ბარაკის ტიპის II კლასის შენობის დემონტაჟი ქ. თბილისში, სოფ. დიღომში შპს „ეფორის“ კუთვნილ ტერიტორიაზე

(მშენებლობის ორგანიზაციის პროექტი)

თბილისი 2013

ფორმატი A - 4	თბილისი 2013 წ.
	დაკვეთა №

ექსპლიკაცია

1. სადემონტაჟო შენობა

პირობითი აღნიშვნები

1. ტერიტორიის ღობე

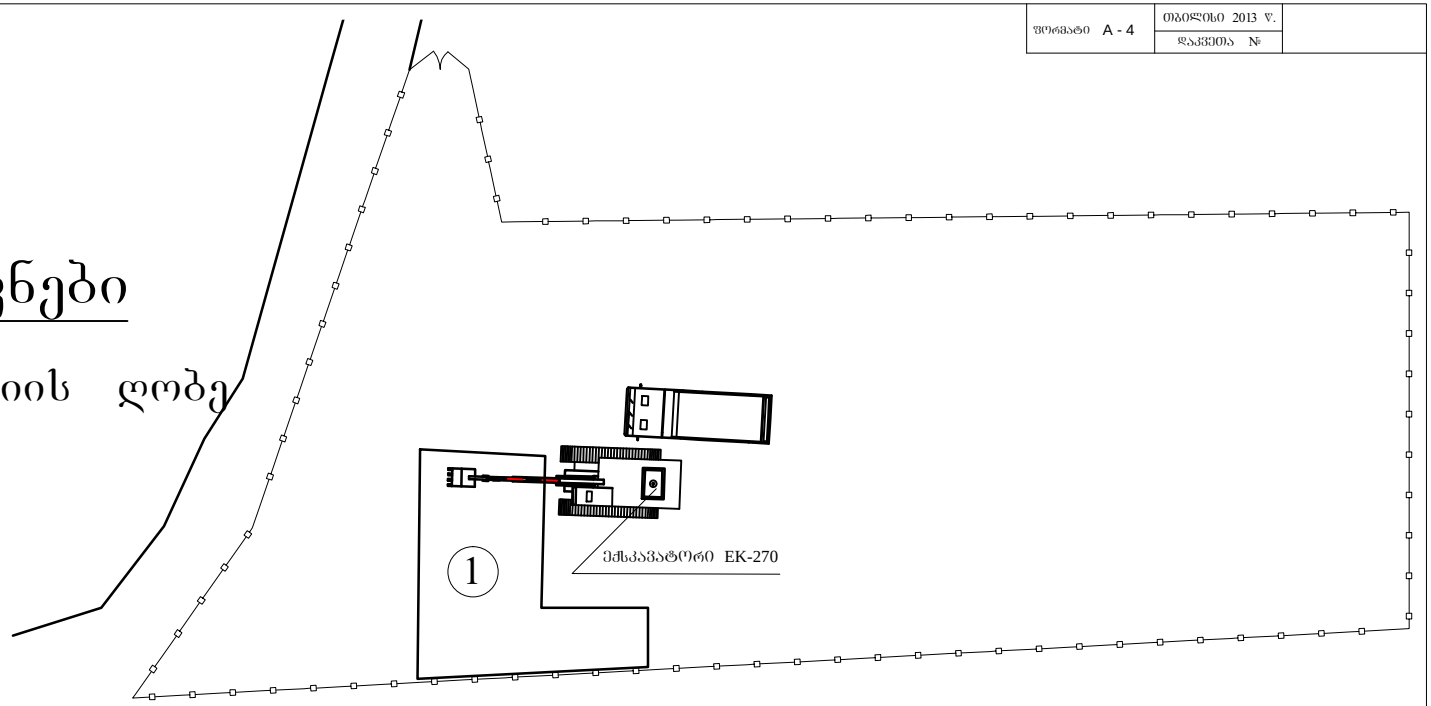

განმარტებითი ბარათი

1. მშენებლობის ორგანიზაციის პროექტი დამუშავებულია СНиП-3.01.01.-85- თანახმად.
2. სადემონტაჟო ობიექტი მდებარეობს ქ.თბილისში. სოფ. დიღომი. საკადასტრო კოდით 01.72.14.034.281
3. საპროექტო ობიექტის დემონტაჟის ხანგრძლივობა განისაზღვრება СНиП1.04.03.85. მიხედვით და შეადგენს T=7 დღეს. მათ შორის 1 დღე მოსამზადებელი პერიოდის ხანგრძლივობაა.
4. მოსამზადებელ პერიოდში უნდა განხორციელდეს შემდეგი სამუშაოები: სადემონტაჟო ობიექტის ამორთვა არსებული ქსელებიდან , ტერიტორიის მომზადება ნაგვის დასაყრელად, მოედნის შემოღობვა დროებითი ღობით.
5. დემონტაჟის დაწყების წინ საჭიროა მკაცრად შემოწმდეს შენობის ქვეშ კომუნიკაციაბის არ არსებობა, თუ საჭიროა, მოხდეს მათი დემონტაჟი
6. სადემონტაჟო სამუშაოების ორგანიზაციის პროექტში გათვალისწინებულია მუხლუხა ექსკავატორი EK-270. და თვითმცლელი 7მ3 მდე ძარის მოცულობით
7. მშენებლობის ორგანიზაციის პროექტში მომუშავეთა შრომის უსაფრთხოება და სანიტარულ ჰიგიენური მომსახურების საკითხებზე მთავარ წყაროდ წარმოდგენილია სამშენებლო ნორმებისა და წესები СНиП-3-4-80 „უსაფრთხოების ტექნიკა მშენებლობაზე“.

დამკვეთი: შ.პ.ს. ეფორი	მისამართი
შეთანხმებულია დამკვეთთან	ხელმოწერა

პროექტის სახელწოდება

შენობების დემონტაჟი შპს „ეფორის“კუთვნილ ნაკვეთზე, თბილისი,სოფ. დიღომი. ნაკვეთის კოდი 01.72.14.034.281

თანამდებობა	გვარი	ხელმოწერა	თარიღი
დირექტორი			
მთ.არქიტექტორი			
პრ. ავტორი	ლ.კვირიკაშვილი		
დამუშავა	ლ.ფოფხაძე		
შეამოწმა	ნ.სვიანაძე		
მასშტაბი	1 : 100	სამშენებლო გენგეგმა	
თარიღი	07.24. 2013 w.		
სტადია		ფურცლები	ფურცელი
		1	5

შენობის დემონტაჟის გეგმა

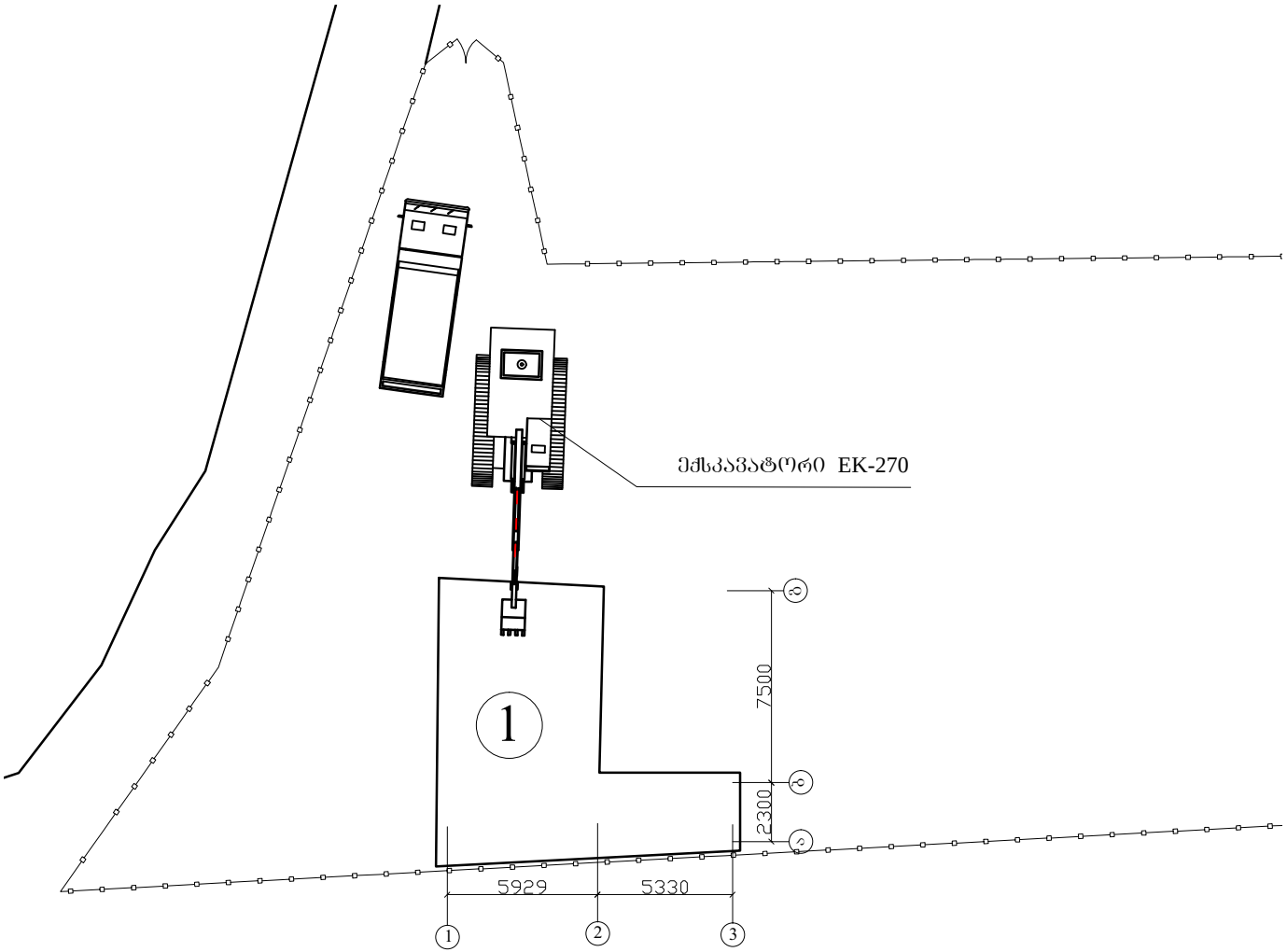

დამკვეთი: შ.პ.ს. ეფორი		მისამართი	
შეთანხმებულია დამკვეთთან		ხელმოწერა	
პროექტის სახელწოდება			
შენობების დემონტაჟი შპს „ეფორის“კუთვნილ ნაკვეთზე, თბილისი,სოფ. დიღომი. ნაკვეთის კოდი 01.72.14.034.281			
თანამდებობა	გვარი	ხელმოწერა	თარიღი
დირექტორი			
მთ.არქიტექტორი			
პრ. ავტორი	ლ.კვირიკაშვილი		
დაამუშავა	ლ.ფოფხაძე		
შეამოწმა	ნ.სვიანაძე		
მასშტაბი	1 : 100	დემონტაჟის გეგმა	
თარიღი	07.24. 2013 w.		
სტადია		ფურცლები	ფურცელი
		2	5

ფასადი „ა“-„გ“

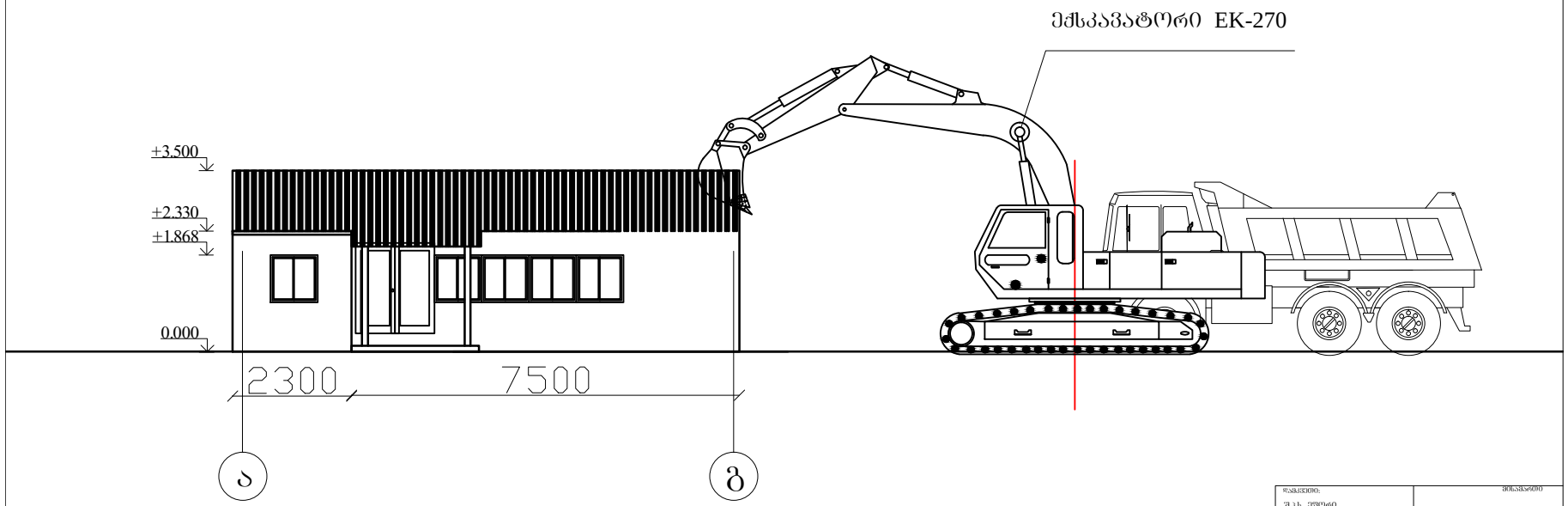

დამკვეთი: შ.პ.ს. ეფორი		მისამართი	
შეთანხმებულია დამკვეთთან		ხელმოწერა	
პროექტის სახელწოდება			
შენობების დემონტაჟი შპს „ეფორის“კუთვნილ ნაკვეთზე, თბილისი,სოფ. დიღომი. ნაკვეთის კოდი 01.72.14.034.281			
თანამდებობა	ბვარი	ხელმოწერა	თარიღი
დირექტორი			
მთ.არქიტექტორი			
არ. აგტორი	ლ.ჯეირიკაშვილი		
დაამუშავა	ლ.ფოფხაძე		
შეამოწმა	ნ.სვიანაძე		
მასშტაბი	1 : 100	ფასადი	
თარიღი	07.24. 2013 w.		
სტადია		ფურცლები	ფურცელი
		3	5

უსაფრთხოების ტექნიკა

საერთო მოთხოვნები

1.

1.1. შენობის კონსტრუქციების დემონტაჟზე დაიშვებიან პირები არა უმცირეს 18 წლის ასაკიდან, რომელთაც აქვთ გავლილი სამედიცინო შემოწმება და აქვთ დაშვება მაღლივ სამუშაოებზე

1.2 სამუშაოზე დაშვების თანავე პერსონალმა უნდა გაიაროს საწყისი ინსტრუქტაჟი უსაფრთხოებაზე უსაფრთხოების ინჟინერთან, პირველადი უსაფრთხოების ინსტრუქტაჟი სამუშაო ადგილზე, და განმეორებადი არაგეგმიური და მიმდინარე უსაფრთხოების ინსტრუქტაჟი უშუალოდ სამუშაოს ხელმძღვანელთან. უსაფრთხოების ინსტრუქტაჟს ატარებენ ყველა მომუშავე პერსონალთან მიუხედავად მისი წოდებისა თუ სამუშაო გამოცდილებისა

1.3. ინსტრუქტაჟის შემდეგ, პერსონალი, რომელიც ავლენს არასათანადო ცოდნას უსაფრთხოების სფეროში, სამუშაოზე არ დაიშვება. ყველა სახის უსაფრთხოების ინსტრუქტაჟი ფორმდება შესაბამის ჟურნალში და დასტურდება მუშაკის ხელის მოწერით

1.4. ყველა მუშაკი ვალდებულია დაიცვას სამუშაო შინაგანაწესის მოთხოვნები.სამუშაოზე უნდა გამოცხადდნენ ფხიზელ მდგომარეობაში და კარგი ჯანმრთელობის მდგომარეობით.ყოველნაირი შეუძლოდ ყოფნის შესახებ მუშაკმა უნდა აცნობოს თავის უშუალო ხელმძღვანელს როგორც სამუშაოს დროს, ისე სამუშაოს შემდეგ. მოწვევა ნებადართულია ამისათვის სპეციალურად გამოყოფილ ადგილებში.

1.5 ტრამვის შემთხვევაში აუცილებელია ეცნობოს სამუშაოს უშუალო ხელმძღვანელს. ყველანაირი ტრამვა, უმნიშვნელოც კი ექვემდებარება გამოძიებას 3 დღე-ღამის განმავლობაში

1.6. ტრამვის შემთხვევაში სამუშაო პროცესის დროს, აუცილებელია აღმოვუჩინოთ პირველადი სამედიცინო დახმარება და გამოვიძახოთ სასწრაფო სამედიცინო დახმარება.

1.7. ყოველი მუშაკი ვალდებულია:

- დაიცვას შრომის დაცვის მოთხოვნები
- სწორად გამოიყენოს ინდივიდუალური დაცვის საშუალებები
- გაიაროს სამუშაოს უსაფრთხოდ შესრულების მეთოდების შესწავლა და შრომის დაცვის ღონისძიებების ინსტრუქტაჟი.
- დაუყოვნებლივ აცნობოს თავის უშუალო ხელმძღვანელს ნებისმიერი სიტუაციის შესახებ, რომელიც საფრთხეს უქმნის ხალხს, ყოველ უბედურ შემთხვევაზე ან ჯანმრთელობის გაუარესებაზე.
- შეასრულოს მხოლოდ ის შამუშაო, რომელიც დავალებული აქვს ადიმინისტრაციისაგან და რომელზედაც არსებობს დაშვება დადგენილი ფორმით

2. უსაფრთხოების მოთხოვნები სამუშაოს დაწყების წინ

2.1 სპეცტანსაცმელისა და აუცილებელი თავდაცვის საშუალებებით აღჭურვა

2.2 შეამოწმოს ვარგისიანობა და გამართულობა ყველა სატაკელაჟო საშუალებისა, დარწმუნდეს სამონტაჟო ამწის საიმედო დაქენების შესახებ.

2.3 მოამზადოს სამუშაოდ სამონტაჟო ინსტრუმენტი

2.4 დაათვალიეროს შემოღობვა, ხარაჩო და დარწმუნდეს მათ გამართულობაში

2.5 ყველა დაზიანების ან გაუმართაობის სესახებ ეცნობოს ოსტატს და სამუშაოს შეუდგეს მხოლოდ ოსტატის ნებართვის შემდეგ.

2.6 შეამოწმოს სამუშაო ადგილის განათების საკმარისობა.

3. უსაფრთხოების მოთხოვნები სამუშაოს დრო ს

3.1 . მაღლივი სამუშაოების წარმოების დროს ყველა მემონტაჟეს საჭიროა ჟონდეს სამონტაჟო ქამარი და ემაბრებოდეს იმ ადგილას სადაც მიუთითებს სამუშაოთა მწარმოებელი.
მემონტაჟის ქამარი უნდა იყოს გამოცდილი და ჟონდეს შესაბამისი ბირკა.

3.2. ყველა მუშაკი ვალდებულია ეხუროს დამცავი ჩაფხუტი.

3.3 მემონტაჟეს ეკრძალება დასტოვოს კონსტრუქციაზე დაუმაგრებელი საგნები ან ინსტრუმენტი.

3.4 ყოველი მემონტაჟე უნდა იყენებდეს მხოლოდ გამართულ და სამუშაოსათვის შესაბამის ინსტრუმენტს. ინსტრუმენტის ნაცვლად შემთხვევითი საგნის გამოყენება დაუშვებელია.

3.5 სიმაღლეზე მუშაობისას კიბეების, გაძნების ან კალათების გამოყენება დასაშვების მხოლოდ მისი შემოწმების შემდეგ სამუშაოთა მწარმოებლის მიერ ან კომისიისაგან.

3.6 ტვირთამწევ მექანიზმებზე მუშაობისას , ელ.საშემდუღებლო ან გაზმჭრელი სამუშაოებისას , ან ოშეთ ინსტრუმენტზე შამუშაოდ, რომელზედაც მიიყვანება ელ ენერგია ან შეკუმშული
აირი, დაიშვებიან პირები, რომელთაც გაიარეს შესამაბისი სწავლება და გააჩნიათ მოწმობა.

3.7 დატვირთვა-გადმოტვირთვის სამუშაოები უნდა წარმოებდეს მხოლოდ სამუშაოთა მწარმოებლის უშუალო ხელმძღვანელობით.

3.8. ლითონის კონსტრუქციის აწევის წინ უნდა განისაზღვროს მისი წონა და ჩაბმის ადგილები, ასევე ასაწევი ტვირთის შესაბამისი სატაკელაჟო საშუალება. ჯამბარები უნდა იყოს გამოცდილი და დაბირკული.

3.9. აწეული ტვირთის ქვეშ დგომა აკრძალულია.

3.10 ტვირთის აწევა-დაშვებისას არ მივუახლოვდეთ 1 მ-ზე ახლოს

3.11 დაუშვებელია დამარხული ტვირთების აწევა ამწე საშუალებებით.

დაკვეთა: შპს. ეფორი	მისამართი
შეთანხმებულია დაკვეთასთან	ხელმოწერა

პროექტის სახელწოდება

შენობების დემონტაჟი შპს „ეფორის“კუთვნილ ნაკვეთზე, თბილისი,სოფ. დიღომი. ნაკვეთის კოდი 01.72.14.034.281

თანამდებობა	გვარი	ხელმოწერა	თარიღი
დირექტორი			
მთ.არქიტექტორი			
პრ. ავტორი	ლ.ჯვირისაშვილი		
დაამუშავა	ლ.ფოფხაძე		
შეამოწმა	ნ.სვიანაძე		
მასშტაბი	1 : 100		
თარიღი	07.24. 2013 w.		

ქ. თბილისში, სოფელ დიღომში შპს „ეფორის“ კუთვნილ ტერიტორიაზე ძველი ბარაკის ტიპის შენობის დემონტაჟის კალენდარული გეგმა. სამუშაოს ხანგრძლიობა **T**=7 დღეს

№	სამუშაოს დასახელება	სამუშაო დღეების რაოდენობა	სამუშაო დღეები						
			I კვირა						
			1	2	3	4	5	6	7
1	ტერიტორიის მომზადება	1							
2	ტერიტორიის შემოფარგვლა სასიგნალო ლენტით	1							
3	სახურავის ფენილის დემონტაჟი	2							
4	გადახურვის ხის კონსტრუქციების დემონტაჟი	2							
5	კედლებისა და რიგელების მონგრევა და ნაგვის გატანა	1							
6	ტერიტორიის დასუფთავება და ტექნიკის გაყვანა	1							

დამკვეთი: შპს. ეფორი			მისამართი
შეთანხმებულია დამკვეთთან			ხელმოწერა
პროექტის სახელწოდება			
შენობების დემონტაჟი შპს „ეფორის“ კუთვნილ ნაკვეთზე, თბილისის,სოფ. დიღომი. ნაკვეთის კოდი 01.72.14.034.281			
თანამდებობა	გვარი	ხელმოწერა	თარიღი
დირექტორი			
მთ.არქიტექტორი			
პრ. ავტორი	ლ.ჯინორიანაშვილი		
დაამუშავა	ლ.ფოფხაძე		
შეამოწმა	ნ.ხუბუნაძე		
მასშტაბი	1 : 100	კალენდარული გეგმა	
თარიღი	07.24. 2013 w.		
სტადია		შეცდომები	შეცდომები
		5	5