ქ. თბილისი, გორგასლის ქუჩა №36 ს/კ 01.18.09.005.005

მრავალბინიანი საცხოვრებელი სახლი

(კონსტრუქციული ნაწილი)

თბილისი 2023

№№	ნახაზის დასახელება	ფურ.№
1	ნახაზების უწყისი და განმარტებითი ბარათი	რკ 1
2	ხიმინჯების განლაგების გეგმა	რკ 2
3	ხიმინჯები I	რკ 3
4	ხიმინჯები II	რკ 4
5	ხიმინჯები III	რკ 5
6	ხიმინჯები IV	რკ 6
7	ხიმინჯები V	რკ 7
8	ხიმინჯების სპეციფიკაცია I	რკ 8
9	ხიმინჯების სპეციფიკაცია II	რკ 9
10	დაკვალვის, სვეტის და დიაფრაგმების ნაშვერების გეგმა	რკ 10
11	სვეტის ნაშვერები I	რკ 11
12	სვეტის ნაშვერები II	რკ 12
13	სვეტის ნაშვერები III	რკ 13
14	სვეტის ნაშვერები IV	რკ 14
15	სვეტის ნაშვერების სპეციფიკაცია I	რკ 15
15^{I}	სვეტის ნაშვერების სპეციფიკაცია II	რკ 15^{I}
16	დიაფრაგმის ნაშვერები და სპეციფიკაცია	რკ 16
17	საძირკვლის კონსტრუქციის გეგმა (სმფ 1), ძირითადი არმირება	რკ 17
18	საძირკვლის კონსტრუქციის გეგმა (სმფ 1), ზედა ზონის დამატებითი გადეები	რკ 18
19	საძირკვლის კონსტრუქციის გეგმა (სმფ 1), ქვედა ზონის დამატებითი გადეები	რკ 19
20	საძირკვლის კონსტრუქციის გეგმა (სმფ 1), განივი ზონის დამატებითი გადეები	რკ 20
21	საძირკვლის ფილის დამატებითი გადეები I	რკ 21
22	საძირკვლის ფილის დამატებითი გადეები II	რკ 22
23	საძირკვლის ფილის დამატებითი გადეები III	რკ 23
24	საძირკვლის ფილის დამატებითი გადეები IV	რკ 24
25	საძირკვლის ფილის დამატებითი გადეები V	რკ 25
26	საძირკვლის ფილის სპეციფიკაცია	რკ 26
27	საძირკვლის კონსტრუქციის გეგმა (სმფ 1), საძირკვლის კედლის კვეთები	რკ 27
28	საძირკვლის კედლის კვეთები I	რკ 28
29	საძირკვლის კედლის კვეთები II	რკ 29
30	საძირკვლის კედლის კვეთები III	რკ 30
31	საძირკვლის კედლის კვეთები IV	რკ 31
31^{I}	ლიფტის შახტის ორმო	რკ 31^{I}
32	სარდაფის კედლების და ლიფტის შახტის ორმოს სპეციფიკაცია	რკ 32
33	ფერდის დამჭერი ხიმინჯების განლაგების გეგმა	რკ 33
34	ფერდის გამაგრების კვეთები I	რკ 34
35	ფერდის გამაგრების კვეთები II	რკ 35
35^{I}	ფერდის გამაგრების კვეთები III	რკ 35^{I}
36	ფერდის დამჭერი ხიმინჯი I	რკ 36
37	ფერდის დამჭერი ხიმინჯი II	რკ 37
38	ფერდის დამჭერი ხიმინჯი III	რკ 38
39	ფერდის დამჭერი ხიმინჯი IV	რკ 39
40	ფერდის დამჭერი ხიმინჯი V	რკ 40
40^{I}	ფერდის დამჭერი ხიმინჯი VI	რკ 40^{I}
40^{II}	ფერდის დამჭერი ხიმინჯი VII	რკ 40^{II}
40^{III}	ფერდის დამჭერი ხიმინჯი VIII და მასალის ხარჯი	რკ 40^{III}
41	გადახ. კონსტრუქციის გეგმა -3.400 ნიშნულზე. საყალიბე ნახაზი	რკ 41
42	გადახ. კონსტრუქციის გეგმა -0.100 ნიშნულზე. საყალიბე ნახაზი	რკ 42
43	პანდუსის მოწყობის გეგმები (საყალიბე ნახაზი)	რკ 43
44	გადახ. კონსტრუქციის გეგმა 2.900 ნიშნულზე. საყალიბე ნახაზი	რკ 44
45	გადახ. კონსტრუქციის გეგმა 5.900 ნიშნულზე. საყალიბე ნახაზი	რკ 45
46	გადახ. კონსტრუქციის გეგმა 8.900 ნიშნულზე. საყალიბე ნახაზი	რკ 46
47	გადახ. კონსტრუქციის გეგმა 11.900 ნიშნულზე. საყალიბე ნახაზი	რკ 47
48	გადახ. კონსტრუქციის გეგმა 14.900 ნიშნულზე. საყალიბე ნახაზი	რკ 48
49	გადახ. კონსტრუქციის გეგმა 17.900 ნიშნულზე. საყალიბე ნახაზი	რკ 49
50	გადახ. კონსტრუქციის გეგმა 20.900 ნიშნულზე. საყალიბე ნახაზი	რკ 50
51	გადახ. კონსტრუქციის გეგმა 23.900 ნიშნულზე. საყალიბე ნახაზი	რკ 51
52	გადახ. კონსტრუქციის გეგმა 26.900 ნიშნულზე. საყალიბე ნახაზი	რკ 52
54	გადახურვის კვეთები I	რკ 54
55	გადახურვის კვეთები II	რკ 55
56	გადახ. კონსტრუქციის გეგმა -3.400 ნიშნულზე. (მფ 1)	რკ 56
57	გადახ. კონსტრუქციის გეგმა -0.100 ნიშნულზე. (მფ 2)	რკ 57
58	პანდუსის მოწყობის გეგმები (მფ 1^{1} და მფ 2^{1})	რკ 58
59	გადახ. კონსტრუქციის გეგმა 2.900 ნიშნულზე. (მფ 3)	რკ 59
60	გადახ. კონსტრუქციის გეგმა 5.900 ნიშნულზე. (მფ 4)	რკ 60
61	გადახ. კონსტრუქციის გეგმა 8.900 ნიშნულზე. (მფ 5)	რკ 61
62	გადახ. კონსტრუქციის გეგმა 11.900 ნიშნულზე. (მფ 6)	რკ 62
63	გადახ. კონსტრუქციის გეგმა 14.900 ნიშნულზე. (მფ 7)	რკ 63
64	გადახ. კონსტრუქციის გეგმა 17.900 ნიშნულზე. (მფ 8)	რკ 64
65	გადახ. კონსტრუქციის გეგმა 20.900 ნიშნულზე. (მფ 9)	რკ 65
66	გადახ. კონსტრუქციის გეგმა 23.900 ნიშნულზე. (მფ 10)	რკ 66
67	გადახ. კონსტრუქციის გეგმა 26.900 ნიშნულზე. (მფ 11)	რკ 67
69	დამატებითი გადეები I	რკ 69
70	დამატებითი გადეები II	რკ 70
71	დამატებითი გადეები III	რკ 71
72	დამატებითი გადეები IV	რკ 72
73	დამატებითი გადეები V	რკ 73
74	დამატებითი გადეები VI	რკ 74
75	მონოლითური ფილის სპეციფიკაცია I	რკ 75
76	მონოლითური ფილის სპეციფიკაცია II	რკ 76
77	კონსტრუქციის სამონტაჟო სქემა -6.350 ნიშნულზე.	რკ 77
78	კონსტრუქციის სამონტაჟო სქემა -3.400 ნიშნულზე.	რკ 78
79	კონსტრუქციის სამონტაჟო სქემა -0.100 ნიშნულზე.	რკ 79
80	კონსტრუქციის სამონტაჟო სქემა 2.900 ნიშნულზე.	რკ 80
81	კონსტრუქციის სამონტაჟო სქემა 5.900 ნიშნულზე.	რკ 81
82	კონსტრუქციის სამონტაჟო სქემა 8.900 ნიშნულზე.	რკ 82
83	კონსტრუქციის სამონტაჟო სქემა 11.900 ნიშნულზე.	რკ 83
84	კონსტრუქციის სამონტაჟო სქემა 14.900 ნიშნულზე.	რკ 84
85	კონსტრუქციის სამონტაჟო სქემა 17.900 ნიშნულზე.	რკ 85
86	კონსტრუქციის სამონტაჟო სქემა 20.900 ნიშნულზე.	რკ 86
87	კონსტრუქციის სამონტაჟო სქემა 23.900 ნიშნულზე.	რკ 87
88	კონსტრუქციის სამონტაჟო სქემა 26.900 ნიშნულზე.	რკ 88
90	მონოლითური სვეტები I	რკ 90
91	მონოლითური სვეტები II	რკ 91
92	მონოლითური სვეტების სპეციფიკაცია I	რკ 92
93	მონოლითური სვეტების სპეციფიკაცია II	რკ 93
94	მონოლითური სვეტების სპეციფიკაცია III	რკ 94
95	მონოლითური სვეტების სპეციფიკაცია IV	რკ 95
96	მონოლითური სვეტების კვანძები და სპეციფიკაცია	რკ 96
97	მონოლითური რიგელები I	რკ 97
98	მონოლითური რიგელები II	რკ 98
99	მონოლითური რიგელები III	რკ 99
100	მონოლითური რიგელების სპეციფიკაცია I	რკ 100
101	მონოლითური რიგელების სპეციფიკაცია II	რკ 101
102	მონოლითური რიგელების სპეციფიკაცია III	რკ 102
103	მონოლითური რიგელების კვანძები I	რკ 103
104	მონოლითური რიგელების კვანძები II	რკ 104
105	მონოლითური რიგელების კვანძების სპეციფიკაცია	რკ 105
106	არმირებული კედელი და სპეციფიკაცია	რკ 106
107	დიაფრაგმები და სპეციფიკაცია	რკ 107
108	პარკასის კვანძები და დეტალები	რკ 108
109	კიბე №1 –ის ჩრილი	რკ 109
110	კიბე №1 –ის გეგმები I	რკ 110
111	კიბე №1 –ის გეგმები II	რკ 111
112	კიბე №1 –ის გეგმები III	რკ 112
113	კიბე №1 –ის მონოლითური მარშები I	რკ 113
114	კიბე №1 –ის მონოლითური მარშები II	რკ 114
115	კიბე №1 –ის მონოლითური მარშები III	რკ 115
116	კიბე №1 –ის სპეციფიკაცია	რკ 116
117	კიბე №2 –ის ჩრილი	რკ 117
118	კიბე №2 –ის გეგმები I	რკ 118
119	კიბე №2 –ის გეგმები II	რკ 119
120	კიბე №2 –ის მონოლითური მარშები I	რკ 120
121	კიბე №2 –ის მონოლითური მარშები II	რკ 121
122	კიბე №2 –ის მონოლითური მარშები III	რკ 122
123	კიბე №2 –ის სპეციფიკაცია	რკ 123

განმარტებითი ბარათი

შენობა შედგება: 2 ნაწილობრივ მიწისძვეშა და 8 მიწისზედა სართულისაგან
გამოსაკვლევი შგანი ხასიათდება შემდეგი ფიზიკურ-მექანიკური მახასიათებლებით:
საანგარიშო სეისმურობა - 8 ბალი
ქარის ნორმატიული დატვირთვა - 50კგ/კვმ.
თოვლის ნორმატიული დატვირთვა - 70კგ/კვმ.
საძირკვლის შუძედ საძირკვლის ფილისთვის მიღებულია , თიხა ყავისფერი
ნახევრადმყარი,მცირედი რაოდენობის მტვროვანი ფრაქცია, საშუალოდ კარგონატული
საანგარიშო წინაღობით Ro =2.7 კგძ/კვ.სმ

საძირკვლის შუძედ ბურღვით ნატენი ხიმინჯებისთვის მიღებულია გამოვიტული არგილიტებისა და ქვიშაქვების მორიგეობა.
საანგარიშო წინაღობით Rcn=60.21 კგძ/კვ.სმ
შენობის საძირკვლის კონსტრუქციას წარმოადგენს
საძირკვლის კრინაბეტონის მონოლითური ფილა, სისქით 80 სმ. და 1.0 მ და 0.8 მ. დიამე
ბურღვით-ნატენი ხიმინჯების ერთობლიობა.
საძირკვლის კედლები მონოლითური რკინაბეტონის, სისქით 20 და 25 სმ.
შენობის მზიდ კონსტრუქციას წარმოადგენს კარკასი - მონოლითური სვეტები
და რიგელები: სვეტები (188X30, 90X40, 40X70, 40X80, 40X60, 40X50,
40X40, 30X40, 20X40, 35X20, 40X25, 20X20) სმ,
რიგელები - (40X50, 30X50, 20X50, 40X85, 25X50) სმ

მონოლითური დიაფრაგმები სისქით 20 სმ
გადახურვის რკინაბეტონის მონოლითური ფილა (H=18-20 სმ.)
კიბეები - რკინაბეტონის მონოლითური

დირექტორი	ც.აბესაძე		მრავალბინიანი საცხოვრებელი სახლი (კონსტრუქციული ნაწილი)			
			ქ. თბილისი, გორგასლის ქუჩა №36 ს/კ 01.18.09.005.005			
არქიტექტორი	კ.ურუშაძე		ნახახების უწყისი და განმარტებითი ბარათი			
კონსტრუქტორი	ი.ურიდია	ი.ურიდია	ფურცლ. რაოდენ.	ფურცლის №	თარიღი	კონსტრ ნაწილი
				1	11.11.2023	

ᱯᱚᱞᱚᱡᱤᱠᱚᱱ	ᱫᱮᱵᱟᱹᱨᱤᱭᱟᱹᱜᱚᱱ		ᱞᱚᱛᱚᱠᱚᱱ ᱵᱮᱱᱚᱞᱤᱭᱟᱹᱜᱚᱱ ᱵᱮᱵᱷᱟᱨᱤᱭᱟᱹᱜᱚᱱ ᱵᱮᱵᱷᱟᱨᱤᱭᱟᱹᱜᱚᱱ (ᱡᱤᱢᱵᱤᱞᱤᱜᱮᱡᱟᱹᱜᱚᱱ ᱢᱚᱛᱚᱨ)
ᱥᱚᱢᱡᱟᱹᱜᱚᱱ	ᱫᱮᱵᱟᱹᱨᱤᱭᱟᱹᱜᱚᱱ		
ᱡᱤᱢᱵᱤᱞᱤᱜᱮᱡᱟᱹᱜᱚᱱ	ᱫᱮᱵᱟᱹᱨᱤᱭᱟᱹᱜᱚᱱ		
			ᱢ. ᱚᱱᱞᱤᱱᱟᱭᱤᱱ, ᱡᱤᱢᱵᱤᱞᱤᱜᱮᱡᱟᱹᱜᱚᱱ ᱫᱟᱠᱚ №36 ᱞᱤᱥ 01.1809.005.005

				ᱵᱚᱨᱚᱰᱮᱩᱛᱚᱱ ᱱᱚᱶᱮᱞᱚᱛᱚᱱ ᱥᱤᱛᱤ ᱯᱞᱟᱱ	
			ᱢ. ᱚᱱᱞᱤᱱᱟᱭᱤᱱ		
ᱡᱤᱢᱵᱤᱞᱤᱜᱮᱡᱟᱹᱜᱚᱱ ᱢᱚᱛᱚᱨ	ᱫᱮᱵᱟᱹᱨᱤᱭᱟᱹᱜᱚᱱ				
ᱥᱚᱢᱡᱟᱹᱜᱚᱱ ᱢᱚᱛᱚᱨ	ᱫᱮᱵᱟᱹᱨᱤᱭᱟᱹᱜᱚᱱ				
ᱡᱤᱢᱵᱤᱞᱤᱜᱮᱡᱟᱹᱜᱚᱱ	ᱫᱮᱵᱟᱹᱨᱤᱭᱟᱹᱜᱚᱱ	ᱵᱚᱨᱚᱰᱮᱩᱛᱚᱱ ᱱᱚᱶᱮᱞᱚᱛᱚᱱ ᱥᱤᱛᱤ ᱯᱞᱟᱱ			
ᱯᱚᱞᱚᱡᱤᱠᱚᱱ	ᱫᱮᱵᱟᱹᱨᱤᱭᱟᱹᱜᱚᱱ	ᱵᱚᱨᱚᱰᱮᱩᱛᱚᱱ ᱱᱚᱶᱮᱞᱚᱛᱚᱱ ᱥᱤᱛᱤ ᱯᱞᱟᱱ			
ᱡᱤᱢᱵᱤᱞᱤᱜᱮᱡᱟᱹᱜᱚᱱ ᱢᱚᱛᱚᱨ	ᱫᱮᱵᱟᱹᱨᱤᱭᱟᱹᱜᱚᱱ	ᱵᱚᱨᱚᱰᱮᱩᱛᱚᱱ ᱱᱚᱶᱮᱞᱚᱛᱚᱱ ᱥᱤᱛᱤ ᱯᱞᱟᱱ	ᱯᱚᱞᱚᱡᱤᱠᱚᱱ	ᱫᱮᱵᱟᱹᱨᱤᱭᱟᱹᱜᱚᱱ	ᱞᱚᱛᱚᱠᱚᱱ ᱵᱮᱱᱚᱞᱤᱭᱟᱹᱜᱚᱱ ᱵᱮᱵᱷᱟᱨᱤᱭᱟᱹᱜᱚᱱ ᱵᱮᱵᱷᱟᱨᱤᱭᱟᱹᱜᱚᱱ (ᱡᱤᱢᱵᱤᱞᱤᱜᱮᱡᱟᱹᱜᱚᱱ ᱢᱚᱛᱚᱨ)
ᱡᱤᱢᱵᱤᱞᱤᱜᱮᱡᱟᱹᱜᱚᱱ	ᱫᱮᱵᱟᱹᱨᱤᱭᱟᱹᱜᱚᱱ	ᱵᱚᱨᱚᱰᱮᱩᱛᱚᱱ ᱱᱚᱶᱮᱞᱚᱛᱚᱱ ᱥᱤᱛᱤ ᱯᱞᱟᱱ	ᱢ. ᱚᱱᱞᱤᱱᱟᱭᱤᱱ	ᱥᱚᱢᱡᱟᱹᱜᱚᱱ	ᱢ. ᱚᱱᱞᱤᱱᱟᱭᱤᱱ, ᱡᱤᱢᱵᱤᱞᱤᱜᱮᱡᱟᱹᱜᱚᱱ ᱫᱟᱠᱚ №36 ᱞᱤᱥ 01.1809.005.005
ᱵᱚᱨᱚᱰᱮᱩᱛᱚᱱ ᱱᱚᱶᱮᱞᱚᱛᱚᱱ ᱥᱤᱛᱤ ᱯᱞᱟᱱ					

ᱡᱤᱢᱵᱤᱞᱤᱜᱮᱡᱟᱹᱜᱚᱱ ᱢᱚᱛᱚᱨ	ᱫᱮᱵᱟᱹᱨᱤᱭᱟᱹᱜᱚᱱ			
ᱥᱚᱢᱡᱟᱹᱜᱚᱱ ᱢᱚᱛᱚᱨ	ᱫᱮᱵᱟᱹᱨᱤᱭᱟᱹᱜᱚᱱ			
ᱡᱤᱢᱵᱤᱞᱤᱜᱮᱡᱟᱹᱜᱚᱱ	ᱫᱮᱵᱟᱹᱨᱤᱭᱟᱹᱜᱚᱱ	ᱵᱚᱨᱚᱰᱮᱩᱛᱚᱱ ᱱᱚᱶᱮᱞᱚᱛᱚᱱ ᱥᱤᱛᱤ ᱯᱞᱟᱱ		
ᱯᱚᱞᱚᱡᱤᱠᱚᱱ	ᱫᱮᱵᱟᱹᱨᱤᱭᱟᱹᱜᱚᱱ	ᱵᱚᱨᱚᱰᱮᱩᱛᱚᱱ ᱱᱚᱶᱮᱞᱚᱛᱚᱱ ᱥᱤᱛᱤ ᱯᱞᱟᱱ		
ᱡᱤᱢᱵᱤᱞᱤᱜᱮᱡᱟᱹᱜᱚᱱ ᱢᱚᱛᱚᱨ	ᱫᱮᱵᱟᱹᱨᱤᱭᱟᱹᱜᱚᱱ	ᱵᱚᱨᱚᱰᱮᱩᱛᱚᱱ ᱱᱚᱶᱮᱞᱚᱛᱚᱱ ᱥᱤᱛᱤ ᱯᱞᱟᱱ	ᱯᱚᱞᱚᱡᱤᱠᱚᱱ	ᱞᱚᱛᱚᱠᱚᱱ ᱵᱮᱱᱚᱞᱤᱭᱟᱹᱜᱚᱱ ᱵᱮᱵᱷᱟᱨᱤᱭᱟᱹᱜᱚᱱ ᱵᱮᱵᱷᱟᱨᱤᱭᱟᱹᱜᱚᱱ (ᱡᱤᱢᱵᱤᱞᱤᱜᱮᱡᱟᱹᱜᱚᱱ ᱢᱚᱛᱚᱨ)
ᱡᱤᱢᱵᱤᱞᱤᱜᱮᱡᱟᱹᱜᱚᱱ	ᱫᱮᱵᱟᱹᱨᱤᱭᱟᱹᱜᱚᱱ	ᱵᱚᱨᱚᱰᱮᱩᱛᱚᱱ ᱱᱚᱶᱮᱞᱚᱛᱚᱱ ᱥᱤᱛᱤ ᱯᱞᱟᱱ	ᱢ. ᱚᱱᱞᱤᱱᱟᱭᱤᱱ	ᱥᱚᱢᱡᱟᱹᱜᱚᱱ
ᱵᱚᱨᱚᱰᱮᱩᱛᱚᱱ ᱱᱚᱶᱮᱞᱚᱛᱚᱱ ᱥᱤᱛᱤ ᱯᱞᱟᱱ				

ᱵᱚᱨᱚᱰᱮᱩᱛᱚᱱ ᱱᱚᱶᱮᱞᱚᱛᱚᱱ ᱥᱤᱛᱤ ᱯᱞᱟᱱ

ხიმინჯი 2

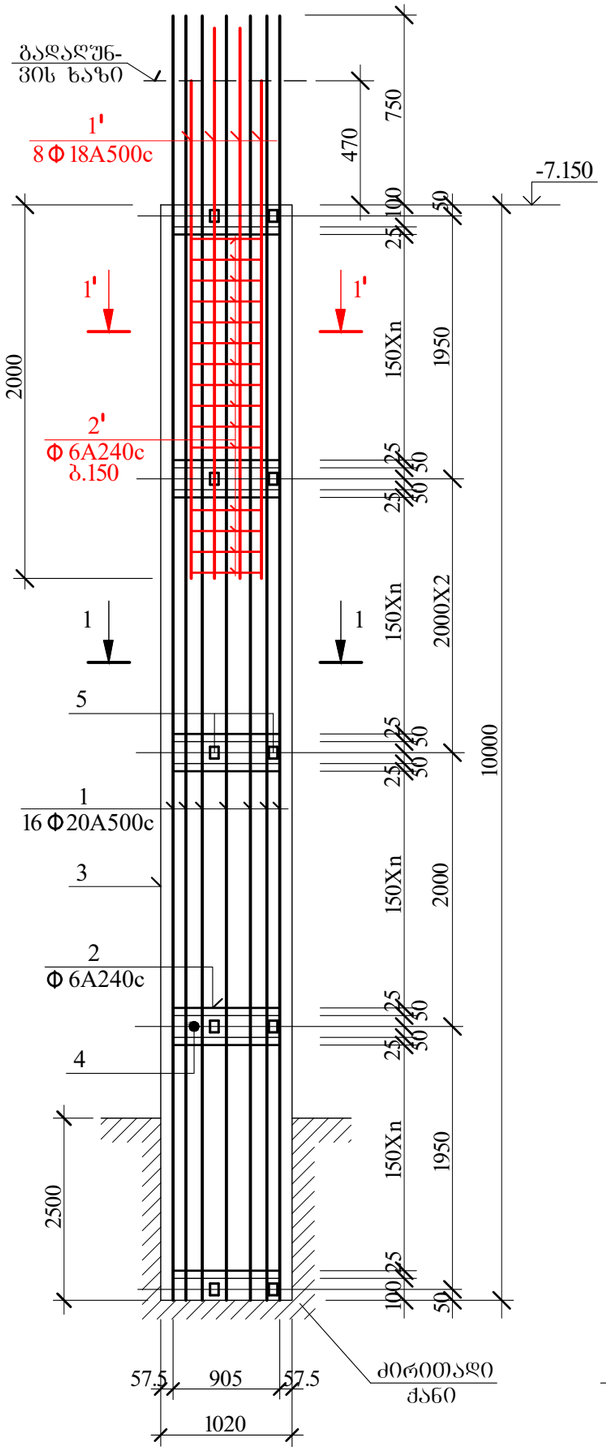

ხიმინჯი 1

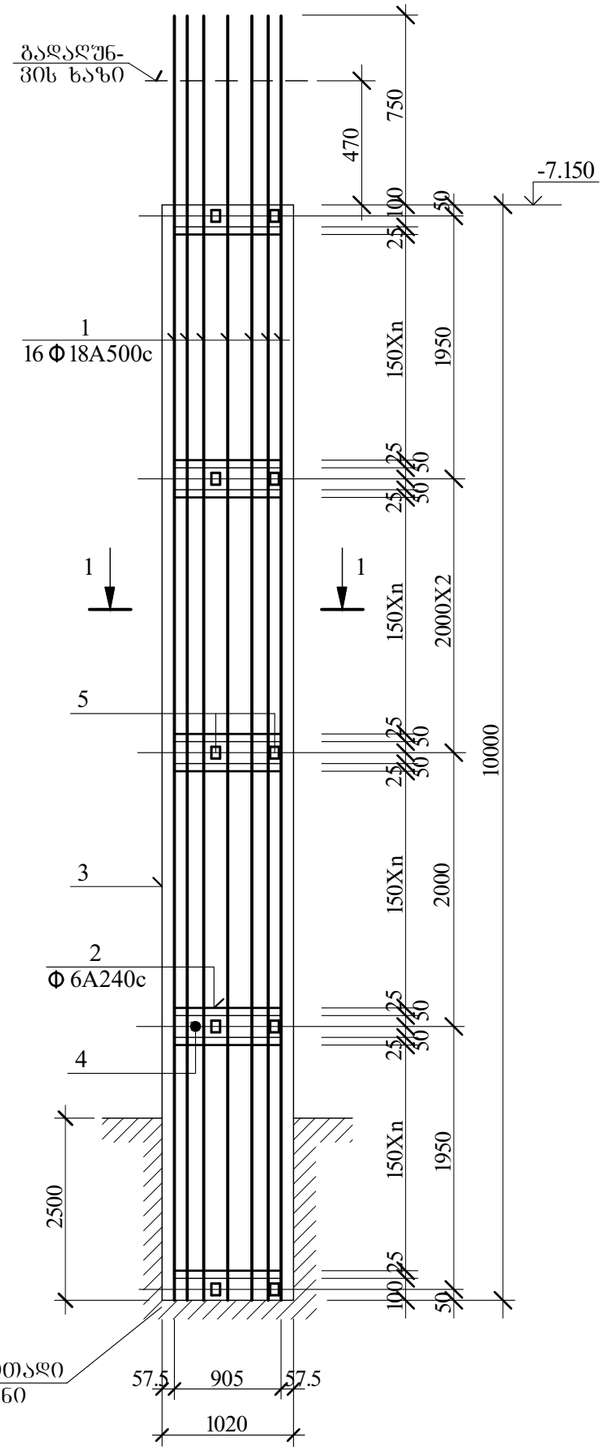

1-1

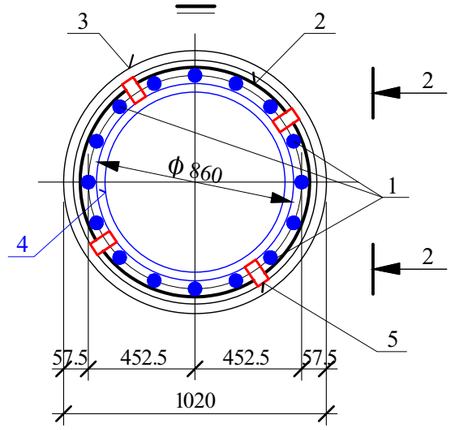

1'-1'

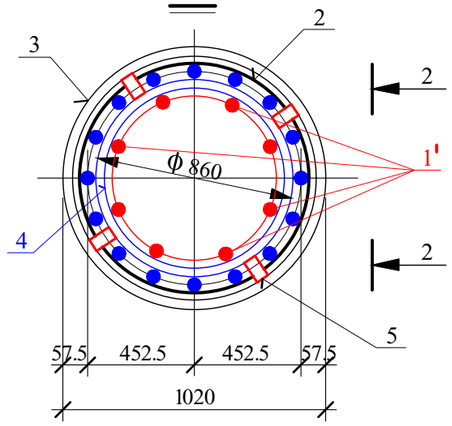

2-2

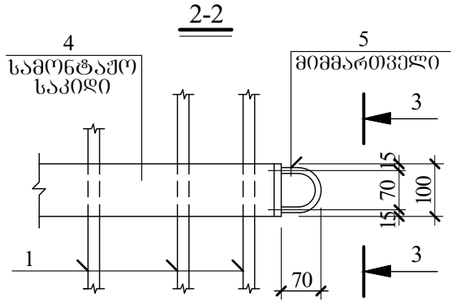

3-3

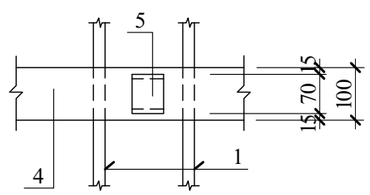

ხიმინჯების ძირის დასაფუძნებელი ქანი მიღებულ იქნას ინჟინერ-გეოლოგის მიერ
ხიმინჯის სიგრძეები დაზუსტდეს ბურღვის პროცესში

დირექტორი	ც.აბესაძე		მრავალბინიანი საცხოვრებელი სახლი (კონსტრუქციული ნაწილი)
			ქ. თბილისი, ბოროგანლის ქუჩა №36 ს/კ 01.18.09.005
არქიტექტორი	კ.შრუშაძე		ხიმინჯები I
კონსტრუქტორი	ი.ურიდია		
			ფურცლ. რაოდენ. | ფურცლის № | თარიღი | კონსტრ ნაწილი
			3 | 11.11.2023

ხიმინჯი 3

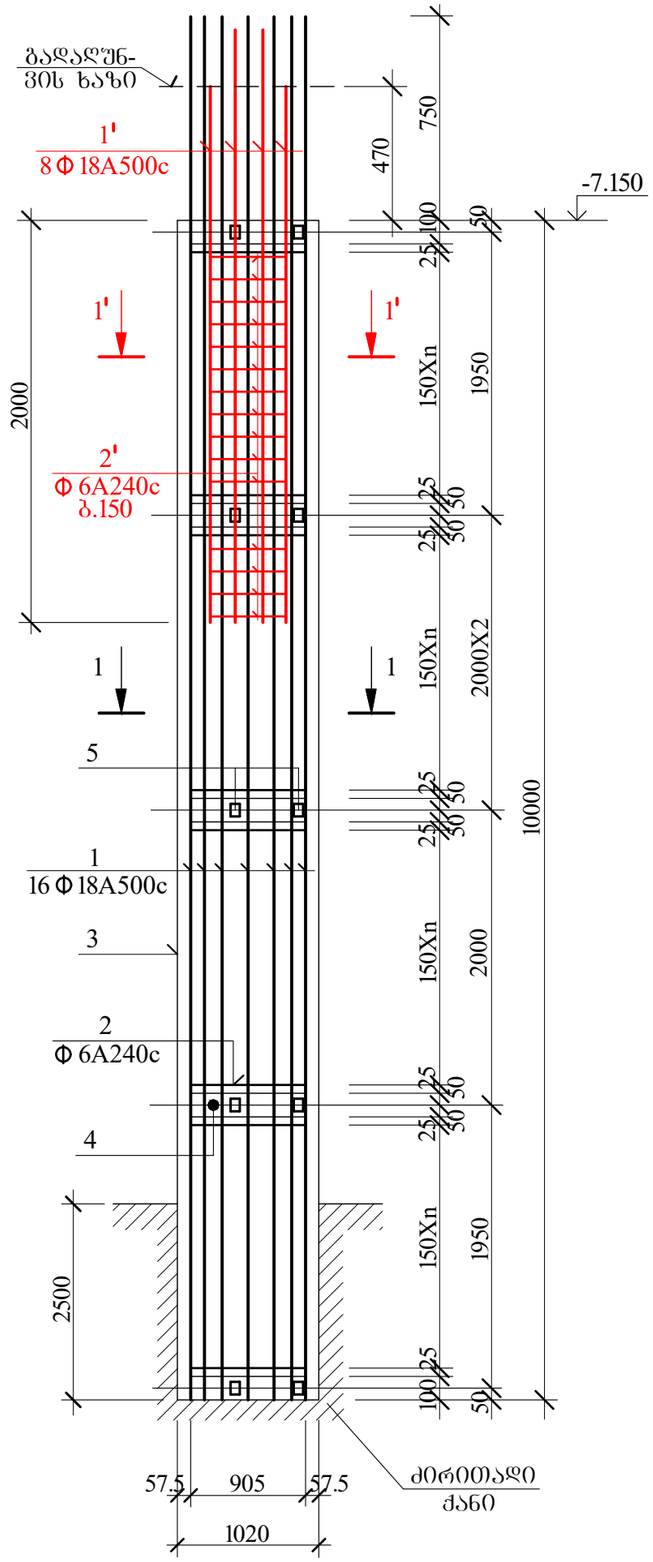

1-1

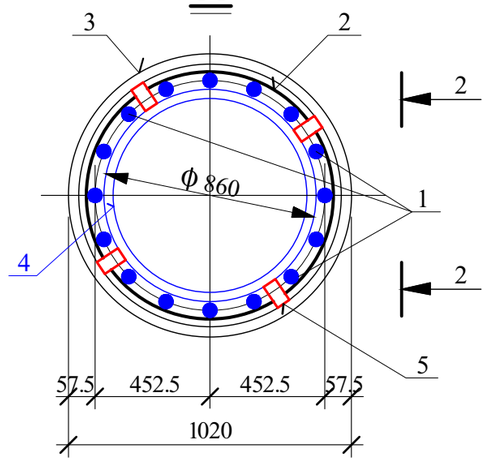

1'-1'

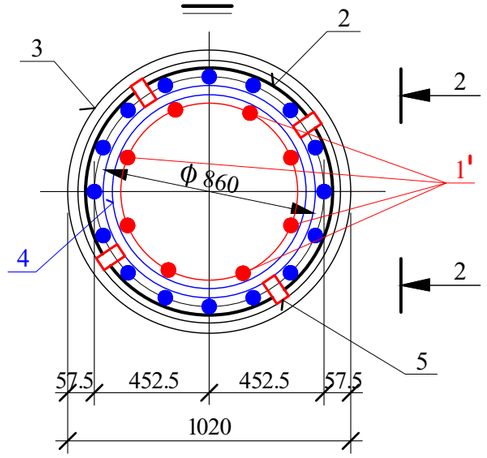

2-2

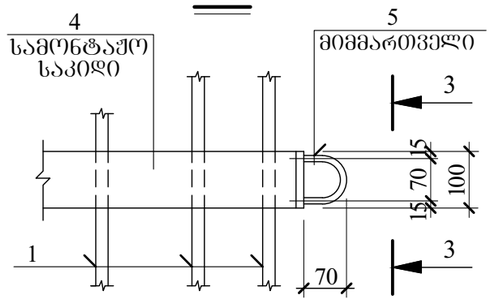

3-3

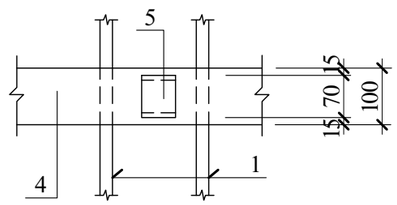

ხიმინჯების ძირის დასაფუძნებელი ქანი მიღებულ იქნას ინჟინერ-გეოლოგების მიერ ხიმინჯის სიგრძეები დაზუსტდეს ბურღვის პროცესში

დირექტორი	ც.აბესაძე		მრავალბინიანი საცხოვრებელი სახლი (კონსტრუქციული ნაწილი)			
			ქ. თბილისი, გორგასლის ქუჩა №36 ს/კ 01.18.09.005			
არქიტექტორი	კ.შრაშაძე		ხიმინჯები II			
კონსტრუქტორი	ი.შრიდია		ფურცლ. რაოდენ.	ფურცლის №	თარიღი	კონსტრ ნაწილი
				4	11.11.2023	

ხიმინჯი 5

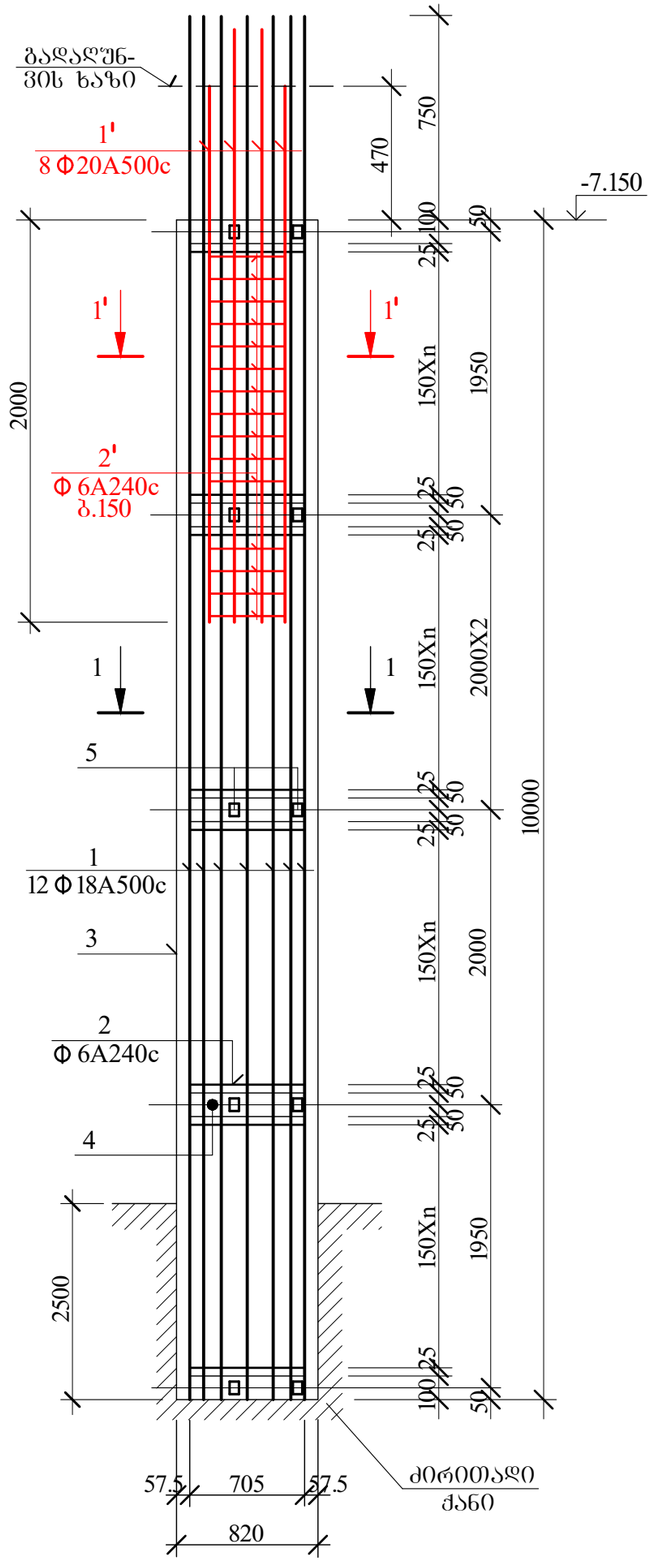

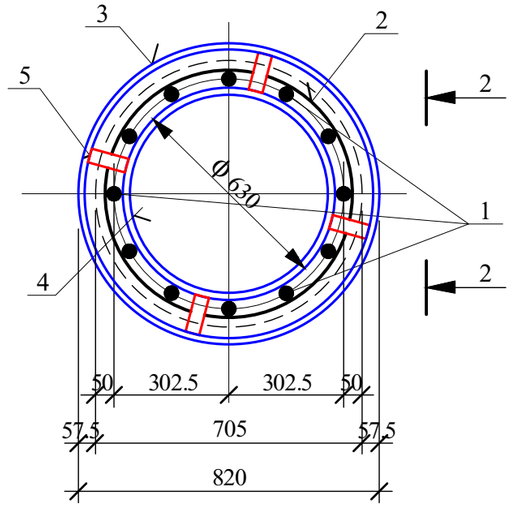

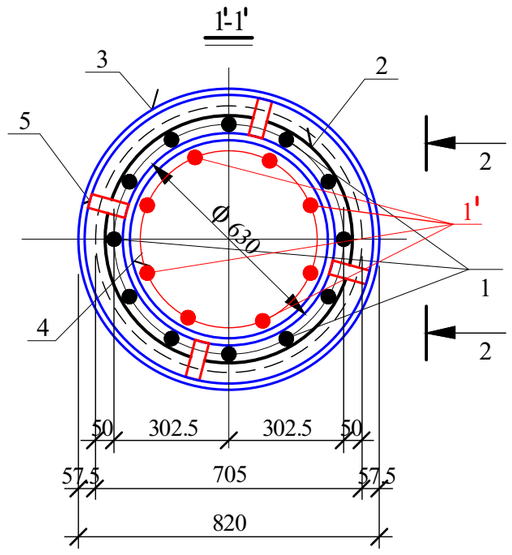

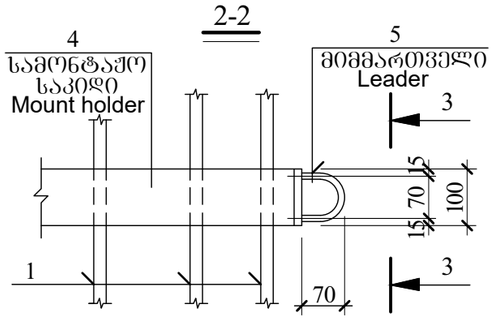

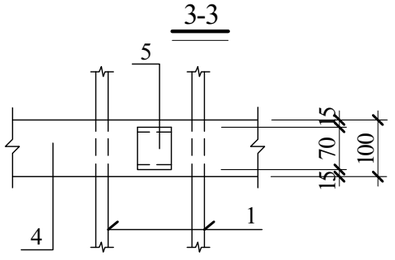

ხიმინჯების ძირის დასაფუძნებელი ქანი მიღებულ იქნას ინჟინერ-გეოლოგის მიერ ხიმინჯის სიგრძეები დაზუსტდეს ბურღვის პროცესში

დირექტორი	ც.აბესაძე		მრავალბინიანი საცხოვრებელი სახლი (კონსტრუქციული ნაწილი)			
			ქ. ობილისი, ბორგასლის ქუჩა №36 ს/კ 01.18.09.005.005			
არქიტექტორი	კ.ურუშაძე		ხიმინჯები III			
კონსტრუქტორი	ი.ურიდია		ფურცლ. რაოდენ.	ფურცლის №	თარიღი	კონსტრ ნაწილი
				5	11.11.2023	

ხიმინჯი 4

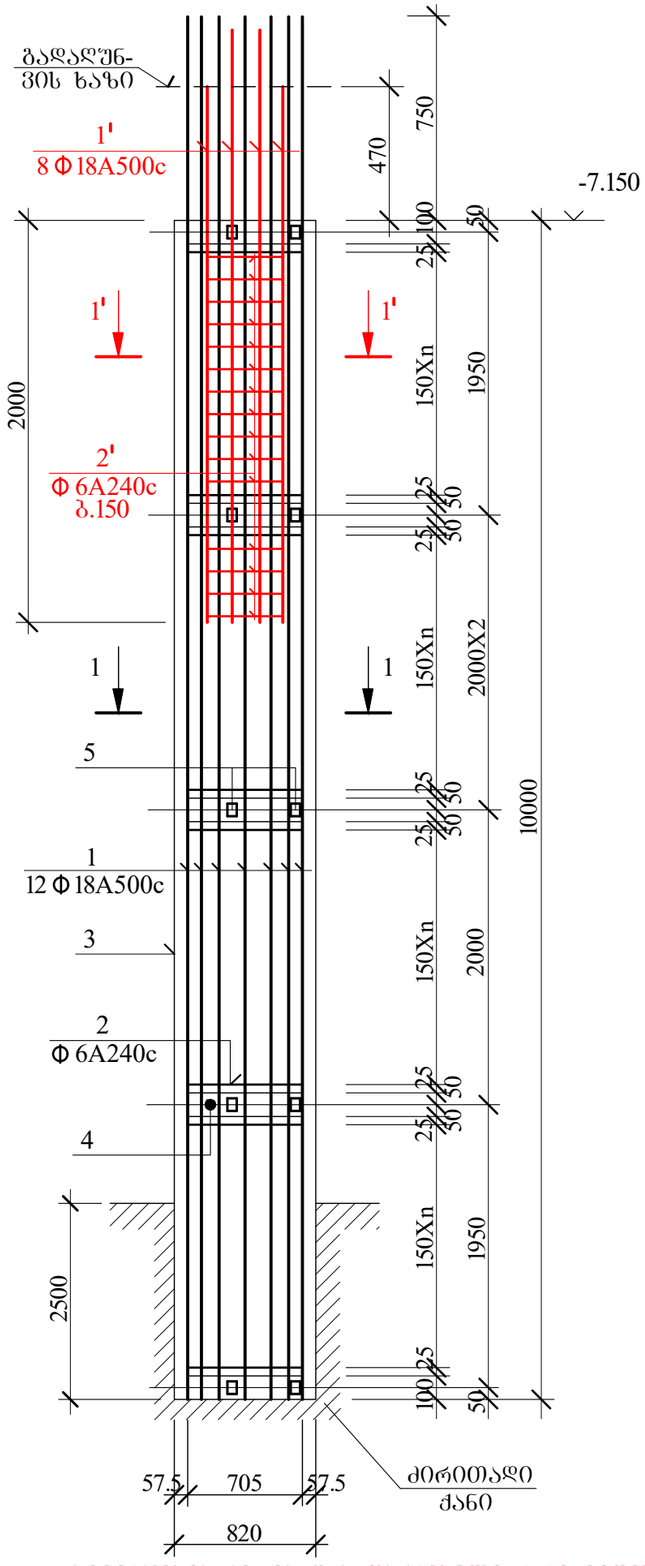

ხიმინჯი 6

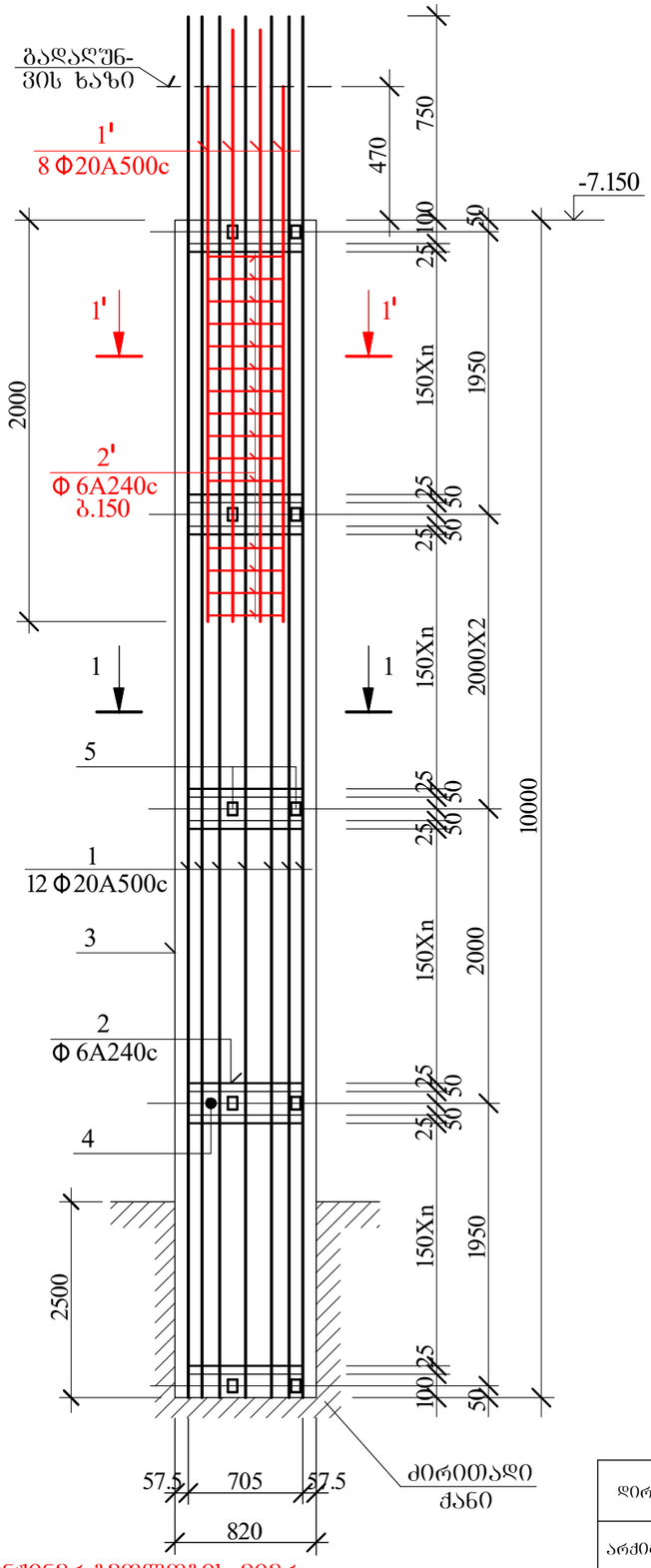

ხიმინჯების ძირის დასაფუძნებელი ქანი მიღებულ იქნას ინჟინერ-გეოლოგის მიერ
ხიმინჯის სიბრძეები დაზუსტდეს ბურღვის პროცესში

დირექტორი	ც.აბესაძე		მრავალბინიანი საცხოვრებელი სახლი (კონსტრუქციული ნაწილი)			
			ქ. თბილისი, ბორგასლის ქუჩა №36 ს/კ 01.18.09.005.005			
არქიტექტორი	კ.შრუშაძე		ხიმინჯები IV			
კონსტრუქტორი	ი.ურიდია					
			ფურცლ. რაოდენ.	ფურცლის №	თარიღი	კონსტრ ნაწილი
				6	11.11.2023	

ხიმინჯი 7

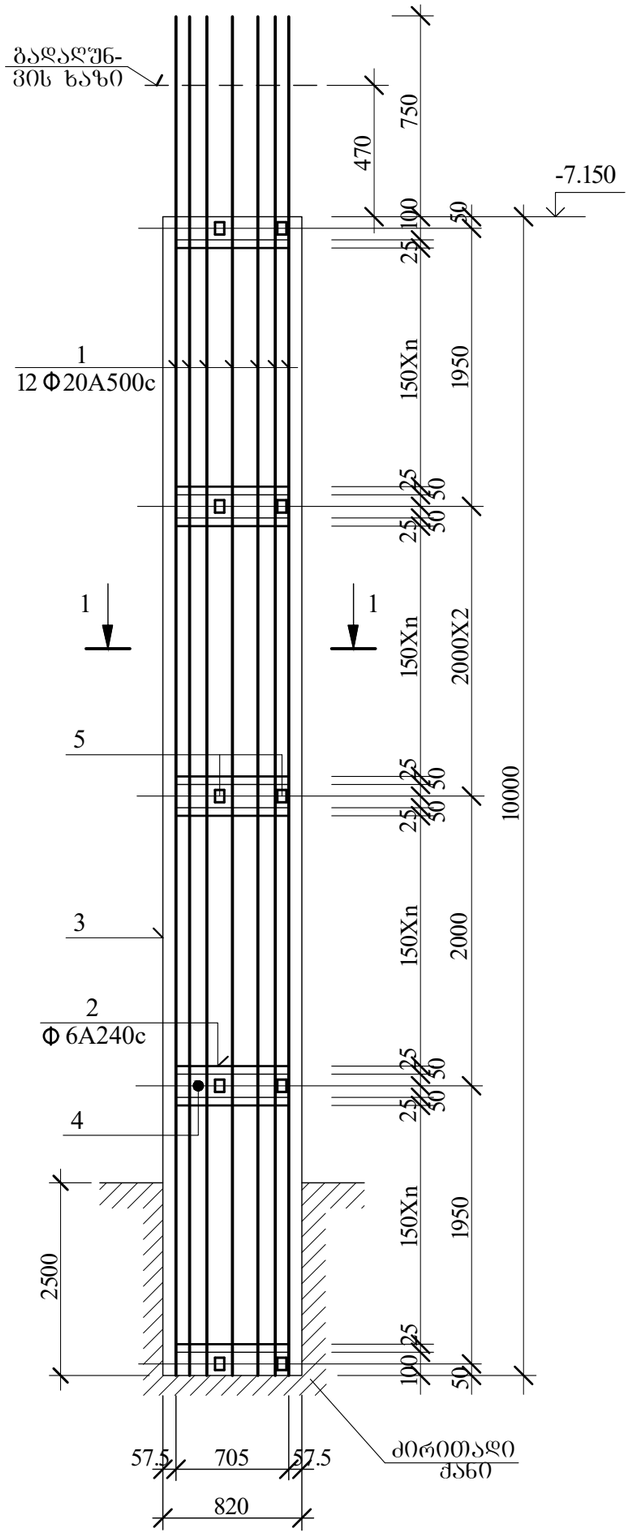

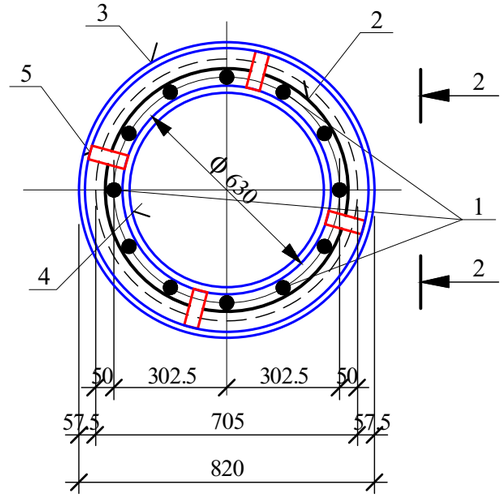

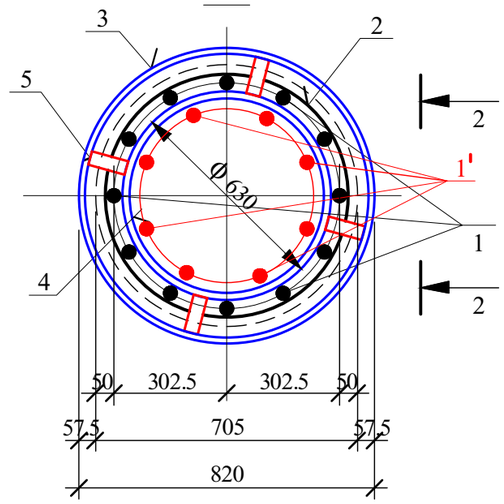

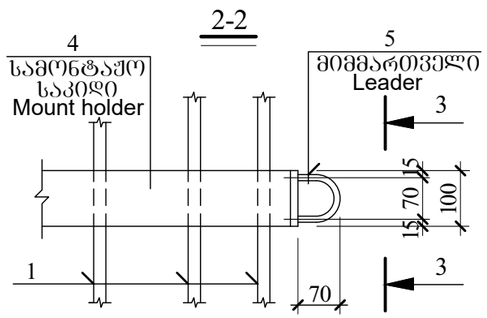

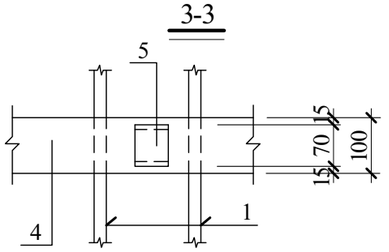

ხიმინჯების ძირის დასაფუძნებელი ჯანი მიღებულ იქნას ინჟინერ-გეოლოგის მიერ ხიმინჯის სიგრძეები დაზუსტდეს ბურღვის პროცესში

დირექტორი	ც.აბესაძე		მრავალბინიანი საცხოვრებელი სახლი (კონსტრუქციული ნაწილი)			
			ქ. თბილისი, ბოროგანლის ქუჩა №36 ს/კ 01.18.09.005.005			
არქიტექტორი	კ.შრუშაძე		ხიმინჯები V			
კონსტრუქტორი	ი.შრიდია		ფურცლ. რაოდენ.	ფურცლის №	თარიღი	კონსტრ ნაწილი
				7	11.11.2023	

კონსტრუქც. დასახელება	არმატურის სპეციფიკაცია						არმატურის ამოკრება		
	პოზ. №	ესკიზი მმ.	ф მმ.	L მმ.	n ც.	Lxn მ.	ф მმ.	ΣL მ.	Q კგ.
ხიმინჯი 1 (22 ც.)	1	საერთო სიგრძე	Ø18A500c	—	—	180.0	Ø18A500c	180.0	360.0
	2	75 75 930	Ø6A240c	3100	65	201.5	Ø6A240c	201.5	44.7
	3	მილი ф1020 ნ=10მმ.	ფ 3	10000	1	10.0	მილი ф1020 ფ 3	10.0	2600.0
	4	მილი ф 860 ნ=10მმ.	ფ 3	100	6	0.6	მილი ф 860 ფ 3	0.6	127.2
	5	-8X60	ფ 3	250	24	6.0	-8X60 ფ 3	6.0	22.7
							A500c= 360.0 კგ. A240c= 44.7 კგ. ფ3= 149.9 კგ. $V_{ბ(B25)}$= 8.0 კუბ.მ.		
ხიმინჯი 2 (3 ც.)	1	საერთო სიგრძე	Ø20A500c	—	—	180.0	Ø20A500c	180.0	444.6
	1'	საერთო სიგრძე	Ø18A500c	—	—	25.0	Ø18A500c	25.0	50.0
	2	75 75 930	Ø6A240c	3100	65	201.5	Ø6A240c	201.5	44.7
	3	მილი ф1020 ნ=10მმ.	ფ 3	10000	1	10.0	მილი ф1020 ფ 3	10.0	2600.0
	4	მილი ф 860 ნ=10მმ.	ფ 3	100	6	0.6	მილი ф 860 ფ 3	0.6	127.2
	5	-8X60	ფ 3	250	24	6.0	-8X60 ფ 3	6.0	22.7
							A500c=494.6 კგ. A240c= 44.7 კგ. ფ3= 149.9 კგ. $V_{ბ(B25)}$= 8.0 კუბ.მ.		
ხიმინჯი 3 (7 ც.)	1	საერთო სიგრძე	Ø18A500c	—	—	180.0	Ø18A500c	205.0	410.0
	1'	საერთო სიგრძე	Ø18A500c	—	—	25.0	Ø6A240c	201.5	44.7
	2	75 75 930	Ø6A240c	3100	65	201.5	მილი ф1020 ფ 3	10.0	2600.0
	3	მილი ф1020 ნ=10მმ.	ფ 3	10000	1	10.0	მილი ф 860 ფ 3	0.6	127.2
	4	მილი ф 860 ნ=10მმ.	ფ 3	100	6	0.6	-8X60 ფ 3	6.0	22.7
	5	-8X60	ფ 3	250	24	6.0	A500c= 410.0 კგ. A240c= 44.7 კგ. ფ3= 149.9 კგ. $V_{ბ(B25)}$= 8.0 კუბ.მ.		

კონსტრუქც. დასახელება	არმატურის სპეციფიკაცია						არმატურის ამოკრება		
	პოზ. №	ესკიზი მმ.	ф მმ.	L მმ.	n ც.	Lxn მ.	ф მმ.	ΣL მ.	Q კგ.
ხიმინჯი 4 (5 ც.)	1	საერთო სიგრძე	Ø18A500c	—	—	145.0	Ø18A500c	170.0	340.0
	1'	საერთო სიგრძე	Ø18A500c	—	—	25.0	Ø6A240c	159.3	35.3
	2	75 75 730	Ø6A240c	2450	65	159.3	მილი ф820 ფ 3	10.0	2021.0
	3	მილი ф820 ნ=10მმ.	ფ 3	10000	1	10.0	მილი ф 630 ფ 3	0.6	59.0
	4	მილი ф 630 ნ=10მმ.	ფ 3	100	6	0.6	-8X60 ფ 3	6.0	22.7
	5	-8X60	ფ 3	250	24	6.0	A500c= 340.0 კგ. A240c= 35.3 კგ. ფ3= 81.7 კგ. $V_{ბ(B25)}$= 5.2 კუბ.მ.		
ხიმინჯი 5 (1 ც.)	1	საერთო სიგრძე	Ø18A500c	—	—	145.0	Ø20A500c	25.0	61.8
	1'	საერთო სიგრძე	Ø20A500c	—	—	25.0	Ø18A500c	145.0	290.0
	2	75 75 730	Ø6A240c	2450	65	159.3	Ø6A240c	159.3	35.3
	3	მილი ф820 ნ=10მმ.	ფ 3	10000	1	10.0	მილი ф820 ფ 3	10.0	2021.0
	4	მილი ф 630 ნ=10მმ.	ფ 3	100	6	0.6	მილი ф 630 ფ 3	0.6	59.0
	5	-8X60	ფ 3	250	24	6.0	-8X60 ფ 3	6.0	22.7
							A500c= 351.8 კგ. A240c= 35.3 კგ. ფ3= 81.7 კგ. $V_{ბ(B25)}$= 5.2 კუბ.მ.		

ხიმინჯის გარსაცმი მილის (პოზ №3) ღონა ამოკრებაში გათვალისწინებული არ არის

დირექტორი	ც.აბესაძე		მრავალბინიანი საცხოვრებელი სახლი (კონსტრუქციული ნაწილი)
			ქ. თბილისი, გორგასლის ქუჩა №36 ს/კ 01.18.09.005
არქიტექტორი	კ.შრუშაძე		ხიმინჯების სპეციფიკაცია I
კონსტრუქტორი	ი.შრიდია	ი.შრიდია	
			ფურცლ. რაოდენ. | ფურცლის № | თარიღი | კონსტრ ნაწილი
			8 | 11.11.2023

კონსტრუქც. დასახელება	არმატურის სპეციფიკაცია						არმატურის ამოკრება		
	პოზ. №	ესკიზი მმ.	ф მმ.	L მმ.	n ც.	Lxn მ.	ф მმ.	ΣL მ.	Q კგ.
ხიმინჯი 6 (2 ც.)	1	საერთო სიგრძე	Ø20A500c	—	—	145.0	Ø20A500c	170.0	419.9
	1'	საერთო სიგრძე	Ø20A500c	—	—	25.0	Ø6A240c	159.3	35.3
	2	75 75 730	Ø6A240c	2450	65	159.3	მილი ф820 შ 3	10.0	2021.0
	3	მილი ф820 δ=10მმ.	შ 3	10000	1	10.0	მილი ф 630 შ 3	0.6	59.0
	4	მილი ф 630 δ=10მმ.	შ 3	100	6	0.6	-8X60 შ 3	6.0	22.7
	5	-8X60	შ 3	250	24	6.0	A500c= 419.9 კგ. A240c= 35.3 კგ. შ3= 81.7 კგ. $V_{ბ(B25)}$= 5.2 კუბ.მ.		
ხიმინჯი 7 (2 ც.)	1	საერთო სიგრძე	Ø20A500c	—	—	145.0	Ø20A500c	145.0	358.2
	2	75 75 730	Ø6A240c	2450	65	159.3	Ø6A240c	159.3	35.3
	3	მილი ф820 δ=10მმ.	შ 3	10000	1	10.0	მილი ф820 შ 3	10.0	2021.0
	4	მილი ф 630 δ=10მმ.	შ 3	100	6	0.6	მილი ф 630 შ 3	0.6	59.0
	5	-8X60	შ 3	250	24	6.0	-8X60 შ 3	6.0	22.7
							A500c= 358.2 კგ. A240c= 35.3 კგ. შ3= 81.7 კგ. $V_{ბ(B25)}$= 5.2 კუბ.მ.		

ხიმინჯის გარსაცმი მილის (პოზ №3) წონა ამოკრებაში გათვალისწინებული არ არის

კონსტრუქც. დასახელება	არმატურის სპეციფიკაცია						არმატურის ამოკრება		
	პოზ. №	ესკიზი მმ.	ф მმ.	L მმ.	n ც.	Lxn მ.	ф მმ.	ΣL მ.	Q კგ.
რ 1	1	საერთო სიგრძე	Ø10A500c	—	—	1950.0	Ø10A500c	1950.0	1209.0
							A500c= 1209.0 კგ.		

როსტვერკი რ 1-ის მოწყობის დეტალი

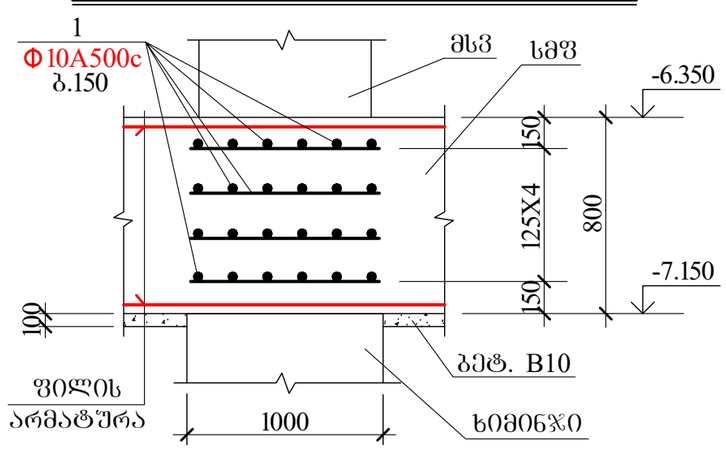

დირექტორი	ც.აბესაძე		მრავალბინიანი საცხოვრებელი სახლი (კონსტრუქციული ნაწილი)			
			ქ. თბილისი, ბორჯომის ქუჩა №36 ს/კ 01.18.09.005			
არქიტექტორი	კ.შრაშაძე		ხიმინჯების სპეციფიკაცია II			
კონსტრუქტორი	ი.ურიდია	ი.ურიდია	ფურცლ. რაოდენ.	ფურცლის №	თარიღი	კონსტრ ნაწილი
				9	11.11.2023	

Ф0ЛЭДФМЭЛО	Ш.ЭЭЫЭЫЭЛО		ЗЛЭЛЭЫЭЛО ЭЭЫЭЛЭЭЭ

სვნ 1

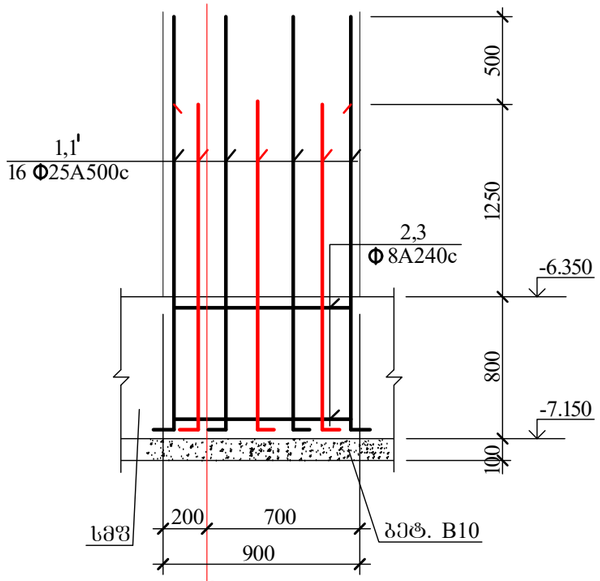

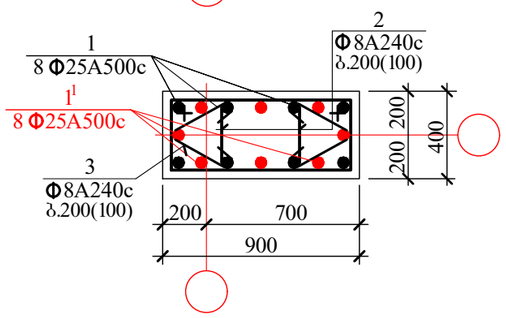

სვნ 1ᴵ

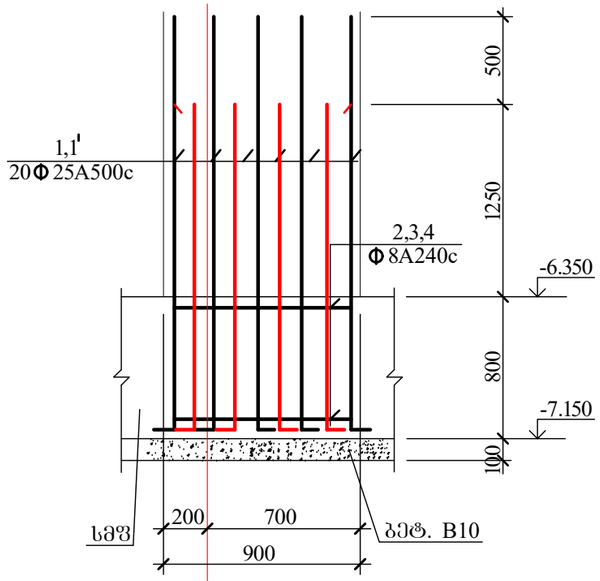

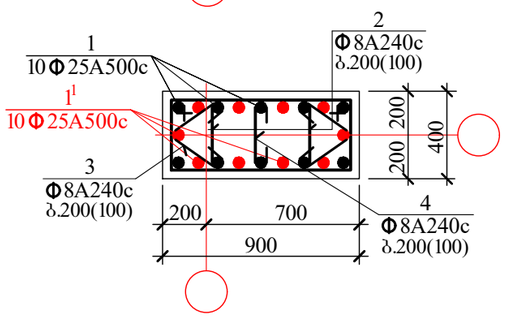

სვნ 2

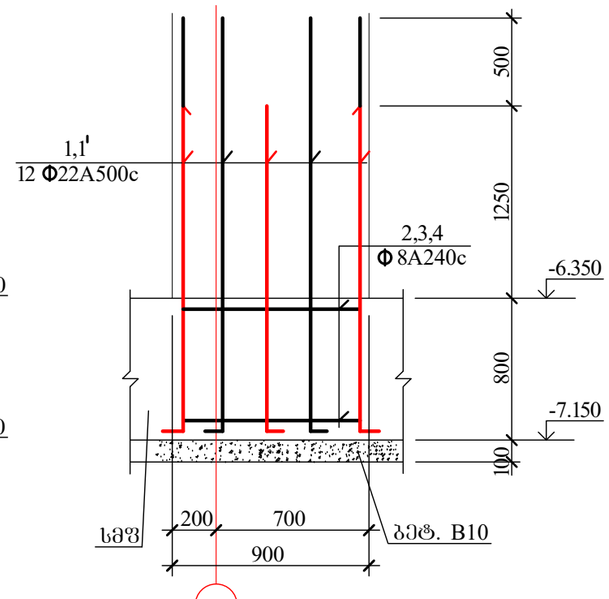

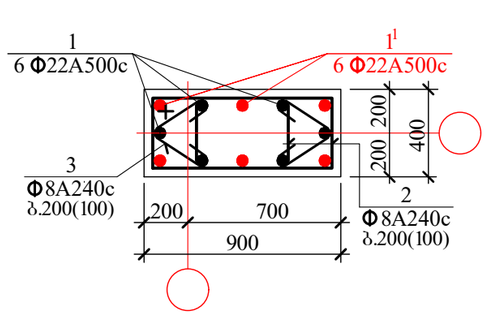

სვნ 3

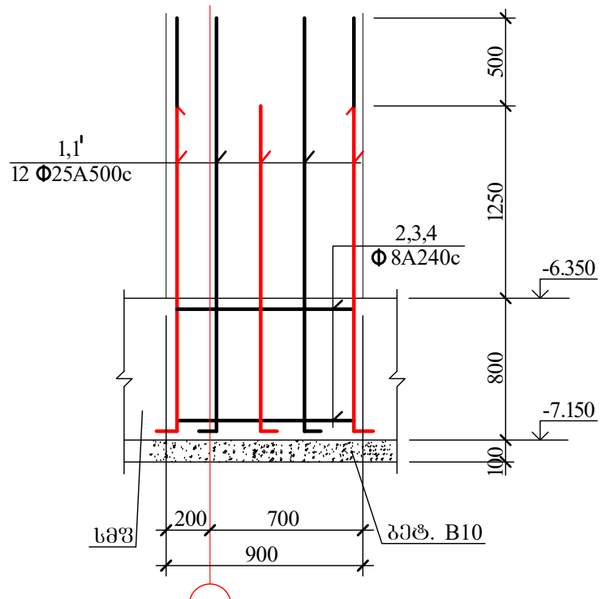

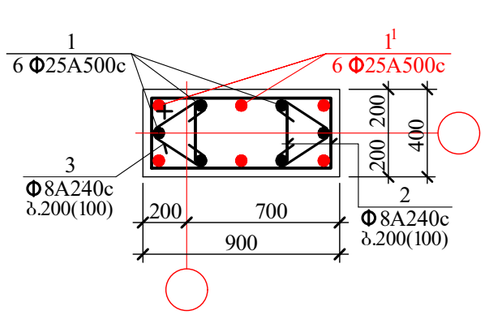

დირექტორი	ც.აბესაძე		მრავალბინიანი საცხოვრებელი სახლი (კონსტრუქციული ნაწილი)
			ქ. თბილისი, ბოროანისის ქუჩა №36 ს/კ 01.18.09.005.005
არქიტექტორი	კ.შრუშაძე		სვეტის ნაშვერები I
კონსტრუქტორი	ი.ურიდია		

ფურცლ. რაოდენ.	ფურცლის №	თარიღი	კონსტრ ნაწილი
	11	11.11.2023	

სვნ 4

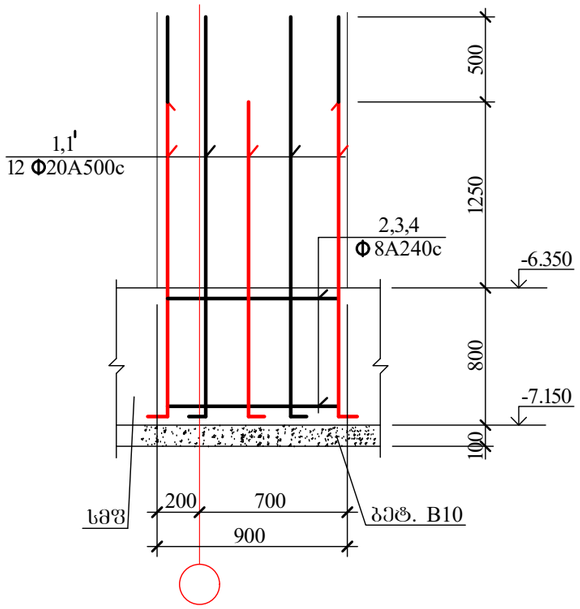

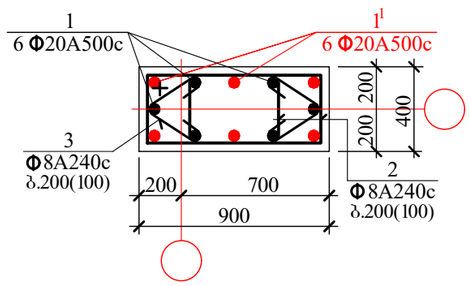

სვნ 5

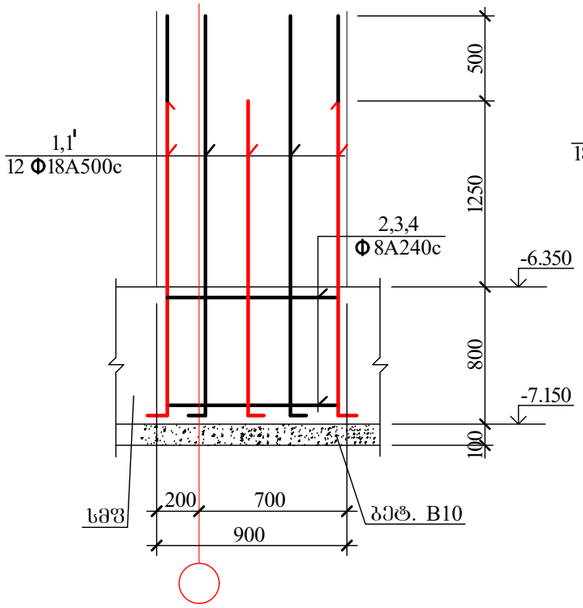

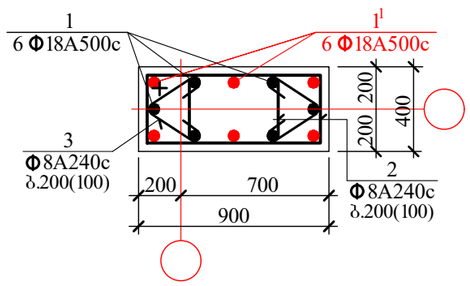

სვნ 6

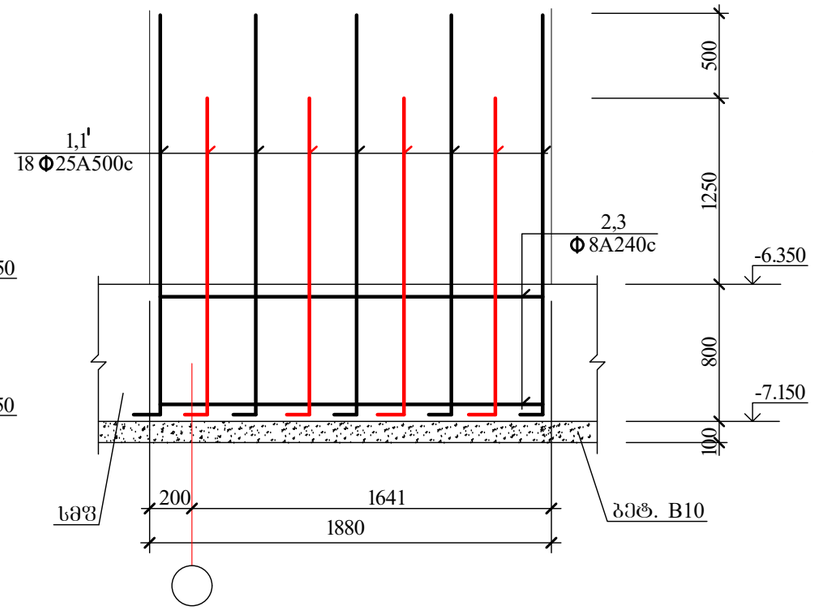

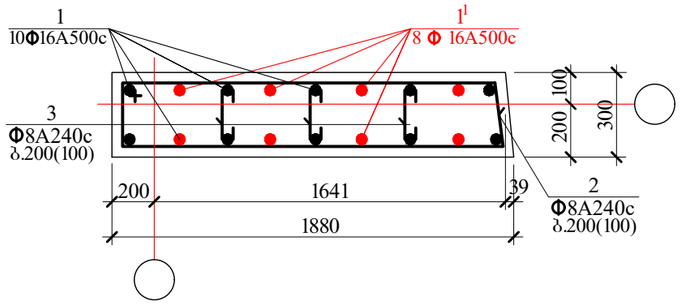

სვნ 7

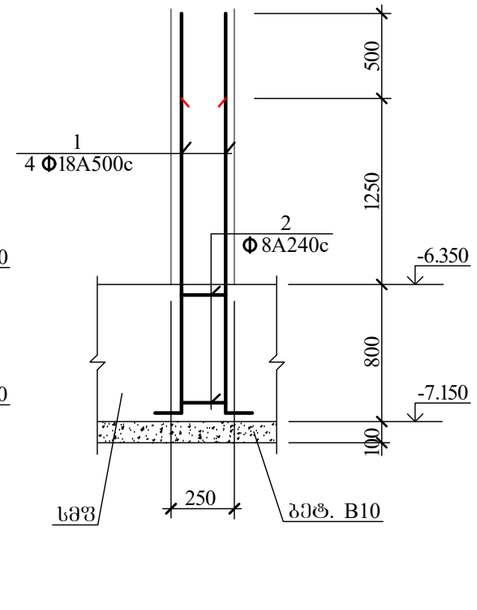

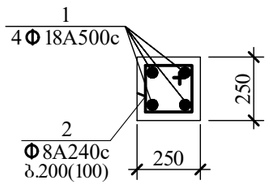

დირექტორი	ც.აბესაძე		მრავალბინიანი საცხოვრებელი სახლი (კონსტრუქციული ნაწილი)			
			ქ. თბილისი, გორგასლის ქუჩა №36 ს/კ 01.18.09.005.005			
არქიტექტორი	კ.შრუშაძე		სვეტის ნაშვერები II			
კონსტრუქტორი	ი.ურიდია					
			შურცხ. რაოდენ.	შურცლის №	თარიღი	კონსტრ ნაწილი
				12	11.11.2023	

სვნ 8

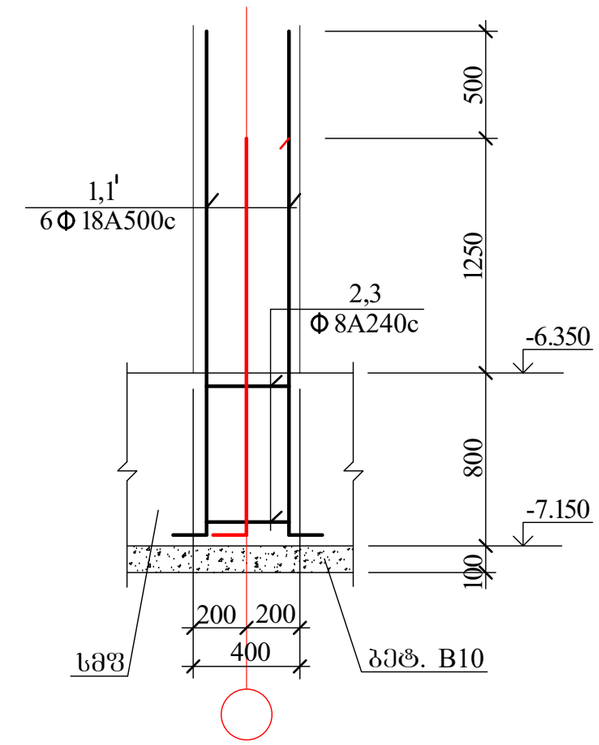

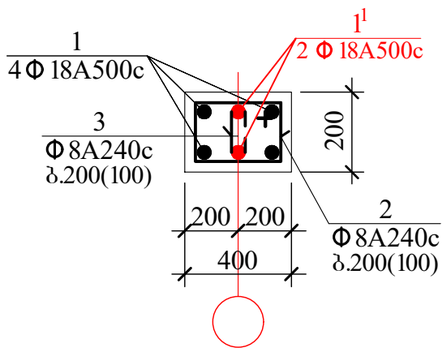

სვნ 9

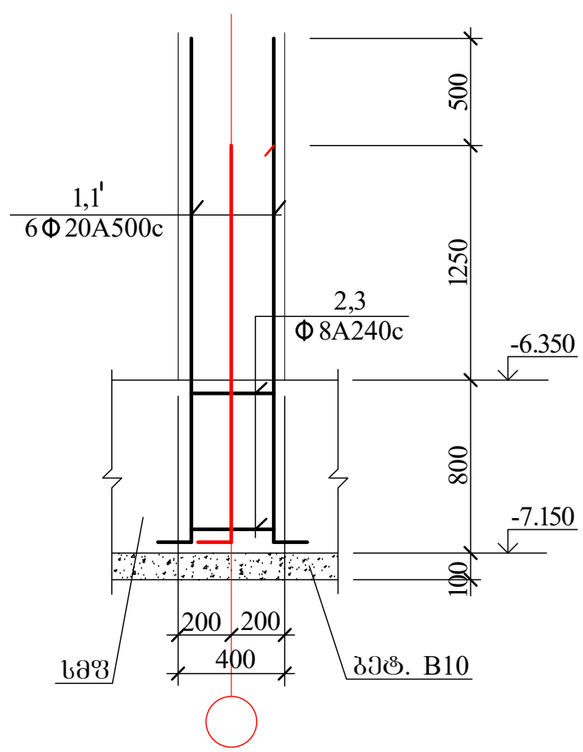

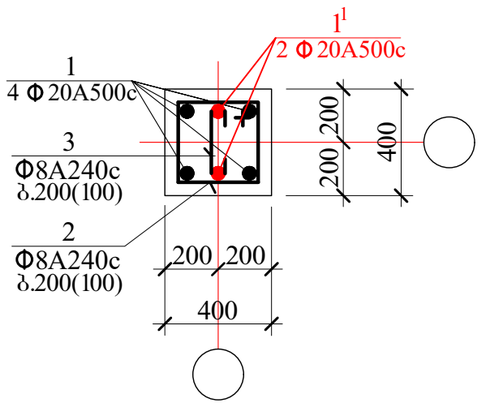

სვნ 10

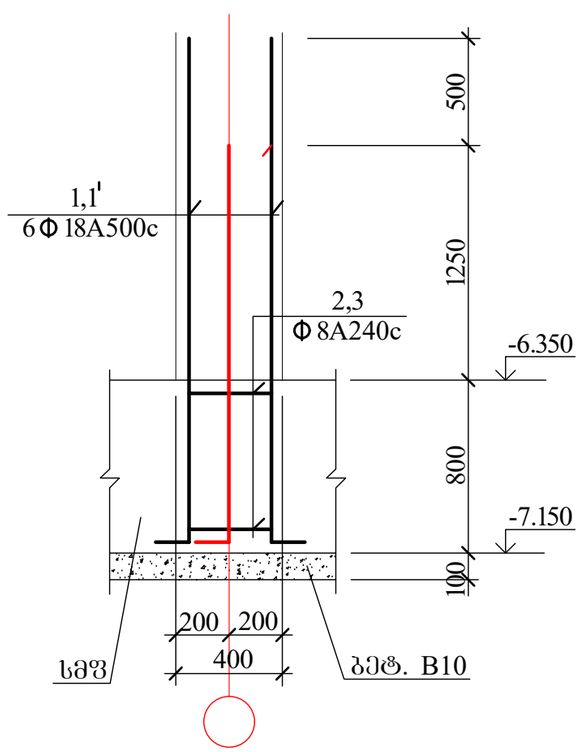

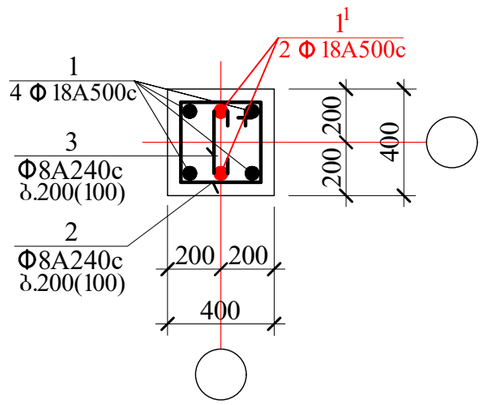

სვნ 11

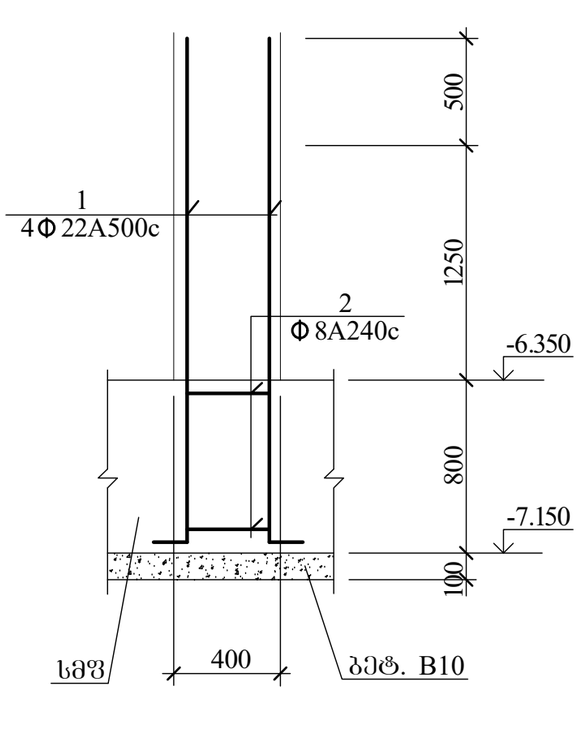

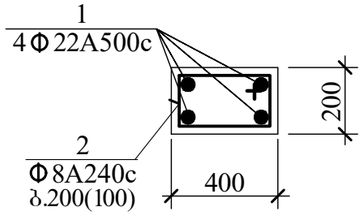

დირექტორი	ც.აბესაძე		მრავალბინიანი საცხოვრებელი სახლი (კონსტრუქციული ნაწილი)
			ქ. ობოლისი, ბორჯომის ქუჩა №36 ს/კ 01.18.09.005.005
არქიტექტორი	კ.ურუშაძე		სვეტის ნაშვერები III
კონსტრუქტორი	ი.ურიდია	ი. ურიდია	

შურცხ. რაოდენ.	შურცხის №	თარიღი	კონსტრ ნაწილი	
	13	11.11.2023		

სვნ 12

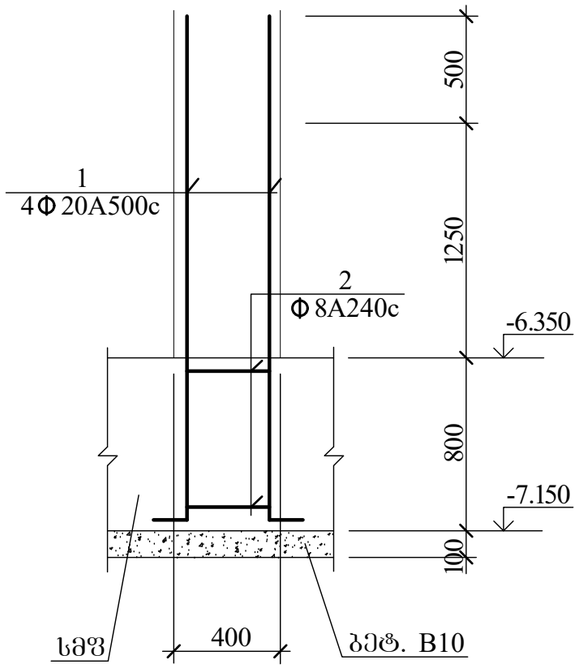

სვნ 12I

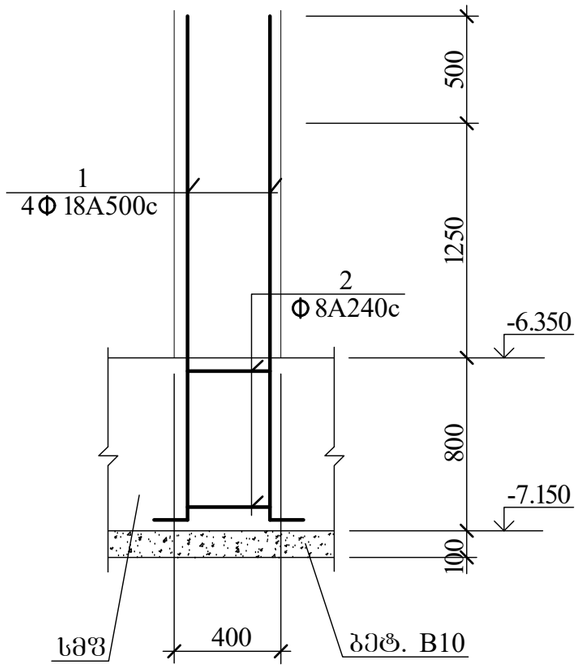

სვნ 13

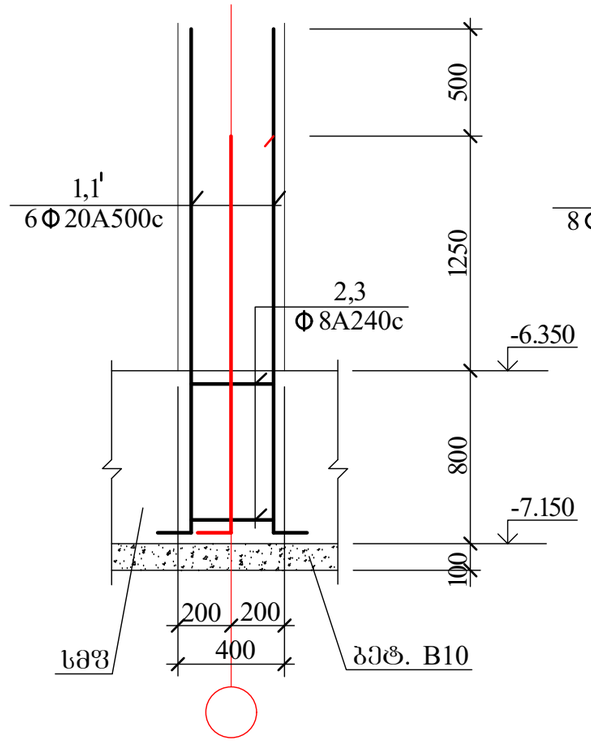

სვნ 14

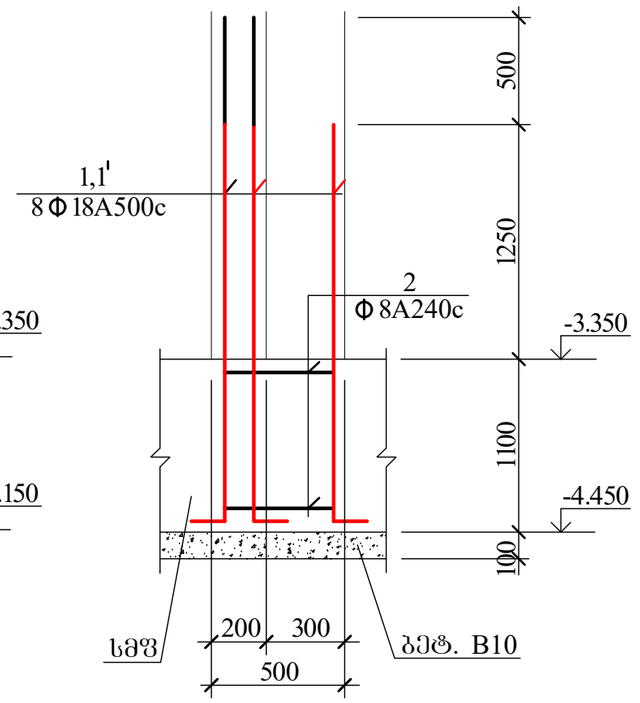

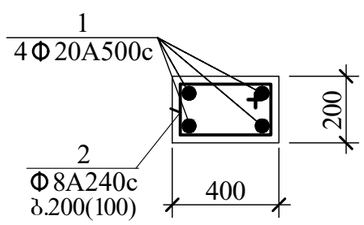

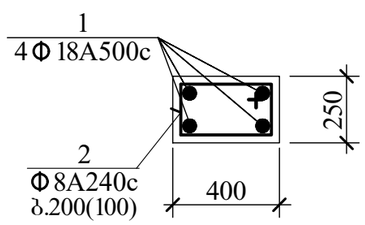

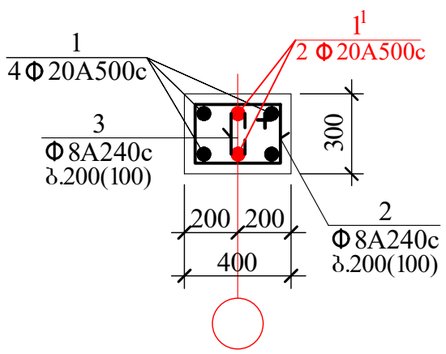

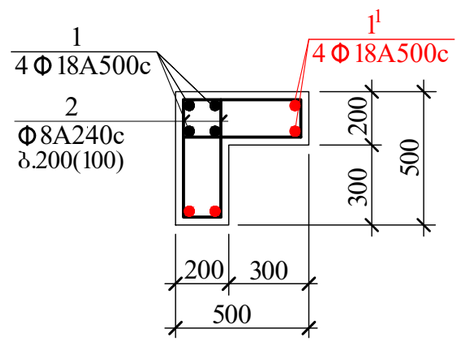

დირექტორი	ც.აბესაძე		მრავალბინიანი საცხოვრებელი სახლი (კონსტრუქციული ნაწილი)			
			ქ. ობოლისი, გორგასლის ქუჩა №36 ს/კ 01.18.09.005.005			
არქიტექტორი	კ.შრუშაძე		სვეტის ნაშვერები IV			
კონსტრუქტორი	ი.შრიდია					
			ფურცლ. რაოდენ.	ფურცლის №	თარიღი	კონსტრ ნაწილი
				14	11.11.2023	

კონსტრუქც. დასახელება	არმატურის სპეციფიკაცია							არმატურის ამოკრება		
	პოზ. №	ესკიზი	ϕ მმ.	L მმ.	n ც.	L x n მ.		ϕ მმ.	ΣL მ.	Q კგ.
სვეტის ნაშვერი სვ 1 (1 ც)	1	2500 400	Ø25A500c	2900	8	23.2		Ø25A500c	42.4	163.3
	1'	2000 400	Ø25A500c	2400	8	19.2		Ø8A240c	11.8	4.7
	2	1090 90 650 350	Ø8A240c	2210	4	8.8		A500c= 163.3 კგ. A240c= 4.7 კგ.		
	3	325 90 90 325	Ø8A240c	740	4	3.0				
სვეტის ნაშვერი სვ 1' (1 ც)	1	2500 400	Ø25A500c	2900	10	29.0		Ø25A500c	53.0	204.1
	1'	2000 400	Ø25A500c	2400	10	24.0		Ø8A240c	13.0	5.2
	2	1105 90 665 350	Ø8A240c	2210	4	8.8		A500c= 204.1 კგ. A240c= 5.2 კგ.		
	3	300 90 90 300	Ø8A240c	780	4	3.1				
	4	90 350 90	Ø8A240c	530	2	1.1				
სვეტის ნაშვერი სვ 2 (2 ც)	1	2500 400	Ø22A500c	2900	6	17.4		Ø22A500c	31.8	94.8
	1'	2000 400	Ø22A500c	2400	6	14.4		Ø8A240c	11.8	4.7
	2	1090 90 650 350	Ø8A240c	2210	4	8.8		A500c= 94.8 კგ. A240c= 4.7 კგ.		
	3	325 90 90 325	Ø8A240c	740	4	3.0				
სვეტის ნაშვერი სვ 3 (2 ც)	1	2500 400	Ø25A500c	2900	6	17.4		Ø25A500c	31.8	122.4
	1'	2000 400	Ø25A500c	2400	6	14.4		Ø8A240c	11.8	4.7
	2	1090 90 650 350	Ø8A240c	2210	4	8.8		A500c=122.4 კგ. A240c= 4.7 კგ.		
	3	325 90 90 325	Ø8A240c	740	4	3.0				
სვეტის ნაშვერი სვ 4 (11 ც)	1	2500 400	Ø20A500c	2900	6	17.4		Ø20A500c	31.8	78.6
	1'	2000 400	Ø20A500c	2400	6	14.4		Ø8A240c	11.8	4.7
	2	1090 90 650 350	Ø8A240c	2210	4	8.8		A500c=78.6 კგ. A240c= 4.7 კგ.		
	3	325 90 90 325	Ø8A240c	740	4	3.0				
სვეტის ნაშვერი სვ 5 (15 ც)	1	2500 400	Ø18A500c	2900	6	17.4		Ø18A500c	31.8	63.6
	1'	2000 400	Ø18A500c	2400	6	14.4		Ø8A240c	11.8	4.7
	2	1090 90 650 350	Ø8A240c	2210	4	8.8		A500c= 63.6 კგ. A240c= 4.7 კგ.		
	3	325 90 90 325	Ø8A240c	740	4	3.0				

კონსტრუქც. დასახელება	არმატურის სპეციფიკაცია							არმატურის ამოკრება		
	პოზ. №	ესკიზი	ϕ მმ.	L მმ.	n ც.	L x n მ.		ϕ მმ.	ΣL მ.	Q კგ.
სვეტის ნაშვერი სვ 6 (1 ც)	1	2500 400	Ø16A500c	2900	10	29.0		Ø16A500c	48.2	76.2
	1'	2000 400	Ø16A500c	2400	8	19.2		Ø8A240c	11.5	5.0
	2	2170 90 1830 250	Ø8A240c	4340	2	8.9		A500c= 76.2 კგ. A240c= 5.0 კგ.		
	3	90 250 90	Ø8A240c	430	6	2.6				
სვეტის ნაშვერი სვ 7 (1 ც)	1	2500 400	Ø18A500c	2900	4	11.6		Ø18A500c	11.6	23.2
	2	490 90 200 200	Ø8A240c	980	2	2.0		Ø8A240c	2.0	0.8
								A500c= 23.2 კგ. A240c= 0.8 კგ.		
სვეტის ნაშვერი სვ 8 (3 ც)	1	2500 400	Ø18A500c	2900	4	11.6		Ø18A500c	16.4	32.8
	1'	2000 400	Ø18A500c	2400	2	4.8		Ø8A240c	3.1	1.3
	2	590 90 350 150	Ø8A240c	1180	2	2.4		A500c= 32.8 კგ. A240c= 1.3 კგ.		
	3	90 150 90	Ø8A240c	330	2	0.7				
სვეტის ნაშვერი სვ 9 (1 ც)	1	2500 400	Ø20A500c	2900	4	11.6		Ø20A500c	16.4	40.5
	1'	2000 400	Ø20A500c	2400	2	4.8		Ø8A240c	4.3	1.7
	2	790 90 350 350	Ø8A240c	1580	2	3.2		A500c= 40.5 კგ. A240c= 1.7 კგ.		
	3	90 350 90	Ø8A240c	530	2	1.1				

დირექტორი	ც.აბესაძე		მრავალბინიანი საცხოვრებელი სახლი (კონსტრუქციული ნაწილი)		
			ქ. ობოლისი, ბორჯომის ქუჩა №36 ს/ქ 01.18.09.005.005		
არქიტექტორი	კ.შრუშაძე		სვეტის ნაშვერების სპეციფიკაცია I		
კონსტრუქტორი	ი.ურიდია				
			ფურცლ. რაოდენ.	ფურცლის №	თარიღი
				15	11.11.2023

ელემენტის №№	სქემა	ელემენტის დასახელება	ც-ბა	ფასი ერთ.	ჯამური ფასი
1		ტრანზისტორი KT315B	2	0.15	0.30
2		დიოდი KD105B	4	0.08	0.32
3		სტაბილიტრონი KC156A	1	0.25	0.25
4		რეზისტორი MLT-0.25 1 კომ	6	0.02	0.12
5		კონდენსატორი K50-35 10 მკფ	3	0.18	0.54
6		ტრანსფორმატორი TP-1	1	1.20	1.20
7		ბეჭედი	1	0.05	0.05
8		ფოლგა	0.5	0.40	0.20
9		ფანჯარა	1	0.10	0.10
10		ფანჯარა	1	0.10	0.10
11		ფანჯარა	1	0.10	0.10
12		ფანჯარა	1	0.10	0.10
13		ფანჯარა	1	0.10	0.10
14		ფანჯარა	1	0.10	0.10

16A500c 14A500c 10A500c

ᲥᲜ 1, ᲥᲜ 2, ᲥᲜ 3

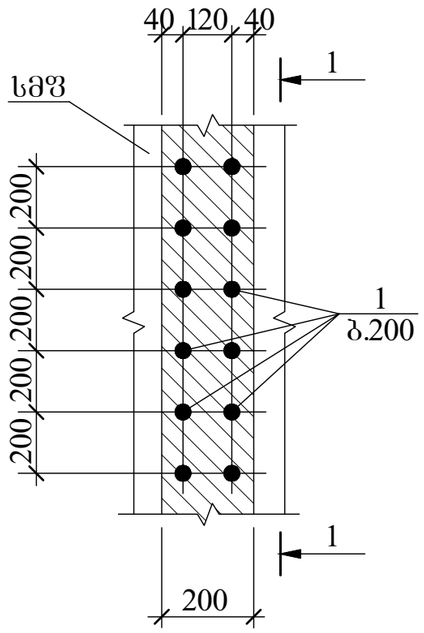

1-1

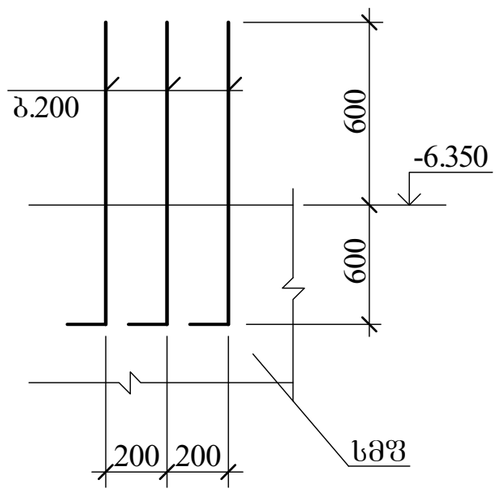

კონსტრუქც. დასახელება	არმატურის სპეციფიკაცია						არმატურის ამოკრება		
	პოზ. №	ესკიზი მმ.	ϕ მმ.	L მმ.	n ც.	Lxn მ.	ϕ მმ.	ΣL მ.	Q კგ.
ᲥᲜ 1	1	1200 400	Ø16A500c	1600	420	161.0	Ø16A500c	161.0	254.4
							A500c=254.4კგ.		
ᲥᲜ 2	1	1200 400	Ø14A500c	1600	420	138.0	Ø14A500c	138.0	167.0
							A500c=167.0კგ.		
ᲥᲜ 3	1	1200 400	Ø10A500c	1600	420	38.0	Ø10A500c	38.0	23.6
							A500c=23.6კგ.		

დირექტორი	ც.აბესაძე		მრავალბინიანი საცხოვრებელი სახლი (კონსტრუქციული ნაწილი)			
			ქ. თბილისი, ბორბალოს ქუჩა №36 ს/კ 01.18.09.005.005			
არქიტექტორი	კ.შრუშაძე		დიაფრაგმის ნაშვერები და სპეციფიკაცია			
კონსტრუქტორი	ი.ურიდია	ი.ურიდია	ფურცლ. რაოდენ.	ფურცლის №	თარიღი	კონსტრ. ნაწილი
				16	11.11.2023	

Ռեմոնտային	Ց.Ա.Ղևոնյան		Ռուսաստանի Դաշնության Կրասնոդարի երկրամասի Կրասնոդարի քաղաքային շրջանի Ադրբեջանական (ադրբեջանական)
Ստուգեց	Հ.Ղազարյան		
Գլխ. ճարտ.	Ա.Մինասյան		Ա.Մ. Գորկու անվան Կրասնոդարի պետական համալսարանի Ֆիզիկայի ֆակուլտետ
Նախագծող	Ռ.Ղազարյան		Լաբորատոր շենքի հիմնանորոգում (Լիթ 1) Ֆիզիկա և գիտության մեթոդների դասավանդման ամբիոնի համար
Գլխ. մասնագետ	Ա.Մինասյան		
Գլխ. ինժեներ	Ա.Մինասյան		
Գլխ. էներգետիկ	Ա.Մինասյան		
Գլխ. տեխնոլոգ	Ա.Մինասյան		
Գլխ. ճարտ.	Ա.Մինասյան		
Նախագծող	Ռ.Ղազարյան		
Ստուգեց	Հ.Ղազարյան		
Ռեմոնտային	Ց.Ա.Ղևոնյան		

Գլխ. ճարտ.	Ա.Մինասյան		Ա.Մ. Գորկու անվան Կրասնոդարի պետական համալսարանի Ֆիզիկայի ֆակուլտետ
Նախագծող	Ռ.Ղազարյան		
Ստուգեց	Հ.Ղազարյան		
Ռեմոնտային	Ց.Ա.Ղևոնյան		

Ստուգեց

საძირკვლის კონსტრუქციის გეგმა (სმფ 1)

ზედა ზონის დამატებითი ბადეები

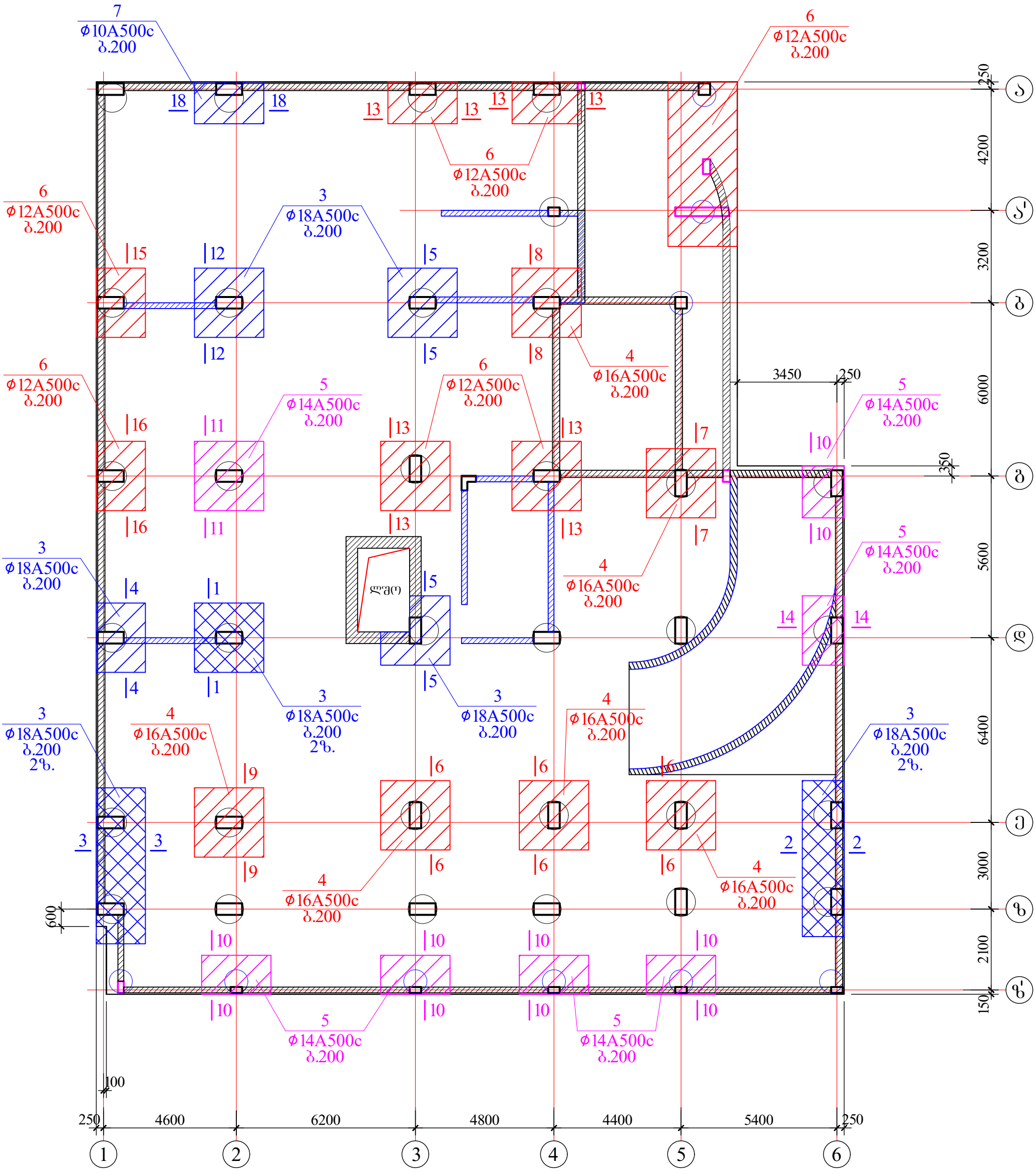

დირექტორი	ც.აბესაძე		მრავალბინიანი საცხოვრებელი სახლი (კონსტრუქციული ნაწილი)			
			ქ. თბილისი, გორგასლის ქუჩა №36 ს/კ 01.18.09.005.005			
არქიტექტორი	კ.შრუშაძე		საძირკვლის კონსტრუქციის გეგმა (სმფ 1) ზედა ზონის დამატებითი ბადეები			
კონსტრუქტორი	ი.შრიდია	ი. შრიდია				
			ფურცლ. რაოდენ.	ფურცლის №	თარიღი	კონსტრ. ნაწილი
				18	11.11.2023	

საძირკვლის კონსტრუქციის გეგმა (სმფ 1)

ქვედა ზონის დამატებითი ბადეები

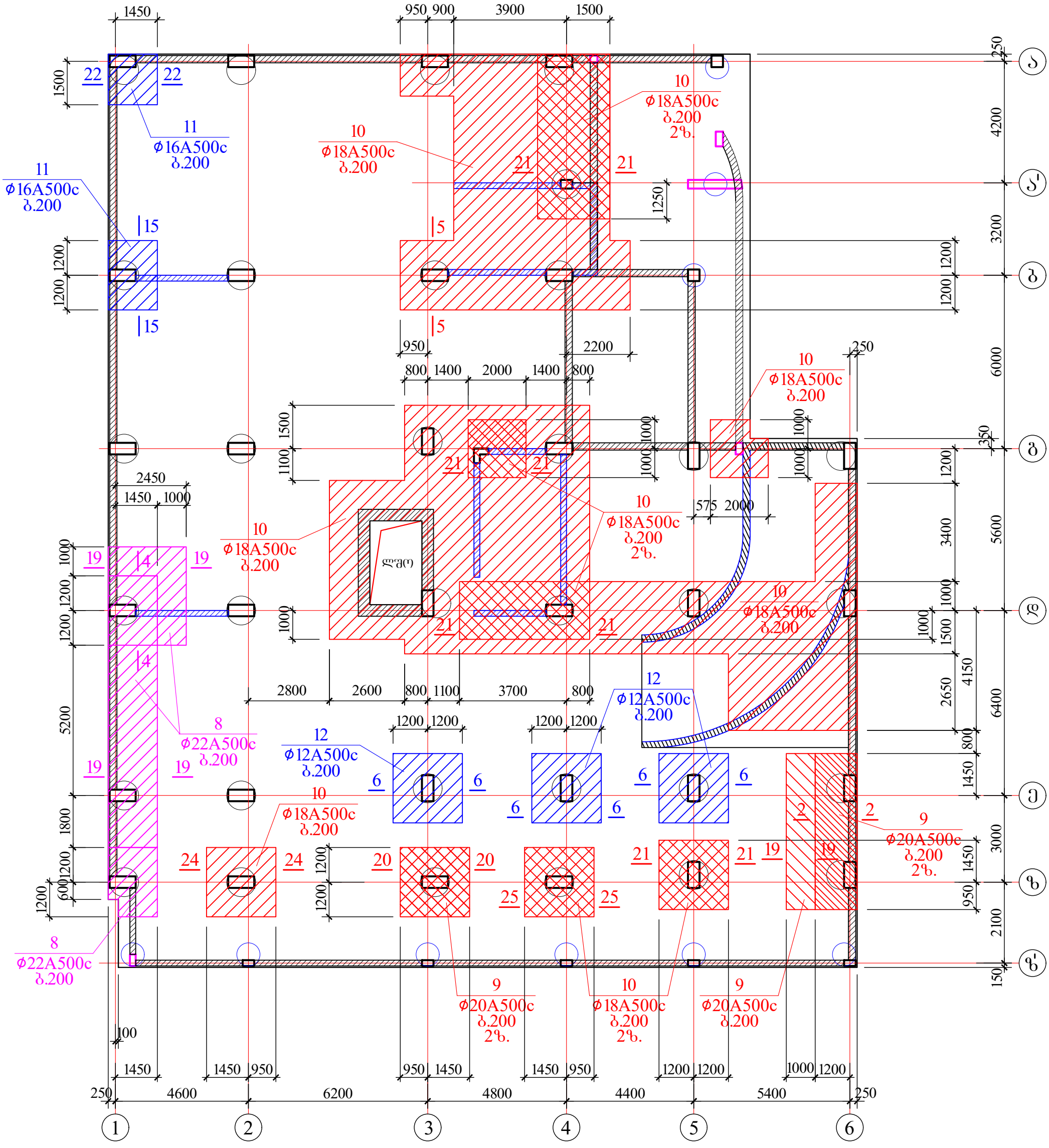

დირექტორი	ც.აბესაძე		მრავალბინიანი საცხოვრებელი სახლი (კონსტრუქციული ნაწილი)			
			ქ. თბილისი, გორგასლის ქუჩა №36 ს/კ 01.18.09.005			
არქიტექტორი	კ.შრუშაძე		საძირკვლის კონსტრუქციის გეგმა (სმფ 1) ქვედა ზონის დამატებითი ბადეები			
კონსტრუქტორი	ი.შრიდია	ი. შრიდია				
			ფურცლ. რაოდენ.	ფურცლის №	თარიღი	კონსტრ ნაწილი
				19	11.11.2023	

საძირკვლის კონსტრუქციის გეგმა (სმფ 1)

განივი ღერძებით არმირება

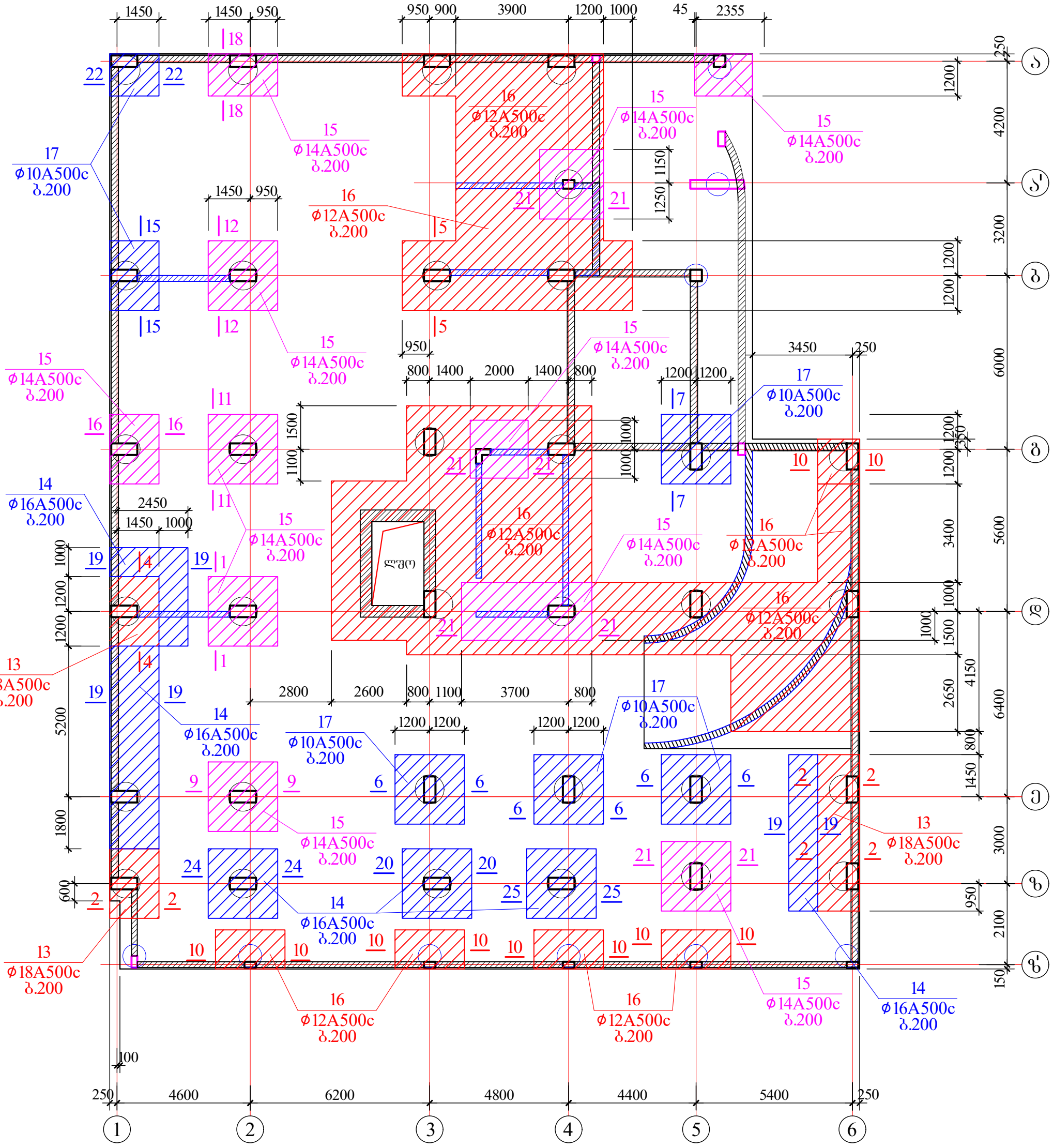

დირექტორი	ც.აბესაძე		მრავალბინიანი საცხოვრებელი სახლი (კონსტრუქციული ნაწილი)			
			ქ. თბილისი, გორგასლის ქუჩა №36 ს/კ 01.18.09.005			
არქიტექტორი	კ.შრუშაძე		საძირკვლის კონსტრუქციის გეგმა (სმფ 1) განივი ღერძებით არმირება			
კონსტრუქტორი	ი.შრიდია	ი. შრიდია				
			ფურცლ. რაოდენ.	ფურცლის №	თარიღი	კონსტრ. ნაწილი
				20	11.11.2023	

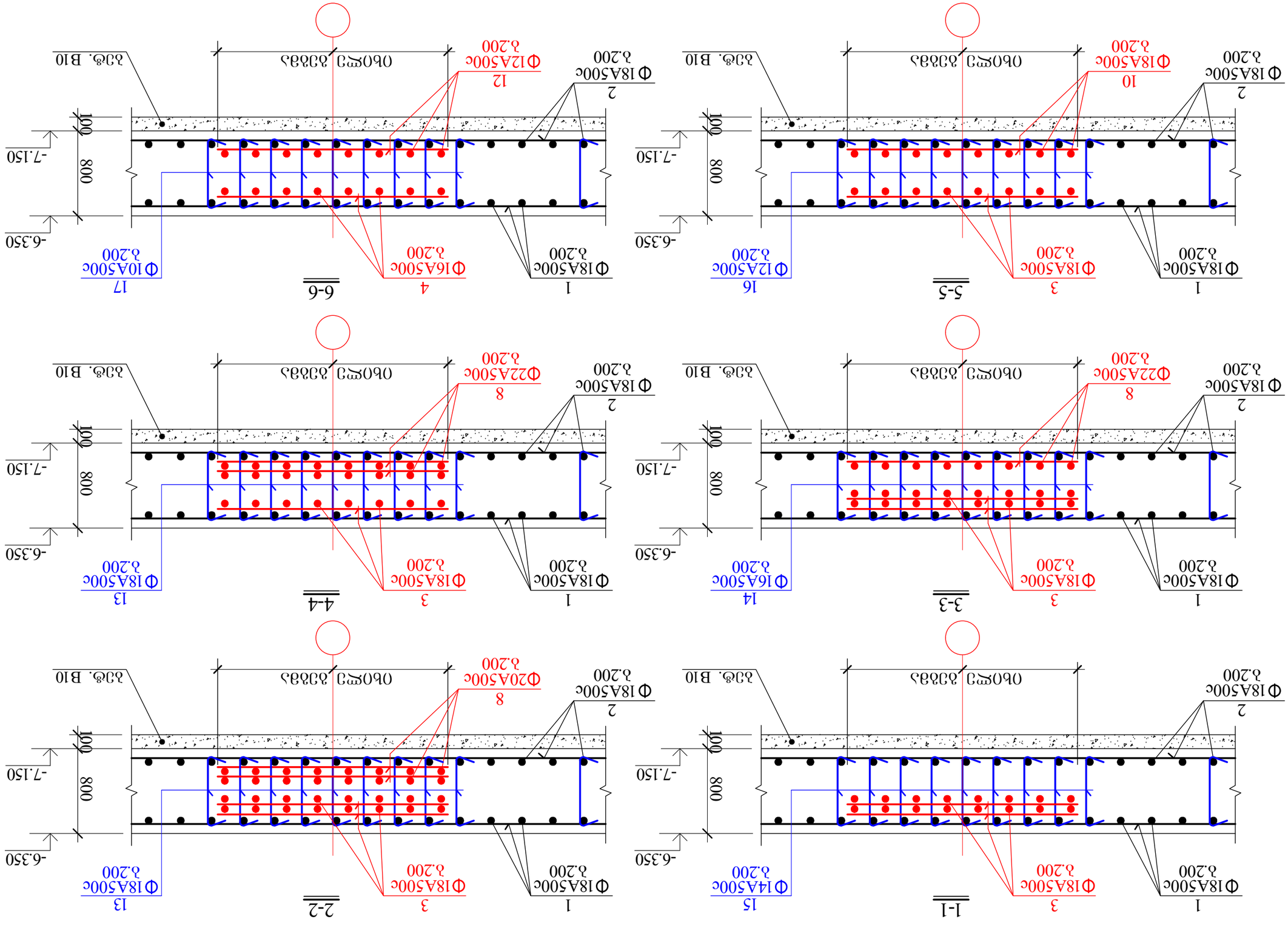

ЯОЛЭДФЬЮЛО	Ь.ЭЬЭЛЭЬЭЭ		ЗЛЮЬЭЭЬЭЭЛО ЭЬЭЮЬЭЭЬЭЭЛО ЬЭЬЭЭЛО ЭЭЛЭЭЛО (ЭЛЮЬЭЭЭЬЭЭЛО ЬЭЛЭЭЛО)
ЭЭЛЭЭЭ

7-7

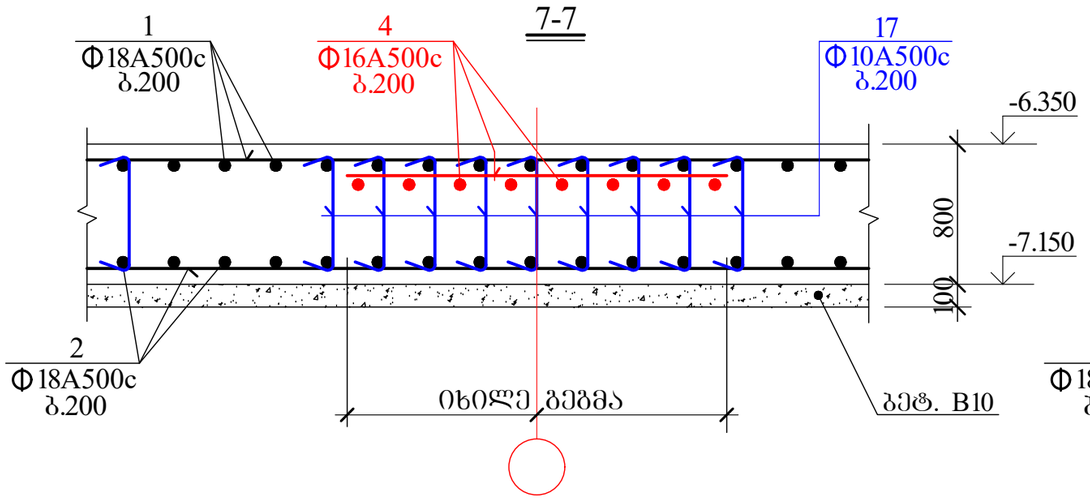

8-8

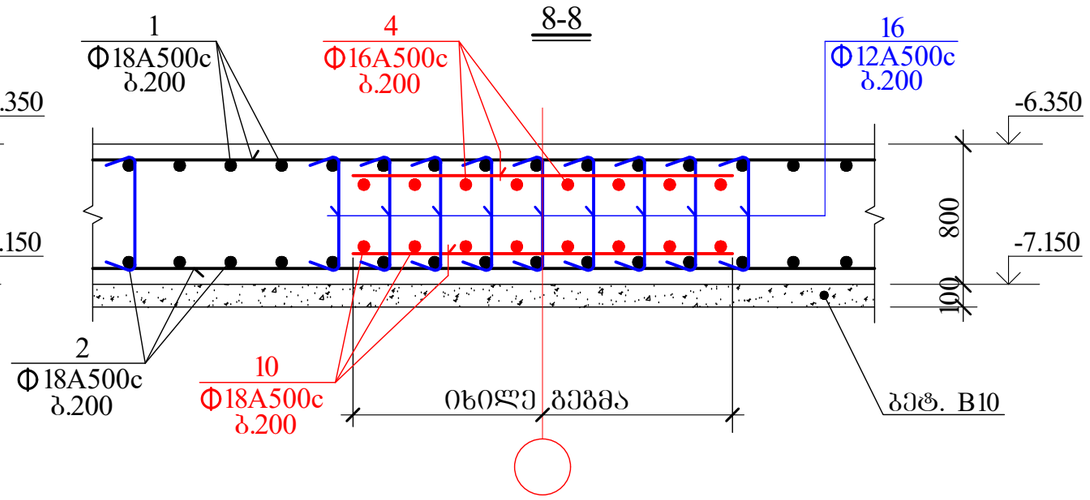

9-9

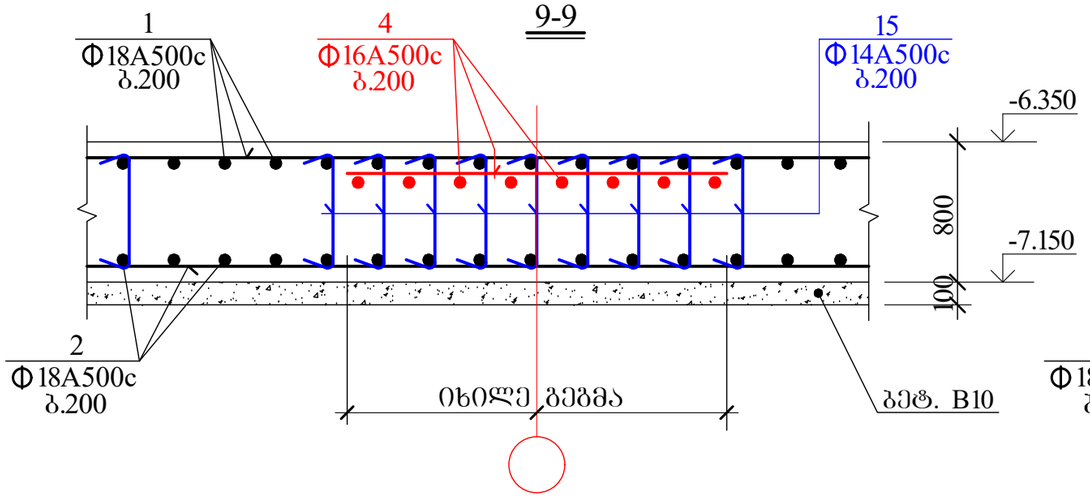

10-10

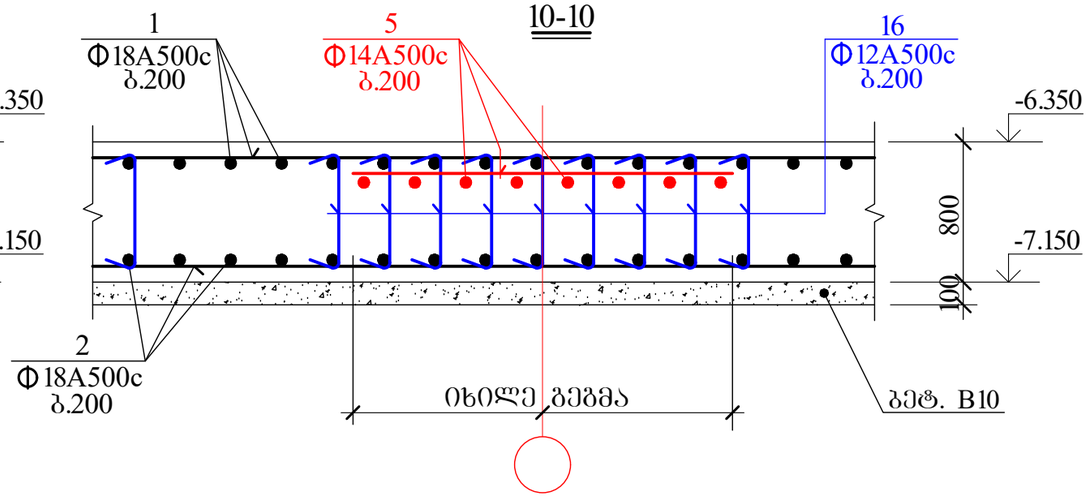

11-11

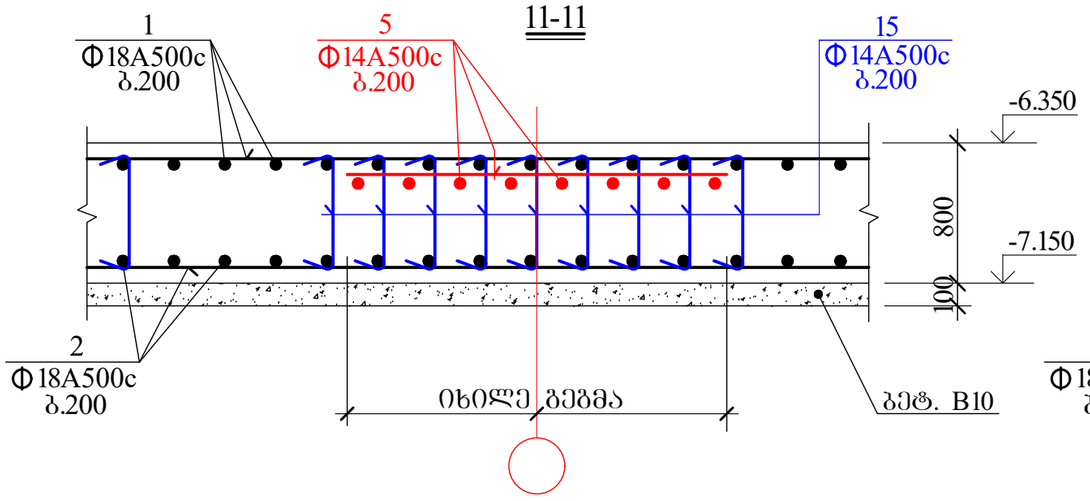

12-12

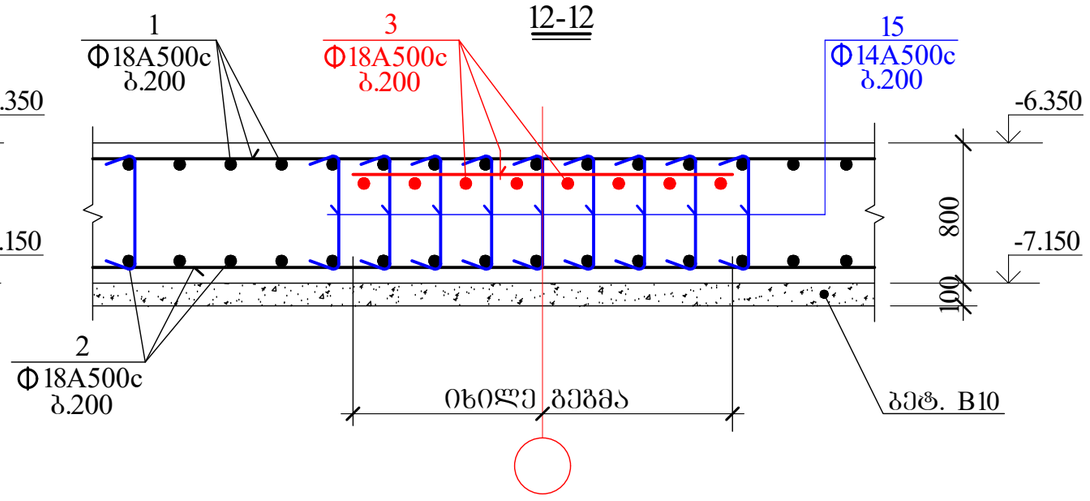

დირექტორი	ც.აბესაძე		მრავალბინიანი საცხოვრებელი სახლი (კონსტრუქციული ნაწილი)			
			ძ. თბილისი, გორგასლის ქუჩა №36 ს/კ 01.18.09.005.005			
არქიტექტორი	კ.შუშაძე		საძირკვლის ფილის კვეთები II			
კონსტრუქტორი	ი.შარიდია					
				შეცდ. რაოდენ.	შეცდების №	თარიღი	კონსტრ ნაწილი
					22	11.11.2023	

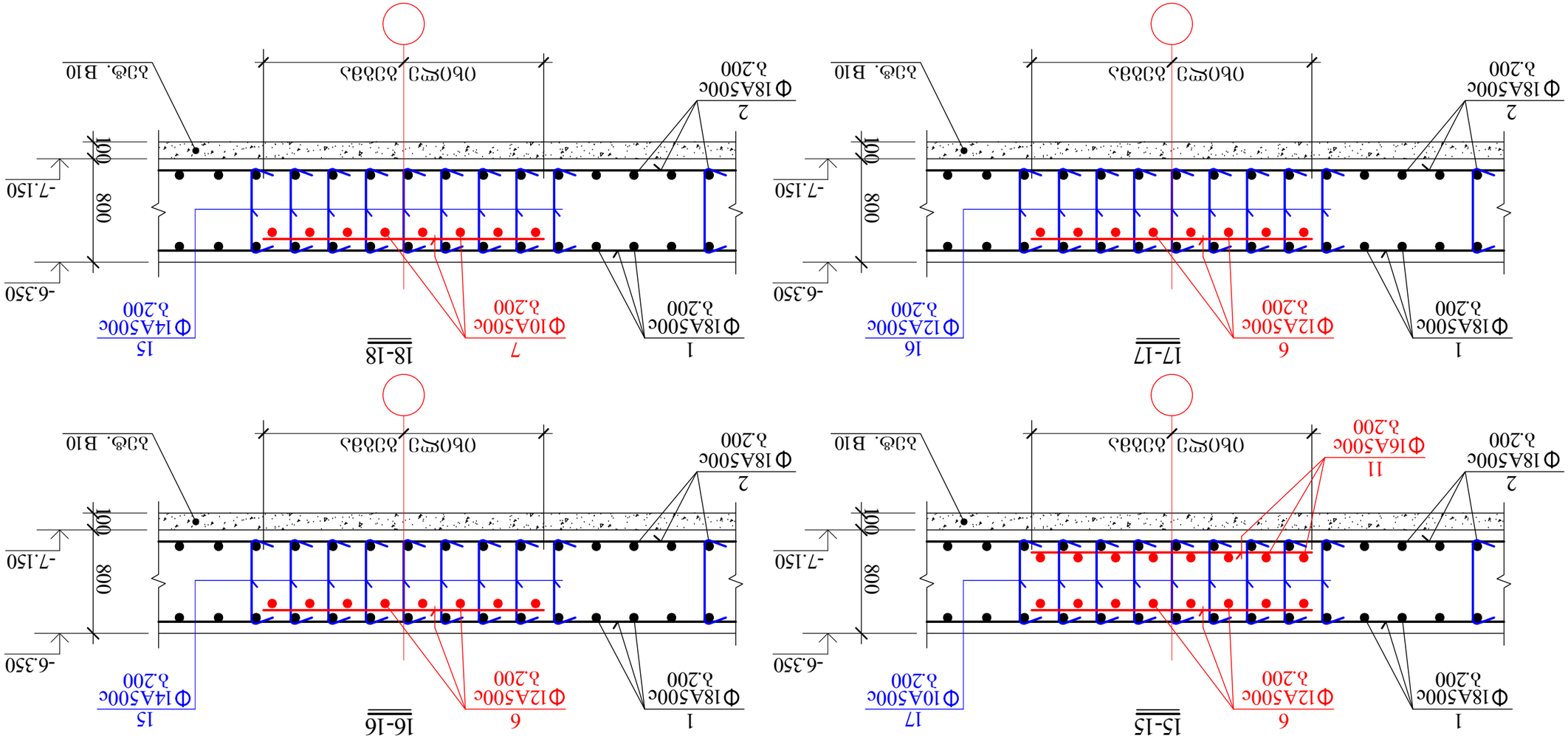

ᴡᴏᴍᴏᴅᴀᴋᴏᴍᴏ	0.ᴛᴀᴏᴡᴏ		
ᴅᴏᴋᴜᴍᴇᴎᴛᴀᴛᴏᴡ	4.ᴛᴀᴛᴀᴋᴅ		
ᴡᴏᴍᴏᴅᴀᴋᴏᴍᴏ	0.ᴛᴀᴏᴡᴏ	ᴘ.ᴍᴀᴘᴛᴀᴎ	
ᴡᴏᴍᴏᴅᴀᴋᴏᴍᴏ	0.ᴛᴀᴏᴡᴏ

19-19

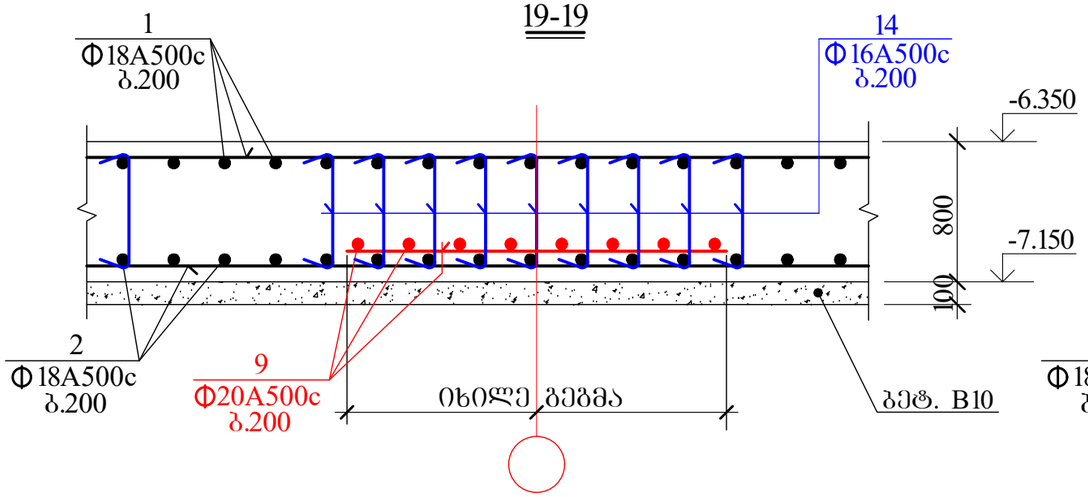

20-20

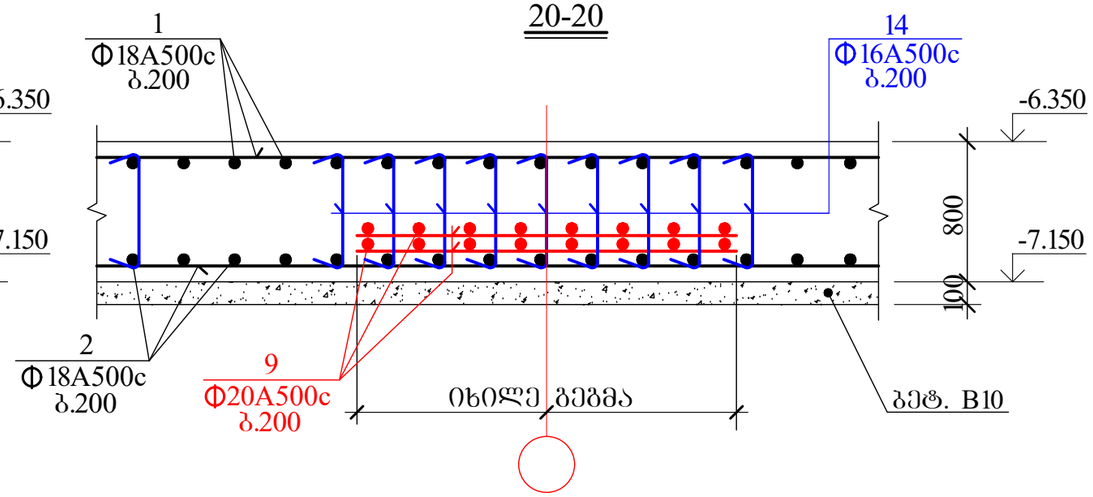

21-21

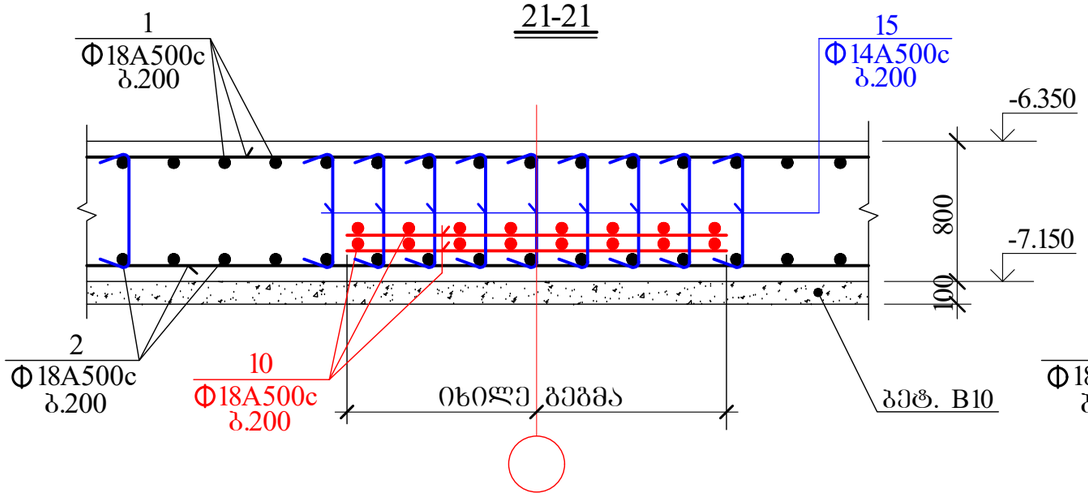

22-22

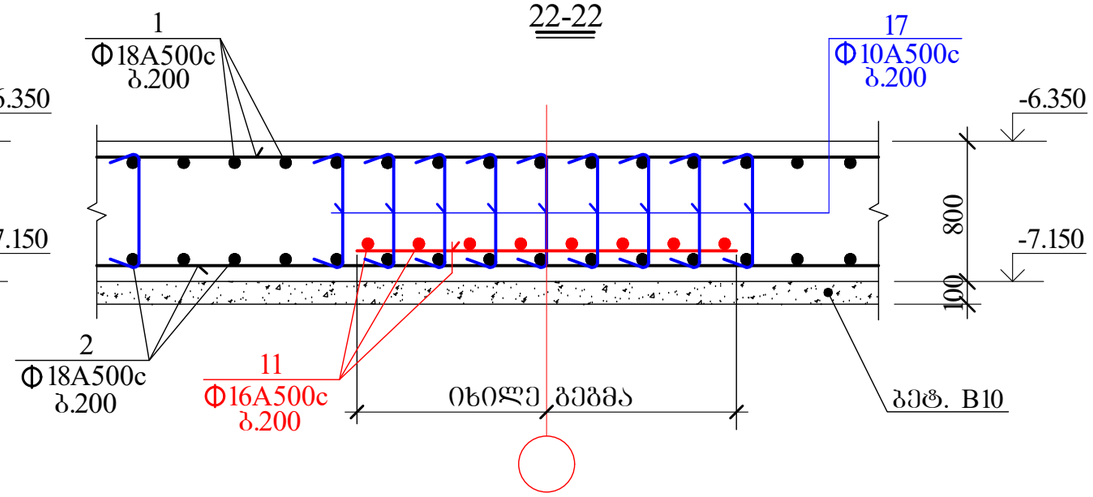

23-23

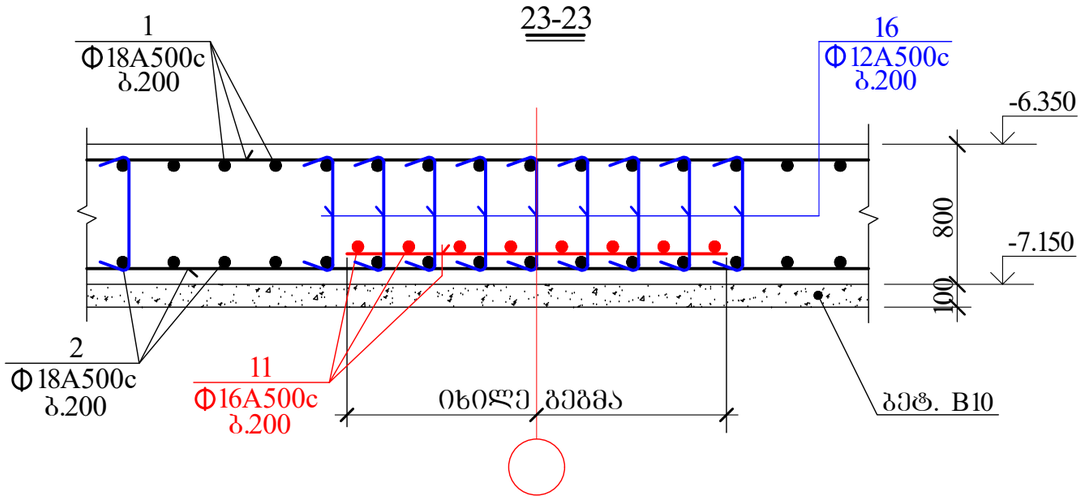

როსტვერკის არმირება

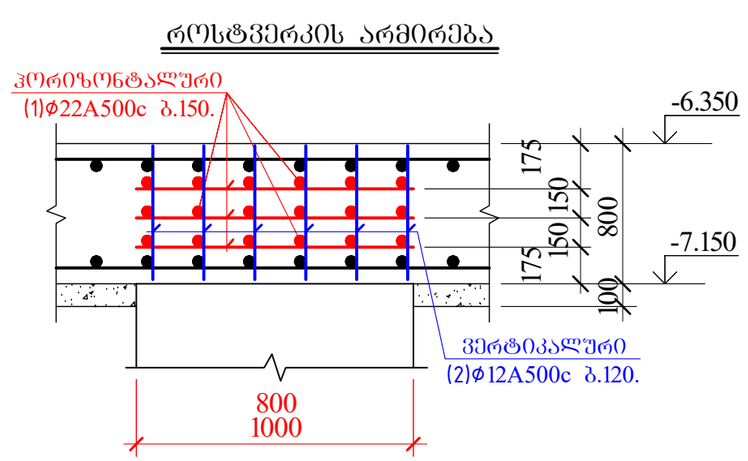

დირექტორი	ც.აბესაძე		მრავალბინიანი საცხოვრებელი სახლი (კონსტრუქციული ნაწილი)			
			ქ. თბილისი, გორგასლის ქუჩა №36 ს/კ 01.18.09.005.005			
არქიტექტორი	კ.ურუშაძე		საძირკვლის ფილის კვეთები IV			
კონსტრუქტორი	ი.ურიდია		ფურცლ. რაოდენ.	ფურცლის №	თარიღი	კონსტრ ნაწილი
				24	11.11.2023	

24-24

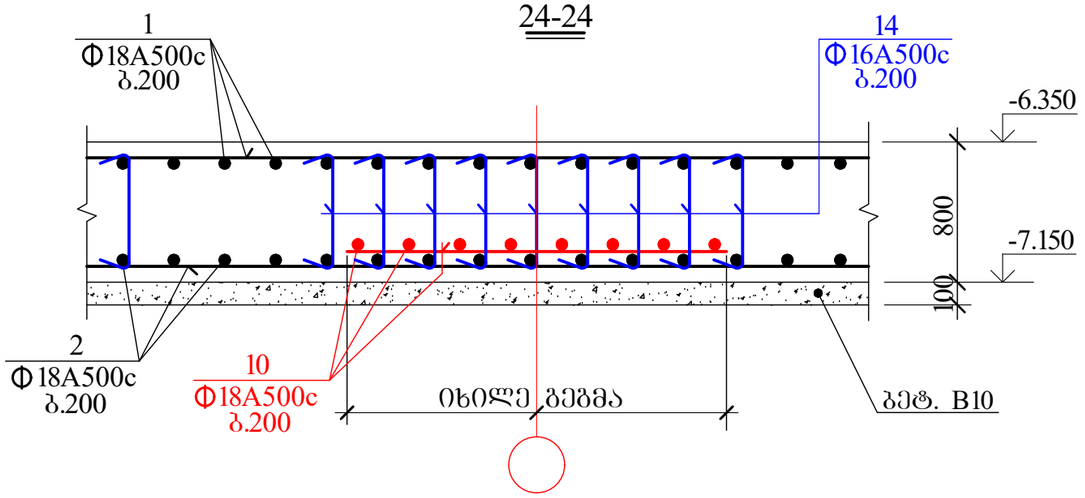

25-25

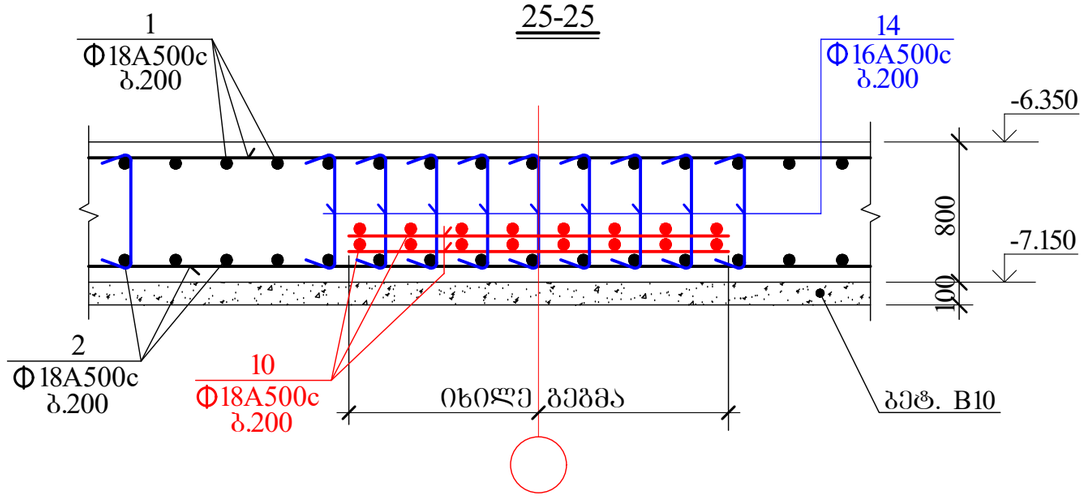

განივი ღეროების განლაბება ფილის ტანში

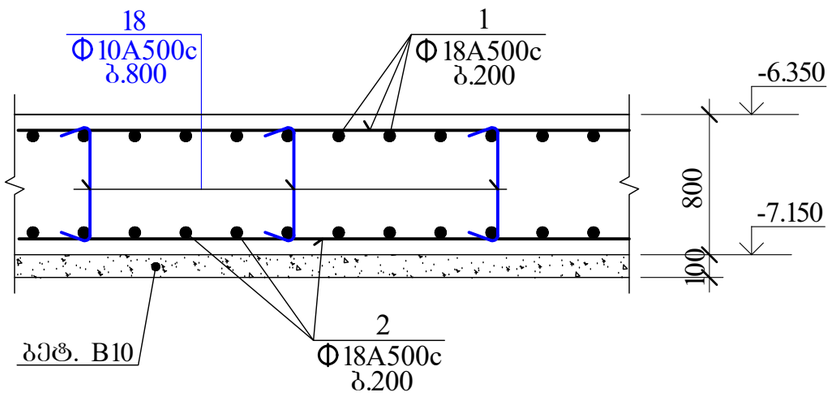

სმფ-ის კონტურის არმირების დეტალი

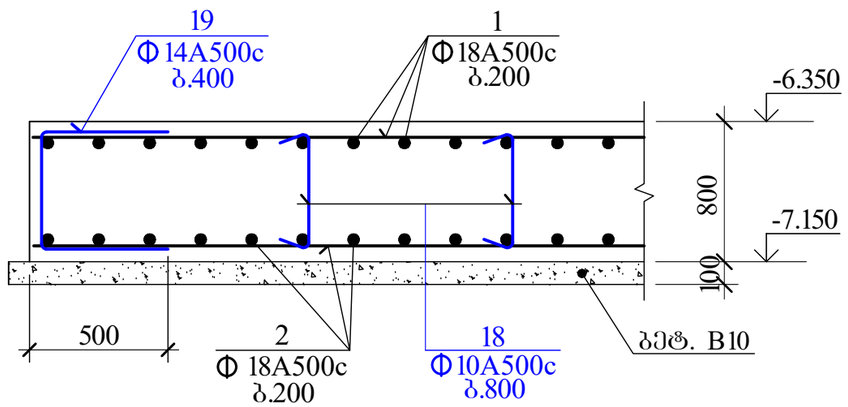

საძირკვლის მონოლითურ ფილაში არმატურის გადაბმის დეტალი

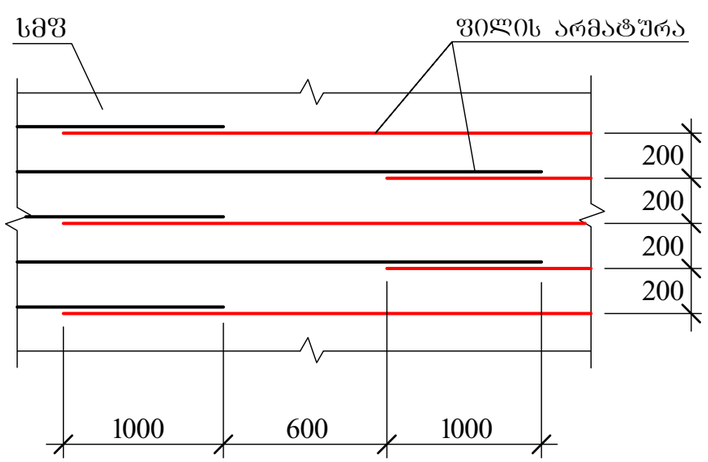

სმფ 1-ის არმატურის ბადეების სამონტაჟო ფიქსატორის მოწყობის ფრაგმენტი

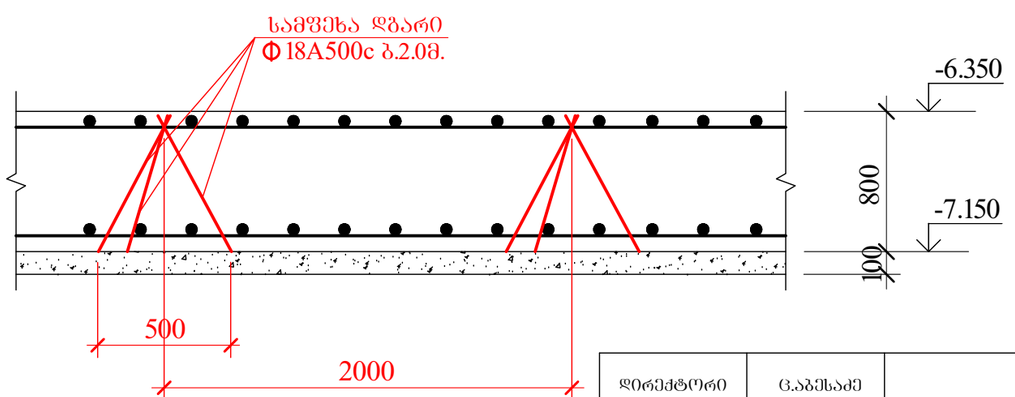

დირექტორი	ც.აბესაძე		მრავალბინიანი საცხოვრებელი სახლი (კონსტრუქციული ნაწილი)			
			ქ. თბილისი, გორგასლის ქუჩა №36 ს/კ 01.18.09.005.005			
არქიტექტორი	კ.ურუშაძე		საძირკვლის ფილის კვეთები V			
კონსტრუქტორი	ი.ურიდია					
			ფურცლ. რაოდენ.	ფურცლის №	თარიღი	კონსტრ. ნაწილი
				25	11.11.2023	

1	ხაჯრთო ხიჰდაე	Ø22A500c	——	—	42.0	Ø22A500c	42.0	125.2
2	ხაჯრთო ხიჰდაე	Ø12A500c	——	—	69.0	Ø12A500c	69.0	61.4

A500c= 186.6 ცმ.

ს 1 (42 ც.)

1	ხაჯრთო ხიჰდაე	Ø18A500c	——	—	8110.0	Ø22A500c	290.0	864.2
2	ხაჯრთო ხიჰდაე	Ø18A500c	——	—	8110.0	Ø20A500c	360.0	889.2
3	ხაჯრთო ხიჰდაე	Ø18A500c	——	—	700.0	Ø18A500c	19854.0	39708.0
4	ხაჯრთო ხიჰდაე	Ø16A500c	——	—	370.0	Ø16A500c	1580.0	2496.4
5	ხაჯრთო ხიჰდაე	Ø14A500c	——	—	280.0	Ø14A500c	2265.7	2741.5
6	ხაჯრთო ხიჰდაე	Ø12A500c	——	—	450.0	Ø12A500c	5024.5	4471.8
7	ხაჯრთო ხიჰდაე	Ø10A500c	——	—	40.0	Ø10A500c	1577.4	978.0
8	ხაჯრთო ხიჰდაე	Ø22A500c	——	—	290.0			
9	ხაჯრთო ხიჰდაე	Ø20A500c	——	—	360.0			
10	ხაჯრთო ხიჰდაე	Ø18A500c	——	—	2490.0			
11	ხაჯრთო ხიჰდაე	Ø16A500c	——	—	100.0			
12	ხაჯრთო ხიჰდაე	Ø12A500c	——	—	190.0			
13	$180\ \overset{\frown}{\text{C}}\ 750\ \overset{\frown}{\text{C}}\ 180$	Ø18A500c	1110	400	444.0			
14	$180\ \overset{\frown}{\text{C}}\ 750\ \overset{\frown}{\text{C}}\ 180$	Ø16A500c	1110	1000	1110.0			
15	$180\ \overset{\frown}{\text{C}}\ 750\ \overset{\frown}{\text{C}}\ 180$	Ø14A500c	1110	1450	1609.5			
16	$180\ \overset{\frown}{\text{C}}\ 750\ \overset{\frown}{\text{C}}\ 180$	Ø12A500c	1110	3950	4384.5			
17	$180\ \overset{\frown}{\text{C}}\ 750\ \overset{\frown}{\text{C}}\ 180$	Ø10A500c	1110	740	821.4			
18	$180\ \overset{\frown}{\text{C}}\ 750\ \overset{\frown}{\text{C}}\ 180$	Ø10A500c	1110	645	716.0			
19	$\frac{480}{480}$ 750	Ø14A500c	1710	220	376.2			

A500c= 52149.1 ცმ.
$V_{ბ(B\ 25)}$= 610.0 კნ. მ.

№ ფრ.	ელემენტი მმ.	Ø მმ.	L მმ.	n ც.	Lxn მ.	Ø მმ.	Σ L მ.	Q ტნ.

ანგარიშის ელემენტი და მათი ადგილი

ფილა	ც.ა.ბეტონი			
სანგრევი ნაგებობა	კ.კ.ნ.ნ.ნ.			
კონსტრუქციული ელემენტი	კ.კ.ნ.ნ.ნ.			
ელემენტის ნომერი, დასახელება და ნახაზის ნომერი				

საძირკვლის კონსტრუქციის გეგმა (სმფ 1)

სარდაფის კედლის კვეთების განლაგების გეგმა

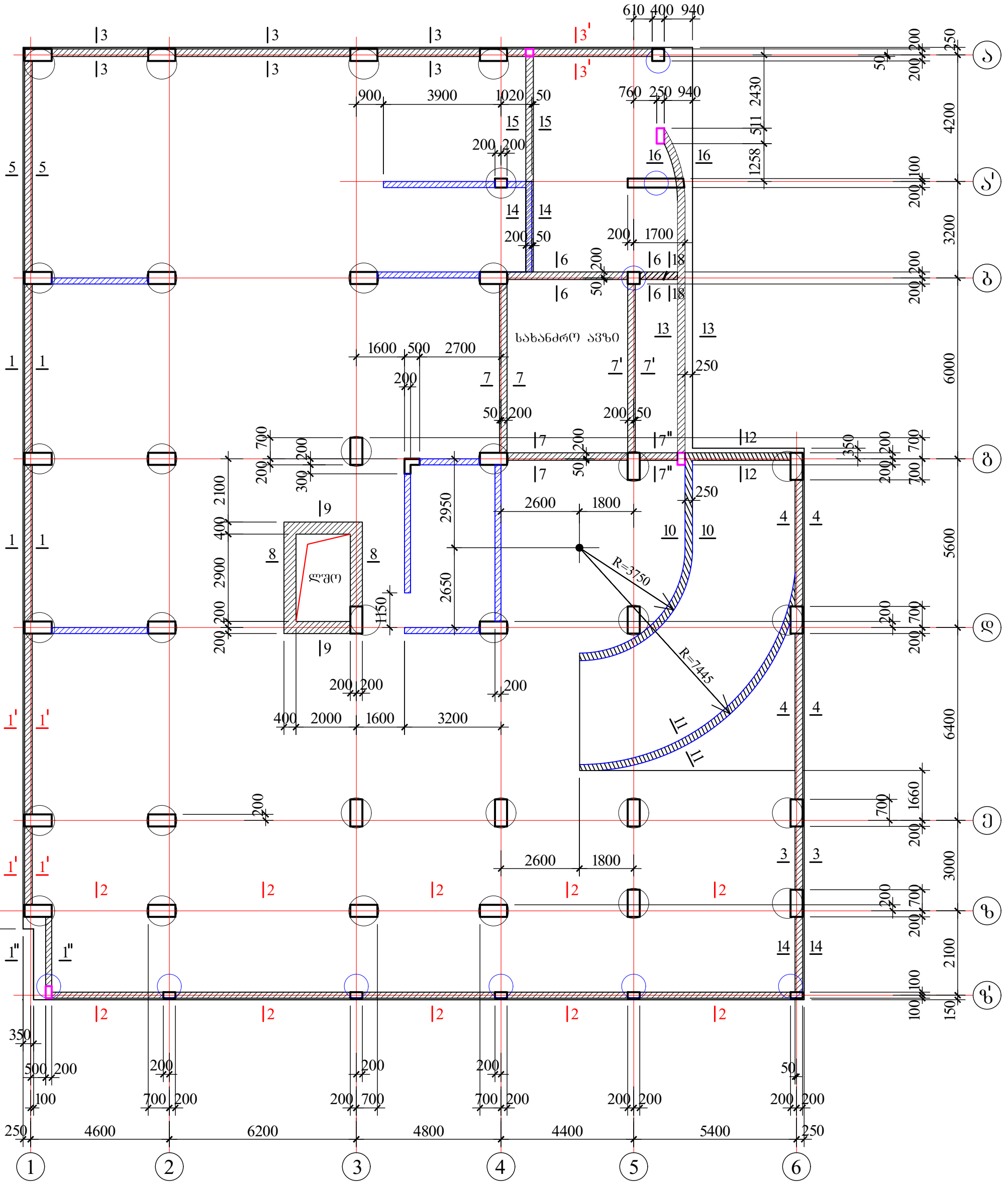

დირექტორი	ც.აბესაძე		მრავალბინიანი საცხოვრებელი სახლი (კონსტრუქციული ნაწილი)			
			ქ. თბილისი, გორგასლის ქუჩა №36 ს/კ 01.18.09.005			
არქიტექტორი	კ.შრაშაძე		საძირკვლის კონსტრუქციის გეგმა (სმფ 1) სარდაფის კედლის კვეთების განლაგების გეგმა			
კონსტრუქტორი	ი.შრიდია	ი. შრიდია		ფურცლ. რაოდენ.	ფურცლის №	თარიღი
					27	11.11.2023

კონსტრ. ნაწილი

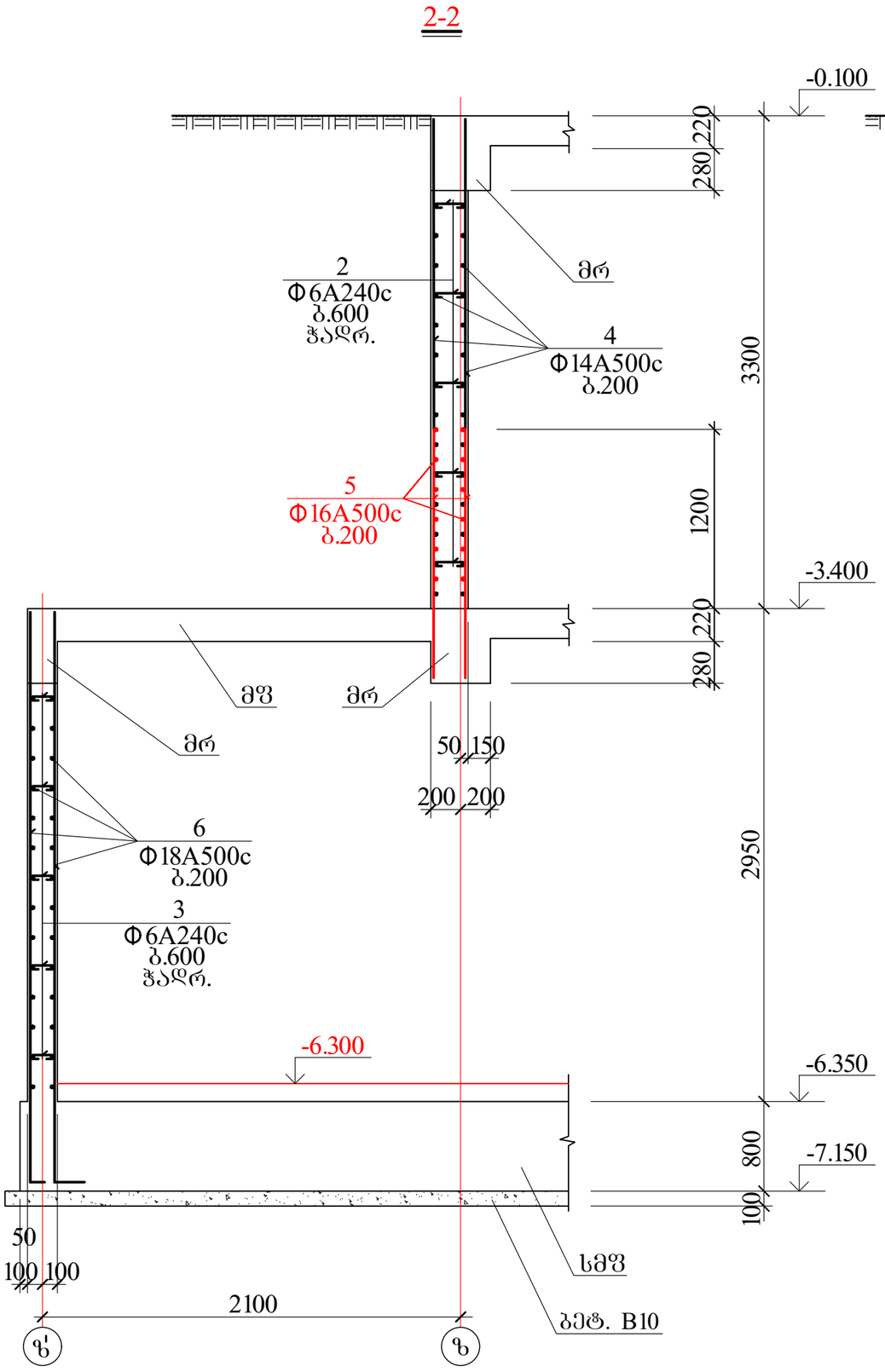

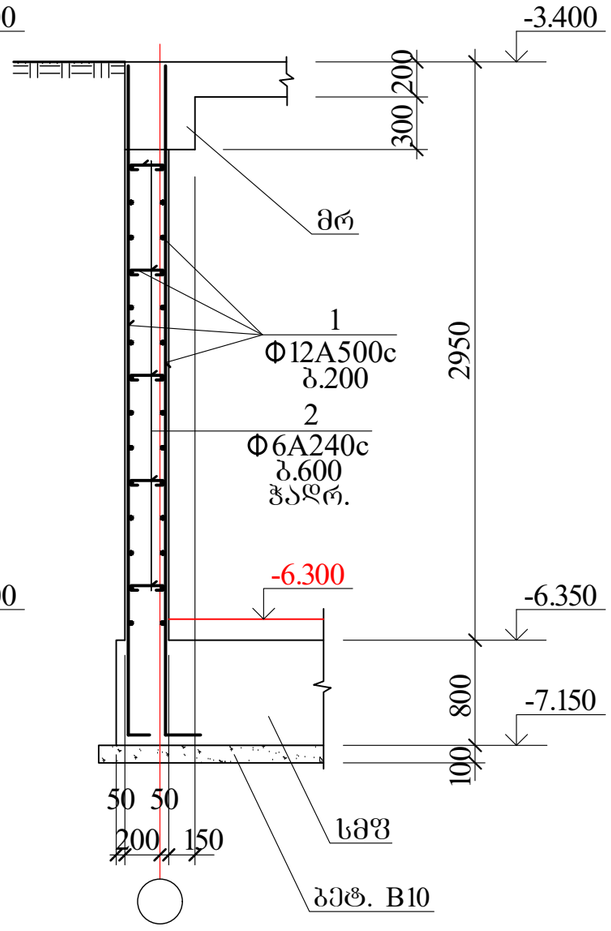

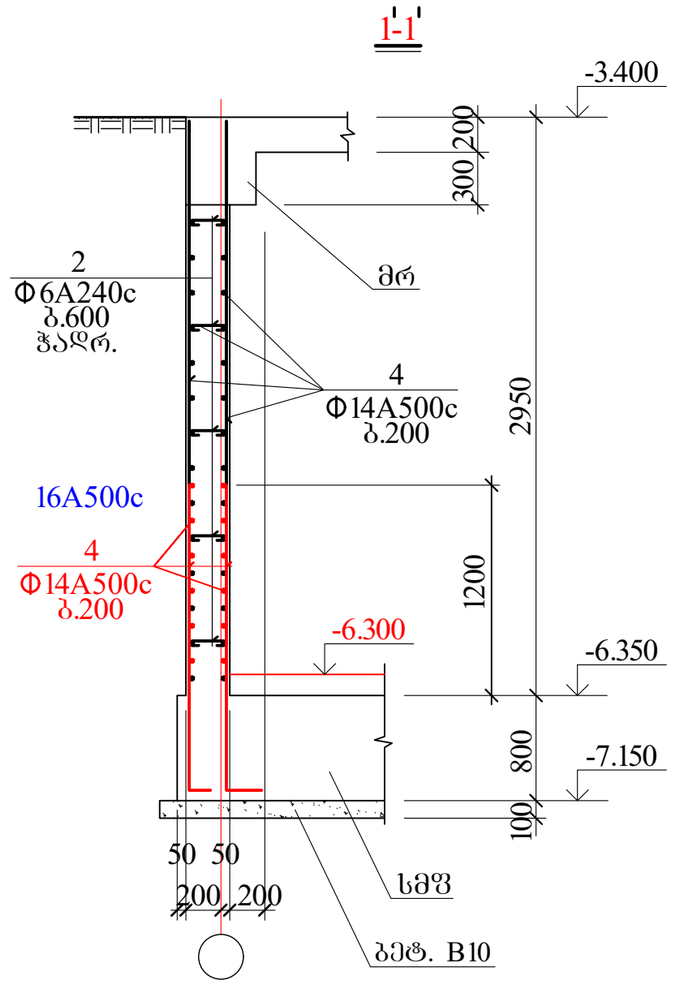

დირექტორი	ც.აბესაძე		მრავალბინიანი საცხოვრებელი სახლი (კონსტრუქციული ნაწილი)
			ქ. თბილისი, გორგასლის ქუჩა №36 ს/კ 01.18.09.005.005
არქიტექტორი	კ.ურუშაძე		სარდაფის კედლები I
კონსტრუქტორი	ი.ურიდია		
			შურცლ. რაოდენ. | შურცლის № 28 | თარიღი 11.11.2023 | კონსტრ ნაწილი

3-3

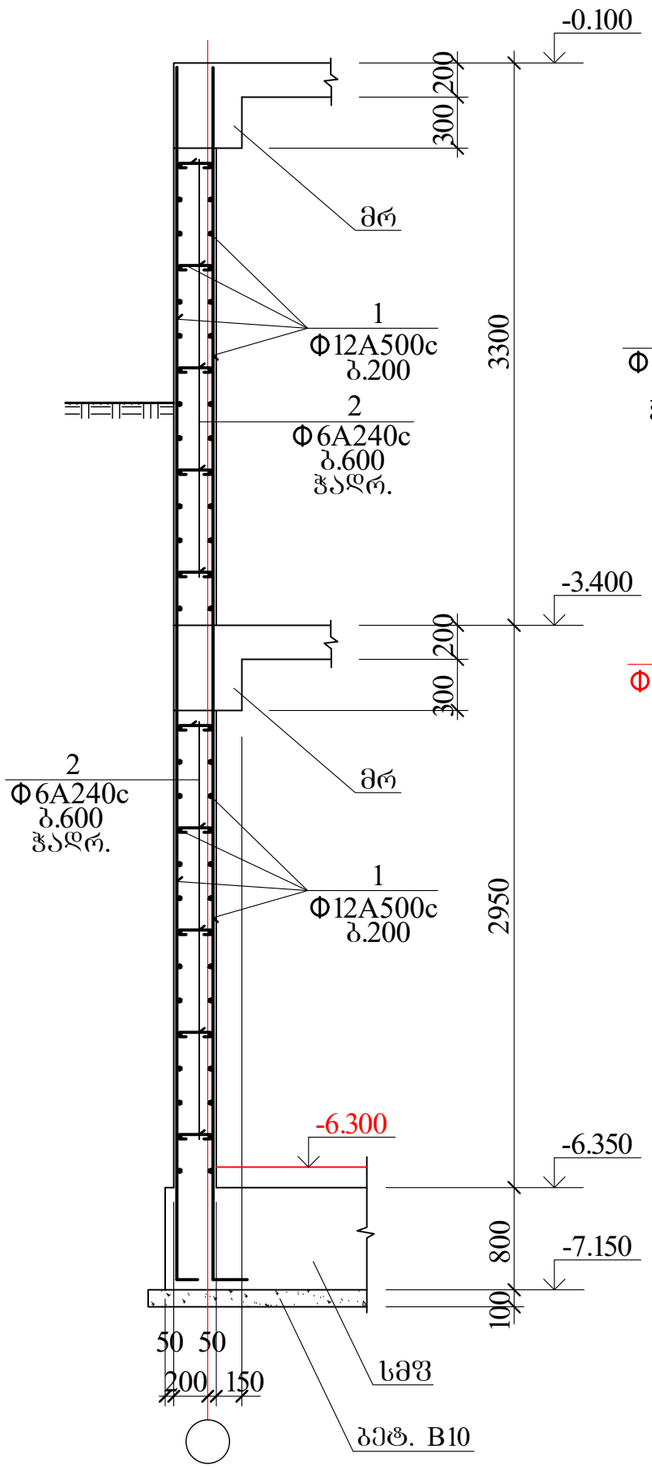

3'-3'

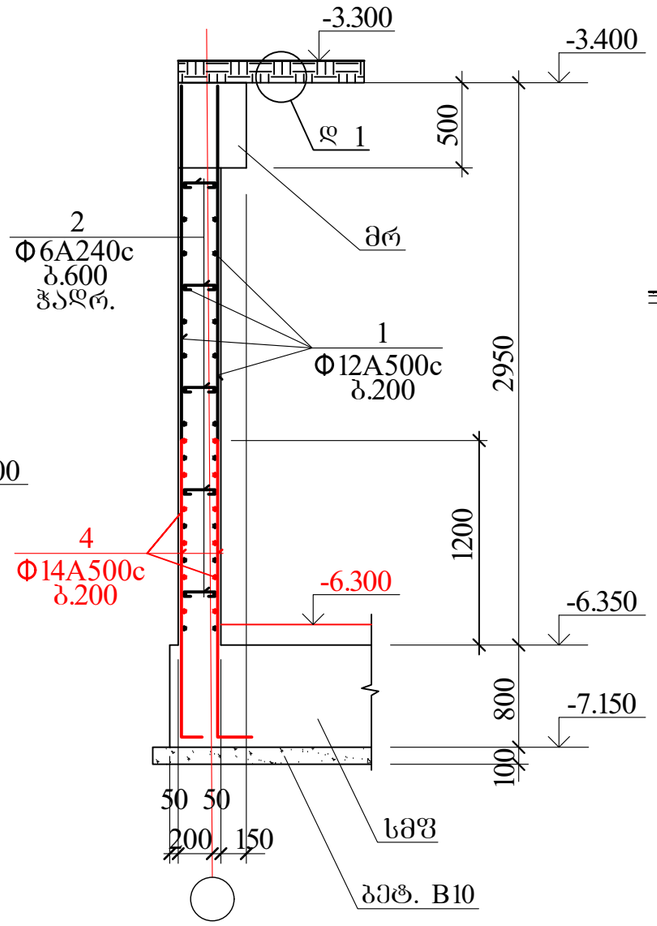

4-4

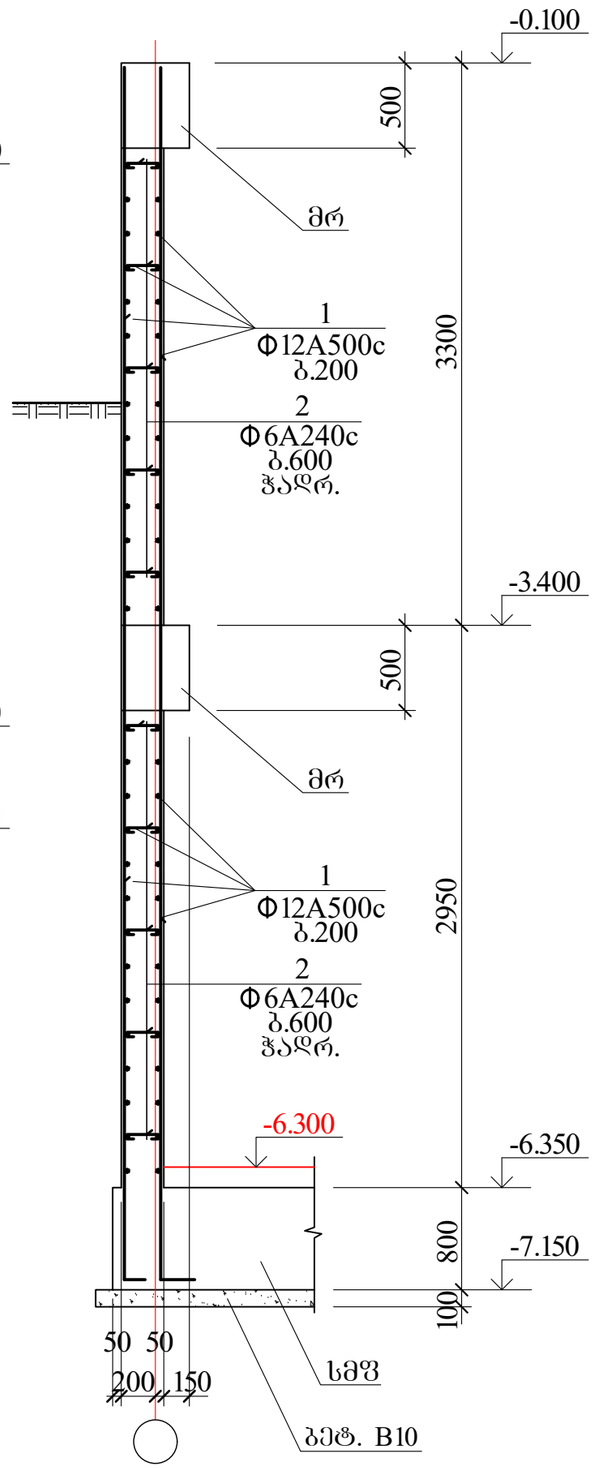

5-5

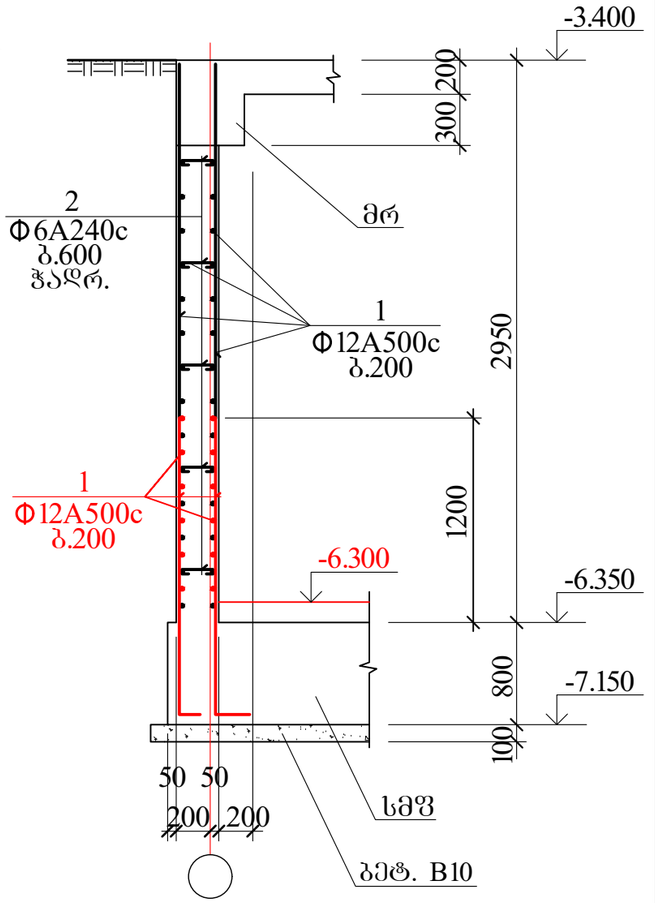

დირექტორი	ც.აბესაძე		მრავალბინიანი საცხოვრებელი სახლი (კონსტრუქციული ნაწილი)
			ქ. თბილისი, ბოროვსკის ქუჩა №36 ს/კ 01.18.09.005.005
არქიტექტორი	კ.ურუშაძე		სარდაფის კედლები II
კონსტრუქტორი	ი.ურიდია	ი.ურიდია	შურცხ. რაოდენ. / შურცლის № / თარიღი / კონსტრ ნაწილი
			29 / 11.11.2023

6-6

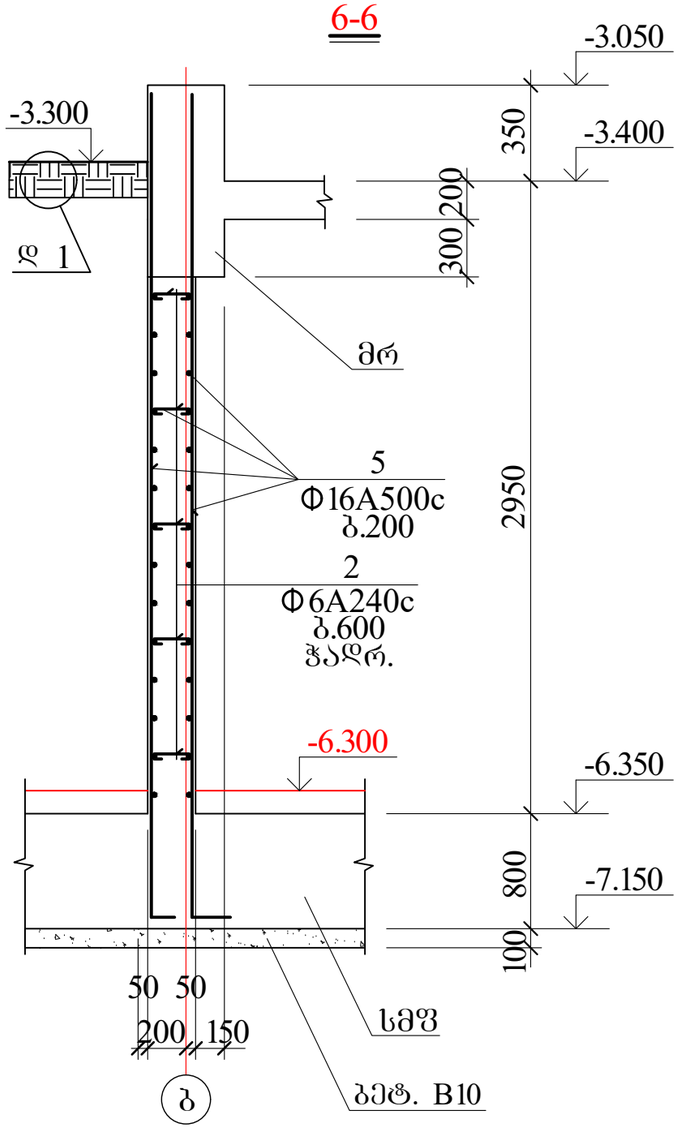

7-7

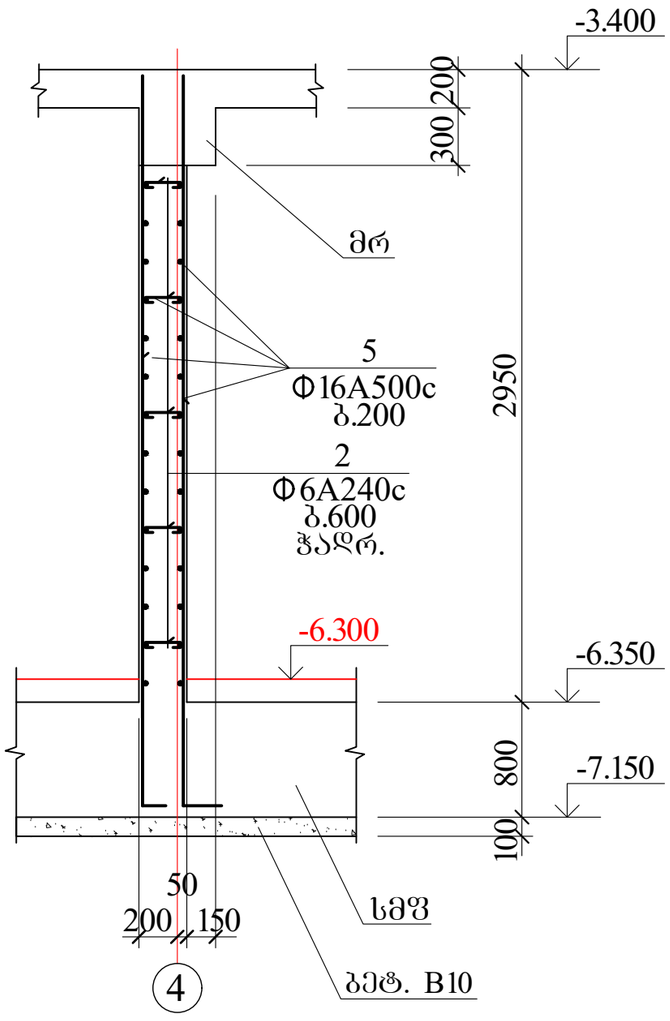

1"-1"

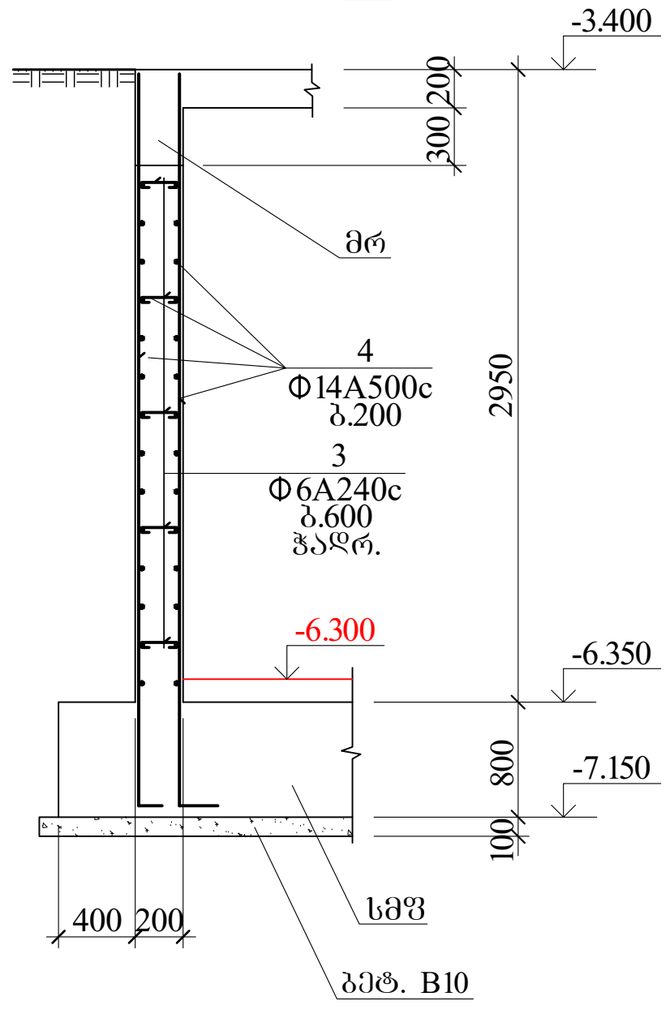

დირექტორი	ც.აბესაძე		მრავალბინიანი საცხოვრებელი სახლი (კონსტრუქციული ნაწილი)			
			ქ. თბილისი, გორგასლის ქუჩა №36 ს/კ 01.18.09.005.005			
არქიტექტორი	კ.შერშაძე		სარდაფის კედლები III			
კონსტრუქტორი	ი.შრიდია	რ.ფხიდია	ფურცლ. რაოდენ.	ფურცლის №	თარიღი	კონსტრ ნაწილი
				30	11.11.2023	

7"7"

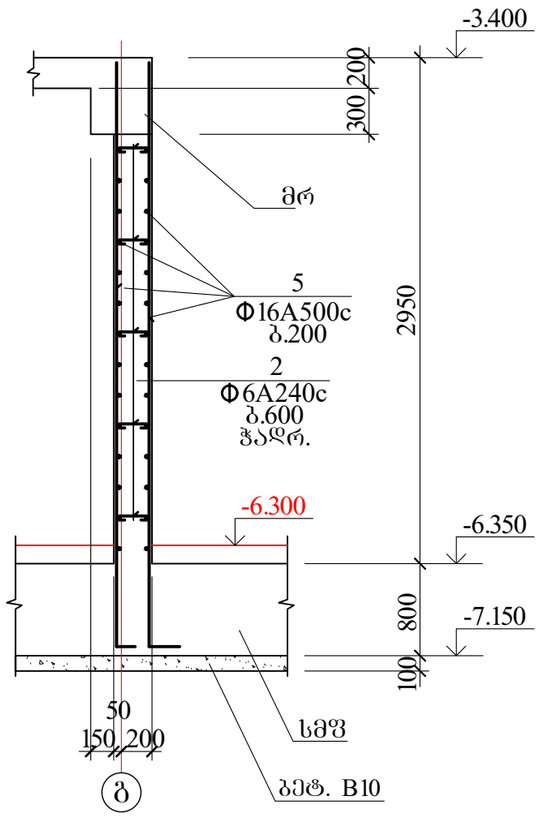

14-14

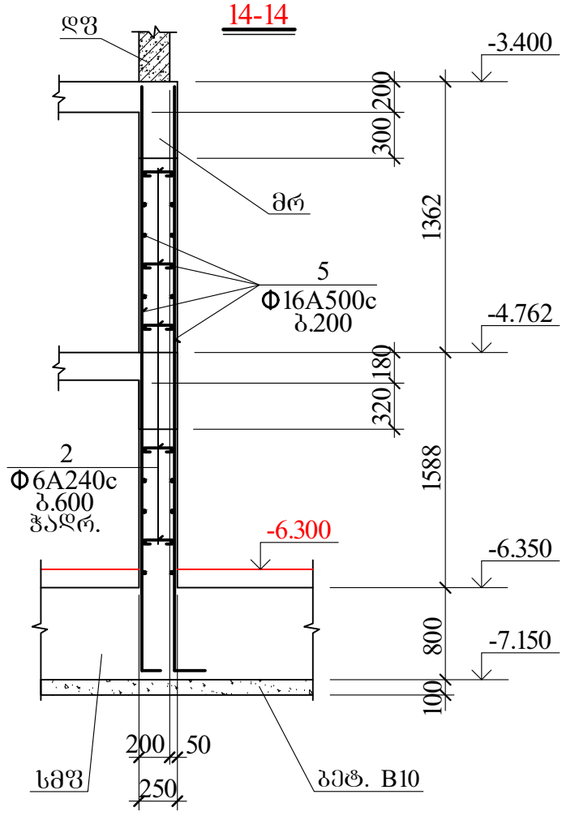

13-13

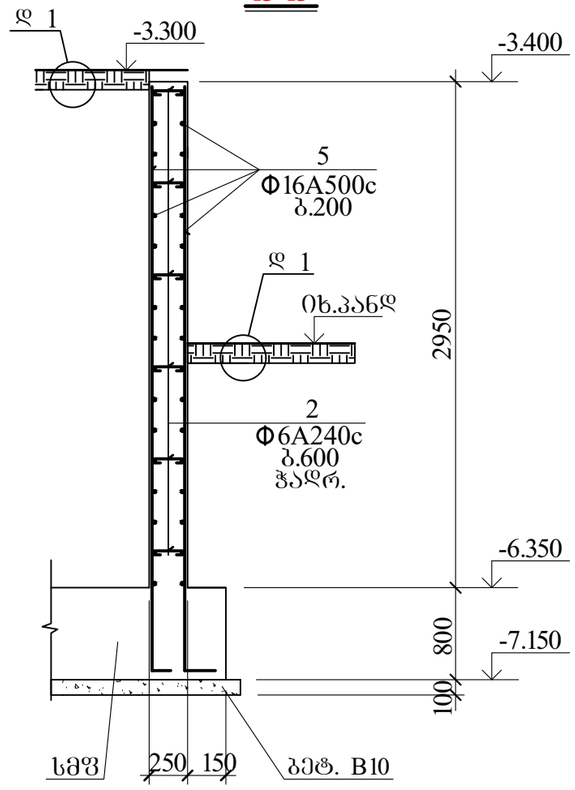

15-15

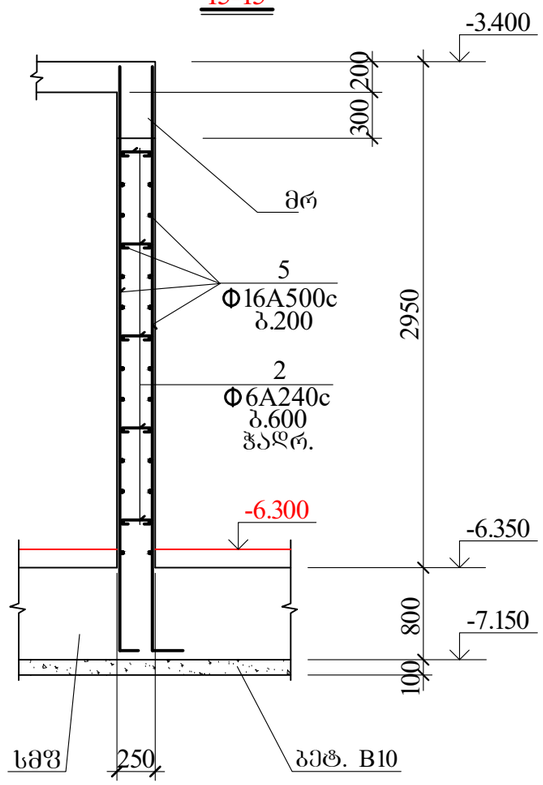

16-16

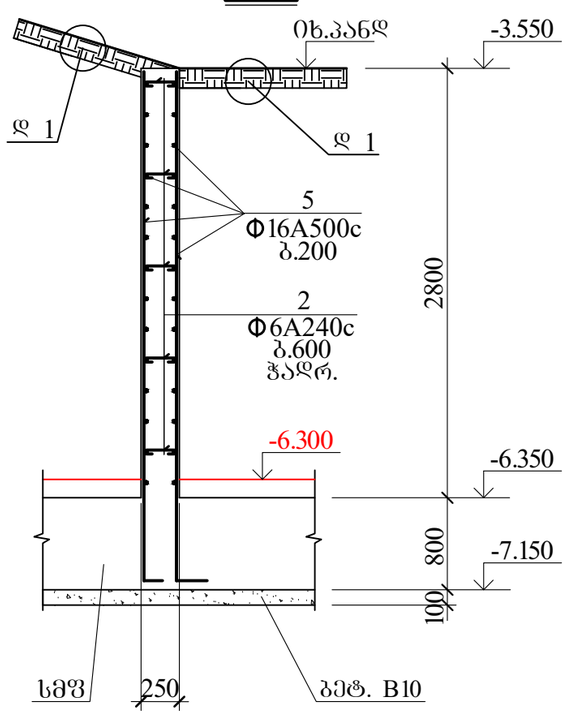

12-12

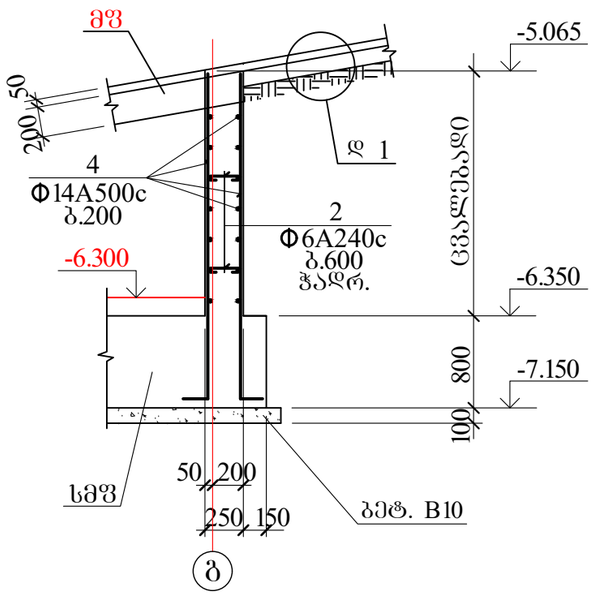

დირექტორი	ც.აბესაძე		მრავალბინიანი საცხოვრებელი სახლი (კონსტრუქციული ნაწილი)			
			ქ. თბილისი, ბოროვსკის ქუჩა №36 ს/კ 01.18.09.005.005			
არქიტექტორი	კ.ურუშაძე		სარდაფის კედლები IV			
კონსტრუქტორი	ი.ურიდია	ი.ურიდია				
				ფურცლ. რაოდენ.	ფურცლის №	თარიღი	კონსტრ. ნაწილი
					31	11.11.2023	

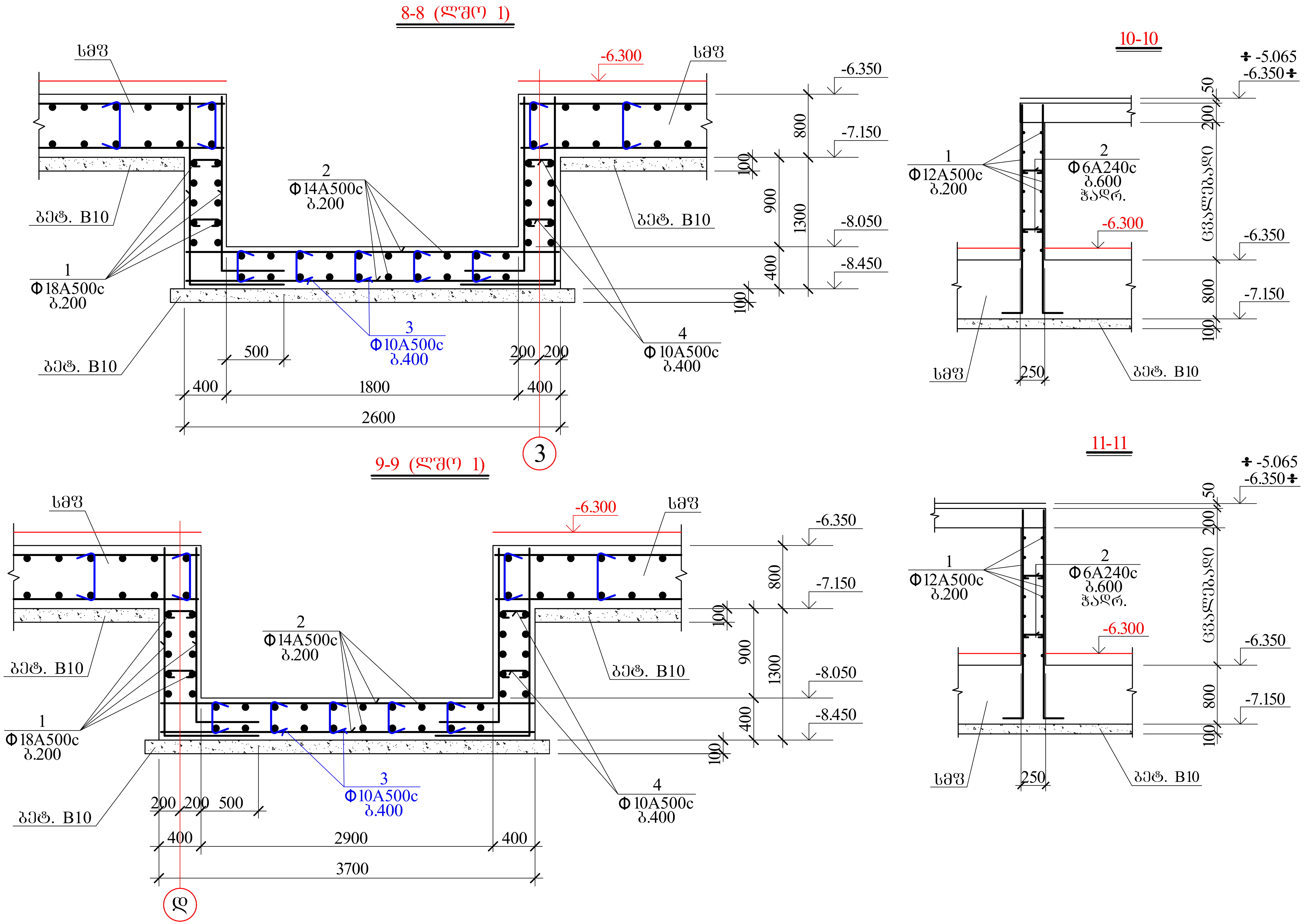

დირექტორი	ც.აბესაძე		მრავალბინიანი საცხოვრებელი სახლი (კონსტრუქციული ნაწილი)			
			ქ. თბილისი, გორგასლის ქუჩა №36 ს/კ 01.18.09.005.005			
არქიტექტორი	კ.ურუშაძე		ლიფტის შახტის ორმო			
კონსტრუქტორი	ი.ურიდია	ი. ურიდია	ფურცლ. რაოდენ.	ფურცლის №	თარიღი	კონსტრ. ნაწილი
				31I	11.11.2023	

18-18

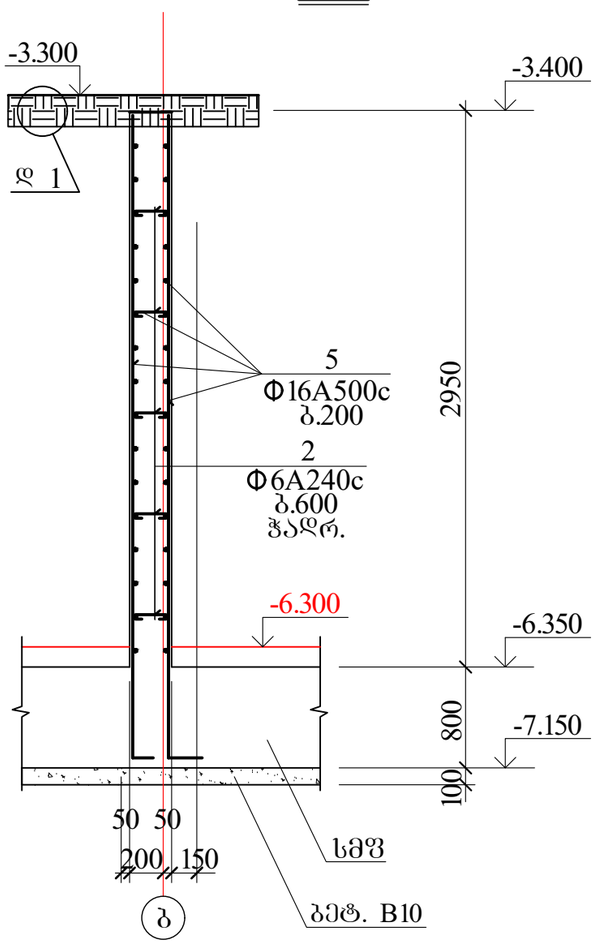

დ 1

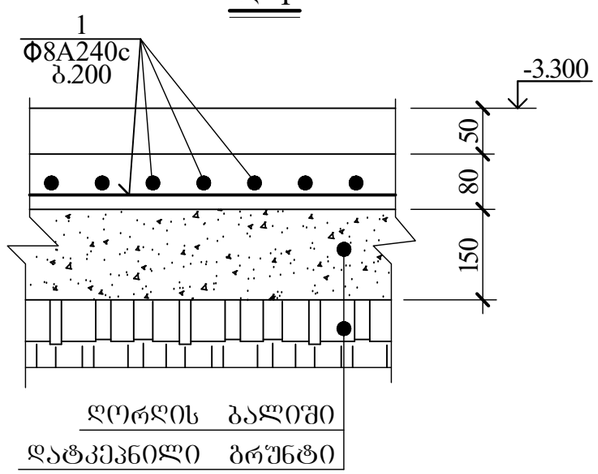

კონსტრუქც. დასახელება	არმატურის სპეციფიკაცია						არმატურის ამოკრება		
	პოზ. №	ესკიზი მმ.	Ø მმ.	L მმ.	n ც.	Lxn მ.	Ø მმ.	Σ L მ.	Q კბ.
რკბ კედლები	1	საერთო სიგრძე	Ø12A500c	——	—	6800.0	Ø18A500c	1720.0	3440.0
	2	75 ⌐ 200 ¬ 75	Ø 6A240c	350	1260	441.0	Ø16A500c	3220.0	5087.6
	3	75 ⌐ 150 ¬ 75	Ø 6A240c	300	180	54.0	Ø14A500c	2600.0	3146.0
	4	საერთო სიგრძე	Ø14A500c	——	—	2600.0	Ø12A500c	6800.0	6052.0
	5	საერთო სიგრძე	Ø16A500c	——	—	3220.0	Ø 6A240c	495.0	109.9
	6	საერთო სიგრძე	Ø18A500c	——	—	1720.0	A-500c= 17725.6 კბ. A240c= 109.9 კბ. $V_{ბ(B\ 25)}$= 126.6 კუბ. მ.		
ლწმე 1	1	საერთო სიგრძე	Ø18A500c	——	—	490.0	Ø18A500c	490.0	980.0
	2	საერთო სიგრძე	Ø14A500c	——	—	245.0	Ø14A500c	245.0	296.5
	3	75 ⌐ 350 ¬ 75	Ø 6A240c	500	70	35.0	Ø10A500c	72.5	45.0
	4	75 ⌐ 350 ¬ 75	Ø 6A240c	500	75	37.5	A-500c= 1321.5 კბ. $V_{ბ(B\ 25)}$= 8.6 კუბ. მ.		
დ 1	1	საერთო სიგრძე	Ø8A240c	——	—	891.0	Ø18A500c	891.0	351.9
							A-500c= 351.9 კბ. $V_{ბ(B\ 25)}$= 6.6 კუბ. მ.		

დირექტორი	ც.აბესაძე		მრავალბინიანი საცხოვრებელი სახლი (კონსტრუქციული ნაწილი)
			ქ. თბილისი, გორგასლის ქუჩა №36 ს/კ 01.18.09.005.005
არქიტექტორი	კ.ურუშაძე		სარდაფის კედლების და ლწმე 1-ის სპეციფიკაცია
კონსტრუქტორი	ი.ურიდია	ი.ურიდია	

შურცლ. რაოდენ.	შურცლის №	თარიღი	კონსტრ ნაწილი
	32	11.11.2023	

0.000 = 386.5

ფერდის დამჭერი ხიმინჯების განლაგების გეგმა

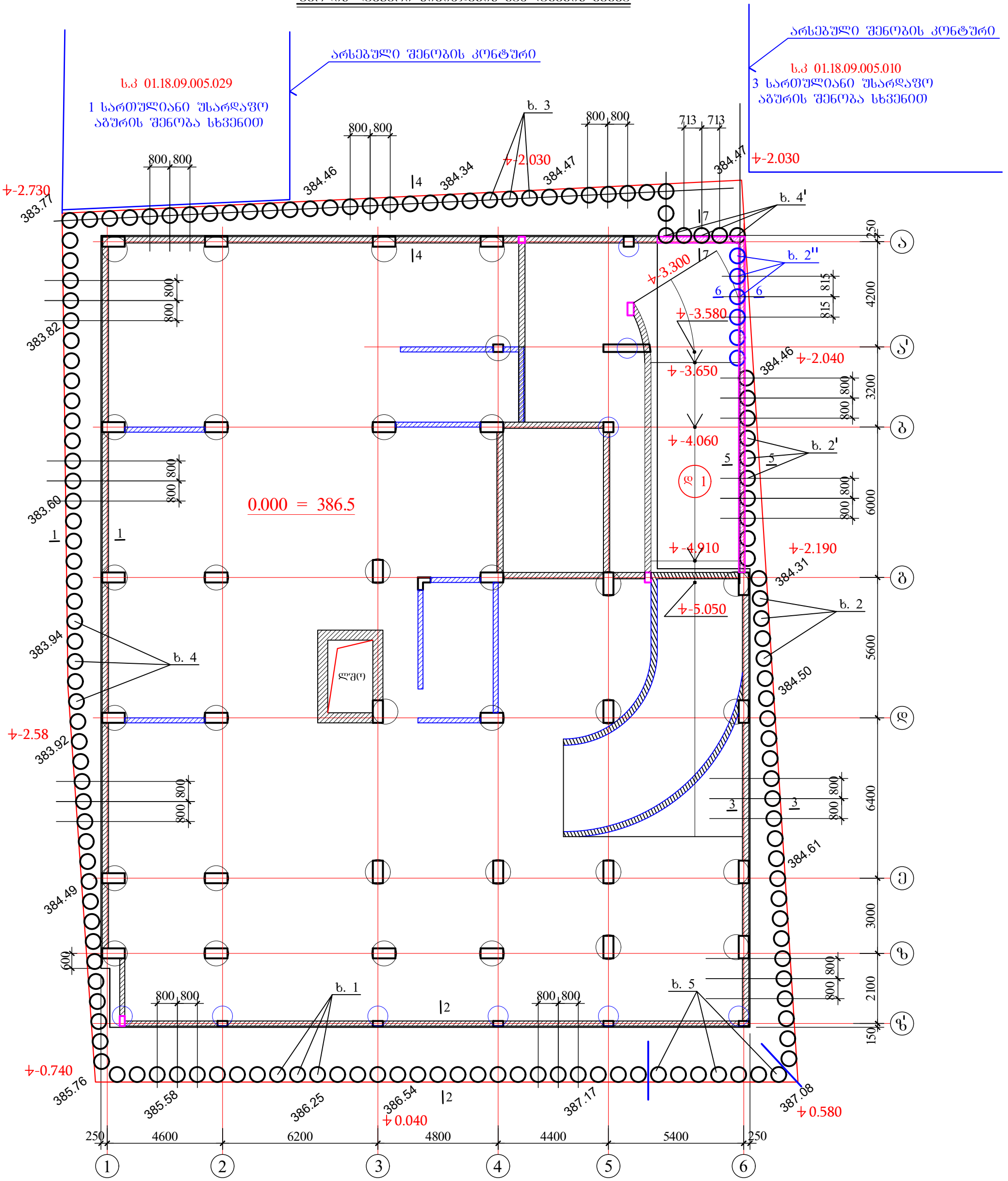

დირექტორი	ც.აბესაძე		მრავალბინიანი საცხოვრებელი სახლი (კონსტრუქციული ნაწილი)			
			ქ. თბილისი, გორგასლის ქუჩა №36 ს/კ 01.18.09.005.005			
არქიტექტორი	კ.შრუშაძე		ფერდის დამჭერი ხიმინჯების განლაგების გეგმა			
კონსტრუქტორი	ი.ურიდია	ი. ურიდია				
				ფურცლ. რაოდენ.	ფურცლის №	თარიღი
					33	11.11.2023

2-2

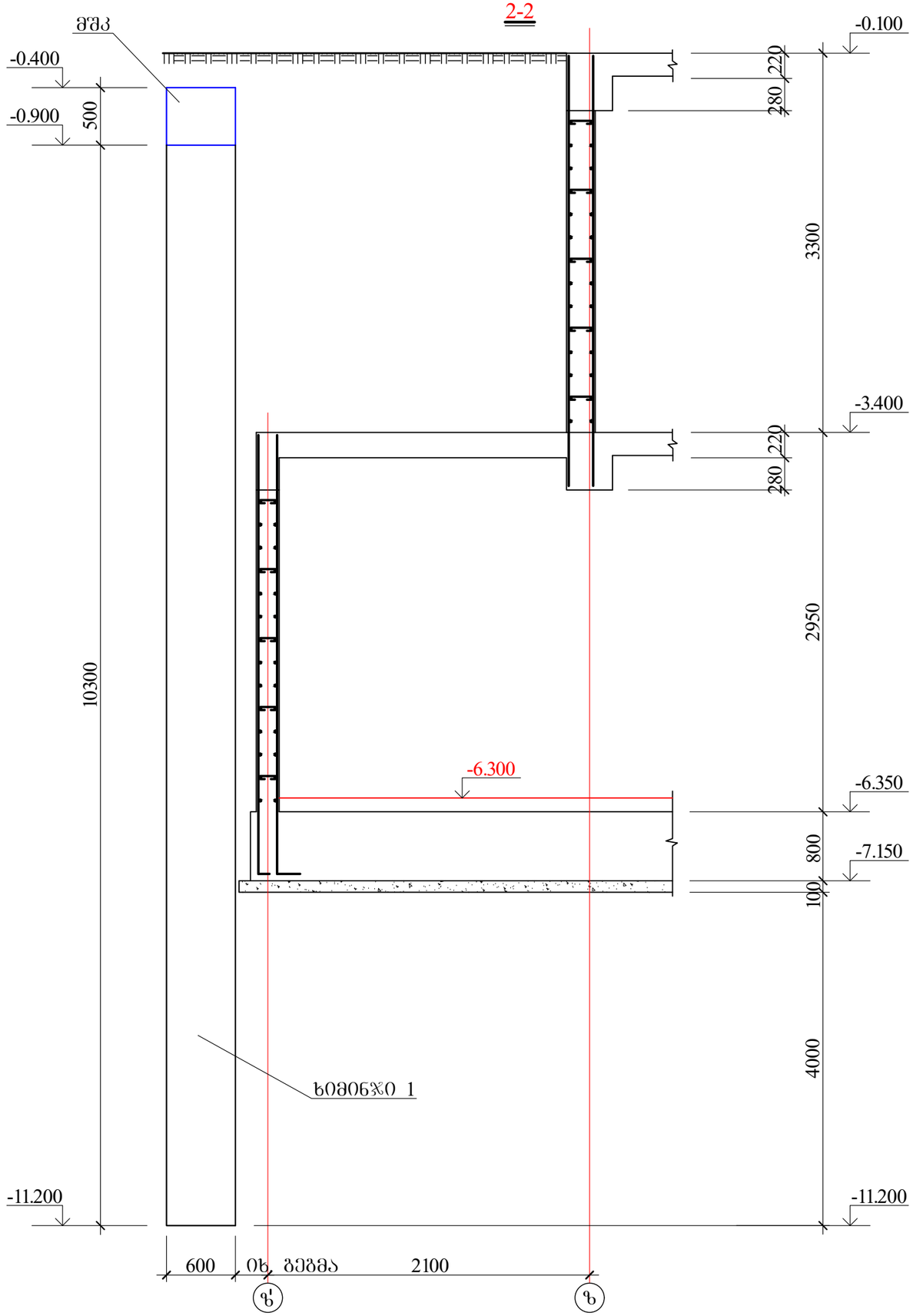

1-1

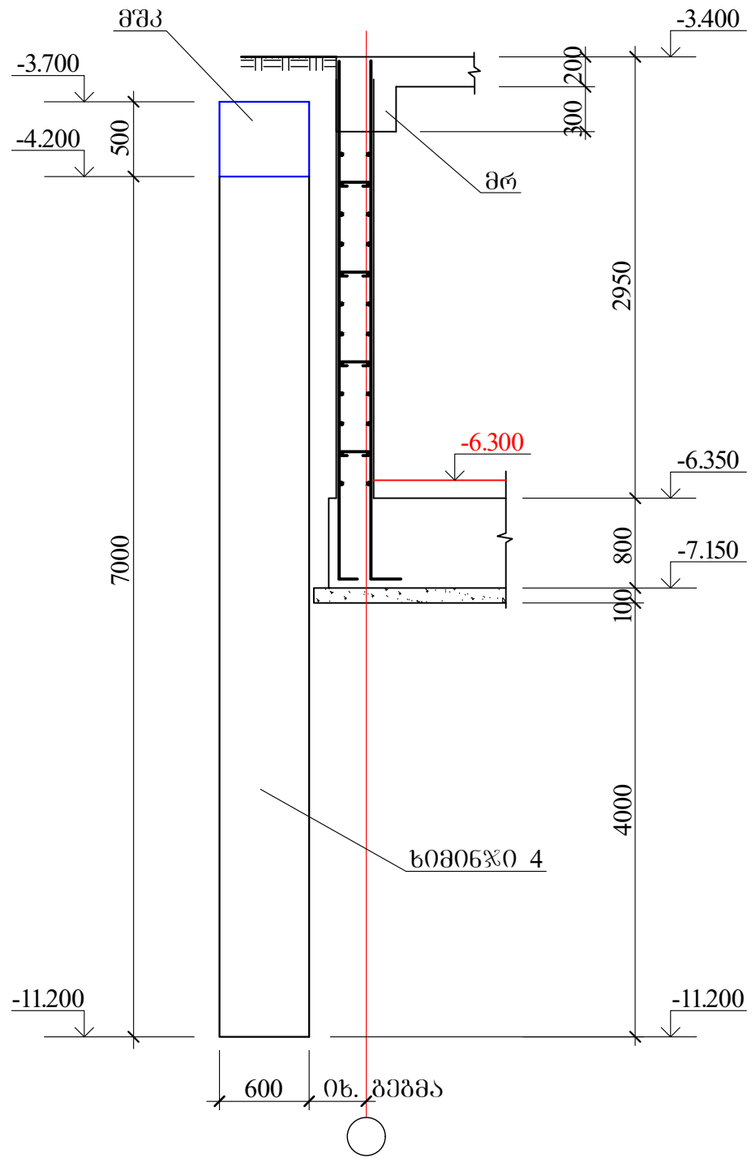

დირექტორი	ც.აბესაძე		მრავალბინიანი საცხოვრებელი სახლი (კონსტრუქციული ნაწილი)			
			ქ. ობოლისი, ბორჯომის ქუჩა №36 ს/კ 01.18.09.005			
არქიტექტორი	კ.შრუშაძე		ფერდის გამაბრების კვეთები I			
კონსტრუქტორი	ი.შრიდია					
				ფურცლ. რაოდენ.	ფურცლის №	თარიღი	კონსტრ ნაწილი
					34	11.11.2023	

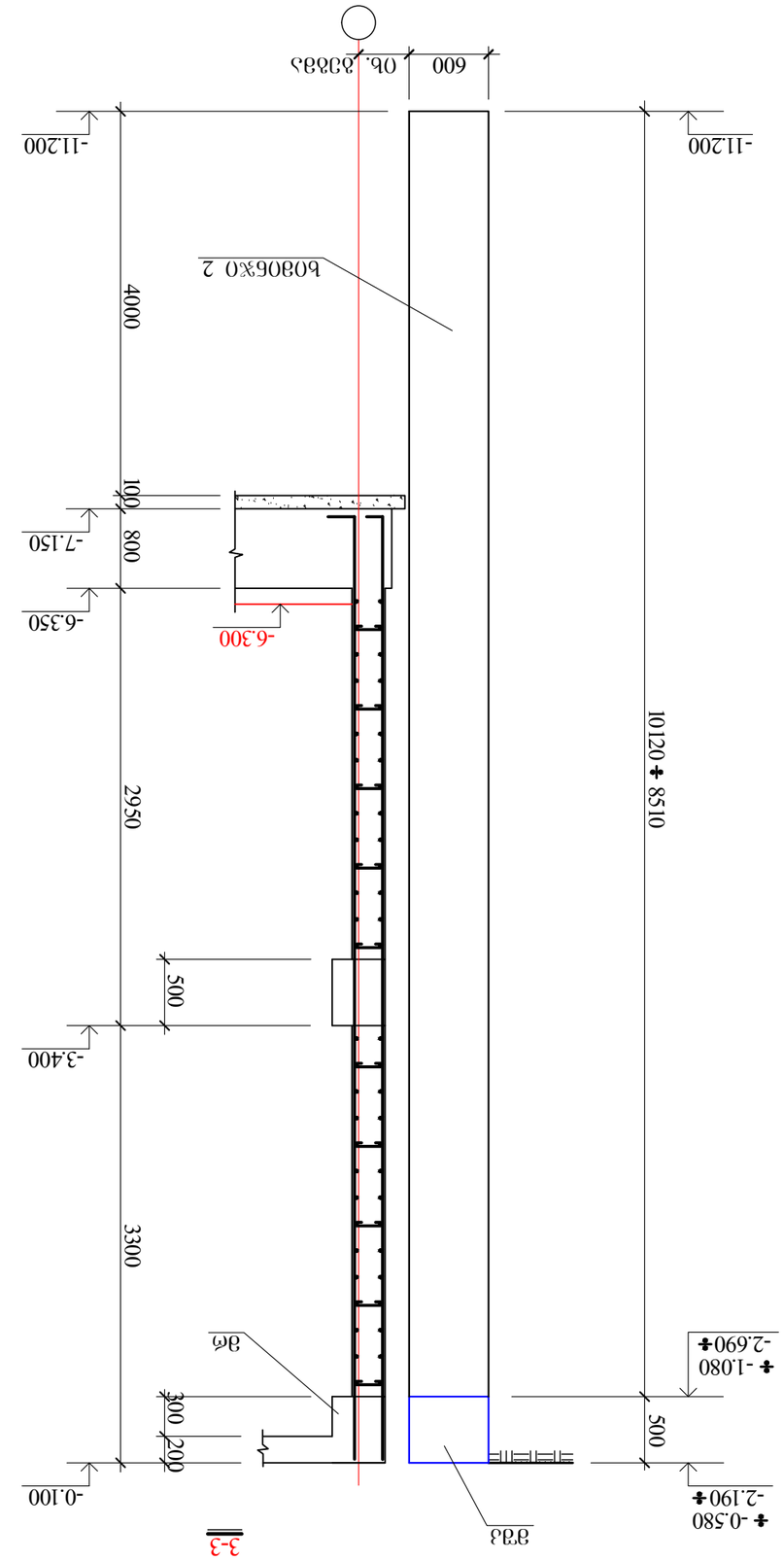
600
Ов. ядзбд
-11.200
4000
100
800
-7.150
-6.350
-6.300
2950
300
200
-3.400
500
-3.900
3300
-0.100
10120 ÷ 8510
÷ -0.580
-2.190÷
÷ -1.080
-2.690÷
3-3

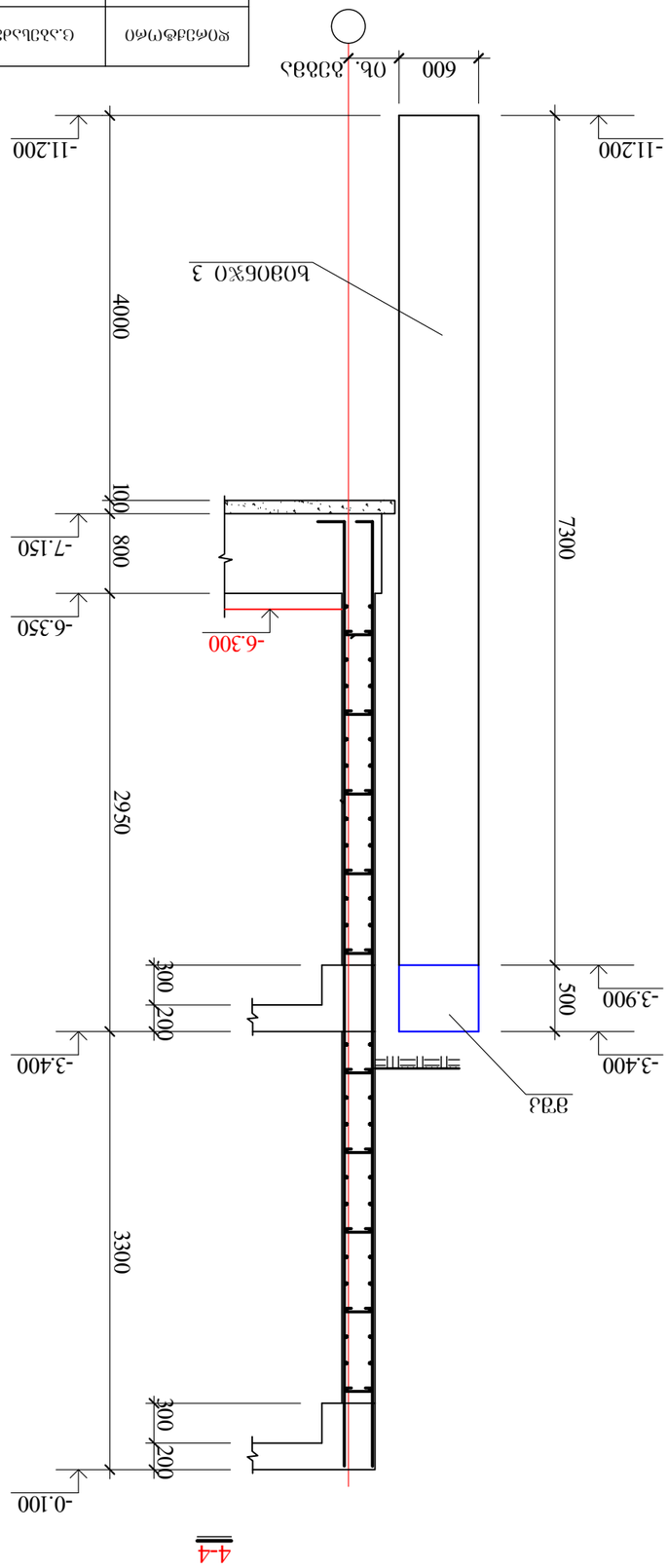
600
Ов. ядзбд
-11.200
4000
100
800
-7.150
-6.350
-6.300
7300
2950
300
200
-3.400
500
-3.900
3300
-0.100
4-4

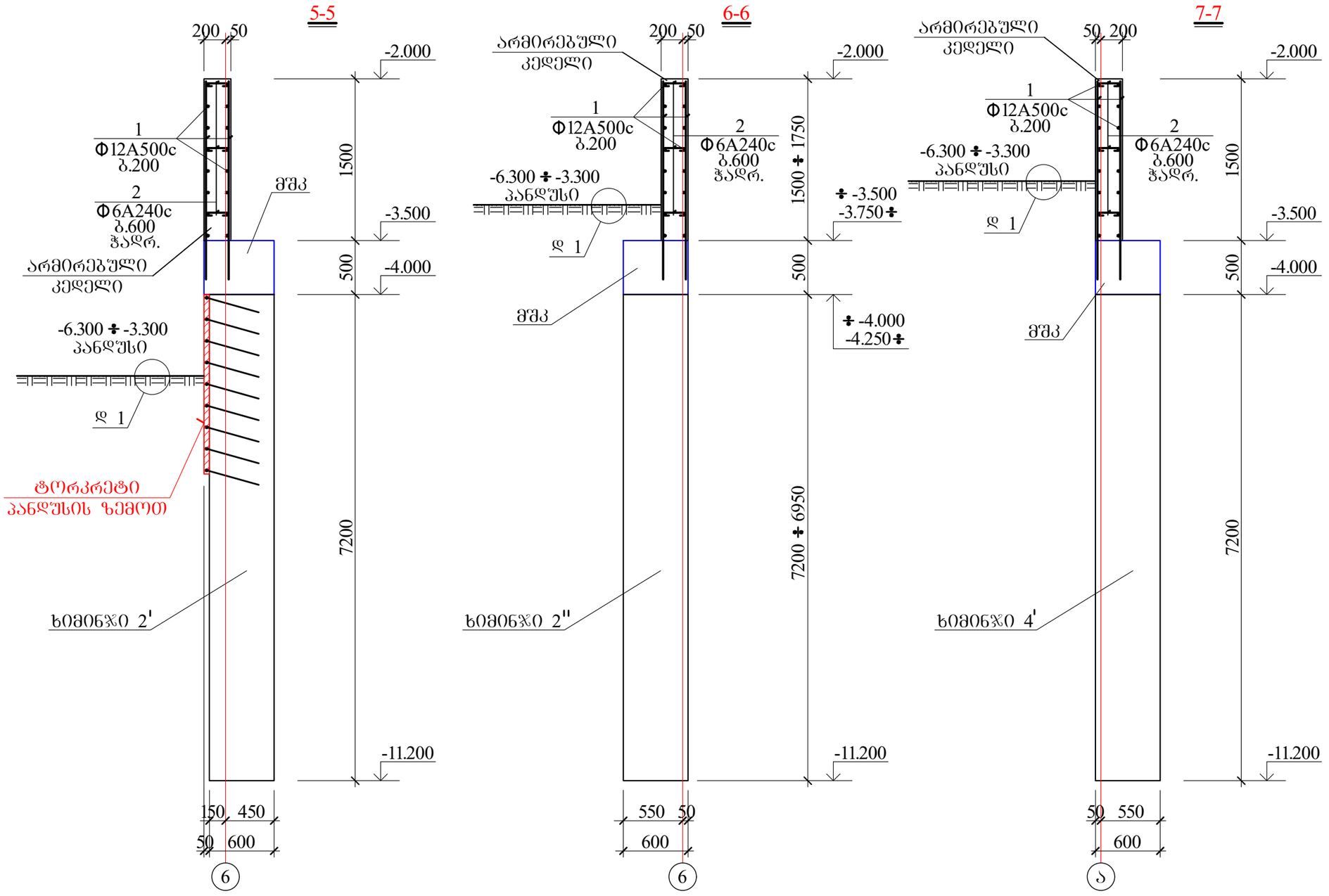

დირექტორი	ც.აბესაძე		მრავალბინიანი საცხოვრებელი სახლი (კონსტრუქციული ნაწილი)			
			ქ. თბილისი, ბორგასლის ქუჩა №36 ს/კ 01.18.09.005.005			
არქიტექტორი	კ.შრუშაძე		ფერდის გამაგრების კვეთები III			
კონსტრუქტორი	ი.შრიდია					
			ფურცლ. რაოდენ.	ფურცლის №	თარიღი	კონსტრ ნაწილი
				35	11.11.2023	

ფილიალის დასახელება			
პროექტის დასახელება			
ნახაზის დასახელება			
ავტორი			
შემოწმებული			
ნახაზის ნომერი			
ფორმატი			
ნახაზის მასშტაბი			
ნახაზის ტიპი			
ნახაზის სტატუსი			
ნახაზის ვერსია			
ნახაზის თარიღი			

შემსრულებელი			
შემოწმებული			

ხიმინჯი ხ 2

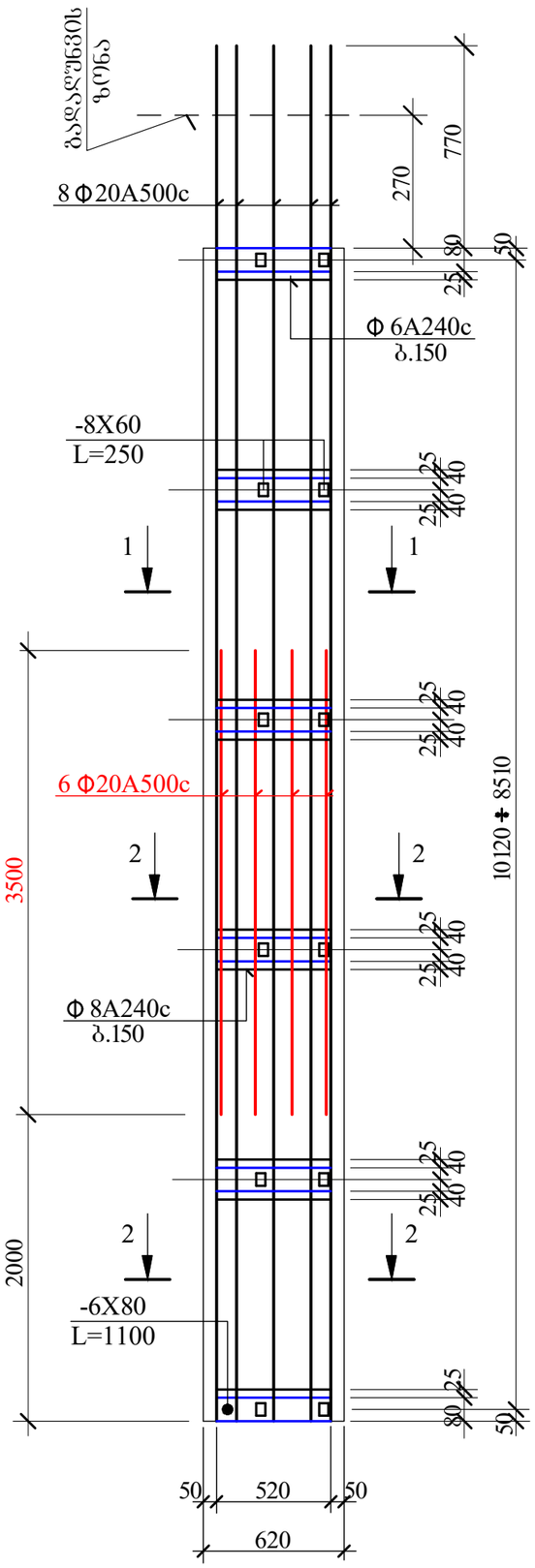

2-2

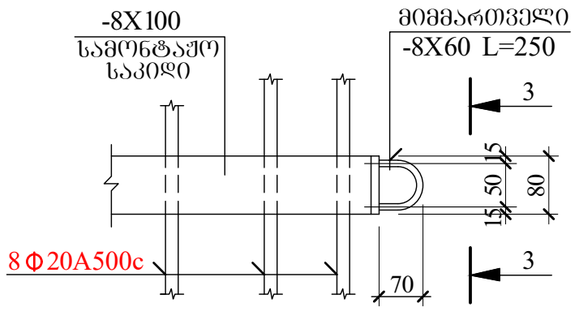

2'-2'

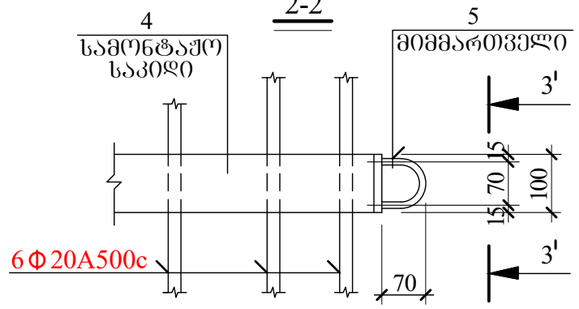

3-3

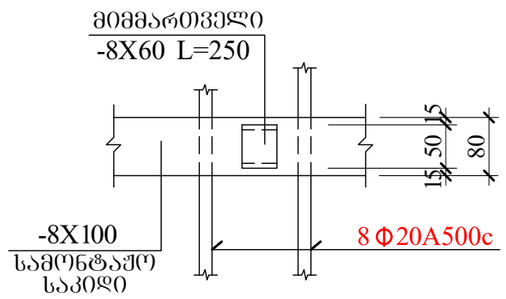

3'-3'

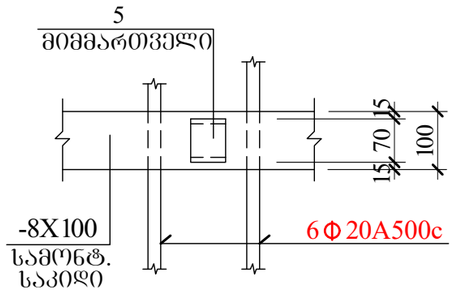

1-1

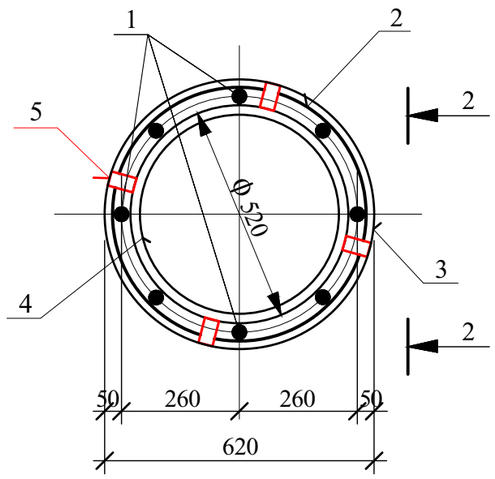

2-2

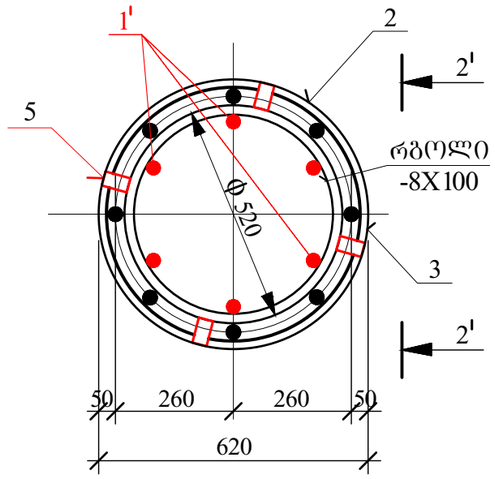

დირექტორი	ც.აბესაძე		მრავალბინიანი საცხოვრებელი სახლი (კონსტრუქციული ნაწილი)
			ქ. თბილისი, გორგასლის ქუჩა №36 ს/კ 01.18.09.005
არქიტექტორი	კ.შრუშაძე		ფერდის დამჭერი ხიმინჯი II
კონსტრუქტორი	ი.უროდია	ი.ქოქიდა	ფურცლ. რაოდენ. / ფურცლის № / თარიღი / კონსტრ. ნაწილი
			37 / 11.11.2023

ხიმინჯი ხ 2'

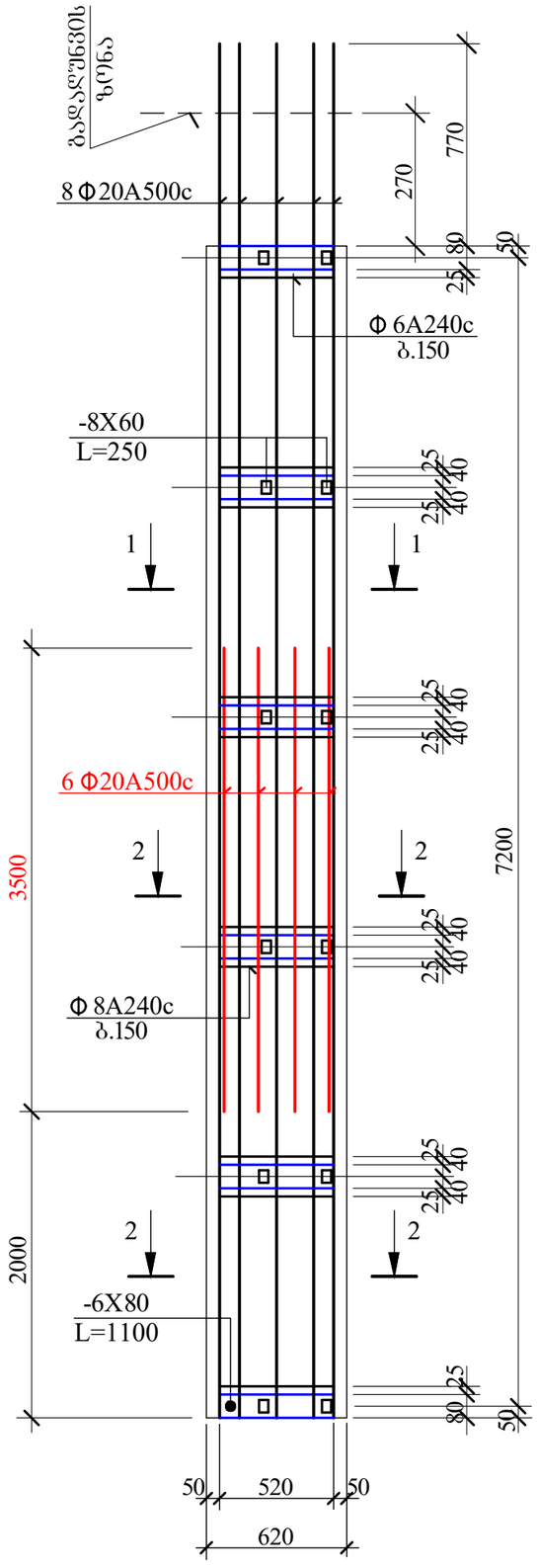

2-2

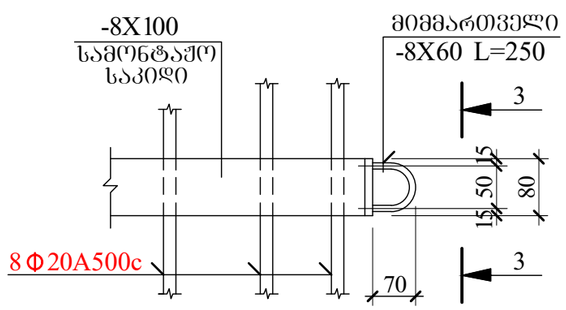

2'-2'

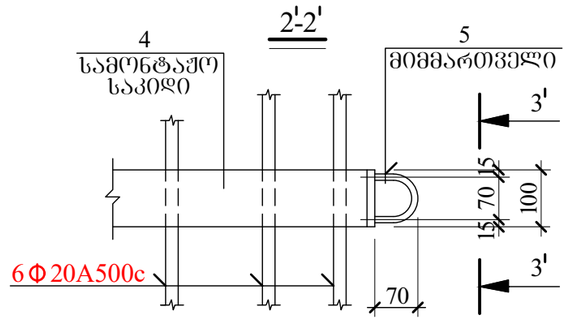

3-3

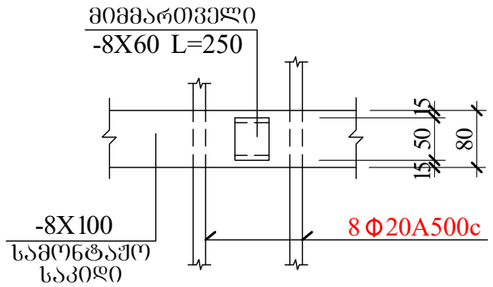

3'-3'

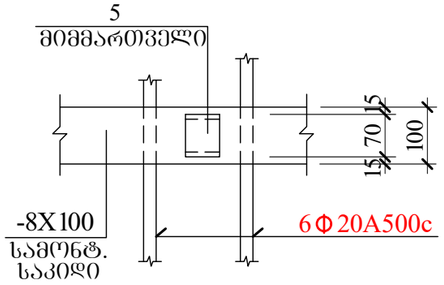

1-1

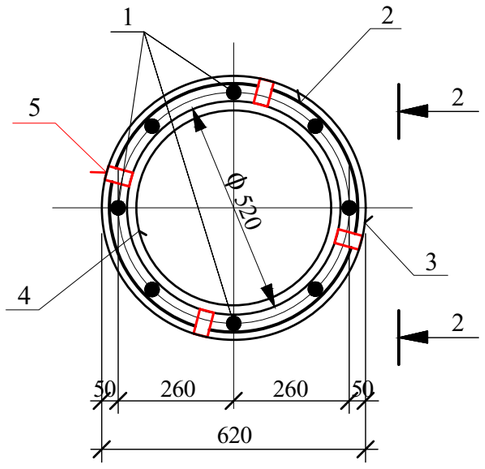

2-2

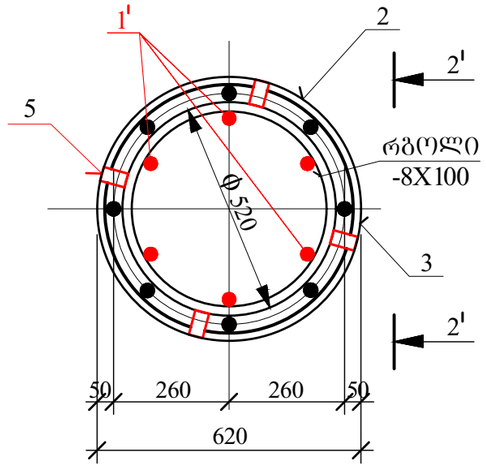

დირექტორი	ც.აბესაძე		მრავალბინიანი საცხოვრებელი სახლი (კონსტრუქციული ნაწილი)			
			ქ. თბილისი, ბოროვასლის ქუჩა №36 ს/კ 01.18.09.005.005			
არქიტექტორი	კ.შრუშაძე		ფერდის დამჭერი ხიმინჯი III			
კონსტრუქტორი	ი.ურიდია					

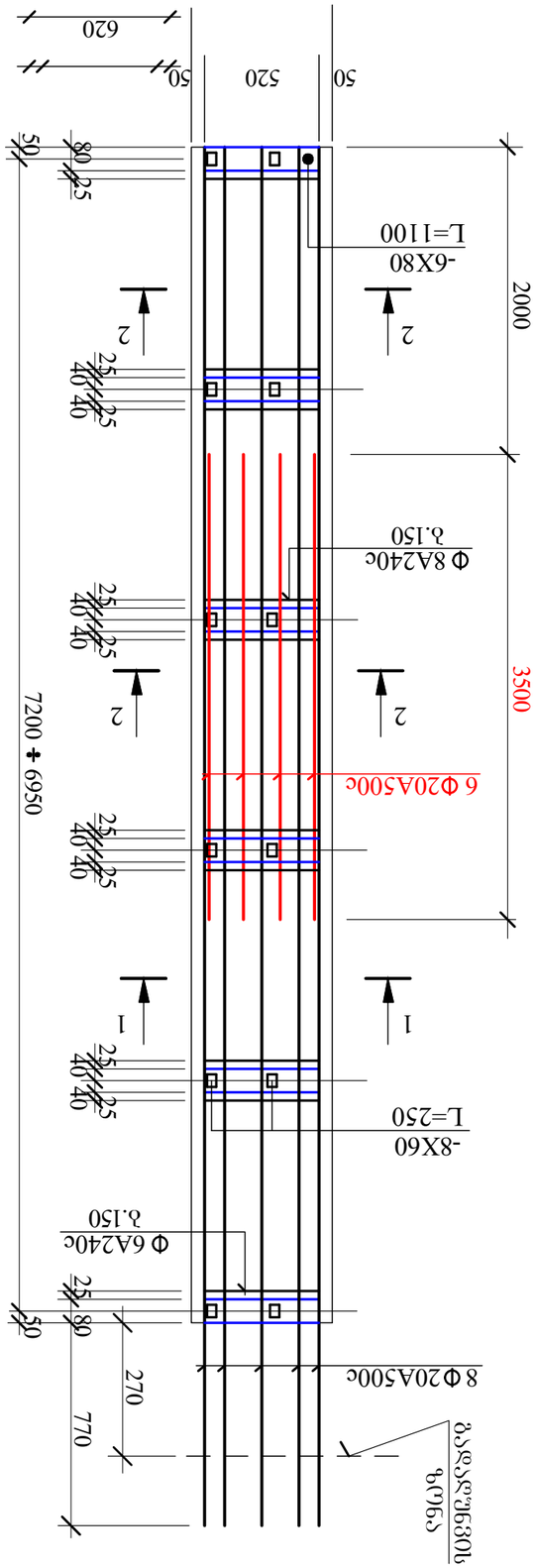
6 Ф20А500с
Ф 8А240с
λ.150
-8Х60
L=250
-6Х80
L=1100
8 Ф20А500с
7200 + 6950
3500
2000
270
770
50
520
620
80
25
40
1
2

-8Х100
-8Х60 L=250
8 Ф20А500с
Ф 520
50
260
620
1
2
3
4
5

-8Х100
-8Х60 L=250
6 Ф20А500с
8 Ф20А500с
Ф 520
50
260
620
70
80
100
15
50
70
1
2
3
4
5

Арматурное изделие	С.225ЦД		
Закладная деталь	Д.ЗМ73Д		Вариант V
Деталь	0.ЗМ0ЭС0Д	Гр.ЭМЭЦ6Д	

Гр.ЭМЭЦ6Д	0.ЗМ0ЭС0Д	Деталь			
Д.ЗМ73Д		Закладная деталь			
С.225ЦД		Арматурное изделие			
Изм. Кол.уч. Лист № док. Подп. Дата					
4.090-2.1.18.01 ВУ					
Разработал Шульга 11.11.2023					
Проверил Шульга 11.11.2023					
Н.контр. Шульга 11.11.2023					
ГИП Шульга 11.11.2023					

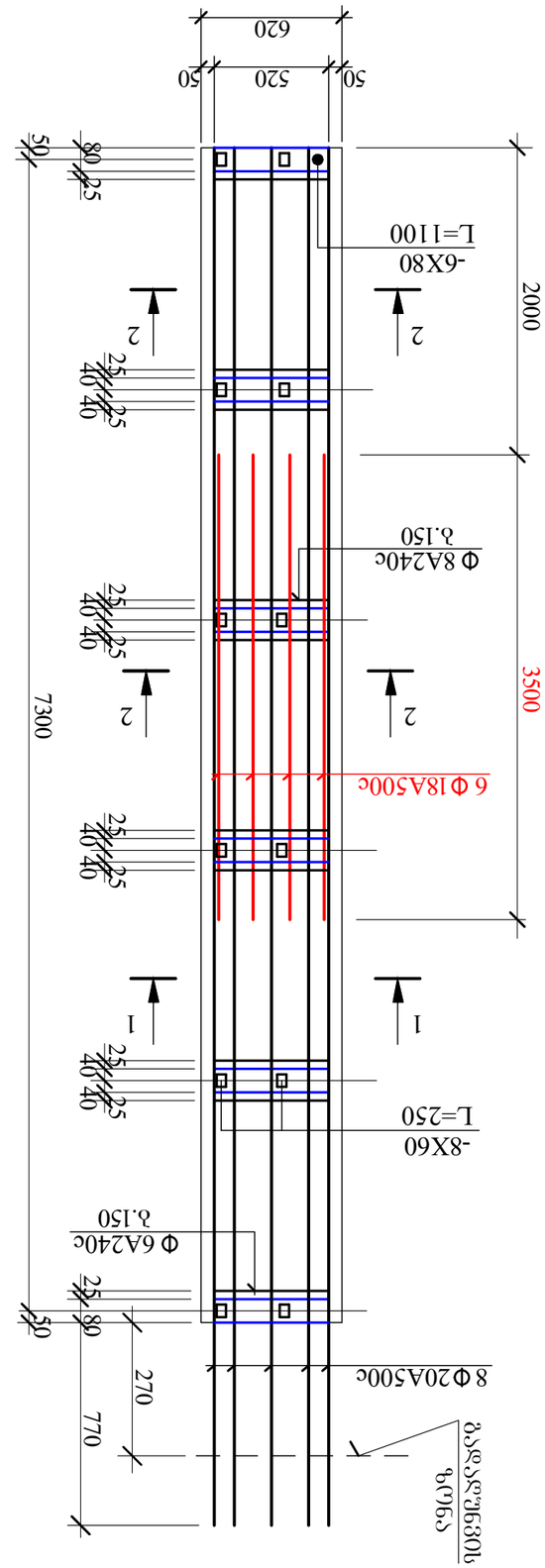

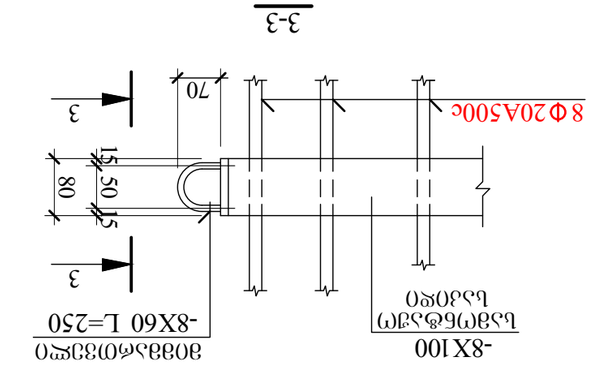

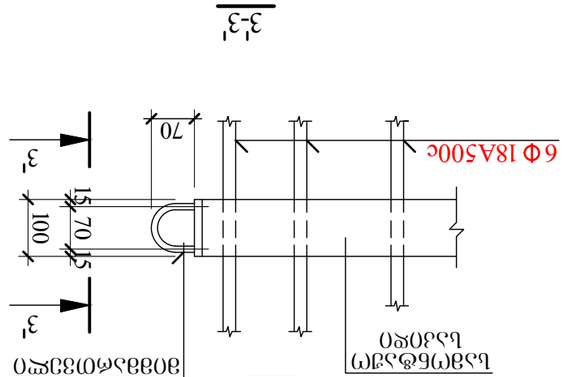

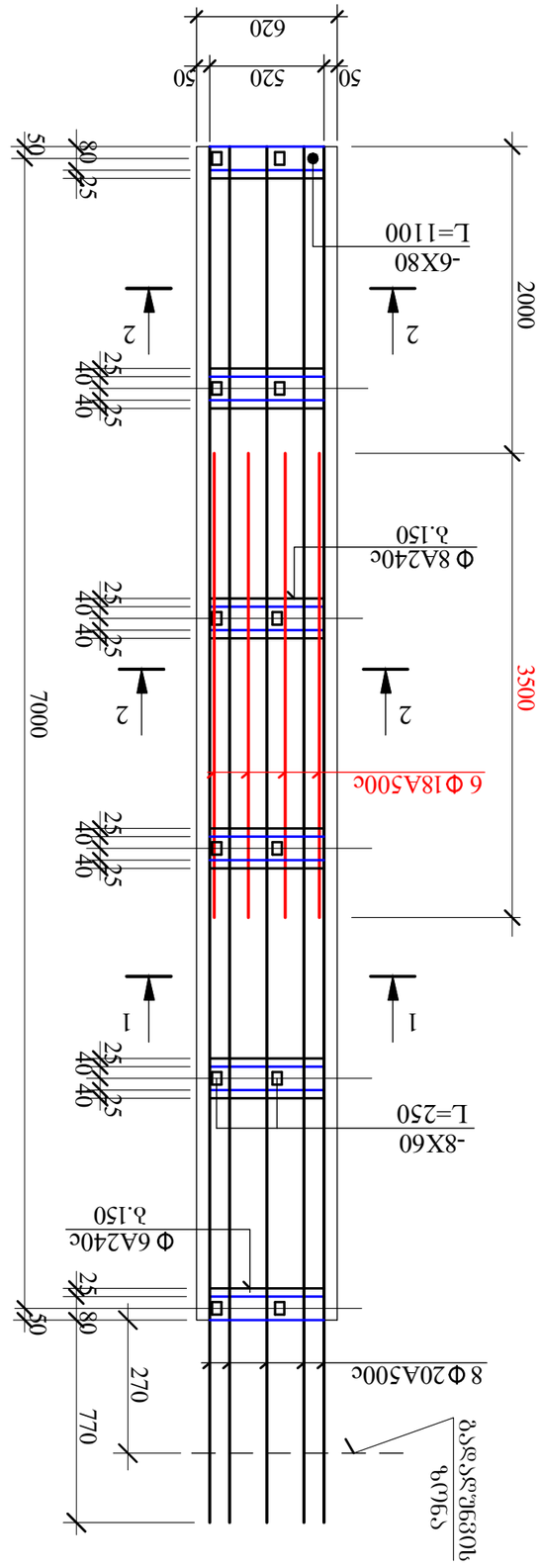

Вариант 4

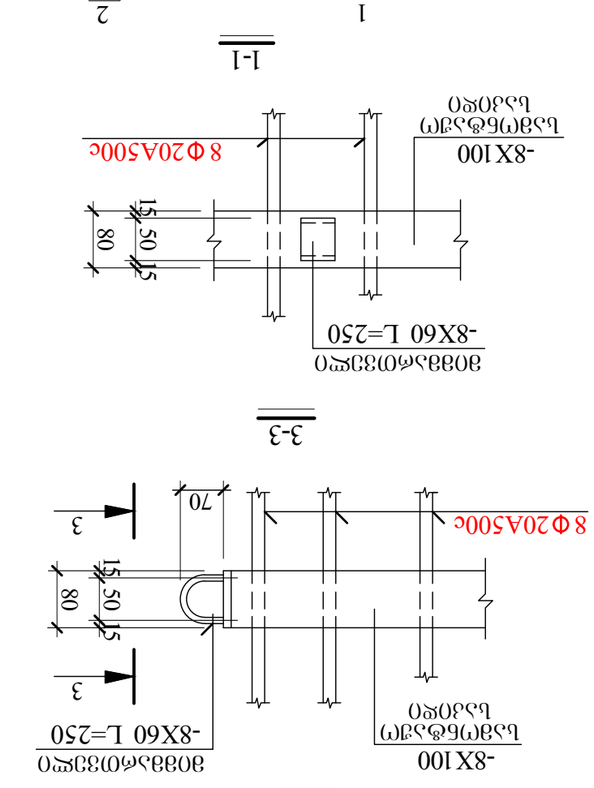

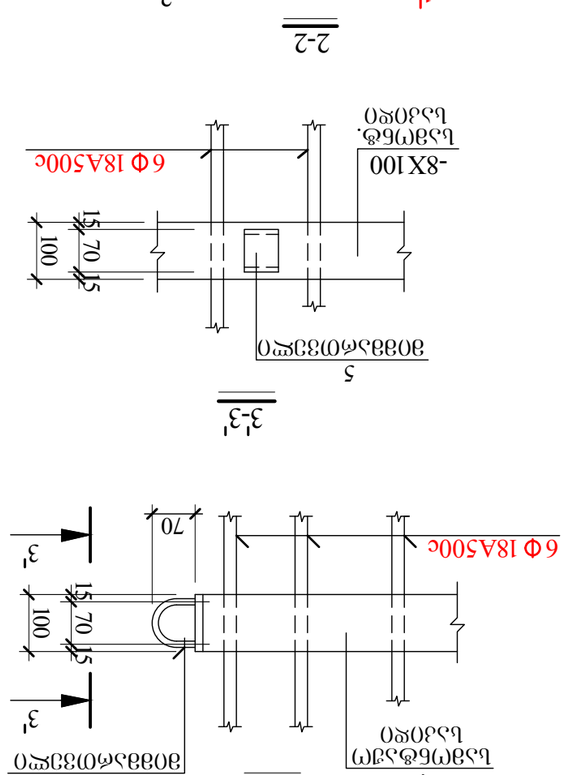

Разработал	Сальников			Вариант 4	Стадия	Лист	Листов
Проверил	Дмитриев				Р	1	1
Н. контр.	Дмитриев						
ГИП	Дмитриев						
Изм.	Кол.уч.	Лист	№ док.	Подп.	Дата		

Инв. № подл. | Подп. и дата | Взам. инв. №

Копировал | Формат А4

Арматурное изделие	2		
Закладная деталь	4		
Закладная деталь	8		
Закладная деталь	5		
Закладная деталь	3		
Закладная деталь	1		

Разработал	Сальников		
Проверил	Гарифуллин		
Н. контр.	Ахметов		
ГИП	Ахметов		

Железобетонная свая С 120.35-АтVII
Рабочие чертежи
Стадия Р | Лист 1 | Листов 2
ООО "Ростовский завод железобетонных свай"

Свая С 120.35-АтVII

Инв. № подл.	Подп. и дата	Взам. инв. №	Инв. № дубл.
		40"	11.11.2023

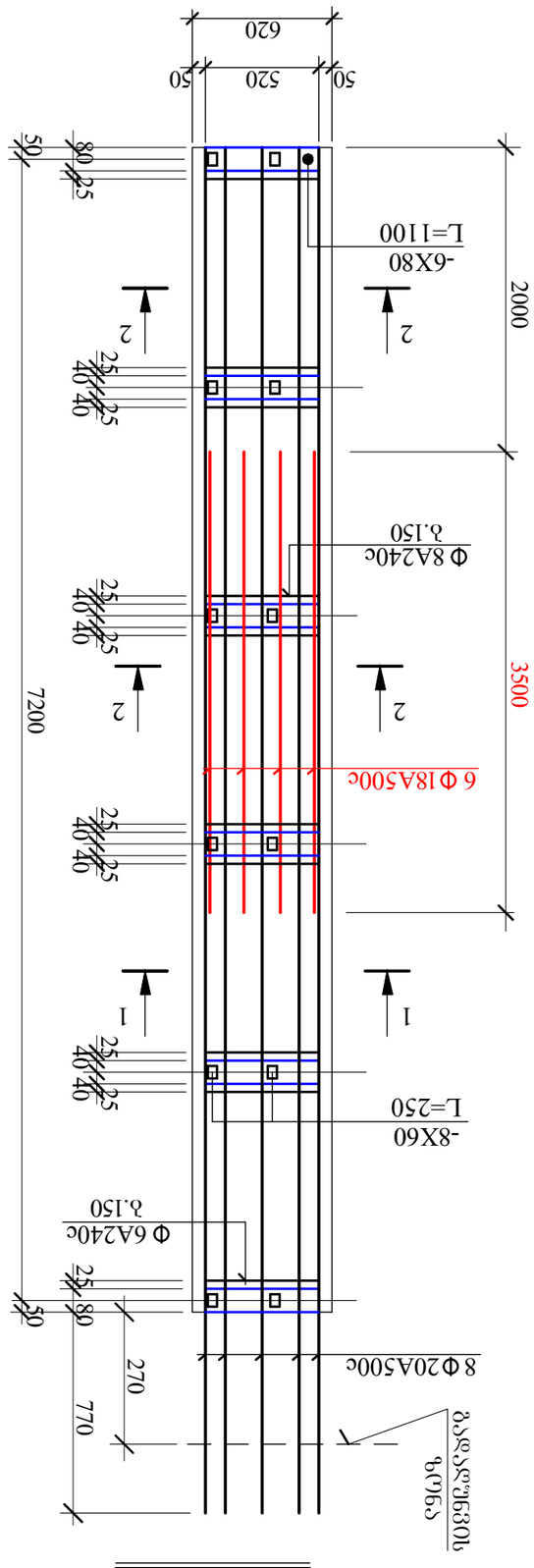
620
50
520
50
80
25
50
-6X80
L=1100
2
2000
25
40
40
25
Ф 8А240с
δ.150
3500
6 Ф 18А500с
7200
25
40
40
25
2
25
40
40
25
-8X60
L=250
1
25
40
40
25
Ф 6А240с
δ.150
50
80
25
770
270
8 Ф 20А500с
Ø10Ø6Ø5Ø8Ø9
Ø10Ø6Ø5Ø8Ø9
8 Ф 20А500с
Ø10Ø6Ø5Ø8Ø9
Ø10Ø6Ø5Ø8Ø9
Ø10Ø6Ø5Ø8Ø9

ხიმინჯი ხ 5

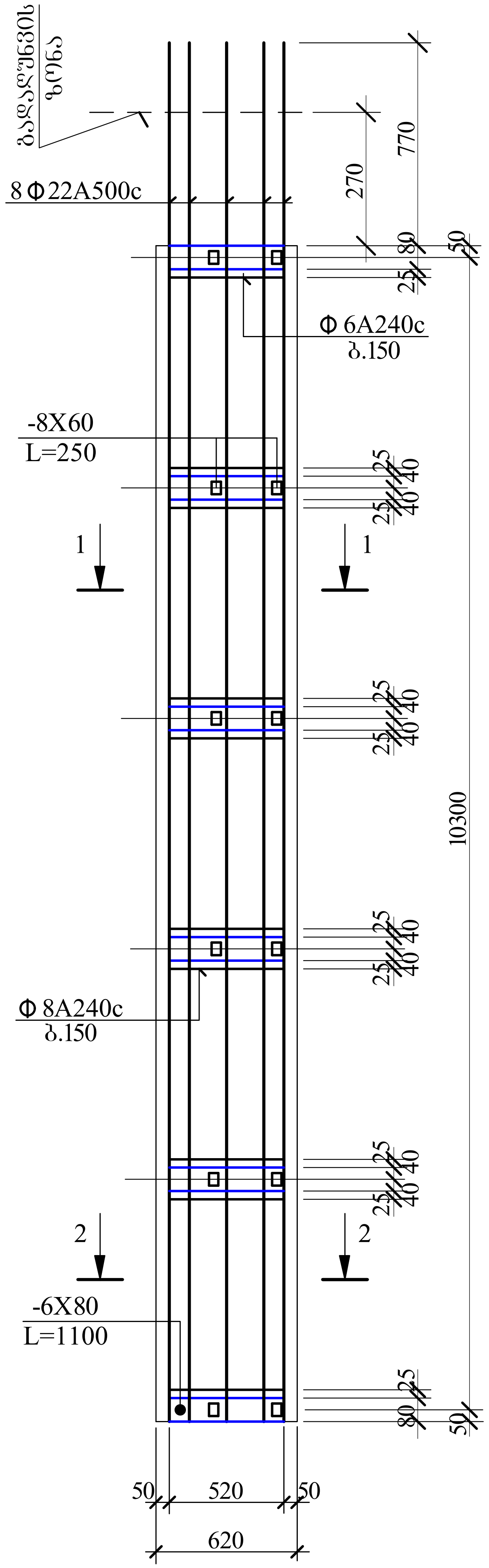

2-2

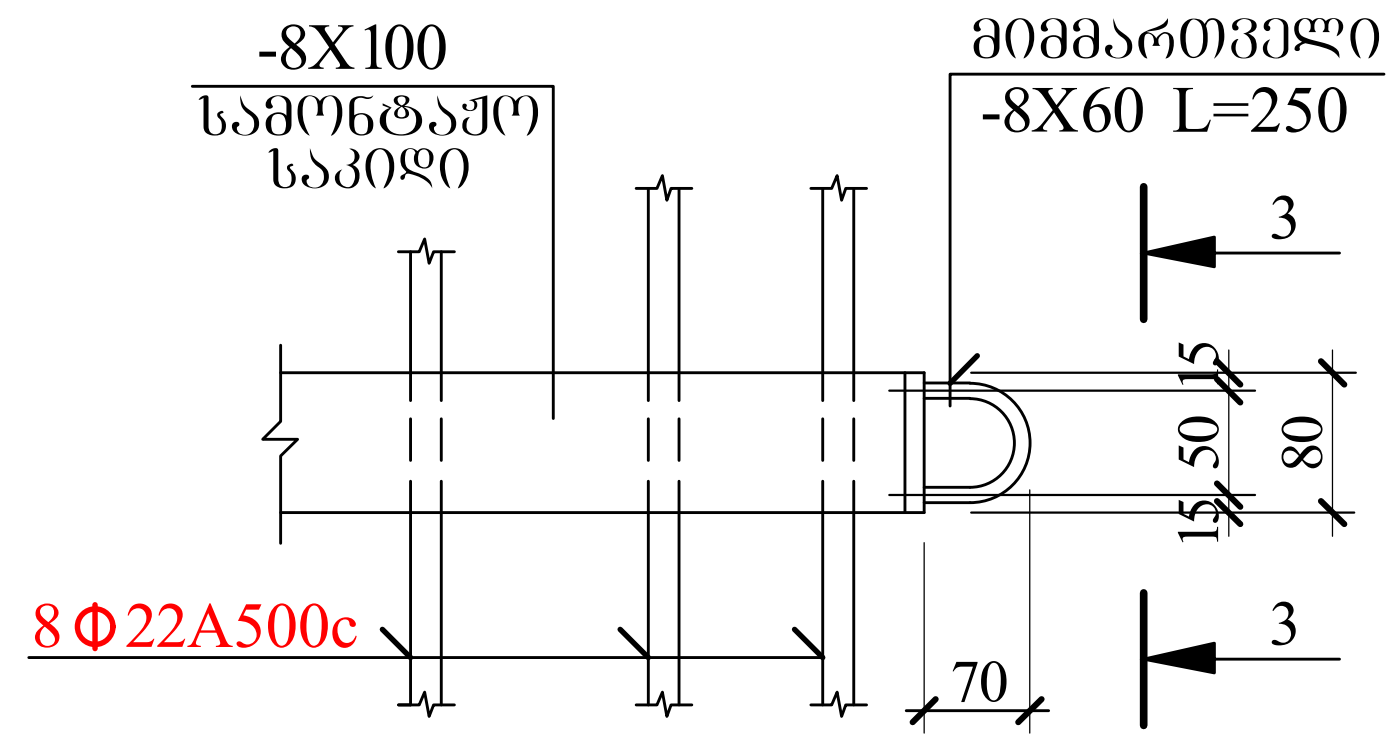

3-3

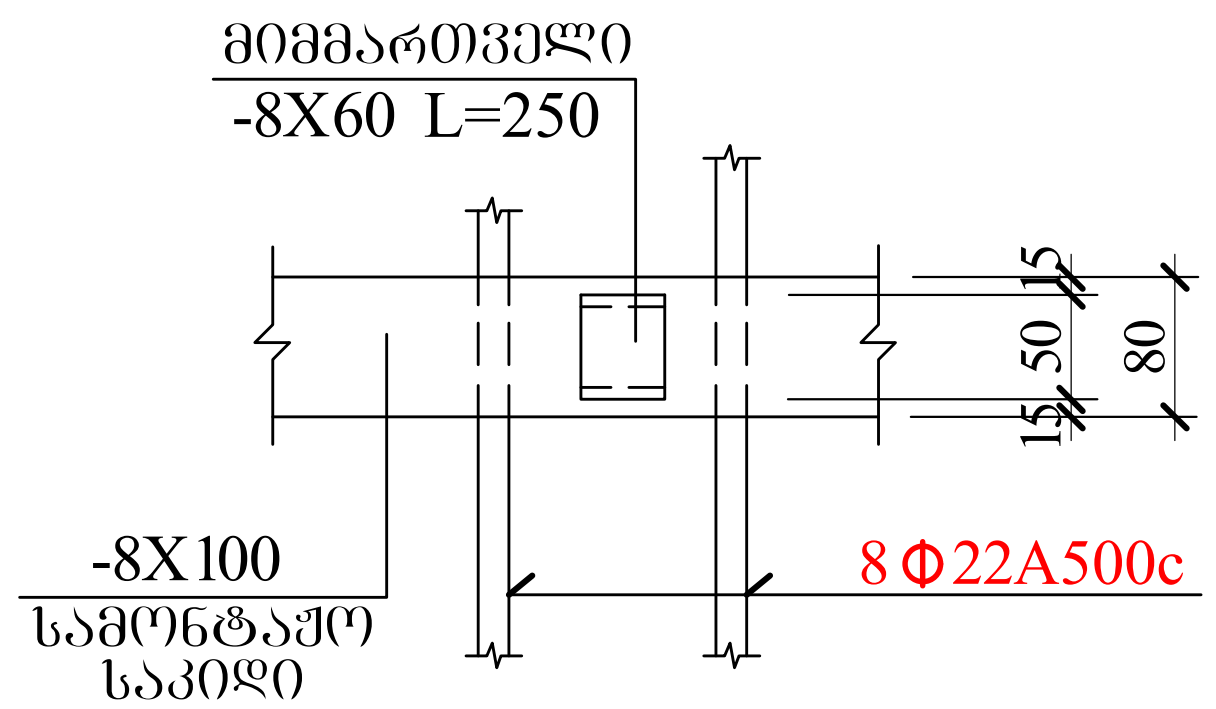

მშკ 1

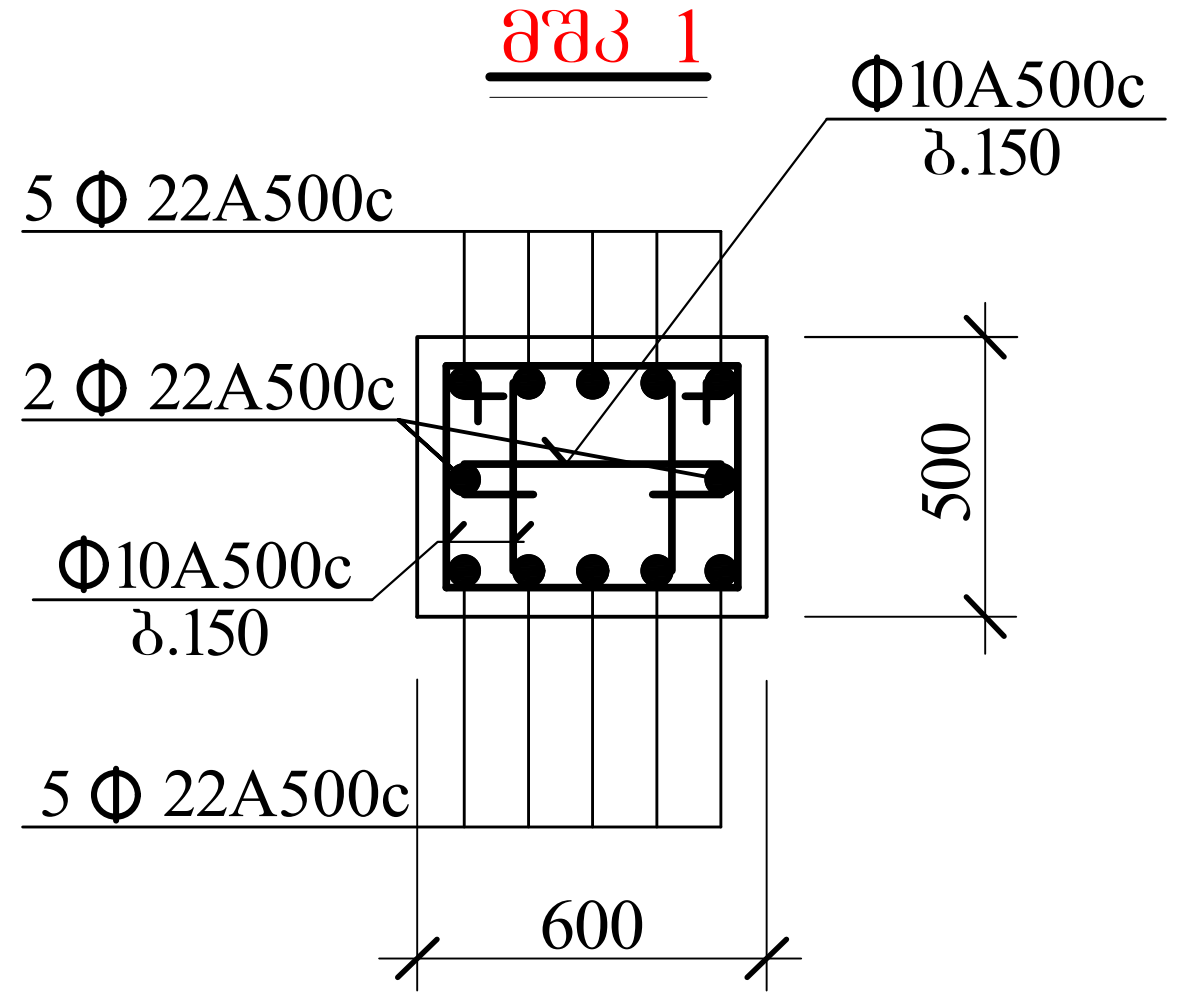

1-1

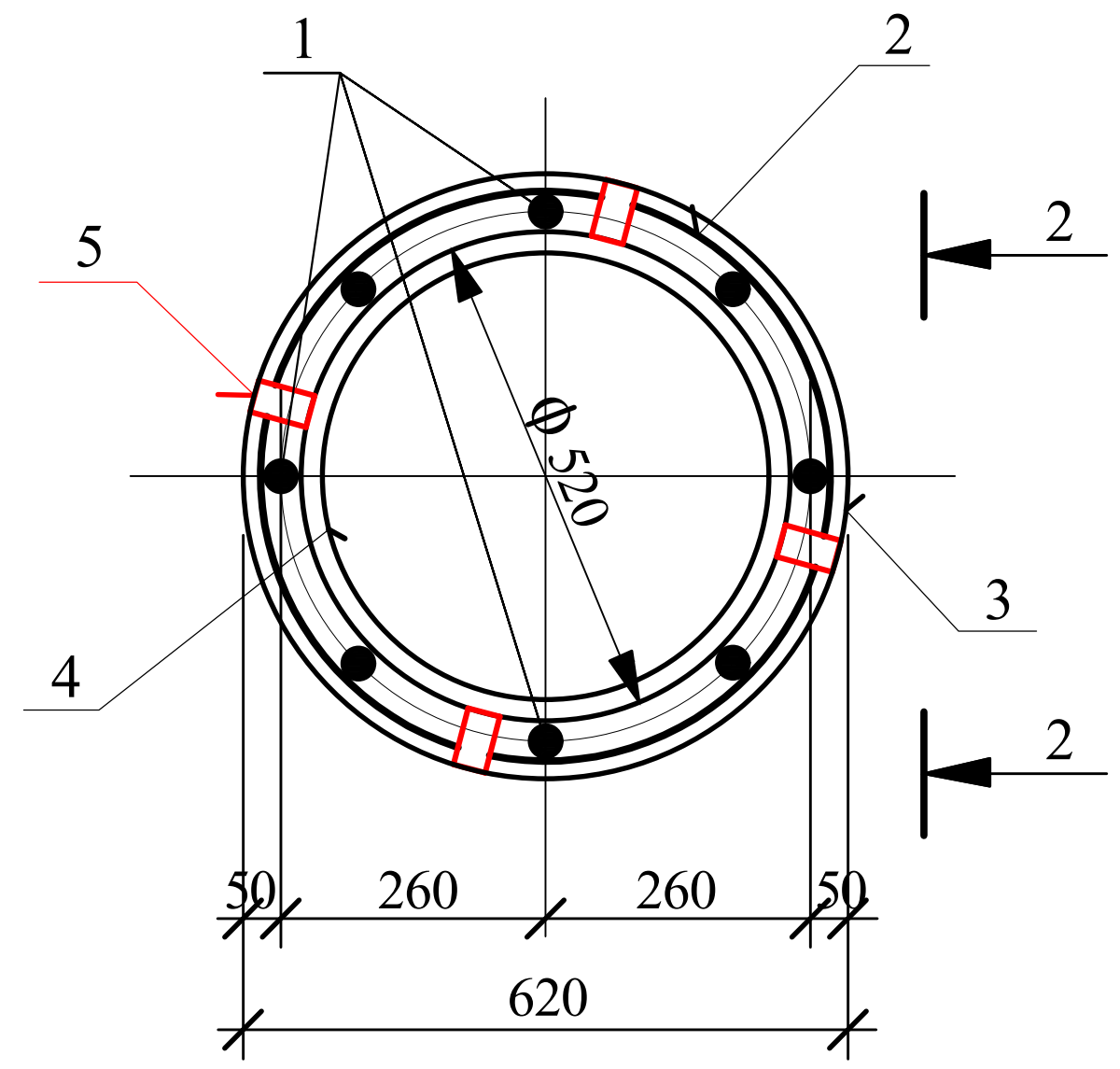

მასალის ხარჯი
მშკ 1

22A500c - 5.0 ტ.
10A500c - 2.7 ტ.
$V_{ბ(B25)}$= 39.0 კუბ. მ.

მასალის ხარჯი
ხიმინჯები

22A500c - 12.2 ტ.
20A500c - 23.5 ტ.
18A500c - 3.6 ტ.
6A240c - 3.72 ტ.
$V_{ბ(B25)}$= 374.0 კუბ. მ.

მასალის ხარჯი
არმირებული კედლის

12A500c - 0.6 ტ.
6A240c - 0.05 ტ.
$V_{ბ(B25)}$= 6.9 კუბ. მ.

დირექტორი	ც.აბესაძე		მრავალბინიანი საცხოვრებელი სახლი (კონსტრუქციული ნაწილი)
			ქ. თბილისი, გორგასლის ქუჩა №36 ს/კ 01.18.09.005.005
არქიტექტორი	კ.ურუშაძე		ფერდის დამჭერი ხიმინჯი VIII და მასალის ხარჯი
კონსტრუქტორი	ი.ურიდია	ი. ურიდია	ფურცლ. რაოდენ. / ფურცლის № / თარიღი / კონსტრ. ნაწილი
			/ 40^{III} / 11.11.2023 /

გადახურვის კონსტრუქციის გეგმა -3.400 ნიშნულზე

საქალიბე ნახაზი

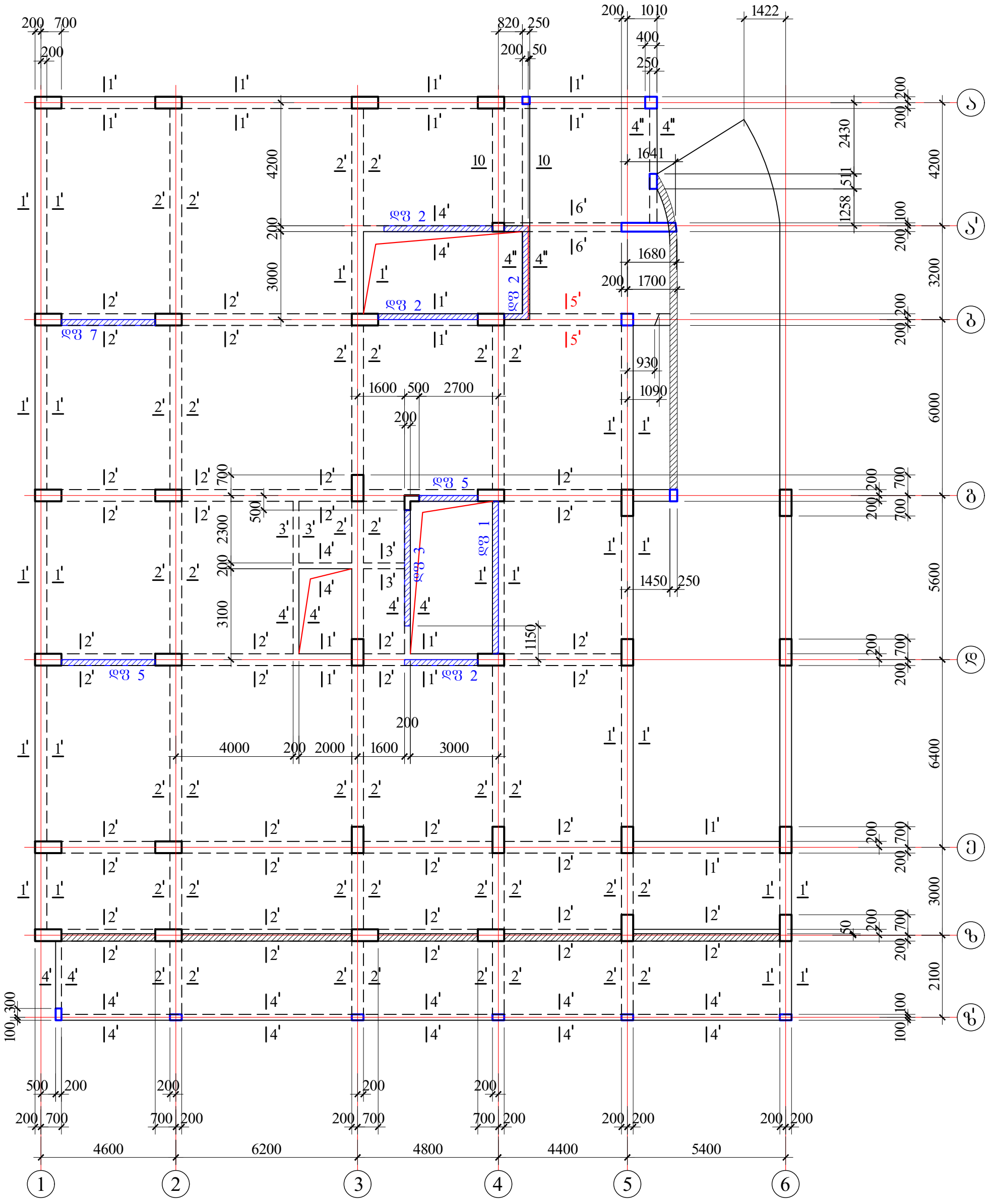

ვენტღიობების მიბმები და გეომეტრიული ზომები იხილე არქიტექტურულ ნახაზებზე

დირექტორი	ც.აბესაძე		მრავალბინიანი საცხოვრებელი სახლი (კონსტრუქციული ნაწილი)			
			ქ. თბილისი, გორგასლის ქუჩა №36 ს/კ 01.18.09.005.005			
არქიტექტორი	კ.შრუშაძე		გადახურვის კონსტრუქციის გეგმა -3.400 ნიშნულზე (საქალიბე ნახაზი)			
კონსტრუქტორი	ი.შრიდია					
			ფურცლ. რაოდენ.	ფურცლის №	თარიღი	კონსტრ ნაწილი
				41	11.11.2023	

გადახურვის კონსტრუქციის გეგმა -0.100 ნიშნულზე

საქალიბე ნახაზი

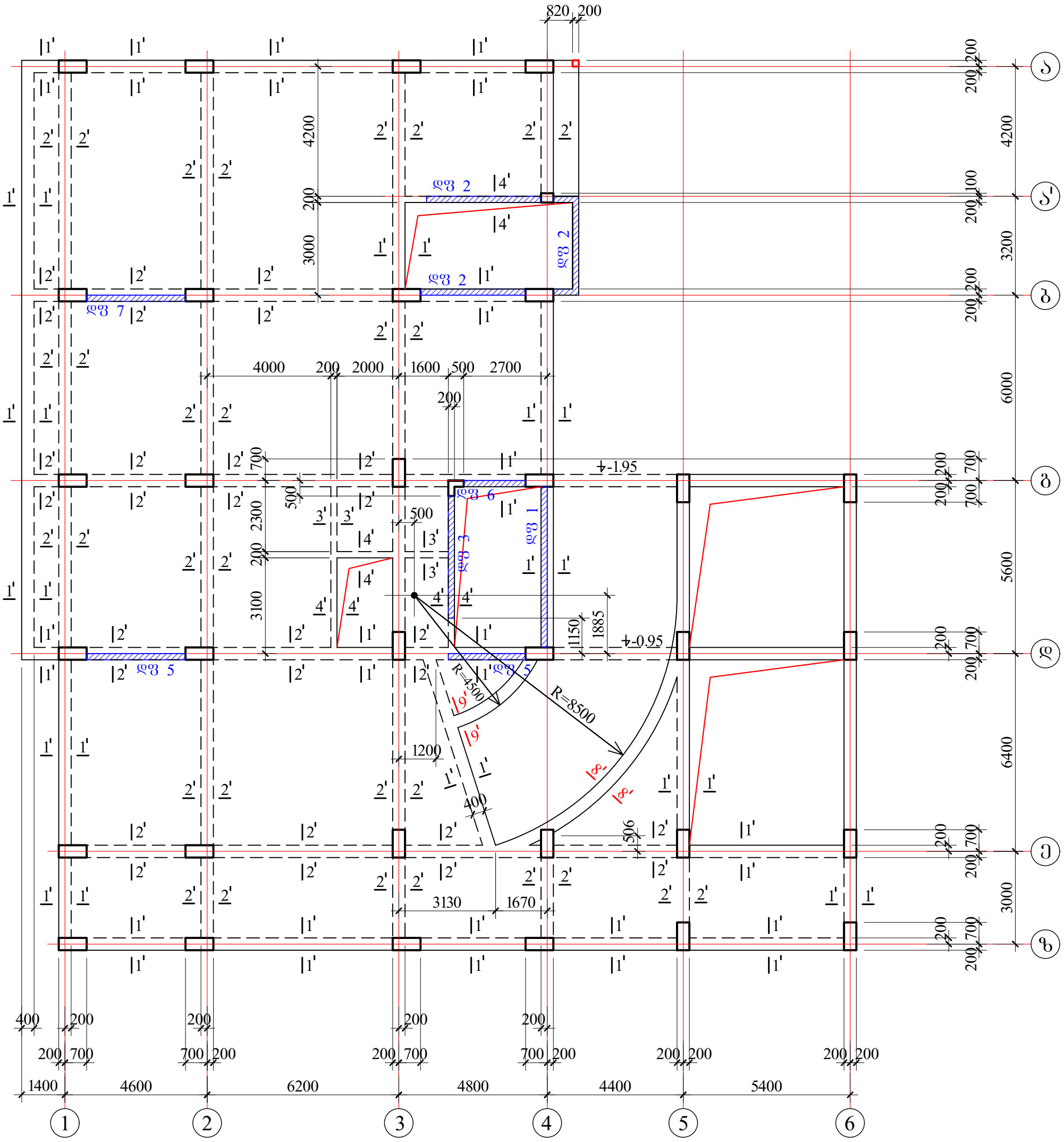

ვენტღიობების მიბმები და გეომეტრიული ზომები იხილე არქიტექტურულ ნახაზებზე

დირექტორი	ც.აბესაძე		მრავალბინიანი საცხოვრებელი სახლი (კონსტრუქციული ნაწილი)			
			ქ. თბილისი, ბორგასლის ქუჩა №36 ს/კ 01.18.09.005.005			
არქიტექტორი	კ.შრუშაძე		გადახურვის კონსტრუქციის გეგმა -0.100 ნიშნულზე (საქალიბე ნახაზი)			
კონსტრუქტორი	ი.ურიდია	ი.ურიდია				
			ფურცლ. რაოდენ.	ფურცლის №	თარიღი	კონსტრ. ნაწილი
				42	11.11.2023	

პანდუსის მოწყობის გეგმა I

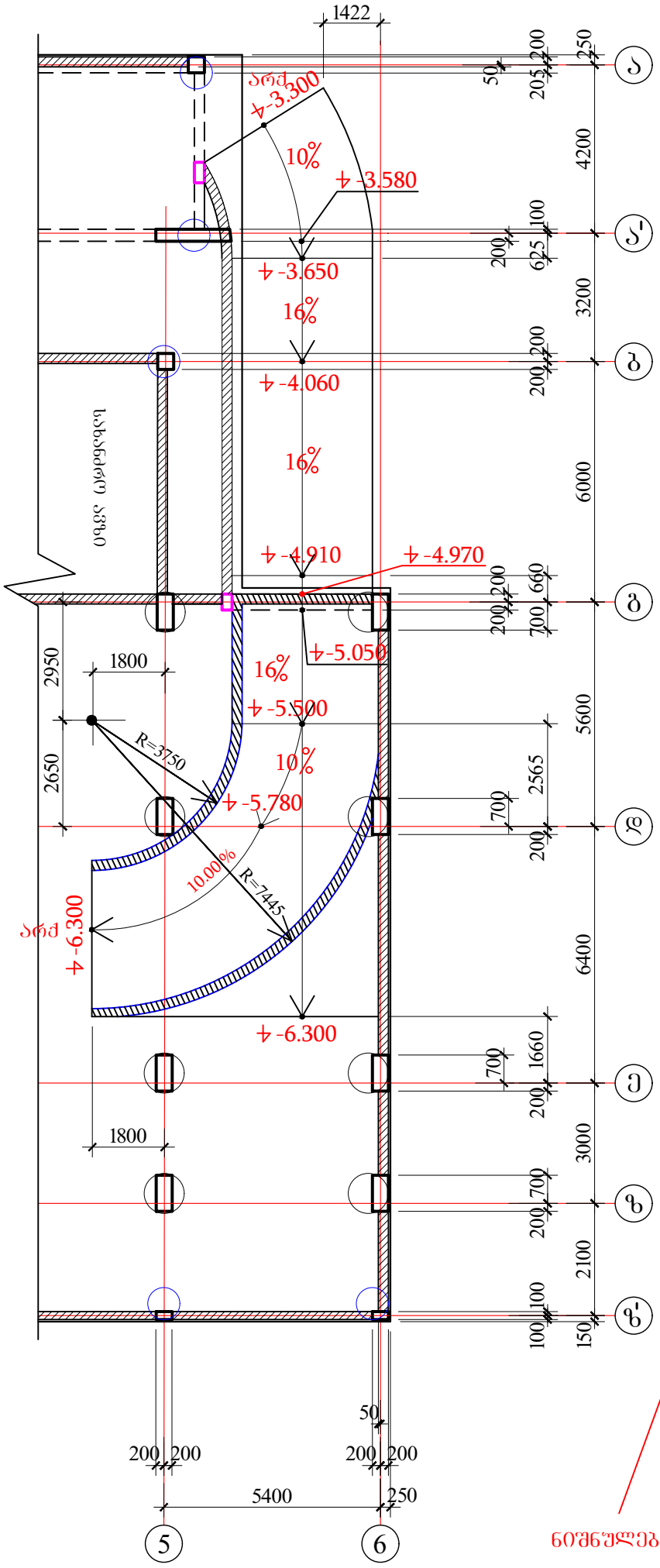

ნიშნულები არქიტექტურისაა
სისქე 5 სმ.

პანდუსის მოწყობის გეგმა II

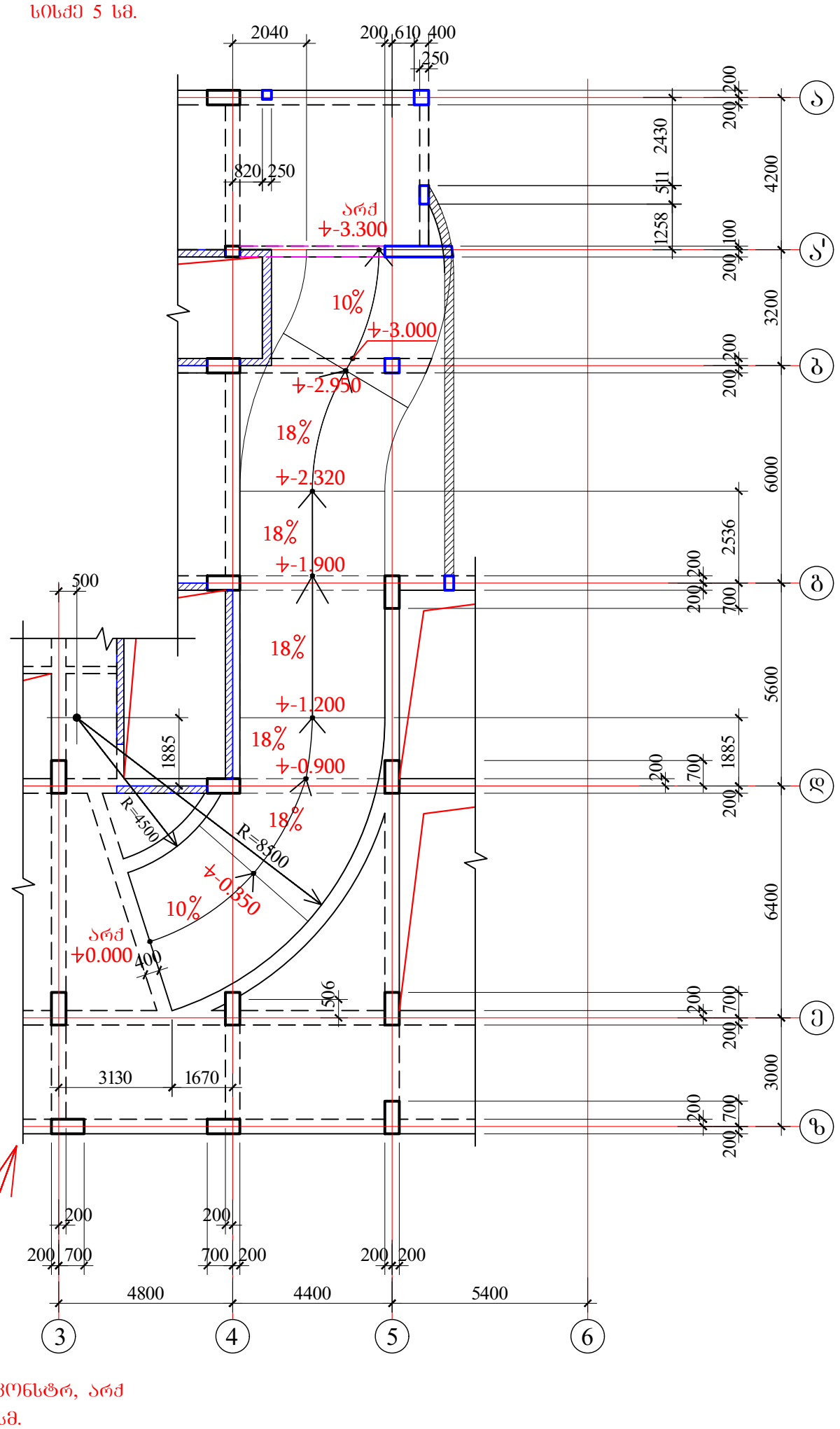

ნიშნულები კონსტრ, არძ
5 სმ.

დირექტორი	ც.აბესაძე		მრავალბინიანი საცხოვრებელი სახლი (კონსტრუქციული ნაწილი)			
			ქ. თბილისი, გორგასლის ქუჩა №36 ს/კ 01.18.09.005.005			
არქიტექტორი	კ.შრუშაძე		პანდუსის მოწყობის გეგმები			
კონსტრუქტორი	ი.შრიდია					
			შურცლ. რაოდენ.	შურცლის №	თარიღი	კონსტრ ნაწილი
				43	11.11.2023	

ᱢᱚᱱᱰᱟᱹᱜᱟᱹᱜᱚᱱ	ᱫᱩᱞᱟᱹᱭ ᱫᱟᱹᱜᱟᱹᱜᱚᱱ		
ᱥᱮᱛᱟᱹᱜᱟᱹᱜᱚᱱ	ᱣᱮᱞᱰᱤᱝ ᱫᱟᱹᱜᱟᱹᱜᱚᱱ		
ᱡᱤᱢᱵᱤᱱᱟᱹᱜᱟᱹᱜᱚᱱ	ᱠᱚᱱᱠᱨᱤᱴ ᱢᱤᱠᱥ		

ᱵᱷᱟᱨᱚᱥᱟ ᱠᱚᱢᱯᱞᱮᱠᱥ ᱞᱤᱢᱤᱴᱮᱰ (ᱞᱤᱢᱤᱴᱮᱰ ᱞᱟᱭᱵᱨᱮᱨᱤ)			
ᱫᱷᱟᱨᱟᱣᱟᱞᱤᱠ ᱡᱤᱢᱵᱤᱱᱟᱹᱜᱟᱹᱜᱚᱱ ᱯᱷᱚᱨᱢᱮᱥᱚᱱ 2.900 ᱠᱚᱱᱠᱨᱤᱴ ᱢᱤᱠᱥ (ᱞᱤᱢᱤᱴᱮᱰ ᱞᱟᱭᱵᱨᱮᱨᱤ)			
ᱱᱚᱛᱚᱱ ᱫᱟᱹᱜᱟᱹᱜᱚᱱ	ᱫᱩᱞᱟᱹᱭ ᱫᱟᱹᱜᱟᱹᱜᱚᱱ	ᱯᱨᱚᱡᱮᱠᱴᱚᱨ	
ᱡᱤᱢᱵᱤᱱᱟᱹᱜᱟᱹᱜᱚᱱ	ᱚ.᱓᱐᱙ᱚᱥ᱐᱓		
ᱥᱮᱛᱟᱹᱜᱟᱹᱜᱚᱱ	ᱚ.᱓᱐᱙ᱚᱥ᱐᱓		

ᱡᱤᱢᱵᱤᱱᱟᱹᱜᱟᱹᱜᱚᱱ ᱥᱮᱛᱟᱹᱜᱟᱹᱜᱚᱱ	ᱱᱚ. ᱯᱷᱟᱭᱤᱞ	ᱫᱟᱹᱨᱤᱠ ᱥᱤᱜᱱᱮᱪᱟᱨ		
		ᱫᱟᱹᱨᱤᱠ ᱥᱤᱜᱱᱮᱪᱟᱨ ᱱᱚ.	44	11.11.2023

ᱱᱚᱴᱚ:
1. ᱠᱚᱱᱠᱨᱤᱴ ᱢᱤᱠᱥ ᱠᱚᱢᱯᱞᱮᱠᱥ ᱞᱤᱢᱤᱴᱮᱰ ᱞᱟᱭᱵᱨᱮᱨᱤ ᱫᱟᱹᱜᱟᱹᱜᱚᱱ

გადახურვის კონსტრუქციის გეგმა 5.900 ნიშნულზე

საყალიბე ნახაზი

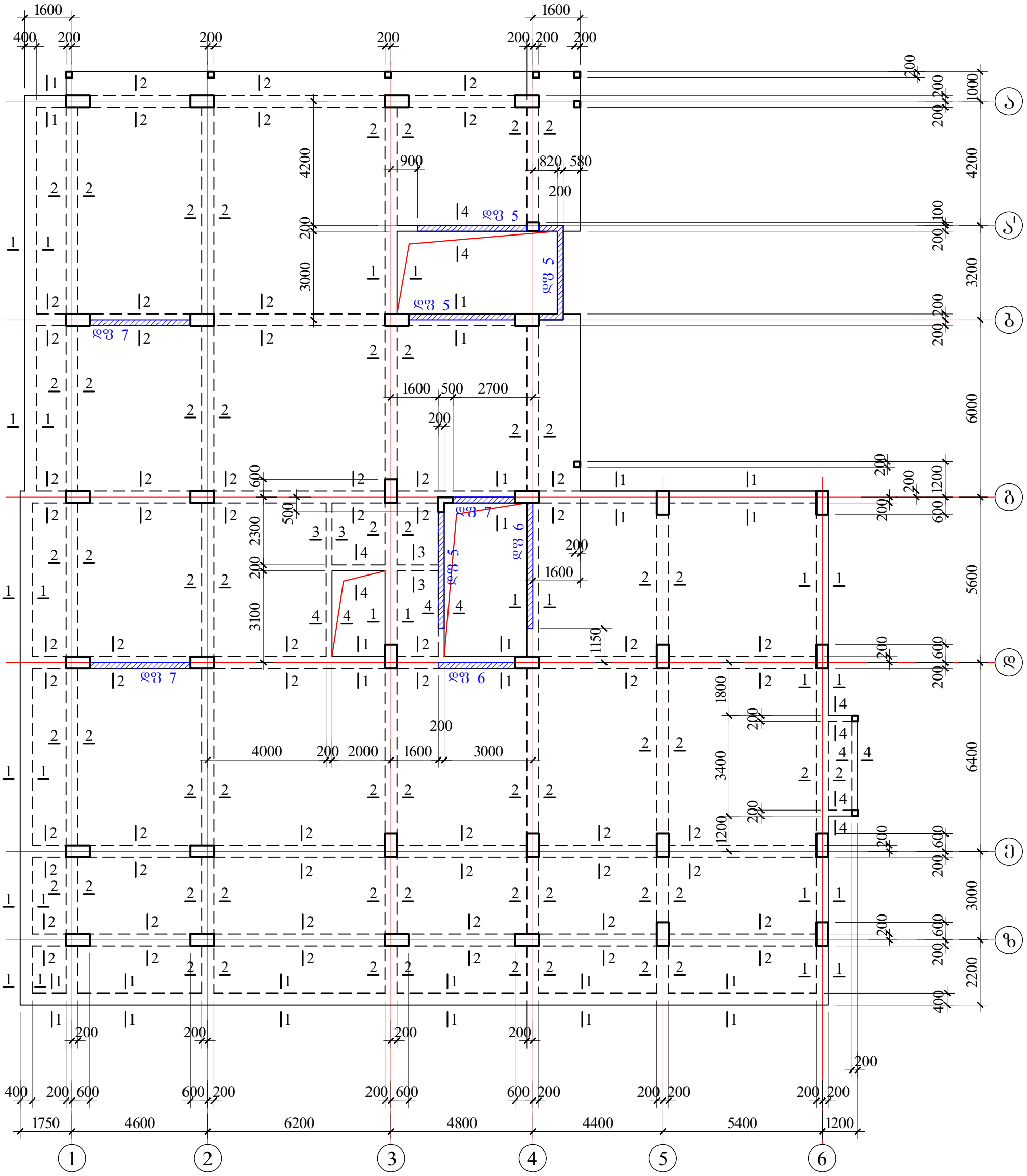

ვენტღიობების მიბმები და გეომეტრიული ზომები იხილე არქიტექტურულ ნახაზებზე

დირექტორი	ც.აბესაძე		მრავალბინიანი საცხოვრებელი სახლი (კონსტრუქციული ნაწილი)			
			ქ. თბილისი, ბორგასლის ქუჩა №36 ს/კ 01.18.09.005.005			
არქიტექტორი	კ.შრუშაძე		გადახურვის კონსტრუქციის გეგმა 5.900 ნიშნულზე (საყალიბე ნახაზი)			
კონსტრუქტორი	ი.შრიდია					
			ფურცლ. რაოდენ.	ფურცლის №	თარიღი	კონსტრ ნაწილი
				45	11.11.2023	

ᲛᲝᲓᲣᲚᲘᲡ ᲜᲝᲛᲔᲠᲘ	Ც.ᲐᲜᲯᲐᲞᲐᲫᲔ		ᲒᲐᲜᲐᲨᲔᲜᲔᲑᲘᲡ ᲓᲐᲡᲐᲮᲔᲚᲔᲑᲐ (ᲯᲛᲣᲚᲘᲡ ᲜᲐᲬᲘᲚᲘ)
ᲡᲐᲛᲣᲨᲐᲝ ᲯᲒᲣᲤᲘ ᲮᲔᲚᲛᲫᲦᲕᲐᲜᲔᲚᲘ	ᲓᲐᲕᲘᲗ ᲯᲘᲜᲯᲘᲮᲐᲨᲕᲘᲚᲘ		ᲐᲚᲐᲜᲘ 8.900 ᲛᲝᲪᲣᲚᲝᲑᲘᲡ ᲯᲛᲣᲚᲘᲡ ᲛᲐᲠᲗᲕᲘᲡ ᲡᲘᲡᲢᲔᲛᲐ ᲑᲝᲠᲪᲒᲐᲜᲐᲗᲔᲑᲘᲡ ᲒᲐᲛᲐᲠᲗᲕᲘᲡ ᲡᲘᲡᲢᲔᲛᲐ
ᲯᲛᲣᲚᲘᲡ ᲛᲔᲜᲔᲯᲔᲠᲘ	Ო.ᲯᲛᲝᲠᲗᲐᲫᲔ	Ა.ᲛᲘᲮᲔᲘᲫᲔ	ᲒᲐᲛᲝᲪᲓᲘᲚᲘ ᲜᲝ. ᲡᲐᲯᲘᲜᲯᲘᲠᲝ ᲜᲐᲬᲘᲚᲘ ᲜᲝ.	ᲓᲐᲛᲝᲪᲔᲠᲘᲡ ᲗᲐᲠᲘᲦᲘ
			46	11.11.2023

ᲒᲐᲜᲐᲨᲔᲜᲔᲑᲘᲡ ᲓᲐᲡᲐᲮᲔᲚᲔᲑᲐ ᲛᲝᲪᲣᲚᲝᲑᲘᲡ ᲜᲝᲛᲔᲠᲘ
(ᲯᲛᲣᲚᲘᲡ ᲜᲐᲬᲘᲚᲘ)

ᲐᲚᲐᲜᲘ 01.18.09.005.005

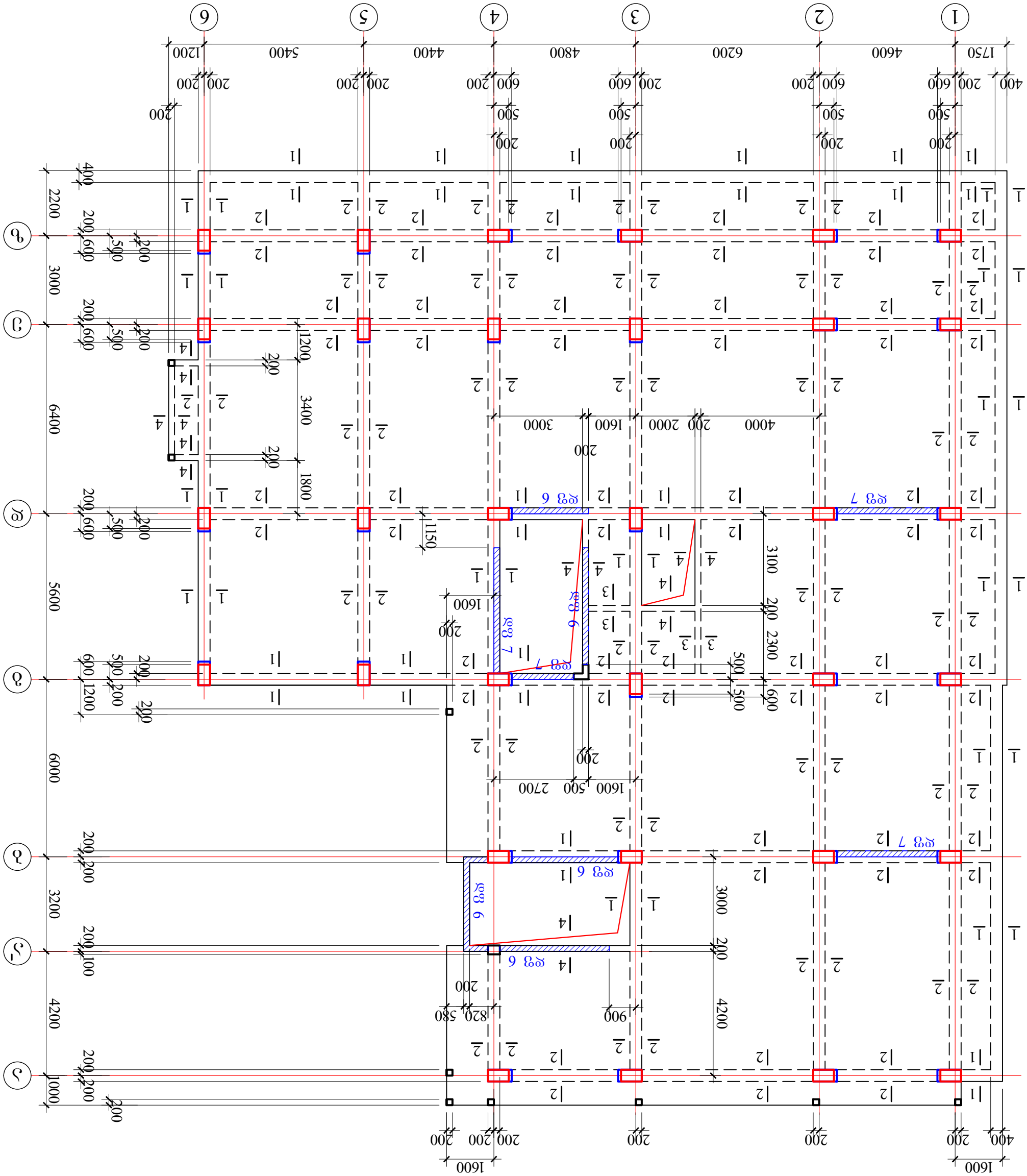
ᲐᲮᲐᲚᲘ ᲨᲔᲜᲝᲑᲘᲡ ᲯᲒᲣᲤᲘᲡ ᲛᲝᲪᲣᲚᲝᲑᲘᲡ ᲛᲐᲠᲗᲕᲘᲡ ᲡᲘᲡᲢᲔᲛᲘᲡ ᲡᲐᲛᲣᲨᲐᲝ ᲯᲒᲣᲤᲘᲡ ᲮᲔᲚᲛᲫᲦᲕᲐᲜᲔᲚᲘ ᲐᲚᲐᲜᲘᲡ ᲜᲐᲬᲘᲚᲘᲡ ᲓᲐᲡᲐᲮᲔᲚᲔᲑᲐ
ᲛᲝᲪᲣᲚᲝᲑᲘᲡ ᲛᲐᲠᲗᲕᲘᲡ ᲡᲘᲡᲢᲔᲛᲐ
ᲑᲝᲠᲪᲒᲐᲜᲐᲗᲔᲑᲘᲡ ᲒᲐᲛᲐᲠᲗᲕᲘᲡ ᲡᲘᲡᲢᲔᲛᲐ
ᲯᲛᲣᲚᲘᲡ ᲜᲐᲬᲘᲚᲘ
ᲐᲮᲐᲚᲘ ᲨᲔᲜᲝᲑᲘᲡ ᲯᲒᲣᲤᲘᲡ ᲛᲝᲪᲣᲚᲝᲑᲘᲡ ᲛᲐᲠᲗᲕᲘᲡ ᲡᲘᲡᲢᲔᲛᲘᲡ ᲡᲐᲛᲣᲨᲐᲝ ᲯᲒᲣᲤᲘᲡ ᲮᲔᲚᲛᲫᲦᲕᲐᲜᲔᲚᲘ ᲐᲚᲐᲜᲘᲡ ᲜᲐᲬᲘᲚᲘᲡ ᲓᲐᲡᲐᲮᲔᲚᲔᲑᲐ
ᲯᲛᲣᲚᲘᲡ ᲛᲔᲜᲔᲯᲔᲠᲘ
ᲐᲚᲐᲜᲘ 8.900
ᲒᲐᲜᲐᲨᲔᲜᲔᲑᲘᲡ ᲓᲐᲡᲐᲮᲔᲚᲔᲑᲐ
ᲓᲐᲕᲘᲗ ᲯᲘᲜᲯᲘᲮᲐᲨᲕᲘᲚᲘ
ᲡᲐᲛᲣᲨᲐᲝ ᲯᲒᲣᲤᲘ ᲮᲔᲚᲛᲫᲦᲕᲐᲜᲔᲚᲘ
ᲐᲮᲐᲚᲘ ᲨᲔᲜᲝᲑᲘᲡ ᲯᲒᲣᲤᲘᲡ ᲛᲝᲪᲣᲚᲝᲑᲘᲡ ᲛᲐᲠᲗᲕᲘᲡ ᲡᲘᲡᲢᲔᲛᲘᲡ ᲡᲐᲛᲣᲨᲐᲝ ᲯᲒᲣᲤᲘᲡ ᲮᲔᲚᲛᲫᲦᲕᲐᲜᲔᲚᲘ ᲐᲚᲐᲜᲘᲡ ᲜᲐᲬᲘᲚᲘᲡ ᲓᲐᲡᲐᲮᲔᲚᲔᲑᲐ
ᲛᲝᲪᲣᲚᲝᲑᲘᲡ ᲛᲐᲠᲗᲕᲘᲡ ᲡᲘᲡᲢᲔᲛᲐ
ᲑᲝᲠᲪᲒᲐᲜᲐᲗᲔᲑᲘᲡ ᲒᲐᲛᲐᲠᲗᲕᲘᲡ ᲡᲘᲡᲢᲔᲛᲐ
ᲯᲛᲣᲚᲘᲡ ᲜᲐᲬᲘ

ბადახურვის კონსტრუქციის ბეგმა 11.900 ნიშნულზე

საყალიბე ნახაზი

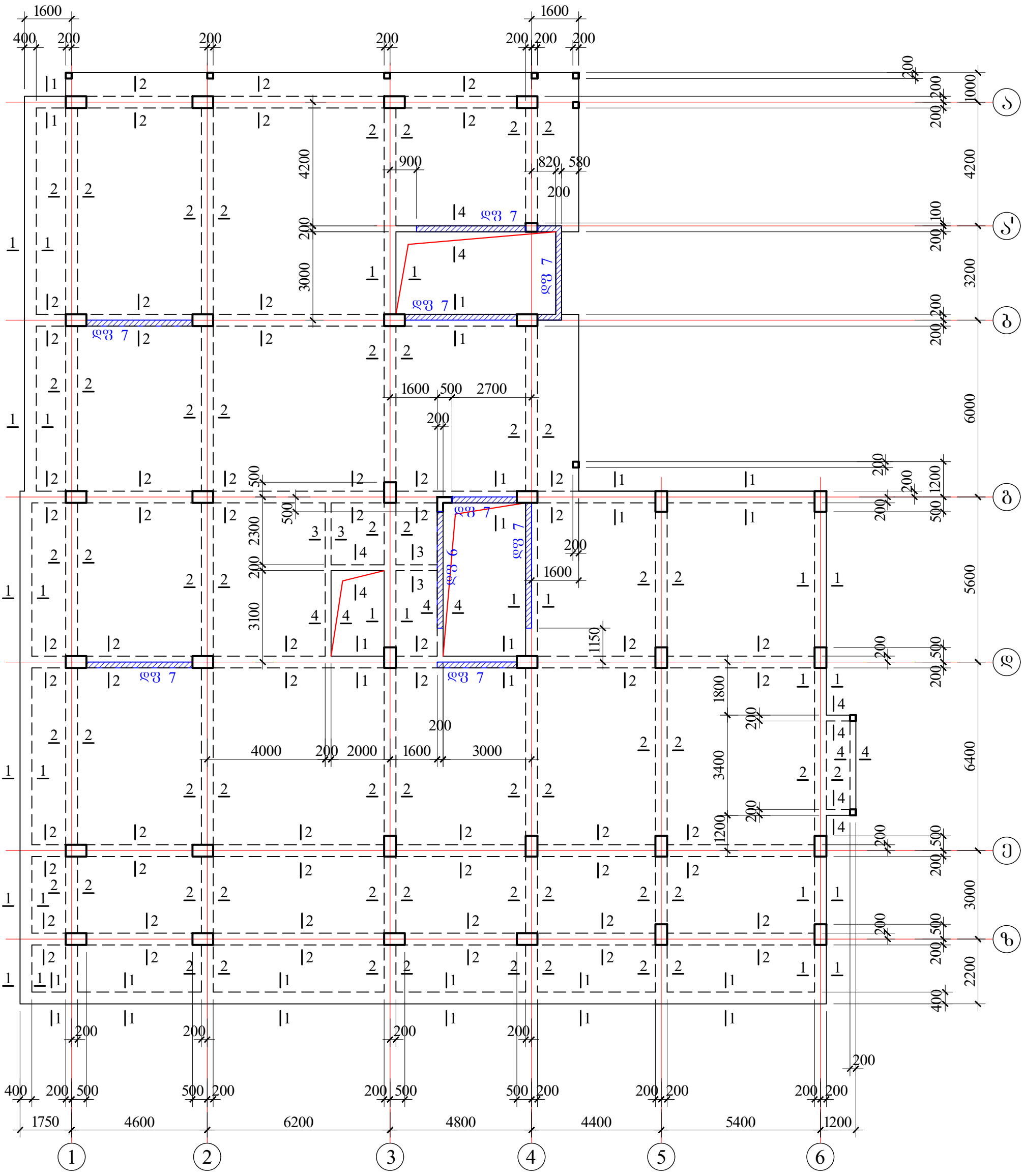

ვენტღიობების მიბმები და გეომეტრიული ზომები იხილე არქიტექტურულ ნახაზებზე

დირექტორი	ც.აბესაძე		მრავალბინიანი საცხოვრებელი სახლი (კონსტრუქციული ნაწილი)
			ქ. თბილისი, გორგასლის ქუჩა №36 ს/კ 01.18.09.005.005
არქიტექტორი	კ.ურუშაძე		ბადახურვის კონსტრუქციის ბეგმა 11.900 ნიშნულზე (საყალიბე ნახაზი)
კონსტრუქტორი	ი.ურიდია	ი.ურიდია	

ფურცლ. რაოდენ.	ფურცლის №	თარიღი	კონსტრ ნაწილი
	47	11.11.2023	

გადახურვის კონსტრუქციის გეგმა 14.900 ნიშნულზე

საქალიბე ნახაზი

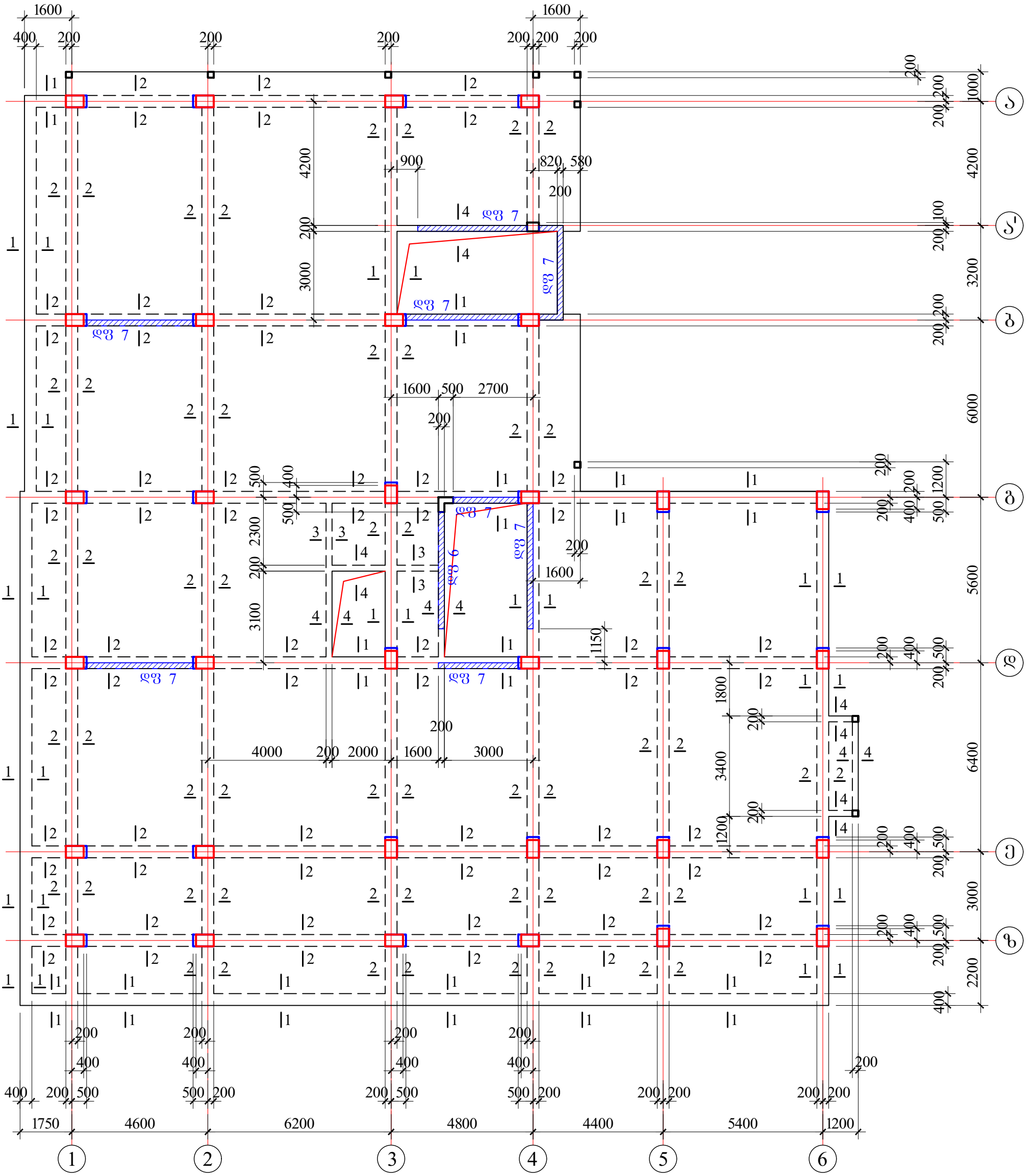

ვენტღიობების მიბმები და გეომეტრიული ზომები იხილე არქიტექტურულ ნახაზებზე

დირექტორი	ც.აბესაძე		მრავალბინიანი საცხოვრებელი სახლი (კონსტრუქციული ნაწილი)			
			ქ. თბილისი, გორგასლის ქუჩა №36 ს/კ 01.18.09.005.005			
არქიტექტორი	კ.შრუშაძე		გადახურვის კონსტრუქციის გეგმა 14.900 ნიშნულზე (საქალიბე ნახაზი)			
კონსტრუქტორი	ი.შრიდია	ი. შრიდია				
			ფურცლ. რაოდენ.	ფურცლის №	თარიღი	კონსტრ. ნაწილი
				48	11.11.2023	

გადახურვის კონსტრუქციის გეგმა 17.900 ნიშნულზე

საქალიბე ნახაზი

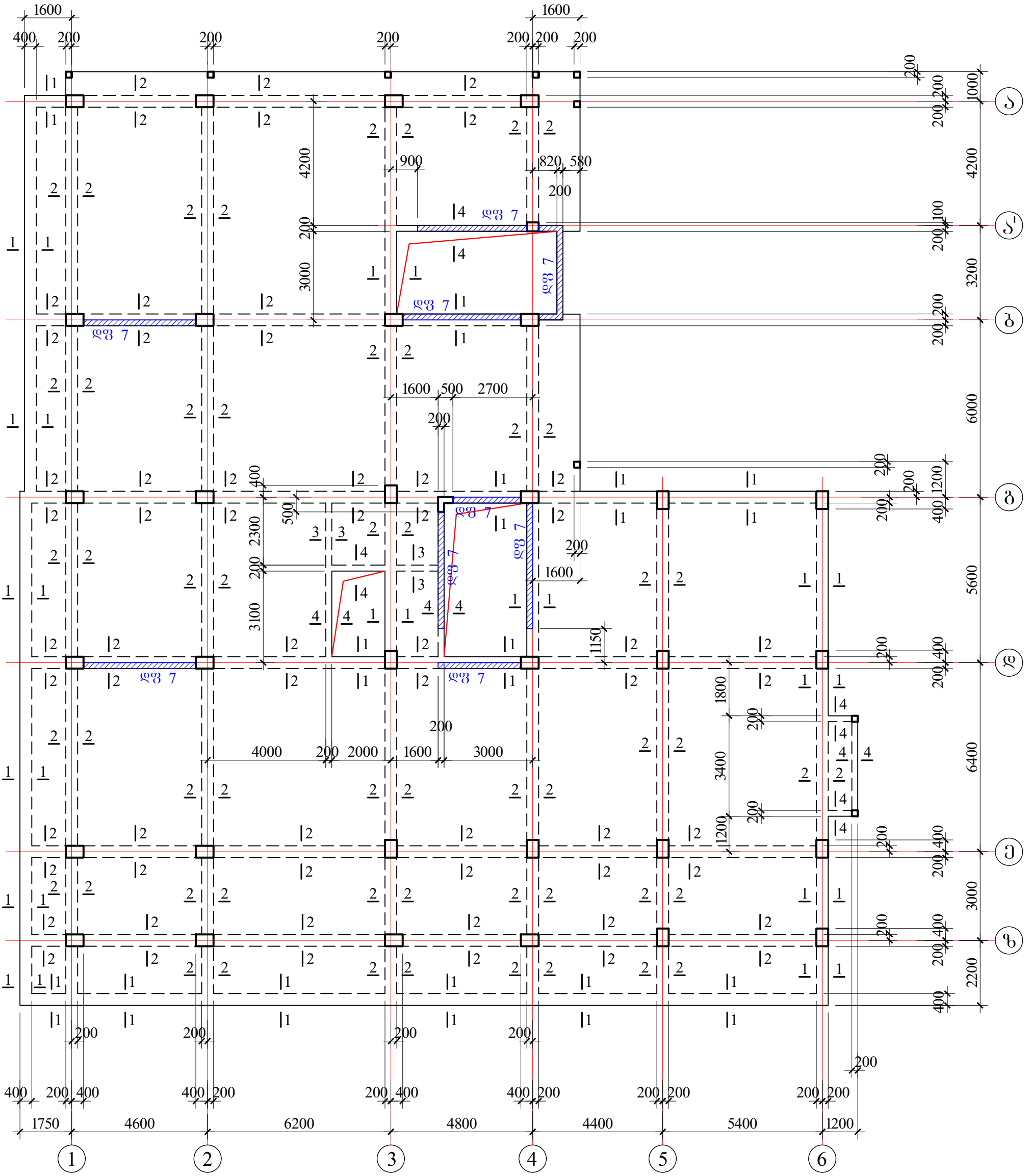

ვენტღიობების მიბმები და გეომეტრიული ზომები იხილე არქიტექტურულ ნახაზებზე

დირექტორი	ც.აბესაძე		მრავალბინიანი საცხოვრებელი სახლი (კონსტრუქციული ნაწილი)			
			ქ. თბილისი, გორგასლის ქუჩა №36 ს/კ 01.18.09.005.005			
არქიტექტორი	კ.ურუშაძე		გადახურვის კონსტრუქციის გეგმა 17.900 ნიშნულზე (საქალიბე ნახაზი)			
კონსტრუქტორი	ი.ურიდია		ფურცლ. რაოდენ.	ფურცლის №	თარიღი	კონსტრ ნაწილი
				49	11.11.2023	

გადახურვის კონსტრუქციის გეგმა 20.900 ნიშნულზე

საყალიბე ნახაზი

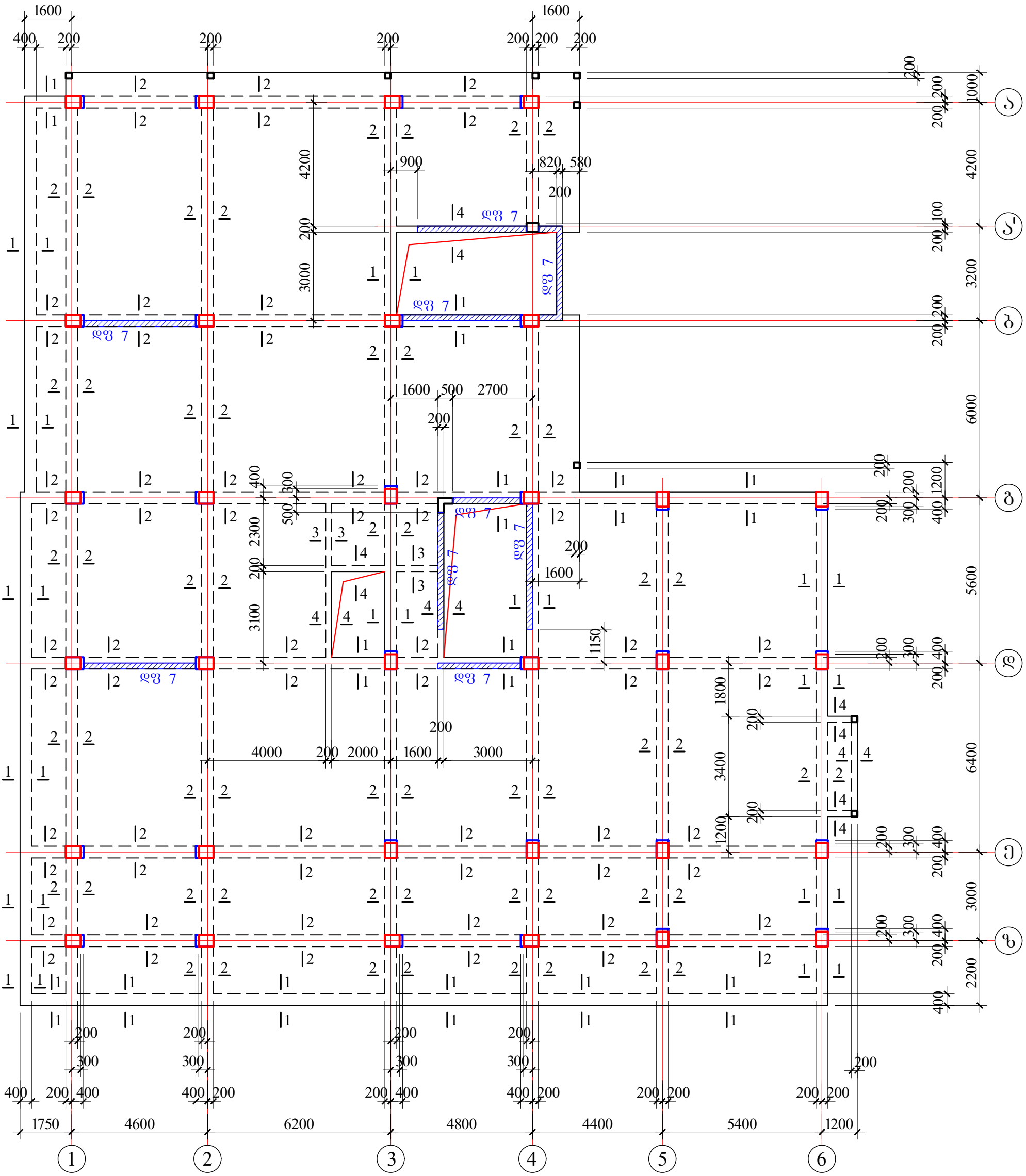

დირექტორი	ც.აბესაძე		მრავალბინიანი საცხოვრებელი სახლი (კონსტრუქციული ნაწილი)			
			ქ. თბილისი, ბორგასლის ქუჩა №36 ს/კ 01.18.09.005.005			
არქიტექტორი	კ.შრუშაძე		გადახურვის კონსტრუქციის გეგმა 20.900 ნიშნულზე (საყალიბე ნახაზი)			
კონსტრუქტორი	ი.შრიდია	ი.შრიდია	ფურცლ. რაოდენ.	ფურცლის №	თარიღი	კონსტრ. ნაწილი
				50	11.11.2023	

გადახურვის კონსტრუქციის გეგმა 23.900 ნიშნულზე

საყალიბე ნახაზი

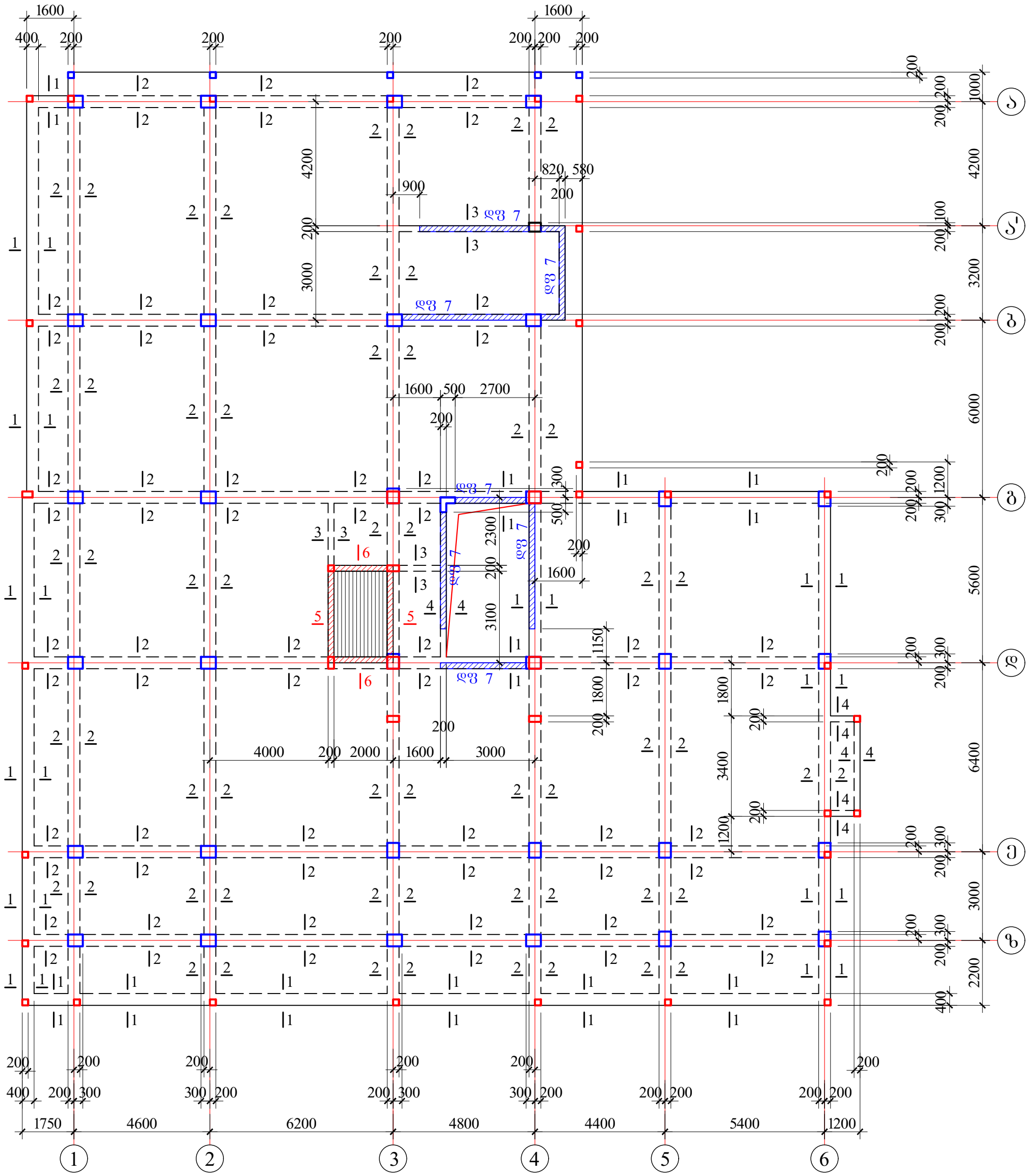

ვენტღიობების მიბმები და გეომეტრიული ზომები იხილე არქიტექტურულ ნახაზებზე

დირექტორი	ც.აბესაძე		მრავალბინიანი საცხოვრებელი სახლი (კონსტრუქციული ნაწილი)			
			ქ. თბილისი, ბორგასლის ქუჩა №36 ს/კ 01.18.09.005.005			
არქიტექტორი	კ.შრუშაძე		გადახურვის კონსტრუქციის გეგმა 23.900 ნიშნულზე (საყალიბე ნახაზი)			
კონსტრუქტორი	ი.შრიდია		ფურცლ. რაოდენ.	ფურცლის №	თარიღი	კონსტრ. ნაწილი
				51	11.11.2023	

ջօճղմգնգ	Ց.ՀՃՆԼՂՈ			
նճոնգնգմօ	Ա.ՅՃՂՅՈՈ			
յոճնգնգմ	Օ.ՅՃՕՔՁՕ	ո.ոխզբոչ		

ձոշնգնգմ	Ա.ՅՃՂՅՈՈ			
նճոնգնգմօ	Ա.ՅՃՂՅՈՈ			
յոճնգնգմ	Օ.ՅՃՕՔՁՕ	ո.ոխզբոչ		

ջօճղմգնգ	Ց.ՀՃՆԼՂ

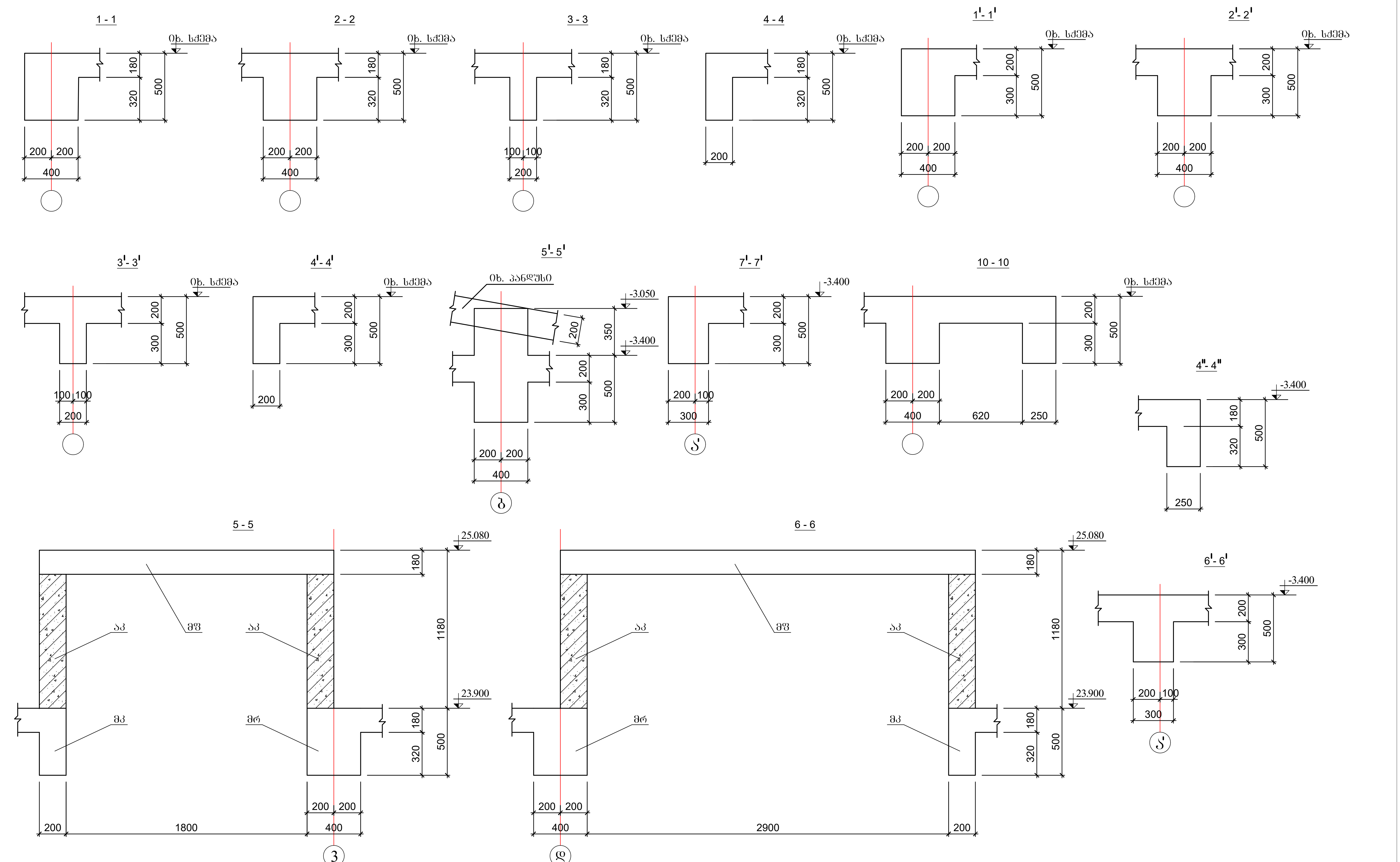

დირექტორი	ც.აბესაძე		მრავალბინიანი საცხოვრებელი სახლი (კონსტრუქციული ნაწილი)
			ქ. თბილისი, ბორბალოს ქუჩა №36 ს/კ 01.18.09.005.005
არქიტექტორი	კ.ურუშაძე		გადახურვის კონსტრუქციის კვეთები I
კონსტრუქტორი	ი.ურიდია	ი. ურიდია	

ფურცლ. რაოდენ.	ფურცლის №	თარიღი	კონსტრ. ნაწილი
	54	11.11.2023	

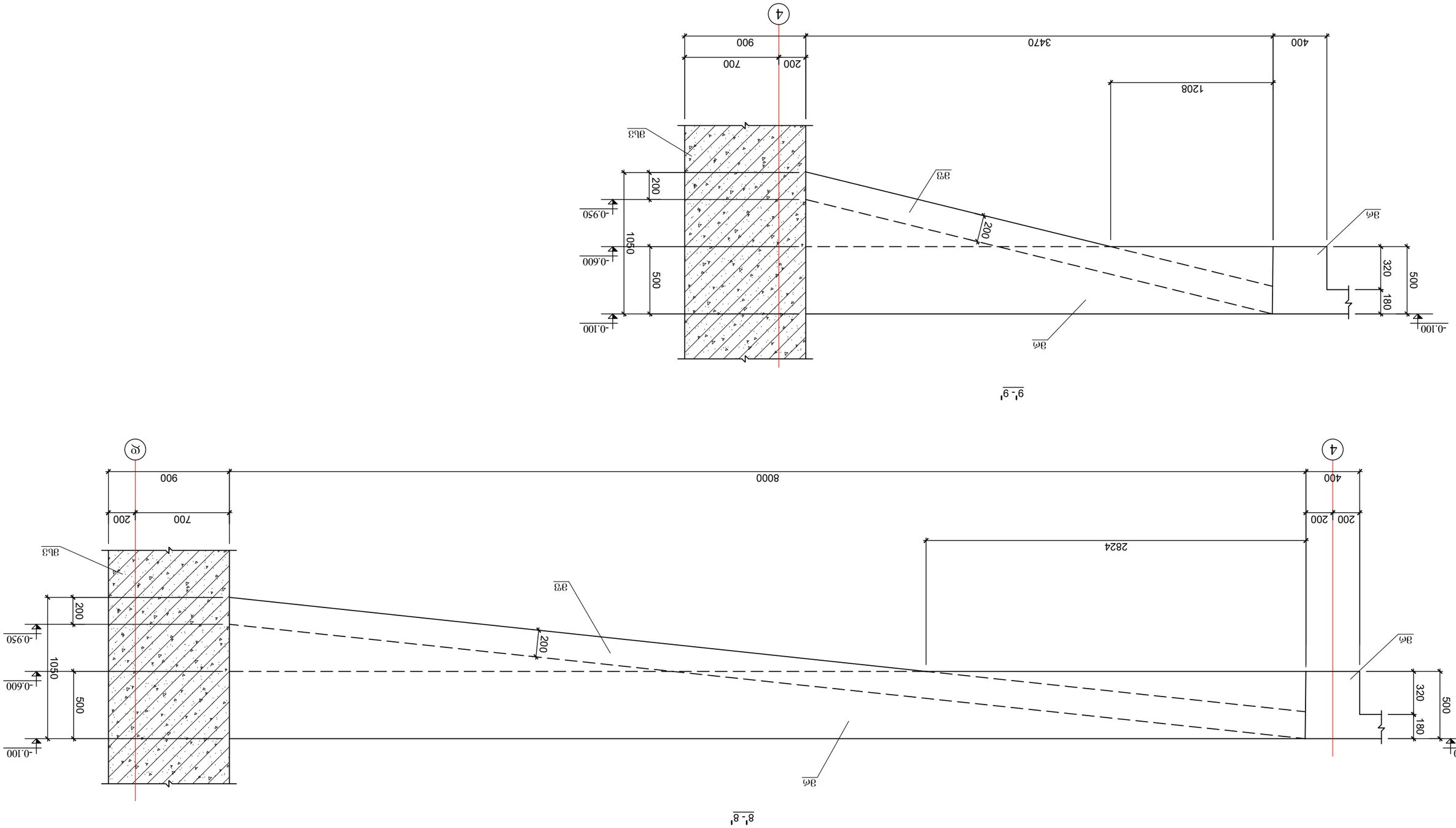

Ярославский завод железобетонных изделий (ЗЖБИ)	Г.Ярославль	Фундаментная плита ФП-1		
г. Ярославль, ЗЖБИ, дом №36 Тел. 01.18.99.005.005				
Фундаментная плита ФП-1 для двухэтажного жилого дома II	Д.Дарьино	Фундамент		
	0.Дарьино	Фундамент	п. 1/1/1/2/3	
Фундамент. ленточный Марка	Фундамент №	Дата		
Фундамент	55	11.11.2023		Фундамент

ФОМЕДВФМОЙ	(З.ЗЛЗЛЗЛЗ)		ЗАСЕЧЕНИЕ ПО ОСЯМ 1-6 ЗДАНИЯ ЧЕРНОВОЙ ОТМЕТКИ ФУНДАМЕНТОВ ПЛИТЫ ПЛОЩАДКИ ЗАПАДНОЙ ЧАСТИ ЗДАНИЯ ПРОИЗВОДСТВЕННОГО КОРПУСА
ЛФЕФОЙЗДВФМОЙ	Д.ЗФЕЗЗЗ

Ф0.2	0.3м0Ф0.5			Ф0.2
Ф0.3	2.3м0.2			Ф0.3
Ф0.4	3.3м0.2			Ф0.4
Ф0.5	4.3м0.2			Ф0.5
Ф0.6	5.3м0.2			Ф0.6
Ф0.7	6.3м0.2			Ф0.7
Ф0.8	7.3м0.2			Ф0.8
Ф0.9	8.3м0.2			Ф0.9
Ф0.10	9.3м0.2			Ф0.10
Ф0.11	10.3м0.2			Ф0.11
Ф0.12	11.3м0.2			Ф0.12

Ф0.1	1.3м0.2			Ф0.1
Ф0.2	2.3м0.2			Ф0.2
Ф0.3	3.3м0.2			Ф0.3
Ф0.4	4.3м0.2			Ф0.4
Ф0.5	5.3м0.2			Ф0.5
Ф0.6	6.3м0.2			Ф0.6
Ф0.7	7.3м0.2			Ф0.7
Ф0.8	8.3м0.2			Ф0.8
Ф0.9	9.3м0.2			Ф0.9
Ф0.10	10.3м0.2			Ф0.10
Ф0.11	11.3м0.2			Ф0.11
Ф0.12	12

Ф0С0ЗДФЮЮФ0	Ц.ЗЗЗЦЗДЗ		ЗФСЗЗЗЖЗ0БОЗЗБО ЬЗСЬЮЗФЗЗЖО ЬЗЬЖО (ЗЮЬЬФЖЗДЗОЗЗЖО БЗЧ0Ж0)
ЗФЮЮЗДФЮЮФ0	Д.ЗФЗЗЗДЗ		Ж. 0Ш0ЖЮЬ0, ЗЮФФЗЗЬЖЮЬ ДЗЖЗ №36 Ь/З 01.18.09.005.005
ЗЗЬЖЖЗЮЬЮ ЗФЮЧЮЗЗЮЬ ЗЗЗЗЗЗЗ (ЗЗ1Ї) Ж3 (ЗЗ 2Ї)			
ЗЮЬЬЮФЗДЖЮЮФ0	О.ЗФОЖО3	ո.ՄիոՊԸոՏ	
			ЗЧЗФСЖ. ФЗЮЖЗЬ. ЗЗЗФОЖЮЬ №	ОЗЗФОЖЮ	ЗЮЬЬФ
			58	11.11.2023	БЗЧ0ЖЮ

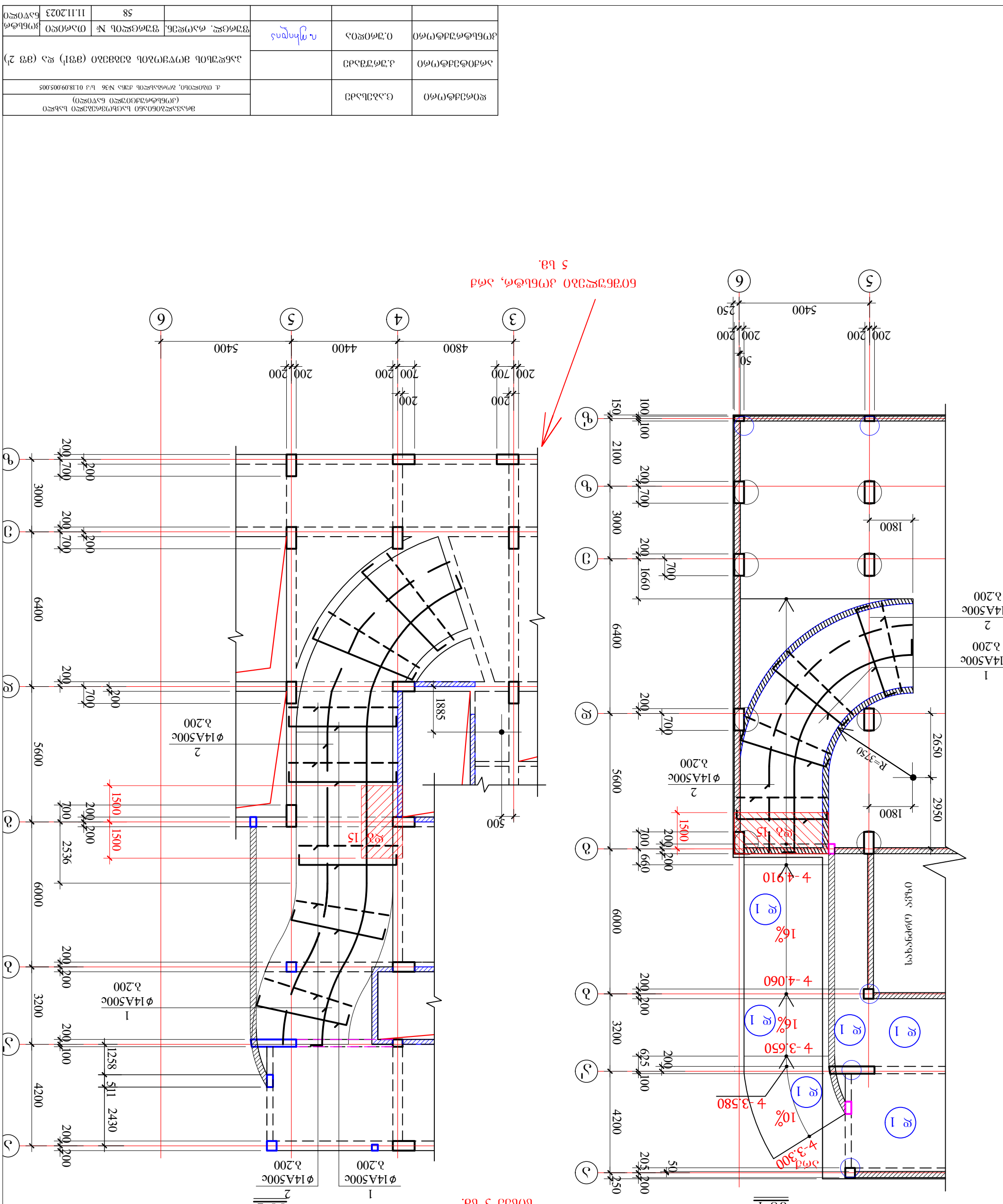

ФОРМУВАННЯ	ЦИЛІНДР		ЗМІЦНЕННЯ ЗАЛІЗОБЕТОННОЇ ПЛИТИ (ДИВІТЬСЯ БАЛКУ)
ЗАГОРОДЖУВАЛЬНОГО	ДЕРЕВО		
ЗАГОРОДЖУВАЛЬНОГО	ДЕРЕВО		ЗАХИСНОГО ШАРУ 2,900 ЗАЛІЗОБЕТОНУ (ШВ 3)
ДЕРЕВО	0,ЗФ0Ф0,5	ЛИСТ	ДЕРЕВОПРОД. ФАЙЛ№2ЗБ.

ბადახურვის კონსტრუქციის ბეგმა 5.900 ნიშნულზე

მფ 4

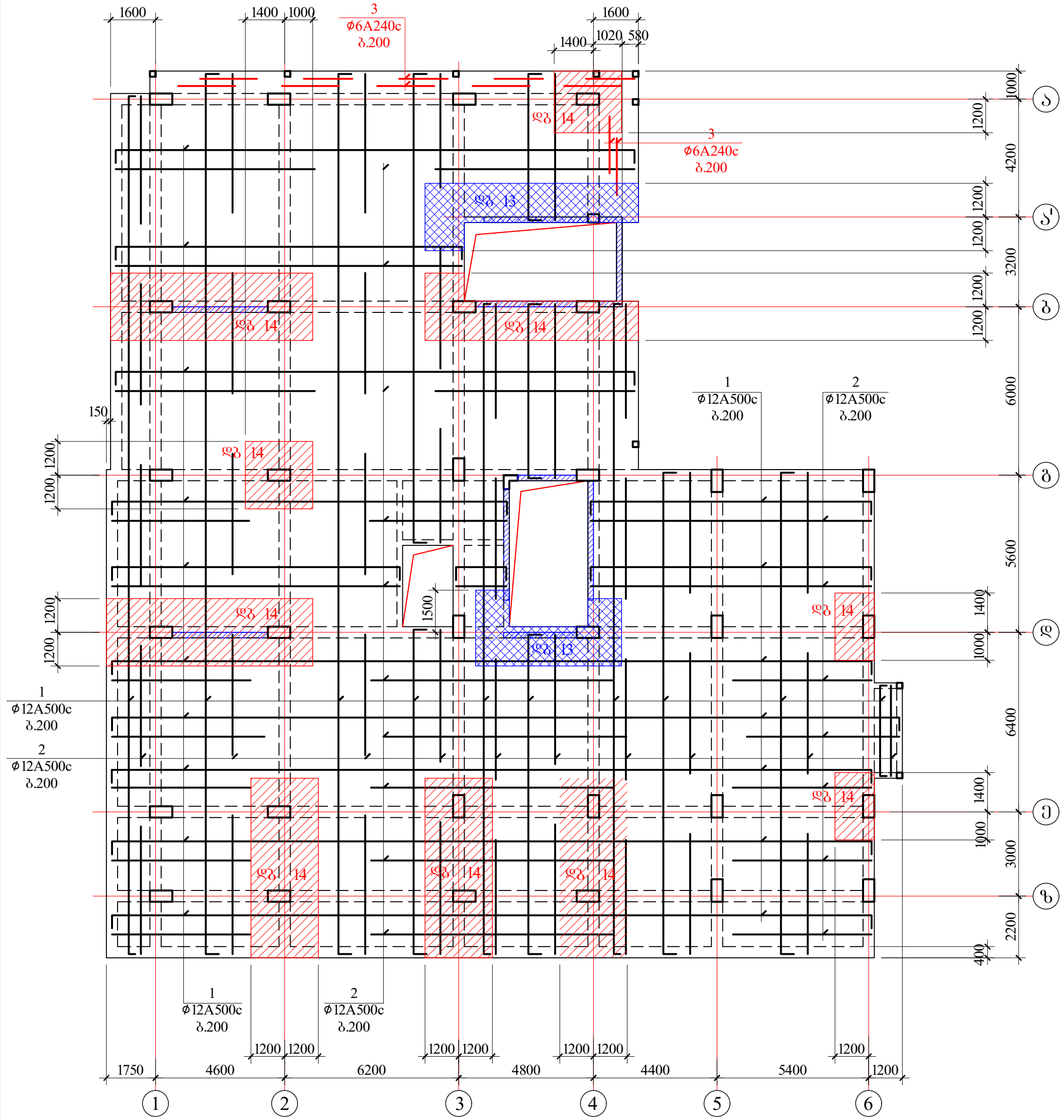

ვენტღიობების მიბმები და გეომეტრიული ზომები იხილე არქიტექტურულ ნახაზებზე

დირექტორი	ც.აბესაძე		მრავალბინიანი საცხოვრებელი სახლი (კონსტრუქციული ნაწილი)			
			ქ. თბილისი, გორგასლის ქუჩა №36 ს/კ 01.18.09.005.005			
არქიტექტორი	კ.შრუშაძე		ბადახურვის კონსტრუქციის ბეგმა 5.900 ნიშნულზე (მფ 4)			
კონსტრუქტორი	ი.ურიდია	ი.ურიდია				
			ფურცლ. რაოდენ.	ფურცლის №	თარიღი	კონსტრ ნაწილი
				60	11.11.2023	

გადახურვის კონსტრუქციის გეგმა 8.900 ნიშნულზე

მფ 5

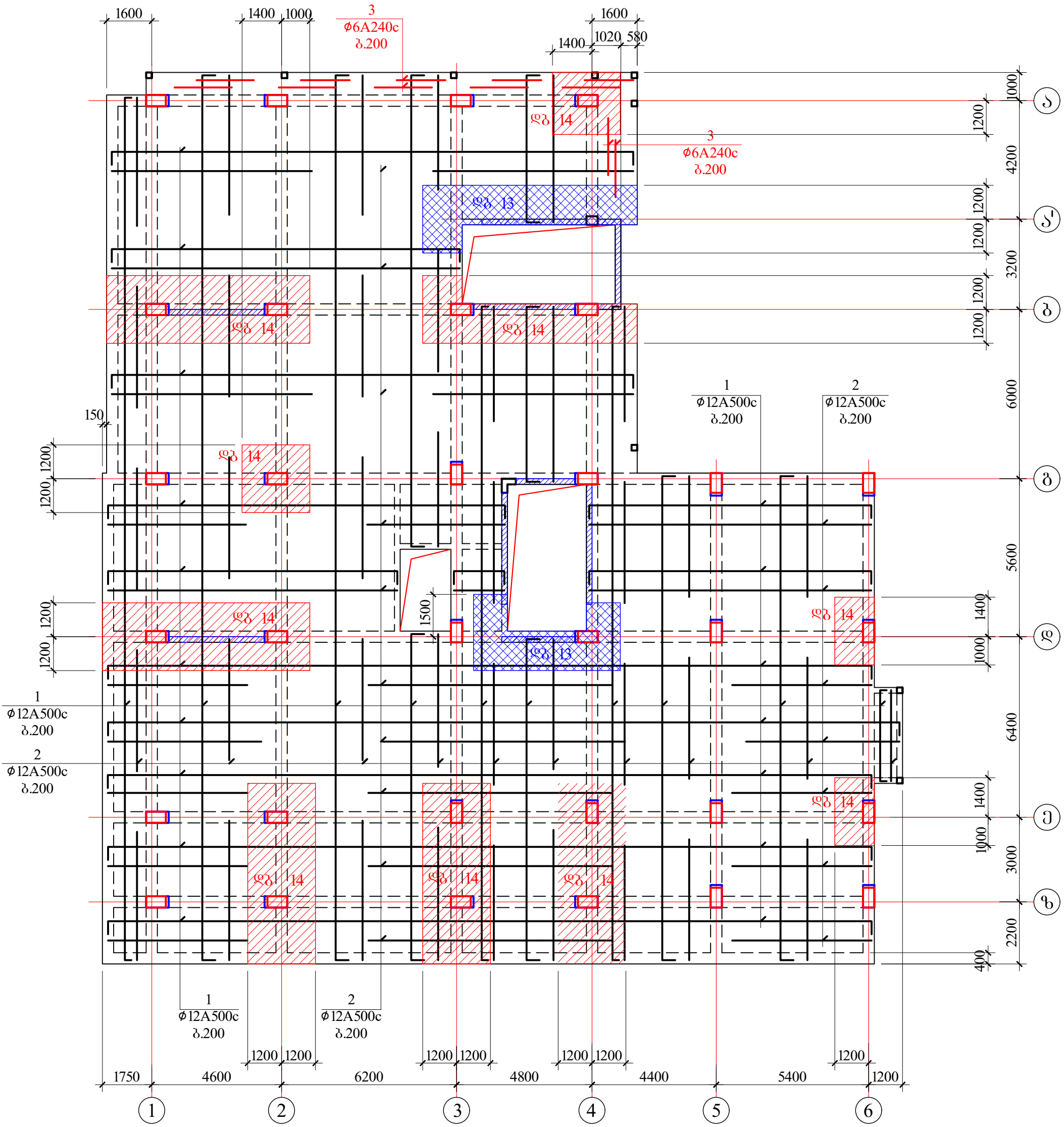

ვენტღიობების მიბმები და გეომეტრიული ზომები იხილე არქიტექტურულ ნახაზებზე

დირექტორი	ც.აბესაძე		მრავალბინიანი საცხოვრებელი სახლი (კონსტრუქციული ნაწილი)			
			ქ. თბილისი, გორგასლის ქუჩა №36 ს/კ 01.18.09.005			
არქიტექტორი	კ.შერშაძე		გადახურვის კონსტრუქციის გეგმა 8.900 ნიშნულზე (მფ 5)			
კონსტრუქტორი	ი.შრიდია					
			ფურცლ. რაოდენ.	ფურცლის №	თარიღი	კონსტრ ნაწილი
				61	11.11.2023	

გადახურვის კონსტრუქციის გეგმა 11.900 ნიშნულზე

მფ 6

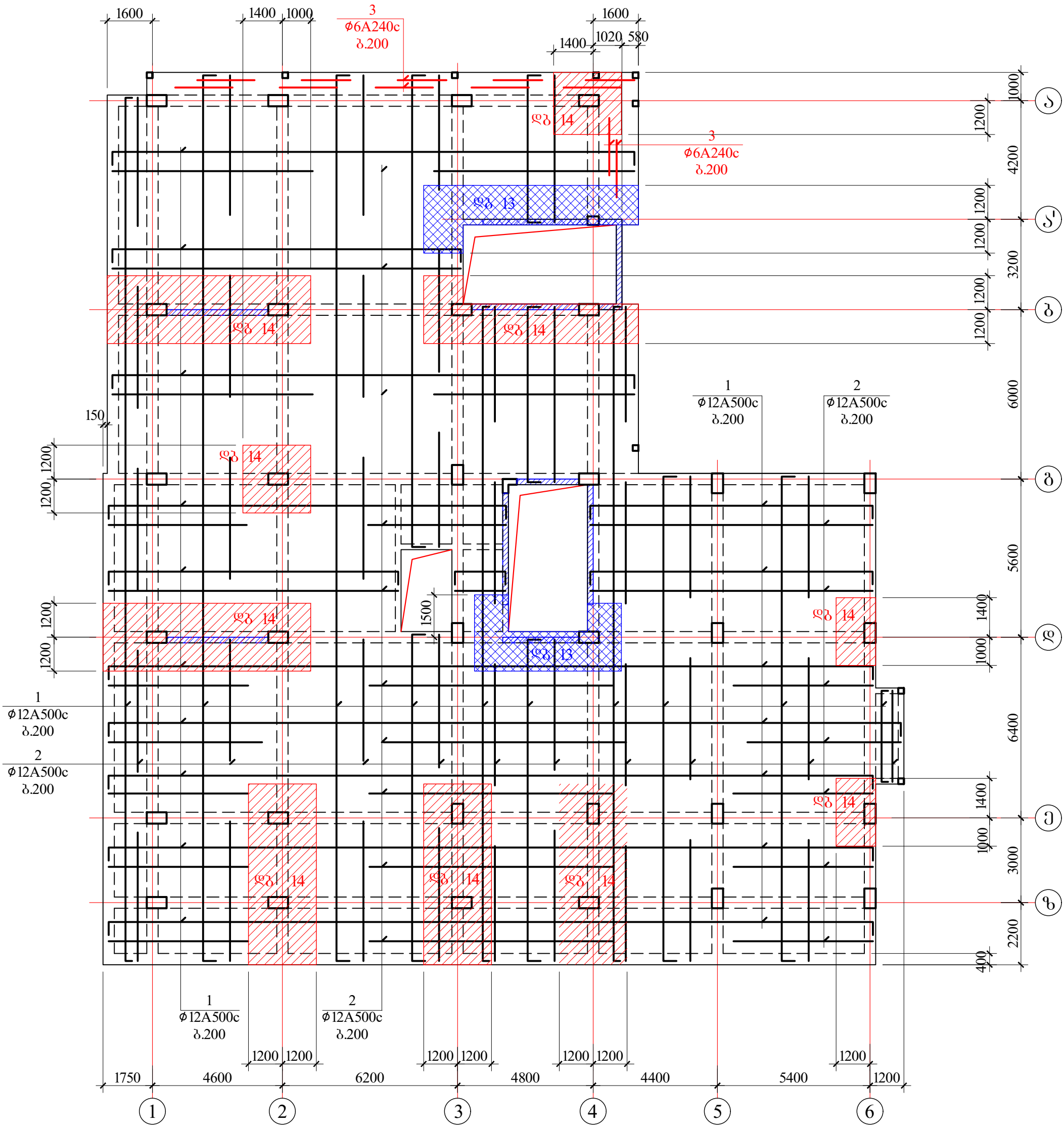

ვენტღიობების მიბმები და გეომეტრიული ზომები იხილე არქიტექტურულ ნახაზებზე

დირექტორი	ც.აბესაძე		მრავალბინიანი საცხოვრებელი სახლი (კონსტრუქციული ნაწილი)			
			ქ. თბილისი, გორგასლის ქუჩა №36 ს/კ 01.18.09.005.005			
არქიტექტორი	კ.შრეშაძე		გადახურვის კონსტრუქციის გეგმა 11.900 ნიშნულზე (მფ 6)			
კონსტრუქტორი	ი.შრიდია					
			ფურცლ. რაოდენ.	ფურცლის №	თარიღი	კონსტრ ნაწილი
				62	11.11.2023	

გადახურვის კონსტრუქციის გეგმა 14.900 ნიშნულზე

მფ 7

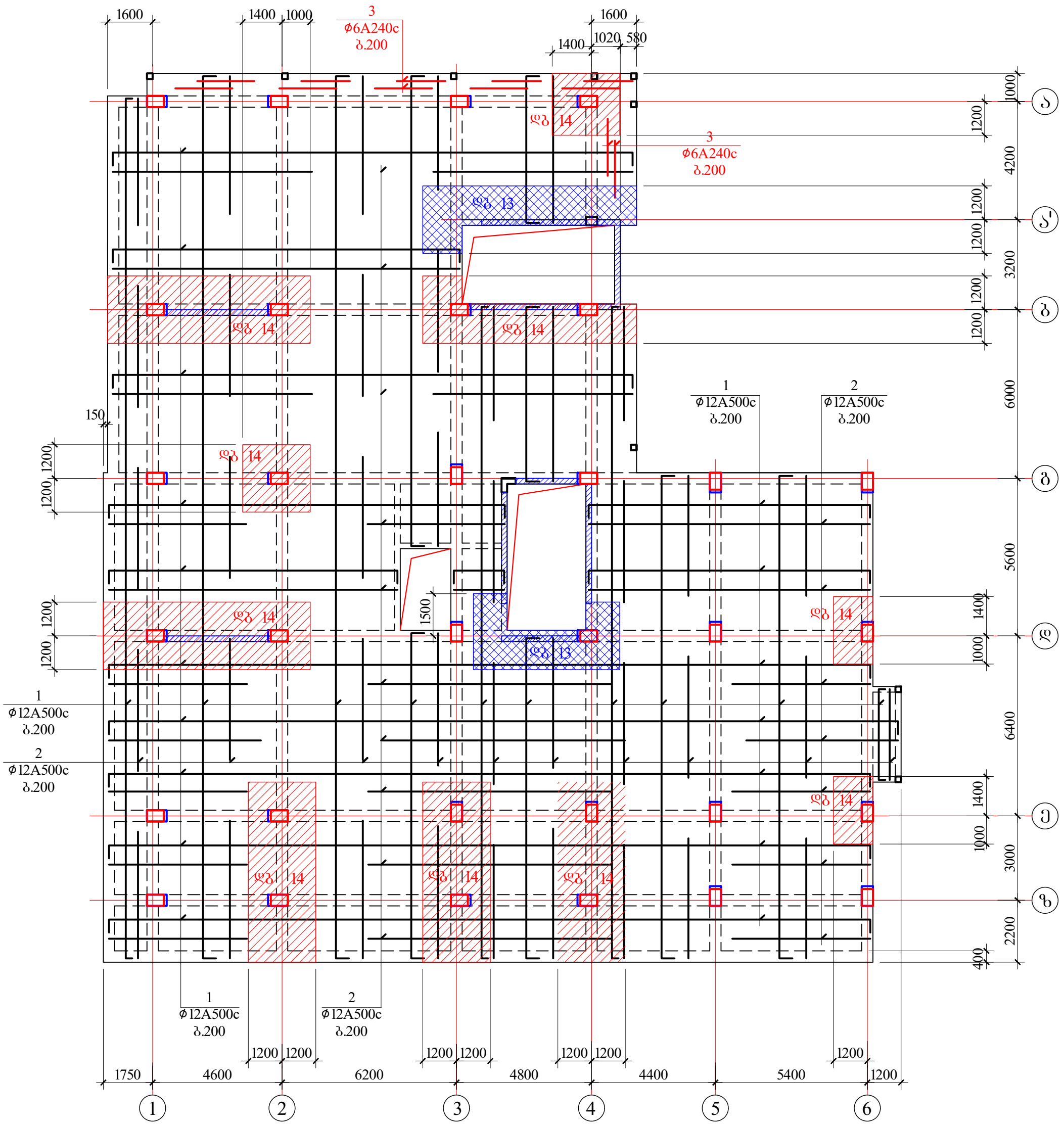

ვენტღიობების მიბმები და გეომეტრიული ზომები იხილე არქიტექტურულ ნახაზებზე

დირექტორი	ც.აბესაძე		მრავალბინიანი საცხოვრებელი სახლი (კონსტრუქციული ნაწილი)			
			ქ. თბილისი, გორგასლის ქუჩა №36 ს/კ 01.18.09.005.005			
არქიტექტორი	კ.შრაშაძე		გადახურვის კონსტრუქციის გეგმა 14.900 ნიშნულზე (მფ 7)			
კონსტრუქტორი	ი.ურიდია					
			შურცლ. რაოდენ.	შურცლის №	თარიღი	კონსტრ ნაწილი
				63	11.11.2023	

Разработал	Шифрович		Многоквартирный жилой дом с встроенными помещениями (многофункционального назначения)	
Гип	Дмитриев			
Нач.отд.	Шифрович			
Н.контр.	Шифрович			
			г. Оренбург, ул.Чкалова №36 Б/з 01.18.09.005.005	
			Многоквартирный жилой дом 17.900 общей площадью 6073,2 кв.м (Эт 8)	
Изм.	Кол.уч.	Лист	№док.	Подп.	Дата

ЯՈՈՈՈՈՈՈՈ	Ց.Ա.ՅՈՈՈՈ			ձԳՈՈՈՈՈՈՈՈ ՈՈՈՈՈՈՈՈ

მონოლითურ ფილაში დამატებითი ბადეების მოწყობის დეტალი

დბ 1

Φ12A500c(6)
Φ12A500c(6)

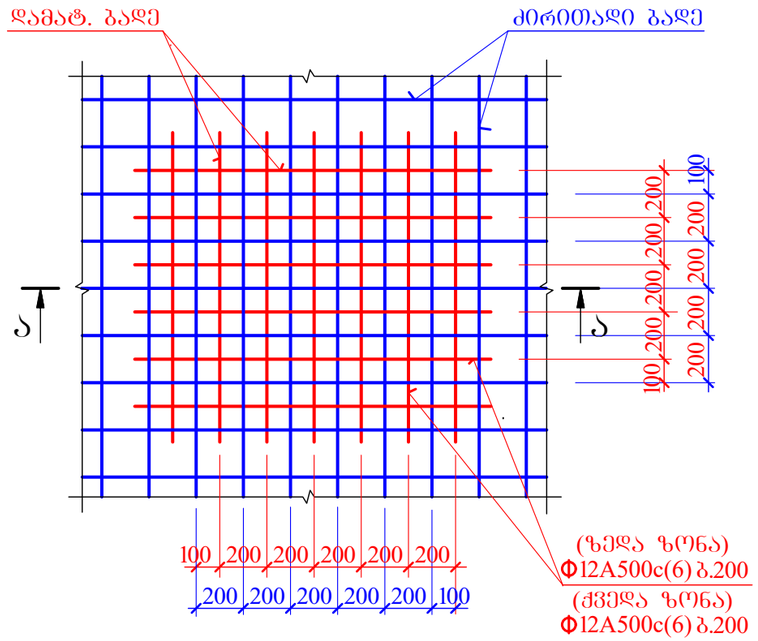

მონოლითურ ფილაში დამატებითი ბადეების მოწყობის დეტალი

დბ 2

Φ12A500c(6)
Φ12A500c(6)

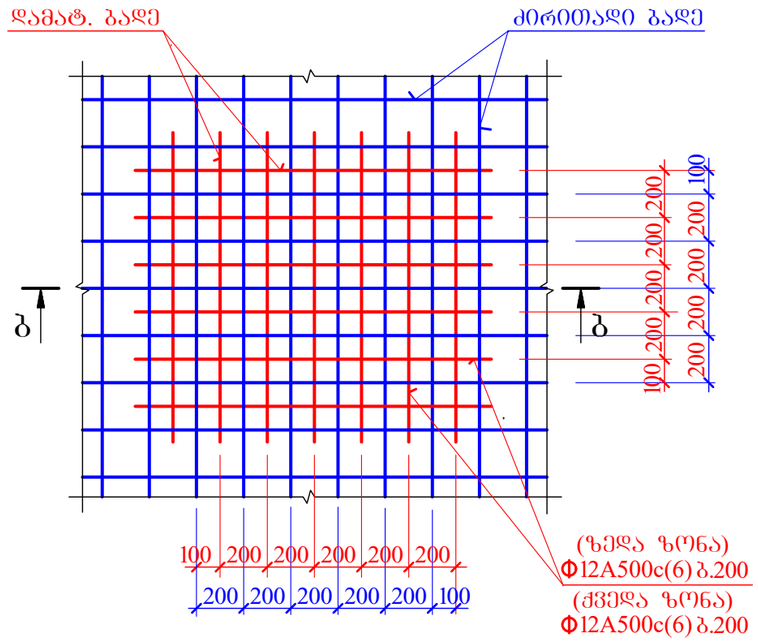

მონოლითურ ფილაში დამატებითი ბადეების მოწყობის დეტალი

დბ 3

Φ12A500c(6)
–

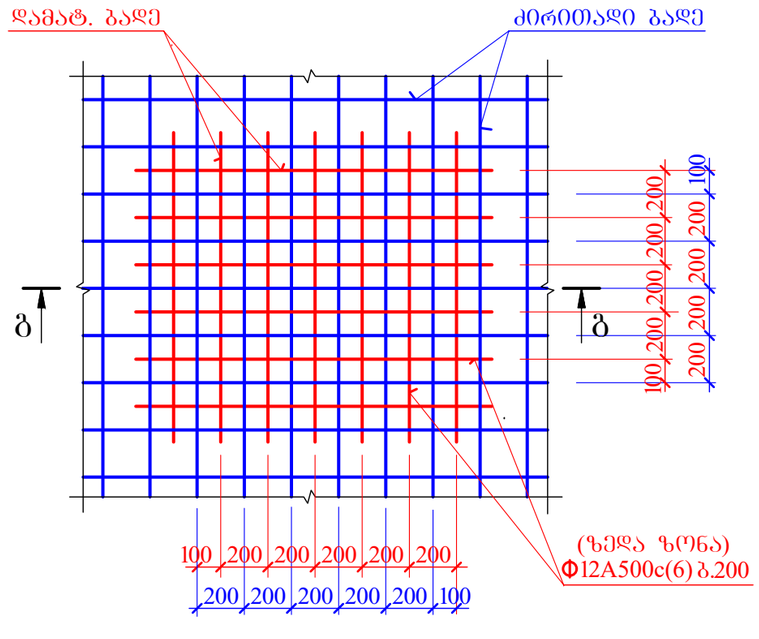

ა-ა

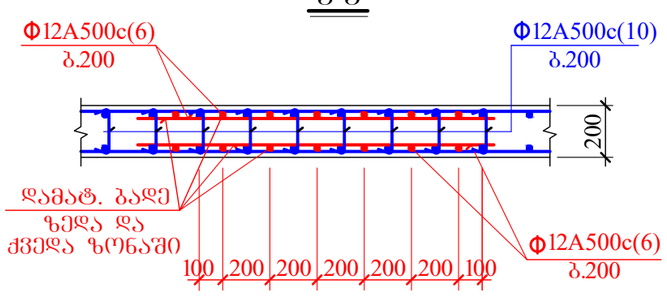

ბ-ბ

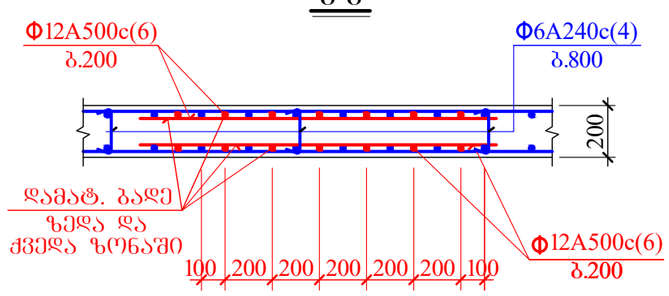

გ-გ

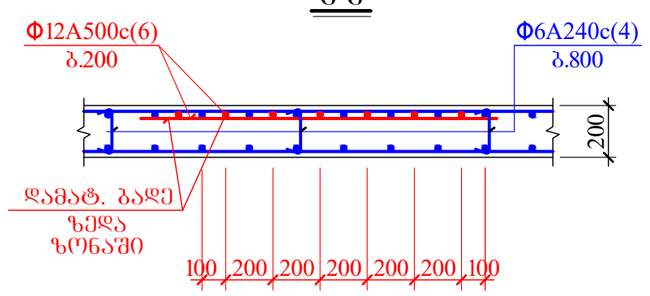

დამატებითი ბადეების გეომეტრიული ზომები და მდებარეობები იხილეთ მონოლითური ფილების ნახაზებზე

დირექტორი	ც.აბესაძე		მრავალბინიანი საცხოვრებელი სახლი (კონსტრუქციული ნაწილი)			
			ქ. თბილისი, გორგასლის ქუჩა №36 ს/კ 01.18.09.005.005			
არქიტექტორი	კ.ურუშაძე		დამატებითი ბადეები I			
კონსტრუქტორი	ი.ურიდია	ი. ურიდია	ფურცლ. რაოდენ.	ფურცლის №	თარიღი	კონსტრ ნაწილი
				69	11.11.2023	

მონოლითურ ფილაში დამატებითი ბადეების მოწყობის დეტალი

დბ 4

–

Φ12A500c(6)

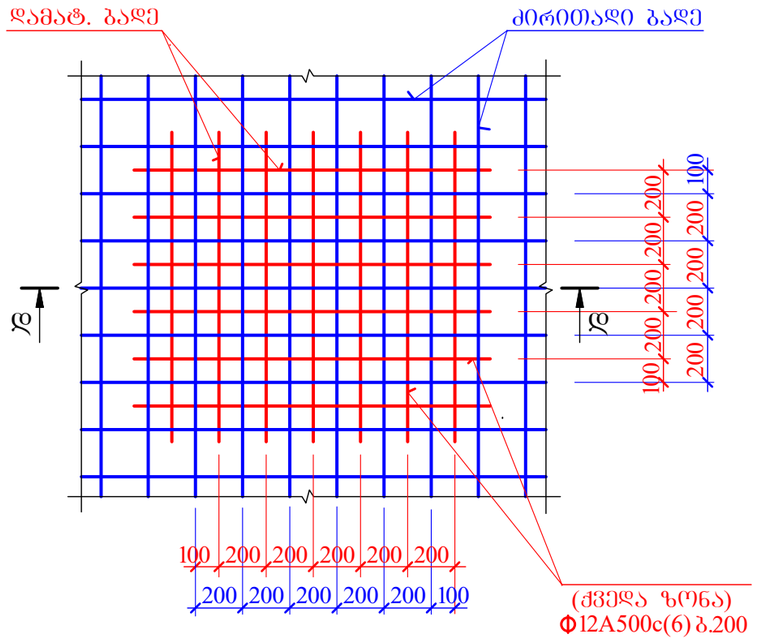

დ-დ

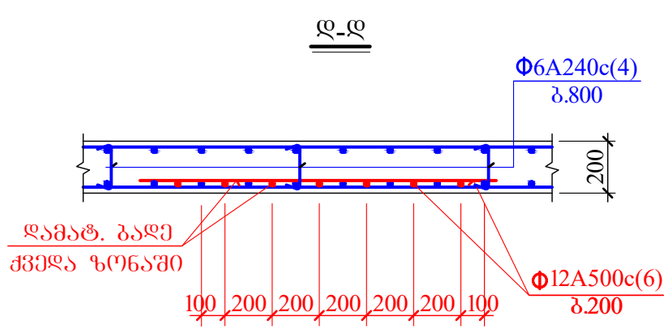

მონოლითურ ფილაში დამატებითი ბადეების მოწყობის დეტალი

დბ 5

Φ10A500c(7)

Φ10A500c(7)

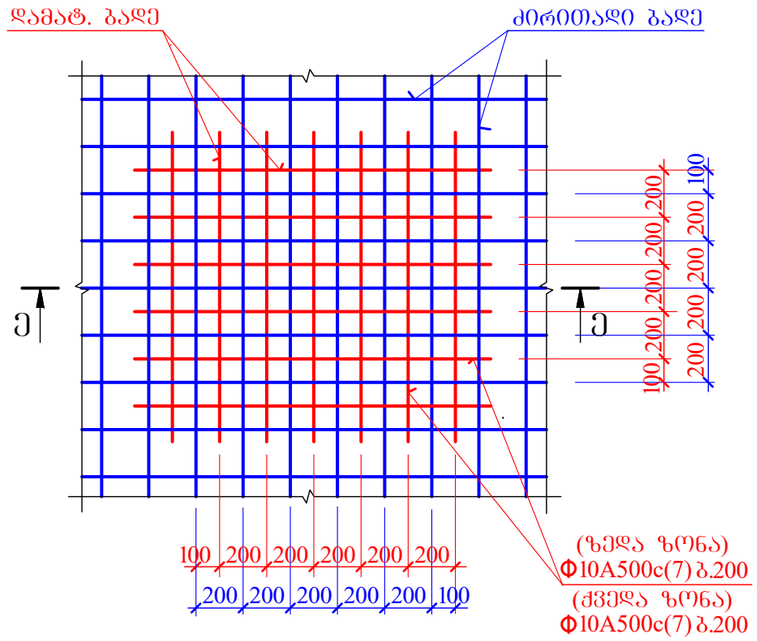

ე-ე

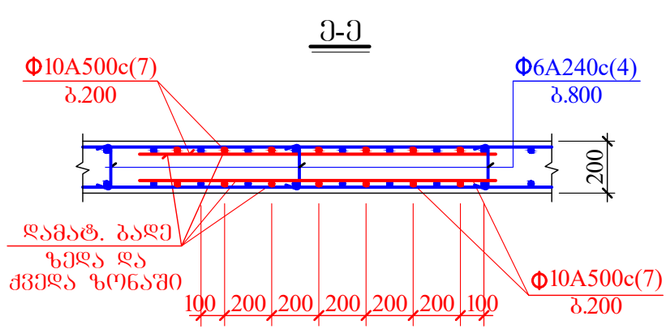

მონოლითურ ფილაში დამატებითი ბადეების მოწყობის დეტალი

დბ 6

–

–

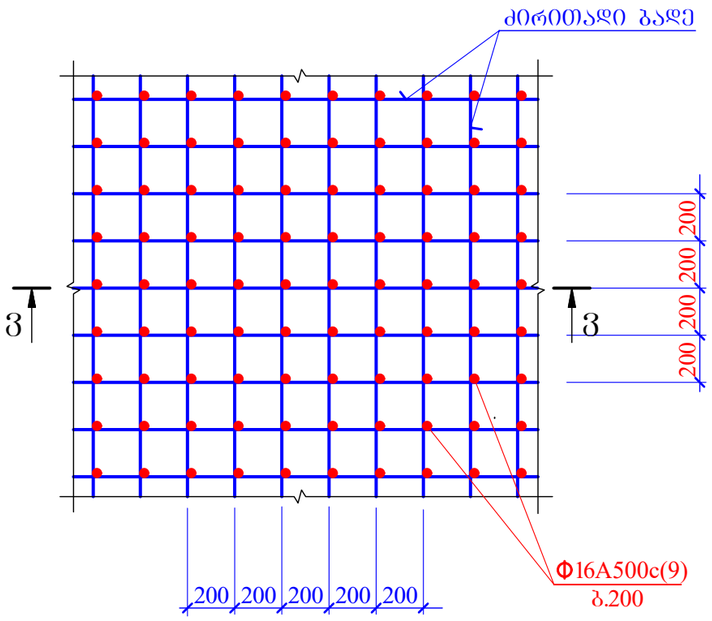

ვ-ვ

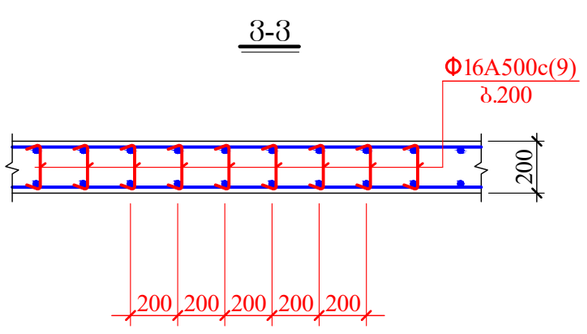

დამატებითი ბადეების გეომეტრიული ზომები და მდებარეობები იხილეთ მონოლითური ფილების ნახაზებზე

დირექტორი	ც.აბესაძე		მრავალბინიანი საცხოვრებელი სახლი (კონსტრუქციული ნაწილი)			
			ქ. თბილისი, გორგასლის ქუჩა №36 ს/კ 01.18.09.005.005			
არქიტექტორი	კ.ურუშაძე		დამატებითი ბადეები II			
კონსტრუქტორი	ი.ურიდია		ფურცლ. რაოდენ.	ფურცლის №	თარიღი	კონსტრ ნაწილი
				70	11.11.2023	

მონოლითურ ფილაში დამატებითი ბადეების მოწყობის დეტალი

დბ 7

Φ12A500c(6)
Φ10A500c(7)

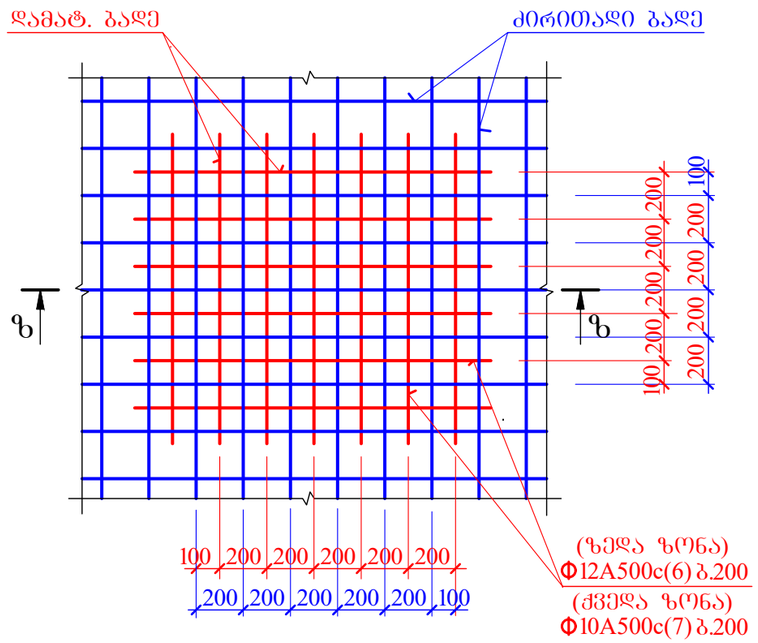

მონოლითურ ფილაში დამატებითი ბადეების მოწყობის დეტალი

დბ 8

Φ12A500c(6)
Φ10A500c(7)

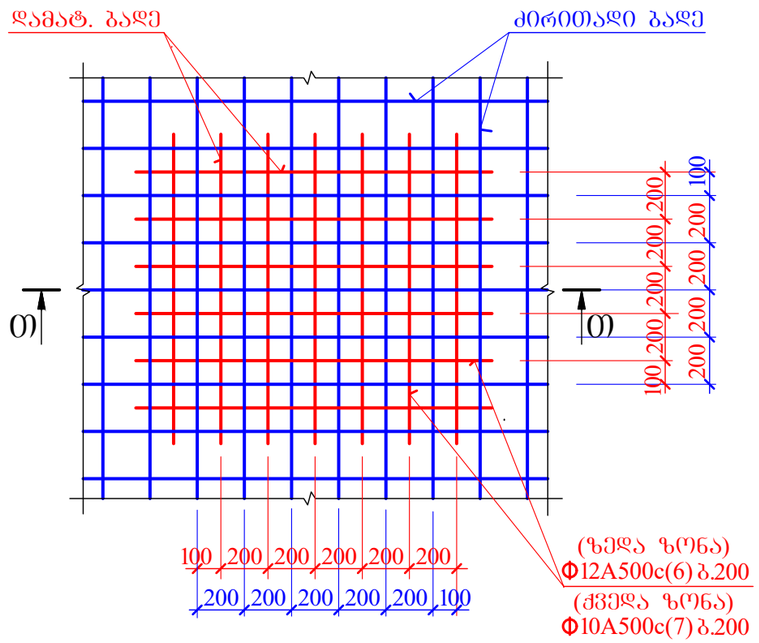

მონოლითურ ფილაში დამატებითი ბადეების მოწყობის დეტალი

დბ 9

Φ12A500c(6)
Φ10A500c(7)

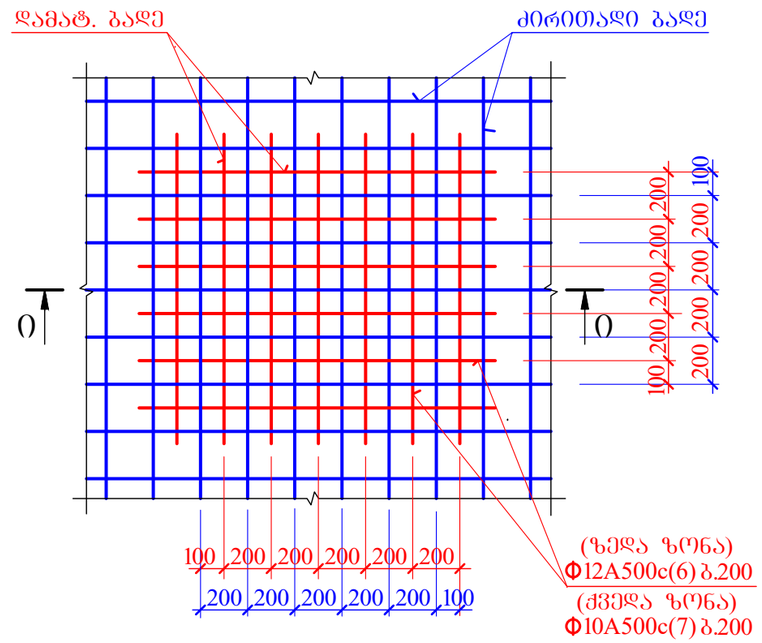

ზ-ზ

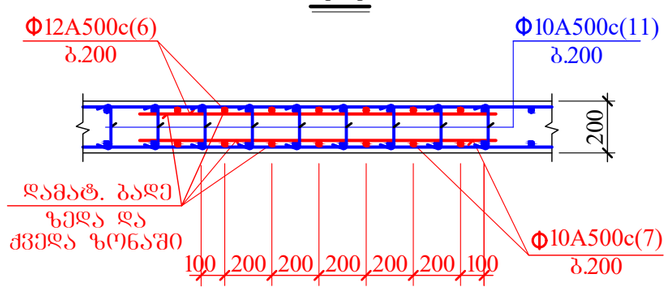

თ-თ

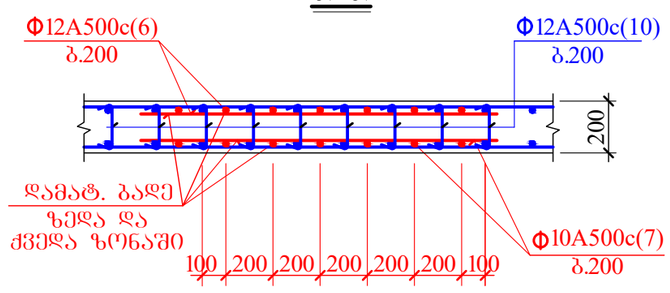

ი-ი

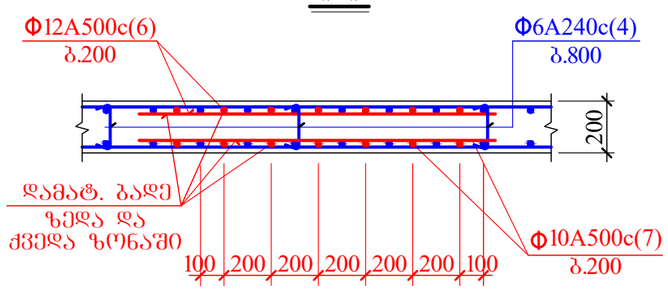

დამატებითი ბადეების გეომეტრიული ზომები და მდებარეობები იხილეთ მონოლითური ფილების ნახაზებზე

დირექტორი	ც.აბესაძე		მრავალბინიანი საცხოვრებელი სახლი (კონსტრუქციული ნაწილი)			
			ქ. თბილისი, ბორჯომის ქუჩა №36 ს/კ 01.18.09.005.005			
არქიტექტორი	კ.ურუშაძე		დამატებითი ბადეები III			
კონსტრუქტორი	ი.შარიდია					

მონოლითურ ფილაში დამატებითი ბადეების მოწყობის დეტალი

დგ 10

Φ14A500c(8)
Φ10A500c(7)

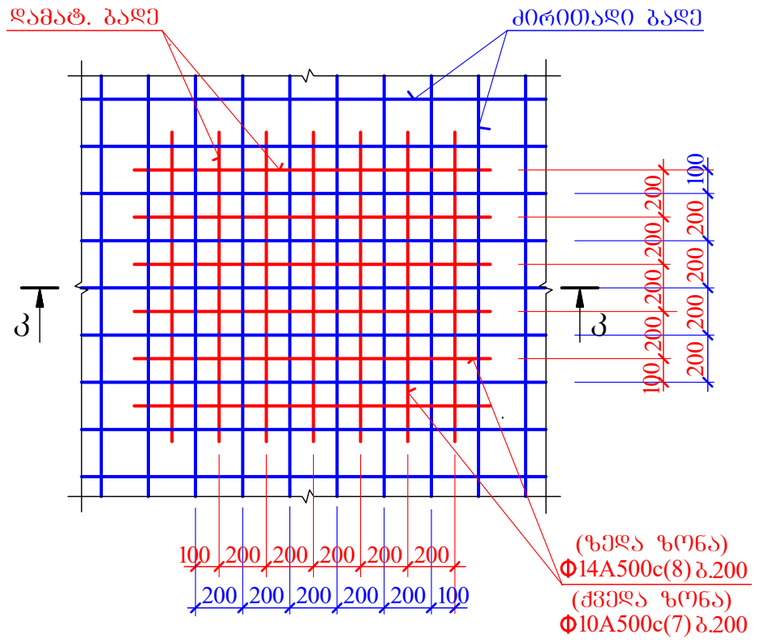

კ-კ

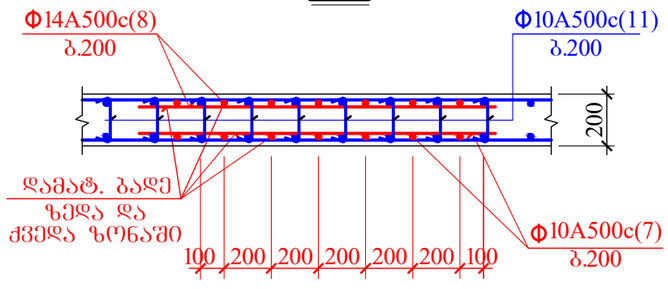

მონოლითურ ფილაში დამატებითი ბადეების მოწყობის დეტალი

დგ 11

Φ10A500c(7)
–

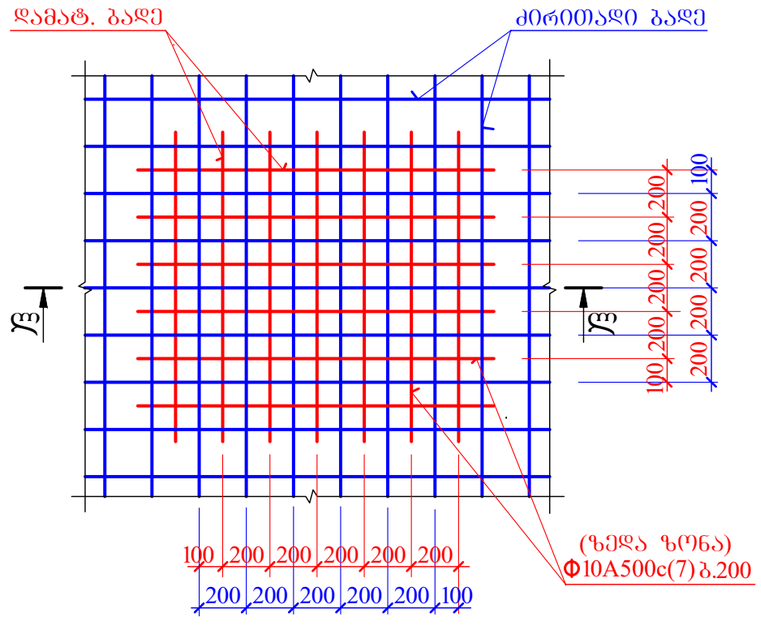

ლ-ლ

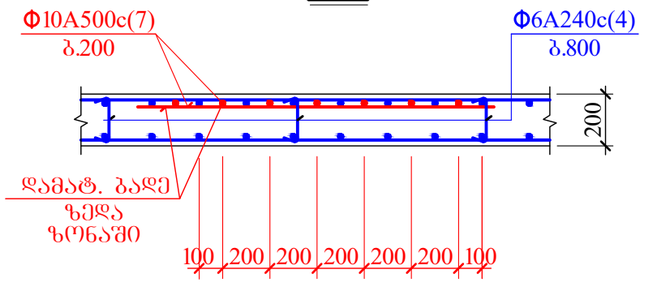

მონოლითურ ფილაში დამატებითი ბადეების მოწყობის დეტალი

დგ 12

–
Φ10A500c(7)

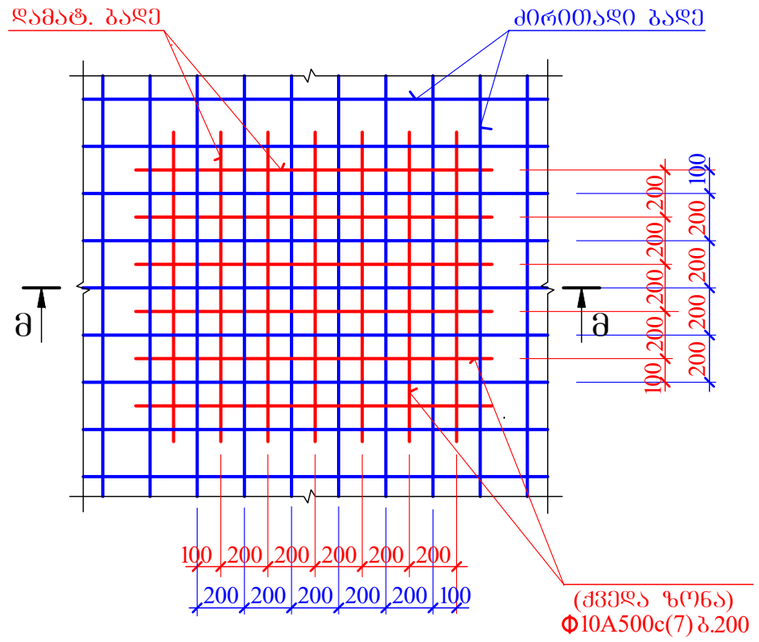

მ-მ

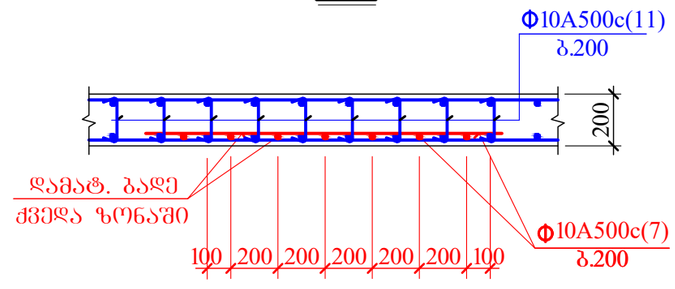

დამატებითი ბადეების გეომეტრიული ზომები და მდებარეობები იხილეთ მონოლითური ფილების ნახაზებზე

დირექტორი	ც.აბესაძე		მრავალბინიანი საცხოვრებელი სახლი (კონსტრუქციული ნაწილი)			
			ქ. თბილისი, გორგასლის ქუჩა №36 ს/კ 01.18.09.005.005			
არქიტექტორი	კ.ურუშაძე		დამატებითი ბადეები IV			
კონსტრუქტორი	ი.ურიდია		შეცვლ. რაოდენ.	შეცვლის №	თარიღი	კონსტრ ნაწილი
				72	11.11.2023	

მონოლითურ ფილაში დამატებითი ბადეების მოწყობის დეტალი

დგ 13

Φ10A500c(12)
Φ10A500c(12)

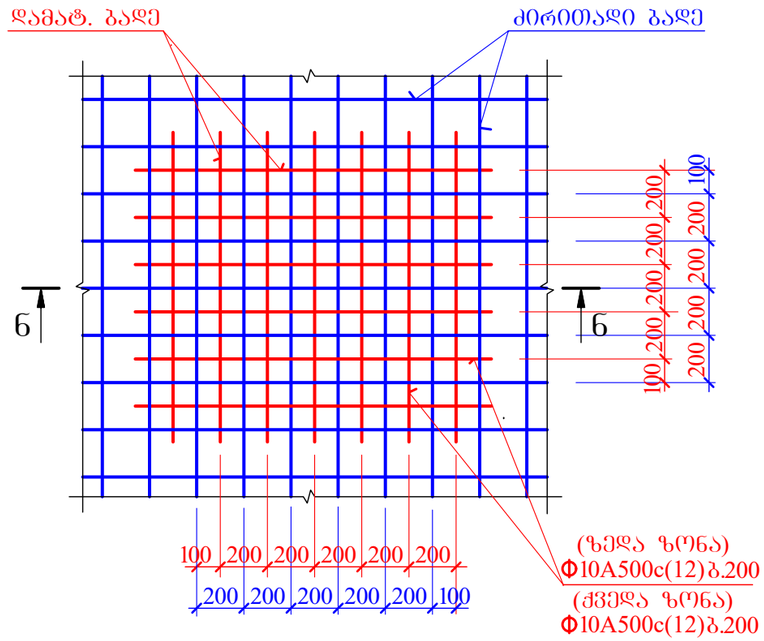

ნ-ნ

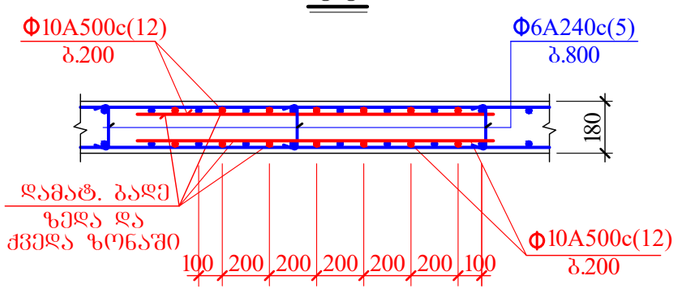

მონოლითურ ფილაში დამატებითი ბადეების მოწყობის დეტალი

დგ 14

Φ10A500c(12)
–

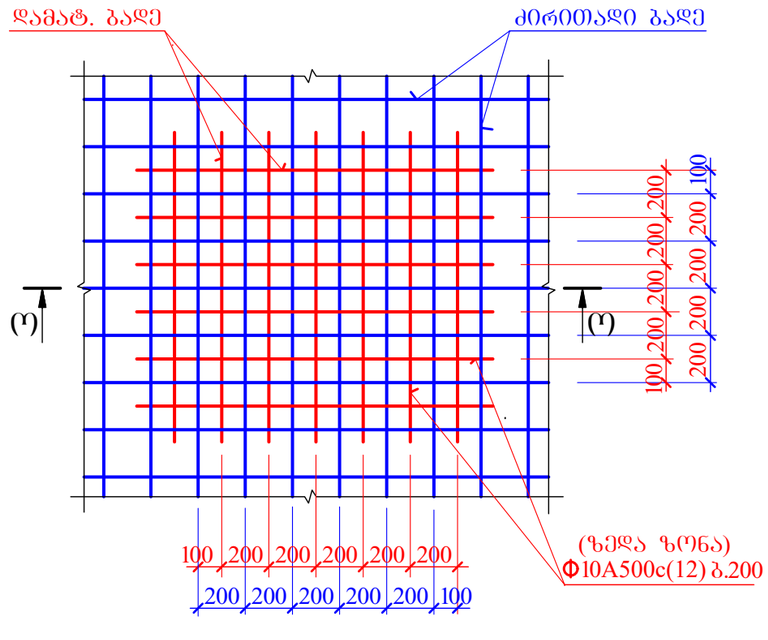

ო-ო

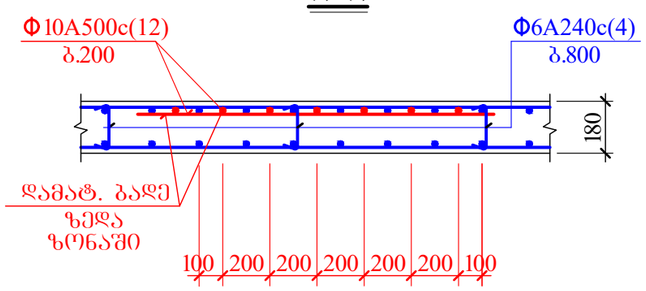

მონოლითურ ფილაში დამატებითი ბადეების მოწყობის დეტალი

დგ 15

Φ16A500c(13)
Φ14A500c(8)

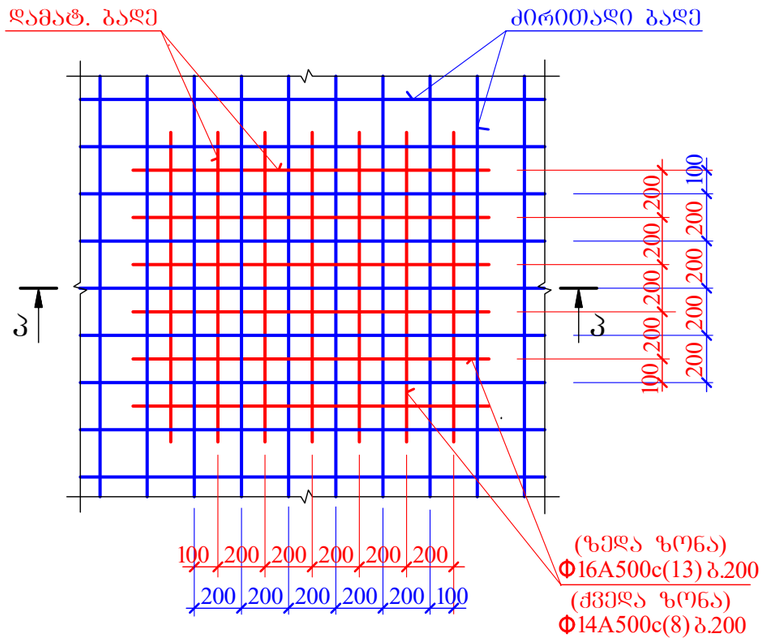

პ-პ

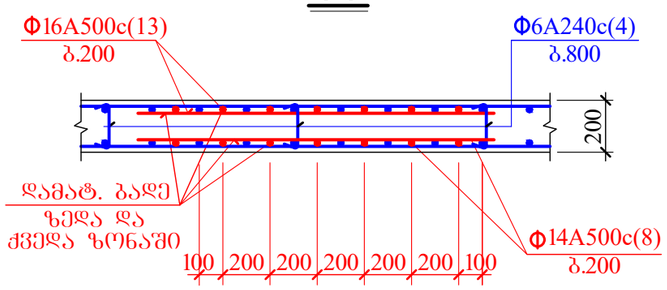

დამატებითი ბადეების გეომეტრიული ზომები და მდებარეობები იხილეთ მონოლითური ფილების ნახაზებზე

დირექტორი	ც.აბესაძე		მრავალბინიანი საცხოვრებელი სახლი (კონსტრუქციული ნაწილი)			
			ქ. თბილისი, გორგასლის ქუჩა №36 ს/კ 01.18.09.005.005			
არქიტექტორი	კ.ურუშაძე		დამატებითი ბადეები V			
კონსტრუქტორი	ი.ურიდია		ფურცლ. რაოდენ.	ფურცლის №	თარიღი	კონსტრ ნაწილი
				73	11.11.2023	

ვენტღიობის არმირების დეტალი

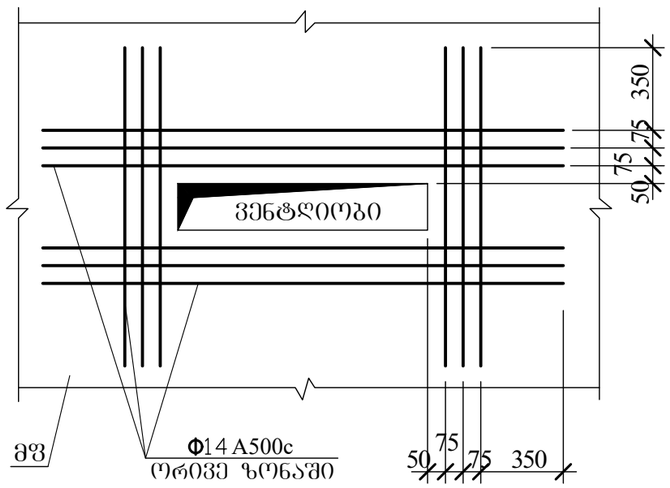

ფილის არმირების სქემატური ნახაზი

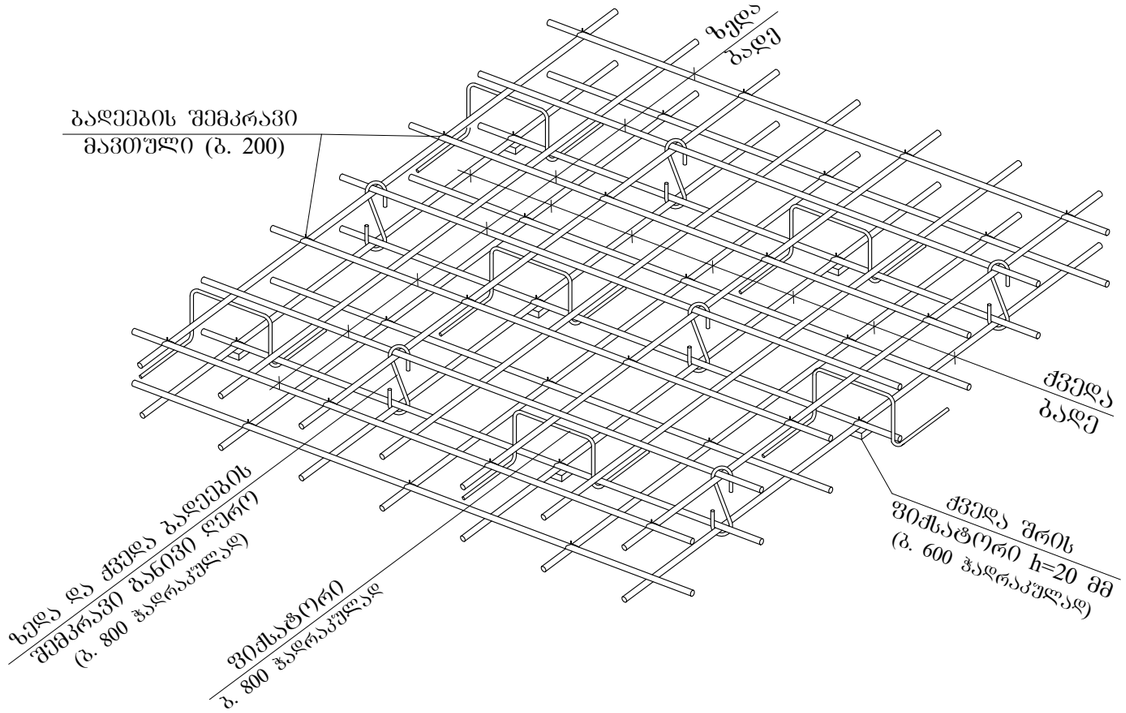

განივი ღეროების განაწილება გადახურვის ფილის ტანში

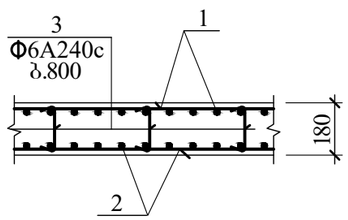

მონოლითური ფილის არმირების ფრაგმენტი

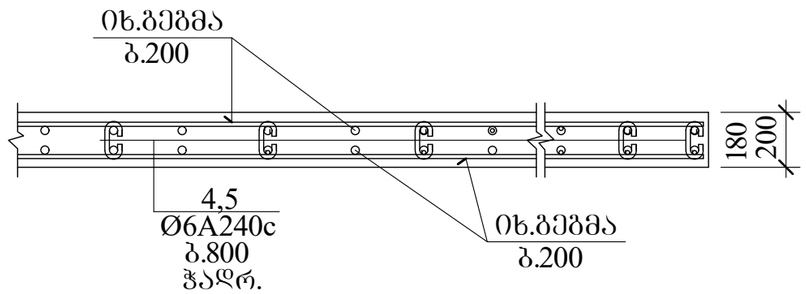

დამატებითი ბადეების გეომეტრიული ზომები და მდებარეობები იხილეთ მონოლითური ფილების ნახაზებზე

დირექტორი	ც.აბესაძე		მრავალბინიანი საცხოვრებელი სახლი (კონსტრუქციული ნაწილი)			
			ქ. თბილისი, გორგასლის ქუჩა №36 ს/კ 01.18.09.005.005			
არქიტექტორი	კ.შრუშაძე		მონოლითური ფილის მოწყობის დეტალები			
კონსტრუქტორი	ი.შრიდია		შურცხ. რაოდენ.	შურცხის №	თარიღი	კონსტრ ნაწილი
				74	11.11.2023	

ფრაგმენტის №/ადგილი	№	ელემენტი	ბეტონი		არმატურა		არმატურის წონა, კგ
			მარკა	V, მ³	დიამეტრი, მმ	ტიპი	ერთეულის
ფშ 1	1	სვეტი მონოლითური	B25	0.72	12	AIII	445.0
	2	სვეტი მონოლითური	B25	0.72	16	AIII	712.8
	1'	სვეტი მონოლითური	B25	0.72	18	AIII	1008.0
	2'	სვეტი მონოლითური	B25	0.72	18	AIII	1008.0
	4	სვეტი მონოლითური	B25	0.72	12	AIII	445.0
	6	სვეტი მონოლითური	B25	0.72	12	AIII	445.0
	7	სვეტი მონოლითური	B25	0.72	10	AIII	278.1
	9	სვეტი მონოლითური	B25	0.72	16	AIII	712.8
	10	სვეტი მონოლითური	B25	0.72	12	AIII	445.0
	11	სვეტი მონოლითური	B25	0.72	10	AIII	278.1
ფშ 2	1	სვეტი მონოლითური	B25	0.72	12	AIII	445.0
	2	სვეტი მონოლითური	B25	0.72	12	AIII	445.0
	3	სვეტი მონოლითური	B25	0.72	12	AIII	445.0
	4	სვეტი მონოლითური	B25	0.72	12	AIII	445.0
	5	სვეტი მონოლითური	B25	0.72	12	AIII	445.0
	6	სვეტი მონოლითური	B25	0.72	12	AIII	445.0
	7	სვეტი მონოლითური	B25	0.72	10	AIII	278.1
	8	სვეტი მონოლითური	B25	0.72	14	AIII	556.0
	10	სვეტი მონოლითური	B25	0.72	12	AIII	445.0
	11	სვეტი მონოლითური	B25	0.72	10	AIII	278.1
ფშ 3	1	სვეტი მონოლითური	B25	0.72	12	AIII	445.0
	2	სვეტი მონოლითური	B25	0.72	12	AIII	445.0
	3	სვეტი მონოლითური	B25	0.72	12	AIII	445.0
	5	სვეტი მონოლითური	B25	0.72	12	AIII	445.0
	12	სვეტი მონოლითური	B25	0.72	10	AIII	278.1
ფშ 4	1	სვეტი მონოლითური	B25	0.72	12	AIII	445.0
	2	სვეტი მონოლითური	B25	0.72	12	AIII	445.0
	3	სვეტი მონოლითური	B25	0.72	12	AIII	445.0
	5	სვეტი მონოლითური	B25	0.72	12	AIII	445.0
	12	სვეტი მონოლითური	B25	0.72	10	AIII	278.1

ფრაგმენტის №/ადგილი	ელემენტი	არმატურა				არმატურის წონა, კგ
	მარკა	Ø	L	n	Lxn	Σ L
		მმ.	მმ.	ც.	მ.	კგ.
ფშ 1	სვეტი მონოლითური	Ø12A500c	—	—	5660.0	4550.0
	სვეტი მონოლითური	Ø12A500c	—	—	5410.0	547.8
	სვეტი მონოლითური	Ø18A500c	—	—	1165.0	11636.1
	სვეტი მონოლითური	Ø18A500c	—	—	1110.0	77.5
	90 ⌐ 150 ¬ 90	Ø 6A240c	330	760	250.8	55.7
	სვეტი მონოლითური	Ø12A500c	—	—	1781.4	
	სვეტი მონოლითური	Ø10A500c	—	—	125.0	
	90 ⌐ 150 ¬ 90	Ø16A500c	330	1050	346.5	
	90 ⌐ 150 ¬ 90	Ø10A500c	330	675	222.8	
ფშ 2	სვეტი მონოლითური	Ø12A500c	—	—	4910.0	24.2
	სვეტი მონოლითური	Ø12A500c	—	—	4680.0	9721.5
	90 ⌐ 150 ¬ 90	Ø 6A240c	330	—	260.0	1021.2
	90 ⌐ 150 ¬ 90	Ø 6A240c	330	640	211.2	104.6
	სვეტი მონოლითური	Ø12A500c	—	—	999.7	
	სვეტი მონოლითური	Ø10A500c	—	—	1564.5	
	სვეტი მონოლითური	Ø14A500c	—	—	20.0	
	90 ⌐ 150 ¬ 90	Ø12A500c	330	1110.0	333.3	
	90 ⌐ 150 ¬ 90	Ø10A500c	330	250.0	82.5	
ფშ 3	სვეტი მონოლითური	Ø12A500c	—	—	7150.0	12433.3
	სვეტი მონოლითური	Ø12A500c	—	—	6820.0	1010.6
	სვეტი მონოლითური	Ø 6A240c	—	—	225.0	111.2
	90 ⌐ 130 ¬ 90	Ø 6A240c	310	890	275.9	
	სვეტი მონოლითური	Ø10A500c	—	—	1630.0	
ფშ 4	სვეტი მონოლითური	Ø12A500c	—	—	7150.0	12433.3
	სვეტი მონოლითური	Ø12A500c	—	—	6820.0	1010.6
	სვეტი მონოლითური	Ø 6A240c	—	—	225.0	111.2
	90 ⌐ 130 ¬ 90	Ø 6A240c	310	890	275.9	
	სვეტი მონოლითური	Ø10A500c	—	—	1630.0	

A-500c= 10766.9 ვბ.
A240c= 104.6 ვბ.
$V_{ბ(B\ 25)}$= 77.5 ვუბ. მ.

A-500c= 13443.9 ვბ.
A240c= 111.2 ვბ.
$V_{ბ(B\ 25)}$= 104.2 ვუბ. მ.

A-500c= 16811.4 ვბ.
A240c= 55.7 ვბ.
$V_{ბ(B\ 25)}$= 107.6 ვუბ. მ.

A-500c= 13443.9 ვბ.
A240c= 111.2 ვბ.
$V_{ბ(B\ 25)}$= 104.2 ვუბ. მ.

ჯამი	0.736 მ³	1.736 მ³	2.472 მ³
ბეტონის კლასი	B25	B25	B25
სიმკვრივე	2400 კგ/მ³	2400 კგ/მ³	2400 კგ/მ³
ბეტონის წონა	1766.4 კგ	4166.4 კგ	5932.8 კგ

ჯამური ფართობი	0.736 მ²	1.736 მ²	2.472 მ²
ზედაპირის ტიპი	ხორკლიანი	ხორკლიანი	ხორკლიანი
ზედაპირის კოეფიციენტი	1.0	1.0	1.0
ბეტონის ფენის სისქე	0.300 მ	0.300 მ	0.300 მ

კონსტრუქც. დასახელება	არმატურის სპეციფიკაცია						არმატურის ამოკრება		
	პოზ. №	ესკიზი მმ.	Ø მმ.	L მმ.	n ც.	Lxn მ.	Ø მმ.	Σ L მ.	Q კგ.
ჯგ 9	1	საერთო სიგრძე	Ø12A500c	—	—	7150.0	Ø12A500c	13970.0	12433.3
	2	საერთო სიგრძე	Ø12A500c	—	—	6820.0	Ø10A500c	1630.0	1010.6
	3	საერთო სიგრძე	Ø 6A240c	—	—	225.0	Ø6A240c	500.9	111.2
	5	90 — 130 — 90	Ø 6A240c	310	890	275.9	A-500c= 13443.9 კგ. A240c= 111.2 კგ. $V_{ბ(B\ 25)}$= 104.2 კუბ. მ.		
	12	საერთო სიგრძე	Ø10A500c	—	—	1630.0			
ჯგ 10	1	საერთო სიგრძე	Ø12A500c	—	—	7150.0	Ø12A500c	13970.0	12433.3
	2	საერთო სიგრძე	Ø12A500c	—	—	6820.0	Ø10A500c	1630.0	1010.6
	3	საერთო სიგრძე	Ø 6A240c	—	—	225.0	Ø6A240c	500.9	111.2
	5	90 — 130 — 90	Ø 6A240c	310	890	275.9	A-500c= 13443.9 კგ. A240c= 111.2 კგ. $V_{ბ(B\ 25)}$= 104.2 კუბ. მ.		
	12	საერთო სიგრძე	Ø10A500c	—	—	1630.0			
ჯგ 11	1	საერთო სიგრძე	Ø10A500c	—	—	585.0	Ø10A500c	1145.0	709.9
	2	საერთო სიგრძე	Ø10A500c	—	—	560.0	Ø6A240c	19.6	4.4
	5	90 — 130 — 90	Ø 6A240c	310	63	19.6	A-500c= 709.9 კგ. A240c= 4.4 კგ. $V_{ბ(B\ 25)}$= 7.4 კუბ. მ.		

კონსტრუქც. დასახელება	არმატურის სპეციფიკაცია						არმატურის ამოკრება		
	პოზ. №	ესკიზი მმ.	Ø მმ.	L მმ.	n ც.	Lxn მ.	Ø მმ.	Σ L მ.	Q კგ.
ჯგ 1¹	1	საერთო სიგრძე	Ø14A500c	—	—	510.0	Ø16A500c	69.3	109.5
	2	საერთო სიგრძე	Ø14A500c	—	—	485.0	Ø14A500c	1064.3	1287.8
	4	90 — 150 — 90	Ø 6A240c	330	61	20.2	Ø6A240c	20.2	4.5
	8	საერთო სიგრძე	Ø14A500c	—	—	69.3	A-500c= 1397.3 კგ. A240c= 4.5 კგ. $V_{ბ(B\ 25)}$= 7.9 კუბ. მ.		
	13	საერთო სიგრძე	Ø16A500c	—	—	69.3			
ჯგ 2¹	1	საერთო სიგრძე	Ø14A500c	—	—	1015.0	Ø16A500c	53.6	84.7
	2	საერთო სიგრძე	Ø14A500c	—	—	965.0	Ø14A500c	2033.6	2460.7
	4	90 — 150 — 90	Ø 6A240c	330	131	45.0	Ø6A240c	45.0	10.0
	8	საერთო სიგრძე	Ø14A500c	—	—	53.6	A-500c= 2545.4 კგ. A240c=10.0 კგ. $V_{ბ(B\ 25)}$= 17.1 კუბ. მ.		
	13	საერთო სიგრძე	Ø16A500c	—	—	53.6			

დირექტორი	ც.აბესაძე		მრავალბინიანი საცხოვრებელი სახლი (კონსტრუქციული ნაწილი)
			ქ. თბილისი, გორგასლის ქუჩა №36 ს/კ 01.18.09.005
არქიტექტორი	კ.ურუშაძე		მონოლითური ფილების სპეციფიკაცია II
კონსტრუქტორი	ი.ურიდია		

შურცხ. რაოდენ.	შურცლის №	თარიღი	კონსტრ ნაწილი	
	76	11.11.2023		

1\160

კონსტრუქციის სამონტაჟო სქემა -6.350-ზე

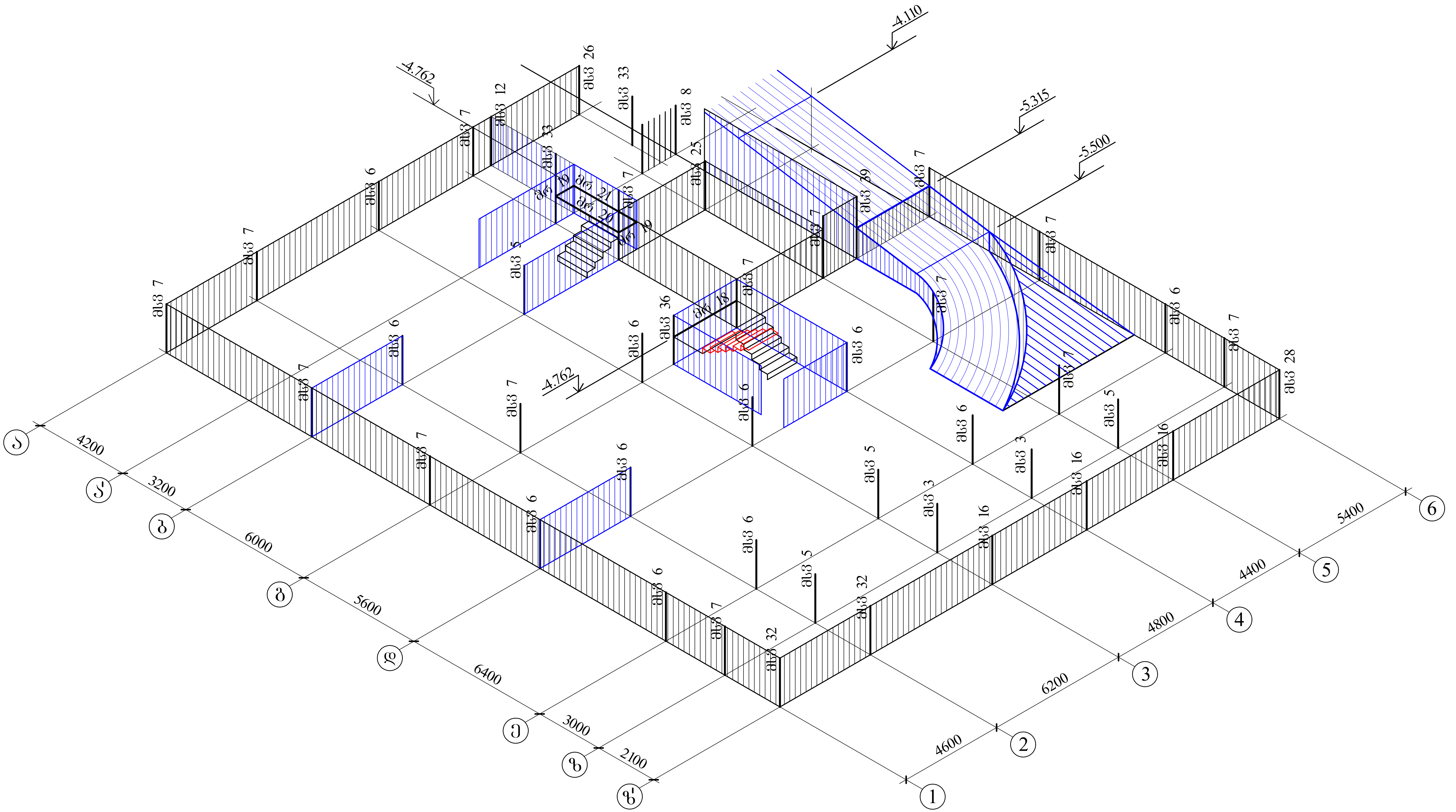

დირექტორი	ც.აბესაძე		მრავალბინიანი საცხოვრებელი სახლი (კონსტრუქციული ნაწილი)
			ქ. თბილისი, გორგასლის ქუჩა №36 ს/კ 01.18.09.005.005
არქიტექტორი	კ.ურუშაძე		კონსტრუქციის სამონტაჟო სქემა -6.350 ნიშნულზე
კონსტრუქტორი	ი.ურიდია	ი. ურიდია	

ფურცლ. რაოდენ.	ფურცლის №	თარიღი	კონსტრ. ნაწილი
	77	11.11.2023	

კონსტრუქციის სამონტაჟო სქემა -3.400-ზე

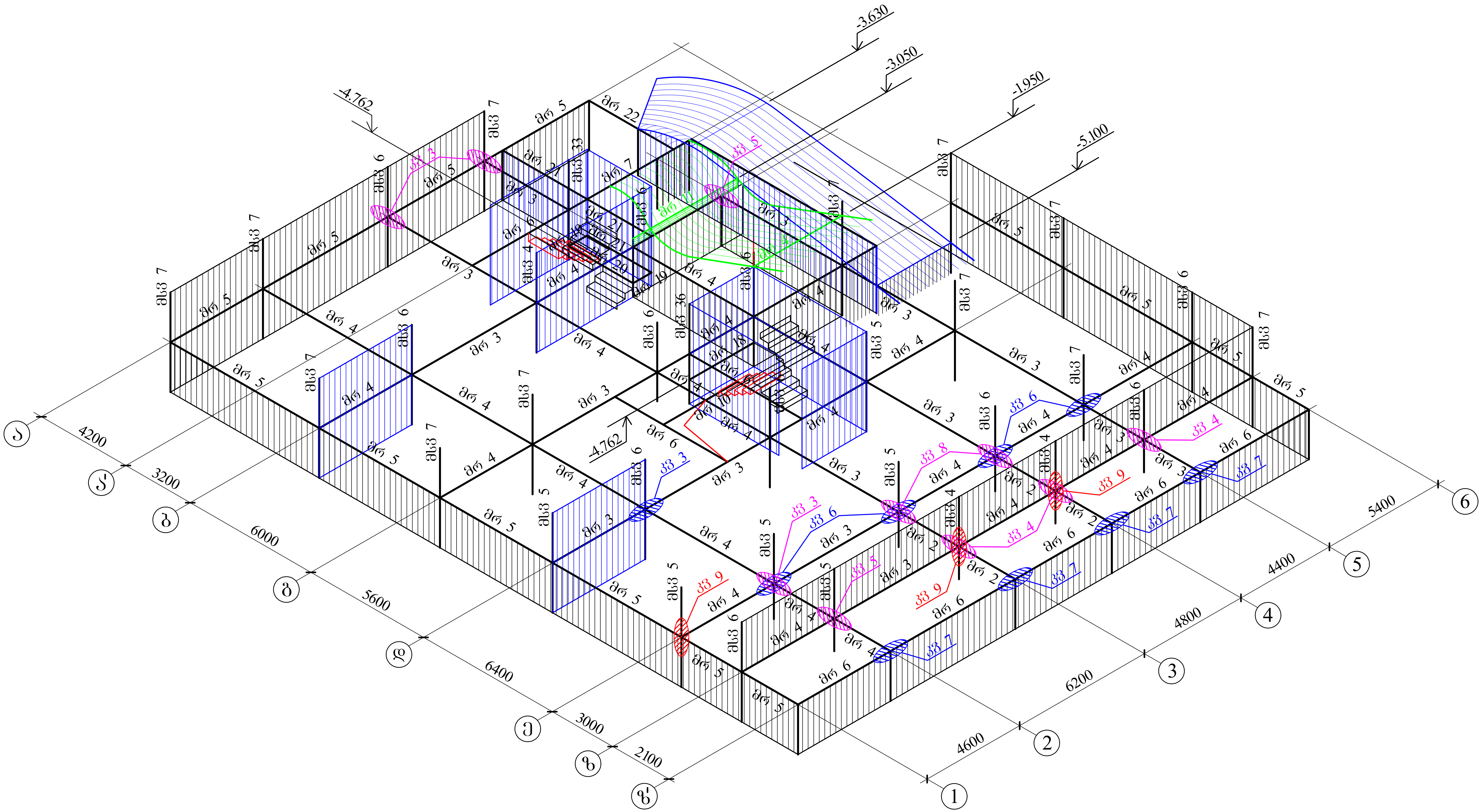

დირექტორი	ც.აბესაძე		მრავალბინიანი საცხოვრებელი სახლი (კონსტრუქციული ნაწილი)			
			ქ. თბილისი, გორგასლის ქუჩა №36 ს/კ 01.18.09.005.005			
არქიტექტორი	კ.ურუშაძე		კონსტრუქციის სამონტაჟო სქემა -3.400 ნიშნულზე			
კონსტრუქტორი	ი.ურიდია	[signature]	ფურცლ. რაოდენ.	ფურცლის №	თარიღი	კონსტრ ნაწილი
				78	11.11.2023	

ջՈՄՀՁՁՄՈ	ԳՐՏԱՇԻՄ		
ՆՈՄՀՁՁՈՄՈ	ՀՐՏՀՁՁՈՄ		
ՀՈՄՈՆՁՁՈՄՈ	Ո,ՁՈՄՁՏՈՍ	ո.ՊՈՆՊՐՈՍ	ՀՈՄՈՆՁՁՈՄՈ ԼՅՁՈՆՁՁՈՄՈՆ ԼՅՁՈՆՁՁՈՄՈՆ ԼՅՁՈՆՁՁՈՄՈՆ -0.100 ԳՈՅՃՀՁՏՍՅ

ՁՈՄՈՆՁՁՈՄՈՆ ԼՅՁՈՆՁՁՈՄՈՆ ԼՅՁՈՆՁՁՈՄՈՆ	ՁՈՄՈՆՁՁՈՄՈՆ ԼՅՁՈՆՁՁՈՄՈՆ ԼՅՁՈՆՁՁՈՄՈՆ	ՁՈՄՈՆՁՁՈՄՈՆ ԼՅՁՈՆՁՁՈՄՈՆ ԼՅՁՈՆՁՁՈՄՈՆ	ՁՈՄՈՆՁՁՈՄՈՆ ԼՅՁՈՆՁՁՈՄՈՆ ԼՅՁՈՆՁՁՈՄՈՆ	ՁՈՄՈՆՁՁՈՄՈՆ ԼՅՁՈՆՁՁՈՄՈՆ ԼՅՁՈՆՁՁՈՄՈՆ
ՁՈՄՈՆՁՁՈՄՈՆ ԼՅՁՈՆՁՁՈՄՈՆ ԼՅՁՈՆՁՁՈՄՈՆ -0.100 ԳՈՅՃՀՁՏՍՅ				
Ձ. ՊՈՅՏՈՒՈ. ՈՄՈՀՅՏՈՒ ՃՀԽ №36 Ե/Յ 01.1809.005005				
ՅՀՈՏՏՈՒՈ ԼՅՀԵՈՄՀՁՁՈՄՈՆ ԼՅՀԵՈՄՀՁՁՈՄՈՆ ԼՅՀԵՈՄՀՁՁՈՄՈՆ (ՁՈՄՈՆՁՁՈՄՈՆ ԼՅՁՈՆՁՁՈՄՈՆ ԼՅՁՈՆՁՁՈՄՈՆ)				

ՅՀՈՏՏՈՒՈ ԼՅՀԵՈՄՀՁՁՈՄՈՆ ԼՅՁՈՆՁՁՈՄՈՆ ԼՅՁՈՆՁՁՈՄՈՆ -0.100 ԳՈՅՃՀՁՏՍՅ		ո.ՊՈՆՊՐՈՍ	ՅՀՈՏՏՈՒՈ. ՈՄՈՀՅՏՈՒ №. ՈՅՈՄՈՏՈ	ՅՀՈՏՏՈՒՈ ԼՅՀԵՈՄՀՁՁՈՄՈՆ ԼՅՁՈՆՁՁՈՄՈՆ ԼՅՁՈՆՁՁՈՄՈՆ
			79	11.11.2023

ՁՈՄՈՆՁՁՈՄՈՆ ԼՅՁՈՆՁՁՈՄՈՆ ԼՅՁՈՆՁՁՈՄՈՆ ԼՅՁՈՆՁՁՈՄՈՆ ԼՅՁՈՆՁՁՈՄՈՆ -0.100-ՅՀ

კონსტრუქციის სამონტაჟო სქემა +2.900-ზე

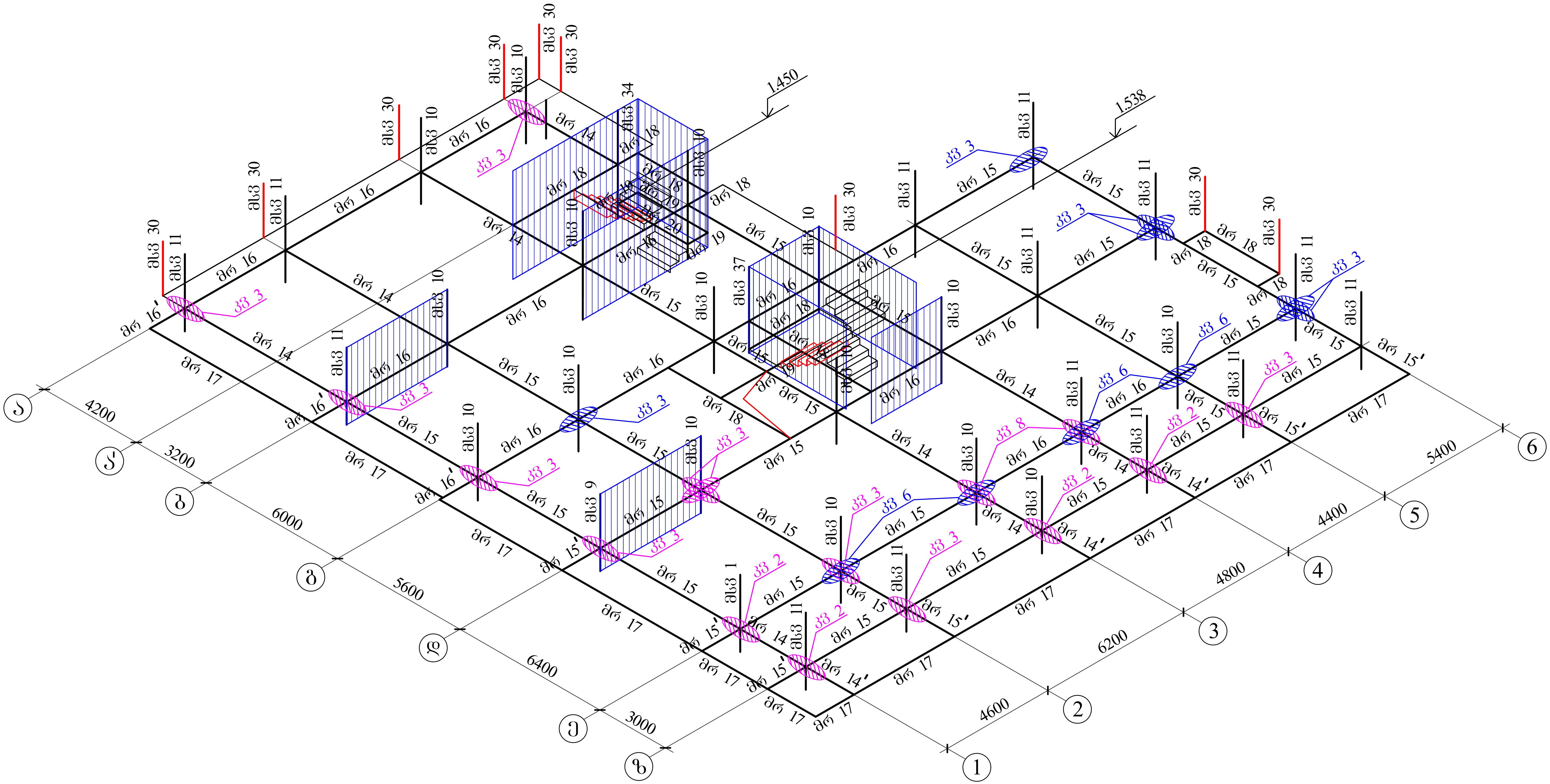

დირექტორი	ც.აბესაძე		მრავალბინიანი საცხოვრებელი სახლი (კონსტრუქციული ნაწილი)
			ქ. თბილისი, ბორბასლის ქუჩა №36 ს/კ 01.18.09.005.005
არქიტექტორი	კ.ურუშაძე		კონსტრუქციის სამონტაჟო სქემა 2.900 ნიშნულზე
კონსტრუქტორი	ი.ურიდია		

ფურცლ. რაოდენ.	ფურცლის №	თარიღი	კონსტრ. ნაწილი
	80	11.11.2023	

კონსტრუქციის სამონტაჟო სქემა +5.900-ზე

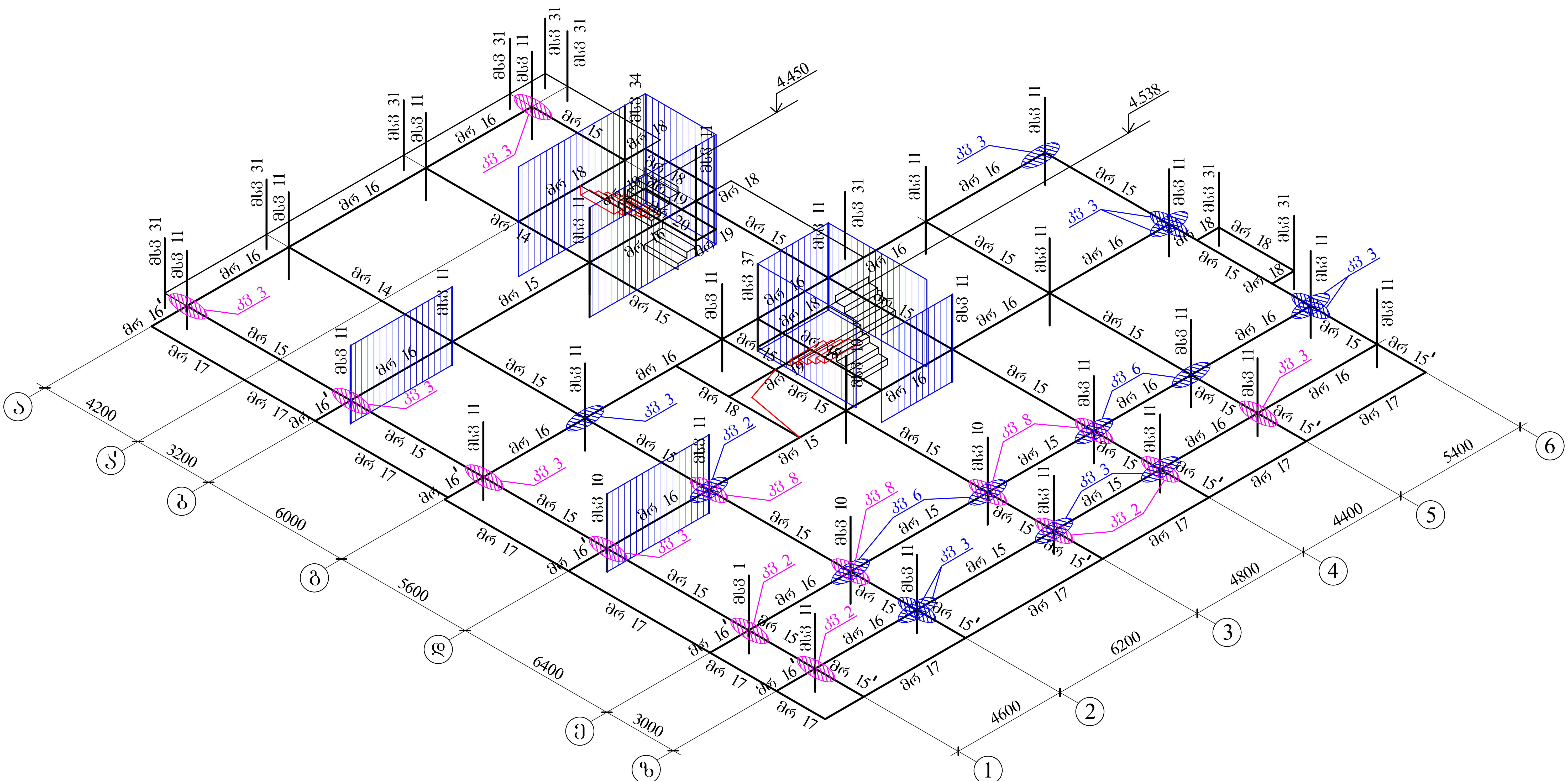

დირექტორი	ც.აბესაძე		მრავალბინიანი საცხოვრებელი სახლი (კონსტრუქციული ნაწილი)
			ქ. თბილისი, გორგასლის ქუჩა №36 ს/კ 01.18.09.005.005
არქიტექტორი	კ.ურუშაძე		კონსტრუქციის სამონტაჟო სქემა 5.900 ნიშნულზე
კონსტრუქტორი	ი.ურიდია	ი. ურიდია	

ფურცლ. რაოდენ.	ფურცლის №	თარიღი	კონსტრ. ნაწილი
	81	11.11.2023	

ջՈՒՅԼԱԿՈՒՄ	Ց.ՀԱՅԼԱՑԻ			
(մոնոլիտ երկաթբետոն կմախքի մոնոլիտ հատվածներ)				
ք. Աբովյան, տրամաբանական ճանապարհ №36 Ա/Հ 01.1809.005005				
ՀԱՄԱՐԱՆԱՅԻՆ ՇԵՆՔԻ ԿԱՌՈՒՑՈՒՄԸ 8.900 ԱՇՏԱՐԱԿՈՎ		ՀԱՍՏԱՏՈՒՄ Է	ԱՐՏԱԴՐՈՒԹՅԱՆ ՏԵՍՈՒՉ	
			ՀԱՍՏԱՏԵԼ. ՄԱՍՆԱԳԻՏ.	ՀԱՄԱՐ
			ԳՈՐԾԱՎԱՐ	Ա.ՄԱՆՈՒԿՅԱՆ
			ՍՏՈՒԳԵՑ	Ա.ՄԱՆՈՒԿՅԱՆ
			ՆԱԽԱԳԻԾ	Ա.ՄԱՆՈՒԿՅԱՆ
			ՀԱՄԱՐ	82
			ԱՄՍԱԹԻՎ	11.11.2023

ՀՈՒՆՎԱՐ 2024 Ա.Մ.Ա.Ա.Ա

კონსტრუქციის სამონტაჟო სქემა ⊕ 11.900-ზე

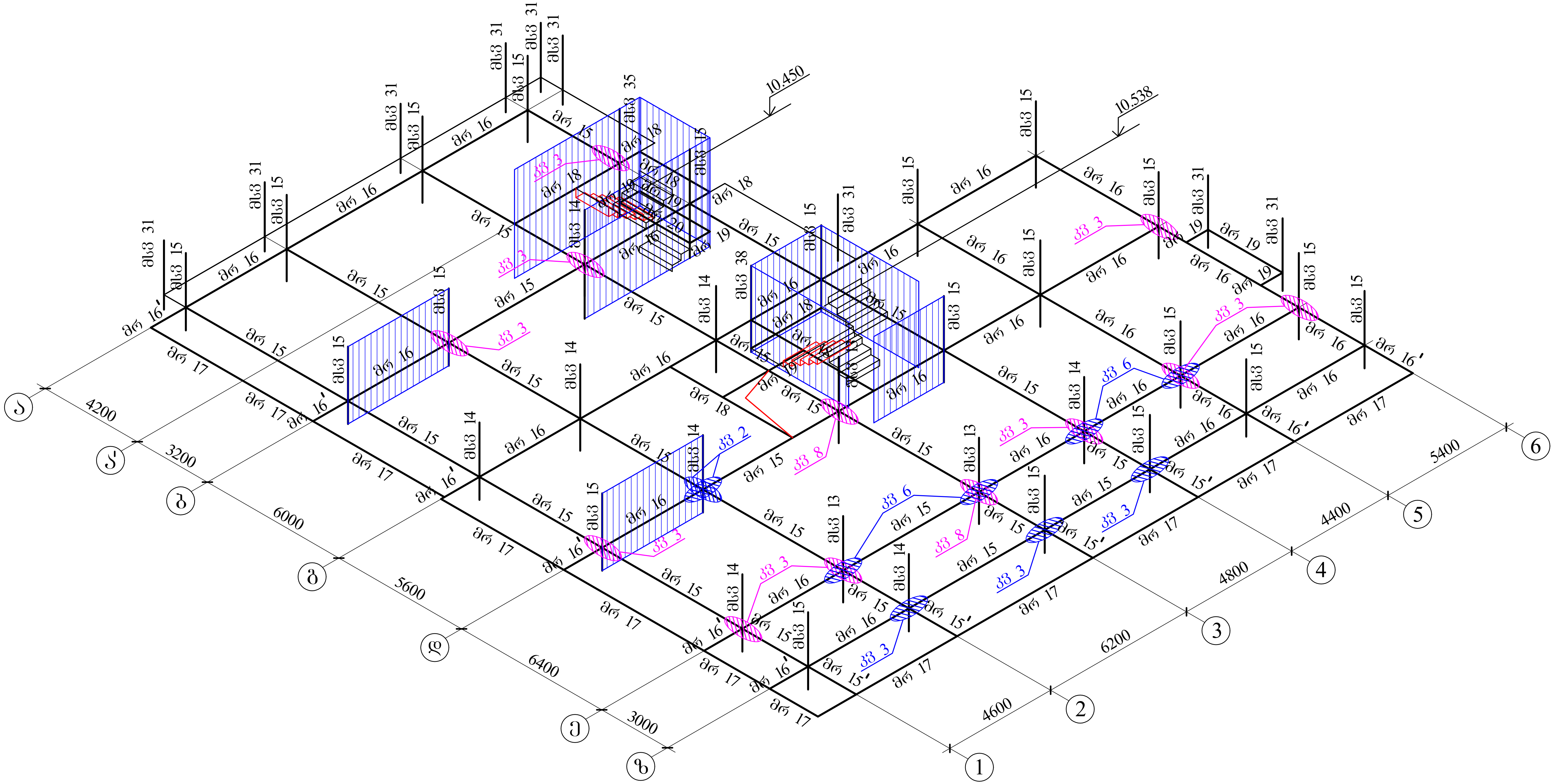

დირექტორი	ც.აბესაძე		მრავალბინიანი საცხოვრებელი სახლი (კონსტრუქციული ნაწილი) ქ. თბილისი, ბორბალოს ქუჩა №36 ს/კ 01.18.09.005.005
არქიტექტორი	კ.ურუშაძე		კონსტრუქციის სამონტაჟო სქემა 11.900 ნიშნულზე
კონსტრუქტორი	ი.ურიდია	ი. ურიდია	

ფურცლ. რაოდენ.	ფურცლის №	თარიღი	კონსტრ ნაწილი
	83	11.11.2023	

ջՈՄՅԱՔՄՈՈ	Ց.ՃՃԼԿՅ			
(մՈՈԼՔՈՄՅԱՔՄՈՈ ՃՃՈՅՅՅՈՅՅՈ ՃՃԼՔՈ)				
Հ. ՈՅՈՅՈՒՈ. ՈՄՈՃՃՔՈՈԼ ՃՅԽՆ №36 Ե/Յ 01.1809.005005				
մՈՈԼՔՈՃՅՅՈՈԼ ԼՃՅՈՈԼ ԼՃՅՅՈ ՃՈՄՈԼՔՈՃՅՃՈՈԼ ԼՃՅՅՈ 14.900 ՆՅՅՆՅՈՒ			ՃՈՄՈՔՈՃՅՅՈՈԼ ԼՃՅՈՈԼ ԼՃՅՅՈ	
ՃՈՄՈՔՈՃՅՅՈՈԼ	Ճ.ՅՈՃՅՅՈ			
ՃՈՄՈՔՈՃՅՅՈՈԼ	Ո.ՅՈՈՔՈՅ	ո.ՈՈՔՈՈՈՈ		
ՅՅՈՈՔՈՃՅՅՈՈԼ ՈՈՃՈՈՔ. ՈՃՃՈՔՈԼ.	ՅՅՈՈՔՈՈՈՈ №	ՈՃՃՈՔՈ		ՅՈՈՔՈՃՅՅՈՈԼ ՃՃՈՅՅՅՈՅՅՈ
	84	11.11.2023		ՃՃՈՅՅՈ

ՃՈՄՈՔՈՃՅՅՈՈԼ ԼՃՅՈՈԼ ԼՃՅՅՈ ՃՈՄՈԼՔՈՃՅՃՈՈԼ ԼՃՅՅՈ 14.900-Ն

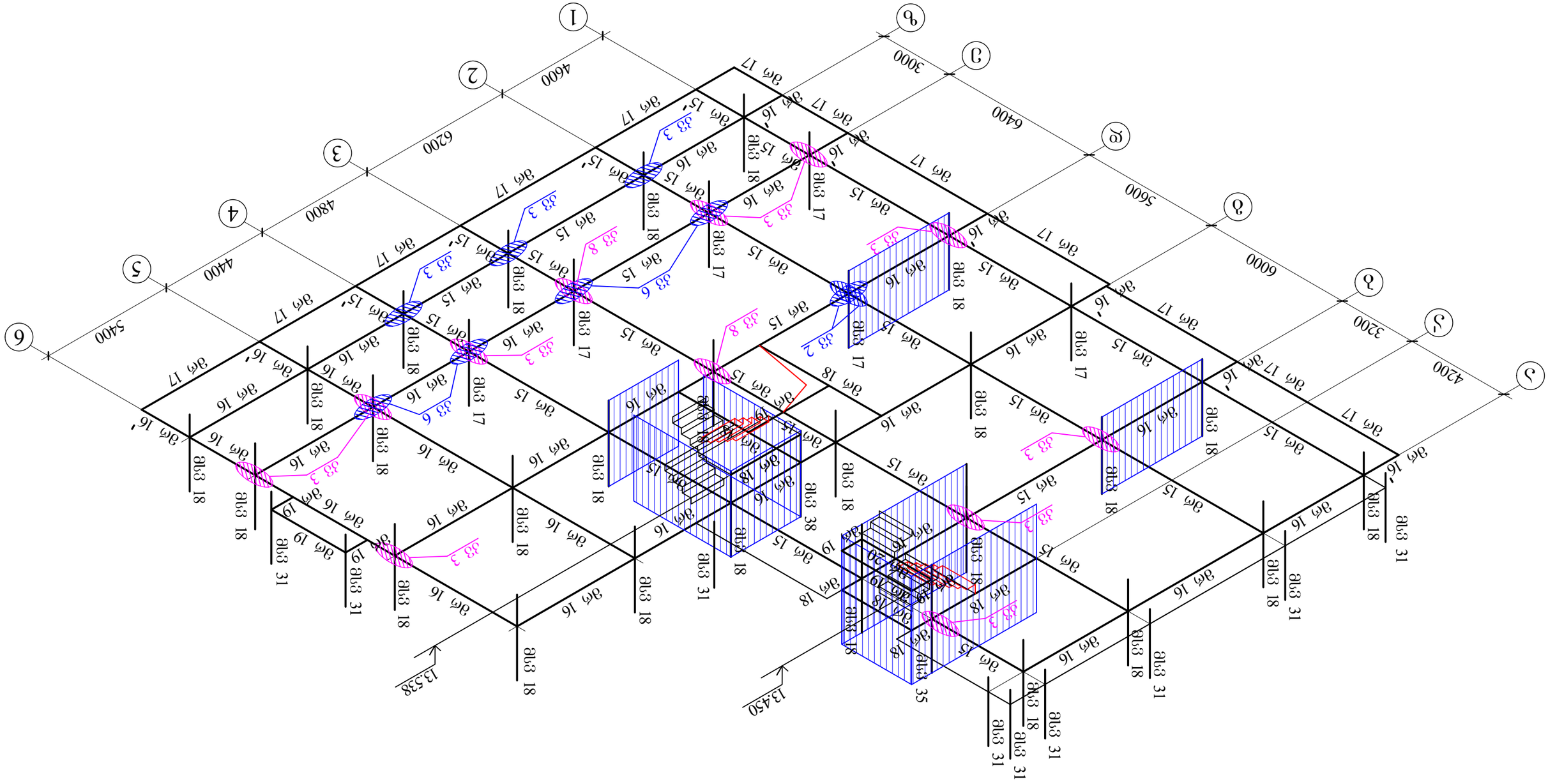

ջրամատակարարման և ջրահեռացման համակարգեր (ջրմուղ, ջրհեռացում)			
ք. Աբովյան, ՀՀՊՀ-ական ճամբարի հարակից հողամաս №36 Ա/Հ 01.1809.0053005			
ջրմուղ ներքին ցանցերի նախագիծ 17.900 ճՊՃՀ-ԿՋ			
ջրմուղ-ջրհեռացման համակարգերի աքսոնոմետրական սխեմա			
ՀԱՍՏԱՏՈՂ	Հ.ՀԱՅՐԱՊԵՏՅԱՆ		
ՍՏՈՒԳԱԾ	Հ.ՀԱՅՐԱՊԵՏՅԱՆ		
ՂԵԿԱՎԱՐ	Ա.ՄԱՆՈՒԿՅԱՆ		
ՀՍԿ			
ՀՍՏ			
ՀՍՏ			
ՀՍՏ

კონსტრუქციის სამონტაჟო სქემა +20.900-ზე

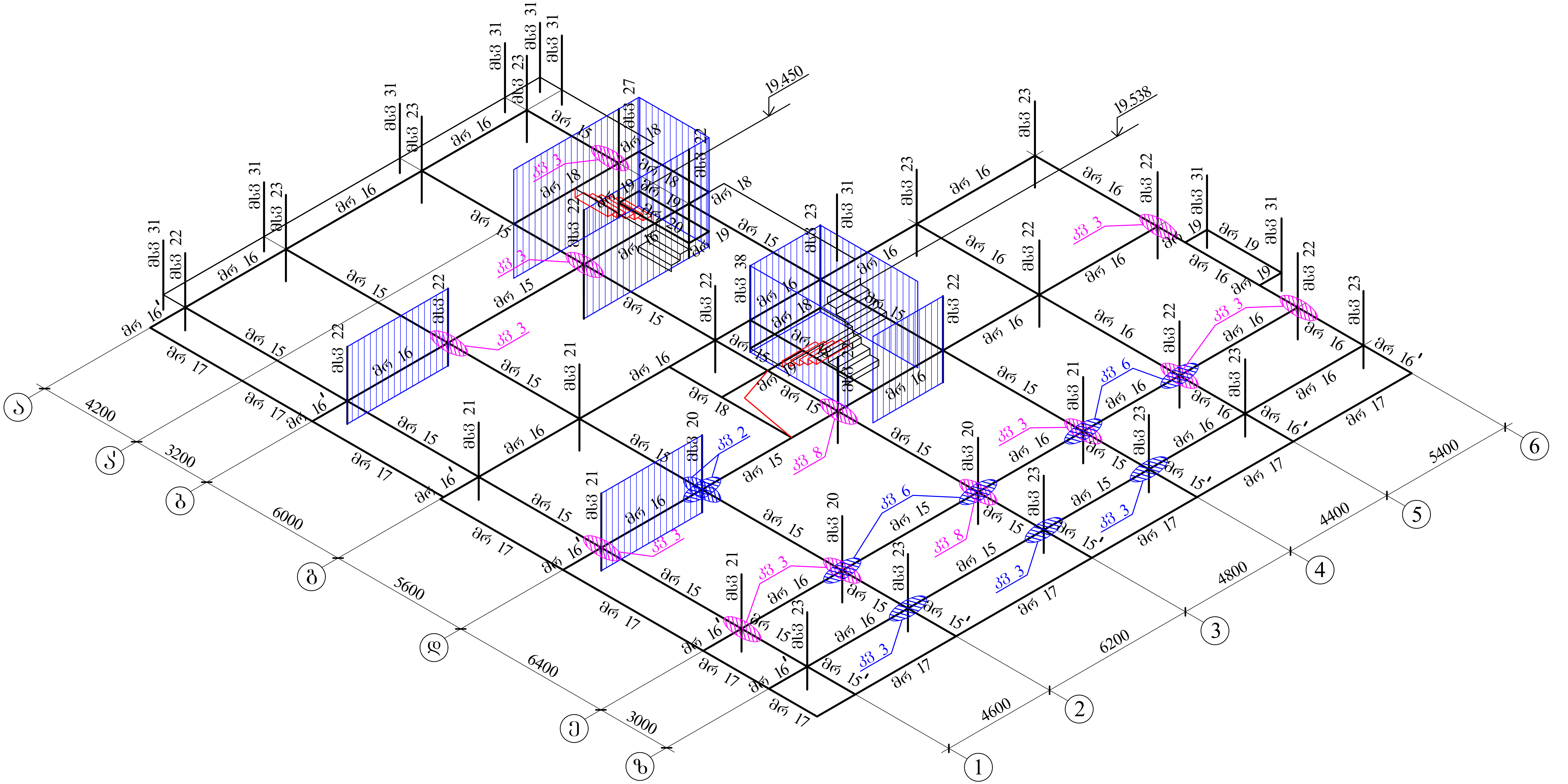

დირექტორი	ც.აბესაძე		მრავალბინიანი საცხოვრებელი სახლი (კონსტრუქციული ნაწილი)			
			ქ. თბილისი, ბორბალოს ქუჩა №36 ს/კ 01.18.09.005.005			
არქიტექტორი	კ.ურუშაძე		კონსტრუქციის სამონტაჟო სქემა 20.900 ნიშნულზე			
კონსტრუქტორი	ი.ურიდია	ი. ურიდია				
			ფურცლ. რაოდენ.	ფურცლის №	თარიღი	კონსტრ. ნაწილი
				86	11.11.2023	

კონსტრუქციის სამონტაჟო სქემა +23.900-ზე

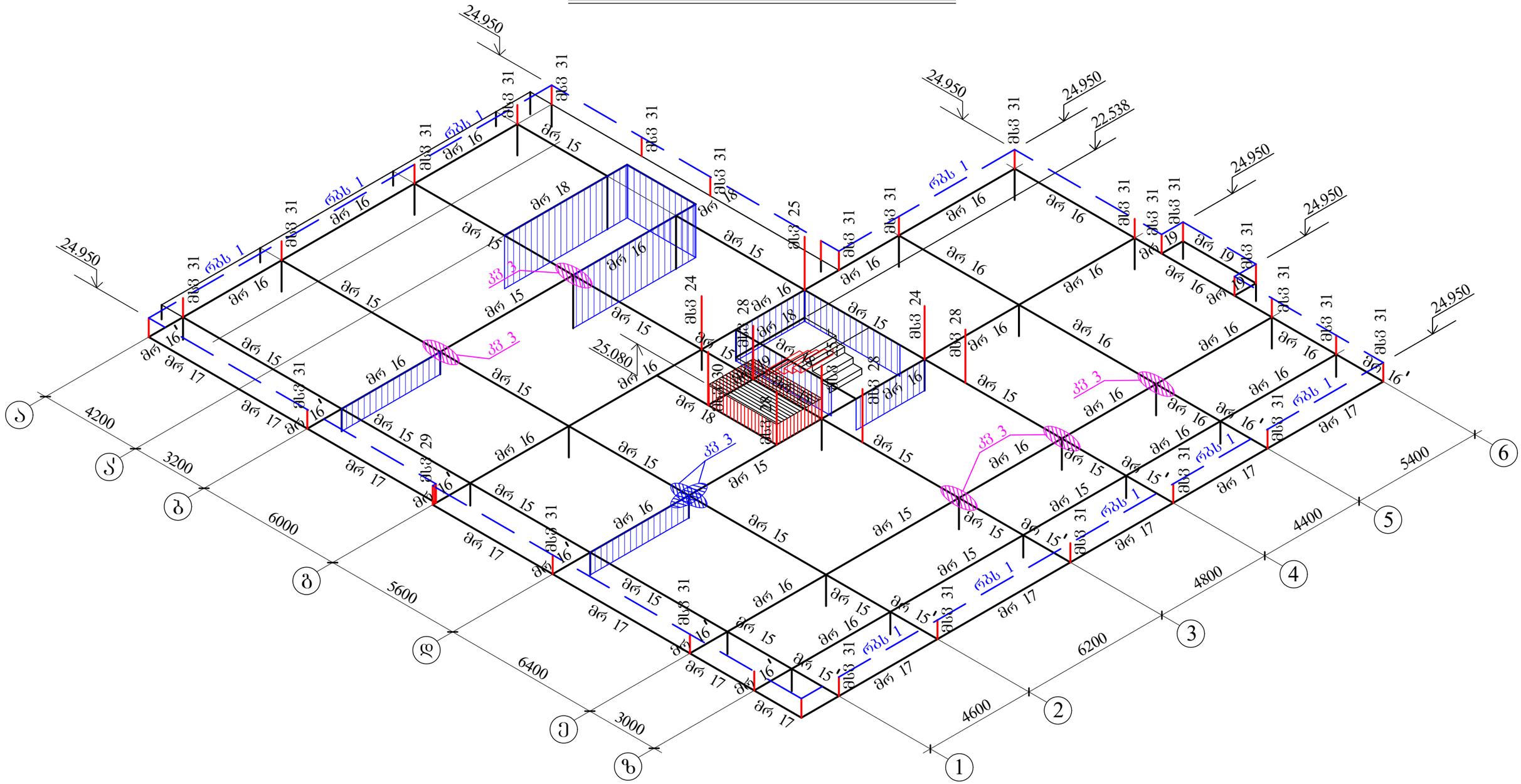

დირექტორი	ც.აბესაძე		მრავალბინიანი საცხოვრებელი სახლი (კონსტრუქციული ნაწილი)			
			ქ. თბილისი, გორგასლის ქუჩა №36 ს/კ 01.18.09.005.005			
არქიტექტორი	კ.შარაშიძე		კონსტრუქციის სამონტაჟო სქემა 23.900 ნიშნულზე			
კონსტრუქტორი	ი.შარიდია		ფურცლ. რაოდენ.	ფურცლის №	თარიღი	კონსტრ. ნაწილი
				87	11.11.2023	

ջՈՄՇՁԲՈՄ	ՀԱՀՀԱՐ			
ՆՄՈՒՑՄՈՒՐՈՒՄՆ	ՀՐՏՀՇՐՁՐ			
ՕՄՈՒՑՄՈՒՐՈՒՄՆ	Ո.ՇՄՕՋԵՈՏ	ո.պհոպրոս		
ՀՄՈՒՑՄՈՒՐՈՒՄՆ	ՇՇՇՄԳՔԵ. ՈՏՀՄՋՅԵ.	ՇՇՇՄԳՔԵՈՒ №	ՕՏՀՈՄԵՈ	11.11.2023
ՀՄՈՒՑՄՈՒՐՈՒՄՆ				

ՅՄՆԱՑՄՇՄՁՈՒՆ ԼՀՅՄՆԳՑՀՂՈՒՆ ԼՃՅՅԱ Ի26.900-ԳՀ

ՅՄՆԱՑՄՇՄՁՈՒՆ ԼՀՅՄՆԳՑՀՂՈՒՆ ԼՃՅՅԱ
Ի26.900 ԳՈՇՃՋԵՈՏ ԳՀ
(ՀՄՈՒՑՄՈՒՐՈՒՄՆ)

ՀՄՈՒՑՄՈՒՐՈՒՄՆ	Ը.ՀՀՅԼՀՀՈ		
ՆՄՈՒՑՄՈՒՐՈՒՄՆ	ՀՐՏՀՇՐՁՐ		
ՕՄՈՒՑՄՈՒՐՈՒՄՆ	Ո.ՇՄՕՋԵՈՏ	ո.պհոպրոս	
ՀՄՈՒՑՄՈՒՐՈՒՄՆ	ՇՇՇՄԳՔԵ. ՈՏՀՄՋՅԵ.	ՇՇՇՄԳՔԵՈՒ №	ՕՏՀՈՄԵՈ

ՅՄՆԱՑՄՇՄՁՈՒՆ ԼՀՅՄՆԳՑՀՂՈՒՆ ԼՃՅՅԱ
Ի26.900 ԳՈՇՃՋԵՈՏ ԳՀ
(ՀՄՈՒՑՄՈՒՐՈՒՄՆ)

ՀՄՈՒՑՄՈՒՐՈՒՄՆ ԼՀՅՄՆԳՑՀՂՈՒՆ ԼՃՅՅԱ ՀՂՀՀՈՒՆ ՀՂՀՀՈՒՆ ՀՂՀՀՈՒՆ
(ՀՄՈՒՑՄՈՒՐՈՒՄՆ)

ՀՄՈՒՑՄՈՒՐՈՒՄՆ ԼՀՅՄՆԳՑՀՂՈՒՆ ԼՃՅՅԱ ՀՂՀՀՈՒՆ ՀՂՀՀՈՒՆ ՀՂՀՀՈՒՆ
(ՀՄՈՒՑՄՈՒՐՈՒՄՆ)

ՀՄՈՒՑՄՈՒՐՈՒՄՆ	ՀՐՏՀՇՐՁՐ			
ՆՄՈՒՑՄՈՒՐՈՒՄՆ	Ո.ՇՄՕՋԵՈՏ	ո.պհոպրոս		
ՕՄՈՒՑՄՈՒՐՈՒՄՆ	ՇՇՇՄԳՔԵ. ՈՏՀՄՋՅԵ.	ՇՇՇՄԳՔԵՈՒ №	ՕՏՀՈՄԵՈ	11.11.2023
ՀՄՈՒՑՄՈՒՐՈՒՄՆ				

მს3 1

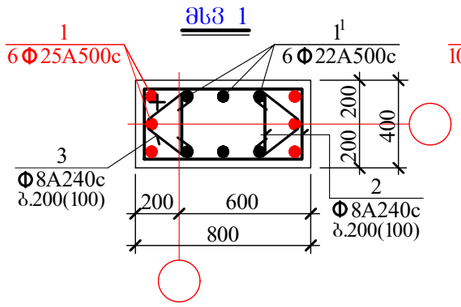

მს3 2

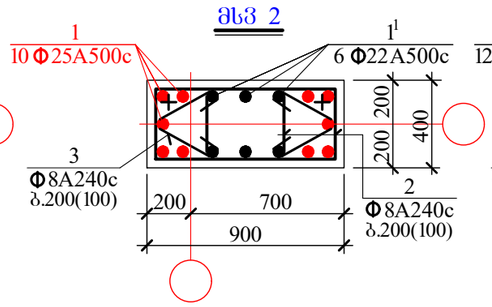

მს3 3

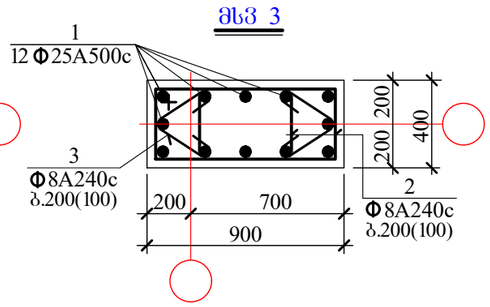

მს3 4

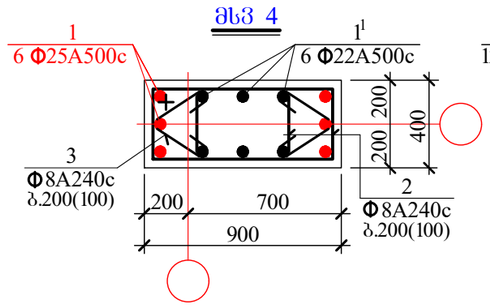

მს3 5

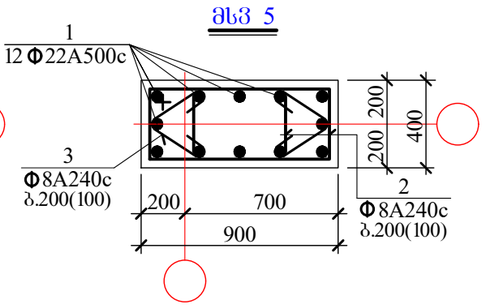

მს3 6

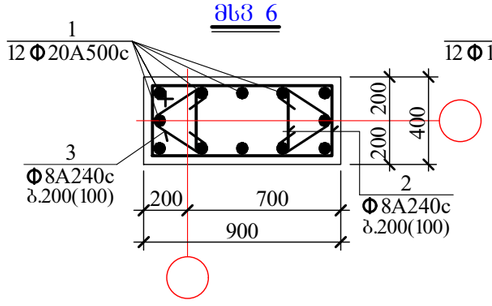

მს3 7

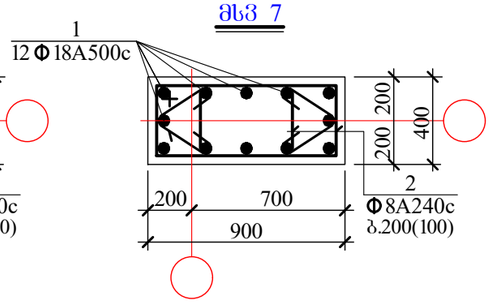

მს3 8

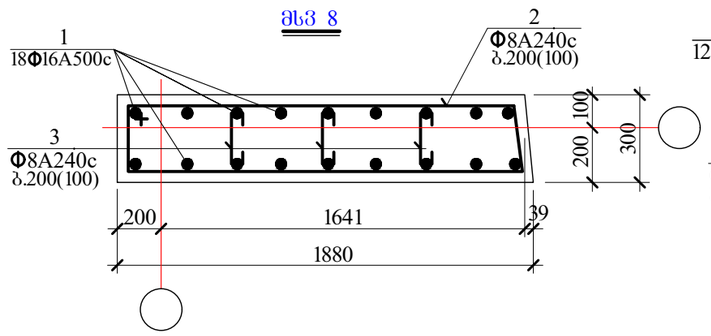

მს3 9

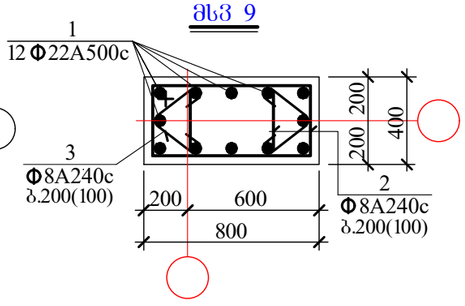

მს3 10

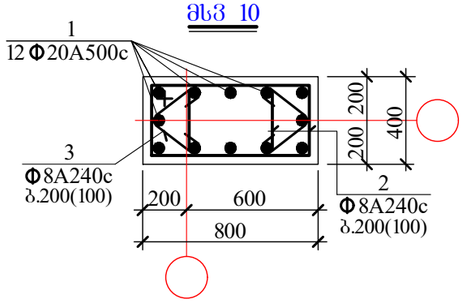

მს3 11

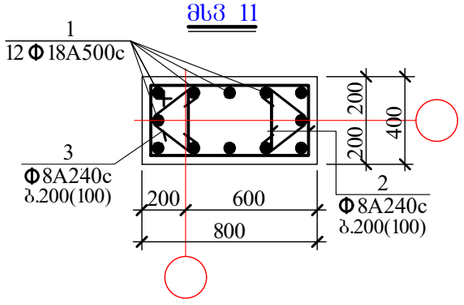

მს3 12

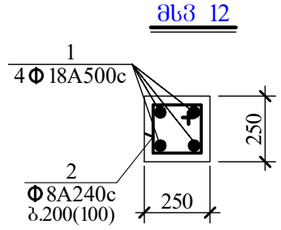

მს3 13

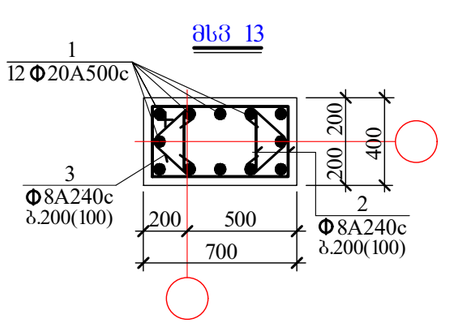

მს3 14

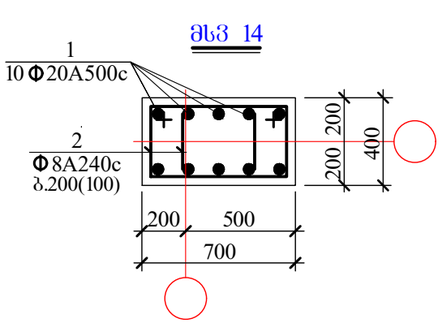

მს3 15

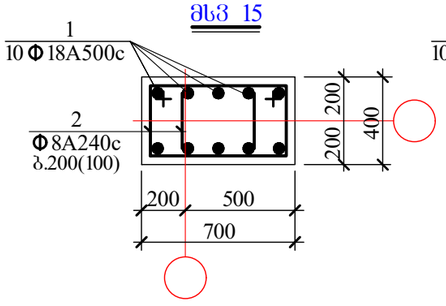

მს3 17

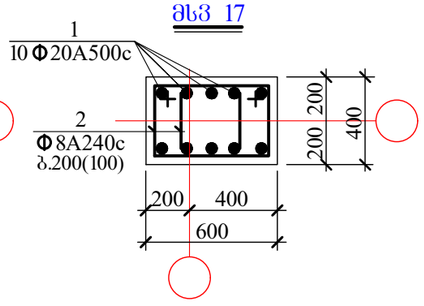

მს3 18

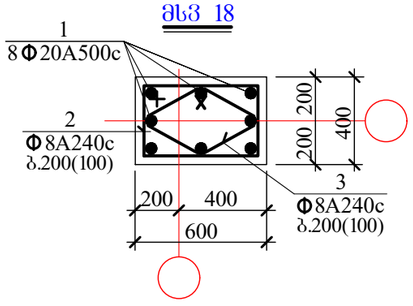

მს3 19

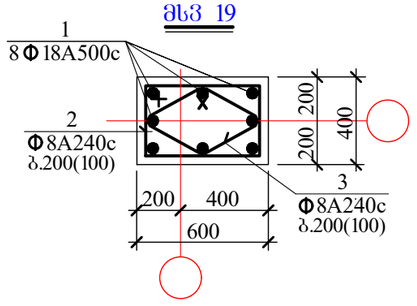

მს3 20

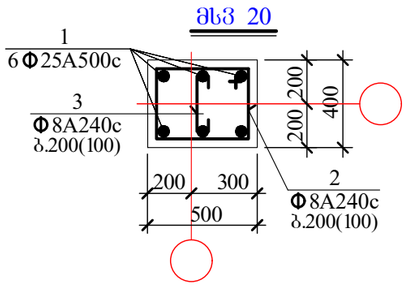

დირექტორი	ც.აბესაძე		მრავალბინიანი საცხოვრებელი სახლი (კონსტრუქციული ნაწილი)			
			ქ. ბათუმში, ბორჯომის ქუჩა №36 ს/კ 01.18.09.005.005			
არქიტექტორი	კ.შერშაძე		მონოლითური სვეტები I			
კონსტრუქტორი	ი.ურიდია					
			წერცლ. რაოდენ.	წერცლის №	თარიღი	კონსტრ ნაწილი
				90	11.11.2023	

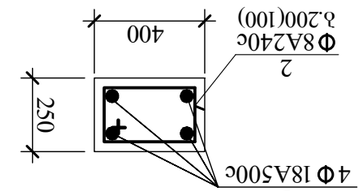

ал3 39

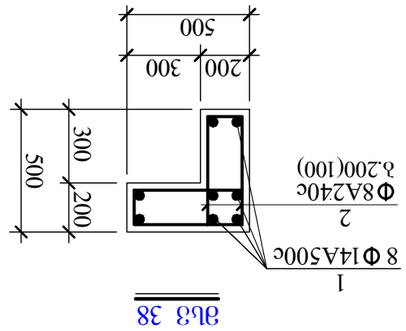

ал3 38

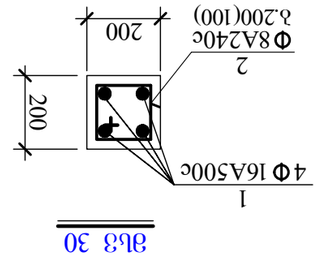

ал3 30

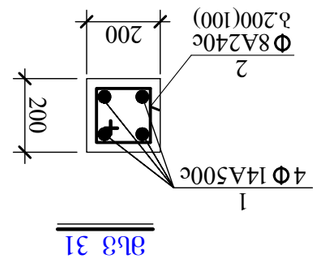

ал3 31

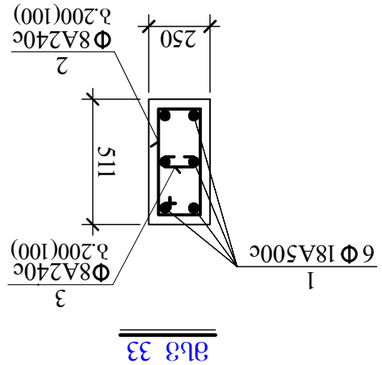

ал3 33

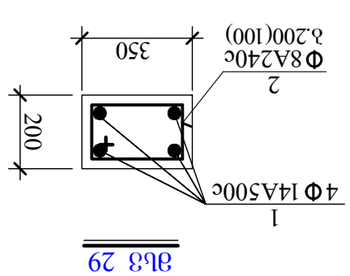

ал3 29

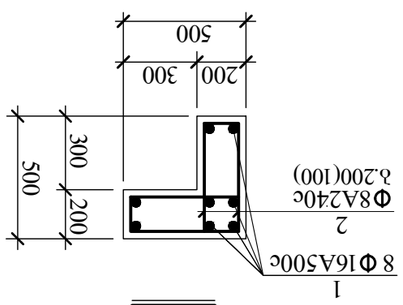

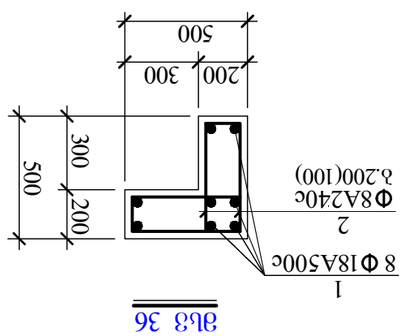

ал3 36

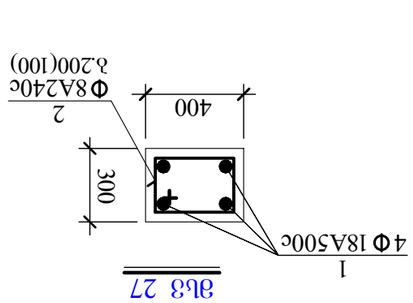

ал3 27

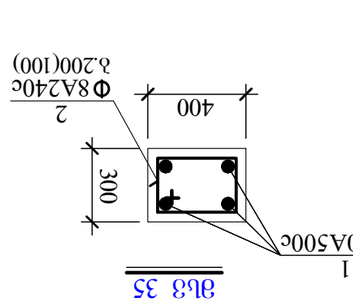

ал3 35

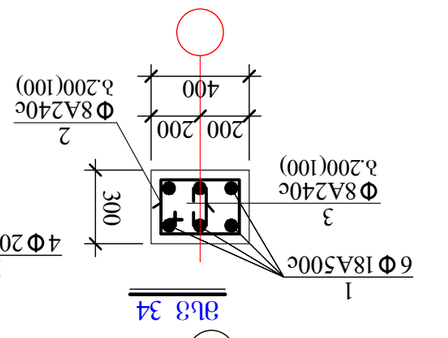

ал3 34

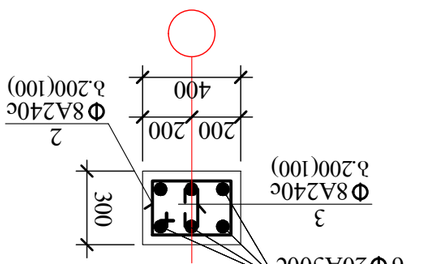

ал3 33

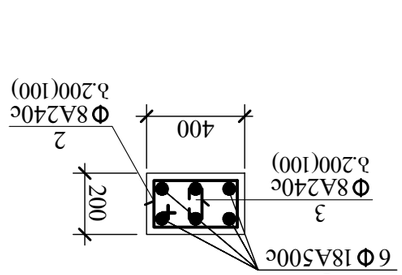

ал3 16

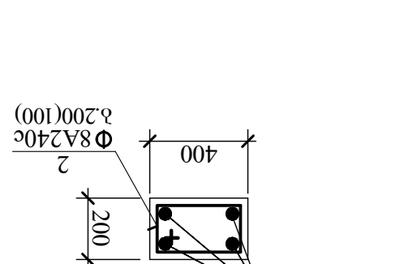

ал3 28

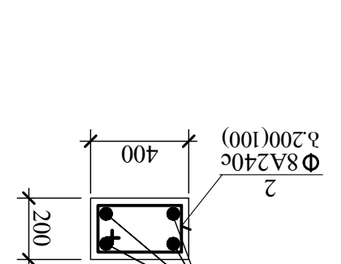

ал3 32

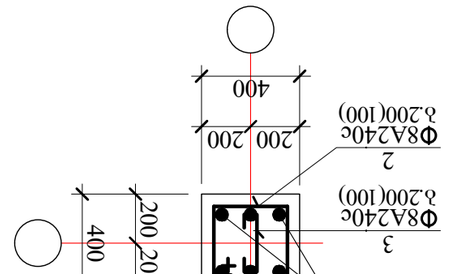

ал3 26

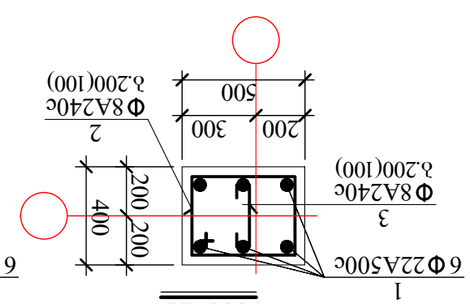

ал3 21

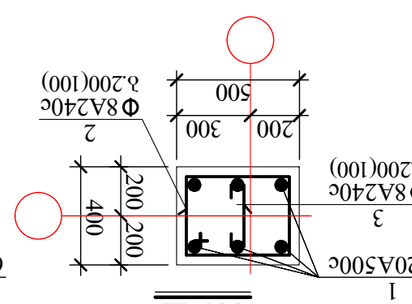

ал3 22

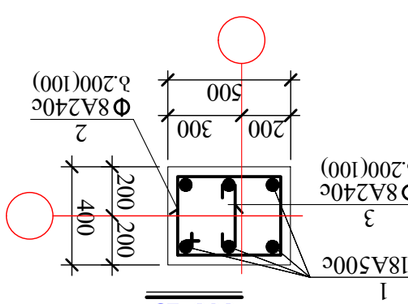

ал3 23

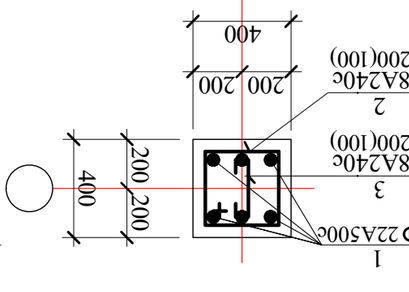

ал3 24

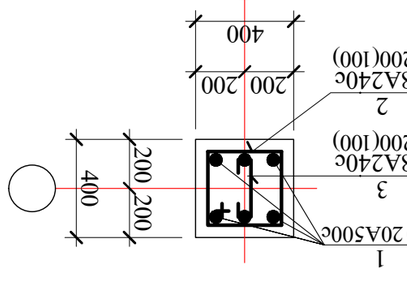

ал3 25

ведомость	Спецификация				
	(отбивочный				
	д. 01.18.09005.005				
Чертеж	0,306				
Проверил	0,306				
Разработал	0,306				

კონსტრუქც. დასახელება	არმატურის სპეციფიკაცია						არმატურის ამოკრება		
	პოზ. №	ესკიზი მმ.	Ø მმ.	L მმ.	n ც.	L x n მ.	Ø მმ.	Σ L მ.	Q კგ.
ძს 1	1	საერთო სიგრძე	Ø25A500c	——	—	45.0	Ø25A500c	45.0	173.3
	1I	საერთო სიგრძე	Ø22A500c	——	—	45.0	Ø22A500c	45.0	134.1
	2	1030 90 590 350	Ø8A240c	2060	68	140.1	Ø8A240c	190.4	75.2
	3	280 90 90 280	Ø8A240c	740	68	50.3	A-500c=307.4 კგ. A240c= 75.2 კგ. $V_{ბ(B\ 25)}$=2.0 კუბ. მ.		
ძს 2	1	საერთო სიგრძე	Ø25A500c	——	—	38.0	Ø25A500c	38.0	146.3
	1'	საერთო სიგრძე	Ø22A500c	——	—	23.0	Ø22A500c	23.0	68.5
	2	1030 90 590 350	Ø8A240c	2060	34	70.0	Ø8A240c	100.6	39.8
	3	360 90 90 360	Ø8A240c	900	34	30.6	A-500c= 214.8 კგ. A240c= 39.8 კგ. $V_{ბ(B\ 25)}$= 1.1 კუბ. მ.		
ძს 3	1	საერთო სიგრძე	Ø25A500c	——	—	45.0	Ø22A500c	45.0	134.1
	2	1090 90 650 350	Ø8A240c	2180	34	74.1	Ø8A240c	102.3	40.4
	3	325 90 90 325	Ø8A240c	830	34	28.2	A-500c=134.1 კგ. A240c= 40.4 კგ. $V_{ბ(B\ 25)}$= 1.1 კუბ. მ.		
ძს 4	1	საერთო სიგრძე	Ø25A500c	——	—	98.0	Ø25A500c	98.0	377.3
	1'	საერთო სიგრძე	Ø22A500c	——	—	98.0	Ø22A500c	98.0	292.1
	2	1090 90 650 350	Ø8A240c	2180	148	322.6	Ø8A240c	445.4	175.9
	3	325 90 90 325	Ø8A240c	830	148	122.8	A-500c=669.4 კგ. A240c= 175.9 კგ. $V_{ბ(B\ 25)}$= 4.7 კუბ. მ.		
ძს 5	1	საერთო სიგრძე	Ø22A500c	——	—	834.0	Ø22A500c	834.0	2485.3
	2	1090 90 650 350	Ø8A240c	2180	632	1377.8	Ø8A240c	1902.4	751.5
	3	325 90 90 325	Ø8A240c	830	632	524.6	A-500c=2485.3 კგ. A240c= 751.5 კგ. $V_{ბ(B\ 25)}$=20.4 კუბ. მ.		
ძს 6	1	საერთო სიგრძე	Ø20A500c	——	—	1395.0	Ø20A500c	1395.0	3445.7
	2	1090 90 650 350	Ø8A240c	2180	1052	2293.4	Ø8A240c	3166.6	1250.8
	3	325 90 90 325	Ø8A240c	830	1052	873.2	A-500c= 3445.7 კგ. A240c= 1250.8 კგ. $V_{ბ(B\ 25)}$= 34.1 კუბ. მ.		

კონსტრუქც. დასახელება	არმატურის სპეციფიკაცია						არმატურის ამოკრება		
	პოზ. №	ესკიზი მმ.	Ø მმ.	L მმ.	n ც.	L x n მ.	Ø მმ.	Σ L მ.	Q კგ.
ძს 7	1	საერთო სიგრძე	Ø18A500c	——	—	1935.0	Ø18A500c	1935.0	3870.0
	2	1090 90 650 350	Ø8A240c	2180	1462	3187.2	Ø8A240c	4400.7	1738.3
	3	325 90 90 325	Ø8A240c	830	1462	1213.5	A-500c= 3870.0 კგ. A240c=1738.3 კგ. $V_{ბ(B\ 25)}$= 47.3 კუბ. მ.		
ძს 8	1	საერთო სიგრძე	Ø16A500c	——	—	70.0	Ø16A500c	70.0	110.6
	2	2170 90 1830 250	Ø8A240c	4340	17	73.8	Ø8A240c	95.7	37.8
	3	90 250 90	Ø8A240c	430	51	21.9	A-500c= 110.6 კგ. A240c= 37.8 კგ. $V_{ბ(B\ 25)}$= 1.7 კუბ. მ.		
ძს 9	1	საერთო სიგრძე	Ø22A500c	——	—	50.0	Ø22A500c	50.0	149.0
	2	1030 90 590 350	Ø8A240c	2060	38	78.3	Ø8A240c	106.0	41.9
	3	275 90 90 275	Ø8A240c	730	38	27.7	A-500c=149.0 კგ. A240c=41.9 კგ. $V_{ბ(B\ 25)}$= 1.1 კუბ. მ.		
ძს 10	1	საერთო სიგრძე	Ø20A500c	——	—	900.0	Ø20A500c	900.0	2223.0
	2	1030 90 590 350	Ø8A240c	2060	680	1400.8	Ø8A240c	1897.2	749.4
	3	275 90 90 275	Ø8A240c	730	680	496.4	A-500c= 2223.0 კგ. A240c= 749.4 კგ. $V_{ბ(B\ 25)}$=19.6 კუბ. მ.		
ძს 11	1	საერთო სიგრძე	Ø18A500c	——	—	1845.0	Ø18A500c	1845.0	3690.0
	2	1030 90 590 350	Ø8A240c	2060	1394	2871.6	Ø8A240c	3889.2	1536.2
	3	275 90 90 275	Ø8A240c	730	1394	1017.6	A-500c=3690.0 კგ. A240c=1536.2 კგ. $V_{ბ(B\ 25)}$=40.2 კუბ. მ.		
ძს 12	1	საერთო სიგრძე	Ø18A500c	——	—	15.0	Ø18A500c	15.0	30.0
	2	490 90 200 200	Ø8A240c	980	17	16.7	Ø8A240c	16.7	6.6
							A-500c= 30.0 კგ. A240c=6.6 კგ. $V_{ბ(B\ 25)}$= 0.2 კუბ. მ.		

დირექტორი	ც.აბესაძე		მრავალბინიანი საცხოვრებელი სახლი (კონსტრუქციული ნაწილი)
			ქ. ობილისი, ბორგასლის ქუჩა №36 ს/კ 01.18.09.005.005
არქიტექტორი	კ.შრუშაძე		მონოლითური სვეტების სპეციფიკაცია I
კონსტრუქტორი	ი.ურიდია	ი.ურიდია	
			შურცლ. რაოდენ. | შურცლის № | თარიღი | კონსტრ ნაწილი
			92 | 11.11.2023

კონსტრუქც. დასახელება	არმატურის სპეციფიკაცია						არმატურის ამოკრება		
	პოზ. №	ესკიზი მმ.	Ø მმ.	L მმ.	n ც.	Lxn მ.	Ø მმ.	ΣL მ.	Q კბ.
მს3 13	1	საერთო სიგრძე	Ø20A500c	——	—	450.0	Ø20A500c	450.0	1111.5
	2	950 90 510 350	Ø8A240c	1900	340	646.0	Ø8A240c	884.0	349.2
	3	260 90 90 260	Ø8A240c	700	340	238.0	A-500c=1111.5 კბ. A240c=349.2 კბ. $V_{ბ(B\ 25)}$= 8.6 კუბ. მ.		
მს3 14	1	საერთო სიგრძე	Ø20A500c	——	—	940.0	Ø20A500c	940.0	2321.8
	2	950 90 510 350	Ø8A240c	1900	850	1615.0	Ø8A240c	1615.0	638.0
							A-500c= 2321.8 კბ. A240c=638.0 კბ. $V_{ბ(B\ 25)}$= 21.4 კუბ. მ.		
მს3 15	1	საერთო სიგრძე	Ø18A500c	——	—	1050.0	Ø18A500c	1050.0	2100.0
	2	950 90 510 350	Ø8A240c	1900	952	1808.8	Ø8A240c	1808.8	714.5
							A-500c=2100.0 კბ. A240c=714.5 კბ. $V_{ბ(B\ 25)}$= 24.0 კუბ. მ.		
მს3 16	1	საერთო სიგრძე	Ø18A500c	——	—	70.0	Ø18A500c	70.0	140.0
	2	590 90 350 150	Ø8A240c	1180	51	60.2	Ø8A240c	77.0	30.4
	3	90 150 90	Ø8A240c	330	51	16.8	A-500c=140.0 კბ. A240c=30.4 კბ. $V_{ბ(B\ 25)}$= 0.7 კუბ. მ.		
მს3 17	1	საერთო სიგრძე	Ø20A500c	——	—	265.0	Ø20A500c	265.0	654.6
	2	950 90 510 350	Ø8A240c	1900	238	452.2	Ø8A240c	452.2	178.6
							A-500c= 2321.8 კბ. A240c= 178.6 კბ. $V_{ბ(B\ 25)}$= 5.2 კუბ. მ.		
მს3 18	1	საერთო სიგრძე	Ø20A500c	——	—	1200.0	Ø20A500c	1200.0	2964.0
	2	990 90 550 350	Ø8A240c	1980	680	1346.4	Ø8A240c	2352.8	929.4
	3	740 90 325 325	Ø8A240c	1480	680	1006.4	A-500c=2964.0 კბ. A240c= 929.4 კბ. $V_{ბ(B\ 25)}$=29.4 კუბ. მ.		
მს3 19	1	საერთო სიგრძე	Ø18A500c	——	—	450.0	Ø18A500c	450.0	900.0
	2	990 90 550 350	Ø8A240c	1980	255	504.9	Ø8A240c	882.3	348.5
	3	740 90 325 325	Ø8A240c	1480	255	377.4	A-500c= 900.0 კბ. A240c= 348.5 კბ. $V_{ბ(B\ 25)}$= 11.0 კუბ. მ.		

კონსტრუქც. დასახელება	არმატურის სპეციფიკაცია						არმატურის ამოკრება		
	პოზ. №	ესკიზი მმ.	Ø მმ.	L მმ.	n ც.	Lxn მ.	Ø მმ.	ΣL მ.	Q კბ.
მს3 20	1	საერთო სიგრძე	Ø25A500c	——	—	70.0	Ø25A500c	70.0	269.5
	2	890 90 450 350	Ø8A240c	1780	51	90.8	Ø8A240c	117.9	46.6
	3	90 350 90	Ø8A240c	530	51	27.1	A-500c= 269.5 კბ. A240c= 46.6 კბ. $V_{ბ(B\ 25)}$= 1.8 კუბ. მ.		
მს3 21	1	საერთო სიგრძე	Ø22A500c	——	—	115.0	Ø22A500c	115.0	342.7
	2	890 90 450 350	Ø8A240c	1780	85	151.3	Ø8A240c	196.4	77.6
	3	90 350 90	Ø8A240c	530	85	45.1	A-500c= 342.7 კბ. A240c= 77.6 კბ. $V_{ბ(B\ 25)}$= 3.1 კუბ. მ.		
მს3 22	1	საერთო სიგრძე	Ø20A500c	——	—	270.0	Ø20A500c	270.0	666.9
	2	890 90 450 350	Ø8A240c	1780	204	363.1	Ø8A240c	471.2	186.1
	3	90 350 90	Ø8A240c	530	204	108.1	A-500c= 666.9 კბ. A240c= 186.1 კბ. $V_{ბ(B\ 25)}$= 7.3 კუბ. მ.		
მს3 23	1	საერთო სიგრძე	Ø18A500c	——	—	270.0	Ø18A500c	270.0	540.0
	2	890 90 450 350	Ø8A240c	1780	204	363.1	Ø8A240c	471.2	186.1
	3	90 350 90	Ø8A240c	530	204	108.1	A-500c= 540.0 კბ. A240c= 186.1 კბ. $V_{ბ(B\ 25)}$= 7.3 კუბ. მ.		

დირექტორი	ც.აბესაძე		მრავალბინიანი საცხოვრებელი სახლი (კონსტრუქციული ნაწილი)
			ქ. ობილისი, ბორბალოს ქუჩა №36 ს/კ 01.18.09.005.005
არქიტექტორი	კ.შრუშაძე		მონოლითური სვეტების სპეციფიკაცია II
კონსტრუქტორი	ი.ურიდია	ი. ურიდია	
			ფურცლ. რაოდენ. | ფურცლის № | თარიღი | კონსტრ ნაწილი
			93 | 11.11.2023

კონსტრუქც. დასახელება	არმატურის სპეციფიკაცია						არმატურის ამოკრება		
	პოზ. №	ესკიზი მმ.	Ø მმ.	L მმ.	n ც.	Lxn მ.	Ø მმ.	ΣL მ.	Q კგ.
მს3 22	1	საერთო სიგრძე	Ø20A500c	——	—	270.0	Ø20A500c	270.0	666.9
	2	890 90 450 350	Ø8A240c	1780	204	363.1	Ø8A240c	471.2	186.1
	3	90 350 90	Ø8A240c	530	204	108.1	A-500c= 666.9 კგ. A240c= 186.1 კგ. $V_{ბ(B\ 25)}$= 7.3 კუბ. მ.		
მს3 23	1	საერთო სიგრძე	Ø18A500c	——	—	270.0	Ø18A500c	270.0	540.0
	2	890 90 450 350	Ø8A240c	1780	204	363.1	Ø8A240c	471.2	186.1
	3	90 350 90	Ø8A240c	530	204	108.1	A-500c= 540.0 კგ. A240c= 186.1 კგ. $V_{ბ(B\ 25)}$= 7.3 კუბ. მ.		
მს3 24	1	საერთო სიგრძე	Ø22A500c	——	—	45.0	Ø22A500c	45.0	134.1
	2	790 90 350 350	Ø8A240c	1580	35	55.3	Ø8A240c	73.9	29.2
	3	90 350 90	Ø8A240c	530	35	18.6	A-500c= 134.1 კგ. A240c= 29.2 კგ. $V_{ბ(B\ 25)}$= 1.0 კუბ. მ.		
მს3 25	1	საერთო სიგრძე	Ø20A500c	——	—	68.0	Ø20A500c	68.0	168.0
	2	790 90 350 350	Ø8A240c	1580	51	80.6	Ø8A240c	107.7	42.5
	3	90 350 90	Ø8A240c	530	51	27.1	A-500c= 168.0 კგ. A240c= 42.5 კგ. $V_{ბ(B\ 25)}$= 1.5 კუბ. მ.		
მს3 26	1	საერთო სიგრძე	Ø18A500c	——	—	23.0	Ø18A500c	23.0	46.0
	2	790 90 350 350	Ø8A240c	1580	18	28.5	Ø8A240c	38.0	15.0
	3	90 350 90	Ø8A240c	530	18	9.5	A-500c= 46.0 კგ. A240c= 15.0 კგ. $V_{ბ(B\ 25)}$= 0.5 კუბ. მ.		
მს3 27	1	საერთო სიგრძე	Ø18A500c	——	—	30.0	Ø18A500c	30.0	60.0
	2	690 90 350 250	Ø8A240c	1380	35	48.3	Ø8A240c	48.3	19.1
							A-500c= 60.0 კგ. A240c= 19.1 კგ. $V_{ბ(B\ 25)}$= 0.7 კუბ. მ.		

კონსტრუქც. დასახელება	არმატურის სპეციფიკაცია						არმატურის ამოკრება		
	პოზ. №	ესკიზი მმ.	Ø მმ.	L მმ.	n ც.	Lxn მ.	Ø მმ.	ΣL მ.	Q კგ.
მს3 28	1	საერთო სიგრძე	Ø22A500c	——	—	75.0	Ø22A500c	75.0	223.5
	2	590 90 350 150	Ø8A240c	1180	85	100.3	Ø8A240c	100.3	39.6
							A-500c=223.5 კგ. A240c= 39.6 კგ. $V_{ბ(B\ 25)}$= 0.4 კუბ. მ.		
მს3 29	1	საერთო სიგრძე	Ø14A500c	——	—	6.0	Ø14A500c	6.0	7.3
	2	540 90 300 150	Ø8A240c	1080	7	7.6	Ø8A240c	7.6	3.0
							A-500c= 7.3 კგ. A240c= 3.0 კგ. $V_{ბ(B\ 25)}$= 0.1 კუბ. მ.		

დირექტორი	ც.აბესაძე		მრავალბინიანი საცხოვრებელი სახლი (კონსტრუქციული ნაწილი)	
			ქ. თბილისი, ბორბალოს ქუჩა №36 ს/კ 01.18.09.005.005	
არქიტექტორი	კ.ურუშაძე		მონოლითური სვეტების სპეციფიკაცია III	
კონსტრუქტორი	ი.ურიდია	ი.ურიდია	ფურცლ. რაოდენ.	ფურცლის № 94
				თარიღი 11.11.2023
				კონსტრ. ნაწილი

კონსტრუქც. დასახელება	არმატურის სპეციფიკაცია						არმატურის ამოკრება		
	პოზ. №	ესკიზი მმ.	Ø მმ.	L მმ.	n ც.	Lxn მ.	Ø მმ.	Σ L მ.	Q კგ.
მხ3 30	1	საერთო სიგრძე	Ø16A500c	——	—	150.0	Ø16A500c	150.0	237.0
	2	390 90 150 150	Ø8A240c	780	170	132.6	Ø8A240c	132.6	52.4
							A-500c= 237.0 კგ. A240c= 52.4 კგ. $V_{ბ(B\ 25)}$= 1.3 კუბ. მ.		
მხ3 31	1	საერთო სიგრძე	Ø14A500c	——	—	750.0	Ø14A500c	750.0	907.5
	2	390 90 150 150	Ø8A240c	780	850	663.0	Ø8A240c	663.0	261.9
							A-500c= 907.5 კგ. A240c= 261.9 კგ. $V_{ბ(B\ 25)}$= 6.2 კუბ. მ.		
მხ3 32	1	საერთო სიგრძე	Ø20A500c	——	—	45.0	Ø20A500c	45.0	111.2
	2	590 90 350 150	Ø8A240c	1180	51	60.2	Ø8A240c	60.2	23.8
							A-500c= 111.2 კგ. A240c= 23.8 კგ. $V_{ბ(B\ 25)}$= 0.7 კუბ. მ.		
მხ3 33	1	საერთო სიგრძე	Ø20A500c	——	—	92.0	Ø20A500c	92.0	227.3
	2	690 90 350 250	Ø8A240c	1380	70	96.6	Ø8A240c	126.7	50.0
	3	90 250 90	Ø8A240c	430	70	30.1			
							A-500c= 227.3 კგ. A240c= 50.0 კგ. $V_{ბ(B\ 25)}$= 1.5 კუბ. მ.		
მხ3 34	1	საერთო სიგრძე	Ø18A500c	——	—	70.0	Ø18A500c	70.0	140.0
	2	690 90 350 250	Ø8A240c	1380	51	70.4	Ø8A240c	92.3	36.5
	3	90 250 90	Ø8A240c	430	51	21.9			
							A-500c= 140.0 კგ. A240c= 36.5 კგ. $V_{ბ(B\ 25)}$= 1.1 კუბ. მ.		
მხ3 35	1	საერთო სიგრძე	Ø20A500c	——	—	30.0	Ø20A500c	30.0	74.1
	2	690 90 350 250	Ø8A240c	1380	35	48.3	Ø8A240c	48.3	19.1
	3								
							A-500c= 74.1 კგ. A240c= 19.1 კგ. $V_{ბ(B\ 25)}$= 0.8 კუბ. მ.		
მხ3 36	1	საერთო სიგრძე	Ø18A500c	——	—	95.0	Ø18A500c	95.0	190.0
	2	690 90 450 150	Ø8A240c	1380	110	151.8	Ø8A240c	151.8	60.0
							A-500c= 190.0 კგ. A240c= 60.0 კგ. $V_{ბ(B\ 25)}$= 1.5 კუბ. მ.		
მხ3 37	1	საერთო სიგრძე	Ø16A500c	——	—	60.0	Ø16A500c	60.0	94.8
	2	690 90 450 150	Ø8A240c	1380	70	96.6	Ø8A240c	96.6	38.2
							A-500c= 94.8 კგ. A240c= 38.2 კგ. $V_{ბ(B\ 25)}$= 1.0 კუბ. მ.		

კონსტრუქც. დასახელება	არმატურის სპეციფიკაცია						არმატურის ამოკრება		
	პოზ. №	ესკიზი მმ.	Ø მმ.	L მმ.	n ც.	Lxn მ.	Ø მმ.	Σ L მ.	Q კგ.
მხ3 38	1	საერთო სიგრძე	Ø14A500c	——	—	150.0	Ø14A500c	150.0	181.5
	2	690 90 450 150	Ø8A240c	1380	170	234.6	Ø8A240c	234.6	92.7
							A-500c= 181.5 კგ. A240c= 92.7 კგ. $V_{ბ(B\ 25)}$= 2.5 კუბ. მ.		
მხ3 39	1	საერთო სიგრძე	Ø18A500c	——	—	15.0	Ø18A500c	15.0	30.0
	2	640 90 350 200	Ø8A240c	1280	18	23.0	Ø8A240c	23.0	9.1
							A-500c= 30.0 კგ. A240c= 9.1 კგ. $V_{ბ(B\ 25)}$= 0.3 კუბ. მ.		

დირექტორი	ც.აბესაძე		მრავალბინიანი საცხოვრებელი სახლი (კონსტრუქციული ნაწილი)		
			ქ. თბილისი, გორგასლის ქუჩა №36 ს/კ 01.18.09.005.005		
არქიტექტორი	კ.შრუშაძე		მონოლითური სვეტების სპეციფიკაცია IV		
კონსტრუქტორი	ი.ურიდია	ი. ურიდია			
			ფურცლ. რაოდენ.	ფურცლის №	თარიღი
				95	11.11.2023

კონსტრ. ნაწილი

კვ 9

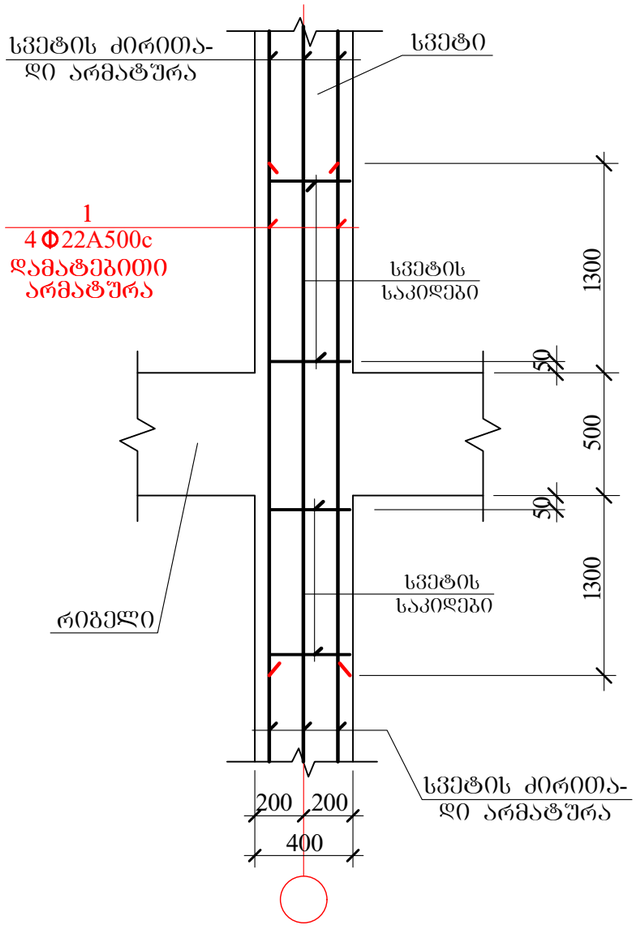

კვ 10

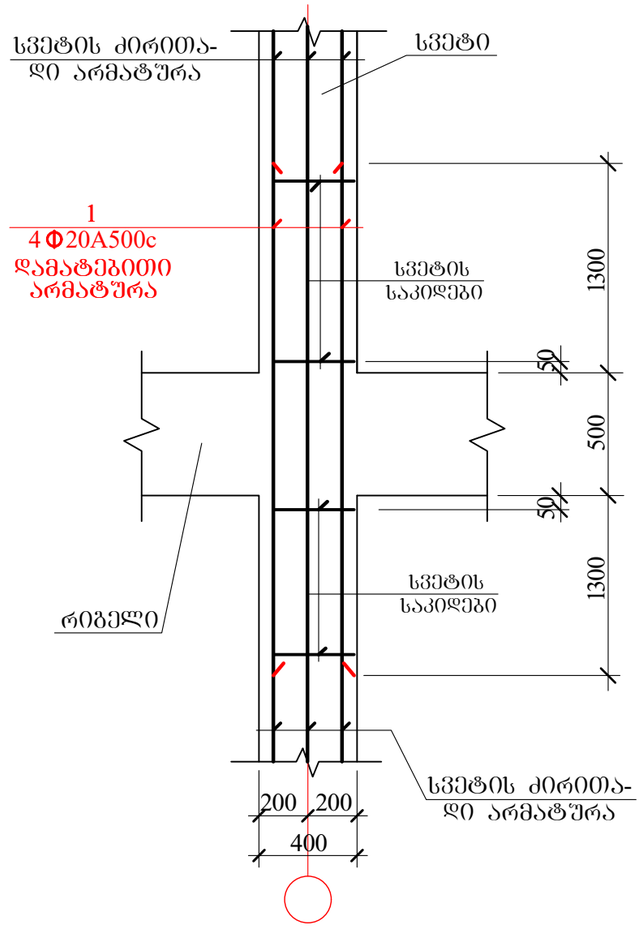

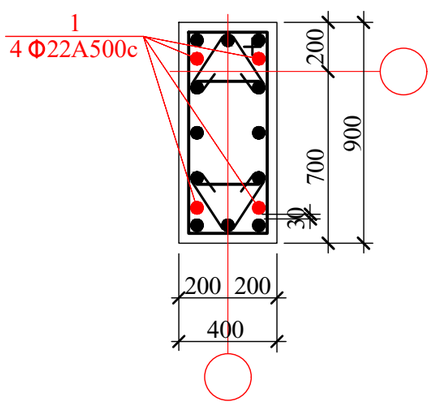

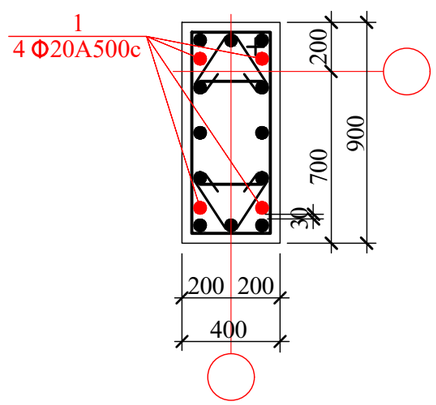

კონსტრუქც. დასახელება	არმატურის სპეციფიკაცია						არმატურის ამოკრება		
	პოზ. №	ესკიზი მმ.	ф მმ.	L მმ.	n ც.	Lxn მ.	ф მმ.	Σ L მ.	Q კგ.
კვ 9 (7 ც)	1	3100	Ø22A500c	3100	4	12.4	Ø22A500c	12.4	37.0
							A500c= 37.0 კგ.		
კვ 10 (2 ც)	1	3100	Ø20A500c	3100	4	12.4	Ø20A500c	12.4	30.6
							A500c= 30.6 კგ.		

დირექტორი	ც.აბესაძე		მრავალბინიანი საცხოვრებელი სახლი (კონსტრუქციული ნაწილი)			
			ქ. თბილისი, ბორგასლის ქუჩა №36 ს/კ 01.18.09.005.005			
არქიტექტორი	კ.შარაშიძე		მონოლითური სვეტების კვანძები და სპეციფიკაცია			
კონსტრუქტორი	ი.ურიდია					
				ფურცლ. რაოდენ.	ფურცლის №	თარიღი	კონსტრ ნაწილი
					96	11.11.2023	

8'- 8' მრ 12

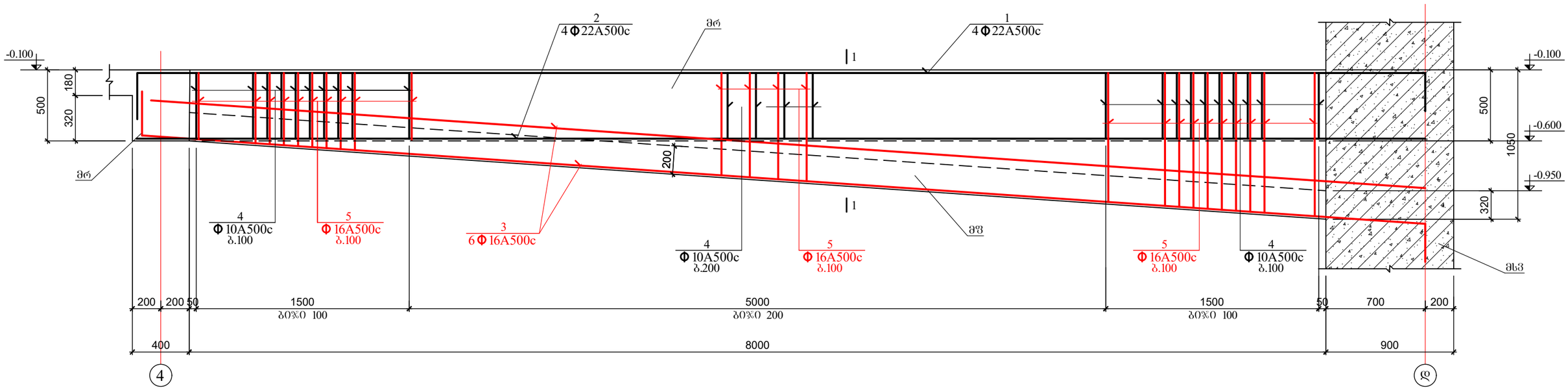

9'- 9' მრ 13

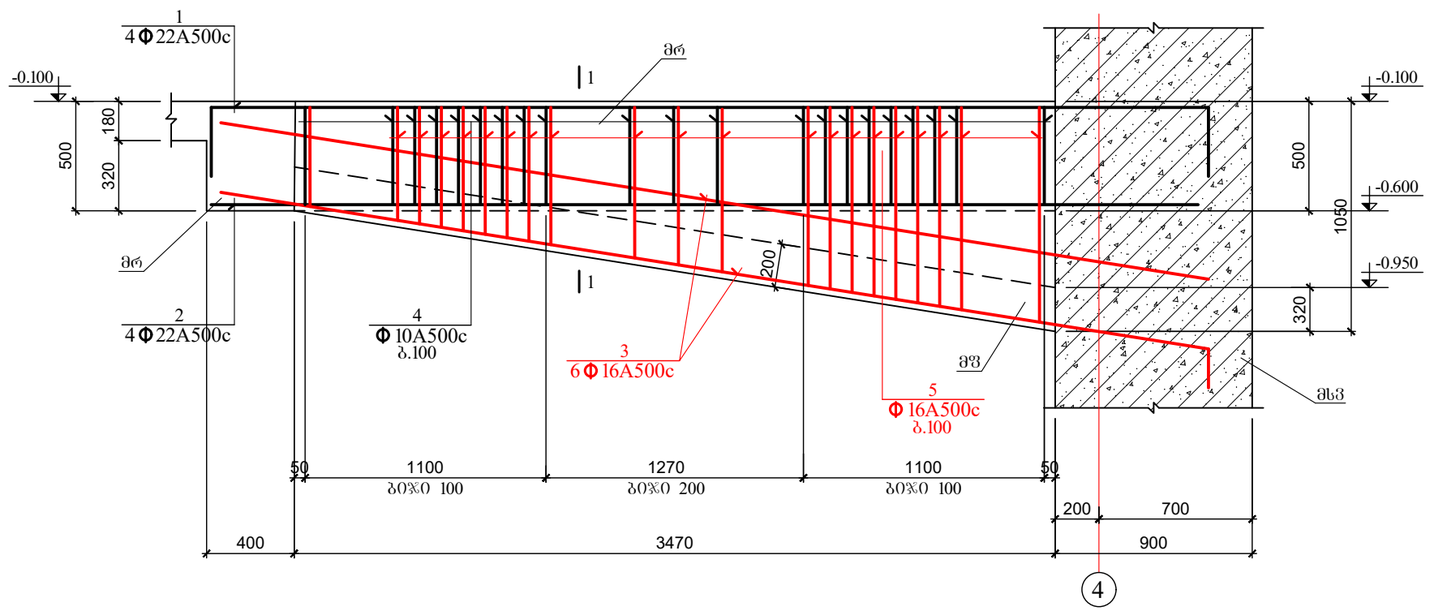

1-1

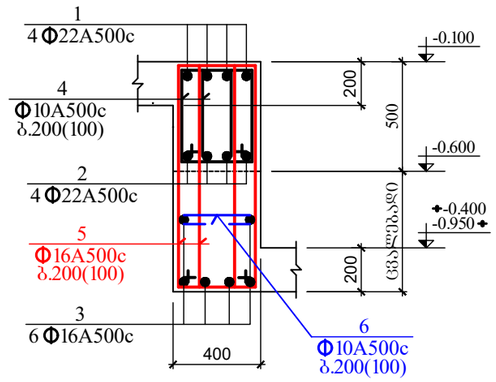

დირექტორი	ც.აბესაძე		მრავალბინიანი საცხოვრებელი სახლი (კონსტრუქციული ნაწილი)
			ქ. ობილისი, ბორგასლის ქუჩა №36 სკ 01.18.09.005.005
არქიტექტორი	კ.შრუშაძე		მონოლითური რიგელები I
კონსტრუქტორი	ი.ურიდია		
			ფურცლ. რაოდენ. / ფურცლის № 97 / თარიღი 11.11.2023 / კონსტრ. ნაწილი

Разраб.	Фатеев			Ж/б конструкции	Стадия	Лист	Листов
Н. контр.	Шарапов				Р		
						98	
						11.11.2023	

Ведомость ссылочных и прилагаемых документов

Обозначение	Наименование	Примечание
	Ссылочные документы	
ГОСТ 34028-2016	Прокат для армирования железобетонных конструкций. Технические условия	
ГОСТ 5781-82*	Сталь горячекатаная для армирования железобетонных конструкций. Технические условия	
ГОСТ 6727-80	Проволока из низкоуглеродистой стали холоднотянутая для армирования железобетонных конструкций. Технические условия	
ГОСТ 7348-81*	Проволока из углеродистой стали для армирования железобетонных конструкций. Технические условия	
ГОСТ 10884-94	Сталь арматурная термомеханически упрочненная для железобетонных конструкций. Технические условия	
ГОСТ 23279-2012	Сетки арматурные сварные для железобетонных конструкций и изделий. Общие технические условия	
ГОСТ 14098-2014	Соединения сварные арматуры и закладных изделий железобетонных конструкций. Типы, конструкция и размеры	
ГОСТ 19281-2014	Прокат повышенной прочности. Общие технические условия	
ГОСТ 34347-2017	Сталь арматурная свариваемая для железобетонных конструкций. Технические условия	
ГОСТ 34028-2016	Прокат для армирования железобетонных конструкций. Технические условия	
	Прилагаемые документы	
1.225.9-005.005	Отправочные элементы. Ригель №36. Ч.1	

Спецификация арматурных и закладных изделий

Поз.	Обозначение	Наименование	Кол.	Масса, кг	Примечание
		Марка 1			
1		4Ф25А500с L=5800	1	23.13	
2		3Ф8А240с L=2200	3	3.26	
		Марка 2			
1		4Ф22А500с L=5800	1	31.38	
2		3Ф8А240с L=2200	3	3.26	
		Марка 3			
1		4Ф22А500с L=5800	1	31.38	
2		3Ф8А240с L=2200	3	3.26	
		Марка 4			
1		4Ф20А500с L=5800	1	25.42	
2		3Ф8А240с L=2200	3	3.26	
		Марка 5			
1		4Ф18А500с L=5800	1	20.16	
2		3Ф8А240с L=2200	3	3.26	
		Марка 6			
1		2Ф22А500с L=5800	1	15.69	
2		4Ф20А500с L=5800	2	28.47	
3		Ф8А240с L=2200	3	3.26	
		Марка 7			
1		3Ф22А500с L=5800	1	23.54	
2		2Ф22А500с L=5800	2	31.38	
3		Ф8А240с L=2200	3	3.26	
		Марка 10			
1		2Ф18А500с L=5800	1	12.71	
2		4Ф20А500с L=5800	2	28.47	
3		Ф8А240с L=2200	3	3.26	
		Марка 11			
1		4Ф16А500с L=5800	1	16.26	
2		4Ф20А500с L=5800	2	28.47	
3		Ф8А240с L=2200	3	3.26	
4		Ф10А500с L=2200	4	5.36	
5		Ф10А500с L=2200	5	5.36	
		Марка 14			
1		4Ф22А500с L=5800	1	31.38	
2		4Ф22А500с L=5800	2	31.38	
3		Ф8А240с L=2200	3	3.26	
		Марка 15			
1		4Ф22А500с L=5800	1	31.38	
2		4Ф20А500с L=5800	2	28.47	
3		Ф8А240с L=2200	3	3.26	
		Марка 16			
1		4Ф20А500с L=5800	1	25.42	
2		4Ф20А500с L=5800	2	28.47	
3		Ф8А240с L=2200	3	3.26	
		Марка 17			
1		4Ф20А500с L=5800	1	25.42	
2		4Ф18А500с L=5800	2	28.47	
3		Ф8А240с L=2200	3	3.26	

მრ 14[1]

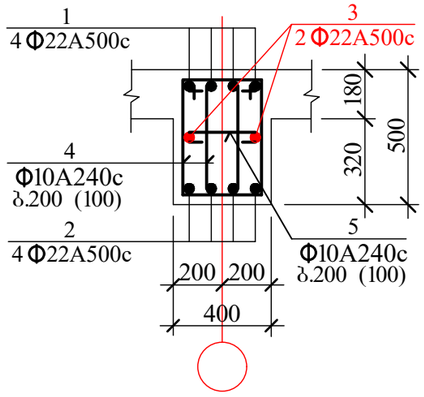

მრ 15[1]

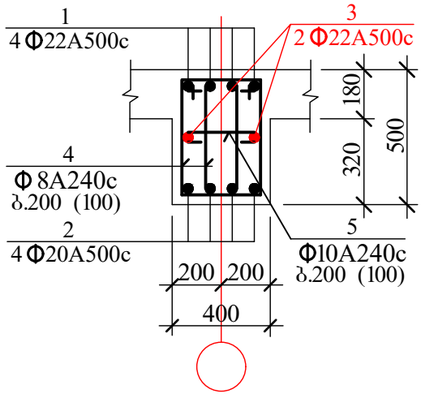

მრ 16[1]

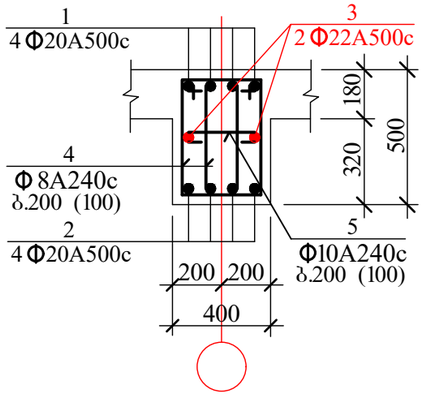

მრ 18

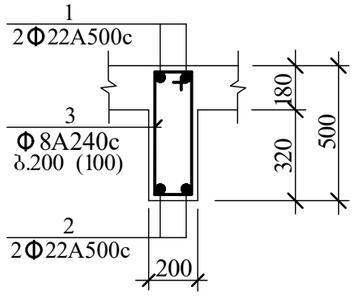

მრ 19

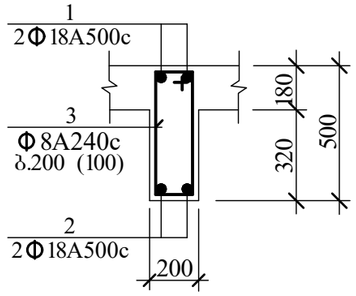

მრ 20

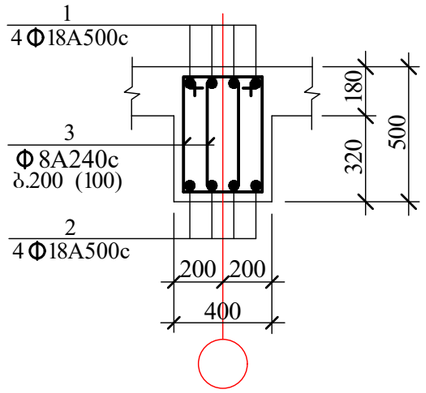

მრ 21

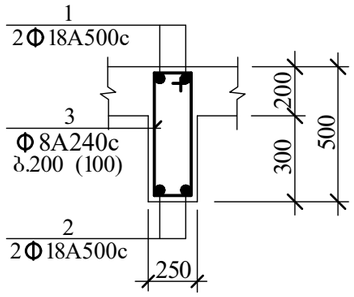

მრ 22

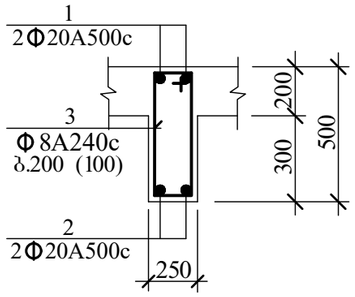

რბს 1

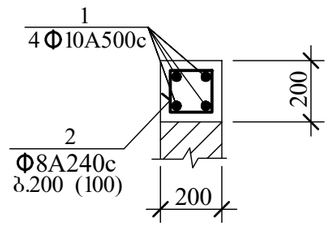

დირექტორი	ც.აბესაძე		მრავალბინიანი საცხოვრებელი სახლი (კონსტრუქციული ნაწილი)			
			ქ. ობოლოსი, ბორგასლის ქუჩა №36 ს/კ 01.18.09.005.005			
არქიტექტორი	კ.შრუშაძე		მონოლითური რიგელები III			
კონსტრუქტორი	ი.ურიდია	რ. ურიდია				
				ფურცლ. რაოდენ.	ფურცლის №	თარიღი	კონსტრ ნაწილი
					99	11.11.2023	

ჯგ.	№	ელემენტი aa.	Ø aa.	L aa.	n G.	Lxn a.	Σ L a.	Q ან.
ჯგ 1	1		Ø25A500c	85.0	—	85.0	327.3	
	2		Ø22A500c	85.0	—	85.0	253.3	
	3	800 90 260 450	Ø8A240c	1600	216	345.6	345.6	136.5
						A-500c= 580.6 ან. A240c= 136.5 ან. $V_{ა(B\ 25)}$= 3.4 ტნ/მ. a.		
ჯგ 2	1		Ø22A500c	305.0	—	155.0	908.9	
	2		Ø22A500c	640.0	—	150.0	Ø8A240c	252.8
	3	800 90 260 450	Ø8A240c	1600	400	640.0	A-500c= 908.9 ან. A240c= 252.8 ან. $V_{ა(B\ 25)}$= 6.4 ტნ/მ. a.	
ჯგ 3	1		Ø22A500c	1000.0	—	—	Ø22A500c	2980.0
	2		Ø20A500c	970.0	—	—	Ø20A500c	2395.9
	3	800 90 260 450	Ø8A240c	1600	2124	3398.4	Ø8A240c	1342.4
						A-500c=5375.9 ან. A240c= 1342.4 ან. $V_{ა(B\ 25)}$= 40.1 ტნ/მ. a.		
ჯგ 4	1		Ø20A500c	720.0	—	—	Ø20A500c	3332.1
	2		Ø20A500c	710.0	—	—	Ø8A240c	2944.0	1162.9
	3	800 90 260 450	Ø8A240c	1600	1840	2944.0	A-500c= 3532.1 ან. A240c= 1162.9 ან. $V_{ა(B\ 25)}$= 29.2 ტნ/მ. a.		
ჯგ 5	1		Ø18A500c	650.0	—	—	Ø18A500c	1290.0	2580.0
	2		Ø18A500c	640.0	—	—	Ø8A240c	2678.4	1058.0
	3	800 90 260 450	Ø8A240c	1600	1674	2678.4	A-500c= 2580.0 ან. A240c= 1058.0 ან. $V_{ა(B\ 25)}$= 26.5 ტნ/მ. a.		
ჯგ 6	1		Ø22A500c	140.0	—	—	Ø22A500c	275.0	819.5
	2		Ø22A500c	135.0	—	—	Ø8A240c	496.8	196.2
	3	690 90 150 450	Ø8A240c	1380	360	496.8	A-500c= 819.5 ან. A240c= 196.2 ან. $V_{ა(B\ 25)}$= 5.8 ტნ/მ. a.		
ჯგ 7	1		Ø22A500c	—	—	15.0	Ø22A500c	30.0	89.4
	2		Ø22A500c	—	—	15.0	Ø8A240c	39.5	15.6
	3	790 90 250 450	Ø8A240c	1580	25	39.5	A-500c= 89.4 ან. A240c= 15.6 ან. $V_{ა(B\ 25)}$= 0.6 ტნ/მ. a.		

ჯგ.	№	ელემენტი aa.	Ø aa.	L aa.	n G.	Lxn a.	Σ L a.	Q ან.
ჯგ 10	1		Ø18A500c	—	—	23.0	Ø18A500c	46.0	92.0
	2		Ø18A500c	—	—	23.0	Ø8A240c	82.8	32.7
	3	690 90 150 450	Ø8A240c	1380	60	82.8	A-500c= 92.0 ან. A240c= 32.7 ან. $V_{ა(B\ 25)}$= 0.9 ტნ/მ. a.		
ჯგ 11	1		Ø16A500c	—	—	20.0	Ø20A500c	40.0	98.8
	2		Ø20A500c	—	—	20.0	Ø16A500c	20.0	31.6
	3		Ø20A500c	—	—	20.0	Ø10A500c	162.5	100.8
	4	800 90 260 450	Ø10A500c	1600	50	80.0	A-500c= 231.2 ან. $V_{ა(B\ 25)}$= 1.4 ტნ/მ. a.		
	5	600 450	Ø10A500c	1650	50	82.5			
ჯგ 12	1		Ø22A500c	—	—	45.0	Ø22A500c	90.0	268.2
	2		Ø22A500c	—	—	45.0	Ø16A500c	318.8	503.7
	3		Ø16A500c	—	—	68.0	Ø10A500c	212.6	131.8
	4	800 90 260 450	Ø10A500c	1600	114	182.4	A-500c=903.7 ან. $V_{ა(B\ 25)}$= 3.0 ტნ/მ. a.		
	5	1100 90 260 750	Ø16A500c	2200	114	250.8			
	6	90 350 90	Ø10A500c	530	57	30.2			
ჯგ 13	1		Ø22A500c	—	—	25.0	Ø22A500c	50.0	149.0
	2		Ø22A500c	—	—	25.0	Ø16A500c	159.4	251.9
	3		Ø16A500c	—	—	34.0	Ø10A500c	107.1	66.4
	4	800 90 260 450	Ø10A500c	1600	57	91.2	A-500c=467.3 ან. $V_{ა(B\ 25)}$= 1.7 ტნ/მ. a.		
	5	1100 90 260 750	Ø16A500c	2200	57	125.4			
	6	90 350 90	Ø10A500c	530	30	15.9			

სპეციფიკაციის №, ხელმოწერა და თარიღი	ინვენტარული №, ასლის №, შეცვლილის №, ანბანური აღნიშვნა, ასლის №, შეცვლილის №, თარიღი			

კონსტრუქც. დასახელება	არმატურის სპეციფიკაცია						არმატურის ამოკრება		
	პოზ. №	ესკიზი მმ.	Ø მმ.	L მმ.	n ც.	Lxn მ.	Ø მმ.	Σ L მ.	Q კგ.
ძრ 14	1	საერთო სიგრძე	Ø22A500c	——	—	350.0	Ø22A500c	690.0	2056.2
	2	საერთო სიგრძე	Ø22A500c	——	—	340.0	Ø8A240c	1411.2	557.4
	3	800 90 260 450	Ø8A240c	1600	882	1411.2	A-500c=2056.2 კგ. A240c= 557.4 კგ. $V_{(B\ 25)}$= 13.9 კუბ. მ.		
ძრ 14¹	1	საერთო სიგრძე	Ø22A500c	——	—	30.0	Ø22A500c	73.5	219.1
	2	საერთო სიგრძე	Ø22A500c	——	—	28.5	Ø10A240c	141.8	87.9
	3	საერთო სიგრძე	Ø22A500c	——	—	15.0	A-500c= 219.1 კგ. A240c= 87.9 კგ. $V_{(B\ 25)}$= 1.2 კუბ. მ.		
	4	800 90 260 450	Ø10A240c	1600	76	121.6			
	5	90 350 90	Ø10A240c	530	38	20.2			
ძრ 15	1	საერთო სიგრძე	Ø22A500c	——	—	5300.0	Ø22A500c	5300.0	15794.0
	2	საერთო სიგრძე	Ø20A500c	——	—	5280.0	Ø20A500c	5280.0	13041.6
	3	800 90 260 450	Ø8A240c	1600	13370	21392.0	Ø8A240c	21392.0	8449.8
							A-500c= 28835.6 კგ. A240c= 8449.8 კგ. $V_{(B\ 25)}$= 209.7 კუბ. მ.		
ძრ 15¹	1	საერთო სიგრძე	Ø22A500c	——	—	380.0	Ø22A500c	570.0	1698.6
	2	საერთო სიგრძე	Ø20A500c	——	—	365.0	Ø20A500c	365.0	901.6
	3	საერთო სიგრძე	Ø22A500c	——	—	190.0	Ø10A240c	1782.4	1105.1
	4	800 90 260 450	Ø10A240c	1600	955	1528.0	A-500c= 2600.2 კგ. A240c= 1105.1 კგ. $V_{(B\ 25)}$= 14.9 კუბ. მ.		
	5	90 350 90	Ø10A240c	530	480	254.4			

კონსტრუქც. დასახელება	არმატურის სპეციფიკაცია						არმატურის ამოკრება		
	პოზ. №	ესკიზი მმ.	Ø მმ.	L მმ.	n ც.	Lxn მ.	Ø მმ.	Σ L მ.	Q კგ.
ძრ 16	1	საერთო სიგრძე	Ø20A500c	——	—	4300.0	Ø20A500c	8550.0	21118.5
	2	საერთო სიგრძე	Ø20A500c	——	—	4250.0	Ø8A240c	17360.0	6857.2
	3	800 90 260 450	Ø8A240c	1600	10850	17360.0	A-500c= 21118.5 კგ. A240c=6857.2 კგ. $V_{(B\ 25)}$= 170.0 კუბ. მ.		

დირექტორი	ც.აბესაძე		მრავალბინიანი საცხოვრებელი სახლი (კონსტრუქციული ნაწილი)
			ქ. ობოლისი, ბორჯომის ქუჩა №36 ს/კ 01.18.09.005.005
არქიტექტორი	კ.შრუშაძე		მონოლითური რიგელების სპეციფიკაცია II
კონსტრუქტორი	ი.ურიდია	ი. ურიდია	

		ფურცლ. რაოდენ.	ფურცლის №	თარიღი
			101	11.11.2023

კონსტრ ნაწილი

კონსტრუქც. დასახელება	არმატურის სპეციფიკაცია						არმატურის ამოკრება		
	პოზ. №	ესკიზი მმ.	Ø მმ.	L მმ.	n ც.	Lxn მ.	Ø მმ.	ΣL მ.	Q კგ.
ძრ 16[1]	1	საერთო სიგრძე	Ø20A500c	——	——	470.0	Ø22A500c	235.0	700.3
	2	საერთო სიგრძე	Ø20A500c	——	——	460.0	Ø20A500c	930.0	2297.1
	3	საერთო სიგრძე	Ø22A500c	——	——	235.0	Ø10A240c	2200.7	1364.5
	4	800 90 260 450	Ø10A240c	1600	1180	1888.0	A-500c= 2997.4 კგ. A240c= 1364.5 კგ. $V_{(B\ 25)}$= 18.4 კუბ. მ.		
	5	90 350 90	Ø10A240c	530	590	312.7			
ძრ 17	1	საერთო სიგრძე	Ø20A500c	——	——	2070.0	Ø20A500c	2070.0	5112.9
	2	საერთო სიგრძე	Ø18A500c	——	——	2040.0	Ø18A500c	2040.0	4080.0
	3	800 90 260 450	Ø8A240c	1600	5220	8352.0	Ø8A240c	8352.0	3299.0
							A-500c= 9192.9 კგ. A240c= 3299.0 კგ. $V_{(B\ 25)}$= 81.8 კუბ. მ.		
ძრ 18	1	საერთო სიგრძე	Ø22A500c	——	——	525.0	Ø22A500c	1035.0	3084.3
	2	საერთო სიგრძე	Ø22A500c	——	——	510.0	Ø8A240c	1787.1	705.9
	3	690 90 150 450	Ø8A240c	1380	1295	1787.1	A-500c= 3084.3 კგ. A240c= 705.9 კგ. $V_{(B\ 25)}$= 20.2 კუბ. მ.		
ძრ 19	1	საერთო სიგრძე	Ø18A500c	——	——	275.0	Ø18A500c	540.0	1080.0
	2	საერთო სიგრძე	Ø18A500c	——	——	265.0	Ø8A240c	946.7	374.0
	3	690 90 150 450	Ø8A240c	1380	686	946.7	A-500c= 1080.0 კგ. A240c= 374.0 კგ. $V_{(B\ 25)}$= 10.8 კუბ. მ.		

კონსტრუქც. დასახელება	არმატურის სპეციფიკაცია						არმატურის ამოკრება		
	პოზ. №	ესკიზი მმ.	Ø მმ.	L მმ.	n ც.	Lxn მ.	Ø მმ.	ΣL მ.	Q კგ.
ძრ 20	1	საერთო სიგრძე	Ø18A500c	——	——	145.0	Ø18A500c	285.0	570.0
	2	საერთო სიგრძე	Ø18A500c	——	——	140.0	Ø8A240c	582.4	230.1
	3	800 90 260 450	Ø8A240c	1600	364	582.4	A-500c= 570.0 კგ. A240c=230.1 კგ. $V_{(B\ 25)}$= 5.7 კუბ. მ.		
ძრ 21	1	საერთო სიგრძე	Ø18A500c	——	——	75.0	Ø18A500c	150.0	300.0
	2	საერთო სიგრძე	Ø18A500c	——	——	75.0	Ø8A240c	288.6	114.0
	3	740 90 200 450	Ø8A240c	1480	195	288.6	A-500c= 300.0 კგ. A240c= 114.0 კგ. $V_{(B\ 25)}$= 3.9 კუბ. მ.		
ძრ 22	1	საერთო სიგრძე	Ø20A500c	——	——	10.0	Ø18A500c	20.0	49.4
	2	საერთო სიგრძე	Ø20A500c	——	——	10.0	Ø8A240c	37.0	14.6
	3	740 90 200 450	Ø8A240c	1480	25	37.0	A-500c= 49.4 კგ. A240c= 14.6 კგ. $V_{(B\ 25)}$= 0.5 კუბ. მ.		
რბს 1	1	საერთო სიგრძე	Ø10A500c	——	——	515.0	Ø10A500c	515.0	319.3
	2	390 90 150 150	Ø8A240c	780	665	518.7	Ø8A240c	518.7	204.9
	3						A-500c= 319.3 კგ. A240c= 204.9 კგ. $V_{(B\ 25)}$= 4.8 კუბ. მ.		

დირექტორი	ც.აბესაძე		მრავალბინიანი საცხოვრებელი სახლი (კონსტრუქციული ნაწილი)		
			ქ. ობოლისი, ბორგასლის ქუჩა №36 ს/კ 01.18.09.005.005		
არქიტექტორი	კ.შრუშაძე		მონოლითური რიგელების სპეციფიკაცია III		
კონსტრუქტორი	ი.ურიდია		ფურცლ. რაოდენ.	ფურცლის №	თარიღი
				102	11.11.2023

კონსტრ ნაწილი

კვ 1

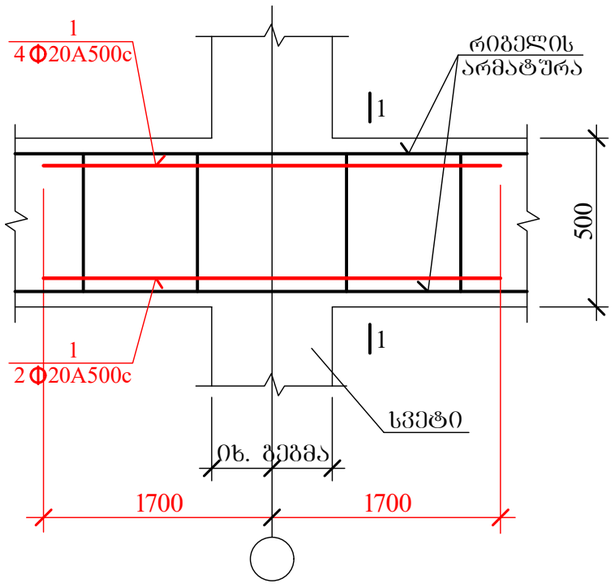

კვ 2

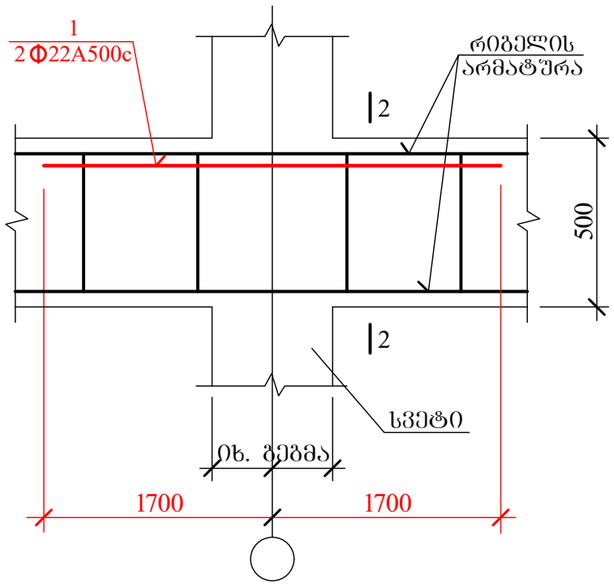

კვ 3

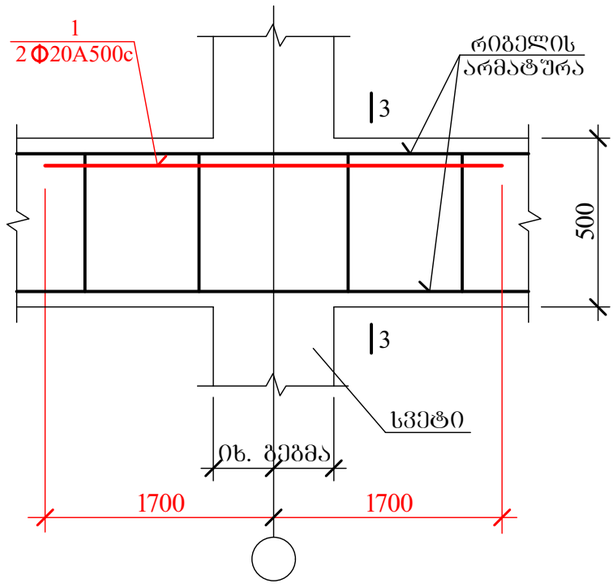

კვ 4

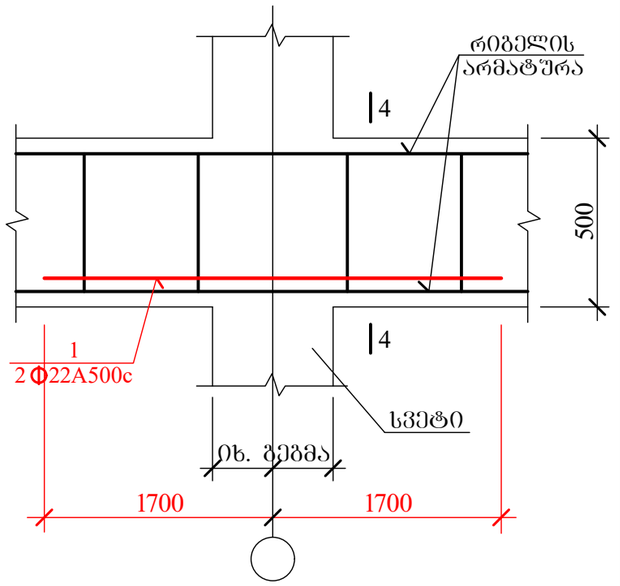

1-1

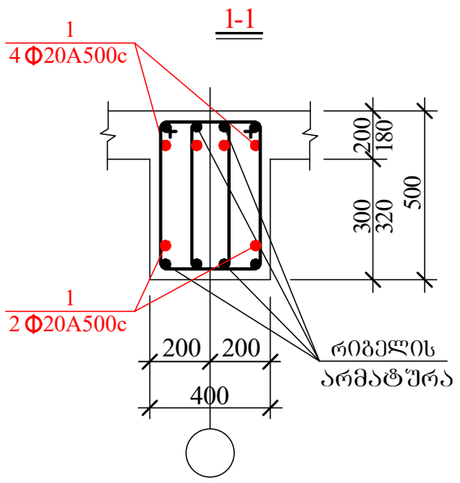

2-2

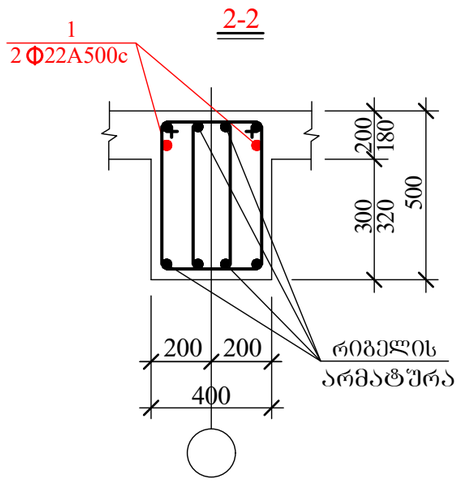

3-3

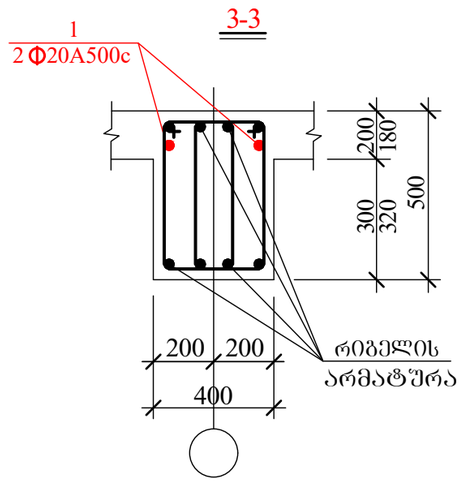

4-4

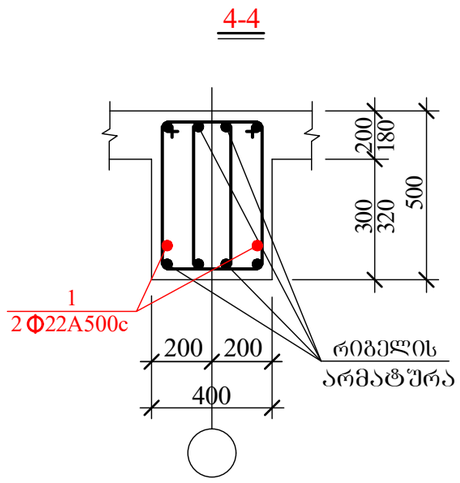

დირექტორი	ც.აბესაძე		მრავალბინიანი საცხოვრებელი სახლი (კონსტრუქციული ნაწილი)			
			ქ. ობოლისი, ბორგასლის ქუჩა №36 ს/კ 01.18.09.005.005			
არქიტექტორი	კ.შრუშაძე		მონოლითური რიგელების კვანძები I			
კონსტრუქტორი	ი.ურიდია					
			შურცხ. რაოდენ.	შურცხლის №	თარიღი	კონსტრ ნაწილი
				103	11.11.2023	

კვ 5

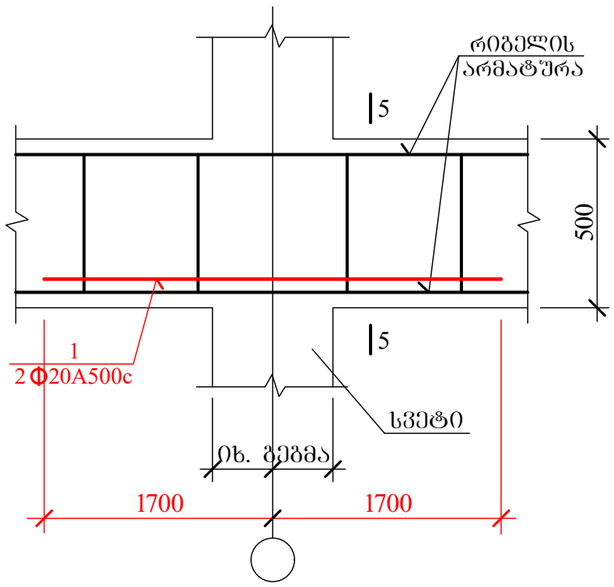

კვ 6

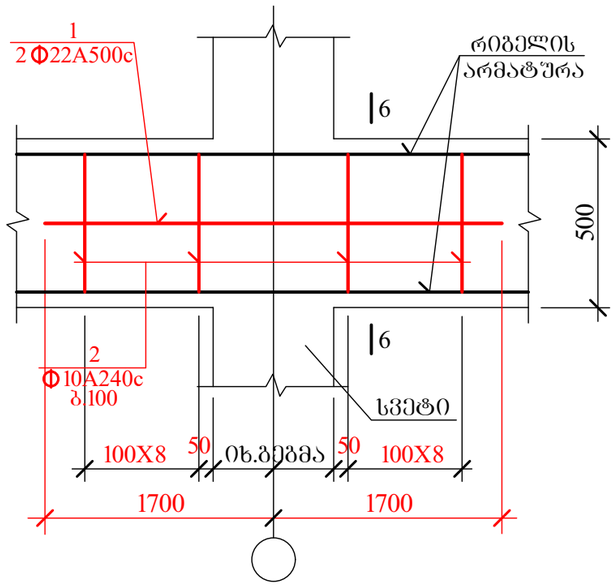

კვ 7

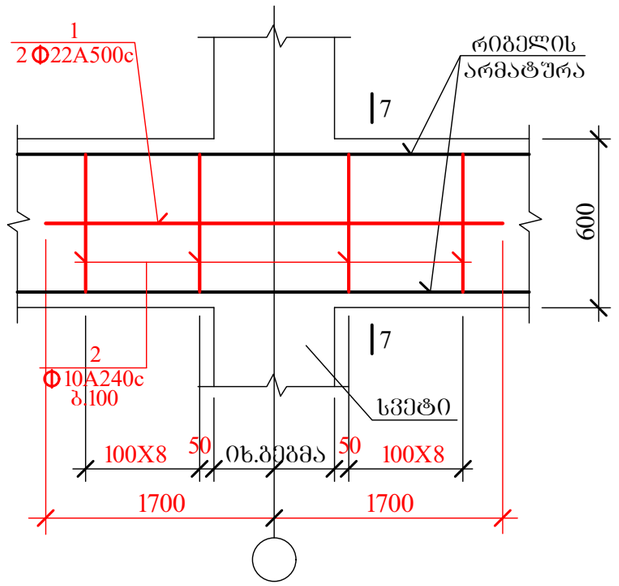

კვ 8

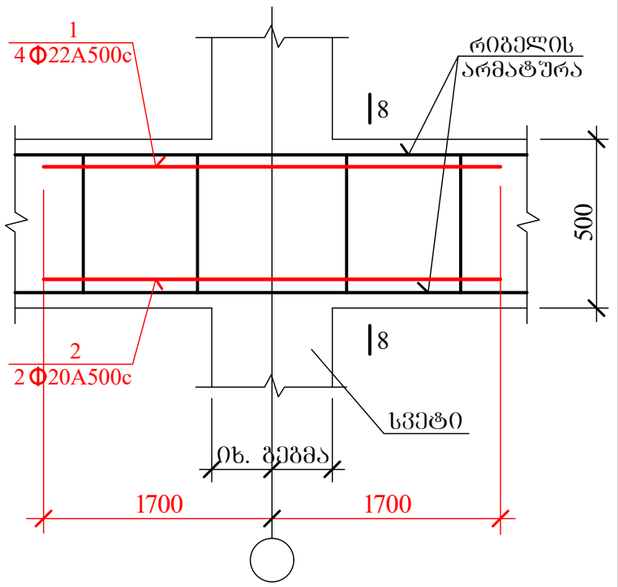

5-5

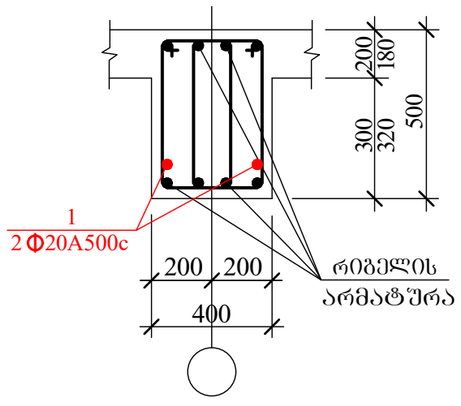

6-6

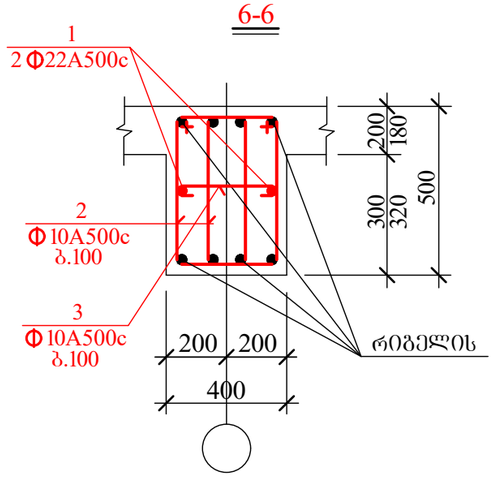

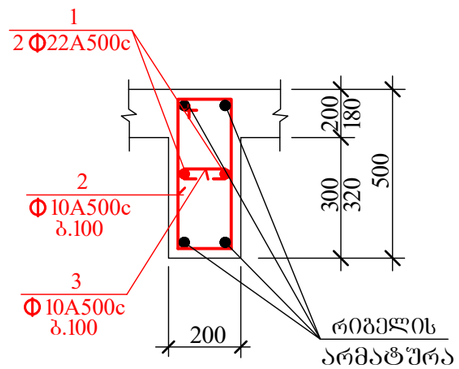

8-8

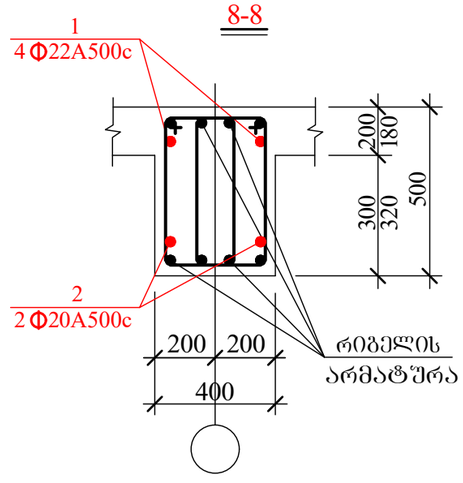

დირექტორი	ც.აბესაძე		მრავალბინიანი საცხოვრებელი სახლი (კონსტრუქციული ნაწილი)
			ქ. თბილისი, გორგასლის ქუჩა №36 ს/კ 01.18.09.005.005
არქიტექტორი	კ.შრუშაძე		მონოლითური რიგელების კვანძები II
კონსტრუქტორი	ი.ურიდია	ი. ურიდია	
			ფურცლ. რაოდენ. ფურცლის № 104 თარიღი 11.11.2023 კონსტრ. ნაწილი

კონსტრუქც. დასახელება	არმატურის სპეციფიკაცია						არმატურის ამოკრება		
	№ კეტ.	ესკიზი მმ.	ϕ მმ.	L მმ.	n ც.	L x n მ.	ϕ მმ.	Σ L მ.	Q კგ.
ჯ3 1 (1 ც)	1	3400	Ø20A500c	3400	4	13.6	Ø20A500c	27.2	67.2
	2	3400	Ø20A500c	3400	4	13.6	A500c= 67.2 კგ.		
ჯ3 2 (24 ც)	1	3400	Ø22A500c	3400	2	6.8	Ø22A500c	6.8	20.3
							A500c= 20.3 კგ.		
ჯ3 3 (113 ც)	1	3400	Ø20A500c	3400	2	6.8	Ø20A500c	6.8	16.8
							A500c=16.8 კგ.		
ჯ3 4 (3 ც)	1	3400	Ø22A500c	3400	2	6.8	Ø22A500c	6.8	20.3
							A500c= 20.3 კგ.		
ჯ3 5 (4 ც)	1	3400	Ø20A500c	3400	2	6.8	Ø20A500c	6.8	16.8
							A500c=16.8 კგ.		
ჯ3 6 (39 ც)	1	3400	Ø22A500c	3400	2	6.8	Ø22A500c	6.8	20.3
	2	800 90 260 450	Ø10A500c	1600	32	51.2	Ø10A500c	59.2	23.4
	3	75 350 75	Ø10A500c	500	16	8.0	A500c=43.7 კგ.		
ჯ3 7 (4 ც)	1	3400	Ø22A500c	3400	2	6.8	Ø22A500c	6.8	20.3
	2	690 90 150 450	Ø10A500c	1380	16	22.1	Ø10A500c	26.9	16.7
	3	75 150 75	Ø10A500c	300	16	4.8	A500c=37.0 კგ.		
ჯ3 8 (20 ც)	1	3400	Ø22A500c	3400	2	6.8	Ø22A500c	6.8	20.3
	2	3400	Ø20A500c	3400	2	6.8	Ø20A500c	6.8	16.8
							A500c=37.1 კგ.		

დირექტორი	ც.აბესაძე		მრავალბინიანი საცხოვრებელი სახლი (კონსტრუქციული ნაწილი)
			ქ. თბილისი, გორგასლის ქუჩა №36 ს/კ 01.18.09.005.005
არქიტექტორი	კ.შრუშაძე		მონოლითური რიბელების კვანძების სპეციფიკაცია
კონსტრუქტორი	ი.ურიდია	ი. ურიდია	

ფურცლ. რაოდენ.	ფურცლის №	თარიღი	კონსტრ ნაწილი
	105	11.11.2023	

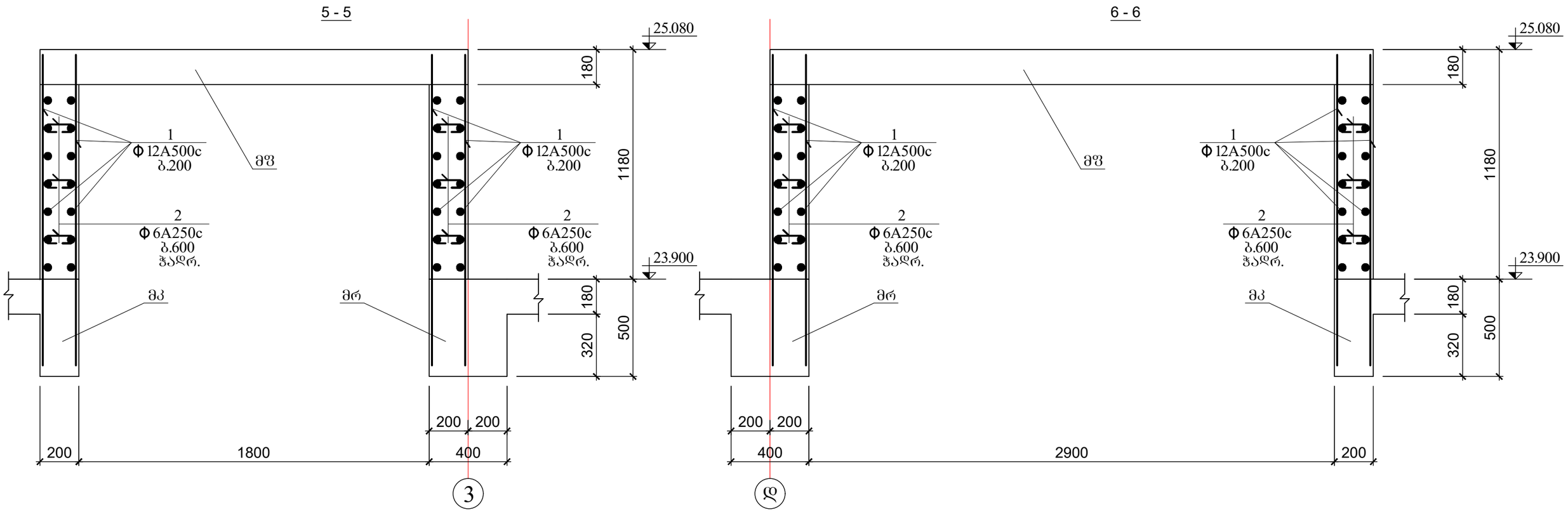

კონსტრუქც. დასახელება	არმატურის სპეციფიკაცია						არმატურის ამოკრება		
	პოზ. №	ესკიზი	Ø	L	n	Lxn	Ø	Σ L	Q
	კოზ.	მმ.	მმ.	მმ.	ც.	მ.	მმ.	მ.	კბ.
რკბ. კედლები	1	საერთო სიგრძე	Ø12A500c	——	—	317.0	Ø12A500c	317.0	282.1
	2	75 — 150 — 75	Ø 6A240c	300	320	96.0	Ø 6A240c	96.0	21.3
							A-500c= 282.1 კბ. A240c= 21.3 კბ. $V_{ბ(B\ 25)}$= 2.3 კუბ. მ.		

დირექტორი	ც.აბესაძე		მრავალბინიანი საცხოვრებელი სახლი (კონსტრუქციული ნაწილი)
			ქ. ობოლისი, პროგასლის ქუჩა №36 ს/კ 01.18.09.005.005
არქიტექტორი	კ.შრუშაძე		არმირებული კედელი და სპეციფიკაცია
კონსტრუქტორი	ი.ურიდია	ი. ურიდია	

ფურცლ. რაოდენ.	ფურცლის №	თარიღი	კონსტრ. ნაწილი
	106	11.11.2023	

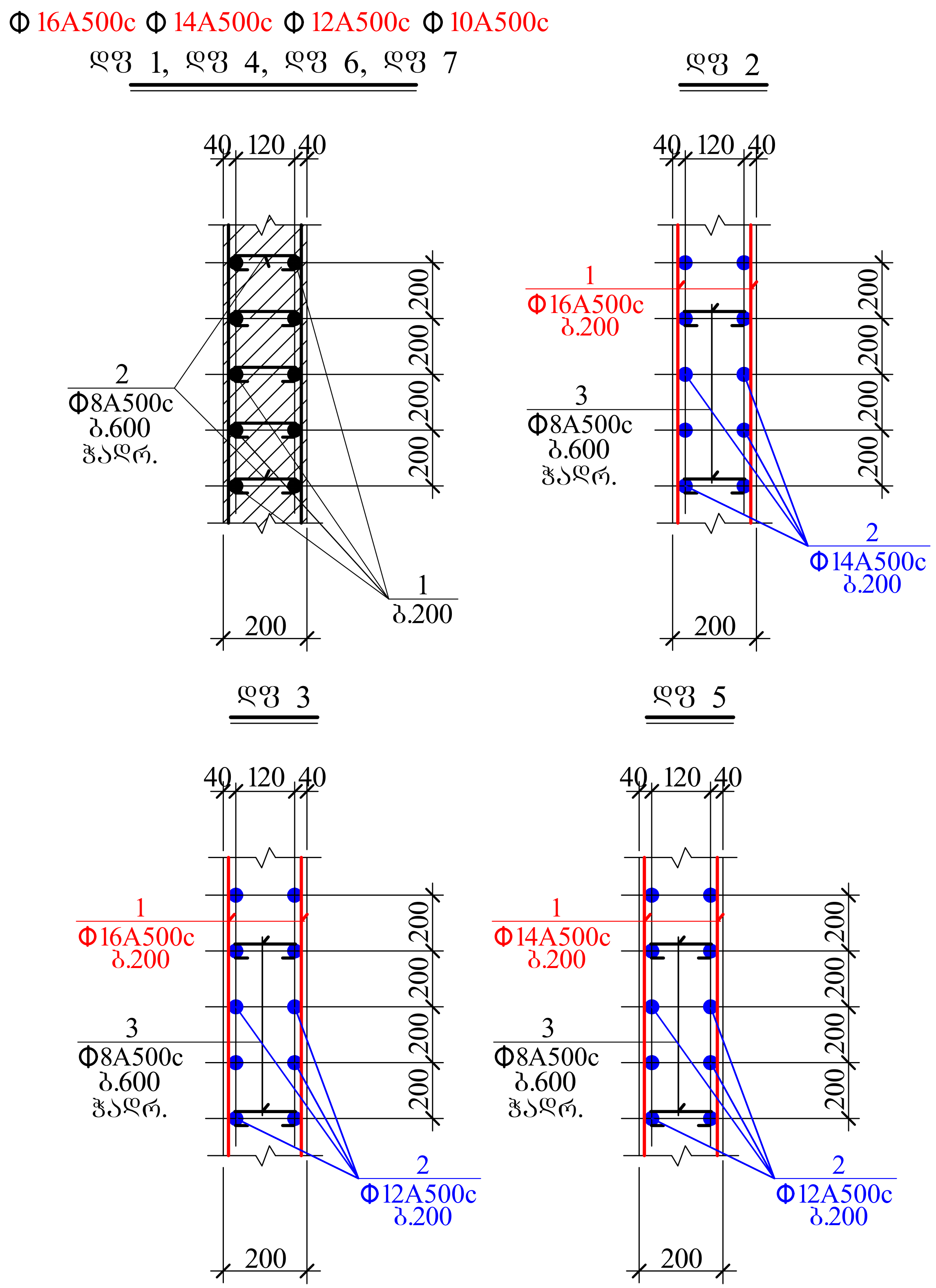

კონსტრუქც. დასახელება	პოზ. №	ესკიზი მმ.	φ მმ.	L მმ.	n ც.	L x n მ.	φ მმ.	Σ L მ.	Q კგ.
		არმატურის სპეციფიკაცია					**არმატურის ამოკრება**		
დფ 1	1	საერთო სიგრძე	Ø16A500c	—	—	690.0	Ø16A500c	690.0	1090.2
	2	90 150 90	Ø8A240c	330	92	30.4	Ø8A240c	30.4	12.0
	3						A500c= 1090.2 კგ. A240c= 12.0 კგ. $V_{ბ(B\ 25)}$= 6.0 კუბ. მ.		
დფ 2	1	საერთო სიგრძე	Ø16A500c	—	—	1360.0	Ø16A500c	1360.0	2148.8
	2	საერთო სიგრძე	Ø14A500c	—	—	1360.0	Ø14A500c	1360.0	1645.6
	3	90 150 90	Ø8A240c	330	360	118.8	Ø8A240c	118.8	46.9
							A500c=3794.4 კგ. A240c=46.9 კგ. $V_{ბ(B\ 25)}$= 23.4 კუბ. მ.		
დფ 3	1	საერთო სიგრძე	Ø16A500c	—	—	340.0	Ø16A500c	340.0	537.2
	2	საერთო სიგრძე	Ø12A500c	—	—	340.0	Ø12A500c	340.0	302.6
	3	90 150 90	Ø8A240c	330	88	29.1	Ø8A240c	29.1	11.5
							A500c= 839.8 კგ. A240c= 11.5 კგ. $V_{ბ(B\ 25)}$= 5.9 კუბ. მ.		
დფ 4	1	საერთო სიგრძე	Ø14A500c	—	—	580.0	Ø14A500c	580.0	701.8
	2	90 150 90	Ø8A240c	330	78	25.8	Ø8A240c	25.8	10.2
	3						A500c= 701.8 კგ. A240c= 10.2 კგ. $V_{ბ(B\ 25)}$= 5.0 კუბ. მ.		
დფ 5	1	საერთო სიგრძე	Ø14A500c	—	—	1830.0	Ø14A500c	1830.0	2214.3
	2	საერთო სიგრძე	Ø12A500c	—	—	1830.0	Ø12A500c	1830.0	1628.7
	3	90 150 90	Ø8A240c	330	485	160.0	Ø8A240c	160.0	63.2
							A500c= 3843.0 კგ. A240c=63.2 კგ. $V_{ბ(B\ 25)}$=31.3 კუბ. მ.		
დფ 6	1	საერთო სიგრძე	Ø12A500c	—	—	2130.0	Ø12A500c	2130.0	1895.7
	2	90 150 90	Ø8A240c	330	285	94.0	Ø8A240c	94.0	37.2
	3						A500c= 1895.7 კგ. A240c= 37.2 კგ. $V_{ბ(B\ 25)}$= 18.3 კუბ. მ.		
დფ 7	1	საერთო სიგრძე	Ø10A500c	—	—	9750.0	Ø10A500c	9750.0	6045.0
	2	90 150 90	Ø8A240c	330	1290	425.7	Ø8A240c	425.7	168.2
	3						A500c= 6045.0 კგ. A240c= 168.2 კგ. $V_{ბ(B\ 25)}$= 81.6 კუბ. მ.		

დირექტორი	ც.აბესაძე		მრავალბინიანი საცხოვრებელი სახლი (კონსტრუქციული ნაწილი)
			ქ. თბილისი, ბორბალოს ქუჩა №36 ს/კ 01.18.09.005.005
არქიტექტორი	კ.ურუშაძე		დიაფრაგმები და სპეციფიკაცია
კონსტრუქტორი	ი.ურიდია	ი. ურიდია	

ფურცლ. რაოდენ.	ფურცლის №	თარიღი	კონსტრ. ნაწილი
	107	11.11.2023	

საკიდების განლაგება სვეტის და რიგელის საყრდენ მონაკვეთებზე

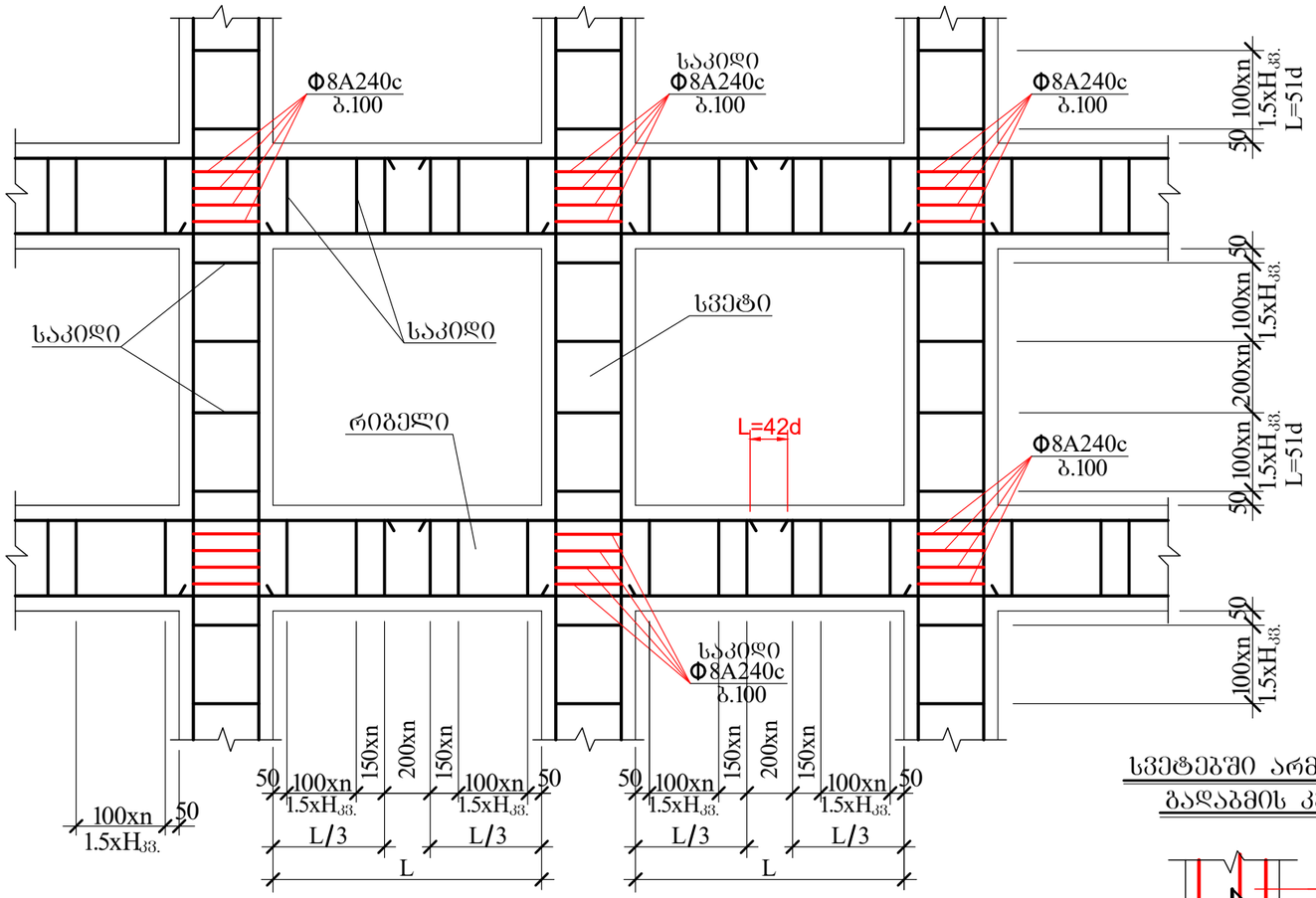

ვენტღიობის არმირების დეტალი

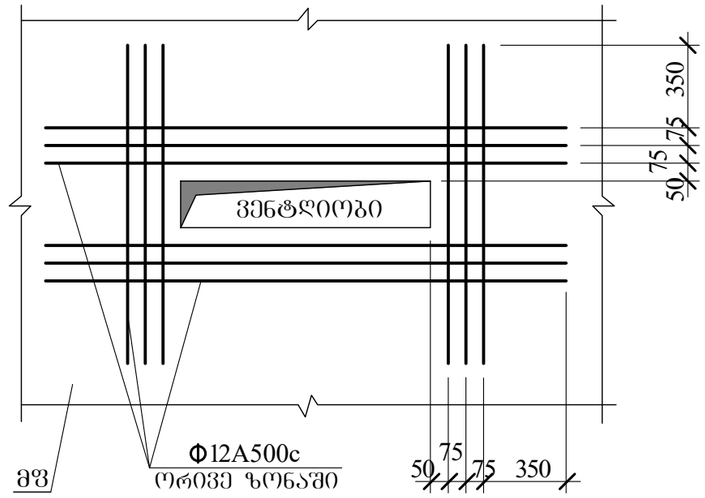

სვეტის რიგელში ჩამაბრების კვანძი

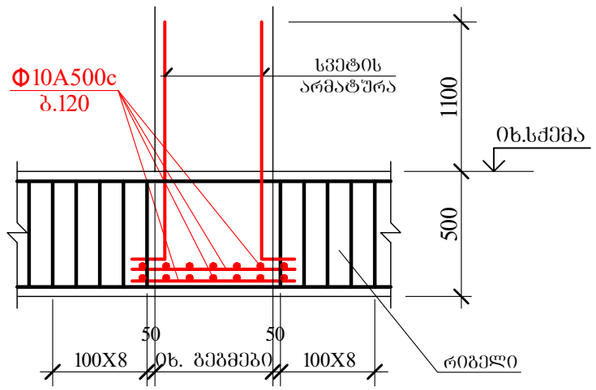

სვეტებში არმატურის გადაბმის კვანძი

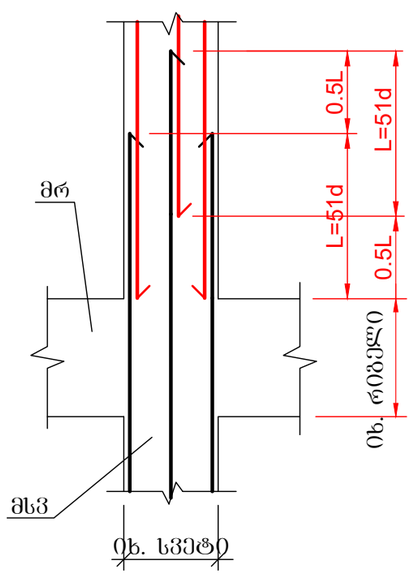

სვეტებში რიგელის არმატურის ჩაანკერების კვანძი

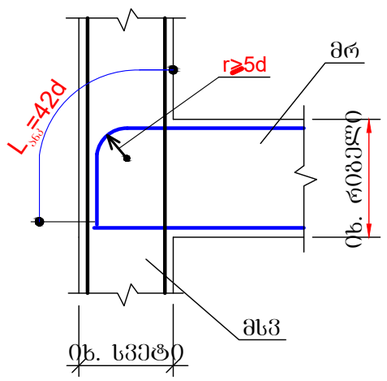

არმატურების გადაღებით (შეღულების გარეშე) პირაპირის მოწყობის დეტალი რიგელებისთვის

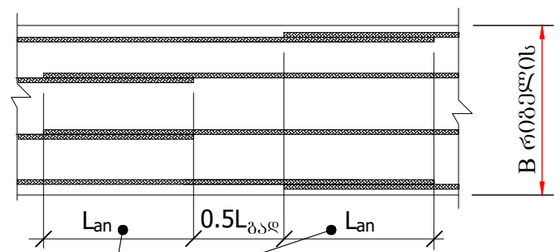

Lan≥51d გაჯიმული.ბეტონ-თვის

Lan≥42d შეკუმშ.ბეტონ-თვის

წყობის სვეტთან მიმაბრების კვანძი

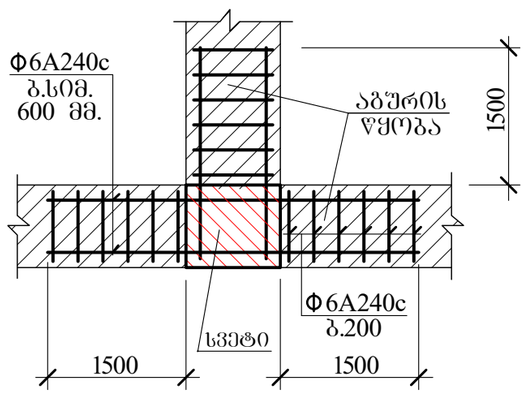

დირექტორი	ც.აბესაძე		მრავალბინიანი საცხოვრებელი სახლი (კონსტრუქციული ნაწილი)			
			ქ. ობოლისი, პორობასლის ქუჩა №36 ს/კ 01.18.09.005.005			
არქიტექტორი	კ.შრუშაძე		კარკასის კვანძები და დეტალები			
კონსტრუქტორი	ი.ურიდია	ი.ურიდია				
			შურცლ. რაოდენ.	შურცლის №	თარიღი	კონსტრ ნაწილი
				108	11.11.2023	

კიბე №1

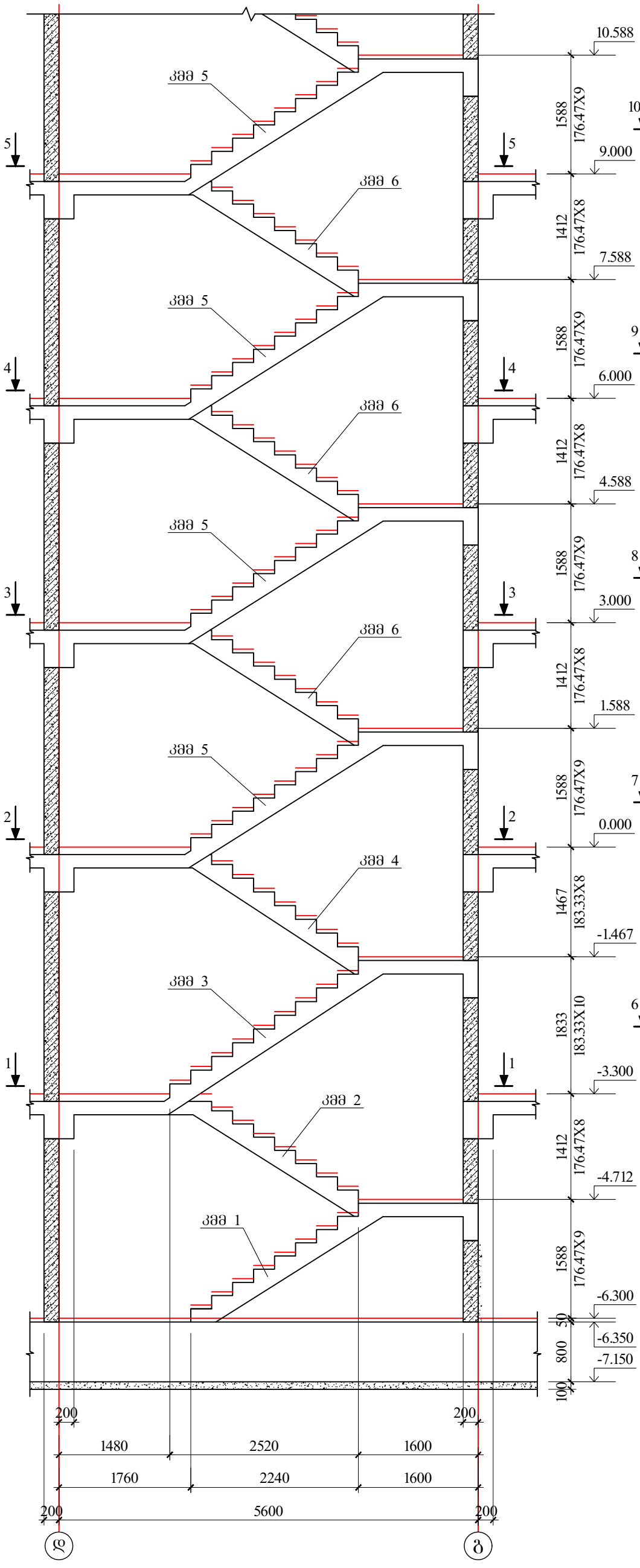

კიბე №1

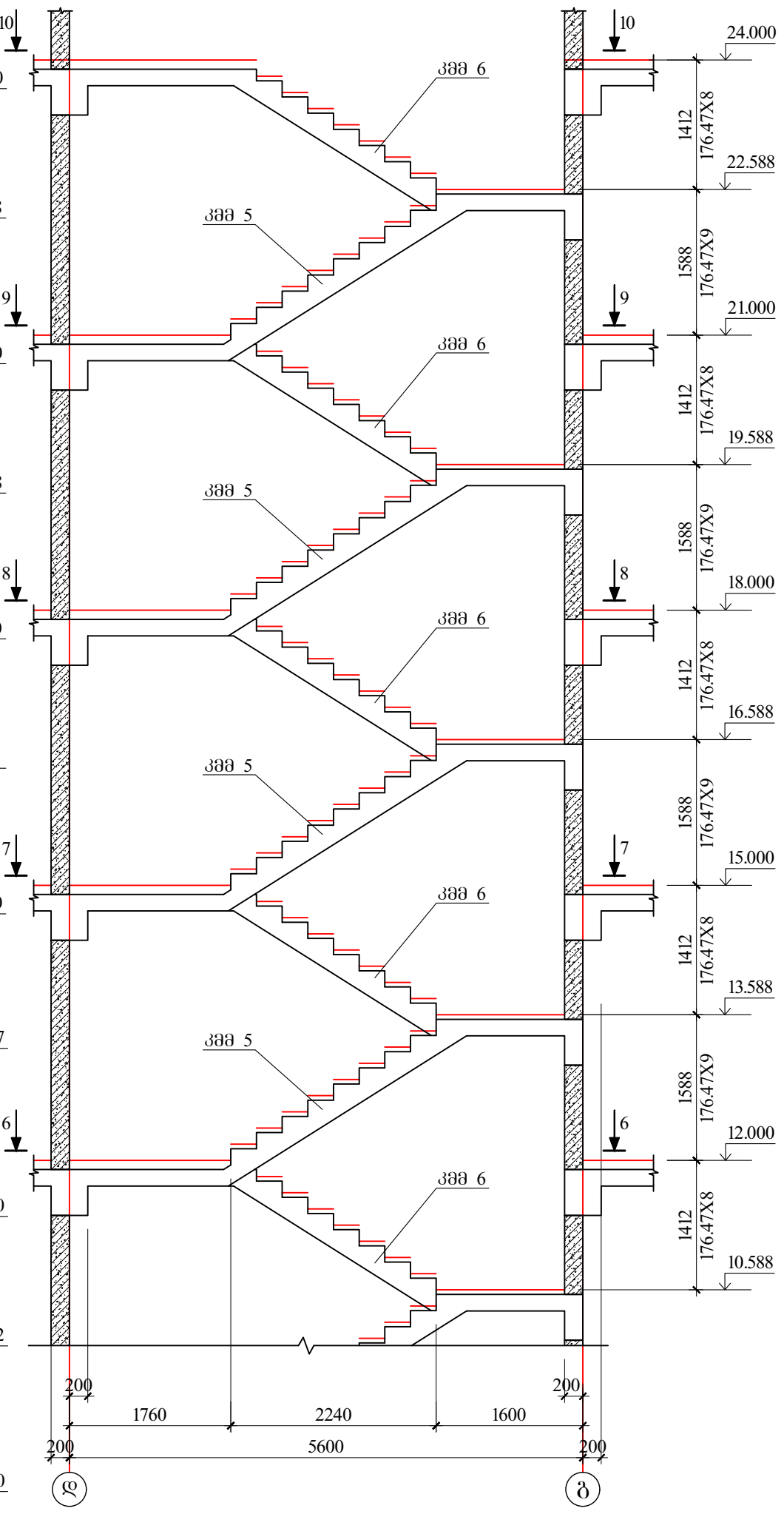

დირექტორი	ც.აბესაძე		მრავალბინიანი საცხოვრებელი სახლი (კონსტრუქციული ნაწილი)			
			ქ. თბილისი, გორგასლის ქუჩა №36 ს/კ 01.18.09.005.005			
არქიტექტორი	კ.შრუშაძე		კიბე №1-ის ჭრილი			
კონსტრუქტორი	ი.შრიდია					
				ფურცლ. რაოდენ.	ფურცლის №	თარიღი	კონსტრ ნაწილი
					109	11.11.2023	

1-1

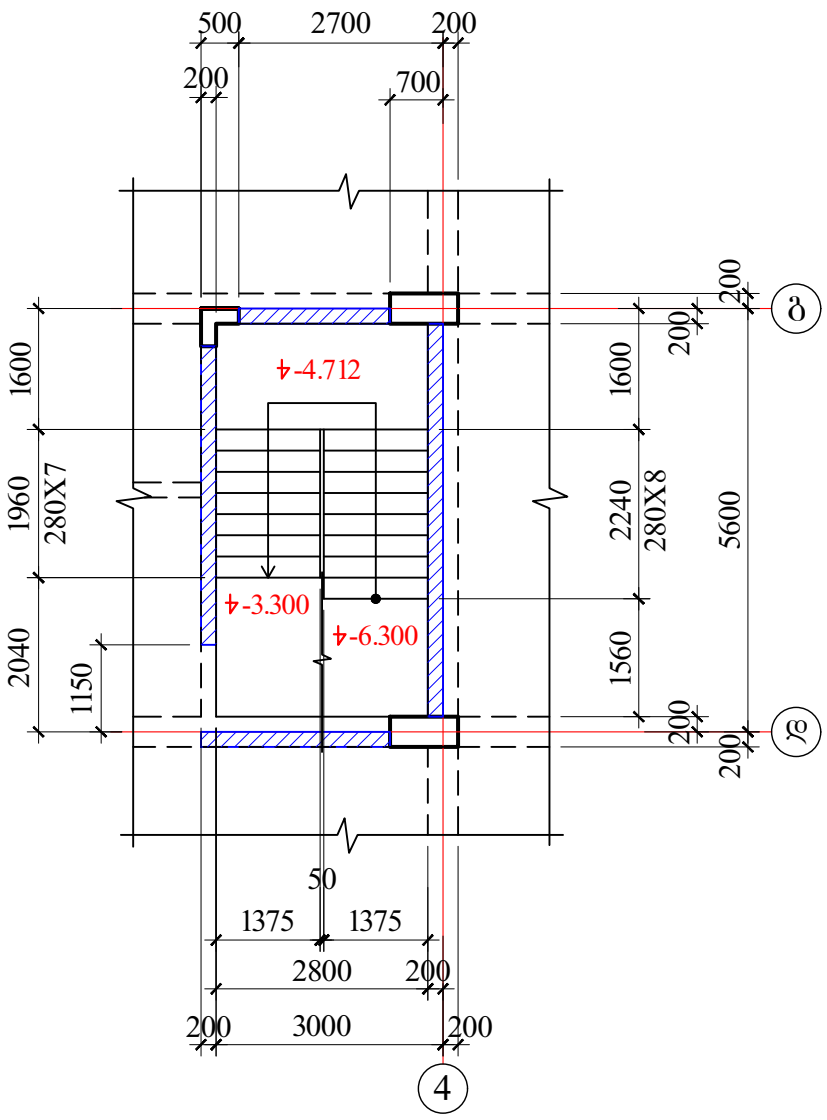

2-2

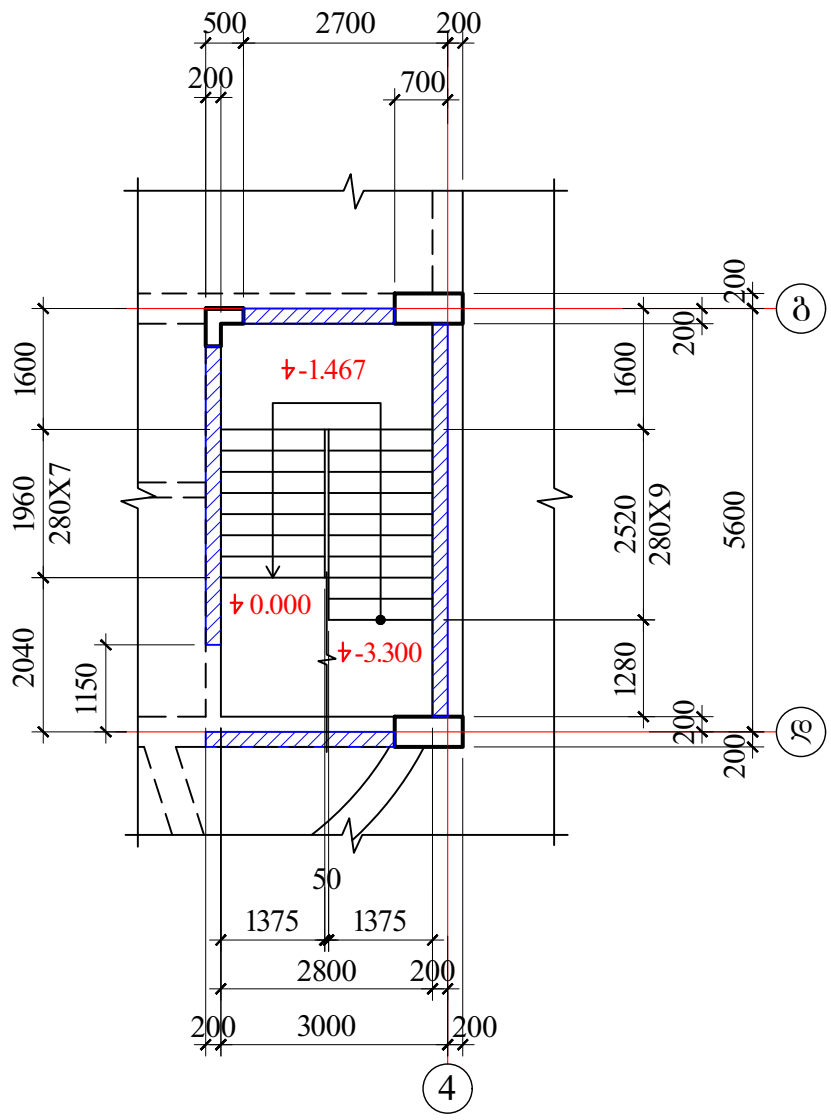

3-3

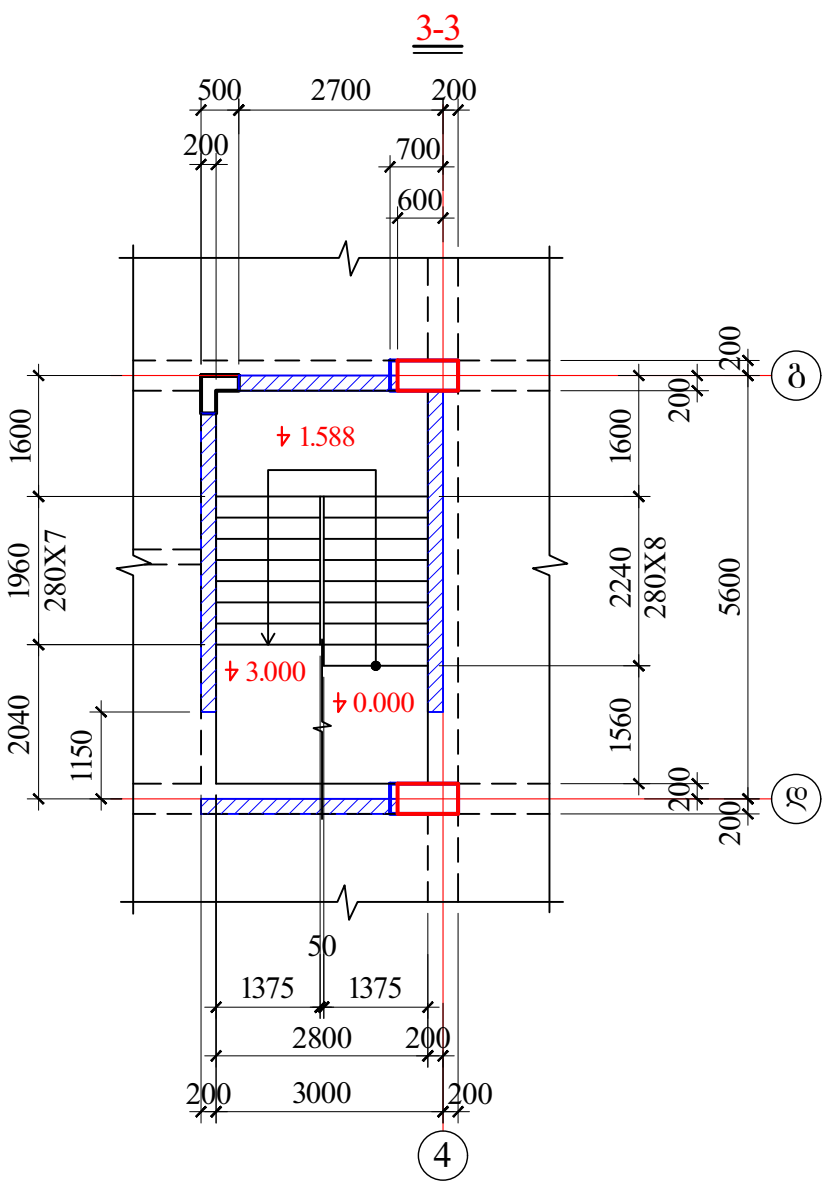

4-4

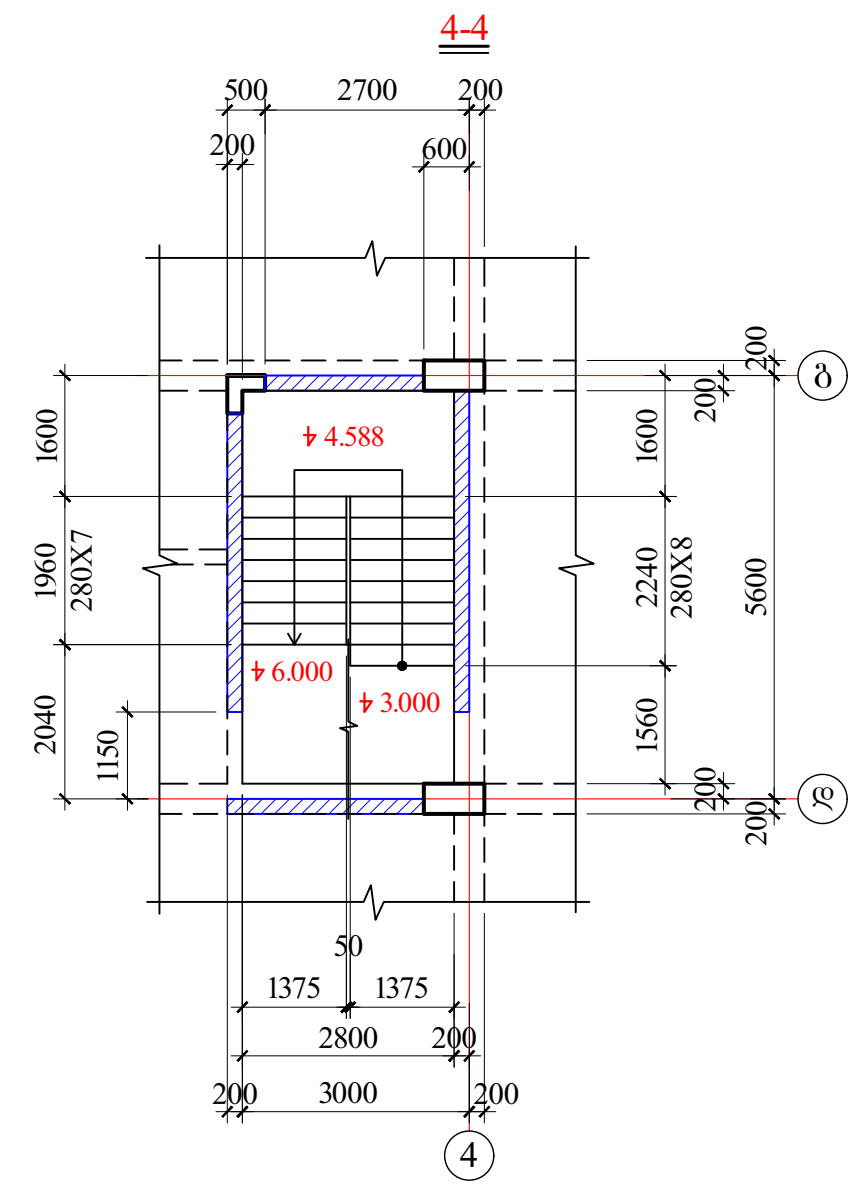

დირექტორი	ც.აბესაძე		მრავალბინიანი საცხოვრებელი სახლი (კონსტრუქციული ნაწილი)			
			ქ. თბილისი, გორგასლის ქუჩა №36 ს/კ 01.18.09.005.005			
არქიტექტორი	კ.შრუშაძე		კიბე №1-ის გეგმები I			
კონსტრუქტორი	ი.ურიდია	ი.ურიდია	ფურცლ. რაოდენ.	ფურცლის №	თარიღი	კონსტრ. ნაწილი
				110	11.11.2023	

Ведомость ссылочных и прилагаемых документов (отмененных и заменяемых)			
Ведомость рабочих чертежей основного комплекта			
Ведомость элементов заполнения проемов			
Спецификация элементов заполнения проемов			
Спецификация металлоизделий			
Экспликация помещений			
Ведомость отделки помещений			
Ведомость перемычек			
Ведомость перекрытий, покрытий, балок			
Ведомость перемычек

ջՈՄՁԴՓՈՄ	Ց.ՃՃԼԱՃՁ		ՅՈՄՁԴՓՈՄ ԼՃԼՓՈ ՕՈՀՈՀՃՁՈՄՁՈՄՈ ՅՈՄՁԴՓՈՄ (ՃՄԹԼՓՓՁԴՃՁՈՄՁՈ ԳՃՎՈՋՈ)
ՅՈՄՁԴՓՈՄՁՈՄՈ	ՁԲՀՃՁՁՁ.Ճ		ա. ՕՈՀՈՄՁԴՓՈՄՁՈՄՈ ՃՁՃՃ №36 Ա/Ճ 01.18.09.005.005
ՃՄԹԼՓՓՁԴՃՁՈՄՁՈՄՈ	Ո.ՄԼՂՊՂՈՀ	ՃՈՃՁ №1-ՈԼ ՃՅՃՅՃՅՈ III	
ՅՄԹԼՓՓՁԴՃՁՈՄՁՈՄՈ	Ձ.ՁՈՄՁՁՈՀ		
ՅՄԹԼՓՓՁԴՃՁՈՄՁՈՄՈ	Ձ.ՁՈՄՁՁՈՀ		

ՅՄԹԼՓՓՁԴՃՁՈՄՁՈՄՈ	ՁՁՃՈՄՁՈ №. ՈՄՅՄՁՈՀ.	№. ՁՁՃՈՄՁՈ	11.11.2023	ՅՄԹԼՓՓՁԴՃՁՈՄՁՈՄՈ

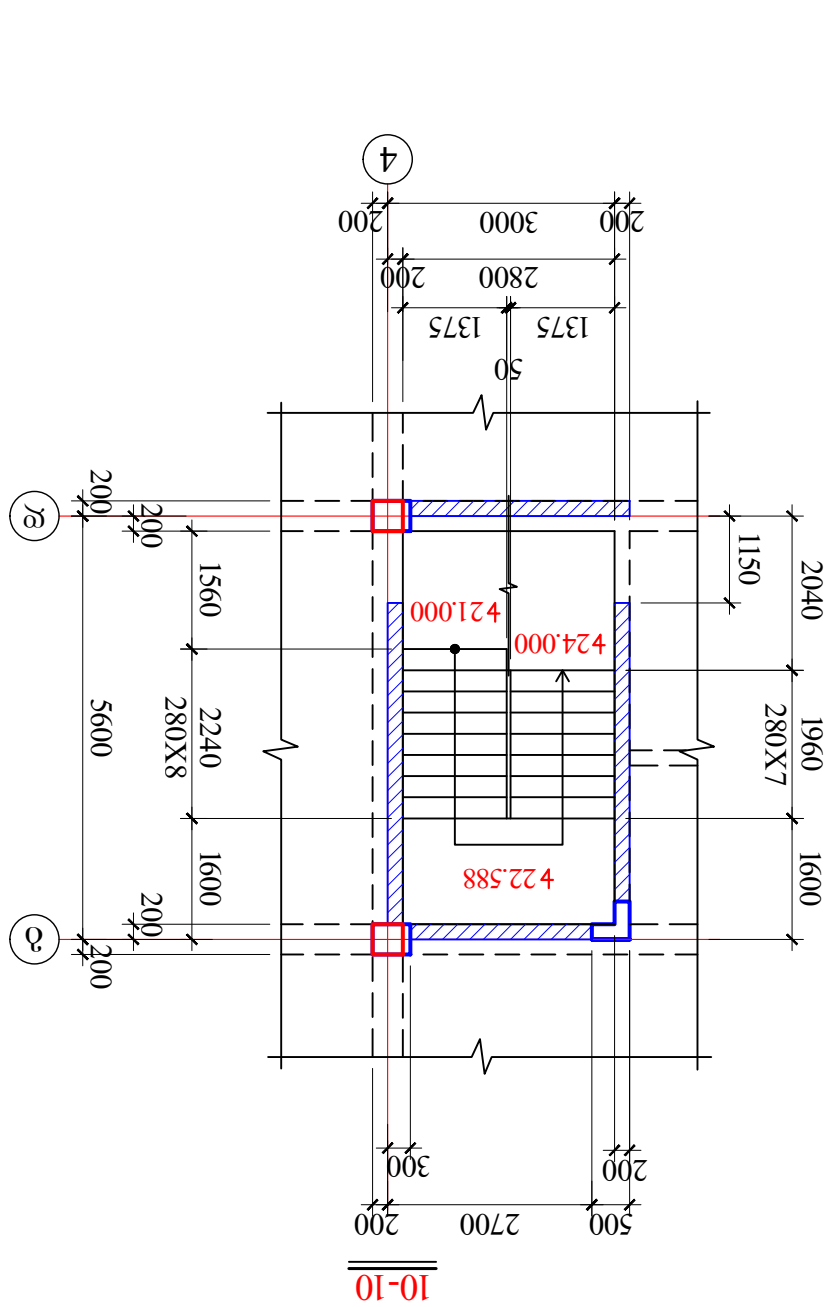

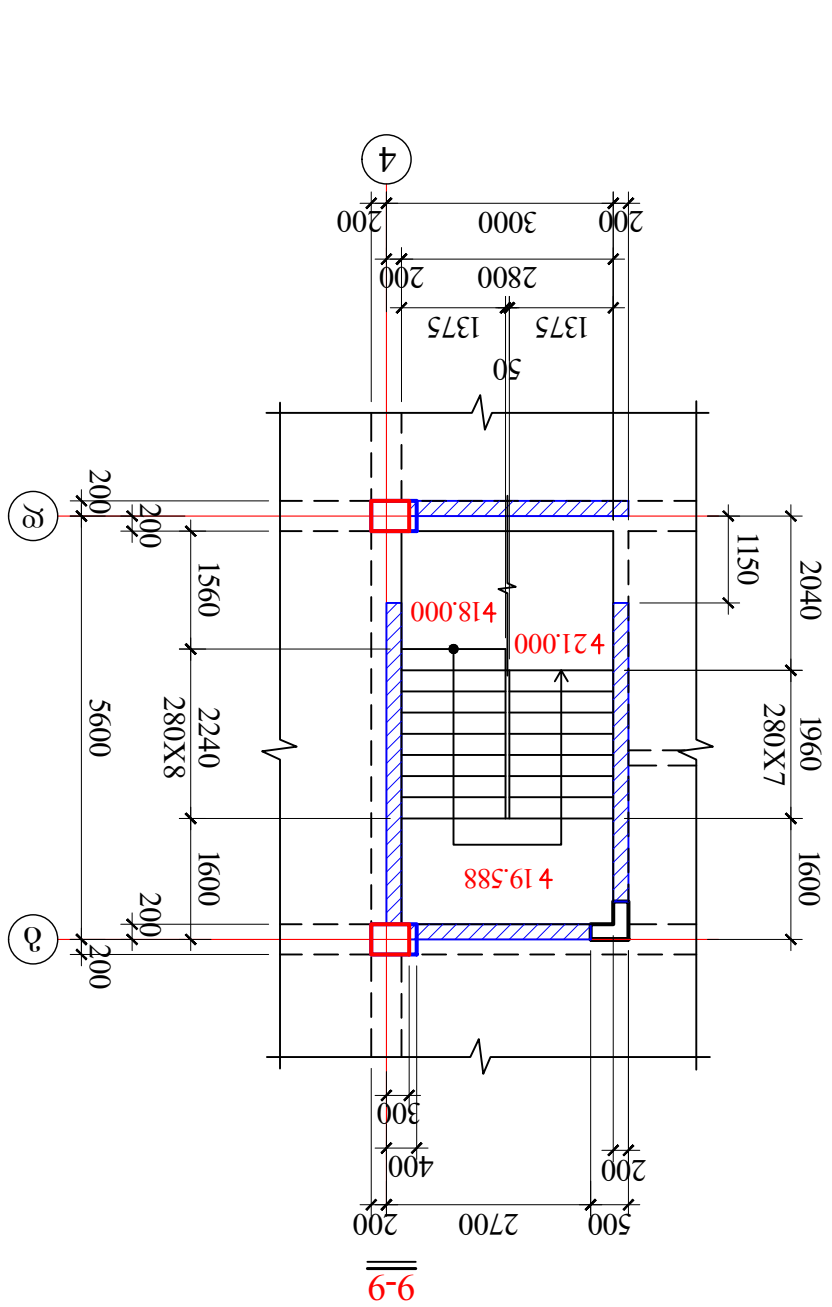

კიბე 2

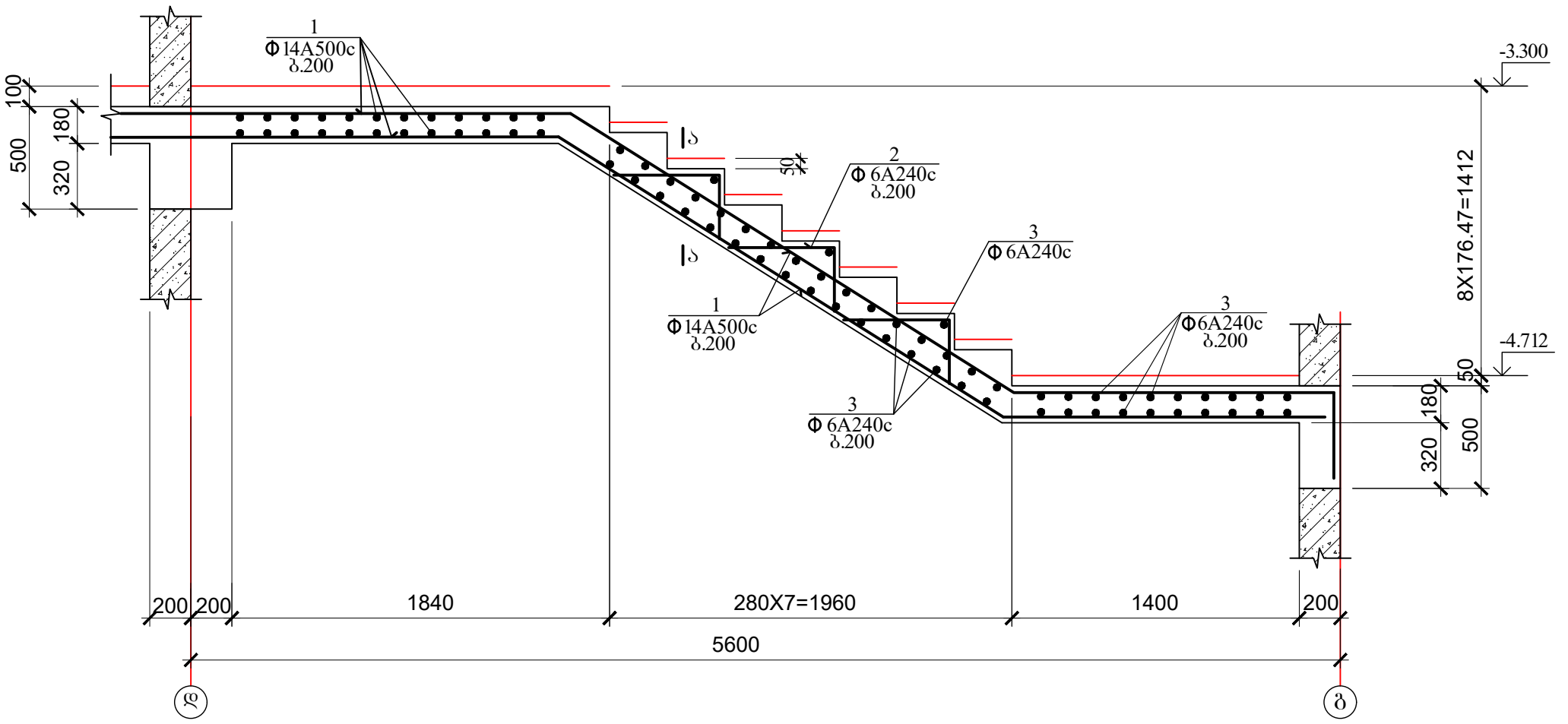

კიბე 1

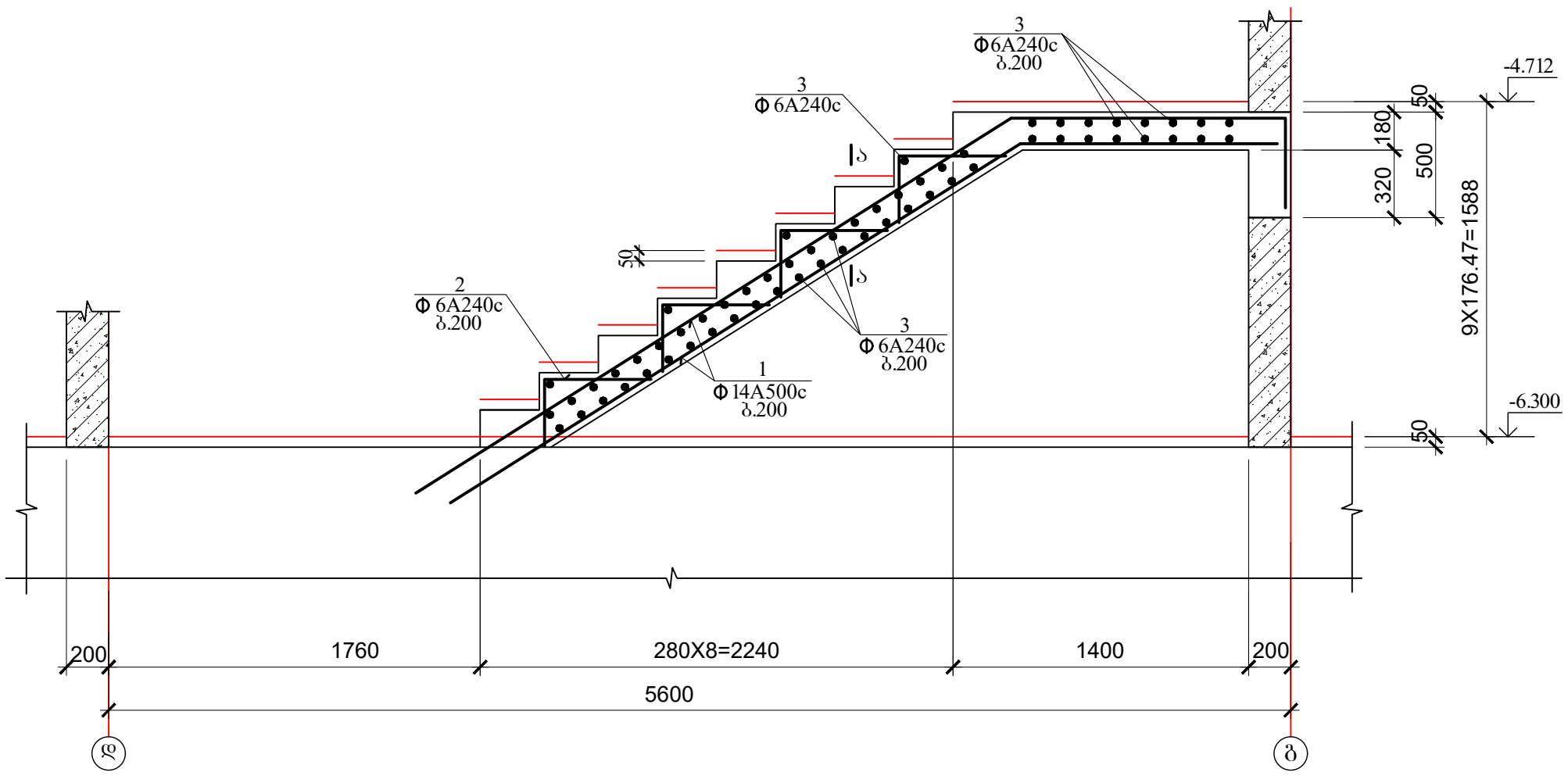

დირექტორი	ც.აბესაძე		მრავალბინიანი საცხოვრებელი სახლი (კონსტრუქციული ნაწილი)			
			ქ. თბილისი, ბორგასლის ქუჩა №36 ს/კ 01.18.09.005.005			
არქიტექტორი	კ.შრუშაძე		კიბე №1-ის მონოლითური მარშები I			
კონსტრუქტორი	ი.ურიდია		ფურცლ. რაოდენ.	ფურცლის №	თარიღი	კონსტრ. ნაწილი
				113	11.11.2023	

კიბე 4

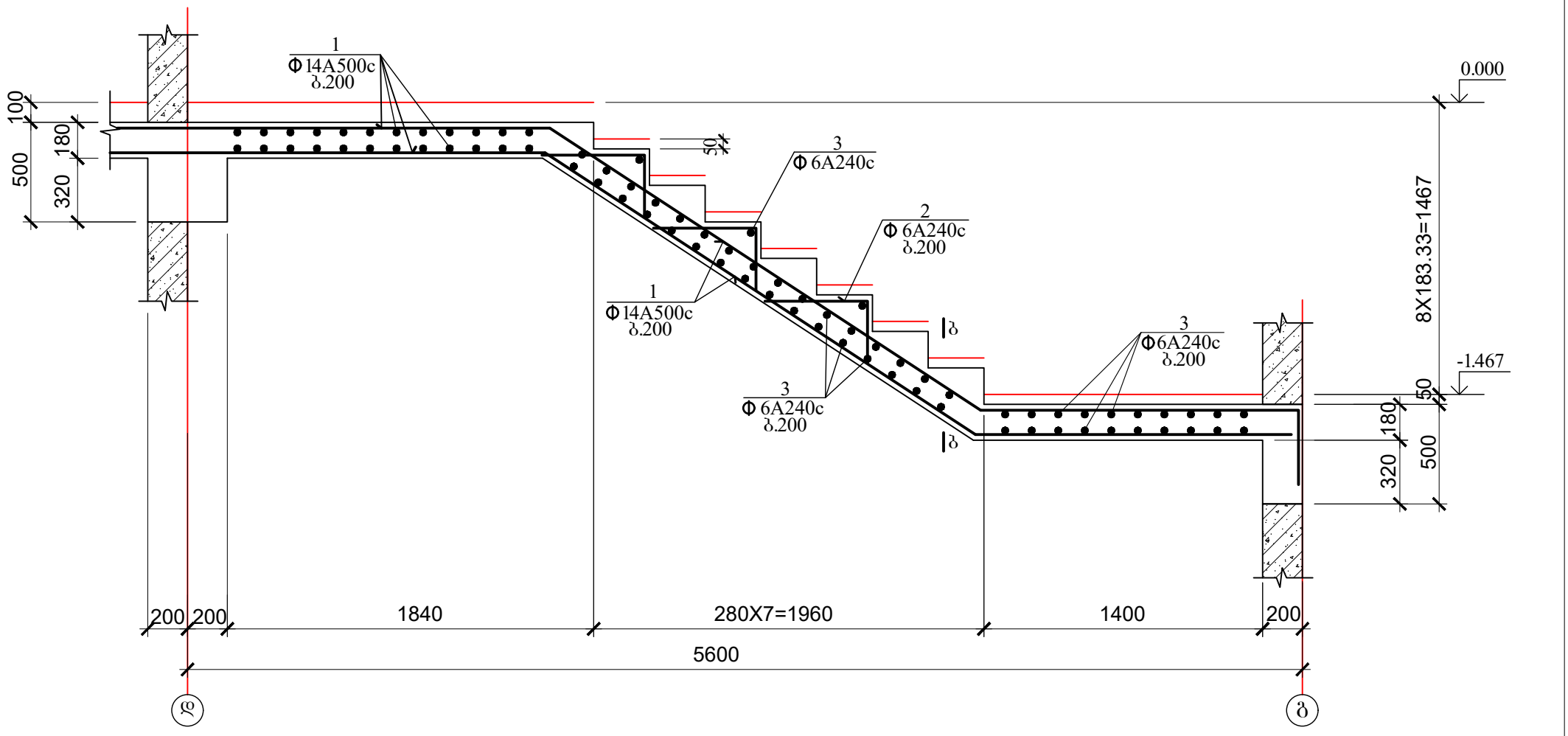

კიბე 3

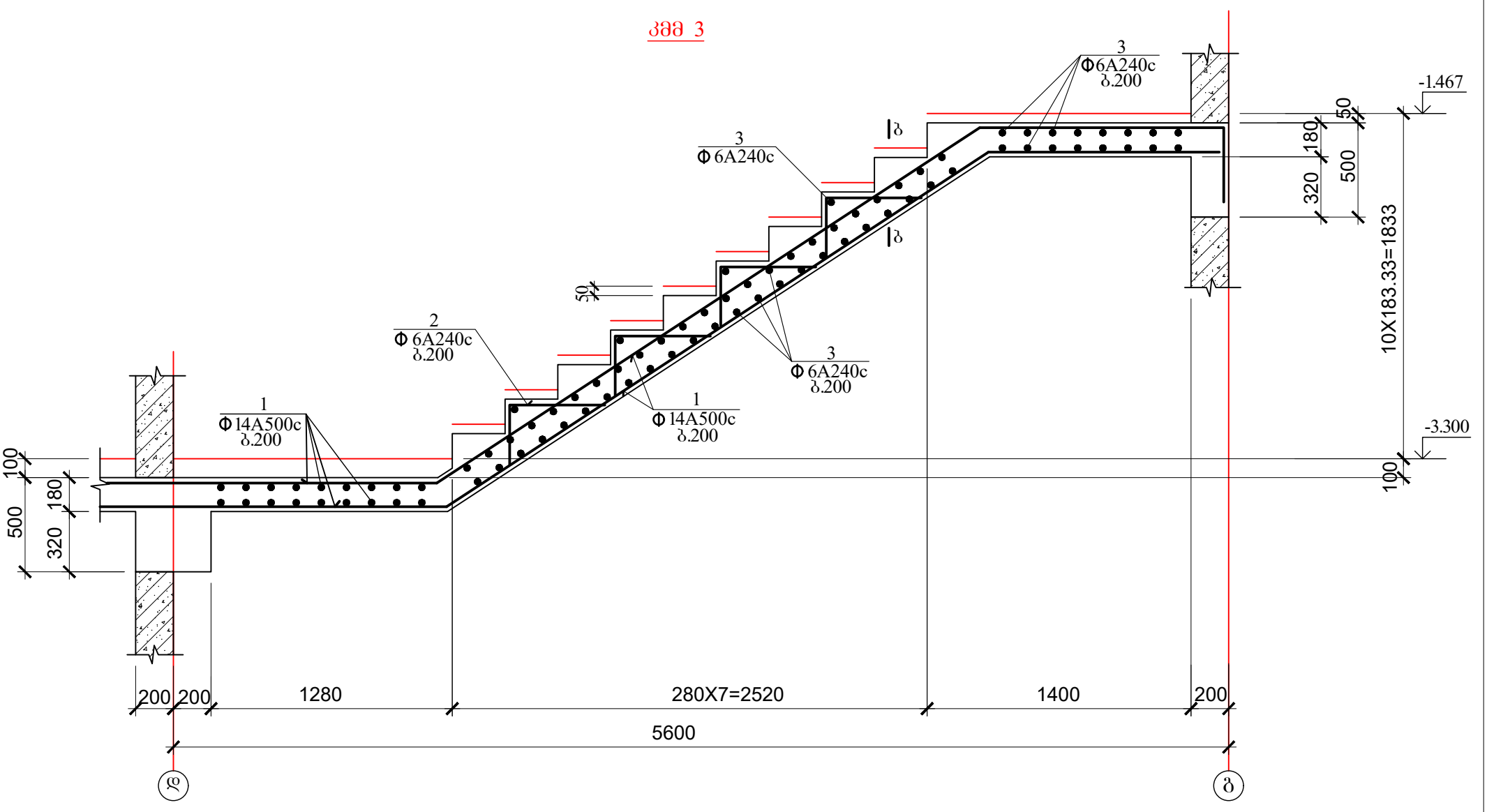

დირექტორი	ც.აბესაძე		მრავალბინიანი საცხოვრებელი სახლი (კონსტრუქციული ნაწილი)			
			ქ. თბილისი, გორგასლის ქუჩა №36 ს/კ 01.18.09.005.005			
არქიტექტორი	კ.შრუშაძე		კიბე №1-ის მონოლითური მარშები II			
კონსტრუქტორი	ი.შრიდია					
			ფურცლ. რაოდენ.	ფურცლის №	თარიღი	კონსტრ ნაწილი
				114	11.11.2023	

კვმ 6

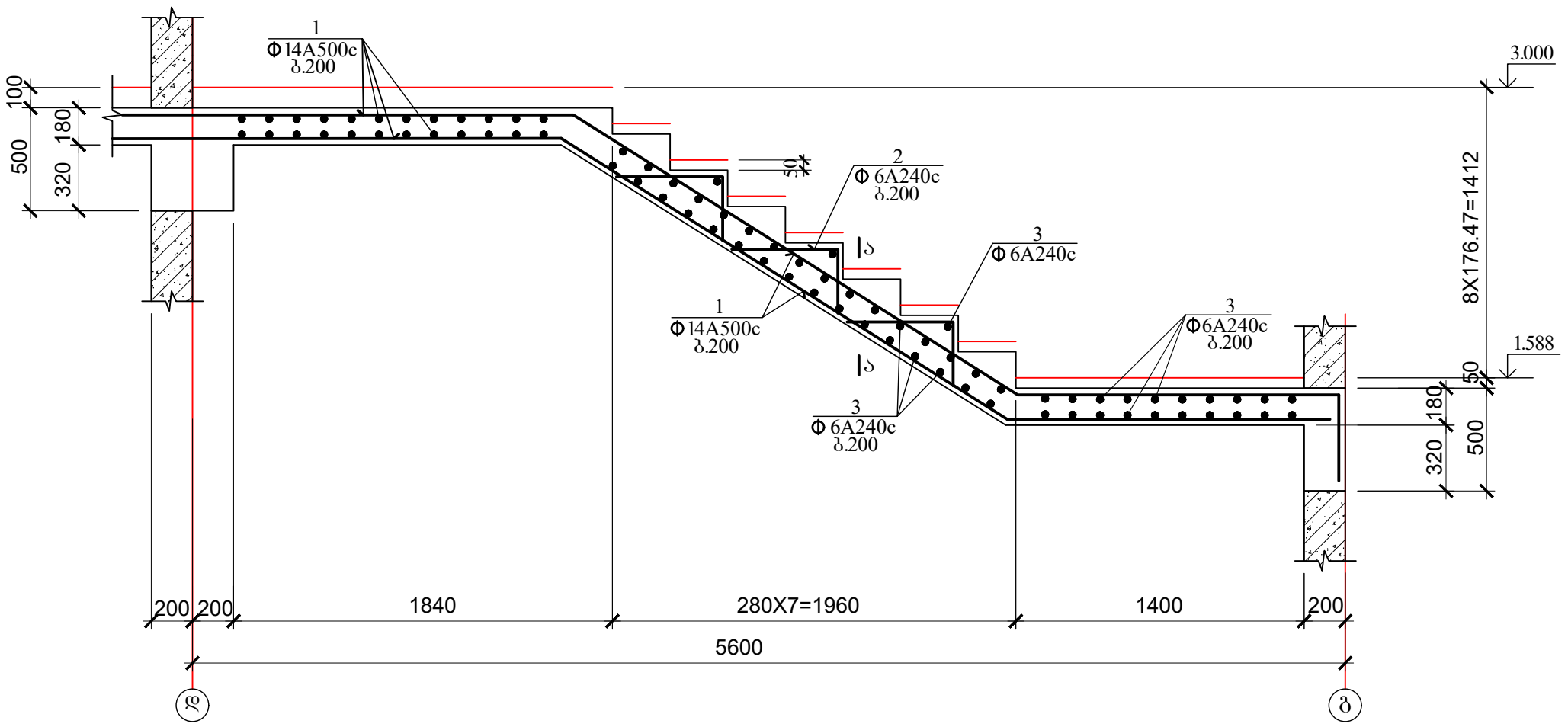

კვმ 5

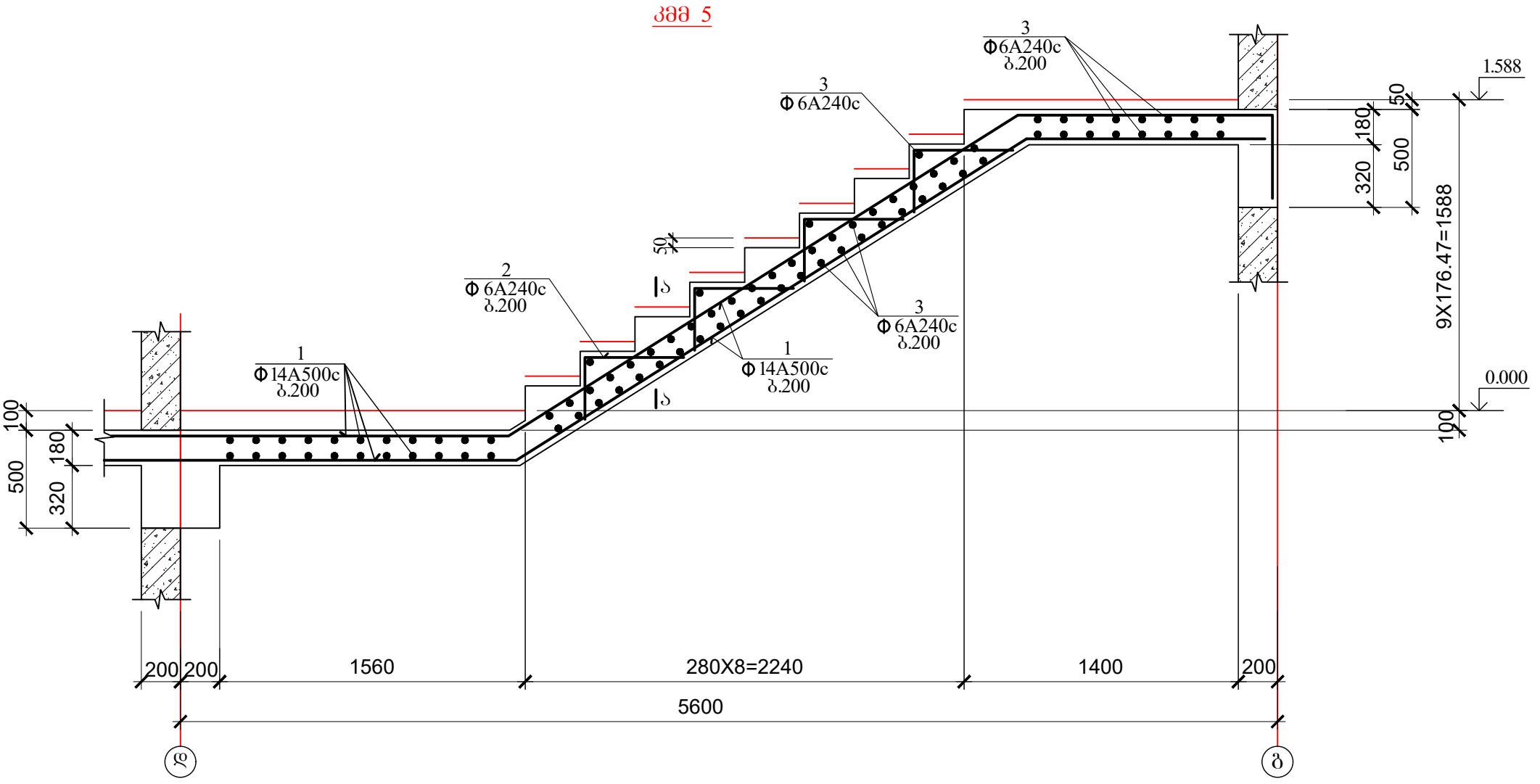

დირექტორი	ც.აბესაძე		მრავალბინიანი საცხოვრებელი სახლი (კონსტრუქციული ნაწილი)			
			ქ. თბილისი, გორგასლის ქუჩა №36 ს/კ 01.18.09.005.005			
არქიტექტორი	კ.შრუშაძე		კიბე №1-ის მონოლითური მარშები III			
კონსტრუქტორი	ი.შრიდია	ი.შრიდია	ფურცლ. რაოდენ.	ფურცლის №	თარიღი	კონსტრ. ნაწილი
				115	11.11.2023	

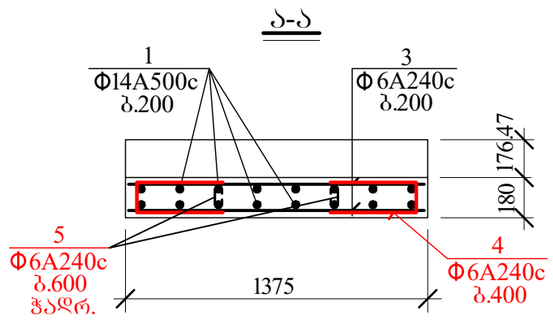

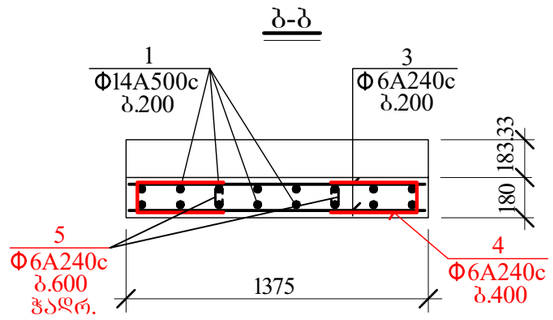

ტეხილი კვანძის არმირების დეტ 1

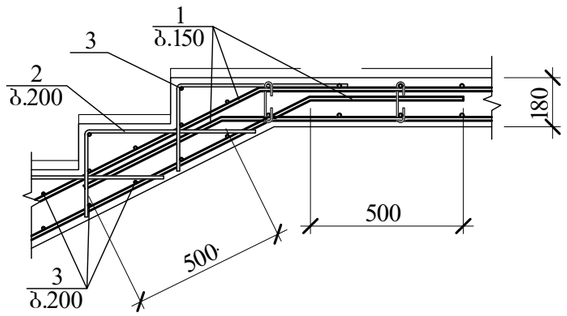

ტეხილი კვანძის არმირების დეტ 2

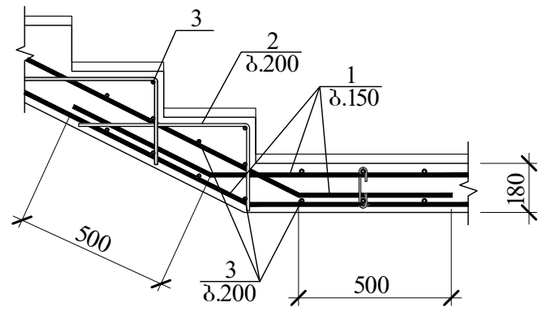

კონსტრუქც. დასახელება	არმატურის სპეციფიკაცია						არმატურის ამოკრება		
	პოზ. №	ესკიზი მმ.	ϕ მმ.	L მმ.	n ც.	L x n მ.	ϕ მმ.	Σ L მ.	Q კბ.
კვანძი №1	1	საერთო სიგრძე	Ø14A500c	—	—	2525.0	Ø14A500c	2525.0	3055.3
	2	250 400	Ø6A240c	650	1210	786.5	Ø6A240c	2840.3	630.6
	3	საერთო სიგრძე	Ø6A240c	—	—	1480.0	A500c= 3055.3 კბ. A240c= 630.6 კბ. $V_{ბ(B\ 25)}$= 35.1 კუბ. მ.		
	4	130 450 450	Ø6A240c	1030	485	499.6			
	5	75 130 75	Ø6A240c	280	265	74.2			

დირექტორი	ც.აბესაძე		მრავალბინიანი საცხოვრებელი სახლი (კონსტრუქციული ნაწილი)
			ქ. ოზურგეთი, გორგასლის ქუჩა №36 ს/კ 01.18.09.005.005
არქიტექტორი	კ.შრუშაძე		კვანძი №1-ის სპეციფიკაცია
კონსტრუქტორი	ი.ურიდია	ი. ურიდია	

ფურცლ. რაოდენ.	ფურცლის №	თარიღი	კონსტრ ნაწილი
	116	11.11.2023	

კიბე №2

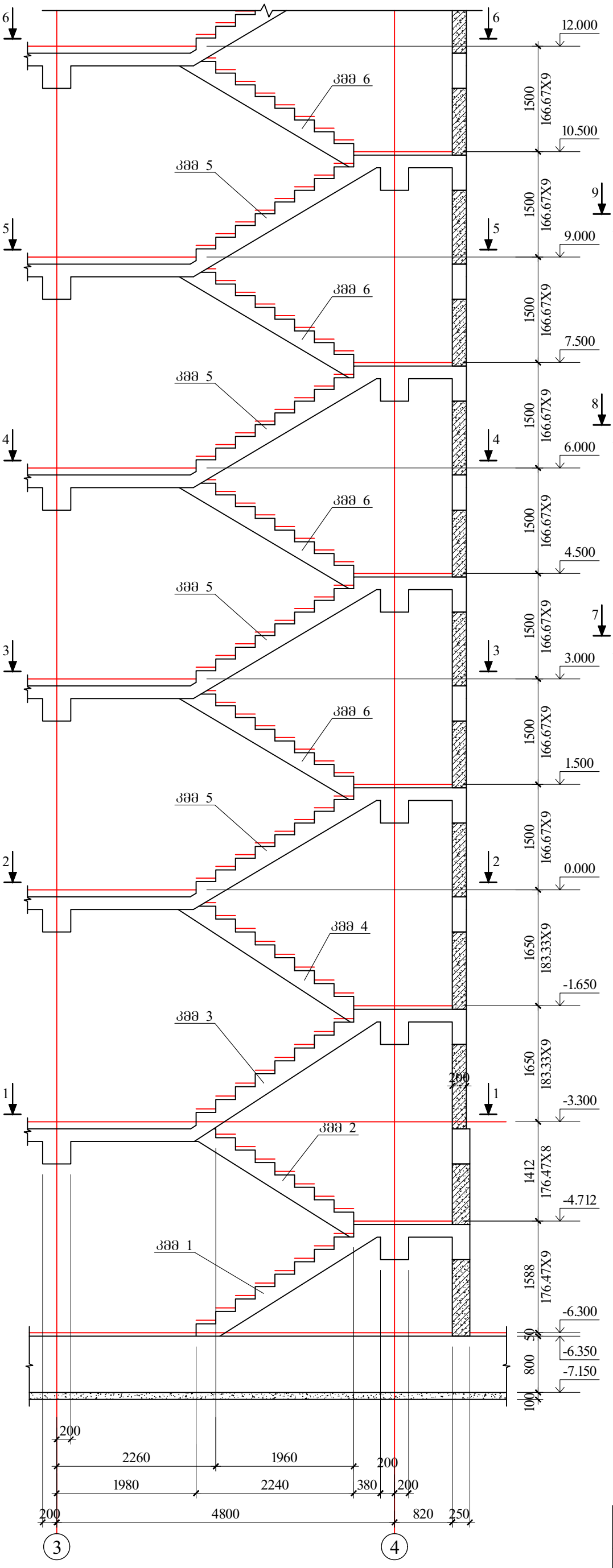

კიბე №2

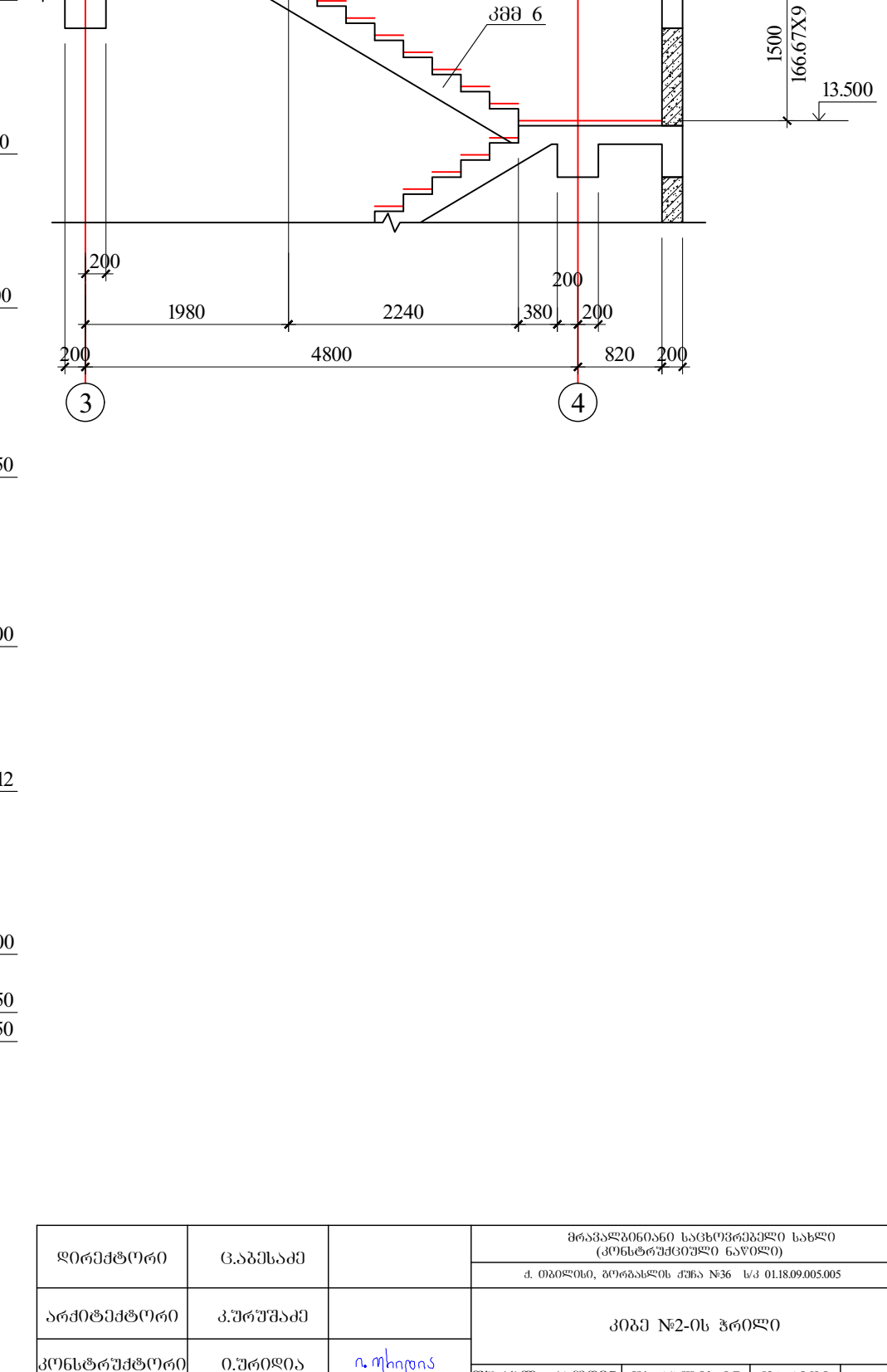

დირექტორი	ც.აბესაძე		მრავალბინიანი საცხოვრებელი სახლი (კონსტრუქციული ნაწილი)			
			ქ. თბილისი, ბორბალოს ქუჩა №36 ს/კ 01.18.09.005.005			
არქიტექტორი	კ.შრუშაძე		კიბე №2-ის ჭრილი			
კონსტრუქტორი	ი.შრიდია	ი.შრიდია				
			ფურცლ. რაოდენ.	ფურცლის №	თარიღი	კონსტრ ნაწილი
				109	11.11.2023	

1-1

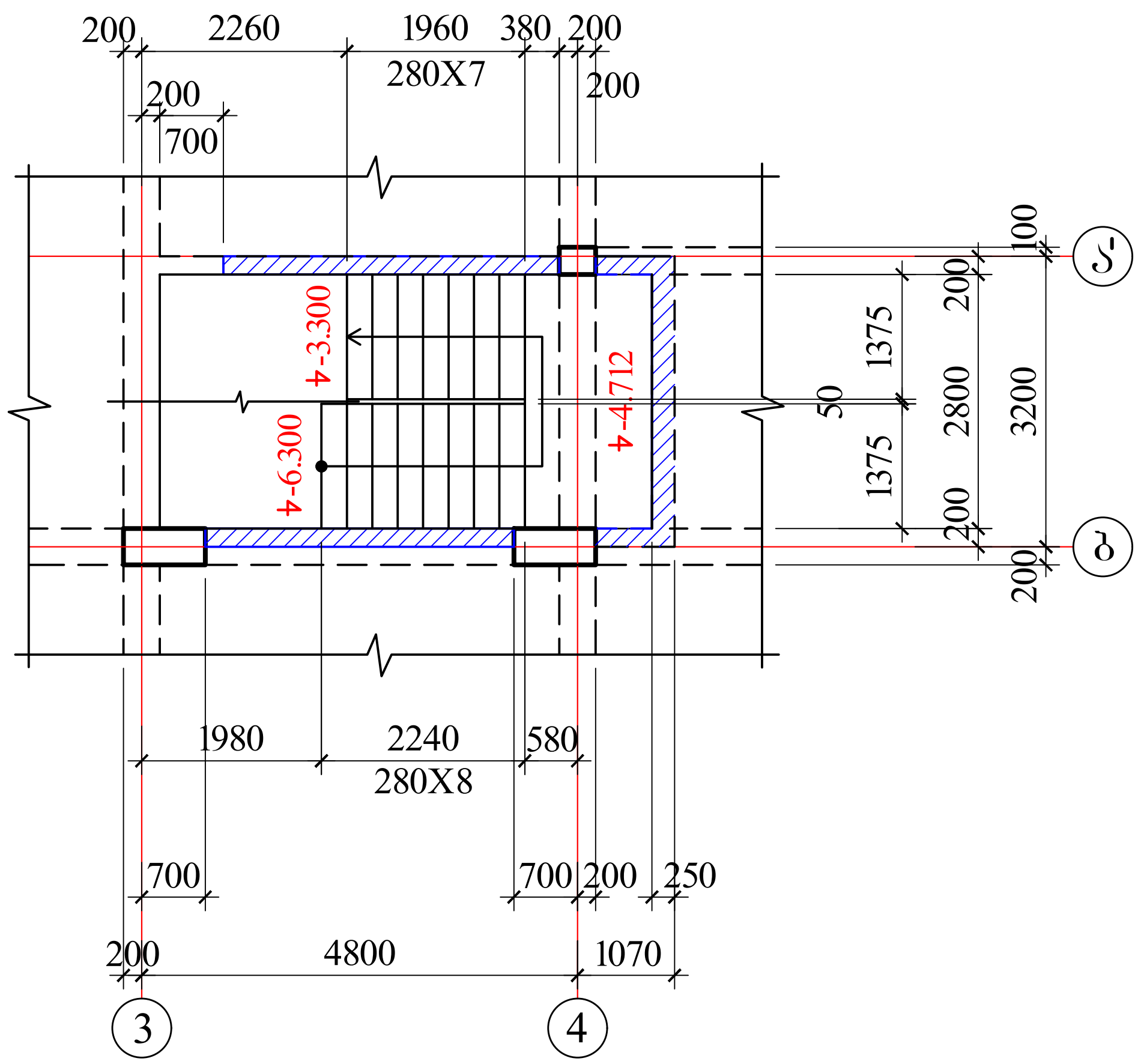

2-2

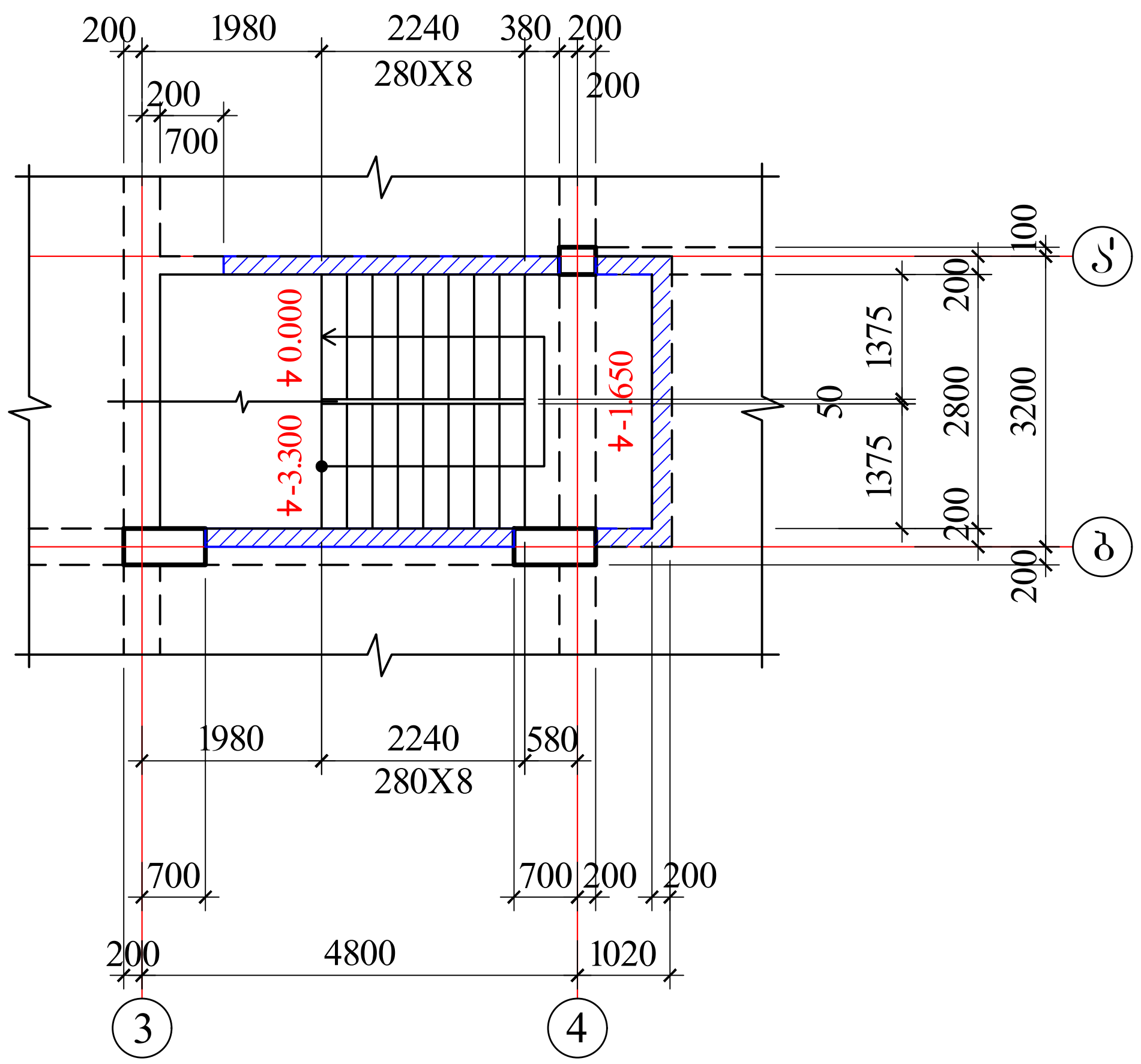

3-3

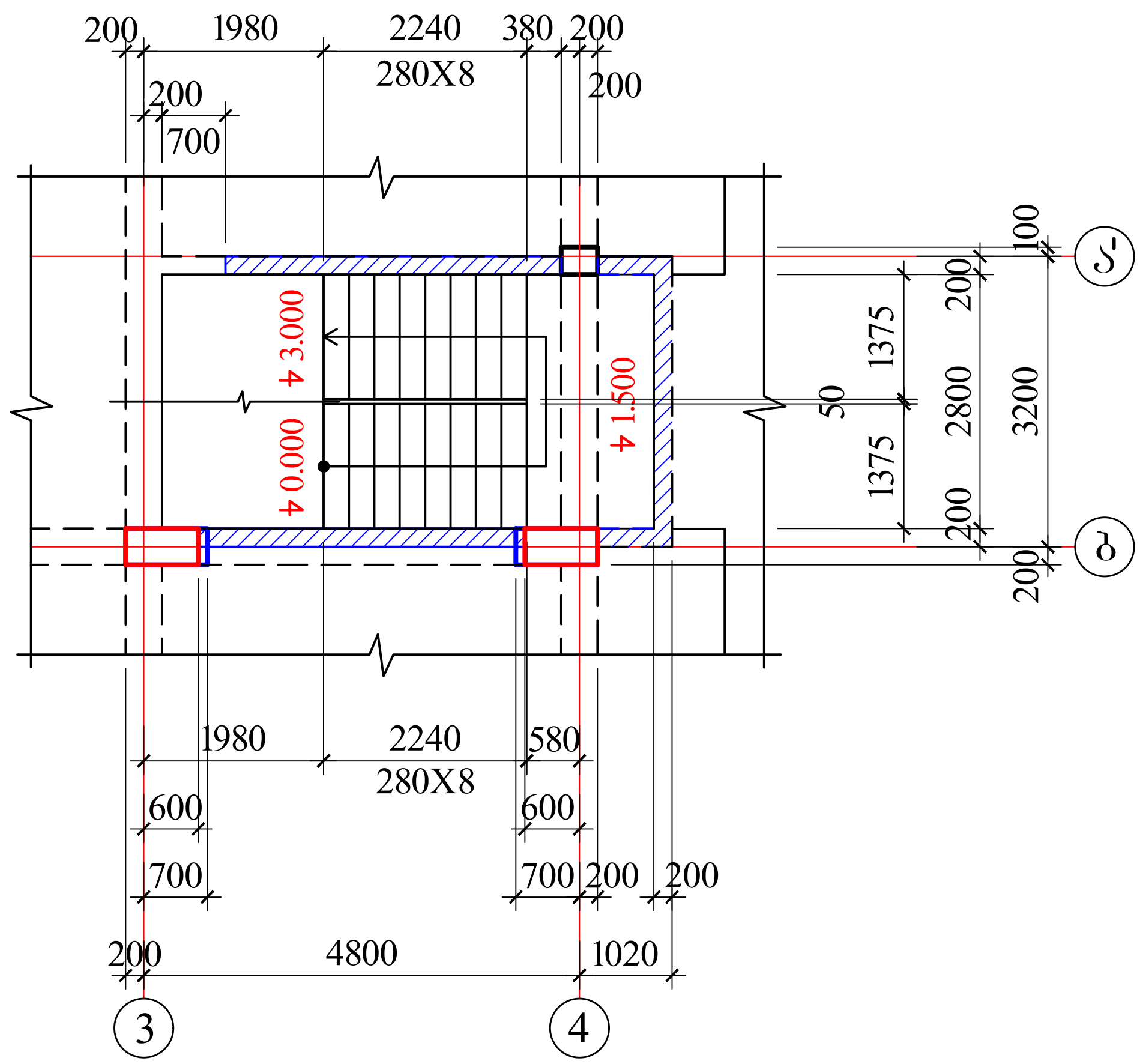

4-4

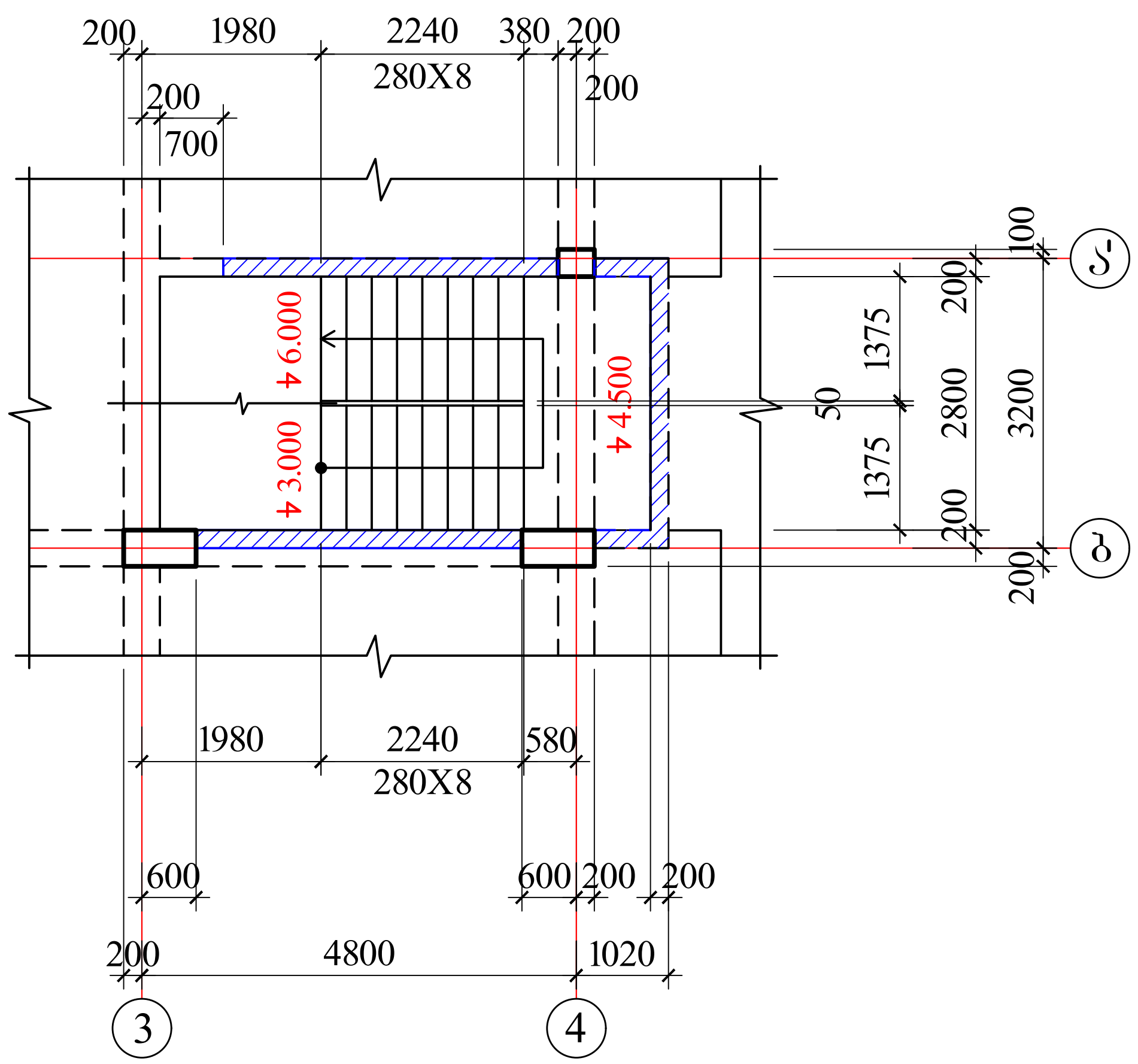

5-5

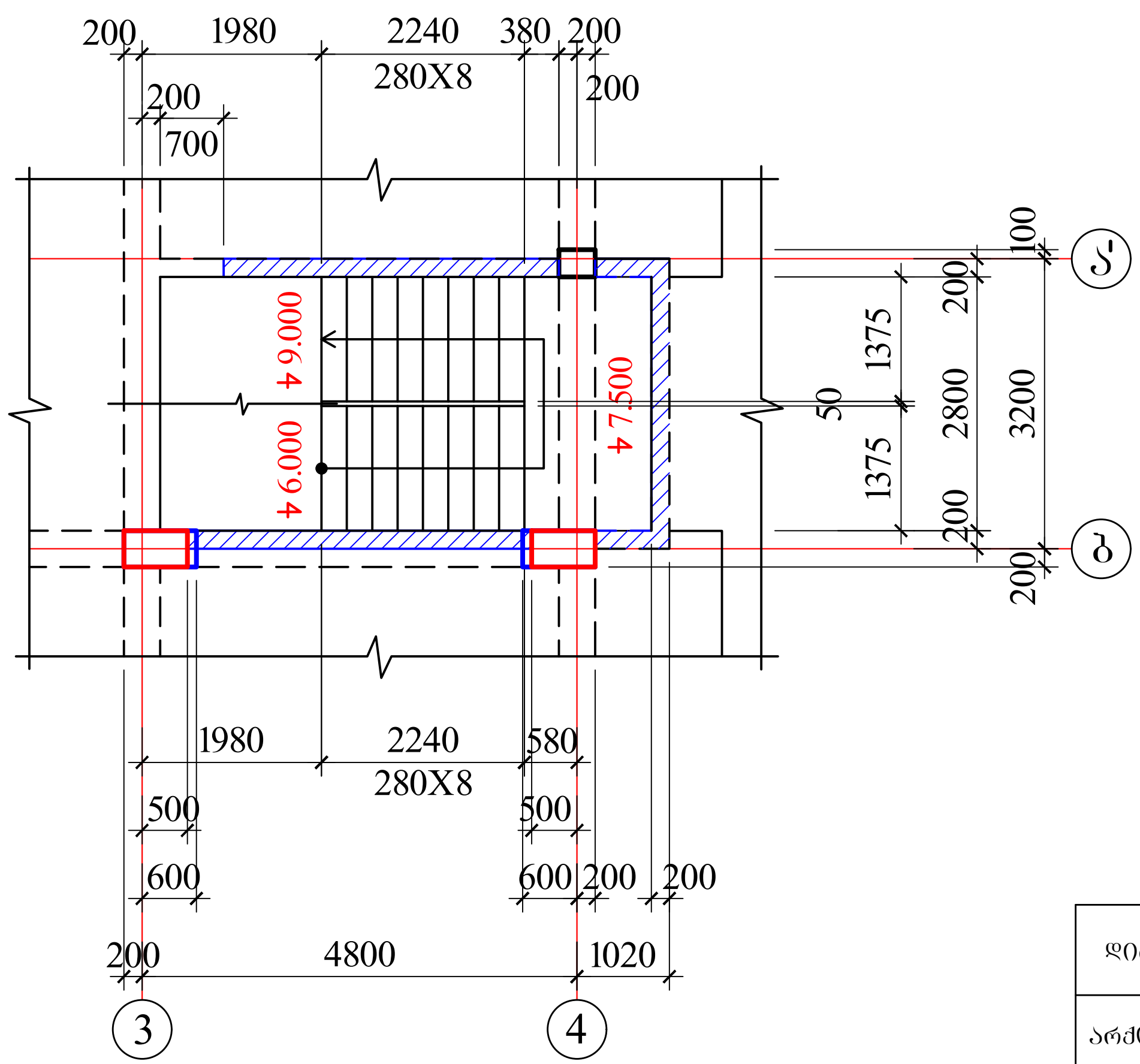

დირექტორი	ც.აბესაძე		მრავალბინიანი საცხოვრებელი სახლი (კონსტრუქციული ნაწილი)
			ქ. თბილისი, ბორბალოს ქუჩა №36 ს/კ 01.18.09.005.005
არქიტექტორი	კ.ურუშაძე		კიბე №2-ის გეგმები I
კონსტრუქტორი	ი.ურიდია		ფურცლ. რაოდენ. / ფურცლის № / თარიღი / კონსტრ. ნაწილი
			/ 118 / 11.11.2023 /

6-6

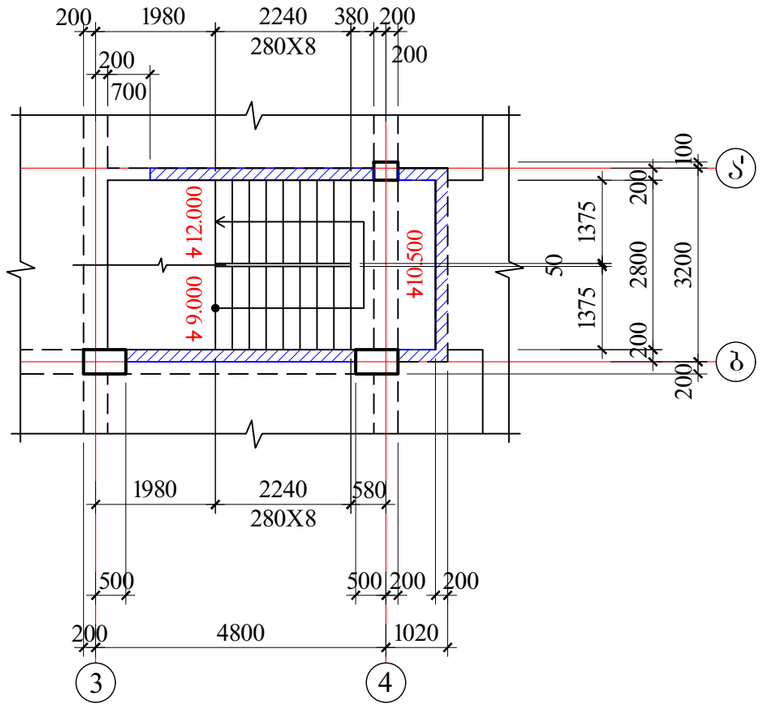

7-7

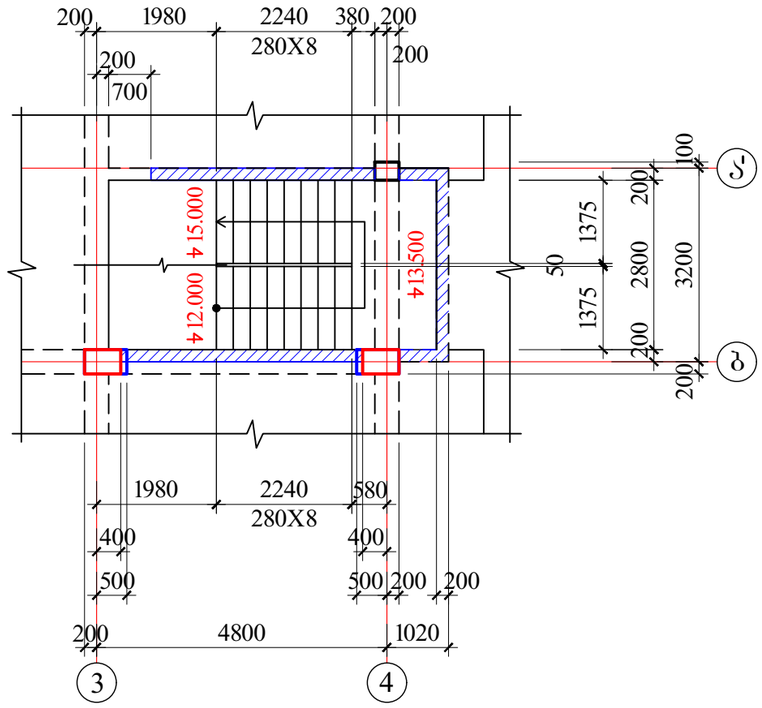

8-8

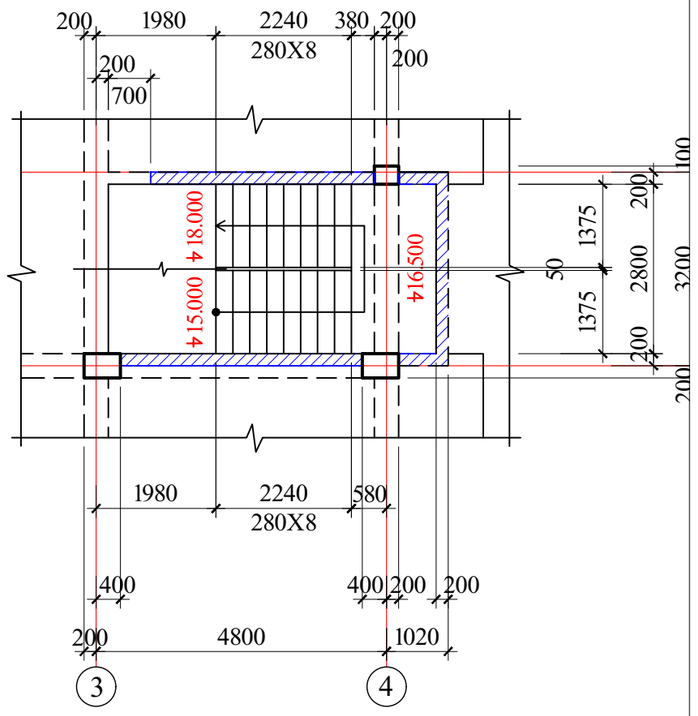

9-9

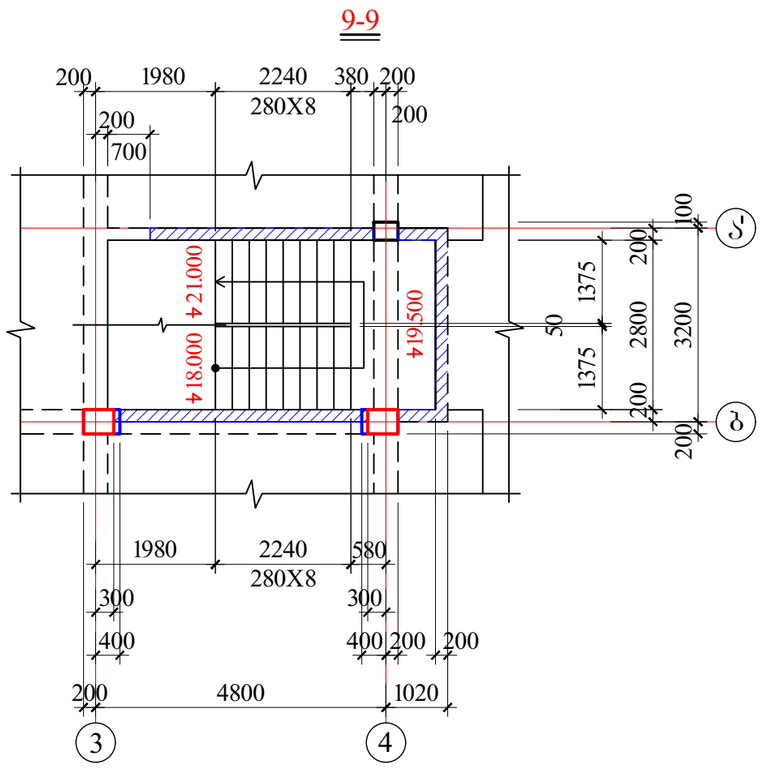

დირექტორი	ც.აბესაძე		მრავალბინიანი საცხოვრებელი სახლი (კონსტრუქციული ნაწილი)			
			ქ. თბილისი, პორგასლის ქუჩა №36 ს/კ 01.18.09.005.005			
არქიტექტორი	კ.შრუშაძე		კიბე №2-ის ბეტონები II			
კონსტრუქტორი	ი.ურიდია	ი.ურიდია				
				ფურცლ. რაოდენ.	ფურცლის №	თარიღი	კონსტრ ნაწილი
					119	11.11.2023	

Ф6А240с δ.200	3		
Ф14А500с δ.200	1		
Ф6А240с δ.200	2		
	δ		
	50		

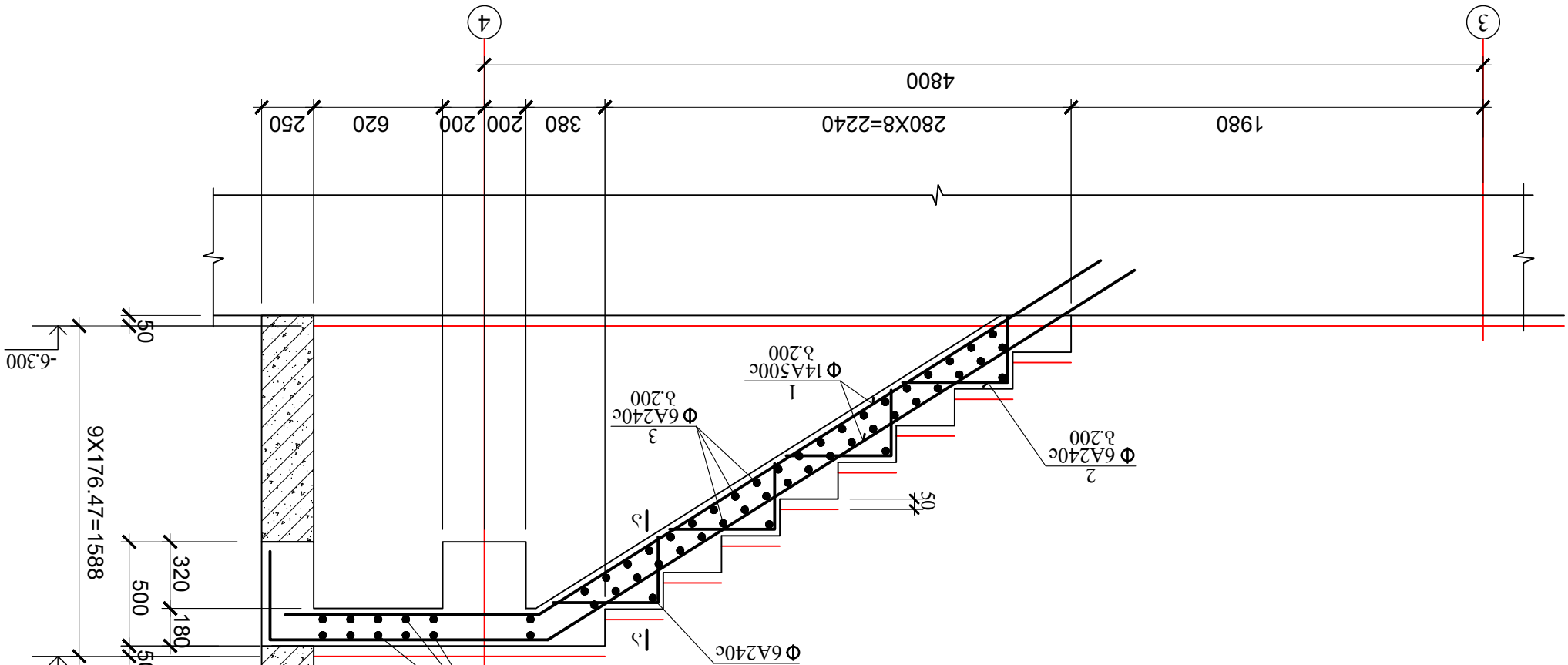

Зад 1

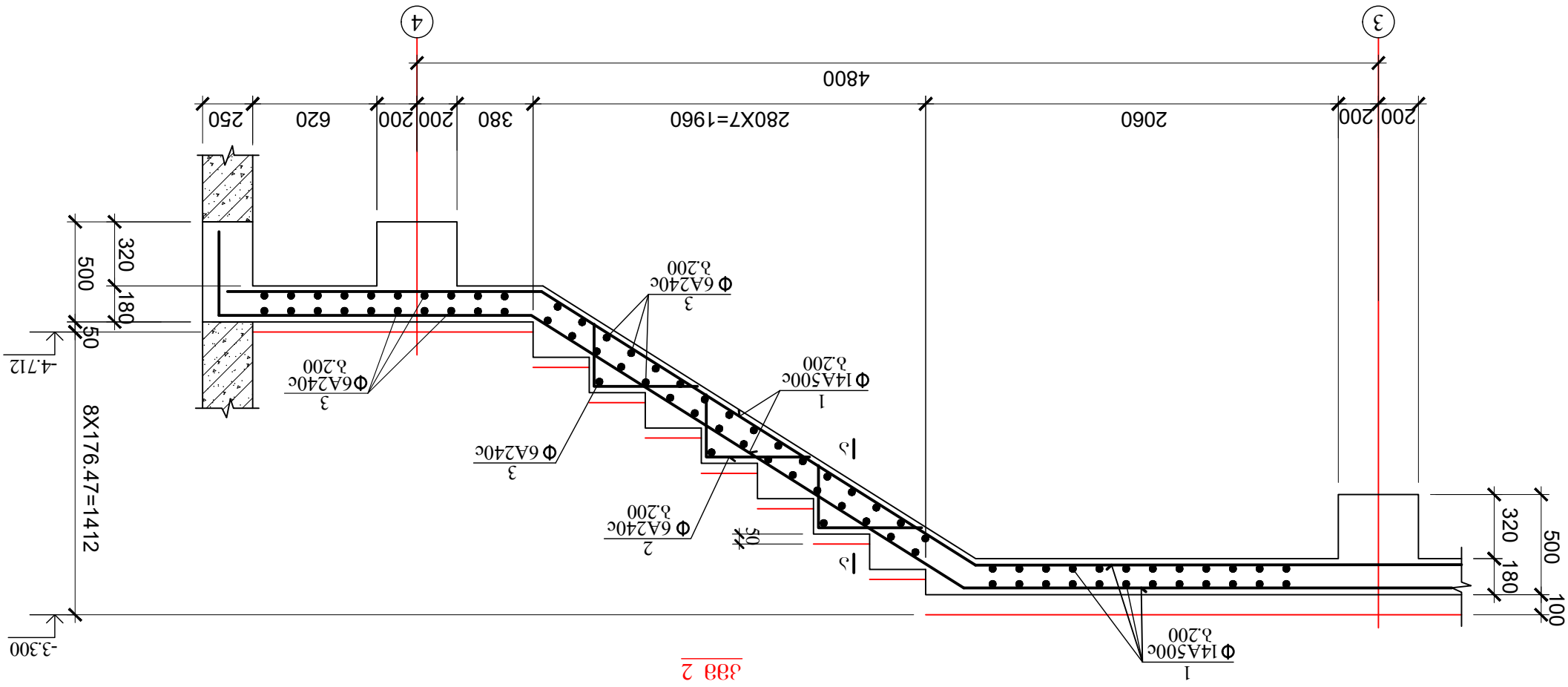

Зад 2

Ф6А240с δ.200	3					
Ф14А500с δ.200	1					
Ф6А240с δ.200	2					
	δ					
	50					

Изм.	Кол.уч.	Лист	№ док.
Разраб.			
Пров.			
Н.контр.			
ГИП			

Дом №2-ОЗ. Жилой многоэтажный дом II

Стадия | Лист | Листов

Р | 121

ООО "Проектный институт"

Схема расположения лестницы
(архитектурный разрез)

Копировал | Формат А4

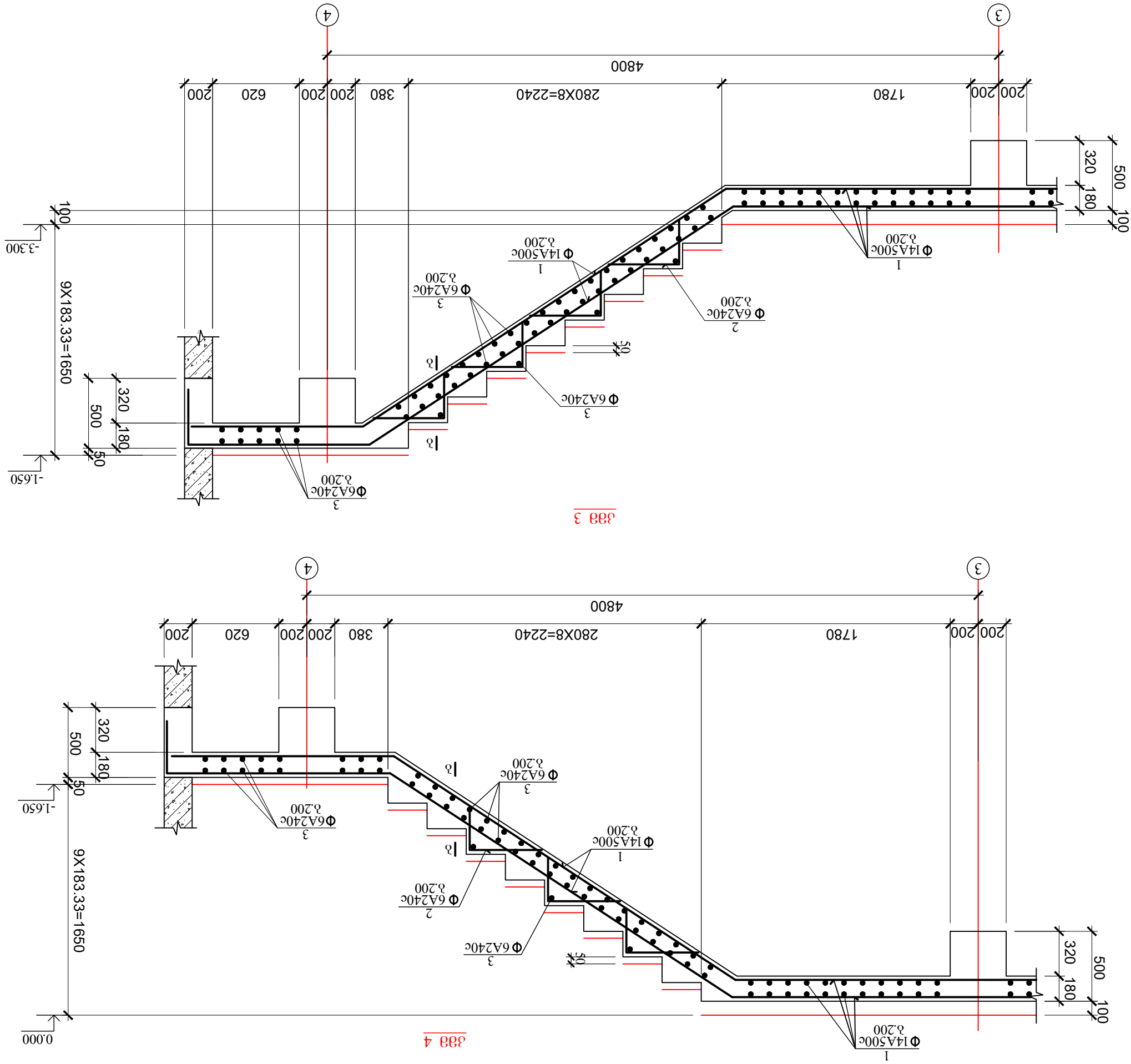

Узел 3

Узел 4

Ф6А240с δ.200	3		
Ф14А500с δ.200	1		
Ф6А240с δ.200	2		
Ф6А240с δ.200	3		
Ф14А500с δ.200	1		

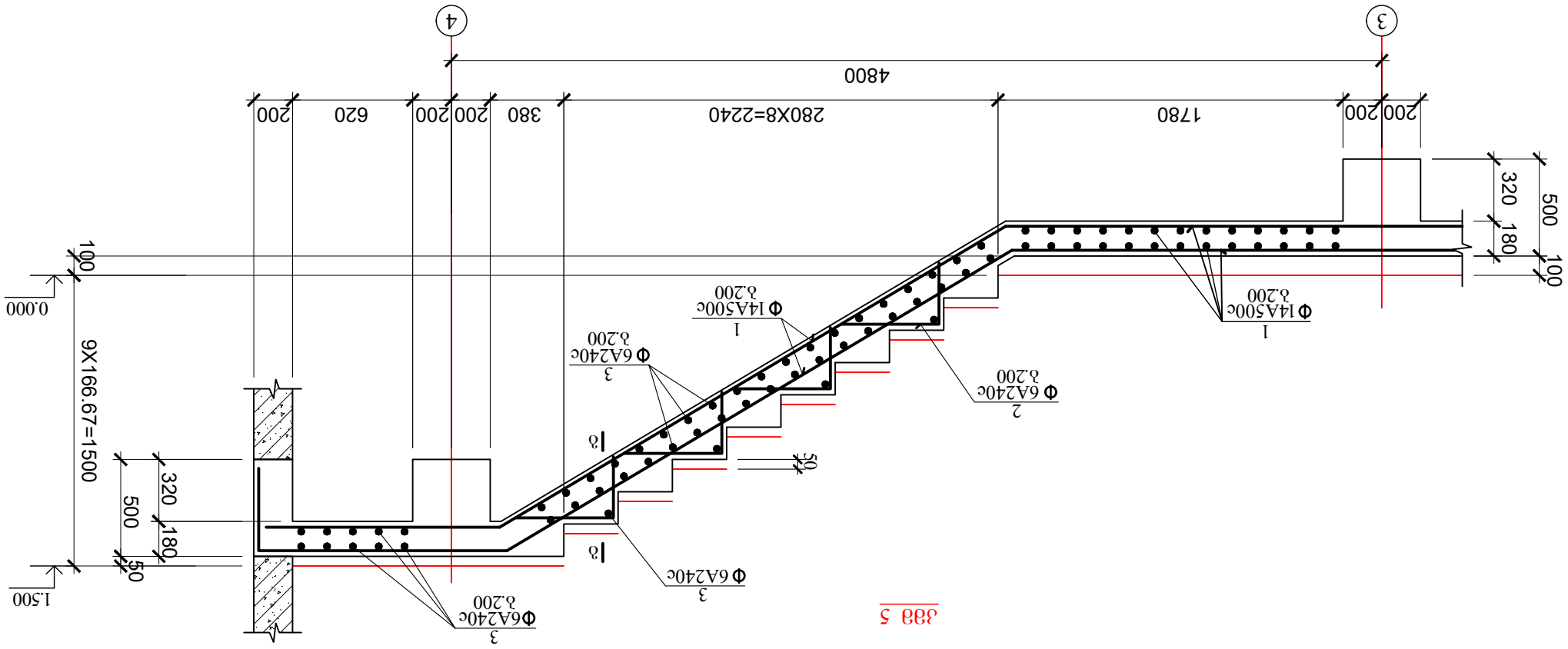

Фиг. 5

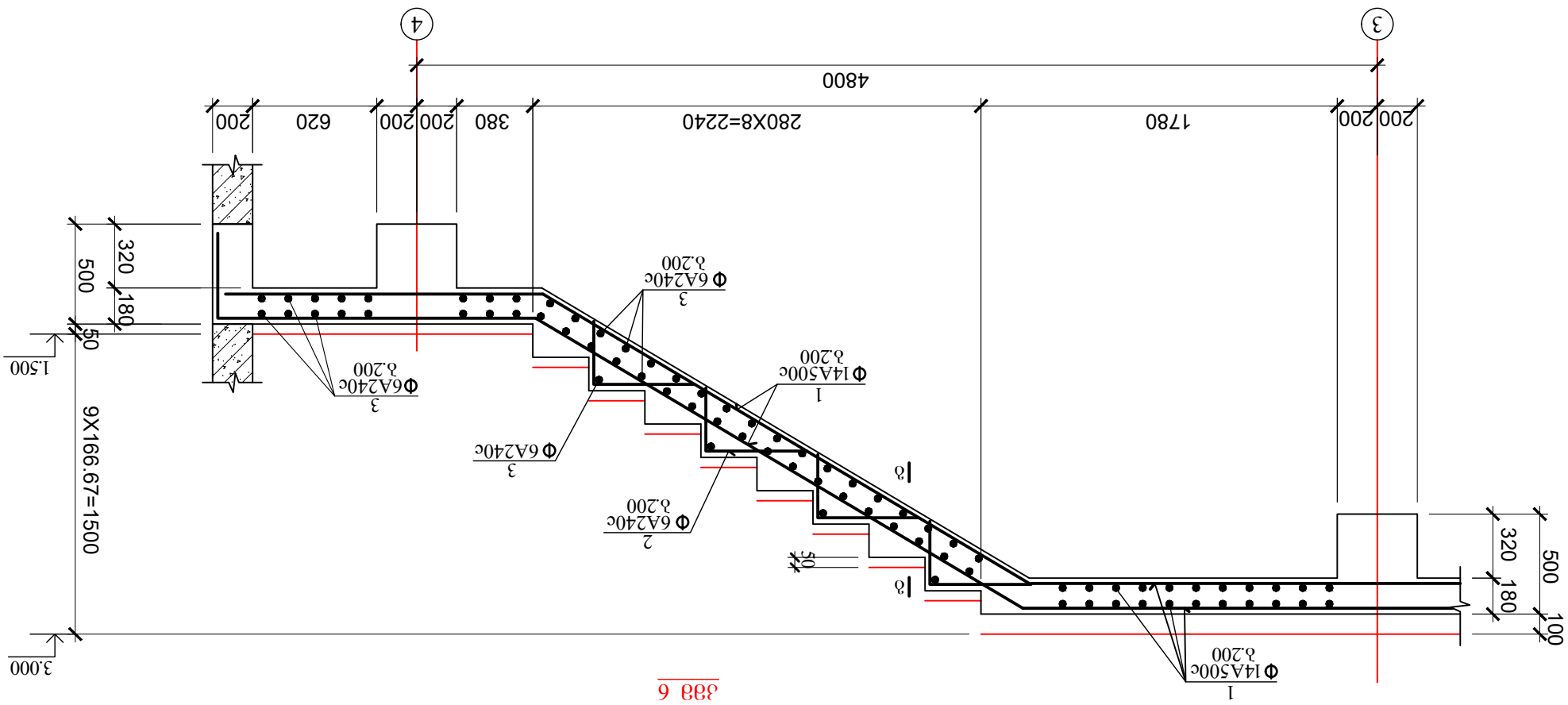

Фиг. 6

Изм.	Кол.уч.	Лист	№ док.	Подп.	Дата
Разраб.					
Пров.					
Н.контр.					
ГИП					

Стадия	Лист	Листов
Р	122	

Схема армирования подпорной стены (монолитный железобетон)

Подпорная стена №2-ОЛ вблизи ОФ ЗАО "Ферросплав" в районе III

ЗАО "Ферросплав"

11.11.2023

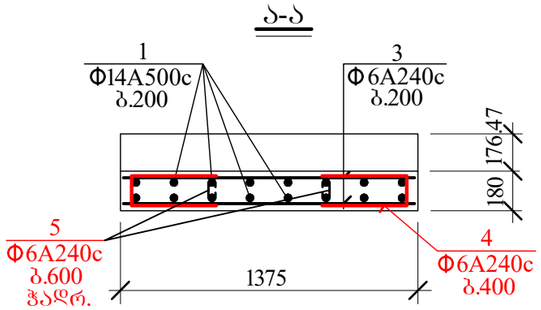

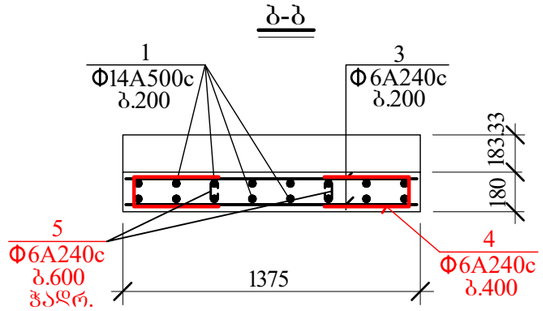

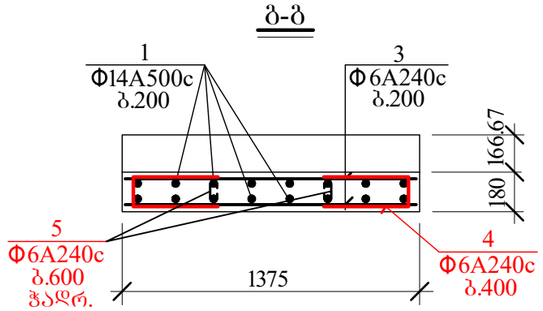

ტეხილი კვანძის არმირების დეტ 1

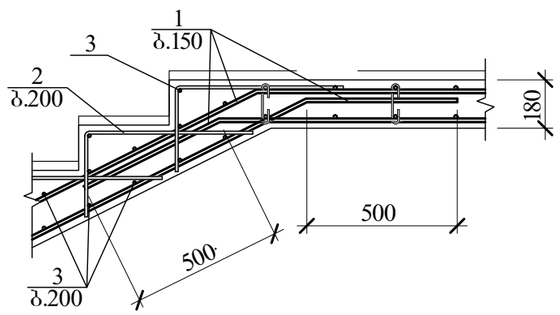

ტეხილი კვანძის არმირების დეტ 2

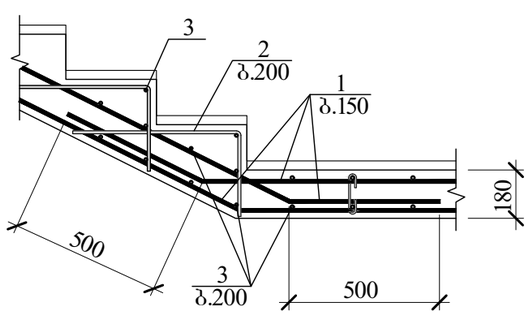

კონსტრუქც. დასახელება	არმატურის სპეციფიკაცია						არმატურის ამოკრება		
	პოზ. №	ესკიზი მმ.	ϕ მმ.	L მმ.	n ც.	Lxn მ.	ϕ მმ.	Σ L მ.	Q კბ.
კიბე №2	1	საერთო სიგრძე	Ø14A500c	—	—	2150.0	Ø14A500c	2150.0	2601.5
	2	400 / 250	Ø6A240c	650	1080	702.0	Ø6A240c	2522.9	560.1
	3	საერთო სიგრძე	Ø6A240c	—	—	1315.0			
	4	450 / 130 / 450	Ø6A240c	1030	430	442.9			
	5	75 — 130 — 75	Ø6A240c	280	225	63.0			

A500c= 2601.5 კბ.
A240c= 560.1 კბ.
$V_{ბ(B\ 25)}$= 29.9 კუბ. მ.

დირექტორი	ც.აბესაძე		მრავალბინიანი საცხოვრებელი სახლი (კონსტრუქციული ნაწილი)
			ქ. ობოლისი, ბორგასლის ქუჩა №36 ს/კ 01.18.09.005.005
არქიტექტორი	კ.შუშუაძე		კიბე №2-ის სპეციფიკაცია
კონსტრუქტორი	ი.ურიდია	ი.ურიდია	

ფურცლ. რაოდენ.	ფურცლის №	თარიღი	კონსტრ. ნაწილი
	123	11.11.2023	

საექსპერტო დასკვნა

ქ. თბილისი, გორგასლის ქ.№36 (ს.კ. 01.18.09.005.005) მრავალბინიანი საცხოვრებელი სახლის პროექტის კონსტრუქციულ ნაწილზე.

ქ. თბილისში, გორგასლის ქ.№36-ში (ს.კ. 01.18.09.005.005) მრავალბინიანი საცხოვრებელი სახლი შედგება 2 ნაწილობრივ მიწისქვეშა და 8 მიწისზედა სართულიანი.

სამშენებლო უბანი ხასიათდება შემდეგი ფიზიკურ-მექნიკური მახასიათებლებით:

1. სეისმურობა - 8 ბალი

2. ქარის დატვირთვა 50 კგძ/მ^2

3. თოვლის ნორმატიული დატვირთვა - 70 კგძ/მ^2

საძირკვლის ფუძედ საძირკვლის მონოლითური ფილისათვის მიღებულია ს.გ.ე II, ფენა №3 – თიხა ყავისფერი, ნახევრად მყარი, მცირედი რაოდენობის მტვროვანი ფრაქცია, საშუალოდ კარბონატული, საანგარიშო წინაღობით Ro=2.7 კგძ/კვ.სმ

საძირკვლის ფუძედ ბულღვით-ნატენი ხიმინჯებისათვის მიღებულია ს.გ.ე V, ფენა №6 – გამოფიტული არგილიტების და ქვიშაქვების მორიგეობა, საანგარიშო წინაღობით ერთღერძა კუმშვაზე წყალგაჯერებულ მდგომარეობაში Rc=60.21 კგძ/კვ.სმ

საძირკვლის კონსტრუქციას წარმოადგენს საძირკვლის რკინაბეტონის მონოლითური ფილის H=0.8 მ. და 1.0 მ. დიამეტრის ბურღვით-ნატენი ხიმინჯების ერთობლიობა.

სარდაფის კედლები - მონოლითური რკინაბეტონის სისქით 20 და 25 სმ.

შენობის მზიდ კონსტრუქციას წარმოადგენს რკინაბეტონის მონოლითური კარკასი, მონოლითური სვეტები (190X30, 109X40, 40X30, 40X40, 40X90, 40X80, 40X70,

40X60, 40X50, 20X80, 20X60, 20X40, 20X20) სმ, მონოლითური რიგელები - (40X50, 30X50, 20X50, 40X85) სმ,

მონოლითური დიაფრაგმები სისქით 20 და 25 სმ.

გადახურვის რკინაბეტონის მონოლითური ფილა (H=20 და 18 სმ).

კიბეები - რკინაბეტონის მონოლითური.

ფერდის მდგრადობის უზრუნველყოფის მიზნით გათვალისწინებულია 0.6 მ. დიამეტრის ბურღვით-ნატენი ხიმინჯების ფარდა.

ქვაბულის ფერდის დამჭერი ხიმინჯების და შენობის კონსტრუქციული გაანგარიშება შესრულებულია გამოთვილითი კომპლექს : "Lira sapr 2022" -ის საშუალებით, რომელიც ეფუძნება სასრულ ელემენტთა მეთოდს და რეალიზებულია გადაადგილებებში.

პროექტი შესრულებულია მაღალ-პროფესიულ დონეზე, საქართველოში მოქმედი სამშენებლო ნორმატივების დაცვით და ეძლევა ცალსახად დადებითი შეფასება.

საკონსტრუქტორო განყოფილების

მთავარი სპეციალისტი გ. რეხვიაშვილი

12.10.2023 წ

დიპლომი

ЛВ № 050495

ეს დიპლომი მიეცა გიორგი ოთარის ძე რეხვიაშვილს

მასზე, რომ იგი 1978 წელს შევიდა საქართველოს ვ.ი.ლენინის სახელობის პოლიტექნიკურ ინსტიტუტში

და 1983 წელს დაამთავრა ამავე ინსტიტუტის

სრული კურსი სპეციალობით სამრეწველო და სამოქალაქო მშენებლობა

სახელმწიფო საგამოცდო კომისიის 1983 წ. „5" ივლისის დადგენილებით

გ. ო. რეხვიაშვილს მიენიჭა ინჟინერ-მშენებლის კვალიფიკაცია.

სახელმწიფო საგამოცდო კომისიის თავმჯდომარე

ბ. ა.

რექტორი

მდივანი

ქალაქი თბილისი 1984 წ. „24" X

სარეგისტრაციო № 2201

Грузинский яз.

ДИПЛОМ

61

ЛВ № 050495

Настоящий диплом выдан Рехвиашвили Георгию Отаровичу

в том, что он в 1978 году поступил в Грузинский политехнический институт им. В.И. Ленина

и в 1983 году окончил полный курс названного института

по специальности промышленное и гражданское строительство

Решением Государственной экзаменационной комиссии от „6" июля 1983 г.

Рехвиашвили Г.О

присвоена квалификация инженера строителя

Председатель Государственной экзаменационной комиссии

Ректор

Секретарь

М. П.

Город Тбилиси „24" X 1984 г.

Регистрационный № 2201

Московская типография Гознака. 1983.

ᲡᲐᲙᲕᲐᲚᲘᲤᲘᲙᲐᲪᲘᲝ ᲛᲝᲜᲐᲪᲔᲛᲘ

სახელი, გვარი:	**ᲒᲘᲝᲠᲒᲘ ᲠᲔᲮᲕᲘᲐᲨᲕᲘᲚᲘ**
დაბადების თარიღი	24 ივნისი, 1960 წ
დაბადების ადგილი:	რუსეთი, ქ. კისლოვოდსკი
მოქალაქეობა:	საქართველოს მოქალაქე
ოჯახური მდგომარეობა:	დაქორწინებული
შვილები:	3 ქალიშვილი
სახლის მისამართი:	ქ. თბილისი, ჭავჭავაძის გამზ. № 51, კორპ 2, ბ. 31 ტელეფონი: (995 32) 29 43 64
სამსახურის მისამართი:	საქართველო, თბილისი 0160, ალ. ყაზბეგის გამზ. №2; ტელეფონი: (995 32) 237 52 28

ᲒᲐᲜᲐᲗᲚᲔᲑᲐ:

1978-1983 წ.წ. საქ. პოლიტექნიკური ინსტიტუტი,
სპეციალობა - სამრეწველო და სამოქალაქო მშენებლობა

ᲞᲠᲝᲤᲔᲡᲘᲣᲚᲘ ᲒᲐᲛᲝᲪᲓᲘᲚᲔᲑᲐ:

1983 წლიდან 2010 წლამდე - სს „საქქალაქმშენპროექტი"- ინჟინერი, წამყვანი ინჟინერი, ჯგუფის ხელმძღვანელი, მთავარი სპეციალისტი-კონსტრუქტორი;

2010 წლის იანვრიდან დღემდე – შპს „ახალი საქქალაქმშენპროექტი" - მთავარი სპეციალისტი-კონსტრუქტორი;

ᲛᲜᲘᲨᲕᲜᲔᲚᲝᲕᲐᲜᲘ ᲡᲐᲞᲠᲝᲔᲥᲢᲝ ᲡᲐᲛᲣᲨᲐᲝᲔᲑᲘ:

- დას. საქართველოში მიწისძვრით დაზიანებული რაიონების აღდგენა;
- 19 ადმინისტრაციული, საკულტო, გასართობი და კვების ობიექტი
- მრავალი საცხ. სახლი, კოტეჯი, ბენზოგასამართი სადგური, ოფისი, საცხ. სახლების დაშენების პროექტები

ერთობლივი პროექტები:

- მაკდონალდსის რესტორანი დ. აღმაშენებლის გამზირზე, თბილისი;
- ქართულ ამერიკული სკოლა „მზიურის" ტერიტორიაზე, თბილისი;
- კათარზისის თავშესაფარი ისნის რაიონში, თბილისი;
- საბაჟო სადგურები „წითელი ხიდი" და „ყაზბეგი" (ინგლისურ-ქართულ ენოვანი პროექტირება კონსტრუქციული ნაწილის. ექსპერტიზა გაიარა ვისბადენისა და ვაშინგტონის ოფისებში);
- საბაჟო „ყაზბეგის" გაბიონების საყრდენი კედლები მდ. თერგზე;
- ყაზარმები და სამეთაურო პუნქტები საქ. სხვადასხვა რეგიონში;
- აჭარისა და იმერეთის რეგიონებში პირველადი ჯანდაცვის დაწესებულებები;
- ქ. თბილისის გლდანი-ნაძალადევის რაიონის მწვავე ავარიული საცხოვრებელი სახლების აღდგენა-გამაგრება;
- საბაჟო-გამშვები პუნქტი „ვალე";
- საბაჟო-გამშვები პუნქტი „სარფი";
- 10-14 სართულიანი საცხოვრებელი სახლი თამარაშვილის ქუჩაზე (უცხო ენების ინსტიტუტის უკან);
- 16 სართულიანი ვარსკვლავების სახლი ყიფშიძის ქუჩაზე;
- 15-16 სართულიანი მრავალფუნქციური ცენტრი ველაბარში, ქეთევან წამებულის გამზირისა და შავი ზღვის ქუჩის გადაკვეთაზე;
- 6 მრავალსართულიანი საცხოვრებელი სახლი ტაბიძის და ბარნოვის ქუჩებზე და „მზიურის" ტერიტორიაზე;

- „აოსის“ 22 საოთულიანი სავაჭრო ცენტრი (სიმაღლით 82 მ) ქ. ბათუმში;
- 410-ბინიანი 18 სართულიანი საცხოვრებელი სახლი ქ. ბათუმში, ხიმშიაშვილის ქ.;
- საცხოვრებელი სახლები ქავთარაძის ქუჩაზე;
- „არსის“ სავაჭრო ცენტრი – ქარვასლა ქ. თბილისში;
- „ოლიმპიური ვარსკვლავის“ მრავალფუნქციური ობიექტი საბურთალოს ბაზრის ტერიტორიაზე (32-სართულიანი საოფისე ნაწილით);
- „მუხიანის ვარსკვლავის“ სავაჭრო ცენტრი მუხიანში;
- 25-სართულიანი საცხოვრებელი სახლი მიშველაძის ქუჩაზე, ვაკის პარკის მიმდებარე ტერიტორიაზე;
- „დრიმ თაუნი“ ქავთარაძის ბაზრის ტერიტორიაზე, 22-25 სართულიანი საცხოვრებელი კორპუსები;
- თბილისში 12 ავარიული საცხოვრებელი სახლის აღდგენა გამაგრების პროექტის ექსპერტიზა;
- ონის რაიონში მიწისძერის შედეგად დაზიანებული სახლების აღდგენა-გამაგრების პროექტები;
- 15 და 25 საწოლიანი საავადმყოფოების ტიპიური და მიბმის პროექტები.
- ქ. თბილისში, ვაკე-საბურთალოს რაიონში, 9 საყრდენი კედლის აღდგენა-მოწყობა;
- საავადმყოფოების მშენებლობის ზედამხედველობა;
- სოციალური მომსახურების ცენტრები საქართველოს მასშტაბით;
- დაბა სტეფანწმინდაში სასტუმრო „ყაზბეგი“-ს რეკონსტრუქცია;
- საქ. უზენაესი სასამართლოს რეკონსტრუქცია (II და VI სართ).

ენების ცოდნა: ქართული (მშობლიური), რუსული (თავისუფლად), ინგლისური (სუსტად)

კომპიუტერის ცოდნა: AutoCAD, Exsel, Word

დირექტორი ბ. მირიანაშვილი