შპს "ლიტ ჯეო ინვესტი"

მრავალბინიანი საცხოვრებელი სახლი ქ. თბილისი, რაიონი საბურთალო, ს/კ 01.10.07.007.122

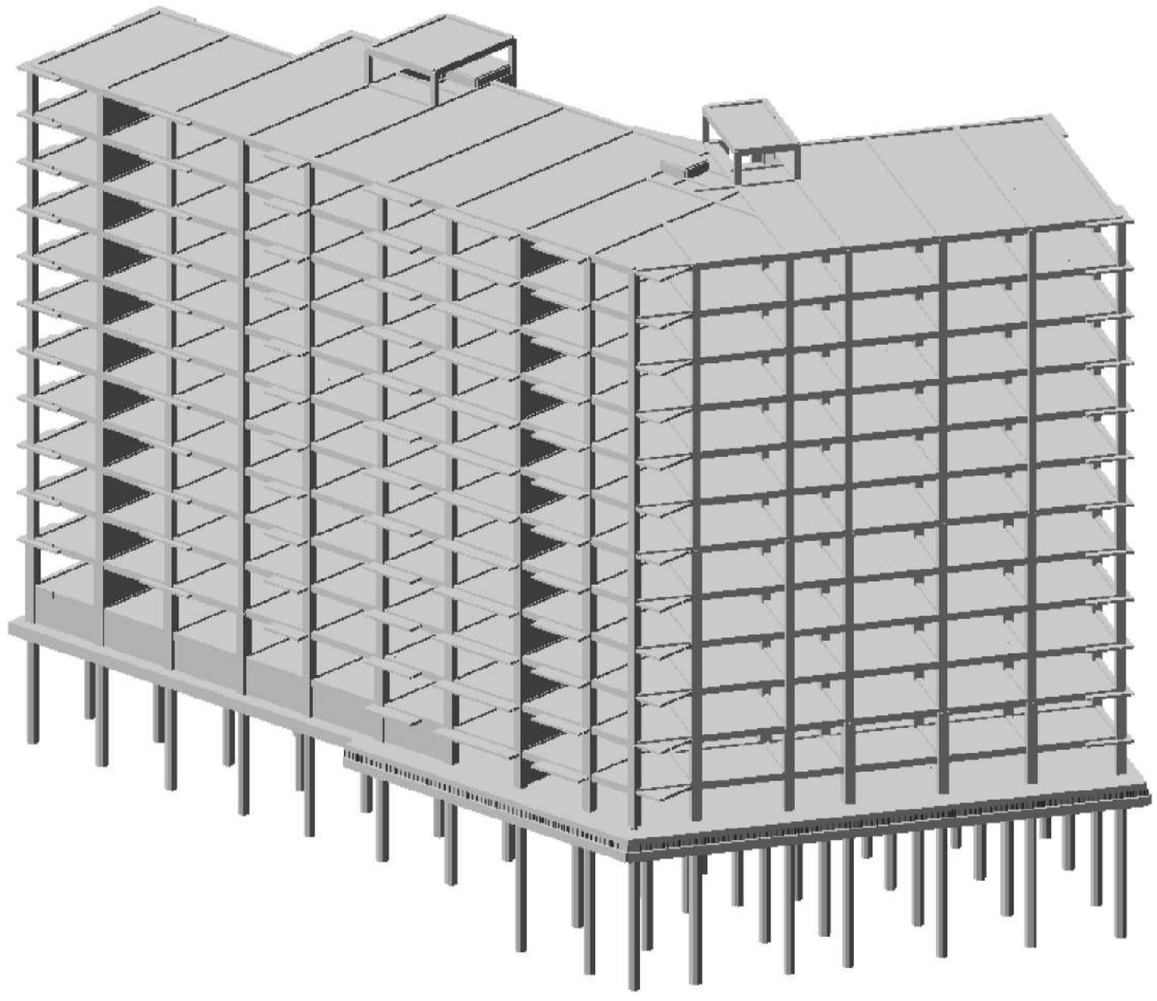

კ ო ნ ს ტ რ უ ქ ც ი უ ლ ი ნ ა წ ი ლ ი

მთ. კონსტრუქტორი ი.ბოჭორიშვილი

თბილისი 2022 წ.

განმარტებითი ბარათი

წინამდებარე პროექტში წარმოდგენილია ქ. თბილისში, დიდ დიღომში (ს/კ 01.10.07.007.122) მრავალბინიანი საცხოვრებელი სახლის პროექტის კონსტრუქციული ნაწილის მუშა ნახაზები.

მრავალბინიანი საცხოვრებელი სახლის გეგმარებითი პარამეტრები:

ასაშენებელი შენობა მიწისქვეშა სართულების გათვალისწინებით 12 სართულიანია და რელიეფიდან გამომდინარე ჩრდილოეთის მხრიდან ჩაღრმავებულია გრუნტში ერთი სართულის დონეზე. შენობა გეგმაში რთული მოხაზულობისაა; მაქსიმალური მალი შეადგენს **L=6,7მ-ს.**

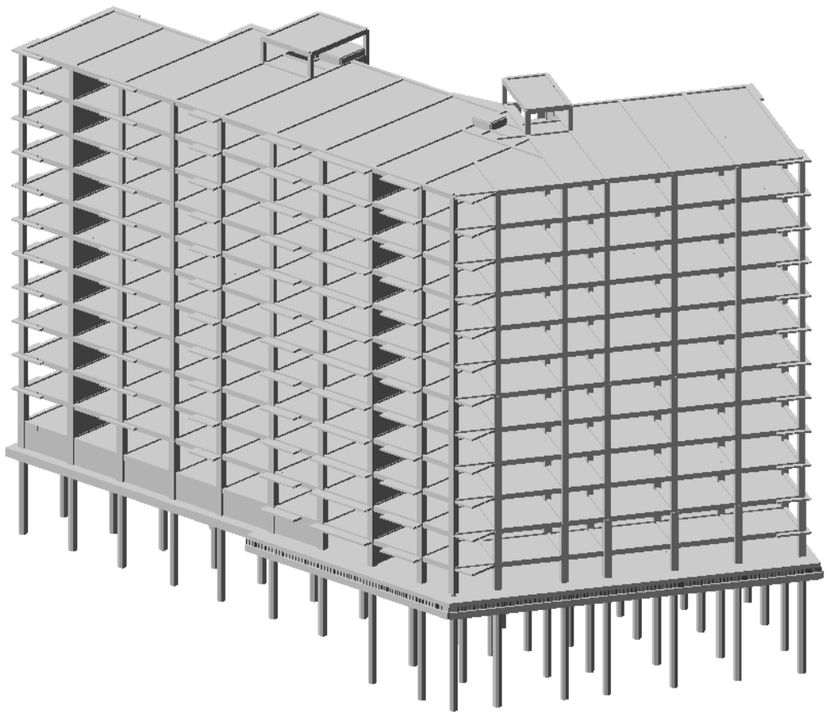

შენობის მიწისქვეშა სართულის სიმაღლე შეადგენს: **H=2,8მ-ს,** ხოლო დანარჩენი სართულების სიმაღლე **H=3,3მ-ია;** შენობის მიწისქვეშა სართულები განკუთვნილია ავტოსადგომებისათვის; პირველი მიწისზედა სართული ნაწილობრივ განკუთვნილია ავტოსადგომებისათვის, ხოლო დანარჩენი სართულები კი საცხოვრებელი ფართებისთვისაა განკუთვნილი.

შენობა კონსტრუქციული თვალსაზრისით გადაწყვეტილია, როგორც ჩარჩოსებრ-კავშირებიანი სისტემა მონოლითური რკინაბეტონის დიაფრაგმებით;

შენობის ძირითადი მზიდი კონსტრუქციული ელემენტების გაბარიტული ზომები:

- *ხიმინჯები:* Ф800მმ;
- *საძირკვლის ფილა* h=850მმ;
- *სვეტები და პილონები:* 700X700მმ; 600X600მმ; 500X500მმ; 400X800მმ; 400X400მმ
- *მონოლითური კედლები:* h=250მმ,
- *მონოლითური დიაფრაგმები:* 250მმ;
- *გადახურვის ფილა* 0,00 ნიშნულზე, ხოლო 0,00 ნიშნულს ზემოთ h=180მმ;
- *მონოლითური კოჭები:* bxh=400X500; bxh=200X500მმ
- კიბის პანდუსები და ბაქნები: h=180მმ;

შენობის ყველა მზიდ კონსტრუქციაში გამოყენებულია ბეტონი კლასით B25. საძირკვლის ფილისათვის სიმტკიცის მიხედვით გამოყენებულია ბეტონი კლასით B25 და წყალშეუღწევადობის მიხედვით W₆ მარკის ბეტონი; სტაბილიზაციის ხიმინჯებში სიმტკიცის მიხედვით გამოყენებულია ბეტონი კლასით B25 და წყალშეუღწევადობის მიხედვით W₈ მარკის სულფატმდგრად ცემენტებზე (სტანდარტი 22266-76) დამზადებული ბეტონი;

მზიდი კონსტრუქციების არმირებისას გამოყენებულია A500C და A240C კლასის არმატურები.

შენობის დაფუძნების პირობების აღწერა:

სამშენებლო მოედნის გეოტექნიკური აგებულებიდან გამომდინარე შენობა მთლიანი საძირკვლის ფილის გამოყენებით ეფუძნება თიხოვან გრუნტებს (ფენა 2 და ფენა 3. იხ. გეოლოგიური დასკვნა) პროექტის მიხედვით საძირკვლის ფილის ქვეშ საძირკვლის ჩაღრმავებიდან და სამშენებლო მოედანზე გავრცელებული ფუძე-გრუნტების არათანაბარი სიმძლავრეების გამო ასევე გათვალისწინებულია 800მმ დიამეტრის ხიმინჯების მოწყობა სტაბილიზაციისათვის. ფენა-2-ის პირობითი საანგარიშო წინაღობა შეადგენს: **R₀**=3კგძ/სმ², დეფორმაციის მოდული: **E**=200კგძ/სმ². ფენა-3-ის პირობითი საანგარიშო წინაღობა შეადგენს: **R₀**=3,8კგძ/სმ², დეფორმაციის მოდული: **E**=220კგძ/სმ².

საძირკვლის ფილის ქვეშ გარკვეულ უბნებში ნაყარი გრუნტების სიღრმეში გავრცელების გამო თიხოვან გრუნტებამდე საჭიროა მოიხსნას ნაყარი გრუნტი და მოეწყოს საპროექტო ნიშნულამდე შრეობრივად დატკეპნილი ,,ხრეშის ბალიში,, ხრეშის ბალიშის მოსაწყობად დასატკეპნი შრეების სიმძლავრე არ უნდა აღემატებოდე 250მმ-ს. ტკეპნა უნდა განხორციელდეს ვიბრო-სატკეპნი მანქანა-მექანიზმების გამოყენებით ისე რომ შემკვრივების კოეფიციენტი იყოს 97-98%-ის ფარგლებში.

საინჟინრო-გეოლოგიური კვლევების მიხედვით სამშენებლო მოედანი ხასიათდება გრუნტის წყლების გავრცელებით; გრუნტის წყლები გამოვლენილი იქნა 5-6,2მ-ის სიღრმეზე ხოლო დამყარების დონედ მიღებული იქნა 3,5-5,0მ.

პროექტის მიხედვით საძირკვლის ფილის ქვეშ გათვალისწინებულია 100მმ სისქის მომზადება **B7,5** კლასის ბეტონისაგან და ასევე ხრეშის მოსასწორებელი ფენის მოწყობა.

საპროექტო შენობის პირობითი ნიშნული 0,00 შეესაბამება აბსოლუტურ ნიშნულს **+485,86მ**

სამშენებლო სამუშაოების დაწყებამდე, გრუნტის გეოლოგიური მდგომარეობის შესახებ დეტალური ინფორმაციის მისაღებად <u>სამშენებლო სამუშაოების შემსრულებელი აუცილებლად უნდა გაეცნოს გეოლოგიურ დასკვნას.</u>

საქართველოს ტერიტორიის სეისმური დარაიონებისა და საინჟინრო გეოლოგიური კვლევების შესაბამისი დასკვნებისა და რეკომენდაციების მიხედვით დადგენილია, რომ

სამშენებლო მოედანი განლაგებულია **8 ბალიანი** სეისმური საშიშროების ზონაში MSK64 სკალის მიხედვით **(A=0.17);** გრუნტის კატეგორია სეისმური თვისებების მიხედვით - **II**;

სამშენებლო მოედანზე ქარის ნორმატიული დატვირთვა შეადგენს - **85 კგძ/მ²** (15 წლიანი განმეორებადობის პერიოდით), ხოლო თოვლის საფარის ნორმატიული დატვირთვა - **50 კგძ/მ²** (14 დღე - თოვლის საფარის დღეთა რიცხვი).

შენობისა და მისი მზიდი კონსტრუქციული ელემენტების, როგორც ერთიანი სივრცითი სისტემის გაანგარიშება კომპიუტერულ საანგარიშო მოდელში შესრულდა სტატიკურ და დინამიკურ (სეისმურ) ზემოქმედებაზე კომპიუტერული საანგარიშო კომპლექსის **ЛИРА-САПР 2015** -ის გამოყენებით.

შენობის დაძაბულ-დეფორმირებული მდგომარეობის ანალიზისას დრეკადი ფუძის პარამეტრების (C_1; C_2) გამოსათვლელად გამოყენებული იქნა კომპიუტერული საანგარიშო კომპლექსის **ЛИРА-САПР 2015**-ის **„გრუნტის მოდელი„**, საძირკვლისქვეშა ფუძე-გრუნტების ძირითადი მახასიათებლების გათვალისწინებით;

1) **მუდმივი *(სტატიკური)* დატვირთვა:** (რკ.ბ-ის საკუთარი წონა + იატაკის „სენდვიჩის„ წონა + *გარე შემომფარგვლელი კედლების დატვირთვა)*

2) **დროებითი ხანგრძლივი *(სტატიკური)* დატვირთვები:** . (შიგნითა *ტიხრების დატვირთვები)*

3) **ხანმოკლე *(სტატიკური)* დატვირთვები:**

ა) *დროებითი სასარგებლო დატვირთვები* СНиП 2.01.07.85. «Нагрузки и воздействия»-ის მიხედვით.

ბ) *ქარის სტატიკური დატვირთვები.*

გ) *თოვლის დატვირთვა;*

4) სეისმური ზემოქმედება კომპიუტერულ საანგარიშო მოდელში შესრულებულია სპექტრული მეთოდით სეისმური თვისებებით II კატეგორიის გრუნტისათვის 8 ბალიან სეისმურ ზემოქმედებაზე შემდეგი დატვირთვების სახით:

ა) სეისმური ზემოქმედება შენობის განივი „ Y„ მიმართულებით

ბ) სეისმური ზემოქმედება შენობის გრძივი „ **X**„ მიმართულებით

გ) სეისმური ზემოქმედება შენობის დიაგონალური „45^0„ მიმართულებით.

დ) სეისმური ზემოქმედება შენობის დიაგონალური „135^0„ მიმართულებით.

ე) სეისმური ზემოქმედება შენობის ვერტიკალური „Z„ მიმართულებით

კომპიუტერულ საანგარიშო მოდელში შენობების მზიდ კონსტრუქციებში ძალვათა თანწყობისას გათვალისწინებული იქნა შემდეგი კომბინაციები:

ა) ***ძირითადი თანწყობა:***

1. (მუდმივი) + (დრ. ხანგრძლივი)
2. (მუდმივი) + (დრ. ხანმოკლე)
3. (მუდმივი) + 0.95*(დრ. ხანგრძლივი) + 0.9*(დრ. ხანმოკლე დატვირთვები)

ბ) ***განსაკუთრებული თანწყობა:***

*0.9** (მუდმივი) + 0.8*(დრ. ხანგრძლივი) + 0.5*(დრ. ხანმოკლე) + 1*(ერთ-ერთი „დინამიკური„ დატვირთვა)

კომპიუტერულ საანგარიშო მოდელში შენობის მზიდი კონსტრუქციული ელემენტების არმირებები განხორციელებულია ძალვათა ძირითადი და განსაკუთრებული შეხამებების გათვალისწინებით. სეისმური ზემოქმედებები და ქარის დატვირთვები ძალვათა შეხამების ცხრილში მითითებულია როგორც ურთიერთგამომრიცხავი.

შენობის დაძაბულ-დეფორმირებული მდგომარეობის ანალიზისას მიღებული შედეგები:

შენობის საკუთარი რხევის პერიოდები ე. წ. „დინამიკური„ მოდელის მიხედვით: - T_1=1,464წმ; T_2=1,163წმ; T_3=1,104წმ;

სეისმური ზემოქმედების ანგარიშისას ე.წ „მასების მონაწილეობის ფაქტორი„ - 90%

შენობის „დინამიკური პარამეტრების„ განსაზღვრისას გათვალისწინებული იქნა საკუთარი რხევის 50 ფორმა.

შენობის მაქსიმალური ჰორიზონტალური გადაადგილებები სეისმური ზემოქმედებისას:

შენობის განივი „ Y„ მიმართულებით - 68მმ;

შენობის გრძივი „ **X**„ მიმართულებით - 70მმ;

საძირკვლის ფილის ძირზე საშუალო წნევა საანგარიშო სტატიკურ დატვირთვათა ძირითადი შეხამებისას შეადგენს - 25ტ/მ².

გაანგარიშებით მიღებული შედეგების საფუძველზე შეიძლება გაკეთდეს დასკვნა, რომ მთლიანად არქიტექტურულ-გეგმარებით გადაწყვეტილებათა საფუძველზე შედგენილი კომპიუტერული მოდელის გაანგარიშებათა შედეგები აკმაყოფილებს მდგრადობის, სიმტკიცის და დეფორმაციის შესაბამისი ნორმატიული დოკუმენტების მოთხოვნებს.

პროექტი შესრულებულია ქვეყანაში მოქმედი შემდეგი ნორმატიული დოკუმენტების მოთხოვნათა შესაბამისად:

1) ᲡᲜ 01.05-08 „სამშენებლო კლიმატოლოგია”
2) ᲡᲜ 01.01-09 „სეისმომედეგი მშენებლობა”
3) ᲡᲜ 03.01-09 „ბეტონისა და რკინაბეტონის კონსტრუქციები”
4) ᲡᲜ 02.01-08 „შენობისა და ნაგებობის ფუძეები”
5) СНиП 2.01.07.85. «Нагрузки и воздействия»
6) СНиП 2.02.03-85 Свайные фундаменты.

<u>მითითებები მშენებლობის განხორციელების პროცესში:</u>

1. მუშა პროექტის არქიტექტურული, კონსტრუქციული და საინჟინრო ნაწილის, ასევე მშენებლობის ორგანიზაციის პროექტის შესაბამისად, სამშენებლო ორგანიზაციამ უნდა დაამუშაოს მშენებლობის წარმოების პროექტი საქართველოში მოქმედი სამშენებლო ნორმების მიხედვით უსაფრთხოების ნორმების გათვალისწინებით.

2. ხიმინჯები და საძირკვლის ქვეშა ქანები, რომელზედაც ხდება შენობიდან მოსული სტატიკური თუ დინამიკური დატვირთვების გადაცემა, მიღებული იქნას ინჟინერ-გეოლოგის მიერ თანახმად ნორმისა;

3. СНиП 2.02.03-85 Свайные фундаменты. 4,1 პუნქტის შენიშვნის შესაბამისად საოპერაციოს შენობის ხიმინჯების ზიდვის უნარი დაზუსტეს სამშენებლო მოედანზე ხიმინჯების სტატიკური გამოცდების შედეგების მიხედვით (5,1 და 5,2 პუნქტების გათვალისწინებით); გამოცდის

შედეგები აუცილებლად ეცნობოს პროექტის ავტორებს რათა მიღებული იქნას საბოლოო გადაწყვეტილება შენობის დაფუძნებასთან დაკავშირებით.

4. ხიმინჯების დაბეტონებისას გამოყენებული იქნას ე. წ ,,ხორთუმი,, და დაბეტონება განხორციელდეს ქვემოდან ზემოთ ,,ხორთუმის,, გადაადგილებით.

აუცილებელია განხორციელდეს ხიმინჯების ბეტონის ტანის სიმკვრივის კონტროლი და კვლევის შედეგები ეცნობოს აუცილებლად საპროექტო ორგანიზაციას.

5. ხიმინჯების სიგრძეები და შესაბამისად მასალათა ხარჯი დაზუსტდეს ადგილზე ფაქტიური დანახარჯების მიხედვით.

6. შენობის მიბმა ადგილზე განხორციელდეს არქიტექტურული ნახაზების მიხედვით.

7. რკინაბეტონის ელემენტების დაბეტონებისას კონტროლი გაეწიოს ბეტონის მარკას, ვიბრირებას, დაბეტონების ხარისხს და სამუშაოთა წარმოების პროცესებს თანახმად ГОСТ 10180-78, ГОСТ 18105.-80, ГОСТ 18105.1-80, ГОСТ 108105.2-80;

მოწოდებული 50მ^3-მდე ბეტონის პარტიიდან უნდა შემოწმდეს 4 ნიმუში, ხოლო 50მ^3-ზე მეტი ბეტონის მოწოდების შემთხვევაში 6 ნიმუში აკრედიტაციის მქონე ლაბორატორიის მიერ ГОСТ 10180-90, ГОСТ 26633-91-ის შესაბამისად.

8. რკინაბეტონის კონსტრუქციებში პროექტით გამოყენებულია **A500C** და **A240C** კლასის არმატურა. შემოწმებულ იქნას ყოველი შემოტანილი პარტიის ხარისხი (გამოიცადოს თითოეული დიამეტრის მინიმუმ 4 ნიმუში) და შედგეს შესაბამისი აქტი.

9, არმატურის ღეროების გადაბმა განხორციელდეს პირგადადებით შედუღების გარეშე: პირგადადების სიგრძე გაჭიმულ ზონაში - **L=50Ø;** შეკუმშულ ზონაში - **L=40Ø;** არმატურის ჩაანკერება ბეტონის ტანში განხორცელდეს აბსოლუტურად ყველგან რკინაბეტონის ელემენტების შეერთების კვანძებში. ჩაანკერების სიგრძე გაჭიმულ ზონაში **L=50Ø;** შეკუმშულ ზონაში - **L=40Ø;**

10. არმატურების მოღუნვა განხორციელდეს ცივად გაცხელების გარეშე.

11. რკ.ბ-ის გადახურვის მზიდ კონსტრუქციებს მიეცეს სამშენებლო აწევა ,,შუქში მალის,, 1/250;

12. მშენებლობისას, თუ სამშენებლო მასალის განთავსება ხდება სახურავის ან გადახურვის კონსტრუქციებზე, მათმა დატვირთვამ არ უნდა გადააჭარბოს კვადრატულ მეტრზე პროექტით გათვალისწინებულ დროებით დატვირთვებს. იმ ადგილებში სადაც კონსტრუქცია ვერ უზრუნველყოფს დამატებითი დატვირთვის ზიდვას, მოწყობილი უნდა იქნას დროებითი დგარების და/ან სამაგრები.

13. შენობის გარე შემომფარგვლელი კედლები განხორციელდეს თანამედროვე ტექნოლოგიებით დამზადებული მსუბუქი, ცეცხლმედეგი საკედლე ბლოკებით, რომელთა მოცულობითი წონა არ აღემატება 1200კგ/მ^3;

14. კედლების წყობა ყველგან უნდა დაუკავშირდეს არმირებით მზიდ კონსტრუქციას ყოველ III რიგში (600-700მმ) მოქნილი კავშირებით რომლელიც არ შეზღუდავს კარკასის ჰორიზონტალურ გადაადგილებას კედლების გასწვრივ. თუ ბლოკის წყობის სიმაღლის და სიგანის ფარდობა (H/W) აღემატება 12-ს აუცილებელია შუალედური რკინაბეტონის სარტყლების მოწყობა ბლოკის წყობის სიგანის ფარგლებში.

15. ფასადის დეკორატიული ელემენტები დაკავშირებული უნდა იქნას შენობის მზიდ კარკასთან.

16. ბეტონის სამუშაოების წარმოებისას ცხელი კლიმატის პირობებში +25 გრადუსზე მეტი ტემპერატურისა და 50%-ზე ნაკლები ფარდობითი ტენიანობისას გამოყენებული იქნას ცემენტები, რომელთა სამარკო სიმტკიცე არანაკლებ 20%-ით სჭარბობს ბეტონის საპროექტო მარკას.

ზამთრის პირობებში ბეტონის სამუშაოების წარმოებისას მხედველობაში იქნას მიღებული ბეტონის გაყინვისაგან დაცვის საჭირო ღონისძიებები.

17, ახლადჩაწყობილი ბეტონი დაცული უნდა იქნას მექანიკური დაზიანებებისაგან (ან ზემოქმედებისაგან) მზის სხივების პირდაპირი მოხვედრისაგან, ყინვისაგან და ქარისაგან. პროექტში მითითებული ბეტონის სიმტკიცის 75%-ის მიღწევამდე მისი სტრუქტურა ადვილად იმსხვრება, აქედან გამომდინარე ბეტონის აღნიშნული სიმტკიცის მიღწევამდე აუცილებელია მკაცრად იქნას დაცული ტემპერატურისა და ტენიანობის რეჟიმი. დაუშვებელია მზიდ კონსტრუქციათა ყალიბების გამოხსნა ნორმატიული დოკუმენტებით განსაზღვრულ ვადაზე ადრე.

18. ნებისმიერი შეუსაბამობა მუშა დოკუმენტაციის, განმარტებით ბარათსა და არქიტექტურულ ნახაზებს შორის ეცნობოს პროექტის ავტორებს.

19. სამშენებლო-სამონტაჟო სამუშაოები წარმართულ უნდა იქნას საქართველოს ტერიტორიაზე მოქმედი და ამ განმარტებითი ბარათით განსაზღვრულ ნორმებთან სრულ შესაბამისობაში.

20. მშენებლობა განხორციელდეს საავტორო ზედამხედველობის ქვეშ.

ჭრილი 1-1
მ. 1:100

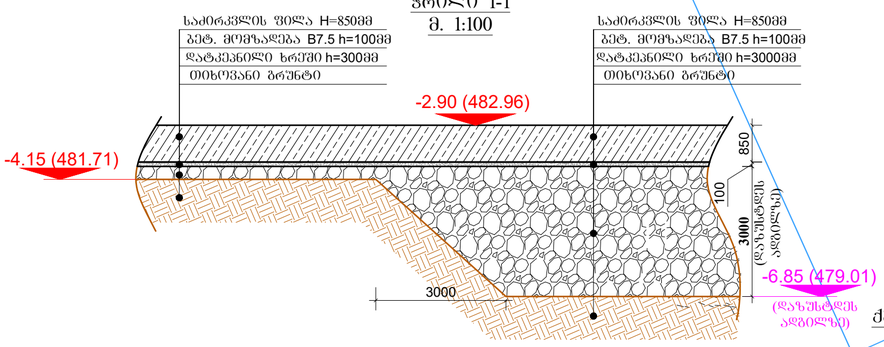

ქვაბულის გეგმა
მ. 1:200

დამკვეთი

შ.პ.ს „ ლიტ ჯეო ინვესტი „

შენიშვნა

1.მიწის სამუშაოების დაწყებამდე ბანსორციელდეს მიწისძვრა კომუნიკაციების გადატანა სამშენებლო მოედნიდან.

2.მოსაჭრელი ბრუნტის მოცულობები დაზუსტდეს ადგილზე.

3.ამოსაღები ბრუნტის მიახლოებითი მოცულობა გაუხვიერების კოეფიციენტის გარეშე V= 9000მ³

4.მდინარის ხრეშის საორიენტაციო მოცულობა: V= 4350მ³

საპროექტო ორგანიზაცია

Visual Art Studio

ობიექტის მისამართი	ქობილისი, რაიონი საბურთალო ს/კ 01.10.07.007.122
პროექტის სახელწოდება	მრავალბინიანი საცხოვრებელი სახლი
დირექტორი	ზ. გამხიტაშვილი
მთარქიტექტორი	ზ.გამხიტაშვილი
არქიტექტორი	ნ.ბაჩიაშვილი
კონსტრუქტორი	ბ.ზაკუბავილი
კონსტრუქტორი	თ.მაცაბერიძე
კონსტრუქტორი	ი. ბოჯორიშვილი

ქვაბულის გეგმა

სტადია	პროექტი	
თარიღი	07.09.2022	
მასშტაბი	1:150	
ფორმატი	ფურცელი	A-2
	ს.-1	

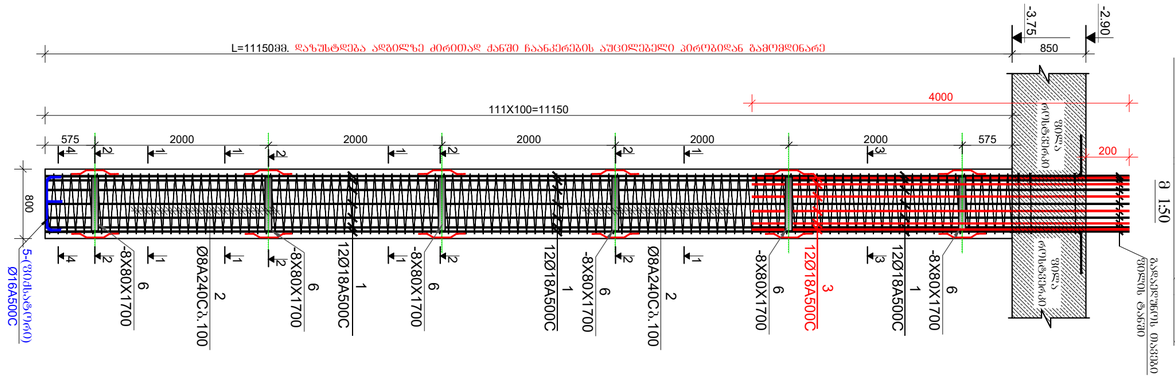

ბეტონის ნაკეთობების სპეციფიკაცია

პოზ.	ესკიზი	დასახელება	ნახ. ან ტიპის №	ერთ. ჭრილში	ჯამური სიგრძე მ	ერთ. წონა კგ	ჯამური წონა კგ	შენიშვნა
1		ბალიშის ქვეშ		1	11.50	1.20	13.80	
2		ბალიშის ქვეშ		1	11.50	1.20	13.80	
3		ბალიშის ქვეშ		1	11.50	1.20	13.80	

შენიშვნა:
1.მონოლითურ კედლებში გამოყენებული იქნას **B**25 კლასის ბეტონი.

2.გამოყენებულია **A500C** კლასის არმატურა.

3. ჰორიზონტალური არმატურების გადაბმა განხორციელდეს პირგადადებით, გადაბმის სიგრძე 50**d** (**d**-გადასაბმელ არმატურებს შორის უდიდესის დიამეტრია.)

4.მონოლითურ კედლებში არმატურების განაწილება განხორციელდეს ნახაზებზე მოცემული სქემის მიხედვით.

5. დაცული იქნას დამცავი შრეები.

6. ბეტონირებისას გამოყენებული იქნას ვიბრირება.
7.არმატურების მოღუნვა განხორციელდეს ცივად(გაცხელების გარეშე)

8. სვეტების გადასვლის ადგილები და მიბმა ღერძებთან იხილეთ ფილის საყალიბო ნახაზებზე.

9. მონოლითურ კედლებზე გრუნტის მხარეს მოეწყოს 2 ფენა ჰიდროიზოლაცია.

10. პროექტში ყველა სახის ცვლილება შეთანხმებული იქნას პროექტისკონსტრუქციული ნაწილის ავტორებთან.

11.მშენებლობის გაჩერების შემთხვევაში გათვალისწინებული იქნას კონსერვაციის სამუშაოები.

საძირკვლის ფილის საყალიბო ნახაზი -2.90 ნიშნულზე
მ. 1:150

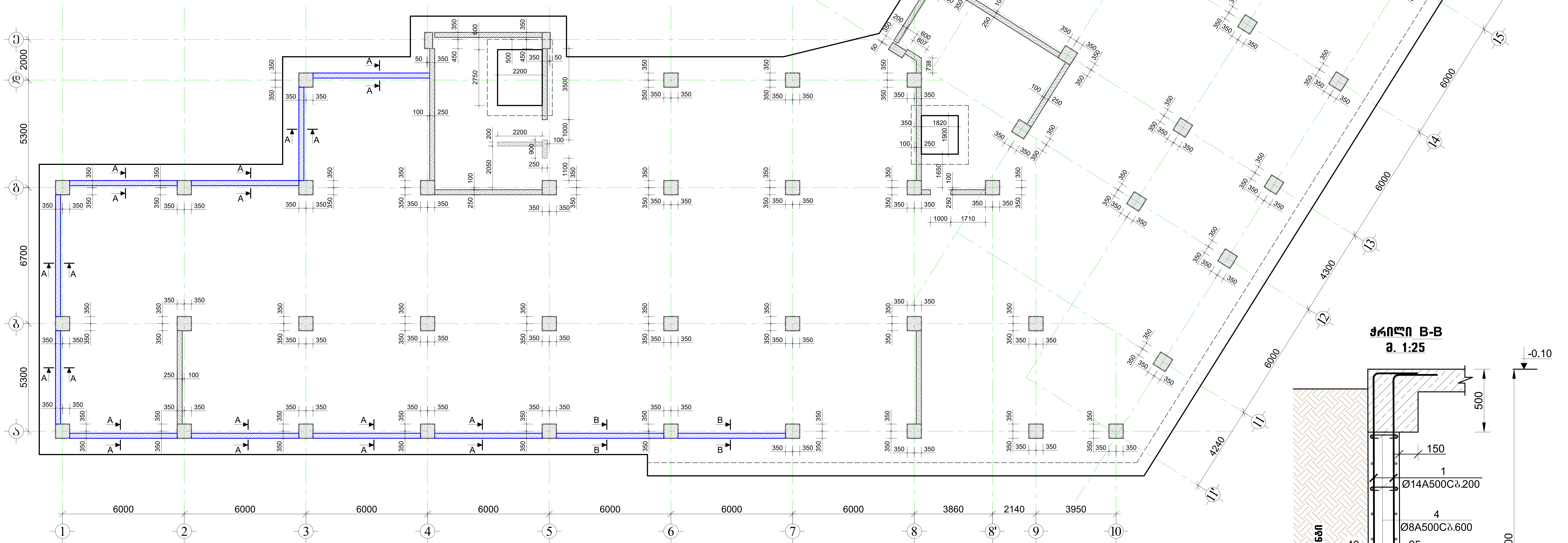

ჭრილი A-A
მ. 1:25

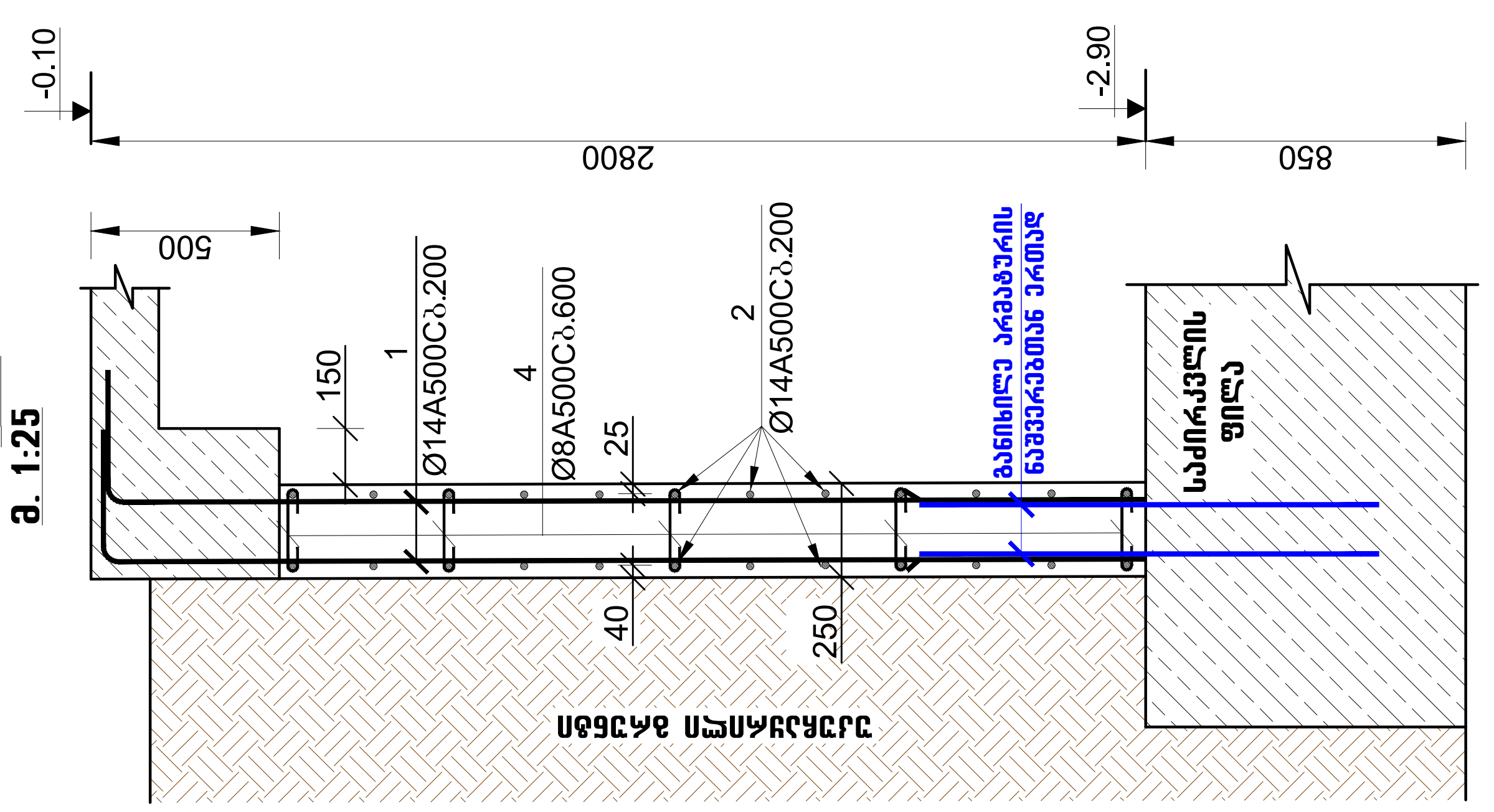

ჭრილი B-B
მ. 1:25

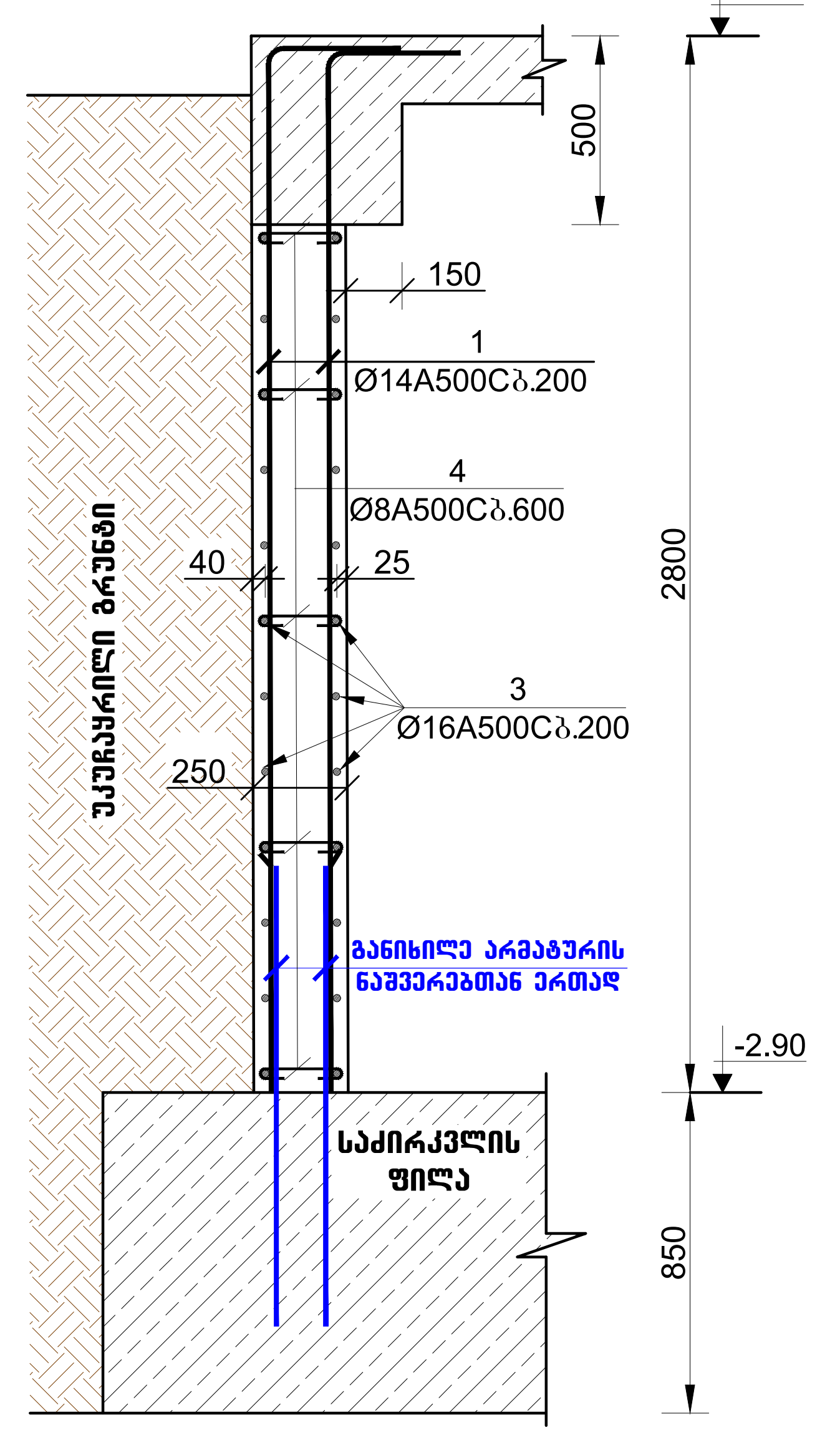

მასალის სპეციფიკაცია პერიმეტრის მონოლითურ კედლებზე

ელემენტის დასახელება	პოზ. №	დიამეტრი და კლასი Φ მმ	სიგრძე L მმ	რაოდე-ნობა n	სიგრძე Lxn მ	წონა q კგ	ელემენტის რაოდენობა N	სიგრძე LxnxN მ	წონა qxN კგ
პერიმეტრის კედლები	1	Φ 14 A500C	3000	630	1890.0	2283.8	1	1890.0	2283.8
	2	Φ 14 A500C	1537000	1	1537.0	1857.3		1537.0	1857.3
	3	Φ 16 A500C	360000	1	360.0	568.2		360.0	568.2
	4	Φ 8 A500C	350	525	183.8	72.5		183.8	72.5
					სულ q=	4781.8		სულ Q=	4781.8
	ლითონის წონა Q=						4781.8 კგ		
	ბეტონის მოცულობა B25 V=								36.43 $м^3$

დამკვეთი
შ.პ.ს „ ლიტ ჯეო ინვესტი „

შენიშვნა:
1. ხიმინჯების მოწყობისა და ქვაბულის ამოღების შემდეგ მოხდეს 30-:300 სმ სისქის ბალასტის ფენის მოწყობა, რომელიც დაიტკეპნება ვიბტოკატოკის მეშვეობით. ბალასტის ფენაზე მოეწყობა სიმტკიცის მიხედვით **B7.5** კლასის ბეტონი,
2. ბეტონის მომზადებაზე მოეწყოს 2 ფენა ჰიდროიზოლაცია.
3. საძირლვლის ფილაში გამოყენებული არმატურა დაიჭრას ადგილზე.
4. წინამდებარე ნახაზი განხილული იქნას ხიმინჯების, კიბის, პანდუსის და არმატურის ნაშვერებთან ერთდ.
5. საძირკვლის ფილაში სიმტკიცის მიხედვით გამოყენებული იქნას **B**25 კლასის ბეტონი
6. საძირკველში გამოყენებულია **A500C** კლასის არმატურა.
7. არმატურების გადაბმა განხორციელდეს პირგადადებით, გადაბმის სიგრძე 50**d(d**-გადასაბმელ არმატურებს შორის უდიდესის დიამეტრია.)
8. საძირკვლის ფილაში არმატურები არ იქნას გადაბმული ერთ სიბრტყეში არაუმეტეს 50%-ისა.
9. დაცული იქნას დამცავი შრეები.
10. ბეტონირებისას გამოყენებული იქნას ვიბრირება.
11.არმატურების მოღუნვა განხორციელდეს ცივად (გაცხელების გარეშე)
12. საძირკვლის არმირების ნახაზები იხ. ფურცელი -კ- 4; 5; 6.
13. მასალის სპეციფიკაცია იხ. ფურცელი -კ-9.
14. პოზიცია-21 მოეწყოს ფილის მთელ კონტურზე
15 საძირკვლის ფილის არმირების ნახაზები განხილული იქნას არმატურის ნაშვერების ნახაზებთან.
16. პროექტში ყველა სახის ცვლილება შეთანხმებული იქნას პროექტისკონსტრუქციული ნაწილის ავტორებთან.
17.მშენებლობის გაჩერების შემთხვევაში გათვალისწინებული იქნას კონსერვაციის სამუშაოები.

საპროექტო ორგანიზაცია
Visual Art Studio

ობიექტის მისამართი	
ქ.თბილისი, რაიონი საბურთალო	
ს/კ 01.10.07.007.122	
პროექტის სახელწოდება	
მრავალბინიანი საცხოვრებელი სახლი	
დირექტორი	ზ. გამხიტაშვილი
მთ.არქიტექტორი	ზ.გამხიტაშვილი
არქიტექტორი	ნ.ბაჩიაშვილი
კონსტრუქტორი	ტ.ზაპუტაშვილი
კონსტრუქტორი	თ.მაცაბერიძე
კონსტრუქტორი	ი. ბოჯორიშვილი
საძირკვლის ფილის საყალიბო ნახაზი -2.90 ნიშნულზე.ჭრილი **A-A; B-B.**მასალის სპეციფიკაცია	
სტადია	პროექტი
თარიღი	07.09.2022
მასშტაბი	1:150
ფორმატი A-2	ფურცელი კ.-3

ჭრილი 1-1
მ. 1:25

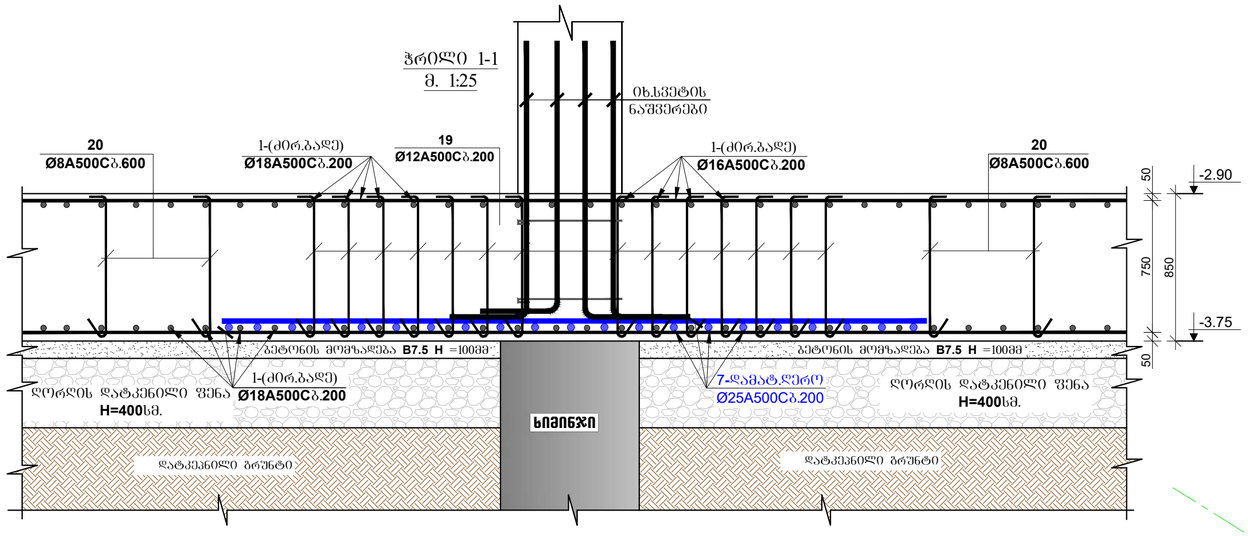

საძირკვლის ფილის ქვედა შრის არმირება **"X"** მიმართულებით -2.90 ნიშნულზე
მ. 1:150

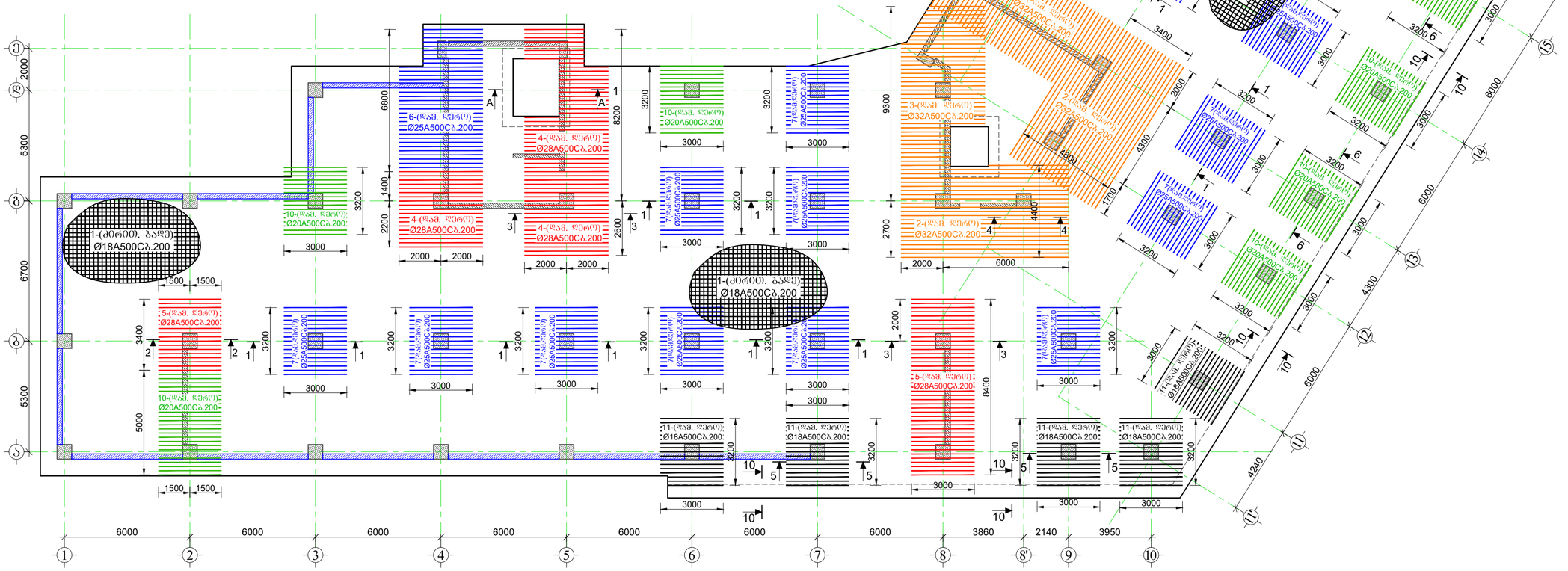

ჭრილი 8-8
მ. 1:25

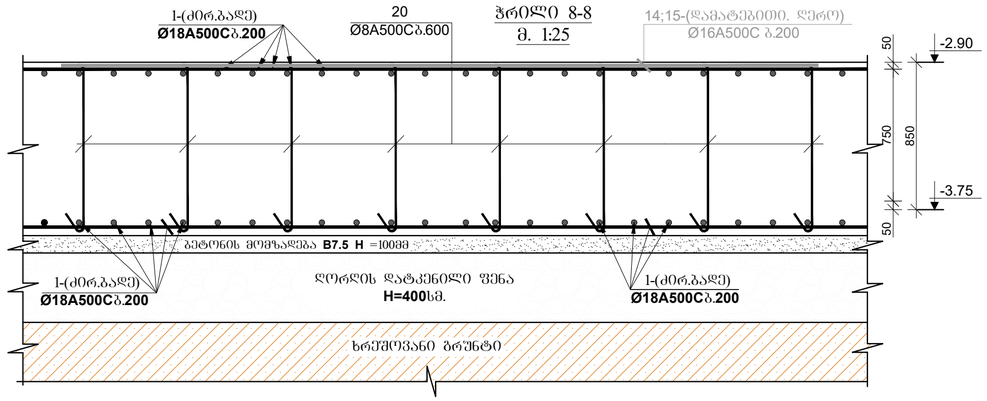

ჭრილი 9-9
მ. 1:25

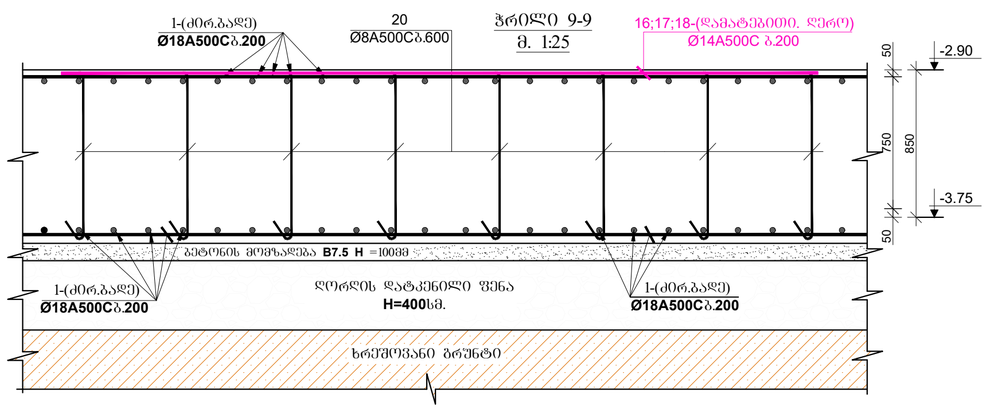

დამკვეთი

შ.პ.ს „ ლიტ ჯეო ინვესტი „

საპროექტო ორგანიზაცია

Visual Art Studio

ობიექტის მისამართი

ქ.თბილისი, რაიონი საბურთალო

ს/კ 01.10.07.007.122

პროექტის სახელწოდება

მრავალბინიანი

საცხოვრებელი სახლი

დირექტორი	ზ. გამხიტაშვილი
მთარქიტექტორი	ზ.გამხიტაშვილი
არქიტექტორი	ნ.ბაჩიაშვილი
კონსტრუქტორი	ტ.ზაკაბაძვილი
კონსტრუქტორი	თ.მაცაბერიძე
კონსტრუქტორი	ი. ბოჯორიშვილი

საძირკვლის ფილის ქვედა შრის არმირება **"X"** მიმართულებით -2.90 ნიშნულზე

სტადია	პროექტი
თარიღი	07.09.2022
მასშტაბი	1:150
ფორმატი	ფურცელი A-2
	ბ.-4

ჭრილი 2-2
მ. 1:25

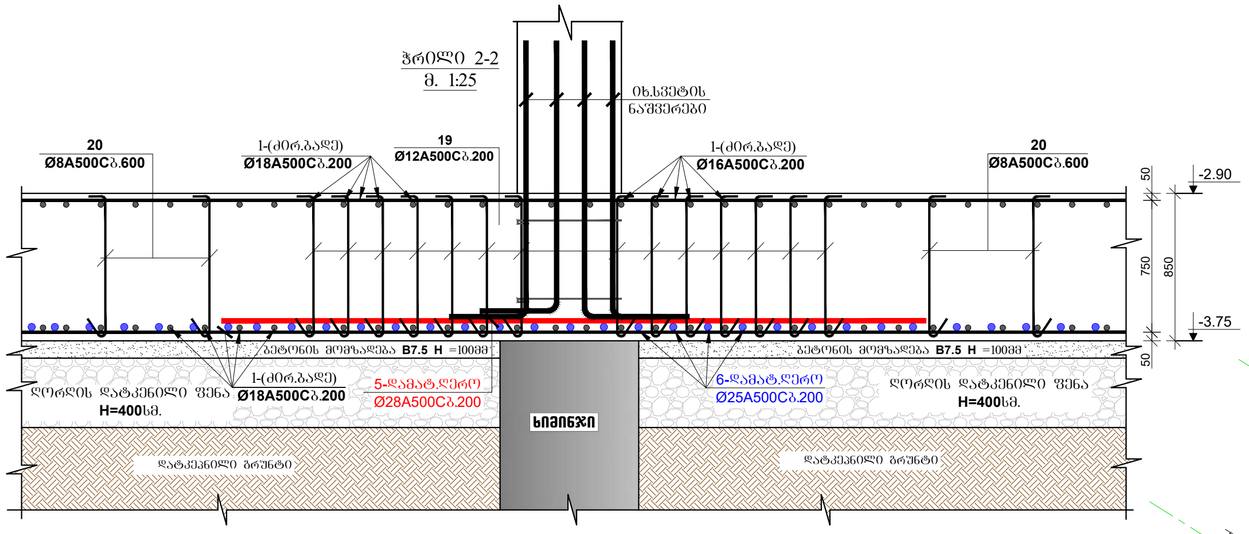

საძირკვლის ფილის ძველა შრის არმირება "Y" მიმართულებით -2.90 ნიშნულზე
მ. 1:150

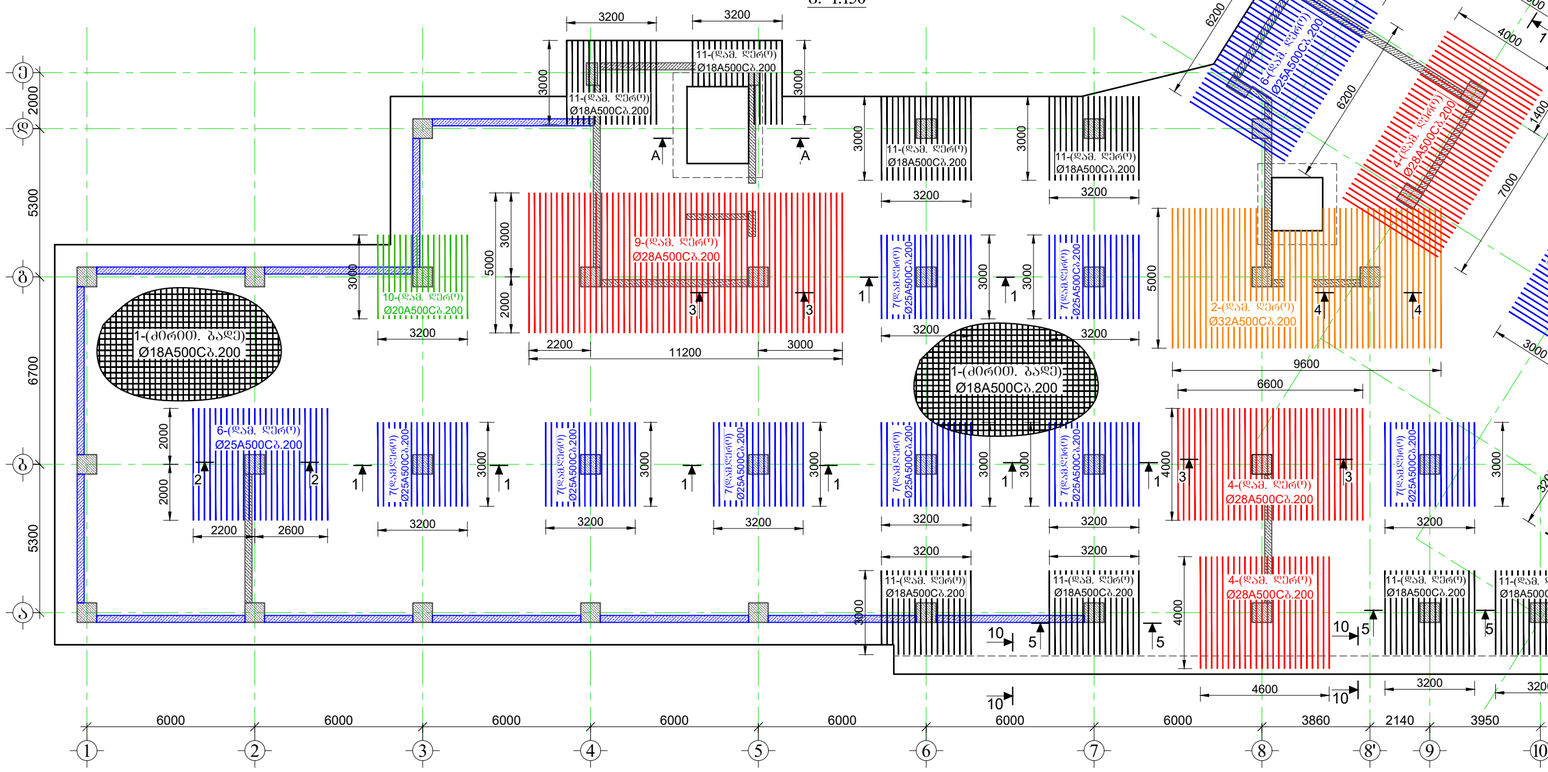

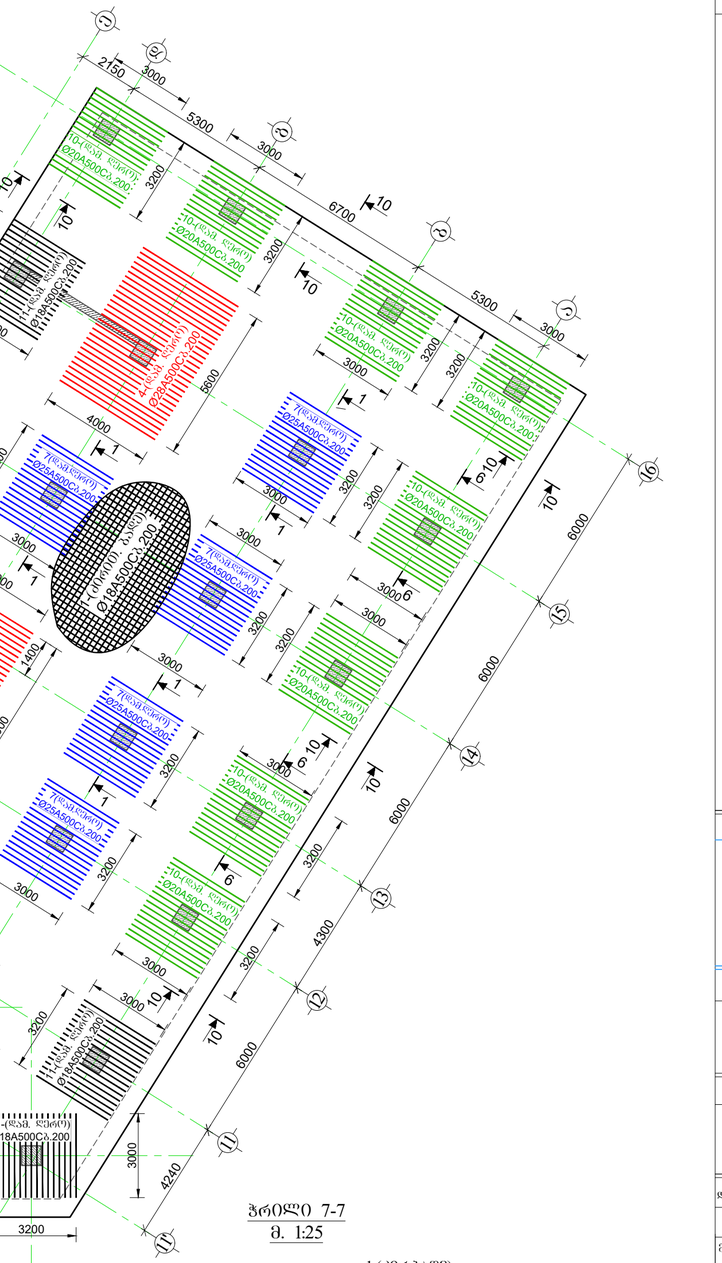

პოზიცია-19;20
მ. 1:20

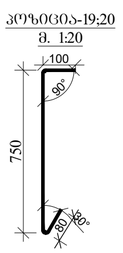

პოზიცია-21
მ. 1:20

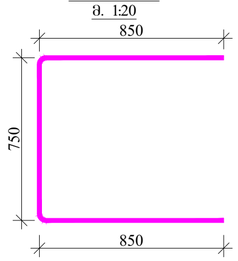

პოზიცია-23
მ. 1:20

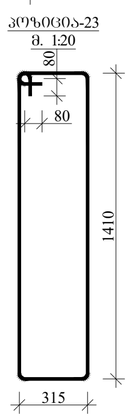

პოზიცია-24
მ. 1:20

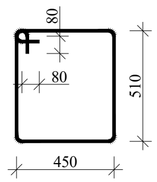

ჭრილი 7-7
მ. 1:25

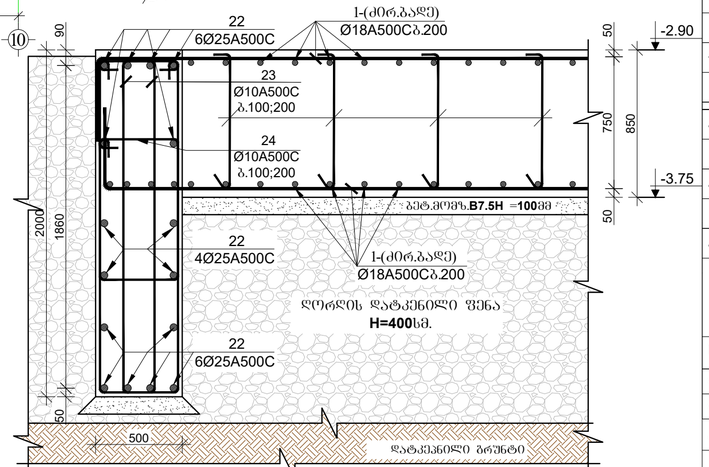

დამკვეთი

შ.პ.ს „ ლიტ ჯეო ინვესტი „

საპროექტო ორგანიზაცია

Visual Art Studio

ობიექტის მისამართი	ქ.თბილისი, რაიონი საბურთალო ს/კ 01.10.07.007.122
პროექტის სახელწოდება	მრავალბინიანი საცხოვრებელი სახლი
დირექტორი	ზ. გამხიტაშვილი
მთ.არქიტექტორი	ზ.გამხიტაშვილი
არქიტექტორი	ნ.ბაჩიაშვილი
კონსტრუქტორი	ტ.ზაკუტბაშვილი
კონსტრუქტორი	თ.მაცაბერიძე
კონსტრუქტორი	ი. ბოჟორიშვილი
საძირკვლის ფილის ძველა შრის არმირება "Y" მიმართულებით -2.90 ნიშნულზე	
სტადია	პროექტი
თარიღი	07.09.2022
მას'შტაბი	1:150
ფორმატი	ფურცელი A-2
	ა.-5

დამკვეთი

შ.პ.ს „ ლიტ ჯეო ინვესტი „

საპროექტო ორგანიზაცია

Visual Art Studio

ობიექტის მისამართი	ქ.თბილისი, რაიონი საბურთალო ს/კ 01.10.07.007.122
პროექტის სახელწოდება	მრავალბინიანი საცხოვრებელი სახლი
დირექტორი	ზ. გამხიტაშვილი
მთარქიტექტორი	ზ.გამხიტაშვილი
არქიტექტორი	ნ.ბაჩიაშვილი
კონსტრუქტორი	ტ.ზაკუტაშვილი
კონსტრუქტორი	თ.მაცაბერიძე
კონსტრუქტორი	ი. ბოჯორიშვილი
საძირკვლის ფილის ზედა შრის არმირება -2.90 ნიშნულზე	
სტადია	პროექტი
თარიღი	07.09.2022
მასშტაბი	1:150
ფორმატი	ფურცელი A-2
	ს.-ნ

ჭრილი 3-3
მ. 1:25

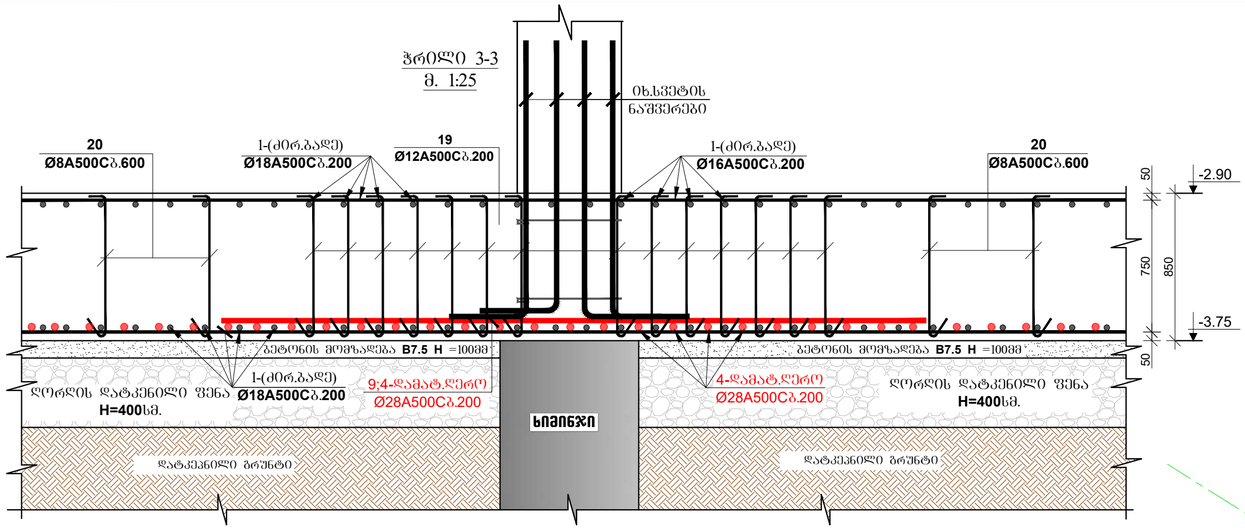

საძირკვლის ფილის ზედა შრის არმირება -2.90 ნიშნულზე
მ. 1:150

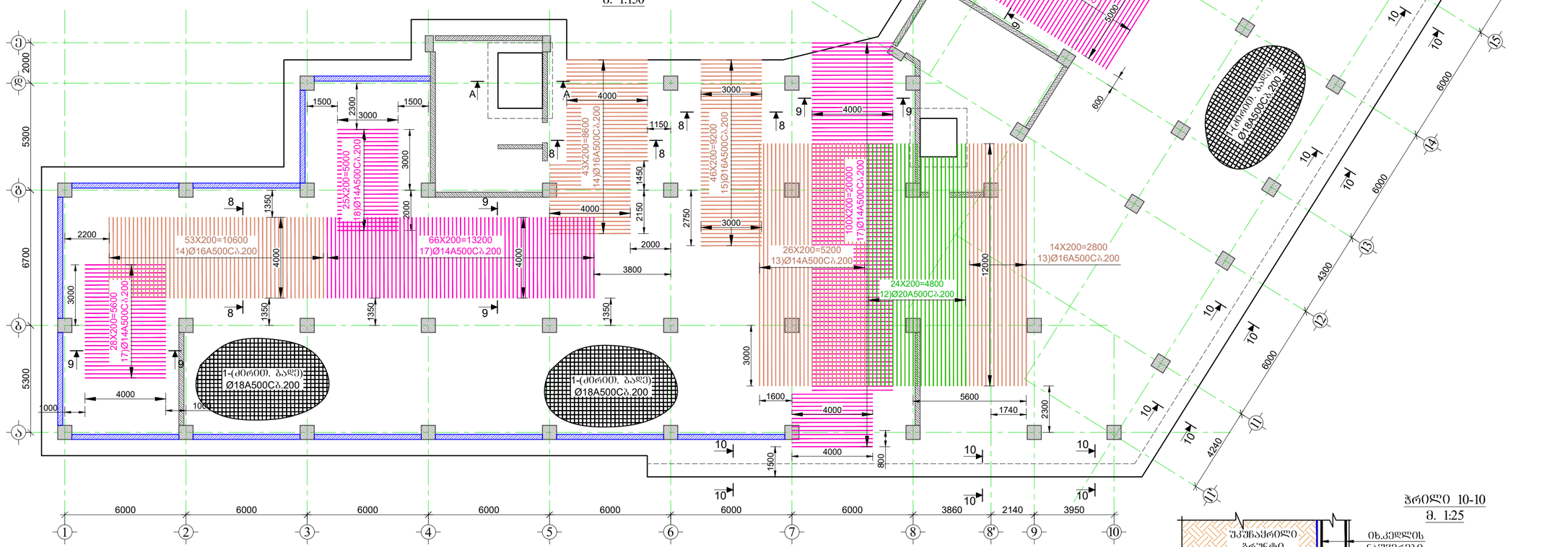
1-(ᲫᲘᲠᲘᲗ. ᲑᲐᲚᲘ)
Ø18A500C პ.200
1-(ᲫᲘᲠᲘᲗ. ᲑᲐᲚᲘ)
Ø18A500C პ.200
53X200=10600
14)Ø16A500C პ.200
66X200=13200
17)Ø14A500C პ.200
28X200=5600
17)Ø14A500C პ.200
25X200=5000
16)Ø14A500C პ.200
43X200=8600
14)Ø16A500C პ.200
46X200=9200
15)Ø16A500C პ.200
26X200=5200
13)Ø14A500C პ.200
24X200=4800
12)Ø20A500C პ.200
14X200=2800
13)Ø16A500C პ.200
42X200=8400
16)Ø14A500C პ.200
10X200=2000
18)Ø14A500C პ.200
1-(ᲫᲘᲠᲘᲗ. ᲑᲐᲚᲘ)
Ø16A500C პ.200
1-(ᲫᲘᲠᲘᲗ. ᲑᲐᲚᲘ)
Ø18

საძირკვლის ფილაში 1000მმ. დიამეტრის ხიმინჯებთან არმატურის განივი ღერობების განლაგების გეგმა

მ. 1:25

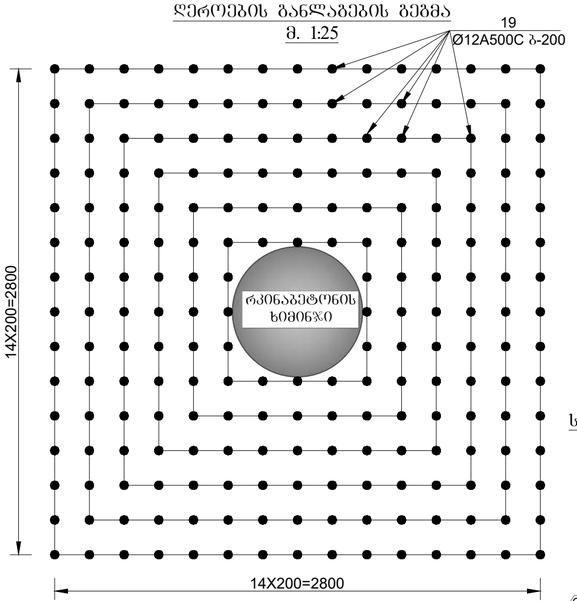

საძირკვლის ფილაში განივი არმატურების განლაგების გეგმა -2.90 ნიშნულზე

მ. 1:150

ფილაში არმატურების გადაბმის სქემატური კვანძი

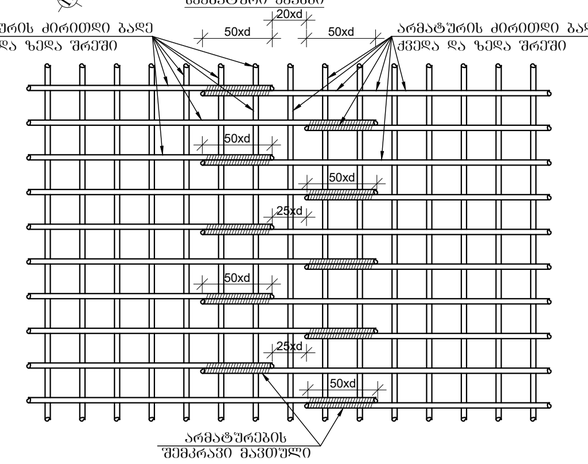

დამკვეთი

შ.პ.ს „ ლიტ ჯეო ინვესტი „

საპროექტო ორგანიზაცია

Visual Art Studio

ობიექტის მისამართი

ქ.თბილისი, რაიონი საბურთალო

ს/კ 01.10.07.007.122

პროექტის სახელწოდება

მრავალბინიანი

საცხოვრებელი სახლი

დირექტორი	ზ. გამხიტაშვილი
მთარქიტექტორი	ზ.გამხიტაშვილი
არქიტექტორი	ნ.ბაჩიაშვილი
კონსტრუქტორი	ტ.ზაკუტაშვილი
კონსტრუქტორი	თ.მაცაბერიძე
კონსტრუქტორი	ი. ბოჟორიშვილი

საძირკვლის ფილაში განივი არმატურების განლაგების გეგმა -2.90 ნიშნულზე

სტადია	პროექტი	
თარიღი	07.09.2022	
მას'შტაბი	1:150	
ფორმატი	ფურცელი	A-2
	ა.-7	ა-

დამკვეთი

შ.პ.ს „ ლიტ ჯეო ინვესტი „

ჭრილი 4-4
მ. 1:25

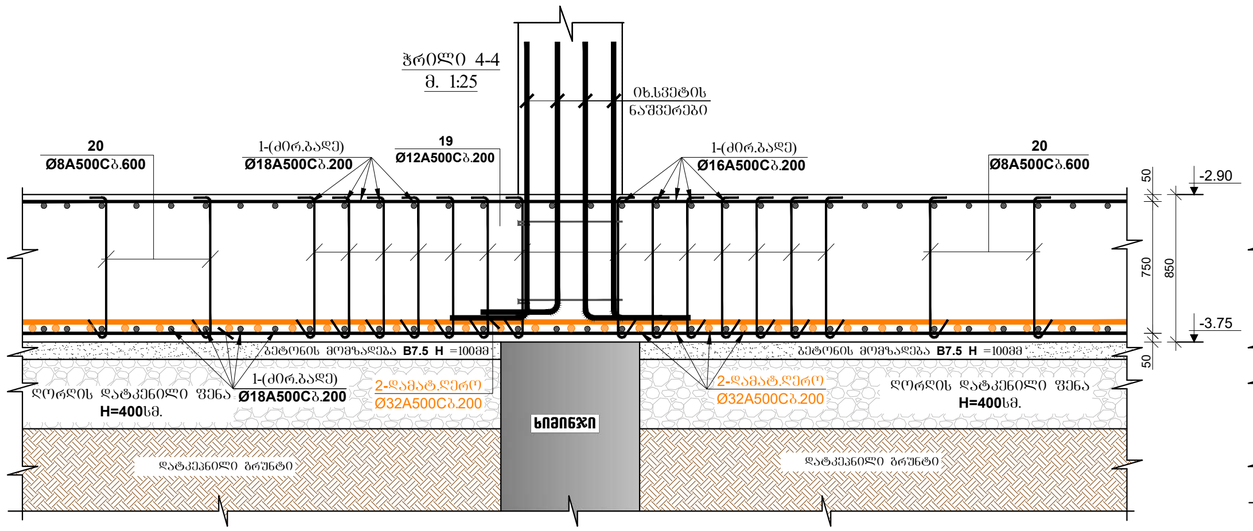

ჭრილი 5-5
მ. 1:25

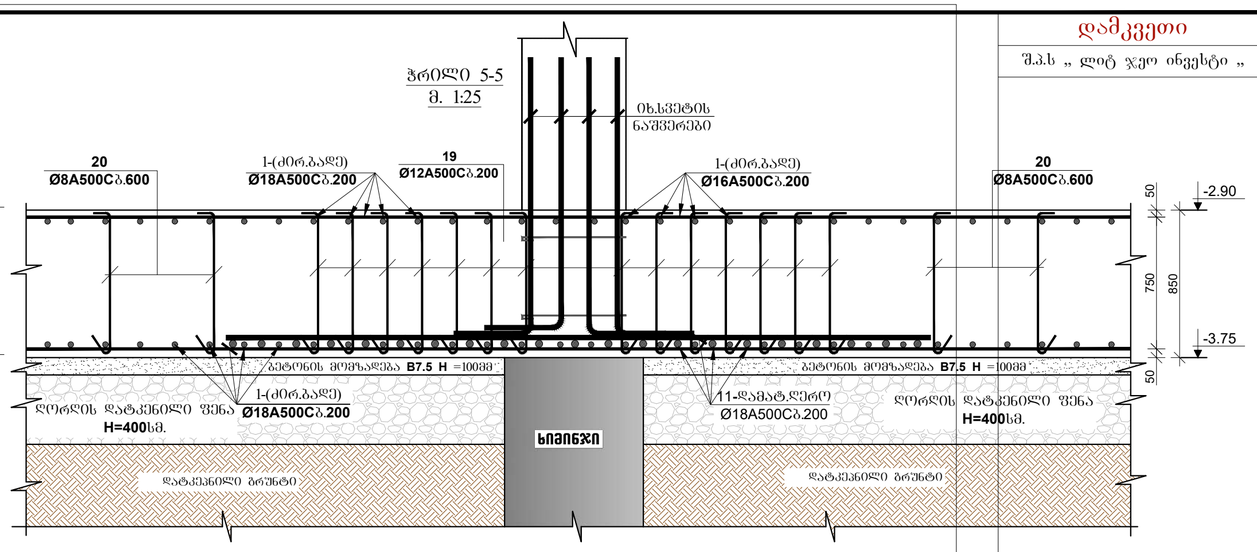

ჭრილი A-A
მ. 1:25

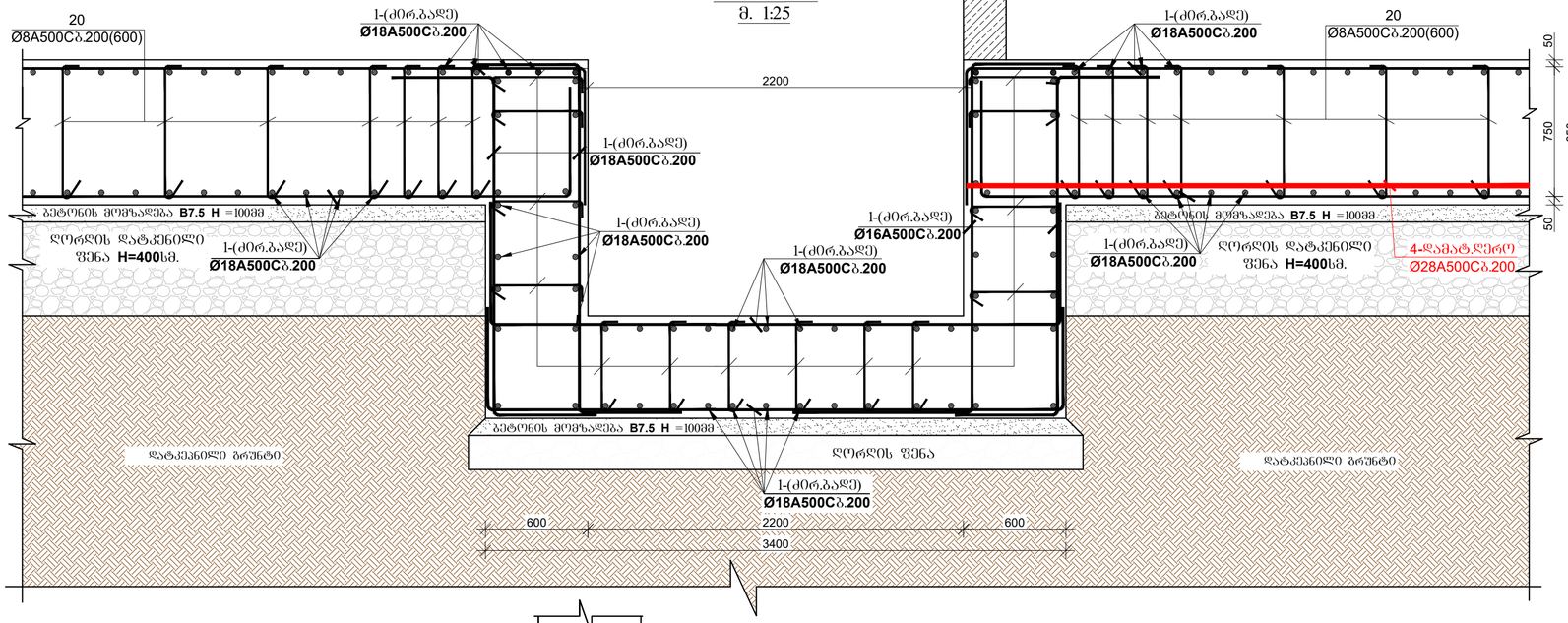

საძირკვლის ფილის ქვეშა შრის არმატურის ბადის ფიქსატორები მ. 1:10

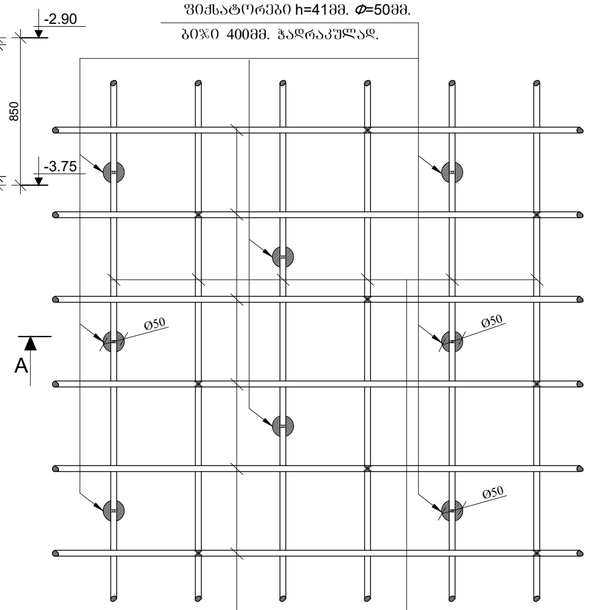

ჭრილი 6-6
მ. 1:25

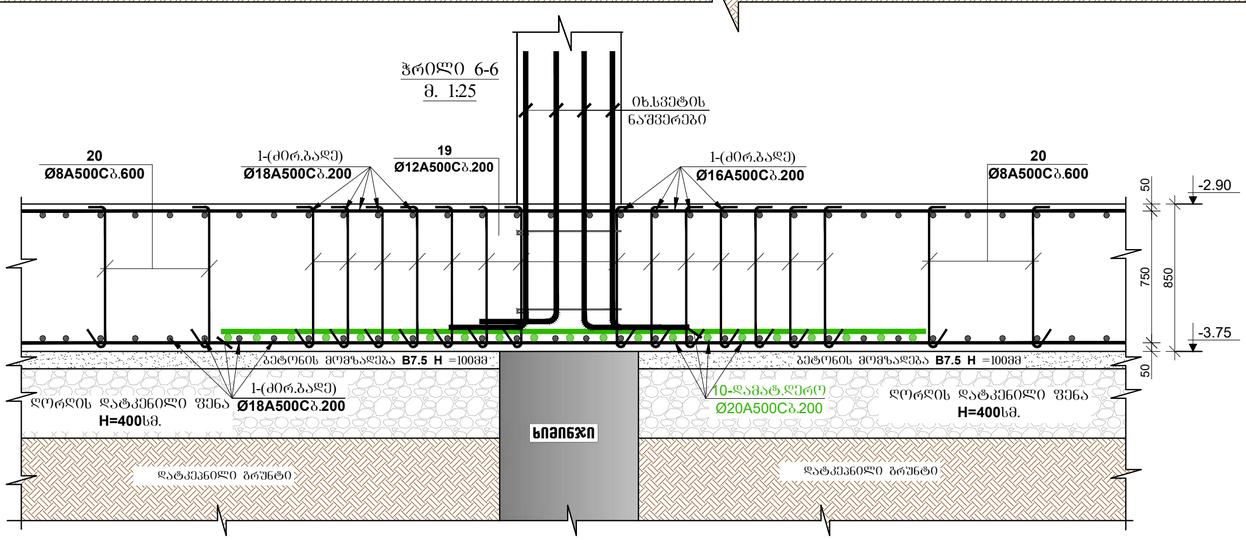

საძირკვლის ფილის ძირითადი ბადე. Ø18A500C ბ.200

ჭრილი A-A მ. 1:10

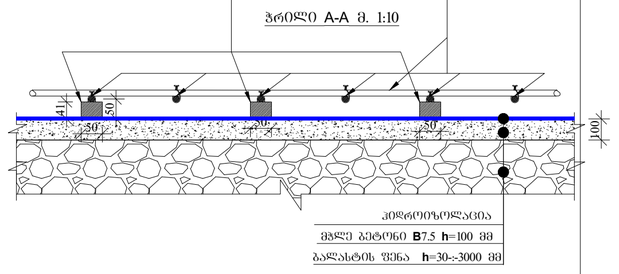

საპროექტო ორგანიზაცია

Visual Art Studio

ობიექტის მისამართი

ქ.თბილისი, რაიონი საბურთალო

ს/კ 01.10.07.007.122

პროექტის სახელწოდება

მრავალბინიანი საცხოვრებელი სახლი

დირექტორი	ზ. გამხიტაშვილი
მთ.არქიტექტორი	ზ.გამხიტაშვილი
არქიტექტორი	ნ.ბაჩიაშვილი
კონსტრუქტორი	ტ.ზაკუტაშვილი
კონსტრუქტორი	თ.მაცაბერიძე
კონსტრუქტორი	ი. ბოჭორიშვილი

ჭრილები საძირკვლის ფილაზე

სტადია	პროექტი
თარიღი	07.09.2022
მასშტაბი	1:150
ფორმატი	ფურცელი A-2
	ს.-8

მასალის სპეციფიკაცია საძირკვლის ფილაზე -2.90 ნიშნულზე

ელემენტის დასახელება	პოზ. №	დიამეტრი და კლასი Φ მმ	სიგრძე L მმ	რაოდენობა n	სიგრძე Lxn მ	წონა q კგ	ელემენტების რაოდენობა N	სიგრძე LxnxN მ	წონა qxN კგ
საძირკვლის ფილა	1	Φ 18 A500C	32600000	1	32600.0	65119.2	1	32600.0	65119.2
	2	Φ 32 A500C	8000	48	384.0	2424.3		384.0	2424.3
	3	Φ 32 A500C	4000	72	288.0	1818.2		288.0	1818.2
	4	Φ 28 A500C	4000	194	776.0	3750.8		776.0	3750.8
	5	Φ 28 A500C	3000	60	180.0	870.0		180.0	870.0
	6	Φ 25 A500C	4000	135	540.0	2080.8		540.0	2080.8
	7	Φ 25 A500C	3000	442	1326.0	5109.4		1326.0	5109.4
	8	Φ 32 A500C	5000	49	245.0	1546.7		245.0	1546.7
	9	Φ 28 A500C	5000	57	285.0	1377.6		285.0	1377.6
	10	Φ 20 A500C	3000	280	840.0	2071.5		840.0	2071.5
	11	Φ 18 A500C	3000	289	867.0	1731.9		867.0	1731.9
	12	Φ 20 A500C	12000	24	288.0	710.2		288.0	710.2
	13	Φ 16 A500C	12000	40	480.0	757.6		480.0	757.6
	14	Φ 16 A500C	4000	96	384.0	606.1		384.0	606.1
	15	Φ 16 A500C	3000	46	138.0	217.8		138.0	217.8
	16	Φ 14 A500C	5000	42	210.0	253.8		210.0	253.8
	17	Φ 14 A500C	4000	194	776.0	937.7		776.0	937.7
	18	Φ 14 A500C	3000	125	375.0	453.1		375.0	453.1
	19	Φ 12 A500C	950	9200	8740.0	7759.3		8740.0	7759.3
	20	Φ 8 A500C	950	4050	3847.5	1518.1		3847.5	1518.1
	21	Φ 16 A500C	2400	540	1296.0	2045.5		1296.0	2045.5
	22	Φ 25 A500C	1190000	1	1190.0	4585.4		1190.0	4585.4
	23	Φ 10 A500C	3650	1390	5073.5	3127.9		5073.5	3127.9
	24	Φ 10 A500C	690	690	476.1	293.5		476.1	293.5
					სულ q=	111166.2		სულ Q=	111166.2

ლითონის წონა Q= 111166.2 კგ

ბეტონის მოცულობა B25 V= 1340.3 მ³

ბეტონის მოცულობა B7.5 V= 160 მ³

კვეთი A-A მ. 1:25

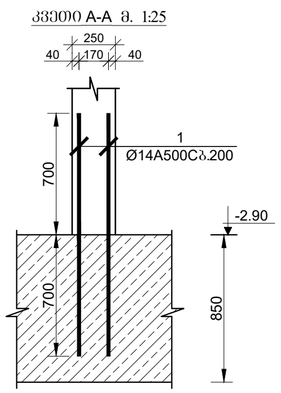

კვეთი B-B მ. 1:25

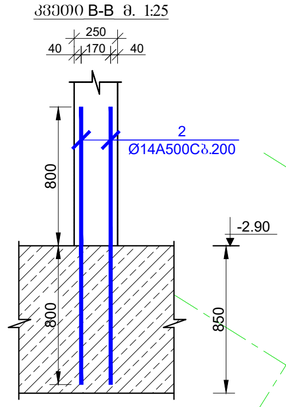

საძირკვლის ფილიდან არმატურის ნაშვერების მარკირება -2.90 ნიშნულზე მ 1:150

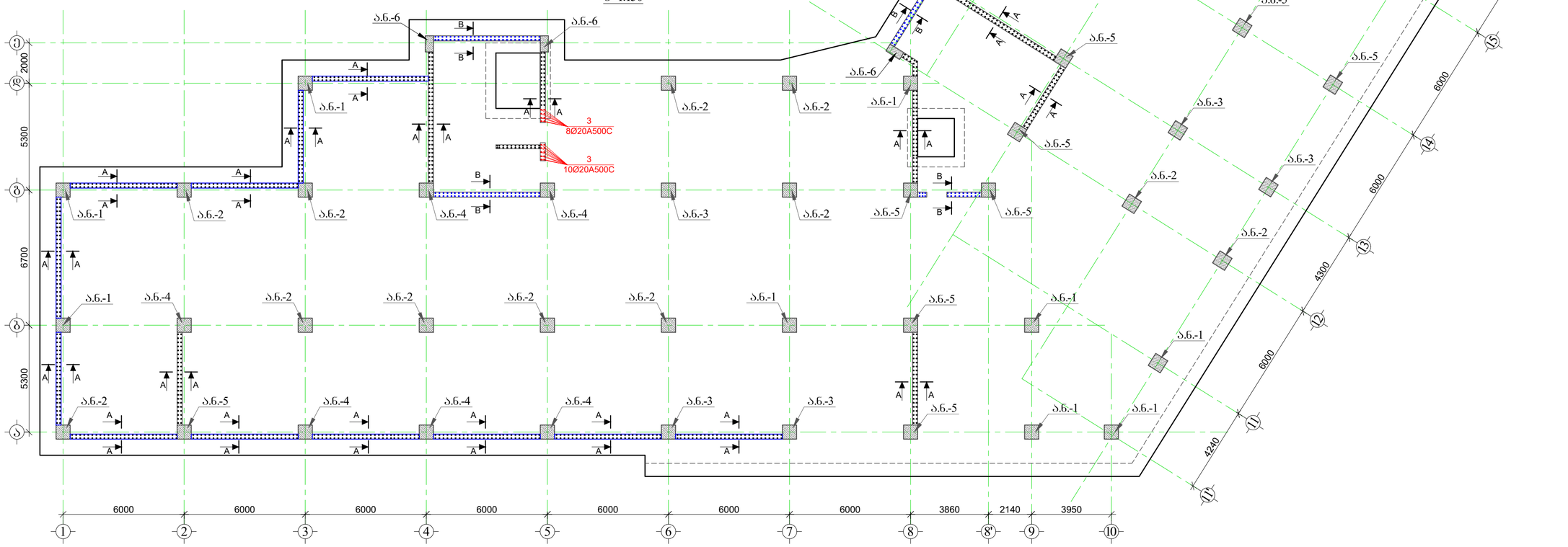

მასალის სპეციფიკაცია ამატურის ნაშვერებზე -2.90 ნიშნულე

ელემენტის დასახელება	პოზ. №	დიამეტრი და კლასი Φ მმ	სიგრძე L მმ	რაოდენობა n	სიგრძე Lxn მ	წონა q კგ	ელემენტების რაოდენობა N	სიგრძე LxnxN მ	წონა qxN კგ
კვეთები და დაფენადები	1	Φ 14 A500C	1400	1060	1484.0	1793.2	1	1484.0	1793.2
	2	Φ 16 A500C	1600	196	313.6	495.0		313.6	495.0
	3	Φ 20 A500C	2400	8	19.2	47.3		19.2	47.3
					სულ q=	2335.5		სულ Q=	2335.5

ლითონის წონა Q= 2335.5 კგ

დამკვეთი

შ.პ.ს „ ლიტ ჯეო ინვესტი „

შენიშვნა:

1. არმატურის ნაშვერების მონტაჟი განხორციელდეს ნახაზზე მოცემული სქემის მიხედვით.
2. არმატურის ნაშვერებში გამოყენებულია **A500C** კლასის არმატურა.
3. არმატურების მოღუნვა განხორციელდეს ცივად (გაცხელების გარეშე)
4. არმატურის ნაშვერების ნახაზები განხილული იქნას საძირკვლის სვეტების, დიაფრაგმებისა და მონოლითური კედლების კონსტრუქციულ ნახაზებთან ერთად.
5. ნაშვერების მონტაჟისას დაცული იქნას დამცავი შრეები.
6. საძირკვლის ტანში საკიდები მოეწყოს არანაკლებ ორი ცალისა
7. პროექტში ყველა სახის ცვლილება შეთანხმებული იქნას პროექტის კონსტრუქციული ნაწილის ავტორებთან.
8. მშენებლობის განრების შემთხვევაში გათვალისწინებული იქნას კონსერვაციის სამუშაოები.

საპროექტო ორგანიზაცია

Visual Art Studio

ობიექტის მისამართი	ქ.თბილისი, რაიონი საბურთალო ს/კ 01.10.07.007.122
პროექტის სახელწოდება	მრავალბინიანი საცხოვრებელი სახლი
დირექტორი	ზ. გამხიტაშვილი
მთარქიტექტორი	ზ.გამხიტაშვილი
არქიტექტორი	ნ.ბაჩიაშვილი
კონსტრუქტორი	ბ.ზაკუბავილი
კონსტრუქტორი	თ.მაცაბერიძე
კონსტრუქტორი	ი. ბოჟორიშვილი
საძირკვლის ფილიდან არმატურის ნაშვერების მარკირება -2.90 ნიშნულზე. მასალის სპეციფიკაცია	
სტადია	პროექტი
თარიღი	07.09.2022
მას'შტაბი	1:150
ფორმატი	ფურცელი A-2
	ა.-9

არმატურის ნაშვერი-1
მ 1:25

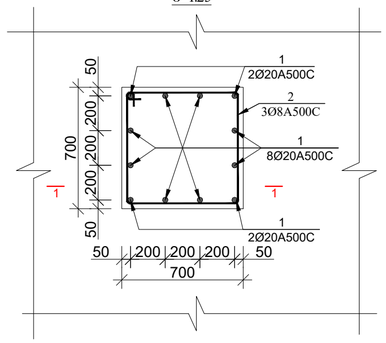

არმატურის ნაშვერი-2
მ 1:25

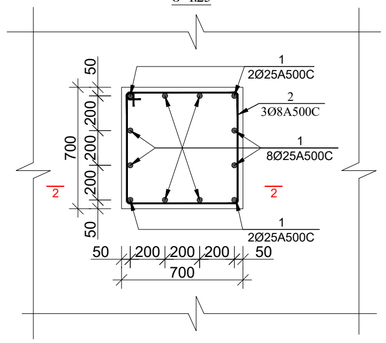

არმატურის ნაშვერი-3
მ 1:25

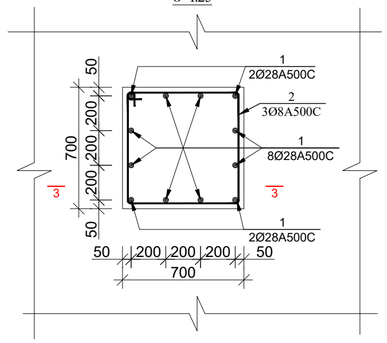

კვეთი 1-1
მ 1:25

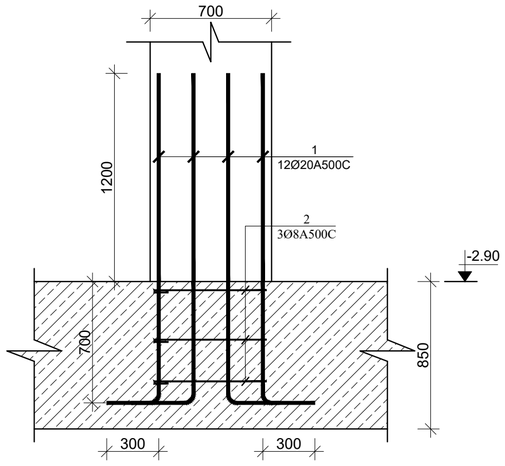

კვეთი 2-2
მ 1:25

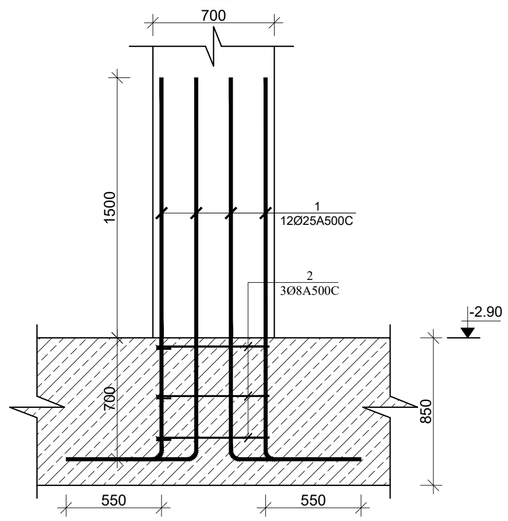

კვეთი 3-3
მ 1:25

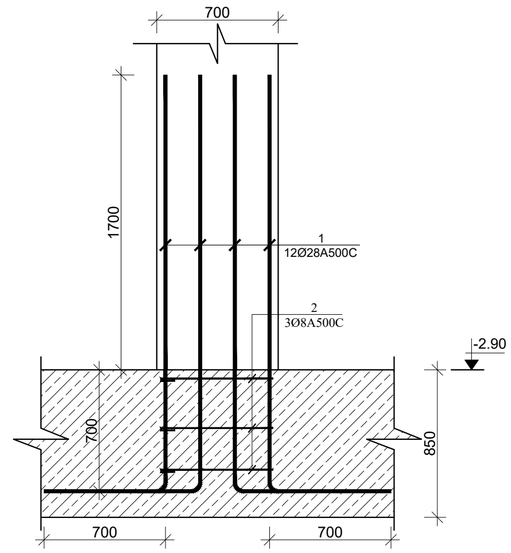

მახალის სპეციფიკაცია არმატურის ნაშვერებზე -2.90 ნიშნული

ელემენტის დასახელება	პოზ. №	დიამეტრი და კლასი Φ მმ	სიგრძე L მმ	რაოდენობა n	სიგრძე Lxn მ	წონა q კგ	ელემენტის რაოდენობა N	სიგრძე LxnxN მ	წონა qxN კგ
არმატურის ნაშვერი-1	1	Φ 20 A500C	2200	12	26.4	65.1	11	290.4	716.1
	2	Φ 8 A500C	2800	3	8.4	3.3		92.4	36.5
					სულ q=	68.4		სულ Q=	752.6
	ლითონის წონა Q=					752.6 კგ			

მახალის სპეციფიკაცია არმატურის ნაშვერებზე -2.90 ნიშნული

ელემენტის დასახელება	პოზ. №	დიამეტრი და კლასი Φ მმ	სიგრძე L მმ	რაოდენობა n	სიგრძე Lxn მ	წონა q კგ	ელემენტის რაოდენობა N	სიგრძე LxnxN მ	წონა qxN კგ
არმატურის ნაშვერი-2	1	Φ 25 A500C	2750	12	33.0	127.2	14	462.0	1780.2
	2	Φ 8 A500C	2800	3	8.4	3.3		117.6	46.4
					სულ q=	130.5		სულ Q=	1826.6
	ლითონის წონა Q=					1826.6 კგ			

მახალის სპეციფიკაცია არმატურის ნაშვერებზე -2.90 ნიშნული

ელემენტის დასახელება	პოზ. №	დიამეტრი და კლასი Φ მმ	სიგრძე L მმ	რაოდენობა n	სიგრძე Lxn მ	წონა q კგ	ელემენტის რაოდენობა N	სიგრძე LxnxN მ	წონა qxN კგ
არმატურის ნაშვერი-3	1	Φ 28 A500C	3100	12	37.2	179.8	5	186.0	899.0
	2	Φ 8 A500C	2800	3	8.4	3.3		42.0	16.6
					სულ q=	183.1		სულ Q=	915.6
	ლითონის წონა Q=					915.6 კგ			

დამკვეთი

შ.პ.ს „ ლიტ ჯეო ინვესტი „

შენიშვნა:

1. არმატურის ნაშვერების მონტაჟი განხორციელდეს ნახაზზე მოცემული სქემის მიხედვით.
2. არმატურის ნაშვერებში გამოყენებულია **A500C** კლასის არმატურა.
3. არმატურების მოღუნვა განხორციელდეს ცივად (გაცხელების გარეშე)
4. არმატურის ნაშვერების ნახაზები განხილული იქნას საძირკვლის სვეტების, დიაფრაგმებისა და მონოლითური კედლების კონსტრუქციულ ნახაზებთან ერთად.
5. ნაშვერების მონტაჟისას დაცული იქნას დამცავი შრეები.
6. საძირკვლის ტანში საკიდები მოეწყოს არანაკლებ ორი ცალისა
7. პროექტში ყველა სახის ცვლილება შეთანხმებული იქნას პროექტის კონსტრუქციული ნაწილის ავტორებთან.
8. მშენებლობის გაჩერების შემთხვევაში გათვალისწინებული იქნასკონსერვაციის სამუშაოები.

საპროექტო ორგანიზაცია

Visual Art Studio

ობიექტის მისამართი	ქ.თბილისი, რაიონი საბურთალო
	ს/კ 01.10.07.007.122
პროექტის სახელწოდება	მრავალბინიანი საცხოვრებელი სახლი
დირექტორი	ზ. გამხიტარშვილი
მთარქიტექტორი	ზ.გამხიტარშვილი
არქიტექტორი	ნ.ბაჩიაშვილი
კონსტრუქტორი	ტ.ზაკუტაბაშვილი
კონსტრუქტორი	თ.მაცაბერიძე
კონსტრუქტორი	ი. ბოჭორიშვილი
არმატურის ნაშვერი-1; 2; 3. მასალის სპეციფიკაცია არმატურის ნაშვერებზე	
სტადია	პროექტი
თარიღი	07.09.2022
მასშტაბი	1:150
ფორმატი	ფურცელი A-2
	ბ.-10

Visual Art Studio
ծրագրի մշակող ինժեներական կազմակերպություն
ՀՀ, 0110.07.007.122
Ֆիզիկական անձ Գևորգ Ավետիսյան

ՀՀ ԱՐԱՐԱՏԻ ՄԱՐԶԻ ՎԱՂԱՐՇԱՊԱՏ ՀԱՄԱՅՆՔԻ ՎԱՂԱՐՇԱՊԱՏ ՔԱՂԱՔԻ ՀԱՆՐԱՅԻՆ ԿԵՆՏՐՈՆԱԿԱՆ ՀՐԱՊԱՐԱԿԻ ՎԵՐԱԿԱՌՈՒՑՈՒՄ ԵՎ ՀԱՐԱԿԻՑ ԱՌԱՆՁՆԱՀԱՐԿԱՅԻՆ ՀԱՄԱԼԻՐՔԻ ԿԱՌՈՒՑՄԱՆ ԱՇԽԱՏԱՆՔՆԵՐ

Կոնստրուկտիվ լուծումներ

Ընդհանուր նկարագրություն

Նախագծային փաստաթղթերի կազմը՝

1. Ամրանային հատակագծեր
2. Ամրանային կտրվածքներ
3. Ամրանային ցանցերի ցուցակ
4. Ամրանային հատակագծերի կցանկ
5. Հատվածների ցուցակ
6. Կոնստրուկտիվ լուծումների ընդհանուր տվյալներ
7. Ամրագրված ցանկ

Նախագծային փաստաթղթերի համալիրը կազմվել է ՀՀ շինարարական նորմերի և կանոնների, ինչպես նաև ՀՀ տարածքում գործող այլ նորմատիվ փաստաթղթերի պահանջներին համապատասխան:

Նախագծային փաստաթղթերի համալիրի կազմում ներկայացված են հետևյալ կոնստրուկտիվ լուծումները՝

Հիմնադրումը՝ ձողային ֆունդամենտներ, ինչպես նաև ամրապնդված ժապավենային հիմքեր:

Կրող կոնստրուկցիաները՝ մոնոլիտ երկաթբետոնե սյուներ, պատեր, ինչպես նաև մոնոլիտ երկաթբետոնե հարթ սալեր:

Ծածկերը՝ մոնոլիտ երկաթբետոնե հարթ սալեր:

Պատերը՝ մոնոլիտ երկաթբետոնե պատեր:

Աստիճանները՝ մոնոլիտ երկաթբետոնե աստիճանավազքեր:

Նախագծային փաստաթղթերի համալիրում ներկայացված են հետևյալ նկարագրությունները՝

1. Ամրանային հատակագծեր
2. Ամրանային կտրվածքներ
3. Ամրանային ցանցերի ցուցակ **A500C** մածուցիկության դասի
4. Ամրանային հատակագծերի կցանկ
5. Հատվածների ցուցակ
6. Կոնստրուկտիվ լուծումների ընդհանուր տվյալներ
7. Ամրագրված ցանկ

Նախագծային փաստաթղթերի համալիրի կազմում ներկայացված են հետևյալ գծագրերը՝

Նշանակում	Անվանում	Նշում
ՎԱՇ-ԿՏ-1	Ամրանային հատակագծեր	
ՎԱՇ-ԿՏ-2	Ամրանային կտրվածքներ	
ՎԱՇ-ԿՏ-3	Ամրանային ցանցերի ցուցակ	
ՎԱՇ-ԿՏ-4	Ամրանային հատակագծերի կցանկ	
ՎԱՇ-ԿՏ-5	Հատվածների ցուցակ	
ՎԱՇ-ԿՏ-6	Կոնստրուկտիվ լուծումների ընդհանուր տվյալներ	
ՎԱՇ-ԿՏ-7	Ամրագրված ցանկ	

Նշանակում	Անվանում	Նշում
ՎԱՇ-ԱՃ	Ճարտարապետական լուծումներ	
ՎԱՇ-ՋՄ	Ջեռուցում և մեխանիկական օդափոխություն	
ՎԱՇ-ՋԱ	Ջրամատակարարում և ջրահեռացում	
ՎԱՇ-ԷՍ	Էլեկտրասնուցում և լուսավորություն	
ՎԱՇ-ՍՍ	Սանիտարական սարքավորումներ	
ՎԱՇ-ՀՀ	Հեռահաղորդակցություն	
ՎԱՇ-ՀՊ	Հրդեհային պաշտպանություն	
ՎԱՇ-ՆՍ	Նախագծային փաստաթղթերի համալիրի նախագծային փաստաթղթերի ցանկ	

Նշանակում	Անվանում	Նշում
ՎԱՇ-ՆՀ	Նախագծային փաստաթղթերի համալիրի նախագծային փաստաթղթերի ցանկ	

Նախագծային փաստաթղթերի համալիրի կազմում ներկայացված են հետևյալ նկարագրությունները՝

1. Նախագծային փաստաթղթերի համալիրի նախագծային փաստաթղթերի ցանկ
2. Ընդհանուր տվյալներ
3. Ճարտարապետական լուծումներ
4. Ջեռուցում և մեխանիկական օդափոխություն
5. Ջրամատակարարում և ջրահեռացում
6. Սանիտարական սարքավորումներ
7. Էլեկտրասնուցում և լուսավորություն
8. Հեռահաղորդակցություն
9. Հրդեհային պաշտպանություն
10. Նախագծային փաստաթղթերի համալիրի նախագծային փաստաթղթերի ցանկ

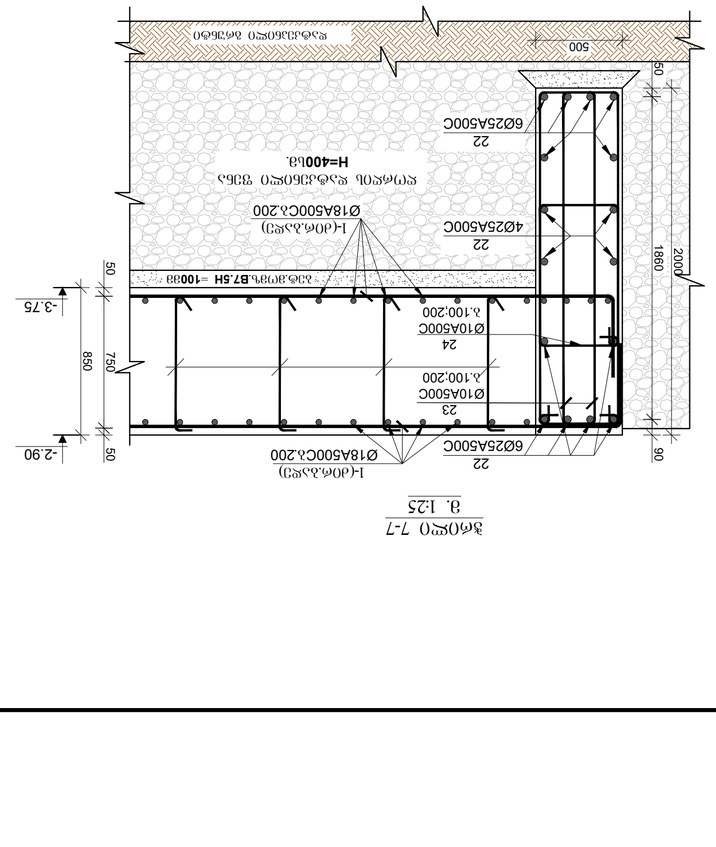

ჭრილი 7-7
მ. 1:25

ელექტრონული ვერსია: ი. ბოჭორიშვილის

სვეტების მარკირების გეგმა -2.90 ნიშნულზე
მ. 1:250

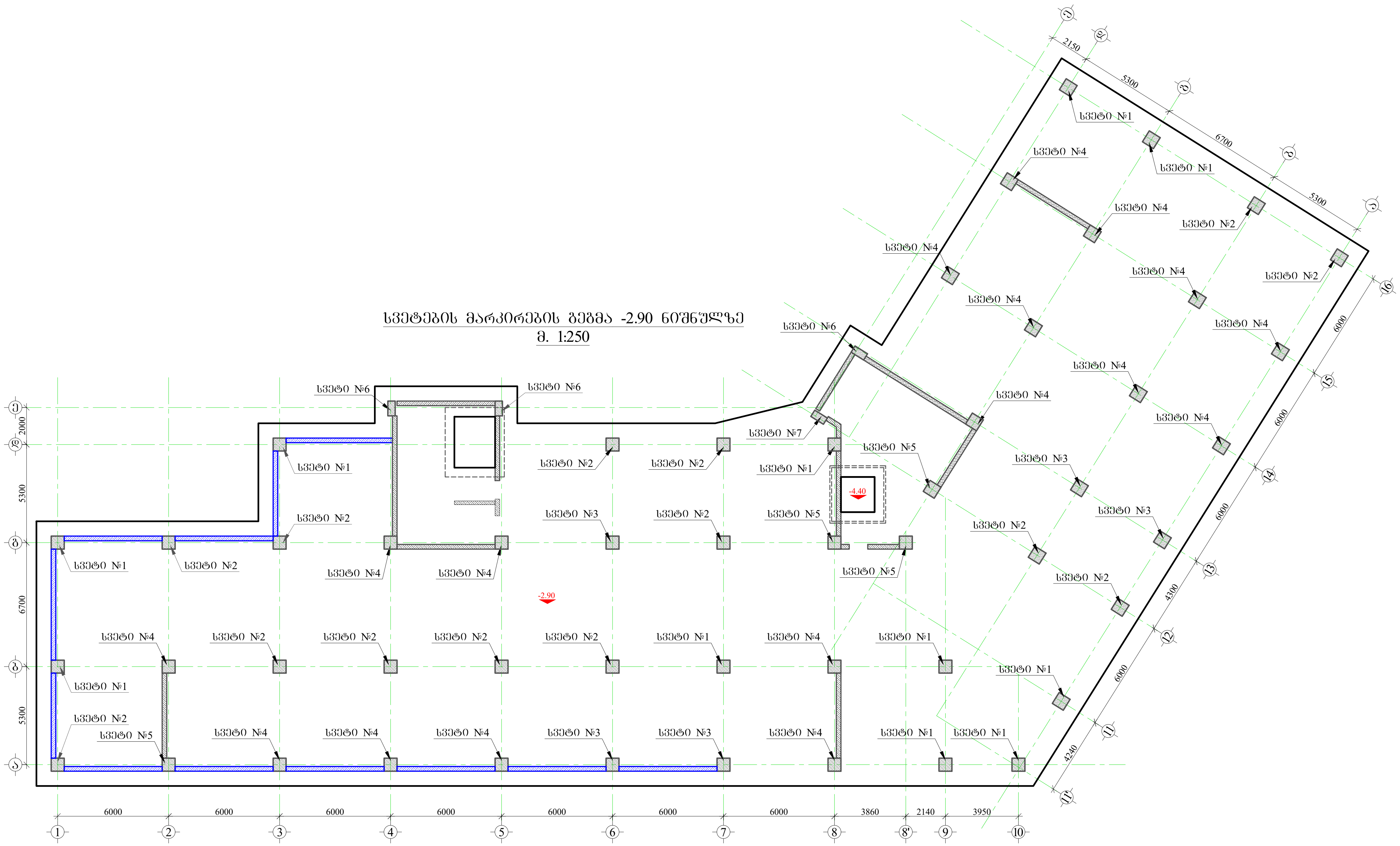

დამკვეთი	
შ.პ.ს ,, ლიტ ჯეო ინვესტი ,,	

1. წინამდებარე ნახაზი განხილული იქნას საძირკვლის, გადახურვის ფილების, რიგელების, დიაფრაგმებისა და არმატურის ნაშვერების კონსტრუქციულ ნახაზებთან ერთდ.

2. სვეტებში გამოყენებული იქნას **B**25 კლასის ბეტონი.

3. გამოყენებულია **A500C** კლასის არმატურა.

4. არმატურების გადაბმა განხორციელდეს პირგადადებით, გადაბმის სიგრძე 60**d**
(**d**-გადასაბმელ არმატურებს შორის უდიდესის დიამეტრია.)

5. სვეტებში არმატურების განაწილება განხორციელდეს ნახაზებზე მოცემული სქემის მიხედვით.

6. დაცული იქნას დამცავი შრეები.

7. ბეტონირებისას გამოყენებული იქნას ვიბრირება.

8.არმატურების მოღუნვა განხორციელდეს ცივად(გაცხელების გარეშე)

9. სვეტების გადასვლის ადგილები და მიბმა ღერძებთან იხილეთ ფილის საყალიბო ნახაზებზე.

10. ბოლო სართულის სვეტების ბრძივი არმატურები მოიღუნოს და ჩაანკერდეს გადახურვის კონსტრუქციებში არანაკლებ 50**d** სიგრძეზე.(**d**-ჩასაანკერებელი არმატურის დიამეტრია.)

11. პროექტში ყველა სახის ცვლილება შეთანხმებული იქნას პროექტისკონსტრუქციული ნაწილის ავტორებთან.

12.მშენებლობის გაჩერების შემთხვევაში გათვალისწინებული იქნას კონსერვაციის სამუშაოები.

Visual Art Studio

ობიექტის მისამართი

დირექტორი	ზ. გამხიტაშვილი
მთ.არქიტექტორი	ზ.გამხიტაშვილი
არქიტექტორი	ნ.ბაჩიაშვილი
კონსტრუქტორი	ტ.ზაკუტაშვილი
კონსტრუქტორი	
კონსტრუქტორი	ი. ბოჭორიშვილი

სვეტების მარკირების გეგმა -2.90 ნიშნულზე

სტადია 1:250	პროექტი	
თარიღი	07.09.2022	
მასშტაბი		
ფორმატი	ფურცელი	A-3
	ა.-12	

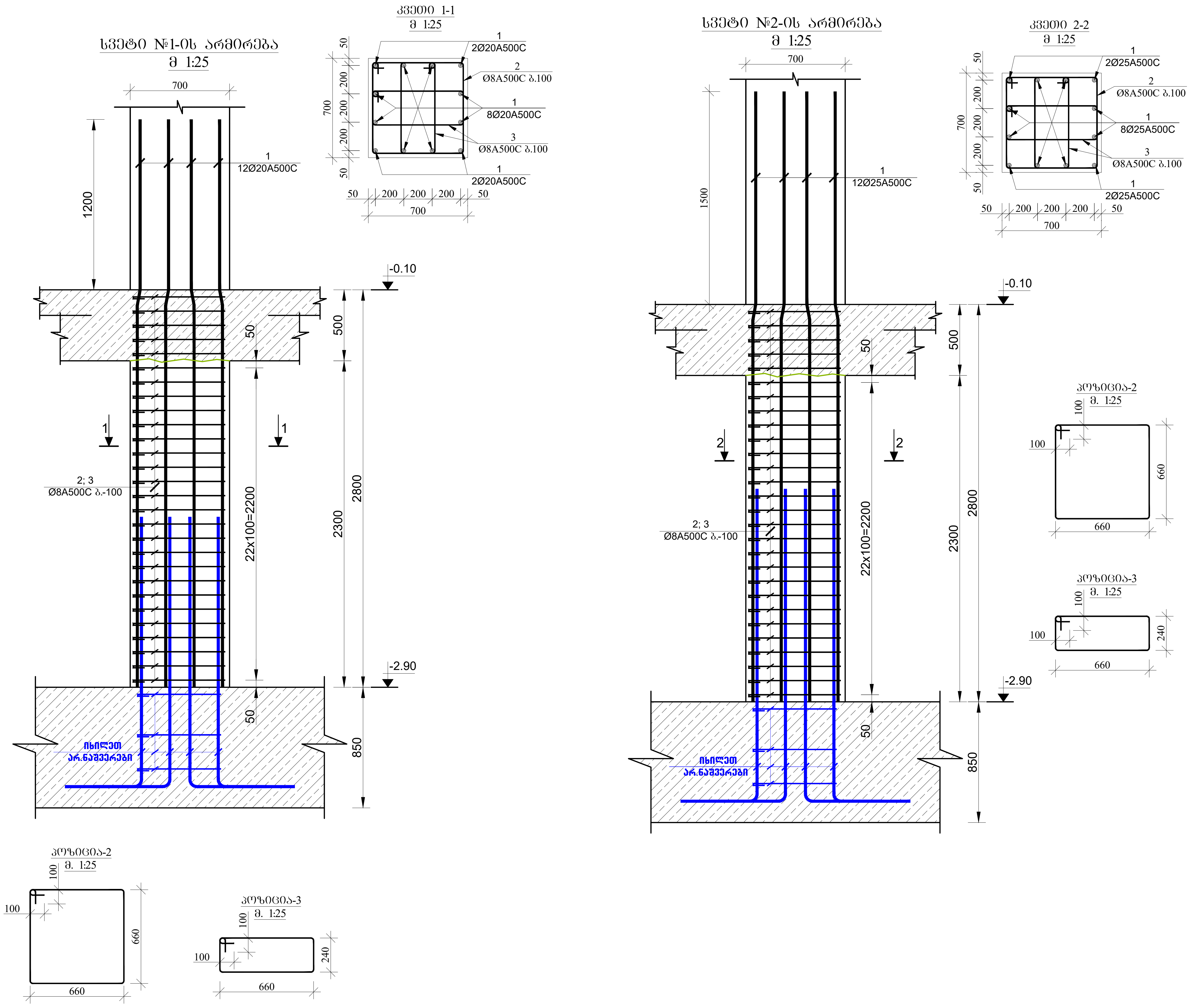

დამკვეთი

შ.პ.ს „ ლიტ ჯეო ინვესტი „

1. წინამდებარე ნახაზი განხილული იქნას საძირკვლის, გადახურვის ფილების, რიგელების, დიაფრაგმებისა და არმატურის ნაშვერების კონსტრუქციულ ნახაზებთან ერთდ.

2. სვეტებში გამოყენებული იქნას **B**25 კლასის ბეტონი.

3. გამოყენებულია **A500C** კლასის არმატურა.

4. არმატურების გადაბმა განხორციელდეს პირგადადებით, გადაბმის სიგრძე 60**d**
(**d**-გადასაბმელ არმატურებს შორის უდიდესის დიამეტრია.)

5. სვეტებში არმატურების განაწილება განხორციელდეს ნახაზებზე მოცემული სქემის მიხედვით.

6. დაცული იქნას დამცავი შრეები.

7. ბეტონირებისას გამოყენებული იქნას ვიბრირება.

8.არმატურების მოღუნვა განხორციელდეს ცივად(გაცხელების გარეშე)

9. სვეტების გადასვლის ადგილები და მიბმა ღერძებთან იხელეთ ფილის საყალიბო ნახაზებზე.

10. ბოლო სართულის სვეტების გრძივი არმატურები მოიღუნოს და ჩაანკერდეს გადახურვის კონსტრუქციებში არანაკლებ 50**d** სიგრძეზე.(**d**-ჩასაანკერებელი არმატურის დიამეტრია.)

11. პროექტში ყველა სახის ცვლილება შეთანხმებული იქნას პროექტისკონსტრუქციული ნაწილის ავტორებთან.

12.მშენებლობის გაჩერების შემთხვევაში გათვალისწინებული იქნას კონსერვაციის სამუშაოები.

Visual Art Studio

ობიექტის მისამართი

დირექტორი	ზ. გამხიტაშვილი
მთ.არქიტექტორი	ზ.გამხიტაშვილი
არქიტექტორი	ნ.ბაჩიაშვილი
კონსტრუქტორი	ტ.ზაპუტაშვილი
კონსტრუქტორი	
კონსტრუქტორი	ი. ბოჭორიშვილი

სვეტი-1; 2. კვეთი 1-1; 2-2.

სტადია	პროექტი
თარიღი	07.09.2022
მასშტაბი	1:25
ფორმატი	ფურცელი	A-3
	ჭ.-13

სვეტი №3-ის არმირება
მ 1:25

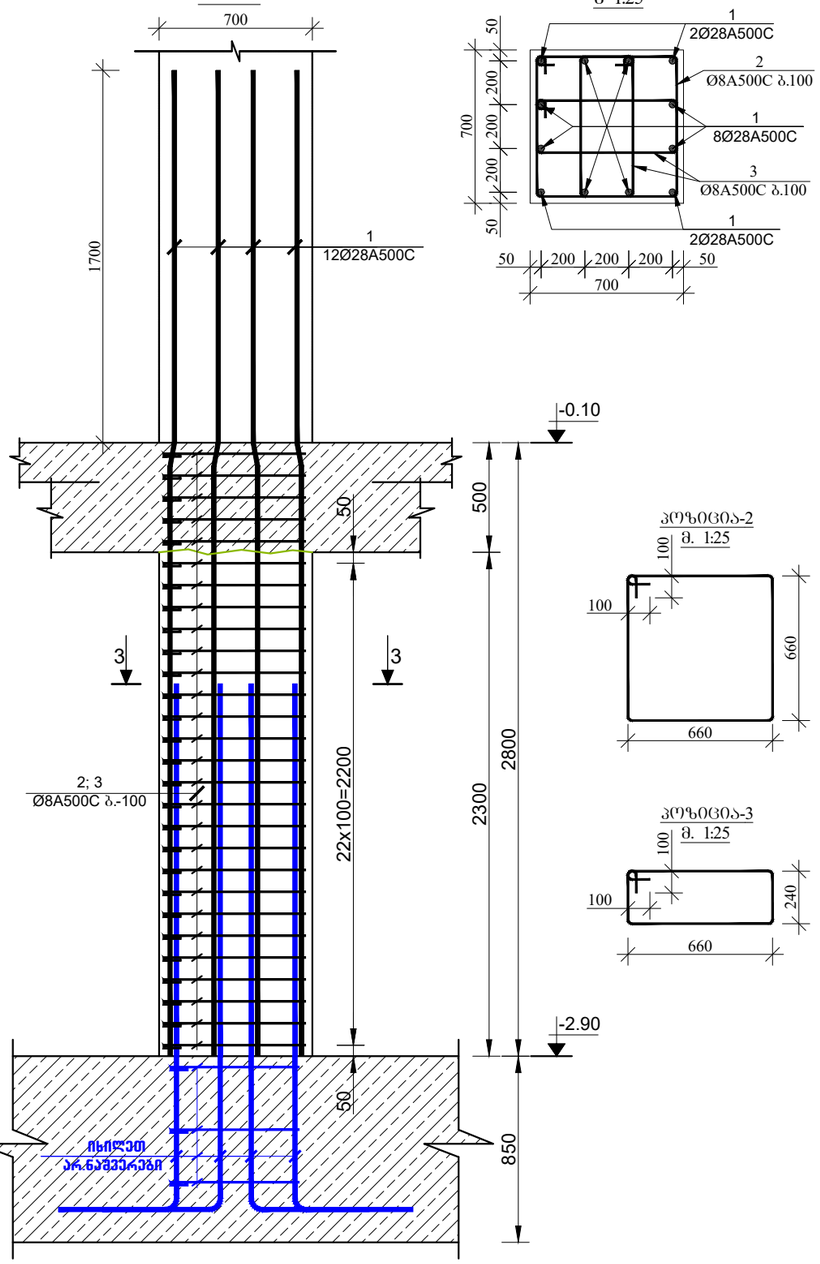

კვეთი 3-3
მ 1:25

პოზიცია-2
მ. 1:25

პოზიცია-3
მ. 1:25

სვეტი №4-ის არმირება
მ 1:25

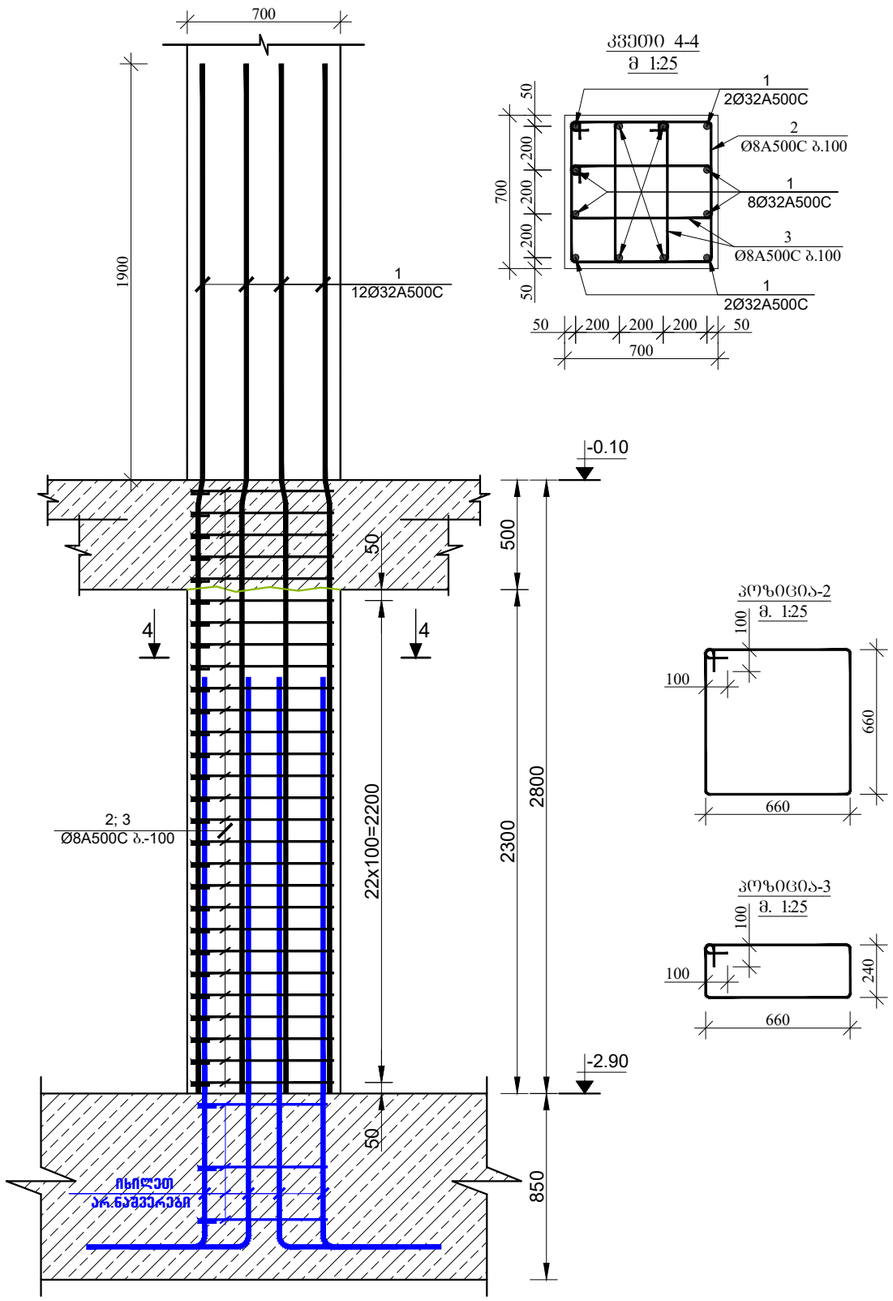

კვეთი 4-4
მ 1:25

პოზიცია-2
მ. 1:25

პოზიცია-3
მ. 1:25

დამკვეთი

შ.პ.ს „ ლიტ ჯეო ინვესტი „

1. წინამდებარე ნახაზი განხილული იქნას სამოქალაქო, გადახურვის ფილების, რიგელების, დიაფრაგმებისა და არმატურის განვითარების კონსტრუქციულ ნახაზებთან ერთად.

2. სვეტებში გამოყენებული იქნას **B**25 კლასის ბეტონი.

3. გამოყენებულია **A500C** კლასის არმატურა.

4. არმატურების გადაბმა განხორციელდეს პირდაპირ, გადაბმის სიგრძე **60d** (**d**-გადასაბმელ არმატურეს შორის უდიდესის დიამეტრია.)

5. სვეტებში არმატურების განაწილება განხორციელდეს ნახაზებზე მოცემული სქემის მიხედვით.

6. დაცული იქნას დამცავი შრეები.

7. ბეტონირებისას გამოყენებული იქნას ვიბრირება.

8.არმატურების მოღუნვა განხორციელდეს ცივად(გაცხელების გარეშე)

9. სვეტების გადახვლის ადგილები და მიბმა ლერძებთან ეხებოდეთ ფილის საყრდენი ნახაზებზე.

10. ბოლო სართულის სვეტების გრძივი არმატურები მთლიანად და ჩაანკერდეს გადახურვის კონსტრუქციებში არანაკლებ 50**d** სიგრძეზე.(**d**-ნახაზანკერებული არმატურის დიამეტრია.)

11. პროექტში ყველა სახის ცვლილება შეთანხმებული იქნას პროექტისკონსტრუქციული ნაწილის ავტორებთან.

12.მშენებლობის გაჩერების შემთხვევაში გათვალისწინებული იქნას კონსერვაციის სამუშაოები.

Visual Art Studio

ობიექტის მისამართი

დირექტორი	ზ. გამხიტაშვილი
მთ.არქიტექტორი	ზ.გამხიტაშვილი
არქიტექტორი	ნ.ბაჩიაშვილი
კონსტრუქტორი	ტ.ზაკუტაშვილი
კონსტრუქტორი	
კონსტრუქტორი	ი. ბოჯორიშვილი

სვეტი-3; 4. კვეთი 3-3; 4-4.

სტადია	პროექტი	
თარიღი	07.09.2022	
მასშტაბი	1:25	
ფორმატი	ფურცელი	A-3
	ა.-14	

სვეტი №5-ის არმირება
მ 1:25

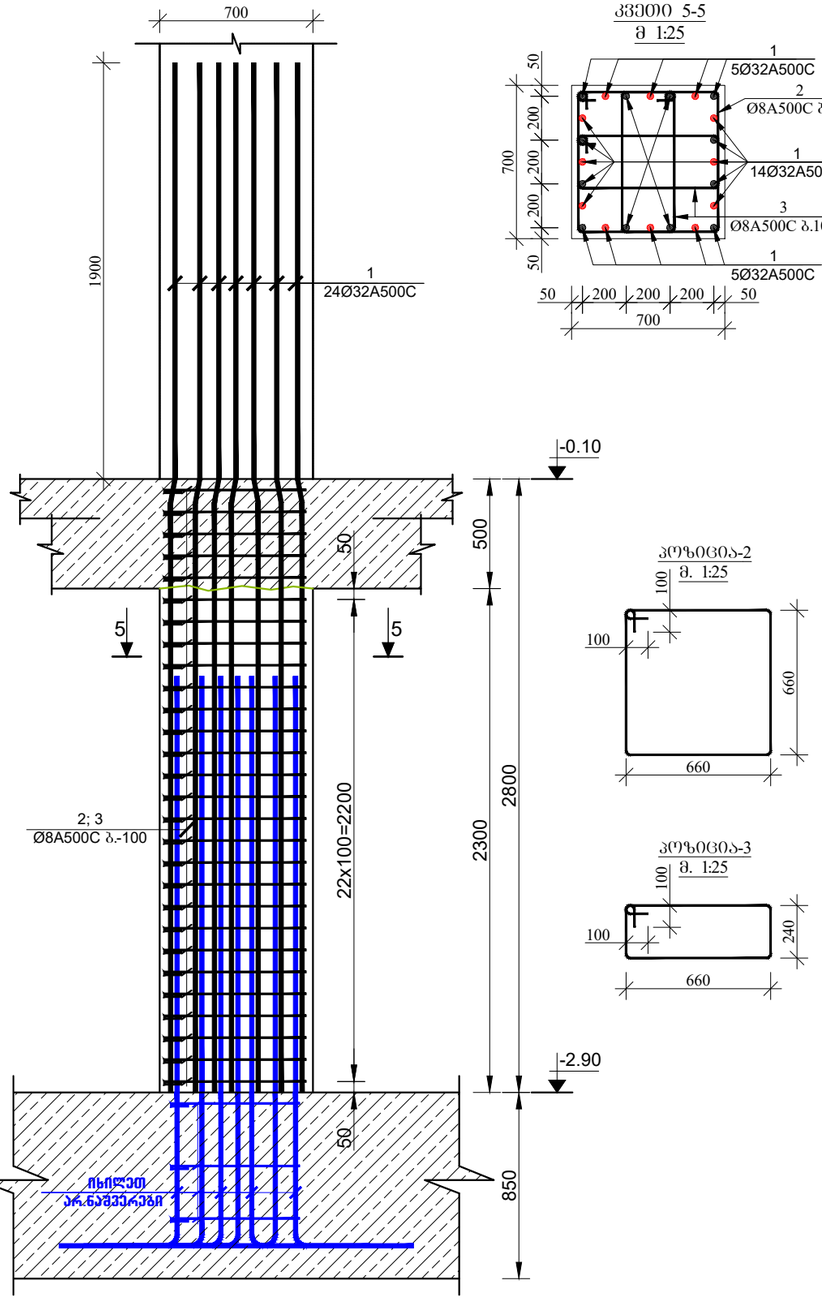

კვეთი 5-5
მ 1:25

აღზომა-2
მ. 1:25

აღზომა-3
მ. 1:25

სვეტი №6-ის არმირება
მ 1:25

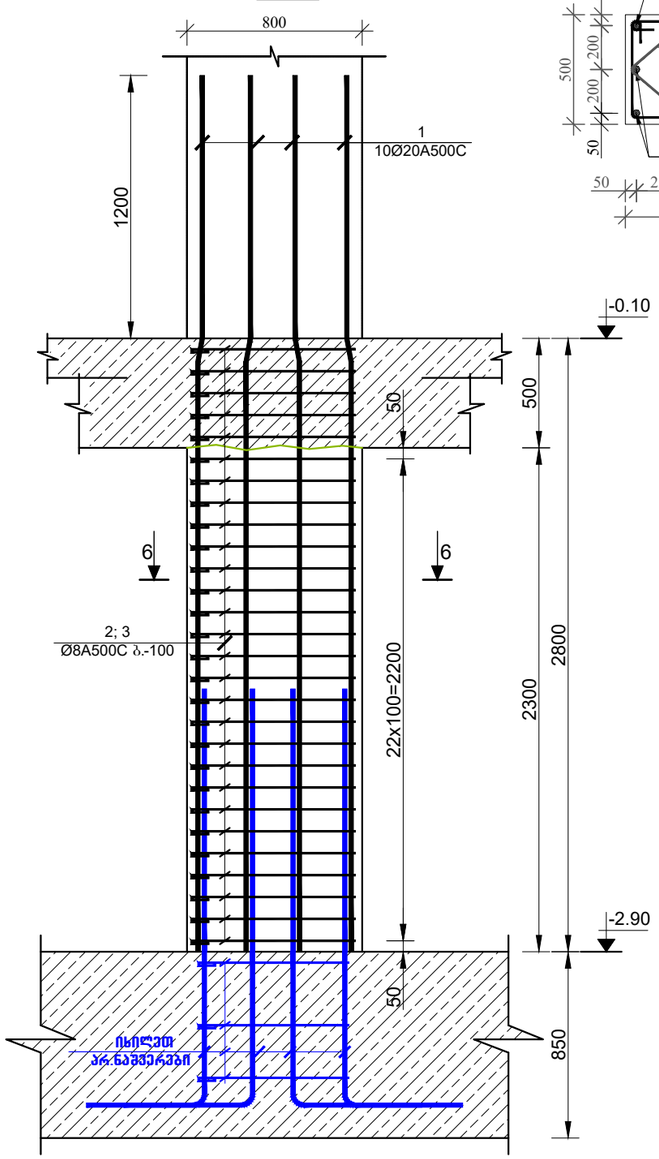

კვეთი 6-6
მ 1:25

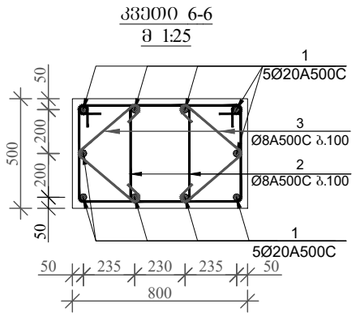

აღზომა-2
მ. 1:25

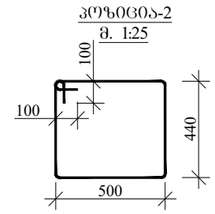

აღზომა-3
მ. 1:25

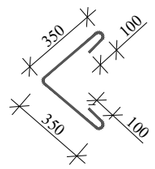

დამკვეთი

შ.პ.ს „ ლიტ ჯეო ინვესტი „

1. წინამდებარე ნახაზი განხილული იქნას საკონკურსოს, გაღახურვის ფილების, რიგელების, დიაფრაგმებისა და არმატურის განშენების კონსტრუქციულ ნახაზებთან ერთად.

2. სვეტებში გამოყენებული იქნას **B25** კლასის ბეტონი.

3. გამოყენებულია **A500C** კლასის არმატურა.

4. არმატურების გადაბმა განხორციელდეს კირქვადაღებით, გადაბმის სიგრძე **60d**
(**d**-გადასაბმელ არმატურეს შორის უდიდესის დიამეტრია.)

5. სვეტებში არმატურების განაწილება განხორციელდეს ნახაზებზე მოცემული სქემის მიხედვით.

6. დაცული იქნას დამცავი შრეები.

7. ბეტონირებისას გამოყენებული იქნას ვიბრირება.

8.არმატურების მოლუნვა განხორციელდეს ცივად(გაცხელების გარეშე)

9. სვეტების გადახვლის აღგილები და მიბმა ლერძებთან იხელით ფილის საყალიბო ნახაზებზე.

10. ბოლო სართულის სვეტების გრძივი არმატურები მთლიანად და ჩაანკერდეს გადახურვის კონსტრუქციებში არანაკლებ **50d** სიგრძეზე.(**d**-ნახაანკერებელი არმატურის დიამეტრია.)

11. პროექტში ყველა სახის ცვლილება შეთანხმებული იქნას პროექტისკონსტრუქციული ნაწილის ავტორებთან.

12.მშენებლობის გაჩერების შემთხვევაში გათვალისწინებული იქნას კონსერვაციის სამუშაოები.

Visual Art Studio

ობიექტის მისამართი

დირექტორი	ზ. გამხიტაშვილი
მთ.არქიტექტორი	ზ.გამხიტაშვილი
არქიტექტორი	ნ.ბაჩიაშვილი
კონსტრუქტორი	ტ.ზაკუტაშვილი
კონსტრუქტორი	
კონსტრუქტორი	ი. ბოჯორიშვილი

სვეტი-5; 6. კვეთი 5-5; 6-6.

სტადია	1:25	პროექტი
თარიღი		07.09.2022
მასშტაბი		
ფორმატი	ფურცელი	A-3
	ჯ.-15	

სვეტი №7-ის არმირება
მ 1:25

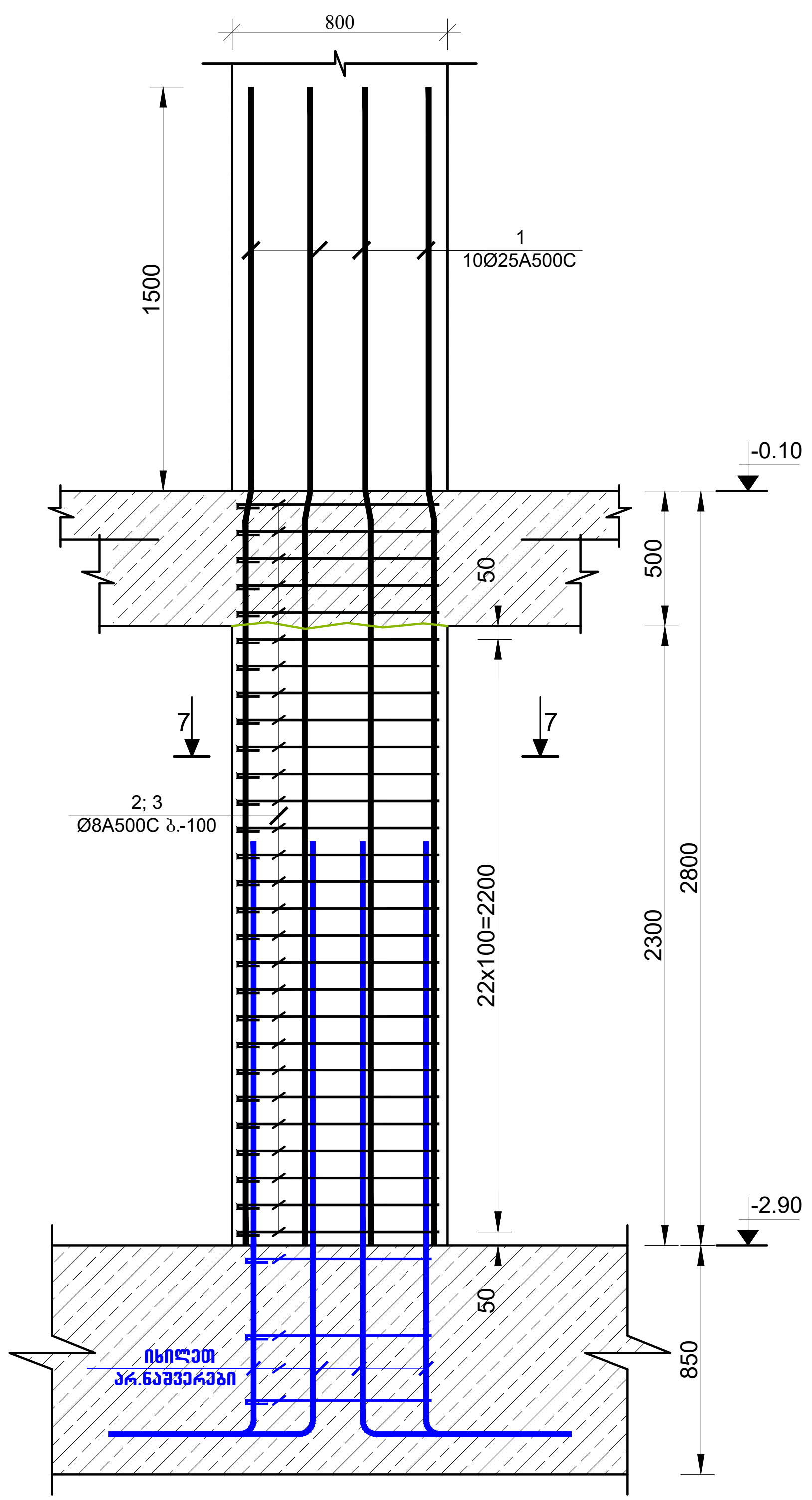

კვეთი 7-7
მ 1:25

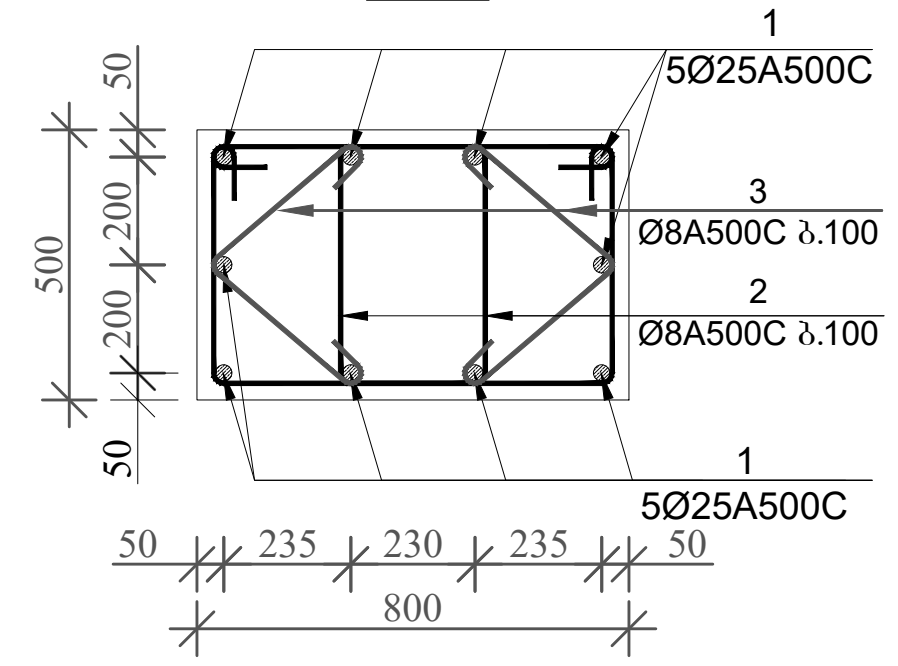

პოზიცია-2
მ. 1:25

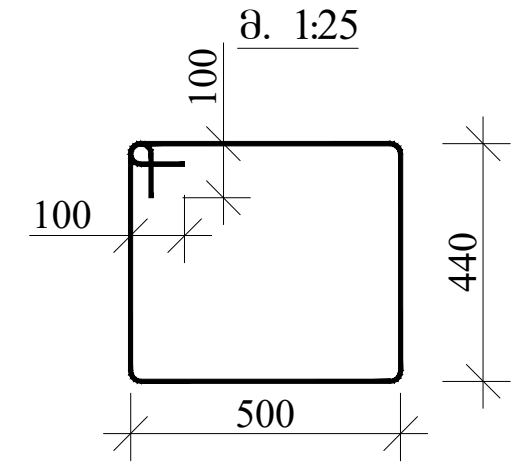

პოზიცია-3
მ. 1:25

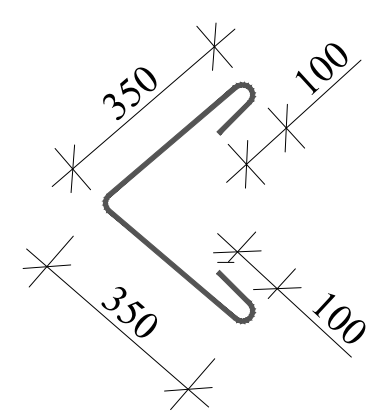

დამკვეთი

შ.პ.ს „ ლიტ ჯეო ინვესტი „

1. წინამდებარე ნახაზი განხილული იქნას საძირკვლის, გადახურვის ფილების, რიგელების, დიაფრაგმებისა და არმატურის ნაშვერების კონსტრუქციულ ნახაზებთან ერთდ.

2. სვეტებში გამოყენებული იქნას **B**25 კლასის ბეტონი.

3. გამოყენებულია **A500C** კლასის არმატურა.

4. არმატურების გადაბმა განხორციელდეს პირგადადებით, გადაბმის სიგრძე 60**d** (**d**-გადასაბმელ არმატურებს შორის უდიდესის დიამეტრია.)

5. სვეტებში არმატურების განაწილება განხორციელდეს ნახაზებზე მოცემული სქემის მიხედვით.

6. დაცული იქნას დამცავი შრეები.

7. ბეტონირებისას გამოყენებული იქნას ვიბრირება.

8.არმატურების მოღუნვა განხორციელდეს ცივად(გაცხელების გარეშე)

9. სვეტების გადასვლის ადგილები და მიბმა ღერძებთან იხელეთ ფილის საყალიბო ნახაზებზე.

10. ბოლო სართულის სვეტების ბრძივი არმატურები მოიღუნოს და ჩაანკერდეს გადახურვის კონსტრუქციებში არანაკლებ 50**d** სიგრძეზე.(**d**-ჩასაანკერებელი არმატურის დიამეტრია.)

11. პროექტში ყველა სახის ცვლილება შეთანხმებული იქნას პროექტისკონსტრუქციული ნაწილის ავტორებთან.

12.მშენებლობის გაჩერების შემთხვევაში გათვალისწინებული იქნას კონსერვაციის სამუშაოები.

Visual Art Studio

ობიექტის მისამართი

პროექტორი	ზ. გამხიტაშვილი
მთ.არქიტექტორი	ზ.გამხიტაშვილი
არქიტექტორი	ნ.ბაჩიაშვილი
კონსტრუქტორი	ტ.ზაკუტაშვილი
კონსტრუქტორი	
კონსტრუქტორი	ი. ბოჯორიშვილი

სვეტი-7. კვეთი 7-7.

სტადია	პროექტი	
თარიღი	07.09.2022	
მასშტაბი	1:25	
ფორმატი	ფურცელი	A-3
	კ.-16	

დამკვეთი

შ.პ.ს „ ლიტ ჯეო ინვესტი „

1. წინამდებარე ნახაზი განხილული იქნას სამორკვლის, გადახურვის ფილების, რიგელების, დიაფრაგმებისა და არმატურის ნაჭერების კონსტრუქციულ ნახაზებთან ერთად.

2. სვეტებში გამოყენებული იქნას **B**25 კლასის ბეტონი.

3. გამოყენებულია **A500C** კლასის არმატურა.

4. არმატურების გადაბმა განხორციელდეს კირქვადალდებით, გადაბმის სიგრძე 60**d**
(**d**-გადასაბმელ არმატურის შორის უდიდესის დიამეტრია.)

5. სვეტებში არმატურების განაწილება განხორციელდეს ნახაზებზე მოცემული სქემის მიხედვით.

6. დაცული იქნას დამცავი შრეები.

7. ბეტონირებისას გამოყენებული იქნას ვიბრირება.

8.არმატურების მოღუნვა განხორციელდეს ცივად(გაცხელების გარეშე)

9. სვეტების გადახვლის ადგილები და მიბმა ლერძებთან ახლოს უნდა ეწყოს საჭალებო ნახაზებზე.

10. ბოლო სართულის სვეტების გრძივი არმატურები მთლიანად და ჩაიკეთდეს გადახურვის კონსტრუქციებში არანაკლებ 50**d** სიგრძეზე.(**d**-ჩასაბანკეთებელი არმატურის დიამეტრია.)

11. პროექტში ყველა სახის ცვლილება შეთანხმებული იქნას პროექტისკონსტრუქციული ნაწილის ავტორებთან.

12.შენებლობის გაჩერების შემთხვევაში გათვალისწინებული იქნას კონსერვაციის სამუშაოები.

Visual Art Studio

ობიექტის მისამართი

დირექტორი	ზ. გამხიტაშვილი
მთ.არქიტექტორი	ზ.გამხიტაშვილი
არქიტექტორი	ნ.ბაჩიაშვილი
კონსტრუქტორი	ტ.ზაკუტაშვილი
კონსტრუქტორი	
კონსტრუქტორი	ი. ბოჯორიშვილი

სვეტების მარკირების გეგმა -0.10 ნიშნულზე

სტადია 1:250	პროექტი
თარიღი	07.09.2022
მასშტაბი	
ფორმატი	ფურცელი A-3
	ს.-17

სვეტების მარკირების გეგმა -0.10 ნიშნულზე
მ. 1:250

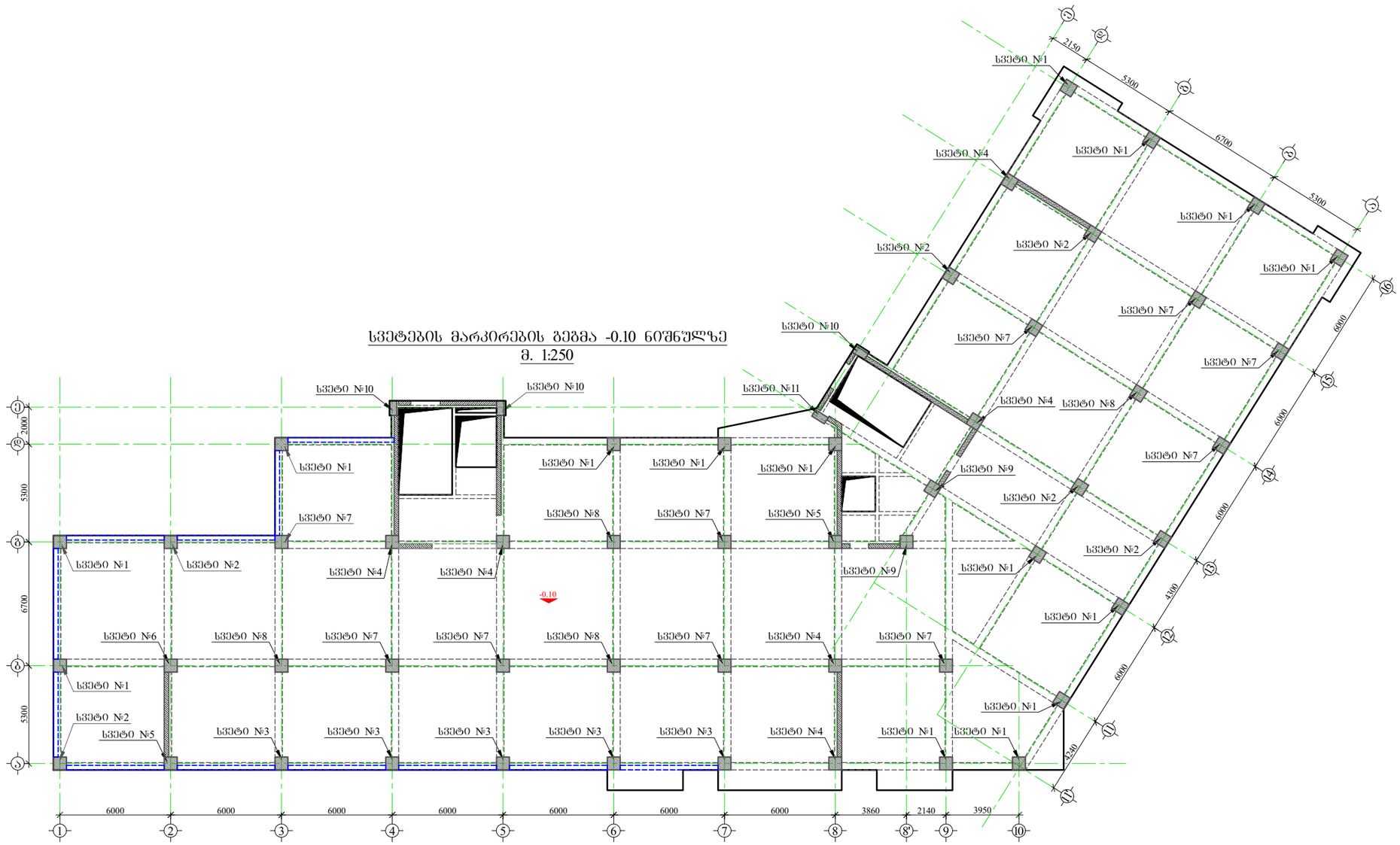

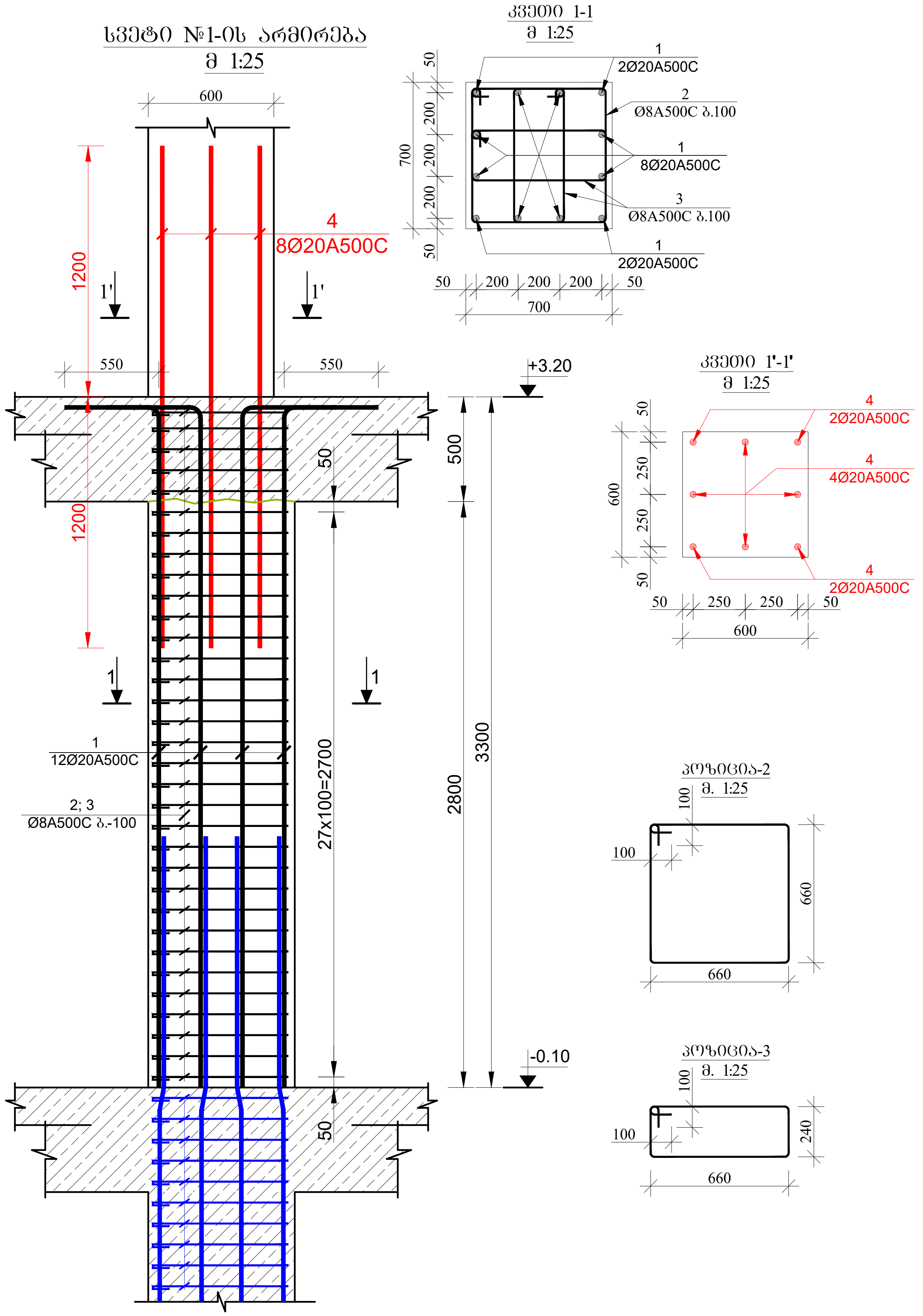

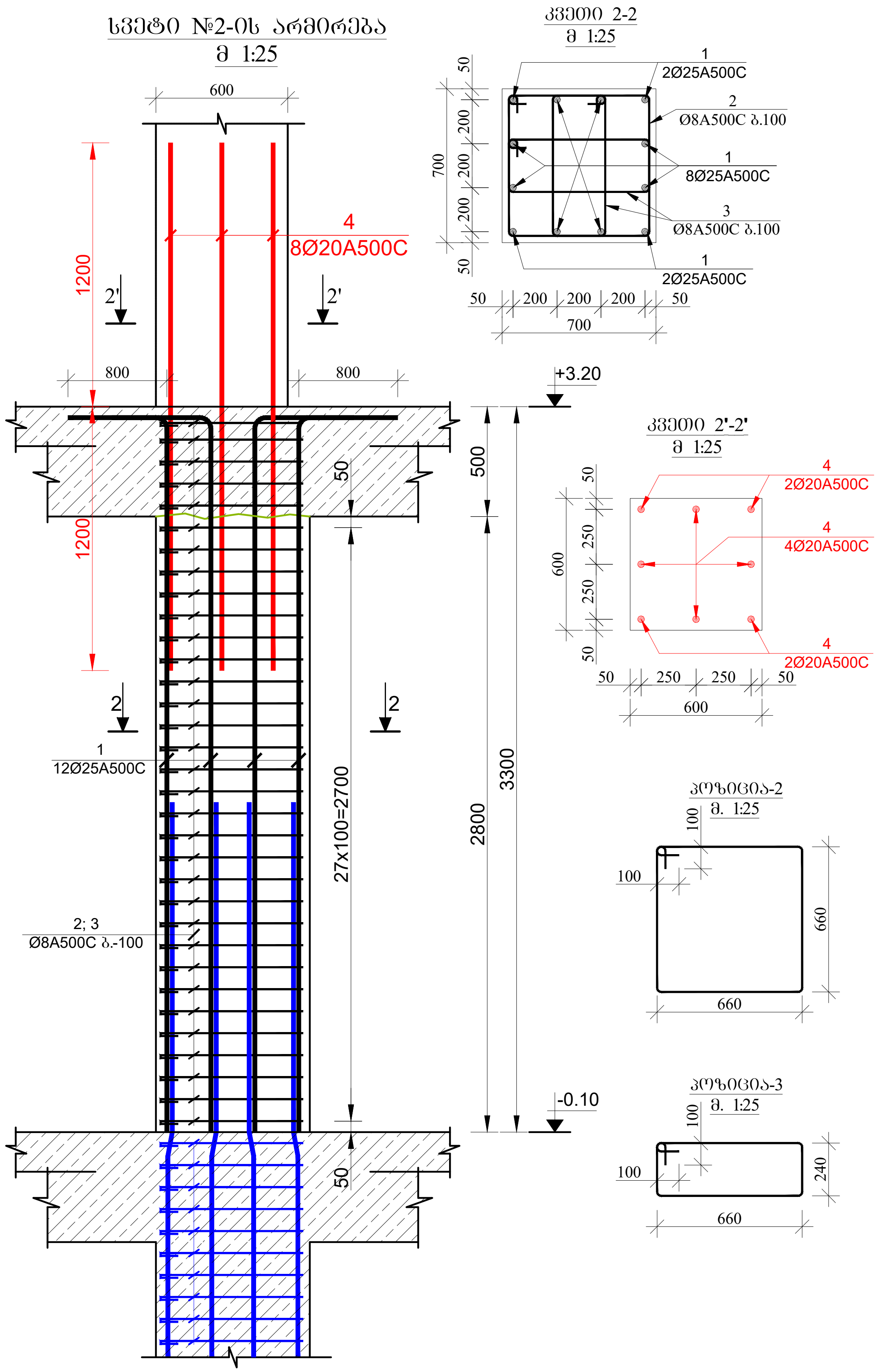

დამკვეთი

შ.პ.ს „ ლიტ ჯეო ინვესტი „

1. წინამდებარე ნახაზი განხილული იქნას საძირკვლის, გადახურვის ფილების, რიგელების, დიაფრაგმებისა და არმატურის ნაშვერების კონსტრუქციულ ნახაზებთან ერთდ.

2. სვეტებში გამოყენებული იქნას **B**25 კლასის ბეტონი.

3. გამოყენებულია **A500C** კლასის არმატურა.

4. არმატურების გადაბმა განხორციელდეს პირგადადებით, გადაბმის სიგრძე 60**d** (**d**-გადასაბმელ არმატურებს შორის უდიდესის დიამეტრია.)

5. სვეტებში არმატურების განაწილება განხორციელდეს ნახაზებზე მოცემული სქემის მიხედვით.

6. დაცული იქნას დამცავი შრეები.

7. ბეტონირებისას გამოყენებული იქნას ვიბრირება.

8.არმატურების მოღუნვა განხორციელდეს ცივად(გაცხელების გარეშე)

9. სვეტების გადასვლის ადგილები და მიბმა ღერძებთან იხელეთ ფილის საყალიბო ნახაზებზე.

10. ბოლო სართულის სვეტების გრძივი არმატურები მოიღუნოს და ჩაანკერდეს გადახურვის კონსტრუქციებში არანაკლებ 50**d** სიგრძეზე.(**d**-ჩასაანკერებელი არმატურის დიამეტრია.)

11. პროექტში ყველა სახის ცვლილება შეთანხმებული იქნას პროექტისკონსტრუქციული ნაწილის ავტორებთან.

12.მშენებლობის გაჩერების შემთხვევაში გათვალისწინებული იქნას კონსერვაციის სამუშაოები.

Visual Art Studio

ობიექტის მისამართი

დირექტორი	ზ. გამხიტაშვილი
მთ.არქიტექტორი	ზ.გამხიტაშვილი
არქიტექტორი	ნ.ბაჩიაშვილი
კონსტრუქტორი	ტ.ზაკუტაშვილი
კონსტრუქტორი	
კონსტრუქტორი	ი. ბოჯორიშვილი

სვეტი-1; 2. კვეთი 1-1; 2-2.

სტადია	პროექტი	
თარიღი	07.09.2022	
მასშტაბი	1:25	
ფორმატი	ფურცელი	A-3
	ა.-18	

დამკვეთი

შ.პ.ს „ ლიტ ჯეო ინვესტი „

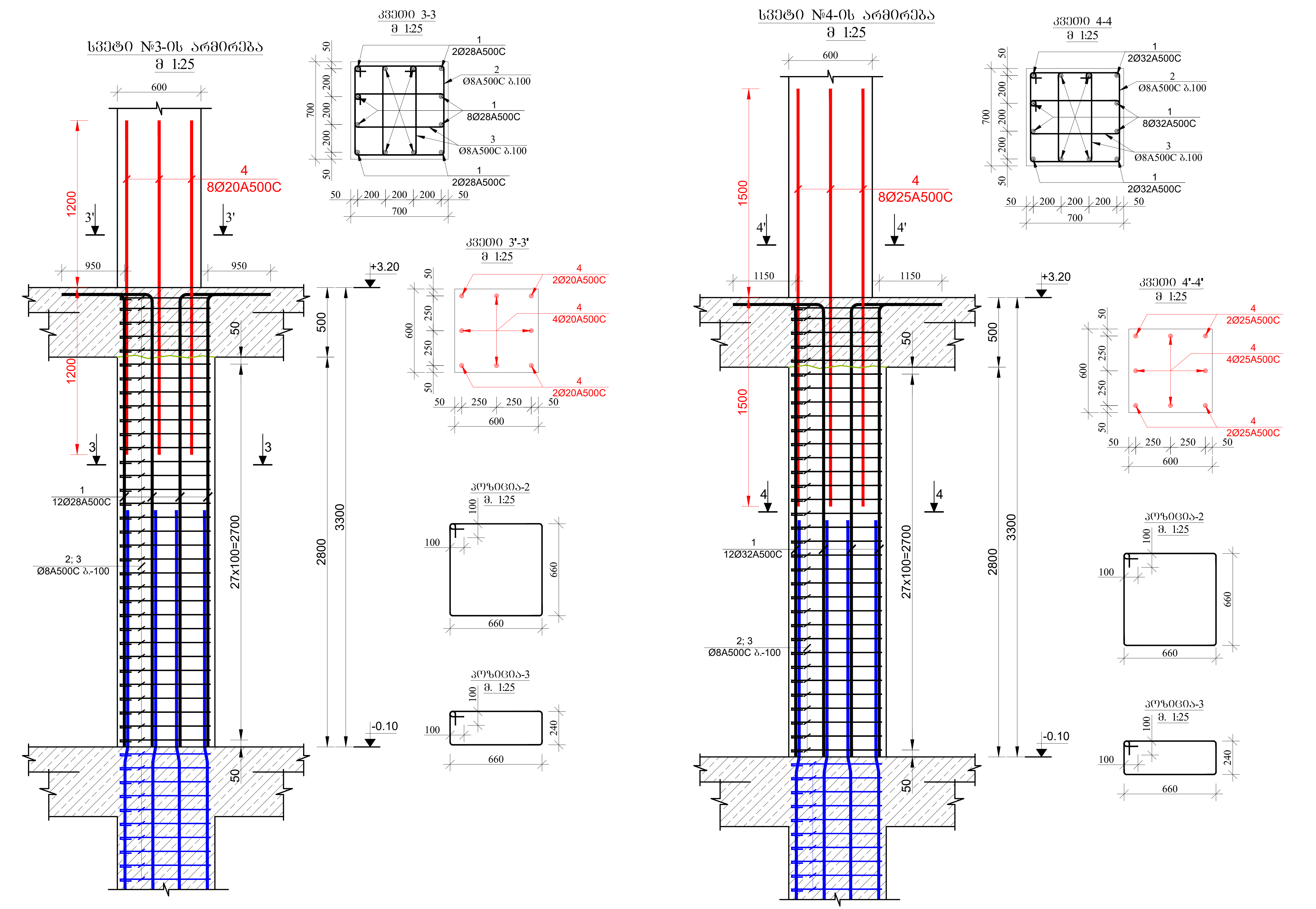

1. წინამდებარე ნახაზი განხილული იქნას საძირკვლის, გადახურვის ფილების, რიგელების, დიაფრაგმებისა და არმატურის ნაშვერების კონსტრუქციულ ნახაზებთან ერთდ.

2. სვეტებში გამოყენებული იქნას **B**25 კლასის ბეტონი.

3. გამოყენებულია **A500C** კლასის არმატურა.

4. არმატურების გადაბმა განხორციელდეს პირგადადებით, გადაბმის სიგრძე 60**d** (**d**-გადასაბმელ არმატურებს შორის უდიდესის დიამეტრია.)

5. სვეტებში არმატურების განაწილება განხორციელდეს ნახაზებზე მოცემული სქემის მიხედვით.

6. დაცული იქნას დამცავი შრეები.

7. ბეტონირებისას გამოყენებული იქნას ვიბრირება.

8.არმატურების მოღუნვა განხორციელდეს ცივად(გაცხელების გარეშე)

9. სვეტების გადასვლის ადგილები და მიბმა ღერძებთან იხელეთ ფილის საყალიბო ნახაზებზე.

10. ბოლო სართულის სვეტების გრძივი არმატურები მოიღუნოს და ჩაანკერდეს გადახურვის კონსტრუქციებში არანაკლებ 50**d** სიგრძეზე.(**d**-ჩასაანკერებელი არმატურის დიამეტრია.)

11. პროექტში ყველა სახის ცვლილება შეთანხმებული იქნას პროექტისკონსტრუქციული ნაწილის ავტორებთან.

12.მშენებლობის გაჩერების შემთხვევაში გათვალისწინებული იქნას კონსერვაციის სამუშაოები.

Visual Art Studio

ობიექტის მისამართი

დირექტორი	ზ. გამხიტაშვილი
მთ.არქიტექტორი	ზ.გამხიტაშვილი
არქიტექტორი	ნ.ბახიაშვილი
კონსტრუქტორი	ტ.ზაკუტაშვილი
კონსტრუქტორი	
კონსტრუქტორი	ი. ბოკორიშვილი

სვეტი-3; 4. კვეთი 3-3; 4-4.

სტადია	პროექტი	
1:25		
თარიღი	07.09.2022	
მასშტაბი		
ფორმატი	ფურცელი	A-3
	ა.-19	

სვეტი №5-ის არმირება
მ 1:25

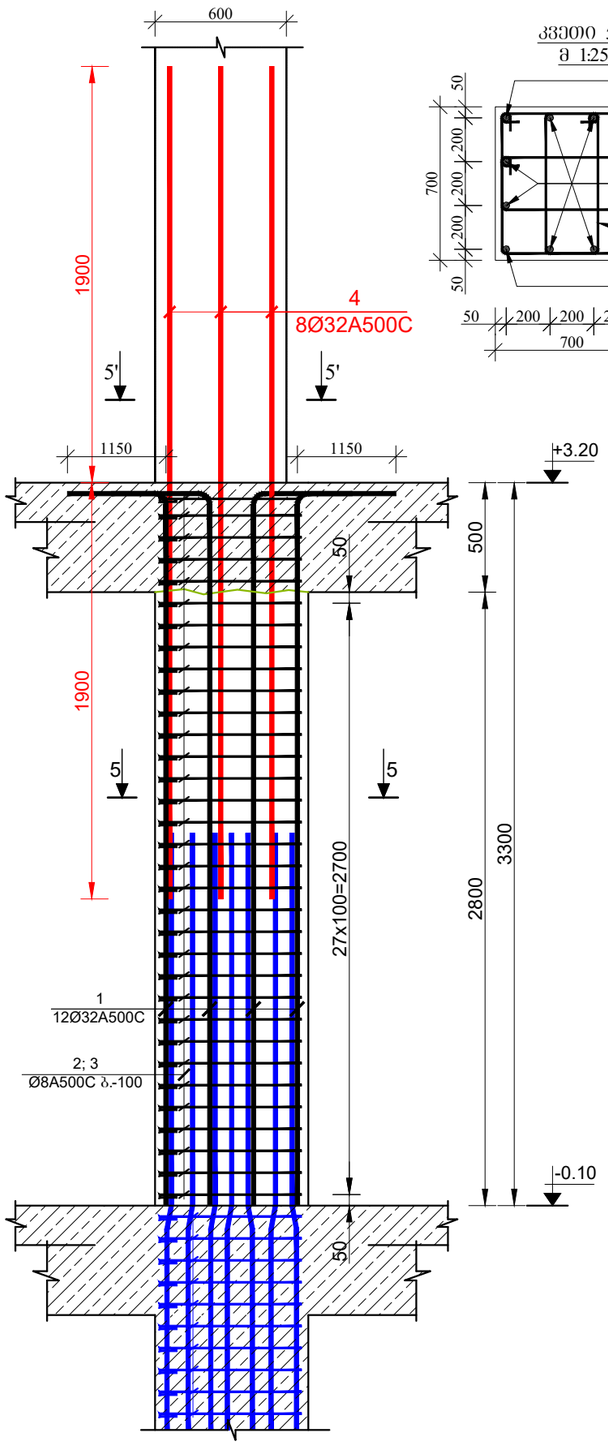

კვეთი 5-5
მ 1:25

კვეთი 5'-5'
მ 1:25

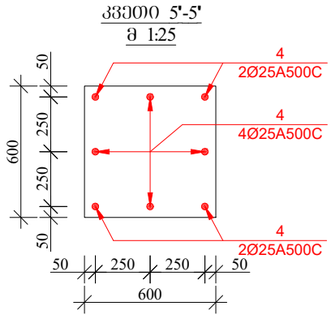

პოზიცია-2
მ. 1:25

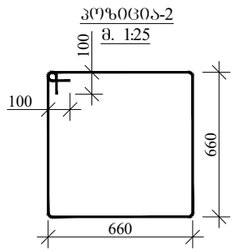

პოზიცია-3
მ. 1:25

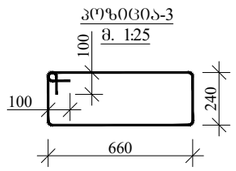

სვეტი №6-ის არმირება
მ 1:25

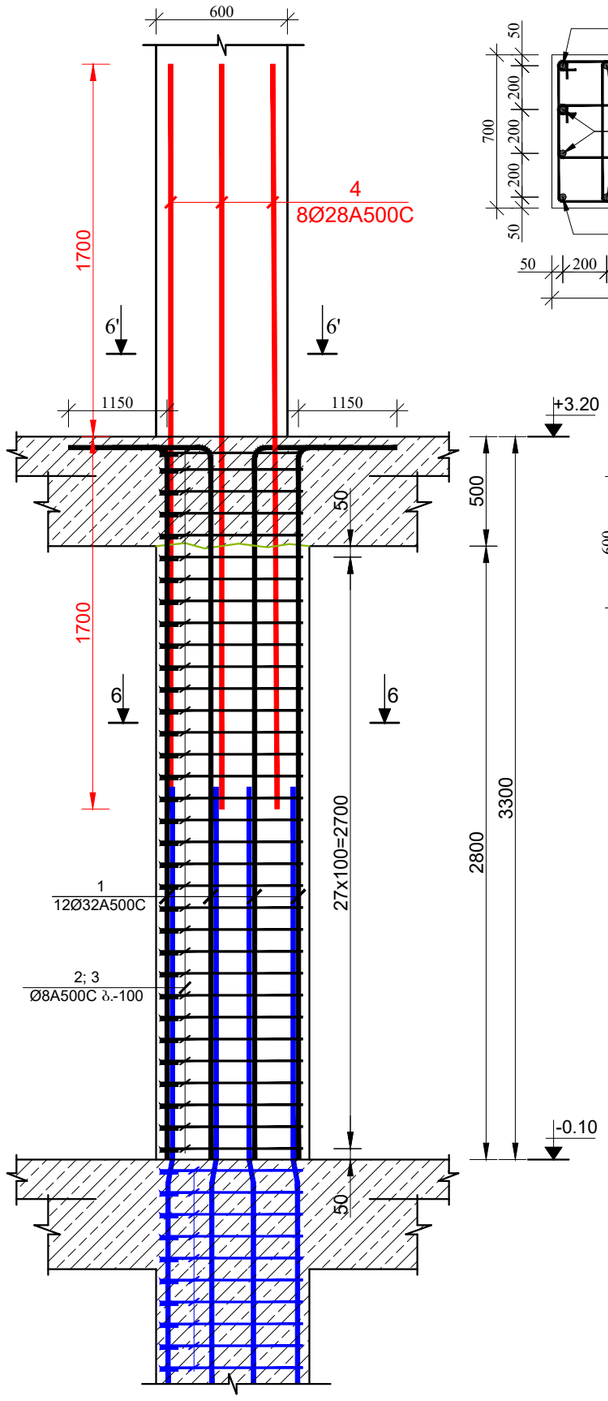

კვეთი 6-6
მ 1:25

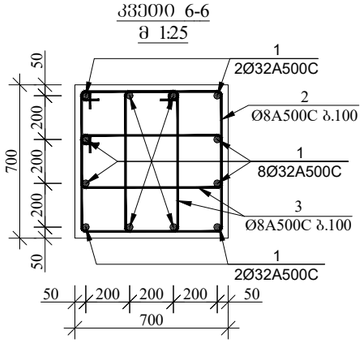

კვეთი 6'-6'
მ 1:25

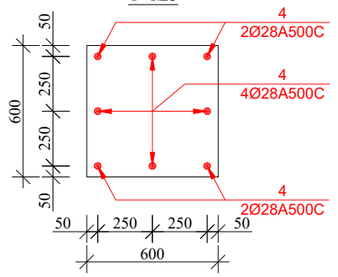

პოზიცია-2
მ. 1:25

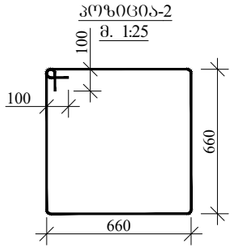

პოზიცია-3
მ. 1:25

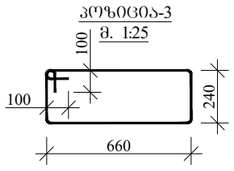

დამკვეთი

შ.პ.ს „ ლიტ ჯეო ინვესტი „

1. წინამდებარე ნახაზი განხილული იქნას სააირკვლის, გაჟახურვის ფილების, რიგელების, დიაფრაგმებისა და არმატურის ნაკვეთების კონსტრუქციულ ნახაზებთან ერთად.

2. სვეტებში გამოყენებული იქნას **B25** კლასის ბეტონი.

3. გამოყენებულია **A500C** კლასის არმატურა.

4. არმატურების გადაბმა განხორციელდეს კირქვადაღებით, გადაბმის სიგრძე **60d**
(**d**-გადასაბმელ არმატურეს შორის უდიდესის დიამეტრია.)

5. სვეტებში არმატურების განაწილება განხორციელდეს ნახაზებზე მოცემული სქემის მიხედვით.

6. დაცული იქნას დამცავი შრეები.

7. ბეტონირებისას გამოყენებული იქნას ვიბრირება.

8.არმატურების მოლუნვა განხორციელდეს ცივად(გაცხელების გარეშე)

9. სვეტების გადახვლის ადგილები და მიბმა ლერძებთან იხელმძღვანელოს წილის საყალიბო ნახაზებზე.

10. ბოლო სართულის სვეტების გრძივი არმატურები მთლიანობს და ჩაანკერდეს გადახურვის კონსტრუქციებში არანაკლებ **50d** სიგრძეზე.(**d**-ნახაზანკერებელი არმატურის დიამეტრია.)

11. პროექტში ყველა სახის ცვლილება შეთანხმებული იქნას პროექტისკონსტრუქციული ნაწილის ავტორებთან.

12.მშენებლობის გაჩერების შემთხვევაში ბათვალისწინებული იქნას კონსერვაციის სამუშაოები.

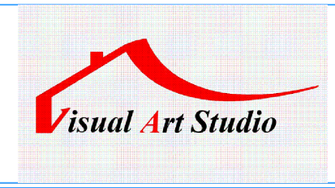

ობიექტის მისამართი

დირექტორი	ზ. გამხიტაშვილი
მთ.არქიტექტორი	ზ.გამხიტაშვილი
არქიტექტორი	ნ.ბაჩიაშვილი
კონსტრუქტორი	ტ.ზაკუტაშვილი
კონსტრუქტორი	
კონსტრუქტორი	ი. ბოჯორიშვილი

სვეტი-5; 6. კვეთი 5-5; 6-6.

სტადია	1:25	პროექტი
თარიღი		07.09.2022
მასშტაბი		
ფორმატი	ფურცელი	A-3
	ს.-20	

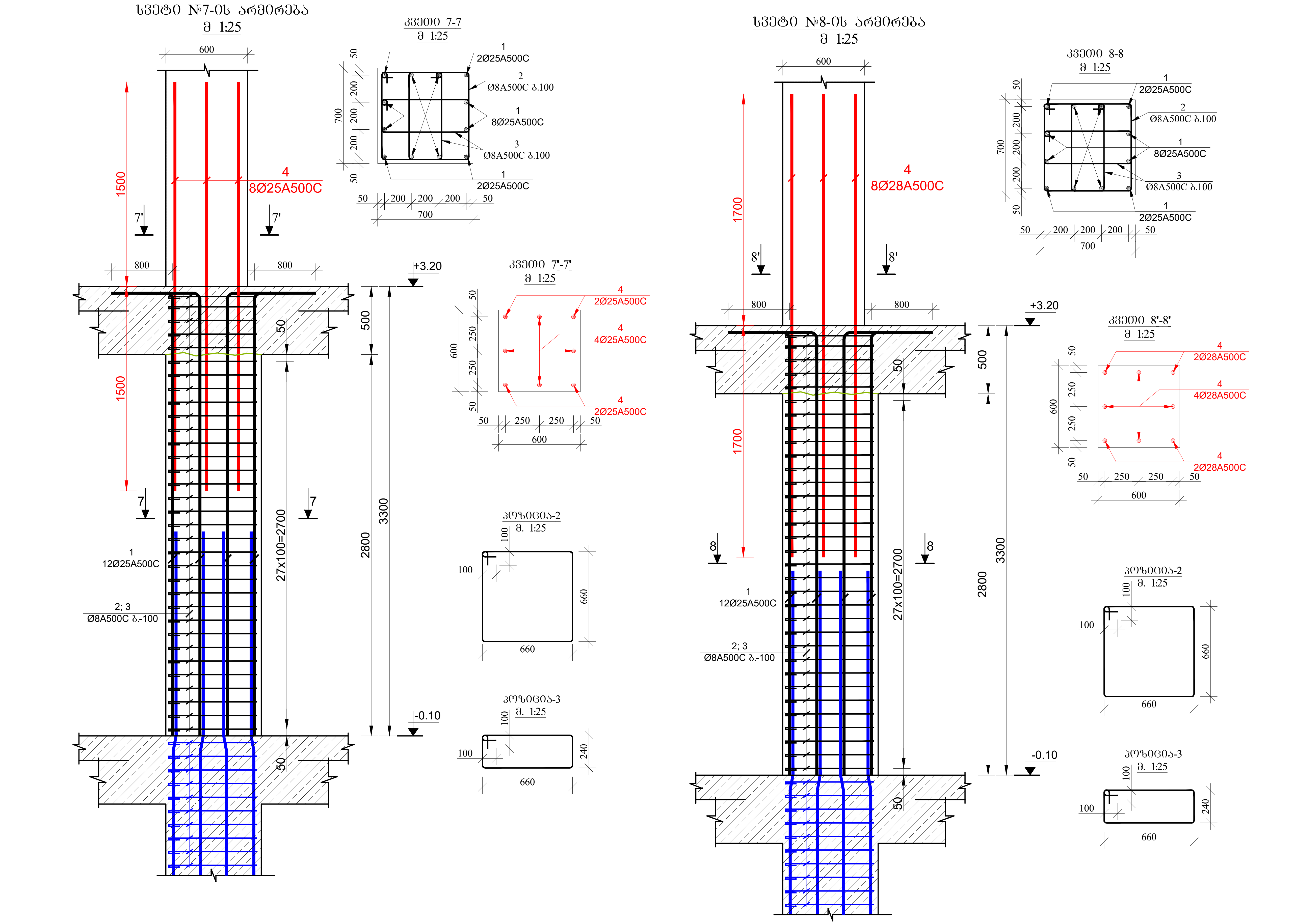

დამკვეთი

შ.პ.ს „ ლიტ ჯეო ინვესტი „

1. წინამდებარე ნახაზი განხილული იქნას საძირკვლის, გადახურვის ფილების, რიგელების, დიაფრაგმებისა და არმატურის ნაშვერების კონსტრუქციულ ნახაზებთან ერთდ.

2. სვეტებში გამოყენებული იქნას **B**25 კლასის ბეტონი.

3. გამოყენებულია **A500C** კლასის არმატურა.

4. არმატურების გადაბმა განხორციელდეს პირგადადებით, გადაბმის სიგრძე 60**d**
(**d**-გადასაბმელ არმატურებს შორის უდიდესის დიამეტრია.)

5. სვეტებში არმატურების განაწილება განხორციელდეს ნახაზებზე მოცემული სქემის მიხედვით.

6. დაცული იქნას დამცავი შრეები.

7. ბეტონირებისას გამოყენებული იქნას ვიბრირება.

8.არმატურების მოღუნვა განხორციელდეს ცივად(გაცხელების გარეშე)

9. სვეტების გადასვლის ადგილები და მიბმა ღერძებთან იხელეთ ფილის საყალიბო ნახაზებზე.

10. ბოლო სართულის სვეტების გრძივი არმატურები მოიღუნოს და ჩაანკერდეს გადახურვის კონსტრუქციებში არანაკლებ 50**d** სიგრძეზე.(**d**-ჩასაანკერებელი არმატურის დიამეტრია.)

11. პროექტში ყველა სახის ცვლილება შეთანხმებული იქნას პროექტისკონსტრუქციული ნაწილის ავტორებთან.

12.მშენებლობის გაჩერების შემთხვევაში გათვალისწინებული იქნას კონსერვაციის სამუშაოები.

Visual Art Studio

ობიექტის მისამართი

დირექტორი	ზ. გამხიტაშვილი
მთ.არქიტექტორი	ზ.გამხიტაშვილი
არქიტექტორი	ნ.ბაჩიაშვილი
კონსტრუქტორი	ტ.ზაკუტაშვილი
კონსტრუქტორი	
კონსტრუქტორი	ი. ბოჟორიშვილი

სვეტი-7; 8. ჭრილი 7-7; 8-8.

სტადია	პროექტი	
თარიღი	07.09.2022	
მასშტაბი	1:25	
ფორმატი	ფურცელი	A-3
	ა.-21	

სვეტი №9-ის არმირება
მ 1:25

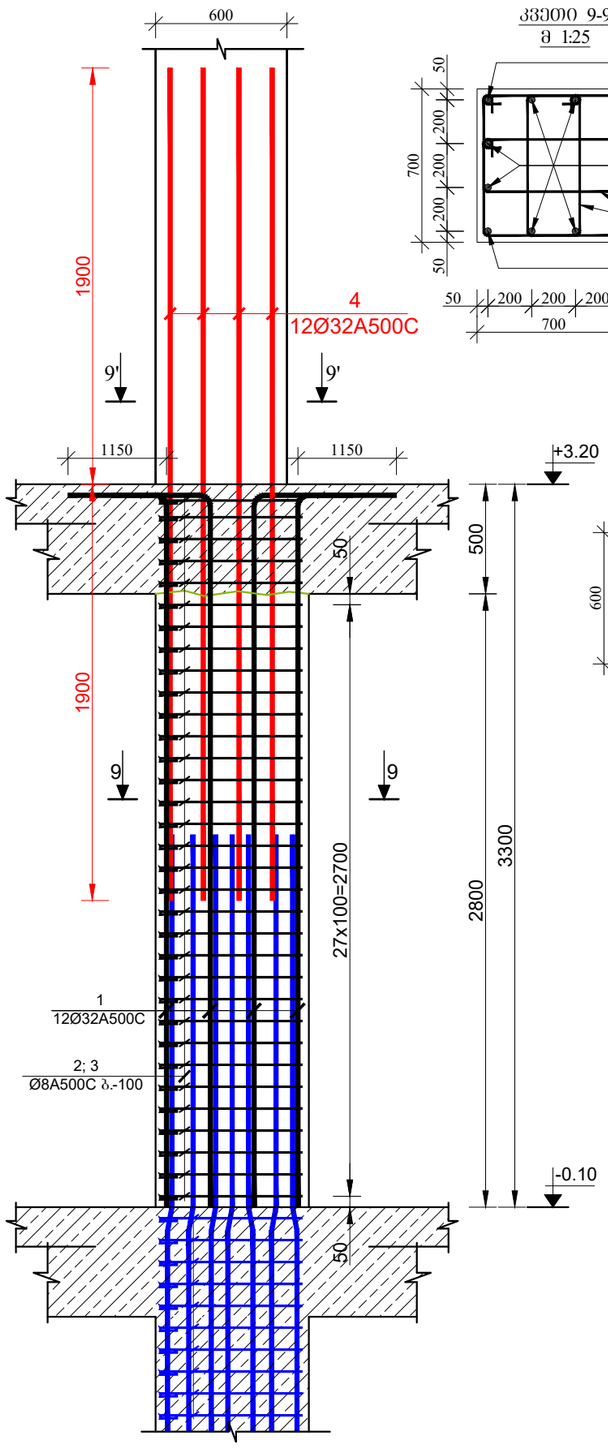

კვეთი 9-9
მ 1:25

კვეთი 9'-9'
მ 1:25

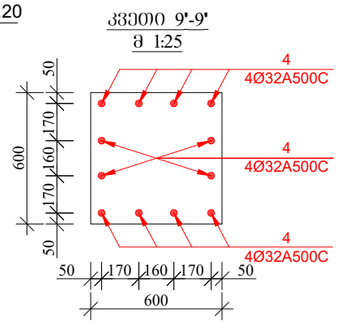

კვეთი 10-10
მ 1:25

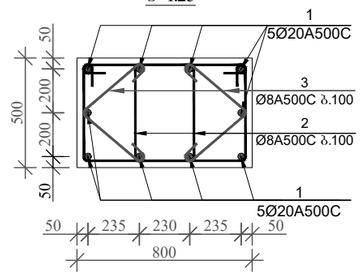

სვეტი №10-ის არმირება
მ 1:25

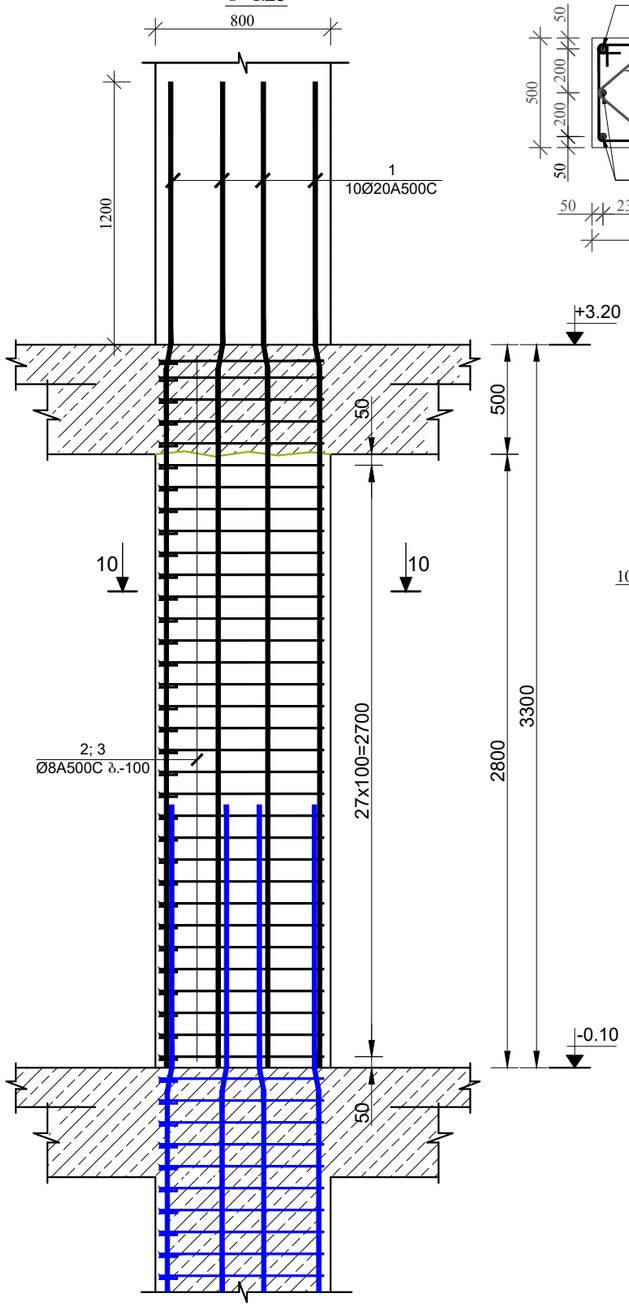

პოზიცია-2
მ. 1:25

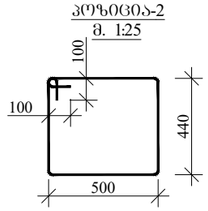

პოზიცია-2
მ. 1:25

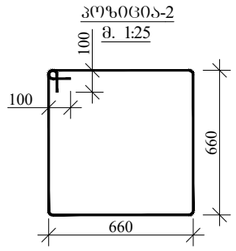

პოზიცია-3
მ. 1:25

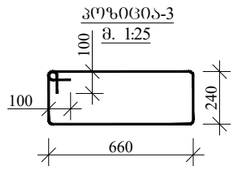

პოზიცია-3
მ. 1:25

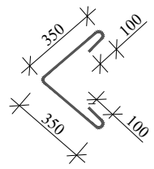

დამკვეთი

შ.პ.ს „ ლიტ ჯეო ინვესტი „

1. წინამდებარე ნახაზი განხილული იქნას საკონკურსოს, გადახურვის ფილების, რიგელების, დიაფრაგმებისა და არმატურის ნაწილების კონსტრუქციულ ნახაზებთან ერთად.

2. სვეტებში გამოყენებული იქნას **B25** კლასის ბეტონი.

3. გამოყენებულია **A500C** კლასის არმატურა.

4. არმატურების გადაბმა განხორციელდეს პირდაპირ, გადაბმის სიგრძე **60d** (**d**-გადასაბმელ არმატურის შორის უდიდესის დიამეტრია.)

5. სვეტებში არმატურების განაწილება განხორციელდეს ნახაზებზე მოცემული სქემის მიხედვით.

6. დაცული იქნას დამცავი შრეები.

7. ბეტონირებისას გამოყენებული იქნას ვიბრირება.

8.არმატურების მოლუნვა განხორციელდეს ცივად(გაცხელების გარეშე)

9. სვეტების გადახვლის ადგილები და მიბმა ლერძებთან ეხებოდეთ ფილის საყრდენი ნახაზებზე.

10. ბოლო სართულის სვეტების გრძივი არმატურები მთლიანად და ჩაანკერდეს გადახურვის კონსტრუქციებში არანაკლებ 50**d** სიგრძეზე.(**d**-ნახაზანკერებული არმატურის დიამეტრია.)

11. პროექტში ყველა სახის ცვლილება შეთანხმებული იქნას პროექტისკონსტრუქციული ნაწილის ავტორებთან.

12.მშენებლობის გაჩერების შემთხვევაში გათვალისწინებული იქნას კონსერვაციის სამუშაოები.

Visual Art Studio

ობიექტის მისამართი

დირექტორი	ზ. გამხიტაშვილი
მთ.არქიტექტორი	ზ.გამხიტაშვილი
არქიტექტორი	ნ.ბაჩიაშვილი
კონსტრუქტორი	ტ.ზაკუტაშვილი
კონსტრუქტორი	თ.
კონსტრუქტორი	ი. ბოჯორიშვილი

სვეტი-9; 10. კვეთი 9-9; 10-10.

სტადია	პროექტი
თარიღი	07.09.2022
მასშტაბი	1:25
ფორმატი	ფურცელი A-3
	ს.-22

სვეტი №11-ის არმირება
მ 1:25

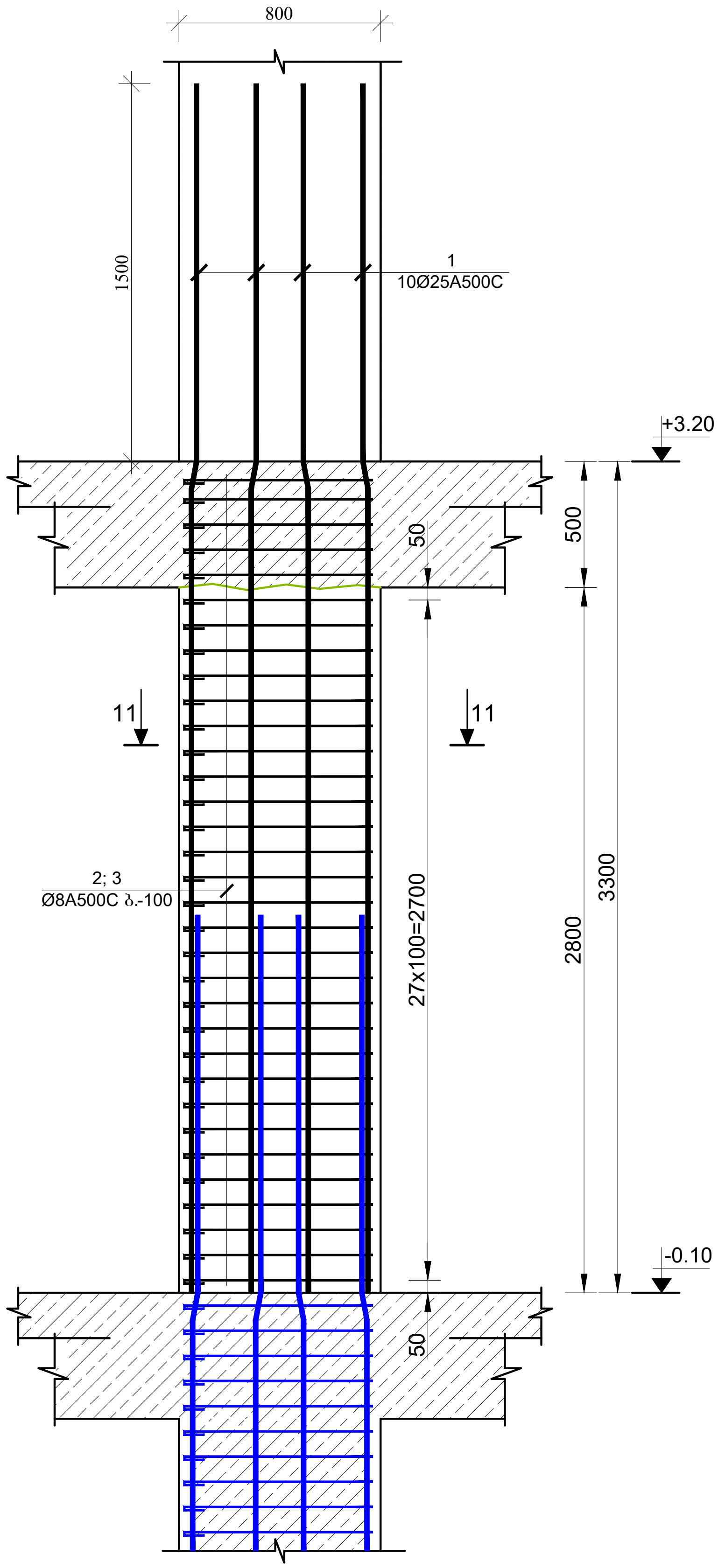

ჭრილი 11-11
მ 1:25

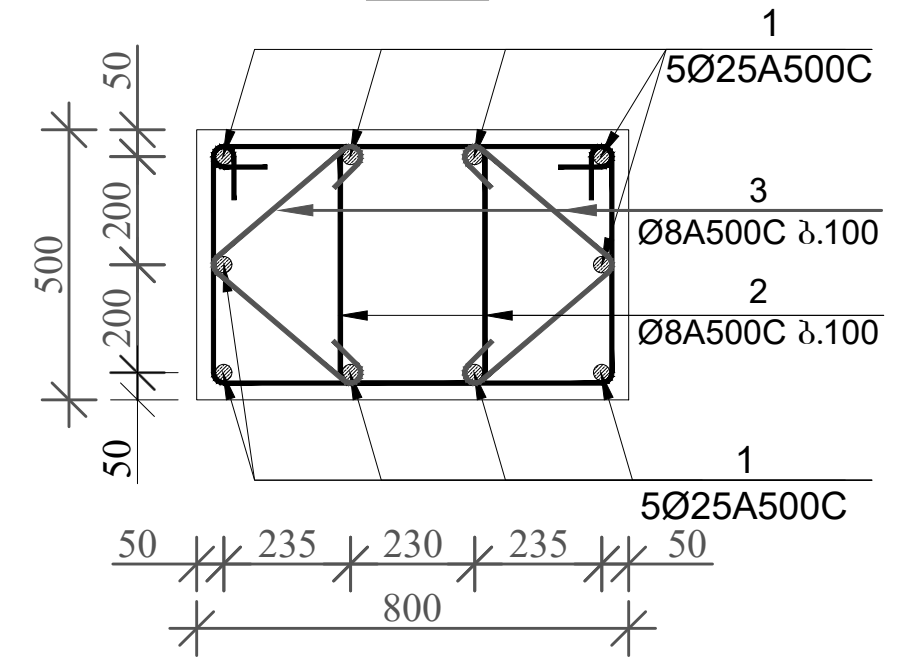

პოზიცია-2
მ. 1:25

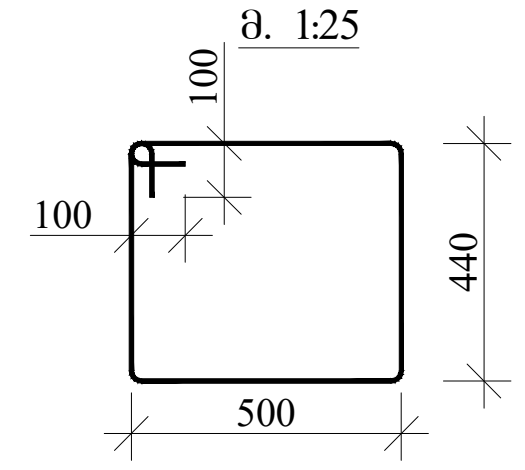

პოზიცია-3
მ. 1:25

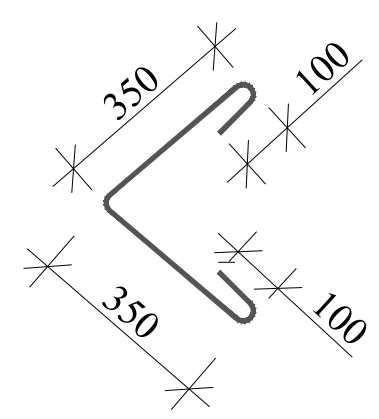

დამკვეთი	
შ.პ.ს „ ლიტ ჯეო ინვესტი „	

1. წინამდებარე ნახაზი განხილული იქნას საძირკვლის, გადახურვის ფილების, რიგელების, დიაფრაგმებისა და არმატურის ნაშვერების კონსტრუქციულ ნახაზებთან ერთდ.

2. სვეტებში გამოყენებული იქნას **B**25 კლასის ბეტონი.

3. გამოყენებულია **A500C** კლასის არმატურა.

4. არმატურების გადაბმა განხორციელდეს პირგადადებით, გადაბმის სიგრძე 60**d**
(**d**-გადასაბმელ არმატურებს შორის უდიდესის დიამეტრია.)

5. სვეტებში არმატურების განაწილება განხორციელდეს ნახაზებზე მოცემული სქემის მიხედვით.

6. დაცული იქნას დამცავი შრეები.

7. ბეტონირებისას გამოყენებული იქნას ვიბრირება.

8.არმატურების მოღუნვა განხორციელდეს ცივად(გაცხელების გარეშე)

9. სვეტების გადასვლის ადგილები და მიბმა ღერძებთან იხელეთ ფილის საყალიბო ნახაზებზე.

10. ბოლო სართულის სვეტების გრძივი არმატურები მოიღუნოს და ჩაანკერდეს გადახურვის კონსტრუქციებში არანაკლებ 50**d** სიგრძეზე.(**d**-ჩასაანკერებელი არმატურის დიამეტრია.)

11. პროექტში ყველა სახის ცვლილება შეთანხმებული იქნას პროექტისკონსტრუქციული ნაწილის ავტორებთან.

12.მშენებლობის გაჩერების შემთხვევაში გათვალისწინებული იქნას კონსერვაციის სამუშაოები.

Visual Art Studio

ობიექტის მისამართი

დირექტორი	ზ. გამხიტაშვილი
მთ.არქიტექტორი	ზ.გამხიტაშვილი
არქიტექტორი	ნ.ბაჩიაშვილი
კონსტრუქტორი	ტ.ზაკუტაშვილი
კონსტრუქტორი	
კონსტრუქტორი	ი. ბოჯორიშვილი

სვეტი-11. კვეთი 11-11.

სტადია	პროექტი	
თარიღი	07.09.2022	
მასშტაბი	1:25	
ფორმატი	ფურცელი ა.-23	A-3

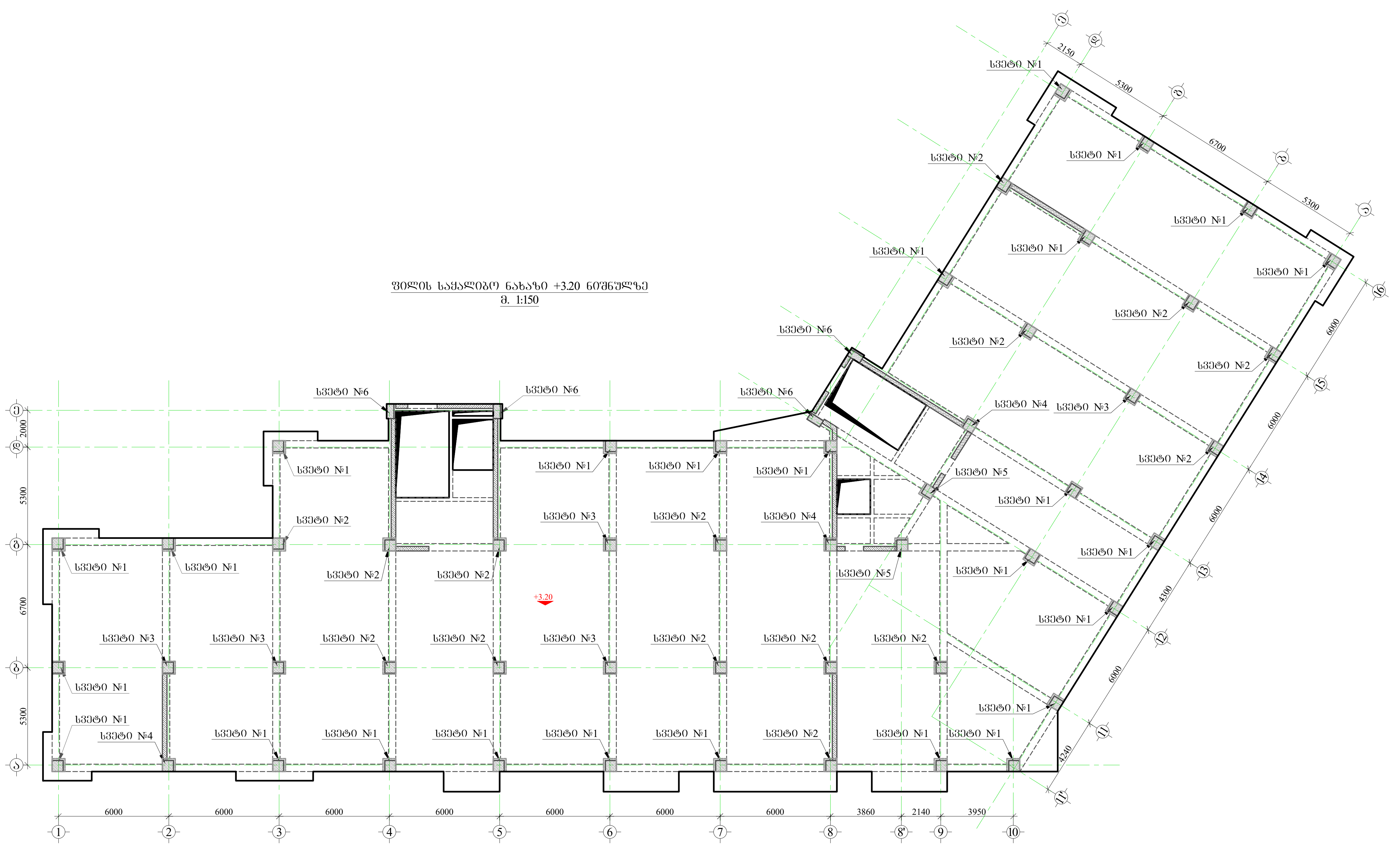

დამკვეთი

შ.პ.ს „ ლიტ ჯეო ინვესტი „

1. წინამდებარე ნახაზი განხილული იქნას საძირკვლის, გადახურვის ფილების, რიგელების, დიაფრაგმებისა და არმატურის ნაშვერების კონსტრუქციულ ნახაზებთან ერთდ.

2. სვეტებში გამოყენებული იქნას **B**25 კლასის ბეტონი.

3. გამოყენებულია **A500C** კლასის არმატურა.

4. არმატურების გადაბმა განხორციელდეს პირგადადებით, გადაბმის სიღრმე 60**d**
(**d**-გადასაბმელ არმატურებს შორის უდიდესის დიამეტრია.)

5. სვეტებში არმატურების განაწილება განხორციელდეს ნახაზებზე მოცემული სქემის მიხედვით.

6. დაცული იქნას დამცავი შრეები.

7. ბეტონირებისას გამოყენებული იქნას ვიბრირება.

8.არმატურების მოღუნვა განხორციელდეს ცივად(გაცხელების გარეშე)

9. სვეტების გადასვლის ადგილები და მიბმა ღერძებთან იხელეთ ფილის საყალიბო ნახაზებზე.

10. ბოლო სართულის სვეტების გრძივი არმატურები მოიღუნოს და ჩაანკერდეს გადახურვის კონსტრუქციებში არანაკლებ 50**d** სიგრძეზე.(**d**-ჩასაანკერებელი არმატურის დიამეტრია.)

11. პროექტში ყველა სახის ცვლილება შეთანხმებული იქნას პროექტისკონსტრუქციული ნაწილის ავტორებთან.

12.მშენებლობის გაჩერების შემთხვევაში გათვალისწინებული იქნას კონსერვაციის სამუშაოები.

Visual Art Studio

ობიექტის მისამართი

დირექტორი	ზ. გამხიტაშვილი
მთ.არქიტექტორი	ზ.გამხიტაშვილი
არქიტექტორი	ნ.ბაჩიაშვილი
კონსტრუქტორი	ტ.ზაკუტაშვილი
კონსტრუქტორი	
კონსტრუქტორი	ი. ბოჯორიშვილი

სვეტების მარკირების გეგმა +3.20 ნიშნულზე

სტადია 1:250	პროექტი	
თარიღი	07.09.2022	
მასშტაბი		
ფორმატი	ფურცელი	A-3
	ჯ.-24	

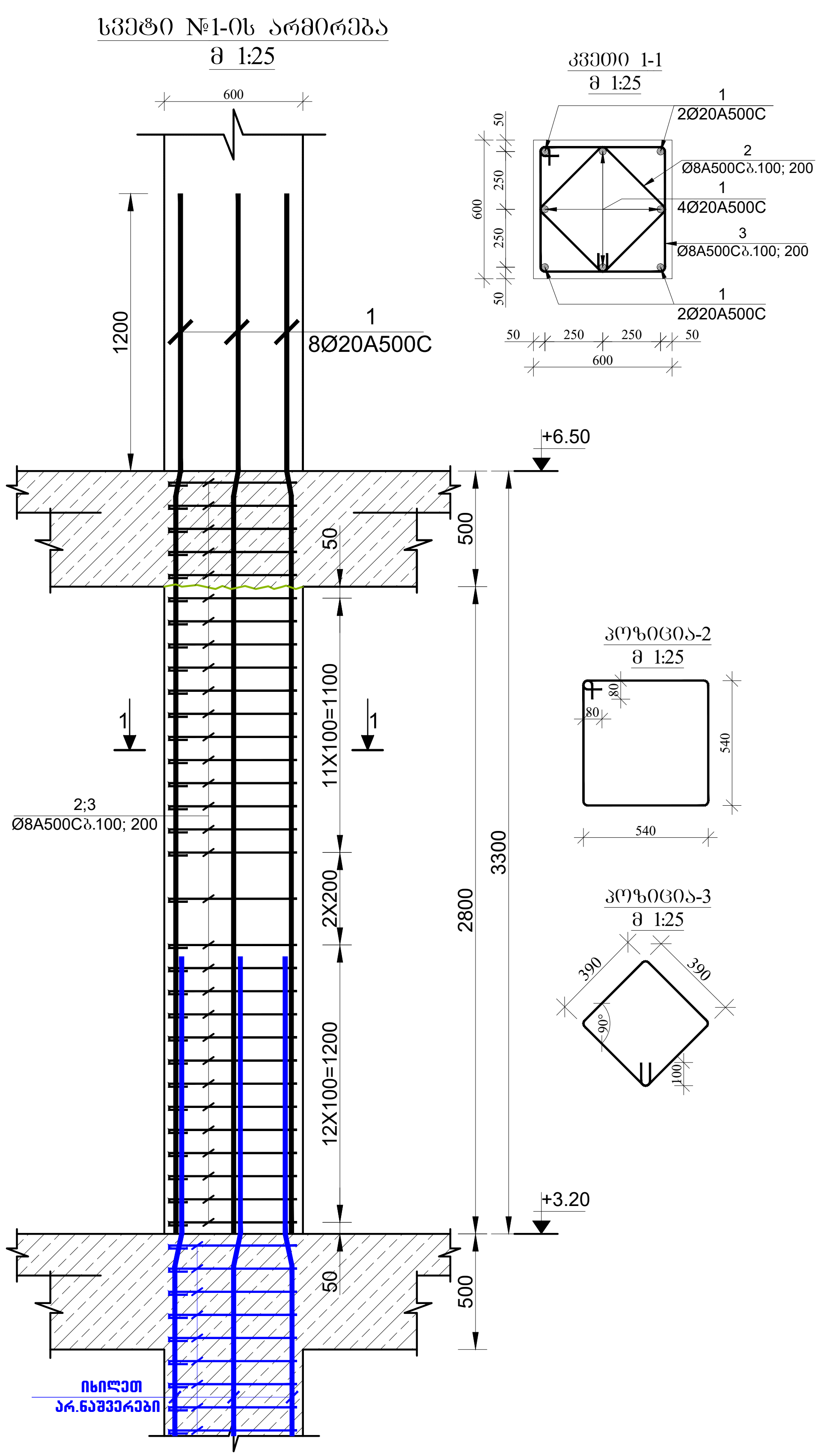

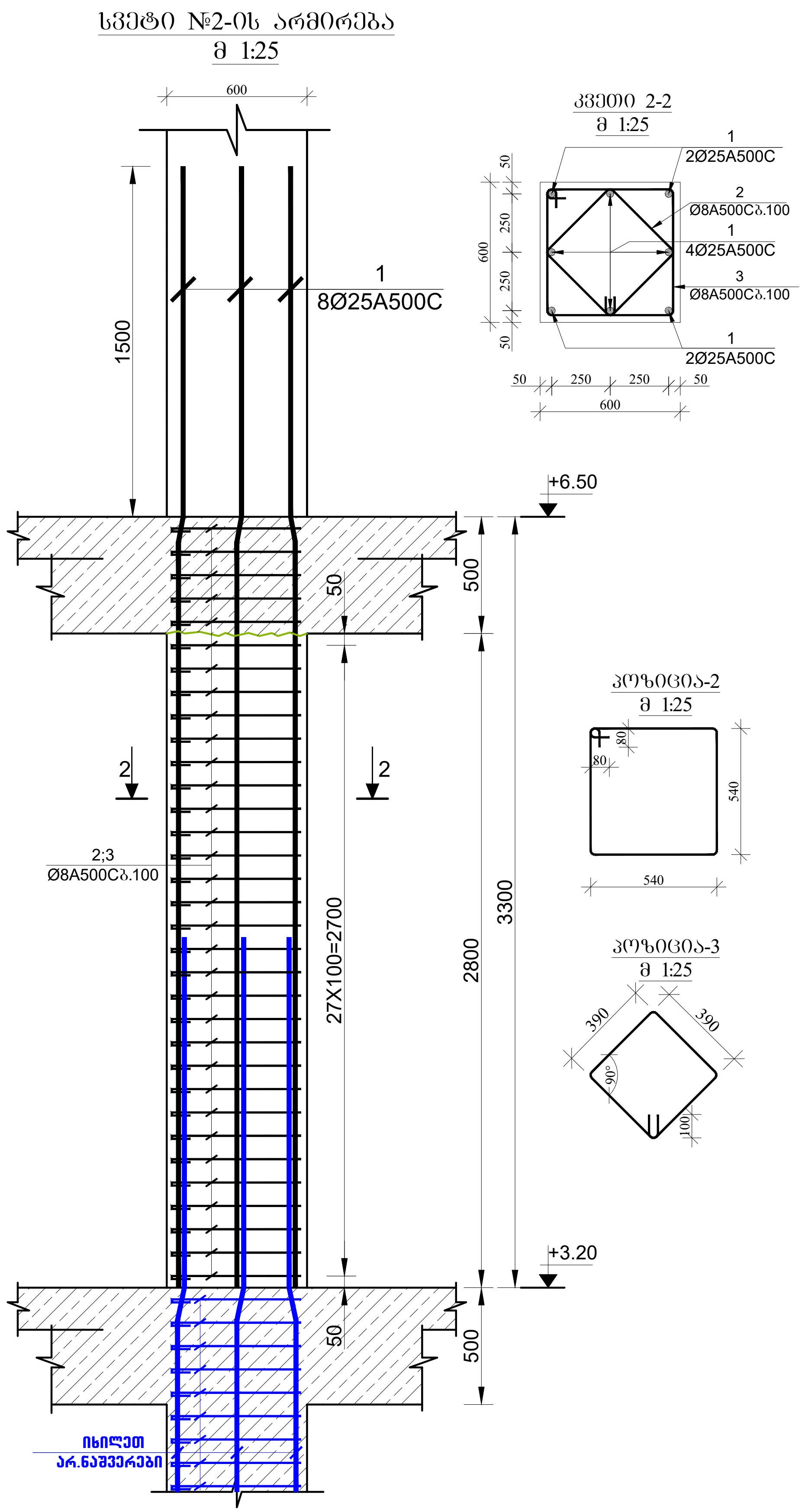

დამკვეთი

შ.პ.ს „ ლიტ ჯეო ინვესტი „

1. წინამდებარე ნახაზი განხილული იქნას საძირკვლის, გადახურვის ფილების, რიგელების, დიაფრაგმებისა და არმატურის ნაშვერების კონსტრუქციულ ნახაზებთან ერთდ.

2. სვეტებში გამოყენებული იქნას **B**25 კლასის ბეტონი.

3. გამოყენებულია **A500C** კლასის არმატურა.

4. არმატურების გადაბმა განხორციელდეს პირგადადებით, გადაბმის სიგრძე 60**d**
(**d**-გადასაბმელ არმატურებს შორის უდიდესის დიამეტრია.)

5. სვეტებში არმატურების განაწილება განხორციელდეს ნახაზებზე მოცემული სქემის მიხედვით.

6. დაცული იქნას დამცავი შრეები.

7. ბეტონირებისას გამოყენებული იქნას ვიბრირება.

8.არმატურების მოღუნვა განხორციელდეს ცივად(გაცხელების გარეშე)

9. სვეტების გადასვლის ადგილები და მიბმა ღერძებთან იხელეთ ფილის საყალიბო ნახაზებზე.

10. ბოლო სართულის სვეტების გრძივი არმატურები მოიღუნოს და ჩაანკერდეს გადახურვის კონსტრუქციებში არანაკლებ 50**d** სიგრძეზე.(**d**-ჩასაანკერებელი არმატურის დიამეტრია.)

11. პროექტში ყველა სახის ცვლილება შეთანხმებული იქნას პროექტისკონსტრუქციული ნაწილის ავტორებთან.

12.მშენებლობის გაჩერების შემთხვევაში გათვალისწინებული იქნას კონსერვაციის სამუშაოები.

Visual Art Studio

ობიექტის მისამართი

დირექტორი	ზ. გამხიტაშვილი
მთ.არქიტექტორი	ზ.გამხიტაშვილი
არქიტექტორი	ნ.ბაჩიაშვილი
კონსტრუქტორი	ტ.ზაჯუტაშვილი
კონსტრუქტორი	
კონსტრუქტორი	ი. ბოჯორიშვილი

სვეტი-1; 2. კვეთი 1-1; 2-2.

სტადია	პროექტი	
თარიღი	07.09.2022	
მასშტაბი	1:25	
ფორმატი	ფურცელი	A-3
	ა.-25	

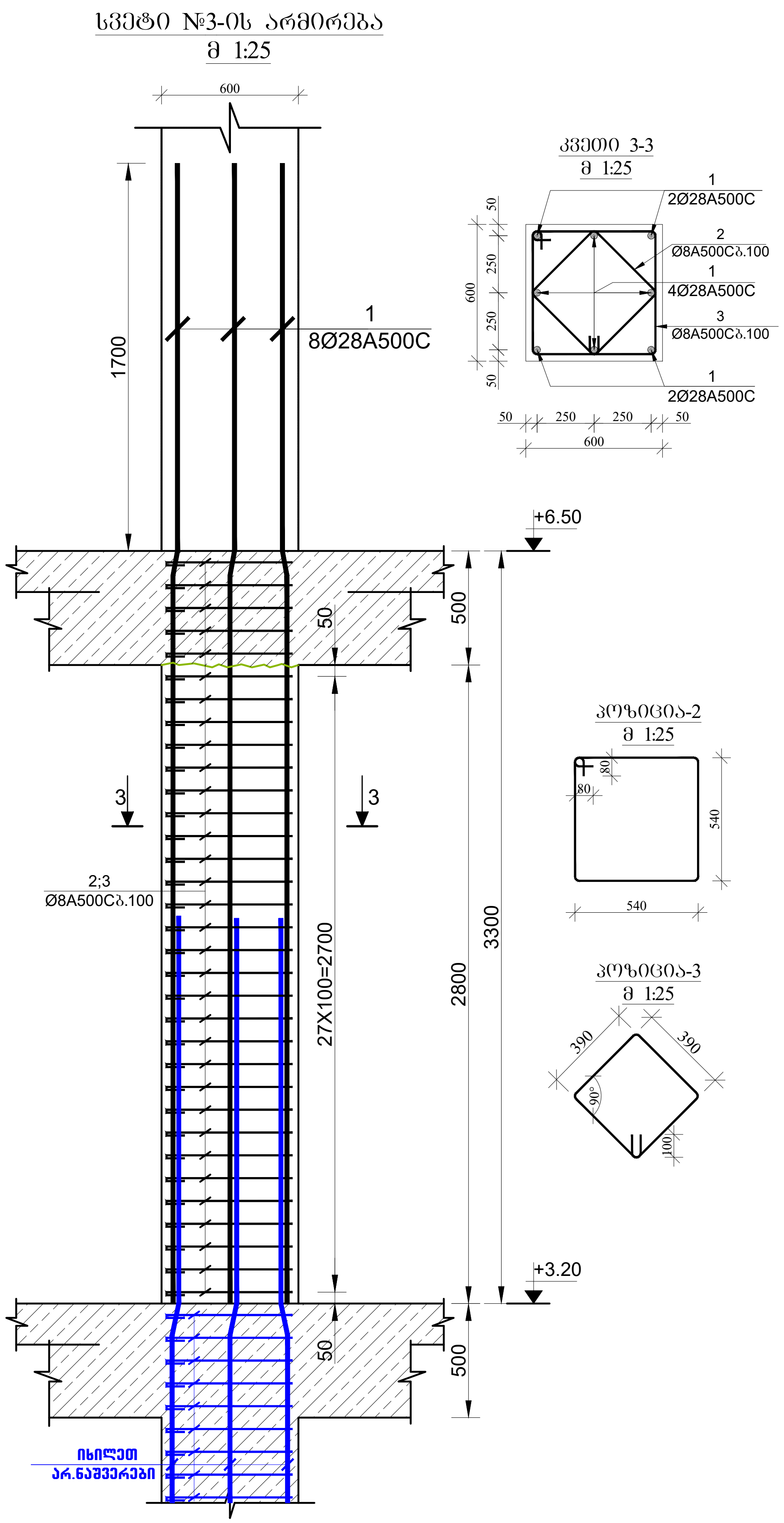

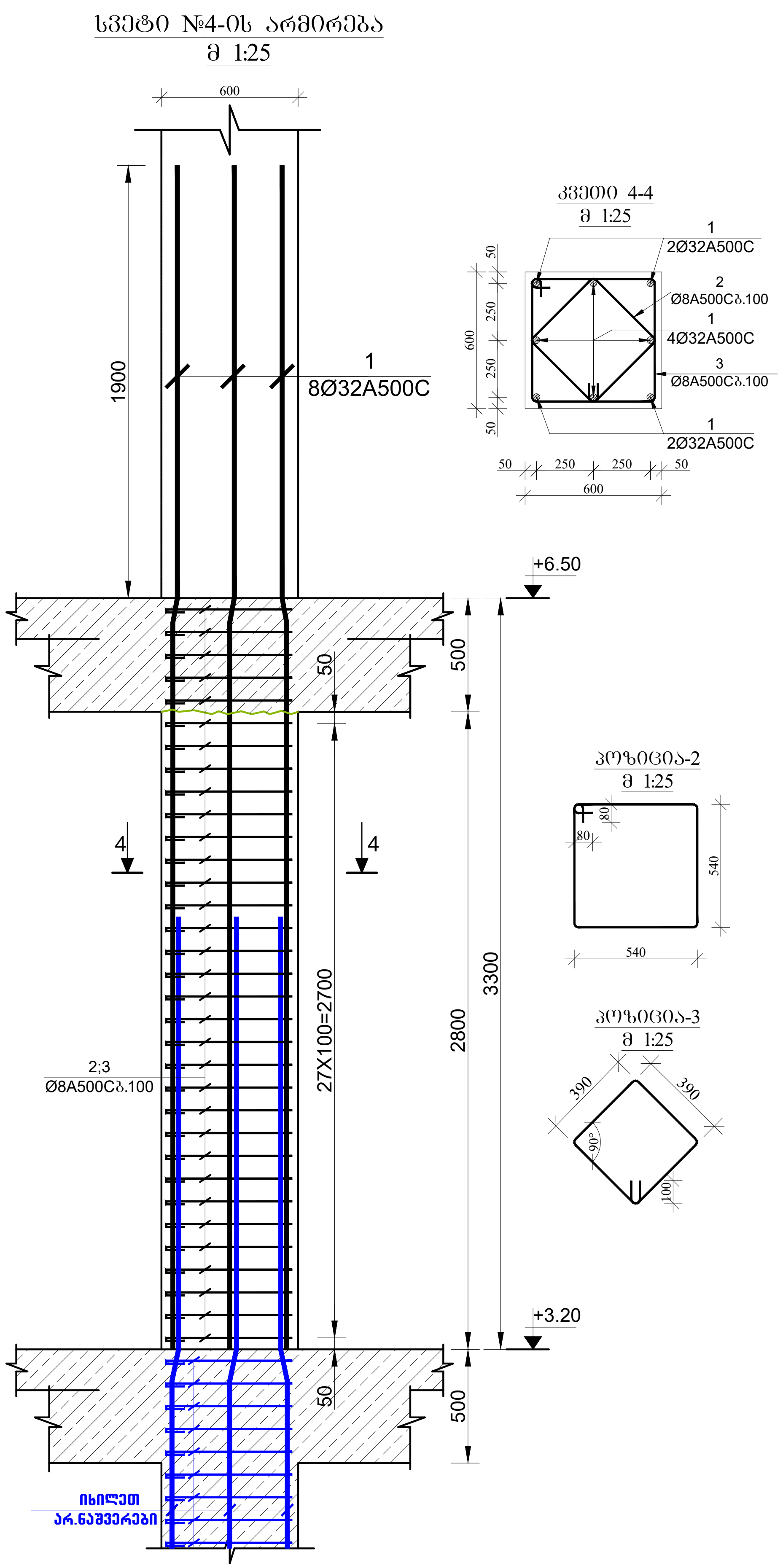

დამკვეთი

შ.პ.ს „ ლიტ ჯეო ინვესტი „

1. წინამდებარე ნახაზი განხილული იქნას საძირკვლის, გადახურვის ფილების, რიგელების, დიაფრაგმებისა და არმატურის ნაშვერების კონსტრუქციულ ნახაზებთან ერთდ.

2. სვეტებში გამოყენებული იქნას **B**25 კლასის ბეტონი.

3. გამოყენებულია **A500C** კლასის არმატურა.

4. არმატურების გადაბმა განხორციელდეს პირგადადებით, გადაბმის სიგრძე 60**d** (**d**-გადასაბმელ არმატურებს შორის უდიდესის დიამეტრია.)

5. სვეტებში არმატურების განაწილება განხორციელდეს ნახაზებზე მოცემული სქემის მიხედვით.

6. დაცული იქნას დამცავი შრეები.

7. ბეტონირებისას გამოყენებული იქნას ვიბრირება.

8.არმატურების მოღუნვა განხორციელდეს ცივად(გაცხელების გარეშე)

9. სვეტების გადასვლის ადგილები და მიბმა ღერძებთან იხელეთ ფილის საყალიბო ნახაზებზე.

10. ბოლო სართულის სვეტების გრძივი არმატურები მოიღუნოს და ჩაანკერდეს გადახურვის კონსტრუქციებში არანაკლებ 50**d** სიგრძეზე.(**d**-ჩასაანკერებელი არმატურის დიამეტრია.)

11. პროექტში ყველა სახის ცვლილება შეთანხმებული იქნას პროექტისკონსტრუქციული ნაწილის ავტორებთან.

12.მშენებლობის გაჩერების შემთხვევაში გათვალისწინებული იქნას კონსერვაციის სამუშაოები.

Visual Art Studio

ობიექტის მისამართი

დირექტორი	ზ. გამხიტაშვილი
მთ.არქიტექტორი	ზ.გამხიტაშვილი
არქიტექტორი	ნ.ბაჩიაშვილი
კონსტრუქტორი	ტ.ზაპუტაშვილი
კონსტრუქტორი	
კონსტრუქტორი	ი. ბოკორიშვილი

სვეტი-3; 4. კვეთი 3-3; 4-4.

სტადია	პროექტი	
თარიღი	07.09.2022	
მასშტაბი	1:25	
ფორმატი	ფურცელი	A-3
	პ.-26	

სვეტი №5-ის არმირება
მ 1:25

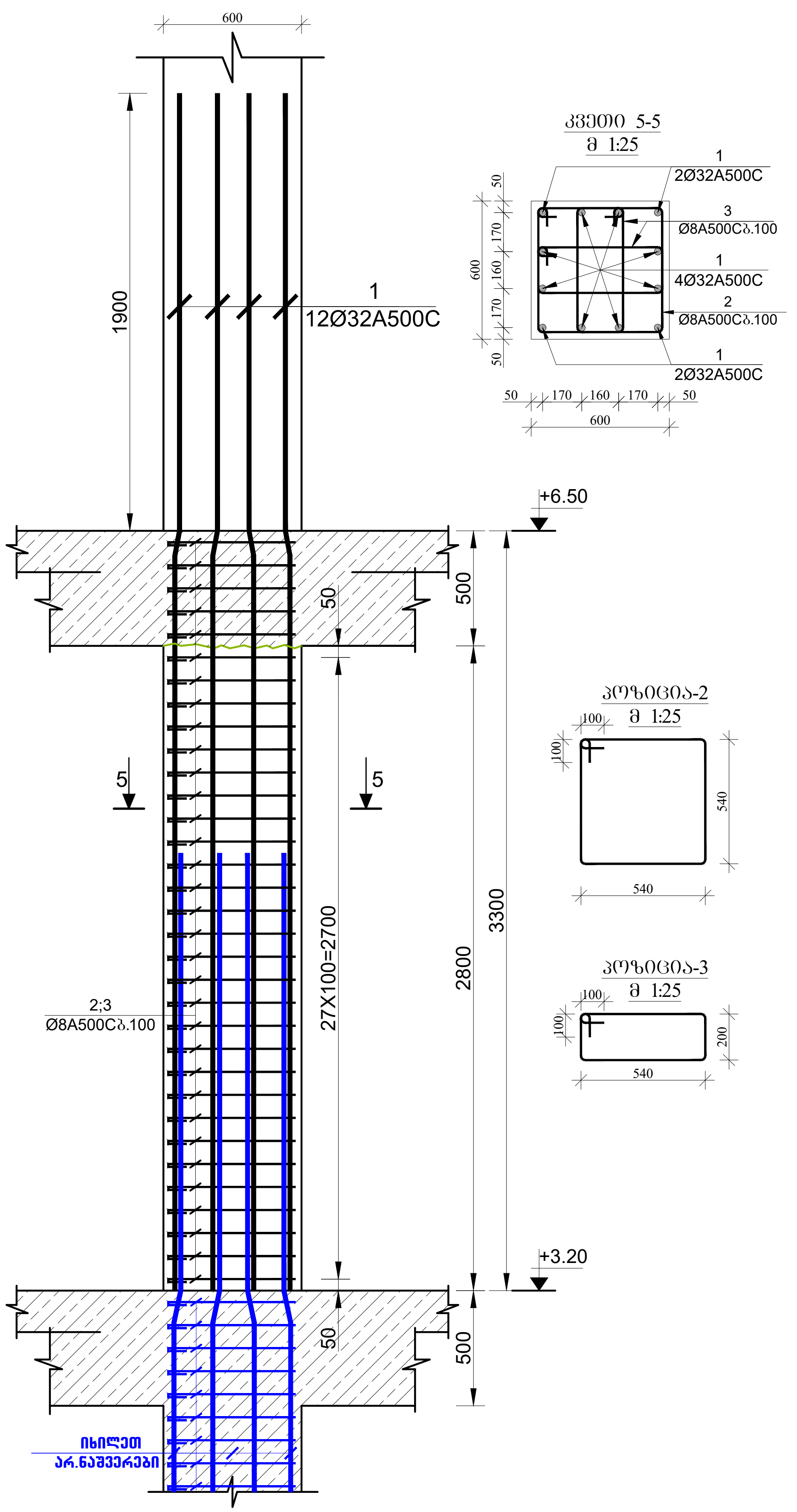

სვეტი №6-ის არმირება
მ 1:25

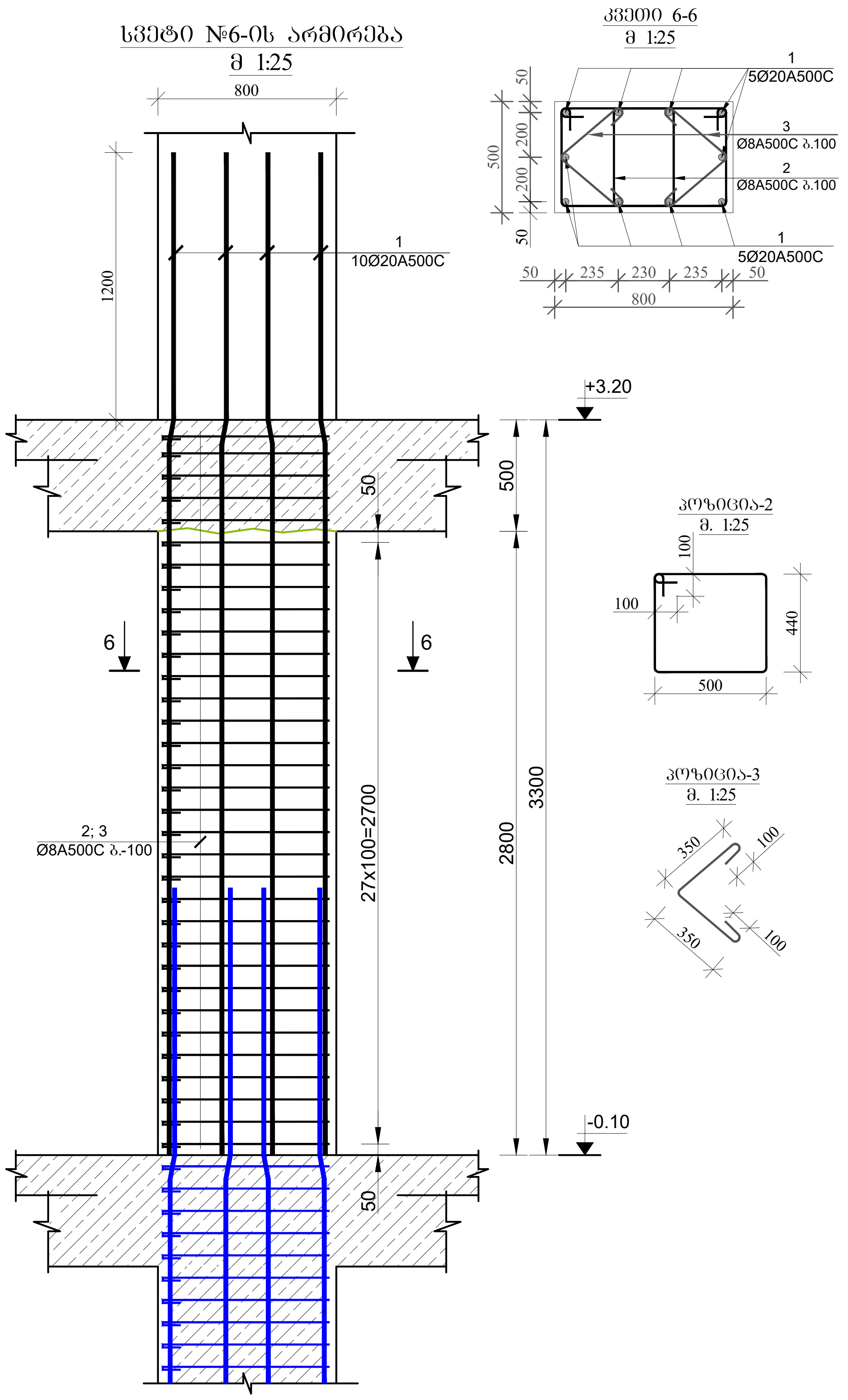

დამკვეთი

შ.პ.ს „ ლიტ ჯეო ინვესტი „

1. წინამდებარე ნახაზი განხილული იქნას საძირკვლის, გადახურვის ფილების, რიგელების, დიაფრაგმებისა და არმატურის ნაშვერების კონსტრუქციულ ნახაზებთან ერთდ.

2. სვეტებში გამოყენებული იქნას **B**25 კლასის ბეტონი.

3. გამოყენებულია **A500C** კლასის არმატურა.

4. არმატურების გადაბმა განხორციელდეს პირგადადებით, გადაბმის სიგრძე 60**d**
(**d**-გადასაბმელ არმატურებს შორის უდიდესის დიამეტრია.)

5. სვეტებში არმატურების განაწილება განხორციელდეს ნახაზებზე მოცემული სქემის მიხედვით.

6. დაცული იქნას დამცავი შრეები.

7. ბეტონირებისას გამოყენებული იქნას ვიბრირება.

8.არმატურების მოღუნვა განხორციელდეს ცივად(გაცხელების გარეშე)

9. სვეტების გადასვლის ადგილები და მიბმა ღერძებთან იხელეთ ფილის საყალიბო ნახაზებზე.

10. ბოლო სართულის სვეტების გრძივი არმატურები მოიღუნოს და ჩაანკერდეს გადახურვის კონსტრუქციებში არანაკლებ 50**d** სიგრძეზე.(**d**-ჩასაანკერებელი არმატურის დიამეტრია.)

11. პროექტში ყველა სახის ცვლილება შეთანხმებული იქნას პროექტისკონსტრუქციული ნაწილის ავტორებთან.

12.მშენებლობის გაჩერების შემთხვევაში გათვალისწინებული იქნას კონსერვაციის სამუშაოები.

Visual Art Studio

ობიექტის მისამართი

დირექტორი	ზ. გამხიტაშვილი
მთ.არქიტექტორი	ზ.გამხიტაშვილი
არქიტექტორი	ნ.ბაჩიაშვილი
კონსტრუქტორი	ტ.ხაჯუტაშვილი
კონსტრუქტორი	
კონსტრუქტორი	ი. ბოჭორიშვილი

სვეტი-5; 6. კვეთი 5-5; 6-6.

სტადია 1:25	პროექტი	
თარიღი	07.09.2022	
მასშტაბი		
ფორმატი	ფურცელი	A-3
	ჯ.-27	

დამკვეთი

შ.პ.ს „ ლიტ ჯეო ინვესტი „

1. წინამდებარე ნახაზი განხილული იქნას საძირკვლის, გადახურვის ფილების, რიგელების, დიაფრაგმებისა და არმატურის ნაშვერების კონსტრუქციულ ნახაზებთან ერთდ.

2. სვეტებში გამოყენებული იქნას **B**25 კლასის ბეტონი.

3. გამოყენებულია **A500C** კლასის არმატურა.

4. არმატურების გადაბმა განხორციელდეს პირგადადებით, გადაბმის სიგრძე 60**d**
(**d**-გადასაბმელ არმატურებს შორის უდიდესის დიამეტრია.)

5. სვეტებში არმატურების განაწილება განხორციელდეს ნახაზებზე მოცემული სქემის მიხედვით.

6. დაცული იქნას დამცავი შრეები.

7. ბეტონირებისას გამოყენებული იქნას ვიბრირება.

8.არმატურების მოღუნვა განხორციელდეს ცივად(გაცხელების გარეშე)

9. სვეტების გადასვლის ადგილები და მიბმა ღერძებთან იხელეთ ფილის საყალიბო ნახაზებზე.

10. ბოლო სართულის სვეტების გრძივი არმატურები მოიღუნოს და ჩაანკერდეს გადახურვის კონსტრუქციებში არანაკლებ 50**d** სიგრძეზე.(**d**-ჩასაანკერებელი არმატურის დიამეტრია.)

11. პროექტში ყველა სახის ცვლილება შეთანხმებული იქნას პროექტისკონსტრუქციული ნაწილის ავტორებთან.

12.მშენებლობის გაჩერების შემთხვევაში გათვალისწინებული იქნას კონსერვაციის სამუშაოები.

ფილის საყალიბო ნახაზი +6.50 ნიშნულზე
მ. 1:150

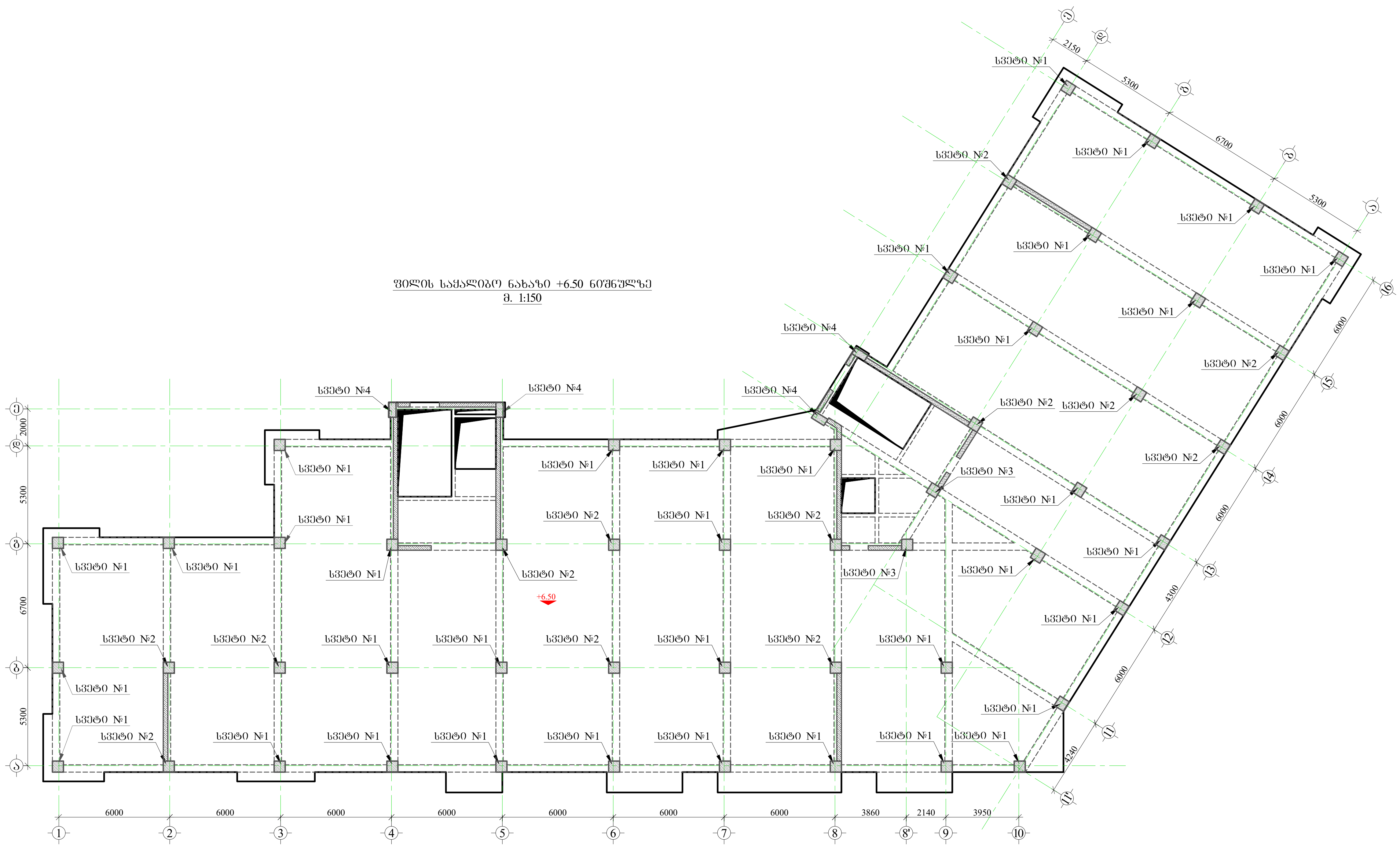

Visual Art Studio

ობიექტის მისამართი

დირექტორი	ზ. გამხიტაშვილი
მთ.არქიტექტორი	ზ.გამხიტაშვილი
არქიტექტორი	ნ.ბაჩიაშვილი
კონსტრუქტორი	ტ.ჩაჟუტაშვილი
კონსტრუქტორი	თ.
კონსტრუქტორი	ი. ბოჯორიშვილი

სვეტების მარკირების გეგმა
+6.50 ნიშნულზე

სტადია 1:250	პროექტი	
თარიღი	07.09.2022	
მასშტაბი		
ფორმატი	ფურცელი	A-3
	ა.-28	

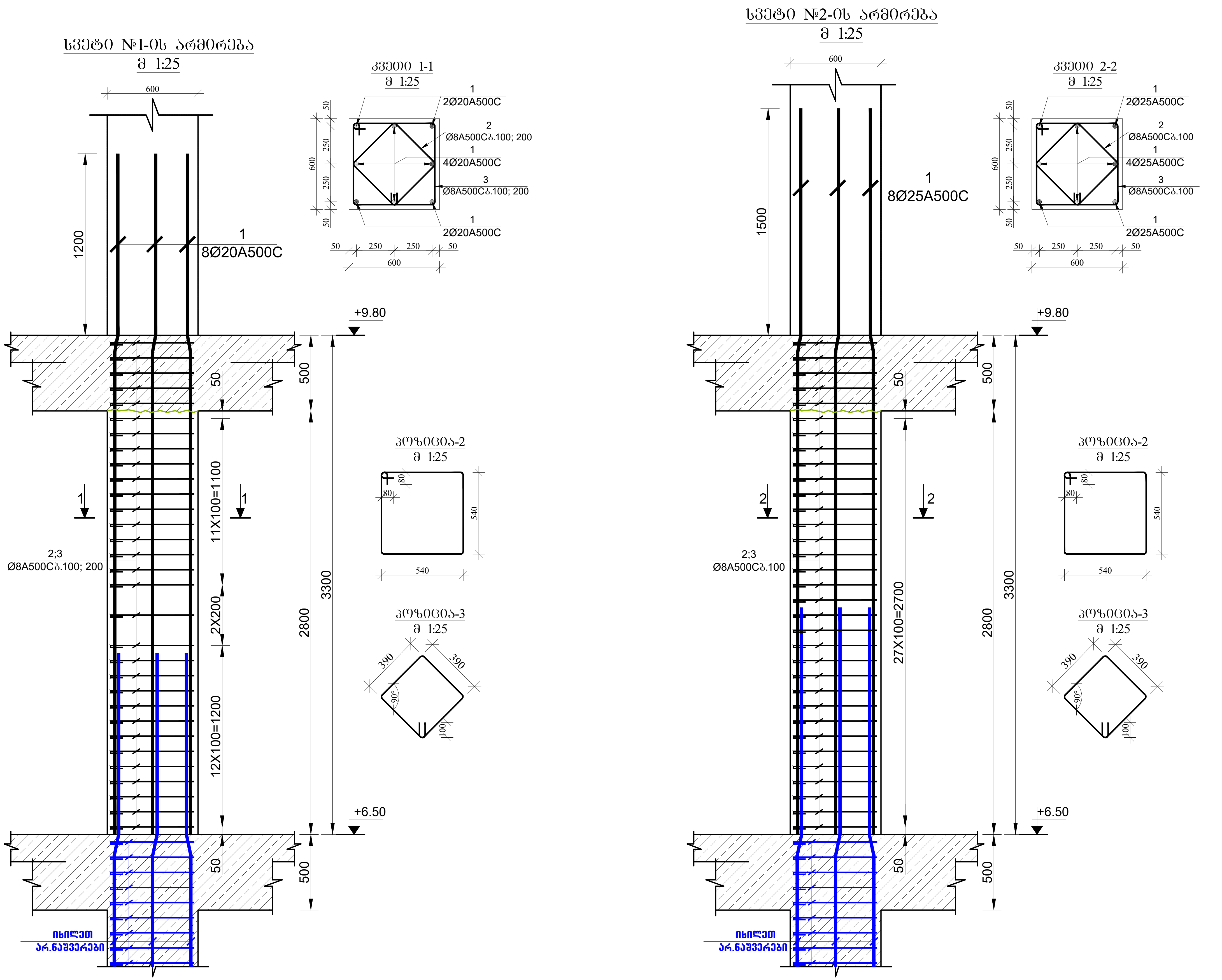

დამკვეთი

შ.პ.ს „ ლიტ ჯეო ინვესტი „

1. წინამდებარე ნახაზი განხილული იქნას საძირკვლის, გადახურვის ფილების, რიგელების, დიაფრაგმებისა და არმატურის ნაშვერების კონსტრუქციულ ნახაზებთან ერთდ.

2. სვეტებში გამოყენებული იქნას **B**25 კლასის ბეტონი.

3. გამოყენებულია **A500C** კლასის არმატურა.

4. არმატურების გადაბმა განხორციელდეს პირგადადებით, გადაბმის სიგრძე 60**d**
(**d**-გადასაბმელ არმატურებს შორის უდიდესის დიამეტრია.)

5. სვეტებში არმატურების განაწილება განხორციელდეს ნახაზებზე მოცემული სქემის მიხედვით.

6. დაცული იქნას დამცავი შრეები.

7. ბეტონირებისას გამოყენებული იქნას ვიბრირება.

8.არმატურების მოღუნვა განხორციელდეს ცივად(გაცხელების გარეშე)

9. სვეტების გადასვლის ადგილები და მიბმა ღერძებთან იხელეთ ფილის საყალიბო ნახაზებზე.

10. ბოლო სართულის სვეტების გრძივი არმატურები მოიღუნოს და ჩაანკერდეს გადახურვის კონსტრუქციებში არანაკლებ 50**d** სიგრძეზე.(**d**-ჩასაანკერებელი არმატურის დიამეტრია.)

11. პროექტში ყველა სახის ცვლილება შეთანხმებული იქნას პროექტისკონსტრუქციული ნაწილის ავტორებთან.

12.მშენებლობის გაჩერების შემთხვევაში გათვალისწინებული იქნას კონსერვაციის სამუშაოები.

Visual Art Studio

ობიექტის მისამართი

ღირექტორი	ზ. გამხიტაშვილი
მთ.არქიტექტორი	ზ.გამხიტაშვილი
არქიტექტორი	ნ.ბაჩიაშვილი
კონსტრუქტორი	ტ.ზაუტაშვილი
კონსტრუქტორი	
კონსტრუქტორი	ი. ბოჯორიშვილი

სვეტი-1; 2. კვეთი 1-1; 2-2.

სტადია	1:25 პროექტი
თარიღი	07.09.2022
მასშტაბი	
ფორმატი	ფურცელი: ა.-29 / A-3

დამკვეთი

შ.პ.ს „ ლიტ ჯეო ინვესტი „

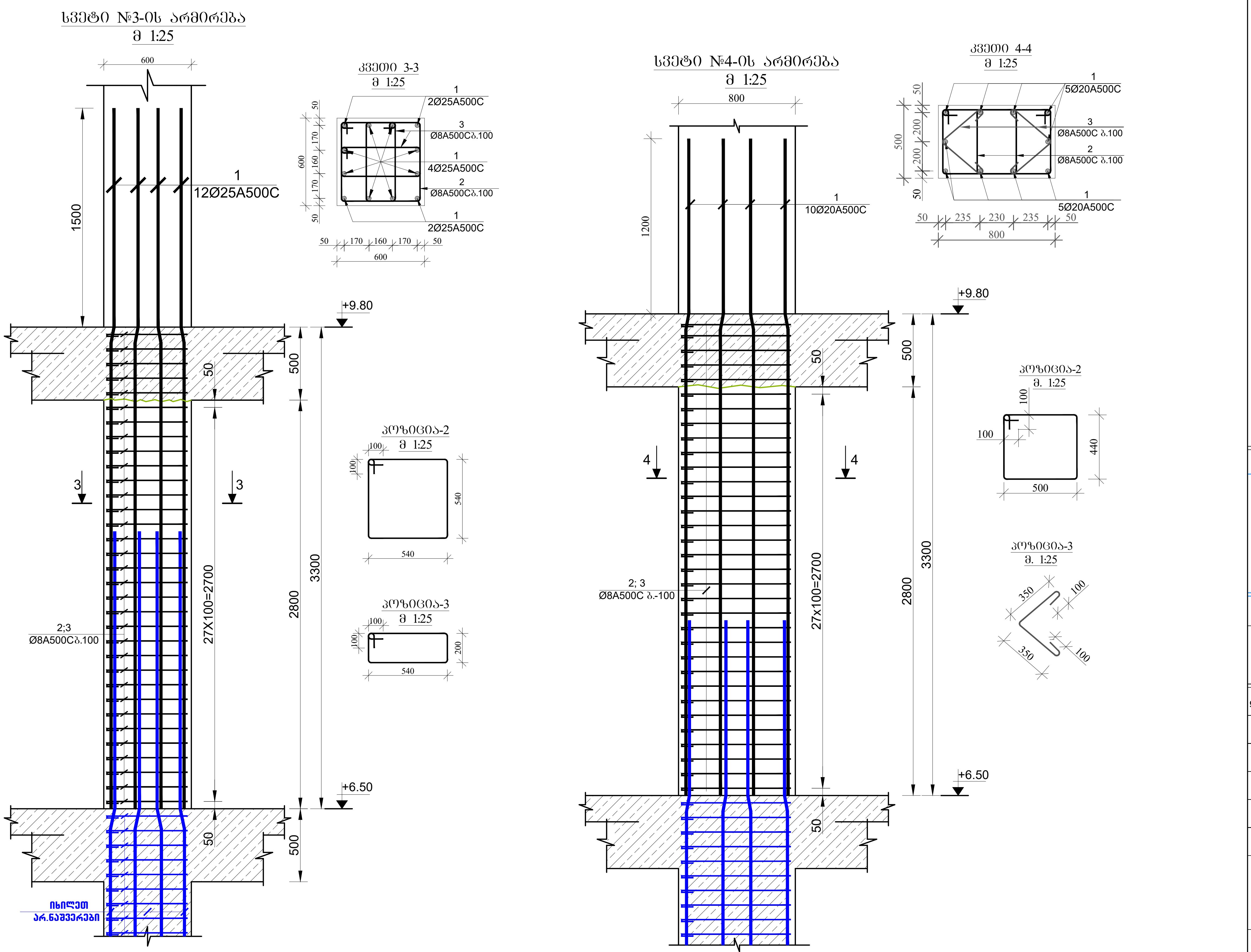

1. წინამდებარე ნახაზი განხილული იქნას საძირკვლის, გადახურვის ფილების, რიგელების, დიაფრაგმებისა და არმატურის ნაშვერების კონსტრუქციულ ნახაზებთან ერთდ.

2. სვეტებში გამოყენებული იქნას **B**25 კლასის ბეტონი.

3. გამოყენებულია **A500C** კლასის არმატურა.

4. არმატურების გადაბმა განხორციელდეს პირგადადებით, გადაბმის სიგრძე 60**d**
(**d**-გადასაბმელ არმატურებს შორის უდიდესის დიამეტრია.)

5. სვეტებში არმატურების განაწილება განხორციელდეს ნახაზებზე მოცემული სქემის მიხედვით.

6. დაცული იქნას დამცავი შრეები.

7. ბეტონირებისას გამოყენებული იქნას ვიბრირება.

8.არმატურების მოღუნვა განხორციელდეს ცივად(გაცხელების გარეშე)

9. სვეტების გადასვლის ადგილები და მიბმა ღერძებთან იხილეთ ფილის საყალიბო ნახაზებზე.

10. ბოლო სართულის სვეტების გრძივი არმატურები მოიღუნოს და ჩაანკერდეს გადახურვის კონსტრუქციებში არანაკლებ 50**d** სიგრძეზე.(**d**-ჩასაანკერებელი არმატურის დიამეტრია.)

11. პროექტში ყველა სახის ცვლილება შეთანხმებული იქნას პროექტისკონსტრუქციული ნაწილის ავტორებთან.

12.მშენებლობის გაჩერების შემთხვევაში გათვალისწინებული იქნას კონსერვაციის სამუშაოები.

Visual Art Studio

ობიექტის მისამართი

დირექტორი	ზ. გამხიტაშვილი
მთ.არქიტექტორი	ზ.გამხიტაშვილი
არქიტექტორი	ნ.ბაჩიაშვილი
კონსტრუქტორი	ტ.ზაპუტაშვილი
კონსტრუქტორი	
კონსტრუქტორი	ი. ბოჯორიშვილი

სვეტი-3; 4. კვეთი 3-3; 4-4.

სტადია	პროექტი	
თარიღი	07.09.2022	
მასშტაბი	1:25	
ფორმატი	ფურცელი	A-3
	ა.-30	

ფილის საყალიბო ნახაზი +9.80 ნიშნულზე
მ. 1:150

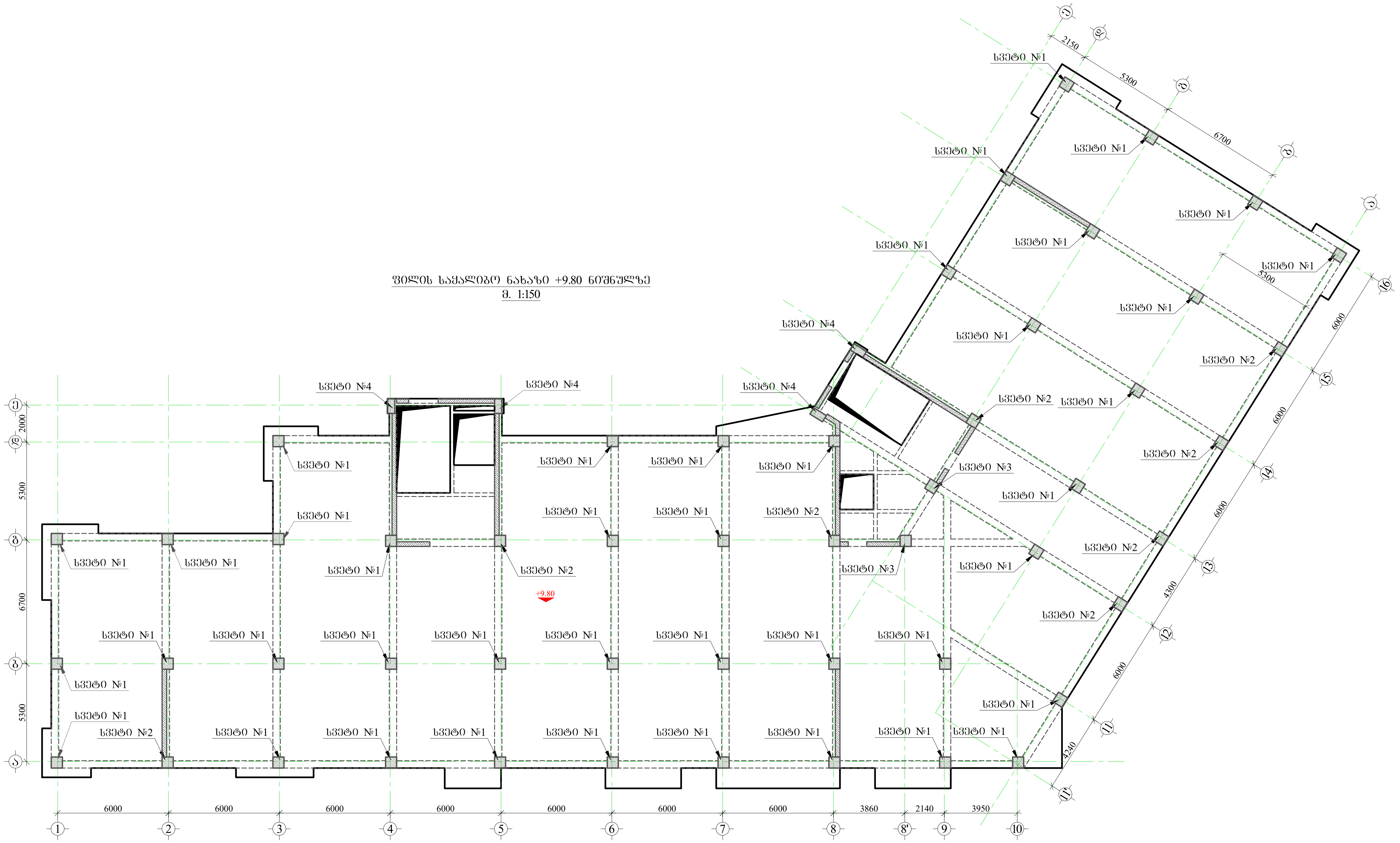

დამკვეთი

შ.პ.ს „ ლიტ ჯეო ინვესტი „

1. წინამდებარე ნახაზი განხილული იქნას საძირკვლის, გადახურვის ფილების, რიგელების, დიაფრაგმებისა და არმატურის ნაშვერების კონსტრუქციულ ნახაზებთან ერთად.

2. სვეტებში გამოყენებული იქნას **B**25 კლასის ბეტონი.

3. გამოყენებულია **A500C** კლასის არმატურა.

4. არმატურების გადაბმა განხორციელდეს პირგადადებით, გადაბმის სიგრძე 60**d**
(**d**-გადასაბმელ არმატურებს შორის უდიდესის დიამეტრია.)

5. სვეტებში არმატურების განაწილება განხორციელდეს ნახაზებზე მოცემული სქემის მიხედვით.

6. დაცული იქნას დამცავი შრეები.

7. ბეტონირებისას გამოყენებული იქნას ვიბრირება.

8.არმატურების მოღუნვა განხორციელდეს ცივად(გაცხელების გარეშე)

9. სვეტების გადასვლის ადგილები და მიბმა ღერძებთან იხელეთ ფილის საყალიბო ნახაზებზე.

10. ბოლო სართულის სვეტების გრძივი არმატურები მოიღუნოს და ჩაანკერდეს გადახურვის კონსტრუქციებში არანაკლებ 50**d** სიგრძეზე.(**d**-ჩასაანკერებელი არმატურის დიამეტრია.)

11. პროექტში ყველა სახის ცვლილება შეთანხმებული იქნას პროექტისკონსტრუქციული ნაწილის ავტორებთან.

12.მშენებლობის გაჩერების შემთხვევაში გათვალისწინებული იქნას კონსერვაციის სამუშაოები.

ობიექტის მისამართი

დირექტორი	ზ. გამხიტაშვილი
მთ.არქიტექტორი	ზ.გამხიტაშვილი
არქიტექტორი	ნ.ბაჩიაშვილი
კონსტრუქტორი	ტ.ზაკუტაშვილი
კონსტრუქტორი	
კონსტრუქტორი	ი. ბოჯორიშვილი

სვეტების მარკირების გეგმა +9.80 ნიშნულზე

სტადია 1:250	პროექტი	
თარიღი	07.09.2022	
მასშტაბი		
ფორმატი	ფურცელი	A-3
	კ.-31	

სვეტი №1-ის არმირება
მ 1:25

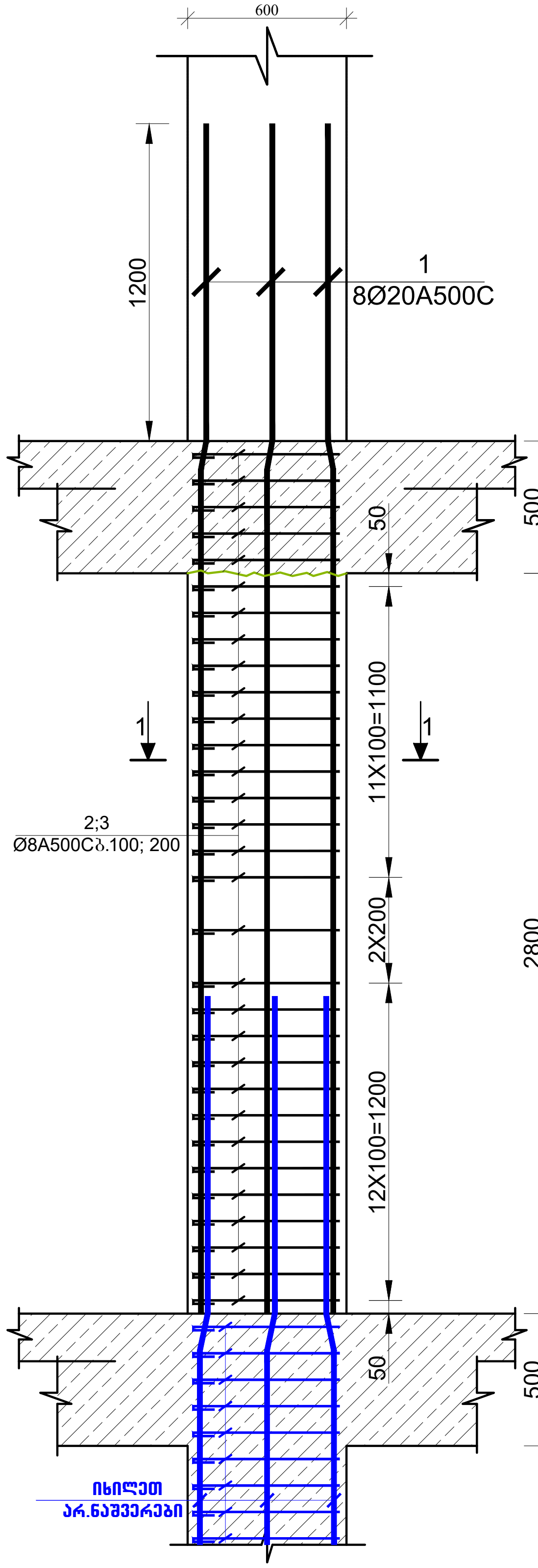

კვეთი 1-1
მ 1:25

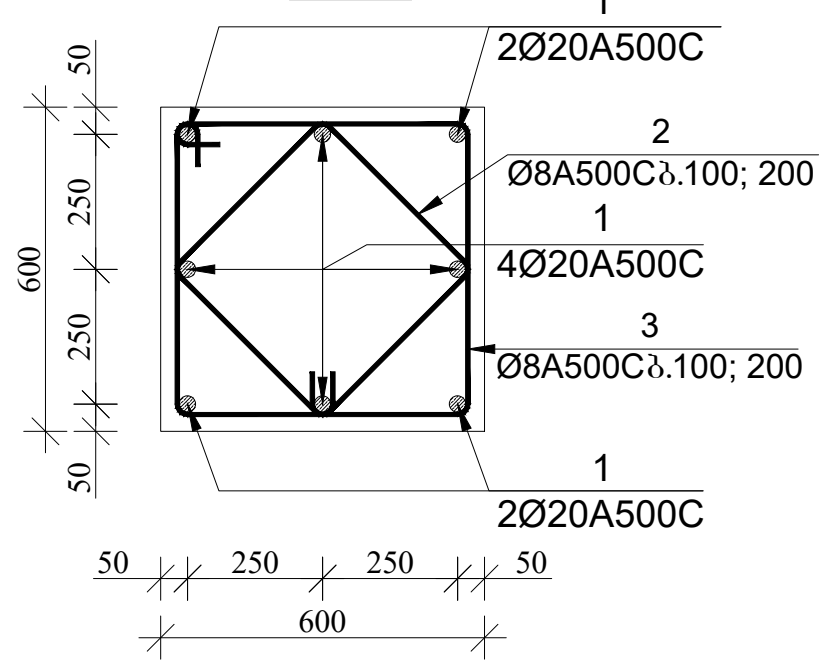

პოზიცია-2
მ 1:25

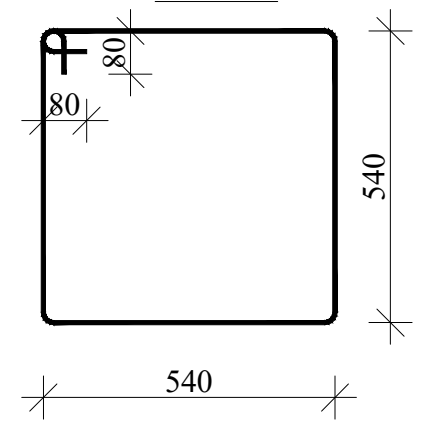

პოზიცია-3
მ 1:25

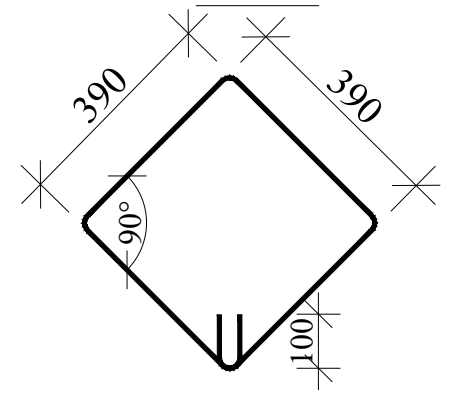

სვეტი №2-ის არმირება
მ 1:25

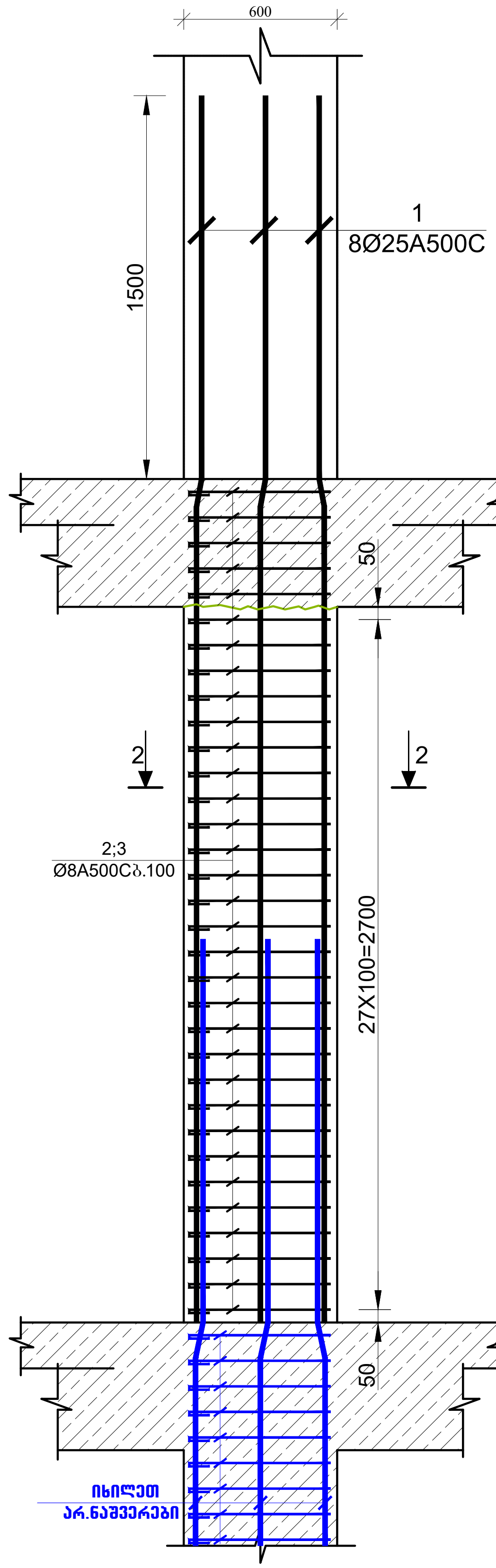

კვეთი 2-2
მ 1:25

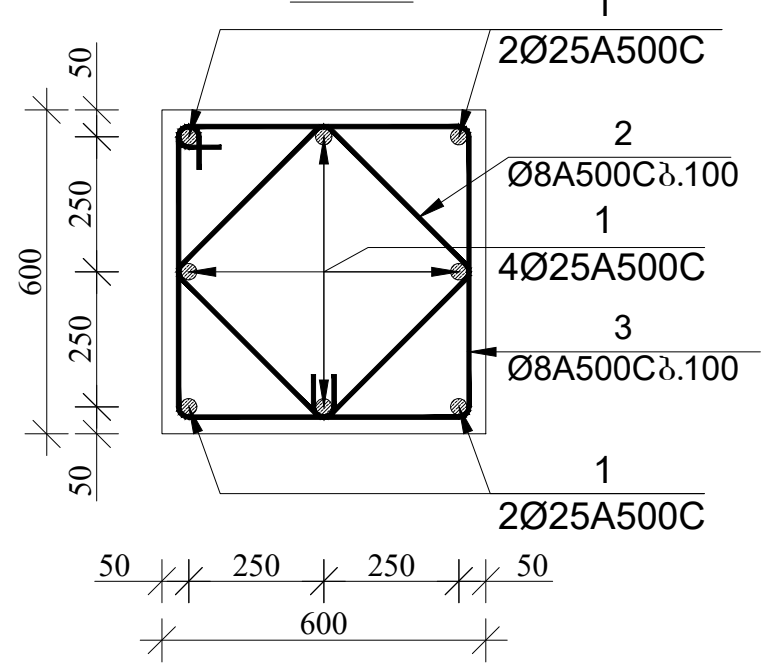

პოზიცია-2
მ 1:25

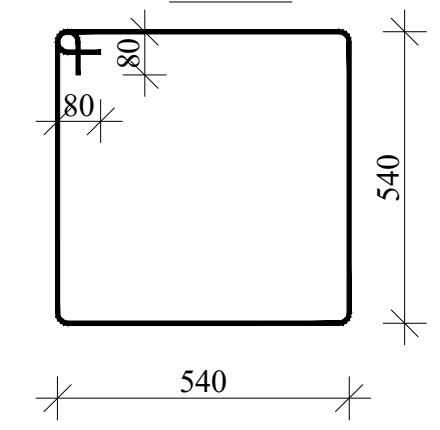

პოზიცია-3
მ 1:25

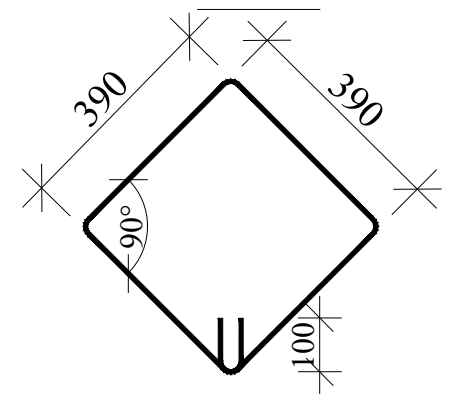

დამკვეთი

შ.პ.ს „ ლიტ ჯეო ინვესტი „

1. წინამდებარე ნახაზი განხილული იქნას საძირკვლის, გადახურვის ფილების, რიგელების, დიაფრაგმებისა და არმატურის ნაშვერების კონსტრუქციულ ნახაზებთან ერთდ.

2. სვეტებში გამოყენებული იქნას **B**25 კლასის ბეტონი.

3. გამოყენებულია **A500C** კლასის არმატურა.

4. არმატურების გადაბმა განხორციელდეს პირგადადებით, გადაბმის სიგრძე 60**d**
(**d**-გადასაბმელ არმატურებს შორის უდიდესის დიამეტრია.)

5. სვეტებში არმატურების განაწილება განხორციელდეს ნახაზებზე მოცემული სქემის მიხედვით.

6. დაცული იქნას დამცავი შრეები.

7. ბეტონირებისას გამოყენებული იქნას ვიბრირება.

8.არმატურების მოღუნვა განხორციელდეს ცივად(გაცხელების გარეშე)

9. სვეტების გადასვლის ადგილები და მიბმა ღერძებთან იხელეთ ფილის საყალიბო ნახაზებზე.

10. ბოლო სართულის სვეტების გრძივი არმატურები მოიღუნოს და ჩაანკერდეს გადახურვის კონსტრუქციებში არანაკლებ 50**d** სიგრძეზე.(**d**-ჩასაანკერებელი არმატურის დიამეტრია.)

11. პროექტში ყველა სახის ცვლილება შეთანხმებული იქნას პროექტისკონსტრუქციული ნაწილის ავტორებთან.

12.მშენებლობის გაჩერების შემთხვევაში გათვალისწინებული იქნას კონსერვაციის სამუშაოები.

Visual Art Studio

ობიექტის მისამართი

დირექტორი	ზ. გამხიტაშვილი	
მთ.არქიტექტორი	ზ.გამხიტაშვილი	
არქიტექტორი	ნ.ბაჩიაშვილი	
კონსტრუქტორი	ტ.ზაუტაშვილი	
კონსტრუქტორი		
კონსტრუქტორი	ი. ბოჟორიშვილი	
სვეტი-1; 2. კვეთი 1-1; 2-2.		
სტადია	პროექტი	
თარიღი	07.09.2022	
მასშტაბი	1:25	
ფორმატი	ფურცელი	A-3
	ა.-32	

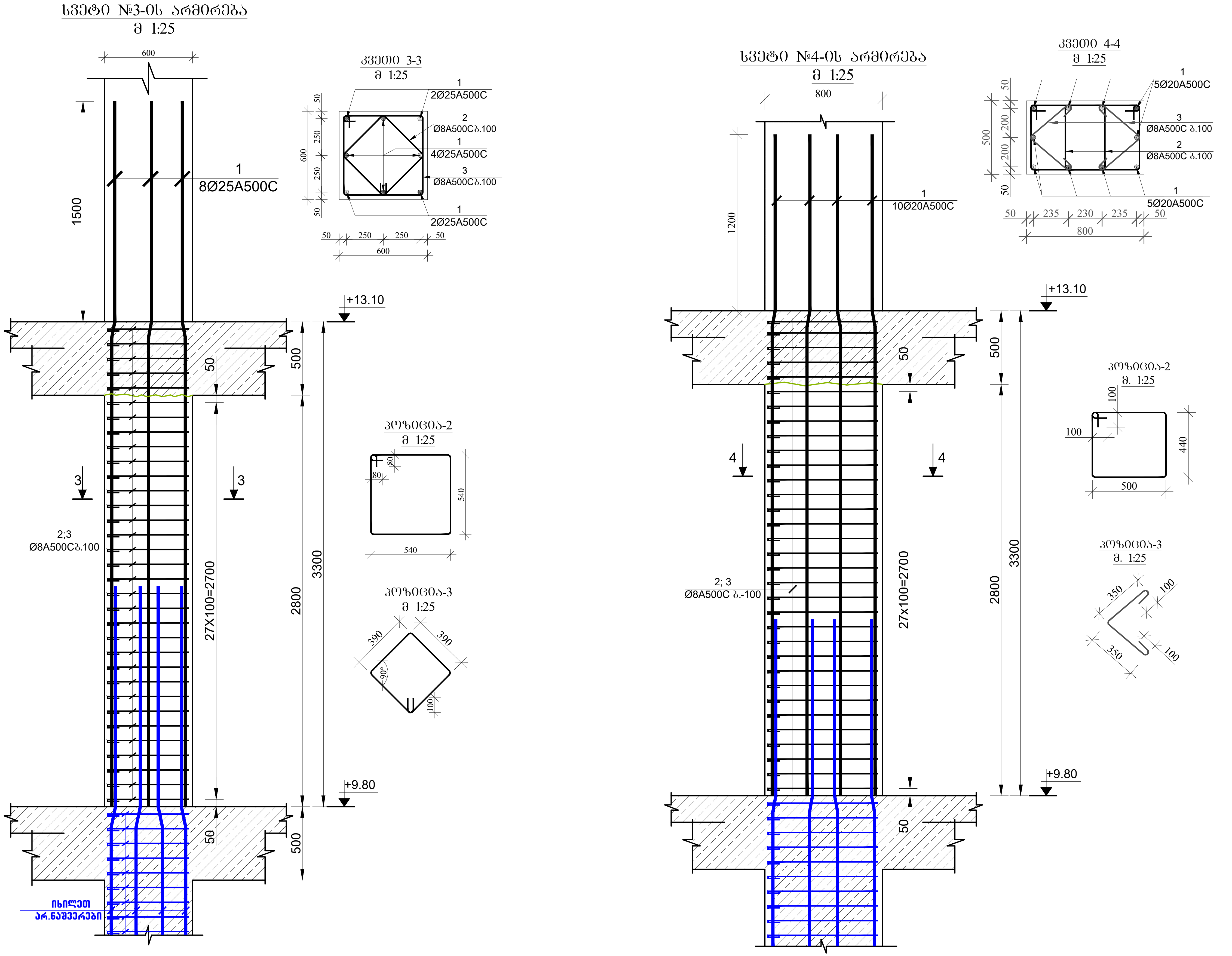

დამკვეთი

შ.პ.ს „ ლიტ ჯეო ინვესტი „

1. წინამდებარე ნახაზი განხილული იქნას საძირკვლის, გადახურვის ფილების, რიგელების, დიაფრაგმებისა და არმატურის ნაშვერების კონსტრუქციულ ნახაზებთან ერთდ.

2. სვეტებში გამოყენებული იქნას **B**25 კლასის ბეტონი.

3. გამოყენებულია **A500C** კლასის არმატურა.

4. არმატურების გადაბმა განხორციელდეს პირგადადებით, გადაბმის სიგრძე 60**d** (**d**-გადასაბმელ არმატურებს შორის უდიდესის დიამეტრია.)

5. სვეტებში არმატურების განაწილება განხორციელდეს ნახაზებზე მოცემული სქემის მიხედვით.

6. დაცული იქნას დამცავი შრეები.

7. ბეტონირებისას გამოყენებული იქნას ვიბრირება.

8.არმატურების მოღუნვა განხორციელდეს ცივად(გაცხელების გარეშე)

9. სვეტების გადასვლის ადგილები და მიბმა ღერძებთან იხელეთ ფილის საყალიბო ნახაზებზე.

10. ბოლო სართულის სვეტების გრძივი არმატურები მოიღუნოს და ჩაანკერდეს გადახურვის კონსტრუქციებში არანაკლებ 50**d** სიგრძეზე.(**d**-ჩასაანკერებელი არმატურის დიამეტრია.)

11. პროექტში ყველა სახის ცვლილება შეთანხმებული იქნას პროექტისკონსტრუქციული ნაწილის ავტორებთან.

12.მშენებლობის გაჩერების შემთხვევაში გათვალისწინებული იქნას კონსერვაციის სამუშაოები.

Visual Art Studio

ობიექტის მისამართი

დირექტორი	ზ. გამხიტაშვილი
მთ.არქიტექტორი	ზ.გამხიტაშვილი
არქიტექტორი	ნ.ბაჩიაშვილი
კონსტრუქტორი	ტ.ზაკუტაშვილი
კონსტრუქტორი	
კონსტრუქტორი	ი. ბოჯორიშვილი

სვეტი-3; 4. კვეთი 3-3; 4-4.

სტადია 1:25	პროექტი	
თარიღი	07.09.2022	
მასშტაბი		
ფორმატი	ფურცელი	A-3
	ა.-33	

დამკვეთი

შ.პ.ს „ ლიტ ჯეო ინვესტი „

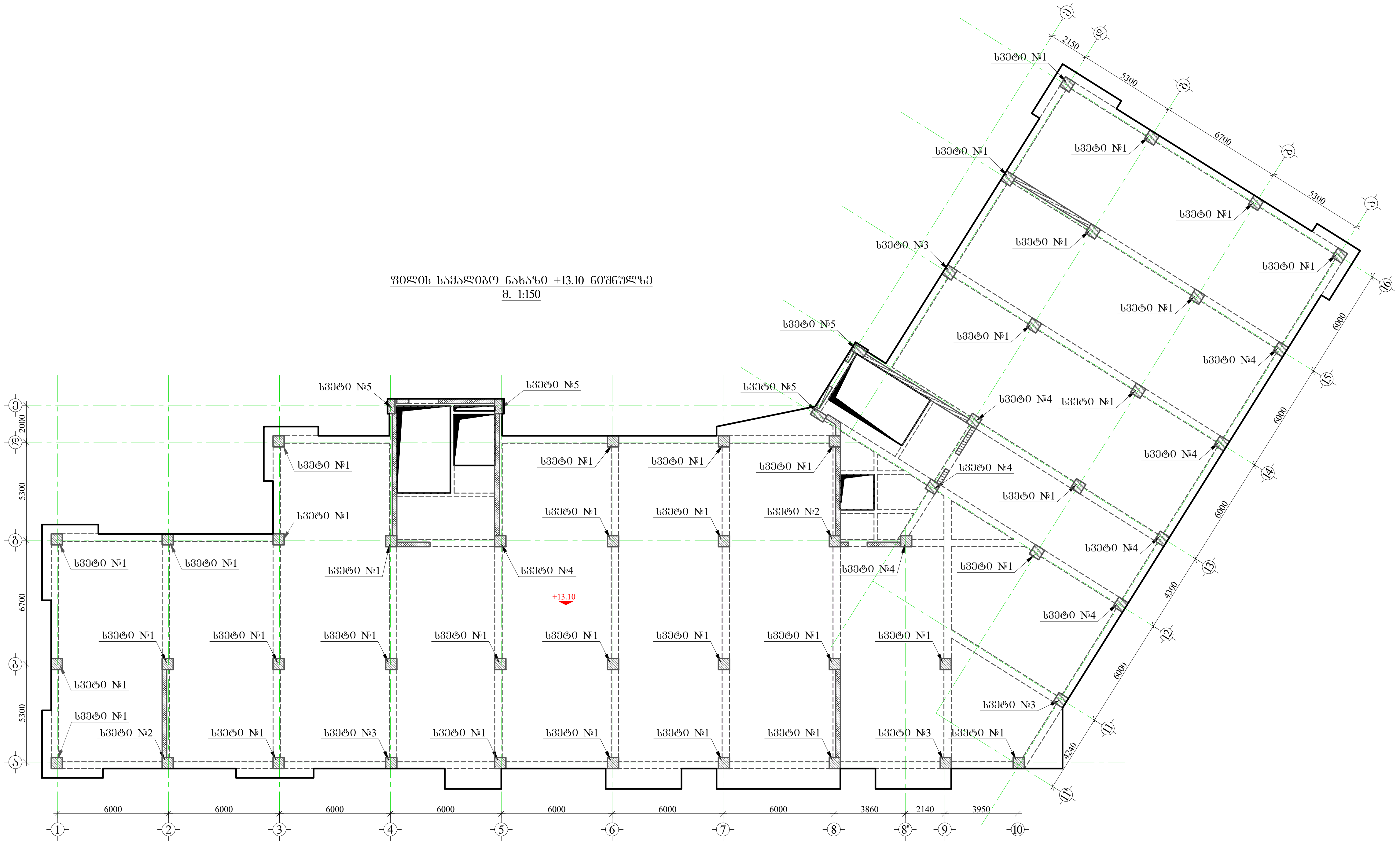

1. წინამდებარე ნახაზი განხილული იქნას საძირკვლის, გადახურვის ფილების, რიგელების, დიაფრაგმებისა და არმატურის ნაშვერების კონსტრუქციულ ნახაზებთან ერთად.

2. სვეტებში გამოყენებული იქნას **B**25 კლასის ბეტონი.

3. გამოყენებულია **A500C** კლასის არმატურა.

4. არმატურების გადაბმა განხორციელდეს პირგადადებით, გადაბმის სიგრძე 60**d**
(**d**-გადასაბმელ არმატურებს შორის უდიდესის დიამეტრია.)

5. სვეტებში არმატურების განაწილება განხორციელდეს ნახაზებზე მოცემული სქემის მიხედვით.

6. დაცული იქნას დამცავი შრეები.

7. ბეტონირებისას გამოყენებული იქნას ვიბრირება.

8.არმატურების მოღუნვა განხორციელდეს ცივად(გაცხელების გარეშე)

9. სვეტების გადასვლის ადგილები და მიბმა ღერძებთან იხელეთ ფილის საყალიბო ნახაზებზე.

10. ბოლო სართულის სვეტების ბრძივი არმატურები მოიღუნოს და ჩაანკერდეს გადახურვის კონსტრუქციებში არანაკლებ 50**d** სიგრძეზე.(**d**-ჩასაანკერებელი არმატურის დიამეტრია.)

11. პროექტში ყველა სახის ცვლილება შეთანხმებული იქნას პროექტისკონსტრუქციული ნაწილის ავტორებთან.

12.მშენებლობის გაჩერების შემთხვევაში გათვალისწინებული იქნას კონსერვაციის სამუშაოები.

Visual Art Studio

ობიექტის მისამართი

დირექტორი	ზ. გამხიტაშვილი
მთ.არქიტექტორი	ზ.გამხიტაშვილი
არქიტექტორი	ნ.ბაჩიაშვილი
კონსტრუქტორი	ტ.ზაკუტაშვილი
კონსტრუქტორი	
კონსტრუქტორი	ი. ბოჭორიშვილი

სვეტების მარკირების გეგმა
+13.10 ნიშნულზე

სტადია	პროექტი	
თარიღი	07.09.2022	
მასშტაბი	1:250	
ფორმატი	ფურცელი	A-3
	ა.-34	

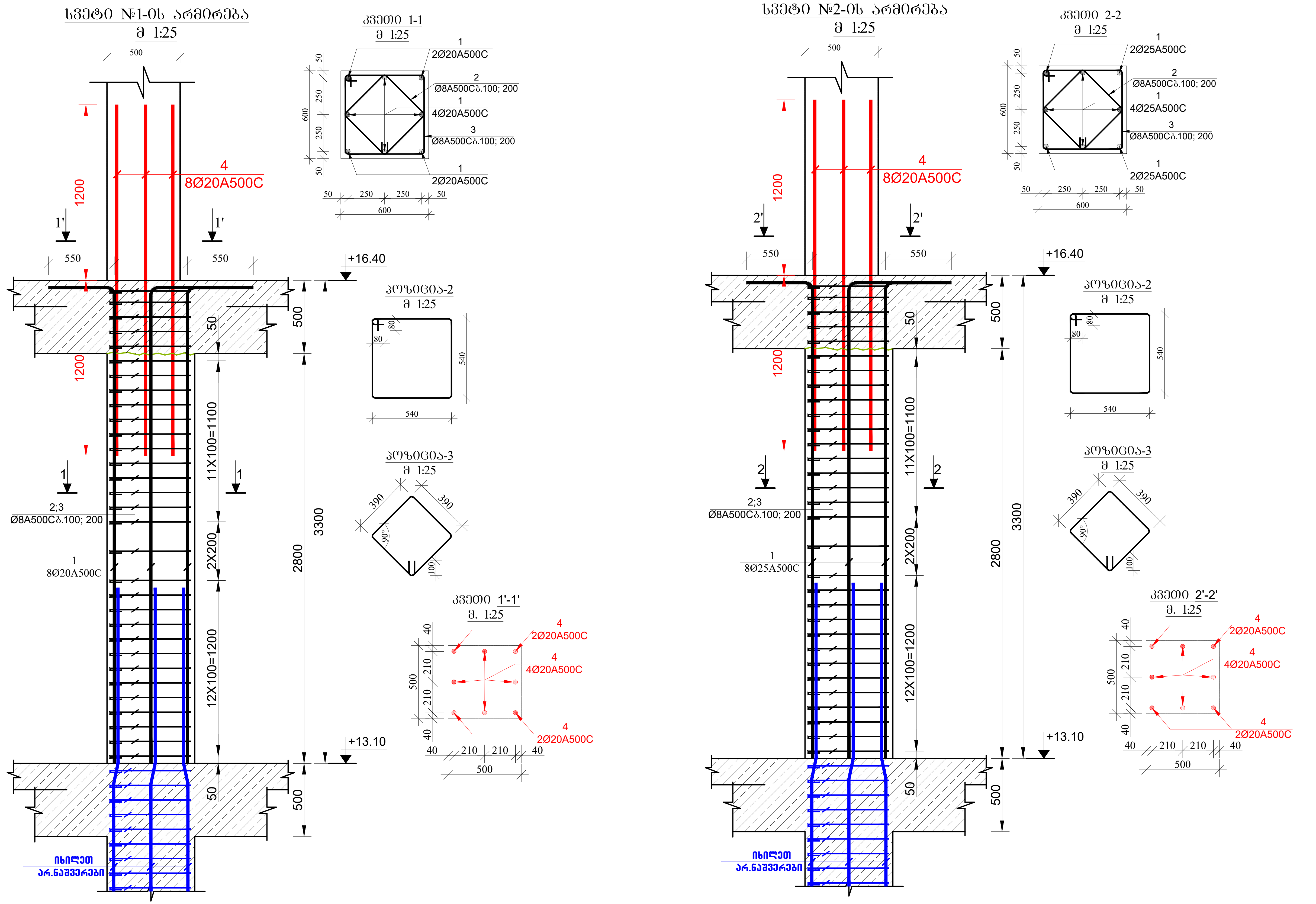

დამკვეთი

შ.პ.ს „ ლიტ ჯეო ინვესტი „

1. წინამდებარე ნახაზი განხილული იქნას საძირკვლის, გადახურვის ფილების, რიგელების, დიაფრაგმებისა და არმატურის ნაშვერების კონსტრუქციულ ნახაზებთან ერთდ.

2. სვეტებში გამოყენებული იქნას **B**25 კლასის ბეტონი.

3. გამოყენებულია **A500C** კლასის არმატურა.

4. არმატურების გადაბმა განხორციელდეს პირგადადებით, გადაბმის სიგრძე 60**d**
(**d**-გადასაბმელ არმატურებს შორის უდიდესის დიამეტრია.)

5. სვეტებში არმატურების განაწილება განხორციელდეს ნახაზებზე მოცემული სქემის მიხედვით.

6. დაცული იქნას დამცავი შრეები.

7. ბეტონირებისას გამოყენებული იქნას ვიბრირება.

8.არმატურების მოღუნვა განხორციელდეს ცივად(გაცხელების გარეშე)

9. სვეტების გადასვლის ადგილები და მიბმა ღერძებთან იხელეთ ფილის საყალიბო ნახაზებზე.

10. ბოლო სართულის სვეტების გრძივი არმატურები მოიღუნოს და ჩაანკერდეს გადახურვის კონსტრუქციებში არანაკლებ 50**d** სიგრძეზე.(**d**-ჩასაანკერებელი არმატურის დიამეტრია.)

11. პროექტში ყველა სახის ცვლილება შეთანხმებული იქნას პროექტისკონსტრუქციული ნაწილის ავტორებთან.

12.მშენებლობის გაჩერების შემთხვევაში გათვალისწინებული იქნას კონსერვაციის სამუშაოები.

Visual Art Studio

ობიექტის მისამართი

დირექტორი	ზ. გამხიტაშვილი
მთ.არქიტექტორი	ზ.გამხიტაშვილი
არქიტექტორი	ნ.ბაჩიაშვილი
კონსტრუქტორი	ტ.ზააუტაშვილი
კონსტრუქტორი	
კონსტრუქტორი	ი. ბოჭორიშვილი

სვეტი-1; 2. კვეთი 1-1; 2-2.

სტადია 1:25	პროექტი	
თარიღი	07.09.2022	
მასშტაბი		
ფორმატი	ფურცელი	A-3
	Კ.-35	

სვეტი №3-ის არმირება
მ 1:25

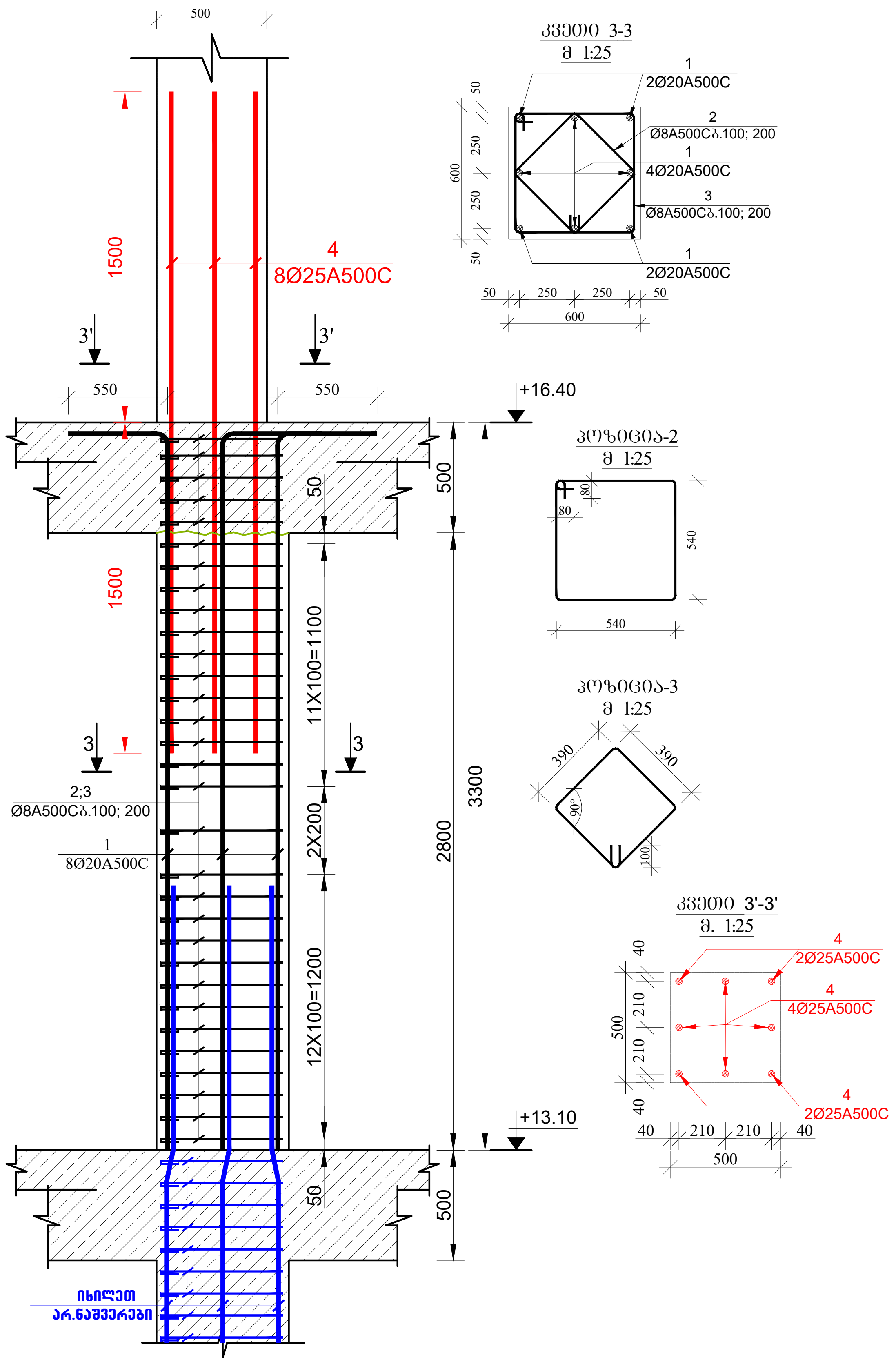

სვეტი №4-ის არმირება
მ 1:25

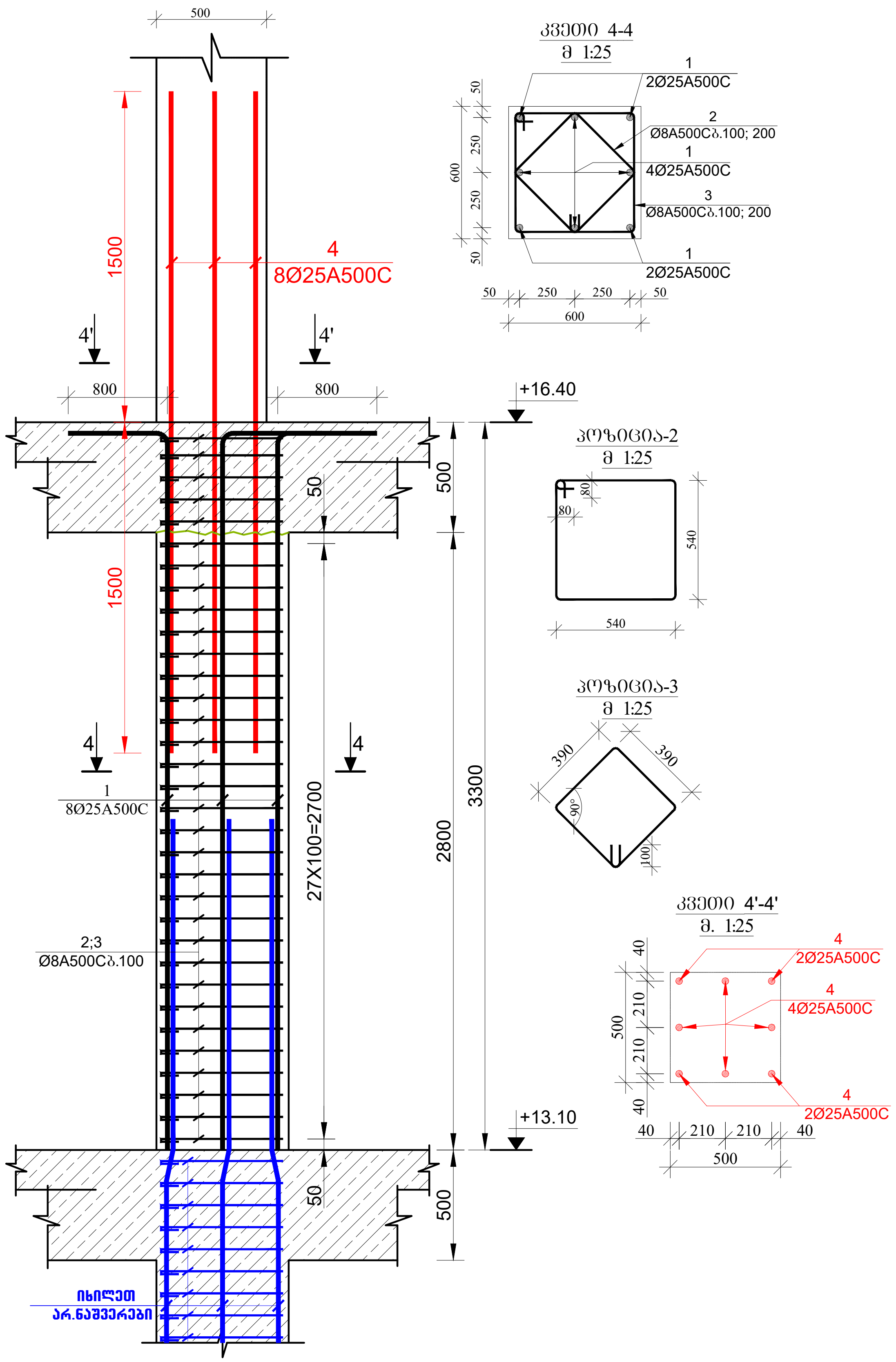

დამკვეთი

შ.პ.ს „ ლიტ ჯეო ინვესტი „

1. წინამდებარე ნახაზი განხილული იქნას საძირკვლის, გადახურვის ფილების, რიგელების, დიაფრაგმებისა და არმატურის ნაშვერების კონსტრუქციულ ნახაზებთან ერთდ.

2. სვეტებში გამოყენებული იქნას **B**25 კლასის ბეტონი.

3. გამოყენებულია **A500C** კლასის არმატურა.

4. არმატურების გადაბმა განხორციელდეს პირგადადებით, გადაბმის სიგრძე 60**d**
(**d**-გადასაბმელ არმატურებს შორის უდიდესის დიამეტრია.)

5. სვეტებში არმატურების განაწილება განხორციელდეს ნახაზებზე მოცემული სქემის მიხედვით.

6. დაცული იქნას დამცავი შრეები.

7. ბეტონირებისას გამოყენებული იქნას ვიბრირება.

8.არმატურების მოღუნვა განხორციელდეს ცივად(გაცხელების გარეშე)

9. სვეტების გადასვლის ადგილები და მიბმა ღერძებთან იხელეთ ფილის საყალიბო ნახაზებზე.

10. ბოლო სართულის სვეტების გრძივი არმატურები მოიღუნოს და ჩაანკერდეს გადახურვის კონსტრუქციებში არანაკლებ 50**d** სიგრძეზე.(**d**-ჩასაანკერებელი არმატურის დიამეტრია.)

11. პროექტში ყველა სახის ცვლილება შეთანხმებული იქნას პროექტისკონსტრუქციული ნაწილის ავტორებთან.

12.მშენებლობის გაჩერების შემთხვევაში გათვალისწინებული იქნას კონსერვაციის სამუშაოები.

Visual Art Studio

ობიექტის მისამართი

დირექტორი	ზ. გამხიტაშვილი
მთ.არქიტექტორი	ზ.გამხიტაშვილი
არქიტექტორი	ნ.ბაჩიაშვილი
კონსტრუქტორი	ტ.ზაკუტაშვილი
კონსტრუქტორი	
კონსტრუქტორი	ი. ბოჯორიშვილი

სვეტი-3; 4. კვეთი 3-3; 4-4.

სტადია	პროექტი	
თარიღი	07.09.2022	
მასშტაბი	1:25	
ფორმატი	ფურცელი	A-3
	ჯ.-36	

სვეტი №5-ის არმირება
მ 1:25

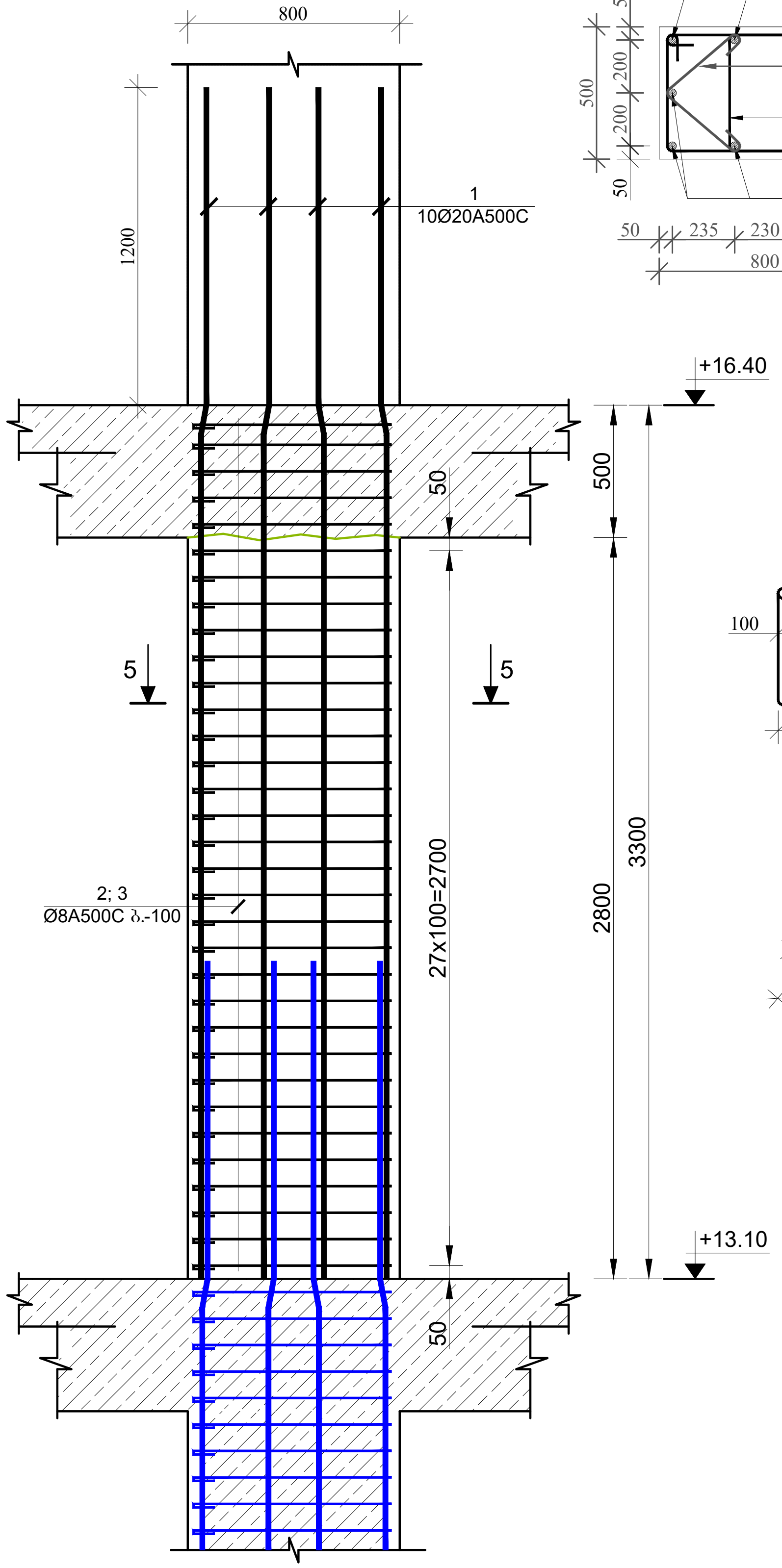

კვეთი 5-5
მ 1:25

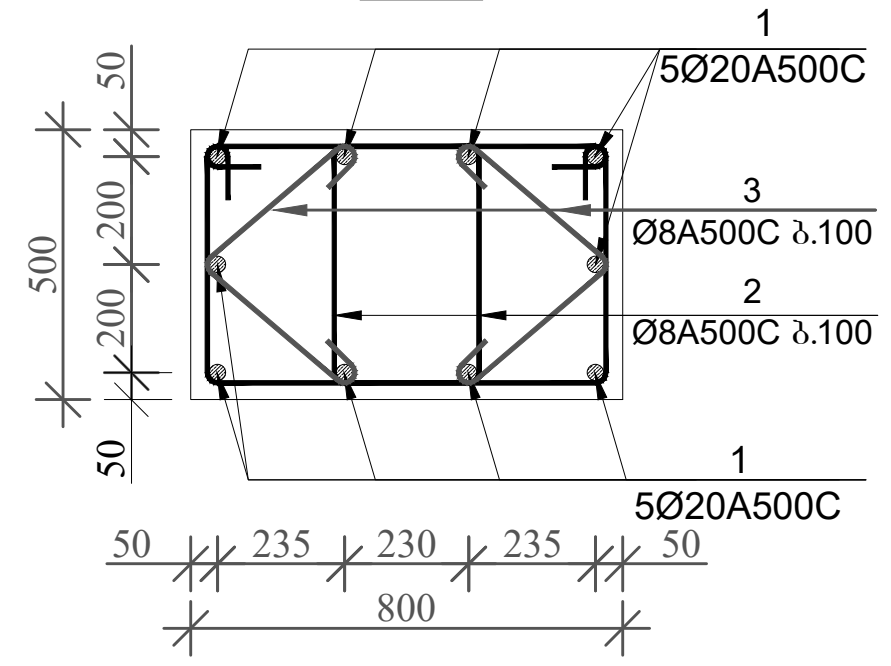

პოზიცია-2
მ. 1:25

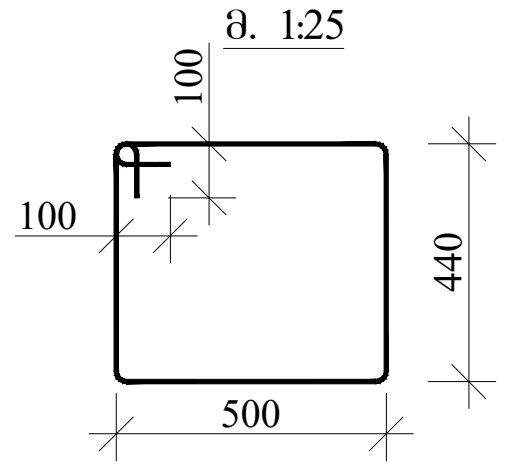

პოზიცია-3
მ. 1:25

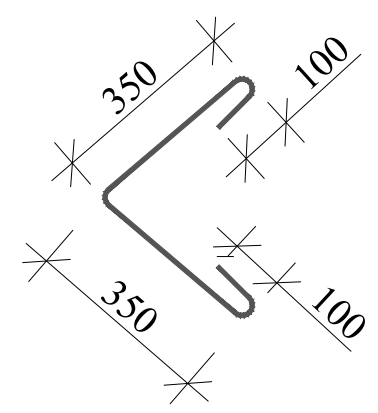

დამკვეთი

შ.პ.ს „ ლიტ ჯეო ინვესტი „

1. წინამდებარე ნახაზი განხილული იქნას საძირკვლის, გადახურვის ფილების, რიგელების, დიაფრაგმებისა და არმატურის ნაშვერების კონსტრუქციულ ნახაზებთან ერთდ.

2. სვეტებში გამოყენებული იქნას **B**25 კლასის ბეტონი.

3. გამოყენებულია **A500C** კლასის არმატურა.

4. არმატურების გადაბმა განხორციელდეს პირგადადებით, გადაბმის სიგრძე 60**d**
(**d**-გადასაბმელ არმატურებს შორის უდიდესის დიამეტრია.)

5. სვეტებში არმატურების განაწილება განხორციელდეს ნახაზებზე მოცემული სქემის მიხედვით.

6. დაცული იქნას დამცავი შრეები.

7. ბეტონირებისას გამოყენებული იქნას ვიბრირება.

8.არმატურების მოღუნვა განხორციელდეს ცივად(გაცხელების გარეშე)

9. სვეტების გადასვლის ადგილები და მიბმა ღეროებთან იხელეთ ფილის საყალიბო ნახაზებზე.

10. ბოლო სართულის სვეტების გრძივი არმატურები მოიღუნოს და ჩაანკერდეს გადახურვის კონსტრუქციებში არანაკლებ 50**d** სიგრძეზე.(**d**-ჩასაანკერებელი არმატურის დიამეტრია.)

11. პროექტში ყველა სახის ცვლილება შეთანხმებული იქნას პროექტისკონსტრუქციული ნაწილის ავტორებთან.

12.მშენებლობის გაჩერების შემთხვევაში გათვალისწინებული იქნას კონსერვაციის სამუშაოები.

Visual Art Studio

ობიექტის მისამართი

დირექტორი	ზ. გამხიტაშვილი
მთ.არქიტექტორი	ზ.გამხიტაშვილი
არქიტექტორი	ნ.ბაჩიაშვილი
კონსტრუქტორი	ტ.ზააუტაშვილი
კონსტრუქტორი	
კონსტრუქტორი	ი. ბოჯორიშვილი

სვეტი-5. კვეთი 5-5.

სტადია	პროექტი
თარიღი	07.09.2022
მასშტაბი	1:25
ფორმატი	ფურცელი A-3
	ა.-37

ფილის საყალიბო ნახაზი +16.40 ნიშნულზე
მ. 1:150

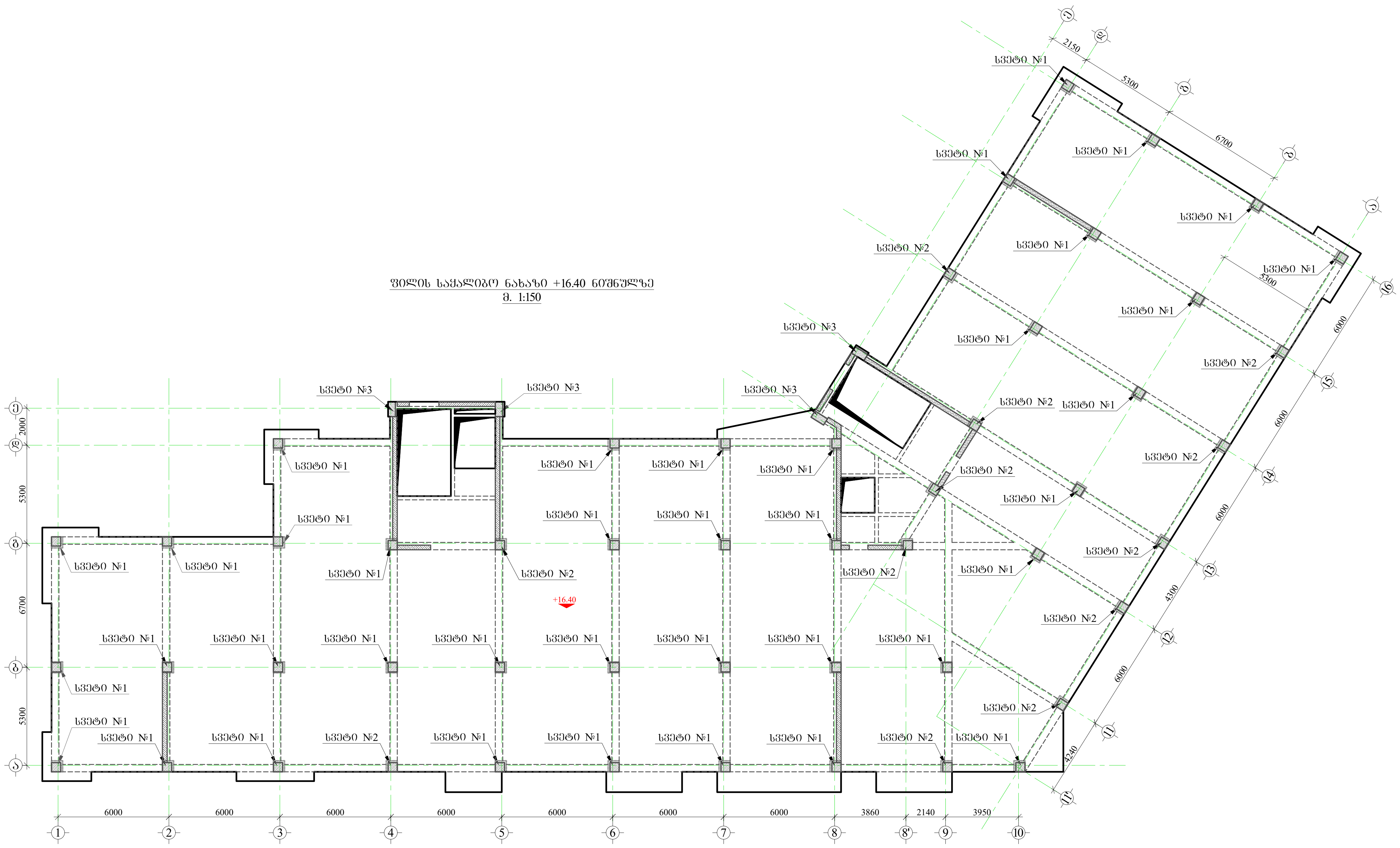

დამკვეთი

შ.პ.ს ,, ლიტ ჯეო ინვესტი ,,

1. წინამდებარე ნახაზი განხილული იქნას საძირკვლის, გადახურვის ფილების, რიგელების, დიაფრაგმებისა და არმატურის ნაშვერების კონსტრუქციულ ნახაზებთან ერთდ.

2. სვეტებში გამოყენებული იქნას **B**25 კლასის ბეტონი.

3. გამოყენებულია **A500C** კლასის არმატურა.

4. არმატურების გადაბმა განხორციელდეს პირგადადებით, გადაბმის სიგრძე 60**d**
(**d**-გადასაბმელ არმატურებს შორის უდიდესის დიამეტრია.)

5. სვეტებში არმატურების განაწილება განხორციელდეს ნახაზებზე მოცემული სქემის მიხედვით.

6. დაცული იქნას დამცავი შრეები.

7. ბეტონირებისას გამოყენებული იქნას ვიბრირება.

8.არმატურების მოღუნვა განხორციელდეს ცივად(გაცხელების გარეშე)

9. სვეტების გადასვლის ადგილები და მიბმა ღერძებთან იხელეთ ფილის საყალიბო ნახაზებზე.

10. ბოლო სართულის სვეტების გრძივი არმატურები მოიღუნოს და ჩაანკერდეს გადახურვის კონსტრუქციებში არანაკლებ 50**d** სიგრძეზე.(**d**-ჩასაანკერებელი არმატურის დიამეტრია.)

11. პროექტში ყველა სახის ცვლილება შეთანხმებული იქნას პროექტისკონსტრუქციული ნაწილის ავტორებთან.

12.მშენებლობის გაჩერების შემთხვევაში გათვალისწინებული იქნას კონსერვაციის სამუშაოები.

Visual Art Studio

ობიექტის მისამართი

ღირექტორი	ზ. გამხიტაშვილი
მთ.არქიტექტორი	ზ.გამხიტაშვილი
არქიტექტორი	ნ.ბაჩიაშვილი
კონსტრუქტორი	ტ.ზაკუტაშვილი
კონსტრუქტორი	
კონსტრუქტორი	ი. გოგორიშვილი

სვეტების მარკირების გეგმა
+16.40 ნიშნულზე

სტადია	პროექტი
თარიღი	07.09.2022
მასშტაბი	1:250
ფორმატი	ფურცელი A-3
	ა.-38

სვეტი №1-ის არმირება
მ 1:25

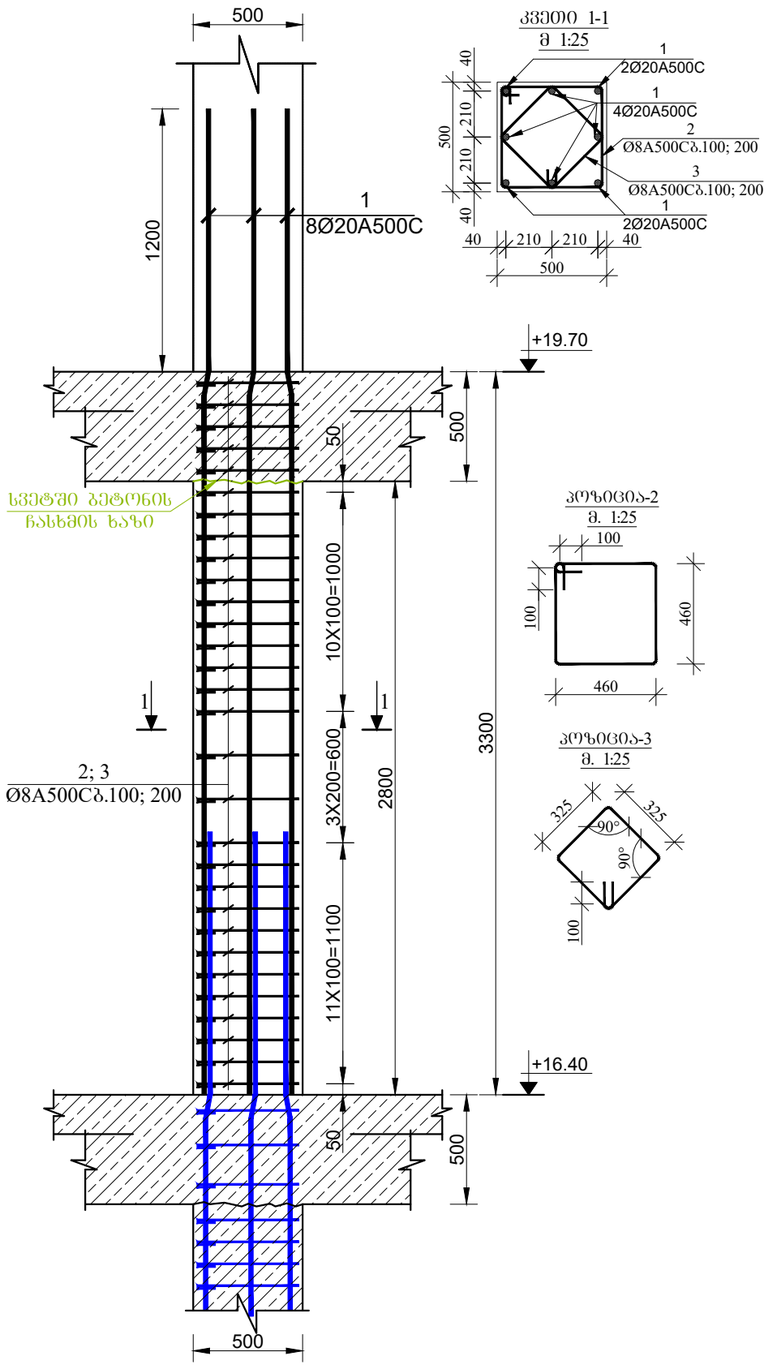

კვეთი 1-1
მ 1:25

პოზიცია-2
მ. 1:25

პოზიცია-3
მ. 1:25

სვეტი №2-ის არმირება
მ 1:25

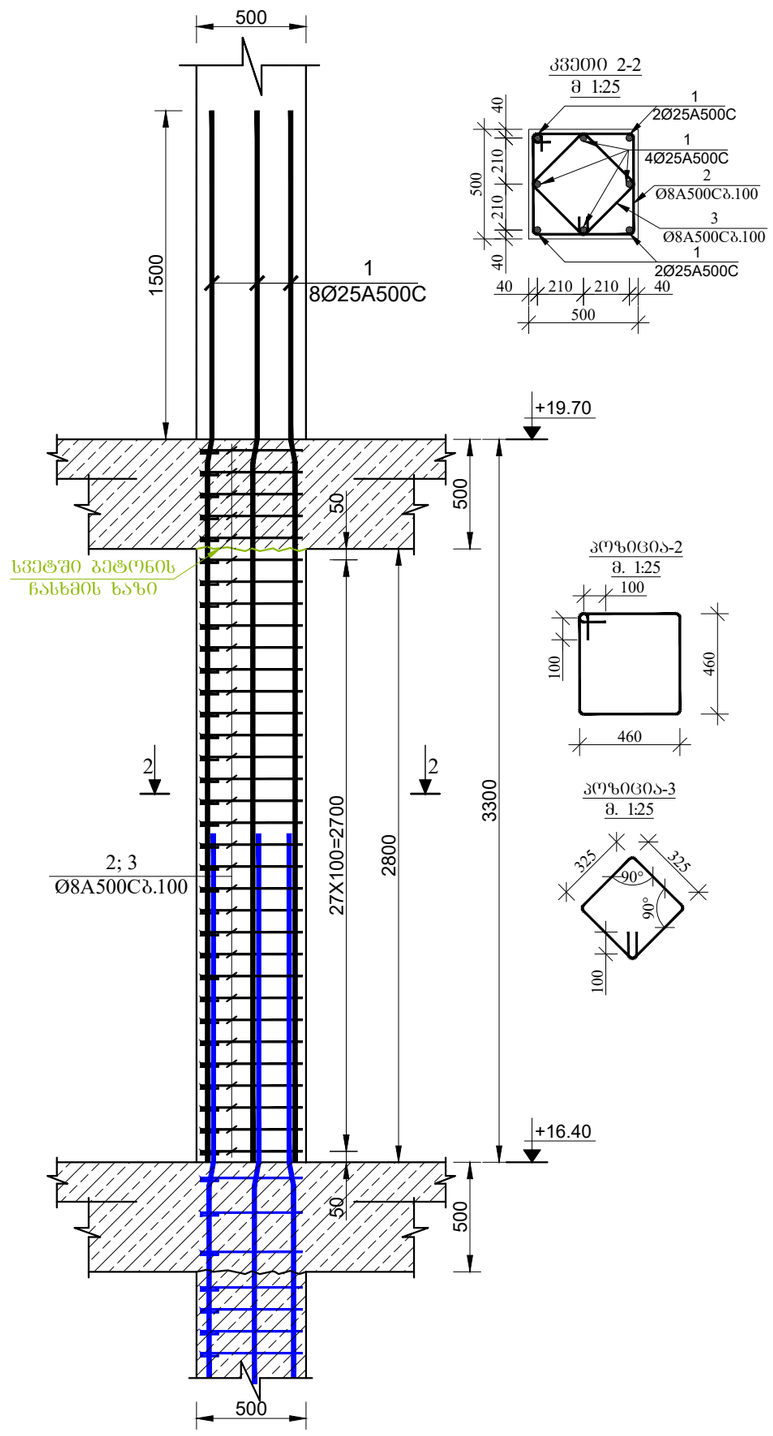

კვეთი 2-2
მ 1:25

პოზიცია-2
მ. 1:25

პოზიცია-3
მ. 1:25

დამკვეთი

შ.პ.ს „ ლიტ ჯეო ინვესტი „

1. წინამდებარე ნახაზი განხილული იქნას საკირკვლის, გადახურვის ფილების, რიგელების, დიაფრაგმებისა და არმატურის ნაჭერების კონსტრუქციულ ნახაზებთან ერთად.

2. სვეტებში გამოყენებული იქნას **B25** კლასის ბეტონი.

3. გამოყენებულია **A500C** კლასის არმატურა.

4. არმატურების გადაბმა განხორციელდეს პირდაპირ, გადაბმის სიგრძე **60d** (**d**-გადასაბმელ არმატურის შორის უდიდესის დიამეტრია.)

5. სვეტებში არმატურების განაწილება განხორციელდეს ნახაზებზე მოცემული სქემის მიხედვით.

6. დაცული იქნას დამცავი შრეები.

7. ბეტონირებისას გამოყენებული იქნას ვიბრირება.

8.არმატურების მოღუნვა განხორციელდეს ცივად(გაცხელების გარეშე)

9. სვეტების გადახვლის ადგილები და მიბმა ლერძებთან იხელმძღვანელოს წინა საყალიბო ნახაზებზე.

10. ბოლო სართულის სვეტების გრძივი არმატურები მოღუნოს და ჩაანკერდეს გადახურვის კონსტრუქციებში არანაკლებ **50d** სიგრძეზე.(**d**-ნახაზანკერებული არმატურის დიამეტრია.)

11. პროექტში ყველა სახის ცვლილება შეთანხმებული იქნას პროექტისკონსტრუქციული ნაწილის ავტორებთან.

12.მშენებლობის გაჩერების შემთხვევაში გათვალისწინებული იქნას კონსერვაციის სამუშაოები.

Visual Art Studio

ობიექტის მისამართი

დირექტორი	ზ. გამხიტაშვილი
მთ.არქიტექტორი	ზ.გამხიტაშვილი
არქიტექტორი	ნ.ბაჩიაშვილი
კონსტრუქტორი	ტ.ზაკუტაშვილი
კონსტრუქტორი	
კონსტრუქტორი	ი. ბოჯორიშვილი

სვეტი-1; 2. კვეთი 1-1; 2-2.

სტადია	პროექტი	
თარიღი	07.09.2022	
მასშტაბი		
ფორმატი	ფურცელი	A-3
	ს.-39	

სვეტი №3-ის არმირება
მ 1:25

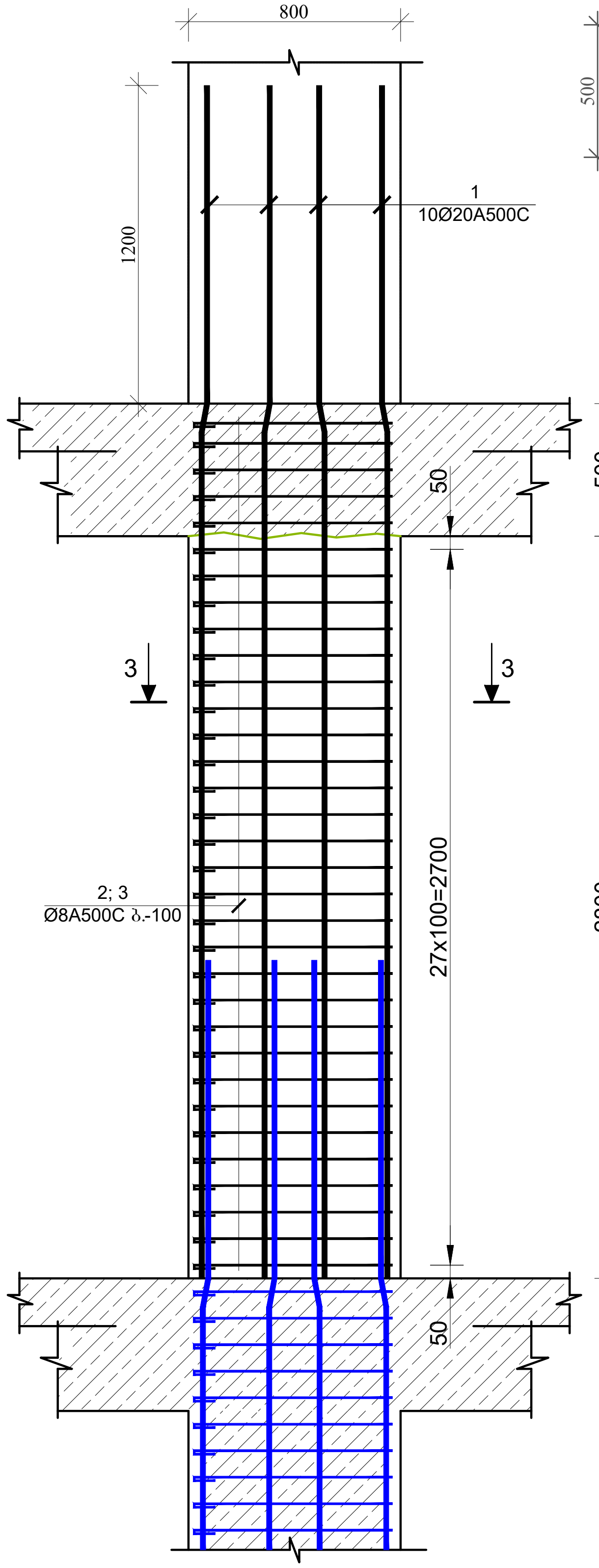

კვეთი 3-3
მ 1:25

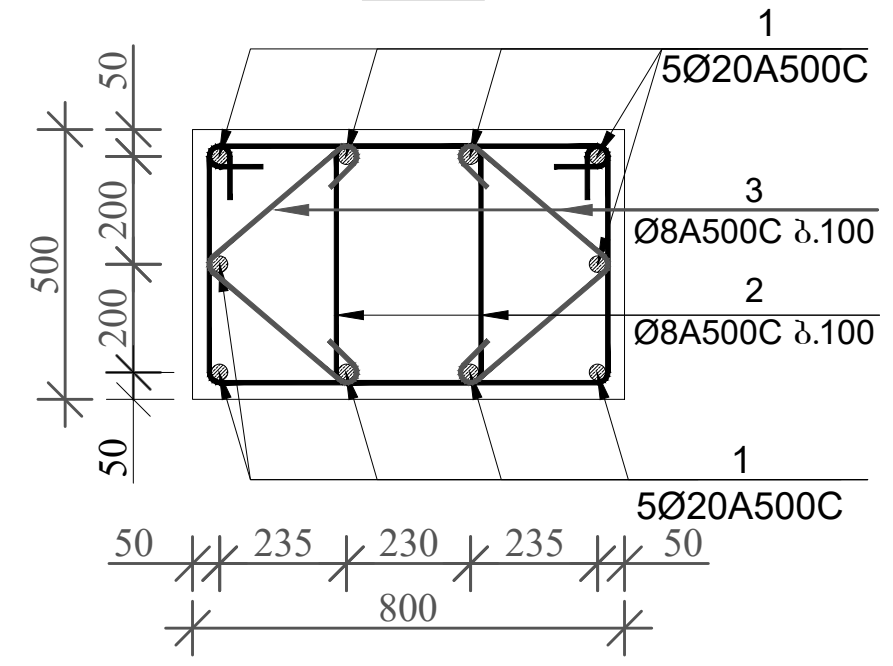

პოზიცია-2
მ. 1:25

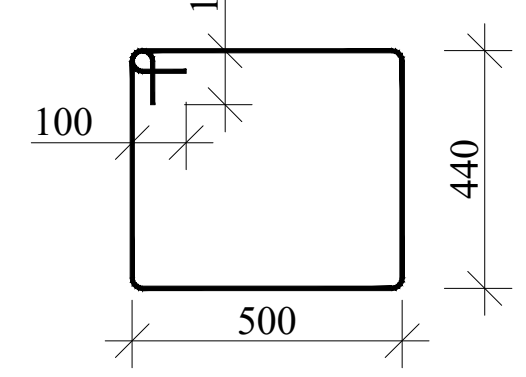

პოზიცია-3
მ. 1:25

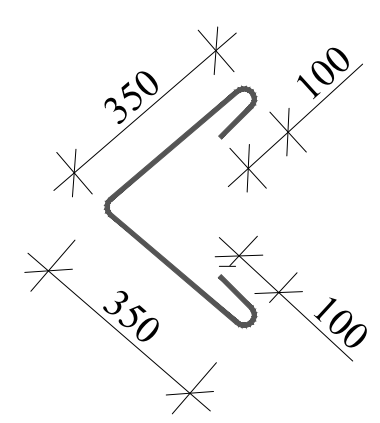

დამკვეთი

შ.პ.ს „ ლიტ ჯეო ინვესტი „

1. წინამდებარე ნახაზი განხილული იქნას საძირკვლის, გადახურვის ფილების, რიგელების, დიაფრაგმებისა და არმატურის ნაშვერების კონსტრუქციულ ნახაზებთან ერთდ.

2. სვეტებში გამოყენებული იქნას **B**25 კლასის ბეტონი.

3. გამოყენებულია **A500C** კლასის არმატურა.

4. არმატურების გადაბმა განხორციელდეს პირგადადებით, გადაბმის სიგრძე 60**d**
(**d**-გადასაბმელ არმატურებს შორის უდიდესის დიამეტრია.)

5. სვეტებში არმატურების განაწილება განხორციელდეს ნახაზებზე მოცემული სქემის მიხედვით.

6. დაცული იქნას დამცავი შრეები.

7. ბეტონირებისას გამოყენებული იქნას ვიბრირება.

8.არმატურების მოღუნვა განხორციელდეს ცივად(გაცხელების გარეშე)

9. სვეტების გადასვლის ადგილები და მიბმა ღერძებთან იხელეთ ფილის საყალიბო ნახაზებზე.

10. ბოლო სართულის სვეტების გრძივი არმატურები მოიღუნოს და ჩაანკერდეს გადახურვის კონსტრუქციებში არანაკლებ 50**d** სიგრძეზე.(**d**-ჩასაანკერებელი არმატურის დიამეტრია.)

11. პროექტში ყველა სახის ცვლილება შეთანხმებული იქნას პროექტისკონსტრუქციული ნაწილის ავტორებთან.

12.მშენებლობის გაჩერების შემთხვევაში გათვალისწინებული იქნას კონსერვაციის სამუშაოები.

Visual Art Studio

ობიექტის მისამართი

დირექტორი	ზ. გამხიტაშვილი
მთ.არქიტექტორი	ზ.გამხიტაშვილი
არქიტექტორი	ნ.ბაჩიაშვილი
კონსტრუქტორი	ტ.ხაკუტაშვილი
კონსტრუქტორი	
კონსტრუქტორი	ი. ბოჯორიშვილი

სვეტი-3. კვეთი 3-3.

სტადია 1:25	პროექტი	
თარიღი	07.09.2022	
მასშტაბი		
ფორმატი	ფურცელი	A-3
	ა.-40	

დამკვეთი

შ.პ.ს „ ლიტ ჯეო ინვესტი „

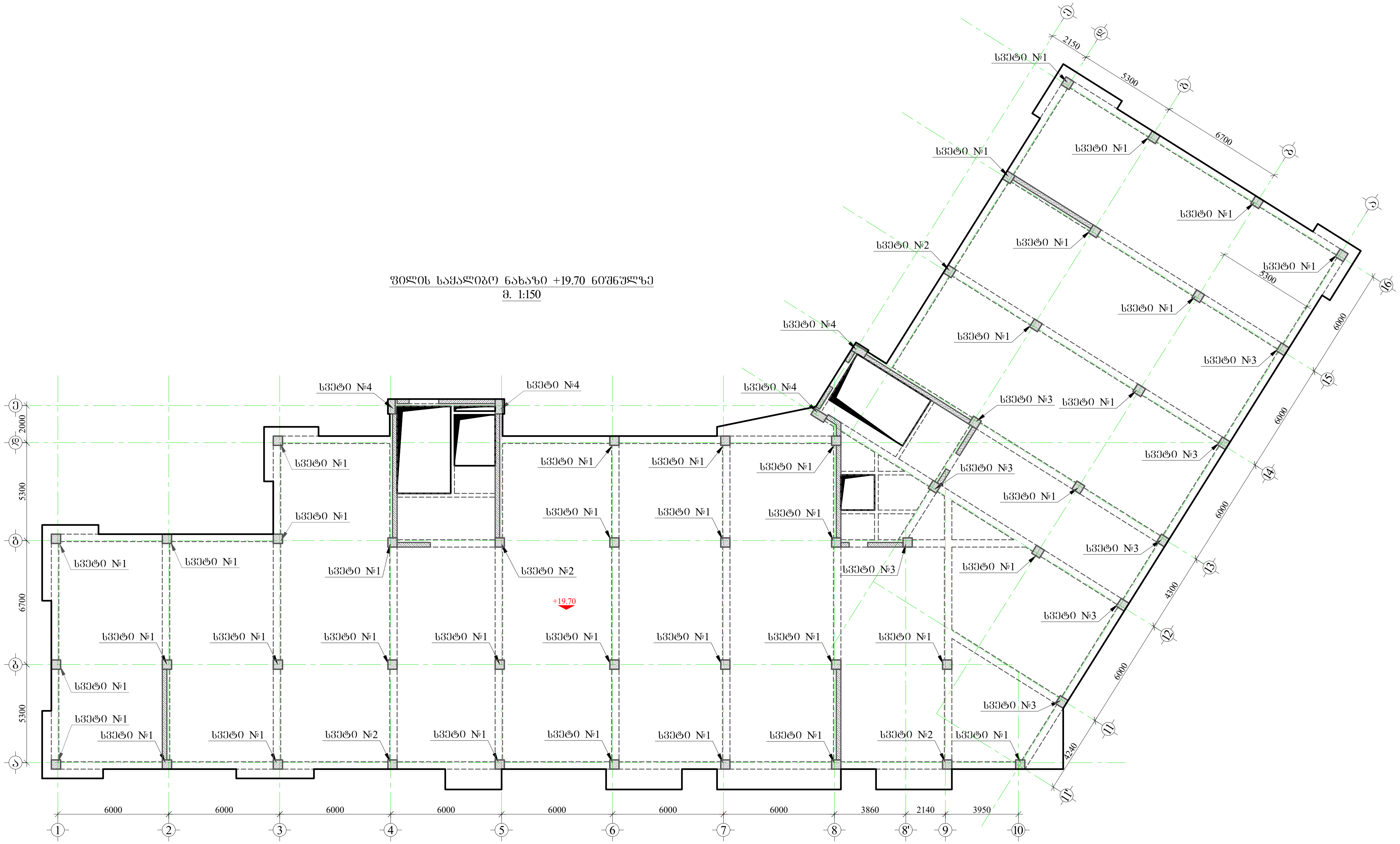

1. წინამდებარე ნახაზი განხილული იქნას საძირკვლის, გადახურვის ფილების, რიგელების, დიაფრაგმებისა და არმატურის ნაშვერების კონსტრუქციულ ნახაზებთან ერთდ.

2. სვეტებში გამოყენებული იქნას **B**25 კლასის ბეტონი.

3. გამოყენებულია **A500C** კლასის არმატურა.

4. არმატურების გადაბმა განხორციელდეს პირგადადებით, გადაბმის სიგრძე 60**d**
(**d**-გადასაბმელ არმატურებს შორის უდიდესის დიამეტრია.)

5. სვეტებში არმატურების განაწილება განხორციელდეს ნახაზებზე მოცემული სქემის მიხედვით.

6. დაცული იქნას დამცავი შრეები.

7. ბეტონირებისას გამოყენებული იქნას ვიბრირება.

8.არმატურების მოღუნვა განხორციელდეს ცივად(გაცხელების გარეშე)

9. სვეტების გადასვლის ადგილები და მიბმა ღერძებთან იხელეთ ფილის საყალიბო ნახაზებზე.

10. ბოლო სართულის სვეტების გრძივი არმატურები მოიღუნოს და ჩაანკერდეს გადახურვის კონსტრუქციებში არანაკლებ 50**d** სიგრძეზე.(**d**-ჩასაანკერებელი არმატურის დიამეტრია.)

11. პროექტში ყველა სახის ცვლილება შეთანხმებული იქნას პროექტისკონსტრუქციული ნაწილის ავტორებთან.

12.მშენებლობის გაჩერების შემთხვევაში გათვალისწინებული იქნას კონსერვაციის სამუშაოები.

Visual Art Studio

ობიექტის მისამართი

დირექტორი	ზ. გამხიტაშვილი
მთ.არქიტექტორი	ზ.გამხიტაშვილი
არქიტექტორი	ნ.ბაჩიაშვილი
კონსტრუქტორი	ტ.ზაკუტაშვილი
კონსტრუქტორი	
კონსტრუქტორი	ი. ბოჭორიშვილი

სვეტების მარკირების გეგმა
+19.70 ნიშნულზე

სტადია 1:250	პროექტი	
თარიღი	07.09.2022	
მასშტაბი		
ფორმატი	ფურცელი	A-3
	კ.-41	

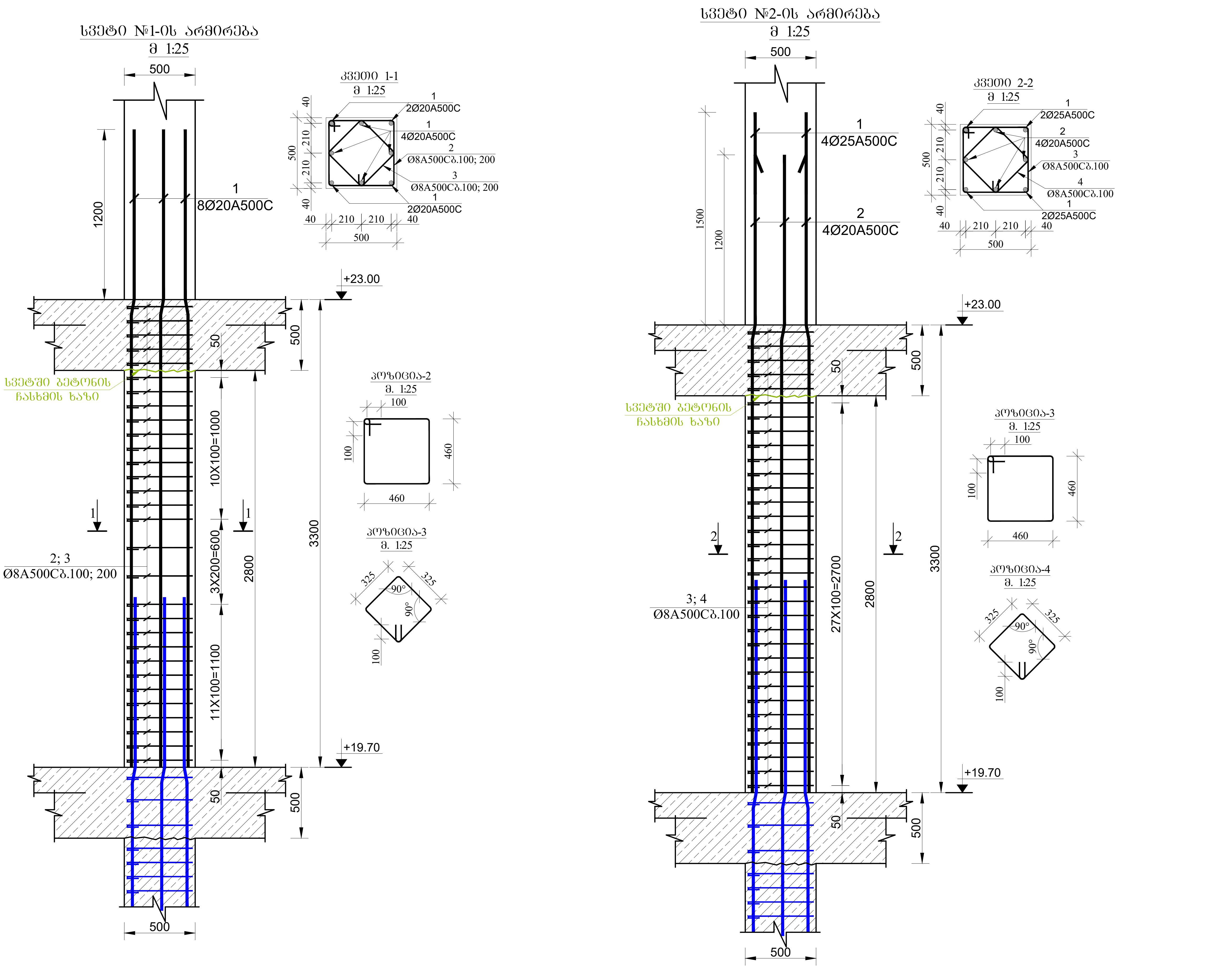

დამკვეთი

შ.პ.ს „ ლიტ ჯეო ინვესტი „

1. წინამდებარე ნახაზი განხილული იქნას საძირკვლის, გადახურვის ფილების, რიგელების, დიაფრაგმებისა და არმატურის ნაშვერების კონსტრუქციულ ნახაზებთან ერთდ.

2. სვეტებში გამოყენებული იქნას **B**25 კლასის ბეტონი.

3. გამოყენებულია **A500C** კლასის არმატურა.

4. არმატურების გადაბმა განხორციელდეს პირგადადებით, გადაბმის სიგრძე 60**d** (**d**-გადასაბმელ არმატურებს შორის უდიდესის დიამეტრია.)

5. სვეტებში არმატურების განაწილება განხორციელდეს ნახაზებზე მოცემული სქემის მიხედვით.

6. დაცული იქნას დამცავი შრეები.

7. ბეტონირებისას გამოყენებული იქნას ვიბრირება.

8.არმატურების მოღუნვა განხორციელდეს ცივად(გაცხელების გარეშე)

9. სვეტების გადასვლის ადგილები და მიბმა ღერძებთან იხელეთ ფილის საყალიბო ნახაზებზე.

10. ბოლო სართულის სვეტების გრძივი არმატურები მოიღუნოს და ჩაანკერდეს გადახურვის კონსტრუქციებში არანაკლებ 50**d** სიგრძეზე.(**d**-ჩასაანკერებელი არმატურის დიამეტრია.)

11. პროექტში ყველა სახის ცვლილება შეთანხმებული იქნას პროექტისკონსტრუქციული ნაწილის ავტორებთან.

12.მშენებლობის გაჩერების შემთხვევაში გათვალისწინებული იქნას კონსერვაციის სამუშაოები.

Visual Art Studio

ობიექტის მისამართი

დირექტორი	ზ. გამხიტაშვილი
მთ.არქიტექტორი	ზ.გამხიტაშვილი
არქიტექტორი	ნ.ბაჩიაშვილი
კონსტრუქტორი	ტ.ზაპატაშვილი
კონსტრუქტორი	
კონსტრუქტორი	ი. ბოჟორიშვილი

სვეტი-1; 2. ჭრილი 1-1; 2-2.

სტადია 1:25	პროექტი	
თარიღი	07.09.2022	
მასშტაბი		
ფორმატი	ფურცელი	A-3
	ა.-42	

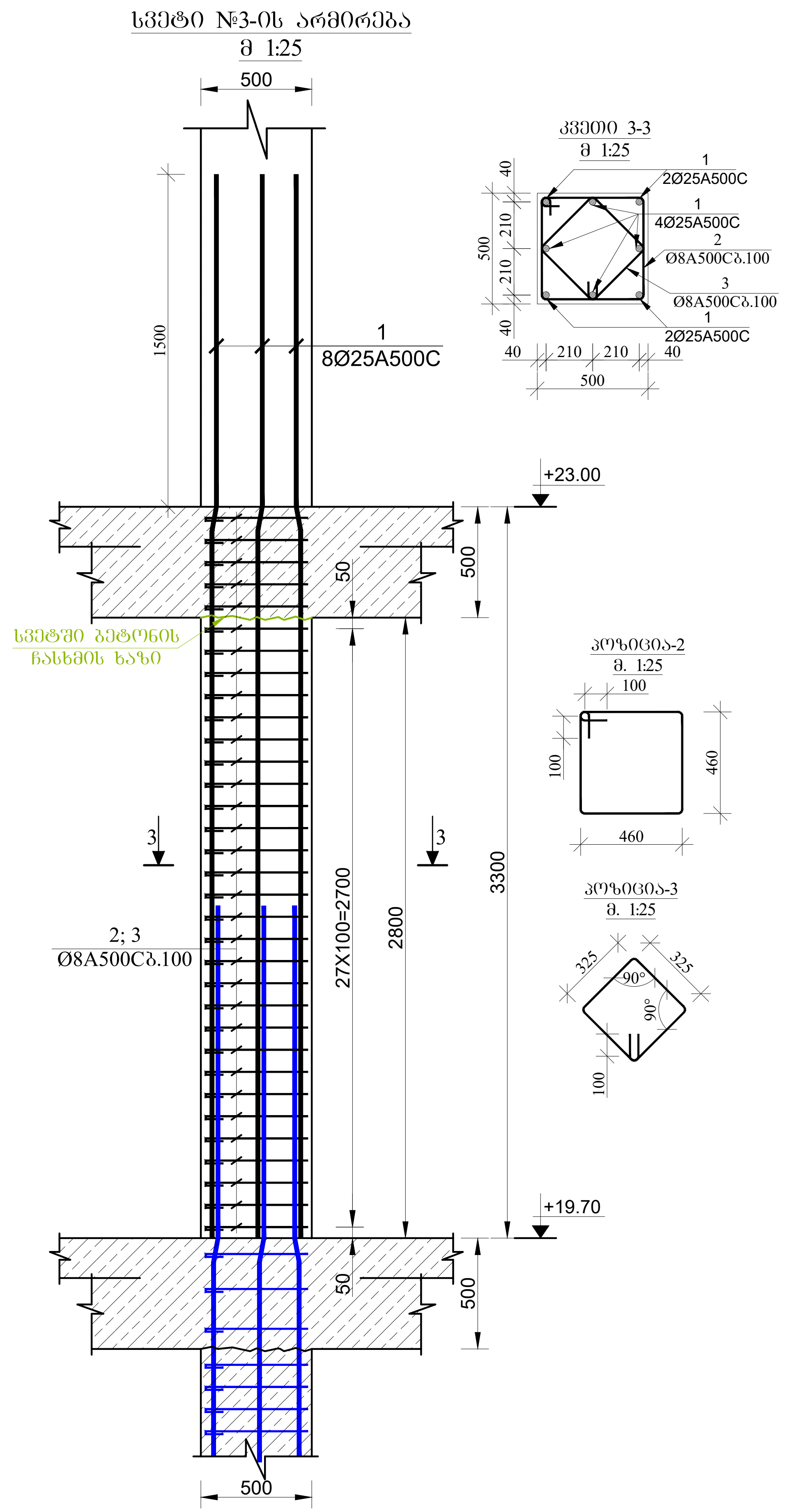

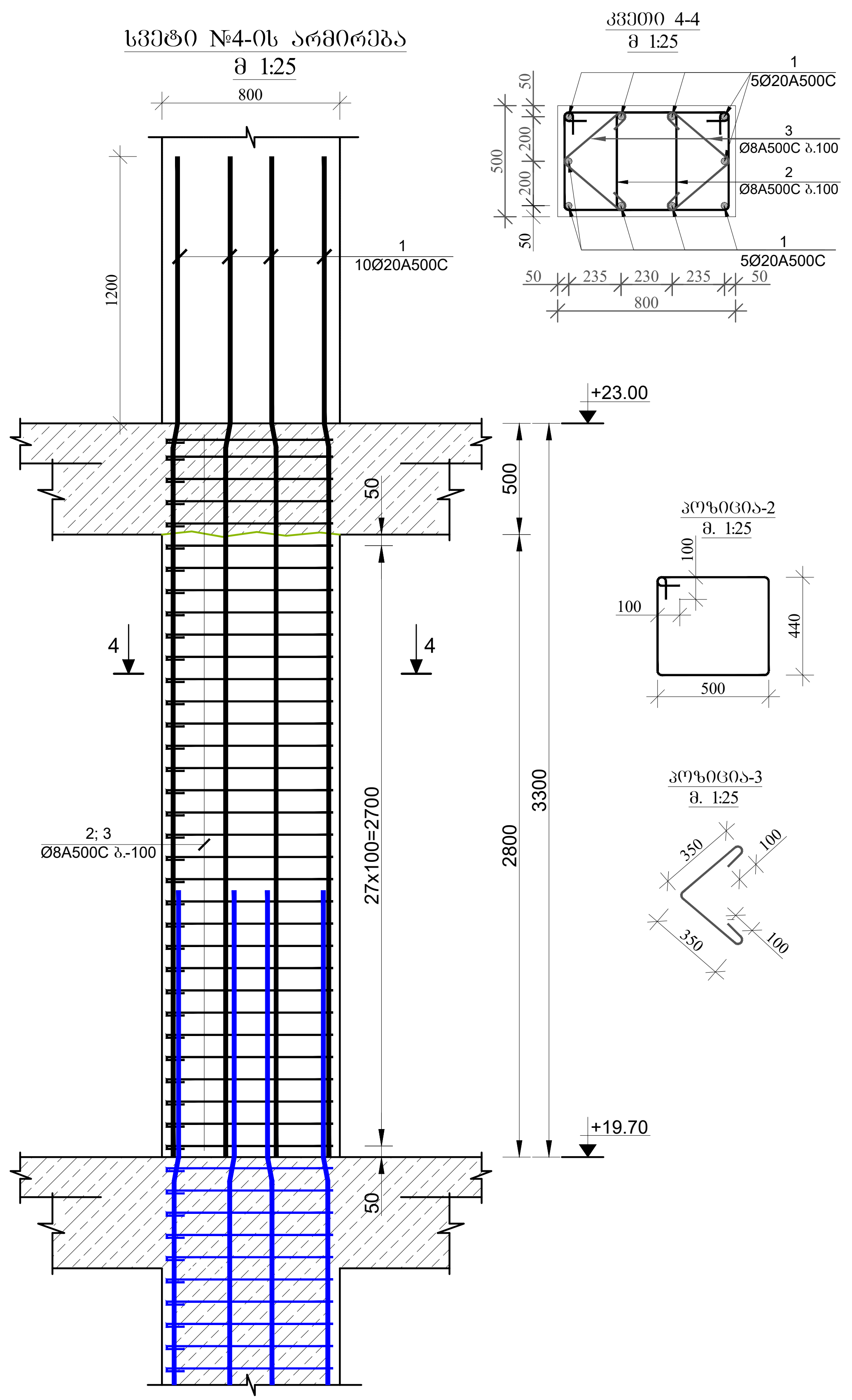

დამკვეთი

შ.პ.ს „ ლიტ ჯეო ინვესტი „

1. წინამდებარე ნახაზი განხილული იქნას საძირკვლის, გადახურვის ფილების, რიგელების, დიაფრაგმებისა და არმატურის ნაშვერების კონსტრუქციულ ნახაზებთან ერთდ.

2. სვეტებში გამოყენებული იქნას **B**25 კლასის ბეტონი.

3. გამოყენებულია **A500C** კლასის არმატურა.

4. არმატურების გადაბმა განხორციელდეს პირგადადებით, გადაბმის სიგრძე 60**d**
(**d**-გადასაბმელ არმატურებს შორის უდიდესის დიამეტრია.)

5. სვეტებში არმატურების განაწილება განხორციელდეს ნახაზებზე მოცემული სქემის მიხედვით.

6. დაცული იქნას დამცავი შრეები.

7. ბეტონირებისას გამოყენებული იქნას ვიბრირება.

8.არმატურების მოღუნვა განხორციელდეს ცივად(გაცხელების გარეშე)

9. სვეტების გადასვლის ადგილები და მიბმა ღერძებთან იხელეთ ფილის საყალიბო ნახაზებზე.

10. ბოლო სართულის სვეტების გრძივი არმატურები მოიღუნოს და ჩაანკერდეს გადახურვის კონსტრუქციებში არანაკლებ 50**d** სიგრძეზე.(**d**-ჩასაანკერებელი არმატურის დიამეტრია.)

11. პროექტში ყველა სახის ცვლილება შეთანხმებული იქნას პროექტისკონსტრუქციული ნაწილის ავტორებთან.

12.მშენებლობის გაჩერების შემთხვევაში გათვალისწინებული იქნას კონსერვაციის სამუშაოები.

Visual Art Studio

ობიექტის მისამართი

დირექტორი	ზ. გამხიტაშვილი
მთ.არქიტექტორი	ზ.გამხიტაშვილი
არქიტექტორი	ნ.ბაჩიაშვილი
კონსტრუქტორი	ტ.ზაუტაშვილი
კონსტრუქტორი	
კონსტრუქტორი	ი. ბოკორიშვილი

სვეტი-3; 4. კვეთი 3-3; 4-4.

სტადია	პროექტი	
თარიღი	07.09.2022	
მასშტაბი	1:25	
ფორმატი	ფურცელი	A-3
	კ.-43	

ფილის საყალიბო ნახაზი +23.00 ნიშნულზე
მ. 1:150

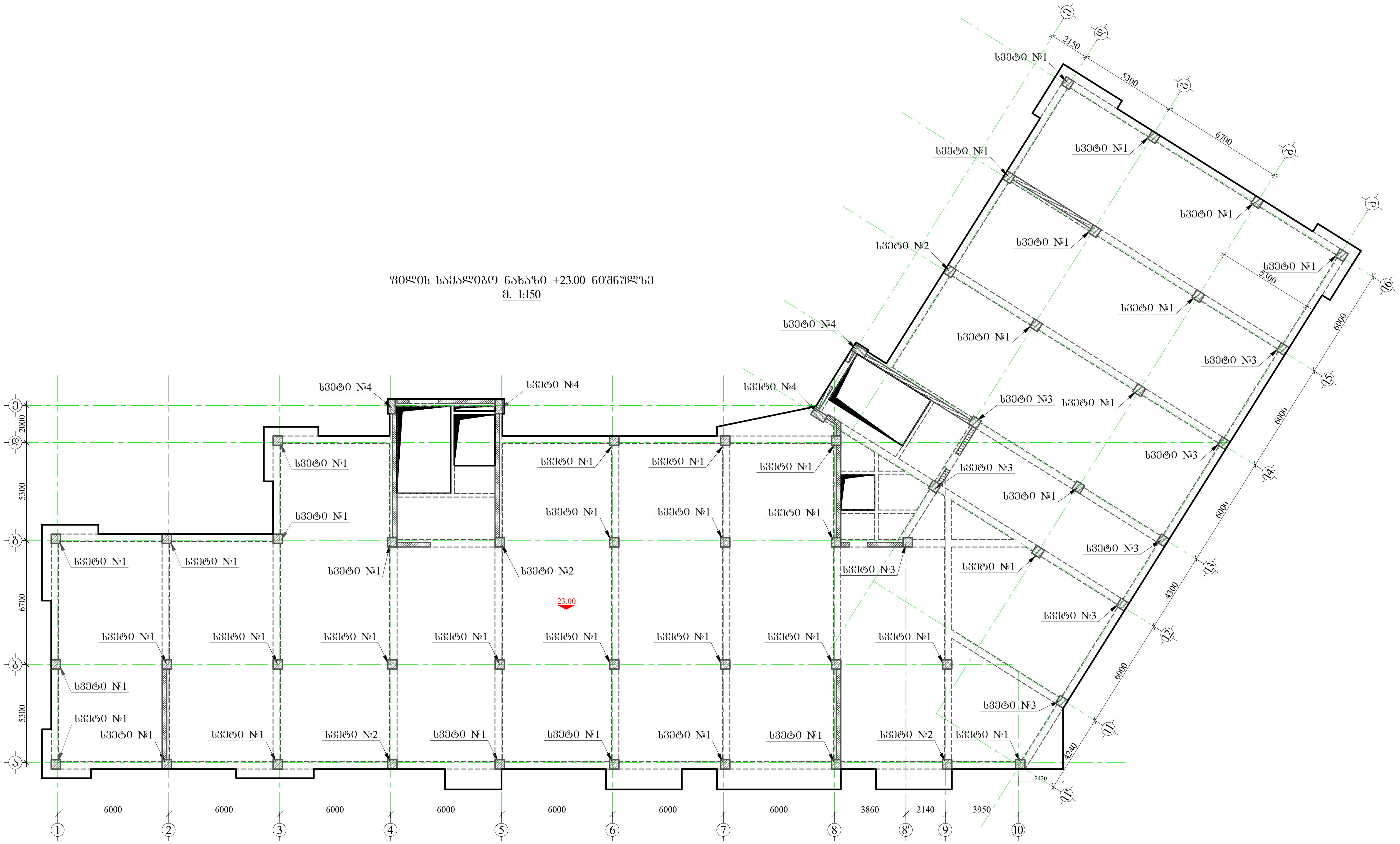

დამკვეთი

შ.პ.ს „ ლიტ ჯეო ინვესტი „

1. წინამდებარე ნახაზი განხილული იქნას საძირკვლის, გადახურვის ფილების, რიგელების, დიაფრაგმებისა და არმატურის ნაშვერების კონსტრუქციულ ნახაზებთან ერთდ.

2. სვეტებში გამოყენებული იქნას **B**25 კლასის ბეტონი.

3. გამოყენებულია **A500C** კლასის არმატურა.

4. არმატურების გადაბმა განხორციელდეს პირგადადებით, გადაბმის სიგრძე 60**d**
(**d**-გადასაბმელ არმატურებს შორის უდიდესის დიამეტრია.)

5. სვეტებში არმატურების განაწილება განხორციელდეს ნახაზებზე მოცემული სქემის მიხედვით.

6. დაცული იქნას დამცავი შრეები.

7. ბეტონირებისას გამოყენებული იქნას ვიბრირება.

8.არმატურების მოღუნვა განხორციელდეს ცივად(გაცხელების გარეშე)

9. სვეტების გადასვლის ადგილები და მიბმა ღერძებთან იხელეთ ფილის საყალიბო ნახაზებზე.

10. ბოლო სართულის სვეტების ბრძივი არმატურები მოიღუნოს და ჩაანკერდეს გადახურვის კონსტრუქციებში არანაკლებ 50**d** სიგრძეზე.(**d**-ჩასაანკერებელი არმატურის დიამეტრია.)

11. პროექტში ყველა სახის ცვლილება შეთანხმებული იქნას პროექტისკონსტრუქციული ნაწილის ავტორებთან.

12.მშენებლობის გაჩერების შემთხვევაში გათვალისწინებული იქნას კონსერვაციის სამუშაოები.

Visual Art Studio

ობიექტის მისამართი

დირექტორი	ზ. გამხიტაშვილი
მთ.არქიტექტორი	ზ.გამხიტაშვილი
არქიტექტორი	ნ.ბაჩიაშვილი
კონსტრუქტორი	ტ.ზაკუტაშვილი
კონსტრუქტორი	
კონსტრუქტორი	ი. ბოჯორიშვილი

სვეტების მარკირების გეგმა +23.00 ნიშნულზე

სტადია 1:250	პროექტი
თარიღი	07.09.2022
მასშტაბი	
ფორმატი	ფურცელი A-3
	პ.-44

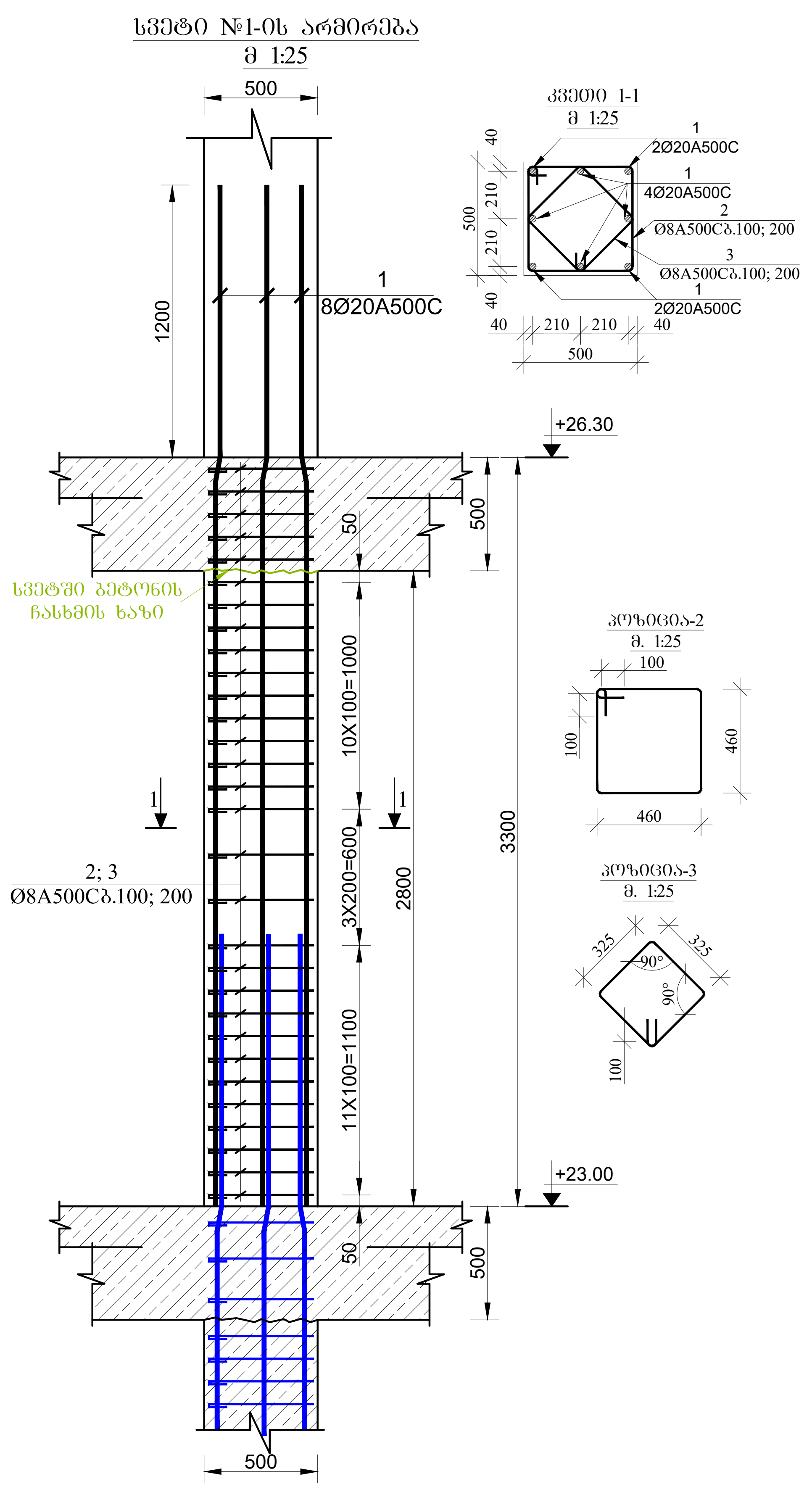

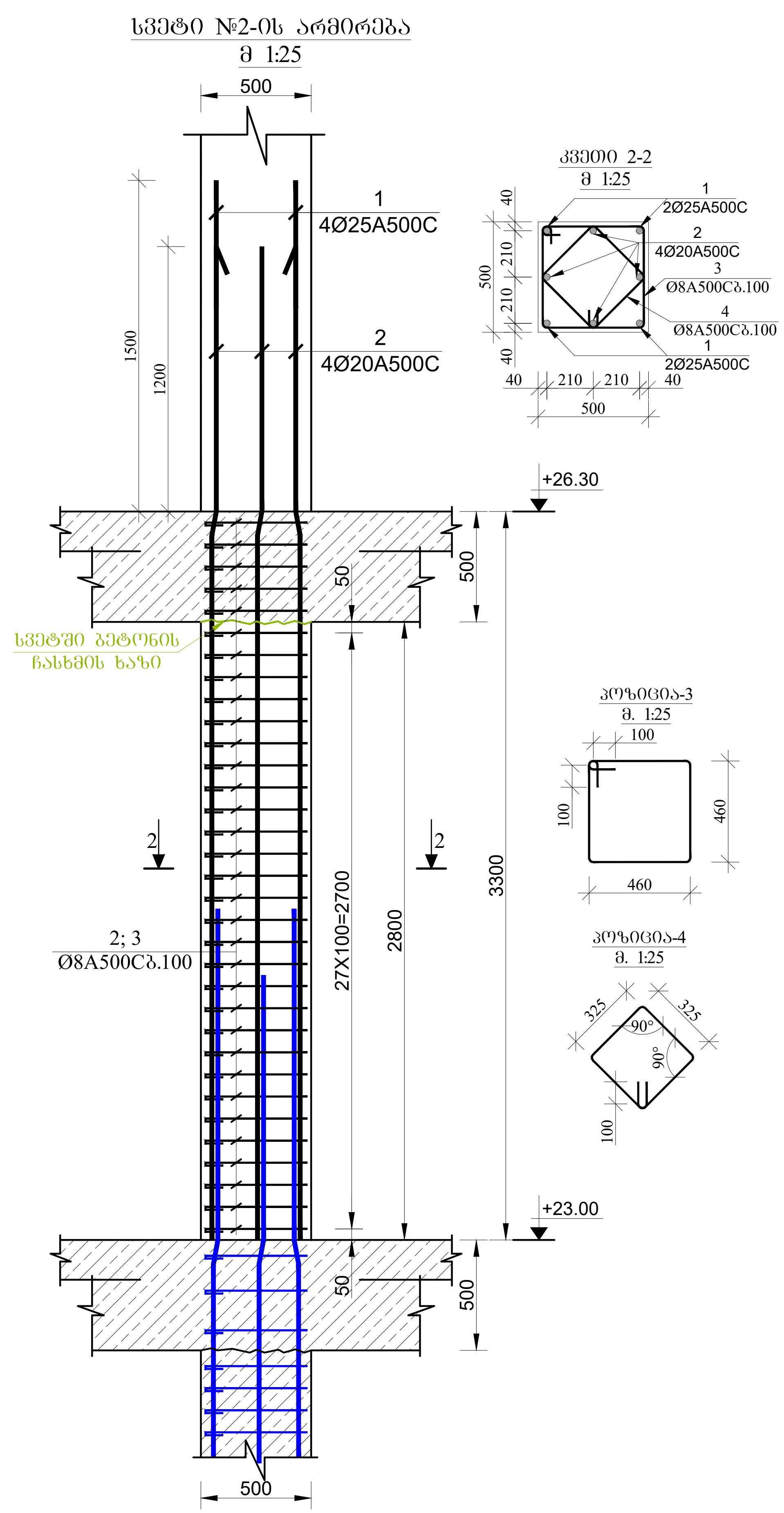

დამკვეთი	
შ.პ.ს „ ლიტ ჯეო ინვესტი „	

1. წინამდებარე ნახაზი განხილული იქნას საძირკვლის, გადახურვის ფილების, რიგელების, დიაფრაგმებისა და არმატურის ნაშვერების კონსტრუქციულ ნახაზებთან ერთად.

2. სვეტებში გამოყენებული იქნას **B**25 კლასის ბეტონი.

3. გამოყენებულია **A500C** კლასის არმატურა.

4. არმატურების გადაბმა განხორციელდეს პირგადადებით, გადაბმის სიგრძე 60**d**
(**d**-გადასაბმელ არმატურებს შორის უდიდესის დიამეტრია.)

5. სვეტებში არმატურების განაწილება განხორციელდეს ნახაზებზე მოცემული სქემის მიხედვით.

6. დაცული იქნას დამცავი შრეები.

7. ბეტონირებისას გამოყენებული იქნას ვიბრირება.

8.არმატურების მოღუნვა განხორციელდეს ცივად(გაცხელების გარეშე)

9. სვეტების გადასვლის ადგილები და მიბმა ღერძებთან იხელეთ ფილის საყალიბო ნახაზებზე.

10. ბოლო სართულის სვეტების ბრძივი არმატურები მოიღუნოს და ჩაანკერდეს გადახურვის კონსტრუქციებში არანაკლებ 50**d** სიგრძეზე.(**d**-ჩასაანკერებელი არმატურის დიამეტრია.)

11. პროექტში ყველა სახის ცვლილება შეთანხმებული იქნას პროექტისკონსტრუქციული ნაწილის ავტორებთან.

12.მშენებლობის გაჩერების შემთხვევაში გათვალისწინებული იქნას კონსერვაციის სამუშაოები.

Visual Art Studio

ობიექტის მისამართი

დირექტორი	ზ. გამხიტაშვილი
მთ.არქიტექტორი	ზ.გამხიტაშვილი
არქიტექტორი	ნ.ბაჩიაშვილი
კონსტრუქტორი	ტ.ხაპუტაშვილი
კონსტრუქტორი	
კონსტრუქტორი	ი. ბოჯორიშვილი

სვეტი-1; 2. კვეთი 1-1; 2-2.

სტადია	პროექტი	
თარიღი	07.09.2022	
მასშტაბი	1:25	
ფორმატი	ფურცელი	A-3
	ა.-45	

დამკვეთი

შ.პ.ს ,, ლიტ ჯეო ინვესტი ,,

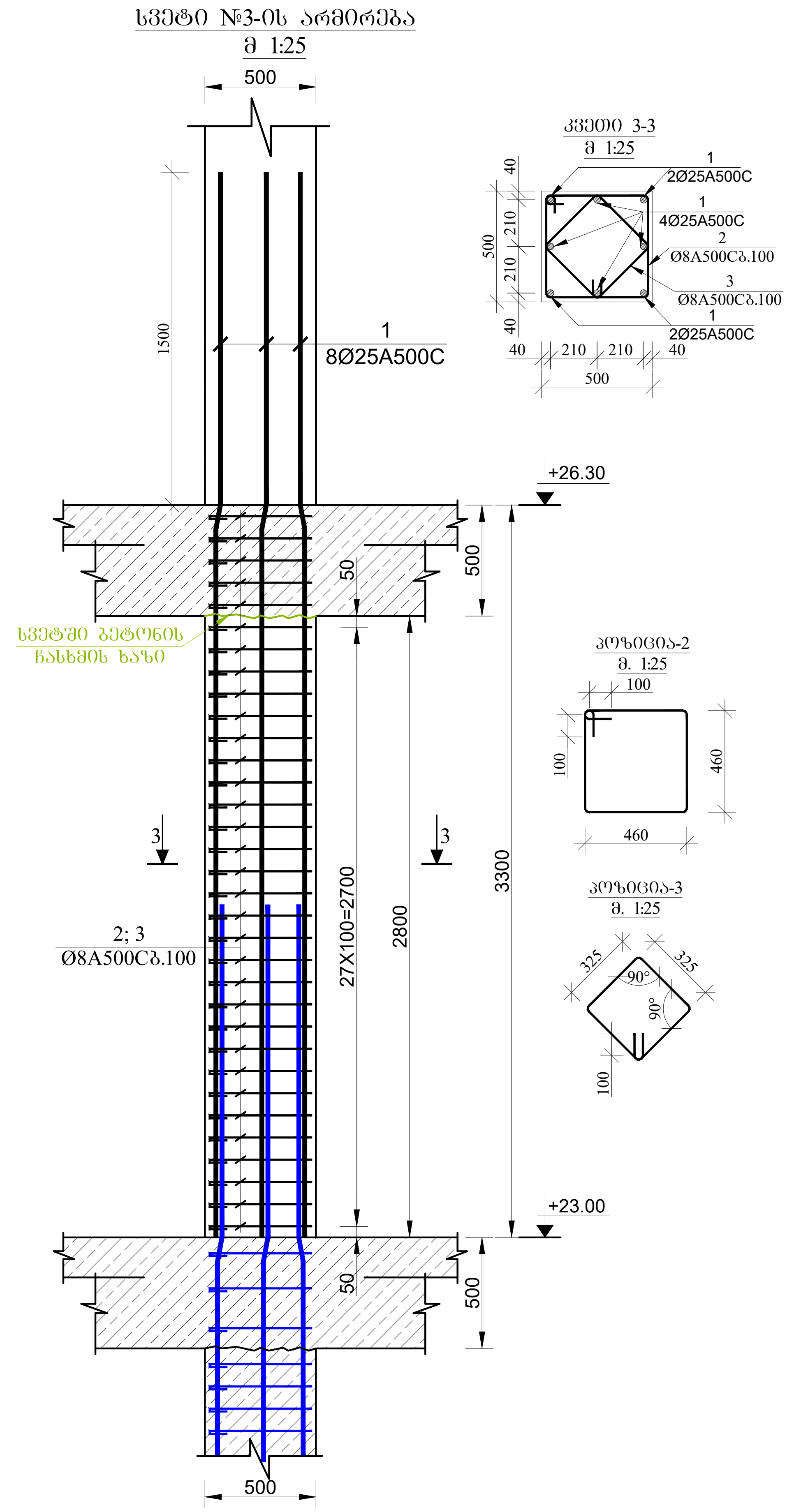

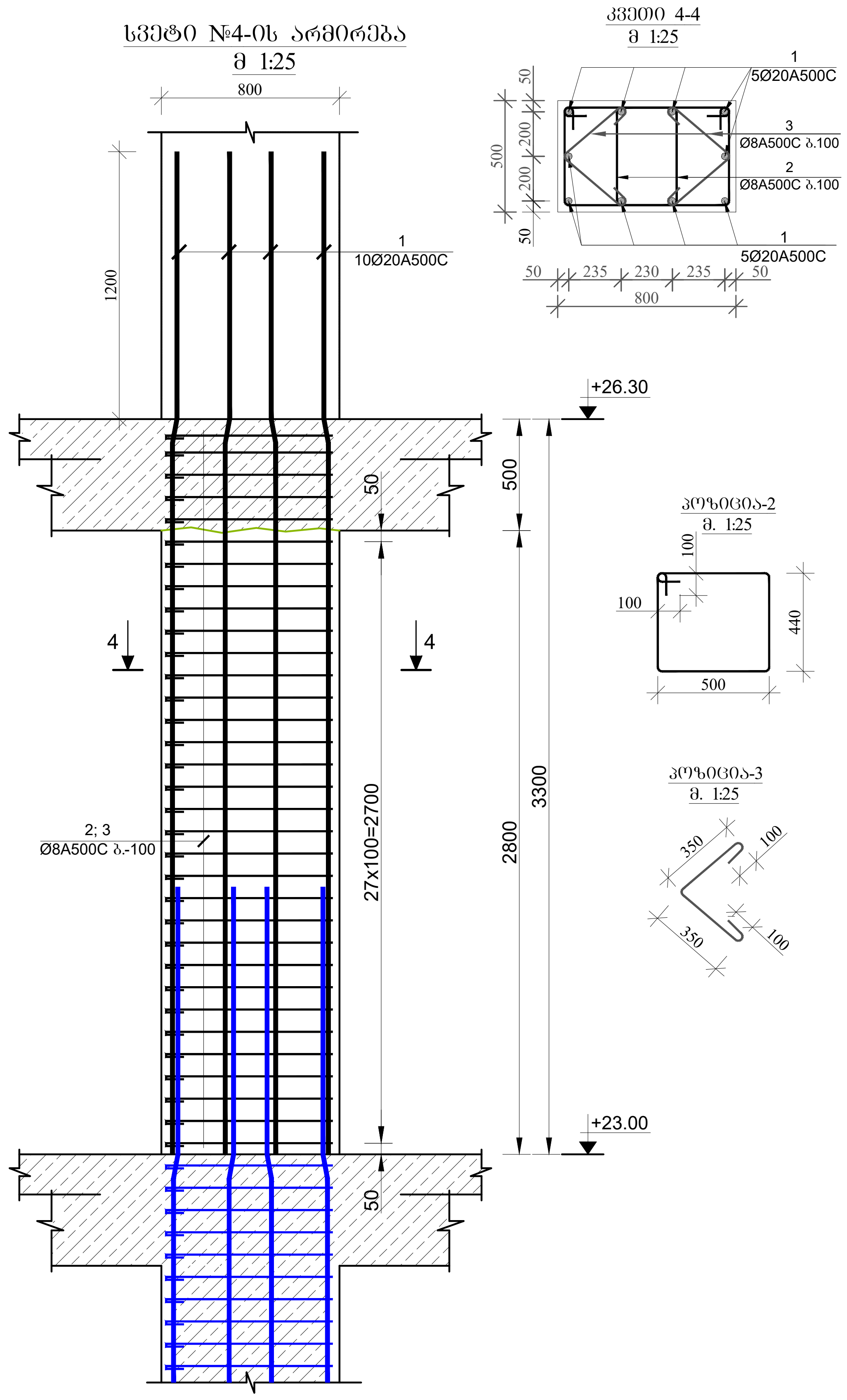

1. წინამდებარე ნახაზი განხილული იქნას საძირკვლის, გადახურვის ფილების, რიგელების, დიაფრაგმებისა და არმატურის ნაშვერების კონსტრუქციულ ნახაზებთან ერთდ.

2. სვეტებში გამოყენებული იქნას **B**25 კლასის ბეტონი.

3. გამოყენებულია **A500C** კლასის არმატურა.

4. არმატურების გადაბმა განხორციელდეს პირგადადებით, გადაბმის სიგრძე 60**d**
(**d**-გადასაბმელ არმატურებს შორის უდიდესის დიამეტრია.)

5. სვეტებში არმატურების განაწილება განხორციელდეს ნახაზებზე მოცემული სქემის მიხედვით.

6. დაცული იქნას დამცავი შრეები.

7. ბეტონირებისას გამოყენებული იქნას ვიბრირება.

8.არმატურების მოღუნვა განხორციელდეს ცივად(გაცხელების გარეშე)

9. სვეტების გადასვლის ადგილები და მიბმა ღერძებთან იხელეთ ფილის საყალიბო ნახაზებზე.

10. ბოლო სართულის სვეტების გრძივი არმატურები მოიღუნოს და ჩაანკერდეს გადახურვის კონსტრუქციებში არანაკლებ 50**d** სიგრძეზე.(**d**-ჩასაანკერებელი არმატურის დიამეტრია.)

11. პროექტში ყველა სახის ცვლილება შეთანხმებული იქნას პროექტისკონსტრუქციული ნაწილის ავტორებთან.

12.მშენებლობის გაჩერების შემთხვევაში გათვალისწინებული იქნას კონსერვაციის სამუშაოები.

Visual Art Studio

ობიექტის მისამართი

დირექტორი	ზ. გამხიტაშვილი
მთ.არქიტექტორი	ზ.გამხიტაშვილი
არქიტექტორი	ნ.ბაჩიაშვილი
კონსტრუქტორი	ტ.ზააუტაშვილი
კონსტრუქტორი	
კონსტრუქტორი	ი. ბოჯორიშვილი

სვეტი-3; 4. კვეთი 3-3; 4-4.

სტადია	პროექტი
თარიღი	07.09.2022
მასშტაბი	1:25
ფორმატი	ფურცელი
ა.-46	A-3

დამკვეთი
შ.პ.ს „ ლიტ ჯეო ინვესტი „

1. წინამდებარე ნახაზი განხილული იქნას საძირკვლის, გადახურვის ფილების, რიგელების, დიაფრაგმებისა და არმატურის ნაშვერების კონსტრუქციულ ნახაზებთან ერთდ.

2. სვეტებში გამოყენებული იქნას **B**25 კლასის ბეტონი.

3. გამოყენებულია **A500C** კლასის არმატურა.

4. არმატურების გადაბმა განხორციელდეს პირგადადებით, გადაბმის სიგრძე 60**d** (**d**-გადასაბმელ არმატურებს შორის უდიდესის დიამეტრია.)

5. სვეტებში არმატურების განაწილება განხორციელდეს ნახაზებზე მოცემული სქემის მიხედვით.

6. დაცული იქნას დამცავი შრეები.

7. ბეტონირებისას გამოყენებული იქნას ვიბრირება.

8.არმატურების მოღუნვა განხორციელდეს ცივად(გაცხელების გარეშე)

9. სვეტების გადასვლის ადგილები და მიბმა ღერძებთან იხილეთ ფილის საყალიბო ნახაზებზე.

10. ბოლო სართულის სვეტების გრძივი არმატურები მოიღუნოს და ჩაანკერდეს გადახურვის კონსტრუქციებში არანაკლებ 50**d** სიგრძეზე.(**d**-ჩასაანკერებელი არმატურის დიამეტრია.)

11. პროექტში ყველა სახის ცვლილება შეთანხმებული იქნას პროექტისკონსტრუქციული ნაწილის ავტორებთან.

12.მშენებლობის გაჩერების შემთხვევაში გათვალისწინებული იქნას კონსერვაციის სამუშაოები.

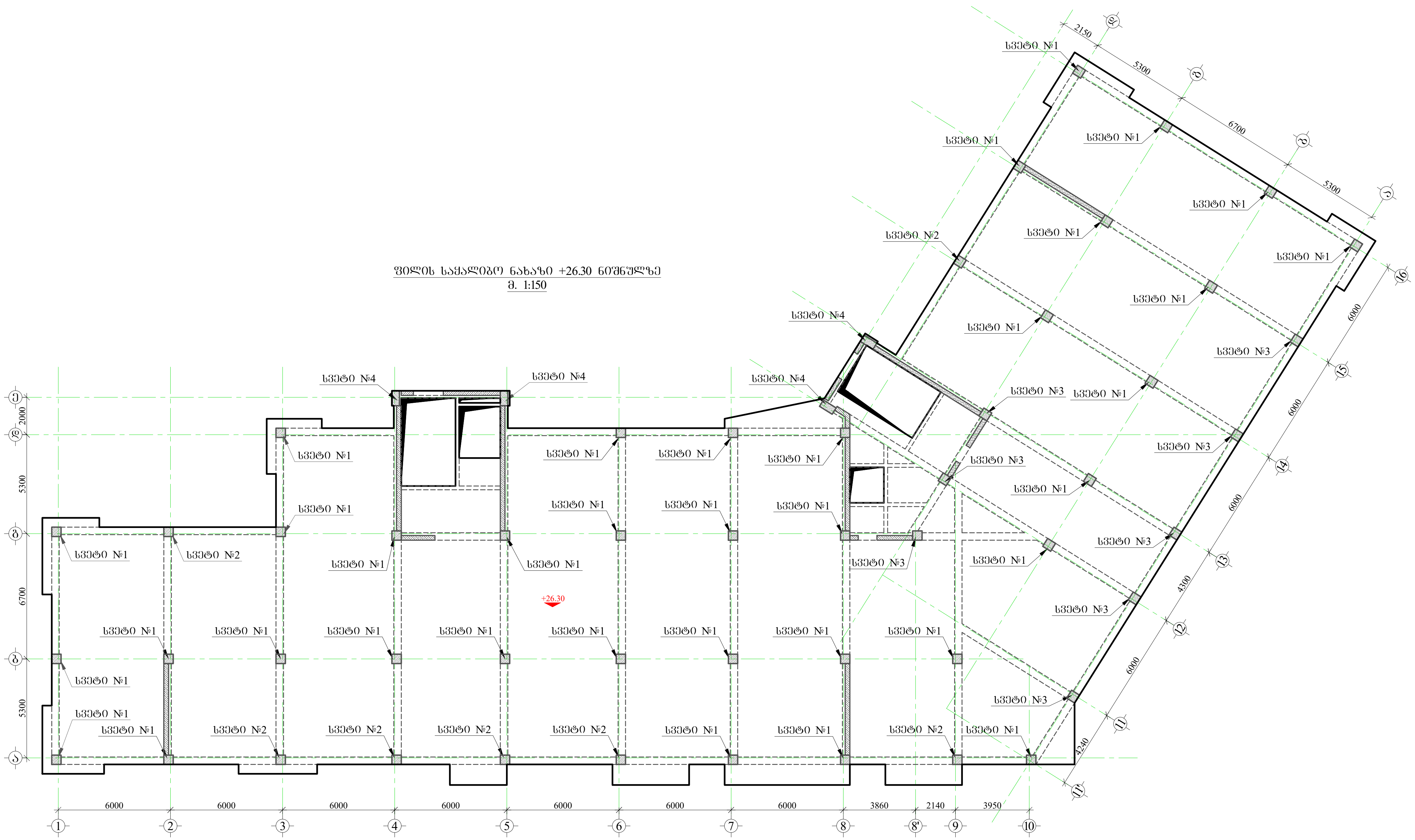

ობიექტის მისამართი

დირექტორი	ზ. გამხიტაშვილი
მთ.არქიტექტორი	ზ.გამხიტაშვილი
არქიტექტორი	ნ.ბაჩიაშვილი
კონსტრუქტორი	ტ.ზაკუტაშვილი
კონსტრუქტორი	
კონსტრუქტორი	ი. ბოჯორიშვილი

სვეტების მარკირების გეგმა +26.30 ნიშნულზე

სტადია 1:250	პროექტი	
თარიღი	07.09.2022	
მასშტაბი		
ფორმატი	ფურცელი	A-3
	კ.-47	

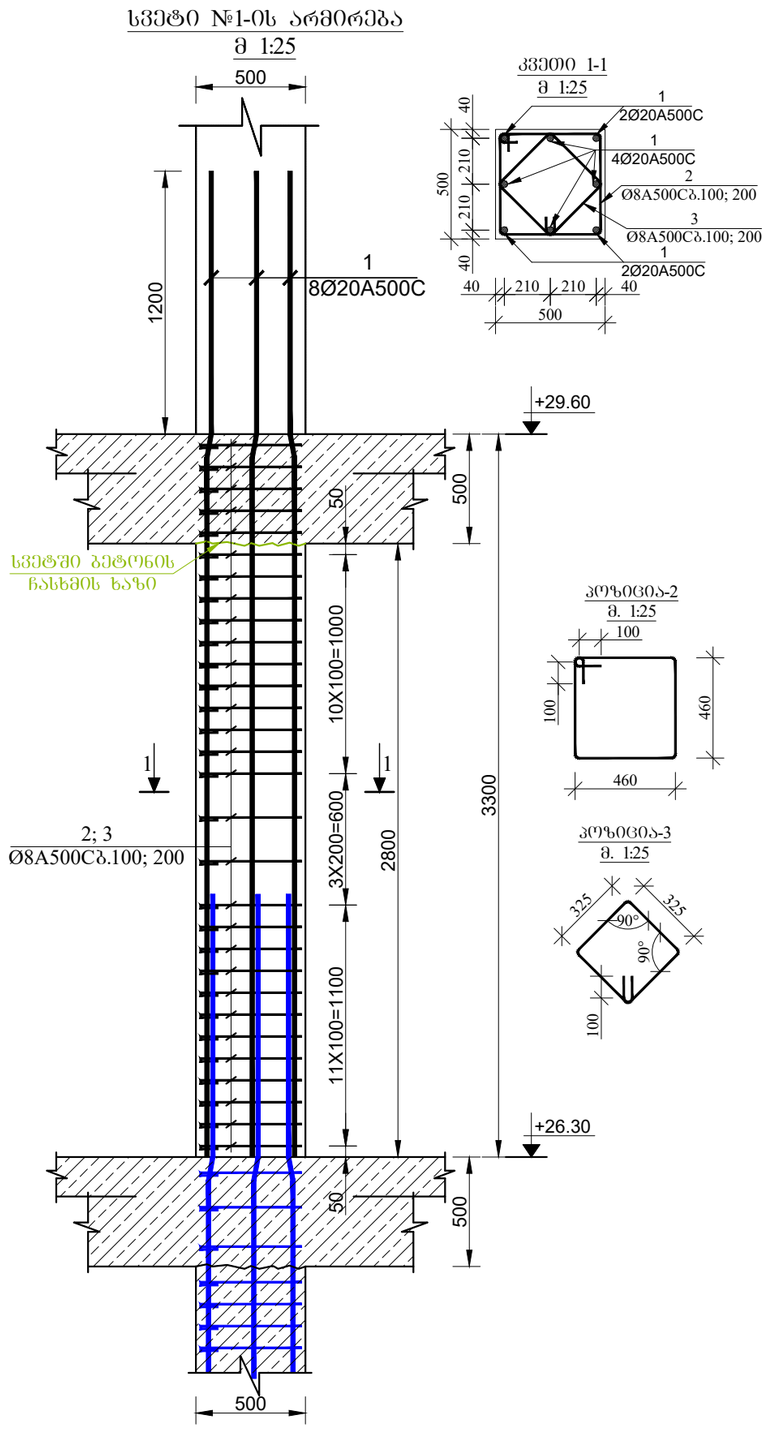

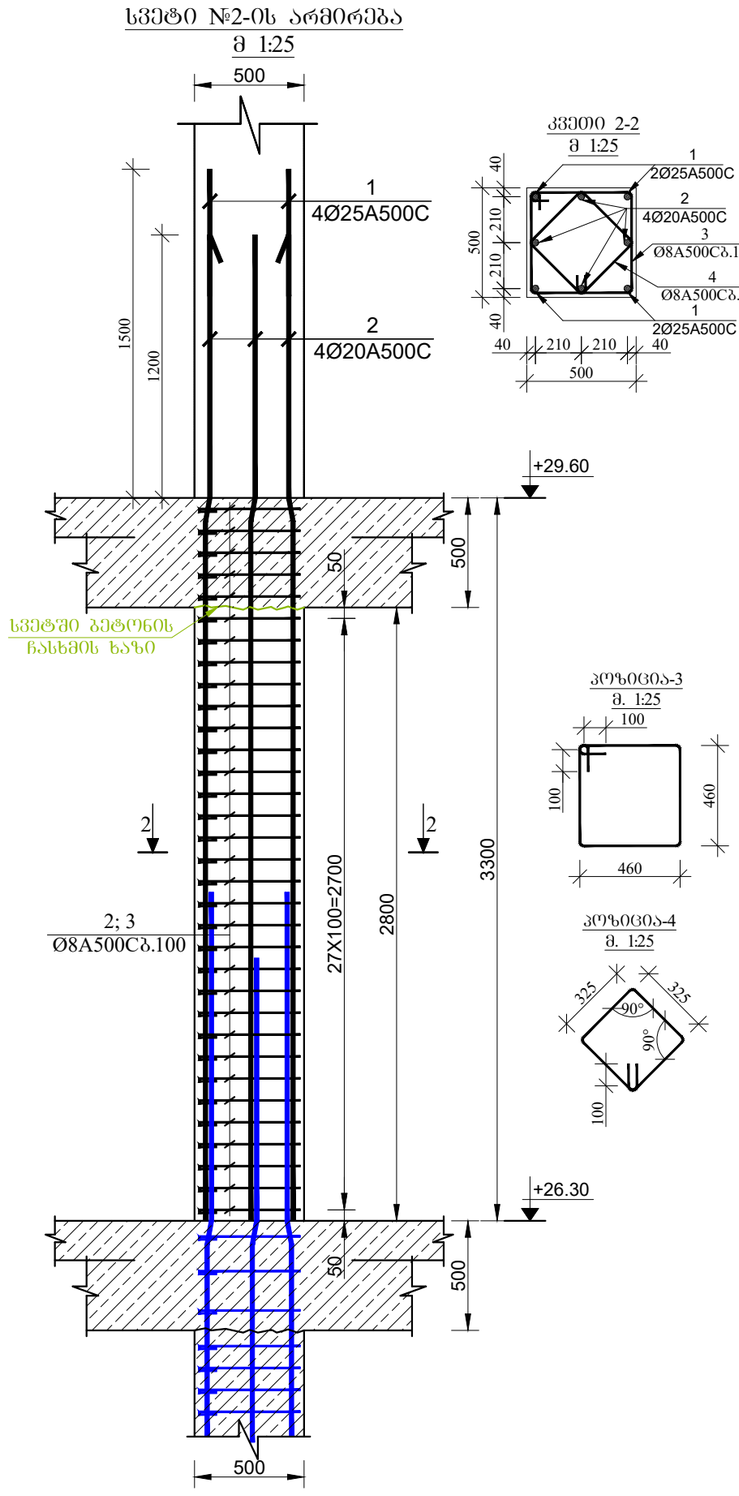

დამკვეთი

შ.პ.ს „ ლიტ ჯეო ინვესტი „

1. წინამდებარე ნახაზი განხილული იქნას საკონკურსოს, გადახურვის ფილების, რიგელების, დიაფრაგმებისა და არმატურის ნაწილების კონსტრუქციულ ნახაზებთან ერთად.

2. სვეტებში გამოყენებული იქნას **B**25 კლასის ბეტონი.

3. გამოყენებულია **A500C** კლასის არმატურა.

4. არმატურების გადაბმა განხორციელდეს პირდაპირებით, გადაბმის სიგრძე 60**d**
(**d**-გადასაბმელ არმატურეს შორის უდიდესის დიამეტრია.)

5. სვეტებში არმატურების განაწილება განხორციელდეს ნახაზებზე მოცემული სქემის მიხედვით.

6. დაცული იქნას დამცავი შრეები.

7. ბეტონირებისას გამოყენებული იქნას ვიბრირება.

8.არმატურების მოღუნვა განხორციელდეს ცივად(გაცხელების გარეშე)

9. სვეტების გადახვლის აღგილები და მიბმა ლერძებთან იხელით ფილის საყალიბო ნახაზებზე.

10. ბოლო სართულის სვეტების გრძივი არმატურები მეიღუნოს და ჩაიკერდეს გადახურვის კონსტრუქციებში არანაკლებ 50**d** სიგრძეზე.(**d**-ჩასაკერებელი არმატურის დიამეტრია.)

11. პროექტში ყველა სახის ცვლილება შეთანხმებული იქნას პროექტისკონსტრუქციული ნაწილის ავტორებთან.

12.მშენებლობის გაჩერების შემთხვევაში გათვალისწინებული იქნას კონსერვაციის სამუშაოები.

Visual Art Studio

ობიექტის მისამართი

დირექტორი	ზ. გამხიტაშვილი
მთ.არქიტექტორი	ზ.გამხიტაშვილი
არქიტექტორი	ნ.ბაჩიაშვილი
კონსტრუქტორი	ტ.ზაკუტაშვილი
კონსტრუქტორი	
კონსტრუქტორი	ი. ბოჯორიშვილი

სვეტი-1; 2. კვეთი 1-1; 2-2.

სტადია	პროექტი	
თარიღი	07.09.2022	
მასშტაბი		
ფორმატი	ფურცელი	A-3
	ს.-48	

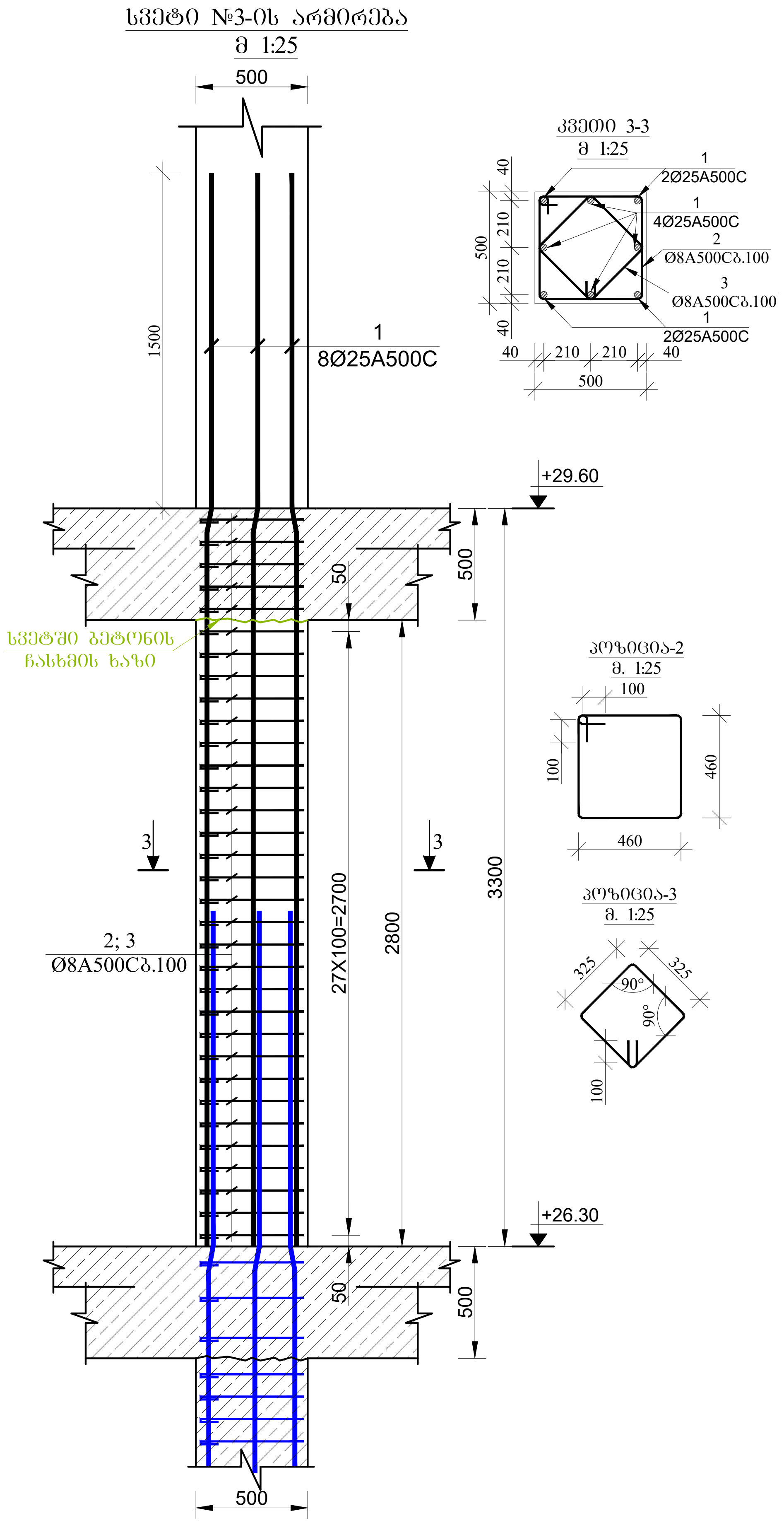

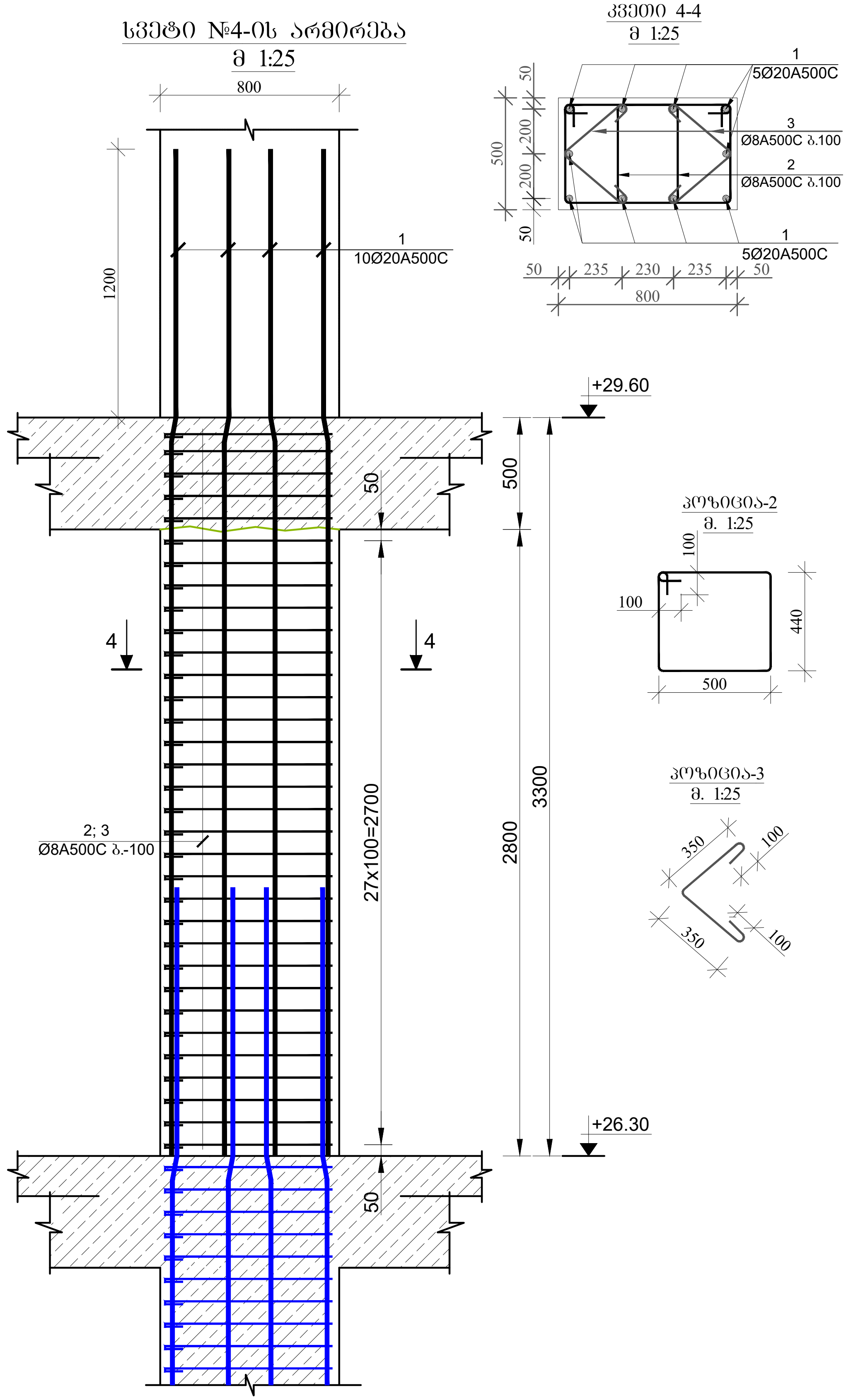

დამკვეთი

შ.პ.ს „ ლიტ ჯეო ინვესტი „

1. წინამდებარე ნახაზი განხილული იქნას საძირკვლის, გადახურვის ფილების, რიგელების, დიაფრაგმებისა და არმატურის ნაშვერების კონსტრუქციულ ნახაზებთან ერთდ.

2. სვეტებში გამოყენებული იქნას **B**25 კლასის ბეტონი.

3. გამოყენებულია **A500C** კლასის არმატურა.

4. არმატურების გადაბმა განხორციელდეს პირგადადებით, გადაბმის სიგრძე 60**d**
(**d**-გადასაბმელ არმატურებს შორის უდიდესის დიამეტრია.)

5. სვეტებში არმატურების განაწილება განხორციელდეს ნახაზებზე მოცემული სქემის მიხედვით.

6. დაცული იქნას დამცავი შრეები.

7. ბეტონირებისას გამოყენებული იქნას ვიბრირება.

8.არმატურების მოღუნვა განხორციელდეს ცივად(გაცხელების გარეშე)

9. სვეტების გადასვლის ადგილები და მიბმა ღერძებთან იხილეთ ფილის საყალიბო ნახაზებზე.

10. ბოლო სართულის სვეტების გრძივი არმატურები მოიღუნოს და ჩაანკერდეს გადახურვის კონსტრუქციებში არანაკლებ 50**d** სიგრძეზე.(**d**-ჩასაანკერებელი არმატურის დიამეტრია.)

11. პროექტში ყველა სახის ცვლილება შეთანხმებული იქნას პროექტისკონსტრუქციული ნაწილის ავტორებთან.

12.მშენებლობის გაჩერების შემთხვევაში გათვალისწინებული იქნას კონსერვაციის სამუშაოები.

Visual Art Studio

ობიექტის მისამართი

დირექტორი	ზ. გამხიტაშვილი
მთ.არქიტექტორი	ზ.გამხიტაშვილი
არქიტექტორი	ნ.ბაჩიაშვილი
კონსტრუქტორი	ტ.ზაკუტაშვილი
კონსტრუქტორი	თ.
კონსტრუქტორი	ი. ბოჭორიშვილი

სვეტი-3; 4. კვეთი 3-3; 4-4.

სტადია 1:25	პროექტი	
თარიღი	07.09.2022	
მასშტაბი		
ფორმატი	ფურცელი	A-3
	ა.-49	

ფილის საყალიბო ნახაზი +29.60 ნიშნულზე
მ. 1:150

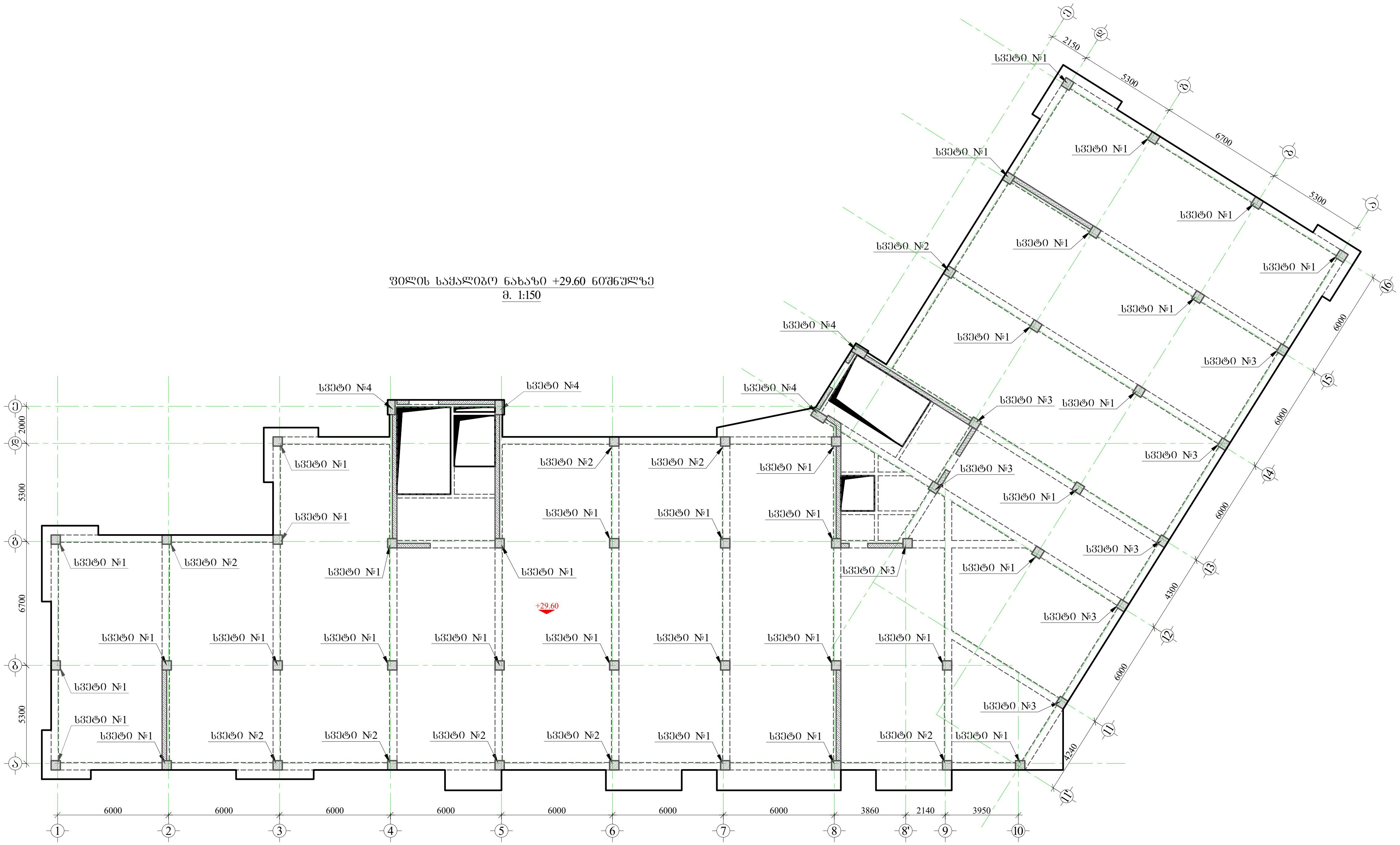

დამკვეთი

შ.პ.ს „ ლიტ ჯეო ინვესტი „

1. წინამდებარე ნახაზი განხილული იქნას საძირკვლის, გადახურვის ფილების, რიგელების, დიაფრაგმებისა და არმატურის ნაშვერების კონსტრუქციულ ნახაზებთან ერთდ.

2. სვეტებში გამოყენებული იქნას **B**25 კლასის ბეტონი.

3. გამოყენებულია **A500C** კლასის არმატურა.

4. არმატურების გადაბმა განხორციელდეს პირგადადებით, გადაბმის სიგრძე 60**d**
(**d**-გადასაბმელ არმატურებს შორის უდიდესის დიამეტრია.)

5. სვეტებში არმატურების განაწილება განხორციელდეს ნახაზებზე მოცემული სქემის მიხედვით.

6. დაცული იქნას დამცავი შრეები.

7. ბეტონირებისას გამოყენებული იქნას ვიბრირება.

8.არმატურების მოღუნვა განხორციელდეს ცივად(გაცხელების გარეშე)

9. სვეტების გადასვლის ადგილები და მიბმა ღერძებთან იხელეთ ფილის საყალიბო ნახაზებზე.

10. ბოლო სართულის სვეტების ბრძივი არმატურები მოიღუნოს და ჩაანკერდეს გადახურვის კონსტრუქციებში არანაკლებ 50**d** სიგრძეზე.(**d**-ჩასაანკერებელი არმატურის დიამეტრია.)

11. პროექტში ყველა სახის ცვლილება შეთანხმებული იქნას პროექტისკონსტრუქციული ნაწილის ავტორებთან.

12.მშენებლობის გაჩერების შემთხვევაში გათვალისწინებული იქნას კონსერვაციის სამუშაოები.

Visual Art Studio

ობიექტის მისამართი

დირექტორი	ზ. გამხიტაშვილი
მთ.არქიტექტორი	ზ.გამხიტაშვილი
არქიტექტორი	ნ.ბაჩიაშვილი
კონსტრუქტორი	ტ.ზაპუტაშვილი
კონსტრუქტორი	
კონსტრუქტორი	ი. ბოჟორიშვილი

სვეტების მარკირების გეგმა +29.60 ნიშნულზე

სტადია 1:250	პროექტი	
თარიღი	07.09.2022	
მასშტაბი		
ფორმატი	ფურცელი	A-3
	კ.-50	

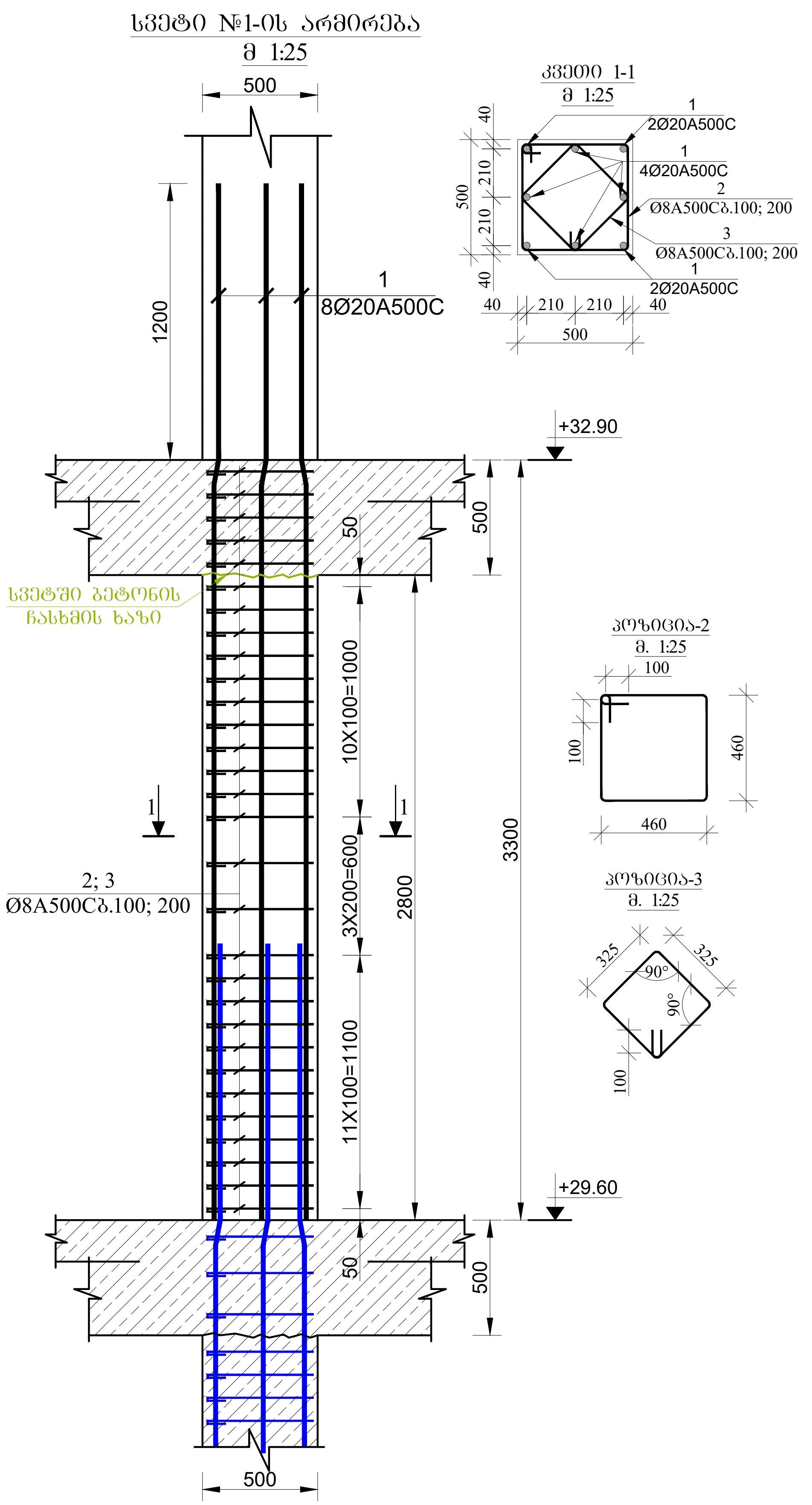

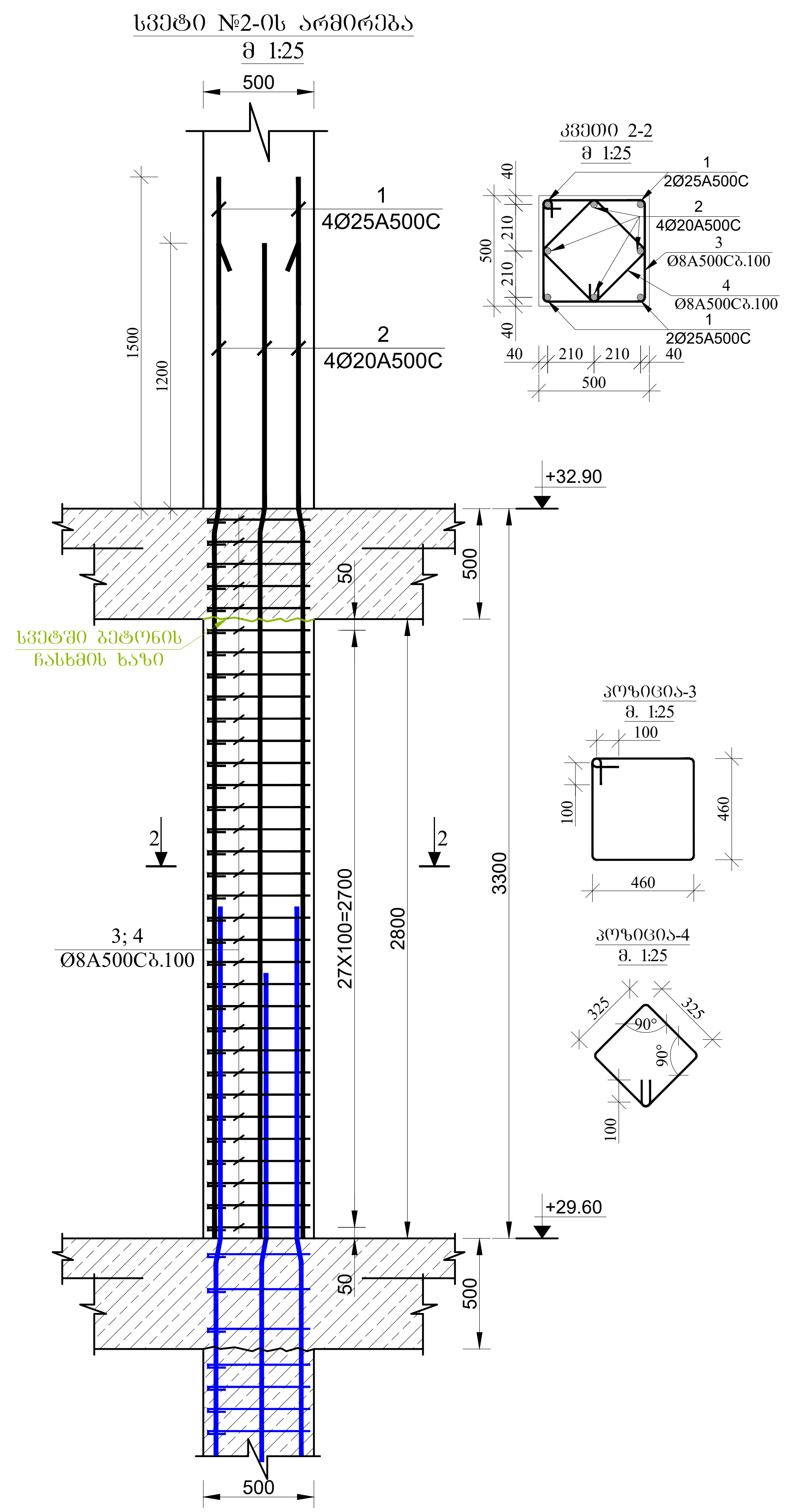

დამკვეთი

შ.პ.ს „ ლიტ ჯეო ინვესტი „

1. წინამდებარე ნახაზი განხილული იქნას საძირკვლის, გადახურვის ფილების, რიგელების, დიაფრაგმებისა და არმატურის ნაშვერების კონსტრუქციულ ნახაზებთან ერთდ.

2. სვეტებში გამოყენებული იქნას **B**25 კლასის ბეტონი.

3. გამოყენებულია **A500C** კლასის არმატურა.

4. არმატურების გადაბმა განხორციელდეს პირგადადებით, გადაბმის სიგრძე 60**d**
(**d**-გადასაბმელ არმატურებს შორის უდიდესის დიამეტრია.)

5. სვეტებში არმატურების განაწილება განხორციელდეს ნახაზებზე მოცემული სქემის მიხედვით.

6. დაცული იქნას დამცავი შრეები.

7. ბეტონირებისას გამოყენებული იქნას ვიბრირება.

8.არმატურების მოღუნვა განხორციელდეს ცივად(გაცხელების გარეშე)

9. სვეტების გადასვლის ადგილები და მიბმა ღერძებთან იხელეთ ფილის საყალიბო ნახაზებზე.

10. ბოლო სართულის სვეტების ბრძივი არმატურები მოიღუნოს და ჩაანკერდეს გადახურვის კონსტრუქციებში არანაკლებ 50**d** სიგრძეზე.(**d**-ჩასაანკერებელი არმატურის დიამეტრია.)

11. პროექტში ყველა სახის ცვლილება შეთანხმებული იქნას პროექტისკონსტრუქციული ნაწილის ავტორებთან.

12.მშენებლობის გაჩერების შემთხვევაში გათვალისწინებული იქნას კონსერვაციის სამუშაოები.

Visual Art Studio

ობიექტის მისამართი

დირექტორი	ზ. გამხიტაშვილი
მთ.არქიტექტორი	ზ.გამხიტაშვილი
არქიტექტორი	ნ.ბაჩიაშვილი
კონსტრუქტორი	ტ.ზაკუტაშვილი
კონსტრუქტორი	
კონსტრუქტორი	ი. ბოკორიშვილი

სვეტი-1; 2. კვეთი 1-1; 2-2.

სტადია	პროექტი	
თარიღი	07.09.2022	
მასშტაბი	1:25	
ფორმატი	ფურცელი	A-3
	პ.-51	

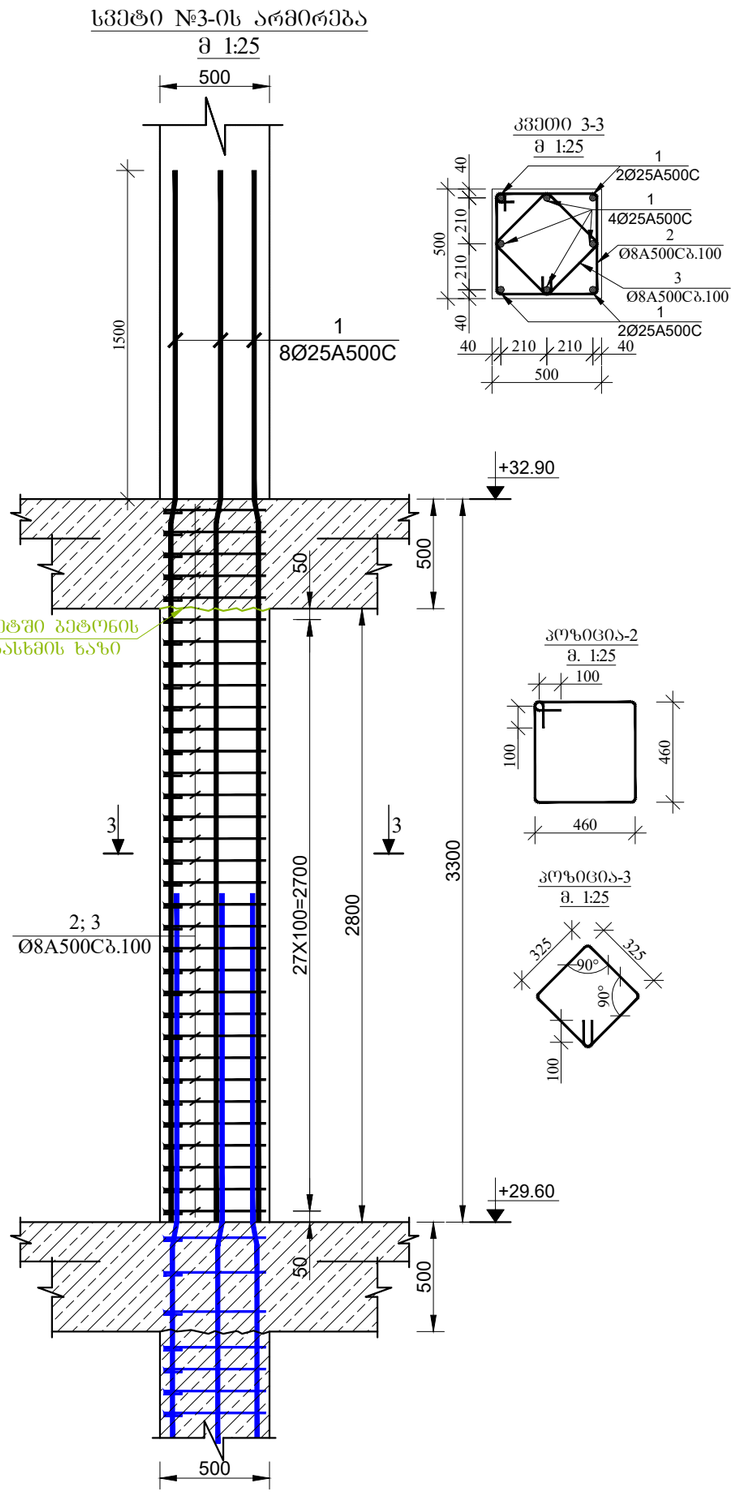

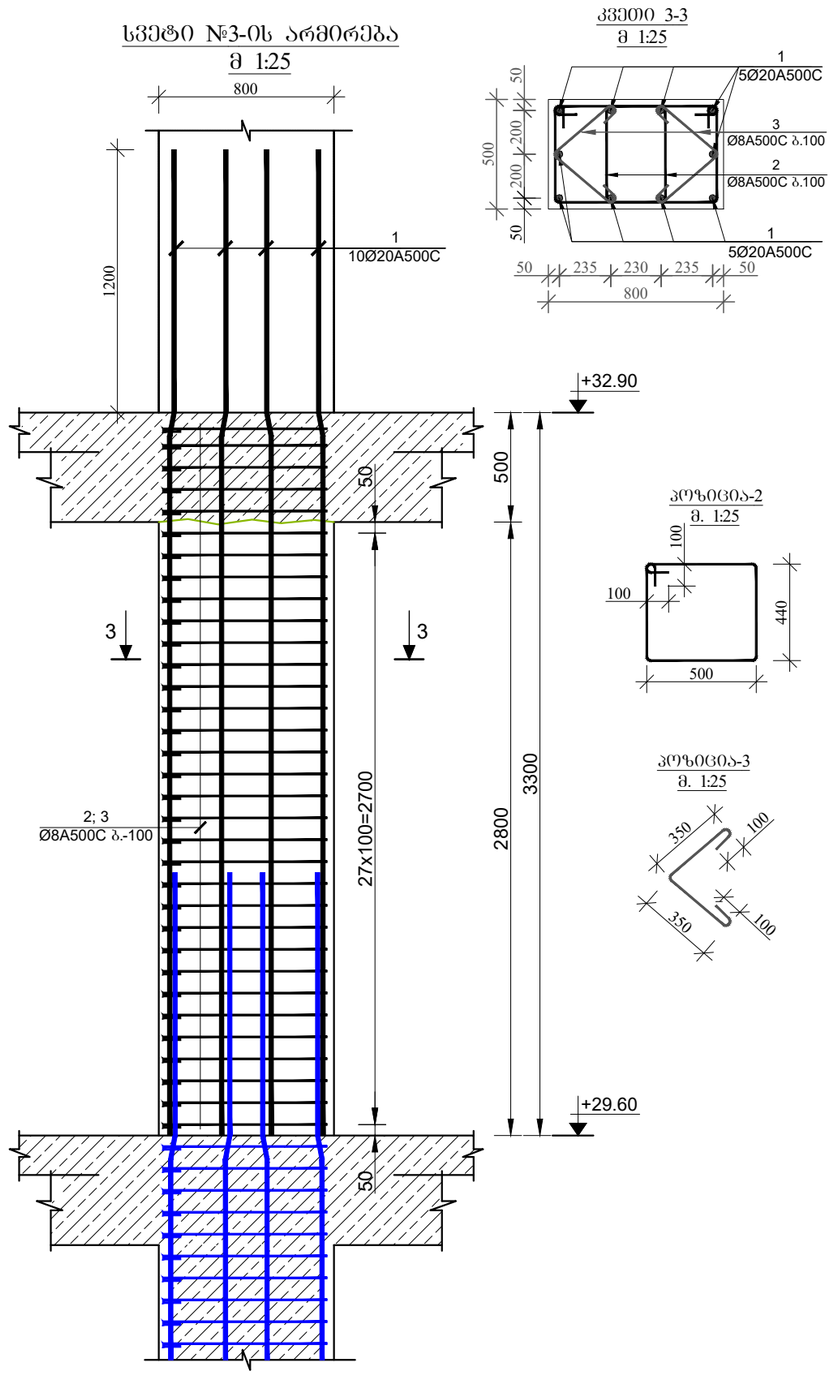

დამკვეთი

შ.პ.ს „ ლიტ ჯეო ინვესტი „

1. წინამდებარე ნახაზი განხილული იქნას საკირკვლის, გადახურვის ფილების, რიგელების, დიაფრაგმებისა და არმატურის ნაჭერების კონსტრუქციულ ნახაზებთან ერთად.

2. სვეტებში გამოყენებული იქნას **B25** კლასის ბეტონი.

3. გამოყენებულია **A500C** კლასის არმატურა.

4. არმატურების გადაბმა განხორციელდეს პირდაპირებით, გადაბმის სიგრძე **60d**
(**d**-გადასაბმელ არმატურეს შორის უდიდესის დიამეტრია.)

5. სვეტებში არმატურების განაწილება განხორციელდეს ნახაზებზე მოცემული ჭრილის მიხედვით.

6. დაცული იქნას დამცავი შრეები.

7. ბეტონირებისას გამოყენებული იქნას ვიბრირება.

8.არმატურების მოღუნვა განხორციელდეს ცივად(გაცხელების გარეშე)

9. სვეტების გადახვლის ადგილები და მიბმა ლერძებთან იხელმძღვანელოს წინამდებარე ნახაზებზე.

10. ბოლო სართულის სვეტების გრძივი არმატურები მთლიანად და ჩანაკერის გადახურვის კონსტრუქციებში არანაკლებ **50d** სიგრძის.(**d**-ჩასაბმელი არმატურის დიამეტრია.)

11. პროექტში ყველა სახის ცვლილება შეთანხმებული იქნას პროექტისკონსტრუქციული ნაწილის ავტორებთან.

12.მშენებლობის გაჩერების შემთხვევაში გათვალისწინებული იქნას კონსერვაციის სამუშაოები.

Visual Art Studio

ობიექტის მისამართი

დირექტორი	ზ. გამხიტაშვილი
მთ.არქიტექტორი	ზ.გამხიტაშვილი
არქიტექტორი	ნ.ბაჩიაშვილი
კონსტრუქტორი	ტ.ზაკუტაშვილი
კონსტრუქტორი	
კონსტრუქტორი	ი. ბოჯორიშვილი

სვეტი-3; 4. კვეთი 3-3; 4-4.

სტადია	1:25	პროექტი
თარიღი		07.09.2022
მასშტაბი		
ფორმატი	ფურცელი	A-3
	ა.-52	

დამკვეთი

შ.პ.ს „ ლიტ ჯეო ინვესტი „

1. წინამდებარე ნახაზი განხილული იქნას სააირკვლის, გადახურვის ფილების, რიგელების, დიაფრაგმებისა და არმატურის ნაშენების კონსტრუქციულ ნახაზებთან ერთად.

2. სვეტებში გამოყენებული იქნას **B**25 კლასის ბეტონი.

3. გამოყენებულია **A500C** კლასის არმატურა.

4. არმატურების გადაბმა განხორციელდეს კირჩადადებით, გადაბმის სიგრძე **60d**
(**d**-გადასაბმელ არმატურეს შორის უდიდესის დიამეტრია.)

5. სვეტებში არმატურების განაწილება განხორციელდეს ნახაზებზე მოცემული ხქემის მიხედვით.

6. დაცული იქნას დამცავი შრეები.

7. ბეტონირებისას გამოყენებული იქნას ვიბრირება.

8.არმატურების მოღუნვა განხორციელდეს ცივად(გაცხელების გარეშე)

9. სვეტების გადახვლის ადგილები და მიბმა ლერძებთან იხილეთ ფილის საქალიბო ნახაზებზე.

10. ბოლო სართულის სვეტების გრძივი არმატურები მთლიანად და ჩაანკერდეს გადახურვის კონსტრუქციებში არანაკლებ **50d** სიგრძეზე.(**d**-ჩასაანკერებელი არმატურის დიამეტრია.)

11. პროექტში ყველა სახის ცვლილება შეთანხმებული იქნას პროექტისკონსტრუქციული ნაწილის ავტორებთან.

12.შენებლობის გაჩერების შემთხვევაში გათვალისწინებული იქნას კონსერვაციის სამუშაოები.

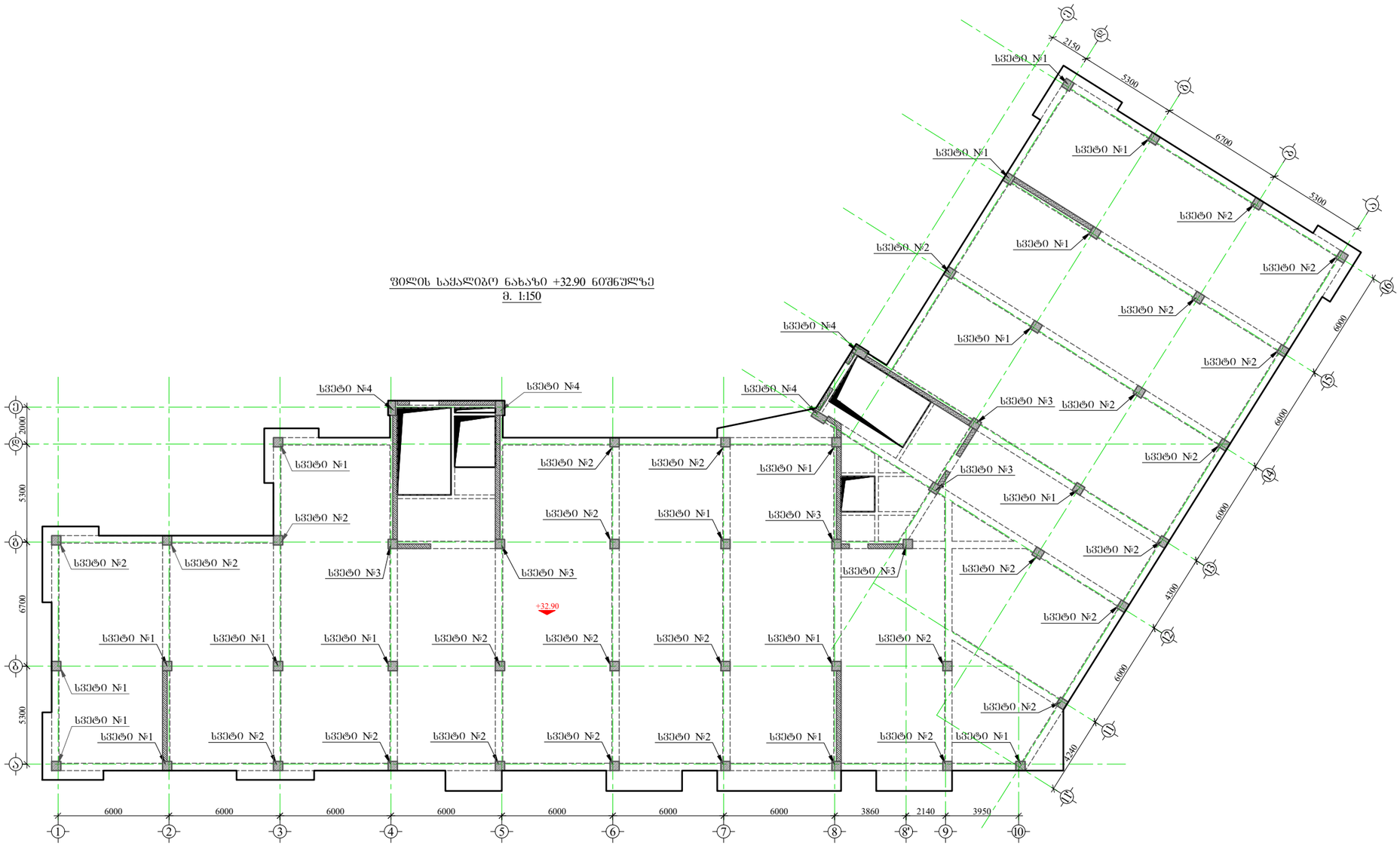



ობიექტის მისამართი

დირექტორი	ზ. გამხიტაშვილი
მთ.არქიტექტორი	ზ.გამხიტაშვილი
არქიტექტორი	ნ.ბაჩიაშვილი
კონსტრუქტორი	ტ.ზაკუტაშვილი
კონსტრუქტორი	
კონსტრუქტორი	ი. ბოჯორიშვილი

სვეტების მარკირების გეგმა +32.90 ნიშნულზე

სტადია	1:250 პროექტი	
თარიღი	07.09.2022	
მასშტაბი		
ფორმატი	ფურცელი	A-3
	ს.-53	

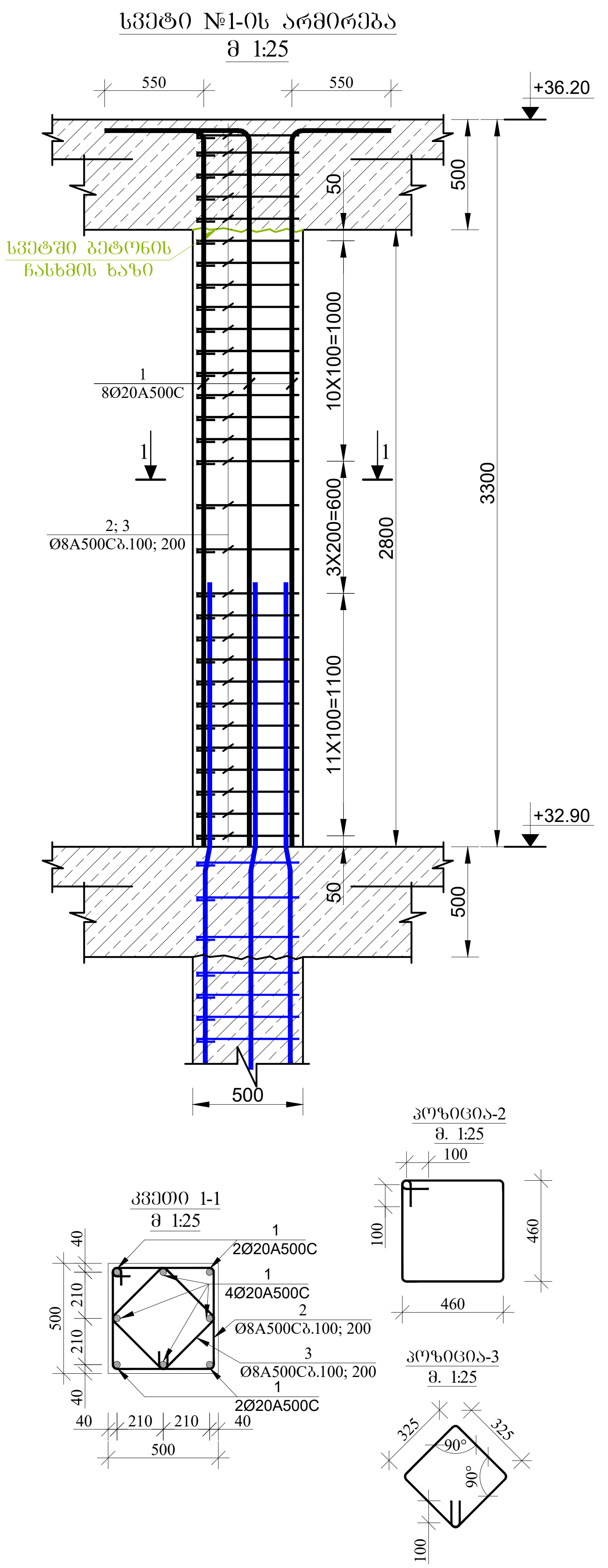

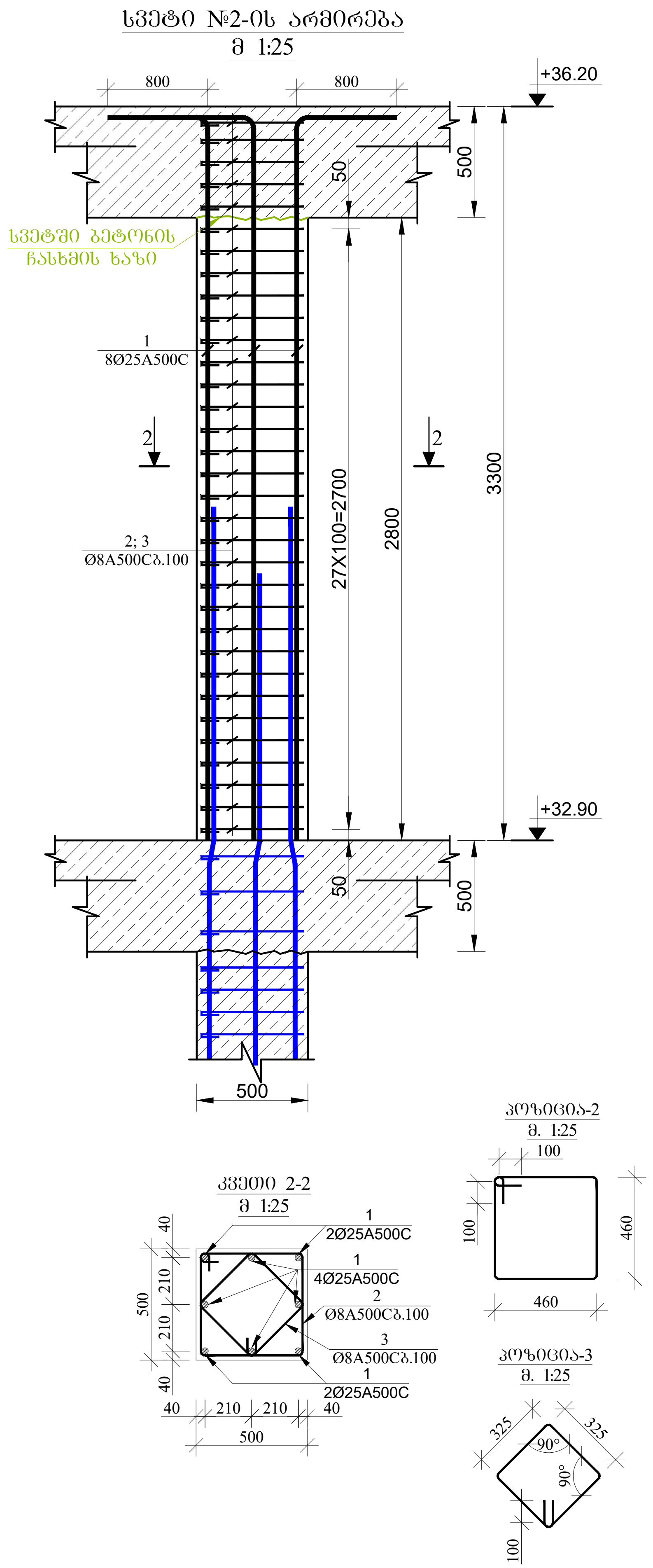

დამკვეთი

შ.პ.ს „ ლიტ ჯეო ინვესტი „

1. წინამდებარე ნახაზი განხილული იქნას საძირკვლის, გადახურვის ფილების, რიგელების, დიაფრაგმებისა და არმატურის ნაშვერების კონსტრუქციულ ნახაზებთან ერთდ.

2. სვეტებში გამოყენებული იქნას **B**25 კლასის ბეტონი.

3. გამოყენებულია **A500C** კლასის არმატურა.

4. არმატურების გადაბმა განხორციელდეს პირგადადებით, გადაბმის სიგრძე 60**d**
(**d**-გადასაბმელ არმატურებს შორის უდიდესის დიამეტრია.)

5. სვეტებში არმატურების განაწილება განხორციელდეს ნახაზებზე მოცემული სქემის მიხედვით.

6. დაცული იქნას დამცავი შრეები.

7. ბეტონირებისას გამოყენებული იქნას ვიბრირება.

8.არმატურების მოღუნვა განხორციელდეს ცივად(გაცხელების გარეშე)

9. სვეტების გადასვლის ადგილები და მიბმა ღერძებთან იხელეთ ფილის საყალიბო ნახაზებზე.

10. ბოლო სართულის სვეტების გრძივი არმატურები მოიღუნოს და ჩაანკერდეს გადახურვის კონსტრუქციებში არანაკლებ 50**d** სიგრძეზე.(**d**-ჩასაანკერებელი არმატურის დიამეტრია.)

11. პროექტში ყველა სახის ცვლილება შეთანხმებული იქნას პროექტისკონსტრუქციული ნაწილის ავტორებთან.

12.მშენებლობის გაჩერების შემთხვევაში გათვალისწინებული იქნას კონსერვაციის სამუშაოები.

Visual Art Studio

ობიექტის მისამართი

დირექტორი	ზ. გამხიტაშვილი
მთ.არქიტექტორი	ზ.გამხიტაშვილი
არქიტექტორი	ნ.ბაჩიაშვილი
კონსტრუქტორი	ტ.ხაპუტაშვილი
კონსტრუქტორი	
კონსტრუქტორი	ი. ბოჯორიშვილი

სვეტი-1; 2. კვეთი 1-1; 2-2.

სტადია 1:25	პროექტი	
თარიღი	07.09.2022	
მასშტაბი		
ფორმატი	ფურცელი	A-3
	კ.-54	

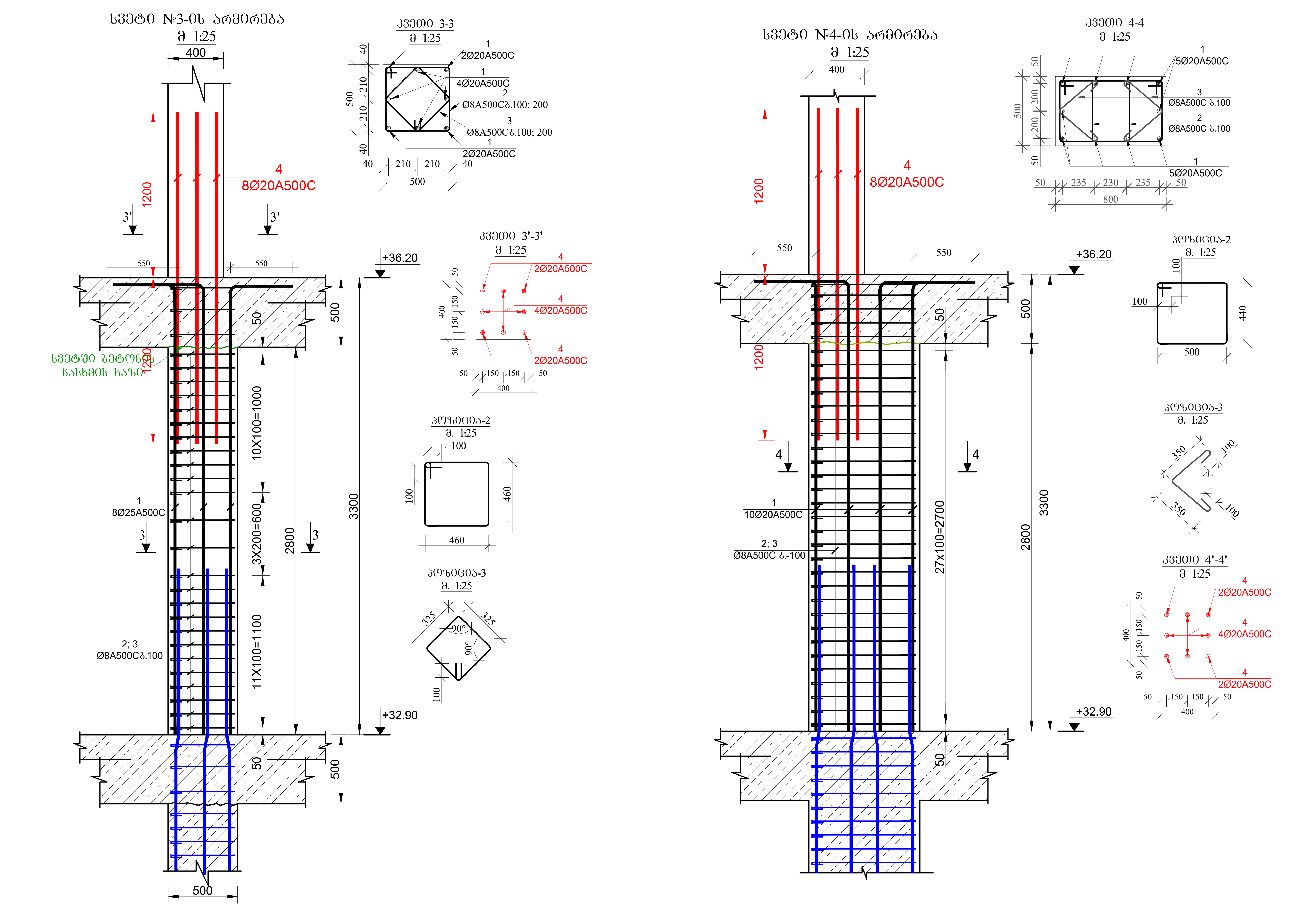

დამკვეთი

შ.პ.ს „ ლიტ ჯეო ინვესტი „

1. წინამდებარე ნახაზი განხილული იქნას საძირკვლის, გადახურვის ფილების, რიგელების, დიაფრაგმებისა და არმატურის ნაშვერების კონსტრუქციულ ნახაზებთან ერთდ.

2. სვეტებში გამოყენებული იქნას **B**25 კლასის ბეტონი.

3. გამოყენებულია **A500C** კლასის არმატურა.

4. არმატურების გადაბმა განხორციელდეს პირგადადებით, გადაბმის სიგრძე 60**d** (**d**-გადასაბმელ არმატურებს შორის უდიდესის დიამეტრია.)

5. სვეტებში არმატურების განაწილება განხორციელდეს ნახაზებზე მოცემული სქემის მიხედვით.

6. დაცული იქნას დამცავი შრეები.

7. ბეტონირებისას გამოყენებული იქნას ვიბრირება.

8.არმატურების მოღუნვა განხორციელდეს ცივად(გაცხელების გარეშე)

9. სვეტების გადასვლის ადგილები და მიბმა ღერძებთან იხელეთ ფილის საყალიბო ნახაზებზე.

10. ბოლო სართულის სვეტების ბრძივი არმატურები მოიღუნოს და ჩაანკერდეს გადახურვის კონსტრუქციებში არანაკლებ 50**d** სიგრძეზე.(**d**-ჩასაანკერებელი არმატურის დიამეტრია.)

11. პროექტში ყველა სახის ცვლილება შეთანხმებული იქნას პროექტისკონსტრუქციული ნაწილის ავტორებთან.

12.მშენებლობის გაჩერების შემთხვევაში გათვალისწინებული იქნას კონსერვაციის სამუშაოები.

Visual Art Studio

ობიექტის მისამართი

დირექტორი	ზ. გამხიტაშვილი
მთ.არქიტექტორი	ზ.გამხიტაშვილი
არქიტექტორი	ნ.ბაჩიაშვილი
კონსტრუქტორი	ტ.ზააუტაშვილი
კონსტრუქტორი	
კონსტრუქტორი	ი. ბოჯორიშვილი

სვეტი-3; 4. კვეთი 3-3; 4-4.

სტადია	პროექტი	
თარიღი	07.09.2022	
მასშტაბი	1:25	
ფორმატი	ფურცელი	A-3
	p.-55	

ფილის საყალიბო ნახაზი +36.20 ნიშნულზე
მ. 1:150

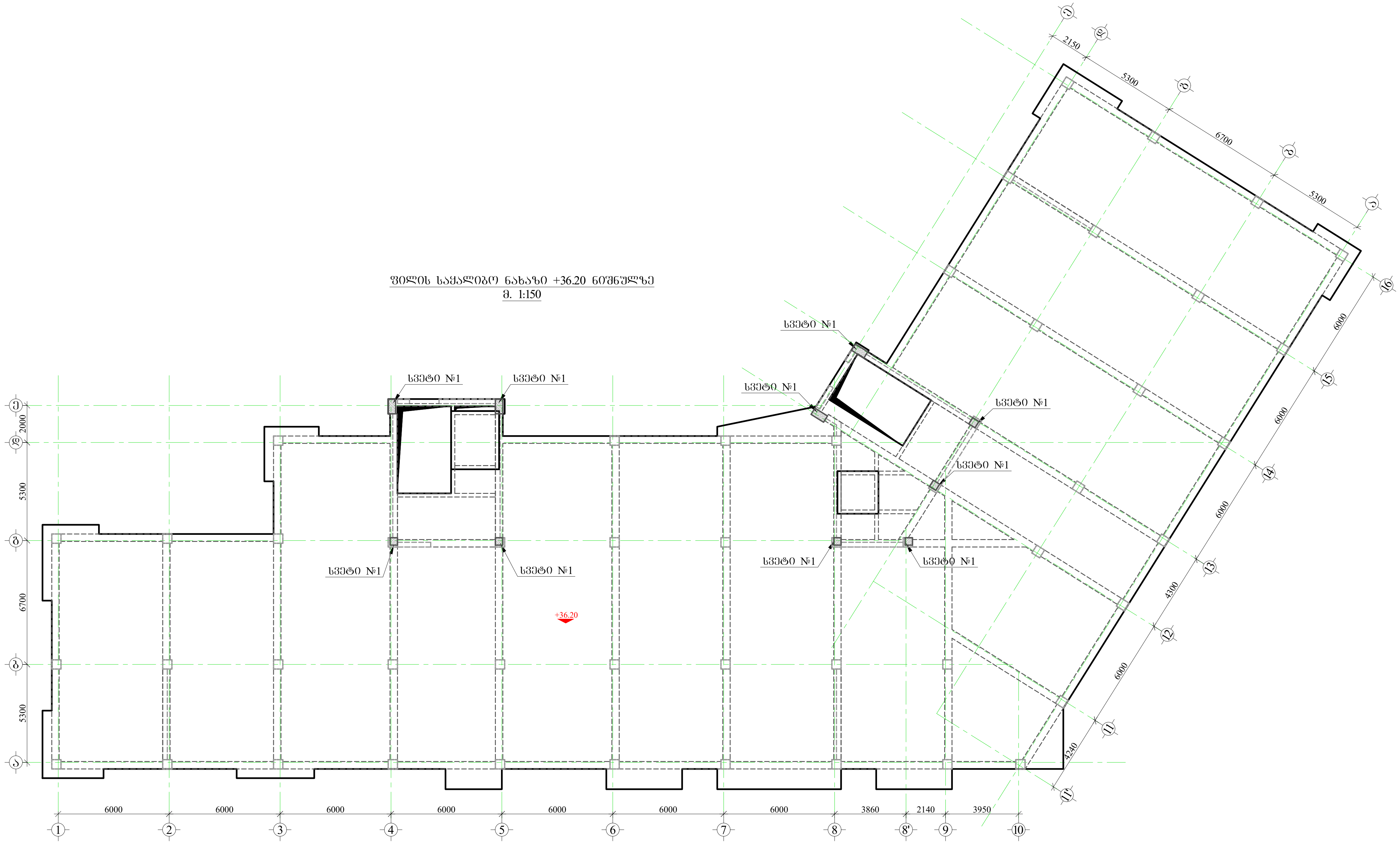

დამკვეთი	
შ.პ.ს „ ლიტ ჯეო ინვესტი „	

1. წინამდებარე ნახაზი განხილული იქნას საძირკვლის, გადახურვის ფილების, რიგელების, დიაფრაგმებისა და არმატურის ნაშვერების კონსტრუქციულ ნახაზებთან ერთდ.

2. სვეტებში გამოყენებული იქნას **B**25 კლასის ბეტონი.

3. გამოყენებულია **A500C** კლასის არმატურა.

4. არმატურების გადაბმა განხორციელდეს პირგადადებით, გადაბმის სიგრძე 60**d**
(**d**-გადასაბმელ არმატურებს შორის უდიდესის დიამეტრია.)

5. სვეტებში არმატურების განაწილება განხორციელდეს ნახაზებზე მოცემული სქემის მიხედვით.

6. დაცული იქნას დამცავი შრეები.

7. ბეტონირებისას გამოყენებული იქნას ვიბრირება.

8.არმატურების მოღუნვა განხორციელდეს ცივად(გაცხელების გარეშე)

9. სვეტების გადასვლის ადგილები და მიბმა ღერძებთან იხელეთ ფილის საყალიბო ნახაზებზე.

10. ბოლო სართულის სვეტების გრძივი არმატურები მოიღუნოს და ჩაანკერდეს გადახურვის კონსტრუქციებში არანაკლებ 50**d** სიგრძეზე.(**d**-ჩასაანკერებელი არმატურის დიამეტრია.)

11. პროექტში ყველა სახის ცვლილება შეთანხმებული იქნას პროექტისკონსტრუქციული ნაწილის ავტორებთან.

12.მშენებლობის გაჩერების შემთხვევაში გათვალისწინებული იქნას კონსერვაციის სამუშაოები.

Visual Art Studio

ობიექტის მისამართი

დირექტორი	ზ. გამხიტაშვილი
მთ.არქიტექტორი	ზ.გამხიტაშვილი
არქიტექტორი	ნ.ბაჩიაშვილი
კონსტრუქტორი	ტ.ზაკუტაშვილი
კონსტრუქტორი	
კონსტრუქტორი	ი. ბოჭორიშვილი
	სვეტების მარკირების გეგმა +36.20 ნიშნულზე
სტადია 1:250	პროექტი
თარიღი	07.09.2022
მასშტაბი	
ფორმატი	ფურცელი ა.-56 / A-3

სვეტი №1-ის არმირება
მ. 1:25

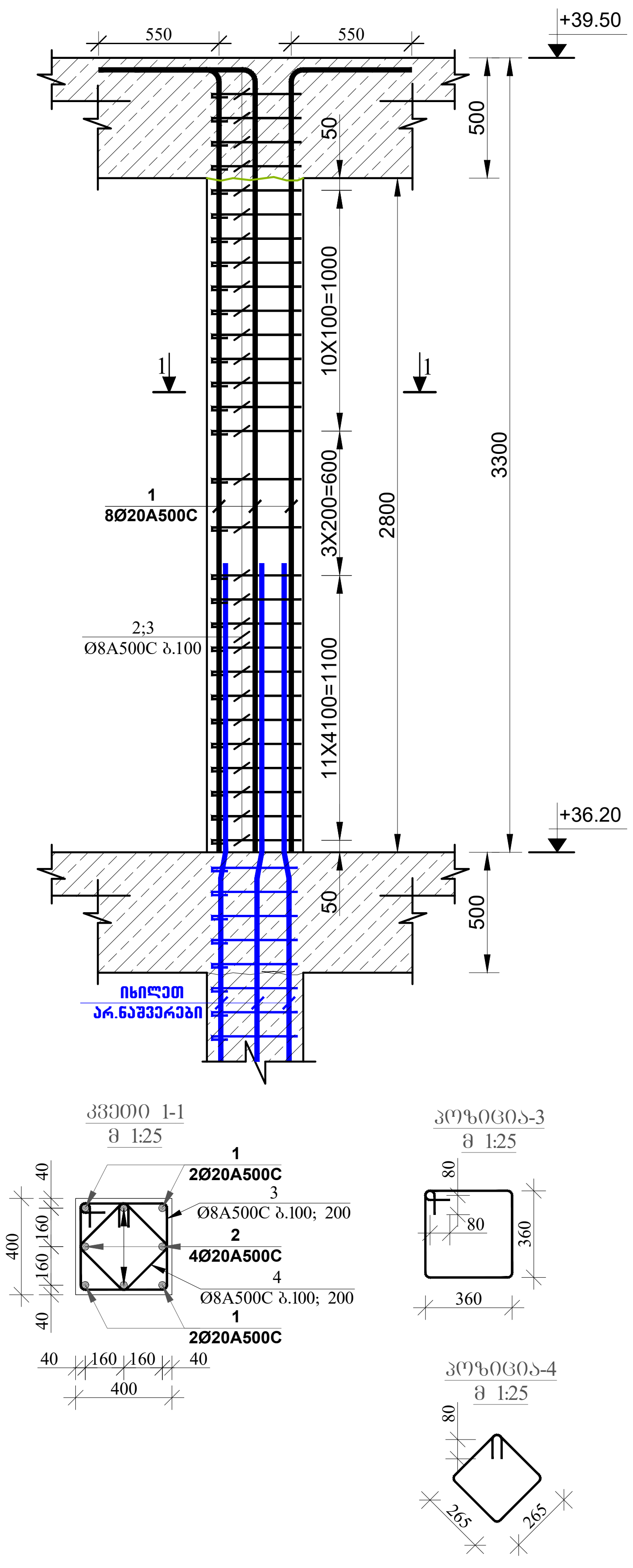

დამკვეთი

შ.პ.ს „ ლიტ ჯეო ინვესტი „

1. წინამდებარე ნახაზი განხილული იქნას საძირკვლის, გადახურვის ფილების, რიგელების, დიაფრაგმებისა და არმატურის ნაშვერების კონსტრუქციულ ნახაზებთან ერთდ.

2. სვეტებში გამოყენებული იქნას **B**25 კლასის ბეტონი.

3. გამოყენებულია **A500C** კლასის არმატურა.

4. არმატურების გადაბმა განხორციელდეს პირგადადებით, გადაბმის სიგრძე 60**d**
(**d**-გადასაბმელ არმატურებს შორის უდიდესის დიამეტრია.)

5. სვეტებში არმატურების განაწილება განხორციელდეს ნახაზებზე მოცემული სქემის მიხედვით.

6. დაცული იქნას დამცავი შრეები.

7. ბეტონირებისას გამოყენებული იქნას ვიბრირება.

8.არმატურების მოღუნვა განხორციელდეს ცივად(გაცხელების გარეშე)

9. სვეტების გადასვლის ადგილები და მიბმა ღერძებთან იხელეთ ფილის საყალიბო ნახაზებზე.

10. ბოლო სართულის სვეტების გრძივი არმატურები მოიღუნოს და ჩაანკერდეს გადახურვის კონსტრუქციებში არანაკლებ 50**d** სიგრძეზე.(**d**-ჩასაანკერებელი არმატურის დიამეტრია.)

11. პროექტში ყველა სახის ცვლილება შეთანხმებული იქნას პროექტისკონსტრუქციული ნაწილის ავტორებთან.

12.მშენებლობის გაჩერების შემთხვევაში გათვალისწინებული იქნას კონსერვაციის სამუშაოები.

Visual Art Studio

ობიექტის მისამართი

დირექტორი	ზ. გამხიტაშვილი
მთ.არქიტექტორი	ზ.გამხიტაშვილი
არქიტექტორი	ნ.ბაჩიაშვილი
კონსტრუქტორი	ტ.ზაუტაშვილი
კონსტრუქტორი	ო.
კონსტრუქტორი	ი. ბოკორიშვილი

სვეტი-1. კვეთი 1-1.

სტადია 1:25	პროექტი	
თარიღი	07.09.2022	
მასშტაბი		
ფორმატი	ფურცელი	A-3
	პ.-57	

მასალის სპეციფიკაცია სვეტებზე -2.90 ნიშნულზე

ელემენტის დასახელება	პოზ. №	დიამეტრი და კლასი Φ მმ		სიგრძე L მმ	რაოდენობა n	სიგრძე Lxn მ	წონა q კგ	ელემენტის რაოდენობა N	სიგრძე LxnxN მ	წონა qxN კგ
სვეტი-1	1	Φ 20	A500C	4000	12	48.0	118.4	11	528.0	1302.1
	2	Φ 8	A500C	2840	28	79.5	31.4		874.7	345.1
	3	Φ 8	A500C	2000	56	112.0	44.2		1232.0	486.1
						სულ q=	193.9		სულ Q=	2133.3
	ლითონის წონა Q=							2133.3 კგ		
	ბეტონის მოცულობა B25 V=								12.397 მ³	

მასალის სპეციფიკაცია სვეტებზე -2.90 ნიშნულზე

ელემენტის დასახელება	პოზ. №	დიამეტრი და კლასი Φ მმ		სიგრძე L მმ	რაოდენობა n	სიგრძე Lxn მ	წონა q კგ	ელემენტის რაოდენობა N	სიგრძე LxnxN მ	წონა qxN კგ
სვეტი-2	1	Φ 25	A500C	4300	12	51.6	198.8	14	722.4	2783.6
	2	Φ 8	A500C	2840	28	79.5	31.4		1113.3	439.3
	3	Φ 8	A500C	2000	56	112.0	44.2		1568.0	618.7
						სულ q=	274.4		სულ Q=	3841.5
	ლითონის წონა Q=							3841.5 კგ		
	ბეტონის მოცულობა B25 V=								15.778 მ³	

მასალის სპეციფიკაცია სვეტებზე -2.90 ნიშნულზე

ელემენტის დასახელება	პოზ. №	დიამეტრი და კლასი Φ მმ		სიგრძე L მმ	რაოდენობა n	სიგრძე Lxn მ	წონა q კგ	ელემენტის რაოდენობა N	სიგრძე LxnxN მ	წონა qxN კგ
სვეტი-3	1	Φ 28	A500C	4500	12	54.0	261.0	5	270.0	1305.0
	2	Φ 8	A500C	2840	28	79.5	31.4		397.6	156.9
	3	Φ 8	A500C	2000	56	112.0	44.2		560.0	221.0
						სულ q=	336.6		სულ Q=	1682.9
	ლითონის წონა Q=							1682.9 კგ		
	ბეტონის მოცულობა B25 V=								5.635 მ³	

მასალის სპეციფიკაცია სვეტებზე -2.90 ნიშნულზე

ელემენტის დასახელება	პოზ. №	დიამეტრი და კლასი Φ მმ		სიგრძე L მმ	რაოდენობა n	სიგრძე Lxn მ	წონა q კგ	ელემენტის რაოდენობა N	სიგრძე LxnxN მ	წონა qxN კგ
სვეტი-4	1	Φ 32	A500C	4700	12	56.4	356.1	17	958.8	6053.1
	2	Φ 8	A500C	2840	28	79.5	31.4		1351.8	533.4
	3	Φ 8	A500C	2000	56	112.0	44.2		1904.0	751.3
						სულ q=	431.6		სულ Q=	7337.7
	ლითონის წონა Q=							7337.7 კგ		
	ბეტონის მოცულობა B25 V=								19.159 მ³	

მასალის სპეციფიკაცია სვეტებზე -2.90 ნიშნულზე

ელემენტის დასახელება	პოზ. №	დიამეტრი და კლასი Φ მმ		სიგრძე L მმ	რაოდენობა n	სიგრძე Lxn მ	წონა q კგ	ელემენტის რაოდენობა N	სიგრძე LxnxN მ	წონა qxN კგ
სვეტი-5	1	Φ 32	A500C	4700	24	112.8	712.1	4	451.2	2848.5
	2	Φ 8	A500C	2840	28	79.5	31.4		318.1	125.5
	3	Φ 8	A500C	2000	56	112.0	44.2		448.0	176.8
						სულ q=	787.7		სულ Q=	3150.8
	ლითონის წონა Q=							3150.8 კგ		
	ბეტონის მოცულობა B25 V=								4.508 მ³	

მასალის სპეციფიკაცია სვეტებზე -2.90 ნიშნულზე

ელემენტის დასახელება	პოზ. №	დიამეტრი და კლასი Φ მმ		სიგრძე L მმ	რაოდენობა n	სიგრძე Lxn მ	წონა q კგ	ელემენტის რაოდენობა N	სიგრძე LxnxN მ	წონა qxN კგ
სვეტი-6	1	Φ 20	A500C	4000	10	40.0	98.6	3	120.0	295.9
	2	Φ 8	A500C	2080	56	116.5	46.0		349.4	137.9
	3	Φ 8	A500C	900	56	50.4	19.9		151.2	59.7
						სულ q=	164.5		სულ Q=	493.5
	ლითონის წონა Q=							493.5 კგ		
	ბეტონის მოცულობა B25 V=								2.208 მ³	

მასალის სპეციფიკაცია სვეტებზე -2.90 ნიშნულზე

ელემენტის დასახელება	პოზ. №	დიამეტრი და კლასი Φ მმ		სიგრძე L მმ	რაოდენობა n	სიგრძე Lxn მ	წონა q კგ	ელემენტის რაოდენობა N	სიგრძე LxnxN მ	წონა qxN კგ
სვეტი-7	1	Φ 25	A500C	4000	10	40.0	154.1	1	40.0	154.1
	2	Φ 8	A500C	2080	56	116.5	46.0		116.5	46.0
	3	Φ 8	A500C	900	56	50.4	19.9		50.4	19.9
						სულ q=	220.0		სულ Q=	220.0
	ლითონის წონა Q=							220.0 კგ		
	ბეტონის მოცულობა B25 V=								0.736 მ³	

დამკვეთი

შ.პ.ს „ ლიტ ჯეო ინვესტი „

Visual Art Studio

ობიექტის მისამართი

დირექტორი	ზ. გამხიტაშვილი
მთ.არქიტექტორი	ზ.გამხიტაშვილი
არქიტექტორი	ნ.ბაჩიაშვილი
კონსტრუქტორი	ტ.ზაკუტაშვილი
კონსტრუქტორი	
კონსტრუქტორი	ი. ბოჯორიშვილი

მასალის სპეციფიკაცია სვეტებზე

სტადია 1:25	პროექტი	
თარიღი	07.09.2022	
მასშტაბი		
ფორმატი	ფურცელი	A-3
	ს.-58	

მასალის სპეციფიკაცია სვეტებზე -0.10 ნიშნულზე

ელემენტის დასახელება	პოზ. №	დიამეტრი და კლასი Φ მმ	სიგრძე L მმ	რაოდენობა n	სიგრძე Lxn მ	წონა q კგ	ელემენტის რაოდენობა N	სიგრძე LxnxN მ	წონა qxN კგ
სვეტი0-1	1	Φ 20 A500C	3800	12	45.6	112.5	15	684.0	1686.8
	2	Φ 8 A500C	2840	33	93.7	37.0		1405.8	554.7
	3	Φ 8 A500C	2000	66	132.0	52.1		1980.0	781.3
	4	Φ 20 A500C	2400	8	19.2	47.3		288.0	710.2
						სულ q= 248.9		სულ Q=	3733.0
	ლითონის წონა Q=						3733.0 კგ		
	ბეტონის მოცულობა B25 V=							20.58 მ³	

მასალის სპეციფიკაცია სვეტებზე -0.10 ნიშნულზე

ელემენტის დასახელება	პოზ. №	დიამეტრი და კლასი Φ მმ	სიგრძე L მმ	რაოდენობა n	სიგრძე Lxn მ	წონა q კგ	ელემენტის რაოდენობა N	სიგრძე LxnxN მ	წონა qxN კგ
სვეტი0-2	1	Φ 25 A500C	4050	12	48.6	187.3	6	291.6	1123.6
	2	Φ 8 A500C	2840	33	93.7	37.0		562.3	221.9
	3	Φ 8 A500C	2000	66	132.0	52.1		792.0	312.5
	4	Φ 20 A500C	2400	8	19.2	47.3		115.2	284.1
						სულ q= 323.7		სულ Q=	1942.1
	ლითონის წონა Q=						1942.1 კგ		
	ბეტონის მოცულობა B25 V=							8.232 მ³	

მასალის სპეციფიკაცია სვეტებზე -0.10 ნიშნულზე

ელემენტის დასახელება	პოზ. №	დიამეტრი და კლასი Φ მმ	სიგრძე L მმ	რაოდენობა n	სიგრძე Lxn მ	წონა q კგ	ელემენტის რაოდენობა N	სიგრძე LxnxN მ	წონა qxN კგ
სვეტი0-3	1	Φ 28 A500C	4200	12	50.4	243.6	5	252.0	1218.0
	2	Φ 8 A500C	2840	33	93.7	37.0		468.6	184.9
	3	Φ 8 A500C	2000	66	132.0	52.1		660.0	260.4
	4	Φ 20 A500C	2400	8	19.2	47.3		96.0	236.7
						სულ q= 380.0		სულ Q=	1900.1
	ლითონის წონა Q=						1900.1 კგ		
	ბეტონის მოცულობა B25 V=							6.86 მ³	

მასალის სპეციფიკაცია სვეტებზე -0.10 ნიშნულზე

ელემენტის დასახელება	პოზ. №	დიამეტრი და კლასი Φ მმ	სიგრძე L მმ	რაოდენობა n	სიგრძე Lxn მ	წონა q კგ	ელემენტის რაოდენობა N	სიგრძე LxnxN მ	წონა qxN კგ
სვეტი0-4	1	Φ 32 A500C	4400	12	52.8	333.3	6	316.8	2000.0
	2	Φ 8 A500C	2840	33	93.7	37.0		562.3	221.9
	3	Φ 8 A500C	2000	66	132.0	52.1		792.0	312.5
	4	Φ 25 A500C	3000	8	24.0	92.5		144.0	554.9
						სულ q= 514.9		სულ Q=	3089.3
	ლითონის წონა Q=						3089.3 კგ		
	ბეტონის მოცულობა B25 V=							8.232 მ³	

მასალის სპეციფიკაცია სვეტებზე -0.10 ნიშნულზე

ელემენტის დასახელება	პოზ. №	დიამეტრი და კლასი Φ მმ	სიგრძე L მმ	რაოდენობა n	სიგრძე Lxn მ	წონა q კგ	ელემენტის რაოდენობა N	სიგრძე LxnxN მ	წონა qxN კგ
სვეტი0-5	1	Φ 32 A500C	4400	12	52.8	333.3	2	105.6	666.7
	2	Φ 8 A500C	2840	33	93.7	37.0		187.4	74.0
	3	Φ 8 A500C	2000	66	132.0	52.1		264.0	104.2
	4	Φ 32 A500C	3800	8	30.4	191.9		60.8	383.8
						სულ q= 614.3		სულ Q=	1228.6
	ლითონის წონა Q=						1228.6 კგ		
	ბეტონის მოცულობა B25 V=							2.744 მ³	

მასალის სპეციფიკაცია სვეტებზე -0.10 ნიშნულზე

ელემენტის დასახელება	პოზ. №	დიამეტრი და კლასი Φ მმ	სიგრძე L მმ	რაოდენობა n	სიგრძე Lxn მ	წონა q კგ	ელემენტის რაოდენობა N	სიგრძე LxnxN მ	წონა qxN კგ
სვეტი0-6	1	Φ 32 A500C	4400	12	52.8	333.3	6	316.8	2000.0
	2	Φ 8 A500C	2840	33	93.7	37.0		562.3	221.9
	3	Φ 8 A500C	2000	66	132.0	52.1		792.0	312.5
	4	Φ 28 A500C	3400	8	27.2	131.5		163.2	788.8
						სულ q= 553.9		სულ Q=	3323.2
	ლითონის წონა Q=						3323.2 კგ		
	ბეტონის მოცულობა B25 V=							8.232 მ³	

მასალის სპეციფიკაცია სვეტებზე -0.10 ნიშნულზე

ელემენტის დასახელება	პოზ. №	დიამეტრი და კლასი Φ მმ	სიგრძე L მმ	რაოდენობა n	სიგრძე Lxn მ	წონა q კგ	ელემენტის რაოდენობა N	სიგრძე LxnxN მ	წონა qxN კგ
სვეტი0-7	1	Φ 25 A500C	4050	12	48.6	187.3	4	194.4	749.1
	2	Φ 8 A500C	2840	33	93.7	37.0		374.9	147.9
	3	Φ 8 A500C	2000	66	132.0	52.1		528.0	208.3
	4	Φ 25 A500C	3000	8	24.0	92.5		96.0	369.9
						სულ q= 368.8		სულ Q=	1475.2
	ლითონის წონა Q=						1475.2 კგ		
	ბეტონის მოცულობა B25 V=							5.488 მ³	

მასალის სპეციფიკაცია სვეტებზე -0.10 ნიშნულზე

ელემენტის დასახელება	პოზ. №	დიამეტრი და კლასი Φ მმ	სიგრძე L მმ	რაოდენობა n	სიგრძე Lxn მ	წონა q კგ	ელემენტის რაოდენობა N	სიგრძე LxnxN მ	წონა qxN კგ
სვეტი0-8	1	Φ 25 A500C	4050	12	48.6	187.3	4	194.4	749.1
	2	Φ 8 A500C	2840	33	93.7	37.0		374.9	147.9
	3	Φ 8 A500C	2000	66	132.0	52.1		528.0	208.3
	4	Φ 28 A500C	3400	8	27.2	131.5		108.8	525.9
						სულ q= 407.8		სულ Q=	1631.2
	ლითონის წონა Q=						1631.2 კგ		
	ბეტონის მოცულობა B25 V=							5.488 მ³	

დამკვეთი

შ.პ.ს „ ლიტ ჯეო ინვესტი „

Visual Art Studio

ობიექტის მისამართი

დირექტორი	ზ. გამხიტაშვილი
მთ.არქიტექტორი	ზ.გამხიტაშვილი
არქიტექტორი	ნ.ბაჩიაშვილი
კონსტრუქტორი	ტ.ზაკუტაშვილი
კონსტრუქტორი	
კონსტრუქტორი	ი. ბოჯორიშვილი

მასალის სპეციფიკაცია სვეტებზე

სტადია	1:25	პროექტი
თარიღი		07.09.2022
მასშტაბი		
ფორმატი	ფურცელი	A-3
	ს.-59	

მასალის სპეციფიკაცია სვეტებზე -0.10 ნიშნულზე

ელემენტის დასახელება	პოზ. №	დიამეტრი და კლასი Φ მმ				სიგრძე L მმ	რაოდენობა n	სიგრძე Lxn მ	წონა q კგ	ელემენტის რაოდენობა N	სიგრძე LxnxN მ	წონა qxN კგ
სვეტი0-9	1	Φ	32	A500C		4400	12	52.8	333.3	2	105.6	666.7
	2	Φ	8	A500C		2840	33	93.7	37.0		187.4	74.0
	3	Φ	8	A500C		2000	66	132.0	52.1		264.0	104.2
	4	Φ	32	A500C		3800	8	30.4	191.9		60.8	383.8
								სულ q=	614.3		სულ Q=	1228.6
	ლითონის წონა Q=									1228.6 კგ		
	ბეტონის მოცულობა B25 V=										2.744 მ³	

მასალის სპეციფიკაცია სვეტებზე -0.10 ნიშნულზე

ელემენტის დასახელება	პოზ. №	დიამეტრი და კლასი Φ მმ				სიგრძე L მმ	რაოდენობა n	სიგრძე Lxn მ	წონა q კგ	ელემენტის რაოდენობა N	სიგრძე LxnxN მ	წონა qxN კგ
სვეტი0-10	1	Φ	20	A500C		4500	10	45.0	111.0	3	135.0	332.9
	2	Φ	8	A500C		2080	66	137.3	54.2		411.8	162.5
	3	Φ	8	A500C		900	66	59.4	23.4		178.2	70.3
								სულ q=	188.6		სულ Q=	565.7
	ლითონის წონა Q=									565.7 კგ		
	ბეტონის მოცულობა B25 V=										2.688 მ³	

მასალის სპეციფიკაცია სვეტებზე -0.10 ნიშნულზე

ელემენტის დასახელება	პოზ. №	დიამეტრი და კლასი Φ მმ				სიგრძე L მმ	რაოდენობა n	სიგრძე Lxn მ	წონა q კგ	ელემენტის რაოდენობა N	სიგრძე LxnxN მ	წონა qxN კგ
სვეტი0-11	1	Φ	25	A500C		4800	10	48.0	185.0	1	48.0	185.0
	2	Φ	8	A500C		2080	66	137.3	54.2		137.3	54.2
	3	Φ	8	A500C		900	66	59.4	23.4		59.4	23.4
								სულ q=	262.6		სულ Q=	262.6
	ლითონის წონა Q=									262.6 კგ		
	ბეტონის მოცულობა B25 V=										0.896 მ³	

მასალის სპეციფიკაცია სვეტებზე +3.20 ნიშნულზე

ელემენტის დასახელება	პოზ. №	დიამეტრი და კლასი Φ მმ				სიგრძე L მმ	რაოდენობა n	სიგრძე Lxn მ	წონა q კგ	ელემენტის რაოდენობა N	სიგრძე LxnxN მ	წონა qxN კგ
სვეტი0-1	1	Φ	20	A500C		4500	8	36.0	88.8	26	936.0	2308.2
	2	Φ	8	A500C		2360	31	73.2	28.9		1902.2	750.5
	3	Φ	8	A500C		1760	31	54.6	21.5		1418.6	559.7
								სულ q=	139.2		სულ Q=	3618.5
	ლითონის წონა Q=									3618.5 კგ		
	ბეტონის მოცულობა B25 V=										26.208 მ³	

მასალის სპეციფიკაცია სვეტებზე +3.20 ნიშნულზე

ელემენტის დასახელება	პოზ. №	დიამეტრი და კლასი Φ მმ				სიგრძე L მმ	რაოდენობა n	სიგრძე Lxn მ	წონა q კგ	ელემენტის რაოდენობა N	სიგრძე LxnxN მ	წონა qxN კგ
სვეტი0-2	1	Φ	25	A500C		4800	8	38.4	148.0	15	576.0	2219.5
	2	Φ	8	A500C		2360	33	77.9	30.7		1168.2	460.9
	3	Φ	8	A500C		1760	33	58.1	22.9		871.2	343.8
								სულ q=	201.6		სულ Q=	3024.2
	ლითონის წონა Q=									3024.2 კგ		
	ბეტონის მოცულობა B25 V=										15.12 მ³	

მასალის სპეციფიკაცია სვეტებზე +3.20 ნიშნულზე

ელემენტის დასახელება	პოზ. №	დიამეტრი და კლასი Φ მმ				სიგრძე L მმ	რაოდენობა n	სიგრძე Lxn მ	წონა q კგ	ელემენტის რაოდენობა N	სიგრძე LxnxN მ	წონა qxN კგ
სვეტი0-3	1	Φ	28	A500C		5000	8	40.0	193.3	5	200.0	966.7
	2	Φ	8	A500C		2360	33	77.9	30.7		389.4	153.6
	3	Φ	8	A500C		1760	33	58.1	22.9		290.4	114.6
								სულ q=	247.0		სულ Q=	1234.9
	ლითონის წონა Q=									1234.9 კგ		
	ბეტონის მოცულობა B25 V=										5.04 მ³	

მასალის სპეციფიკაცია სვეტებზე +3.20 ნიშნულზე

ელემენტის დასახელება	პოზ. №	დიამეტრი და კლასი Φ მმ				სიგრძე L მმ	რაოდენობა n	სიგრძე Lxn მ	წონა q კგ	ელემენტის რაოდენობა N	სიგრძე LxnxN მ	წონა qxN კგ
სვეტი0-4	1	Φ	32	A500C		5200	8	41.6	262.6	3	124.8	787.9
	2	Φ	8	A500C		2360	33	77.9	30.7		233.6	92.2
	3	Φ	8	A500C		1760	33	58.1	22.9		174.2	68.8
								სულ q=	316.3		სულ Q=	948.8
	ლითონის წონა Q=									948.8 კგ		
	ბეტონის მოცულობა B25 V=										3.024 მ³	

მასალის სპეციფიკაცია სვეტებზე +3.20 ნიშნულზე

ელემენტის დასახელება	პოზ. №	დიამეტრი და კლასი Φ მმ				სიგრძე L მმ	რაოდენობა n	სიგრძე Lxn მ	წონა q კგ	ელემენტის რაოდენობა N	სიგრძე LxnxN მ	წონა qxN კგ
სვეტი0-5	1	Φ	32	A500C		5200	12	62.4	393.9	2	124.8	787.9
	2	Φ	8	A500C		2360	33	77.9	30.7		155.8	61.5
	3	Φ	8	A500C		1680	66	110.9	43.8		221.8	87.5
								სულ q=	468.4		სულ Q=	936.8
	ლითონის წონა Q=									936.8 კგ		
	ბეტონის მოცულობა B25 V=										2.016 მ³	

დამკვეთი

შ.პ.ს „ ლიტ ჯეო ინვესტი „

Visual Art Studio

ობიექტის მისამართი

დირექტორი	ზ. გამხიტაშვილი
მთ.არქიტექტორი	ზ.გამხიტაშვილი
არქიტექტორი	ნ.ბაჩიაშვილი
კონსტრუქტორი	ტ.ზაკუტაშვილი
კონსტრუქტორი	
კონსტრუქტორი	ი. ბოჯორიშვილი

მასალის სპეციფიკაცია სვეტებზე

სტადია	1:25	პროექტი
თარიღი		07.09.2022
მასშტაბი		
ფორმატი	ფურცელი	A-3
	ა.-60	

მასალის სპეციფიკაცია სვეტებზე +3.20 ნიშნულზე

ელემენტის დასახელება	პოზ. №	დიამეტრი და კლასი Φ მმ			სიგრძე L მმ	რაოდენობა n	სიგრძე Lxn მ	წონა q კგ	ელემენტის რაოდენობა N	სიგრძე LxnxN მ	წონა qxN კგ
სვეტი-6	1	Φ	20	A500C	4500	10	45.0	111.0	4	180.0	443.9
	2	Φ	8	A500C	2080	66	137.3	54.2		549.1	216.7
	3	Φ	8	A500C	900	66	59.4	23.4		237.6	93.8
								სულ q=	188.6	სულ Q=	754.3
							ლითონის წონა Q=		754.3 კგ		
							ბეტონის მოცულობა B25 V=			3.584 მ³	

მასალის სპეციფიკაცია სვეტებზე +6.50 ნიშნულზე

ელემენტის დასახელება	პოზ. №	დიამეტრი და კლასი Φ მმ			სიგრძე L მმ	რაოდენობა n	სიგრძე Lxn მ	წონა q კგ	ელემენტის რაოდენობა N	სიგრძე LxnxN მ	წონა qxN კგ
სვეტი-1	1	Φ	20	A500C	4500	8	36.0	88.8	36	1296.0	3196.0
	2	Φ	8	A500C	2360	31	73.2	28.9		2633.8	1039.2
	3	Φ	8	A500C	1760	31	54.6	21.5		1964.2	775.0
								სულ q=	139.2	სულ Q=	5010.2
							ლითონის წონა Q=		5010.2 კგ		
							ბეტონის მოცულობა B25 V=			36.288 მ³	

მასალის სპეციფიკაცია სვეტებზე +6.50 ნიშნულზე

ელემენტის დასახელება	პოზ. №	დიამეტრი და კლასი Φ მმ			სიგრძე L მმ	რაოდენობა n	სიგრძე Lxn მ	წონა q კგ	ელემენტის რაოდენობა N	სიგრძე LxnxN მ	წონა qxN კგ
სვეტი-2	1	Φ	25	A500C	4800	8	38.4	148.0	13	499.2	1923.5
	2	Φ	8	A500C	2360	33	77.9	30.7		1012.4	399.5
	3	Φ	8	A500C	1760	33	58.1	22.9		755.0	297.9
								სულ q=	201.6	სულ Q=	2620.9
							ლითონის წონა Q=		2620.9 კგ		
							ბეტონის მოცულობა B25 V=			13.104 მ³	

მასალის სპეციფიკაცია სვეტებზე +6.50 ნიშნულზე

ელემენტის დასახელება	პოზ. №	დიამეტრი და კლასი Φ მმ			სიგრძე L მმ	რაოდენობა n	სიგრძე Lxn მ	წონა q კგ	ელემენტის რაოდენობა N	სიგრძე LxnxN მ	წონა qxN კგ
სვეტი-3	1	Φ	25	A500C	4800	12	57.6	221.9	2	115.2	443.9
	2	Φ	8	A500C	2360	33	77.9	30.7		155.8	61.5
	3	Φ	8	A500C	1680	66	110.9	43.8		221.8	87.5
								სულ q=	296.4	სულ Q=	592.9
							ლითონის წონა Q=		592.9 კგ		
							ბეტონის მოცულობა B25 V=			2.016 მ³	

მასალის სპეციფიკაცია სვეტებზე +9.80 ნიშნულზე

ელემენტის დასახელება	პოზ. №	დიამეტრი და კლასი Φ მმ			სიგრძე L მმ	რაოდენობა n	სიგრძე Lxn მ	წონა q კგ	ელემენტის რაოდენობა N	სიგრძე LxnxN მ	წონა qxN კგ
სვეტი-4	1	Φ	20	A500C	4500	10	45.0	111.0	4	180.0	443.9
	2	Φ	8	A500C	2080	66	137.3	54.2		549.1	216.7
	3	Φ	8	A500C	900	66	59.4	23.4		237.6	93.8
								სულ q=	188.6	სულ Q=	754.3
							ლითონის წონა Q=		754.3 კგ		
							ბეტონის მოცულობა B25 V=			3.584 მ³	

მასალის სპეციფიკაცია სვეტებზე +9.80 ნიშნულზე

ელემენტის დასახელება	პოზ. №	დიამეტრი და კლასი Φ მმ			სიგრძე L მმ	რაოდენობა n	სიგრძე Lxn მ	წონა q კგ	ელემენტის რაოდენობა N	სიგრძე LxnxN მ	წონა qxN კგ
სვეტი-1	1	Φ	20	A500C	4500	8	36.0	88.8	41	1476.0	3639.9
	2	Φ	8	A500C	2360	31	73.2	28.9		2999.6	1183.5
	3	Φ	8	A500C	1760	31	54.6	21.5		2237.0	882.6
								სულ q=	139.2	სულ Q=	5706.1
							ლითონის წონა Q=		5706.1 კგ		
							ბეტონის მოცულობა B25 V=			41.328 მ³	

მასალის სპეციფიკაცია სვეტებზე +9.80 ნიშნულზე

ელემენტის დასახელება	პოზ. №	დიამეტრი და კლასი Φ მმ			სიგრძე L მმ	რაოდენობა n	სიგრძე Lxn მ	წონა q კგ	ელემენტის რაოდენობა N	სიგრძე LxnxN მ	წონა qxN კგ
სვეტი-2	1	Φ	25	A500C	4800	8	38.4	148.0	8	307.2	1183.7
	2	Φ	8	A500C	2360	33	77.9	30.7		623.0	245.8
	3	Φ	8	A500C	1760	33	58.1	22.9		464.6	183.3
								სულ q=	201.6	სულ Q=	1612.9
							ლითონის წონა Q=		1612.9 კგ		
							ბეტონის მოცულობა B25 V=			8.064 მ³	

მასალის სპეციფიკაცია სვეტებზე +9.80 ნიშნულზე

ელემენტის დასახელება	პოზ. №	დიამეტრი და კლასი Φ მმ			სიგრძე L მმ	რაოდენობა n	სიგრძე Lxn მ	წონა q კგ	ელემენტის რაოდენობა N	სიგრძე LxnxN მ	წონა qxN კგ
სვეტი-3	1	Φ	25	A500C	4800	8	38.4	148.0	2	76.8	295.9
	2	Φ	8	A500C	2360	33	77.9	30.7		155.8	61.5
	3	Φ	8	A500C	1760	33	58.1	22.9		116.2	45.8
								სულ q=	201.6	სულ Q=	403.2
							ლითონის წონა Q=		403.2 კგ		
							ბეტონის მოცულობა B25 V=			2.016 მ³	

დამკვეთი

შ.პ.ს „ ლიტ ჯეო ინვესტი „

Visual Art Studio

ობიექტის მისამართი

დირექტორი	ზ. გამხიტაშვილი
მთ.არქიტექტორი	ზ.გამხიტაშვილი
არქიტექტორი	ნ.ბაჩიაშვილი
კონსტრუქტორი	ტ.ზაკუტაშვილი
კონსტრუქტორი	
კონსტრუქტორი	ი. ბოჭორიშვილი

მასალის სპეციფიკაცია სვეტებზე

სტადია	1:25	პროექტი
თარიღი		07.09.2022
მასშტაბი		
ფორმატი	ფურცელი	A-3
	ს.-61	

მასალის სპეციფიკაცია სვეტებზე +9.80 ნიშნულზე

ელემენტის დასახელება	პოზ. №	დიამეტრი და კლასი Φ მმ	სიგრძე L მმ	რაოდენობა n	სიგრძე Lxn მ	წონა q კგ	ელემენტის რაოდენობა N	სიგრძე LxnxN მ	წონა qxN კგ
სვეტი0-4	1	Φ 20 A500C	4500	10	45.0	111.0	4	180.0	443.9
	2	Φ 8 A500C	2080	66	137.3	54.2		549.1	216.7
	3	Φ 8 A500C	900	66	59.4	23.4		237.6	93.8
					სულ q=	188.6		სულ Q=	754.3
		ლითონის წონა Q=					754.3 კგ		
		ბეტონის მოცულობა B25 V=						3.584 მ³	

მასალის სპეციფიკაცია სვეტებზე +13.10 ნიშნულზე

ელემენტის დასახელება	პოზ. №	დიამეტრი და კლასი Φ მმ	სიგრძე L მმ	რაოდენობა n	სიგრძე Lxn მ	წონა q კგ	ელემენტის რაოდენობა N	სიგრძე LxnxN მ	წონა qxN კგ
სვეტი0-1	1	Φ 20 A500C	3800	8	30.4	75.0	37	1124.8	2773.8
	2	Φ 8 A500C	2360	31	73.2	28.9		2706.9	1068.1
	3	Φ 8 A500C	1760	31	54.6	21.5		2018.7	796.5
	4	Φ 20 A500C	2400	8	19.2	47.3		710.4	1751.9
					სულ q=	172.7		სულ Q=	6390.4
		ლითონის წონა Q=					6390.4 კგ		
		ბეტონის მოცულობა B25 V=						37.296 მ³	

მასალის სპეციფიკაცია სვეტებზე +13.10 ნიშნულზე

ელემენტის დასახელება	პოზ. №	დიამეტრი და კლასი Φ მმ	სიგრძე L მმ	რაოდენობა n	სიგრძე Lxn მ	წონა q კგ	ელემენტის რაოდენობა N	სიგრძე LxnxN მ	წონა qxN კგ
სვეტი0-2	1	Φ 25 A500C	4050	8	32.4	124.8	2	64.8	249.7
	2	Φ 8 A500C	2360	33	77.9	30.7		155.8	61.5
	3	Φ 8 A500C	1760	33	58.1	22.9		116.2	45.8
	4	Φ 20 A500C	2400	8	19.2	47.3		38.4	94.7
					სულ q=	225.8		სულ Q=	451.7
		ლითონის წონა Q=					451.7 კგ		
		ბეტონის მოცულობა B25 V=						2.016 მ³	

მასალის სპეციფიკაცია სვეტებზე +13.10 ნიშნულზე

ელემენტის დასახელება	პოზ. №	დიამეტრი და კლასი Φ მმ	სიგრძე L მმ	რაოდენობა n	სიგრძე Lxn მ	წონა q კგ	ელემენტის რაოდენობა N	სიგრძე LxnxN მ	წონა qxN კგ
სვეტი0-3	1	Φ 20 A500C	3800	8	30.4	75.0	4	121.6	299.9
	2	Φ 8 A500C	2360	31	73.2	28.9		292.6	115.5
	3	Φ 8 A500C	1760	31	54.6	21.5		218.2	86.1
	4	Φ 25 A500C	3000	8	24.0	92.5		96.0	369.9
					სულ q=	217.8		სულ Q=	871.4
		ლითონის წონა Q=					871.4 კგ		
		ბეტონის მოცულობა B25 V=						4.032 მ³	

მასალის სპეციფიკაცია სვეტებზე +13.10 ნიშნულზე

ელემენტის დასახელება	პოზ. №	დიამეტრი და კლასი Φ მმ	სიგრძე L მმ	რაოდენობა n	სიგრძე Lxn მ	წონა q კგ	ელემენტის რაოდენობა N	სიგრძე LxnxN მ	წონა qxN კგ
სვეტი0-5	1	Φ 20 A500C	4500	10	45.0	111.0	4	180.0	443.9
	2	Φ 8 A500C	2080	66	137.3	54.2		549.1	216.7
	3	Φ 8 A500C	900	66	59.4	23.4		237.6	93.8
					სულ q=	188.6		სულ Q=	754.3
		ლითონის წონა Q=					7543 კგ		
		ბეტონის მოცულობა B25 V=						3.584 მ³	

მასალის სპეციფიკაცია სვეტებზე +16.40 ნიშნულზე

ელემენტის დასახელება	პოზ. №	დიამეტრი და კლასი Φ მმ	სიგრძე L მმ	რაოდენობა n	სიგრძე Lxn მ	წონა q კგ	ელემენტის რაოდენობა N	სიგრძე LxnxN მ	წონა qxN კგ
სვეტი0-1	1	Φ 20 A500C	4500	8	36.0	88.8	39	1404.0	3462.4
	2	Φ 8 A500C	2040	30	61.2	24.1		2386.8	941.8
	3	Φ 8 A500C	1500	30	45.0	17.8		1755.0	692.5
					სულ q=	130.7		სულ Q=	5096.6
		ლითონის წონა Q=					5096.6 კგ		
		ბეტონის მოცულობა B25 V=						27.3 მ³	

მასალის სპეციფიკაცია სვეტებზე +16.40 ნიშნულზე

ელემენტის დასახელება	პოზ. №	დიამეტრი და კლასი Φ მმ	სიგრძე L მმ	რაოდენობა n	სიგრძე Lxn მ	წონა q კგ	ელემენტის რაოდენობა N	სიგრძე LxnxN მ	წონა qxN კგ
სვეტი0-2	1	Φ 25 A500C	4800	8	38.4	148.0	12	460.8	1775.6
	2	Φ 8 A500C	2040	33	67.3	26.6		807.8	318.8
	3	Φ 8 A500C	1500	33	49.5	19.5		594.0	234.4
					სულ q=	194.1		სულ Q=	2328.7
		ლითონის წონა Q=					2328.7 კგ		
		ბეტონის მოცულობა B25 V=						8.4 მ³	

დამკვეთი

შ.პ.ს „ ლიტ ჯეო ინვესტი „

Visual Art Studio

ობიექტის მისამართი

დირექტორი	ზ. გამხიტაშვილი
მთ.არქიტექტორი	ზ.გამხიტაშვილი
არქიტექტორი	ნ.ბაჩიაშვილი
კონსტრუქტორი	ტ.ზაკუტაშვილი
კონსტრუქტორი	
კონსტრუქტორი	ი. ბოჯორიშვილი

მასალის სპეციფიკაცია სვეტებზე

სტადია	1:25	პროექტი
თარიღი		07.09.2022
მასშტაბი		
ფორმატი	ფურცელი	A-3
	ა.-62	

მასალის სპეციფიკაცია სვეტებზე +16.40 ნიშნულზე

ელემენტის დასახელება	პოზ. №	დიამეტრი და კლასი Φ მმ				სიგრძე L მმ	რაოდენობა n	სიგრძე Lxn მ	წონა q კგ	ელემენტის რაოდენობა N	სიგრძე LxnxN მ	წონა qxN კგ
სვეტი-3	1	Φ	20	A500C		4500	10	45.0	111.0	4	180.0	443.9
	2	Φ	8	A500C		2080	66	137.3	54.2		549.1	216.7
	3	Φ	8	A500C		900	66	59.4	23.4		237.6	93.8
								სულ q=	188.6		სულ Q=	754.3
		ლითონის წონა Q=								754.3 კგ		
		ბეტონის მოცულობა B25 V=									3.584 მ³	

მასალის სპეციფიკაცია სვეტებზე +19.70 ნიშნულზე

ელემენტის დასახელება	პოზ. №	დიამეტრი და კლასი Φ მმ				სიგრძე L მმ	რაოდენობა n	სიგრძე Lxn მ	წონა q კგ	ელემენტის რაოდენობა N	სიგრძე LxnxN მ	წონა qxN კგ
სვეტი-1	1	Φ	20	A500C		4500	8	36.0	88.8	39	1404.0	3462.4
	2	Φ	8	A500C		2040	30	61.2	24.1		2386.8	941.8
	3	Φ	8	A500C		1500	30	45.0	17.8		1755.0	692.5
								სულ q=	130.7		სულ Q=	5096.6
		ლითონის წონა Q=								5096.6 კგ		
		ბეტონის მოცულობა B25 V=									27.3 მ³	

მასალის სპეციფიკაცია სვეტებზე +19.70 ნიშნულზე

ელემენტის დასახელება	პოზ. №	დიამეტრი და კლასი Φ მმ				სიგრძე L მმ	რაოდენობა n	სიგრძე Lxn მ	წონა q კგ	ელემენტის რაოდენობა N	სიგრძე LxnxN მ	წონა qxN კგ
სვეტი-2	1	Φ	25	A500C		4800	4	19.2	74.0	4	76.8	295.9
	2	Φ	20	A500C		4500	4	18.0	44.4		72.0	177.6
	3	Φ	8	A500C		2040	33	67.3	26.6		269.3	106.3
	4	Φ	8	A500C		1500	33	49.5	19.5		198.0	78.1
								სულ q=	164.5		სულ Q=	657.9
		ლითონის წონა Q=								657.9 კგ		
		ბეტონის მოცულობა B25 V=									2.8 მ³	

მასალის სპეციფიკაცია სვეტებზე +19.70 ნიშნულზე

ელემენტის დასახელება	პოზ. №	დიამეტრი და კლასი Φ მმ				სიგრძე L მმ	რაოდენობა n	სიგრძე Lxn მ	წონა q კგ	ელემენტის რაოდენობა N	სიგრძე LxnxN მ	წონა qxN კგ
სვეტი-4	1	Φ	20	A500C		4500	10	45.0	111.0	4	180.0	443.9
	2	Φ	8	A500C		2080	66	137.3	54.2		549.1	216.7
	3	Φ	8	A500C		900	66	59.4	23.4		237.6	93.8
								სულ q=	188.6		სულ Q=	754.3
		ლითონის წონა Q=								754.3 კგ		
		ბეტონის მოცულობა B25 V=									3.584 მ³	

მასალის სპეციფიკაცია სვეტებზე +23.00 ნიშნულზე

ელემენტის დასახელება	პოზ. №	დიამეტრი და კლასი Φ მმ				სიგრძე L მმ	რაოდენობა n	სიგრძე Lxn მ	წონა q კგ	ელემენტის რაოდენობა N	სიგრძე LxnxN მ	წონა qxN კგ
სვეტი-1	1	Φ	20	A500C		4500	8	36.0	88.8	39	1404.0	3462.4
	2	Φ	8	A500C		2040	30	61.2	24.1		2386.8	941.8
	3	Φ	8	A500C		1500	30	45.0	17.8		1755.0	692.5
								სულ q=	130.7		სულ Q=	5096.6
		ლითონის წონა Q=								5096.6 კგ		
		ბეტონის მოცულობა B25 V=									27.3 მ³	

მასალის სპეციფიკაცია სვეტებზე +23.00 ნიშნულზე

ელემენტის დასახელება	პოზ. №	დიამეტრი და კლასი Φ მმ				სიგრძე L მმ	რაოდენობა n	სიგრძე Lxn მ	წონა q კგ	ელემენტის რაოდენობა N	სიგრძე LxnxN მ	წონა qxN კგ
სვეტი-2	1	Φ	25	A500C		4800	4	19.2	74.0	4	76.8	295.9
	2	Φ	20	A500C		4500	4	18.0	44.4		72.0	177.6
	3	Φ	8	A500C		2040	33	67.3	26.6		269.3	106.3
	4	Φ	8	A500C		1500	33	49.5	19.5		198.0	78.1
								სულ q=	164.5		სულ Q=	657.9
		ლითონის წონა Q=								657.9 კგ		
		ბეტონის მოცულობა B25 V=									2.8 მ³	

მასალის სპეციფიკაცია სვეტებზე +23.00 ნიშნულზე

ელემენტის დასახელება	პოზ. №	დიამეტრი და კლასი Φ მმ				სიგრძე L მმ	რაოდენობა n	სიგრძე Lxn მ	წონა q კგ	ელემენტის რაოდენობა N	სიგრძე LxnxN მ	წონა qxN კგ
სვეტი-3	1	Φ	25	A500C		4800	8	38.4	148.0	8	307.2	1183.7
	2	Φ	8	A500C		2040	33	67.3	26.6		538.6	212.5
	3	Φ	8	A500C		1500	33	49.5	19.5		396.0	156.3
								სულ q=	194.1		სულ Q=	1552.5
		ლითონის წონა Q=								1552.5 კგ		
		ბეტონის მოცულობა B25 V=									5.6 მ³	

დამკვეთი

შ.პ.ს „ ლიტ ჯეო ინვესტი „

Visual Art Studio

ობიექტის მისამართი

დირექტორი	ზ. გამხიტაშვილი
მთ.არქიტექტორი	ზ.გამხიტაშვილი
არქიტექტორი	ნ.ბაჩიაშვილი
კონსტრუქტორი	ტ.ზაკუტაშვილი
კონსტრუქტორი	
კონსტრუქტორი	ი. ბოჯორიშვილი

მასალის სპეციფიკაცია სვეტებზე

სტადია	1:25	პროექტი
თარიღი		07.09.2022
მასშტაბი		
ფორმატი	ფურცელი	A-3
	ს.-63	

მასალის სპეციფიკაცია სვეტებზე +23.00 ნიშნულზე

ელემენტის დასახელება	პოზ. №	დიამეტრი და კლასი Φ მმ	სიგრძე L მმ	რაოდენობა n	სიგრძე Lxn მ	წონა q კგ	ელემენტის რაოდენობა N	სიგრძე LxnxN მ	წონა qxN კგ
სვეტი-4	1	Φ 20 A500C	4500	10	45.0	111.0	4	180.0	443.9
	2	Φ 8 A500C	2080	66	137.3	54.2		549.1	216.7
	3	Φ 8 A500C	900	66	59.4	23.4		237.6	93.8
					სულ q=	188.6		სულ Q=	754.3
		ლითონის წონა Q=					754.3 კგ		
		ბეტონის მოცულობა B25 V=						3.584 მ³	

მასალის სპეციფიკაცია სვეტებზე +26.30 ნიშნულზე

ელემენტის დასახელება	პოზ. №	დიამეტრი და კლასი Φ მმ	სიგრძე L მმ	რაოდენობა n	სიგრძე Lxn მ	წონა q კგ	ელემენტის რაოდენობა N	სიგრძე LxnxN მ	წონა qxN კგ
სვეტი-1	1	Φ 20 A500C	4500	8	36.0	88.8	36	1296.0	3196.0
	2	Φ 8 A500C	2040	30	61.2	24.1		2203.2	869.3
	3	Φ 8 A500C	1500	30	45.0	17.8		1620.0	639.2
					სულ q=	130.7		სულ Q=	4704.6
		ლითონის წონა Q=					4704.6 კგ		
		ბეტონის მოცულობა B25 V=						25.2 მ³	

მასალის სპეციფიკაცია სვეტებზე +26.30 ნიშნულზე

ელემენტის დასახელება	პოზ. №	დიამეტრი და კლასი Φ მმ	სიგრძე L მმ	რაოდენობა n	სიგრძე Lxn მ	წონა q კგ	ელემენტის რაოდენობა N	სიგრძე LxnxN მ	წონა qxN კგ
სვეტი-2	1	Φ 25 A500C	4800	4	19.2	74.0	7	134.4	517.9
	2	Φ 20 A500C	4500	4	18.0	44.4		126.0	310.7
	3	Φ 8 A500C	2040	33	67.3	26.6		471.2	185.9
	4	Φ 8 A500C	1500	33	49.5	19.5		346.5	136.7
					სულ q=	164.5		სულ Q=	1151.3
		ლითონის წონა Q=					1151.3 კგ		
		ბეტონის მოცულობა B25 V=						4.9 მ³	

მასალის სპეციფიკაცია სვეტებზე +26.30 ნიშნულზე

ელემენტის დასახელება	პოზ. №	დიამეტრი და კლასი Φ მმ	სიგრძე L მმ	რაოდენობა n	სიგრძე Lxn მ	წონა q კგ	ელემენტის რაოდენობა N	სიგრძე LxnxN მ	წონა qxN კგ
სვეტი-3	1	Φ 25 A500C	4800	8	38.4	148.0	8	307.2	1183.7
	2	Φ 8 A500C	2040	33	67.3	26.6		538.6	212.5
	3	Φ 8 A500C	1500	33	49.5	19.5		396.0	156.3
					სულ q=	194.1		სულ Q=	1552.5
		ლითონის წონა Q=					1552.5 კგ		
		ბეტონის მოცულობა B25 V=						5.6 მ³	

მასალის სპეციფიკაცია სვეტებზე +29.60 ნიშნულზე

ელემენტის დასახელება	პოზ. №	დიამეტრი და კლასი Φ მმ	სიგრძე L მმ	რაოდენობა n	სიგრძე Lxn მ	წონა q კგ	ელემენტის რაოდენობა N	სიგრძე LxnxN მ	წონა qxN კგ
სვეტი-4	1	Φ 20 A500C	4500	10	45.0	111.0	4	180.0	443.9
	2	Φ 8 A500C	2080	66	137.3	54.2		549.1	216.7
	3	Φ 8 A500C	900	66	59.4	23.4		237.6	93.8
					სულ q=	188.6		სულ Q=	754.3
		ლითონის წონა Q=					754.3 კგ		
		ბეტონის მოცულობა B25 V=						3.584 მ³	

მასალის სპეციფიკაცია სვეტებზე +29.60 ნიშნულზე

ელემენტის დასახელება	პოზ. №	დიამეტრი და კლასი Φ მმ	სიგრძე L მმ	რაოდენობა n	სიგრძე Lxn მ	წონა q კგ	ელემენტის რაოდენობა N	სიგრძე LxnxN მ	წონა qxN კგ
სვეტი-1	1	Φ 20 A500C	4500	8	36.0	88.8	34	1224.0	3018.5
	2	Φ 8 A500C	2040	30	61.2	24.1		2080.8	821.0
	3	Φ 8 A500C	1500	30	45.0	17.8		1530.0	603.7
					სულ q=	130.7		სულ Q=	4443.2
		ლითონის წონა Q=					4443.2 კგ		
		ბეტონის მოცულობა B25 V=						23.8 მ³	

მასალის სპეციფიკაცია სვეტებზე +29.60 ნიშნულზე

ელემენტის დასახელება	პოზ. №	დიამეტრი და კლასი Φ მმ	სიგრძე L მმ	რაოდენობა n	სიგრძე Lxn მ	წონა q კგ	ელემენტის რაოდენობა N	სიგრძე LxnxN მ	წონა qxN კგ
სვეტი-2	1	Φ 25 A500C	4800	4	19.2	74.0	9	172.8	665.8
	2	Φ 20 A500C	4500	4	18.0	44.4		162.0	399.5
	3	Φ 8 A500C	2040	33	67.3	26.6		605.9	239.1
	4	Φ 8 A500C	1500	33	49.5	19.5		445.5	175.8
					სულ q=	164.5		სულ Q=	1480.2
		ლითონის წონა Q=					1480.2 კგ		
		ბეტონის მოცულობა B25 V=						6.3 მ³	

მასალის სპეციფიკაცია სვეტებზე +29.60 ნიშნულზე

ელემენტის დასახელება	პოზ. №	დიამეტრი და კლასი Φ მმ	სიგრძე L მმ	რაოდენობა n	სიგრძე Lxn მ	წონა q კგ	ელემენტის რაოდენობა N	სიგრძე LxnxN მ	წონა qxN კგ
სვეტი-3	1	Φ 25 A500C	4800	8	38.4	148.0	8	307.2	1183.7
	2	Φ 8 A500C	2040	33	67.3	26.6		538.6	212.5
	3	Φ 8 A500C	1500	33	49.5	19.5		396.0	156.3
					სულ q=	194.1		სულ Q=	1552.5
		ლითონის წონა Q=					1552.5 კგ		
		ბეტონის მოცულობა B25 V=						5.6 მ³	

დამკვეთი

შ.პ.ს „ ლიტ ჯეო ინვესტი „

Visual Art Studio

ობიექტის მისამართი

დირექტორი	ზ. გამხიტაშვილი
მთ.არქიტექტორი	ზ.გამხიტაშვილი
არქიტექტორი	ნ.ბაჩიაშვილი
კონსტრუქტორი	ტ.ზაკუტაშვილი
კონსტრუქტორი	თ.
კონსტრუქტორი	ი. ბოჯორიშვილი

მასალის სპეციფიკაცია სვეტებზე

სტადია	1:25	პროექტი
თარიღი		07.09.2022
მასშტაბი		
ფორმატი	ფურცელი	A-3
	ს.-64	

მასალის სპეციფიკაცია სვეტებზე +29.60 ნიშნულზე

ელემენტის დასახელება	პოზ. №	დიამეტრი და კლასი Φ მმ	სიგრძე L მმ	რაოდენობა n	სიგრძე Lxn მ	წონა q კგ	ელემენტის რაოდენობა N	სიგრძე LxnxN მ	წონა qxN კგ
სვეტი-4	1	Φ 20 A500C	4500	10	45.0	111.0	4	180.0	443.9
	2	Φ 8 A500C	2080	66	137.3	54.2		549.1	216.7
	3	Φ 8 A500C	900	66	59.4	23.4		237.6	93.8
						სულ q= 188.6		სულ Q=	754.3
		ლითონის წონა Q=					754.3 კგ		
		ბეტონის მოცულობა B25 V=						3.584 მ³	

მასალის სპეციფიკაცია სვეტებზე +32.90 ნიშნულზე

ელემენტის დასახელება	პოზ. №	დიამეტრი და კლასი Φ მმ	სიგრძე L მმ	რაოდენობა n	სიგრძე Lxn მ	წონა q კგ	ელემენტის რაოდენობა N	სიგრძე LxnxN მ	წონა qxN კგ
სვეტი-1	1	Φ 20 A500C	3800	8	30.4	75.0	18	547.2	1349.4
	2	Φ 8 A500C	2040	30	61.2	24.1		1101.6	434.7
	3	Φ 8 A500C	1500	30	45.0	17.8		810.0	319.6
						სულ q= 116.9		სულ Q=	2103.7
		ლითონის წონა Q=					2103.7 კგ		
		ბეტონის მოცულობა B25 V=						12.6 მ³	

მასალის სპეციფიკაცია სვეტებზე +32.90 ნიშნულზე

ელემენტის დასახელება	პოზ. №	დიამეტრი და კლასი Φ მმ	სიგრძე L მმ	რაოდენობა n	სიგრძე Lxn მ	წონა q კგ	ელემენტის რაოდენობა N	სიგრძე LxnxN მ	წონა qxN კგ
სვეტი-3	1	Φ 25 A500C	4050	8	32.4	124.8	6	194.4	749.1
	2	Φ 8 A500C	2040	33	67.3	26.6		403.9	159.4
	3	Φ 8 A500C	1500	33	49.5	19.5		297.0	117.2
	4	Φ 20 A500C	2400	8	19.2	47.3		115.2	284.1
						სულ q= 218.3		სულ Q=	1309.7
		ლითონის წონა Q=					1309.7 კგ		
		ბეტონის მოცულობა B25 V=						4.2 მ³	

მასალის სპეციფიკაცია სვეტებზე +32.90 ნიშნულზე

ელემენტის დასახელება	პოზ. №	დიამეტრი და კლასი Φ მმ	სიგრძე L მმ	რაოდენობა n	სიგრძე Lxn მ	წონა q კგ	ელემენტის რაოდენობა N	სიგრძე LxnxN მ	წონა qxN კგ
სვეტი-2	1	Φ 25 A500C	4050	8	32.4	124.8	27	874.8	3370.8
	2	Φ 8 A500C	2040	33	67.3	26.6		1817.6	717.2
	3	Φ 8 A500C	1500	33	49.5	19.5		1336.5	527.3
						სულ q= 170.9		სულ Q=	4615.4
		ლითონის წონა Q=					4615.4 კგ		
		ბეტონის მოცულობა B25 V=						18.9 მ³	

მასალის სპეციფიკაცია სვეტებზე +29.60 ნიშნულზე

ელემენტის დასახელება	პოზ. №	დიამეტრი და კლასი Φ მმ	სიგრძე L მმ	რაოდენობა n	სიგრძე Lxn მ	წონა q კგ	ელემენტის რაოდენობა N	სიგრძე LxnxN მ	წონა qxN კგ
სვეტი-4	1	Φ 20 A500C	4500	10	45.0	111.0	4	180.0	443.9
	2	Φ 8 A500C	2080	66	137.3	54.2		549.1	216.7
	3	Φ 8 A500C	900	66	59.4	23.4		237.6	93.8
	4	Φ 20 A500C	2400	8	19.2	47.3		76.8	189.4
						სულ q= 235.9		სულ Q=	943.7
		ლითონის წონა Q=					943.7 კგ		
		ბეტონის მოცულობა B25 V=						3.584 მ³	

მასალის სპეციფიკაცია სვეტებზე +36.20 ნიშნულზე

ელემენტის დასახელება	პოზ. №	დიამეტრი და კლასი Φ მმ	სიგრძე L მმ	რაოდენობა n	სიგრძე Lxn მ	წონა q კგ	ელემენტის რაოდენობა N	სიგრძე LxnxN მ	წონა qxN კგ
სვეტი-1	1	Φ 20 A500C	3800	8	30.4	75.0	10	304.0	749.7
	2	Φ 8 A500C	1640	30	49.2	19.4		492.0	194.1
	3	Φ 8 A500C	1260	30	37.8	14.9		378.0	149.1
						სულ q= 109.3		სულ Q=	1093.0
		ლითონის წონა Q=					1093.0 კგ		
		ბეტონის მოცულობა B25 V=						7 მ³	

დამკვეთი

შ.პ.ს „ ლიტ ჯეო ინვესტი „

Visual Art Studio

ობიექტის მისამართი

დირექტორი	ზ. გამხიტაშვილი
მთ.არქიტექტორი	ზ.გამხიტაშვილი
არქიტექტორი	ნ.ბაჩიაშვილი
კონსტრუქტორი	ტ.ზაკუტაშვილი
კონსტრუქტორი	
კონსტრუქტორი	ი. ბოჯორიშვილი

მასალის სპეციფიკაცია სვეტებზე

სტადია	1:25	პროექტი
თარიღი		07.09.2022
მასშტაბი		
ფორმატი	ფურცელი	A-3
	ს.-65	

დამკვეთი

შ.პ.ს „ ლიტ ჯეო ინვესტი „

სიხისტის ბირთვების და დიაფრაგმების მარკირების გეგმა

მ. 1:150

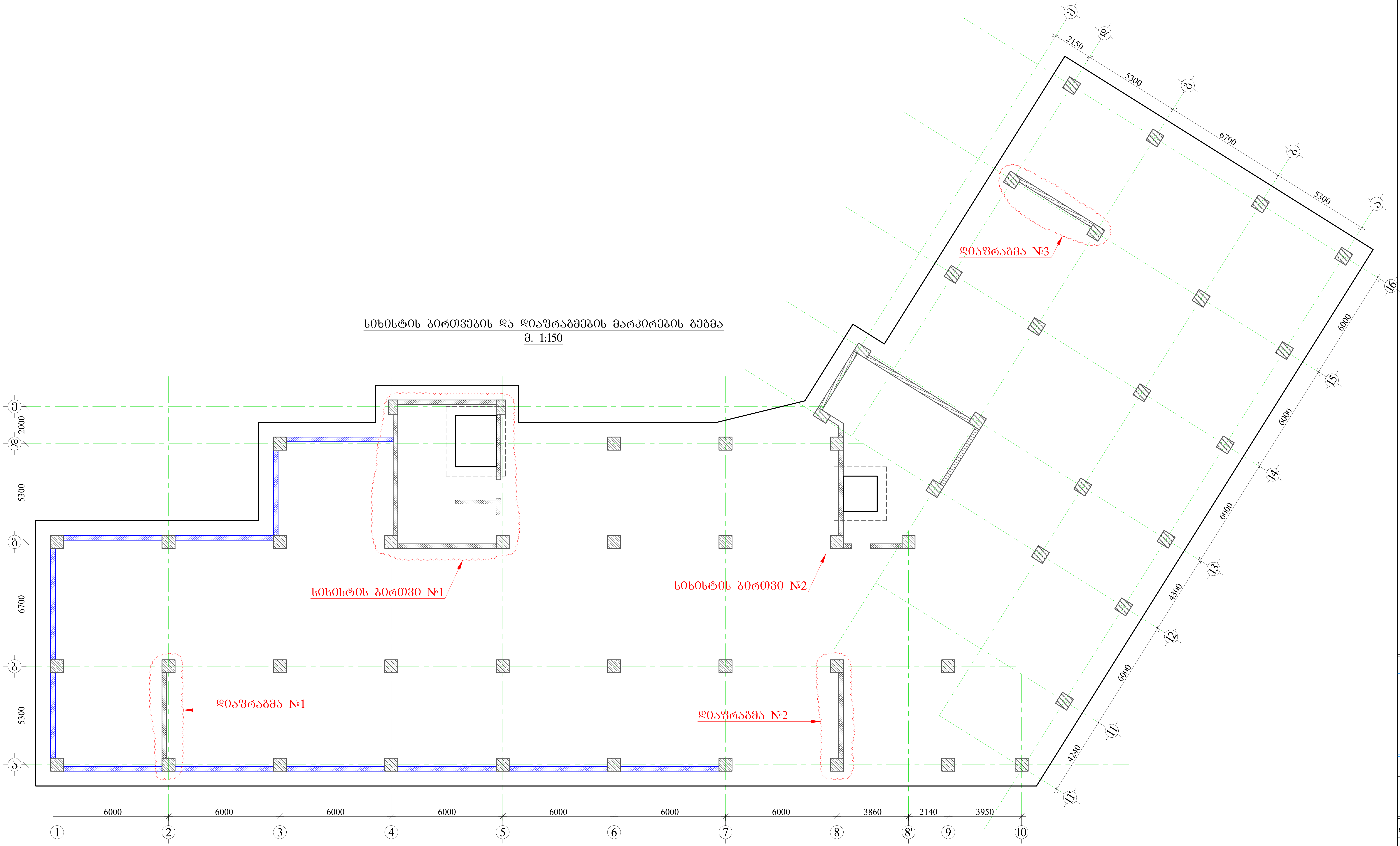

1. წინამდებარე ნახაზი განხილული იქნას გადახურვის ფილების, რიგელების, სვეტების, საძირკვლის, კიბისა და არმატურის ნაშვერების კონსტრუქციულ ნახაზებთან ერთდ.
2. დიაფრაგმებში გამოყენებული იქნას **B**25 კლასის ბეტონი.
3. კონსტრუქციებში გამოყენებულია **A500C** და **A240C** კლასის არმატურა.
4. არმატურების გადაბმა განხორციელდეს პირგადადებით, ნახაზებზე მოცემული სქემის მიხედვით. გადაბმის სიგრძე არანაკლებ 50**d**(**d**-გადასაბმელ არმატურებს შორის უდიდესის დიამეტრია.)
5. დიაფრაგმებში არმატურების განაწილება განხორციელდეს ნახაზებზე მოცემული სქემის მიხედვით.
7. დაცული იქნას დამცავი შრეები.
8. ბეტონირებისას გამოყენებული იქნას ვიბრირება.
9.არმატურების მოღუნვა განხორციელდეს ცივად (გაცხელებისგარეშე)
10. პროექტში ყველა სახის ცვლილება შეთანხმებული იქნას პროექტის კონსტრუქციული ნაწილის ავტორებთან.
11.მშენებლობის გაჩერების შემთხვევაში გათვალისწინებული იქნას კონსერვაციის სამუშაოები.

Visual Art Studio

ობიექტის მისამართი

დირექტორი	ზ. გამხიტაშვილი
მთ.არქიტექტორი	ზ.გამხიტაშვილი
არქიტექტორი	ნ.ბაჩიაშვილი
კონსტრუქტორი	ტ.ზაკუტაშვილი
კონსტრუქტორი	
კონსტრუქტორი	ი. ბოჯორიშვილი

დიაფრაგმების მარკირების გეგმა.

სტადია	პროექტი	
თარიღი	07.09.2022	
მასშტაბი	1:150	
ფორმატი	ფურცელი	A-2
	კ-66	

სიხისტის ბირთვი №1-ის არმირება -2.90 ნიშნულზე

მ. 1:50

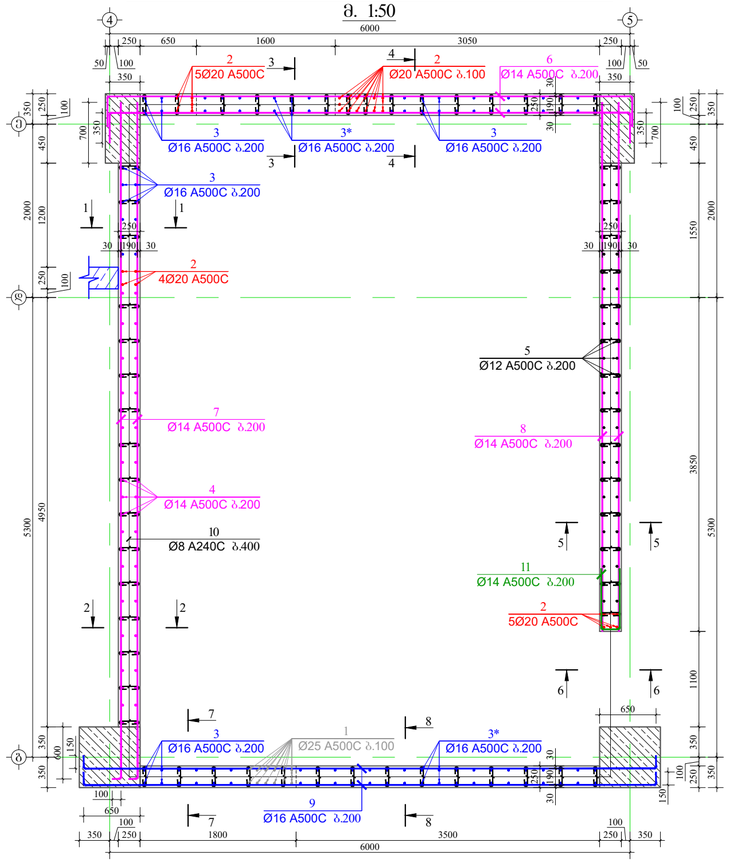

კოზიცია-10
მ 1:25

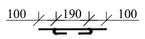

კოზიცია-11
მ 1:25

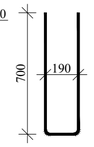

კოზიცია-12
მ 1:25



მასალის სპეციფიკაცია სიხისტის ბირთვი №1-ზე

ელემენტის დასახელება	პოზ. №	დიამეტრი და კლასი Φ მმ	სიგრძე L მმ	რაოდენობა n	სიგრძე Lxn მ	წონა q კგ	ელემენტის რაოდენობა N	სიგრძე LxnxN მ	წონა qxN კგ
-2.90 ნიშნულზე	1	Φ 25 A500C	4150	13	54.0	207.9	1	54.0	207.9
	2	Φ 20 A500C	3900	27	105.3	259.7		105.3	259.7
	3	Φ 16 A500C	3700	54	199.8	315.3		199.8	315.3
	3*	Φ 16 A500C	3200	52	166.4	262.6		166.4	262.6
	4	Φ 14 A500C	3600	52	187.2	226.2		187.2	226.2
	5	Φ 12 A500C	3500	52	182.0	161.6		182.0	161.6
	6	Φ 14 A500C	6700	26	174.2	210.5		174.2	210.5
	7	Φ 14 A500C	7900	26	205.4	248.2		205.4	248.2
	8	Φ 14 A500C	6100	26	158.6	191.6		158.6	191.6
	9	Φ 16 A500C	6900	26	179.4	283.1		179.4	283.1
	10	Φ 8 A240C	390	450	175.5	69.2		175.5	69.2
	11	Φ 14 A500C	1590	13	20.7	25.0		20.7	25.0
	12	Φ 16 A500C	2700	6	16.2	25.6		16.2	25.6
					სულ q=	2486.6		სულ Q=	2486.6

ლითონის წონა Q= 2486.6 კგ

ბეტონის მოცულობა B25 V= 13.5 მ³

ჭრილი 1-1
მ. 1:50

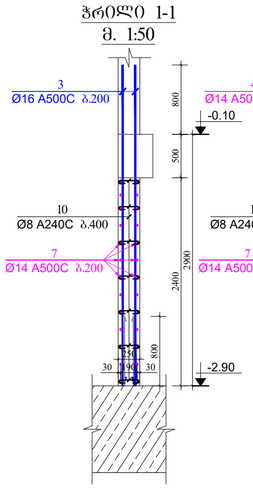

ჭრილი 2-2
მ. 1:50

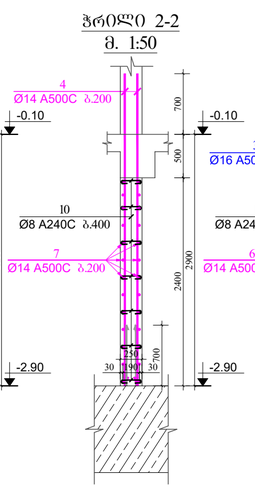

ჭრილი 3-3
მ. 1:50

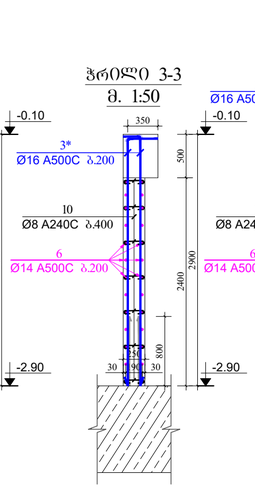

ჭრილი 4-4
მ. 1:50

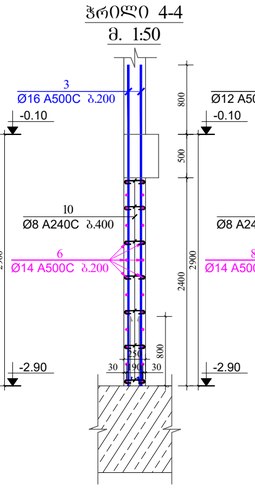

ჭრილი 5-5
მ. 1:50

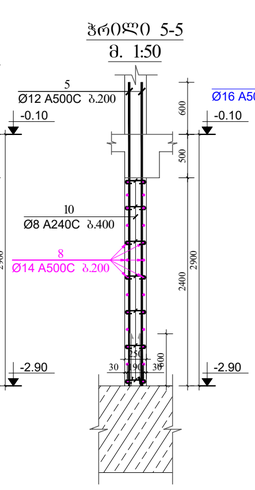

ჭრილი 6-6
მ. 1:50

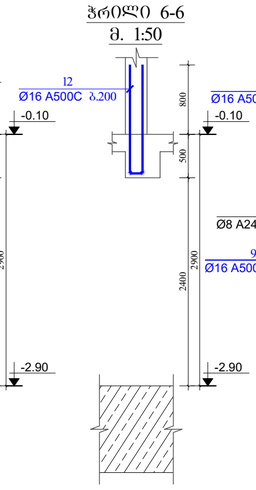

ჭრილი 7-7
მ. 1:50

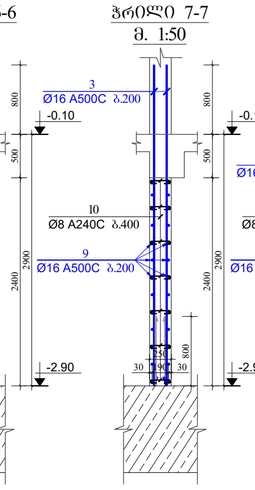

ჭრილი 8-8
მ. 1:50

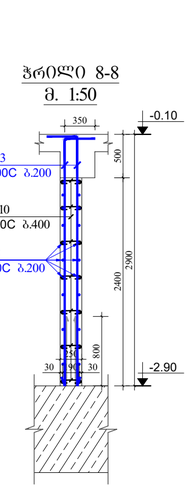

დამკვეთი

შ.პ.ს „ ლიტ ჯეო ინვესტი „

Visual Art Studio

ობიექტის მისამართი

დირექტორი	ზ. გამხიტაშვილი
მთარქიტექტორი	ზ.გამხიტაშვილი
არქიტექტორი	ნ.ბაჩიაშვილი
კონსტრუქტორი	ბ.ზაუტაშვილი
კონსტრუქტორი	
კონსტრუქტორი	ი. ბოჯორიშვილი

სიხისტის ბირთვი №1-ის არმირება და მასალის სპეციფიკაცია -2.90 ნიშნულზე.

სტადია	პროექტი
თარიღი	07.09.2022
მასშტაბი	1:50; 1:25.
ფორმატი	ფურცელი A-2
	ა-67

სიხისტის ბირთვი №1-ის არმირება -0.10 ნიშნულზე
მ. 1:50

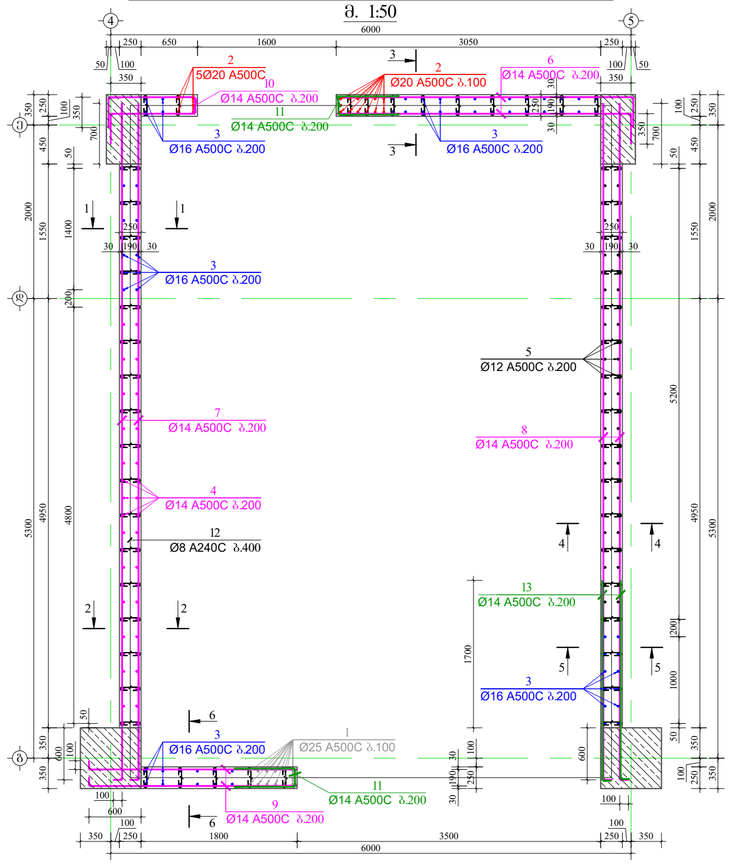

ჭრილი 1-1
მ. 1:50

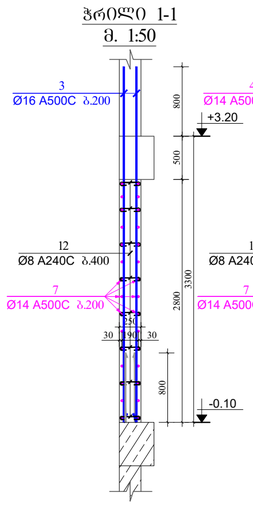

ჭრილი 2-2
მ. 1:50

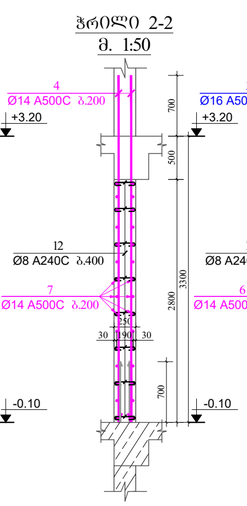

ჭრილი 3-3
მ. 1:50

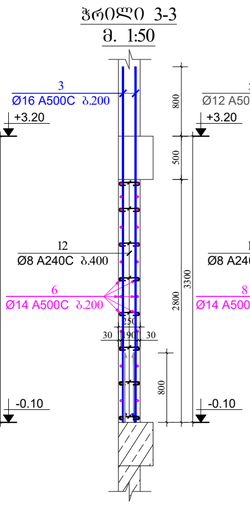

ჭრილი 4-4
მ. 1:50

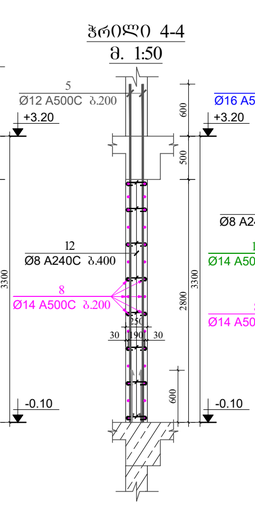

ჭრილი 5-5
მ. 1:50

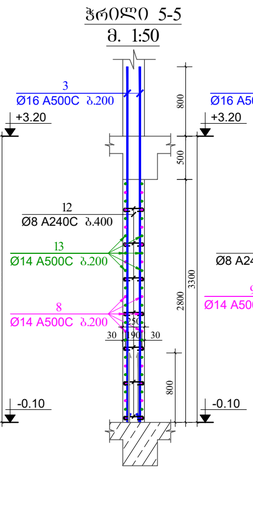

ჭრილი 6-6
მ. 1:50

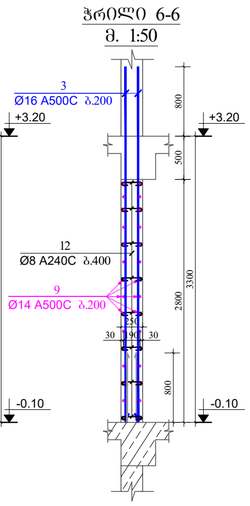

კოზიცია-10
მ 1:25

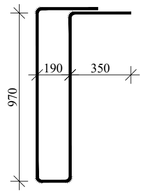

კოზიცია-11
მ 1:25

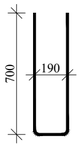

კოზიცია-12
მ 1:25

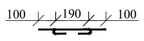

მასალის სპეციფიკაცია სიხისტის ბირთვი №1-ზე

ელემენტის დასახელება	პოზ. №	დიამეტრი და კლასი Φ მმ	სიგრძე L მმ	რაოდენობა n	სიგრძე Lxn მ	წონა q კგ	ელემენტის რაოდენობა N	სიგრძე LxnxN მ	წონა qxN კგ
-0.10 ნიშნულზე	1	Φ 25 A500C	4550	13	59.2	227.9	1	59.2	227.9
	2	Φ 20 A500C	4300	18	77.4	190.9		77.4	190.9
	3	Φ 16 A500C	4100	70	287.0	453.0		287.0	453.0
	4	Φ 14 A500C	4000	50	200.0	241.7		200.0	241.7
	5	Φ 12 A500C	3900	54	210.6	187.0		210.6	187.0
	6	Φ 14 A500C	3750	30	112.5	135.9		112.5	135.9
	7	Φ 14 A500C	7900	30	237.0	286.4		237.0	286.4
	8	Φ 14 A500C	7900	30	237.0	286.4		237.0	286.4
	9	Φ 14 A500C	2500	30	75.0	90.6		75.0	90.6
	10	Φ 14 A500C	2930	15	44.0	53.1		44.0	53.1
	11	Φ 14 A500C	1590	15	23.9	28.8		23.9	28.8
	12	Φ 8 A240C	390	400	156.0	61.6		156.0	61.6
					სულ q=	2243.2		სულ Q=	2243.2

ლითონის წონა Q= 2243.2 კგ

ბეტონის მოცულობა B25 V= 12.95 მ³

დამკვეთი

შ.პ.ს „ ლიტ ჯეო ინვესტი „

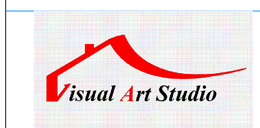

ობიექტის მისამართი

დირექტორი	ზ. გამხიტაშვილი
მთარქიტექტორი	ზ.გამხიტაშვილი
არქიტექტორი	ნ.ბაჩიაშვილი
კონსტრუქტორი	ბ.ზაუტბაშვილი
კონსტრუქტორი	
კონსტრუქტორი	ი. ბოჯორიშვილი

სიხისტის ბირთვი №1-ის არმირება და მასალის სპეციფიკაცია -0.10 ნიშნულზე.

სტადია	პროექტი
თარიღი	07.09.2022
მასშტაბი	1:50; 1:25.
ფორმატი	ფურცელი A-2
	ა-68

სიხისტის ბირთვი №1-ის არმირება +3.20; +6.50 და +9.80 ნიშნულებზე
მ. 1:50

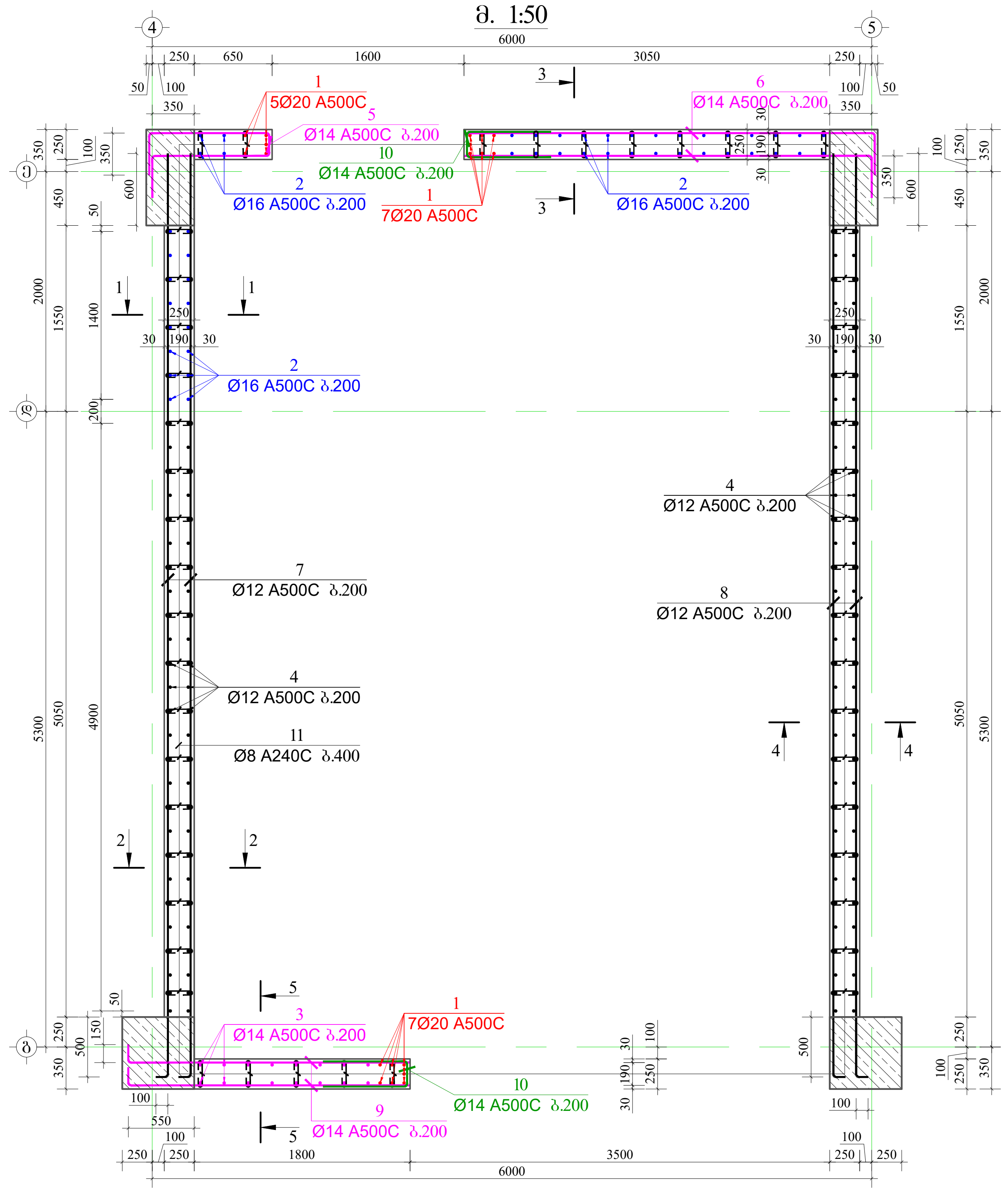

ჭრილი 1-1 მ. 1:50 · ჭრილი 2-2 მ. 1:50 · ჭრილი 3-3 მ. 1:50 · ჭრილი 4-4 მ. 1:50 · ჭრილი 5-5 მ. 1:50

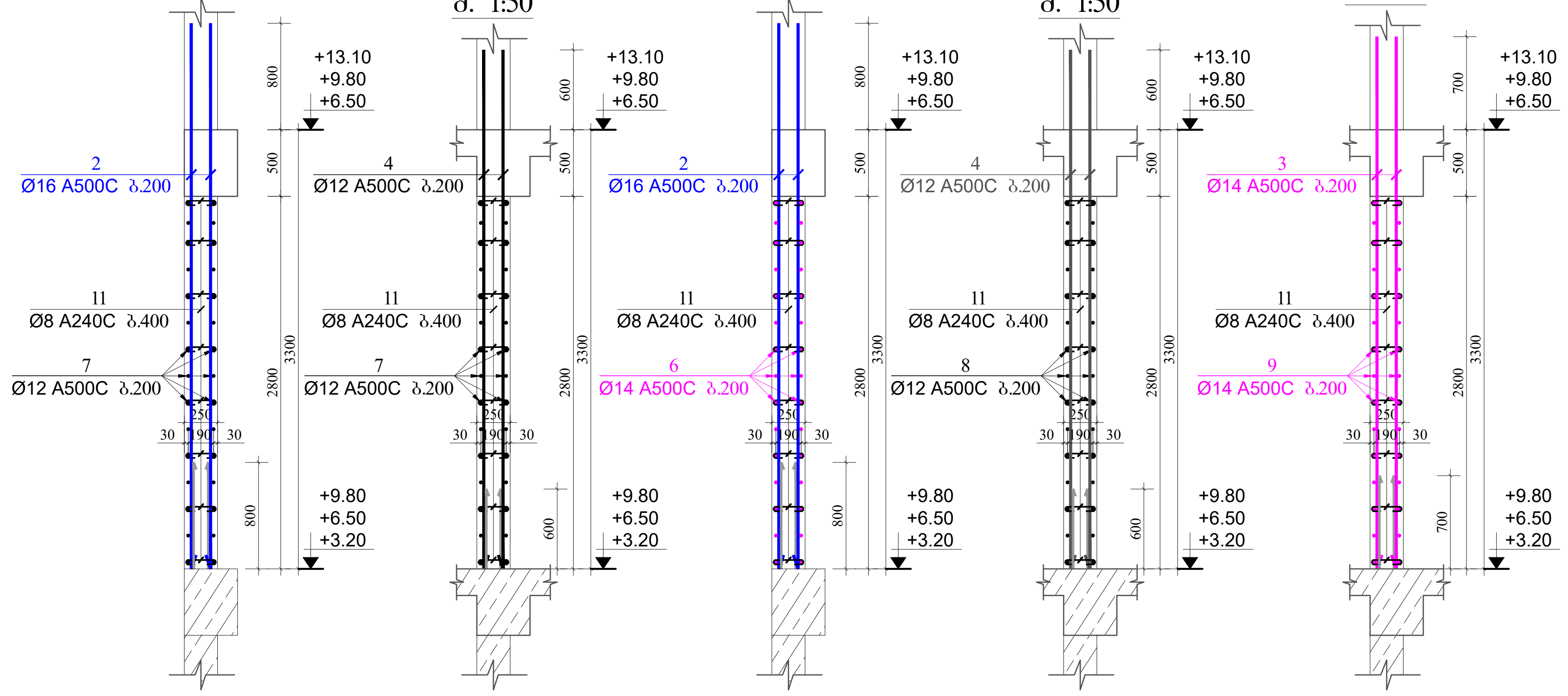

პოზიცია-5
მ 1:25

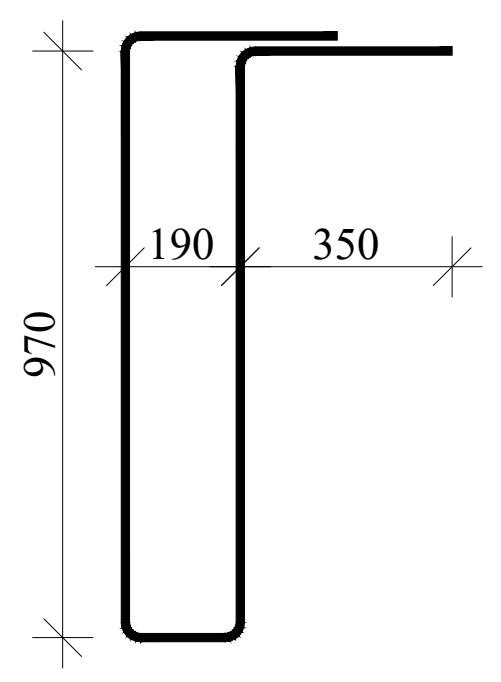

პოზიცია-10
მ 1:25

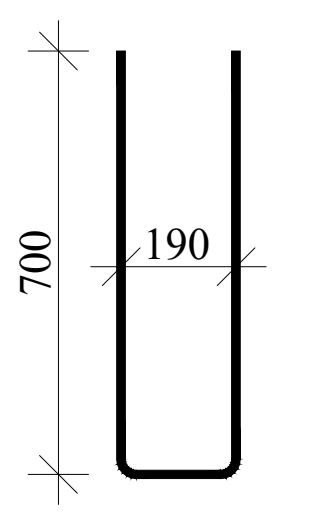

პოზიცია-11
მ 1:25

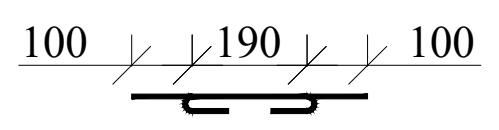

მასალის სპეციფიკაცია სიხისტის ბირთვი №1-ზე

ელემენტის დასახელება	პოზ. №	დიამეტრი და კლასი Φ მმ	სიგრძე L მმ	რაოდენობა n	სიგრძე Lxn მ	წონა q კგ	ელემენტის რაოდენობა N	სიგრძე LxnxN მ	წონა qxN კგ
+3.20; +6.50 და +9.80 ნიშნულებზე	1	Φ 20 A500C	4300	19	81.7	201.5	3	245.1	604.4
	2	Φ 16 A500C	4100	48	196.8	310.6		590.4	931.8
	3	Φ 14 A500C	4000	16	64.0	77.3		192.0	232.0
	4	Φ 12 A500C	3900	120	468.0	415.5		1404.0	1246.5
	5	Φ 14 A500C	2830	15	42.5	51.3		127.4	153.9
	6	Φ 14 A500C	3750	30	112.5	135.9		337.5	407.8
	7	Φ 12 A500C	7800	30	234.0	207.7		702.0	623.2
	8	Φ 12 A500C	7800	30	234.0	207.7		702.0	623.2
	9	Φ 14 A500C	2500	30	75.0	90.6		225.0	271.9
	10	Φ 14 A500C	1590	30	47.7	57.6		143.1	172.9
	11	Φ 8 A240C	390	400	156.0	61.6		468.0	184.7
					სულ q=	1817.5		სულ Q=	5452.4

ლითონის წონა Q= 5452.4 კგ
ბეტონის მოცულობა B25 V= 38.85 მ³

დამკვეთი
შ.პ.ს „ ლიტ ჯეო ინვესტი „

Visual Art Studio

ობიექტის მისამართი

დირექტორი	ზ. გამხიტაშვილი
მთ.არქიტექტორი	ზ.გამხიტაშვილი
არქიტექტორი	ნ.ბაჩიაშვილი
კონსტრუქტორი	ტ.ზააკუტაშვილი
კონსტრუქტორი	
კონსტრუქტორი	ი. ბოჭორიშვილი

სიხისტის ბირთვი №1-ის არმირება და მასალის სპეციფიკაცია +3.20; +6.50 და +9.80 ნიშნულებზე.

სტადია	პროექტი	
თარიღი	07.09.2022	
მასშტაბი	1:50; 1:25.	
ფორმატი	ფურცელი	A-2
	კ-69	

სიხისტის ბირთვის არმირება +13.10 ნიშნულზე

მ. 1:50

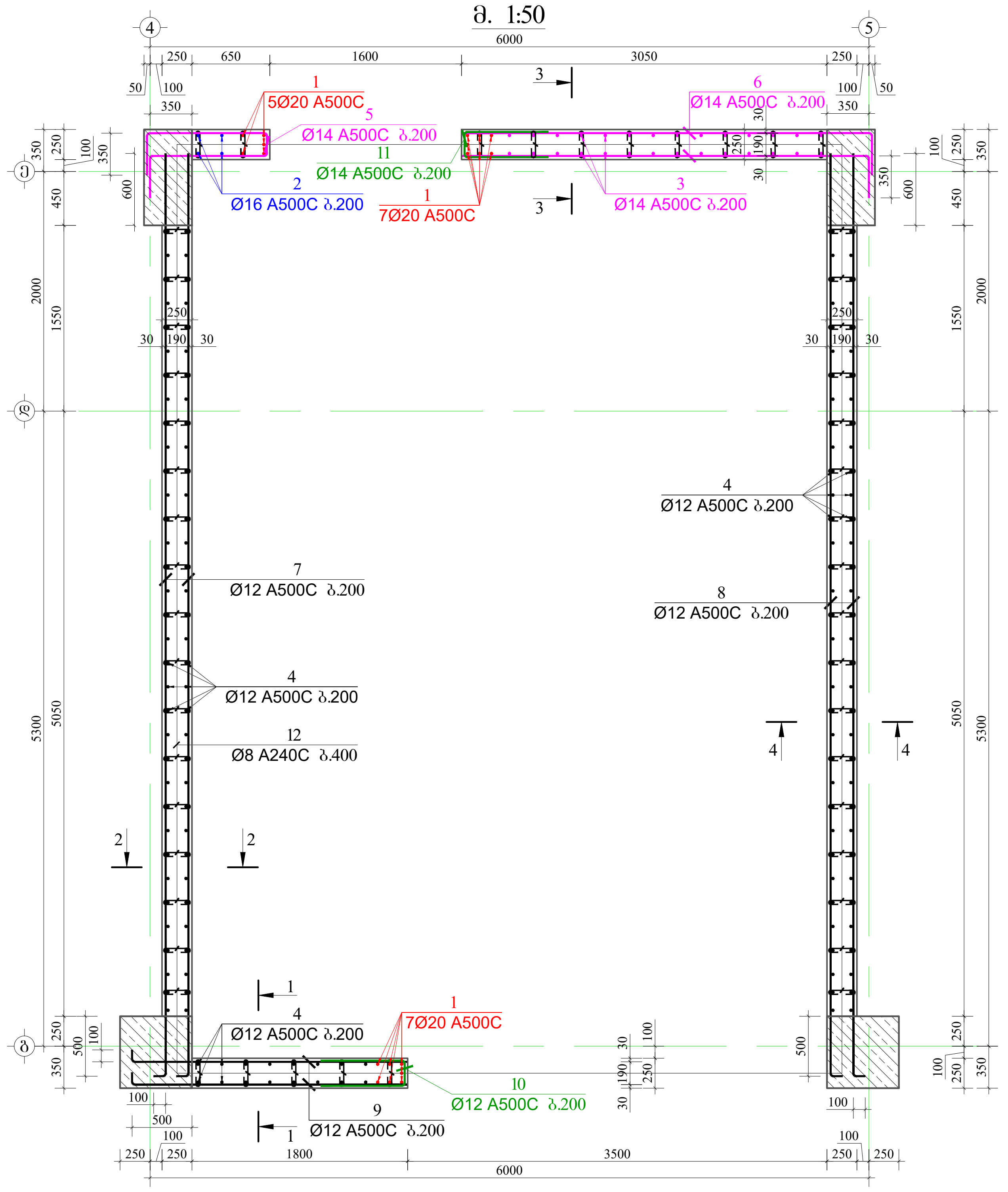

ჭრილი 1-1 მ. 1:50 ჭრილი 2-2 მ. 1:50 ჭრილი 3-3 მ. 1:50 ჭრილი 4-4 მ. 1:50

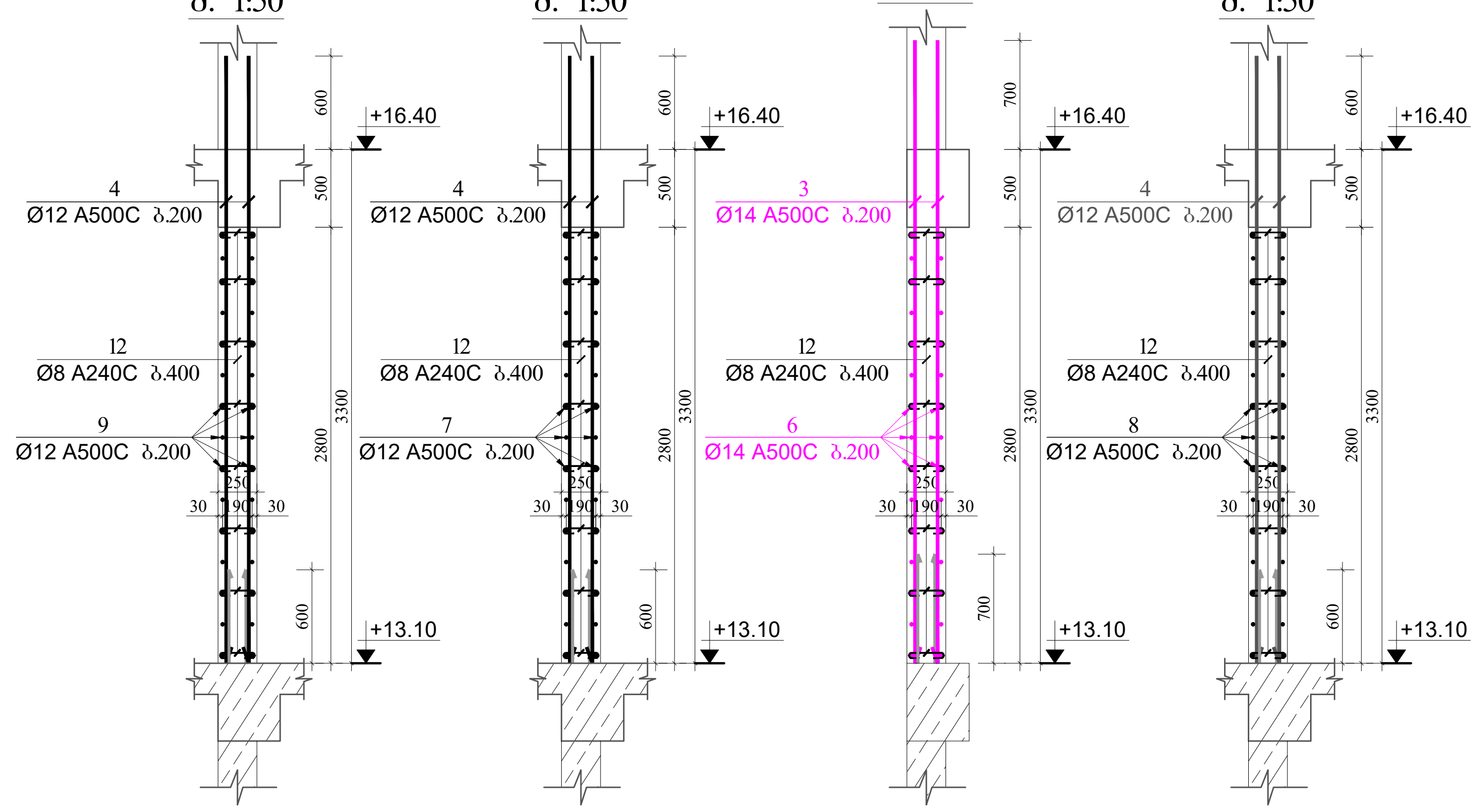

პოზიცია-5 მ 1:25 პოზიცია-10 მ 1:25 პოზიცია-11 მ 1:25 პოზიცია-12 მ 1:25

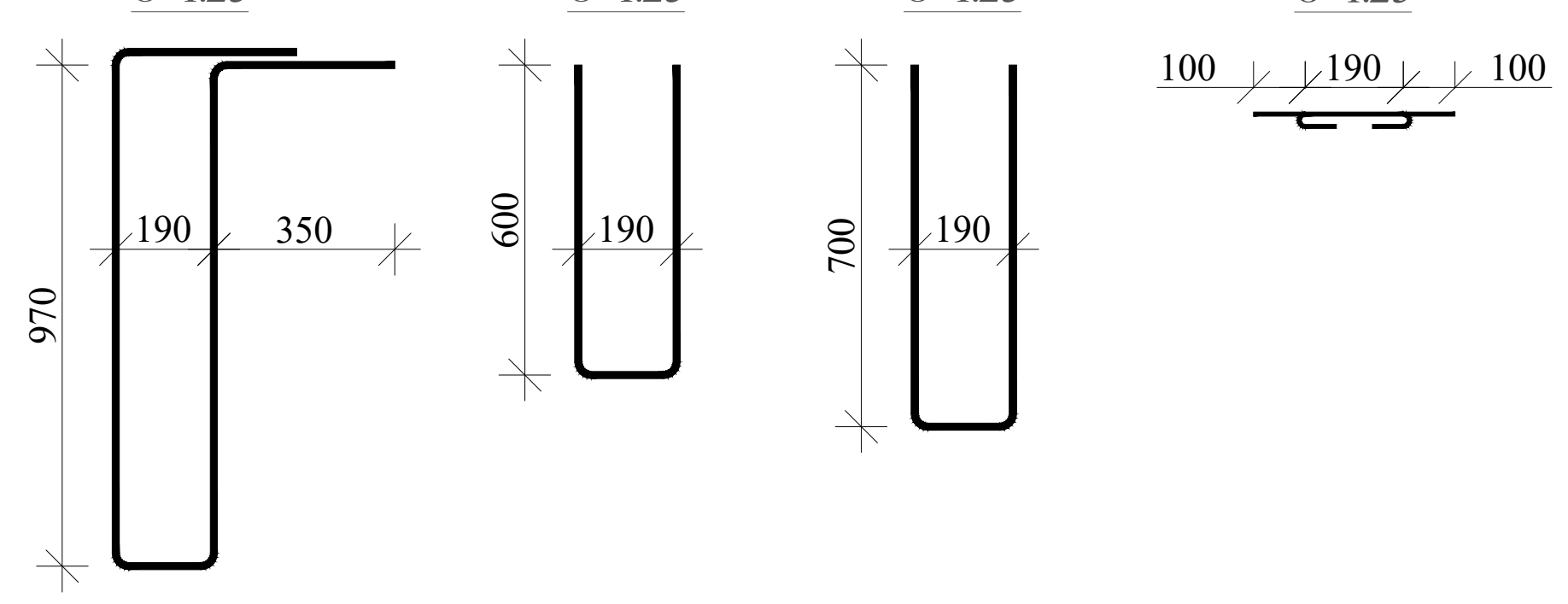

მასალის სპეციფიკაცია სიხისტის ბირთვი №1-ზე

ელემენტის დასახელება	პოზ. №	დიამეტრი და კლასი Φ მმ	სიგრძე L მმ	რაოდე-ნობა n	სიგრძე Lxn მ	წონა q კგ	ელემენტის რაოდენობა N	სიგრძე LxnxN მ	წონა qxN კგ
+13.10 ნიშნულზე	1	Φ 20 A500C	4300	19	81.7	201.5	1	81.7	201.5
	2	Φ 16 A500C	4100	4	16.4	25.9		16.4	25.9
	3	Φ 14 A500C	4000	28	112.0	135.3		112.0	135.3
	4	Φ 12 A500C	3900	152	592.8	526.3		592.8	526.3
	5	Φ 14 A500C	2830	15	42.5	51.3		42.5	51.3
	6	Φ 14 A500C	3750	30	112.5	135.9		112.5	135.9
	7	Φ 12 A500C	7800	30	234.0	207.7		234.0	207.7
	8	Φ 12 A500C	7800	30	234.0	207.7		234.0	207.7
	9	Φ 12 A500C	2400	30	72.0	63.9		72.0	63.9
	10	Φ 12 A500C	1390	15	20.9	18.5		20.9	18.5
	11	Φ 14 A500C	1590	15	23.9	28.8		23.9	28.8
	12	Φ 8 A240C	390	400	156.0	61.6		156.0	61.6
					სულ q=	1664.5		სულ Q=	1664.5

ლითონის წონა Q= 1664.5 კგ

ბეტონის მოცულობა B25 V= 13.09 $მ^3$

დამკვეთი	
შ.პ.ს „ ლიტ ჯეო ინვესტი „	
ობიექტის მისამართი	
დირექტორი	ზ. გამხიტაშვილი
მთ.არქიტექტორი	ზ.გამხიტაშვილი
არქიტექტორი	ნ.ბაჩიაშვილი
კონსტრუქტორი	ტ.ზააუტაშვილი
კონსტრუქტორი	
კონსტრუქტორი	ი. ბოჯორიშვილი
სიხისტის ბირთვი №1-ის არმირება და მასალის სპეციფიკაცია +13.10 ნიშნულზე.	
სტადია	პროექტი
თარიღი	07.09.2022
მასშტაბი	1:50; 1:25.
ფორმატი	ფურცელი A-2
	ა-70

სიხისტის ბირთვი №1-ის არმირება +16.40 -:- +29.60 ნიშნულებზე

მ. 1:50

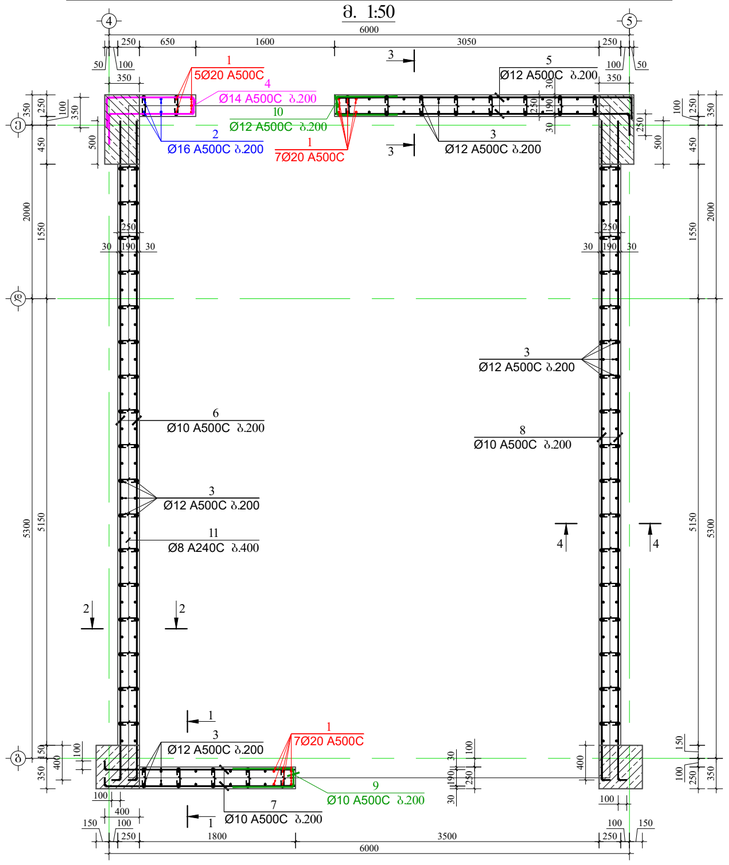

ჭრილი 1-1
მ. 1:50

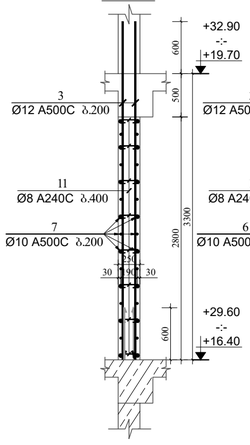

ჭრილი 2-2
მ. 1:50

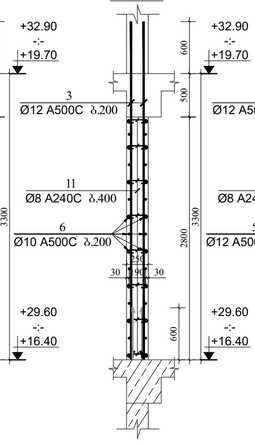

ჭრილი 3-3
მ. 1:50

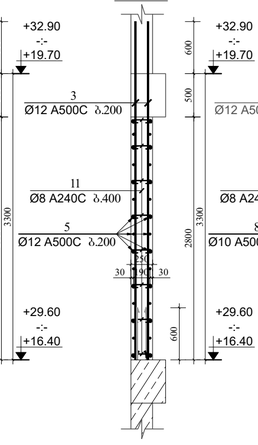

ჭრილი 4-4
მ. 1:50

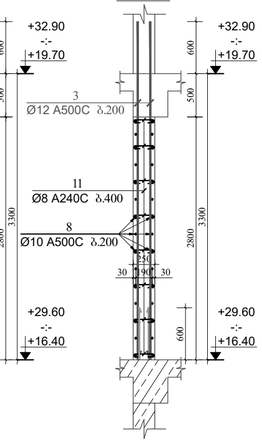

მასალის სპეციფიკაცია სიხისტის ბირთვი №1-ზე

ელემენტის დასახელება	პოზ. №	დიამეტრი და კლასი Φ მმ	სიგრძე L მმ	რაოდენობა n	სიგრძე Lxn მ	წონა q კგ	ელემენტის რაოდენობა N	სიგრძე LxnxN მ	წონა qxN კგ
+16.40 -:- +29.60 ნიშნულებზე	1	Φ 20 A500C	4300	19	81.7	201.5	5	408.5	1007.4
	2	Φ 16 A500C	4100	4	16.4	25.9		82.0	129.4
	3	Φ 12 A500C	3900	180	702.0	623.2		3510.0	3116.1
	4	Φ 14 A500C	2830	15	42.5	51.3		212.3	256.5
	5	Φ 12 A500C	3650	30	109.5	97.2		547.5	486.1
	6	Φ 10 A500C	7700	30	231.0	142.4		1155.0	712.1
	7	Φ 10 A500C	2300	30	69.0	42.5		345.0	212.7
	8	Φ 10 A500C	7700	30	231.0	142.4		1155.0	712.1
	9	Φ 10 A500C	1190	15	17.9	11.0		89.3	55.0
	10	Φ 12 A500C	1390	15	20.9	18.5		104.3	92.6
	11	Φ 8 A240C	390	400	156.0	61.6		780.0	307.8
					სულ q=	1417.5		სულ Q=	7087.7

ლითონის წონა Q= 7087.7 კგ

ბეტონის მოცულობა B25 V= 66.15 მ³

კოზიცია-4
მ 1:25

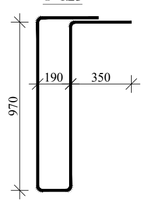

კოზიცია-9
მ 1:25

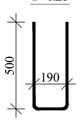

კოზიცია-10
მ 1:25

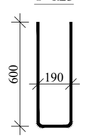

კოზიცია-11
მ 1:25

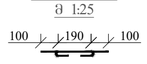

დამკვეთი

შპს „ ლიტ ჯგო ინვესტი „



ობიექტის მისამართი

დირექტორი	ზ. გამხიტაშვილი
მთარქიტექტორი	ზ.გამხიტაშვილი
არქიტექტორი	ნ.ბაჩიაშვილი
კონსტრუქტორი	ბ.ზაკუტაშვილი
კონსტრუქტორი	
კონსტრუქტორი	ი. ბოჯორიშვილი

სიხისტის ბირთვი №1-ის არმირება და მასალის სპეციფიკაცია +16.40 -:- +29.60 ნიშნულებზე.

სტადია	პროექტი
თარიღი	07.09.2022
მასშტაბი	1:50; 1:25.
ფორმატი	ფურცელი A-2
	ა-71

სიხისტის ბირთვი №1-ის არმირება +32.90 ნიშნულზე

მ. 1:50

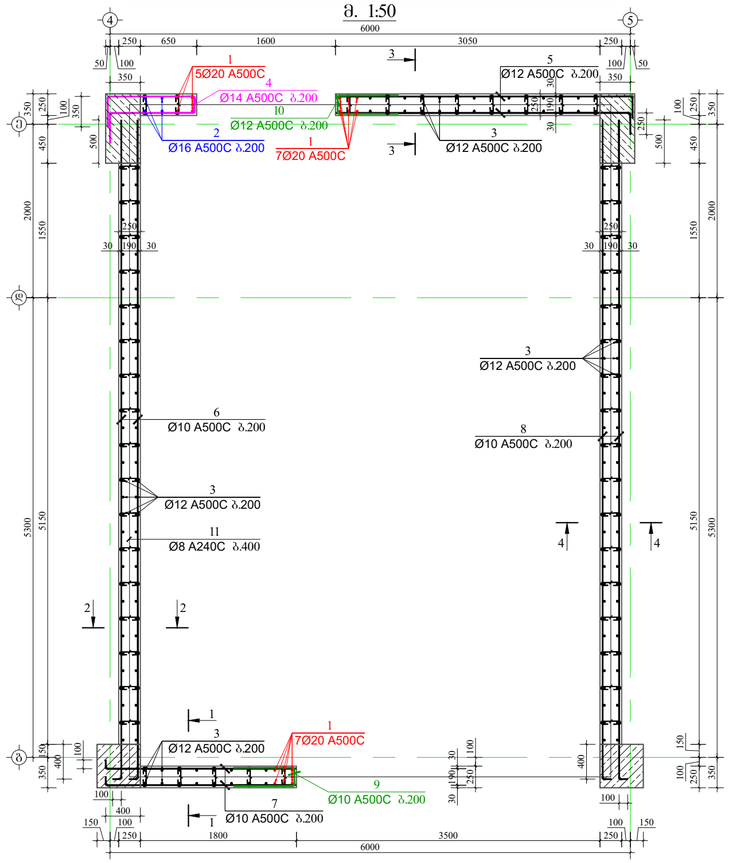

ჭრილი 1-1
მ. 1:50

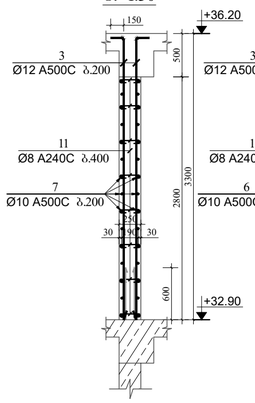

ჭრილი 2-2
მ. 1:50

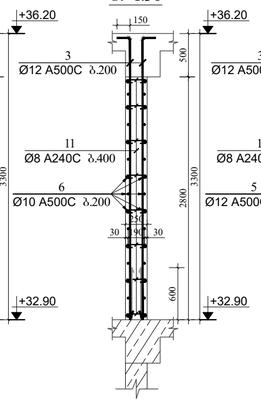

ჭრილი 3-3
მ. 1:50

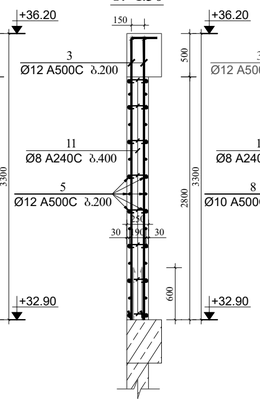

ჭრილი 4-4
მ. 1:50

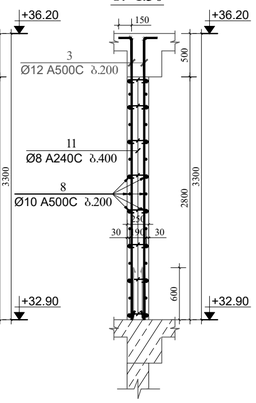

კოზიცია-4
მ 1:25

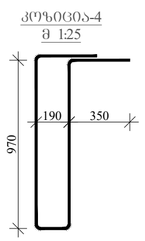

კოზიცია-9
მ 1:25

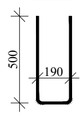

კოზიცია-10
მ 1:25

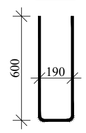

კოზიცია-11
მ 1:25

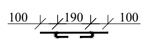

მასალის სპეციფიკაცია სიხისტის ბირთვი №1-ზე

ელემენტის დასახელება	პოზ. №	დიამეტრი და კლასი Φ მმ	სიგრძე L მმ	რაოდენობა n	სიგრძე Lxn მ	წონა q კგ	ელემენტის რაოდენობა N	სიგრძე LxnxN მ	წონა qxN კგ
+32.90 ნიშნულზე	1	Φ 20 A500C	3800	19	72.2	178.1	1	72.2	178.1
	2	Φ 16 A500C	3600	4	14.4	22.7		14.4	22.7
	3	Φ 12 A500C	3400	180	612.0	543.3		612.0	543.3
	4	Φ 14 A500C	2830	15	42.5	51.3		42.5	51.3
	5	Φ 12 A500C	3650	30	109.5	97.2		109.5	97.2
	6	Φ 10 A500C	7700	30	231.0	142.4		231.0	142.4
	7	Φ 10 A500C	2300	30	69.0	42.5		69.0	42.5
	8	Φ 10 A500C	7700	30	231.0	142.4		231.0	142.4
	9	Φ 10 A500C	1190	15	17.9	11.0		17.9	11.0
	10	Φ 12 A500C	1390	15	20.9	18.5		20.9	18.5
	11	Φ 8 A240C	390	400	156.0	61.6		156.0	61.6
					სულ q=	1311.1		სულ Q=	1311.1

დებეტონის წონა Q= 1311.1 კგ

ბეტონის მოცულობა B25 V= 13.23 მ³

დამკვეთი

შ.პ.ს „ ლიტ ჯგო ინვესტი „

Visual Art Studio

ობიექტის მისამართი

დირექტორი	ზ. გამხიტაშვილი
მთარქიტექტორი	ზ.გამხიტაშვილი
არქიტექტორი	ნ.ბაჩიაშვილი
კონსტრუქტორი	ტ.ზაუტაშვილი
კონსტრუქტორი	
კონსტრუქტორი	ი. ბოჯორიშვილი

სიხისტის ბირთვი №1-ის არმირება და მასალის სპეციფიკაცია +32.90 ნიშნულზე.

სტადია	პროექტი
თარიღი	07.09.2022
მასშტაბი	1:50; 1:25.
ფორმატი	ფურცელი A-2
	ა-72

დამკვეთი

შ.პ.ს „ ლიტ ჯეო ინვესტი „

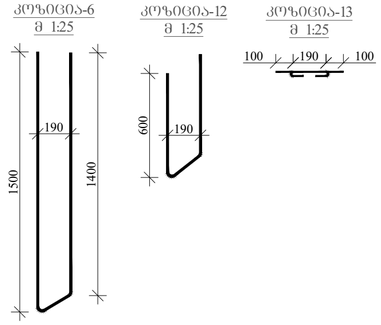

სიხისტის ბირთვი №2-ის არმირება -2.90 ნიშნულზე
მ. 1:50

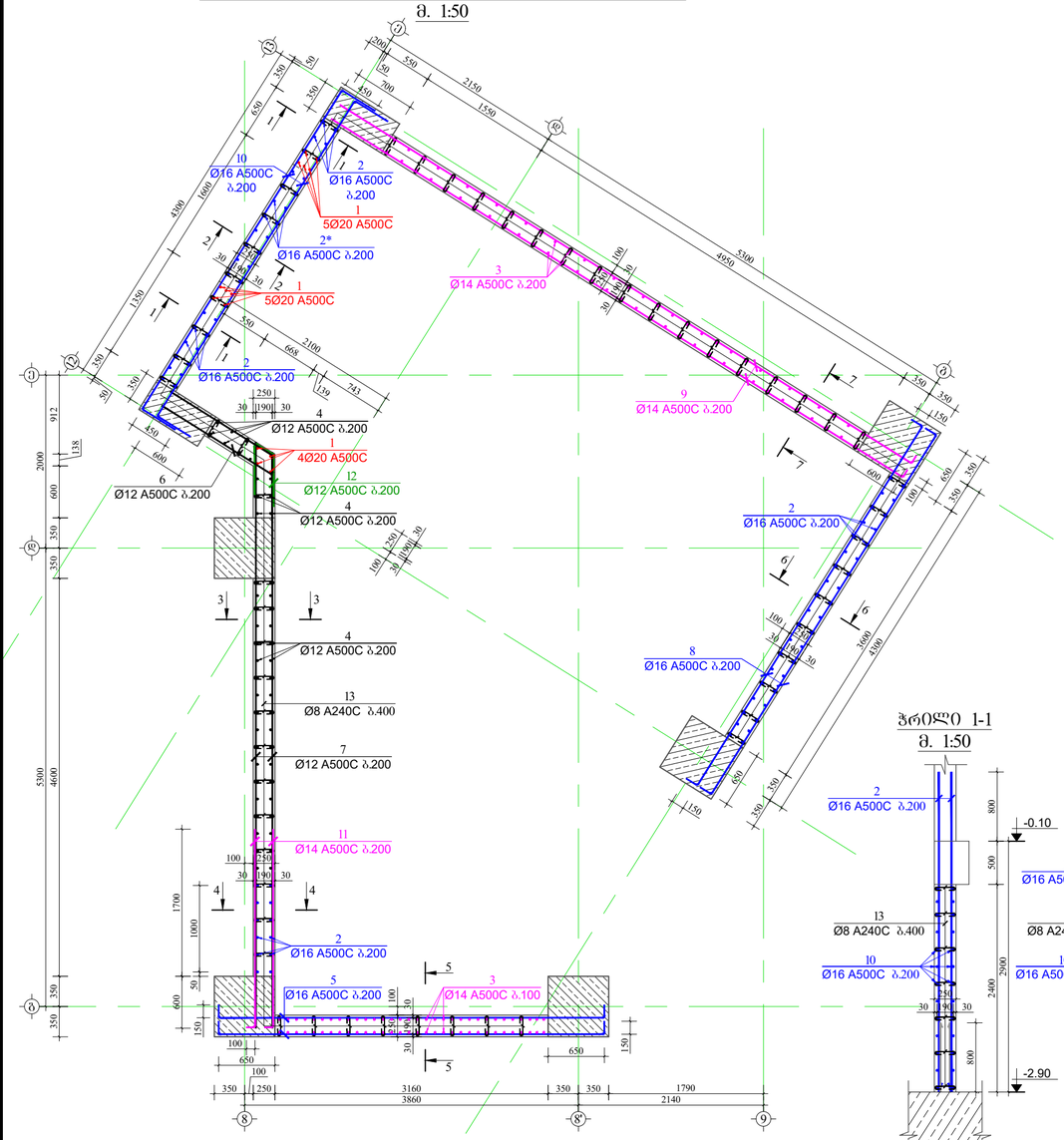

მახასიათებლების ცხრილი სიხისტის ბირთვი №2-ზე

ელემენტის დასახელება	პოზ. №	დიამეტრი და კლასი Φ მმ	სიგრძე L მმ	რაოდენობა n	სიგრძე Lxn მ	წონა q კგ	ელემენტის რაოდენობა N	სიგრძე LxnxN მ	წონა qxN კგ
-2.90 ნიშნულზე	1	Φ 20 A500C	3900	14	54.6	134.6	1	54.6	134.6
	2	Φ 16 A500C	3700	66	244.2	385.4		244.2	385.4
	2*	Φ 16 A500C	3200	16	51.2	80.8		51.2	80.8
	3	Φ 14 A500C	3600	130	468.0	565.5		468.0	565.5
	4	Φ 12 A500C	3500	50	175.0	155.4		175.0	155.4
	5	Φ 16 A500C	4760	26	123.8	195.3		123.8	195.3
	6	Φ 12 A500C	3090	13	40.2	35.7		40.2	35.7
	7	Φ 12 A500C	6780	26	176.3	156.5		176.3	156.5
	8	Φ 16 A500C	5200	26	135.2	213.4		135.2	213.4
	9	Φ 14 A500C	7900	26	205.4	248.2		205.4	248.2
	10	Φ 16 A500C	5200	26	135.2	213.4		135.2	213.4
	11	Φ 14 A500C	2400	26	62.4	75.4		62.4	75.4
	12	Φ 12 A500C	1390	13	18.1	16.0		18.1	16.0
	13	Φ 8 A240C	390	420	163.8	64.6		163.8	64.6
					სულ q=	2540.3		სულ Q=	2540.3

ლითონის წონა Q= 2540.3 კგ

ბეტონის მოცულობა B25 V= 13.72 მ³

ჭრილი 1-1
მ. 1:50

ჭრილი 2-2
მ. 1:50

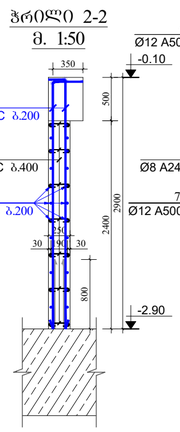

ჭრილი 3-3
მ. 1:50

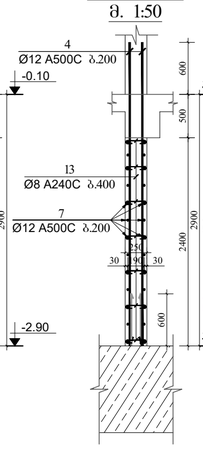

ჭრილი 4-4
მ. 1:50

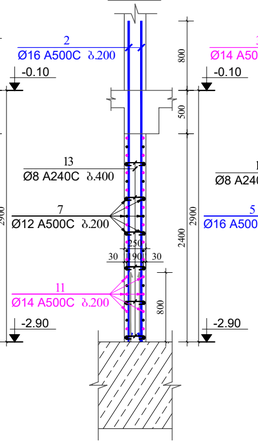

ჭრილი 5-5
მ. 1:50

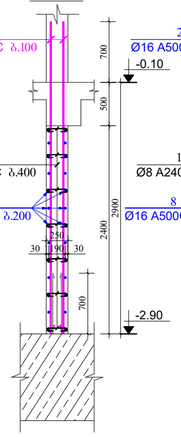

ჭრილი 6-6
მ. 1:50

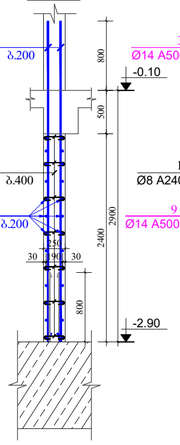

ჭრილი 7-7
მ. 1:50

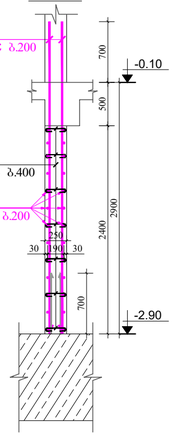

Visual Art Studio

ობიექტის მისამართი

დირექტორი	ზ. გამხიტაშვილი
მთარქიტექტორი	ზ.გამხიტაშვილი
არქიტექტორი	ნ.ბაჩიაშვილი
კონსტრუქტორი	ბ.ზაკუბავილი
კონსტრუქტორი	
კონსტრუქტორი	ი. ბოჯორიშვილი

სიხისტის ბირთვი №2-ის არმირება და მასალის სპეციფიკაცია -2.90 ნიშნულზე.

სტადია	პროექტი
თარიღი	07.09.2022
მასშტაბი	1:50; 1:25.
ფორმატი	ფურცელი A-2
	ა-73

დამკვეთი

შ.პ.ს „ ლიტ ჯეო ინვესტი „

სიხისტის ბირთვი №2-ის არმირება -0.10 ნიშნულზე

მ. 1:50

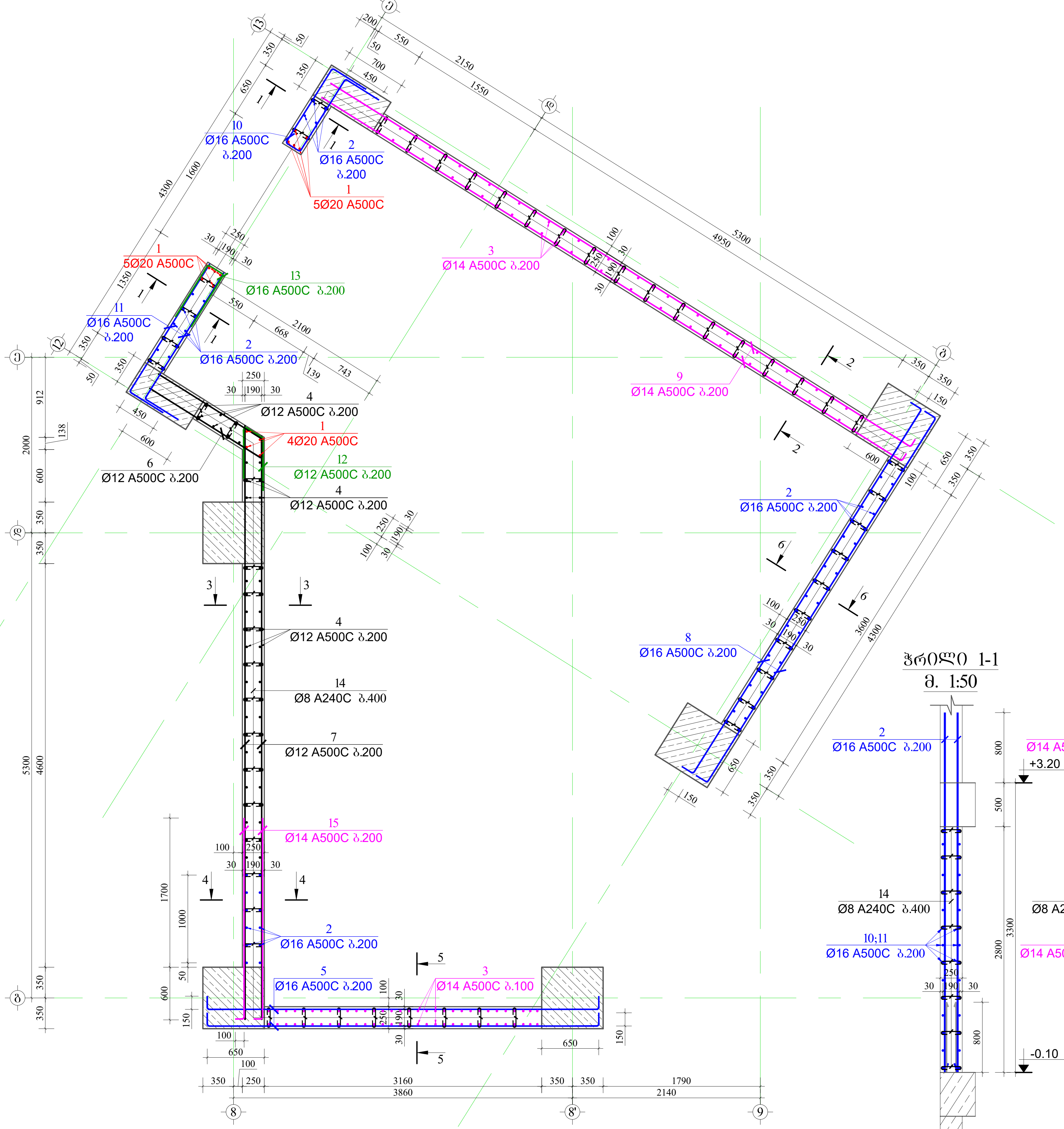

პოზიცია-6 მ 1:25 | პოზიცია-10 მ 1:25 | პოზიცია-12 მ 1:25 | პოზიცია-13 მ 1:25 | პოზიცია-14 მ 1:25

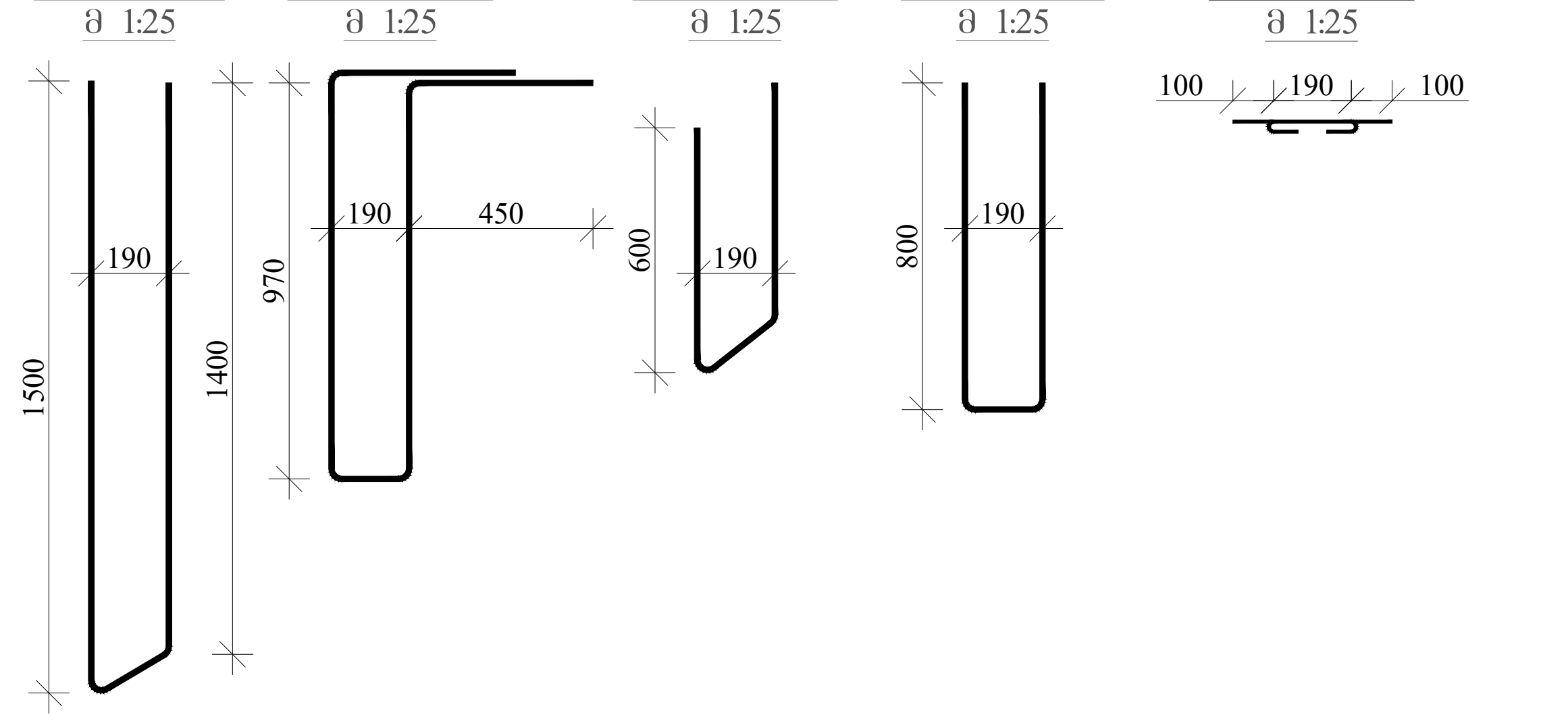

მასალის სპეციფიკაცია სიხისტის ბირთვი №2-ზე

ელემენტის დასახელება	პოზ. №	დიამეტრი და კლასი Φ მმ	სიგრძე L მმ	რაოდენობა n	სიგრძე Lxn მ	წონა q კგ	ელემენტის რაოდენობა N	სიგრძე LxnxN მ	წონა qxN კგ
-0.10 ნიშნულზე	1	Φ 20 A500C	4300	14	60.2	148.5	1	60.2	148.5
	2	Φ 16 A500C	4100	66	270.6	427.1		270.6	427.1
	3	Φ 14 A500C	4000	130	520.0	628.4		520.0	628.4
	4	Φ 12 A500C	3900	49	191.1	169.7		191.1	169.7
	5	Φ 16 A500C	4760	30	142.8	225.4		142.8	225.4
	6	Φ 12 A500C	3090	15	46.4	41.1		46.4	41.1
	7	Φ 12 A500C	6780	30	203.4	180.6		203.4	180.6
	8	Φ 16 A500C	5200	30	156.0	246.2		156.0	246.2
	9	Φ 14 A500C	7900	30	237.0	286.4		237.0	286.4
	10	Φ 16 A500C	3030	15	45.5	71.7		45.5	71.7
	11	Φ 16 A500C	2150	30	64.5	101.8		64.5	101.8
	12	Φ 12 A500C	1390	15	20.9	18.5		20.9	18.5
	13	Φ 16 A500C	1790	15	26.9	42.4		26.9	42.4
	14	Φ 8 A240C	390	450	175.5	69.2		175.5	69.2
	15	Φ 14 A500C	2400	30	72.0	87.0		72.0	87.0
					სულ q=	2743.9		სულ Q=	2743.9

ლითონის წონა Q= 2743.9 კგ

ბეტონის მოცულობა B25 V= 14.89 $მ^3$

ჭრილი 1-1 მ. 1:50 | ჭრილი 2-2 მ. 1:50 | ჭრილი 3-3 მ. 1:50 | ჭრილი 4-4 მ. 1:50 | ჭრილი 5-5 მ. 1:50 | ჭრილი 6-6 მ. 1:50

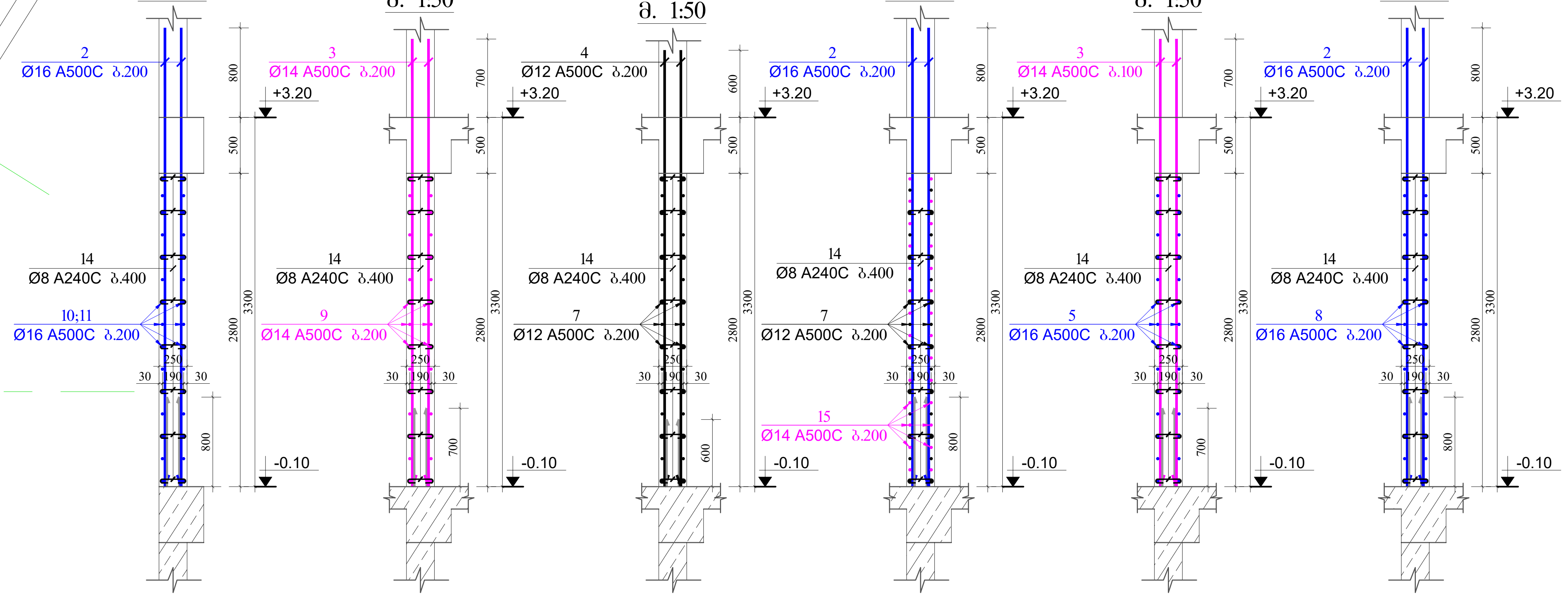

Visual Art Studio

ობიექტის მისამართი

დირექტორი	ზ. გამხიტაშვილი
მთ.არქიტექტორი	ზ.გამხიტაშვილი
არქიტექტორი	ნ.ბაჩიაშვილი
კონსტრუქტორი	ტ.ზაკუტაშვილი
კონსტრუქტორი	
კონსტრუქტორი	ი. ბოჭორიშვილი

სიხისტის ბირთვი №2-ის არმირება და მასალის სპეციფიკაცია -0.10 ნიშნულზე.

სტადია	პროექტი	
თარიღი	07.09.2022	
მასშტაბი	1:50; 1:25.	
ფორმატი	ფურცელი	A-2
	კ-74	

დამკვეთი

შ.პ.ს „ ლიტ ჯეო ინვესტი „

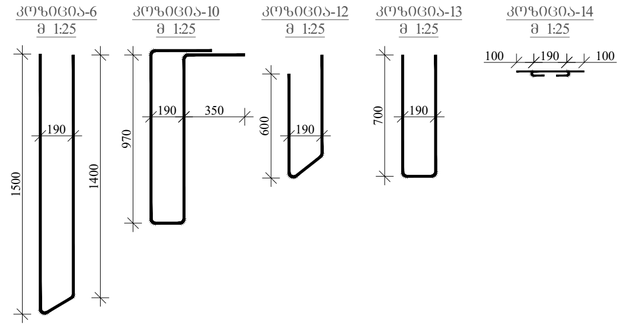

სიხისტის ბირთვი №2-ის არმირება +3.20 ნიშნულზე

მ. 1:50

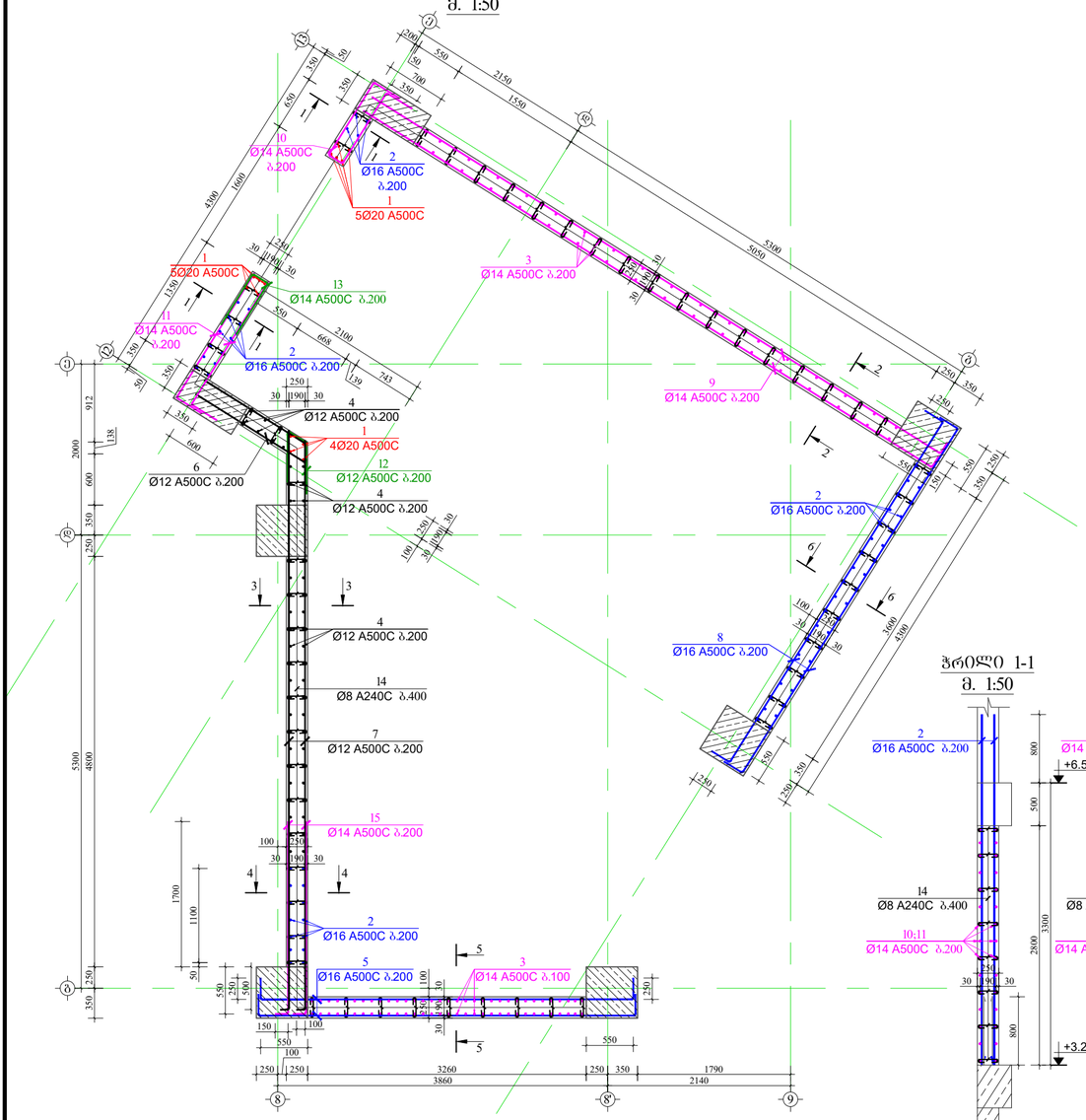

მასალის სპეციფიკაცია სიხისტის ბირთვი №2-ზე

ელემენტის დასახელება	პოზ. №	დიამეტრი და კლასი Φ მმ	სიგრძე L მმ	რაოდენობა n	სიგრძე Lxn მ	წონა q კგ	ელემენტის რაოდენობა N	სიგრძე LxnxN მ	წონა qxN კგ
+3.20 ნიშნულზე	1	Φ 20 A500C	4300	14	60.2	148.5	1	60.2	148.5
	2	Φ 16 A500C	4100	68	278.8	440.0		278.8	440.0
	3	Φ 14 A500C	4000	134	536.0	647.7		536.0	647.7
	4	Φ 12 A500C	3900	49	191.1	169.7		191.1	169.7
	5	Φ 16 A500C	4860	30	145.8	230.1		145.8	230.1
	6	Φ 12 A500C	3090	15	46.4	41.1		46.4	41.1
	7	Φ 12 A500C	6880	30	206.4	183.2		206.4	183.2
	8	Φ 16 A500C	5200	30	156.0	246.2		156.0	246.2
	9	Φ 14 A500C	8000	30	240.0	290.0		240.0	290.0
	10	Φ 14 A500C	2830	15	42.5	51.3		42.5	51.3
	11	Φ 14 A500C	2050	30	61.5	74.3		61.5	74.3
	12	Φ 12 A500C	1390	15	20.9	18.5		20.9	18.5
	13	Φ 16 A500C	1790	15	26.9	42.4		26.9	42.4
	14	Φ 8 A240C	390	450	175.5	69.2		175.5	69.2
	15	Φ 14 A500C	2400	30	72.0	87.0		72.0	87.0
					სულ q=	2739.3		სულ Q=	2739.3

ლითონის წონა Q= 2739.3 კგ

ბეტონის მოცულობა B25 V= 15.17 მ³

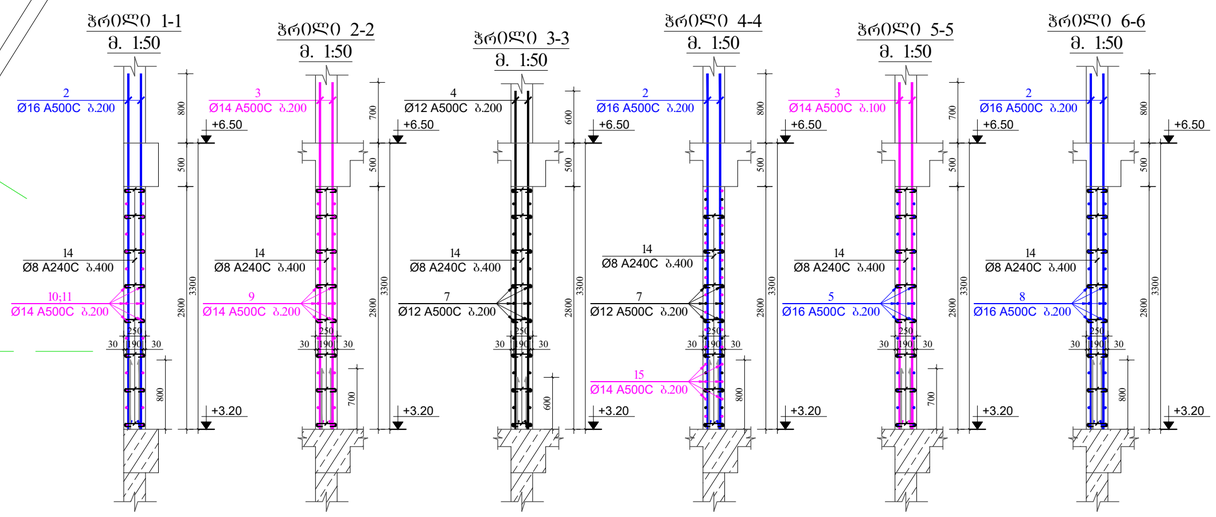

Visual Art Studio

ობიექტის მისამართი

დირექტორი	ზ. გამხიტაშვილი
მთარქიტექტორი	ზ.გამხიტაშვილი
არქიტექტორი	ნ.ბაჩიაშვილი
კონსტრუქტორი	ბ.ზაუტაშვილი
კონსტრუქტორი	
კონსტრუქტორი	ი. ბოჟორიშვილი

სიხისტის ბირთვი №2-ის არმირება და მასალის სპეციფიკაცია +3.20 ნიშნულზე.

სტადია	პროექტი
თარიღი	07.09.2022
მას'შტაბი	1:50; 1:25.
ფორმატი	ფურცელი A-2
	ა-75

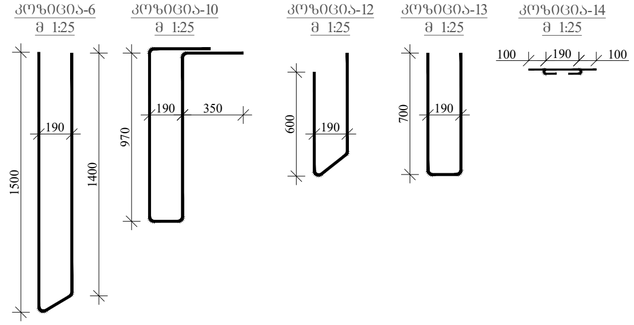

სიხისტის ბირთვი №2-ის არმირება +6.50 ნიშნულზე

მ. 1:50

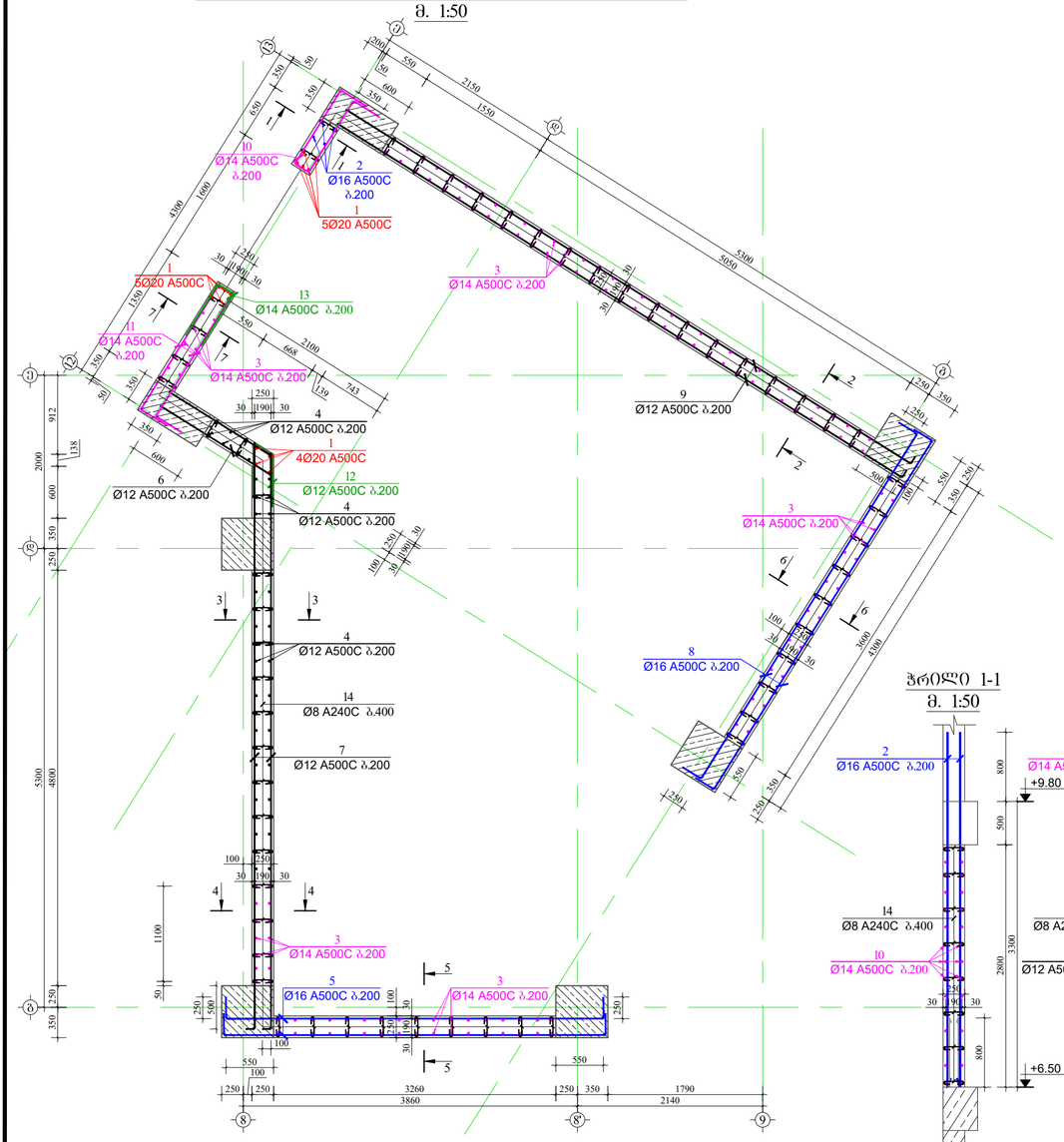

მასალის სპეციფიკაცია სიხისტის ბირთვი №2-ზე

ელემენტის დასახელება	პოზ. №	დიამეტრი და კლასი Φ მმ	სიგრძე L მმ	რაოდენობა n	სიგრძე Lxn მ	წონა q კგ	ელემენტის რაოდენობა N	სიგრძე LxnxN მ	წონა qxN კგ
+6.50 ნიშნულზე	1	Φ 20 A500C	4300	14	60.2	148.5	1	60.2	148.5
	2	Φ 16 A500C	4100	4	16.4	25.9		16.4	25.9
	3	Φ 14 A500C	4000	162	648.0	783.0		648.0	783.0
	4	Φ 12 A500C	3900	49	191.1	169.7		191.1	169.7
	5	Φ 16 A500C	4860	30	145.8	230.1		145.8	230.1
	6	Φ 12 A500C	3090	15	46.4	41.1		46.4	41.1
	7	Φ 12 A500C	6880	30	206.4	183.2		206.4	183.2
	8	Φ 16 A500C	5200	30	156.0	246.2		156.0	246.2
	9	Φ 12 A500C	7800	30	234.0	207.7		234.0	207.7
	10	Φ 14 A500C	2830	15	42.5	51.3		42.5	51.3
	11	Φ 14 A500C	2050	30	61.5	74.3		61.5	74.3
	12	Φ 12 A500C	1390	15	20.9	18.5		20.9	18.5
	13	Φ 14 A500C	1590	15	23.9	28.8		23.9	28.8
	14	Φ 8 A240C	390	450	175.5	69.2		175.5	69.2
				სულ q=	2277.7		სულ Q=	2277.7	

ლითონის წონა Q= 2277.7 კგ

ბეტონის მოცულობა B25 V= 15.17 მ³

ჭრილი 1-1

მ. 1:50

ჭრილი 2-2

მ. 1:50

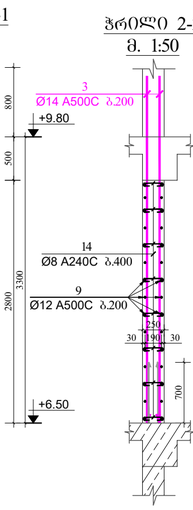

ჭრილი 3-3

მ. 1:50

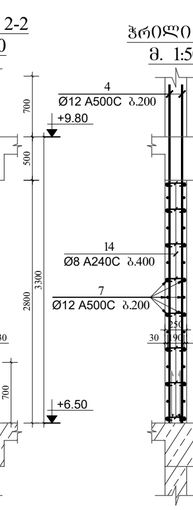

ჭრილი 4-4

მ. 1:50

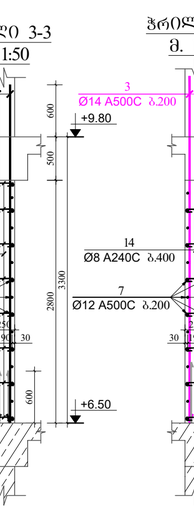

ჭრილი 5-5

მ. 1:50

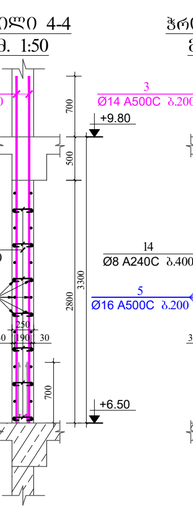

ჭრილი 6-6

მ. 1:50

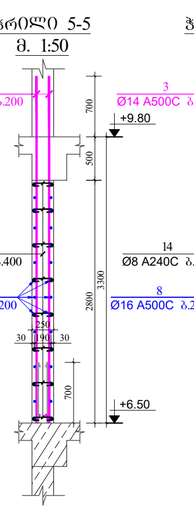

ჭრილი 7-7

მ. 1:50

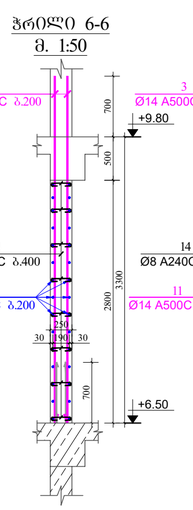

დამკვეთი

შ.პ.ს „ ლიტ ჯეო ინვესტი „

Visual Art Studio

ობიექტის მისამართი

დირექტორი	ზ. გამხიტაშვილი
მთარქიტექტორი	ზ.გამხიტაშვილი
არქიტექტორი	ნ.ბაჩიაშვილი
კონსტრუქტორი	ბ.ზაუტაშვილი
კონსტრუქტორი	
კონსტრუქტორი	ი. ბოურინვილი

სიხისტის ბირთვი №2-ის არმირება და მასალის სპეციფიკაცია +6.50 ნიშნულზე.

სტადია	პროექტი
თარიღი	07.09.2022
მასშტაბი	1:50; 1:25.
ფორმატი	ფურცელი A-2
	ა-76

დამკვეთი

შ.პ.ს „ ლიტ ჯეო ინვესტი „

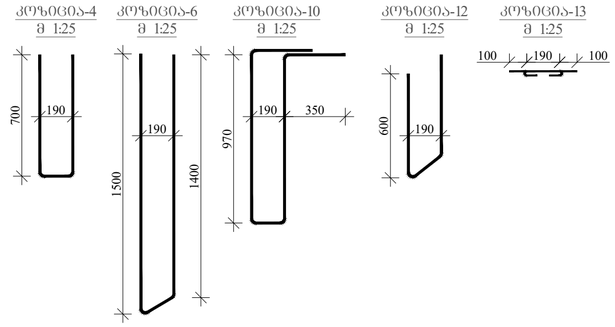

სიხისტის ბირთვი №2-ის არმირება +9.80 და +13.10 ნიშნულებზე

მ. 1:50

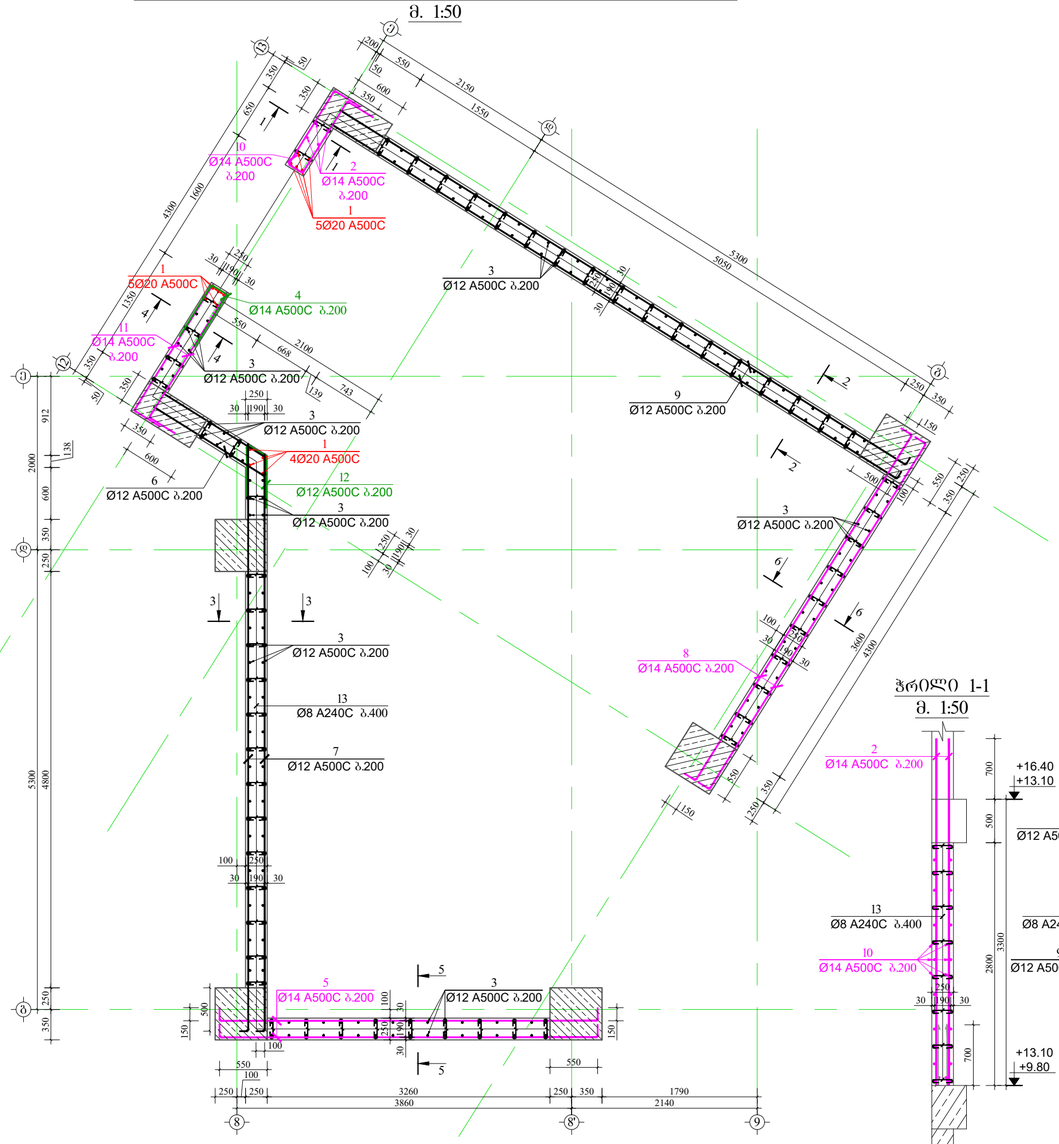

მასალის სპეციფიკაცია სიხისტის ბირთვი №2-ზე

ელემენტის დასახელება	პოზ. №	დიამეტრი და კლასი Φ მმ	სიგრძე L მმ	რაოდენობა n	სიგრძე Lxn მ	წონა q კგ	ელემენტის რაოდენობა N	სიგრძე LxnxN მ	წონა qxN კგ
+9.80 და +13.10 ნიშნულებზე	1	Φ 20 A500C	4300	14	60.2	148.5	2	120.4	296.9
	2	Φ 14 A500C	4000	4	16.0	19.3		32.0	38.7
	3	Φ 12 A500C	3900	215	838.5	744.4		1677.0	1488.8
	4	Φ 14 A500C	1590	15	23.9	28.8		47.7	57.6
	5	Φ 14 A500C	4660	30	139.8	168.9		279.6	337.9
	6	Φ 12 A500C	3090	15	46.4	41.1		92.7	82.3
	7	Φ 12 A500C	6880	30	206.4	183.2		412.8	366.5
	8	Φ 14 A500C	5000	30	150.0	181.3		300.0	362.5
	9	Φ 12 A500C	7800	30	234.0	207.7		468.0	415.5
	10	Φ 14 A500C	2830	15	42.5	51.3		84.9	102.6
	11	Φ 14 A500C	2050	30	61.5	74.3		123.0	148.6
	12	Φ 12 A500C	1390	15	20.9	18.5		41.7	37.0
	13	Φ 8 A240C	390	450	175.5	69.2		351.0	138.5
				სულ q=	1936.7		სულ Q=	3873.4	

ლითონის ღონა Q= 3873.4 კგ

ბეტონის მოცულობა B25 V= 30.34 მ³

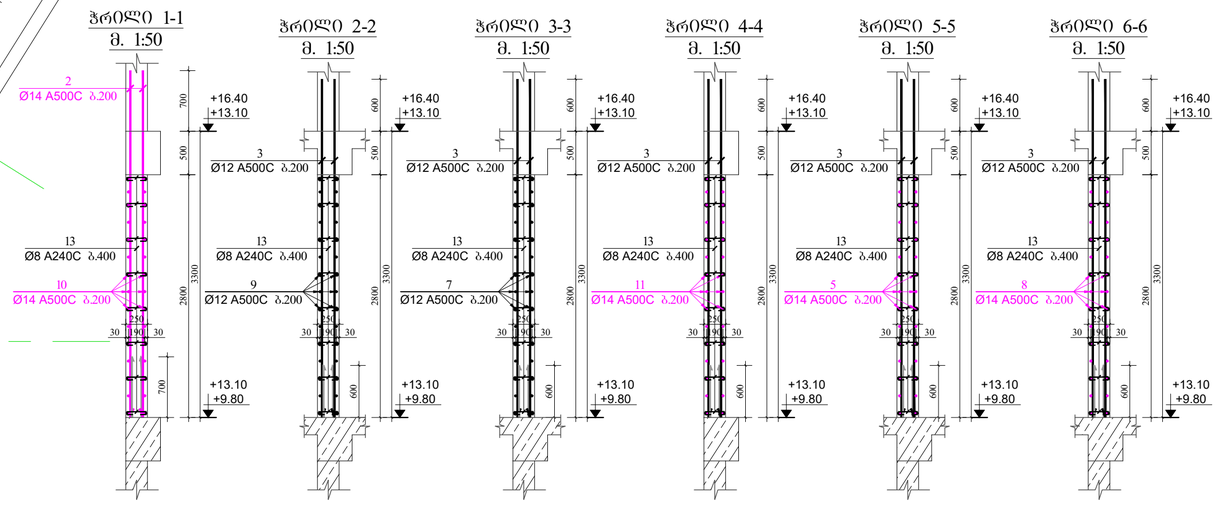

Visual Art Studio

ობიექტის მისამართი

დირექტორი	ზ. გამხიტაშვილი
მთარქიტექტორი	ზ.გამხიტაშვილი
არქიტექტორი	ნ.ბაჩიაშვილი
კონსტრუქტორი	ტ.ზაკუტავშვილი
კონსტრუქტორი	
კონსტრუქტორი	ი. ბოჯორიშვილი

სიხისტის ბირთვი №2-ის არმირება და მასალის სპეციფიკაცია +9.80 და +13.10 ნიშნულებზე.

სტადია	პროექტი
თარიღი	07.09.2022
მასშტაბი	1:50; 1:25.
ფორმატი	ფურცელი A-2
	ა-77

კოზიცია-4
მ 1:25

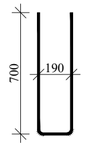

კოზიცია-6
მ 1:25

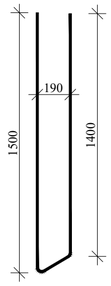

კოზიცია-10
მ 1:25

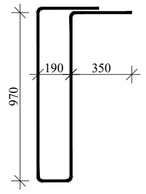

კოზიცია-12
მ 1:25

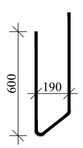

კოზიცია-13
მ 1:25

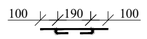

სიხისტის ბირთვი №2-ის არმირება +16.40 ნიშნულებზე
მ. 1:50

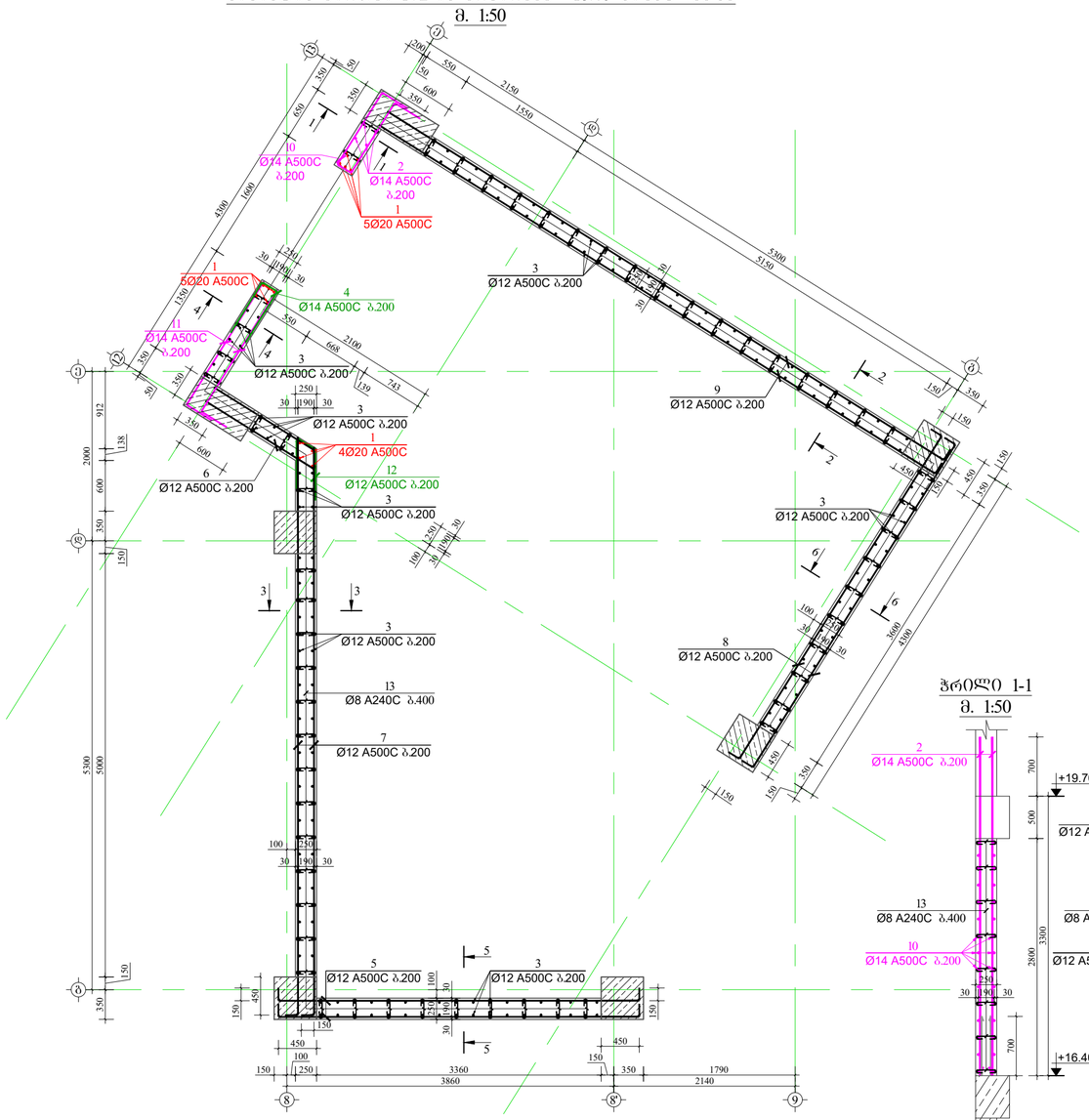

მასალის სპეციფიკაცია სიხისტის ბირთვი №2-ზე

ელემენტის დასახელება	პოზ. №	დიამეტრი და კლასი Φ მმ	სიგრძე L მმ	რაოდენობა n	სიგრძე Lxn მ	წონა q კგ	ელემენტის რაოდენობა N	სიგრძე LxnxN მ	წონა qxN კგ
+16.40 ნიშნულზე	1	Φ 20 A500C	4300	14	60.2	148.5	1	60.2	148.5
	2	Φ 14 A500C	4000	4	16.0	19.3		16.0	19.3
	3	Φ 12 A500C	3900	239	932.1	827.5		932.1	827.5
	4	Φ 14 A500C	1590	15	23.9	28.8		23.9	28.8
	5	Φ 12 A500C	4560	30	136.8	121.4		136.8	121.4
	6	Φ 12 A500C	3090	15	46.4	41.1		46.4	41.1
	7	Φ 12 A500C	6970	30	209.1	185.6		209.1	185.6
	8	Φ 12 A500C	4800	30	144.0	127.8		144.0	127.8
	9	Φ 12 A500C	7900	30	237.0	210.4		237.0	210.4
	10	Φ 14 A500C	2830	15	42.5	51.3		42.5	51.3
	11	Φ 14 A500C	2050	30	61.5	74.3		61.5	74.3
	12	Φ 12 A500C	1390	15	20.9	18.5		20.9	18.5
	13	Φ 8 A240C	390	465	181.4	71.6		181.4	71.6
				სულ q=	1926.3		სულ Q=	1926.3	

ლითონის წონა Q= 1926.3 კგ

ბეტონის მოცულობა B25 V= 15.45 მ³

ჭრილი 1-1
მ. 1:50

ჭრილი 2-2
მ. 1:50

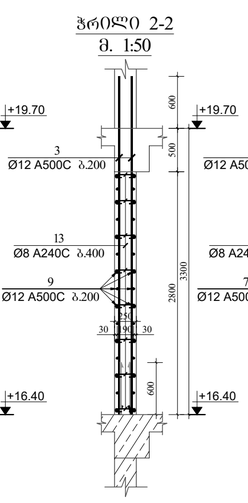

ჭრილი 3-3
მ. 1:50

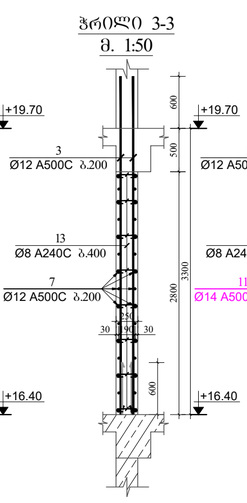

ჭრილი 4-4
მ. 1:50

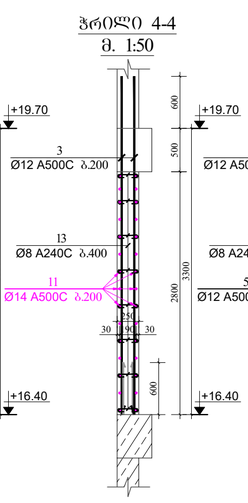

ჭრილი 5-5
მ. 1:50

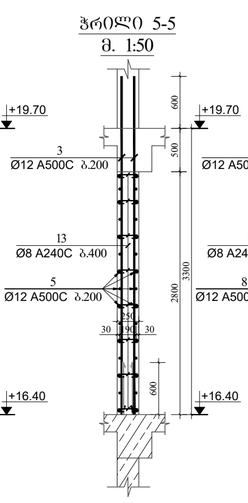

ჭრილი 6-6
მ. 1:50

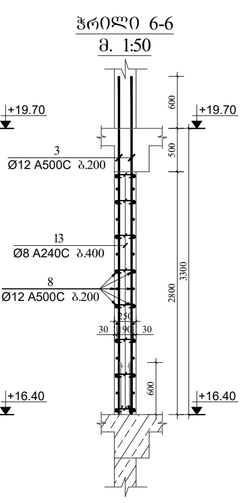

დამკვეთი

შ.პ.ს „ ლიტ ჯეო ინვესტი „

Visual Art Studio

ობიექტის მისამართი

დირექტორი	ზ. გამხიტაშვილი
მთარქიტექტორი	ზ.გამხიტაშვილი
არქიტექტორი	ნ.ბაჩიაშვილი
კონსტრუქტორი	ბ.ზაკუტაშვილი
კონსტრუქტორი	
კონსტრუქტორი	ი. ბოჟორიშვილი

სიხისტის ბირთვი №2-ის არმირება და მასალის სპეციფიკაცია +16.40 ნიშნულზე.

სტადია	პროექტი
თარიღი	07.09.2022
მასშტაბი	1:50; 1:25.
ფორმატი	ფურცელი A-2
	ა-78

პოზიცია-4 მ 1:25 | პოზიცია-6 მ 1:25 | პოზიცია-10 მ 1:25 | პოზიცია-12 მ 1:25 | პოზიცია-13 მ 1:25

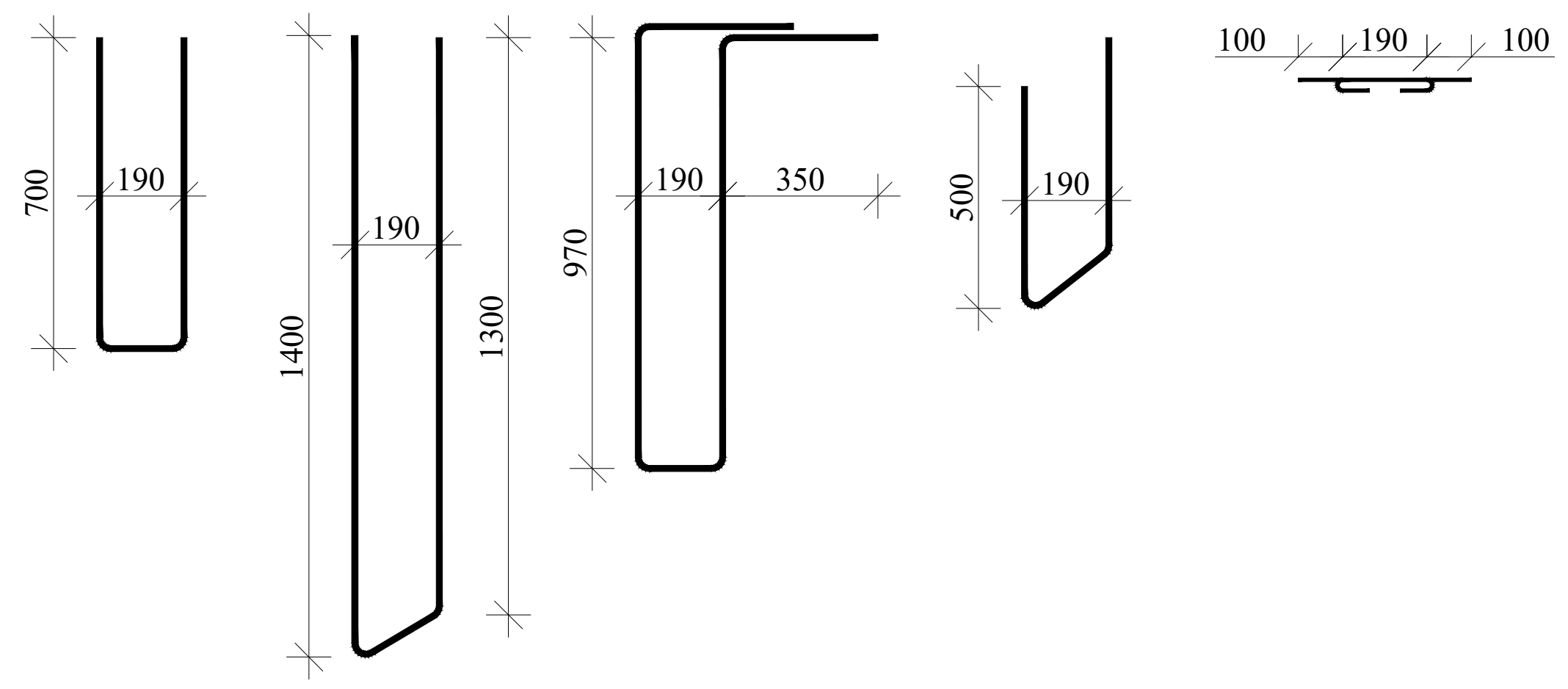

სიხისტის ბირთვი №2-ის არმირება +19.70 -:- +29.60 ნიშნულებზე

მ. 1:50

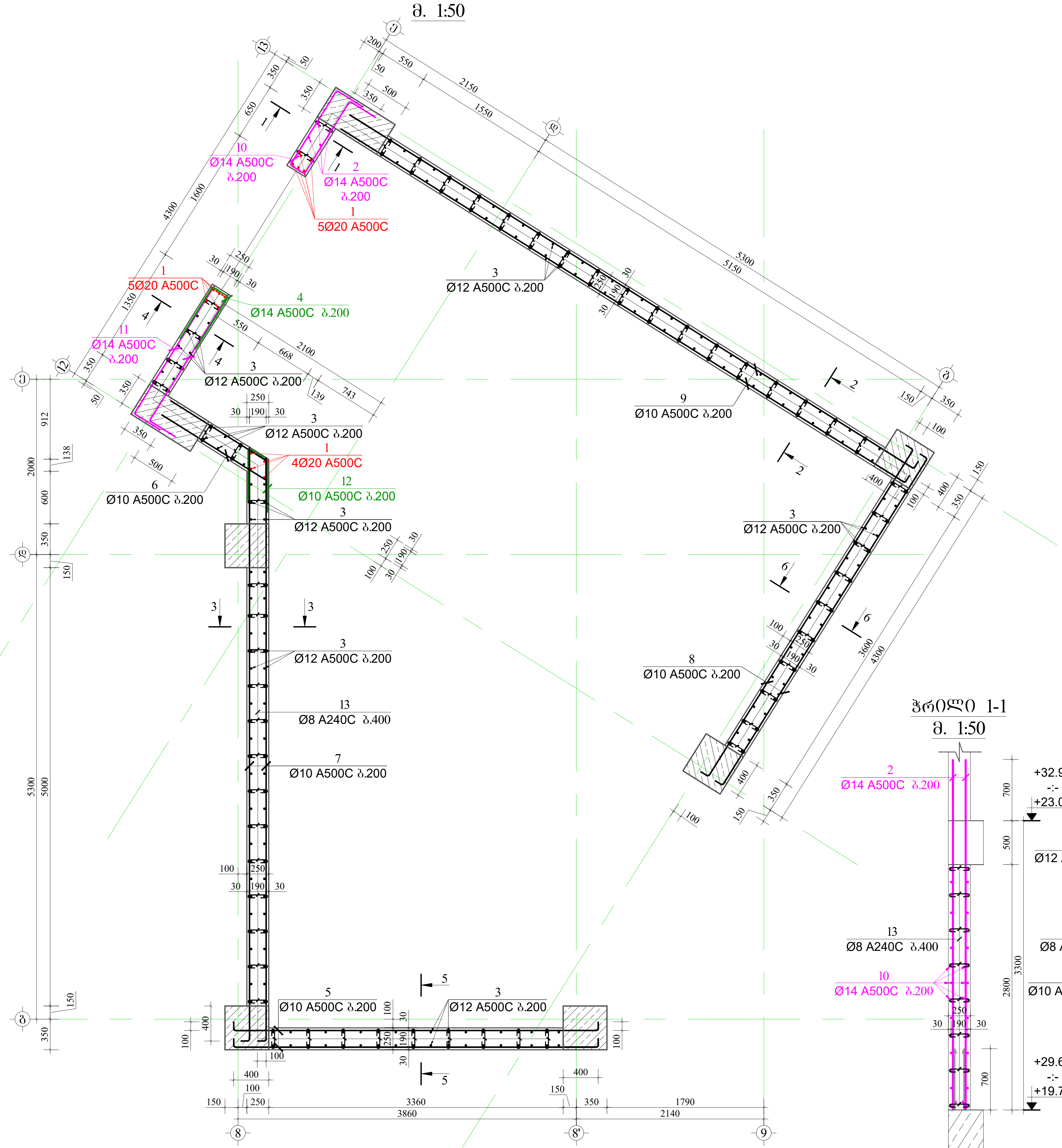

მასალის სპეციფიკაცია სიხისტის ბირთვი №2-ზე

ელემენტის დასახელება	პოზ. №	დიამეტრი და კლასი Φ მმ	სიგრძე L მმ	რაოდენობა n	სიგრძე Lxn მ	წონა q კგ	ელემენტის რაოდენობა N	სიგრძე LxnxN მ	წონა qxN კგ
+19.70 -:- +29.60 ნიშნულებზე	1	Φ 20 A500C	4300	14	60.2	148.5	4	240.8	593.8
	2	Φ 14 A500C	4000	4	16.0	19.3		64.0	77.3
	3	Φ 12 A500C	3900	239	932.1	827.5		3728.4	3310.0
	4	Φ 14 A500C	1590	15	23.9	28.8		95.4	115.3
	5	Φ 10 A500C	4360	30	130.8	80.6		523.2	322.6
	6	Φ 10 A500C	2890	15	43.4	26.7		173.4	106.9
	7	Φ 10 A500C	6880	30	206.4	127.2		825.6	509.0
	8	Φ 10 A500C	4600	30	138.0	85.1		552.0	340.3
	9	Φ 10 A500C	7600	30	228.0	140.6		912.0	562.3
	10	Φ 14 A500C	2830	15	42.5	51.3		169.8	205.2
	11	Φ 14 A500C	2050	30	61.5	74.3		246.0	297.3
	12	Φ 10 A500C	1190	15	17.9	11.0		71.4	44.0
	13	Φ 8 A240C	390	465	181.4	71.6		725.4	286.2
					სულ q=	1692.6		სულ Q=	6770.2

ლითონის წონა Q= 6770.2 კგ

ბეტონის მოცულობა B25 V= 61.8 მ³

ჭრილი 1-1 მ. 1:50 | ჭრილი 2-2 მ. 1:50 | ჭრილი 3-3 მ. 1:50 | ჭრილი 4-4 მ. 1:50 | ჭრილი 5-5 მ. 1:50 | ჭრილი 6-6 მ. 1:50

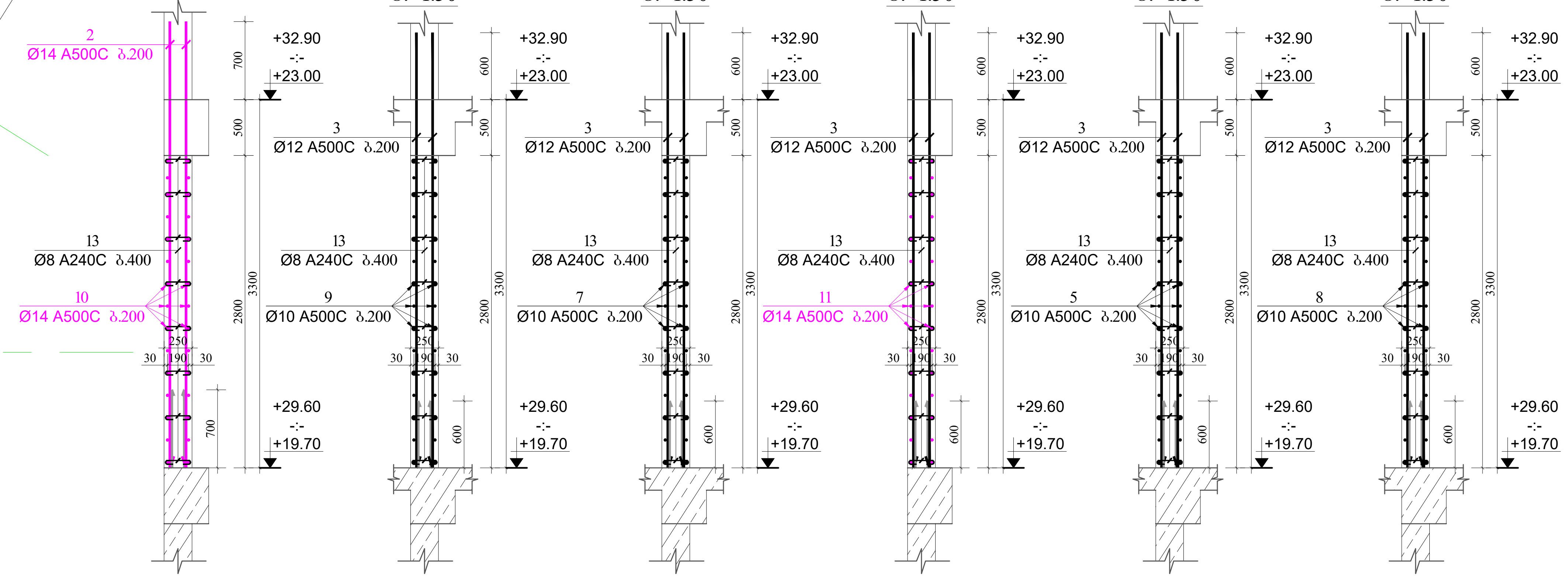

დამკვეთი

შ.პ.ს „ ლიტ ჯეო ინვესტი „

ობიექტის მისამართი

დირექტორი	ზ. გამხიტაშვილი
მთ.არქიტექტორი	ზ.გამხიტაშვილი
არქიტექტორი	ნ.ბაჩიაშვილი
კონსტრუქტორი	ტ.ზაქუტაშვილი
კონსტრუქტორი	
კონსტრუქტორი	ი. ბოჭორიშვილი

სიხისტის ბირთვი №2-ის არმირება და მასალის სპეციფიკაცია +19.70 -:- +29.60 ნიშნულებზე.

სტადია	პროექტი
თარიღი	07.09.2022
მასშტაბი	1:50; 1:25.
ფორმატი	ფურცელი კ-79 — A-2

დამკვეთი

შ.პ.ს „ ლიტ ჯგო ინვესტი „

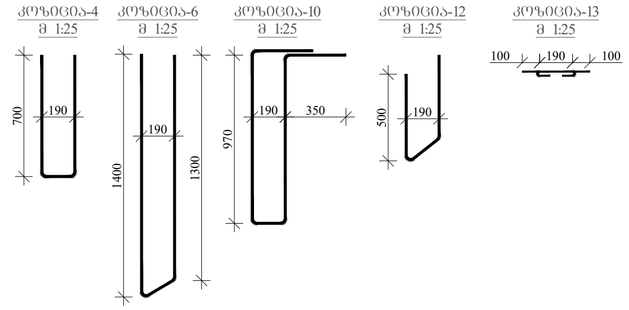

სიხისტის ბირთვი №2-ის არმირება +32.90 ნიშნულზე

მ. 1:50

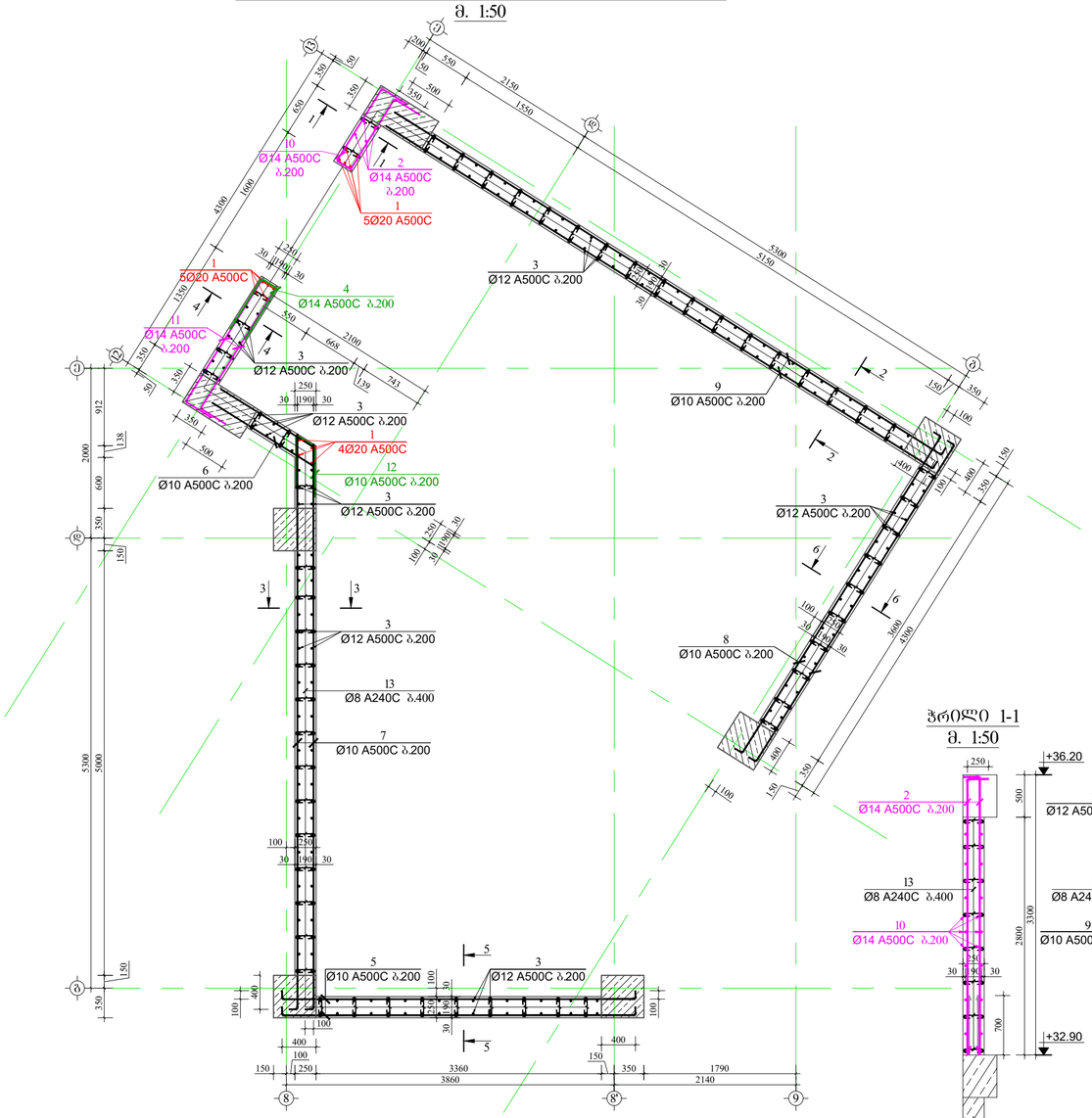

მასალის სპეციფიკაცია სიხისტის ბირთვი №2-ზე

ელემენტის დასახელება	პოზ. №	დიამეტრი და კლასი Φ მმ	სიგრძე L მმ	რაოდენობა n	სიგრძე Lxn მ	წონა q კგ	ელემენტის რაოდენობა N	სიგრძე LxnxN მ	წონა qxN კგ
+32.90 ნიშნულზე	1	Φ 20 A500C	2800	14	39.2	96.7	1	39.2	96.7
	2	Φ 14 A500C	3500	4	14.0	16.9		14.0	16.9
	3	Φ 12 A500C	3400	239	812.6	721.4		812.6	721.4
	4	Φ 14 A500C	1590	15	23.9	28.8		23.9	28.8
	5	Φ 10 A500C	4360	30	130.8	80.6		130.8	80.6
	6	Φ 10 A500C	2890	15	43.4	26.7		43.4	26.7
	7	Φ 10 A500C	6880	30	206.4	127.2		206.4	127.2
	8	Φ 10 A500C	4600	30	138.0	85.1		138.0	85.1
	9	Φ 10 A500C	7600	30	228.0	140.6		228.0	140.6
	10	Φ 14 A500C	2830	15	42.5	51.3		42.5	51.3
	11	Φ 14 A500C	2050	30	61.5	74.3		61.5	74.3
	12	Φ 10 A500C	1190	15	17.9	11.0		17.9	11.0
	13	Φ 8 A240C	390	465	181.4	71.6		181.4	71.6
				სულ q=	1532.3		სულ Q=	1532.3	

ლითონის წონა Q= 1532.3 კგ

ბეტონის მოცულობა B25 V= 61.8 მ³

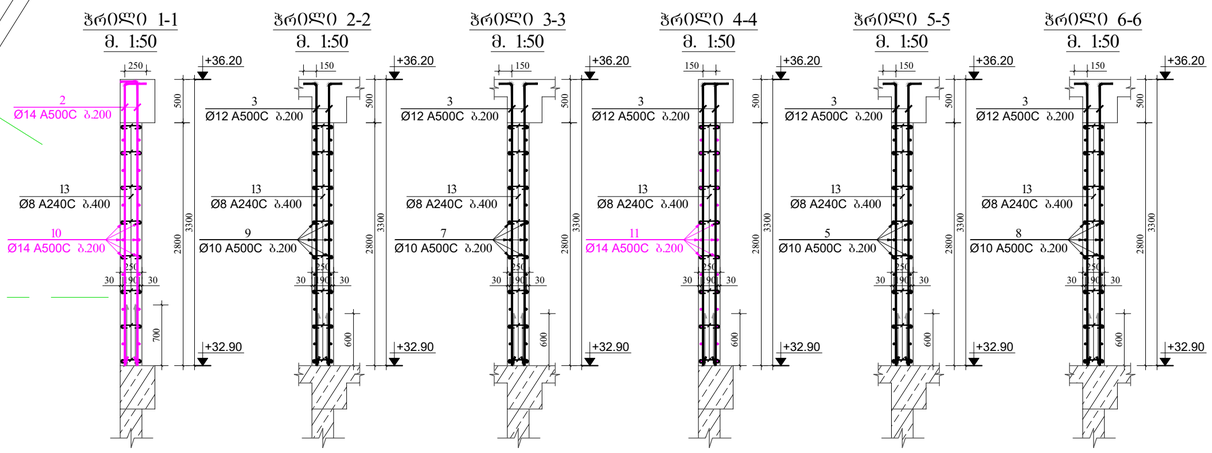

Visual Art Studio

ობიექტის მისამართი

დირექტორი	ზ. გამხიტაშვილი
მთარქიტექტორი	ზ.გამხიტაშვილი
არქიტექტორი	ნ.ბაჩიაშვილი
კონსტრუქტორი	ტ.ზაკუტაშვილი
კონსტრუქტორი	
კონსტრუქტორი	ი. ბოჭორიშვილი

სიხისტის ბირთვი №2-ის არმირება და მასალის სპეციფიკაცია +32.90 ნიშნულზე.

სტადია	პროექტი
თარიღი	07.09.2022
მასშტაბი	1:50; 1:25.
ფორმატი	ფურცელი A-2
	ა-80

დამკვეთი

შ.პ.ს „ ლიტ ჯეო ინვესტი „

დიაფრაგმა №1-ის არმირება -2.90 ნიშნულზე
მ. 1:50

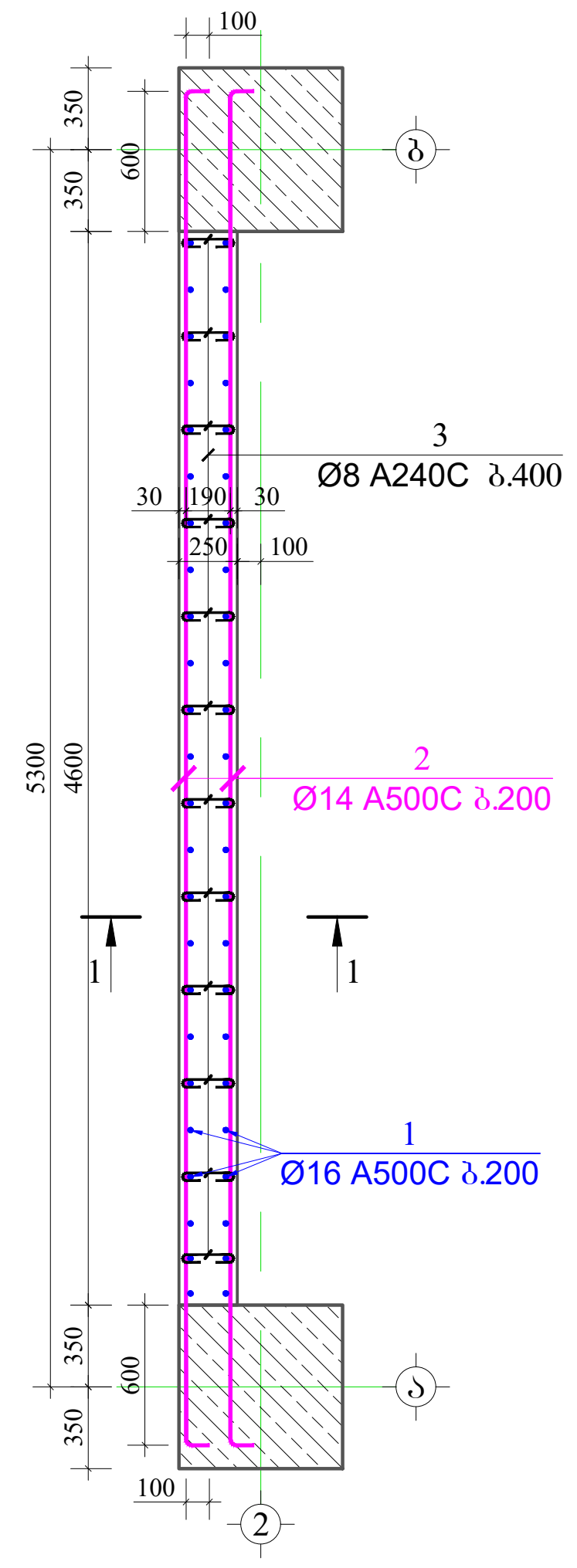

ჭრილი 1-1
მ. 1:50

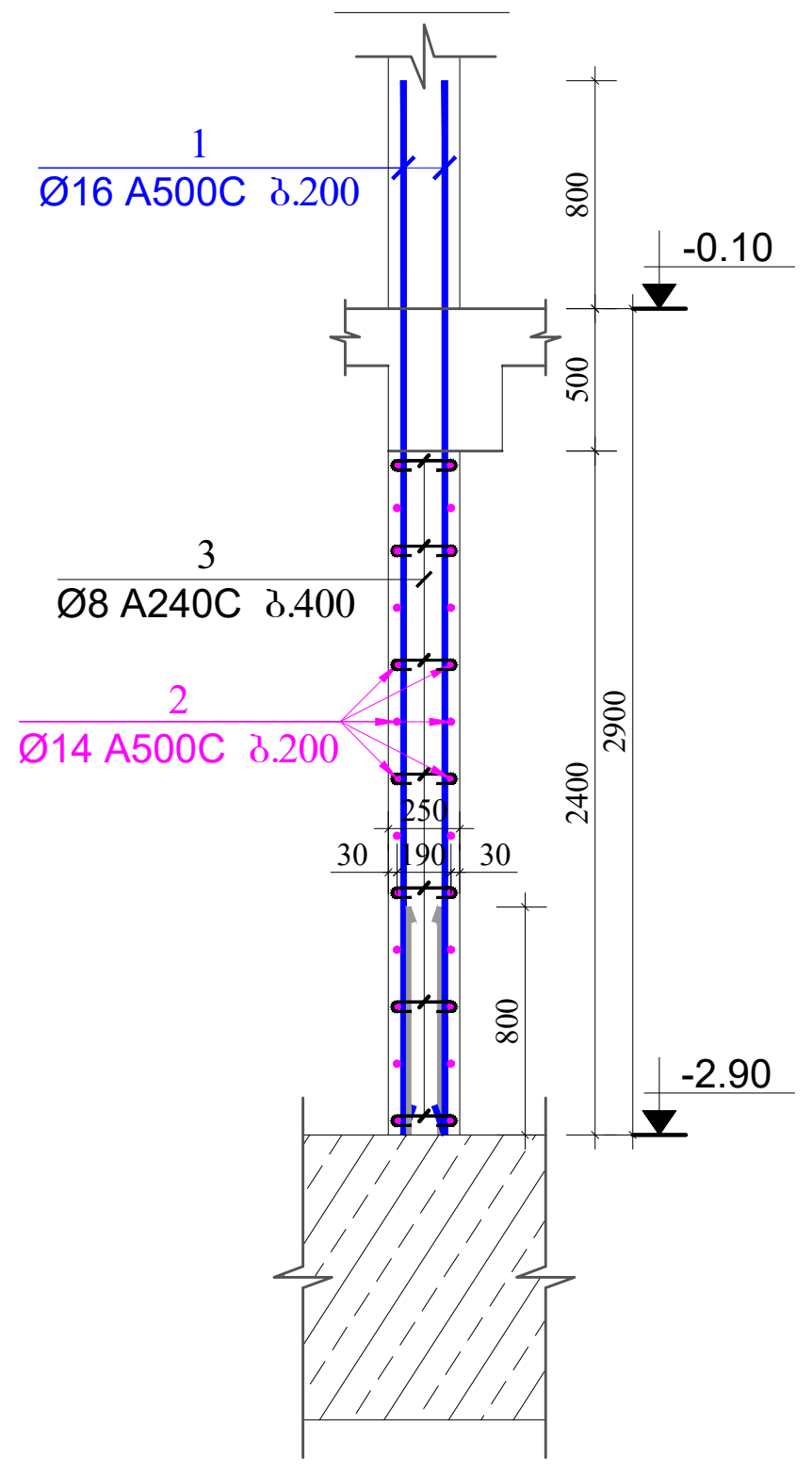

კონსოლი-3
მ 1:25

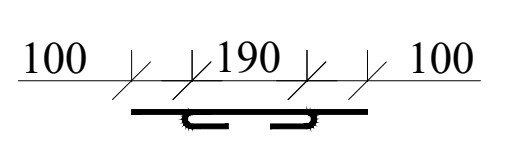

ელემენტის დასახელება	პოზ. №	დიამეტრი და კლასი Φ მმ	სიგრძე L მმ	რაოდე-ნობა n	სიგრძე Lxn მ	წონა q კგ	ელემენტის რაოდენობა N	სიგრძე LxnxN მ	წონა qxN კგ
-2.90 ნიშნულზე	1	Φ 16 A500C	3700	48	177.6	280.3	1	177.6	280.3
	2	Φ 14 A500C	6000	26	156.0	188.5		156.0	188.5
	3	Φ 8 A240C	390	85	33.2	13.1		33.2	13.1
					სულ q=	481.9		სულ Q=	481.9
	ლითონის წონა Q=						481.9 კგ		
	ბეტონის მოცულობა B25 V=							2.76 მ³	

Table title: მასალის სპეციფიკაცია დიაფრაგმა №1-ზე

დიაფრაგმა №1-ის არმირება -0.10 ნიშნულზე
მ. 1:50

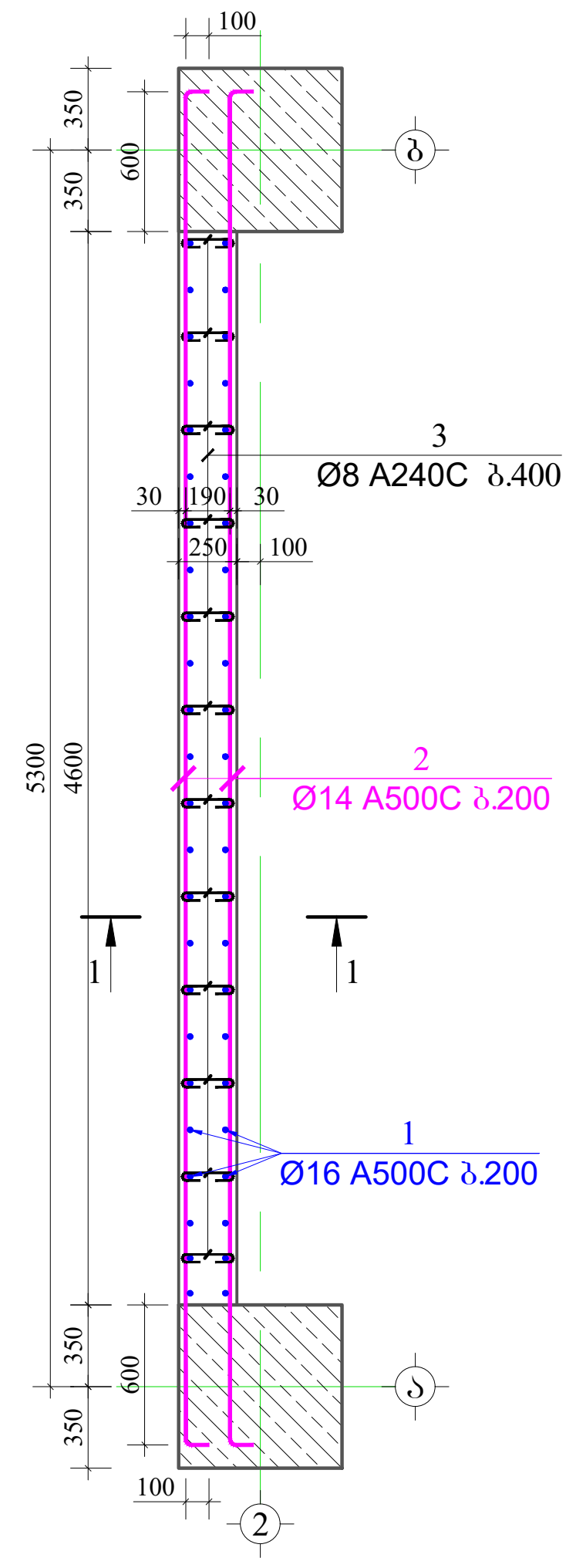

ჭრილი 1-1
მ. 1:50

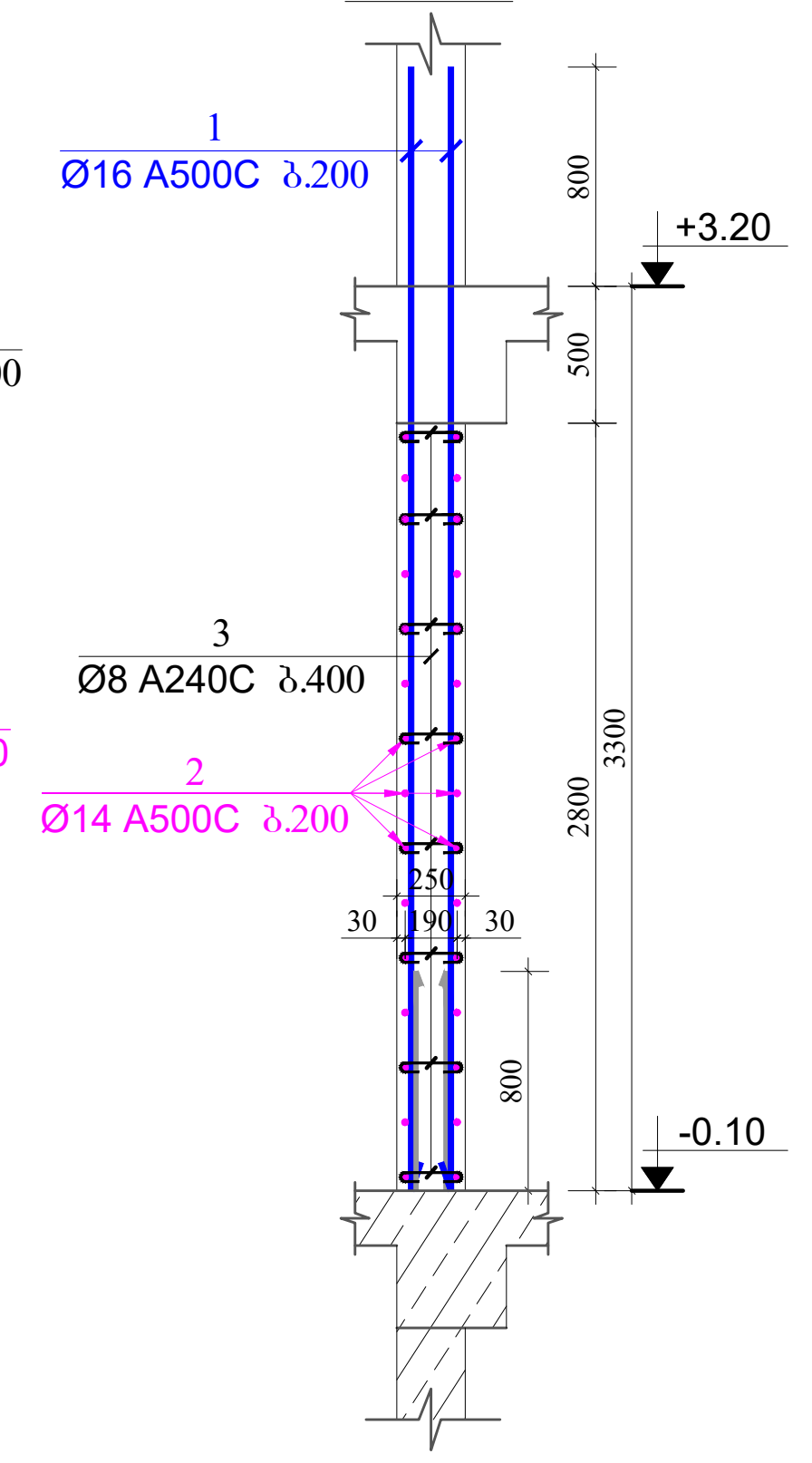

კონსოლი-3
მ 1:25

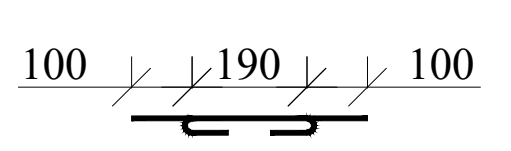

ელემენტის დასახელება	პოზ. №	დიამეტრი და კლასი Φ მმ	სიგრძე L მმ	რაოდე-ნობა n	სიგრძე Lxn მ	წონა q კგ	ელემენტის რაოდენობა N	სიგრძე LxnxN მ	წონა qxN კგ
-0.10 ნიშნულზე	1	Φ 16 A500C	4100	48	196.8	310.6	1	196.8	310.6
	2	Φ 14 A500C	6000	30	180.0	217.5		180.0	217.5
	3	Φ 8 A240C	390	100	39.0	15.4		39.0	15.4
					სულ q=	543.5		სულ Q=	543.5
	ლითონის წონა Q=						543.5 კგ		
	ბეტონის მოცულობა B25 V=							3.22 მ³	

Table title: მასალის სპეციფიკაცია დიაფრაგმა №1-ზე

Visual Art Studio

ობიექტის მისამართი

დირექტორი	ზ. გამხიტაშვილი
მთ.არქიტექტორი	ზ.გამხიტაშვილი
არქიტექტორი	ნ.ბაჩიაშვილი
კონსტრუქტორი	ტ.ზაკუტაშვილი
კონსტრუქტორი	
კონსტრუქტორი	ი. ბოჭორიშვილი

დიაფრაგმა №1-ის არმირება და მასალის სპეციფიკაცია -2.90 და -0.10 ნიშნულებზე.

სტადია	პროექტი	
თარიღი	07.09.2022	
მასშტაბი	1:50; 1:25.	
ფორმატი	ფურცელი	A-2
	კ-81	

დიაფრაგმა №1-ის არმირება +3.20 ნიშნულზე

მ. 1:50

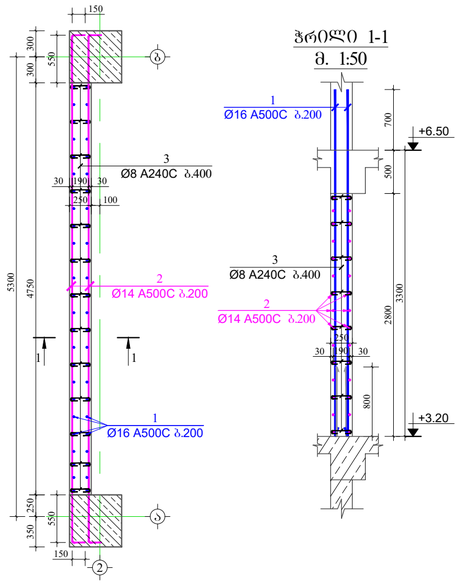

ჭრილი 1-1

მ. 1:50

კვანძი-3

მ 1:25

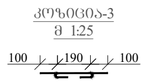

მასალის სპეციფიკაცია დიაფრაგმა №1-ზე

ელემენტის დასახელება	პოზ. №	დიამეტრი და კლასი Φ მმ	სიგრძე L მმ	რაოდენობა n	სიგრძე Lxn მ	წონა q კგ	ელემენტის რაოდენობა N	სიგრძე LxnxN მ	წონა qxN კგ
+3.20 ნიშნულზე	1	Φ 16 A500C	4100	50	205.0	323.5	1	205.0	323.5
	2	Φ 14 A500C	6150	30	184.5	222.9		184.5	222.9
	3	Φ 8 A240C	390	105	41.0	16.2		41.0	16.2
					სულ q=	562.7		სულ Q=	562.7
	ლითონის წონა Q= 562.7 კგ ბეტონის მოცულობა B25 V= 3.33 მ³								

დიაფრაგმა №1-ის არმირება +6.50 ნიშნულზე

მ. 1:50

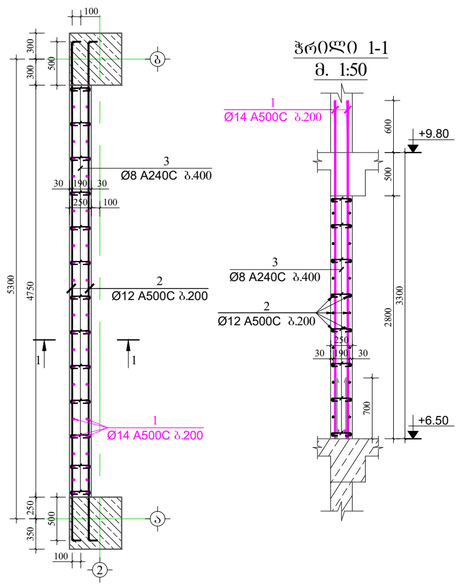

ჭრილი 1-1

მ. 1:50

კვანძი-3

მ 1:25

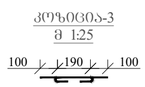

მასალის სპეციფიკაცია დიაფრაგმა №1-ზე

ელემენტის დასახელება	პოზ. №	დიამეტრი და კლასი Φ მმ	სიგრძე L მმ	რაოდენობა n	სიგრძე Lxn მ	წონა q კგ	ელემენტის რაოდენობა N	სიგრძე LxnxN მ	წონა qxN კგ
+6.50 ნიშნულზე	1	Φ 14 A500C	4000	50	200.0	241.7	1	200.0	241.7
	2	Φ 12 A500C	5950	30	178.5	158.5		178.5	158.5
	3	Φ 8 A240C	390	105	41.0	16.2		41.0	16.2
					სულ q=	416.3		სულ Q=	416.3
	ლითონის წონა Q= 416.3 კგ ბეტონის მოცულობა B25 V= 3.33 მ³								

დამკვეთი

შ.პ.ს „ ლიტ ჯეო ინვესტი „

Visual Art Studio

ობიექტის მისამართი

დირექტორი	ზ. გამხიტაშვილი
მთარქიტექტორი	ზ.გამხიტაშვილი
არქიტექტორი	ნ.ბაჩიაშვილი
კონსტრუქტორი	ბ.ზაკუბავილი
კონსტრუქტორი	
კონსტრუქტორი	ი. ბოჯორიშვილი

დიაფრაგმა №1-ის არმირება და მასალის სპეციფიკაცია +3.20 და +6.50 ნიშნულებზე.

სტადია	პროექტი
თარიღი	07.09.2022
მასშტაბი	1:50; 1:25.
ფორმატი	ფურცელი A-2
	ა-82

დამკვეთი

შ.პ.ს „ ლიტ ჯეო ინვესტი „

დიაფრაგმა №1-ის არმირება +9.80 და +13.10 ნიშნულებზე

მ. 1:50

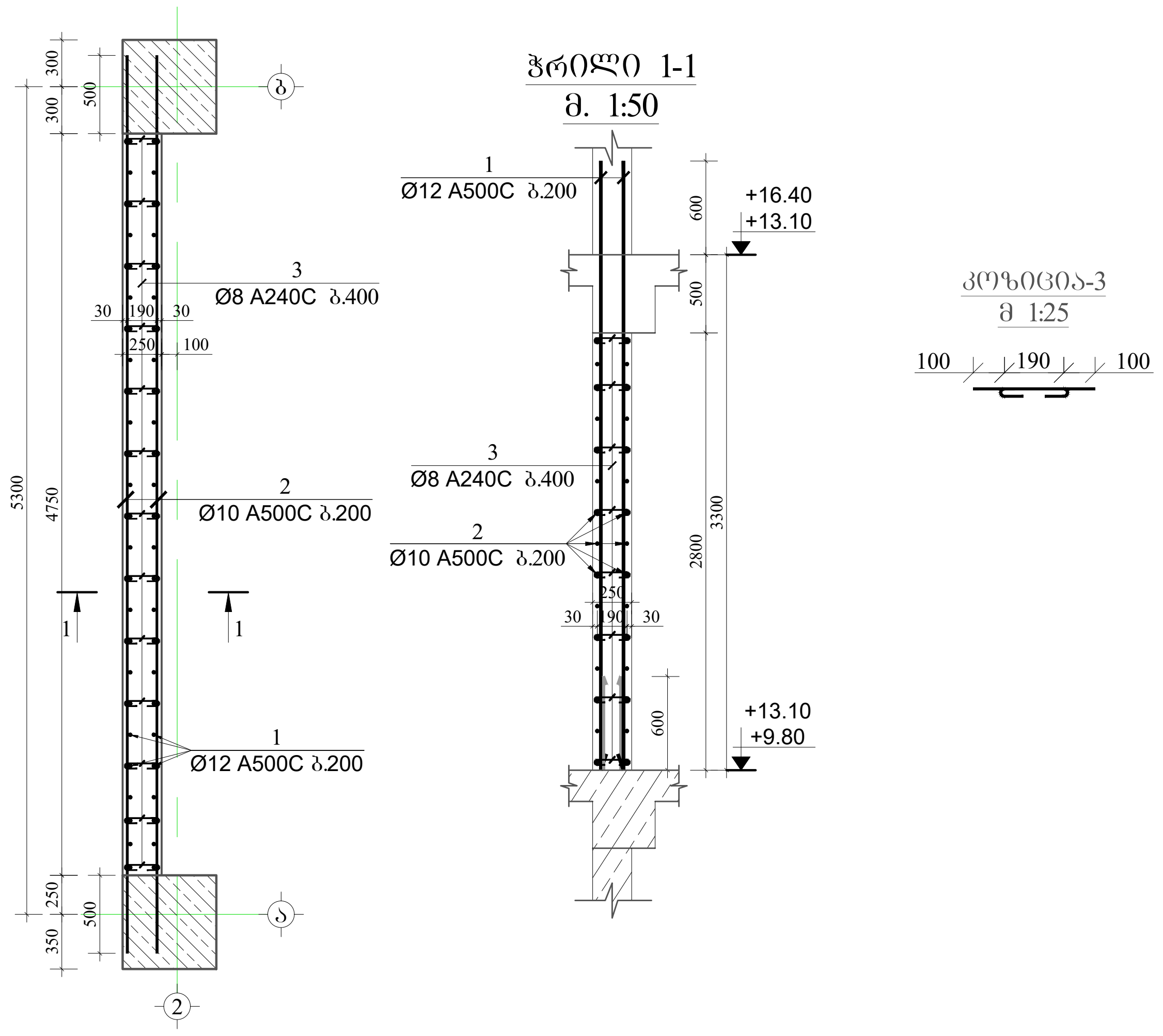

მასალის სპეციფიკაცია დიაფრაგმა №1-ზე										
ელემენტის დასახელება	პოზ. №	დიამეტრი და კლასი Φ მმ	სიგრძე L მმ	რაოდე-ნობა n	სიგრძე Lxn მ	წონა q კგ	ელემენტის რაოდენობა N	სიგრძე LxnxN მ	წონა qxN კგ
+9.80 და +13.10 ნიშნულებზე	1	Φ 12 A500C	3900	50	195.0	173.1	2	390.0	346.2
	2	Φ 10 A500C	5750	30	172.5	106.3		345.0	212.7
	3	Φ 8 A240C	390	105	41.0	16.2		81.9	32.3
				სულ q=		295.6	სულ Q=		591.3
	ლითონის წონა Q=						591.3 კგ		
	ბეტონის მოცულობა B25 V=							6.65 მ³	

დიაფრაგმა №1-ის არმირება +16.40 -:- +29.60 ნიშნულებზე

მ. 1:50

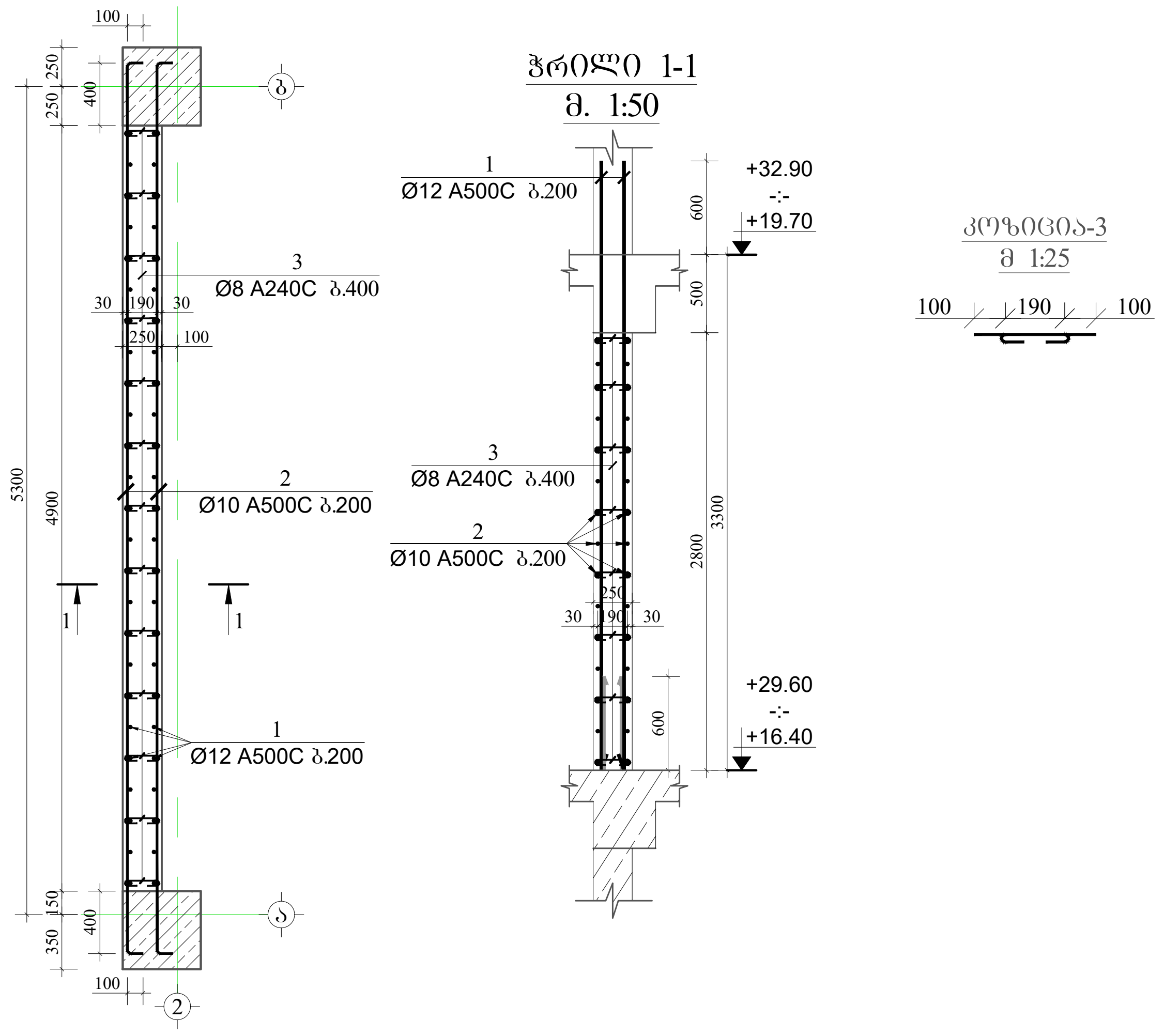

მასალის სპეციფიკაცია დიაფრაგმა №1-ზე										
ელემენტის დასახელება	პოზ. №	დიამეტრი და კლასი Φ მმ	სიგრძე L მმ	რაოდე-ნობა n	სიგრძე Lxn მ	წონა q კგ	ელემენტის რაოდენობა N	სიგრძე LxnxN მ	წონა qxN კგ
+16.40 -:- +29.60 ნიშნულებზე	1	Φ 12 A500C	3900	50	195.0	173.1	5	975.0	865.6
	2	Φ 10 A500C	5900	30	177.0	109.1		885.0	545.6
	3	Φ 8 A240C	390	105	41.0	16.2		204.8	80.8
				სულ q=		298.4	სულ Q=		1492.0
	ლითონის წონა Q=						1492.0 კგ		
	ბეტონის მოცულობა B25 V=							17.15 მ³	

Visual Art Studio

ობიექტის მისამართი

დირექტორი	ზ. გამხიტაშვილი
მთ.არქიტექტორი	ზ.გამხიტაშვილი
არქიტექტორი	ნ.ბაჩიაშვილი
კონსტრუქტორი	ტ.ზააუტაშვილი
კონსტრუქტორი	თ.
კონსტრუქტორი	ი. ბოჭორიშვილი

დიაფრაგმა №1-ის არმირება და მასალის სპეციფიკაცია +9.80 -:- +29.60 ნიშნულებზე.

სტადია	პროექტი	
თარიღი	07.09.2022	
მასშტაბი	1:50; 1:25.	
ფორმატი	ფურცელი	A-2
	კ-83	

დიაფრაგმა №1-ის არმირება +32.90 ნიშნულზე

მ. 1:50

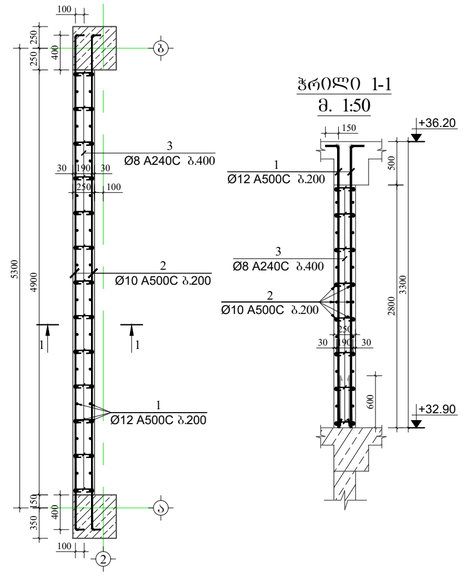

ჭრილი 1-1

მ. 1:50

კვანძი-3

მ 1:25

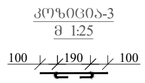

მასალის სპეციფიკაცია დიაფრაგმა №1-ზე

ელემენტის დასახელება	პოზ. №	დიამეტრი და კლასი Φ მმ	სიგრძე L მმ	რაოდენობა n	სიგრძე Lxn მ	წონა q კგ	ელემენტის რაოდენობა N	სიგრძე LxnxN მ	წონა qxN კგ
+32.90 ნიშნულზე	1	Φ 12 A500C	3400	50	170.0	150.9	1	170.0	150.9
	2	Φ 10 A500C	5900	30	177.0	109.1		177.0	109.1
	3	Φ 8 A240C	390	105	41.0	16.2		41.0	16.2
					ჯამ q=	276.2		ჯამ Q=	276.2
	ლითონის წონა Q= 276.2 კგ								
	ბეტონის მოცულობა B25 V= 3.43 მ³								

დამკვეთი

შ.პ.ს „ ლიტ ჯეო ინვესტი „

Visual Art Studio

ობიექტის მისამართი

დირექტორი	ზ. გამხიტაშვილი
მთარქიტექტორი	ზ.გამხიტაშვილი
არქიტექტორი	ნ.ბაჩიაშვილი
კონსტრუქტორი	ბ.ზაკუბავილი
კონსტრუქტორი	
კონსტრუქტორი	ი. ბოჯორიშვილი

დიაფრაგმა №1-ის არმირება და მასალის სპეციფიკაცია +32.90 ნიშნულზე.

სტადია	პროექტი
თარიღი	07.09.2022
მასშტაბი	1:50; 1:25.
ფორმატი	ფურცელი A-2
	ა-84

დამკვეთი

შ.პ.ს „ ლიტ ჯეო ინვესტი „

დიაფრაგმა №2-ის არმირება -2.90 ნიშნულზე
მ. 1:50

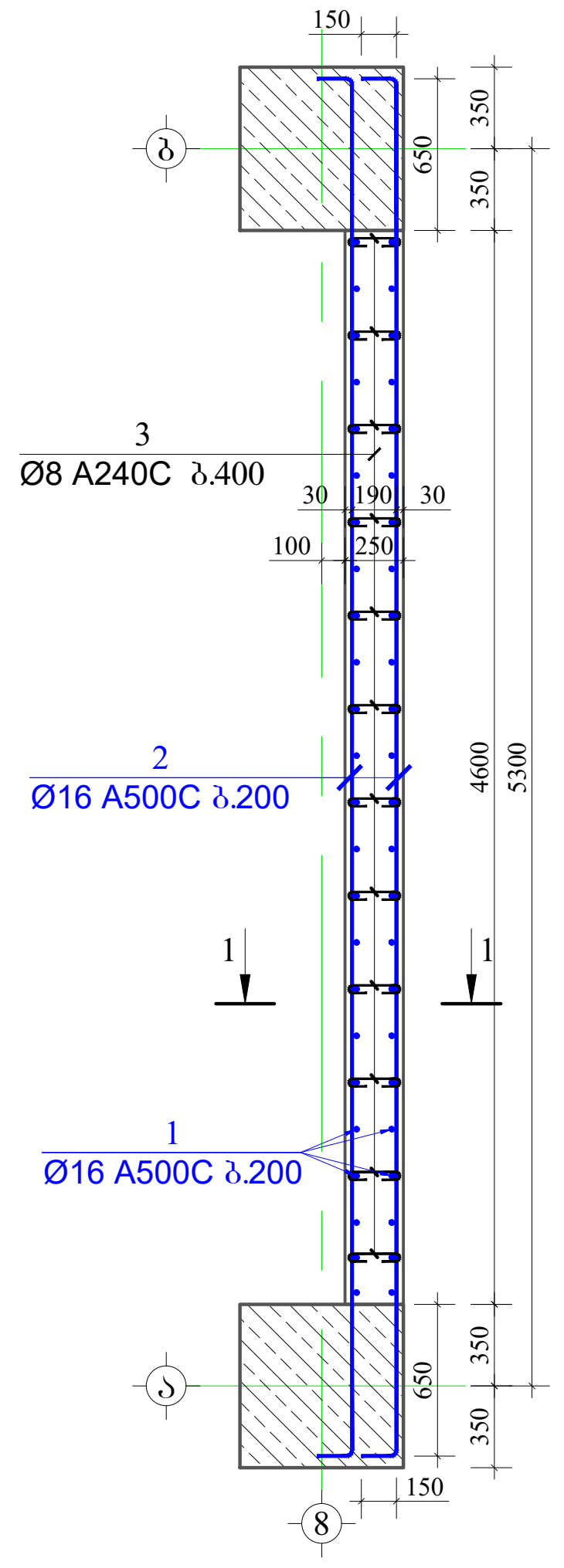

ჭრილი 1-1
მ. 1:50

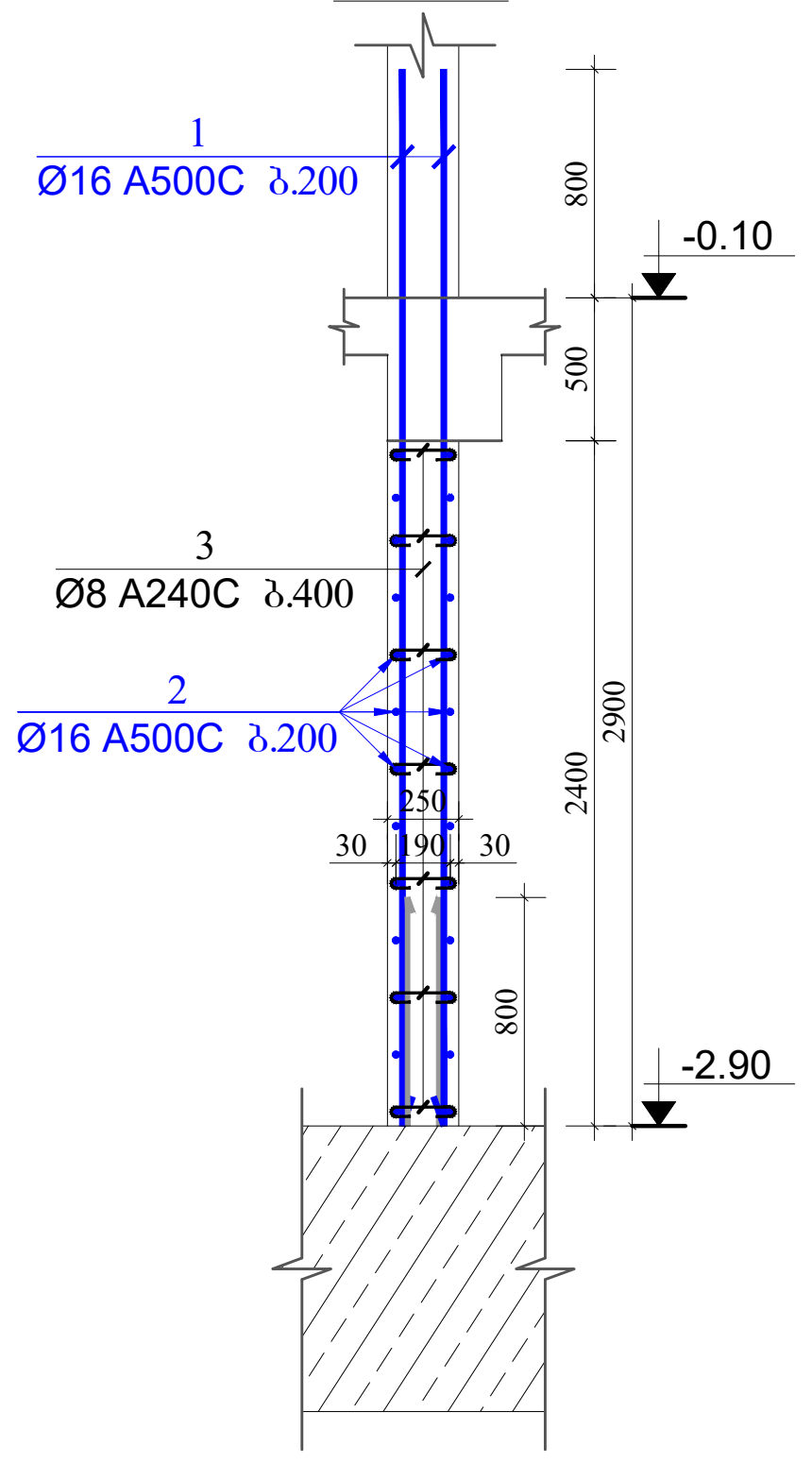

კვანძი-3
მ 1:25

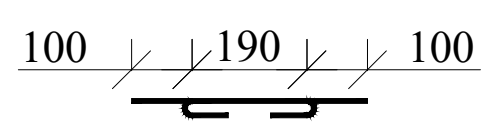

ელემენტის დასახელება	პოზ. №	დიამეტრი და კლასი Φ მმ	სიგრძე L მმ	რაოდე-ნობა n	სიგრძე Lxn მ	წონა q კგ	ელემენტის რაოდენობა N	სიგრძე LxnxN მ	წონა qxN კგ
-2.90 ნიშნულზე	1	Φ 16 A500C	3700	48	177.6	280.3	1	177.6	280.3
	2	Φ 16 A500C	6200	26	161.2	254.4		161.2	254.4
	3	Φ 8 A240C	390	85	33.2	13.1		33.2	13.1
					სულ q=	547.8		სულ Q=	547.8
	ლითონის წონა Q=						547.8 კგ		
	ბეტონის მოცულობა B25 V=							2.76 მ³	

Table title: მასალის სპეციფიკაცია დიაფრაგმა №2-ზე

დიაფრაგმა №2-ის არმირება -0.10 ნიშნულზე
მ. 1:50

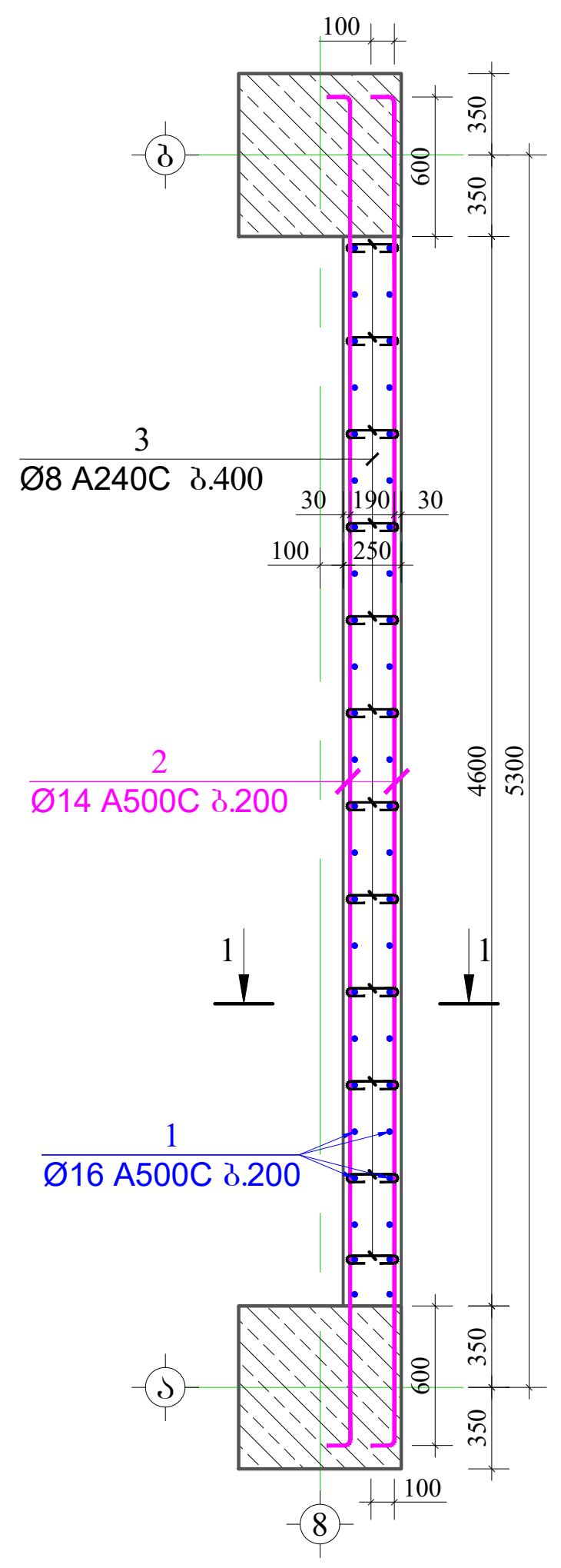

ჭრილი 1-1
მ. 1:50

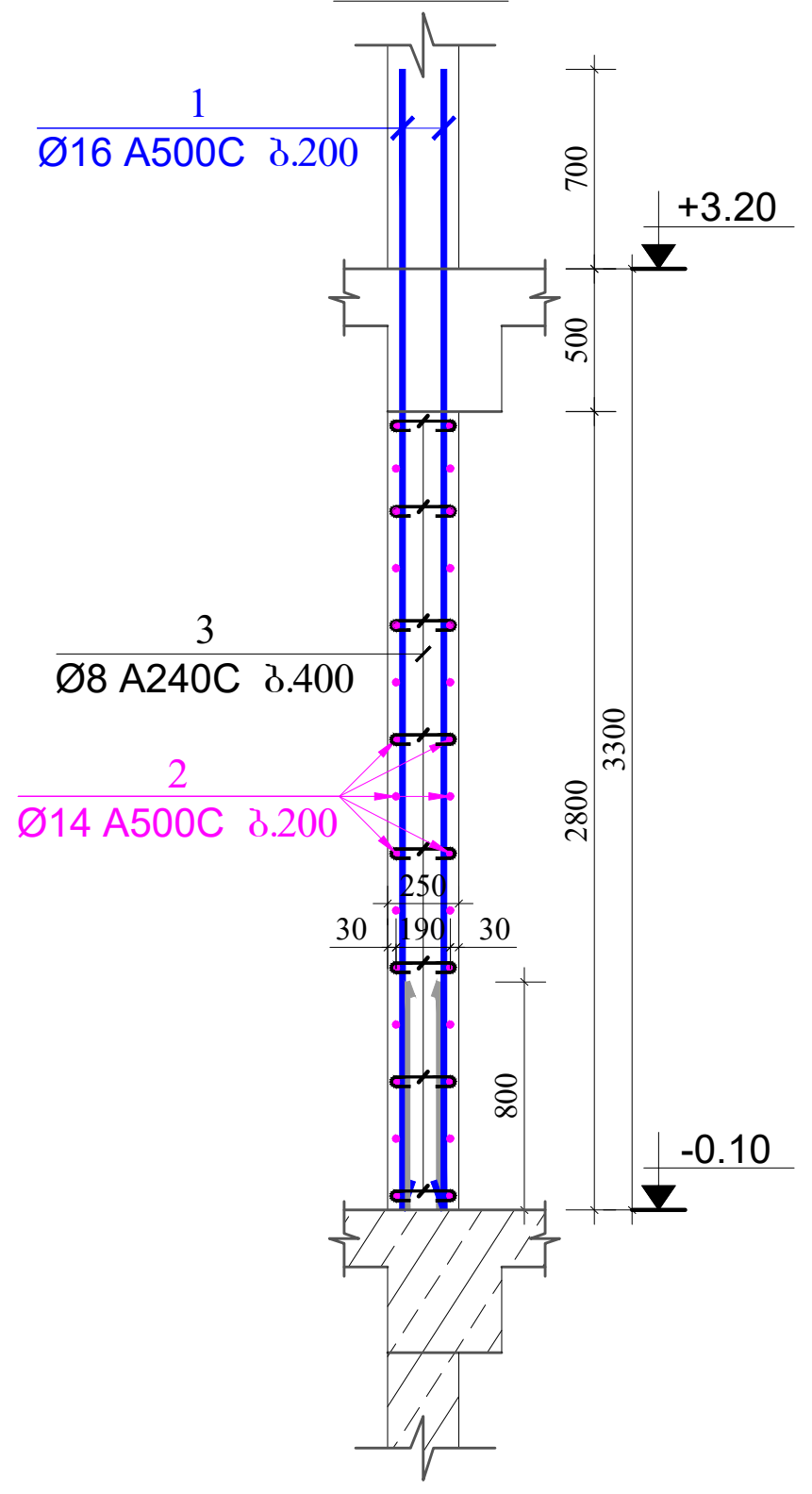

კვანძი-3
მ 1:25

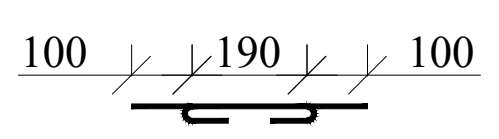

Table title: მასალის სპეციფიკაცია დიაფრაგმა №2-ზე

ელემენტის დასახელება	პოზ. №	დიამეტრი და კლასი Φ მმ	სიგრძე L მმ	რაოდე-ნობა n	სიგრძე Lxn მ	წონა q კგ	ელემენტის რაოდენობა N	სიგრძე LxnxN მ	წონა qxN კგ
-0.10 ნიშნულზე	1	Φ 16 A500C	4100	48	196.8	310.6	1	196.8	310.6
	2	Φ 14 A500C	6000	30	180.0	217.5		180.0	217.5
	3	Φ 8 A240C	390	100	39.0	15.4		39.0	15.4
					სულ q=	543.5		სულ Q=	543.5
	ლითონის წონა Q=						543.5 კგ		
	ბეტონის მოცულობა B25 V=							3.22 მ³	

Visual Art Studio

ობიექტის მისამართი

დირექტორი	ზ. გამხიტაშვილი
მთ.არქიტექტორი	ზ.გამხიტაშვილი
არქიტექტორი	ნ.ბაჩიაშვილი
კონსტრუქტორი	ტ.ზაკუტაშვილი
კონსტრუქტორი	
კონსტრუქტორი	ი. ბოჯორიშვილი

დიაფრაგმა №2-ის არმირება და მასალის სპეციფიკაცია -2.90 და -0.10 ნიშნულებზე.

სტადია	პროექტი	
თარიღი	07.09.2022	
მასშტაბი	1:50; 1:25.	
ფორმატი	ფურცელი	A-2
	კ-85	

დიაფრაგმა №2-ის არმირება +3.20 ნიშნულზე

მ. 1:50

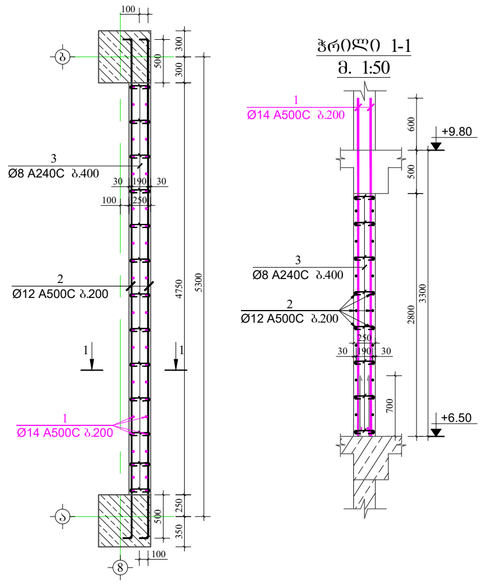

ჭრილი 1-1

მ. 1:50

კოჭი ცა-3

მ 1:25

მასალის სპეციფიკაცია დიაფრაგმა №2-ზე

ელემენტის დასახელება	პოზ. №	დიამეტრი და კლასი Φ მმ	სიგრძე L მმ	რაოდენობა n	სიგრძე Lxn მ	წონა q კგ	ელემენტის რაოდენობა N	სიგრძე LxnxN მ	წონა qxN კგ
+3.20 ნიშნულზე	1	Φ 14 A500C	4000	50	200.0	241.7	1	200.0	241.7
	2	Φ 12 A500C	5950	30	178.5	158.5		178.5	158.5
	3	Φ 8 A240C	390	105	41.0	16.2		41.0	16.2
					ჯამი q=	416.3		ჯამი Q=	416.3
	ლითონის წონა Q= 416.3 კგ ბეტონის მოცულობა B25 V= 3.33 მ³								

დიაფრაგმა №2-ის არმირება +6.50; +9.80 და +13.10 ნიშნულებზე

მ. 1:50

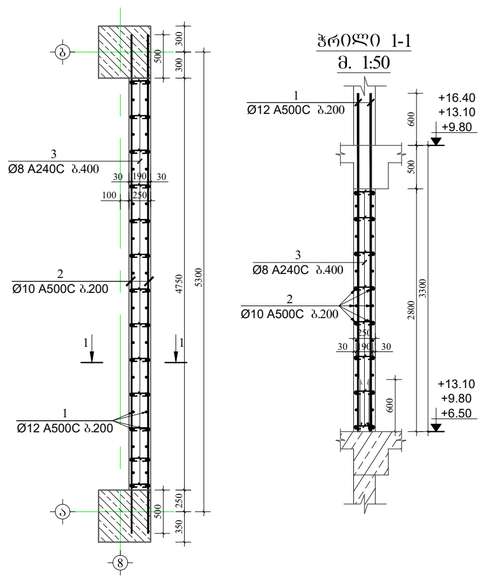

ჭრილი 1-1

მ. 1:50

კოჭი ცა-3

მ 1:25

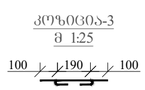

მასალის სპეციფიკაცია დიაფრაგმა №2-ზე

ელემენტის დასახელება	პოზ. №	დიამეტრი და კლასი Φ მმ	სიგრძე L მმ	რაოდენობა n	სიგრძე Lxn მ	წონა q კგ	ელემენტის რაოდენობა N	სიგრძე LxnxN მ	წონა qxN კგ
+6.50; +9.80 და +13.10 ნიშნულებზე	1	Φ 12 A500C	3900	50	195.0	173.1	3	585.0	519.4
	2	Φ 10 A500C	5750	30	172.5	106.3		517.5	319.0
	3	Φ 8 A240C	390	105	41.0	16.2		122.9	48.5
					ჯამი q=	295.6		ჯამი Q=	886.9
	ლითონის წონა Q= 886.9 კგ ბეტონის მოცულობა B25 V= 9.98 მ³								

დამკვეთი

შ.პ.ს „ ლიტ ჯეო ინვესტი „

Visual Art Studio

ობიექტის მისამართი

დირექტორი	ზ. გამხიტაშვილი
მთარქიტექტორი	ზ.გამხიტაშვილი
არქიტექტორი	ნ.ბაჩიაშვილი
კონსტრუქტორი	ბ.ზაკუბავილი
კონსტრუქტორი	
კონსტრუქტორი	ი. ბოჯორიშვილი

დიაფრაგმა №2-ის არმირება და მასალის სპეციფიკაცია +3.20 -;- +13.10 ნიშნულებზე.

სტადია	პროექტი
თარიღი	07.09.2022
მასშტაბი	1:50; 1:25.
ფორმატი	ფურცელი A-2
	ა-86

დამკვეთი

შ.პ.ს „ ლიტ ჯეო ინვესტი „

დიაფრაგმა №2-ის არმირება +16.40 -:- +29.60 ნიშნულებზე
მ. 1:50

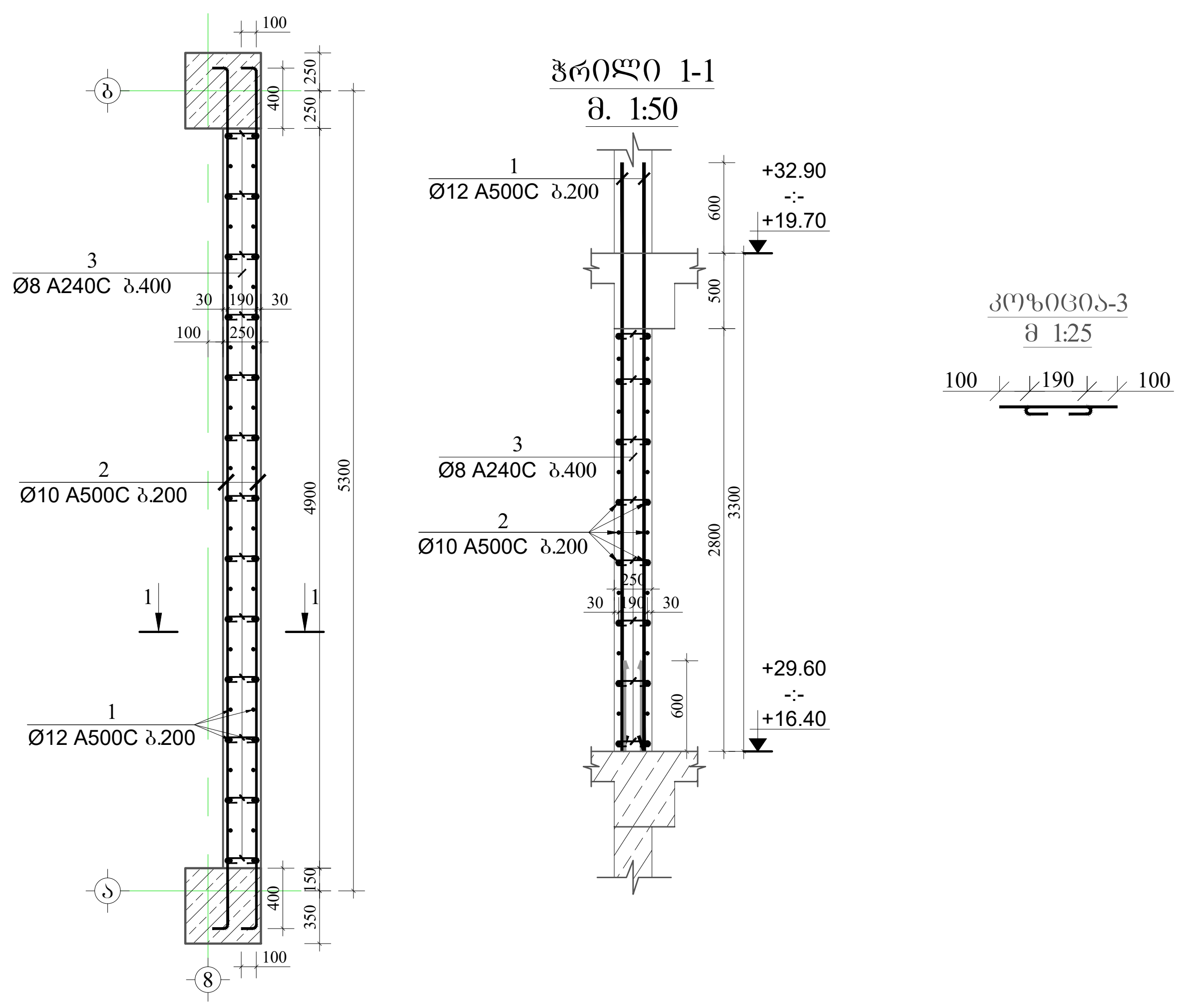

ელემენტის დასახელება	პოზ. №	დიამეტრი და კლასი Φ მმ	სიგრძე L მმ	რაოდე-ნობა n	სიგრძე Lxn მ	წონა q კგ	ელემენტის რაოდენობა N	სიგრძე LxnxN მ	წონა qxN კგ
+16.40 -:- +29.60 ნიშნულებზე	1	Φ 12 A500C	3900	50	195.0	173.1	5	975.0	865.6
	2	Φ 10 A500C	5900	30	177.0	109.1		885.0	545.6
	3	Φ 8 A240C	390	105	41.0	16.2		204.8	80.8
					სულ q=	298.4		სულ Q=	1492.0
	ლითონის წონა Q=						1492.0 კგ		
	ბეტონის მოცულობა B25 V=							17.15 მ³	

Table title: მასალის სპეციფიკაცია დიაფრაგმა №2-ზე

დიაფრაგმა №2-ის არმირება +32.90 ნიშნულზე
მ. 1:50

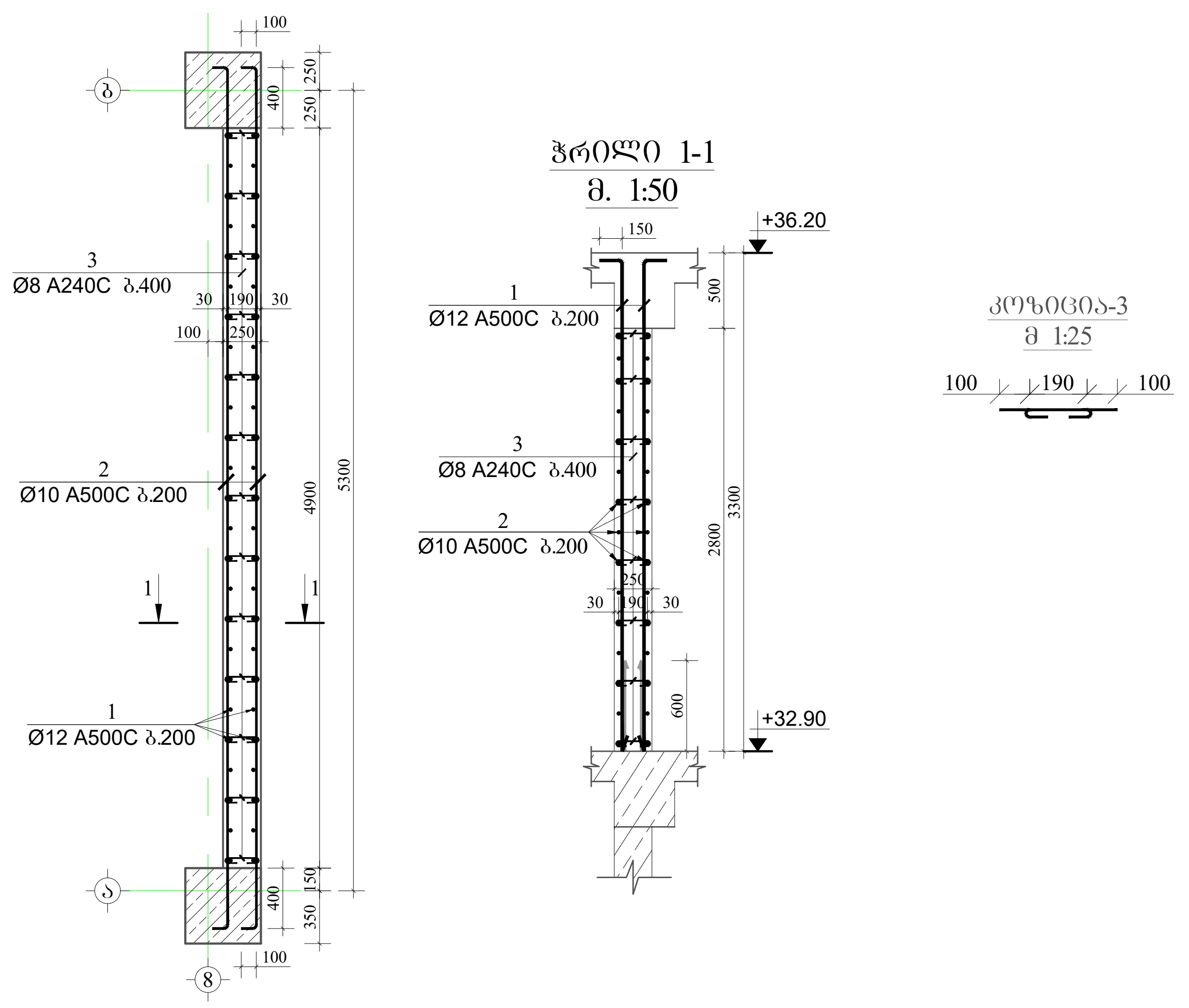

Table title: მასალის სპეციფიკაცია დიაფრაგმა №2-ზე

ელემენტის დასახელება	პოზ. №	დიამეტრი და კლასი Φ მმ	სიგრძე L მმ	რაოდე-ნობა n	სიგრძე Lxn მ	წონა q კგ	ელემენტის რაოდენობა N	სიგრძე LxnxN მ	წონა qxN კგ
+32.90 ნიშნულზე	1	Φ 12 A500C	3400	50	170.0	150.9	1	170.0	150.9
	2	Φ 10 A500C	5900	30	177.0	109.1		177.0	109.1
	3	Φ 8 A240C	390	105	41.0	16.2		41.0	16.2
					სულ q=	276.2		სულ Q=	276.2
	ლითონის წონა Q=						276.2 კგ		
	ბეტონის მოცულობა B25 V=							3.43 მ³	

Visual Art Studio

ობიექტის მისამართი

დირექტორი	ზ. გამხიტაშვილი
მთ.არქიტექტორი	ზ.გამხიტაშვილი
არქიტექტორი	ნ.ბაჩიაშვილი
კონსტრუქტორი	ტ.ზააუტაშვილი
კონსტრუქტორი	თ.
კონსტრუქტორი	ი. ბოჯორიშვილი

დიაფრაგმა №2-ის არმირება
და მასალის სპეციფიკაცია
+16.40 -:- +32.90 ნიშნულებზე.

სტადია	პროექტი	
თარიღი	07.09.2022	
მასშტაბი	1:50; 1:25.	
ფორმატი	ფურცელი	A-2
	კ-87	

დიაფრაგმა №2-ის არმირება -2.90 ნიშნულზე

მ. 1:50

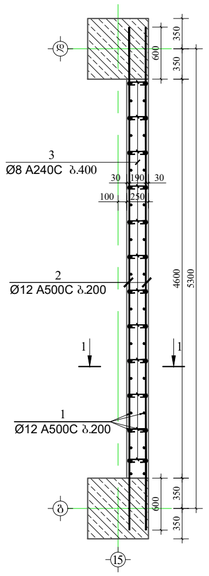

ჭრილი 1-1

მ. 1:50

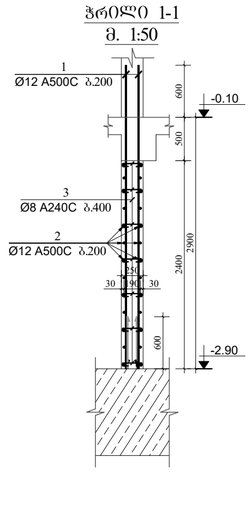

კოჭი ცენტრ-3

მ 1:25

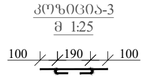

მასალის სპეციფიკაცია დიაფრაგმა №3-ზე

ელემენტის დასახელება	პოზ. №	დიამეტრი და კლასი Φ მმ	სიგრძე L მმ	რაოდენობა n	სიგრძე Lxn მ	წონა q კგ	ელემენტის რაოდენობა N	სიგრძე LxnxN მ	წონა qxN კგ
-2.90 ნიშნულზე	1	Φ 12 A500C	3500	48	168.0	149.1	1	168.0	149.1
	2	Φ 12 A500C	5800	26	150.8	133.9		150.8	133.9
	3	Φ 8 A240C	390	85	33.2	13.1		33.2	13.1
					სულ q=	296.1		სულ Q=	296.1
	ლითონის წონა Q= 296.1 კგ ბეტონის მოცულობა B25 V= 2.76 მ³								

დიაფრაგმა №2-ის არმირება -0.10 ნიშნულზე

მ. 1:50

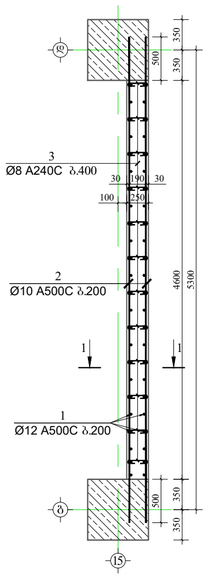

ჭრილი 1-1

მ. 1:50

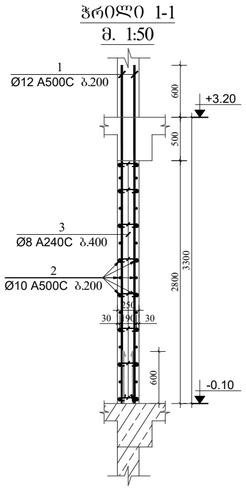

კოჭი ცენტრ-3

მ 1:25

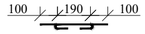

მასალის სპეციფიკაცია დიაფრაგმა №3-ზე

ელემენტის დასახელება	პოზ. №	დიამეტრი და კლასი Φ მმ	სიგრძე L მმ	რაოდენობა n	სიგრძე Lxn მ	წონა q კგ	ელემენტის რაოდენობა N	სიგრძე LxnxN მ	წონა qxN კგ
-0.10 ნიშნულზე	1	Φ 12 A500C	3900	48	187.2	166.2	1	187.2	166.2
	2	Φ 10 A500C	5600	30	168.0	103.6		168.0	103.6
	3	Φ 8 A240C	390	100	39.0	15.4		39.0	15.4
					სულ q=	285.2		სულ Q=	285.2
	ლითონის წონა Q= 285.2 კგ ბეტონის მოცულობა B25 V= 3.22 მ³								

დამკვეთი

შ.პ.ს „ ლიტ ჯეო ინვესტი „

Visual Art Studio

ობიექტის მისამართი

დირექტორი	ზ. გამხიტაშვილი
მთარქიტექტორი	ზ.გამხიტაშვილი
არქიტექტორი	ნ.ბაჩიაშვილი
კონსტრუქტორი	ბ.ზაუტაშვილი
კონსტრუქტორი	
კონსტრუქტორი	ი. ბოჯორიშვილი

დიაფრაგმა №3-ის არმირება და მასალის სპეციფიკაცია -2.90 და -0.10 ნიშნულებზე.

სტადია	პროექტი	
თარიღი	07.09.2022	
მასშტაბი	1:50; 1:25.	
ფორმატი	ფურცელი	A-2
	ა-88	

დიაფრაგმა №2-ის არმირება +3.20 -:- +13.10 ნიშნულებზე

მ. 1:50

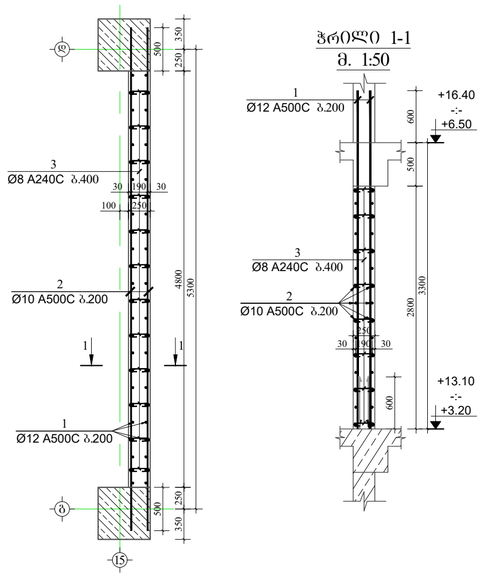

ჭრილი 1-1

მ. 1:50

კონსტრუქცია-3

მ 1:25

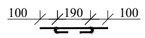

მასალის სპეციფიკაცია დიაფრაგმა №3-ზე

ელემენტის დასახელება	პოზ. №	დიამეტრი და კლასი Φ მმ	სიგრძე L მმ	რაოდენობა n	სიგრძე Lxn მ	წონა q კგ	ელემენტის რაოდენობა N	სიგრძე LxnxN მ	წონა qxN კგ
+3.20 -:- +13.10 ნიშნულებზე	1	Φ 12 A500C	3900	50	195.0	173.1	4	780.0	692.5
	2	Φ 10 A500C	5800	30	174.0	107.3		696.0	429.1
	3	Φ 8 A240C	390	100	39.0	15.4		156.0	61.6
					სულ q=	295.8		სულ Q=	1183.1
	ლითონის წონა Q= 1183.1 კგ								
	ბეტონის მოცულობა B25 V= 13.44 მ³								

დიაფრაგმა №2-ის არმირება +16.40 -:- +29.60 ნიშნულებზე

მ. 1:50

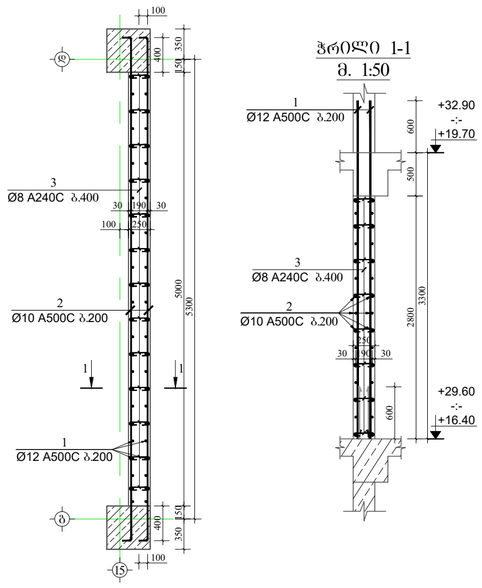

ჭრილი 1-1

მ. 1:50

კონსტრუქცია-3

მ 1:25

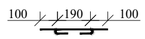

მასალის სპეციფიკაცია დიაფრაგმა №3-ზე

ელემენტის დასახელება	პოზ. №	დიამეტრი და კლასი Φ მმ	სიგრძე L მმ	რაოდენობა n	სიგრძე Lxn მ	წონა q კგ	ელემენტის რაოდენობა N	სიგრძე LxnxN მ	წონა qxN კგ
+16.40 -:- +29.60 ნიშნულებზე	1	Φ 12 A500C	3900	52	202.8	180.0	5	1014.0	900.2
	2	Φ 10 A500C	6000	30	180.0	111.0		900.0	554.9
	3	Φ 8 A240C	390	105	41.0	16.2		204.8	80.8
					სულ q=	307.2		სულ Q=	1535.9
	ლითონის წონა Q= 1535.9 კგ								
	ბეტონის მოცულობა B25 V= 17.5 მ³								

დამკვეთი

შ.პ.ს „ ლიტ ჯეო ინვესტი „

Visual Art Studio

ობიექტის მისამართი

დირექტორი	ზ. გამხიტაშვილი
მთარქიტექტორი	ზ.გამხიტაშვილი
არქიტექტორი	ნ.ბაჩიაშვილი
კონსტრუქტორი	ბ.ზაკუბავილი
კონსტრუქტორი	
კონსტრუქტორი	ი. ბოჯორიშვილი

დიაფრაგმა №3-ის არმირება და მასალის სპეციფიკაცია +3.20 -:- +29.60 ნიშნულებზე.

სტადია	პროექტი
თარიღი	07.09.2022
მასშტაბი	1:50; 1:25.
ფორმატი	ფურცელი A-2
	ა-89

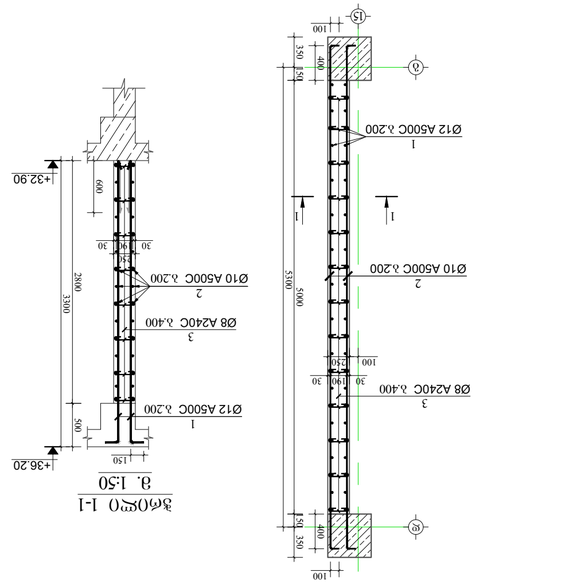



Ведомость ограждающих конструкций

Поз.	Обозначение	Наименование	Кол.	Масса ед., кг	Примечание
		Сборные железобетонные изделия			
1	ГОСТ 23279-2012	Сетка С1	4	12.5	
2	ГОСТ 23279-2012	Сетка С2	2	8.3	
		Монолитные железобетонные конструкции			
3		Бетон В25, F200, W6	18.4 м³		
4		Арматура А500С	1.2 т		
		Материалы			
5	ГОСТ 9128-2013	Асфальтобетон	0.6 м³		
6		Щебень фр. 20–40 мм	2.1 м³		

Спецификация элементов

Поз.	Обозначение	Наименование	Кол.	Масса ед., кг	Примечание
		Сборные железобетонные изделия			
1	ГОСТ 23279-2012	Сетка С1	4	12.5	
2	ГОСТ 23279-2012	Сетка С2	2	8.3	
		Монолитные железобетонные конструкции			
3		Бетон В25, F200, W6	18.4 м³		
4		Арматура А500С	1.2 т		
		Материалы			
5	ГОСТ 9128-2013	Асфальтобетон	0.6 м³		
6		Щебень фр. 20–40 мм	2.1 м³		

**Ведомость элементов №2-ОЬ

ფილის საყალიბო ნახაზი -0.10 ნიშნულზე
მ. 1:150

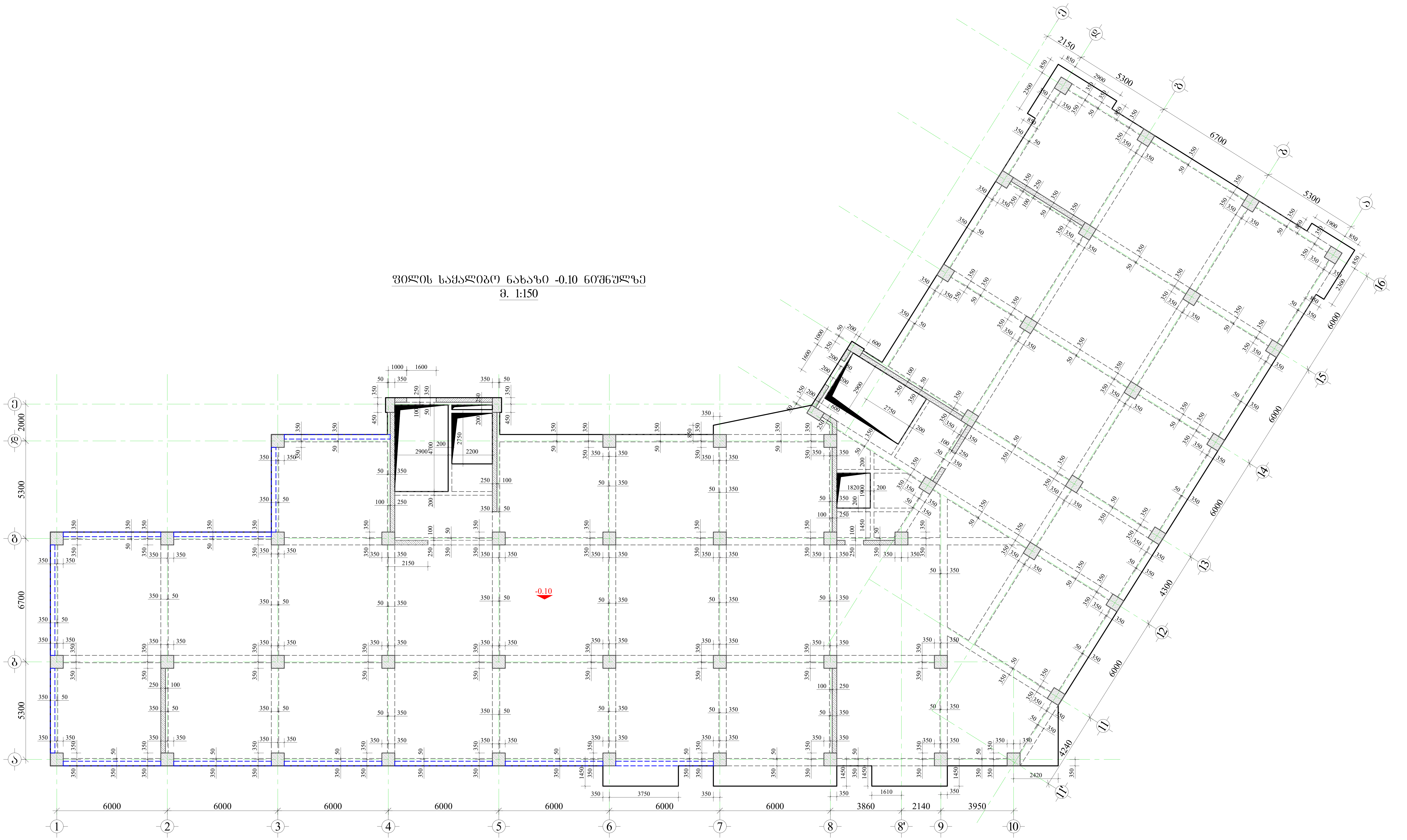

დამკვეთი

შ.პ.ს „ ლიტ ჯეო ინვესტი „

შენიშვნა:

1. წინამდებარე ნახაზი განხილული იქნას დიაფრაგმების, რიგელების, სვეტების, საძირკვლის, კიბისა და არმატურის ნაშვერების კონსტრუქციულ ნახაზებთან ერთდ.
2. ფილებში გამოყენებული იქნას **B**25 კლასის ბეტონი.
3. კონსტრუქციებში გამოყენებულია **A500C** და **A240C** კლასის არმატურა.
4. არმატურების გადაბმა განხორციელდეს პირგადადებით, ნახაზებზე მოცემული სქემის მიხედვით. გადაბმის სიგრძე არანაკლებ 50**d**(**d**-გადასაბმელ არმატურებს შორის უდიდესის დიამეტრია.)
5. ფილებში არმატურების განაწილება განხორციელდეს ნახაზებზე მოცემული სქემის მიხედვით.
7. დაცული იქნას დამცავი შრეები.
8. ბეტონირებისას გამოყენებული იქნას ვიბრირება.
9.არმატურების მოღუნვა განხორციელდეს ცივად (გაცხელებისგარეშე)
10. პროექტში ყველა სახის ცვლილება შეთანხმებული იქნას პროექტის კონსტრუქციული ნაწილის ავტორებთან.
11. მშენებლობის გაჩერების შემთხვევაში გათვალისწინებული იქნას კონსერვაციის სამუშაოები.
12. ფილებში სავენტილაციო შახტების განლაგება იხილეთ არქიტექტურულ და საინჟინრო ნახაზებში

საპროექტო ორგანიზაცია

Visual Art Studio

ობიექტის მისამართი

ქ.თბილისი, რაიონი საბურთალო

ს/კ 01.10.07.007.122

პროექტის სახელწოდება

მრავალბინიანი საცხოვრებელი სახლი

დირექტორი	ზ. გამხიტაშვილი
მთ.არქიტექტორი	ზ.გამხიტაშვილი
არქიტექტორი	ნ.ბაჩიაშვილი
კონსტრუქტორი	ტ.ზააუტაშვილი
კონსტრუქტორი	თ.მაცაბერიძე
კონსტრუქტორი	ი. ბოჯორიშვილი

ფილის საყალიბო ნახაზი -0.10 ნიშნულზე

სტადია	პროექტი	
თარიღი	07.09.2022	
მასშტაბი	1:150	
ფორმატი	ფურცელი	A-2
	ჯ.-91	ა-

Visual Art Studio

ООО "Визуал Арт Студио"

Заказчик	Муниципальное бюджетное учреждение культуры "Историко-краеведческий музей"
Объект	Реконструкция здания Историко-краеведческого музея по адресу: г.Ростов-на-Дону, ул.Пушкинская, 148/40
Стадия	Р
Наименование	Благоустройство территории. План земляных масс
Главный архитектор проекта	Ф.И.О.
Главный инженер проекта	Ф.И.О.
Начальник отдела	Ф.И.О.
Разработал	Ф.И.О.
Н.контроль	Ф.И.О.
Масштаб	1:150
Формат	А-2
Лист	5
Листов	5

Перепланировка помещений

Перепланировка помещений

Перепланировка помещений

ექსკლუზიური უფლებით დაცული პროექტი
„ არქიტექტორ ანა ფოცხიშვილის სტუდია Visual Art Studio “
ქ.ბ.

მისამართი, ტელეფონი, ელ.ფოსტა
ქალაქი ბათუმი, ზ/კ 01.10.07.007.122
პროექტის ავტორი
არქიტექტორი ანა ფოცხიშვილი

პროექტის დასახელება
ბათუმის მერიის ახალი შენობა
ობიექტის მისამართი
ქ. ბათუმი, ა/კ 01.10.07.007.122
ნახაზის დასახელება
ნახაზის ნომერი
ტექნიკური პირობები
ინჟინერ-კონსტრუქტორი
ინჟინერ-ტექნოლოგი
არქიტექტორი
ინჟინერ-სანტექნიკოსი
ინჟინერ-ელექტრიკოსი
ინჟინერ-ვენტილაციონისტი
ინჟინერ-სახანძრო
ინჟინერ-სამშენებლო
ინჟინერ-გეოდეზისტი
ინჟინერ-ეკონომისტი
ინჟინერ-ტოპოგრაფი
ინჟინერ-ეკოლოგი
ინჟინერ-ლანდშაფტი
ინჟინერ-ინტერიერი
ინჟინერ-ინტერიერი
ინჟინერ-ინტერიერ

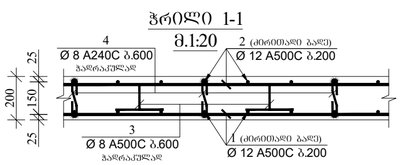

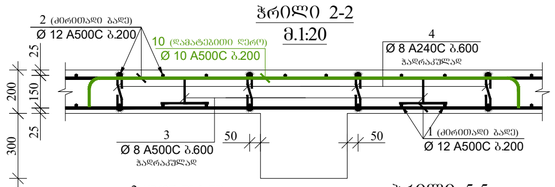

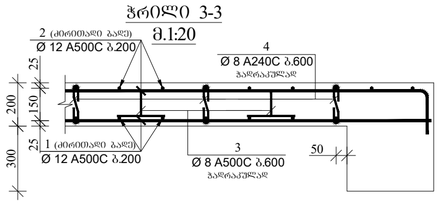

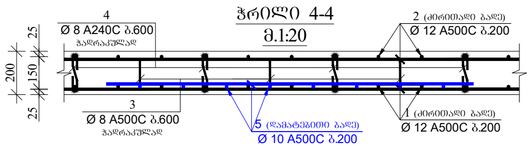

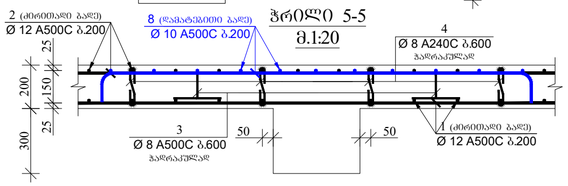

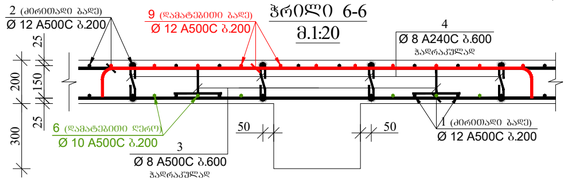

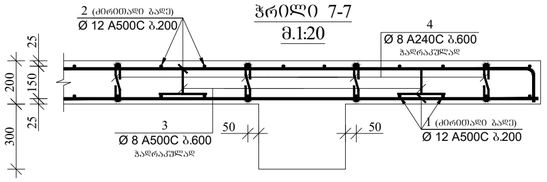

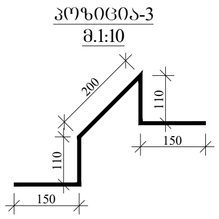

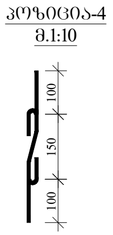

დამკვეთი

შ.პ.ს „ ლიტ ჯეო ინვესტი „

საპროექტო ორგანიზაცია

Visual Art Studio

ობიექტის მისამართი

ქ.თბილისი, რაიონი საბურთალო

ს/კ 01.10.07.007.122

პროექტის სახელწოდება

მრავალბინიანი

საცხოვრებელი სახლი

დირექტორი	ზ. გამხიტაშვილი
მთ.არქიტექტორი	ზ.გამხიტაშვილი
არქიტექტორი	ნ.ბაჩიაშვილი
კონსტრუქტორი	ტ.ზაზუტაშვილი
კონსტრუქტორი	თ.მაცაბერიძე
კონსტრუქტორი	ი. ბოჯორიშვილი

ჭრილები -0.10
ნიშნულის ფილაზე

სტადია	პროექტი	
თარიღი	07.09.2022	
მასშტაბი	1:20	
ფორმატი	ფურცელი	A-2
	ს.-94	ა-

ფილის საძალიბო ნახაზი +3.20 ნიშნულზე
მ. 1:150

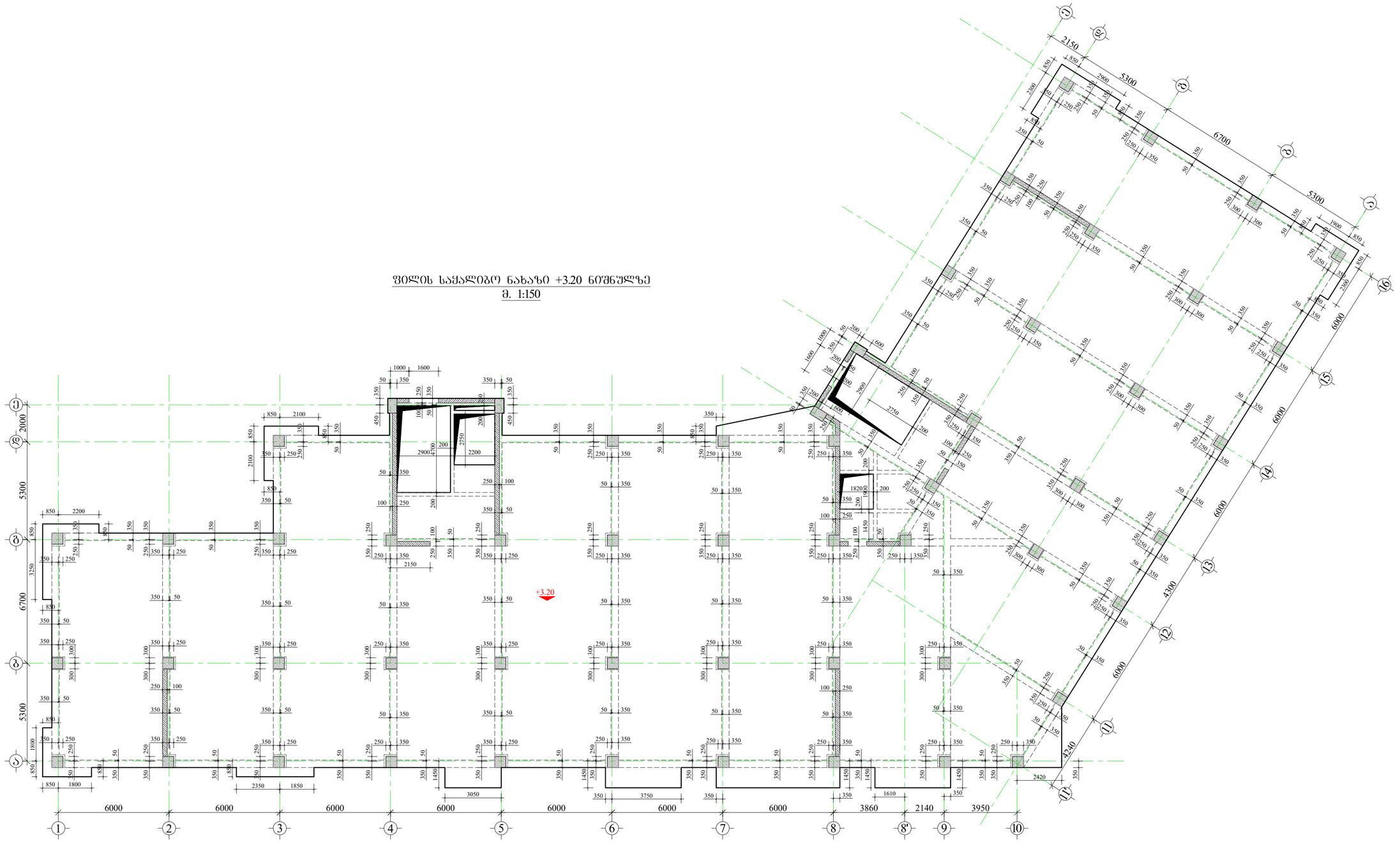

დამკვეთი

შ.პ.ს „ ლიტ ჯეო ინვესტი „

შენიშვნა:

1. წინამდებარე ნახაზი განხილული იქნას დიაფრაგმების, რიგელების, სვეტების, საძირკვლის, კიბისა და არმატურის ნაშენების კონსტრუქციულ ნახაზებთან ერთად.
2. ფილებში გამოყენებული იქნას **B25** კლასის ბეტონი.
3. კონსტრუქციებში გამოყენებულია **A500C** და **A240C** კლასის არმატურა.
4. არმატურების გადაბმა განხორციელდეს პირდაპირებით. ნახაზებზე მოცემული სქემის მიხედვით. გადაბმის სიგრძე არანაკლები **50d(d**-გადასაბმელ არმატურის შიდა ზედაპირის დიამეტრია.)
5. ფილებში არმატურების განაწილება განხორციელდეს ნახაზებზე მოცემული სქემის მიხედვით.
7. დაცული იქნას დამცავი შრეები.
8. ბეტონირებისას გამოყენებული იქნას ვიბრირება.
9.არმატურების მოლუნვა განხორციელდეს ცივად (გაცხელებისგარეშე)
10. პროექტში მყოფლა სახის ცვლილება შეთანხმებული იქნას პროექტის კონსტრუქციული ნაწილის ავტორებთან.
11. მშენებლობის განცრების შემთხვევაში გათვალისწინებული იქნას კონსერვაციის სამუშაოები.
12. ფილებში სავენტილაციო შახტების განლაგება იხილეთ არქიტექტურულ და სანიშნიერ ნახაზებში

საპროექტო ორგანიზაცია

Visual Art Studio

ობიექტის მისამართი	
ქ.თბილისი, რაიონი საბურთალო	
ს/კ 01.10.07.007.122	
პროექტის სახელწოდება	
მრავალბინიანი საცხოვრებელი სახლი	
დირექტორი	ზ. გამხიტაშვილი
მთ.არქიტექტორი	ზ.გამხიტაშვილი
არქიტექტორი	ნ.ბაჩიაშვილი
კონსტრუქტორი	ტ.ზაკუტაშვილი
კონსტრუქტორი	თ.მაცაბერიძე
კონსტრუქტორი	ი. ბოჯორიშვილი

ფილის საძალიბო ნახაზი +3.20 ნიშნულზე

სტადია	პროექტი	
თარიღი	07.09.2022	
მას'შტაბი	1:150	
ფორმატი	ფურცელი	A-2
	ა.-95	ა-

ფილის ქვედა შრის არმირების ნახაზი +3.20 ნიშნულზე
მ. 1:150

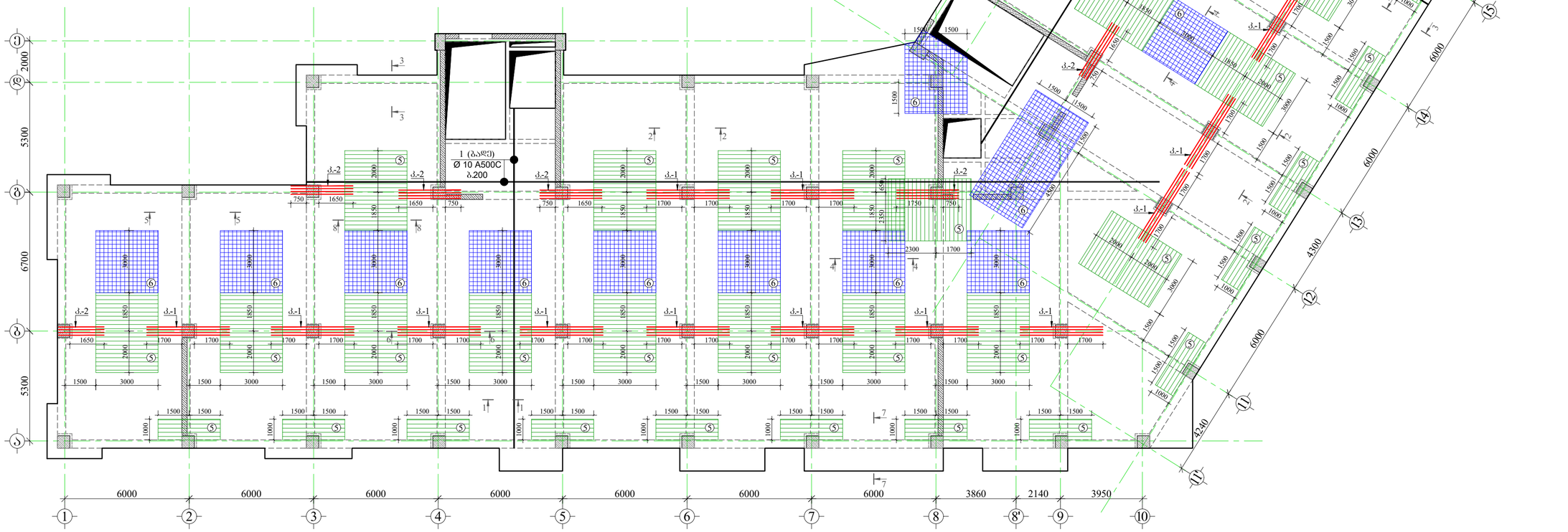

5 დამატებითი ღერო Ø10 A500C ბ.200 — 6 დამატებითი ბადე Ø10 A500C ბ.200

მასალის სპეციფიკაცია ფილებზე

ელემენტის დასახელება	კოდ. №	დიამეტრი და კლასი Φ მმ	სიგრძე L მმ	რაოდენობა n	სიგრძე Lxn მ	წონა q კგ	ელემენტის რაოდენობა N	სიგრძე LxnxN მ	წონა qxN კგ
+3.20 ნიშნულზე	1	Φ 10 A500C	13800000	1	13800.0	8508.0	1	13800.0	8508.0
	2	Φ 10 A500C	13900000	1	13900.0	8569.6		13900.0	8569.6
	3	Φ 8 A500C	680	3980	2706.4	1067.9		2706.4	1067.9
	4	Φ 8 A240C	330	3800	1254.0	494.8		1254.0	494.8
	5	Φ 10 A500C	1385000	1	1385.0	853.9		1385.0	853.9
	6	Φ 10 A500C	1525000	1	1525.0	940.2		1525.0	940.2
	7	Φ 10 A500C	1800000	1	1800.0	1109.7		1800.0	1109.7
	8	Φ 12 A500C	2600000	1	2600.0	2308.2		2600.0	2308.2
	9	Φ 10 A500C	1370000	1	1370.0	844.6		1370.0	844.6
	10	Φ 10 A500C	330	960	316.8	195.3		316.8	195.3
	11	Φ 20 A500C	3000	128	384.0	947.0		384.0	947.0
	12	Φ 20 A500C	4000	64	256.0	631.3		256.0	631.3
	13	Φ 10 A500C	940	928	872.3	537.8		872.3	537.8
					სულ q=	27008.3		სულ Q=	27008.3

ლითონის წონა Q= 27008.3 კგ

ბეტონის მოცულობა B25 V= 239.08 მ³

დამკვეთი

შ.პ.ს „ ლიტ ჯეო ინვესტი „

საპროექტო ორგანიზაცია

Visual Art Studio

ობიექტის მისამართი

ქ.თბილისი, რაიონი საბურთალო

ს/კ 01.10.07.007.122

პროექტის სახელწოდება

მრავალბინიანი

საცხოვრებელი სახლი

დირექტორი	ზ. გამხიტაშვილი
მთ.არქიტექტორი	ზ.გამხიტაშვილი
არქიტექტორი	ნ.ბაჩიაშვილი
კონსტრუქტორი	ბ.ზაკუბავილი
კონსტრუქტორი	თ.მაცაბერიძე
კონსტრუქტორი	ი. ბოჯორიშვილი

ფილის ქვედა შრის არმირების ნახაზი +3.20 ნიშნულზე

სტადია	პროექტი	
თარიღი	07.09.2022	
მას'შტაბი	1:150	
ფორმატი	ფურცელი	A-2
	ბ.-96	

ფილის ზედა შრის არმირების ნახაზი +3.20 ნიშნულზე
მ. 1:150

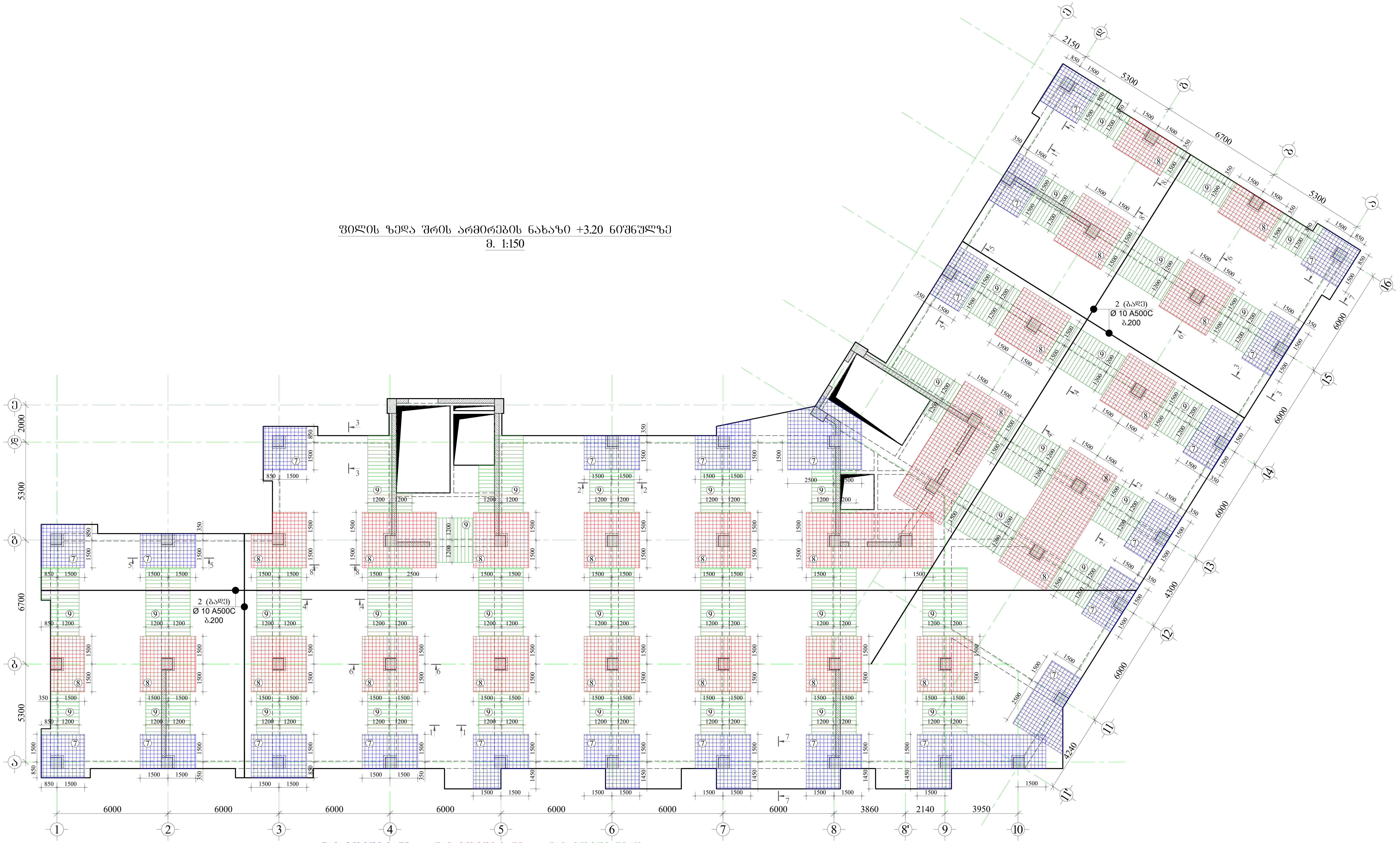

(7) დამატებითი ბადე Ø10 A500C ბ.200

(8) დამატებითი ბადე Ø12 A500C ბ.200

(9) დამატებითი ღერო Ø10 A500C ბ.200

დამკვეთი	
შ.პ.ს „ ლიტ ჯეო ინვესტი „	
საპროექტო ორგანიზაცია	Visual Art Studio
ობიექტის მისამართი	ქ.თბილისი, რაიონი საბურთალო ს/კ 01.10.07.007.122
პროექტის სახელწოდება	მრავალბინიანი საცხოვრებელი სახლი
დირექტორი	ზ. გამხიტაშვილი
მთ.არქიტექტორი	ზ.გამხიტაშვილი
არქიტექტორი	ნ.ბაჩიაშვილი
კონსტრუქტორი	ტ.ზააუტაშვილი
კონსტრუქტორი	თ.მაცაბერიძე
კონსტრუქტორი	ი. ბოჯორიშვილი
ფილის ზედა შრის არმირების ნახაზი +3.20 ნიშნულზე	
სტადია	პროექტი
თარიღი	07.09.2022
მასშტაბი	1:150
ფორმატი	ფურცელი A-2
	ჯ.-97

ფილის საყალიბო ნახაზი +6.50 ნიშნულზე

მ. 1:150

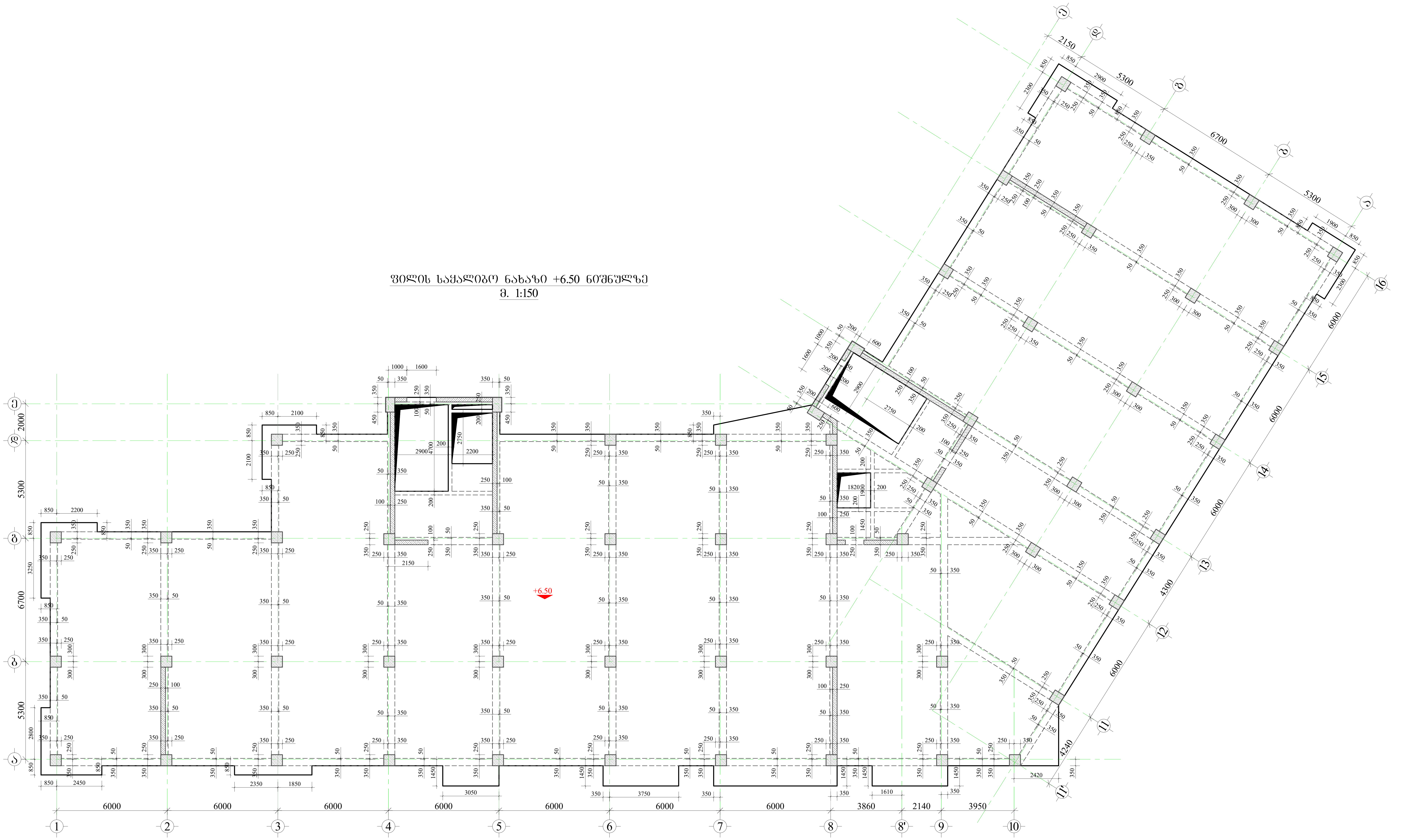

დამკვეთი

შ.პ.ს „ ლიტ ჯეო ინვესტი „

შენიშვნა:

1. წინამდებარე ნახაზი განხილული იქნას დიაფრაგმების, რიგელების, სვეტების, საძირკვლის, კიბისა და არმატურის ნაშვერების კონსტრუქციულ ნახაზებთან ერთად.
2. ფილებში გამოყენებული იქნას **B**25 კლასის ბეტონი.
3. კონსტრუქციებში გამოყენებულია **A500C** და **A240C** კლასის არმატურა.
4. არმატურების გადაბმა განხორციელდეს პირგადადებით, ნახაზებზე მოცემული სქემის მიხედვით. გადაბმის სიგრძე არანაკლებ 50**d**(**d**-გადასაბმელ არმატურებს შორის უდიდესის დიამეტრია.)
5. ფილებში არმატურების განაწილება განხორციელდეს ნახაზებზე მოცემული სქემის მიხედვით.
7. დაცული იქნას დამცავი შრეები.
8. ბეტონირებისას გამოყენებული იქნას ვიბრირება.
9.არმატურების მოღუნვა განხორციელდეს ცივად (გაცხელებისგარეშე)
10. პროექტში ყველა სახის ცვლილება შეთანხმებული იქნას პროექტის კონსტრუქციული ნაწილის ავტორებთან.
11. მშენებლობის გაჩერების შემთხვევაში გათვალისწინებული იქნას კონსერვაციის სამუშაოები.
12. ფილებში სავენტილაციო შახტების განლაგება იხილეთ არქიტექტურულ და საინჟინრო ნახაზებში

საპროექტო ორგანიზაცია

Visual Art Studio

ობიექტის მისამართი

ქ.თბილისი, რაიონი საბურთალო

ს/კ 01.10.07.007.122

პროექტის სახელწოდება

მრავალბინიანი საცხოვრებელი სახლი

დირექტორი	ზ. გამხიტაშვილი
მთ.არქიტექტორი	ზ.გამხიტაშვილი
არქიტექტორი	ნ.ბაჩიაშვილი
კონსტრუქტორი	ტ.ზააუტაშვილი
კონსტრუქტორი	თ.მაცაბერიძე
კონსტრუქტორი	ი. ბოჭორიშვილი

ფილის საყალიბო ნახაზი +6.50 ნიშნულზე

სტადია	პროექტი	
თარიღი	07.09.2022	
მასშტაბი	1:150	
ფორმატი	ფურცელი	A-2
	ჰ.-98	ა-

დამკვეთი

შ.პ.ს „ ლიტ ჯეო ინვესტი „

ფილის ქვედა შრის არმირების ნახაზი +6.50 ნიშნულზე

მ. 1:150

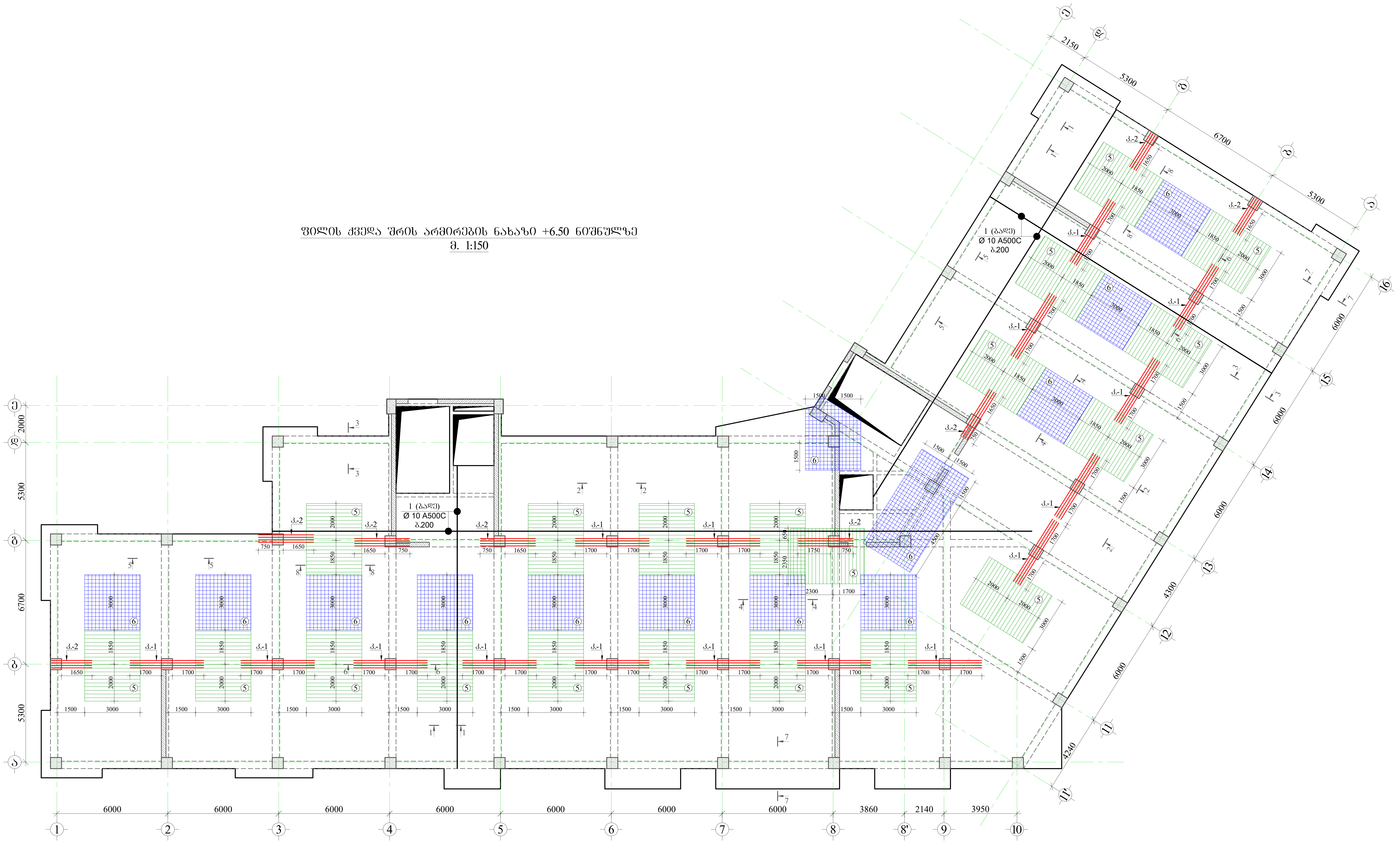

(5) დამატებითი ღერო Ø10 A500C ბ.200

(6) დამატებითი ბადე Ø10 A500C ბ.200

მასალის სპეციფიკაცია ფილებზე

ელემენტის დასახელება	პოზ. №	დიამეტრი და კლასი Φ მმ	სიგრძე L მმ	რაოდე-ნობა n	სიგრძე Lxn მ	წონა q კგ	ელემენტის რაოდენობა N	სიგრძე LxnxN მ	წონა qxN კგ
+6.50 ნიშნული	1	Φ 10 A500C	13700000	1	13700.0	8446.3	1	13700.0	8446.3
+6.50 ნიშნული	2	Φ 10 A500C	13800000	1	13800.0	8508.0	1	13800.0	8508.0
+6.50 ნიშნული	3	Φ 8 A500C	680	3960	2692.8	1062.5	1	2692.8	1062.5
+6.50 ნიშნული	4	Φ 8 A240C	330	3780	1247.4	492.2	1	1247.4	492.2
+6.50 ნიშნული	5	Φ 10 A500C	1260000	1	1260.0	776.8	1	1260.0	776.8
+6.50 ნიშნული	6	Φ 10 A500C	1525000	1	1525.0	940.2	1	1525.0	940.2
+6.50 ნიშნული	7	Φ 10 A500C	1800000	1	1800.0	1109.7	1	1800.0	1109.7
+6.50 ნიშნული	8	Φ 12 A500C	2600000	1	2600.0	2308.2	1	2600.0	2308.2
+6.50 ნიშნული	9	Φ 10 A500C	1350000	1	1350.0	832.3	1	1350.0	832.3
+6.50 ნიშნული	10	Φ 10 A500C	330	960	316.8	195.3	1	316.8	195.3
+6.50 ნიშნული	11	Φ 20 A500C	3000	128	384.0	947.0	1	384.0	947.0
+6.50 ნიშნული	12	Φ 20 A500C	4000	64	256.0	631.3	1	256.0	631.3
+6.50 ნიშნული	13	Φ 10 A500C	940	928	872.3	537.8	1	872.3	537.8
					სულ q=	26787.7		სულ Q=	26787.7

ლითონის წონა Q= 26787.7 კგ

ბეტონის მოცულობა B25 V= 237.6 მ^3

საპროექტო ორგანიზაცია

Visual Art Studio

ობიექტის მისამართი

ქ.თბილისი, რაიონი საბურთალო

ს/კ 01.10.07.007.122

პროექტის სახელწოდება

მრავალბინიანი საცხოვრებელი სახლი

დირექტორი	ზ. გამხიტაშვილი
მთ.არქიტექტორი	ზ.გამხიტაშვილი
არქიტექტორი	ნ.ბაჩიაშვილი
კონსტრუქტორი	ტ.ზააუტაშვილი
კონსტრუქტორი	თ.მაცაბერიძე
კონსტრუქტორი	ი. ბოჯორიშვილი

ფილის ქვედა შრის არმირების ნახაზი +6.50 ნიშნულზე

სტადია	პროექტი	
თარიღი	07.09.2022	
მასშტაბი	1:150	
ფორმატი	ფურცელი	A-2
	პ.-99	ა-

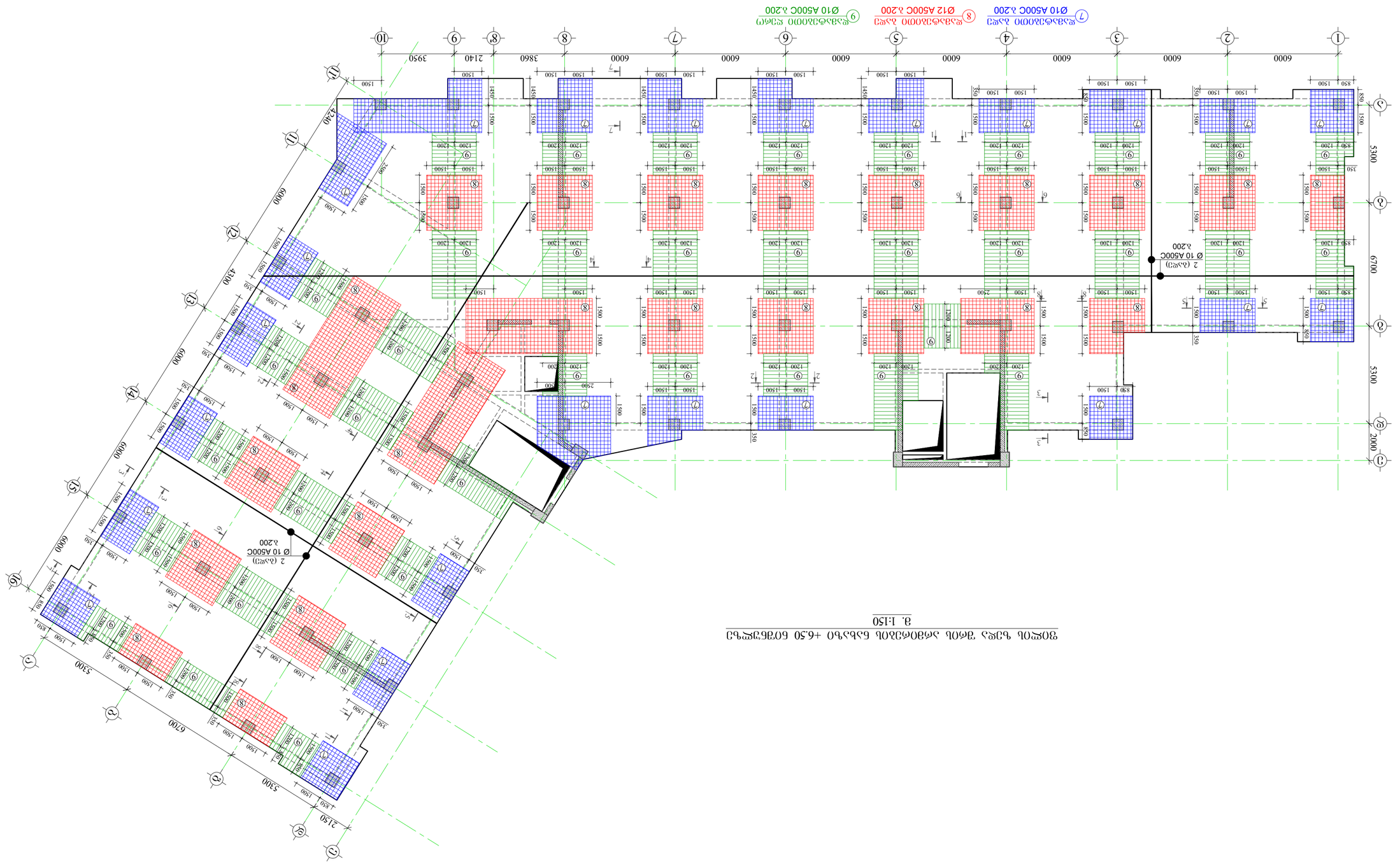

ցոշտնի կշռային պողպատե կոնստրուկցիաների հատակագիծ +6.50 մետրանոց հարկի համար

մ. 1:150

գլխավոր ճարտարապետ	ա.ա.թ. „ քաղաքացի անուն ազգանուն „
գլխավոր ինժեներ	ա.ա.թ. „ քաղաքացի անուն ազգանուն „
նախագծի ղեկավար	ա.ա.թ. „ քաղաքացի անուն ազգանուն „
նախագծող	ա.ա.թ. „ քաղաքացի անուն ազգանուն „
ստուգող	ա.ա.թ. „ քաղաքացի անուն ազգանուն „
փոփոխության համար	նշագրում
	Ա. ազգանուն անուն
	Ա. ազգանուն անուն
	Ա. ազգանուն անուն
	Ա. ազգանուն անուն

ფილის საყალიბო ნახაზი +9.80 ნიშნულზე
მ. 1:150

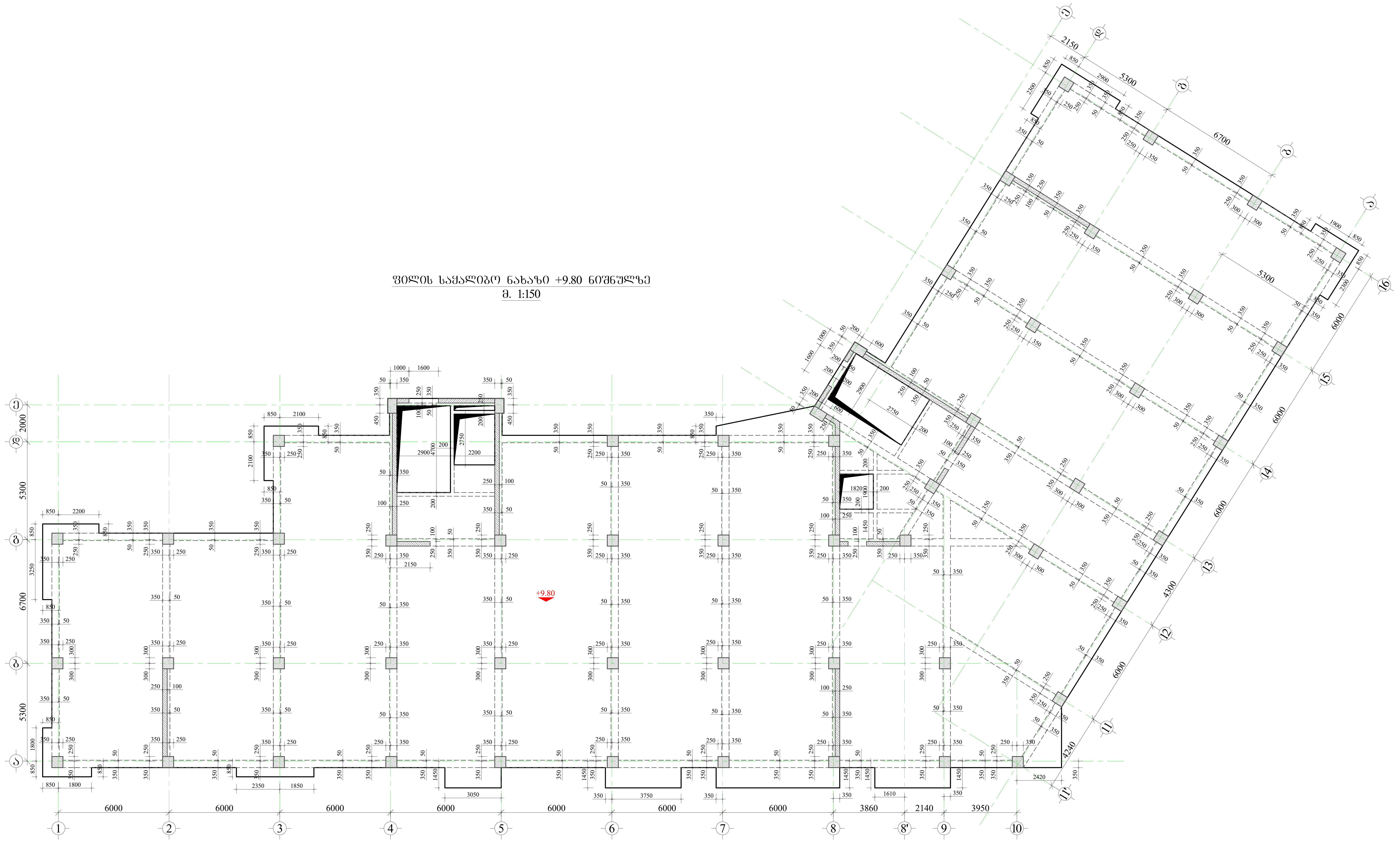

დამკვეთი

შ.პ.ს „ ლიტ ჯეო ინვესტი „

შენიშვნა:

1. წინამდებარე ნახაზი განხილული იქნას დიაფრაგმების, რიგელების, სვეტების, საძირკვლის, კიბისა და არმატურის ნაშვერების კონსტრუქციულ ნახაზებთან ერთდ.
2. ფილებში გამოყენებული იქნას **B**25 კლასის ბეტონი.
3. კონსტრუქციებში გამოყენებულია **A500C** და **A240C** კლასის არმატურა.
4. არმატურების გადაბმა განხორციელდეს პირგადადებით, ნახაზებზე მოცემული სქემის მიხედვით. გადაბმის სიგრძე არანაკლებ 50**d(d**-გადასაბმელ არმატურებს შორის უდიდესის დიამეტრია.)
5. ფილებში არმატურების განაწილება განხორციელდეს ნახაზებზე მოცემული სქემის მიხედვით.
7. დაცული იქნას დამცავი შრეები.
8. ბეტონირებისას გამოყენებული იქნას ვიბრირება.
9.არმატურების მოღუნვა განხორციელდეს ცივად (გაცხელებისგარეშე)
10. პროექტში ყველა სახის ცვლილება შეთანხმებული იქნას პროექტის კონსტრუქციული ნაწილის ავტორებთან.
11. მშენებლობის გაჩერების შემთხვევაში გათვალისწინებული იქნას კონსერვაციის სამუშაოები.
12. ფილებში სავენტილაციო შახტების განლაგება იხილეთ არქიტექტურულ და საინჟინრო ნახაზებში

საპროექტო ორგანიზაცია

Visual Art Studio

ობიექტის მისამართი

ქ.თბილისი, რაიონი საბურთალო

ს/კ 01.10.07.007.122

პროექტის სახელწოდება

მრავალბინიანი საცხოვრებელი სახლი

დირექტორი	ზ. გამხიტაშვილი
მთ.არქიტექტორი	ზ.გამხიტაშვილი
არქიტექტორი	ნ.ბაჩიაშვილი
კონსტრუქტორი	ტ.ზააუტაშვილი
კონსტრუქტორი	თ.მაცაბერიძე
კონსტრუქტორი	ი. ბოჭორიშვილი

ფილის საყალიბო ნახაზი +9.80 ნიშნულზე

სტადია	პროექტი	
თარიღი	07.09.2022	
მასშტაბი	1:150	
ფორმატი	ფურცელი	A-2
	ჯ.-101	ა-

ფილის ქვედა შრის არმირების ნახაზი +9.80 ნიშნულზე
მ. 1:150

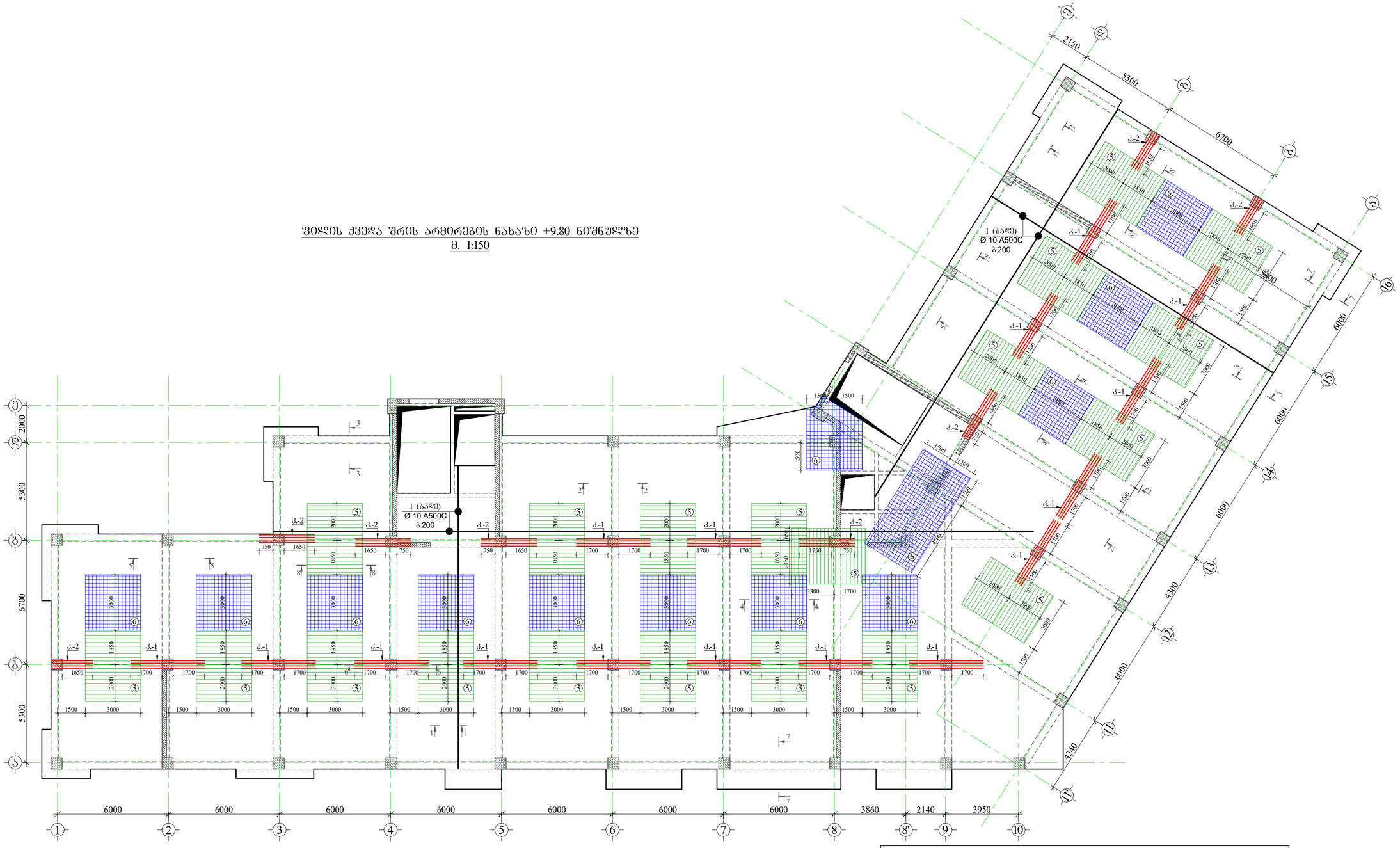

მახალის სპეციფიკაცია ფილებზე

ელემენტის დასახელება	პოზ. №	დიამეტრი და კლასი Φ მმ	სიგრძე L მმ	რაოდენობა n	სიგრძე Lსმ მ	წონა q კგ	ელემენტის რაოდენობა N	სიგრძე LსმxN მ	წონა qxN კგ
+9.80 ნიშნული	1	Φ 10 A500C	13800000	1	13800.0	8508.0	1	13800.0	8508.0
	2	Φ 10 A500C	13900000	1	13900.0	8569.6		13900.0	8569.6
	3	Φ 8 A500C	680	3980	2706.4	1067.9		2706.4	1067.9
	4	Φ 8 A240C	330	3800	1254.0	494.8		1254.0	494.8
	5	Φ 10 A500C	1260000	1	1260.0	776.8		1260.0	776.8
	6	Φ 10 A500C	1525000	1	1525.0	940.2		1525.0	940.2
	7	Φ 10 A500C	1800000	1	1800.0	1109.7		1800.0	1109.7
	8	Φ 12 A500C	2600000	1	2600.0	2308.2		2600.0	2308.2
	9	Φ 10 A500C	1370000	1	1370.0	844.6		1370.0	844.6
	10	Φ 10 A500C	330	960	316.8	195.3		316.8	195.3
	11	Φ 20 A500C	3000	128	384.0	947.0		384.0	947.0
	12	Φ 20 A500C	4000	64	256.0	631.3		256.0	631.3
	13	Φ 10 A500C	940	928	872.3	537.8		872.3	537.8
					სულ q=	26931.3		სულ Q=	26931.3

ლითონის წონა Q= 26931.3 კგ
ბეტონის მოცულობა B25 V= 239.08 მ³

დამკვეთი

შ.პ.ს „ ლიტ ჯეო ინვესტი „

საპროექტო ორგანიზაცია

Visual Art Studio

ობიექტის მისამართი

ქ.თბილისი, რაიონი საბურთალო

ს/კ 01.10.07.007.122

პროექტის სახელწოდება

მრავალბინიანი

საცხოვრებელი სახლი

დირექტორი	ზ. გამხიტარშვილი
მთ.არქიტექტორი	ზ.გამხიტარშვილი
არქიტექტორი	ნ.ბაჩიაშვილი
კონსტრუქტორი	ტ.ზაკუტაბაშვილი
კონსტრუქტორი	თ.მაცაბერიძე
კონსტრუქტორი	ი. ბოჭორიშვილი

ფილის ქვედა შრის არმირების ნახაზი +9.80 ნიშნულზე

სტადია	პროექტი
თარიღი	07.09.2022
მასშტაბი	1:150
ფორმატი	ფურცელი A-2
	ს.-102

ფილის ზედა შრის არმირების ნახაზი +9.80 ნიშნულზე
მ. 1:150

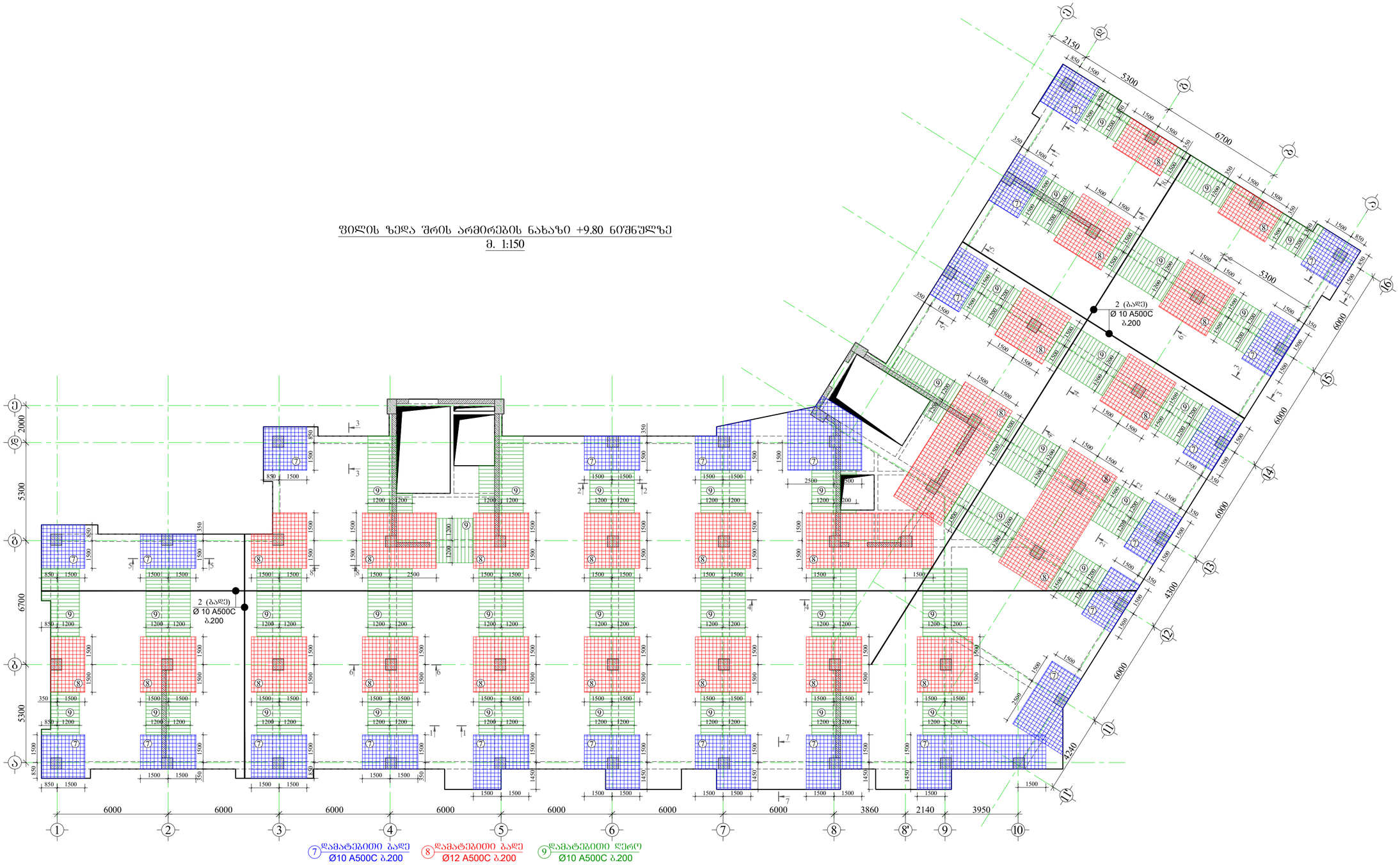

დამკვეთი

შ.პ.ს „ ლიტ ჯეო ინვესტი „

საპროექტო ორგანიზაცია

Visual Art Studio

ობიექტის მისამართი	ქ.თბილისი, რაიონი საბურთალო
ს/კ 01.10.07.007.122	
პროექტის სახელწოდება	მრავალბინიანი საცხოვრებელი სახლი
დირექტორი	ზ. გამხიტაშვილი
მთ.არქიტექტორი	ზ.გამხიტაშვილი
არქიტექტორი	ნ.ბაჩია'შვილი
კონსტრუქტორი	ტ.ზაკაბაშვილი
კონსტრუქტორი	თ.მაცაბერიძე
კონსტრუქტორი	ი. ბოჯორიშვილი
ფილის ზედა შრის არმირების ნახაზი +9.80 ნიშნულზე	
სტადია	პროექტი
თარიღი	07.09.2022
მასშტაბი	1:150
ფორმატი	ფურცელი A-2
	ს.-103

ფილის საყალიბო ნახაზი +13.10 ნიშნულზე
მ. 1:150

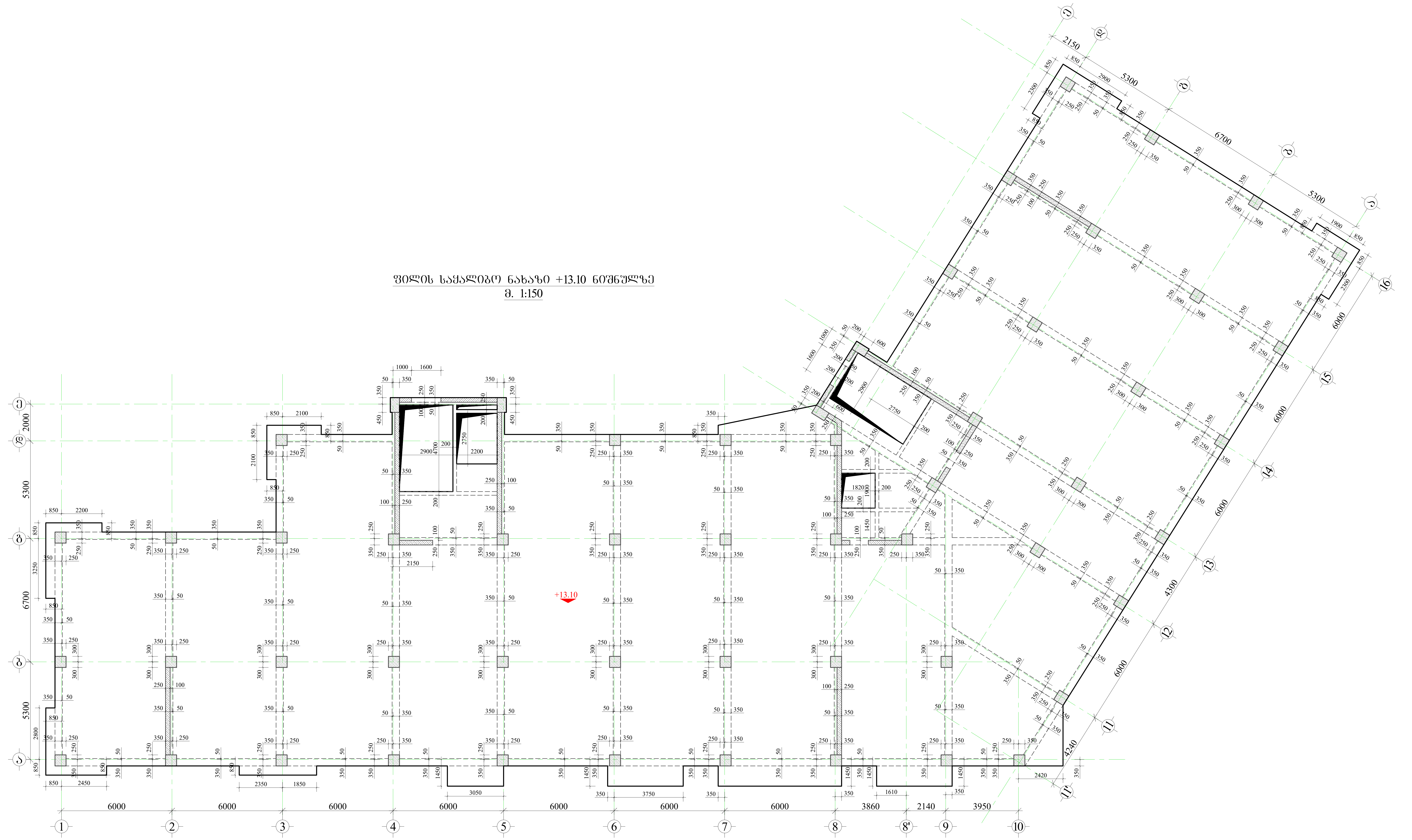

დამკვეთი	
შ.პ.ს „ ლიტ ჯეო ინვესტი „	

შენიშვნა:
1. წინამდებარე ნახაზი განხილული იქნას დიაფრაგმების, რიგელების, სვეტების, საძირკვლის, კიბისა და არმატურის ნაშვერების კონსტრუქციულ ნახაზებთან ერთდ.
2. ფილებში გამოყენებული იქნას **B**25 კლასის ბეტონი.
3. კონსტრუქციებში გამოყენებულია **A500C** და **A240C** კლასის არმატურა.
4. არმატურების გადაბმა განხორციელდეს პირგადადებით, ნახაზებზე მოცემული სქემის მიხედვით. გადაბმის სიგრძე არანაკლებ 50**d(d**-გადასაბმელ არმატურებს შორის უდიდესის დიამეტრია.)
5. ფილებში არმატურების განაწილება განხორციელდეს ნახაზებზე მოცემული სქემის მიხედვით.
7. დაცული იქნას დამცავი შრეები.
8. ბეტონირებისას გამოყენებული იქნას ვიბრირება.
9.არმატურების მოღუნვა განხორციელდეს ცივად (გაცხელებისგარეშე)
10. პროექტში ყველა სახის ცვლილება შეთანხმებული იქნას პროექტის კონსტრუქციული ნაწილის ავტორებთან.
11. მშენებლობის გაჩერების შემთხვევაში გათვალისწინებული იქნას კონსერვაციის სამუშაოები.
12. ფილებში სავენტილაციო შახტების განლაგება იხილეთ არქიტექტურულ და საინჟინრო ნახაზებში

საპროექტო ორგანიზაცია

Visual Art Studio

ობიექტის მისამართი

ქ.თბილისი, რაიონი საბურთალო

ს/კ 01.10.07.007.122

პროექტის სახელწოდება

მრავალბინიანი საცხოვრებელი სახლი

დირექტორი	ზ. გამხიტაშვილი
მთ.არქიტექტორი	ზ.გამხიტაშვილი
არქიტექტორი	ნ.ბაჩიაშვილი
კონსტრუქტორი	ტ.ზააუტაშვილი
კონსტრუქტორი	თ.მაცაბერიძე
კონსტრუქტორი	ი. ბოჯორიშვილი

ფილის საყალიბო ნახაზი +13.10 ნიშნულზე

სტადია	პროექტი	
თარიღი	07.09.2022	
მასშტაბი	1:150	
ფორმატი	ფურცელი	A-2
	ჭ.-104	ა-

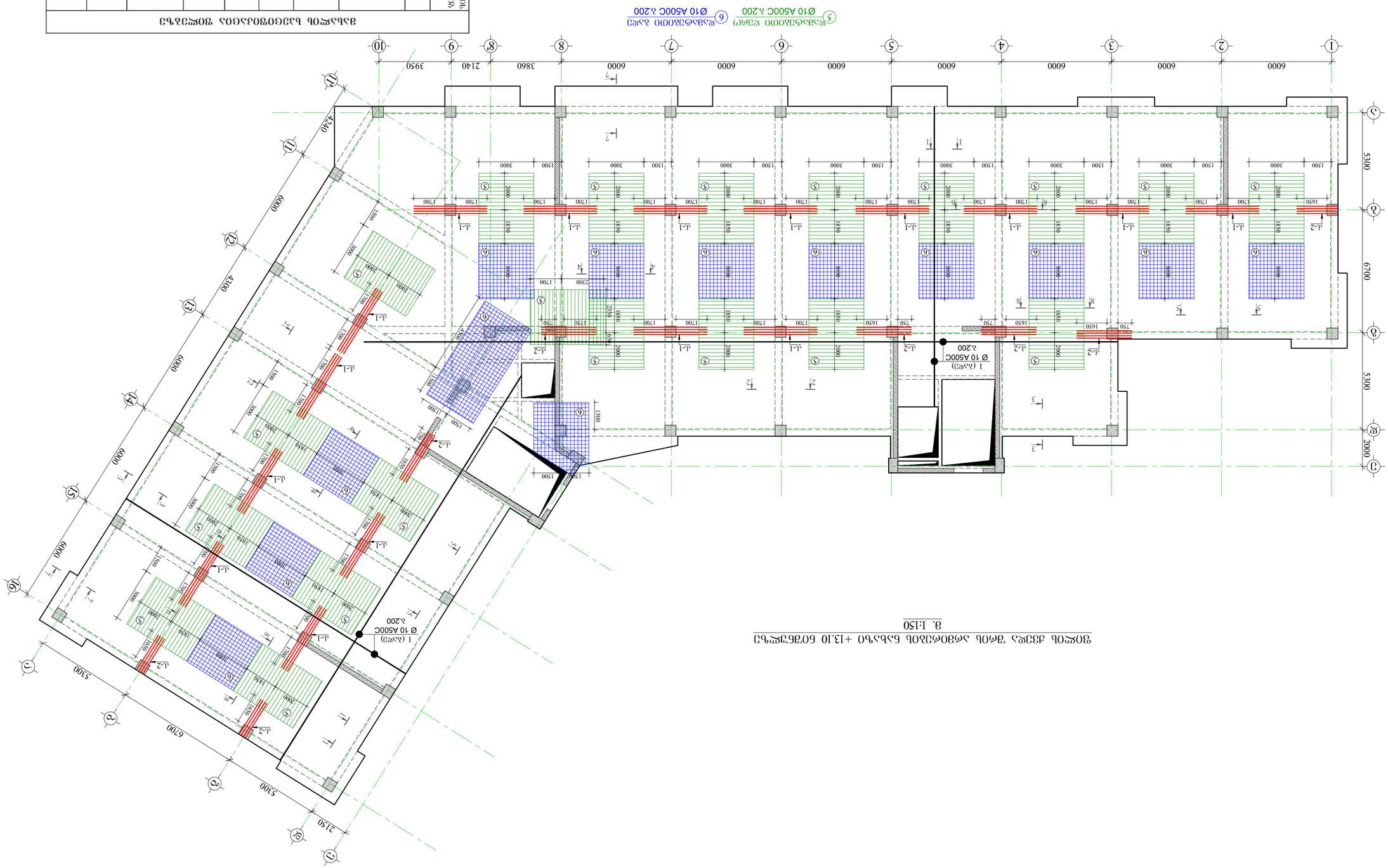

ⵣⵓⵎⵜⵓⵔ ⵜⴰⵎⵔⵜ ⵏ ⵜⵣⵔⴼⵜ ⵏ +13.10 ⵜⴰⵡⵍⴰⵢⵜ ⵏ ⵜⵉⵏⵉⵏⵜ ⵏ ⵜⵣⵔⴼⵜ ⵏ ⵜⵎⵙⵙⵓⵔⵜ
ⵜ. 1:150

| ⵜⵉⵡⵉⵔⵉ ⵏ ⵜⵎⵙⵙⵓⵔⵜ |



ჯამური არეული
Ø10 A500C 3.200
Ø12 A500C 3.200
Ø10 A500C 3.200

ვეთილი ზომა ვარდნით ბაქანზე
ვეთილი ზომა ვარდნით ბაქანზე +13.10 ბეტონის ბაქანი
მ. 1:150

ავტორი	ბ. ვასაძე
თანაავტორი	ზ.ვასაძე
არქიტექტორი	ნ.ბიწაძე
კონსტრუქციების	ა.ბუაჩიძე
ინჟინერ-ტექნოლოგი	ნ. ბოლქვაძე
ინჟინერ-მექანიკოსი	ლ.ჯაფარიძე
ინჟინერ-ელექტრიკოსი	ა.ფოფხაძე
ინჟინერ-სანიტარი	ა.ბერიძე
ხელმძღვანელი	ბ. ვასაძე

ბეტონის ბაქანი
ქობულეთის, ალიხანის ბაღების ქუჩა
ს/კ 01.10.07.007.122
პროექტის ეტაპი
პროექტი
შპს „ალიხანის ბაღების ქუჩა“

ფორმატი	A-2
ფურცლების რაოდენობა	1
მასშტაბი	1:150
თარიღი	07.09.2022
ნახაზის დასახელება	ვეთილი ზომა ვარდნით ბაქანზე +13.10 ბეტონის ბაქანი
ავტორი	ბ. ვასაძე
თანაავტორი	ზ.ვასაძე
არქიტექტორი	ნ.ბიწაძე
კონსტრუქციების	ა.ბუაჩიძე
ინჟინერ-ტექნოლოგი	ნ. ბოლქვაძე
ინჟინერ-მექანიკოსი	ლ.ჯაფარიძე
ინჟინერ-ელექტრიკოსი	ა.ფოფხაძე
ინჟინერ-სანიტარი	ა.ბერიძე
ხელმძღვანელი	ბ. ვასაძე

Visual Art Studio

შპს „ალიხანის ბაღების ქუჩა“

ფილის საყალიბო ნახაზი +16.40 ნიშნულზე
მ. 1:150

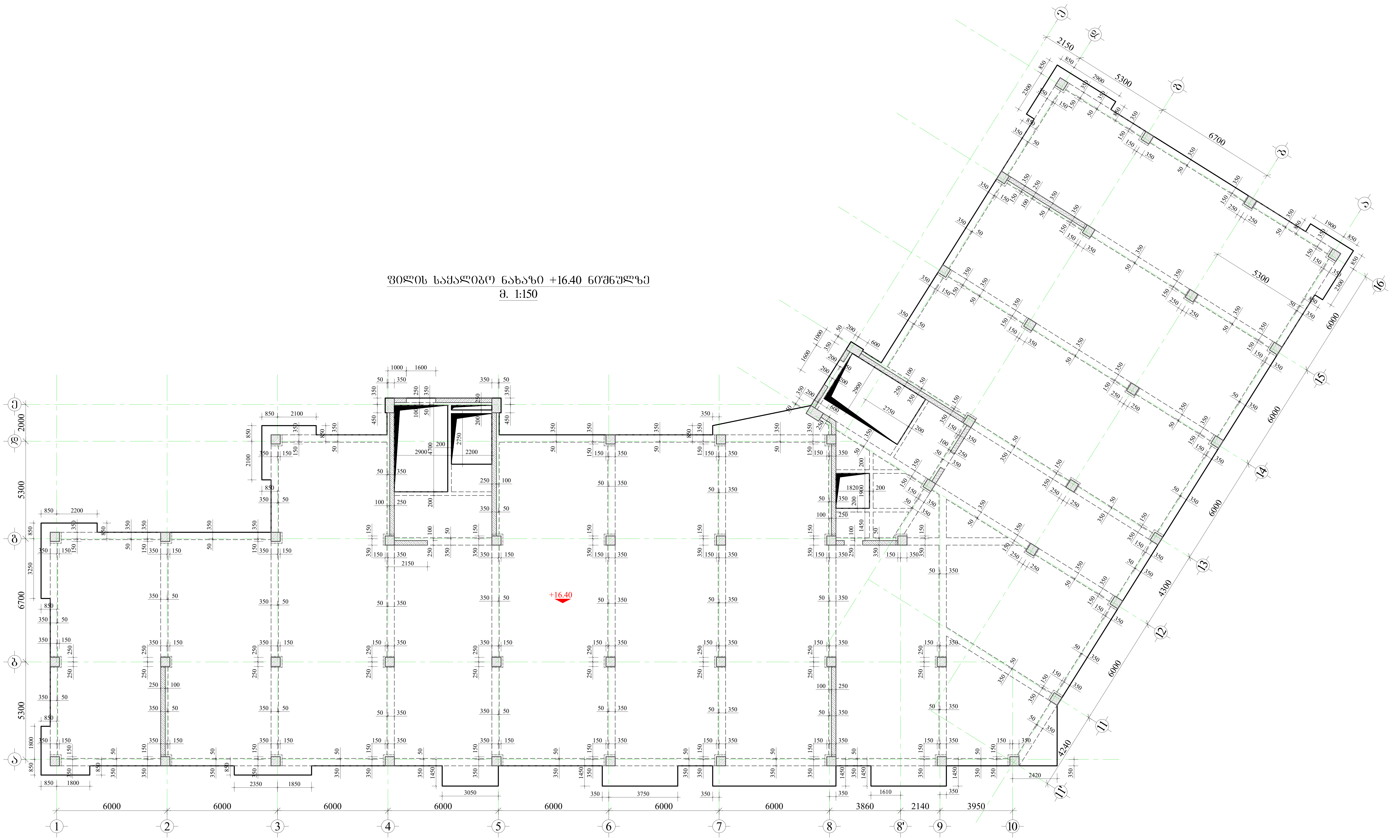

დამკვეთი

შ.პ.ს „ ლიტ ჯეო ინვესტი „

შენიშვნა:

1. წინამდებარე ნახაზი განხილული იქნას დიაფრაგმების, რიგელების, სვეტების, საძირკვლის, კიბისა და არმატურის ნაშვერების კონსტრუქციულ ნახაზებთან ერთდ.
2. ფილებში გამოყენებული იქნას **B**25 კლასის ბეტონი.
3. კონსტრუქციებში გამოყენებულია **A500C** და **A240C** კლასის არმატურა.
4. არმატურების გადაბმა განხორციელდეს პირგადადებით, ნახაზებზე მოცემული სქემის მიხედვით. გადაბმის სიგრძე არანაკლებ 50**d(d**-გადასაბმელ არმატურებს შორის უდიდესის დიამეტრია.)
5. ფილებში არმატურების განაწილება განხორციელდეს ნახაზებზე მოცემული სქემის მიხედვით.
7. დაცული იქნას დამცავი შრეები.
8. ბეტონირებისას გამოყენებული იქნას ვიბრირება.
9.არმატურების მოღუნვა განხორციელდეს ცივად (გაცხელებისგარეშე)
10. პროექტში ყველა სახის ცვლილება შეთანხმებული იქნას პროექტის კონსტრუქციული ნაწილის ავტორებთან.
11. მშენებლობის გაჩერების შემთხვევაში გათვალისწინებული იქნას კონსერვაციის სამუშაოები.
12. ფილებში სავენტილაციო შახტების განლაგება იხილეთ არქიტექტურულ და საინჟინრო ნახაზებში

საპროექტო ორგანიზაცია

Visual Art Studio

ობიექტის მისამართი

ქ.თბილისი, რაიონი საბურთალო

ს/კ 01.10.07.007.122

პროექტის სახელწოდება

მრავალბინიანი საცხოვრებელი სახლი

დირექტორი	ზ. გამხიტაშვილი
მთ.არქიტექტორი	ზ.გამხიტაშვილი
არქიტექტორი	ნ.ბაჩიაშვილი
კონსტრუქტორი	ტ.ზააუტაშვილი
კონსტრუქტორი	თ.მაცაბერიძე
კონსტრუქტორი	ი. ბოჯორიშვილი

ფილის საყალიბო ნახაზი +16.40 ნიშნულზე

სტადია	პროექტი	
თარიღი	07.09.2022	
მასშტაბი	1:150	
ფორმატი	ფურცელი	A-2
	კ.-107	ა-

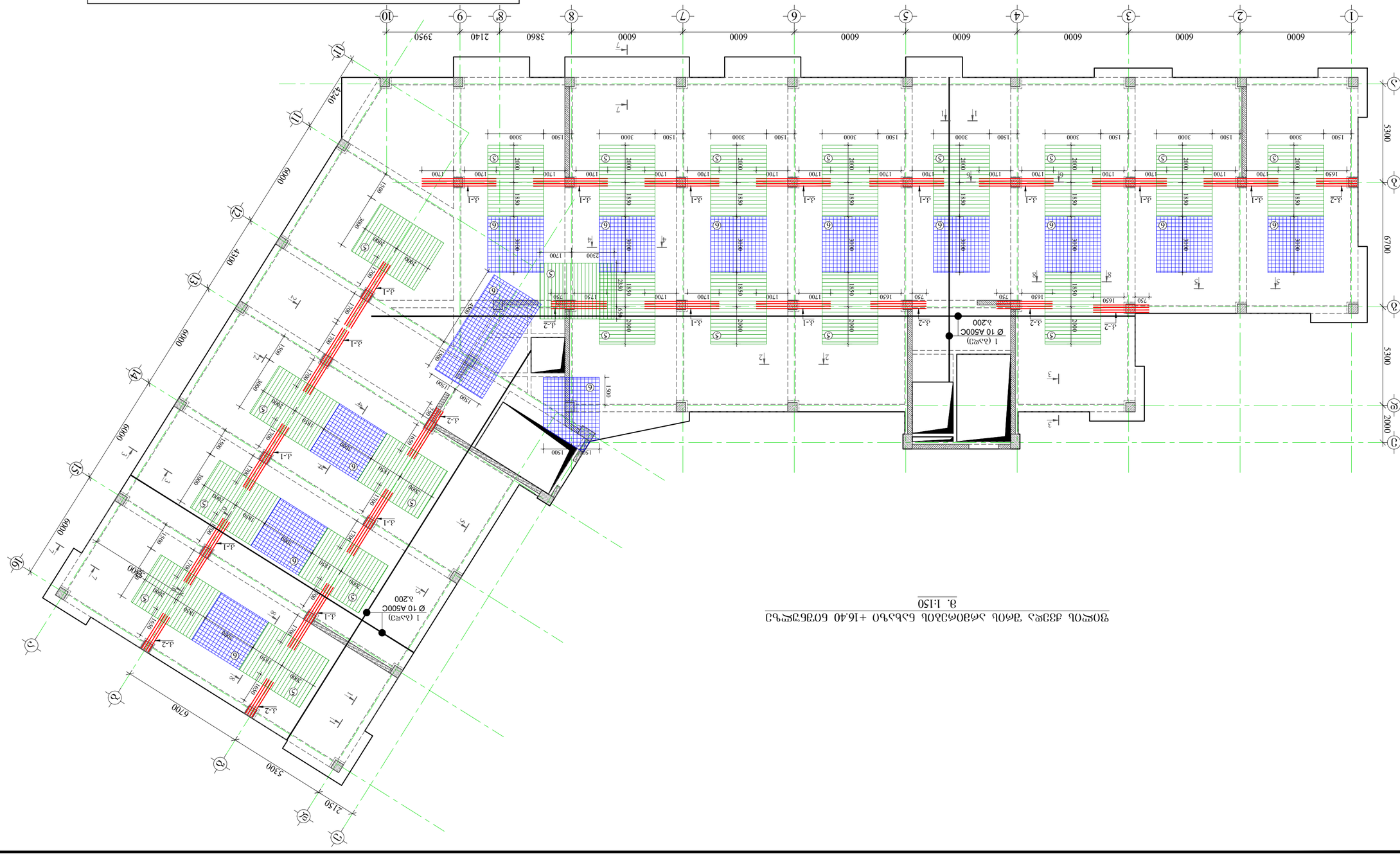

ვიწრო და ვიწრო ტიპის ფილების განლაგების სქემა +16.40 ნიშნულზე
მ. 1:150

ელემენტის მარკა	ფილის ტიპი	ფილის ზომები L მმ	ფილის ზომები B მმ	ფილის სისქე h მმ	ბეტონის კლასი	არმატურის კლასი	ფილის მასა კგ	ფილების რაოდენობა ცალი	ბეტონის მოცულობა მ³	არმატურის მასა კგ	შენიშვნა
ვიწრო ფილა	1	5300	1500	300	B25	A500C	1658.0	1	2.385	1658.0	
ვიწრო ფილა	2	6700	1500	300	B25	A500C	2096.0	1	3.015	2096.0	
ვიწრო ფილა	3	5300	1500	300	B25	A500C	1658.0	1	2.385	1658.0	
ვიწრო ფილა	4	6700	1500	300	B25	A500C	2096.0	1	3.015	2096.0	
ვიწრო ფილა	5	5300	1500	300	B25	A500C	1658.0	1	2.385	1658.0	
ვიწრო ფილა	6	6700	1500	300	B25	A500C	2096.0	1	3.015	2096.0	
ვიწრო ფილა	7	4340	1500	300	B25	A500C	1358.0	1	1.953	1358.0	

ფილის ზედა შრის არმირების ნახაზი +16.40 ნიშნულზე
მ. 1:150

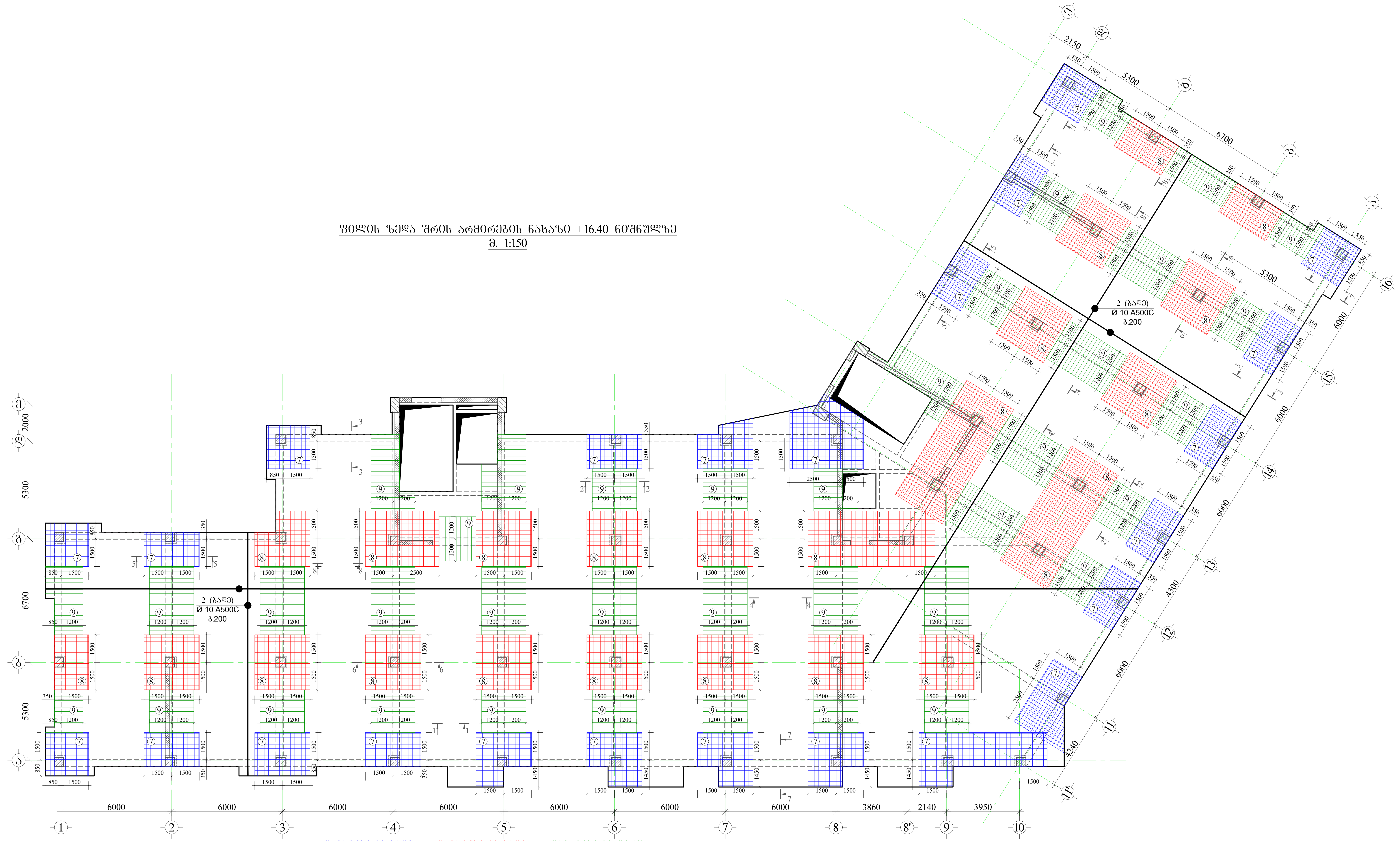

⑦ დამატებითი ბადე Ø10 A500C ბ.200
⑧ დამატებითი ბადე Ø12 A500C ბ.200
⑨ დამატებითი ღერო Ø10 A500C ბ.200

დამკვეთი	
შ.პ.ს „ ლიტ ჯეო ინვესტი „	
საპროექტო ორგანიზაცია	
Visual Art Studio	
ობიექტის მისამართი	
ქ.თბილისი, რაიონი საბურთალო	
ს/კ 01.10.07.007.122	
პროექტის სახელწოდება	
მრავალბინიანი საცხოვრებელი სახლი	
დირექტორი	ზ. გამხიტაშვილი
მთ.არქიტექტორი	ზ.გამხიტაშვილი
არქიტექტორი	ნ.ბაჩიაშვილი
კონსტრუქტორი	ტ.ზააუტაშვილი
კონსტრუქტორი	თ.მაცაბერიძე
კონსტრუქტორი	ი. ბოჭორიშვილი
ფილის ზედა შრის არმირების ნახაზი +16.40 ნიშნულზე	
სტადია	პროექტი
თარიღი	07.09.2022
მასშტაბი	1:150
ფორმატი	ფურცელი: A-2
	ა.-109

ჭრილი 1-1
მ.1:20

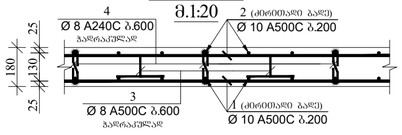

ჭრილი 2-2
მ.1:20

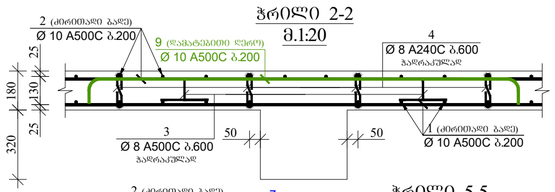

ჭრილი 3-3
მ.1:20

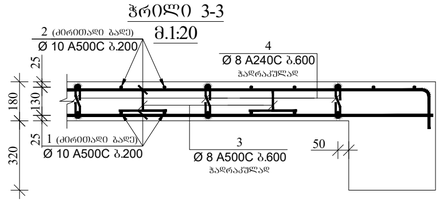

ჭრილი 4-4
მ.1:20

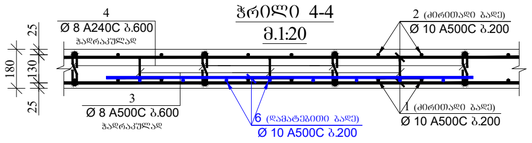

ჭრილი 5-5
მ.1:20

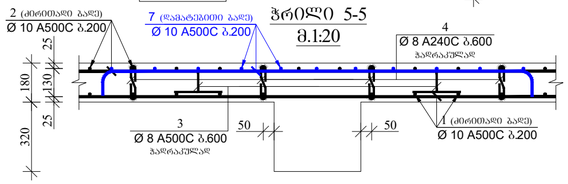

ჭრილი 6-6
მ.1:20

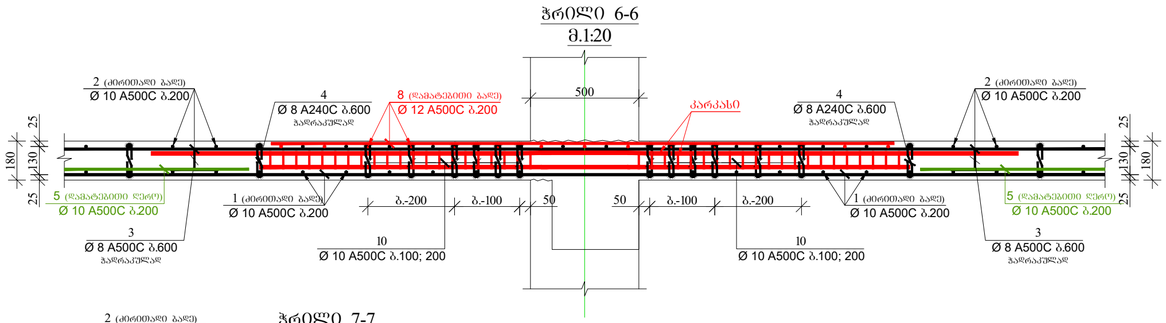

ჭრილი 7-7
მ.1:20

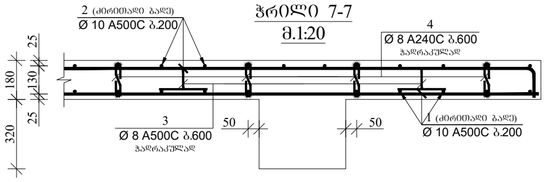

ჭრილი 8-8
მ.1:20

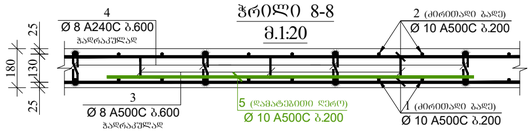

პოზიცია-3
მ.1:10

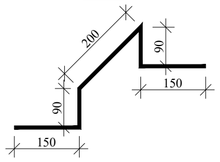

პოზიცია-4;10
მ.1:10

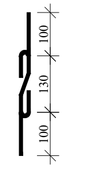

პოზიცია-13
მ.1:10

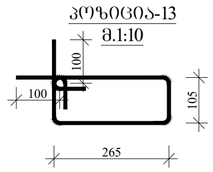

კარკასი-1
მ.1:20

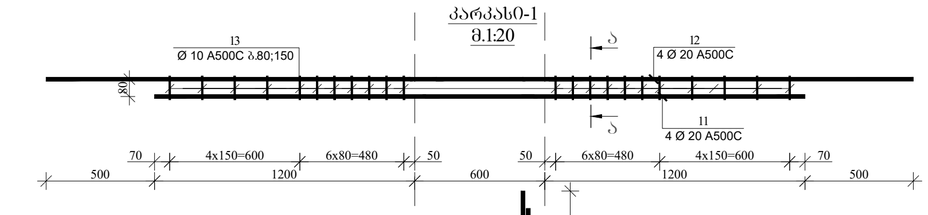

კარკასი-2
მ.1:20

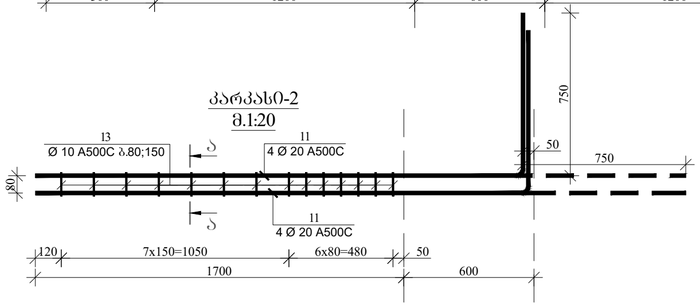

კვეთი ა-ა
მ.1:20

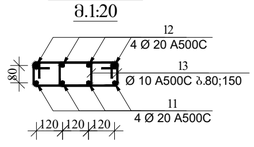

დამკვეთი

შ.პ.ს „ ლიტ ჯეო ინვესტი „

საპროექტო ორგანიზაცია

Visual Art Studio

ობიექტის მისამართი

ქ.თბილისი, რაიონი საბურთალო

ს/კ 01.10.07.007.122

პროექტის სახელწოდება

მრავალბინიანი

საცხოვრებელი სახლი

დირექტორი	ზ. გამხიტაშვილი
მთარქიტექტორი	ზ.გამხიტაშვილი
არქიტექტორი	ნ.ბაჩიაშვილი
კონსტრუქტორი	ტ.ზაკუტაშვილი
კონსტრუქტორი	თ.მაცაბერიძე
კონსტრუქტორი	ი. ბოჟორიშვილი

ჭრილები +3.20; +6.50; +9.80; +13.10; +16.40 ნიშნულის ფილებზე. კარკასი-1; -2. კვეთი ა-ა

სტადია	პროექტი	
თარიღი	07.09.2022	
მასშტაბი	1:20	
ფორმატი	ფურცელი	A-2
	ბ.-110	ა-

ფილის საძალიბო ნახაზი +19.70 ნიშნულზე
მ. 1:150

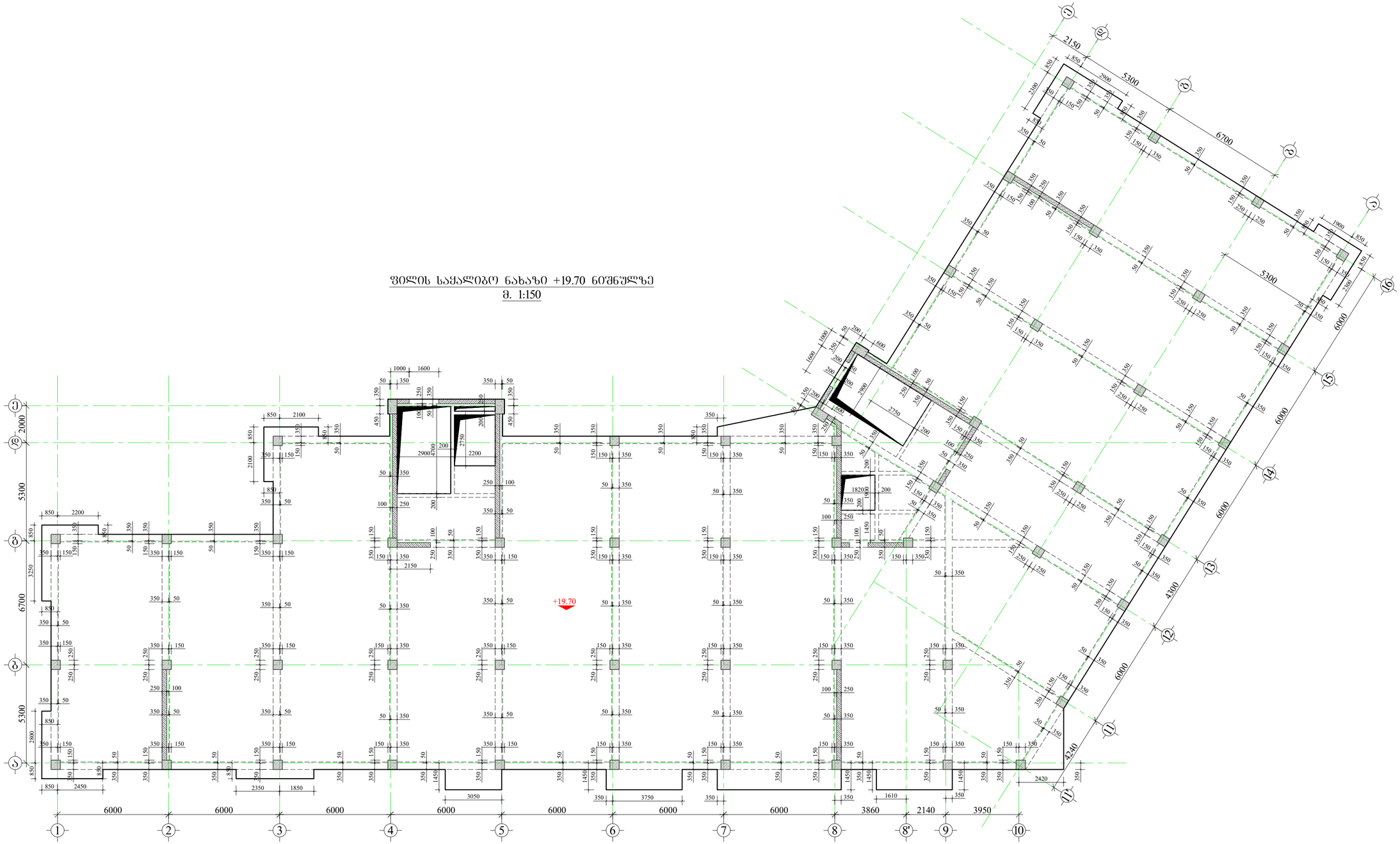

დამკვეთი

შ.პ.ს „ ლიტ ჯეო ინვესტი „

შენიშვნა:

1. წინამდებარე ნახაზი განხილული იქნას დიაფრაგმების, რიგელების, სვეტების, საძირკვლის, კიბისა და არმატურის ნაშენების კონსტრუქციულ ნახაზებთან ერთად.
2. ფილებში გამოყენებული იქნას **B25** კლასის ბეტონი.
3. კონსტრუქციებში გამოყენებულია **A500C** და **A240C** კლასის არმატურა.
4. არმატურების გადაბმა განხორციელდეს პირდაპირებით, ნახაზებზე მოცემული სქემის მიხედვით. გადაბმის სიგრძე არანაკლები **50d(d**-გადასაბმელი არმატურის შიგნის ზედაპირის დიამეტრია.)
5. ფილებში არმატურების განაწილება განხორციელდეს ნახაზებზე მოცემული სქემის მიხედვით.
7. დაცული იქნას დამცავი შრეები.
8. ბეტონირებისას გამოყენებული იქნას ვიბრირება.
9.არმატურების მოღუნვა განხორციელდეს ცივად (გაცხელებისგარეშე)
10. პროექტში ცვლა სახის ცვლილება შეთანხმებული იქნას პროექტის კონსტრუქციული ნაწილის ავტორებთან.
11. მშენებლობის განცრების შემთხვევაში გათვალისწინებული იქნას კონსერვაციის სამუშაოები.
12. ფილებში სავენტილაციო შახტების განლაგება იხილეთ არქიტექტურულ და სანიშნიერ ნახაზებში

საპროექტო ორგანიზაცია

Visual Art Studio

ობიექტის მისამართი	ქ.თბილისი, რაიონი საბურთალო ს/კ 01.10.07.007.122
პროექტის სახელწოდება	მრავალბინიანი საცხოვრებელი სახლი
დირექტორი	ზ. გამხიტაშვილი
მთ.არქიტექტორი	ზ.გამხიტაშვილი
არქიტექტორი	ნ.ბაჩიაშვილი
კონსტრუქტორი	ტ.ზაუტაშვილი
კონსტრუქტორი	თ.მაცაბერიძე
კონსტრუქტორი	ი. ბოჯორიშვილი
ფილის საძალიბო ნახაზი +19.70 ნიშნულზე	
სტადია	პროექტი
თარიღი	07.09.2022
მასშტაბი	1:150
ფორმატი	ფურცელი A-2
	ს.-111

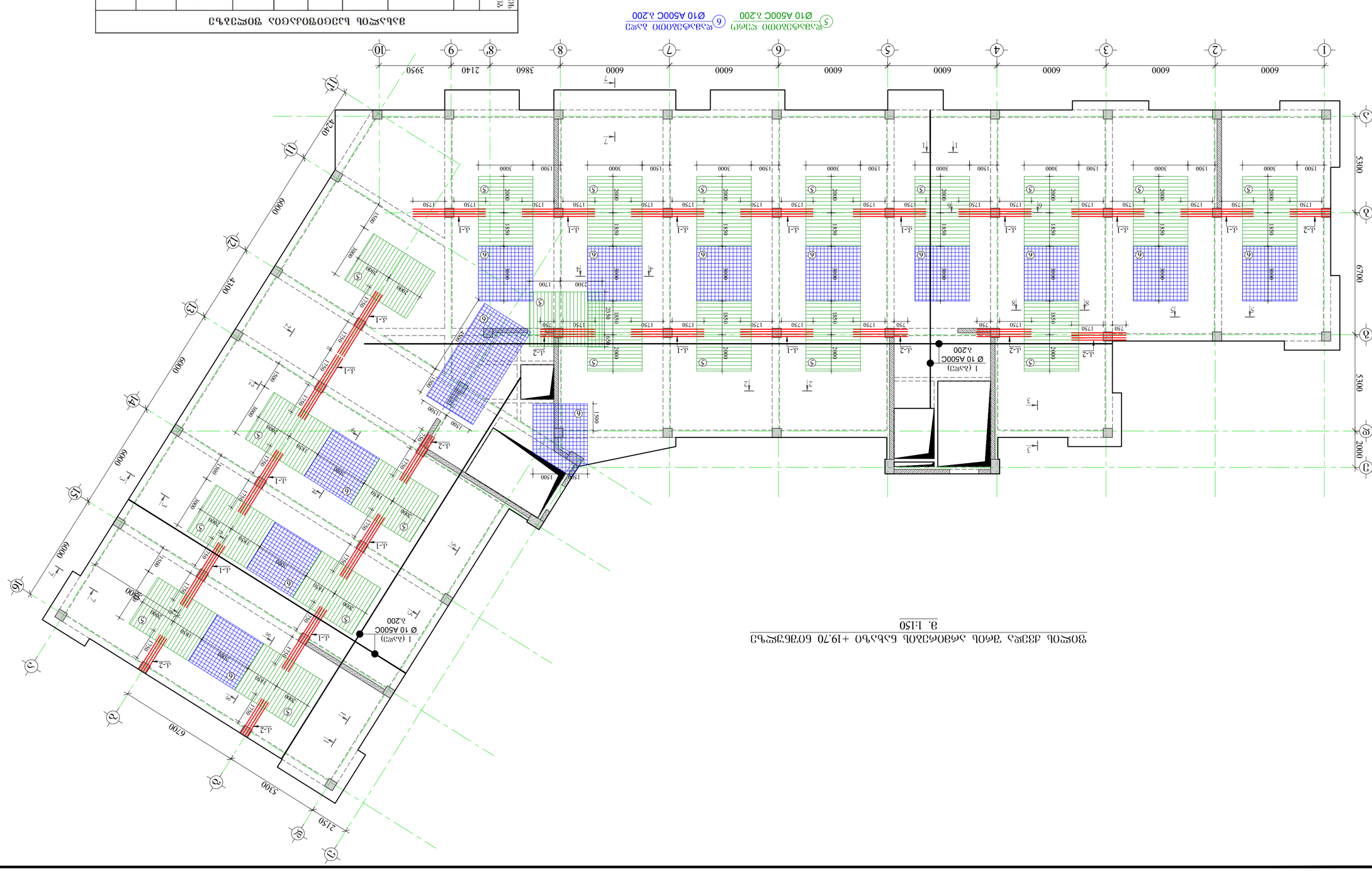

Ведомость выборки арматурных изделий

Поз.	Эскиз арматурного изделия Ф, мм	Количество изделий N, шт	Длина изделия L, мм	Масса изделия q, кг	Общая масса N, кг
1	Ф 10 А500С 13700000	1	13700.0	8446.3	8446.3
2	Ф 10 А500С 13800000	1	13800.0	8508.0	8508.0
3	Ф 8 А500С 680 3960	2692.8	1062.5	2692.8	1062.5
4	Ф 8 А240С 330 3780	1247.4	492.2	1247.4	492.2
5	Ф 10 А500С 12600000	1	12600.0	776.8	1260.0	776.8
6	Ф 10 А500С 15250000	1	15250.0	940.2	1525.0	940.2
7	Ф 10 А500С 18000000	1	18000.0	1109.7	1800.0	1109.7
8	Ф 12 А500С 26000000	1	26000.0	2308.2	2600.0	2308.2
9	Ф 10 А500С 13500000	1	13500.0	832.3	1350.0	832.3
10	Ф 10 А500С 3300 960	316.8	195.3	316.8	195.3
11	Ф 20 А500С 3000 128	384.0	947.0	384.0	947.0
12	Ф 20 А500С 4000 64	256.0	631.3	256.0	631.3
13	Ф 10 А500С 940 928	872.3	537.8	872.3	537.8
+19.70 бетонные работы					
Масса арматуры Q= 26787.7 кг					
Масса бетонных элементов V= 237.6 м³					

Инв.№ подл.	Взам.инв.№
Подпись и дата	
Инв.№ дубл.	
Подпись и дата	
Взам.инв.№	
Подпись и дата	
Инв.№ подл.	Подпись и дата

Изм.	Кол.уч. Лист № док. Подпись Дата
Разработал	
Проверил	
Н.контр.	
ГИП	

Жилой дом

Стадия	Лист	Листов
Р		
07.09.2022		
1:150		
А-2		
	3.-112	

Копировал Формат А1

Visual Art Studio

Инв.№ подл. | Подпись и дата | Взам.инв.№ | Инв.№ дубл. | Подпись и дата

Согласовано

Утверждено

Примечания:
1. Все размеры даны в мм, если не указано иное.
2. Отметки даны в м.
3. Бетон В25, F200, W6.
4. Защитный слой бетона 25 мм.
5. Арматура А500С по ГОСТ Р 52544-2006.
6. Перед укладкой бетонной смеси поверхности опалубки должны быть очищены от мусора и грязи.
7. Бетонирование вести непрерывно.
8. Уход за бетоном — влажное твердение.
9. Все работы выполнять в соответствии с СНиП 3.03.01-87.
10. Монтаж вести с соблюдением требований СНиП 12-03-2001.
11. Сварные соединения выполнять по ГОСТ 14098-91.
12. Антикоррозийное покрытие закладных деталей — грунтовка ГФ-021 за 2 раза.
13. Отклонения от проектных размеров не должны превышать допусков по СНиП 3.03.01-87.
14. Все работы производить при положительной температуре воздуха.
15. Обратную засыпку пазух производить после достижения бетоном 70% прочности.
16. Гидроизоляцию выполнять по СНиП 3.04.01-87.
17. Утеплитель — плиты минераловатные, γ = 150 кг/м³.
18. Кровля — рулонная, 3 слоя.
19. Водосток — внутренний, с обогревом.
20. Вентиляция — естественная, через вентканалы.
21. Молниезащита — по СО 153-34.21.122-2003.
22. Заземление — контур по периметру здания.
23. Все отверстия в плитах перекрытий — по месту.
24. Монтажные петли срезать после замоноличивания.
25. Швы между плитами — 20 мм, заполнить раствором.
26. Лестницы — сборные, по серии 1.151.1-7.
27. Ограждение кровли — высотой 1.2 м.
28. Вентиляционные шахты — из керамического кирпича.
29. Фундаменты — ленточные, сборные.
30. Стены подвала — из бетонных блоков ФБС.
31. Гидроизоляция стен подвала — обмазочная, 2 раза.
32. Пол подвала — бетонный, по щебню.
33. Окна — ПВХ, двойные, с энергосберегающим стеклопакетом.
34. Двери наружные — металлические, утепленные.
35. Двери внутренние — деревянные, филенчатые.
36. Перегородки — из гипсокартонных листов по каркасу.
37. Потолки — окраска водоэмульсионной краской.
38. Полы — керамическая плитка, ламинат, линолеум.
39. Санузлы — гидроизоляция пола и стен на высоту 1.8 м.
40. Электропроводка — скрытая, в гофрированных трубах.
41. Освещение — светодиодное, 220 В.
42. Розетки — с заземляющим контактом.
43. Выключатели — одноклавишные, двухклавишные.
44. Слаботочные сети — телефон, интернет, ТВ.
45. Домофон — в подъезде, с видеонаблюдением.
46. Пожарная сигнализация — дымовые извещатели.
47. Эвакуационное освещение — аварийное, 1 лк.
48. Мусоропровод — в каждом подъезде, с загрузочными клапанами.
49. Лифт — грузоподъемностью 400 кг, скорость 1 м/с.
50. Почтовые ящики — металлические, на 1 этаже.
51. Детская площадка — с песочницей и качелями.
52. Парковка — 1 место на квартиру.
53. Озеленение — газон, кустарники, деревья.
54. Ограждение участка — сетчатое, высотой 1.5 м.
55. Въезд — с асфальтированным покрытием.
56. Освещение территории — фонари на столбах.
57. Мусорные контейнеры — на площадке с твердым покрытием.
58. Все работы выполнять с соблюдением правил техники безопасности.
59. Ответственный за производство работ — назначается приказом.
60. Журнал работ — ведется с момента начала работ.
61. Акты скрытых работ — оформляются по мере выполнения.
62. Исполнительная документация — передается заказчику.
63. Гарантийный срок — 5 лет на конструкции, 3 года на инженерные системы.
64. Все изменения — согласовать с авторским надзором.
65. Контакты: тел. 8-800-555-35-35, e-mail: info@example.ru

ფილის ზედა შრის არმირების ნახაზი +19.70 ნიშნულზე
მ. 1:150

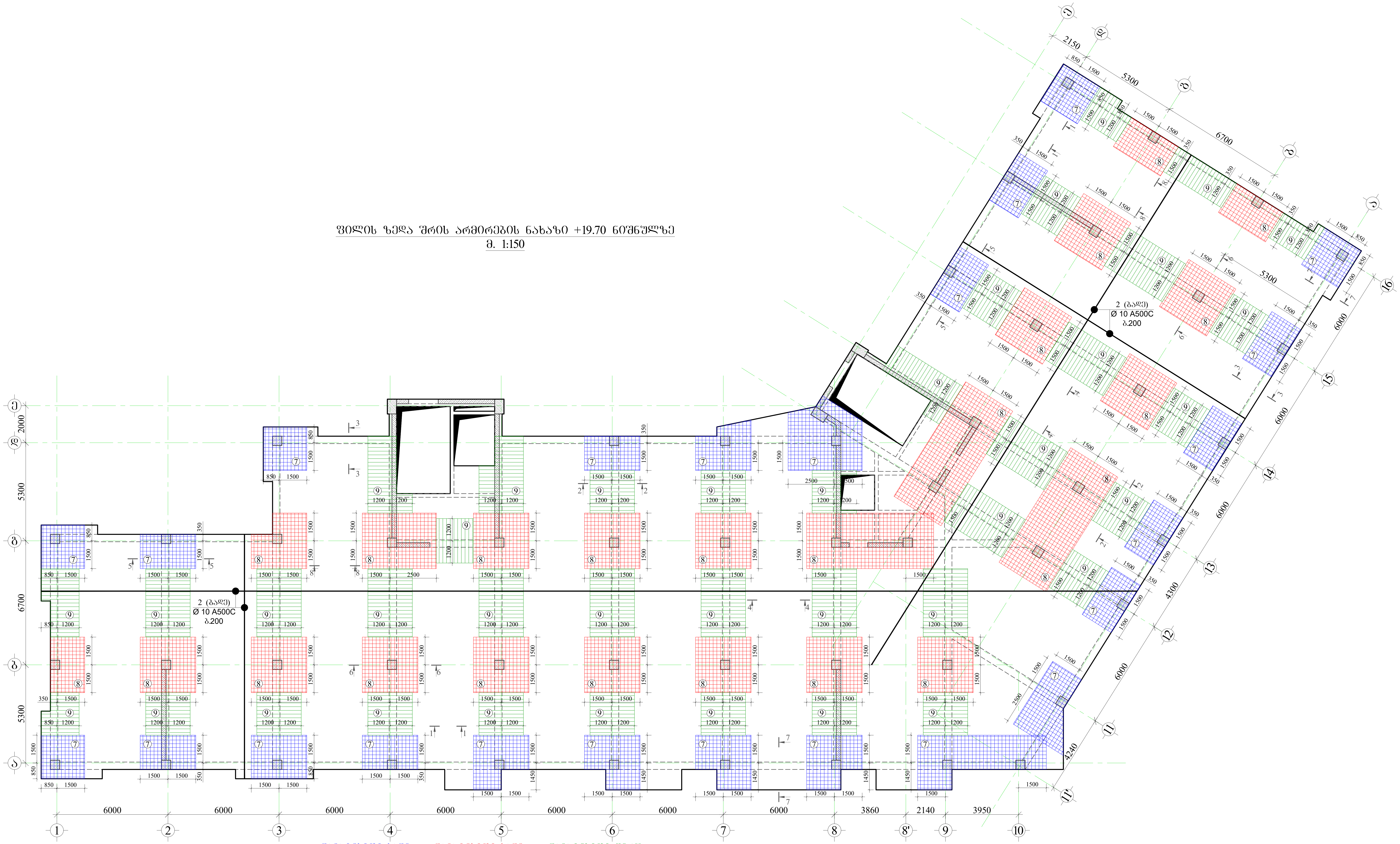

⑦ დამატებითი ბადე Ø10 A500C ბ.200
⑧ დამატებითი ბადე Ø12 A500C ბ.200
⑨ დამატებითი ღერო Ø10 A500C ბ.200

დამკვეთი	
შ.პ.ს „ ლიტ ჯეო ინვესტი „	
საპროექტო ორგანიზაცია	
Visual Art Studio	
ობიექტის მისამართი	
ქ.თბილისი, რაიონი საბურთალო	
ს/კ 01.10.07.007.122	
პროექტის სახელწოდება	
მრავალბინიანი საცხოვრებელი სახლი	
დირექტორი	ზ. გამხიტაშვილი
მთ.არქიტექტორი	ზ.გამხიტაშვილი
არქიტექტორი	ნ.ბაჩიაშვილი
კონსტრუქტორი	ტ.ზააუტაშვილი
კონსტრუქტორი	თ.მაცაბერიძე
კონსტრუქტორი	ი. ბოჭორიშვილი
ფილის ზედა შრის არმირების ნახაზი +19.70 ნიშნულზე	
სტადია	პროექტი
თარიღი	07.09.2022
მასშტაბი	1:150
ფორმატი	ფურცელი A-2
	პ.-113 ა-

ფილის საყალიბო ნახაზი +23.00 ნიშნულზე

მ. 1:150

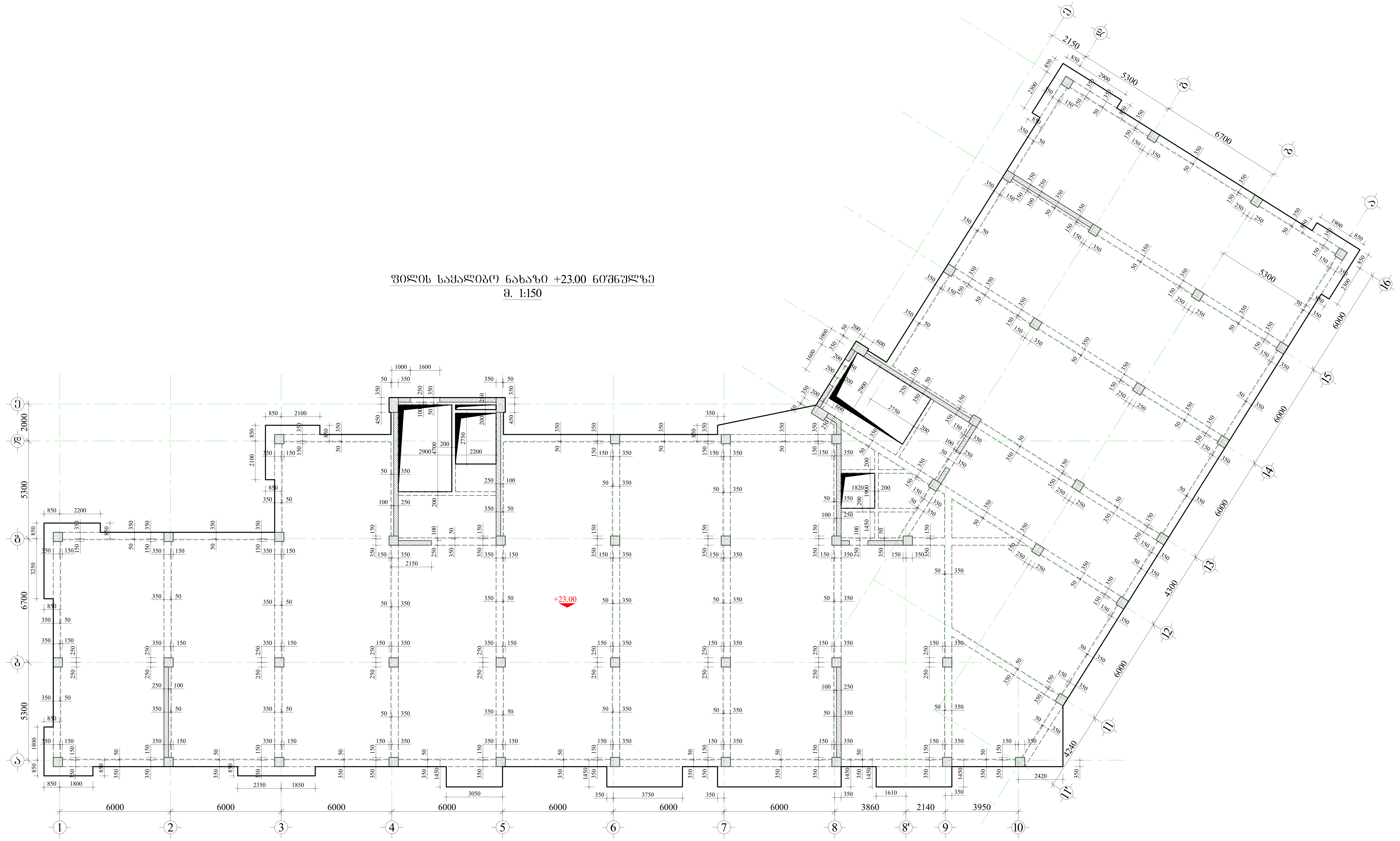

დამკვეთი

შ.პ.ს „ ლიტ ჯეო ინვესტი „

შენიშვნა:

1. წინამდებარე ნახაზი განხილული იქნას დიაფრაგმების, რიგელების, სვეტების, საძირკვლის, კიბისა და არმატურის ნაშვერების კონსტრუქციულ ნახაზებთან ერთდ.
2. ფილებში გამოყენებული იქნას **B**25 კლასის ბეტონი.
3. კონსტრუქციებში გამოყენებულია **A500C** და **A240C** კლასის არმატურა.
4. არმატურების გადაბმა განხორციელდეს პირგადადებით, ნახაზებზე მოცემული სქემის მიხედვით. გადაბმის სიგრძე არანაკლებ 50**d(d**-გადასაბმელ არმატურებს შორის უდიდესის დიამეტრია.)
5. ფილებში არმატურების განაწილება განხორციელდეს ნახაზებზე მოცემული სქემის მიხედვით.
7. დაცული იქნას დამცავი შრეები.
8. ბეტონირებისას გამოყენებული იქნას ვიბრირება.
9.არმატურების მოღუნვა განხორციელდეს ცივად (გაცხელებისგარეშე)
10. პროექტში ყველა სახის ცვლილება შეთანხმებული იქნას პროექტის კონსტრუქციული ნაწილის ავტორებთან.
11. მშენებლობის გაჩერების შემთხვევაში გათვალისწინებული იქნას კონსერვაციის სამუშაოები.
12. ფილებში სავენტილაციო შახტების განლაგება იხილეთ არქიტექტურულ და საინჟინრო ნახაზებში

საპროექტო ორგანიზაცია

Visual Art Studio

ობიექტის მისამართი	
ქ.თბილისი, რაიონი საბურთალო	
ს/კ 01.10.07.007.122	
პროექტის სახელწოდება	
მრავალბინიანი საცხოვრებელი სახლი	
დირექტორი	ზ. გამხიტაშვილი
მთ.არქიტექტორი	ზ.გამხიტაშვილი
არქიტექტორი	ნ.ბაჩიაშვილი
კონსტრუქტორი	ტ.ზააუტაშვილი
კონსტრუქტორი	თ.მაცაბერიძე
კონსტრუქტორი	ი. ბოჭორიშვილი
ფილის საყალიბო ნახაზი +23.00 ნიშნულზე	
სტადია	პროექტი
თარიღი	07.09.2022
მასშტაბი	1:150
ფორმატი	ფურცელი / A-2
	ჯ.-114 / ა-

ბეტონის მოცულობების უწყისი

სართული	ელემენტის დასახელება	მარკა	ბეტონის მოცულობა, მ³	ერთეულის წონა, ტ	რაოდენობა, ც.	ჯამური წონა, ტ
+23.00 ნიშნულის სართული	ფილა	B25	239.08	598.2	1	598.2
	სვეტი	B25	87.3	218.3	1	218.3
	კედელი	B25	64.0	160.0	1	160.0
	ჯამი:		390.38			976.5

არმატურის ნაკეთობების სპეციფიკაცია

პოზიცია	ნახაზი	დიამეტრი, მმ	ერთეულის სიგრძე, მ	ერთეულის წონა, კგ	რაოდენობა, ც.	ჯამური წონა, კგ
1		Ø10 A500C	3.200	1.97	4	7.9
2		Ø10 A500C	3.200	1.97	2	3.9
3		Ø8 A500C	2.400	0.95	2	1.9
4		Ø8 A240C	2.400	0.95	2	1.9
5		Ø10 A500C	12.600	7.77	1	7.8
6		Ø10 A500C	15.250	9.40	1	9.4
7		Ø10 A500C	18.000	11.09	1	11.1
8		Ø12 A500C	26.000	23.08	1	23.1
9		Ø10 A500C	137.000	84.46	1	84.5
10		Ø10 A500C	3.300	1.95	169	329.6
11		Ø20 A500C	3.000	9.47	128	1212.2
12		Ø20 A500C	4.000	12.63	64	807.4
13		Ø10 A500C	9.400	5.80	928	5382.4

ჯამური წონა q= 26931.3 კგ | **სულ Q= 26931.3**

ბეტონის მოცულობა V= 239.08 მ³ | **სულ Q= 26931.3 კგ**

ბეტონის მოცულობების უწყისი

სართული	ელემენტის დასახელება	ელემენტის ნომერი	ერთეულის მოცულობა V, მ³	რაოდენობა n, ც.	ჯამური მოცულობა ΣV, მ³	ერთეულის წონა q, კგ	ჯამური წონა ΣW, კგ
+23.00 ნიშნულის სართული	ფილა	F1	98.40	1	98.40	245.9	24200.2
	ფილა	F2	76.80	1	76.80	245.9	18886.1
	ფილა	F3	54.00	1	54.00	245.9	13278.6
	ფილა	F4	32.40	1	32.40	245.9	7967.2
	ფილა	F5	18.00	1	18.00	245.9	4426.2
	სვეტი	C1	3.60	4	14.40	2500.0	36000.0
	სვეტი	C2	3.60	2	7.20	2500.0	18000.0
	კედელი	W1	64.00	1	64.00	2500.0	160000.0
	ჯამი:				390.38		976500.0

ფილების არმატურის ნაკეთობების უწყისი

ნახაზის №	დიამეტრი, მმ	ერთეულის სიგრძე, მ	ერთეულის წონა, კგ	რაოდენობა, ც.	ჯამური წონა, კგ
1	Ø10 A500C	3.200	1.97	4	7.9
2	Ø10 A500C	3.200	1.97	2	3.9
3	Ø8 A500C	2.400	0.95	2	1.9
4	Ø8 A240C	2.400	0.95	2	1.9
5	Ø10 A500C	12.600	7.77	1	7.8
6	Ø10 A500C	15.250	9.40	1	9.4
7	Ø10 A500C	18.000	11.09	1	11.1
8	Ø12 A500C	26.000	23.08	1	23.1
9	Ø10 A500C	137.000	84.46	1	84.5
10	Ø10 A500C	3.300	1.95	169	329.6
11	Ø20 A500C	3.000	9.47	128	1212.2
12	Ø20 A500C	4.000	12.63	64	807.4
13	Ø10 A500C	9.400	5.80	928	5382.4

ჯამური წონა q= 26931.3 | **სულ Q= 26931.3**

ბეტონის მოცულობა V= 239.08 მ³ | **სულ Q= 26931.3 კგ**

ფილების ბეტონის მოცულობების უწყისი

სართული	ელემენტის დასახელება	ელემენტის ნომერი	ერთეულის მოცულობა V, მ³	რაოდენობა n, ც.	ჯამური მოცულობა ΣV, მ³	ერთეულის წონა q, კგ	ჯამური წონა ΣW, კგ
+23.00 ნიშნულის სართული	ფილა	F1	98.40	1	98.40	245.9	24200.2
	ფილა	F2	76.80	1	76.80	245.9	18886.1
	ფილა	F3	54.00	1	54.00	245.9	13278.6
	ფილა	F4	32.40	1	32.40	245.9	7967.2
	ფილა	F5	18.00	1	18.00	245.9	4426.2
	სვეტი	C1	3.60	4	14.40	2500.0	36000.0
	სვეტი	C2	3.60	2	7.20	2500.0	18000.0
	კედელი	W1	64.00	1	64.00	2500.0	160000.0
	ჯამი:				390.38		976500.0

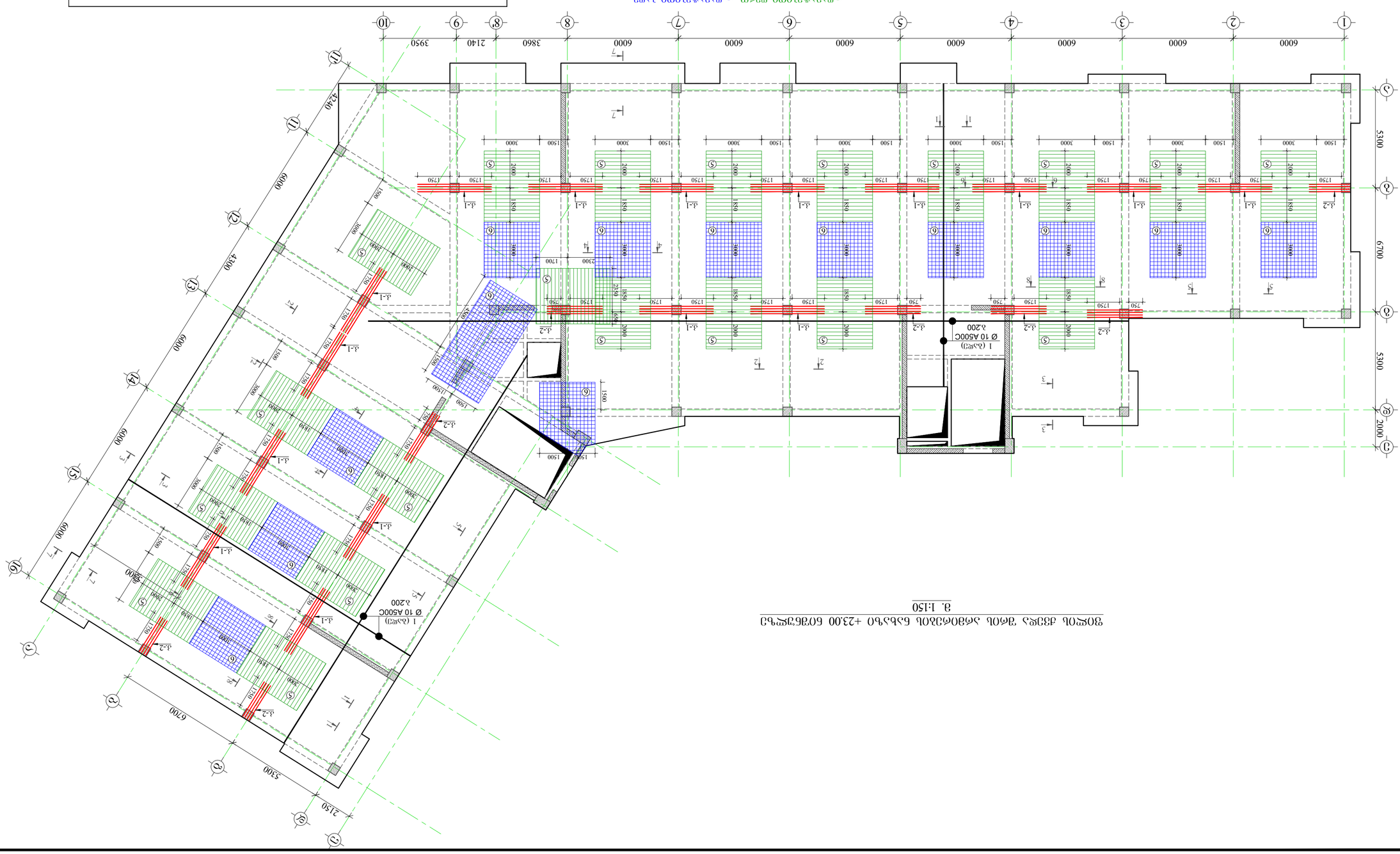

ვეფხვისტყაოსანი

ქ. თბილისი, ჩოხატაურის ქუჩა №45

ბინა 01.10.07.007.122

მონოლითური ბეტონის ნაკეთობების ბეტონის მოცულობების უწყისი

ელემენტის დასახელება	ბ. ვახტანგიშვილი
შეასრულა	ზ.ჯანიტაშვილი
სინჯების აღების თარიღი	ნ.ბაბუაძე
ლაბორატორიის ხელმძღვანელი	ლ.ბუაჩიძე
ლაბორატორიის ოპერატორი	ე.ბერიძე
ლაბორატორიის ოპერატორი	ი. ბოლქვაძე

ვეფხვისტყაოსანი ბინა 45, სართული +23.00 ნიშნულის სართული

მასშტაბი	07.09.2022
ბინის №№	1:150
ფორმატი	A-2
	ა-115

შპს „ ვეფხ ყვარ ინჟინერინგი “

ვეფხვისტყაოსანი



ჯამური ბეტონის ფართობი +23.00 მეზანინი 1:150

პროექტის დასახელება	მრავალბინიანი საცხოვრებელი სახლის მშენებლობა
ობიექტის მისამართი	ქ.თბილისი, ჩოხატაურის ქუჩა N
ნახაზის დასახელება	ბეტონის ფართობი
ფურცლების რაოდენობა	1
ფურცლის ნომერი	1
ავტორი	ა.ბაქრაძე
პროექტის მთავარი ინჟინერი	ლ.ბერიძე
პროექტის ხელმძღვანელი	ნ. ბოლქვაძე

ფილის საყალიბო ნახაზი +26.30 ნიშნულზე
მ. 1:150

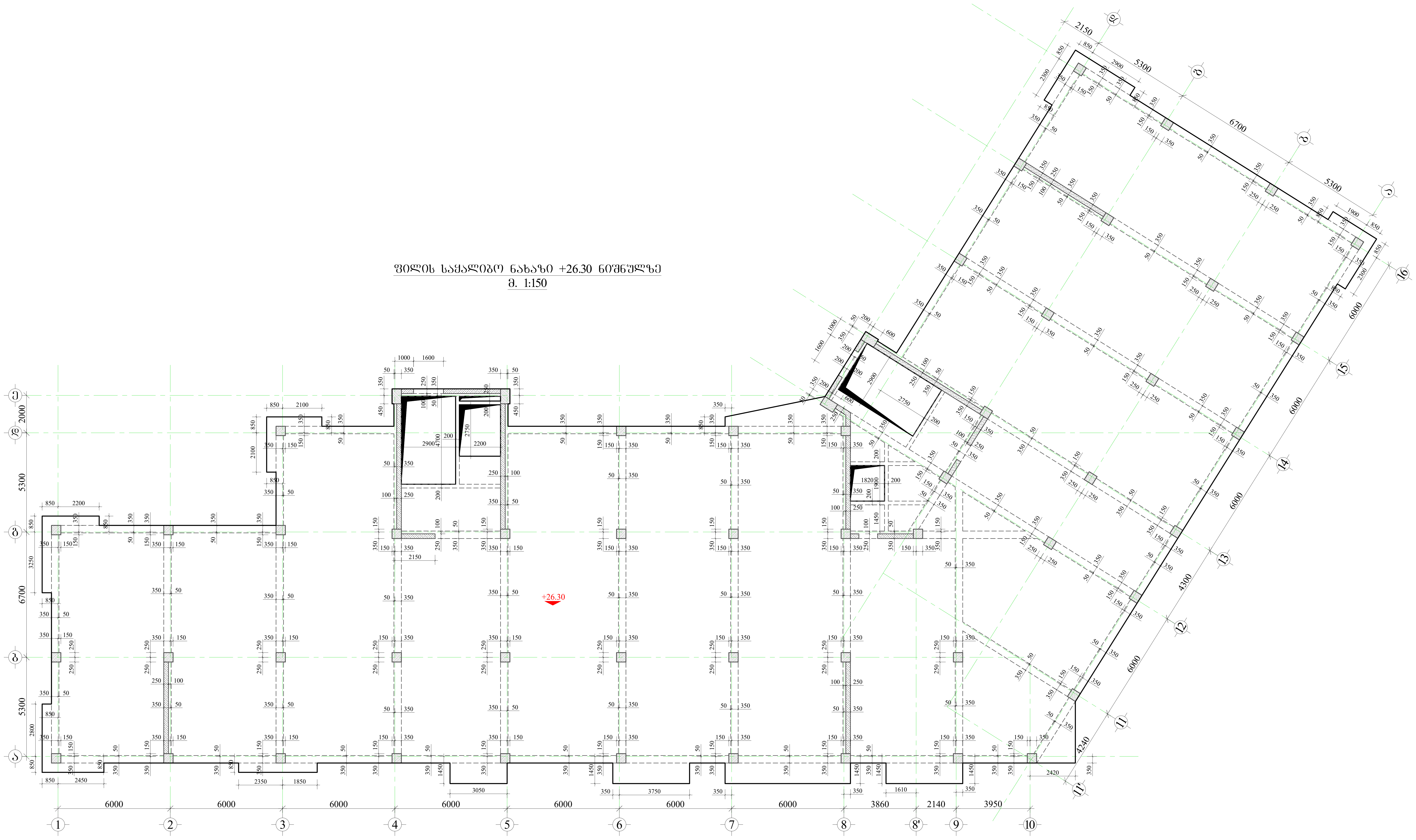

დამკვეთი

შ.პ.ს „ ლიტ ჯეო ინვესტი „

შენიშვნა:

1. წინამდებარე ნახაზი განხილული იქნას დიაფრაგმების, რიგელების, სვეტების, საძირკვლის, კიბისა და არმატურის ნაშვერების კონსტრუქციულ ნახაზებთან ერთდ.
2. ფილებში გამოყენებული იქნას **B**25 კლასის ბეტონი.
3. კონსტრუქციებში გამოყენებულია **A500C** და **A240C** კლასის არმატურა.
4. არმატურების გადაბმა განხორციელდეს პირგადადებით, ნახაზებზე მოცემული სქემის მიხედვით. გადაბმის სიგრძე არანაკლებ 50**d**(**d**-გადასაბმელ არმატურებს შორის უდიდესის დიამეტრია.)
5. ფილებში არმატურების განაწილება განხორციელდეს ნახაზებზე მოცემული სქემის მიხედვით.
7. დაცული იქნას დამცავი შრეები.
8. ბეტონირებისას გამოყენებული იქნას ვიბრირება.
9.არმატურების მოღუნვა განხორციელდეს ცივად (გაცხელებისგარეშე)
10. პროექტში ყველა სახის ცვლილება შეთანხმებული იქნას პროექტის კონსტრუქციული ნაწილის ავტორებთან.
11. მშენებლობის გაჩერების შემთხვევაში გათვალისწინებული იქნას კონსერვაციის სამუშაოები.
12. ფილებში სავენტილაციო შახტების განლაგება იხილეთ არქიტექტურულ და საინჟინრო ნახაზებში

საპროექტო ორგანიზაცია

Visual Art Studio

ობიექტის მისამართი

ქ.თბილისი, რაიონი საბურთალო

ს/კ 01.10.07.007.122

პროექტის სახელწოდება

მრავალბინიანი საცხოვრებელი სახლი

დირექტორი	ზ. გამხიტაშვილი
მთ.არქიტექტორი	ზ.გამხიტაშვილი
არქიტექტორი	ნ.ბაჩიაშვილი
კონსტრუქტორი	ტ.ზააუტაშვილი
კონსტრუქტორი	თ.მაცაბერიძე
კონსტრუქტორი	ი. ბოჭორიშვილი

ფილის საყალიბო ნახაზი +26.30 ნიშნულზე

სტადია	პროექტი	
თარიღი	07.09.2022	
მასშტაბი	1:150	
ფორმატი	ფურცელი	A-2
	ქ.-117	ა-

ЗАПАСНОЙ ЦОКОЛЬНЫЙ ЭТАЖ СХЕМА ВЯЗКИ

Отм.	№	Арматура на одно изделие Ф ⌀⌀	Длина L ⌀⌀	Количество стержней n	Длина Lm ⌀	Масса q кг	Длина LmxN ⌀	Масса qxN кг
+26.30 бетон В25	1	Ф 10 А500С	13700000	1	13700.0	8446.3	13700.0	8446.3
	2	Ф 10 А500С	13800000	1	13800.0	8508.0	13800.0	8508.0
	3	Ф 8 А500С	680	3960	2692.8	1062.5	2692.8	1062.5
	4	Ф 8 А240С	330	3780	1247.4	492.2	1247.4	492.2
	5	Ф 10 А500С	1260000	1	1260.0	776.8	1260.0	776.8
	6	Ф 10 А500С	1525000	1	1525.0	940.2	1525.0	940.2
	7	Ф 10 А500С	1800000	1	1800.0	1109.7	1800.0	1109.7
	8	Ф 12 А500С	2600000	1	2600.0	2308.2	2600.0	2308.2
	9	Ф 10 А500С	1350000	1	1350.0	832.3	1350.0	832.3
	10	Ф 10 А500С	330	960	316.8	195.3	316.8	195.3
	11	Ф 20 А500С	3000	128	384.0	947.0	384.0	947.0
	12	Ф 20 А500С	4000	64	256.0	631.3	256.0	631.3
	13	Ф 10 А500С	940	928	872.3	537.8	872.3	537.8

Бетон Q=	26787.7	Бетон q=	26787.7
Общий объем бетона V=	237.6 м³		

Ø10 А500С ⅄.200 (5) Ø10 А500С ⅄.200 (6)

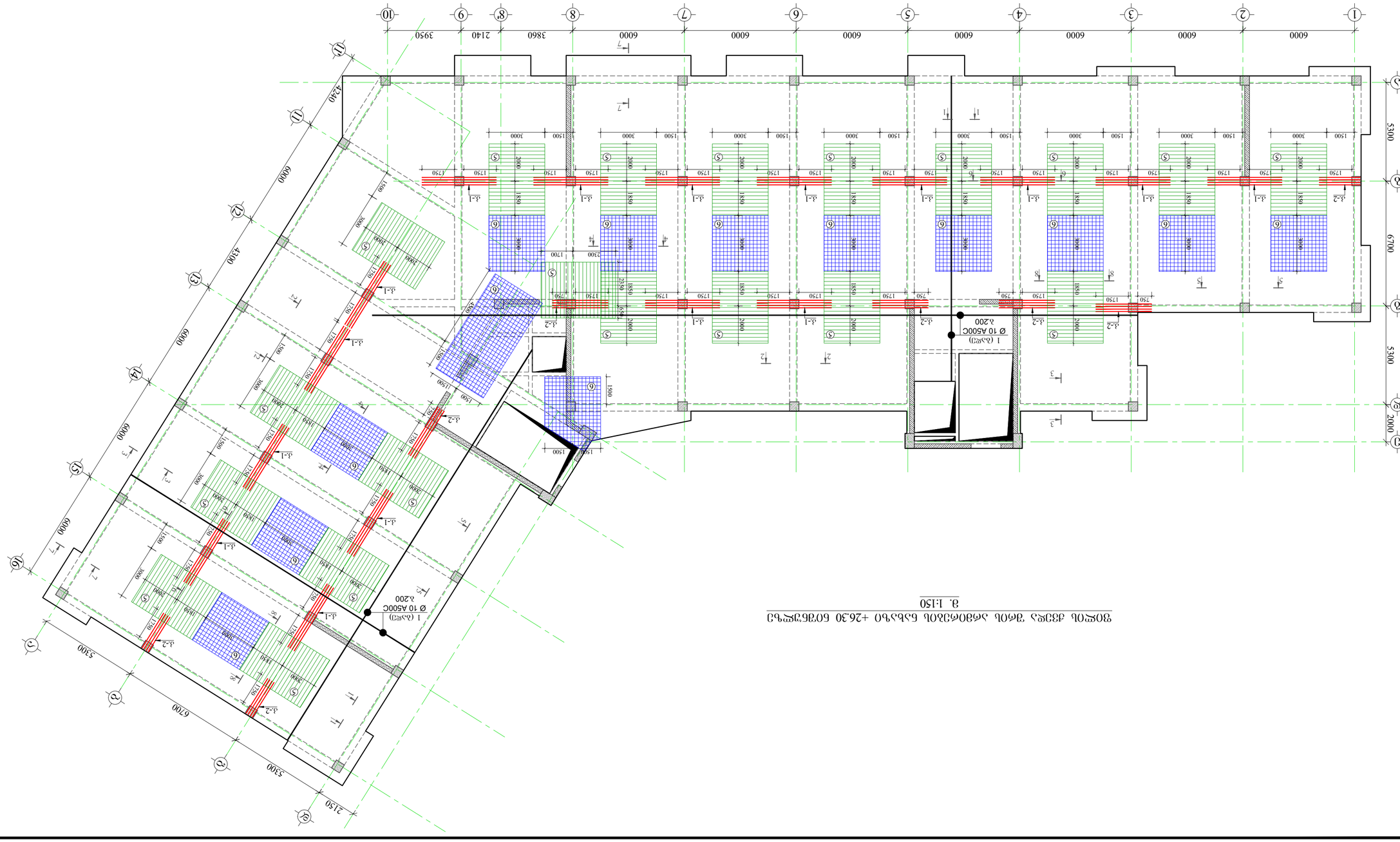

ЗЮЖНЫЙ ДВОР ЖИЛОЙ ЗАСТРОЙКИ +26.30 ОТМЕТКИ ПЛ.
В. 1:150

Разработал	Ф.И.О.
Проверил	Ф.И.О.
Н.контр.	Ф.И.О.
ГИП	Ф.И.О.
Утвердил	Ф.И.О.
Масштаб	1:150
Формат	А-2
Лист	Л.-118
Листов	-

Visual Art Studio

Выполнил студент группы

Фамилия, имя, отчество полностью

Шифр 01.10.07.007.122

Заголовок листа

Выполнил студент группы

Ф.И.О.

Проверил преподаватель

Ф.И.О.

ფილის ზედა შრის არმირების ნახაზი +26.30 ნიშნულზე
მ. 1:150

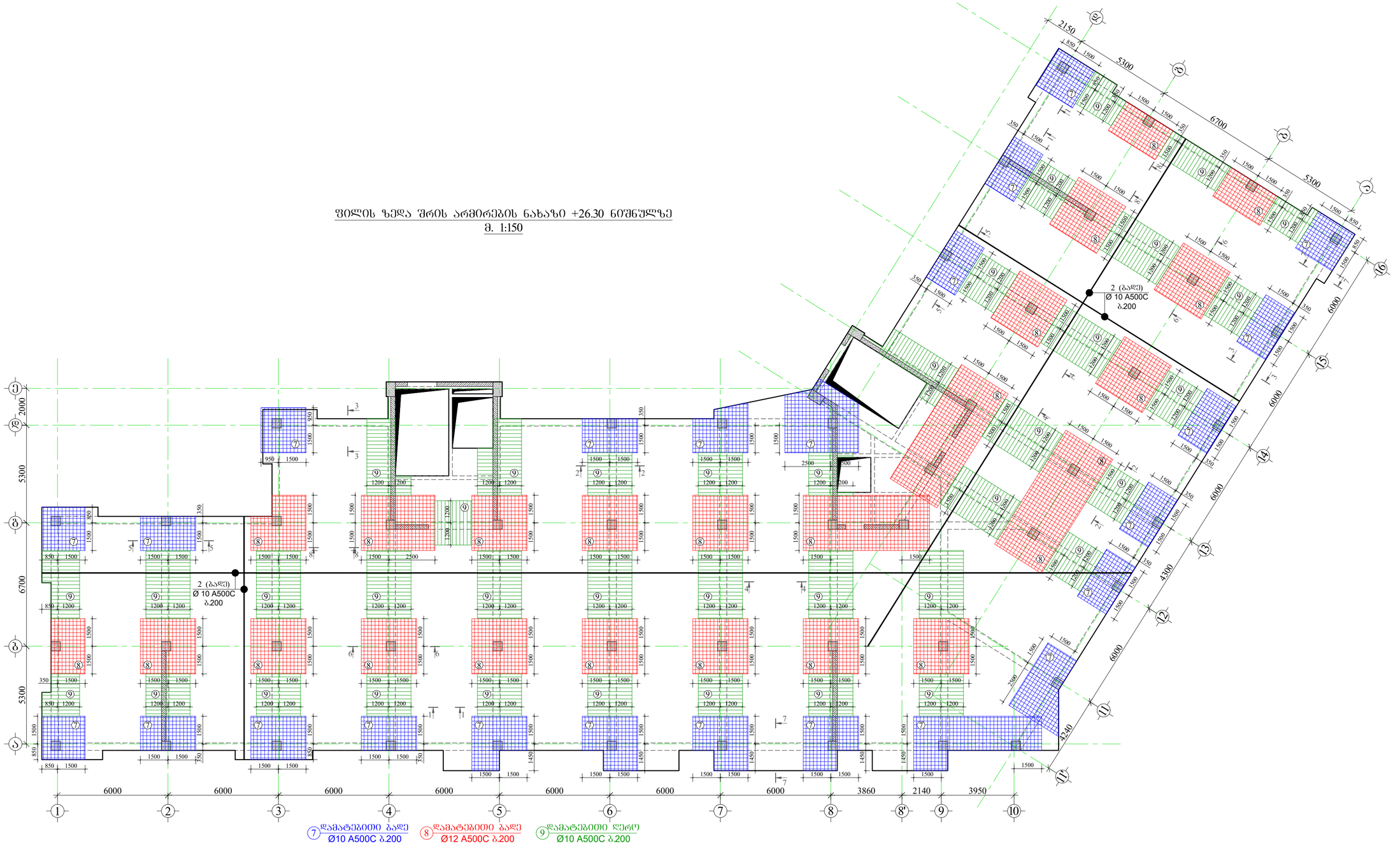

⑦ დამატებითი ბაღე Ø10 A500C ბ.200
⑧ დამატებითი ბაღე Ø12 A500C ბ.200
⑨ დამატებითი ღერო Ø10 A500C ბ.200

დამკვეთი

შ.პ.ს „ ლიტ ჯეო ინვესტი „

საპროექტო ორგანიზაცია

Visual Art Studio

ობიექტის მისამართი

ქ.თბილისი, რაიონი საბურთალო

ს/კ 01.10.07.007.122

პროექტის სახელწოდება

მრავალბინიანი

საცხოვრებელი სახლი

დირექტორი	ზ. გამხიტაშვილი
მთ.არქიტექტორი	ზ.გამხიტაშვილი
არქიტექტორი	ნ.ბაჩიაშვილი
კონსტრუქტორი	ტ.ზაკუტაშვილი
კონსტრუქტორი	თ.მაცაბერიძე
კონსტრუქტორი	ი. ბოჯორიშვილი

ფილის ზედა შრის არმირების ნახაზი +26.30 ნიშნულზე

სტადია	პროექტი	
თარიღი	07.09.2022	
მას'შტაბი	1:150	
ფორმატი	ფურცელი	A-2
	ს.-119	

დამკვეთი

შ.პ.ს „ ლიტ ჯეო ინვესტი „

შენიშვნა:

1. წინამდებარე ნახაზი განხილული იქნას დიაფრაგმების, რიგელების, სვეტების, საძირკვლის, კიბისა და არმატურის ნაშენების კონსტრუქციულ ნახაზებთან ერთად.
2. ფილებში გამოყენებული იქნას **B25** კლასის ბეტონი.
3. კონსტრუქციებში გამოყენებულია **A500C** და **A240C** კლასის არმატურა.
4. არმატურების გადაბმა განხორციელდეს პირდაპირებით. ნახაზებზე მოცემული სქემის მიხედვით. გადაბმის სიგრძე არანაკლები **50d**(d-გადასაბმელ არმატურის შიგნის ზედაპირის დიამეტრია.)
5. ფილებში არმატურების განაწილება განხორციელდეს ნახაზებზე მოცემული სქემის მიხედვით.
7. დაცული იქნას დამცავი შრეები.
8. ბეტონირებისას გამოყენებული იქნას ვიბრირება.
9.არმატურების მოლუნვა განხორციელდეს ცივად (გაცხელებისგარეშე)
10. პროექტში ცვლა სახის ცვლილება შეთანხმებული იქნას პროექტის კონსტრუქციული ნაწილის ავტორებთან.
11. მშენებლობის გაჩერების შემთხვევაში გათვალისწინებული იქნას კონსერვაციის სამუშაოები.
12. ფილებში სავენტილაციო შახტების განლაგება იხილეთ არქიტექტურულ და სანიშნიერ ნახაზებში

ფილის საძალიბო ნახაზი +29.60 ნიშნულზე
მ. 1:150

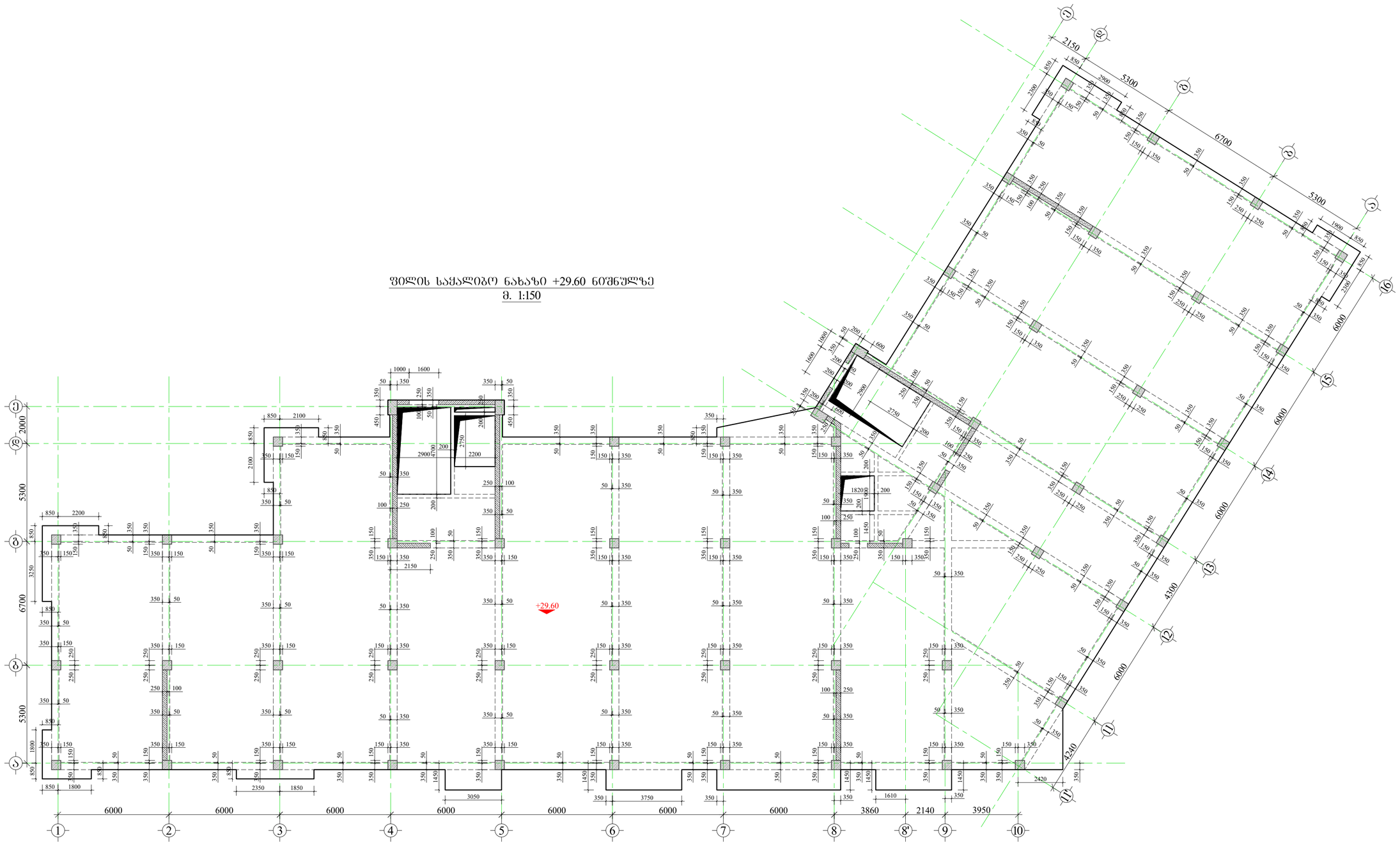
+29.60
2150
5300
6700
6000
4500
4240
2420
6000
6000
6000
6000
6000
6000
6000
6000
3860
2140
3950
5300
6700
5300
6000
6000
6000
6000
6000
6000
6000
6000

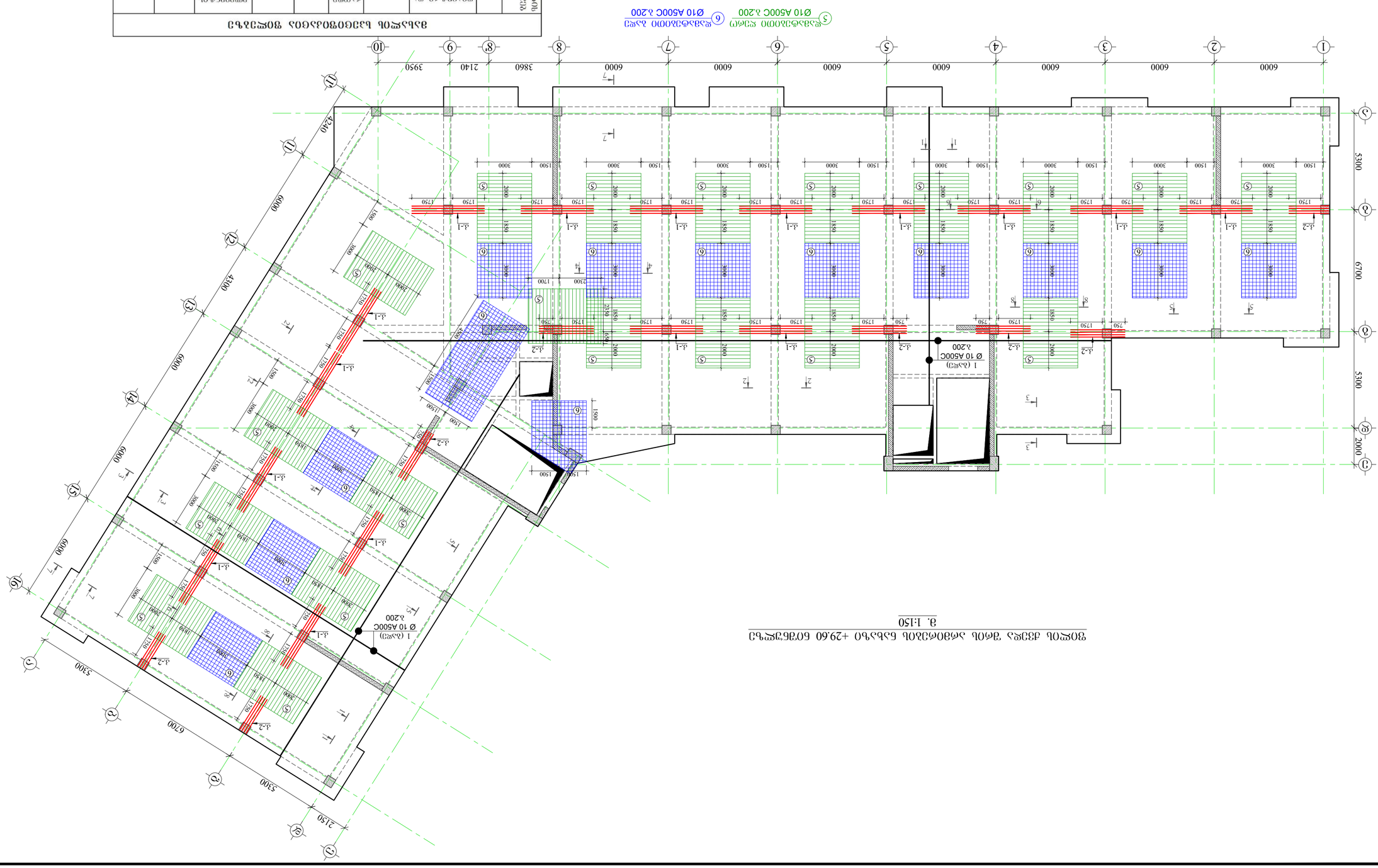

Разпределителна ведомост

Поз.	Брой	Диаметър Ø, mm	Дължина L, cm	Общо дължина, m	Маса 1 m, kg	Маса общо, kg
1	10	10	1380000	1380.0	0.617	850.8
2	10	10	1390000	1390.0	0.617	856.9
3	8	10	680	2706.4	0.617	1670.9
4	8	24	330	1254.0	3.853	4832.8
5	10	10	1260000	1260.0	0.617	776.8
6	10	10	1525000	1525.0	0.617	940.2
7	10	10	1800000	1800.0	0.617	1109.7
8	12	10	2600000	2600.0	0.617	2308.2
9	10	10	1370000	1370.0	0.617	844.6
10	10	10	330	960	316.8	195.3
11	20	10	3000	128	384.0	947.0
12	20	10	4000	64	256.0	631.3
13	10	10	940	928	872.3	537.8

Общо тегло Q= 26931.3 kg

Спецификация за стомана

Поз.	Брой	Диаметър Ø, mm	Дължина L, cm	Общо дължина, m	Маса 1 m, kg	Маса общо, kg
1	10	10	1380000	1380.0	0.617	850.8
2	10	10	1390000	1390.0	0.617	856.9
3	8	10	680	2706.4	0.617	1670.9
4	8	24	330	1254.0	3.853	4832.8
5	10	10	1260000	1260.0	0.617	776.8
6	10	10	1525000	1525.0	0.617	940.2
7	10	10	1800000	1800.0	0.617	1109.7
8	12	10	2600000	2600.0	0.617	2308.2
9	10	10	1370000	1370.0	0.617	844.6
10	10	10	330	960	316.8	195.3
11	20	10	3000	128	384.0	947.0
12	20	10	4000	64	256.0	631.3
13	10	10	940	928	872.3	537.8

Общо тегло Q= 26931.3 kg

Общо тегло стомана B25 V= 26931.3 m³

239.08 g³

+29.60 Кота 629.70

Разпределителна ведомост

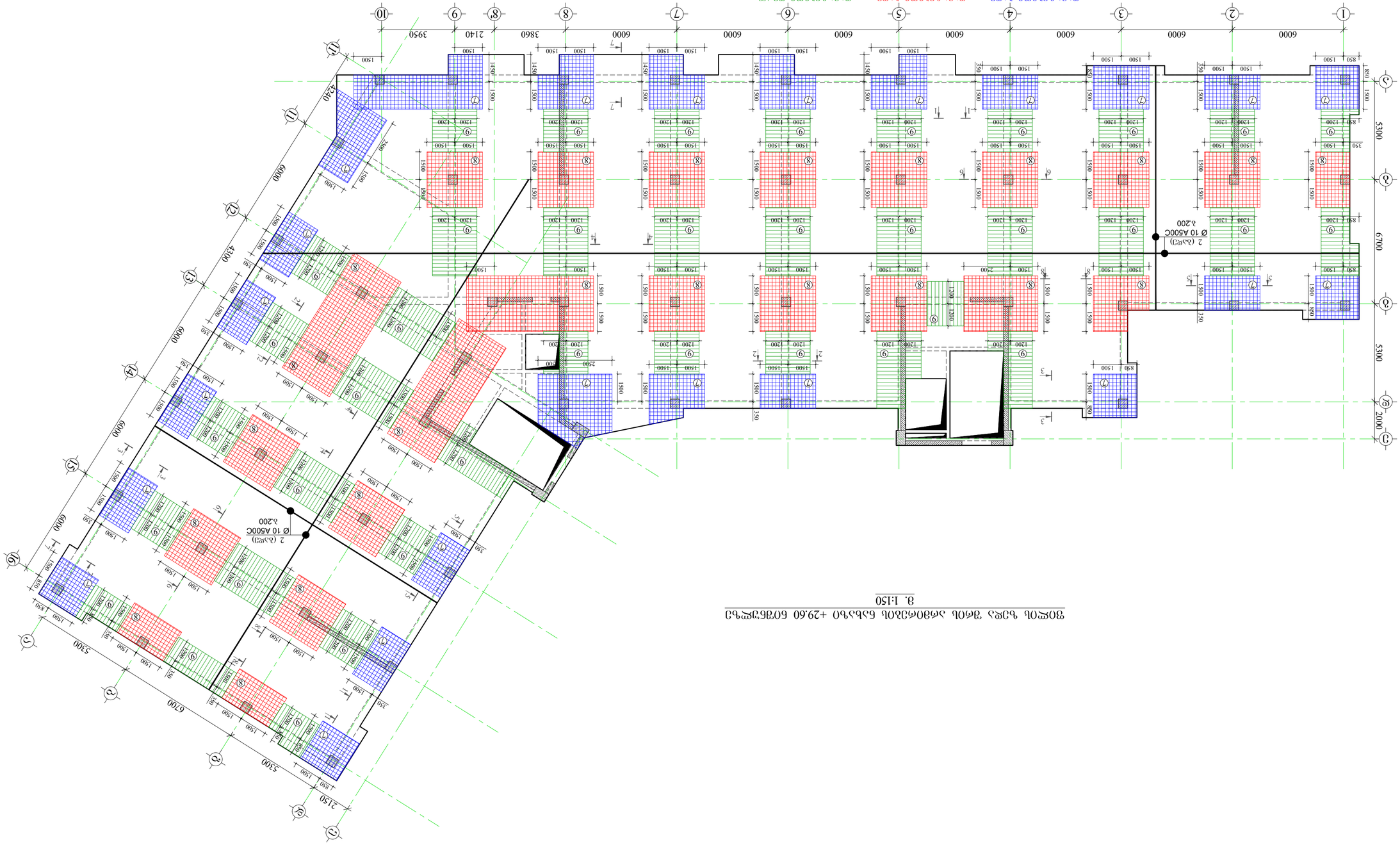

ЗОНУВАННЯ ТЕРИТОРІЇ ЗЕМЕЛЬНОЇ ДІЛЯНКИ +29.60 ГОЛОСІЇВСЬКА
в. 1:150

Архітектурне бюро «Visual Art Studio»	
Керівник архітектурної групи	
Архітектор	
Головний інженер проекту	
Інженер-конструктор	
Інженер-технолог	
Інженер-електрик	
Інженер-сантехнік	
Інженер-вентиляційних систем	
Інженер-кошторисник	
Інженер-геодезист	
Інженер-геолог	
Інженер-пожежник	
Інженер-екологічних систем	
Інженер-слаботочних систем	
Інженер-автоматизації

ფილის საყალიბო ნახაზი +32.90 ნიშნულზე
მ. 1:150

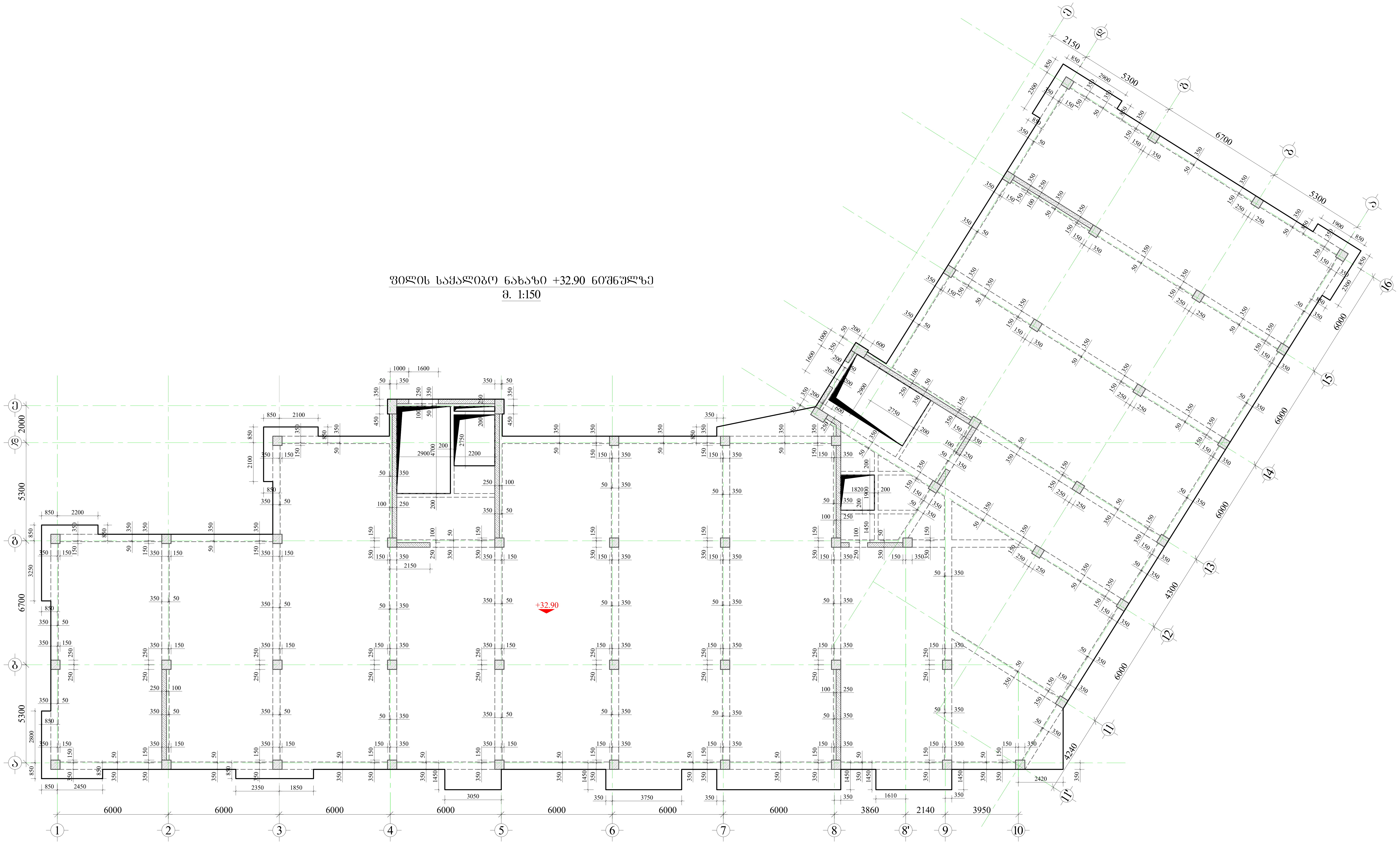

დამკვეთი	
შ.პ.ს „ ლიტ ჯეო ინვესტი „	

შენიშვნა:

1. წინამდებარე ნახაზი განხილული იქნას დიაფრაგმების, რიგელების, სვეტების, საძირკვლის, კიბისა და არმატურის ნაშვერების კონსტრუქციულ ნახაზებთან ერთდ.
2. ფილებში გამოყენებული იქნას **B**25 კლასის ბეტონი.
3. კონსტრუქციებში გამოყენებულია **A500C** და **A240C** კლასის არმატურა.
4. არმატურების გადაბმა განხორციელდეს პირგადადებით, ნახაზებზე მოცემული სქემის მიხედვით. გადაბმის სიგრძე არანაკლებ 50**d(d**-გადასაბმელ არმატურებს შორის უდიდესის დიამეტრია.)
5. ფილებში არმატურების განაწილება განხორციელდეს ნახაზებზე მოცემული სქემის მიხედვით.
7. დაცული იქნას დამცავი შრეები.
8. ბეტონირებისას გამოყენებული იქნას ვიბრირება.
9.არმატურების მოღუნვა განხორციელდეს ცივად (გაცხელებისგარეშე)
10. პროექტში ყველა სახის ცვლილება შეთანხმებული იქნას პროექტის კონსტრუქციული ნაწილის ავტორებთან.
11. მშენებლობის გაჩერების შემთხვევაში გათვალისწინებული იქნას კონსერვაციის სამუშაოები.
12. ფილებში სავენტილაციო შახტების განლაგება იხილეთ არქიტექტურულ და საინჟინრო ნახაზებში

საპროექტო ორგანიზაცია

Visual Art Studio

ობიექტის მისამართი	
ქ.თბილისი, რაიონი საბურთალო	
ს/კ 01.10.07.007.122	
პროექტის სახელწოდება	
მრავალბინიანი საცხოვრებელი სახლი	
დირექტორი	ზ. გამხიტაშვილი
მთ.არქიტექტორი	ზ.გამხიტაშვილი
არქიტექტორი	ნ.ბაჩიაშვილი
კონსტრუქტორი	ტ.ზააუტაშვილი
კონსტრუქტორი	თ.მაცაბერიძე
კონსტრუქტორი	ი. ბოჯორიშვილი

ფილის საყალიბო ნახაზი +32.90 ნიშნულზე		
სტადია	პროექტი	
თარიღი	07.09.2022	
მასშტაბი	1:150	
ფორმატი	ფურცელი	A-2
	ჯ.-123	ა-

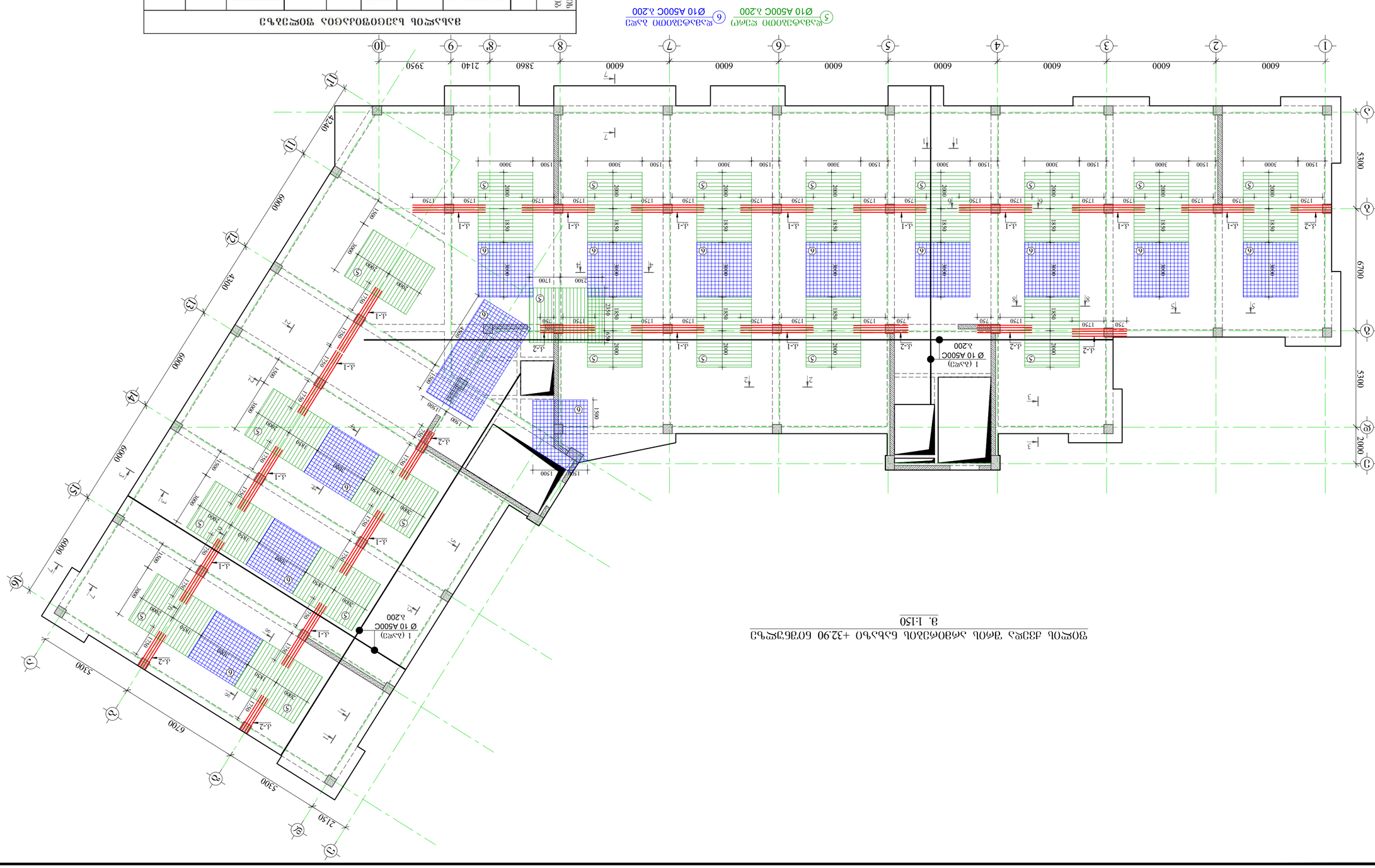

ВЕДОМОСТЬ ЭЛЕМЕНТОВ ЗОНЫ ЗАЛА

Позиция элемента	Эскиз	№	Диаметр и класс арматуры Ф, мм	Длина L, мм	Количество n, шт	Масса 1 м Lм, кг	Масса q, кг	Масса всех N	Масса всех qxN, кг
+32.90 до +37.20		1	Ф 10 А500С	13700000	1	8446.3	13700.0	1	13700.0
		2	Ф 10 А500С	13800000	1	13800.0	8508.0		8508.0
		3	Ф 8 А500С	680	3960	2692.8	1062.5		2692.8
		4	Ф 8 А240С	330	3780	1247.4	492.2		1247.4
		5	Ф 10 А500С	12600000	1	1260.0	776.8		1260.0
		6	Ф 10 А500С	1525000	1	1525.0	940.2		1525.0
		7	Ф 10 А500С	1800000	1	1800.0	1109.7		1800.0
		8	Ф 12 А500С	2600000	1	2600.0	2308.2		2600.0
		9	Ф 10 А500С	1350000	1	1350.0	832.3		1350.0
		10	Ф 10 А500С	330	960	316.8	195.3		316.8
		11	Ф 20 А500С	3000	128	384.0	947.0		384.0
		12	Ф 20 А500С	4000	64	256.0	631.3		256.0
		13	Ф 10 А500С	940	928	872.3	537.8		872.3
								1	

Бетон q= 26787.7 кг/м³ — Бетон Q= 26787.7

Расход бетона Q= 26787.7 л3

Общий объем бетона В25 V= 237.6 м³

ЗАЛ ЗРЕЛИЩНО-КОНЦЕРТНОГО КОМПЛЕКСА ЗОНЫ ЗРЕЛИЩНО-КОНЦЕРТНОГО ЗАЛА

Стадия	Р
Лист	3
Листов	5

Изм.	Кол.уч.
Разраб.	
Пров.	
Н.контр.	
ГИП	

Дата	07.09.2022
Масштаб	1:150
Формат	А-2
Инв.№ подл.	

Зона зрительного зала +32.90 до +37.20

Зона сценической коробки +32.90 до +37.20

Зона зрительного зала +32.90 до +37.20

М 1:150

Общество с ограниченной ответственностью „ Visual Art Studio

Разработано в программе AutoCad

დამკვეთი
შ.პ.ს „ ლიტ ჯეო ინვესტი „

ფილის ზედა შრის არმირების ნახაზი +32.90 ნიშნულზე
მ. 1:150

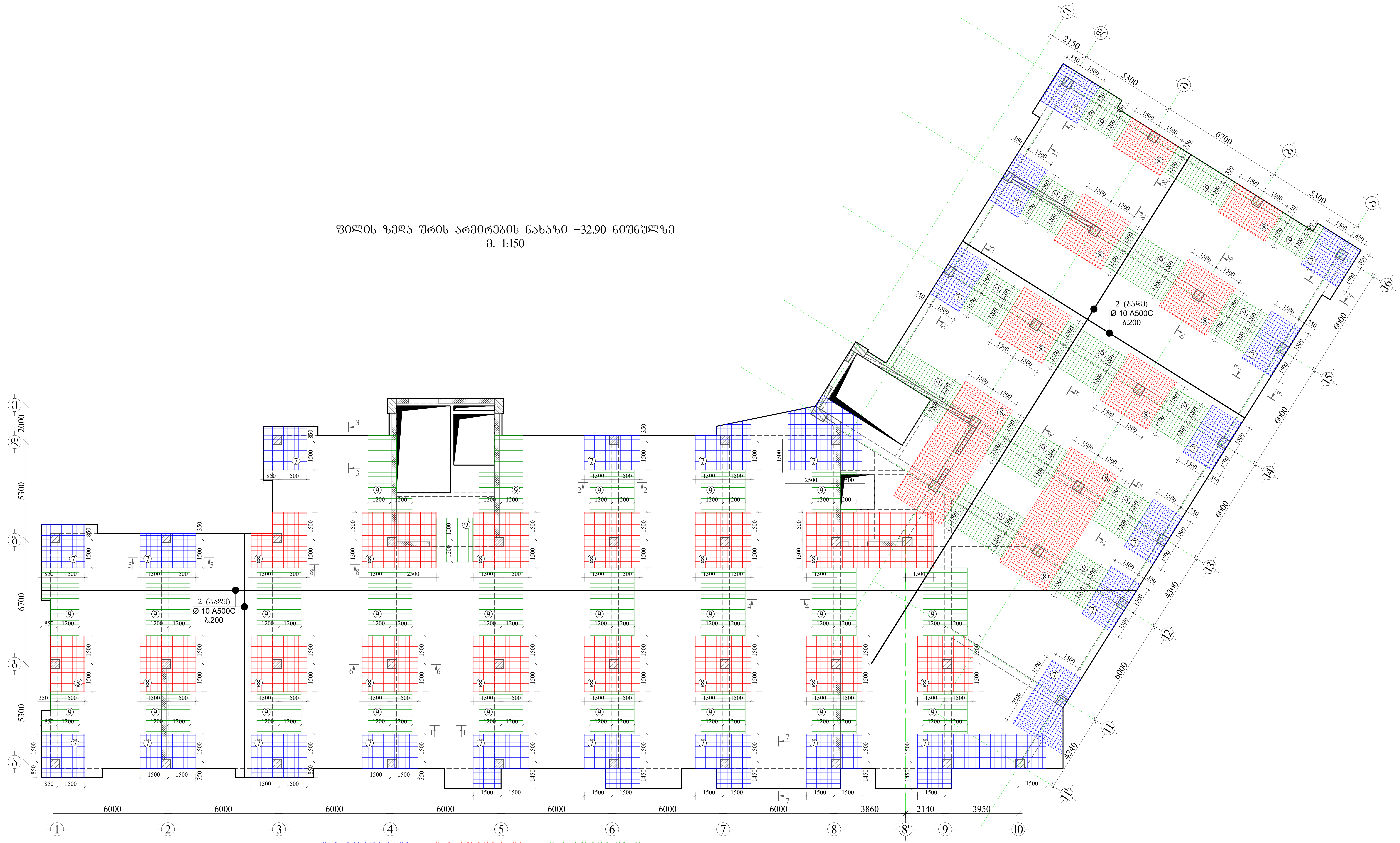

(7) დამატებითი ბადე Ø10 A500C ბ.200
(8) დამატებითი ბადე Ø12 A500C ბ.200
(9) დამატებითი ღერო Ø10 A500C ბ.200

საპროექტო ორგანიზაცია
Visual Art Studio

ობიექტის მისამართი
ქ.თბილისი, რაიონი საბურთალო
ს/კ 01.10.07.007.122

პროექტის სახელწოდება
მრავალბინიანი
საცხოვრებელი სახლი

დირექტორი	ზ. გამხიტაშვილი
მთ.არქიტექტორი	ზ.გამხიტაშვილი
არქიტექტორი	ნ.ბაჩიაშვილი
კონსტრუქტორი	ტ.ზააუტაშვილი
კონსტრუქტორი	თ.მაცაბერიძე
კონსტრუქტორი	ი. ბოჯორიშვილი

ფილის ზედა შრის
არმირების ნახაზი
+32.90 ნიშნულზე

სტადია	პროექტი	
თარიღი	07.09.2022	
მასშტაბი	1:150	
ფორმატი	ფურცელი	A-2
	ა.-125	ა-

ჭრილი 1-1
მ.1:20

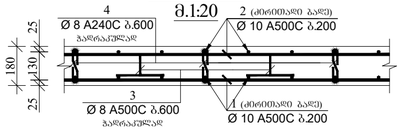

ჭრილი 2-2
მ.1:20

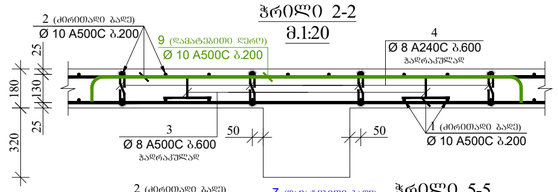

ჭრილი 3-3
მ.1:20

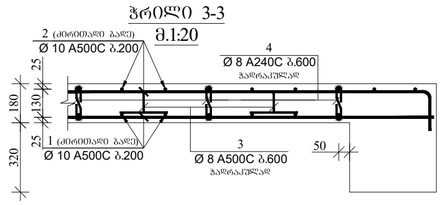

ჭრილი 4-4
მ.1:20

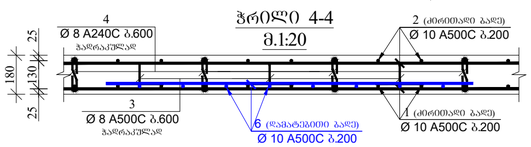

ჭრილი 5-5
მ.1:20

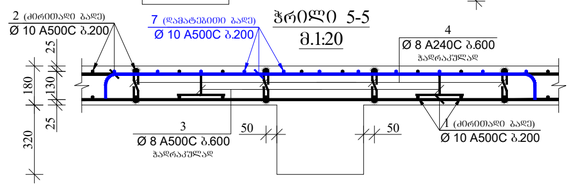

ჭრილი 6-6
მ.1:20

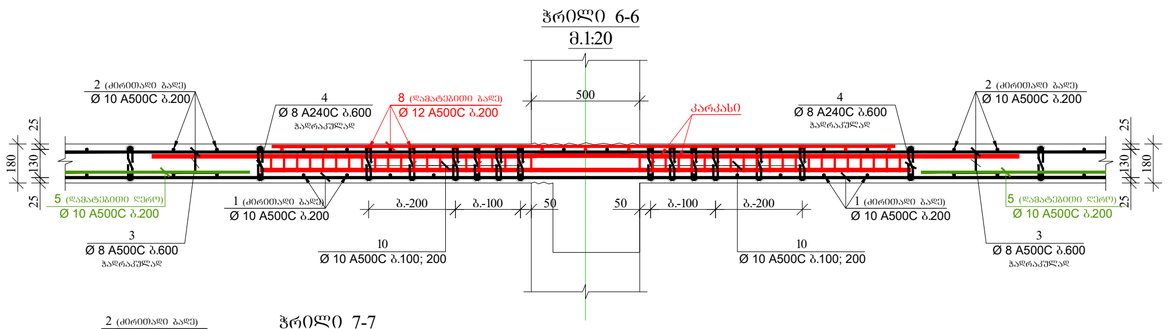

ჭრილი 7-7
მ.1:20

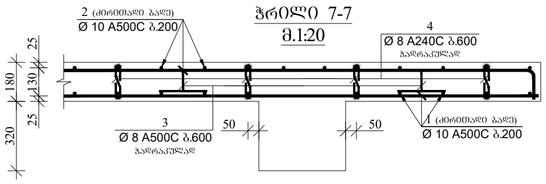

ჭრილი 8-8
მ.1:20

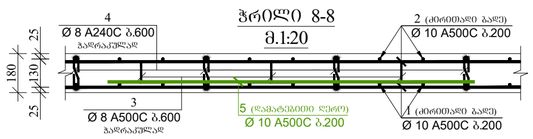

კარკასი-3
მ.1:10

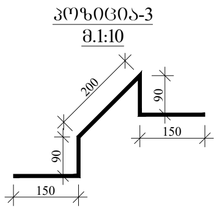

კარკასი-4;10
მ.1:10

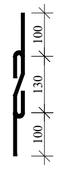

კარკასი-13
მ.1:10

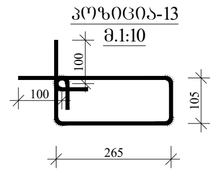

კარკასი-1
მ.1:20

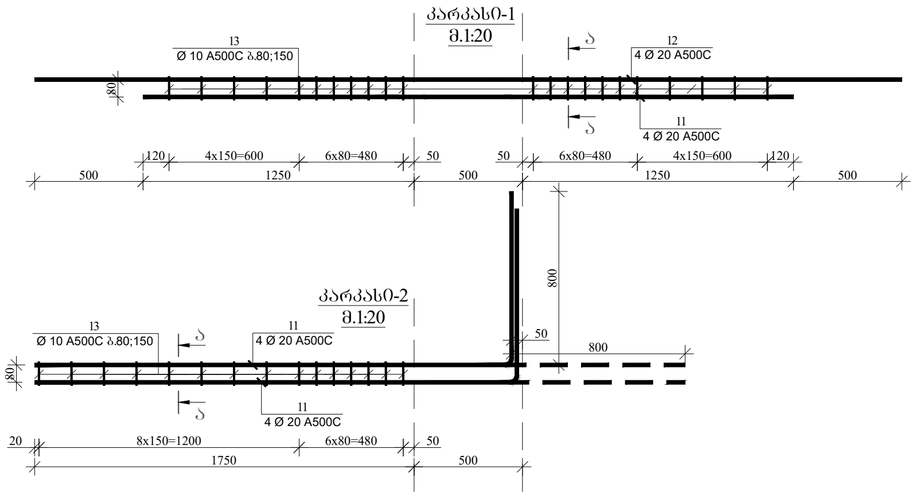

კვეთი ა-ა
მ.1:20

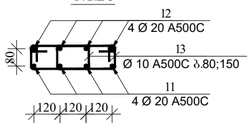

დამკვეთი

შ.პ.ს „ ლიტ ჯეო ინვესტი „

საპროექტო ორგანიზაცია

Visual Art Studio

ობიექტის მისამართი

ქ.თბილისი, რაიონი საბურთალო

ს/კ 01.10.07.007.122

პროექტის სახელწოდება

მრავალბინიანი

საცხოვრებელი სახლი

დირექტორი	ზ. გამხიტაშვილი
მთ.არქიტექტორი	ზ.გამხიტაშვილი
არქიტექტორი	ნ.ბაჩიაშვილი
კონსტრუქტორი	ბ.ზაალიშვილი
კონსტრუქტორი	თ.მაცაბერიძე
კონსტრუქტორი	ი. ბოჟორიშვილი

ჭრილები +19.70; +23.00; +26.30; +29.60; +32.90
ნიშნულის ფილებზე.
კარკასი-1; -2. კვეთი ა-ა

სტადია	პროექტი
თარიღი	07.09.2022
მასშტაბი	1:20
ფორმატი	ფურცელი A-2
	ბ.-126 ა-

დამკვეთი

შ.პ.ს „ ლიტ ჯეო ინვესტი „

შენიშვნა:

1. წინამდებარე ნახაზი განხილული იქნას დიაფრაგმების, რიგელების, სვეტების, საძირკვლის, კიბისა და არმატურის ნაშენების კონსტრუქციულ ნახაზებთან ერთად.
2. ფილებში გამოყენებული იქნას **B25** კლასის ბეტონი.
3. კონსტრუქციებში გამოყენებულია **A500C** და **A240C** კლასის არმატურა.
4. არმატურების გადაბმა განხორციელდეს პერპადიკულარულად, ნახაზებზე მოცემული სქემის მიხედვით. გადაბმის სიგრძე არანაკლები **50d**(**d**-გადასაბმელი არმატურის შიდა ზედაპირის დიამეტრია.)
5. ფილებში არმატურების განაწილება განხორციელდეს ნახაზებზე მოცემული სქემის მიხედვით.
7. დაცული იქნას დამცავი შრეები.
8. ბეტონირებისას გამოყენებული იქნას ვიბრირება.
9.არმატურების მოლუნვა განხორციელდეს ცივად (გაცხელებისგარეშე)
10. პროექტში ცვლილება შეთანხმებული იქნას პროექტის კონსტრუქციული ნაწილის ავტორებთან.
11. მშენებლობის გაჩერების შემთხვევაში გათვალისწინებული იქნას კონსერვაციის სამუშაოები.
12. ფილებში სავენტილაციო შახტების განლაგება იხილეთ არქიტექტურულ და სანიშნიერ ნახაზებში

საპროექტო ორგანიზაცია

Visual Art Studio

ობიექტის მისამართი	ქ.თბილისი, რაიონი საბურთალო ს/კ 01.10.07.007.122
პროექტის სახელწოდება	მრავალბინიანი საცხოვრებელი სახლი
დირექტორი	ზ. გამხიტაშვილი
მთ.არქიტექტორი	ზ.გამხიტაშვილი
არქიტექტორი	ნ.ბაჩიაშვილი
კონსტრუქტორი	ტ.ზაუტაშვილი
კონსტრუქტორი	თ.მაცაბერიძე
კონსტრუქტორი	ი. ბოჟორიშვილი

ფილის საძალიბე ნახაზი +36.20 ნიშნულზე
მ. 1:150

სტადია	პროექტი		
თარიღი	07.09.2022		
მასშტაბი	1:150		
ფორმატი	ფურცელი	A-2	
	ჯ.-127	ა-	

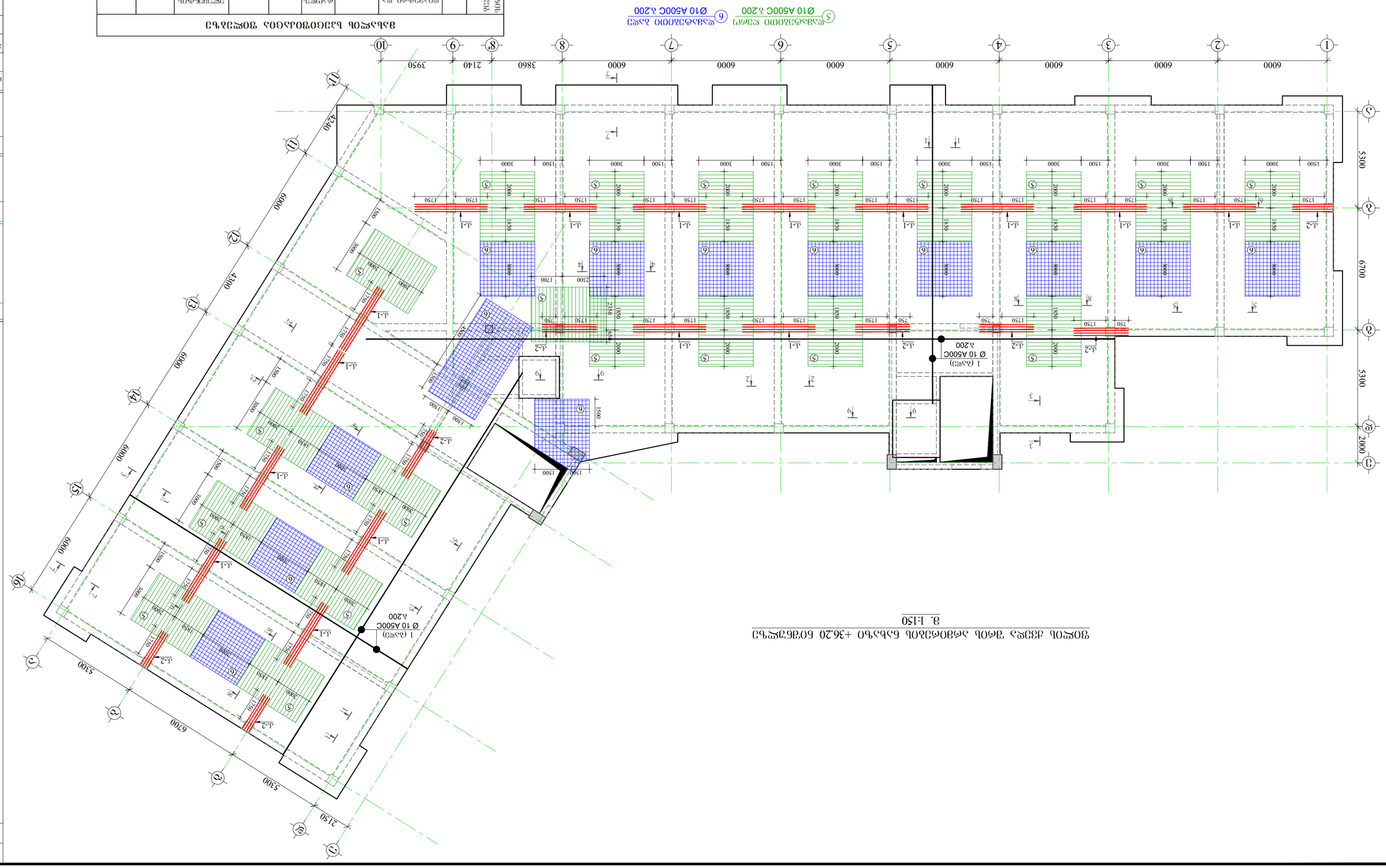
Ø10 A500C з.200
Ø10 A500C з.200
1 (2эт)
Ø 10 A500C
з.200
1 (2эт)
Ø 10 A500C
з.200
6000
5300
6700
2150
3950
2140
3860
1500
3000
1750
2000
1880
2350
1580
1500

**ЗЭЭЭ

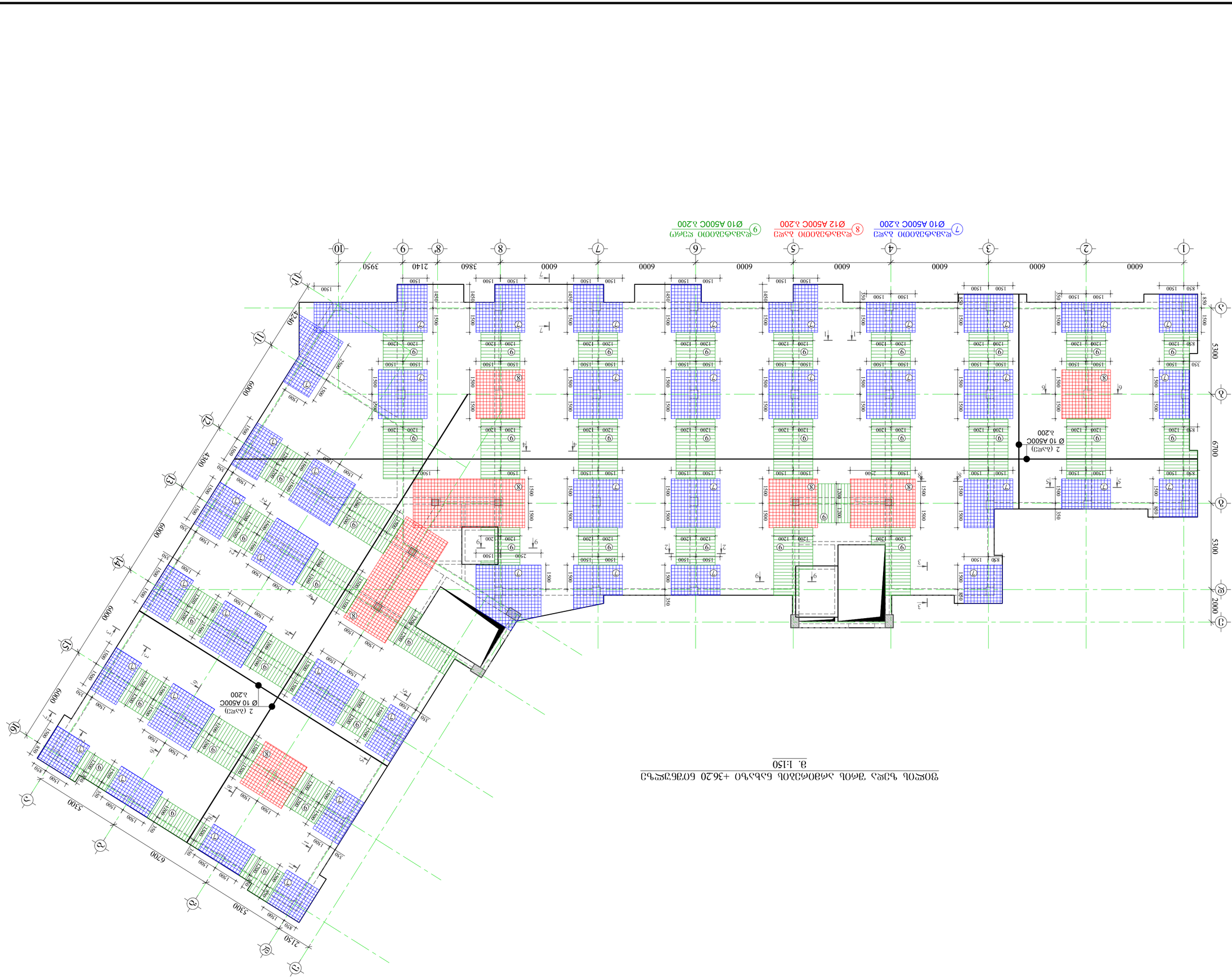

ჭიშკრის ადგილის გეგმა 1:150

ობიექტის დასახელება	ბინათმშენებლობა
ობიექტის მისამართი	ქ.თბილისი, ჩოხატაურის ქუჩა N 1
ნახაზის დასახელება	ბინათმშენებლობა
ნახაზის ნომერი	01.10.07.007.122
ნახაზის სტადია	პროექტი
ნახაზის დასახელება	ბინათმშენებლობა
	ბ. ვასაძე
	ბ.ვასაძე
	ბ.ჩხაიძე
	ე.ბოლქვაძე
	ე. ბოლქვაძე
	ბ.ვასაძე
	ბ.ჩხაიძე
	ე.ბოლქვაძე
	ე. ბოლქვაძე
	ვ.ფოფხაძე
	ვ.ფოფხა

ჭრილი 1-1
მ.1:20

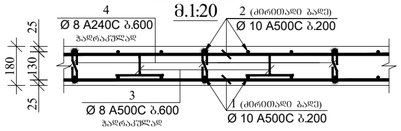

ჭრილი 2-2
მ.1:20

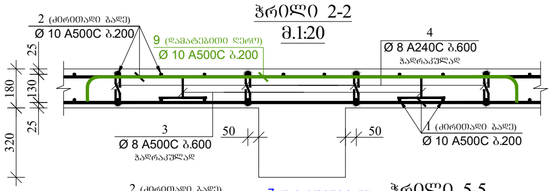

ჭრილი 3-3
მ.1:20

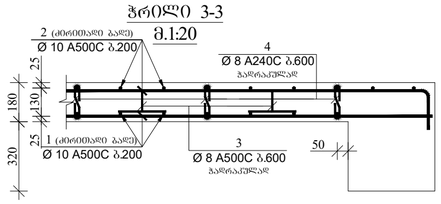

ჭრილი 4-4
მ.1:20

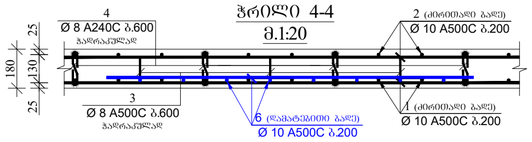

ჭრილი 5-5
მ.1:20

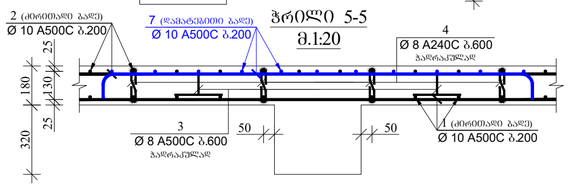

ჭრილი 6-6
მ.1:20

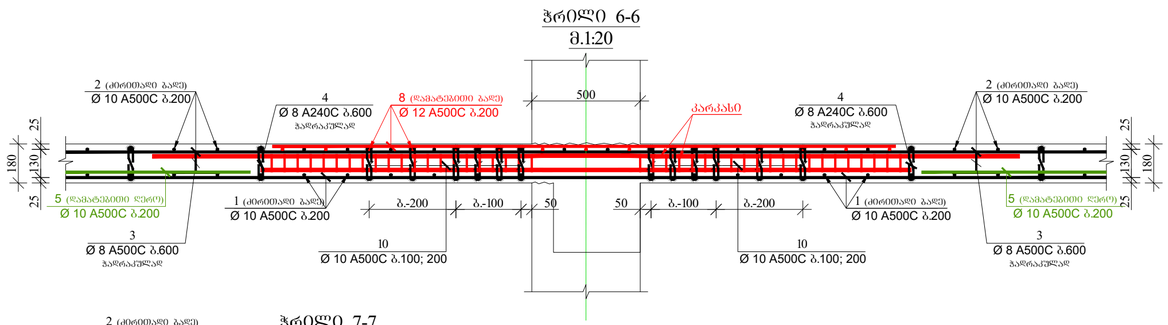

ჭრილი 7-7
მ.1:20

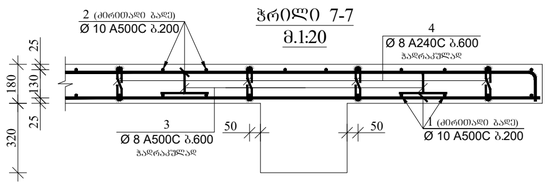

ჭრილი 8-8
მ.1:20

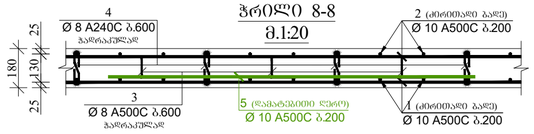

ჭრილი 9-9
მ.1:25

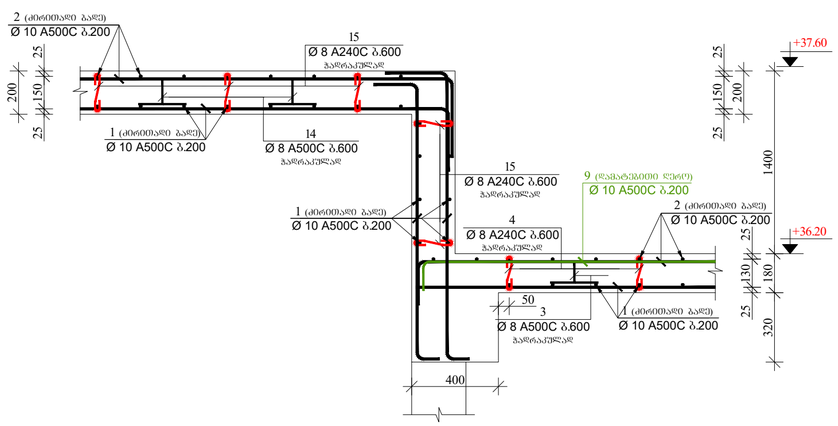

პოზიცია-3
მ.1:10

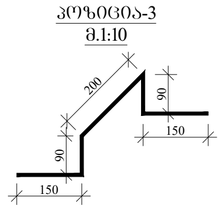

პოზიცია-4;10
მ.1:10

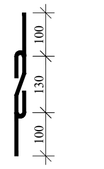

პოზიცია-13
მ.1:10

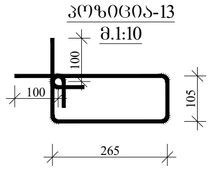

პოზიცია-14
მ.1:10

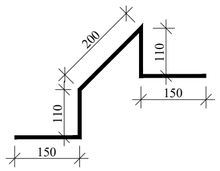

პოზიცია-15
მ.1:10

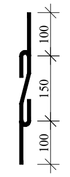

კარკასი-1
მ.1:20

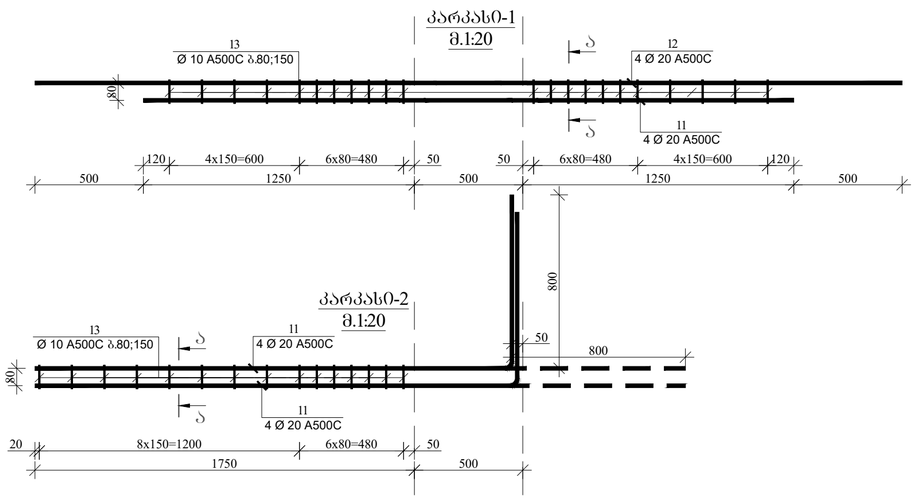

კვეთი ა-ა
მ.1:20

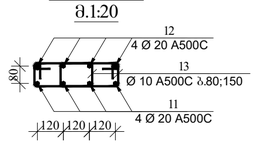

დამკვეთი

შ.პ.ს „ ლიტ ჯეო ინვესტი „

საპროექტო ორგანიზაცია

Visual Art Studio

ობიექტის მისამართი	ქ.თბილისი, რაიონი საბურთალო ს/კ 01.10.07.007.122
პროექტის სახელწოდება	მრავალბინიანი საცხოვრებელი სახლი
დირექტორი	ზ. გამხიტაშვილი
მთარქიტექტორი	ზ.გამხიტაშვილი
არქიტექტორი	ნ.ბაჩიაშვილი
კონსტრუქტორი	ტ.ზაკუტაშვილი
კონსტრუქტორი	თ.მაცაბერიძე
კონსტრუქტორი	ი. ბოჯორიშვილი

ჭრილები +36.20 ნიშნულის ფილაზე. კარკასი-1; -2. კვეთი ა-ა

სტადია	პროექტი	
თარიღი	07.09.2022	
მასშტაბი	1:20	
ფორმატი	ფურცელი	A-2
	ბ.-130	ა-

ფილის საძალიბრო ნახაზი +39.50 ნიშნულზე
მ. 1:150

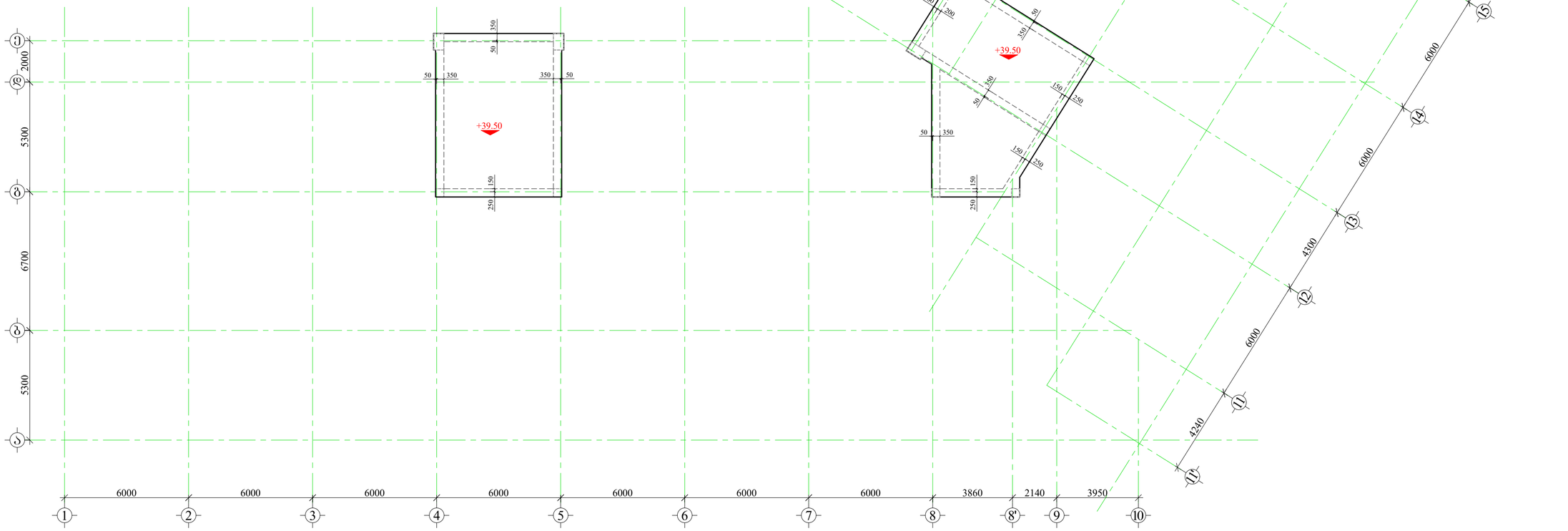

დამკვეთი

შ.პ.ს „ ლიტ ჯეო ინვესტი „

შენიშვნა:

1. წინამდებარე ნახაზი განხილული იქნას დიაფრაგმების, რიგელების, სვეტების, საძირკვლის, კიბისა და არმატურის ნაშენების კონსტრუქციულ ნახაზებთან ერთად.
2. ფილებში გამოყენებული იქნას **B25** კლასის ბეტონი.
3. კონსტრუქციებში გამოყენებულია **A500C** და **A240C** კლასის არმატურა.
4. არმატურების გადაბმა განხორციელდეს პირდაპირებით. ნახაზებზე მოცემული სქემის მიხედვით. გადაბმის სიგრძე არანაკლები **50d**(**d**-გადასაბმელ არმატურის შიგნის ზედაპირის დიამეტრია.)
5. ფილებში არმატურების განაწილება განხორციელდეს ნახაზებზე მოცემული სქემის მიხედვით.
7. დაცული იქნას დამცავი შრეები.
8. ბეტონირებისას გამოყენებული იქნას ვიბრირება.
9.არმატურების მოლუნვა განხორციელდეს ცივად (გაცხელებისგარეშე)
10. პროექტში ცვლა სახის ცვლილება შეთანხმებული იქნას პროექტის კონსტრუქციული ნაწილის ავტორებთან.
11. მშენებლობის განცრების შემთხვევაში გათვალისწინებული იქნას კონსერვაციის სამუშაოები.
12. ფილებში სავენტილაციო შახტების განლაგება იხილეთ არქიტექტურულ და სანიშნიერ ნახაზებში

საპროექტო ორგანიზაცია

Visual Art Studio

ობიექტის მისამართი	ქ.თბილისი, რაიონი საბურთალო
	ს/კ 01.10.07.007.122
პროექტის სახელწოდება	მრავალბინიანი საცხოვრებელი სახლი
დირექტორი	ზ. გამხიტაშვილი
მთ.არქიტექტორი	ზ.გამხიტაშვილი
არქიტექტორი	ნ.ბაჩია'შვილი
კონსტრუქტორი	ტ.ზაუტაშვილი
კონსტრუქტორი	თ.მაცაბერიძე
კონსტრუქტორი	ი. ბოჯორიშვილი

ფილის საძალიბრო ნახაზი +39.50 ნიშნულზე

სტადია	პროექტი
თარიღი	07.09.2022
მასშტაბი	1:150
ფორმატი	ფურცელი A-2
	ს.-131

ფილის ქვედა შრის არმირების ნახაზი +39.50 ნიშნულზე
მ. 1:150

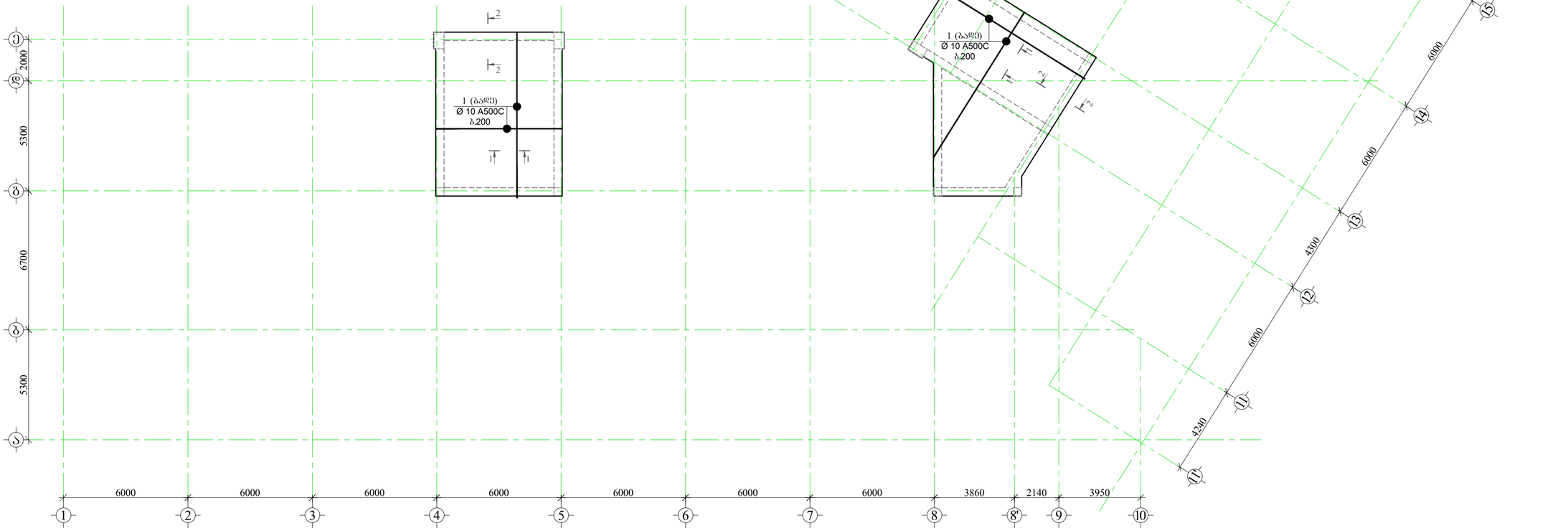

მასალის სპეციფიკაცია ფილებზე

ელემენტის დასახელება	პოზ. №	დიამეტრი და კლასი Φ მმ	სიგრძე L მმ	რაოდენობა n	სიგრძე Lxn მ	წონა q კგ	ელემენტის რაოდენობა N	სიგრძე LxnxN მ	წონა qxN კგ
+39.50 ნიშნული	1	Φ 10 A500C	1150000	1	1150.0	709.0	1	1150.0	709.0
	2	Φ 10 A500C	1160000	1	1160.0	715.2		1160.0	715.2
	3	Φ 8 A500C	680	320	217.6	85.9		217.6	85.9
	4	Φ 8 A240C	330	320	105.6	41.7		105.6	41.7
					სულ q=	1551.7		სულ Q=	1551.7

ლითონის წონა Q= 1551.7 კგ

ბეტონის მოცულობა B25 V= 19.15 მ³

დამკვეთი

შ.პ.ს „ ლიტ ჯეო ინვესტი „

საპროექტო ორგანიზაცია

Visual Art Studio

ობიექტის მისამართი

ქ.თბილისი, რაიონი საბურთალო

ს/კ 01.10.07.007.122

პროექტის სახელწოდება

მრავალბინიანი

საცხოვრებელი სახლი

დირექტორი	ზ. გამხიტაშვილი
მთარქიტექტორი	ზ.გამხიტაშვილი
არქიტექტორი	ნ.ბაჩიაშვილი
კონსტრუქტორი	ბ.ზაკუბავილი
კონსტრუქტორი	თ.მაცაბერიძე
კონსტრუქტორი	ი. ბოჯორიშვილი

ფილის ქვედა შრის არმირების ნახაზი +39.50 ნიშნულზე

სტადია	პროექტი	
თარიღი	07.09.2022	
მასშტაბი	1:150	
ფორმატი	ფურცელი	A-2
	ს.-132	

ფილის ზედა შრის არმირების ნახაზი +39.50 ნიშნულზე
მ. 1:150

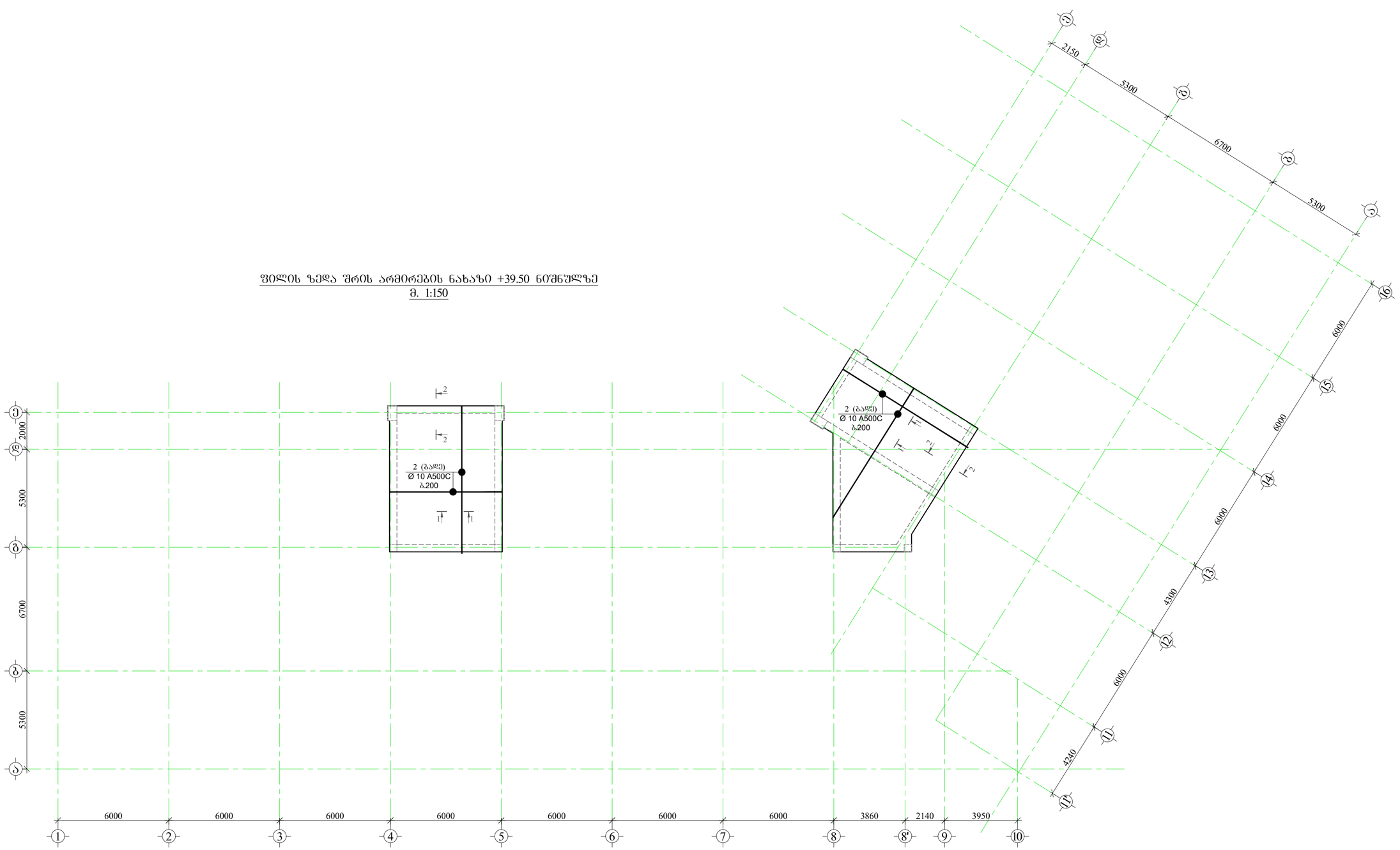

ჭრილი 1-1
მ.1:20

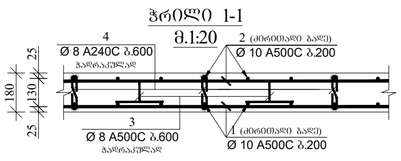

ჭრილი 2-2
მ.1:20

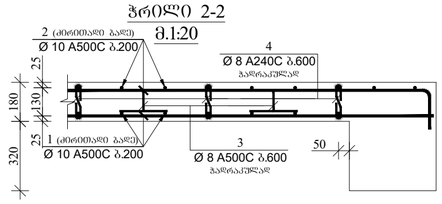

პოზიცია-3
მ.1:10

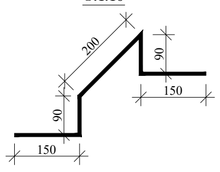

პოზიცია-4
მ.1:10

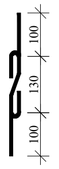

დამკვეთი

შ.პ.ს „ ლიტ ჯეო ინვესტი „

საპროექტო ორგანიზაცია

Visual Art Studio

ობიექტის მისამართი

ქ.თბილისი, რაიონი საბურთალო

ს/კ 01.10.07.007.122

პროექტის სახელწოდება

მრავალბინიანი

საცხოვრებელი სახლი

დირექტორი	ზ. გამხიტარაშვილი
მთარჯმნელი	ზ.გამხიტარაშვილი
არქიტექტორი	ნ.ბაჩიაშვილი
კონსტრუქტორი	ტ.ზაზაბაშვილი
კონსტრუქტორი	თ.მაცაბერიძე
კონსტრუქტორი	ი. ბოჯორიშვილი

ფილის ზედა შრის არმირების ნახაზი +39.50 ნიშნულზე. ჭრილი 1-1; 2-2.

სტადია	პროექტი
თარიღი	07.09.2022
მასშტაბი	1:150; 1:20
ფორმატი	ფურცელი A-2
	ს.-133

Visual Art Studio

ջրամատակարարման և ներքին ջրատարների համակարգեր

Ա-2

գործարանային պատրաստության բետոնե կոնստրուկցիաների և կիսաֆաբրիկատների տեխնիկական պայմաններ	
ՀՀՇՆ 5.01.07-2007	
Ա-2	
Ա-134	
1:20	
07.09.2022	
Ա-2	
Ա-134

ფილის ღიობებში ქვედა შრის დამატებითი არმატურის დეროების განლაგების გეგმა -0.10 ნიშნულზე
მ. 1:150

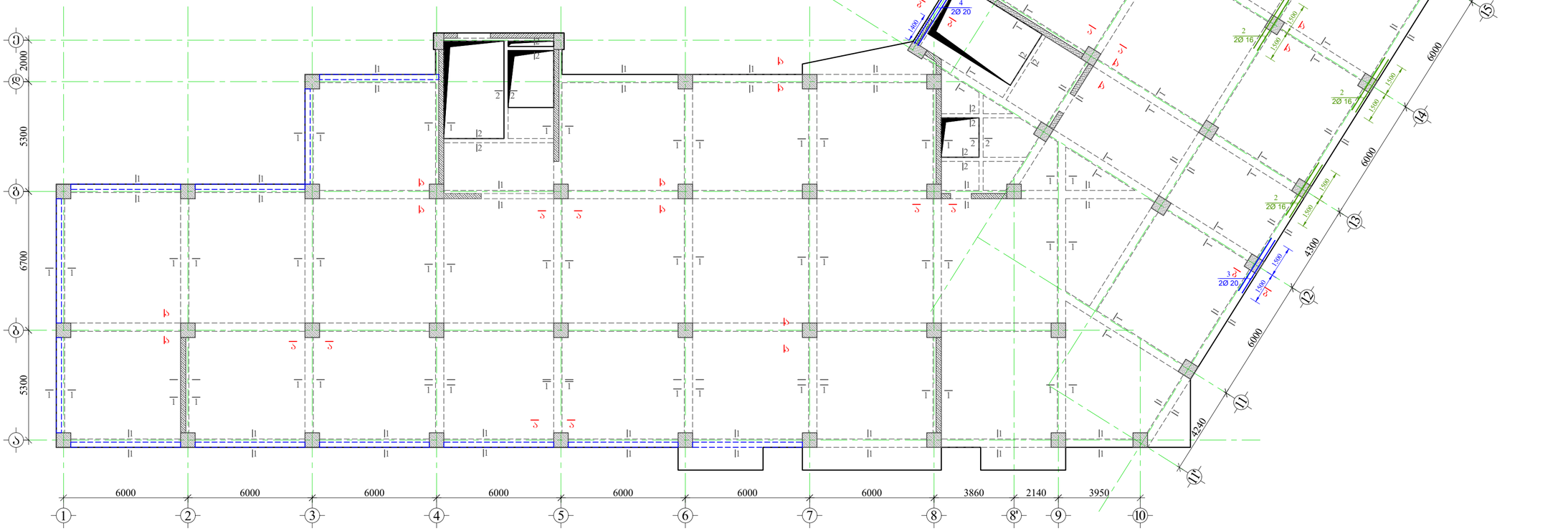

დამკვეთი

შ.პ.ს „ ლიტ ჯეო ინვესტი „

შენიშვნა:

1. ღიობამდეპარე ნახაზი განხილული იქნას ფილის, სვეტებისა და კიბის კონსტრუქციულ ნახაზებთან ერთად.
2. ფილის ღიობებში გამოყენებული იქნას **B25** კლასის ბეტონი.
3. რებელებში გრძივ არმატურად გამოყენებულია **A500C** კლასის არმატურა, ხოლო სამდებად **A240C** კლასის არმატურა
4. რებელებში გრძივი და განივი არმატურების განაწილების ხელმატურე ნახაზები იხ. შურცელი -ა-162; -163
5. გადაბმა ხორციელდება პირგადადებით, გადაბმის სიგრძე 50**d**(**d**-გადასაბმელ არმატურის შორის უდიდესის დიამეტრია.)
6. რებელებში არმატურების განაწილება განხორციელდეს ნახაზებზე მოცემული ხელმის მიხედვით.
7. დაცული იქნას დამცავი შრეები.
8. ბეტონირებისას გამოყენებული იქნას ვიბრირება.
9.არმატურების მოღუნვა განხორციელდეს ცივად(გაცხელების გარეშე)
10. რებელის გრძივი არმატურა განაპირა სვეტებში გაანკერდეს 50**d** მანძილით. (**d**-გასაანკერებელი არმატურის დიამეტრია.)
11. ფილებში დასატოვებ სავენტილაციო და წყალკანალიზაციის ხვრელების განლაგება და მისგა დერებთან იხ. საინჟინრო ნახაზებში.
12. პროექტში ცვლილება შეთანხმებული იქნას პროექტის კონსტრუქციული ავტორებთან.
13.ცვლილებების გარეშე შემოხვევაში გათვალისწინებული იქნას კონსტრუქციის სამუშაოები.

საპროექტო ორგანიზაცია

Visual Art Studio

ობიექტის მისამართი

ქ.თბილისი, რაიონი საბურთალო

ს/კ 01.10.07.007.122

პროექტის სახელწოდება

მრავალბინიანი

საცხოვრებელი სახლი

დირექტორი	ზ. გამხიტაშვილი
მთ.არქიტექტორი	ზ.გამხიტაშვილი
არქიტექტორი	ნ.ბაჩია'შვილი
კონსტრუქტორი	ტ.ზაკუტაბაშვილი
კონსტრუქტორი	თ.მაცაბერიძე
კონსტრუქტორი	ი. ბოჭორიშვილი

ფილის ღიობებში ქვედა შრის დამატებითი არმატურის დეროების განლაგების გეგმა -0.10 ნიშნულზე

სტადია	პროექტი
თარიღი	07.09.2022
მასშტაბი	1:150
ფორმატი	შურცელი A-2
	ს.-135

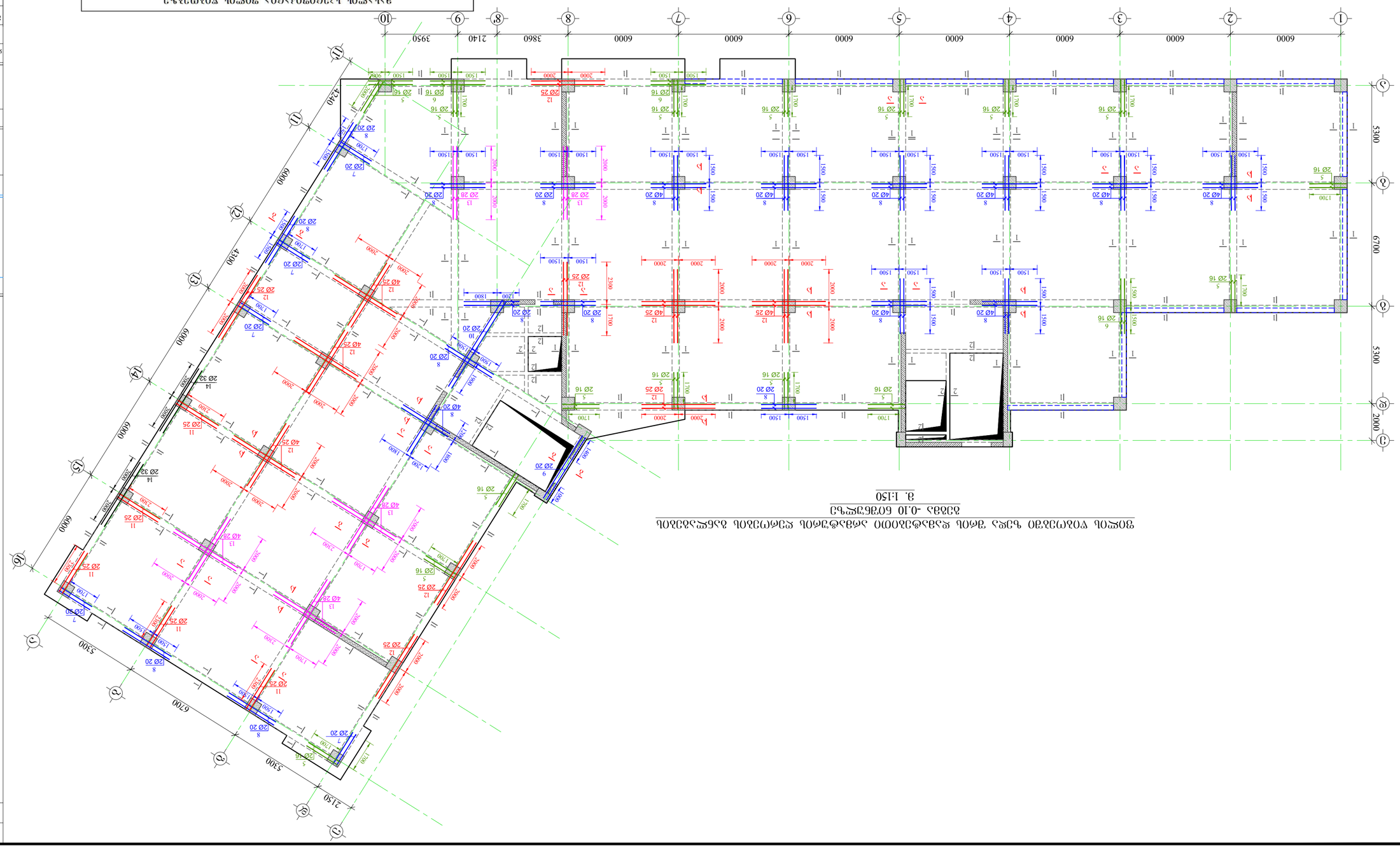

ցոշտի վրայի պողպատե ամրանների տեղադրման սխեմա
-0.10 մակարդակի ճակատային պատի հատվածի
մ. 1:150

Նշան.	Ø մմ	Երկարությունը մեկ ձողի վրա L, սմ	Ձողերի քանակը n	Ընդհանուր երկարությունը q, մ	Ընդհանուր զանգվածը Lամբ, կգ	Ամրանների դասը և տեսակը N	Ընդհանուր զանգվածը Lամբ, կգ	Ծանոթագրություն
1	Φ 20 A500C	4965000	1	4955.0	12219.4	I	4955.0	12219.4
2	Φ 16 A500C	3000	10	30.0	47.3		30.0	47.3
3	Φ 20 A500C	3000	2	6.0	14.8		6.0	14.8
4	Φ 20 A500C	4000	2	8.0	19.7		8.0	19.7
5	Φ 16 A500C	2400	34	81.6	128.8		81.6	128.8
6	Φ 16 A500C	3000	6	18.0	28.4		18.0	28.4
7	Φ 20 A500C	2400	10	24.0	59.2		24.0	59.2
8	Φ 20 A500C	3300	56	168.0	414.3		168.0	414.3
9	Φ 20 A500C	4000	2	8.0	19.7		8.0	19.7
10	Φ 20 A500C	6000	2	12.0	29.6		12.0	29.6
11	Φ 25 A500C	3000	10	30.0	115.6		30.0	115.6
12	Φ 25 A500C	4000	32	128.0	493.2		128.0	493.2
13	Φ 28 A500C	4000	16	64.0	309.3		64.0	309.3
14	Φ 32 A500C	4000	4	16.0	101.0		16.0	101.0
15	Φ 8 A240C	1620	7100	11502.0	4538.4		11502.0	4538.4
16	Φ 8 A240C	1440	210	302.4	119.3		302.4	119.3

Ընդհանուր զանգվածը Q= 18658.2 կգ

Ընդհանուր զանգվածը B25 V= 58.35 մ³

Ընդ. q= 18658.2 Ընդ. Q= 18658.2

Visual Art Studio

Գործընկեր	
Գլխավոր ճարտարապետ	
Գլխավոր ինժեներ	
Նախագծի ղեկավար	
Ճարտարապետ	
Կոնստրուկտոր	
Նախագծող	
Գծագրող	
Նախագծի փուլ	Ա-2
Թերթ	5
Թերթերի քանակ	36

Նախագծի անվանում	
Հասցե	ք. Երևան, Կենտրոն վարչական շրջան, Տիգրան Մեծ պողոտա 10/1 շենքի հատվածի ցոկոլի մակարդակի պատի ամրանների տեղադրման սխեմա
Պատվիրատու	
Նախագծի փուլ	Նախագիծ
Նախագծի համարանիշ	01.10.07.007.122
Գլխավոր ճարտարապետ	
Գլխավոր ինժեներ	Ա. Ղազարյան
Նախագծի ղեկավար	
Կատարող	Ա. Ղազարյան
Ստորագրություն	
Ամսաթիվ	07.09.2022
Մասշտաբ	1:150
Թերթի անվանում	ցոկոլի մակարդակի պատի ամրանների տեղադրման սխեմա
Թերթի համար	Ա-2
Թերթերի քանակ	36

Ընդհանուր տվյալներ տես նախագծի առաջին թերթում

Բոլոր չափերը տրված են միլիմետրերով, բացառությունները՝ նշված են առանձին

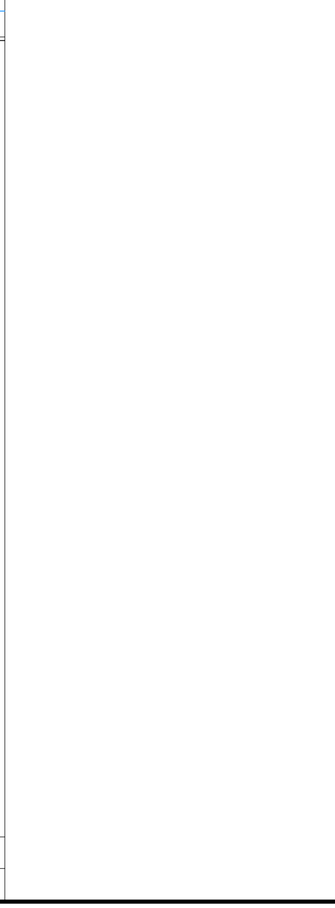

ᲛᲝᲓᲔᲚᲘᲡ ᲛᲔᲛᲑᲠᲐᲜᲘᲡ ᲜᲐᲬᲘᲚᲘ

ᲛᲝᲓᲔᲚᲘᲡ ᲓᲐᲡᲐᲮᲔᲚᲔᲑᲐ

ᲛᲝᲓᲔᲚᲘᲡ ᲜᲐᲬᲘᲚᲘᲡ ᲜᲝᲛᲔᲠᲘ

ს/კ 01.10.07.007.122

ᲐᲛᲝᲪᲔᲜᲘᲡ ᲓᲐᲒᲔᲒᲛᲘᲚᲘ ᲡᲐᲛᲨᲔᲜᲔᲑᲚᲝ

ᲓᲔᲙᲐᲜᲐᲢᲘᲡ ᲓᲐᲒᲔᲒᲛᲘᲚᲘ

ᲡᲐᲮᲔᲚᲝᲑᲐ ᲓᲐ ᲜᲝᲛᲔᲠᲘ

ᲐᲛᲝᲪᲔᲜᲘᲡ ᲓᲐᲡᲐᲮᲔᲚᲔᲑᲐ	ზ. ვაბიტაძე
ᲨᲔᲛᲡᲠᲣᲚᲔᲑᲔᲚᲘ	ზ.ვაბიტაძე
ᲐᲠᲥᲘᲢᲔᲥᲢᲘ	ნ.ბაქრაძე
კონტროლიორი	ე.ჯოჯუა
კონტროლიორი	თ.ჯაჯანიძე
კონტროლიორი	ი. ჯოჯოხაძე

ᲞᲠᲝᲔᲥᲢᲘᲡ ᲜᲝᲛᲔᲠᲘ	-0.10 ნ07ᲓᲔᲙᲔᲛᲑᲔᲠᲘ ᲓᲘᲐᲜᲐ ᲕᲝᲚᲙᲝᲕᲐ
ᲐᲛᲝᲪᲔᲜᲘᲡ ᲓᲐᲡᲐᲮᲔᲚᲔᲑᲐ	ᲐᲛᲝᲪᲔᲜᲘᲡ ᲓᲘᲠᲔᲥᲢᲝᲠᲘ
ᲗᲐᲠᲘᲦᲘ	07.09.2022
ᲛᲐᲡᲨᲢᲐᲑᲘ	1:20
ᲜᲐᲮᲐᲢᲘᲡ ᲜᲝᲛᲔᲠᲘ	A-2
	ᲐᲠᲥ.-137

ფილის წიბოებში ქვედა შრის დამატებითი არმატურის ღეროების განლაგების სქემა +3.20 ნიშნულზე
მ. 1:150

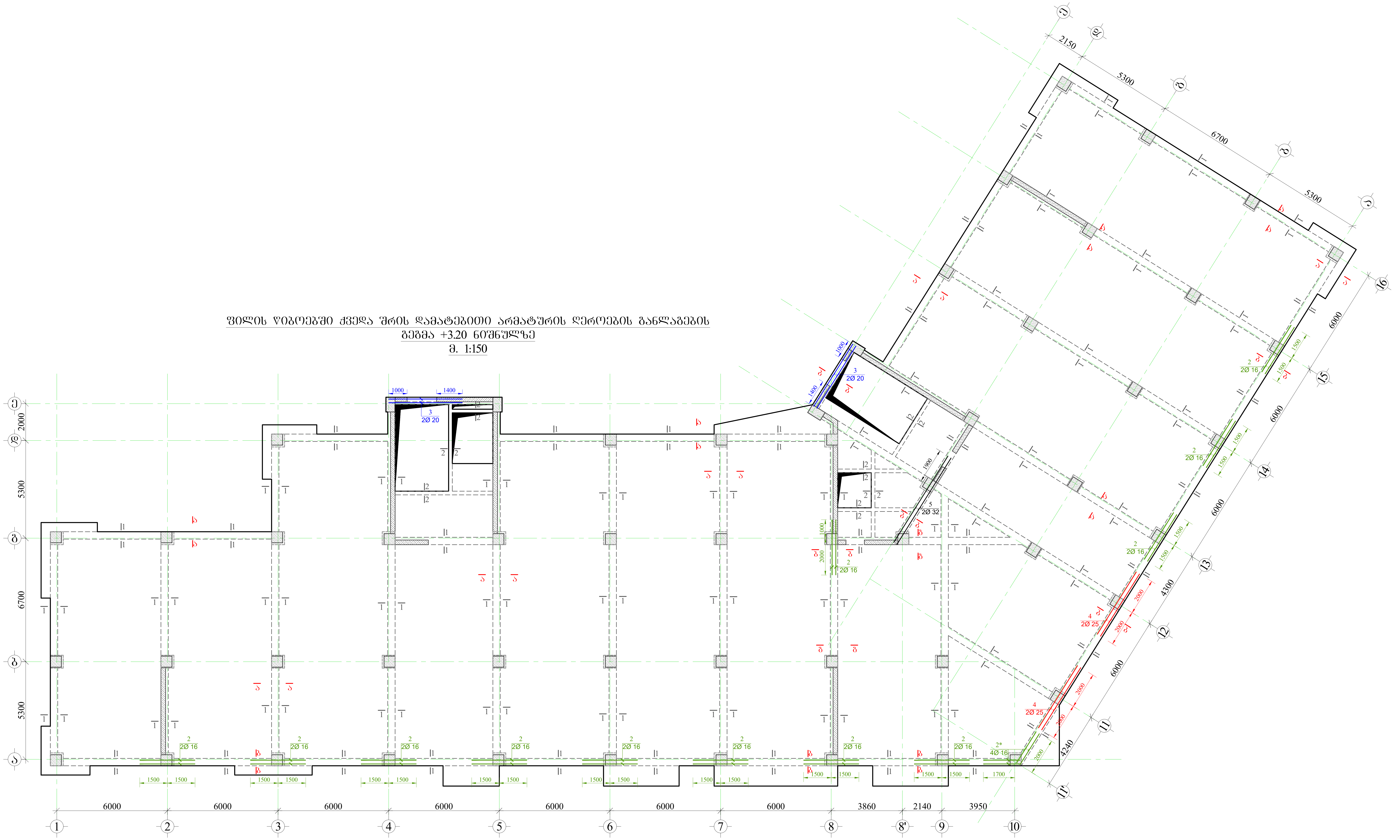

დამკვეთი

შ.პ.ს „ ლიტ ჯეო ინვესტი „

შენიშვნა:

1. წინამდებარე ნახაზი განხილული იქნას ფილის, სვეტებისა და კიბის კონსტრუქციულ ნახაზებთან ერთდ.
2. ფილის წიბოებში გამოყენებული იქნას **B**25 კლასის ბეტონი.
3. რიგელებში გრძივ არმატურად გამოყენებულია **A500C** კლასის არმატურა, ხოლო საკიდებად **A240C** კლასის არმატურა
4. რიგელებში გრძივი და განივი არმატურების განაწილების სქემატური ნახაზები იხ. ფურცელი -კ-162; -163
5. გადაბმა ხორციელდება კირგადადებით, გადაბმის სიგრძე 50**d**(**d**-გადასაბმელ არმატურებს შორის უდიდესის დიამეტრია.)
6. რიგელებში არმატურების განაწილება განხორციელდეს ნახაზებზე მოცემული სქემის მიხედვით.
7. დაცული იქნას დამცავი შრეები.
8. ბეტონირებისას გამოყენებული იქნას ვიბრირება.
9.არმატურების მოღუნვა განხორციელდეს ცივად(გაცხელების გარეშე)
10. რიგელის გრძივი არმატურა განაპირა სვეტებში ჩაანკერდეს 50**d** მანძილით. (**d**-ჩასაანკერებელი არმატურის დიამეტრია.)
11. ფილებში დასატოვი სავენტილაციო და წყალკანალიზაციის ხვრელების განლაგება და მიბმა ღერძებთან იხ. საინჟინრო ნახაზებში.
12. პროექტში ყველა სახის ცვლილება შეთანხმებული იქნას პროექტის კონსტრუქციული ნაწილის ავტორებთან.
13.მშენებლობის გაჩერების შემთხვევაში გათვალისწინებული იქნას კონსერვაციის სამუშაოები.

საპროექტო ორგანიზაცია

ობიექტის მისამართი

ქ.თბილისი, რაიონი საბურთალო

ს/კ 01.10.07.007.122

პროექტის სახელწოდება

მრავალბინიანი საცხოვრებელი სახლი

დირექტორი	ზ. გამხიტაშვილი
მთ.არქიტექტორი	ზ.გამხიტაშვილი
არქიტექტორი	ნ.ბაჩიაშვილი
კონსტრუქტორი	ტ.ზააუტაშვილი
კონსტრუქტორი	თ.მაცაბერიძე
კონსტრუქტორი	ი. ბოჯორიშვილი

ფილის წიბოებში ქვედა შრის დამატებითი არმატურის ღეროების განლაგების სქემა +3.20 ნიშნულზე

სტადია	პროექტი	
თარიღი	07.09.2022	
მასშტაბი	1:150	
ფორმატი	ფურცელი	A-2
	კ.-138	ა-

ვერტიკალური ელემენტების განლაგების სქემა. ფილა +3.20 ნიშნულზე

მ. 1:150

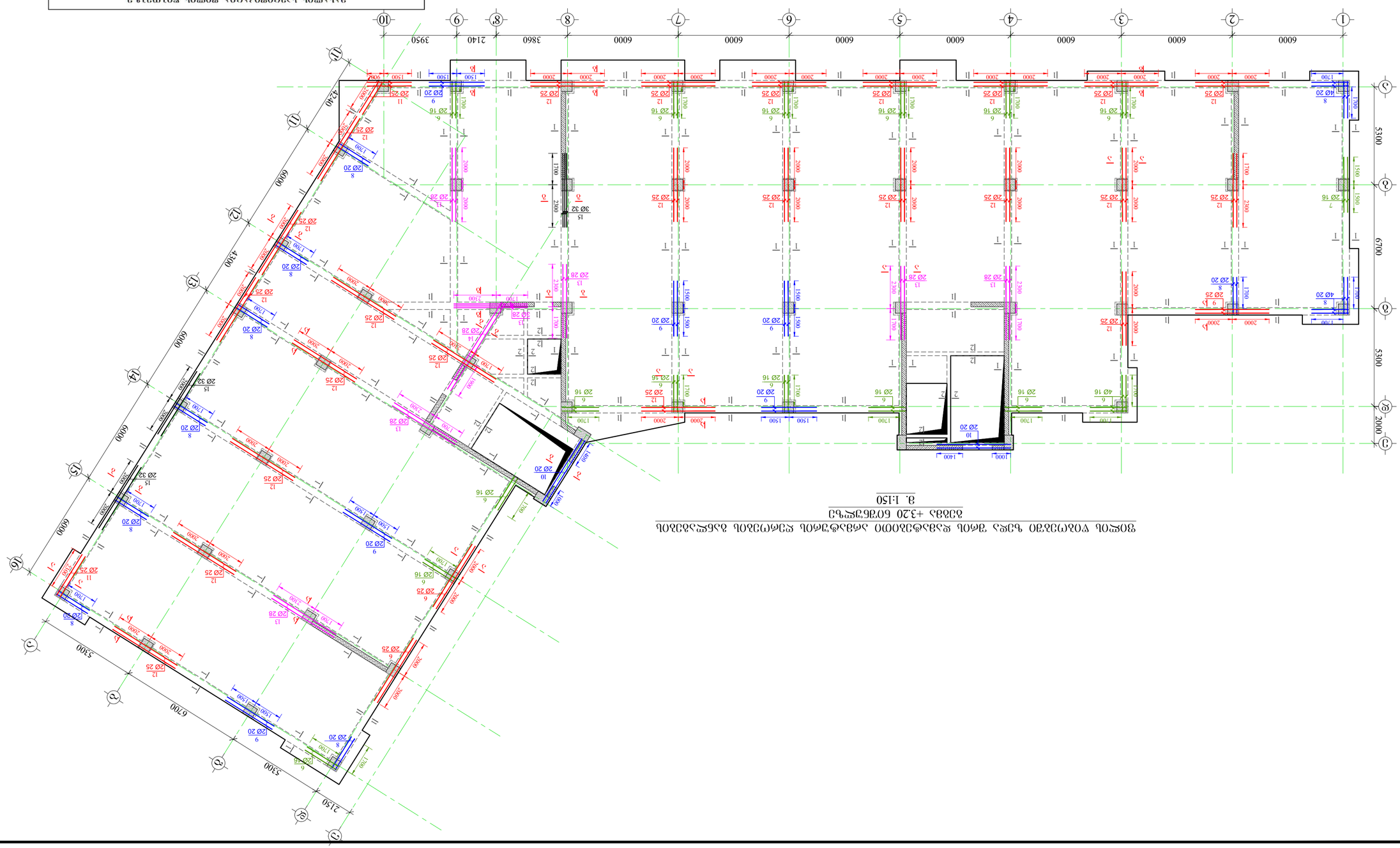

ვერტიკალური ელემენტების ფოლადის ცხრილი

ელემენტის მარკა	№	ერთეული ელემენტის ფოლადის მარკა Φ მმ	L მმ	ელემენტის ერთეულის n	ელემენტის საანგარიშო q კგ	ელემენტის საანგარიშო N	ერთეული ელემენტის საანგარიშო წონა qxN კგ	ელემენტის საანგარიშო წონა LxN მ	ელემენტის საანგარიშო წონა qxN კგ
+3.20 ნიშნულის ფილა	1	Φ 20 A500C	39250000	1	3925.0	9679.4	3925.0	9679.4	
	2*	Φ 16 A500C	2400	4	9.6	15.2			
	2	Φ 16 A500C	3000	24	72.0	113.6			
	3	Φ 20 A500C	4000	4	16.0	39.5			
	4	Φ 25 A500C	4000	4	16.0	61.7			
	5	Φ 32 A500C	6000	2	12.0	75.8			
	6	Φ 16 A500C	2400	32	76.8	121.2			
	7	Φ 16 A500C	3000	2	6.0	9.5			
	8	Φ 20 A500C	2400	24	57.6	142.0			
	9	Φ 20 A500C	3000	12	36.0	88.8			
	10	Φ 20 A500C	4000	4	16.0	39.5			
	11	Φ 25 A500C	3000	6	18.0	69.4			
	12	Φ 25 A500C	4000	54	216.0	832.3			
	13	Φ 28 A500C	4000	15	60.0	290.0			
	14	Φ 28 A500C	6000	2	12.0	58.0			
	15	Φ 32 A500C	4000	7	28.0	176.8			
	16	Φ 8 A240C	1620	5540	8974.8	3541.2	8974.8	3541.2	
	17	Φ 8 A240C	1440	2 10	302.4	119.3	302.4	119.3	

ბეტონის მოცულობა q= 15472.9 კგ/მ³ ბეტონის მოცულობა V= B25 15472.9 კგ

ფილის ტვირთი Q= 48.85 კნ/მ²

ობიექტის დასახელება	მრავალსართულიანი საცხოვრებელი კორპუსის ქვედა სამი სართულის მონოლითური რკინაბეტონის კარკასი
ობიექტის მისამართი	ქ. თბილისი, ჩოხატაურის ქუჩა
პროექტის ნომერი	01.10.07.007.122
პროექტის ეტაპი	მშენებლობის სახელმწიფო ნებართვა
ნახაზის დასახელება	მონოლითური რკინაბეტონის კონსტრუქციები
ნახაზის ნომერი	ბ. კონსტრუქციული ნახაზები
	ზ.კონსტრუქციული ნახაზები
არქიტექტორი	ნ.ბაქრაძე
კონსტრუქციული ნაწილის მთავარი ინჟინერი	ბ.ბაბუნაშვილი
კონსტრუქციული ნაწილის უფროსი ინჟინერი	ნ.ბაქრაძე
კონსტრუქციული ნაწილის ინჟინერი	ნ.ბაქრაძე
მასშტაბი	1:150
ფორმატი	A-2
ფურცლების რაოდენობა	ა.-139

Visual Art Studio

შპს „ვიზუალ არტ სტუდიო“

ავტორის უფლებების დაცვის შესახებ

ფილის ღიობებში ქვედა შრის დამატებითი არმატურის ღეროების განლაგების ბეგმა +6.50 ნიშნულზე
მ. 1:150

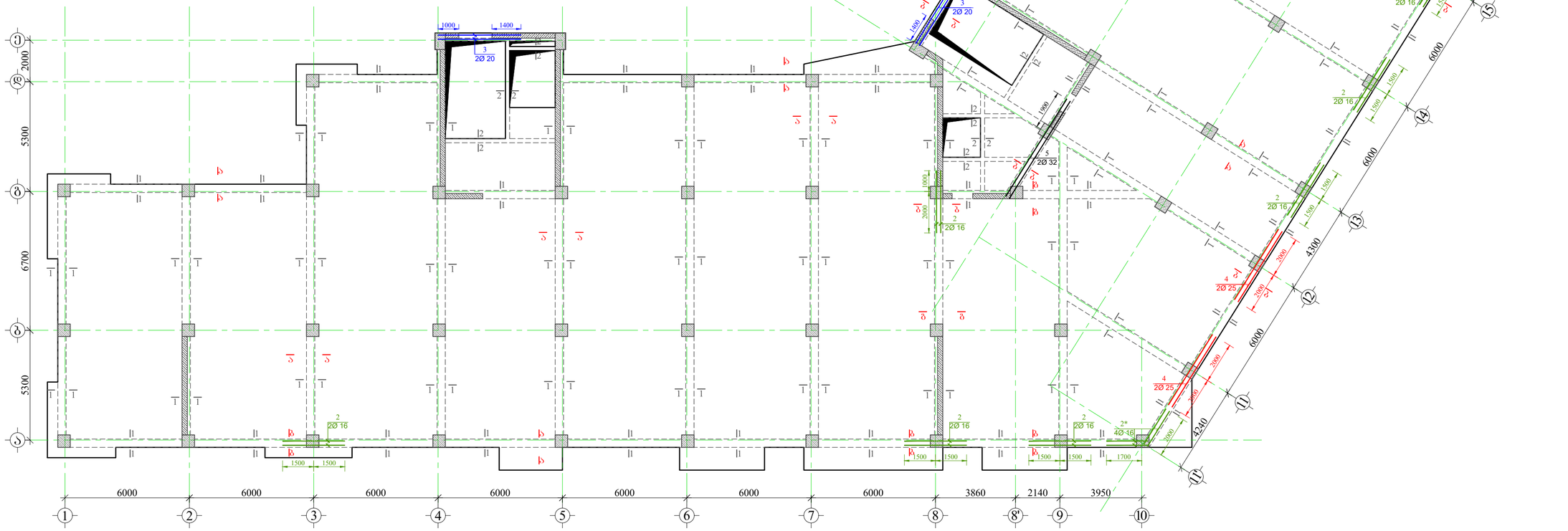

დამკვეთი

შ.პ.ს „ ლიტ ჯეო ინვესტი „

შენიშვნა:

1. ღიობამდეპარე ნახაზი განხილული იძნას ფილის, სვეტებისა და კიბის კონსტრუქციულ ნახაზებთან ერთდ.
2. ფილის ღიობებში გამოყენებული იძნას **B**25 კლასის ბეტონი.
3. რებელებში ბრტყ არმატურად გამოყენებულია **A500C** კლასის არმატურა, ხოლე ხაძდებად **A240C** კლასის არმატურა
4. რებელებში ბრძივი და განივი არმატურების განაწილების ხქმატურე ნახაზები იხ. შურცელი -ქ-162; -163
5. გაღაბმა ხორციელდება პირბაღაღებით, გაღაბმის სიგრძე 50**d**(**d**-გაღასაბმელ არმატურის შრის ღიღესის დიამეტრია.)
6. რებელებში არმატურების განაწილება განხორციელდს ნახაზებზე მოცემული ხქემის მიხედვით.
7. დაცული იძნას დამცავი შრეები.
8. ბეტონირებისას გამოყენებული იძნას ვიბრირება.
9.არმატურების მოლუნვა განხორციელდს ცივად(გაცხელების გარეშე)
10. რებელის ბრძივი არმატურა განაპირა სვეტებში ნაანკერდს 50**d** მანძილით. (**d**-ნასაანკერებელი არმატურის დიამეტრია.)
11. ფილებში დასატოვებ სავენტილაციო და ღსალკანალიზაციის ხვრელების განლაგება და მიბმა ღერებთან იხ. სანიქნრო ნახაზებში.
12. პროექტში ცვლა სახის ცვლილება შეთანხმებული იძნას პროექტის კონსტრუქციული ნაწილის ავტორებთან.
13.ქმედებლობის გაძერების შემთხვევაში გათვალისწინებული იძნას კონსერვაციის სამუშაოები.

საპროექტო ორგანიზაცია

Visual Art Studio

ობიექტის მისამართი	
ქ.თბილისი, რაიონი საბურთალო	
ს/კ 01.10.07.007.122	
პროექტის სახელწოდება	
მრავალბინიანი საცხოვრებელი სახლი	
დირექტორი	ზ. გამხიტაშვილი
მთ.არქიტექტორი	ზ.გამხიტაშვილი
არქიტექტორი	ნ.ბაჩიაშვილი
კონსტრუქტორი	ბ.ზაკუბავილი
კონსტრუქტორი	თ.მაცაბერიძე
კონსტრუქტორი	ი. ბოჯორიშვილი
ფილის ღიობებში ქვედა შრის დამატებითი არმატურის ღეროების განლაგების ბეგმა +6.50 ნიშნულზე	
სტადია	პროექტი
თარიღი	07.09.2022
მას'შტაბი	1:150
ფორმატი	ფურცელი A-2
	ს.-140

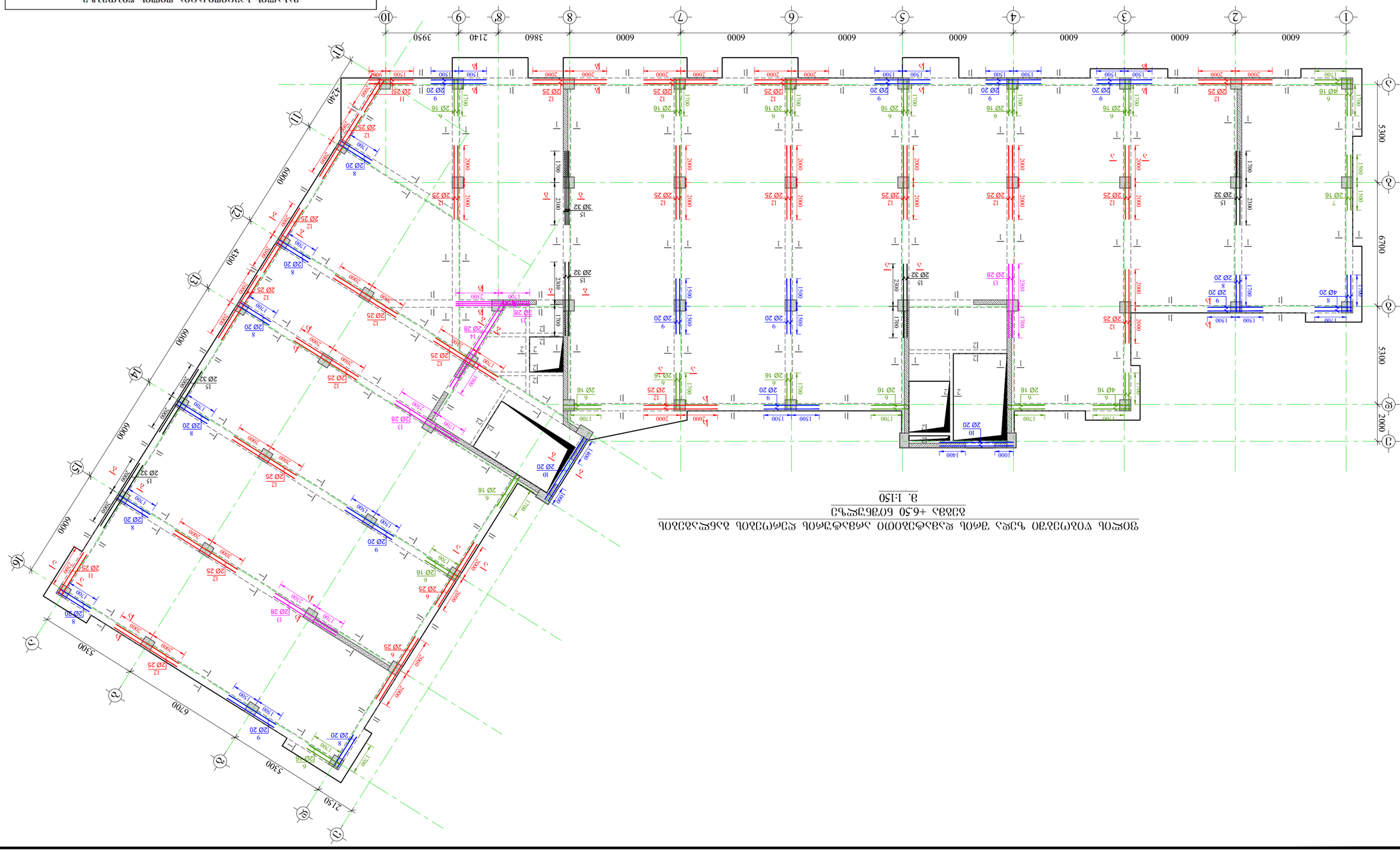

ցոշբոլ ѵօձՈՅՈՅՈՅՈ Ь՝ՅԱ ՅՈՅԱ ѧՅՈՅՈՅՈՅՈՅՈ ՈՅՈՅՈՅՈՅ

ფილის ღიობებში ქვედა შრის დამატებითი არმატურის ლეროების განლაგების გეგმა +9.80 ნიშნულზე
მ. 1:150

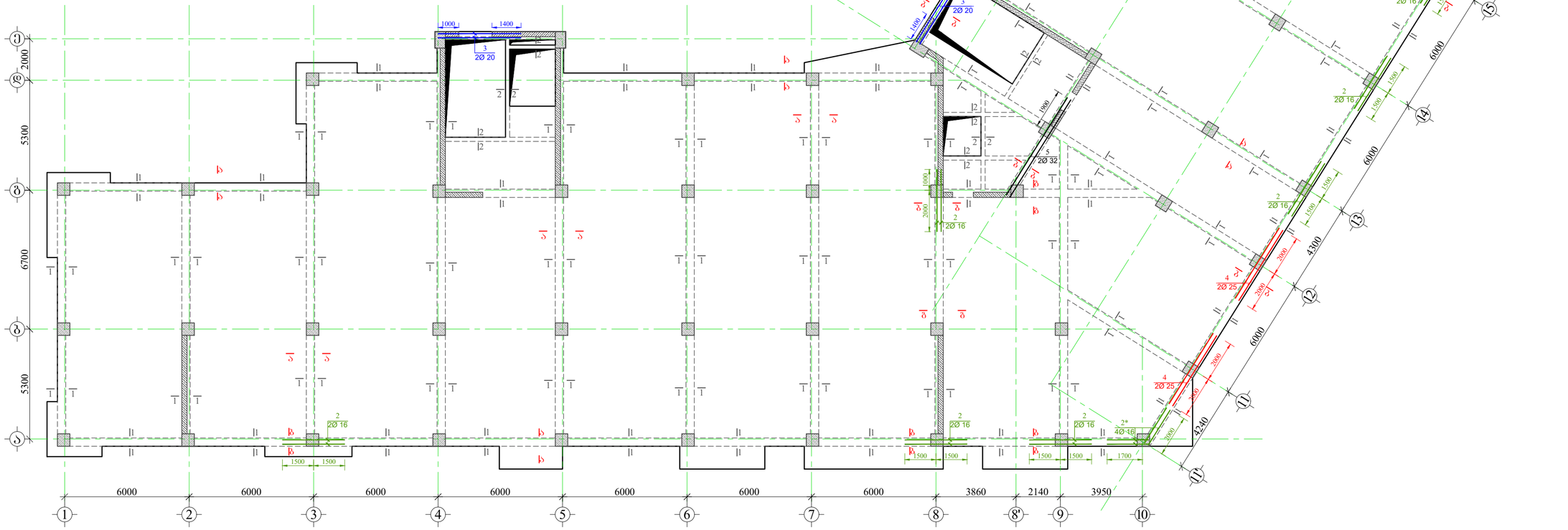

დამკვეთი

შ.პ.ს „ ლიტ ჯეო ინვესტი „

შენიშვნა:

1. წინამდებარე ნახაზი განხილული იძნას ფილის, სვეტებისა და კიბის კონსტრუქციულ ნახაზებთან ერთად.
2. ფილის ღიობებში გამოყენებული იძნას **B**25 კლასის ბეტონი.
3. რებელებში ბრაზ არმატურად გამოყენებულია **A500C** კლასის არმატურა, ხოლო საკიდებად **A240C** კლასის არმატურა
4. რებელებში ბრძივი და განივი არმატურების განაწილების ხქმატური ნახაზები იხ. შურცელი -ქ-162; -163
5. გადაბმა ხორციელდება პირგადადებით, გადაბმის სიგრძე 50**d**(**d**-გადასაბმელ არმატურის შრის ზღილსის დიამეტრია.)
6. რებელებში არმატურების განაწილება განხორციელდს ნახაზებზე მოცემული ხქემის მიხედვით.
7. დაცული იძნას დამცავი შრეები.
8. ბეტონირებისას გამოყენებული იძნას ვიბრირება.
9.არმატურების მოლუნვა განხორციელდს ცივად(გაცხელების გარეშე)
10. რებელის ბრძივი არმატურა განაპირა სვეტებში ჩაანკრდს 50**d** მანძილით. (**d**-ჩასაანკრებელი არმატურის დიამეტრია.)
11. ფილებში დასატოვი სანტილაციო და წყალკანალიზაციის ხვრელების განლაგება და მიბმა ლერებთან იხ. სანჟინრო ნახაზებში.
12. პროექტში ცვლა სახის ცვლილება შეთანხმებული იძნას პროექტის კონსტრუქციული ნაწილის ავტორებთან.
13.ქმედებლობის გაჩერების შემთხვევაში გათვალისწინებული იძნას კონსერვაციის სამუშაოები.

საპროექტო ორგანიზაცია

Visual Art Studio

ობიექტის მისამართი	ქ.თბილისი, რაიონი საბურთალო
ს/კ 01.10.07.007.122	
პროექტის სახელწოდება	მრავალბინიანი საცხოვრებელი სახლი
დირექტორი	ზ. გამხიტაშვილი
მთ.არქიტექტორი	ზ.გამხიტაშვილი
არქიტექტორი	ნ.ბაჩიაშვილი
კონსტრუქტორი	ბ.ზაალიშვილი
კონსტრუქტორი	თ.მაცაბერიძე
კონსტრუქტორი	ი. ბოჟორიშვილი
ფილის ღიობებში ქვედა შრის დამატებითი არმატურის ლეროების განლაგების გეგმა +9.80 ნიშნულზე	
სტადია	პროექტი
თარიღი	07.09.2022
მას'შტაბი	1:150
ფორმატი	შურცელი A-2
	ბ.-142

ფილის ღიობებში ზედა შრის დამატებითი არმატურის ღეროების განლაგების გეგმა +9.80 ნიშნულზე
მ. 1:150

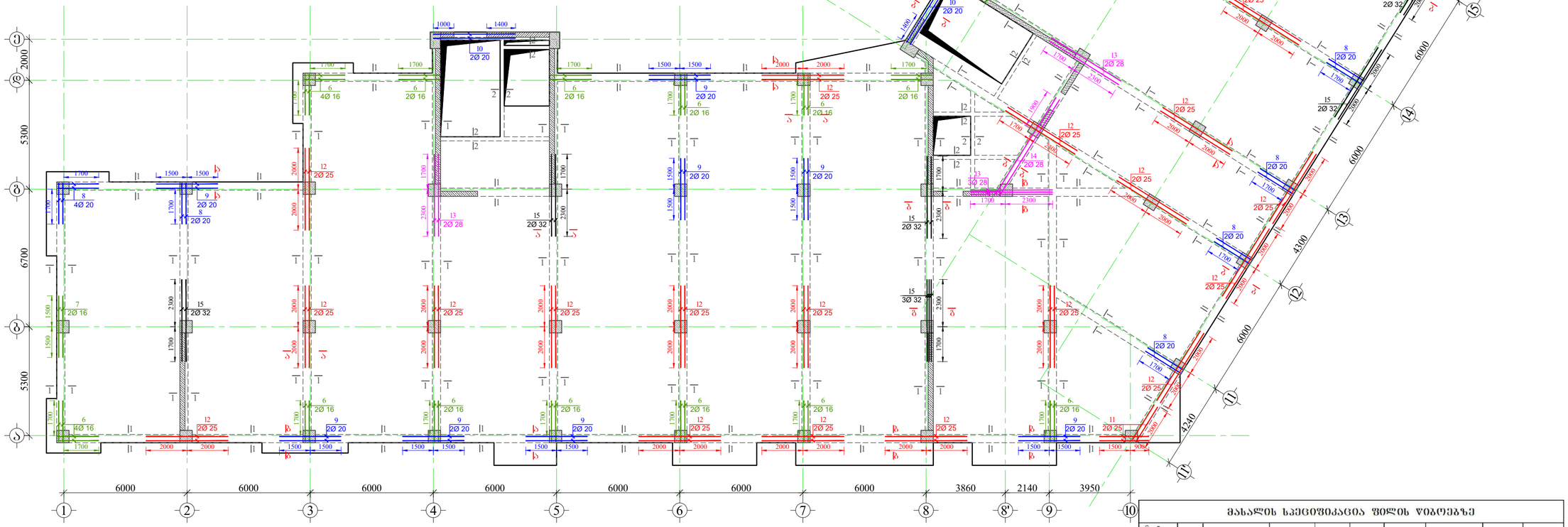

მახასიათებლების ცხრილი ფილის ღიობებზე

ელემენტის დასახელება	პოზ. №	დიამეტრი და კლასი Φ მმ	სიგრძე L მმ	რაოდენობა n	სიგრძე Lჯამ მ	წონა q კგ	ელემენტის რაოდენობა N	სიგრძე LჯამN მ	წონა qჯამN კგ
ფილის ღიობებში ზედა შრის დამატებითი არმატურის ღეროების განლაგების გეგმა +9.80 ნიშნულზე	1	Φ 20 A500C	3925000	1	3925.0	9679.4	1	3925.0	9679.4
	2*	Φ 16 A500C	2400	4	9.6	15.2		9.6	15.2
	2	Φ 16 A500C	3000	14	42.0	66.3		42.0	66.3
	3	Φ 20 A500C	4000	4	16.0	39.5		16.0	39.5
	4	Φ 25 A500C	4000	4	16.0	61.7		16.0	61.7
	5	Φ 32 A500C	6000	2	12.0	75.8		12.0	75.8
	6	Φ 16 A500C	2400	36	86.4	136.4		86.4	136.4
	7	Φ 16 A500C	3000	2	6.0	9.5		6.0	9.5
	8	Φ 20 A500C	2400	20	48.0	118.4		48.0	118.4
	9	Φ 20 A500C	3000	20	60.0	148.0		60.0	148.0
	10	Φ 20 A500C	4000	4	16.0	39.5		16.0	39.5
	11	Φ 25 A500C	3000	6	18.0	69.4		18.0	69.4
	12	Φ 25 A500C	4000	46	184.0	709.0		184.0	709.0
	13	Φ 28 A500C	4000	9	36.0	174.0		36.0	174.0
	14	Φ 28 A500C	6000	2	12.0	58.0		12.0	58.0
	15	Φ 32 A500C	4000	13	52.0	328.3		52.0	328.3
	16	Φ 8 A240C	1620	5640	9136.8	3605.1		9136.8	3605.1
	17	Φ 8 A240C	1440	210	302.4	119.3		302.4	119.3
					სულ q=	15452.4		სულ Q=	15452.4

ლიმიტის წონა Q= 15452.4 კგ

ბეტონის მოცულობა B25 V= 49.83 მ³

დამკვეთი

შ.პ.ს „ ლიტ ჯეო ინვესტი „

საპროექტო ორგანიზაცია

Visual Art Studio

ობიექტის მისამართი

ქ.თბილისი, რაიონი საბურთალო

ს/კ 01.10.07.007.122

პროექტის სახელწოდება

მრავალბინიანი

საცხოვრებელი სახლი

დირექტორი	ზ. გამხიტაშვილი
მთარქიტექტორი	ზ.გამხიტაშვილი
არქიტექტორი	ნ.ბაჩიაშვილი
კონსტრუქტორი	ტ.ზაკუტაშვილი
კონსტრუქტორი	თ.მაცაბერიძე
კონსტრუქტორი	ი. ბოჯორიშვილი

ფილის ღიობებში ზედა შრის დამატებითი არმატურის ღეროების განლაგების გეგმა +9.80 ნიშნულზე

სტადია	პროექტი
თარიღი	07.09.2022
მასშტაბი	1:150
ფორმატი	ფურცელი A-2
	ს.-143

ფილის წიბოებში ქვედა შრის დამატებითი არმატურის ღეროების განლაგების გეგმა +13.10 ნიშნულზე

მ. 1:150

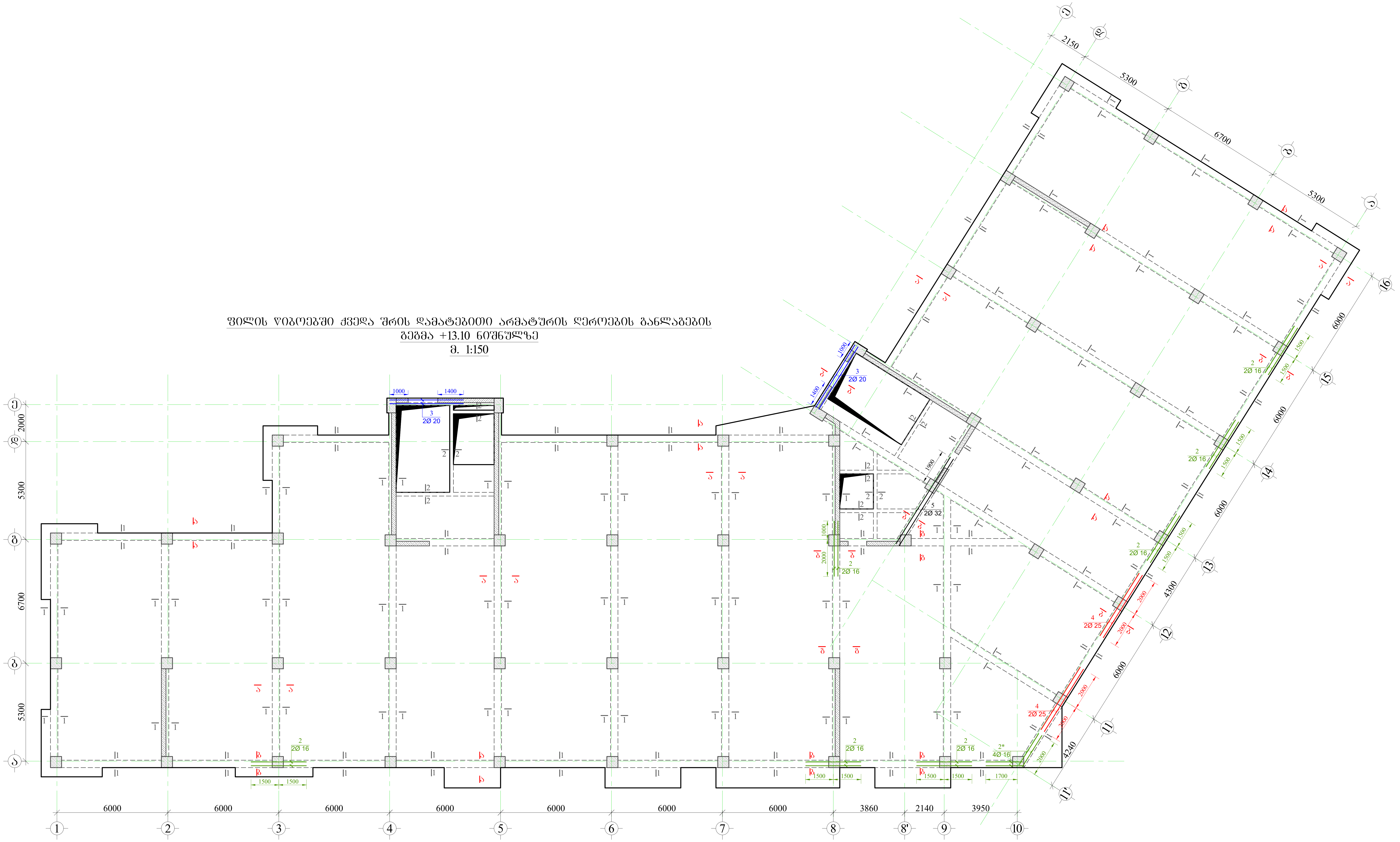

დამკვეთი

შ.პ.ს „ ლიტ ჯეო ინვესტი „

შენიშვნა:

1. წინამდებარე ნახაზი განხილული იქნას ფილის, სვეტებისა და კიბის კონსტრუქციულ ნახაზებთან ერთდ.
2. ფილის წიბოებში გამოყენებული იქნას **B**25 კლასის ბეტონი.
3. რიგელებში გრძივ არმატურად გამოყენებულია **A500C** კლასის არმატურა, ხოლო საკიდებად **A240C** კლასის არმატურა
4. რიგელებში გრძივი და განივი არმატურების განაწილების სქემატური ნახაზები იხ. ფურცელი -კ-162; -163
5. გადაბმა ხორციელდება პირგადადებით, გადაბმის სიგრძე 50**d**(**d**-გადასაბმელ არმატურებს შორის უდიდესის დიამეტრია.)
6. რიგელებში არმატურების განაწილება განხორციელდეს ნახაზებზე მოცემული სქემის მიხედვით.
7. დაცული იქნას დამცავი შრეები.
8. ბეტონირებისას გამოყენებული იქნას ვიბრირება.
9.არმატურების მოღუნვა განხორციელდეს ცივად(გაცხელების გარეშე)
10. რიგელის გრძივი არმატურა განაპირა სვეტებში ჩაანკერდეს 50**d** მანძილით. (**d**-ჩასაანკერებელი არმატურის დიამეტრია.)
11. ფილებში დასატოვი სავენტილაციო და წყალკანალიზაციის ხვრელების განლაგება და მიბმა ღერძებთან იხ. საინჟინრო ნახაზებში.
12. პროექტში ყველა სახის ცვლილება შეთანხმებული იქნას პროექტის კონსტრუქციული ნაწილის ავტორებთან.
13.მშენებლობის გაჩერების შემთხვევაში გათვალისწინებული იქნას კონსერვაციის სამუშაოები.

საპროექტო ორგანიზაცია

Visual Art Studio

ობიექტის მისამართი

ქ.თბილისი, რაიონი საბურთალო

ს/კ 01.10.07.007.122

პროექტის სახელწოდება

მრავალბინიანი საცხოვრებელი სახლი

დირექტორი	ზ. გამხიტაშვილი
მთ.არქიტექტორი	ზ.გამხიტაშვილი
არქიტექტორი	ნ.ბაჩიაშვილი
კონსტრუქტორი	ტ.ზააუტაშვილი
კონსტრუქტორი	თ.მაცაბერიძე
კონსტრუქტორი	ი. ბოჯორიშვილი

ფილის წიბოებში ქვედა შრის დამატებითი არმატურის ღეროების განლაგების გეგმა +13.10 ნიშნულზე

სტადია	პროექტი	
თარიღი	07.09.2022	
მასშტაბი	1:150	
ფორმატი	ფურცელი	A-2
	კ.-144	ა-

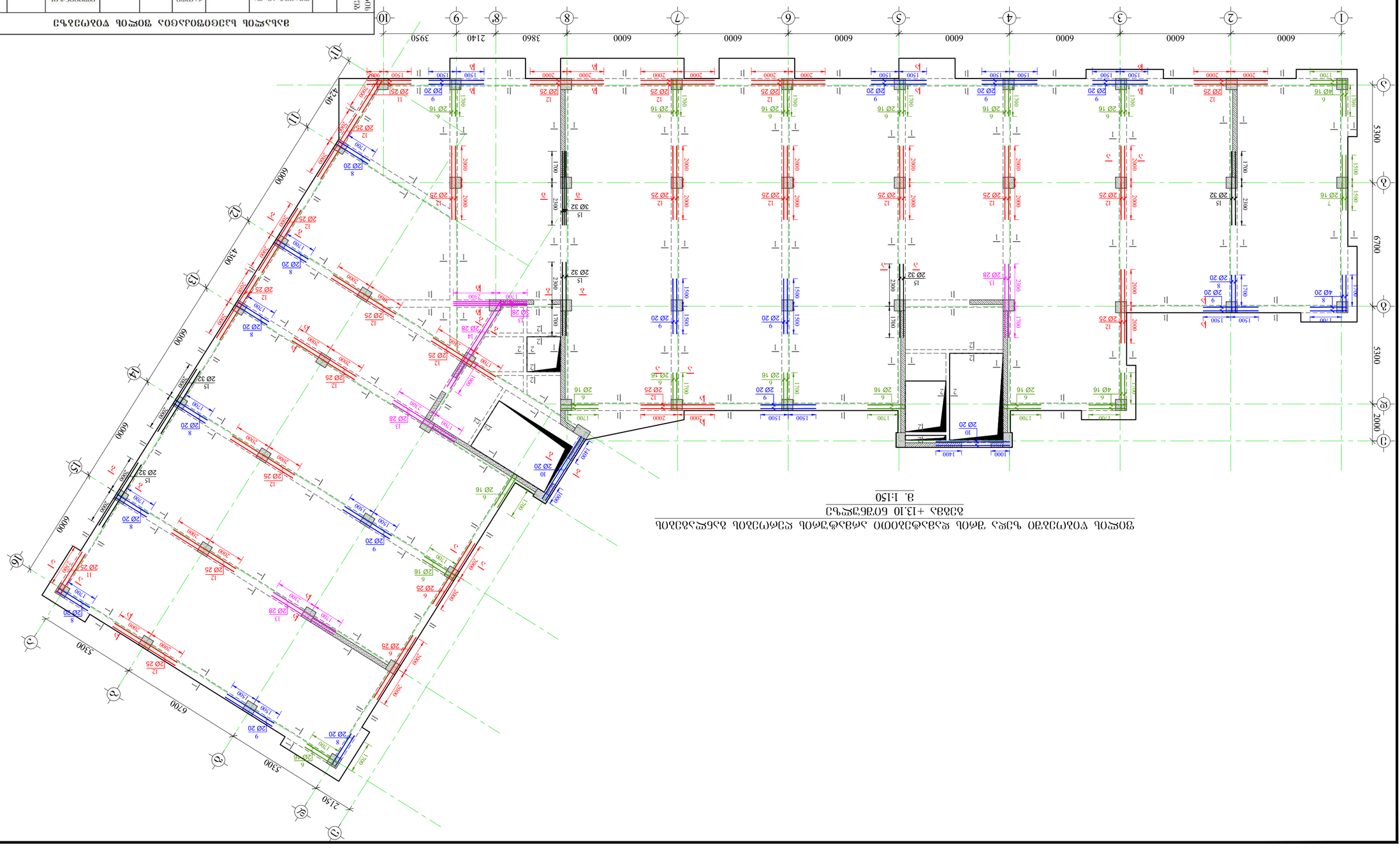

ՀԱՏԱԿԱԳԾԻ ԼԱՅՆԱՑՈՒՄՆԵՐԻ ՅՈՒՐԱՔԱՆՉՅՈՒՐ ՀԱՏՎԱԾՆԵՐԻ ՑԱՆԿ

Նշանակում	Ø, մմ	Ընդհանուր երկարությունը մեկ ձողում Ø 38	Ընդհանուր L 38	Ճկման ձևերի քանակը n	Ընդհանուր Lձող 3	Ձողերի քանակը մեկ տարրում N	Ընդհանուր Lձող 3 qձող մ	Տարրի զանգվածը qԿN մ
1	Φ 20 A500C	392500	1	3925.0	9679.4	1	3925.0	9679.4
2*	Φ 16 A500C	2400	4	9.6	15.2	I	9.6	15.2
2	Φ 16 A500C	3300	14	42.0	66.3		42.0	66.3
3	Φ 20 A500C	4000	4	16.0	39.5		16.0	39.5
4	Φ 25 A500C	4000	4	16.0	61.7		16.0	61.7
5	Φ 32 A500C	6000	2	12.0	75.8		12.0	75.8
6	Φ 16 A500C	2400	36	86.4	136.4		86.4	136.4
7	Φ 16 A500C	3300	2	6.0	9.5		6.0	9.5
8	Φ 20 A500C	2400	20	48.0	118.4		48.0	118.4
9	Φ 20 A500C	3300	20	60.0	148.0		60.0	148.0
10	Φ 20 A500C	4000	4	16.0	39.5		16.0	39.5
11	Φ 25 A500C	3300	6	18.0	69.4		18.0	69.4
12	Φ 25 A500C	4000	46	184.0	709.0		184.0	709.0
13	Φ 28 A500C	4000	9	36.0	174.0		36.0	174.0
14	Φ 28 A500C	6000	2	12.0	58.0		12.0	58.0
15	Φ 32 A500C	4000	13	52.0	328.3		52.0	328.3
16	Φ 8 A240C	1620	5640	913.8	3605.1		913.8	3605.1
17	Φ 8 A240C	1440	210	302.4	119.3		302.4	119.3

Ձողեր q= 15452.4 Ձողեր Q= 15452.4

ԲԵՏՈՆԱԿԱՆ ԱՐԳԱՆՋՆԵՐԻ ԱՄՓՈՓԱԹԵՐԹ

ԲԵՏՈՆԻ ԾԱՎԱԼ V= 49.83 մ³

ՀԱՏԱԿԱԳԾԻ ԼԱՅՆԱՑՈՒՄՆԵՐԻ ՅՈՒՐԱՔԱՆՉՅՈՒՐ ՀԱՏՎԱԾՆԵՐԻ ՑԱՆԿ

Նշանակում	Ø, մմ	Ընդհանուր երկարությունը մեկ ձողում Ø 38	Ընդհանուր L 38	Ճկման ձևերի քանակը n	Ընդհանուր Lձող 3	Ձողերի քանակը մեկ տարրում N	Ընդհանուր Lձող 3 qձող մ	Տարրի զանգվածը qԿN մ
1	Φ 20 A500C	392500	1	3925.0	9679.4	1	3925.0	9679.4
2*	Φ 16 A500C	2400	4	9.6	15.2	I	9.6	15.2
2	Φ 16 A500C	3300	14	42.0	66.3		42.0	66.3
3	Φ 20 A500C	4000	4	16.0	39.5		16.0	39.5
4	Φ 25 A500C	4000	4	16.0	61.7		16.0	61.7
5	Φ 32 A500C	6000	2	12.0	75.8		12.0	75.8
6	Φ 16 A500C	2400	36	86.4	136.4		86.4	136.4
7	Φ 16 A500C	3300	2	6.0	9.5		6.0	9.5
8	Φ 20 A500C	2400	20	48.0	118.4		48.0	118.4
9	Φ 20 A500C	3300	20	60.0	148.0		60.0	148.0
10	Φ 20 A500C	4000	4	16.0	39.5		16.0	39.5
11	Φ 25 A500C	3300	6	18.0	69.4		18.0	69.4
12	Φ 25 A500C	4000	46	184.0	709.0		184.0	709.0
13	Φ 28 A500C	4000	9	36.0	174.0		36.0	174.0
14	Φ 28 A500C	6000	2	12.0	58.0		12.0	58.0
15	Φ 32 A500C	4000	13	52.0	328.3		52.0	328.3
16	Φ 8 A240C	1620	5640	913.8	3605.1		913.8	3605.1
17	Φ 8 A240C	1440	210	302.4	119.3		302.4	119.3

Ձողեր q= 15452.4 Ձողեր Q= 15452.4

ԲԵՏՈՆԱԿԱՆ ԱՐԳԱՆՋՆԵՐԻ ԱՄՓՈՓԱԹԵՐԹ

ԲԵՏՈՆԻ ԾԱՎԱԼ V= 49.83 մ³

ՅՈՒՐԱՔԱՆՉՅՈՒՐ ՀԱՏՎԱԾՆԵՐԻ ՑԱՆԿ

Նշանակում	Ø, մմ	Ընդհանուր երկարությունը մեկ ձողում Ø 38	Ընդհանուր L 38	Ճկման ձևերի քանակը n	Ընդհանուր Lձող 3	Ձողերի քանակը մեկ տարրում N	Ընդհանուր Lձող 3 qձող մ	Տարրի զանգվածը qԿN մ
1	Φ 20 A500C	392500	1	3925.0	9679.4	1	3925.0	9679.4
2*	Φ 16 A500C	2400	4	9.6	15.2	I	9.6	15.2
2	Φ 16 A500C	3300	14	42.0	66.3		42.0	66.3
3	Φ 20 A500C	4000	4	16.0	39.5		16.0	39.5
4	Φ 25 A500C	4000	4	16.0	61.7		16.0	61.7
5	Φ 32 A500C	6000	2	12.0	75.8		12.0	75.8
6	Φ 16 A500C	2400	36	86.4	136.4		86.4	136.4
7	Φ 16 A500C	3300	2	6.0	9.5		6.0	9.5
8	Φ 20 A500C	2400	20	48.0	118.4		48.0	118.4
9	Φ 20 A500C	3300	20	60.0	148.0		60.0	148.0
10	Φ 20 A500C	4000	4	16.0	39.5		16.0	39.5
11	Φ 25 A500C	3300	6	18.0	69.4		18.0	69.4
12	Φ 25 A500C	4000	46	184.0	709.0		184.0	709.0
13	Φ 28 A500C	4000	9	36.0	174.0		36.0	174.0
14	Φ 28 A500C	6000	2	12.0	58.0		12.0	58.0
15	Φ 32 A500C	4000	13	52.0	328.3		52.0	328.3
16	Φ 8 A240C	1620	5640	913.8	3605.1		913.8	3605.1
17	Φ 8 A240C	1440	210	302.4	119.3		302.4	119.3

Ձողեր q= 15452.4 Ձողեր Q= 15452.4

ԲԵՏՈՆԱԿԱՆ ԱՐԳԱՆՋՆԵՐԻ ԱՄՓՈՓԱԹԵՐԹ

ԲԵՏՈՆԻ ԾԱՎԱԼ V= 49.83 մ³

ՀԱՏԱԿԱԳԾԻ ԼԱՅՆԱՑՈՒՄՆԵՐԻ ՅՈՒՐԱՔԱՆՉՅՈՒՐ ՀԱՏՎԱԾՆԵՐԻ ՑԱՆԿ

Նշանակում	Ø, մմ	Ընդհանուր երկարությունը մեկ ձողում Ø 38	Ընդհանուր L 38	Ճկման ձևերի քանակը n	Ընդհանուր Lձող 3	Ձողերի քանակը մեկ տարրում N	Ընդհանուր Lձող 3 qձող մ	Տարրի զանգվածը qԿN մ
1	Φ 20 A500C	392500	1	3925.0	9679.4	1	3925.0	9679.4
2*	Φ 16 A500C	2400	4	9.6	15.2	I	9.6	15.2
2	Φ 16 A500C	3300	14	42.0	66.3		42.0	66.3
3	Φ 20 A500C	4000	4	16.0	39.5		16.0	39.5
4	Φ 25 A500C	4000	4	16.0	61.7		16.0	61.7
5	Φ 32 A500C	6000	2	12.0	75.8		12.0	75.8
6	Φ 16 A500C	2400	36	86.4	136.4		86.4	136.4
7	Φ 16 A500C	3300	2	6.0	9.5		6.0	9.5
8	Φ 20 A500C	2400	20	48.0	118.4		48.0	118.4
9	Φ 20 A500C	3300	20	60.0	148.0		60.0	148.0
10	Φ 20 A500C	4000	4	16.0	39.5		16.0	39.5
11	Φ 25 A500C	3300	6	18.0	69.4		18.0	69.4
12	Φ 25 A500C	4000	46	184.0	709.0		184.0	709.0
13	Φ 28 A500C	4000	9	36.0	174.0		36.0	174.0
14	Φ 28 A500C	6000	2	12.0	58.0		12.0	58.0
15	Φ 32 A500C	4000	13	52.0	328.3		52.0	328.3
16	Φ 8 A240C	1620	5640	913.8	3605.1		913.8	3605.1
17	Φ 8 A240C	1440	210	302.4	119.3		302.4	119.3

Ձողեր q= 15452.4 Ձողեր Q= 15452.4

ԲԵՏՈՆԱԿԱՆ ԱՐԳԱՆՋՆԵՐԻ ԱՄՓՈՓԱԹԵՐԹ

ԲԵՏՈՆԻ ԾԱՎԱԼ V= 49.83 մ³

ՀԱՏԱԿԱԳԾԻ ԼԱՅՆԱՑՈՒՄՆԵՐԻ ՅՈՒՐԱՔԱՆՉՅՈՒՐ ՀԱՏՎԱԾՆԵՐԻ ՑԱՆԿ

Նշանակում	Ø, մմ	Ընդհանուր երկարությունը մեկ ձողում Ø 38	Ընդհանուր L 38	Ճկման ձևերի քանակը n	Ընդհանուր Lձող 3	Ձողերի քանակը մեկ տարրում N	Ընդհանուր Lձող 3 qձող մ	Տարրի զանգվածը qԿN մ
1	Φ 20 A500C	392500	1	3925.0	9679.4	1	3925.0	9679.4
2*	Φ 16 A500C	2400	4	9.6	15.2	I	9.6	15.2
2	Φ 16 A500C	3300	14	42.0	66.3		42.0	66.3
3	Φ 20 A500C	4000	4	16.0	39.5		16.0	39.5
4	Φ 25 A500C	4000	4	16.0	61.7		16.0	61.7
5	Φ 32 A500C	6000	2	12.0	75.8		12.0	75.8
6	Φ 16 A500C	2400	36	86.4	136.4		86.4	136.4
7	Φ 16 A500C	3300	2	6.0	9.5		6.0	9.5
8	Φ 20 A500C	2400	20	48.0	118.4		48.0	118.4
9	Φ 20 A500C	3300	20	60.0	148.0		60.0	148.0
10	Φ 20 A500C	4000	4	16.0	39.5		16.0	39.5
11	Φ 25 A500C	3300	6	18.0	69.4		18.0	69.4
12	Φ 25 A500C	4000	46	184.0	709.0		184.0	709.0
13	Φ 28 A500C	4000	9	36.0	174.0		36.0	174.0
14	Φ 28 A500C	6000	2	12.0	58.0		12.0	58.0
15	Φ 32 A500C	4000	13	52.0	328.3		52.0	328.3
16	Φ 8 A240C	1620	5640	913.8	3605.1		913.8	3605.1
17	Φ 8 A240C	1440	210	302.4	119.3		302.4	119.3

Ձողեր q= 15452.4 Ձողեր Q= 15452.4

ԲԵՏՈՆԱԿԱՆ ԱՐԳԱՆՋՆԵՐԻ ԱՄՓՈՓԱԹԵՐԹ

ԲԵՏՈՆԻ ԾԱՎԱԼ V= 49.83 մ³

ծրագրի անվանում	Ճանապարհ, ճոտոթա նշ.գծագրային
ծրագրի ծածկագիր	01.10.07.007.122
ներկայացվող նախագծային փաստաթղթերի տեսակը	Ճանապարհների նախագծում
նախագծման փուլ	Նշ. գծագրային նյութեր
գլխավոր ճարտարապետ	
գլխավոր տեխնոլոգ	Ն. Ճանապարհ
գլխավոր ինժեներ	Ա. Ճ.Ճ.Ճ.Ճ.Ճ.Ճ
գլխավոր հնդկագետ	Ա. Ճ.Ճ.Ճ.Ճ.Ճ.Ճ
նախագծի ղեկավար	Ա. Ճ.Ճ.Ճ.Ճ.Ճ.Ճ
կատարող	Ա. Ճ.Ճ.Ճ.Ճ.Ճ.Ճ

ՅՈՒՐԱՔԱՆՉՅՈՒՐ ՀԱՏՎԱԾՆԵՐԻ ՑԱՆԿ

ფილის წიბოებში ქვედა შრის დამატებითი არმატურის ღეროების განლაგების გეგმა +16.40 ნიშნულზე

მ. 1:150

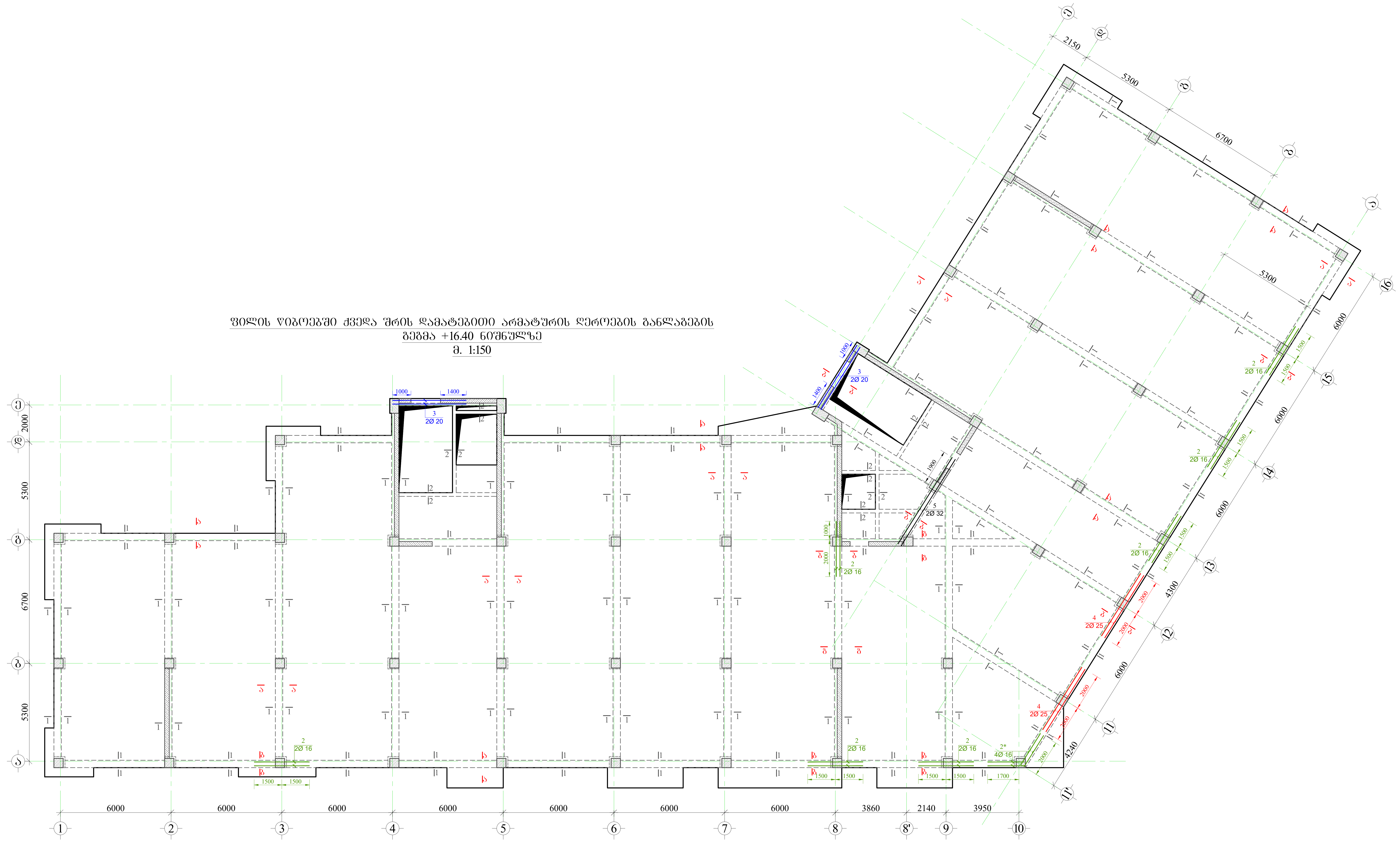

დამკვეთი

შ.პ.ს „ ლიტ ჯეო ინვესტი „

შენიშვნა:

1. წინამდებარე ნახაზი განხილული იქნას ფილის, სვეტებისა და კიბის კონსტრუქციულ ნახაზებთან ერთად.
2. ფილის წიბოებში გამოყენებული იქნას **B**25 კლასის ბეტონი.
3. რიგელებში გრძივ არმატურად გამოყენებულია **A500C** კლასის არმატურა, ხოლო საკიდებად **A240C** კლასის არმატურა
4. რიგელებში გრძივი და განივი არმატურების განაწილების სქემატური ნახაზები იხ. ფურცელი -კ-162; -163
5. გადაბმა ხორციელდება პირგადადებით, გადაბმის სიგრძე 50**d(d**-გადასაბმელ არმატურებს შორის უდიდესის დიამეტრია.)
6. რიგელებში არმატურების განაწილება განხორციელდეს ნახაზებზე მოცემული სქემის მიხედვით.
7. დაცული იქნას დამცავი შრეები.
8. ბეტონირებისას გამოყენებული იქნას ვიბრირება.
9. არმატურების მოღუნვა განხორციელდეს ცივად(გაცხელების გარეშე)
10. რიგელის გრძივი არმატურა განაპირა სვეტებში ჩაანკერდეს 50**d** მანძილით. (**d**-ჩასაანკერებელი არმატურის დიამეტრია.)
11. ფილებში დასატოვი სავენტილაციო და წყალკანალიზაციის ხვრელების განლაგება და მიბმა ღერძებთან იხ. საინჟინრო ნახაზებში.
12. პროექტში ყველა სახის ცვლილება შეთანხმებული იქნას პროექტის კონსტრუქციული ნაწილის ავტორებთან.
13. მშენებლობის გაჩერების შემთხვევაში გათვალისწინებული იქნას კონსერვაციის სამუშაოები.

საპროექტო ორგანიზაცია

Visual Art Studio

ობიექტის მისამართი

ქ.თბილისი, რაიონი საბურთალო

ს/კ 01.10.07.007.122

პროექტის სახელწოდება

მრავალბინიანი საცხოვრებელი სახლი

დირექტორი	ზ. გამხიტაშვილი
მთ.არქიტექტორი	ზ.გამხიტაშვილი
არქიტექტორი	ნ.ბაჩიაშვილი
კონსტრუქტორი	ტ.ზააუტაშვილი
კონსტრუქტორი	თ.მაცაბერიძე
კონსტრუქტორი	ი. ბოჯორიშვილი

ფილის წიბოებში ქვედა შრის დამატებითი არმატურის ღეროების განლაგების გეგმა +16.40 ნიშნულზე

სტადია	პროექტი	
თარიღი	07.09.2022	
მასშტაბი	1:150	
ფორმატი	ფურცელი	A-2
	კ.-146	ა-

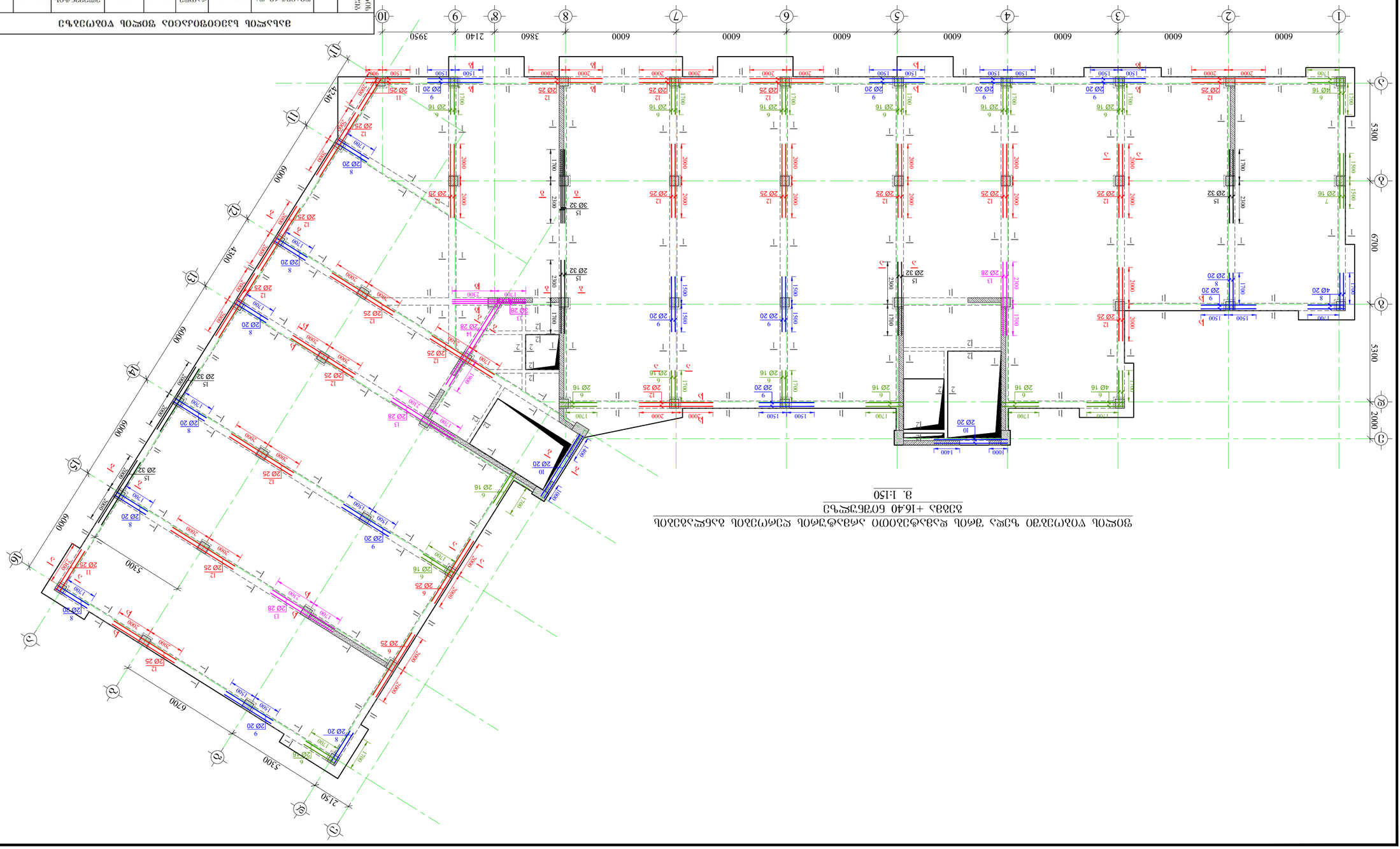

ფილების ჩარჩოვანი სქემა

ფილების ჩარჩოვანი სქემა +16.40 ნიშნულისათვის

მ. 1:150

ელემენტის ნომერი	ჯამური სიგრძე L, მ	ელემენტის რაოდენობა n	ერთეული სიგრძის წონა q, კგ	ჯამური წონა ΣqL, კგ	არმატურის კლასი	დიამეტრი d, მმ	ერთეული სიგრძის წონა q, კგ/მ	ჯამური წონა ΣqL, კგ
1	39250.00	1	3925.0	9679.4	I	20	2.47	9679.4
2*	2400	4	9.6	15.2				9.6
2	3300	14	42.0	66.3				42.0
3	4000	4	16.0	39.5				16.0
4	6000	4	16.0	61.7				16.0
5	6000	2	12.0	75.8				12.0
6	2400	36	86.4	136.4				86.4
7	3300	2	6.0	9.5				6.0
8	2400	20	48.0	118.4				48.0
9	3300	20	60.0	148.0				60.0
10	4000	4	16.0	39.5				16.0
11	3300	6	18.0	69.4				18.0
12	4000	46	184.0	709.0				184.0
13	4000	9	36.0	174.0				36.0
14	6000	2	12.0	58.0				12.0
15	4000	13	52.0	328.3				52.0
16	1620	5640	9136.8	3605.1				9136.8
17	1440	210	302.4	119.3				302.4

ბეტონის წონა Q= 15452.4

არმატურის წონა Q= 15452.4 კგ

ბეტონის მოცულობა V= 23.83 მ³

ობიექტის დასახელება	მრავალბინიანი საცხოვრებელი კორპუსების კომპლექსი ნაკვეთი №2-ში მდებარე მონოლითური რკინაბეტონის ჩარჩოვანი სისტემის +16.40 ნიშნულის ფილების ბადისებური სქემა
ობიექტის მისამართი	ქ. ბათუმი, ალეკო ახვლედიანის ქუჩა
პროექტის ეტაპი	მშენებლობის სამუშაო პროექტი
ნახაზის დასახელება	ფილების ჩარჩოვანი სქემა +16.40 ნიშნულისათვის
ნახაზის ნომერი	01.10.07.007.122
ავტორი	ა. ბერიძე
ხელმძღვანელი	ნ. ბერიძე
კონსულტანტი	
გენერალური დირექტორი	ნ. ბერიძე
დამკვეთი	შპს „ბათუმის ზღვისპირა ტურისტული კომპლექსი“
	ვიზირებულია ორგანიზაციის მიერ
	Visual Art Studio
მასშტაბი	1:150
ფურცლის ფორმატი	A-2
ფურცლების რაოდენობა	1
	ს.-147

ფილის წიბოებში ქვედა შრის დამატებითი არმატურის ღეროების განლაგების გეგმა +19.70 ნიშნულზე

მ. 1:150

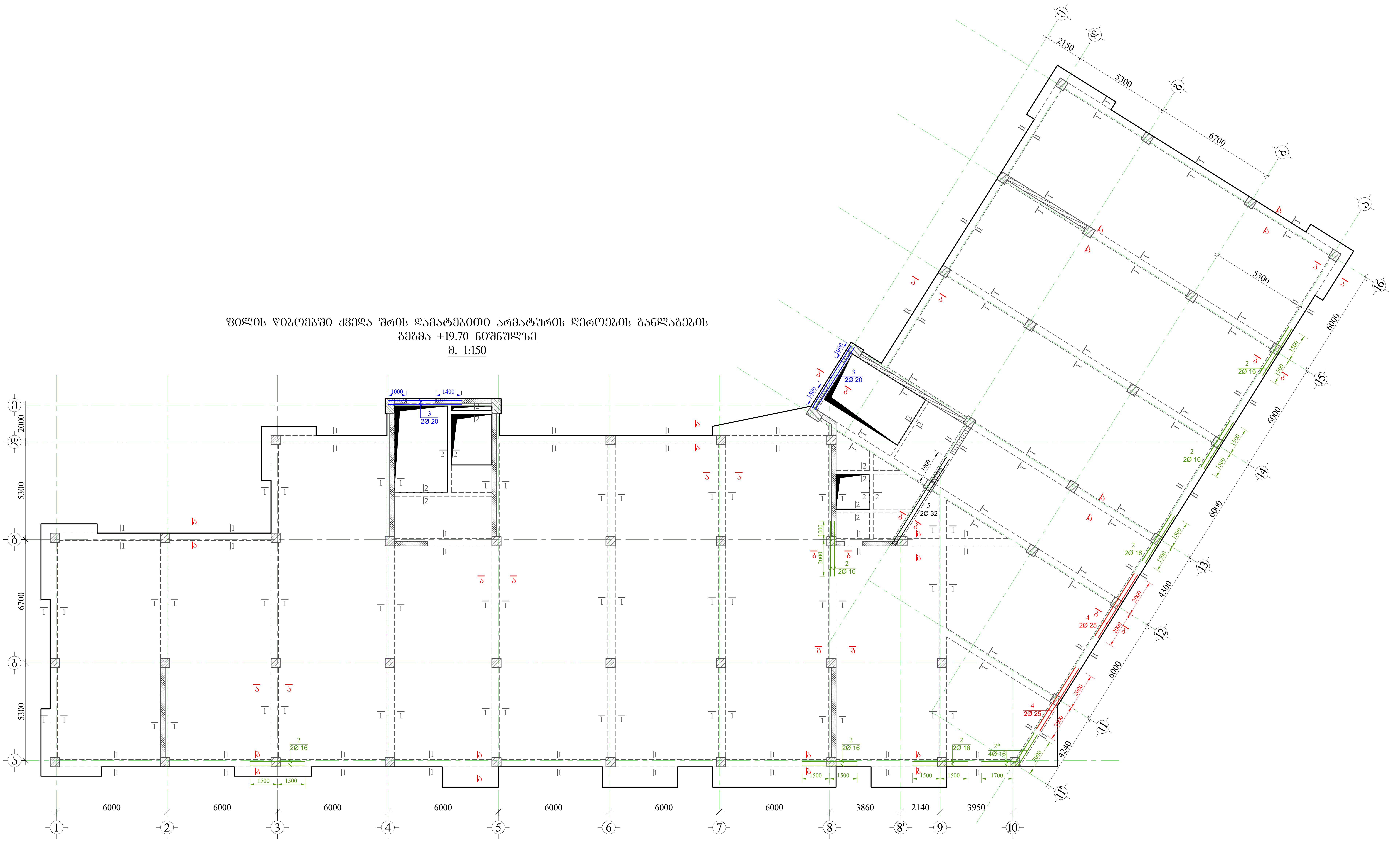

დამკვეთი

შ.პ.ს „ ლიტ ჯეო ინვესტი „

შენიშვნა:

1. წინამდებარე ნახაზი განხილული იქნას ფილის, სვეტებისა და კიბის კონსტრუქციულ ნახაზებთან ერთად.
2. ფილის წიბოებში გამოყენებული იქნას **B**25 კლასის ბეტონი.
3. რიგელებში გრძივ არმატურად გამოყენებულია **A500C** კლასის არმატურა, ხოლო საკიდებად **A240C** კლასის არმატურა
4. რიგელებში გრძივი და განივი არმატურების განაწილების სქემატური ნახაზები იხ. ფურცელი -კ-162; -163
5. გადაბმა ხორციელდება პირგადადებით, გადაბმის სიგრძე 50**d**(**d**-გადასაბმელ არმატურებს შორის უდიდესის დიამეტრია.)
6. რიგელებში არმატურების განაწილება განხორციელდეს ნახაზებზე მოცემული სქემის მიხედვით.
7. დაცული იქნას დამცავი შრეები.
8. ბეტონირებისას გამოყენებული იქნას ვიბრირება.
9. არმატურების მოღუნვა განხორციელდეს ცივად(გაცხელების გარეშე)
10. რიგელის გრძივი არმატურა განაპირა სვეტებში ჩაანკერდეს 50**d** მანძილით. (**d**-ჩასაანკერებელი არმატურის დიამეტრია.)
11. ფილებში დასატოვი სავენტილაციო და წყალკანალიზაციის ხვრელების განლაგება და მიბმა ღერძებთან იხ. საინჟინრო ნახაზებში.
12. პროექტში ყველა სახის ცვლილება შეთანხმებული იქნას პროექტის კონსტრუქციული ნაწილის ავტორებთან.
13. მშენებლობის გაჩერების შემთხვევაში გათვალისწინებული იქნას კონსერვაციის სამუშაოები.

საპროექტო ორგანიზაცია

Visual Art Studio

ობიექტის მისამართი

ქ.თბილისი, რაიონი საბურთალო

ს/კ 01.10.07.007.122

პროექტის სახელწოდება

მრავალბინიანი საცხოვრებელი სახლი

დირექტორი	ზ. გამხიტაშვილი
მთ.არქიტექტორი	ზ.გამხიტაშვილი
არქიტექტორი	ნ.ბაჩიაშვილი
კონსტრუქტორი	ტ.ზაკუტაშვილი
კონსტრუქტორი	თ.მაცაბერიძე
კონსტრუქტორი	ი. ბოჭორიშვილი

ფილის წიბოებში ქვედა შრის დამატებითი არმატურის ღეროების განლაგების გეგმა +19.70 ნიშნულზე

სტადია	პროექტი	
თარიღი	07.09.2022	
მასშტაბი	1:150	
ფორმატი	ფურცელი	A-2
	კ.-148	ა-

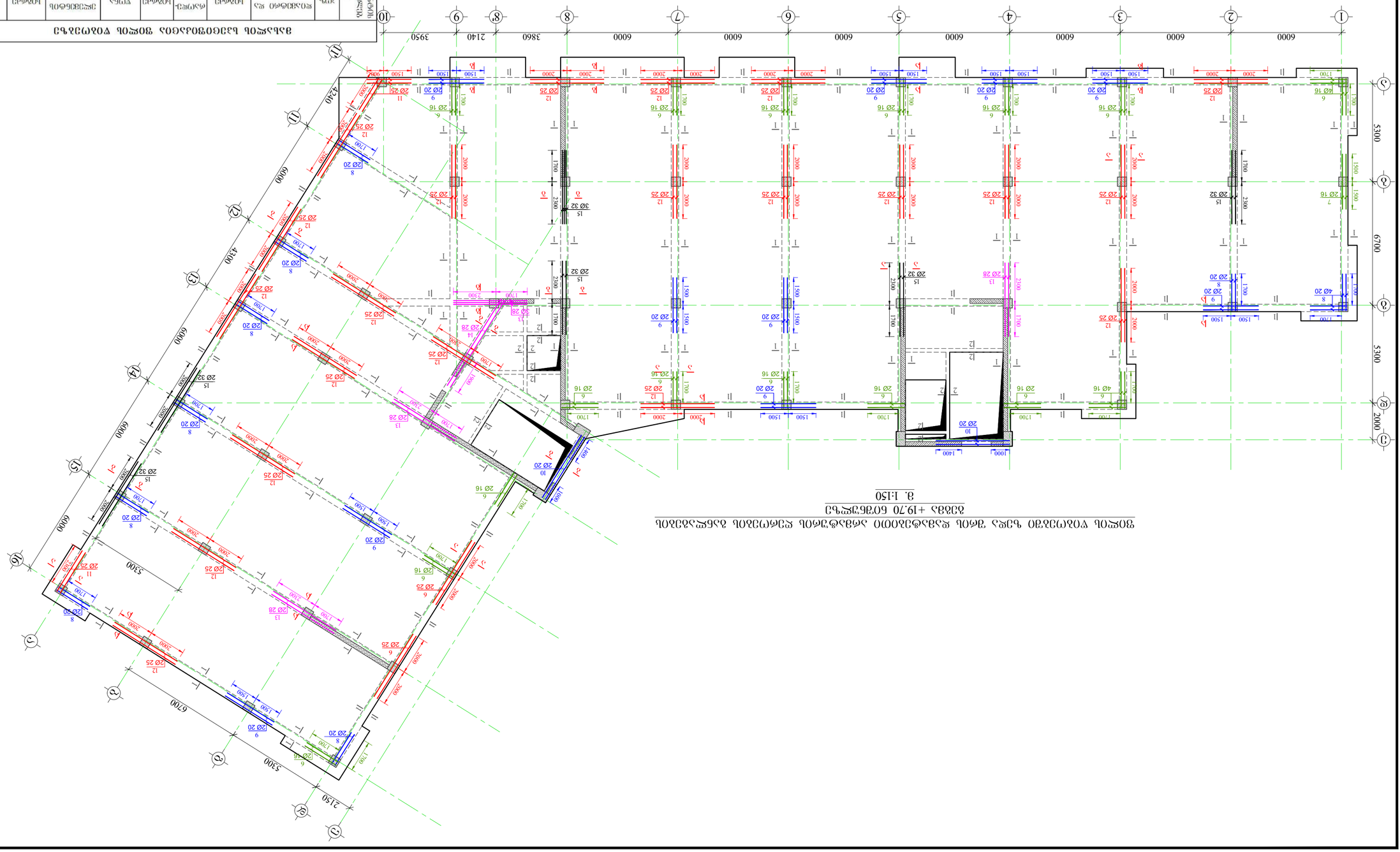

ЗОЖОЛ УОЗОМОЗЗЮ ЬЗЖЧ ЗЖОЛ ЖЗЬЗЬЖЗЬЗОМО ЖЗЖЗЬЖЗЬЗОЛ ЬЗЖЧ ЗЖОЛ ЧЗЖМОЗЖЗЬЗОЛ ЬЗЬЖЗЬЗОЛ
ОЗОЗЬ +19.70 БОЗЬЖЗЖЧЬ
3. 1:150

ЗАЬЬЖЧОЛ ЬЗЗБОЖОЗЬЗОЛ ЗОЖОЛ УОЗОМОЗЗЮ ЬЗЖЧ ЗЖОЛ

ЗОЧЬ. №	ЖОЗЬЖЗЖЧЬ ЖЬ ФЗ Ф ЗЗ	ЬОЗЬЖЗЖЧЬ L ЗЗ	ЬОЗЬЖЗЖЧЬ ЖЗЧЬ ЬОЧЬЬ n	ЧЧЧЬЬ ЬЗЖЗ Lм ЗЗ	ЧЧЧЬЬ q ЗЬ	ЗЖЖЬЗЬЗОЛЬ ЖЗЧЬЬЗОЛЬ N	ЧЧЧЬЬ ЬЗЖЗ qгкN ЗЬ
1	Ф 20 А500С	392500	1	3925.0	9679.4		3925.0 / 9679.4
2*	Ф 16 А500С	2400	4	9.6	15.2		9.6 / 15.2
2	Ф 16 А500С	3300	14	42.0	66.3		42.0 / 66.3
3	Ф 20 А500С	4000	4	16.0	39.5		16.0 / 39.5
4	Ф 25 А500С	4000	4	16.0	61.7		16.0 / 61.7
5	Ф 32 А500С	6000	2	12.0	75.8		12.0 / 75.8
6	Ф 16 А500С	2400	36	86.4	136.4		86.4 / 136.4
7	Ф 16 А500С	3300	2	6.0	9.5		6.0 / 9.5
8	Ф 20 А500С	2400	20	48.0	118.4		48.0 / 118.4
9	Ф 20 А500С	3300	20	60.0	148.0		60.0 / 148.0
10	Ф 20 А500С	4000	4	16.0	39.5		16.0 / 39.5
11	Ф 25 А500С	3300	6	18.0	69.4		18.0 / 69.4
12	Ф 25 А500С	4000	46	184.0	709.0		184.0 / 709.0
13	Ф 28 А500С	4000	9	36.0	174.0		36.0 / 174.0
14	Ф 28 А500С	6000	2	12.0	58.0		12.0 / 58.0
15	Ф 32 А500С	4000	13	52.0	328.3		52.0 / 328.3
16	Ф 8 А240С	1620	5760	9331.2	3681.8		9331.2 / 3681.8
17	Ф 8 А240С	1440	210	302.4	119.3		302.4 / 119.3

+19.70 БОЗЬЖЗЖЧЬ

ЬЗЧЬ q= 15529.1 ЬЗЧЬ Q= 15529.1

ЖЬЗЖЧЬЗЬЗОЛЬ ЗЖЧЬЗЖЗЬЗОЛЬ ЬЗЗБОЖОЗЬЗОЛЬ ЗЖЖЬЗЬЗОЛЬ ЬЗЧЬЗЖЗЬЗОЛЬ ЬЗЗБОЖОЗЬЗОЛЬ ЗЖЖЬЗЬЗОЛЬ ЬЗЧЬЗЖЗЬЗОЛЬ

ЖЬЗЖЧЬЗЬЗОЛЬ ЗЖЧЬЗЖЗЬЗОЛЬ ЬЗЗБОЖОЗЬЗОЛЬ ЗЖЖЬЗЬЗОЛЬ ЬЗЧЬЗЖЗЬЗОЛЬ ЬЗЗБОЖОЗЬЗОЛЬ ЗЖЖЬЗЬЗОЛЬ ЬЗЧЬЗЖЗЬЗОЛЬ

ЗЖЖЬЗЬЗОЛЬ ЬЗЗБОЖОЗЬЗОЛЬ ЬЗЧЬЗЖЗЬЗОЛЬ ЗЖЖЬЗЬЗОЛЬ ЬЗЧЬЗЖЗЬЗОЛЬ ЬЗЗБОЖОЗЬЗОЛЬ ЗЖЖЬЗЬЗОЛЬ ЬЗЧЬЗЖЗЬЗОЛЬ

ЖЬЗЖЧЬЗЬЗОЛЬ ЗЖЧЬЗЖЗЬЗОЛЬ ЬЗЗБОЖО

ფილის წიბოებში ქვედა შრის დამატებითი არმატურის ღეროების განლაგების გეგმა +23.00 ნიშნულზე

მ. 1:150

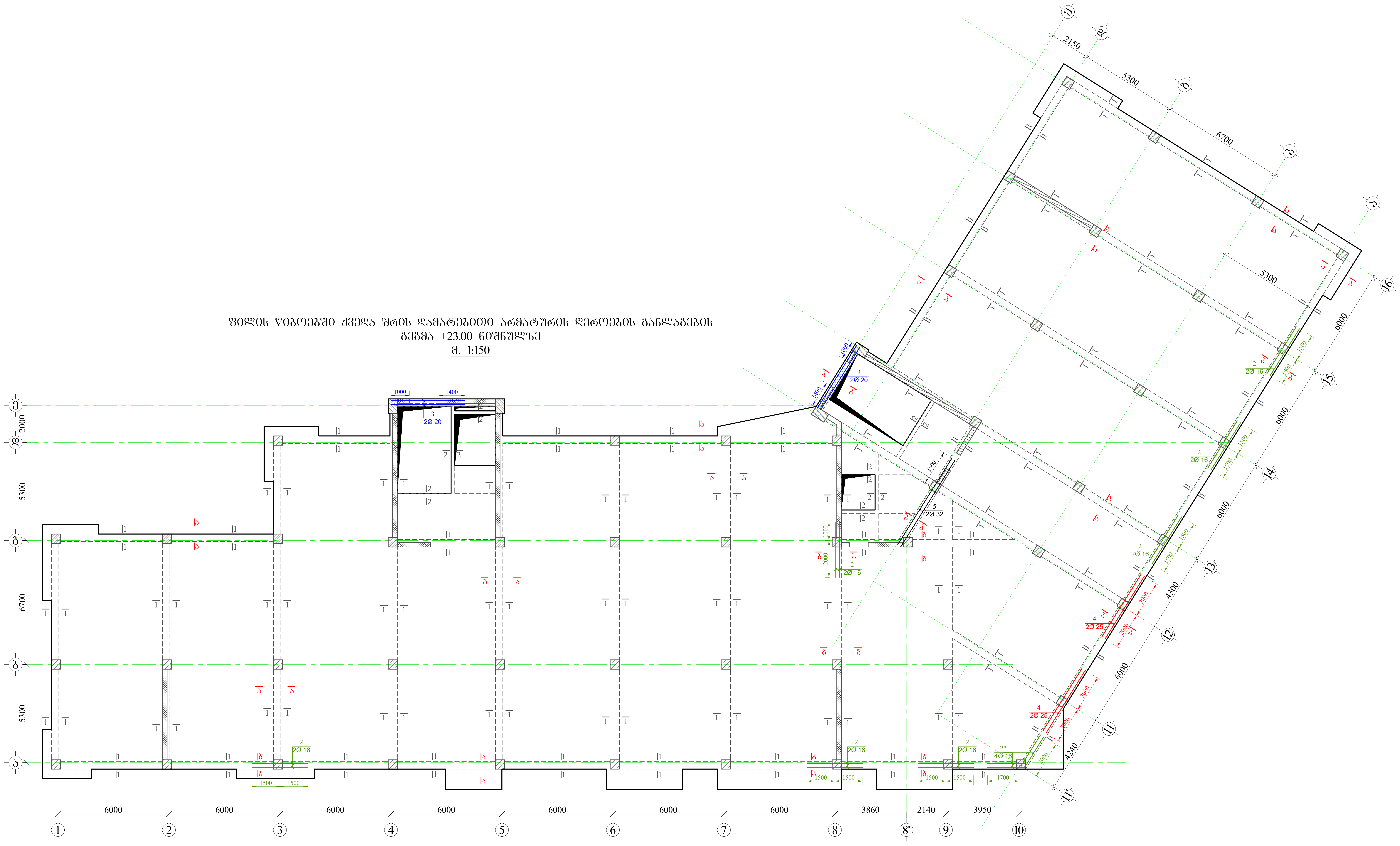

დამკვეთი

შ.პ.ს „ ლიტ ჯეო ინვესტი „

შენიშვნა:

1. წინამდებარე ნახაზი განხილული იქნას ფილის, სვეტებისა და კიბის კონსტრუქციულ ნახაზებთან ერთად.
2. ფილის წიბოებში გამოყენებული იქნას **B**25 კლასის ბეტონი.
3. რიგელებში გრძივ არმატურად გამოყენებულია **A500C** კლასის არმატურა, ხოლო საკიდებად **A240C** კლასის არმატურა
4. რიგელებში გრძივი და განივი არმატურების განაწილების სქემატური ნახაზები იხ. ფურცელი -კ-162; -163
5. გადაბმა ხორციელდება პირგადადებით, გადაბმის სიგრძე 50**d(d**-გადასაბმელ არმატურებს შორის უდიდესის დიამეტრია.)
6. რიგელებში არმატურების განაწილება განხორციელდეს ნახაზებზე მოცემული სქემის მიხედვით.
7. დაცული იქნას დამცავი შრეები.
8. ბეტონირებისას გამოყენებული იქნას ვიბრირება.
9. არმატურების მოღუნვა განხორციელდეს ცივად(გაცხელების გარეშე)
10. რიგელის გრძივი არმატურა განაპირა სვეტებში ჩაანკერდეს 50**d** მანძილით. (**d**-ჩასაანკერებელი არმატურის დიამეტრია.)
11. ფილებში დასატოვი სავენტილაციო და წყალკანალიზაციის ხვრელების განლაგება და მიბმა ღერძებთან იხ. საინჟინრო ნახაზებში.
12. პროექტში ყველა სახის ცვლილება შეთანხმებული იქნას პროექტის კონსტრუქციული ნაწილის ავტორებთან.
13. მშენებლობის გაჩერების შემთხვევაში გათვალისწინებული იქნას კონსერვაციის სამუშაოები.

საპროექტო ორგანიზაცია

Visual Art Studio

ობიექტის მისამართი	
ქ.თბილისი, რაიონი საბურთალო	
ს/კ 01.10.07.007.122	
პროექტის სახელწოდება	
მრავალბინიანი საცხოვრებელი სახლი	
დირექტორი	ზ. გამხიტაშვილი
მთ.არქიტექტორი	ზ.გამხიტაშვილი
არქიტექტორი	ნ.ბაჩიაშვილი
კონსტრუქტორი	ტ.ზააუტაშვილი
კონსტრუქტორი	თ.მაცაბერიძე
კონსტრუქტორი	ი. ბოჭორიშვილი
ფილის წიბოებში ქვედა შრის დამატებითი არმატურის ღეროების განლაგების გეგმა +23.00 ნიშნულზე	
სტადია	პროექტი
თარიღი	07.09.2022
მასშტაბი	1:150
ფორმატი	ფურცელი A-2
	კ.-150 ა-

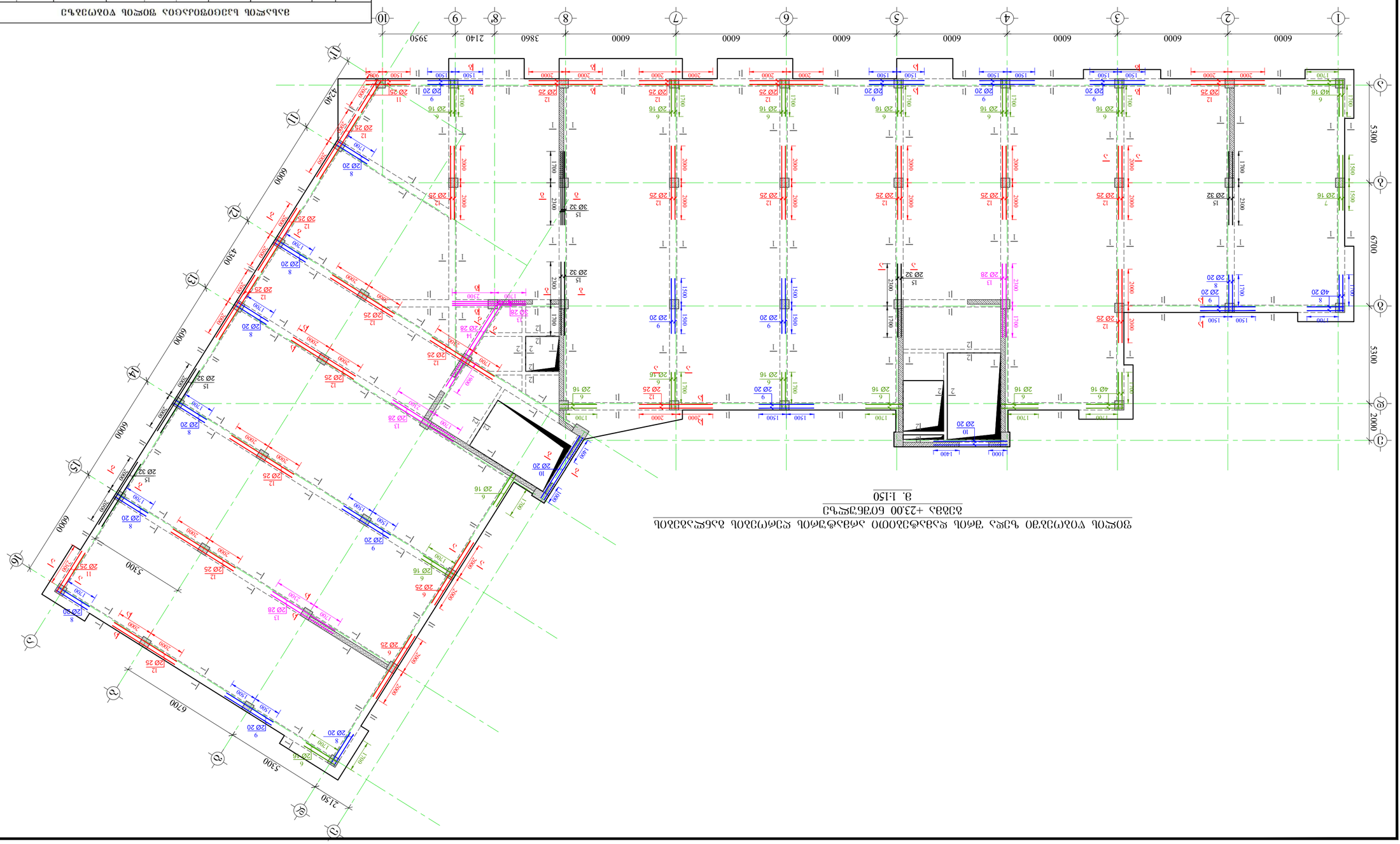

ЗОЖСЛ УГОАСЛОЗАЛ ЧЗЖЗ ЗАЖЛ ЖЗЖСЛОЗАЛ ЖЗЖСЛОЗАЛ ЖЗЖСЛОЗА

ფილის ღიობებში ქვედა შრის დამატებითი არმატურის დეროების განლაგების გეგმა +26.30 ნიშნულზე

მ. 1:150

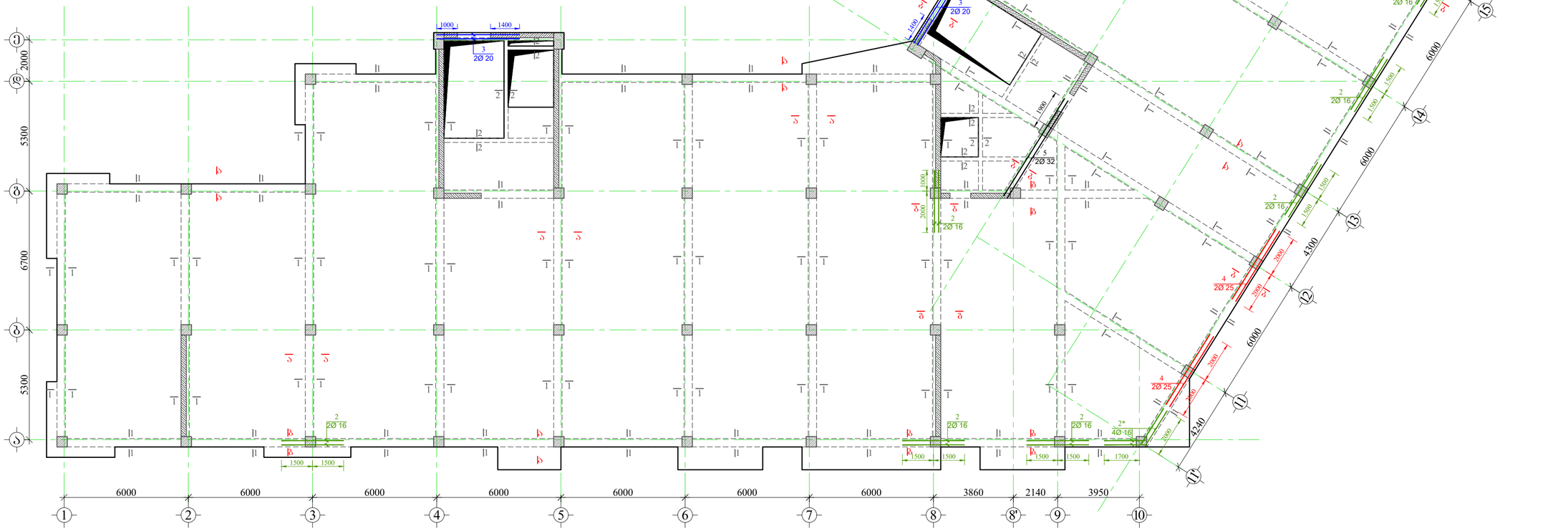
2150
5300
6700
5300
6000
6000
6000
4500
6000
42.40
6000
6000
6000
6000
6000
6000
6000
6000
3860
2140
3950
5300
6700
5300
2000
1400
1400
1000
1900
1000
2000
1500
1500
1700
2000
2000
2000

ფილის ღიობებში ზედა შრის დამატებითი არმატურის ღეროების განლაგების გეგმა +26.30 ნიშნულზე

მ. 1:150

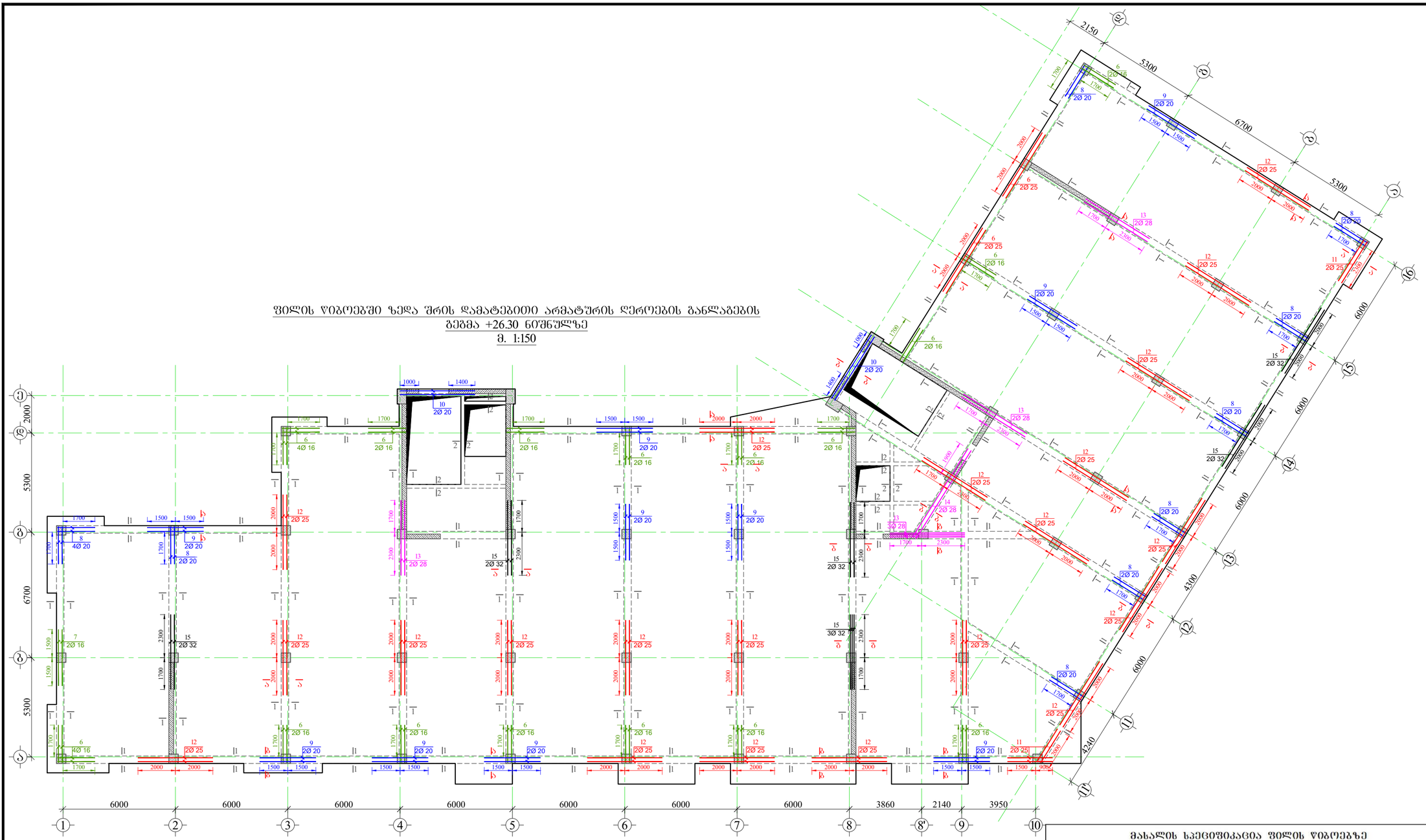

მახალის სპეციფიკაცია ფილის ღიობებზე

ელემენტის დასახელება	პოზ. №	დიამეტრი და კლასი Φ მმ	სიგრძე L მმ	რაოდენობა n	სიგრძე Lxn მ	წონა q კგ	ელემენტის რაოდენობა N	სიგრძე LxnxN მ	წონა qxN კგ
+26.30 ნიშნული	1	Φ 20 A500C	3925000	1	3925.0	9679.4	1	3925.0	9679.4
	2*	Φ 16 A500C	2400	4	9.6	15.2		9.6	15.2
	2	Φ 16 A500C	3000	14	42.0	66.3		42.0	66.3
	3	Φ 20 A500C	4000	4	16.0	39.5		16.0	39.5
	4	Φ 25 A500C	4000	4	16.0	61.7		16.0	61.7
	5	Φ 32 A500C	6000	2	12.0	75.8		12.0	75.8
	6	Φ 16 A500C	2400	36	86.4	136.4		86.4	136.4
	7	Φ 16 A500C	3000	2	6.0	9.5		6.0	9.5
	8	Φ 20 A500C	2400	20	48.0	118.4		48.0	118.4
	9	Φ 20 A500C	3000	20	60.0	148.0		60.0	148.0
	10	Φ 20 A500C	4000	4	16.0	39.5		16.0	39.5
	11	Φ 25 A500C	3000	6	18.0	69.4		18.0	69.4
	12	Φ 25 A500C	4000	46	184.0	709.0		184.0	709.0
	13	Φ 28 A500C	4000	9	36.0	174.0		36.0	174.0
	14	Φ 28 A500C	6000	2	12.0	58.0		12.0	58.0
	15	Φ 32 A500C	4000	13	52.0	328.3		52.0	328.3
	16	Φ 8 A240C	1620	5760	9331.2	3681.8		9331.2	3681.8
	17	Φ 8 A240C	1440	210	302.4	119.3		302.4	119.3
					სულ q=	15529.1		სულ Q=	15529.1

ლითონის წონა Q= 15529.1 კგ

ბეტონის მოცულობა B25 V= 50.82 მ³

დამკვეთი

შ.პ.ს „ ლიტ ჯეო ინვესტი „

საპროექტო ორგანიზაცია

Visual Art Studio

ობიექტის მისამართი

ქ.თბილისი, რაიონი საბურთალო

ს/კ 01.10.07.007.122

პროექტის სახელწოდება

მრავალბინიანი

საცხოვრებელი სახლი

დირექტორი	ზ. გამხიტაშვილი
მთ.არქიტექტორი	ზ.გამხიტაშვილი
არქიტექტორი	ნ.ბაჩიაშვილი
კონსტრუქტორი	ტ.ზაკუბავშვილი
კონსტრუქტორი	თ.მაცაბერიძე
კონსტრუქტორი	ი. ბოჯორიშვილი

ფილის ღიობებში ზედა შრის დამატებითი არმატურის ღეროების განლაგების გეგმა +26.30 ნიშნულზე

სტადია	პროექტი
თარიღი	07.09.2022
მასშტაბი	1:150
ფორმატი	ფურცელი A-2
	ს.-153

ფილის წიბოებში ქვედა შრის დამატებითი არმატურის ღეროების განლაგების
გეგმა +29.60 ნიშნულზე
მ. 1:150

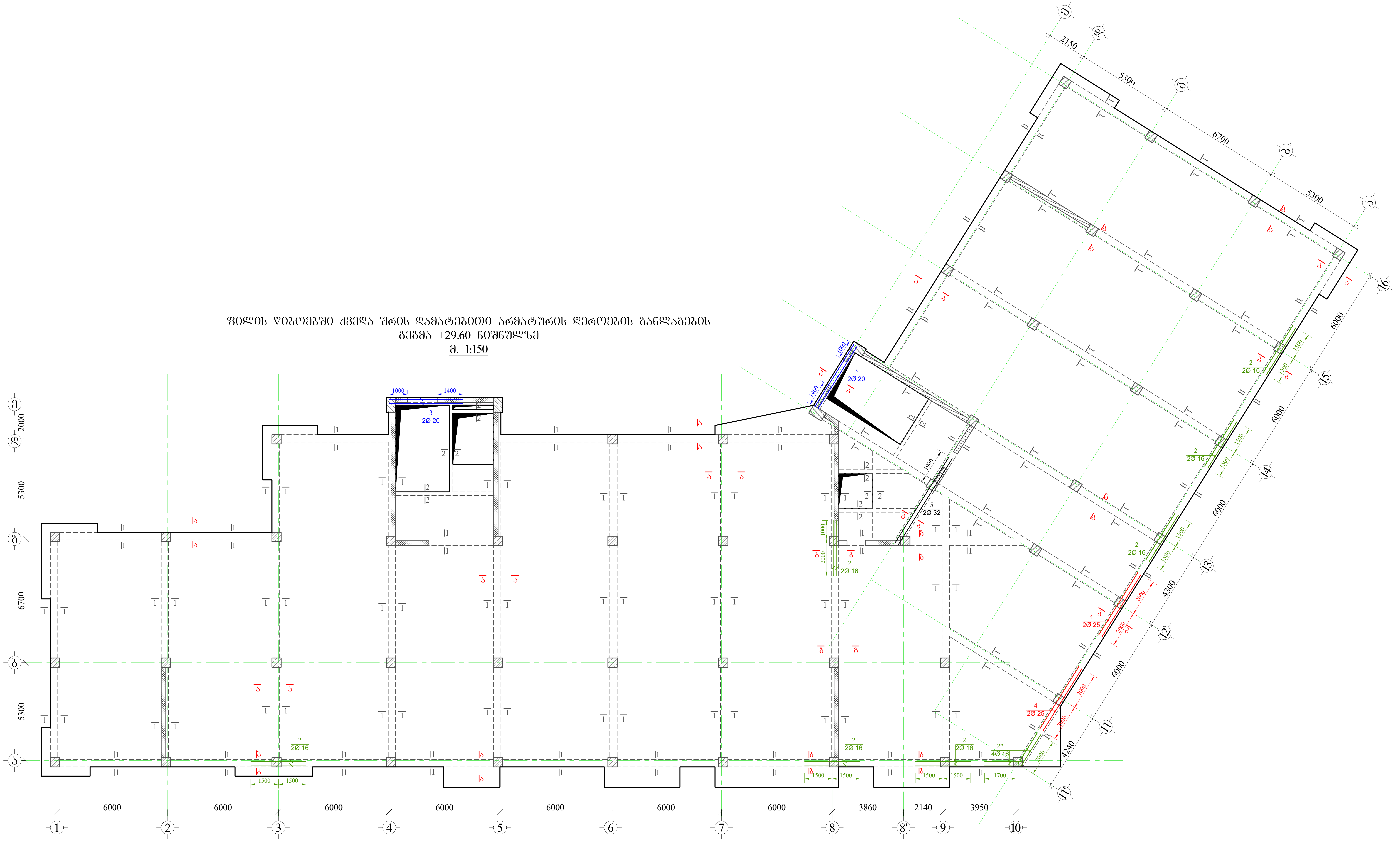

დამკვეთი

შ.პ.ს „ ლიტ ჯეო ინვესტი „

შენიშვნა:

1. წინამდებარე ნახაზი განხილული იქნას ფილის, სვეტებისა და კიბის კონსტრუქციულ ნახაზებთან ერთად.
2. ფილის წიბოებში გამოყენებული იქნას **B**25 კლასის ბეტონი.
3. რიგელებში ბრძივ არმატურად გამოყენებულია **A500C** კლასის არმატურა, ხოლო საკიდებად **A240C** კლასის არმატურა
4. რიგელებში გრძივი და განივი არმატურების განაწილების სქემატური ნახაზები იხ. ფურცელი -კ-162; -163
5. გადაბმა ხორციელდება პირგადადებით, გადაბმის სიგრძე 50**d**(**d**-გადასაბმელ არმატურებს შორის უდიდესის დიამეტრია.)
6. რიგელებში არმატურების განაწილება განხორციელდეს ნახაზებზე მოცემული სქემის მიხედვით.
7. დაცული იქნას დამცავი შრეები.
8. ბეტონირებისას გამოყენებული იქნას ვიბრირება.
9. არმატურების მოღუნვა განხორციელდეს ცივად(გაცხელების გარეშე)
10. რიგელის გრძივი არმატურა განაპირა სვეტებში ჩაანკერდეს 50**d** მანძილით. (**d**-ჩასაანკერებელი არმატურის დიამეტრია.)
11. ფილებში დასატოვი სავენტილაციო და წყალკანალიზაციის ხვრელების განლაგება და მიბმა ღერძებთან იხ. საინჟინრო ნახაზებში.
12. პროექტში ყველა სახის ცვლილება შეთანხმებული იქნას პროექტის კონსტრუქციული ნაწილის ავტორებთან.
13. მშენებლობის გაჩერების შემთხვევაში გათვალისწინებული იქნას კონსერვაციის სამუშაოები.

საპროექტო ორგანიზაცია

Visual Art Studio

ობიექტის მისამართი

ქ.თბილისი, რაიონი საბურთალო

ს/კ 01.10.07.007.122

პროექტის სახელწოდება

მრავალბინიანი საცხოვრებელი სახლი

დირექტორი	ზ. გამხიტაშვილი
მთ.არქიტექტორი	ზ.გამხიტაშვილი
არქიტექტორი	ნ.ბაჩიაშვილი
კონსტრუქტორი	ტ.ზააუტაშვილი
კონსტრუქტორი	თ.მაცაბერიძე
კონსტრუქტორი	ი. ბოჭორიშვილი

ფილის წიბოებში ქვედა შრის დამატებითი არმატურის ღეროების განლაგების გეგმა +29.60 ნიშნულზე

სტადია	პროექტი	
თარიღი	07.09.2022	
მასშტაბი	1:150	
ფორმატი	ფურცელი	A-2
	კ.-154	ა-

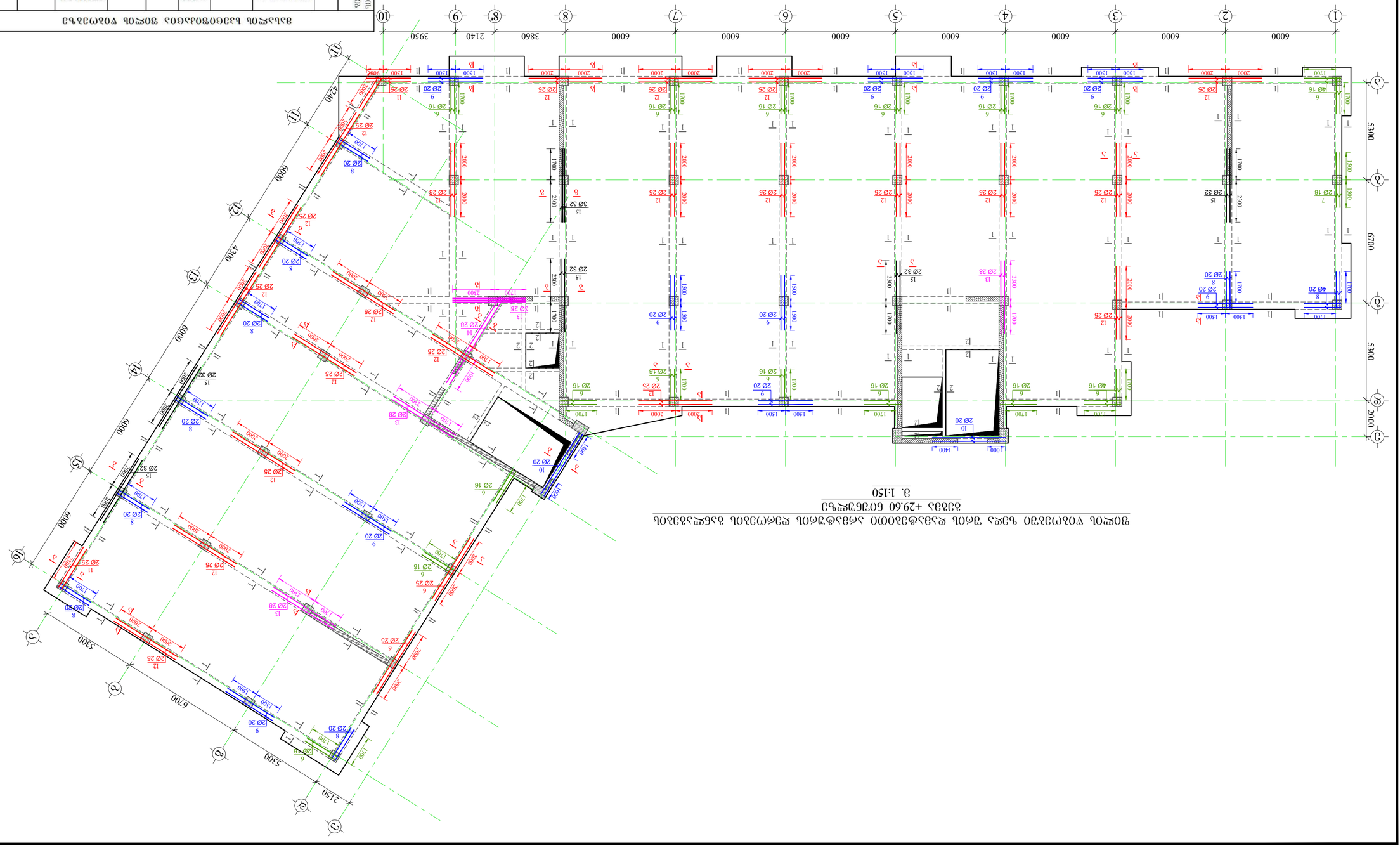

ვერტიკალური ჩარჩოების ბეტონის მოცულობა +29.60 ნიშნულამდე

ელემენტის დასახელება და ნახაზის ნომერი	№	ჯამური სიგრძე Φ მმ	L მმ	ცალში n	სულ L×n მ	ერთ. წონა q კგ	სულ წონა Q×N ტ
1	1	Φ 20 A500C	392500	1	392.5	967.9	379.4
2*	2	Φ 16 A500C	2400	4	9.6	15.2	9.6
3	3	Φ 20 A500C	4000	4	16.0	39.5	16.0
4	4	Φ 25 A500C	4000	4	16.0	61.7	16.0
5	5	Φ 32 A500C	6000	2	12.0	75.8	12.0
6	6	Φ 16 A500C	2400	36	86.4	136.4	86.4
7	7	Φ 16 A500C	3000	2	6.0	9.5	6.0
8	8	Φ 20 A500C	2400	20	48.0	118.4	48.0
9	9	Φ 20 A500C	3000	20	60.0	148.0	60.0
10	10	Φ 20 A500C	4000	4	16.0	39.5	16.0
11	11	Φ 25 A500C	3000	6	18.0	69.4	18.0
12	12	Φ 25 A500C	4000	46	184.0	709.0	184.0
13	13	Φ 28 A500C	4000	9	36.0	174.0	36.0
14	14	Φ 28 A500C	6000	2	12.0	58.0	12.0
15	15	Φ 32 A500C	4000	13	52.0	328.3	52.0
16	16	Φ 8 A240C	1620	5760	9331.2	3681.8	9331.2
17	17	Φ 8 A240C	1440	210	302.4	119.3	302.4
				I			

ბეტონი Q= 15529.1

ჯამური სიგრძე q= 15529.1

ჯამური წონა Q= 15529.1 კგ

ბეტონი B25 V= 50.82 მ³

ვერტიკალური ჩარჩოების ბეტონირების ბლოკების სქემა

ელემენტის დასახელება	ბ. ვასილიადი
პროექტის დასახელება	მაღალსართულიანი საცხოვრებელი სახლების კომპლექსის მშენებლობა
სტადია	ნახაზის ნომერი
მ	01.10.07.007.122
ობიექტის ხელმძღვანელი	
ინჟინერ-კონსტრუქტორი	
ხელმძღვანელი	ნ. ბერიძე
ინჟინერ-ტექნოლოგი	ლ.ბაქრაძე
ინჟინერ-ტექნოლოგი	ნ.ბერიძე
ინჟინერ-ტექნოლოგი	ნ.ბერიძე

Visual Art Studio

ელექტრონული ვერსიისთვის

ობიექტის დასახელება	მაღალსართულიანი საცხოვრებელი სახლების კომპლექსის მშენებლობა ვაკის რაიონში, ჭავჭავაძის ქუჩა №№ 60,62,64,66,68,70,72,74,76,78,80,82,84,86,88,90,92,94,96,98,100,102,104,106,108,110,112,114,116,118,120,122,124,126,128,130,132,134,136,138,140,142,144,146,148,150,152,154,156,158,160,162,164,166,168,170,172,174,176,178,180,182,184,186,188,190,192,194,196,198,200,202,204,206,208,210,212,214,216,218,220,222,224,226,228,230,232,234,236,238,240,242,244,246,248,250,252,254,256,258,260,262,264,266,268,270,272,274,276,278,280,282,284,286,288,290,292,294,296,298,300,302,304,306,308,310,312,314,316,318,320,322,324,326,328,330,332,334,336,338,340,342,344,346,348,350,352,354,356,358,360,362,364,366,368,370,372,374,376,378,380,382,384,386,388,390,392,394,396,398,400,402,404,406,408,410,412,414,416,418,420,422,424,426,428,430,432,434,436,438,440,442,444,446,448,450,452,454,456,458,460,462,464,466,468,470,472,474,476,478,480,482,484,486,488,490,492,494,496,498,500,502,504,506,508,510,512,514,516,518,520,522,524,526,528,530,532,534,536,538,540,542,544,546,548,550,552,554,556,558,560,562,564,566,568,570,572,574,576,578,580,582,584,586,588,590,592,594,596,598,600,602,604,606,608,610,612,614,616,618,620,622,624,626,628,630,632,634,636,638,640,642,644,646,648,650,652,654,656,658,660,662,664,666,668,670,672,674,676,678,680,682,684,686,688,690,692,694,696,698,700,702,704,706,708,710,712,714,716,718,720,722,724,726,728,730,732,734,736,738,740,742,744,746,748,750,752,754,756,758,760,762,764,766,768,770,772,774,776,778,780,782,784,786,788,790,792,794,796,798,800,802,804,806,808,810,812,814,816,818,820,822,824,826,828,830,832,834,836,838,840,842,844,846,848,850,852,854,856,858,860,862,864,866,868,870,872,874,876,878,880,882,884,886,888,890,892,894,896,898,900,902,904,906,908,910,912,914,916,918,920,922,924,926,928,930,932,934,936,938,940,942,944,946,948,950,952,954,956,958,960,962,964,966,968,970,972,974,976,978,980,982,984,986,988,990,992,994,996,998,1000,1002,1004,1006,1008,1010,1012,1014,1016,1018,1020,1022,1024,1026,1028,1030,1032,1034,1036,1038,1040,1042,1044,1046,1048,1050,1052,1054,1056,1058,1060,1062,1064,1066,1068,1070,1072,1074,1076,1078,1080,1082,1084,1086,1088,1090,1092,1094,1096,1098,1100,1102,1104,1106,1108,1110,1112,1114,1116,1118,1120,1122,1124,1126,1128,1130,1132,1134,1136,1138,1140,1142,1144,1146,1148,1150,1152,1154,1156,1158,1160,1162,1164,1166,1168,1170,1172,1174,1176,1178,1180,1182,1184,1186,1188,1190,1192,1194,1196,1198,1200,1202,1204,1206,1208,1210,1212,1214,1216,1218,1220,1222,1224,1226,1228,1230,1232,1234,1236,1238,1240,1242,1244,1246,1248,1250,1252,1254,1256,1258,1260,1262,1264,1266,1268,1270,1272,1274,1276,1278,1280,1282,1284,1286,1288,1290,1292,1294,1296,1298,1300,1302,1304,1306,1308,1310,1312,1314,1316,1318,1320,1322,1324,1326,1328,1330,1332,1334,1336,1338,1340,1342,1344,1346,1348,1350,1352,1354,1356,1358,1360,1362,1364,1366,1368,1370,1372,1374,1376,1378,1380,1382,1384,1386,1388,1390,1392,1394,1396,1398,1400,1402,1404,1406,1408,1410,1412,1414,1416,1418,1420,1422,1424,1426,1428,1430,1432,1434,1436,1438,1440,1442,1444,1446,1448,1450,1452,1454,1456,1458,1460,1462,1464,1466,1468,1470,1472,1474,1476,1478,1480,1482,1484,1486,1488,1490,1492,1494,1496,1498,1500,1502,1504,1506,1508,1510,1512,1514,1516,1518,1520,1522,1524,1526,1528,1530,1532,1534,1536,1538,1540,1542,1544,1546,1548,1550,1552,1554,1556,1558,1560,1562,1564,1566,1568,1570,1572,1574,1576,1578,1580,1582,1584,1586,1588,1590,1592,1594,1596,1598,1600,1602,1604,1606,1608,1610,1612,1614,1616,1618,1620,1622,1624,1626,1628,1630,1632,1634,1636,1638,1640,1642,1644,1646,1648,1650,1652,1654,1656,1658,1660,1662,1664,1666,1668,1670,1672,1674,1676,1678,1680,1682,1684,1686,1688,1690,1692,1694,1696,1698,1700,1702,1704,1706,1708,1710,1712,1714,1716,1718,1720,1722,1724,1726,1728,1730,1732,1734,1736,1738,1740,1742,1744,1746,1748,1750,1752,1754,1756,1758,1760,1762,1764,1766,1768,1770,1772,1774,1776,1778,1780,1782,1784,1786,1788,1790,1792,1794,1796,1798,1800,1802,1804,1806,1808,1810,1812,1814,1816,1818,1820,1822,1824,1826,1828,1830,1832,1834,1836,1838,1840,1842,1844,1846,1848,1850,1852,1854,1856,1858,1860,1862,1864,1866,1868,1870,1872,1874,1876,1878,1880,1882,1884,1886,1888,1890,1892,1894,1896,1898,1900,1902,1904,1906,1908,1910,1912,1914,1916,1918,1920,1922,1924,1926,1928,1930,1932,1934,1936,1938,1940,1942,1944,1946,1948,1950,1952,1954,1956,1958,1960,1962,1964,1966,1968,1970,1972,1974,1976,1978,1980,1982,1984,1986,1988,1990,1992,1994,1996,1998,2000,2002,2004,2006,2008,2010,2012,2014,2016,2018,2020,2022,2024,2026,2028,2030,2032,2034,2036,2038,2040,2042,2044,2046,2048,2050,2052,2054,2056,2058,2060,2062,2064,2066,2068,2070,2072,2074,2076,2078,2080,2082,2084,2086,2088,2090,2092,2094,2096,2098,2100,2102,2104,2106,2108,2110,2112,2114,2116,2118,2120,2122,2124,2126,2128,2130,2132,2134,2136,2138,2140,2142,2144,2146,2148,2150,2152,2154,2156,2158,2160,2162,2164,2166,2168,2170,2172,2174,2176,2178,2180,2182,2184,2186,2188,2190,2192,2194,2196,2198,2200,2202,2204,2206,2208,2210,2212,2214,2216,2218,2220,2222,2224,2226,2228,2230,2232,2234,2236,2238,2240,2242,2244,2246,2248,2250,2252,2254,2256,2258,2260,2262,2264,2266,2268,2270,2272,2274,2276,2278,2280,2282,2284,2286,2288,2290,2292,2294,2296,2298,2300,2302,2304,2306,2308,2310,2312,2314,2316,2318,2320,2322,2324,2326,2328,2330,2332,2334,2336,2338,2340,2342,2344,2346,2348,2350,2352,2354,2356,2358,2360,2362,2364,2366,2368,2370,2372,2374,2376,2378,2380,2382,2384,2386,2388,2390,2392,2394,2396,2398,2400,2402,2404,2406,2408,2410,2412,2414,2416,2418,2420,2422,2424,2426,2428,2430,2432,2434,2436,2438,2440,2442,2444,2446,2448,2450,2452,2454,2456,2458,2460,2462,2464,2466,2468,2470,2472,2474,2476,2478,2480,2482,2484,2486,2488,2490,2492,2494,2496,2498,2500,2502,2504,2506,2508,2510,2512,2514,2516,2518,2520,2522,2524,2526,2528,2530,2532,2534,2536,2538,2540,2542,2544,2546,2548,2550,2552,2554,2556,2558,2560,2562,2564,2566,2568,2570,2572,2574,2576,2578,2580,2582,2584,2586,2588,2590,2592,2594,2596,2598,2600,2602,2604,2606,2608,2610,2612,2614,2616,2618,2620,2622,2624,2626,2628,2630,2632,2634,2636,2638,2640,2642,2644,2646,2648,2650,2652,2654,2656,2658,2660,2662,2664,2666,2668,2670,2672,2674,2676,2678,2680,2682,2684,2686,2688,2690,2692,2694,2696,2698,2700,2702,2704,2706,2708,2710,2712,2714,2716,2718,2720,2722,2724,2726,2728,2730,2732,2734,2736,2738,2740,2742,2744,2746,2748,2750,2752,2754,2756,2758,2760,2762,2764,2766,2768,2770,2772,2774,2776,2778,2780,2782,2784,2786,2788,2790,2792,2794,2796,2798,2800,2802,2804,2806,2808,2810,2812,2814,2816,2818,2820,2822,2824,2826,2828,2830,2832,2834,2836,2838,2840,2842,2844,2846,2848,2850,2852,2854,2856,2858,2860,2862,2864,2866,2868,2870,2872,2874,2876,2878,2880,2882,2884,2886,2888,2890,2892,2894,2896,2898,2900,2902,2904,2906,2908,2910,2912,2914,2916,2918,2920,2922,2924,2926,2928,2930,2932,2934,2936,2938,2940,2942,2944,2946,2948,2950,2952,2954,2956,2958,2960,2962,2964,2966,2968,2970,2972,2974,2976,2978,2980,2982,2984,2986,2988,2990,2992,2994,2996,2998,3000,3002,3004,3006,3008,3010,3012,3014,3016,3018,3020,3022,3024,3026,3028,3030,3032,3034,3036,3038,3040,3042,3044,3046,3048,3050,3052,3054,3056,3058,3060,3062,3064,3066,3068,3070,3072,3074,3076,3078,3080,3082,3084,3086,3088,3090,3092,3094,3096,3098,3100,3102,3104,3106,3108,3110,3112,3114,3116,3118,3120,3122,3124,3126,3128,3130,3132,3134,3136,3138,3140,3142,3144,3146,3148,3150,3152,3154,3156,3158,3160,3162,3164,3166,3168,3170,3172,3174,3176,3178,3180,3182,3184,3186,3188,3190,3192,3194,3196,3198,3200,3202,3204,3206,3208,3210,3212,3214,3216,3218,3220,3222,3224,3226,3228,3230,3232,3234,3236,3238,3240,3242,3244,3246,3248,3250,3252,3254,3256,3258,3260,3262,3264,3266,3268,3270,3272,3274,3276,3278,3280,3282,3284,3286,3288,3290,3292,3294,3296,3298,3300,3302,3304,3306,3308,3310,3312,3314,3316,3318,3320,3322,3324,3326,3328,3330,3332,3334,3336,3338,3340,3342,3344,3346,3348,3350,3352,3354,3356,3358,3360,3362,3364,3366,3368,3370,3372,3374,3376,3378,3380,3382,3384,3386,3388,3390,3392,3394,3396,3398,3400,3402,3404,3406,3408,3410,3412,3414,3416,3418,3420,3422,3424,3426,3428,3430,3432,3434,3436,3438,3440,3442,3444,3446,3448,3450,3452,3454,3456,3458,3460,3462,3464,3466,3468,3470,3472,3474,3476,3478,3480,3482,3484,3486,3488,3490,3492,3494,3496,3498,3500,3502,3504,3506,3508,3510,3512,3514,3516,3518,3520,3522,3524,3526,3528,3530,3532,3534,3536,3538,3540,3542,3544,3546,3548,3550,3552,3554,3556,3558,3560,3562,3564,3566,3568,3570,3572,3574,3576,3578,3580,3582,3584,3586,3588,3590,3592,3594,3596,3598,3600,3602,3604,3606,3608,3610,3612,3614,3616,3618,3620,3622,3624,3626,3628,3630,3632,3634,3636,3638,3640,3642,3644,3646,3648,3650,3652,3654,3656,3658,3660,3662,3664,3666,3668,3670,3672,3674,3676,3678,3680,3682,3684,3686,3688,3690,3692,3694,3696,3698,3700,3702,3704,3706,3708,3710,3712,3714,3716,3718,3720,3722,3724,3726,3728,3730,3732,3734,3736,3738,3740,3742,3744,3746,3748,3750,3752,3754,3756,3758,3760,3762,3764,3766,3768,3770,3772,3774,3776,3778,3780,3782,3784,3786,3788,3790,3792,3794,3796,3798,3800,3802,3804,3806,3808,3810,3812,3814,3816,3818,3820,3822,3824,3826,3828,3830,3832,3834,3836,3838,3840,3842,3844,3846,3848,3850,3852,3854,3856,3858,3860,3862,3864,3866,3868,3870,3872,3874,3876,3878,3880,3882,3884,3886,3888,3890,3892,3894,3896,3898,3900,3902,3904,3906,3908,3910,3912,3914,3916,3918,3920,3922,3924,3926,3928,3930,3932,3934,3936,3938,3940,3942,3944,3946,3948,3950,3952,3954,3956,3958,3960,3962,3964,3966,3968,3970,3972,3974,3976,3978,3980,3982,3984,3986,3988,3990,3992,3994,3996,3998,4000,4002,4004,4006,4008,4010,4012,4014,4016,4018,4020,4022,4024,4026,4028,4030,4032,4034,4036,4038,4040,4042,4044,4046,4048,4050,4052,4054,4056,4058,4060,4062,4064,4066,4068,4070,4072,4074,4076,4078,4080,4082,4084,4086,4088,4090,4092,4094,4096,4098,4100,4102,4104,4106,4108,4110,4112,4114,4116,4118,4120,4122,4124,4126,4128,4130,4132,4134,4136,4138,4140,4142,4144,4146,4148,4150,4152,4154,4156,4158,4160,4162,4164,4166,4168,4170,4172,4174,4176,4178,4180,4182,4184,4186,4188,4190,4192,4194,4196,4198,4200,4202,4204,4206,4208,4210,4212,4214,4216,4218,4220,4222,4224,4226,4228,4230,4232,4234,4236,4238,4240,4242,4244,4246,4248,4250,4252,4254,4256,4258,4260,4262,4264,4266,4268,4270,4272,4274,4276,4278,4280,4282,4284,4286,4288,4290,4292,4294,4296,4298,4300,4302,4304,4306,4308,4310,4312,4314,4316,4318,4320,4322,4324,4326,4328,4330,4332,4334,4336,4338,4340,4342,4344,4346,4348,4350,4352,4354,4356,4358,4360,4362,4364,4366,4368,4370,4372,4374,4376,4378,4380,4382,4384,4386,4388,4390,4392,4394,4396,4398,4400,4402,4404,4406,4408,4410,4412,4414,4416,4418,4420,4422,4424,4426,4428,4430,4432,4434,4436,4438,4440,4442,4444,4446,4448,4450,4452,4454,4456,4458,4460,4462,4464,4466,4468,4470,4472,4474,4476,4478,4480,4482,4484,4486,4488,4490,4492,4494,4496,4498,4500,4502,4504,4506,4508,4510,4512,4514,4516,4518,4520,4522,4524,4526,4528,4530,4532,4534,4536,4538,4540,4542,4544,4546,4548,4550,4552,4554,4556,4558,4560,4562,4564,4566,4568,4570,4572,4574,4576,4578,4580,4582,4584,4586,4588,4590,4592,4594,4596,4598,4600,4602,4604,4606,4608,4610,4612,4614,4616,4618,4620,4622,4624,4626,4628,4630,4632,4634,4636,4638,4640,4642,4644,4646,4648,4650,4652,4654,4656,4658,4660,4662,4664,4666,4668,4670,4672,4674,4676,4678,4680,4682,4684,4686,4688,4690,4692,4694,4696,4698,4700,4702,4704,4706,4708,4710,4712,4714,4716,4718,4720,4722,4724,4726,4728,4730,4732,4734,4736,4738,4740,4742,4744,4746,4748,4750,4752,4754,4756,4758,4760,4762,4764,4766,4768,4770,4772,4774,4776,4778,4780,4782,4784,4786,4788,4790,4792,4794,4796,4798,4800,4802,4804,4806,4808,4810,4812,4814,4816,4818,4820,4822,4824,4826,4828,4830,4832,4834,4836,4838,4840,4842,4844,4846,4848,4850,4852,4854,4856,4858,4860,4862,4864,4866,4868,4870,4872,4874,4876,4878,4880,4882,4884,4886,4888,4890,4892,4894,4896,4898,4900,4902,4904,4906,4908,4910,4912,4914,4916,4918,4920,4922,4924,4926,4928,4930,4932,4934,4936,4938,4940,4942,4944,4946,4948,4950,4952,4954,4956,4958,4960,4962,4964,4966,4968,4970,4972,4974,4976,4978,4980,4982,4984,4986,4988,4990,4992,4994,4996,4998,5000,5002,5004,5006,5008,5010,5012,5014,5016,5018,5020,5022,5024,5026,5028,5030,5032,5034,5036,5038,5040,5042,5044,5046,5048,5050,5052,5054,5056,5058,5060,5062,5064,5066,5068,5070,5072,5074,5076,5078,5080,5082,5084,5086,5088,5090,5092,5094,5096,5098,5100,5102,5104,5106,5108,5110,5112,5114,5116,5118,5120,5122,5124,5126,5128,5130,5132,5134,5136,5138,5140,5142,5144,5146,5148,5150,5152,5154,5156,5158,5160,5162,5164,5166,5168,5170,5172,5174,5176,5178,5180,5182,5184,5186,5188,5190,5192,5194,5196,5198,5200,5202,5204,5206,5208,5210,5212,5214,5216,5218,5220,5222,5224,5226,5228,5230,5232,5234,5236,5238,5240,5242,5244,5246,5248,5250,5252,5254,5256,5258,5260,5262,5264,5266,5268,5270,5272,5274,5276,5278,5280,5282,5284,5286,5288,5290,5292,5294,5296,5298,5300,5302,5304,5306,5308,5310,5312,5314,5316,5318,5320,5322,5324,5326,5328,5330,5332,5334,5336,5338,5340,5342,5344,5346,5348,5350,5352,5354,5356,5358,5360,5362,5364,5366,5368,5370,5372,5374,5376,5378,5380,5382,5384,5386,5388,5390,5392,5394,5396,5398,5400,5402,5404,5406,5408,5410,5412,5414,5416,5418,5420,5422,5424,5426,5428,5430,5432,5434,5436,5438,5440,5442,5444,5446,5448,5450,5452,5454,5456,5458,5460,5462,5464,5466,5468,5470,5472,5474,5476,5478,5480,5482,5484,5486,5488,5490,5492,5494,5496,5498,5500,5502,5504,5506,5508,5510,5512,5514,5516,5518,5520,5522,5524,5526,5528,5530,5532,5534,5536,5538,5540,5542,5544,5546,5548,5550,5552,5554,5556,5558,5560,5562,5564,5566,5568,5570,5572,5574,5576,5578,5580,5582,5584,5586,5588,5590,5592,5594,5596,5598,5600,5602,5604,5606,5608,5610,5612,5614,5616,5618,5620,5622,5624,5626,5628,5630,5632,5634,5636,5638,5640,5642,5644,5646,5648,5650,5652,5654,5656,5658,5660,5662,5664,5666,5668,5670,5672,5674,5676,5678,5680,5682,5684,5686,5688,5690,5692,5694,5696,5698,5700,5702,5704,5706,5708,5710,5712,5714,5716,5718,5720,5722,5724,5726,5728,5730,5732,5734,5736,5738,5740,5742,5744,5746,5748,5750,5752,5754,5756,5758,5760,5762,5764,5766,5768,5770,5772,5774,5776,5778,5780,5782,5784,5786,5788,5790,5792,5794,5796,5798,5800,5802,5804,5806,5808,5810,5812,5814,5816,5818,5820,5822,5824,5826,5828,5830,5832,5834,5836,5838,5840,5842,5844,5846,5848,5850,5852,5854,5856,5858,5860,5862,5864,5866,5868,5870,5872,5874,5876,5878,5880,5882,5884,5886,5888,5890,5892,5894,5896,5898,5900,5902,5904,5906,5908,5910,5912,5914,5916,5918,5920,5922,5924,5926,5928,5930,5932,5934,5936,5938,5940,5942,5944,5946,5948,5950,5952,5954,5956,5958,5960,5962,5964,5966,5968,5970,5972,5974,5976,5978,5980,5982,5984,5986,5988,5990,5992,5994,5996,5998,6000,6002,6004,6006,6008,6010,6012,6014,6016,6018,6020,6022,6024,6026,6028,6030,6032,6034,6036,6038,6040,6042,6044,6046,6048,6050,6052,6054,6056,6058,6060,6062,6064,6066,6068,6070,6072,6074,6076,6078,6080,6082,6084,6086,6088,6090,6092,6094,6096,6098,6100,6102,6104,6106,6108,6110,6112,6114,6116,6118,6120,6122,6124,6126,6128,6130,6132,6134,6136,6138,6140,6142,6144,6146,6148,6150,6152,6154,6156,6158,6160,6162,6164,6166,6168,6170,6172,6174,6176,6178,6180,6182,6184,6186,6188,6190,6192,6194,6196,6198,6200,6202,6204,6206,6208,6210,6212,6214,6216,6218,6220,6222,6224,6226,6228,6230,6232,6234,6236,6238,6240,6242,6244,6246,6248,6250,6252,6254,6256,6258,6260,6262,6264,6266,6268,6270,6272,6274,6276,6278,6280,6282,6284,6286,6288,6290,6292,6294,6296,6298,6300,6302,6304,6306,6308,6310,6312,6314,6316,6318,6320,6322,6324,6326,6328,6330,6332,6334,6336,6338,6340,6342,6344,6346,6348,6350,6352,6354,6356,6358,6360,6362,6364,6366,6368,6370,6372,6374,6376,6378,6380,6382,6384,6386,6388,6390,6392,6394,6396,6398,6400,6402,6404,6406,6408,6410,6412,6414,6416,6418,6420,6422,6424,6426,6428,6430,6432,6434,6436,6438,6440,6442,6444,6446,6448,6450,6452,6454,6456,6458,6460,6462,6464,6466,6468,6470,6472,6474,6476,6478,6480,6482,6484,6486,6488,6490,6492,6494,6496,6498,6500,6502,6504,6506,6508,6510,6512,6514,6516,6518,6520,6522,6524,6526,6528,6530,6532,6534,6536,6538,6540,6542,6544,6546,6548,6550,6552,6554,6556,6558,6560,6562,6564,6566,6568,6570,6572,6574,6576,6578,6580,6582,6584,6586,6588,6590,6592,6594,6596,6598,6600,6602,6604,6606,6608,6610,6612,6614,6616,6618,6620,6622,6624,6626,6628,6630,6632,6634,6636,6638,6640,6642,6644,6646,6648,6650,6652,6654,6656,6658,6660,6662,6664,6666,6668,6670,6672,6674,6676,6678,6680,6682,6684,6686,6688,6690,6692,6694,6696,6698,6700,6702,6704,6706,6708,6710,6712,6714,6716,6718,6720,6722,6724,6726,6728,6730,6732,6734,6736,6738,6740,6742,6744,6746,6748,6750,6752,6754,6756,6758,6760,6762,6764,6766,6768,6770,6772,6774,6776,6778,6780,6782,6784,6786,6788,6790,6792,6794,6796,6798,6800,6802,6804,6806,6808,6810,6812,6814,6816,6818,6820,6822,6824,6826,6828,6830,6832,6834,6836,6838,6840,6842,6844,6846,6848,6850,6852,6854,6856,6858,6860,6862,6864,6866,6868,6870,6872,6874,6876,6878,6880,6882,6884,6886,6888,6890,6892,6894,6896,6898,6900,6902,6904,6906,6908,6910,6912,6914,6916,6918,6920,6922,6924,6926,6928,6930,6932,6934,6936,6938,6940,6942,6944,6946,6948,6950,6952,6954,6956,6958,6960,6962,6964,6966,6968,6970,6972,6974,6976,6978,6980,6982,6984,6986,6988,6990,6992,6994,6996,6998,7000,7002,7004,7006,7008,7010,7012,7014,7016,7018,7020,7022,7024,7026,7028,7030,7032,7034,7036,7038,7040,7042,7044,7046,7048,7050,7052,7054,7056,7058,7060,7062,7064,7066,7068,7070,7072,7074,7076,7078,7080,7082,7084,7086,7088,7090,7092,7094,7096,7098,7100,7102,7104,7106,7108,7110,7112,7114,7116,7118,7120,7122,7124,7126,7128,7130,7132,7134,7136,7138,7140,7142,7144,7146,7148,7150,7152,7154,7156,7158,7160,7162,7164,7166,7168,7170,7172,7174,7176,7178,7180,7182,7184,7186,7188,7190,7192,7194,7196,7198,7200,7202,7204,7206,7208,7210,7212,7214,7216,7218,7220,7222,7224,7226,7228,7230,7232,7234,7236,7238,7240,7242,7244,7246,7248,7250,7252,7254,7256,7258,7260,7262,7264,7266,7268,7270,7272,7274,7276,7278,7280,7282,7284,7286,7288,7290,7292,7294,7296,7298,7300,7302,7304,7306,7308,7310,7312,7314,7316,7318,7320,7322,7324,7326,7328,7330,7332,7334,7336,7338,7340,7342,7344,7346,7348,7350,7352,7354,7356,7358,7360,7362,7364,7366,7368,7370,7372,7374,7376,7378,7380,7382,7384,7386,7388,7390,7392,7394,7396,7398,7400,7402,7404,7406,7408,7410,7412,7414,7416,7418,7420,7422,7424,7426,7428,7430,7432,7434,7436,7438,7440,7442,7444,7446,7448,7450,7452,7454,7456,7458,7460,7462,7464,7466,7468,7470,7472,7474,7476,7478,7480,7482,7484,7486,7488,7490,7492,7494,7496,7498,7500,7502,7504,7506,7508,7510,7512,7514,7516,7518,7520,7522,7524,7526,7528,7530,7532,7534,7536,7538,7540,7542,7544,7546,7548,7550,7552,7554,7556,7558,7560,7562,7564,7566,7568,7570,7572,7574,7576,7578,7580,7582,7584,7586,7588,7590,7592,7594,7596,7598,7600,7602,7604,7606,7608,7610,7612,7614,7616,7618,7620,7622,7624,7626,7628,7630,7632,7634,7636,7638,7640,7642,7644,7646,7648,7650,7652,7654,7656,7658,7660,7662,7664,7666,7668,7670,7672,7674,7676,7678,7680,7682,7684,7686,7688,7690,7692,7694,7696,7698,7700,7702,7704,7706,7708,7710,7712,7714,7716,7718,7720,7722,7724,7726,7728,7730,7732,7734,7736,7738,7740,7742,7744,7746,7748,7750,7752,7754,7756,7758,7760,7762,7764,7766,7768,7770,7772,7774,7776,7778,7780,7782,7784,7786,7788,7790,7792,7794,7796,7798,7800,7802,7804,7806,7808,7810,7812,7814,7816,7818,7820,7822,7824,7826,7828,7830,7832,7834,7836,7838,7840,7842,7844,7846,7848,7850,7852,7854,7856,7858,7860,7862,7864,7866,7868,7870,7872,7874,7876,7878,7880,7882,7884,7886,7888,7890,7892,7894,7896,7898,7900,7902,7904,7906,7908,7910,7912,7914,7916,7918,7920,7922,7924,7926,7928,7930,7932,7934,7936,7938,7940,7942,7944,7946,7948,7950,7952,7954,7956,7958,7960,7962,7964,7966,7968,7970,7972,7974,7976,7978,7980,7982,7984,7986,7988,7990,7992,7994,7996,7998,8000,8002,8004,8006,8008,8010,8012,8014,8016,8018,8020,8022,8024,8026,8028,8030,8032,8034,8036,8038,8040,8042,8044,8046,8048,8050,8052,8054,8056,8058,8060,8062,8064,8066,8068,8070,8072,8074,8076,8078,8080,8082,8084,8086,8088,8090,8092,8094,8096,8098,8100,8102,8104,8106,8108,8110,8112,8114,8116,8118,8120,8122,8124,8126,8128,8130,8132,8134,8136,8138,8140,8142,8144,8146,8148,8150,8152,8154,8156,8158,8160,8162,8164,8166,8168,8170,8172,8174,8176,8178,8180,8182,8184,8186,8188,8190,8192,8194,8196,8198,8200,8202,8204,8206,8208,8210,8212,8214,8216,8218,8220,8222,8224,8226,8228,8230,8232,8234,8236,8238,8240,8242,8244,8246,8248,8250,8252,8254,8256,8258,8260,8262,8264,8266,8268,8270,8272,8274,8276,8278,8280,8282,8284,8286,8288,8290,8292,8294,8296,8298,8300,8302,8304,8306,8308,8310,8312,8314,8316,8318,8320,8322,8324,8326,8328,8330,8332,8334,8336,8338,8340,8342,8344,8346,8348,8350,8352,8354,8356,8358,8360,8362,8364,8366,8368,8370,8372,8374,8376,8378,8380,8382,8384,8386,8388,8390,8392,8394,8396,8398,8400,8402,8404,8406,8408,8410,8412,8414,8416,8418,8420,8422,8424,8426,8428,8430,8432,8434,8436,8438,8440,8442,8444,8446,8448,8450,8452,8454,8456,8458,8460,8462,8464,8466,8468,8470,8472,8474,8476,8478,8480,8482,8484,8486,8488,8490,8492,8494,8496,8498,8500,8502,8504,8506,8508,8510,8512,8514,8516,8518,8520,8522,8524,8526,8528,8530,8532,8534,8536,8538,8540,8542,8544,8546,8548,8550,8552,8554,8556,8558,8560,8562,8564,8566,8568,8570,8572,8574,8576,8578,8580,8582,8584,8586,8588,8590,8592,8594,8596,8598,8600,8602,8604,8606,8608,8610,8612,8614,8616,8618,8620,8622,8624,8626,8628,8630,8632,8634,8636,8638,8640,8642,8644,8646,8648,8650,8652,8654,8656,8658,8660,8662,8664,8666,8668,8670,8672,8674,8676,8678,8680,8682,8684,8686,8688,8690,8692,8694,8696,8698,8700,8702,8704,8706,8708,8710,8712,8714,8716,8718,8720,8722,8724,8726,8728,8730,8732,8734,8736,8738,8740,8742,8744,8746,8748,8750,8752,8754,8756,8758,8760,8762,8764,8766,8768,8770,8772,8774,8776,8778,8780,8782,8784,8786,8788,8790,8792,8794,8796,8798,8800,8802,8804,8806,8808,8810,8812,8814,8816,8818,8820,8822,8824,8826,8828,8830,8832,8834,8836,8838,8840,8842,8844,8846,8848,8850,8852,8854,8856,8858,8860,8862,8864,8866,8868,8870,8872,8874,8876,8878,8880,8882,8884,8886,8888,8890,8892,8894,8896,8898,8900,8902,8904,8906,8908,8910,8912,8914,8916,8918,8920,8922,8924,8926,8928,8930,8932,8934,8936,8938,8940,8942,8944,8946,8948,8950,8952,8954,8956,8958,8960,8962,8964,8966,8968,8970,8972,8974,8976,8978,8980,8982,8984,8986,8988,8990,8992,8994,8996,8998,9000,9002,9004,9006,9008,9010,9012,9014,9016,9018,9020,9022,9024,9026,9028,9030,9032,9034,9036,9038,9040,9042,9044,9046,9048,9050,9052,9054,9056,9058,9060,9062,9064,9066,9068,9070,9072,9074,9076,9078,9080,9082,9084,9086,9088,9090,9092,9094,9096,9098,9100,9102,9104,9106,9108,9110,9112,9114,9116,9118,9120,9122,9124,9126,9128,9130,9132,9134,9136,9138,9140,9142,9144,9146,9148,9150,9152,9154,9156,9158,9160,9162,9164,9166,9168,9170,9172,9174,9176,9178,9180,9182,9184,9186,9188,9190,9192,9194,9196,9198,9200,9202,9204,9206,9208,9210,9212,9214,9216,9218,9220,9222,9224,9226,9228,9230,9232,9234,9236,9238,9240,9242,9244,9246,9248,9250,9252,9254,9256,9258,9260,9262,9264,9266,9268,9270,9272,9274,9276,9278,9280,9282,9284,9286,9288,9290,9292,9294,9296,9298,9300,9302,9304,9306,9308,9310,9312,9314,9316,9318,9320,9322,9324,9326,9328,9330,9332,9334,9336,9338,9340,9342,9344,9346,9348,9350,9352,9354,9356,9358,9360,9362,9364,9366,9368,9370,9372,9374,9376,9378,9380,9382,9384,9386,9388,9390,9392,9394,9396,9398,9400,9402,9404,9406,9408,9410,9412,9414,9416,9418,9420,9422,9424,9426,9428,9430,9432,9434,9436,9438,9440,9442,9444,9446,9448,9450,9452,9454,9456,9458,9460,9462,9464,9466,9468,9470,9472,9474,9476,9478,9480,9482,9484,9486,9488,9490,9492,9494,9496,9498,9500,9502,9504,9506,9508,9510,9512,9514,9516,9518,9520,9522,9524,9526,9528,9530,9532,9534,9536,9538,9540,9542,9544,9546,9548,9550,9552,9554,9556,9558,9560,9562,9564,9566,9568,9570,9572,9574,9576,9578,9580,9582,9584,9586,9588,9590,9592,9594,9596,9598,9600,9602,9604,9606,9608,9610,9612,9614,9616,9618,9620,9622,9624,9626,9628,9630,9632,9634,9636,9638,9640,9642,9644,9646,9648,9650,9652,9654,9656,9658,9660,9662,9664,9666,9668,9670,9672,9674,9676,9678,9680,9682,9684,9686,9688,9690,9692,9694,9696,9698,9700,9702,9704,9706,9708,9710,9712,9714,9716,9718,9720,9722,9724,9726,9728,9730,9732,9734,9736,9738,9740,9742,9744,9746,9748,9750,9752,9754,9756,9758,9760,9762,9764,9766,9768,9770,9772,9774,9776,9778,9780,9782,9784,9786,9788,9790,9792,9794,9796,9798,9800,9802,9804,9806,9808,9810,9812,9814,9816,9818,9820,9822,9824,9826,9828,9830,9832,9834,9836,9838,9840,9842,9844,9846,9848,9850,9852,9854,9856,9858,9860,9862,9864,9866,9868,9870,9872,9874,9876,9878,9880,9882,9884,9886,9888,9890,9892,9894,9896,9898,9900,9902,9904,9906,9908,9910,9912,9914,9916,9918,9920,9922,9924,9926,9928,9930,9932,9934,9936,9938,9940,9942,9944,9946,9948,9950,9952,9954,9956,9958,9960,9962,9964,9966,9968,9970,9972,9974,9976,9978,9980,9982,9984,9986,9988,9990,9992,9994,9996,9998,10000,10002,10004,10006,10008,10010

ფილის წიბოებში ქვედა შრის დამატებითი არმატურის ღეროების განლაგების
გეგმა +32.90 ნიშნულზე
მ. 1:150

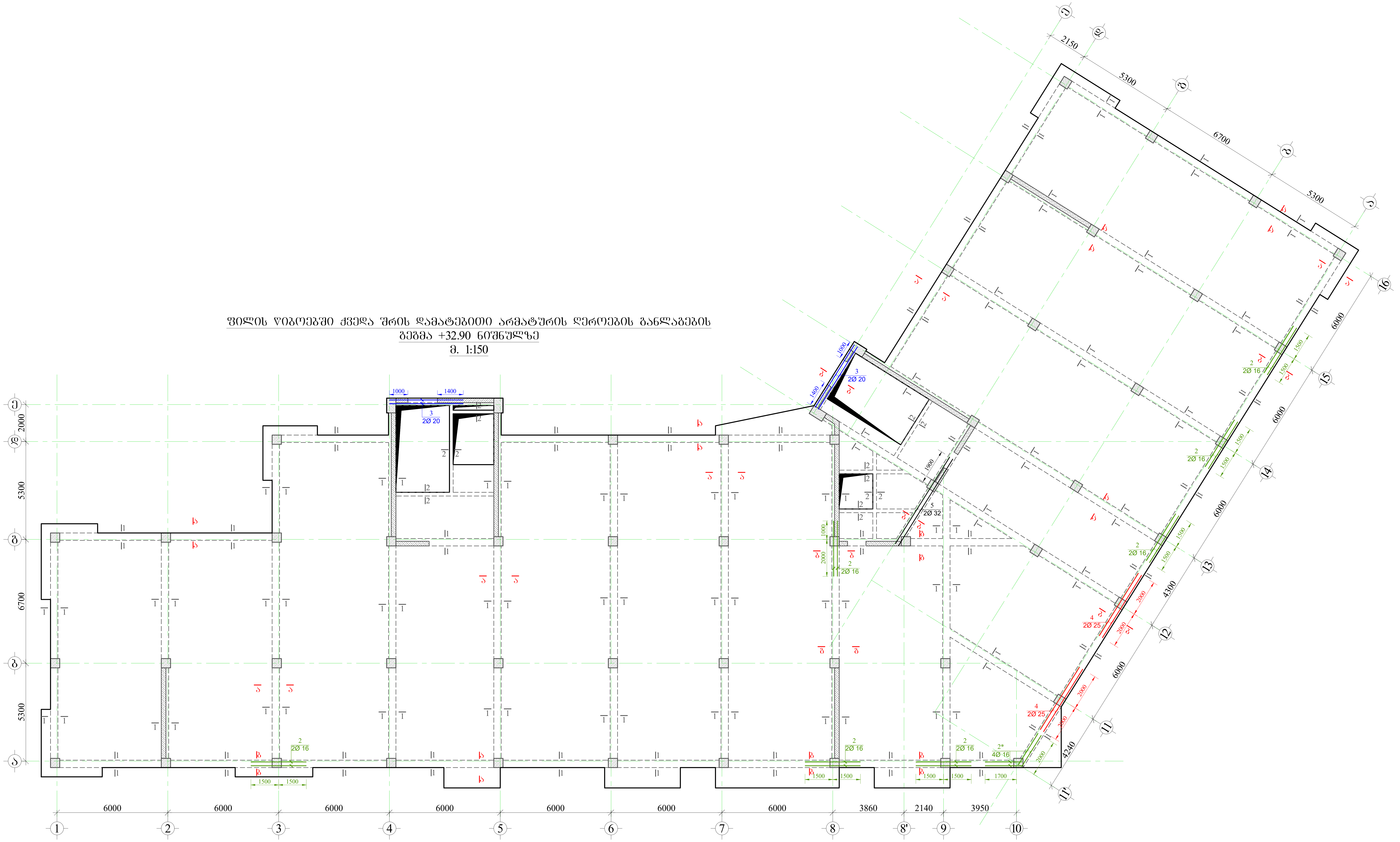

დამკვეთი

შ.პ.ს „ ლიტ ჯეო ინვესტი „

შენიშვნა:

1. წინამდებარე ნახაზი განხილული იქნას ფილის, სვეტებისა და კიბის კონსტრუქციულ ნახაზებთან ერთდ.
2. ფილის წიბოებში გამოყენებული იქნას **B**25 კლასის ბეტონი.
3. რიგელებში გრძივ არმატურად გამოყენებულია **A500C** კლასის არმატურა, ხოლო საკიდებად **A240C** კლასის არმატურა
4. რიგელებში გრძივი და განივი არმატურების განაწილების სქემატური ნახაზები იხ. ფურცელი -კ-162; -163
5. გადაბმა ხორციელდება პირგადადებით, გადაბმის სიგრძე 50**d**(**d**-გადასაბმელ არმატურებს შორის უდიდესის დიამეტრია.)
6. რიგელებში არმატურების განაწილება განხორციელდეს ნახაზებზე მოცემული სქემის მიხედვით.
7. დაცული იქნას დამცავი შრეები.
8. ბეტონირებისას გამოყენებული იქნას ვიბრირება.
9.არმატურების მოღუნვა განხორციელდეს ცივად(გაცხელების გარეშე)
10. რიგელის გრძივი არმატურა განაპირა სვეტებში ჩაანკერდეს 50**d** მანძილით. (**d**-ჩასაანკერებელი არმატურის დიამეტრია.)
11. ფილებში დასატოვი სავენტილაციო და წყალკანალიზაციის ხვრელების განლაგება და მიბმა ღერძებთან იხ. საინჟინრო ნახაზებში.
12. პროექტში ყველა სახის ცვლილება შეთანხმებული იქნას პროექტის კონსტრუქციული ნაწილის ავტორებთან.
13.მშენებლობის გაჩერების შემთხვევაში გათვალისწინებული იქნას კონსერვაციის სამუშაოები.

საპროექტო ორგანიზაცია

Visual Art Studio

ობიექტის მისამართი

ქ.თბილისი, რაიონი საბურთალო

ს/კ 01.10.07.007.122

პროექტის სახელწოდება

მრავალბინიანი საცხოვრებელი სახლი

დირექტორი	ზ. გამხიტაშვილი
მთ.არქიტექტორი	ზ.გამხიტაშვილი
არქიტექტორი	ნ.ბაჩიაშვილი
კონსტრუქტორი	ტ.ზააუტაშვილი
კონსტრუქტორი	თ.მაცაბერიძე
კონსტრუქტორი	ი. ბოჭორიშვილი

ფილის წიბოებში ქვედა შრის დამატებითი არმატურის ღეროების განლაგების გეგმა +32.90 ნიშნულზე

სტადია	პროექტი	
თარიღი	07.09.2022	
მასშტაბი	1:150	
ფორმატი	ფურცელი	A-2
	კ.-156	ა-

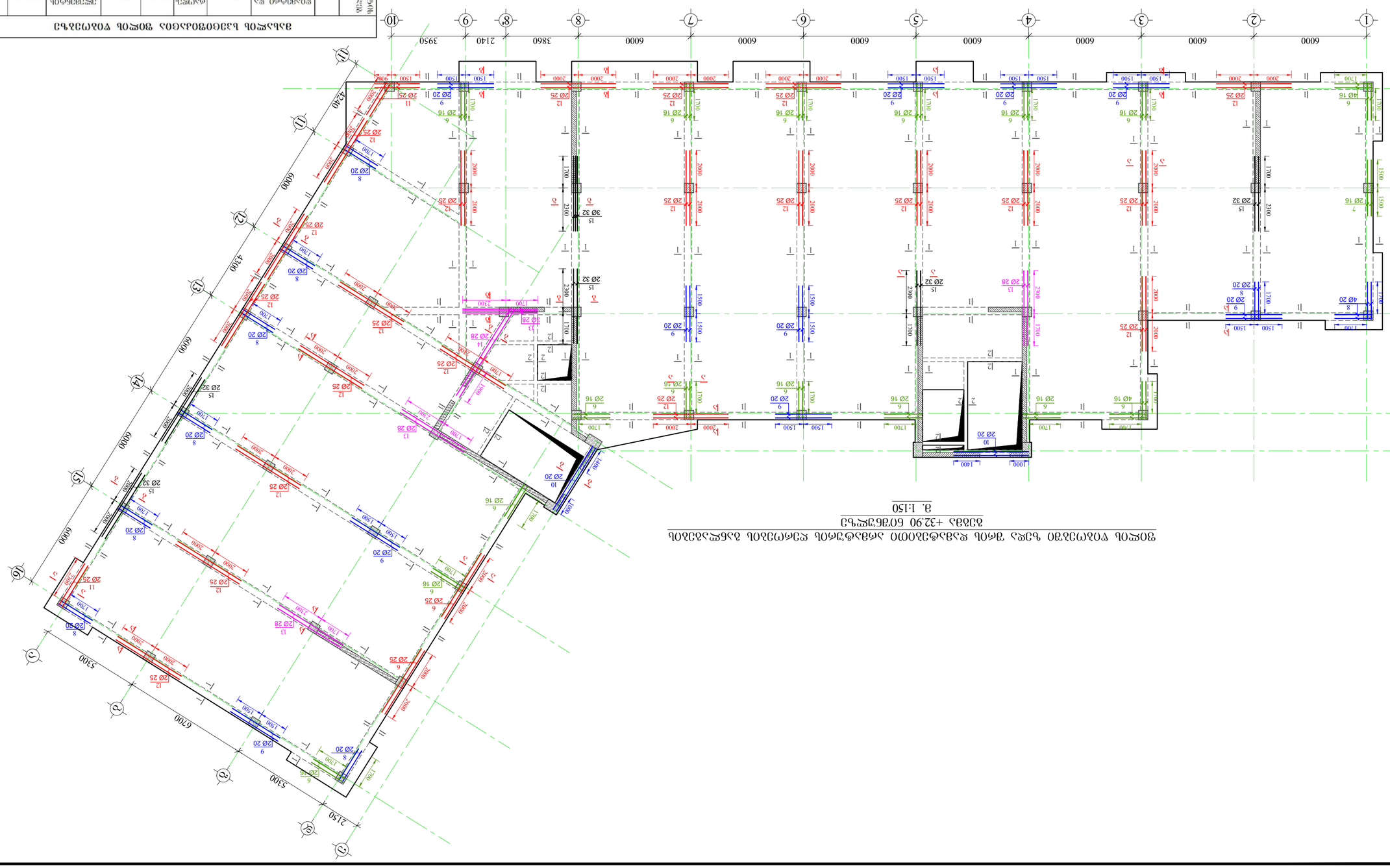

ցոշշ ծոշ ծոշշոշոշ ոշշոշ ոշշոշոշ ոշշոշոշ ոշշո

ჭრილი 1-1
მ. 1:20

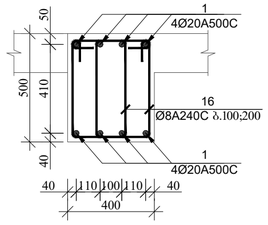

ჭრილი 2-2
მ. 1:20

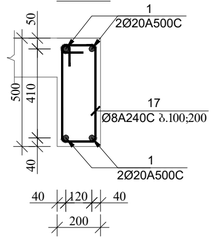

ჭრილი ა-ა
(სქემატური ნახაზი)
მ. 1:20

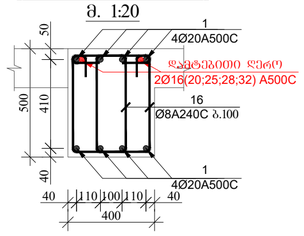

ჭრილი ბ-ბ
(სქემატური ნახაზი)
მ. 1:20

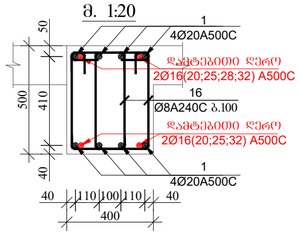

ჭრილი გ-გ
(სქემატური ნახაზი)
მ. 1:20

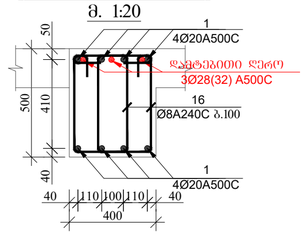

პოზიცია-16
მ. 1:20

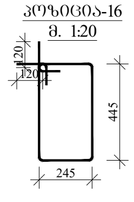

პოზიცია-17
მ. 1:20

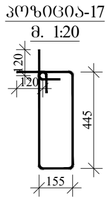

დამკვეთი

შ.პ.ს „ ლიტ ჯეო ინვესტი „

საპროექტო ორგანიზაცია

Visual Art Studio

ობიექტის მისამართი

ქ.თბილისი, რაიონი საბურთალო

ს/კ 01.10.07.007.122

პროექტის სახელწოდება

მრავალბინიანი

საცხოვრებელი სახლი

დირექტორი	ზ. გამხიტაშვილი
მთარქიტექტორი	ზ.გამხიტაშვილი
არქიტექტორი	ნ.ბაჩიაშვილი
კონსტრუქტორი	ბ.ზაკუბავილი
კონსტრუქტორი	თ.მაცაბერიძე
კონსტრუქტორი	ი. ბოჯორიშვილი

ჭრილები +3.20; +6.50; +9.80; +13.10; +16.40; +19.70; +23.00; +26.30; +29.60; +32.90 ნიშნულის ფილის ზედაპირზე

სტადია	პროექტი
თარიღი	07.09.2022
მასშტაბი	1:20
ფორმატი	ფურცელი A-2
	ს.-158

ფილის წიბოებში ქვედა შრის დამატებითი არმატურის ღეროების განლაგების გეგმა +36.20 ნიშნულზე
მ. 1:150

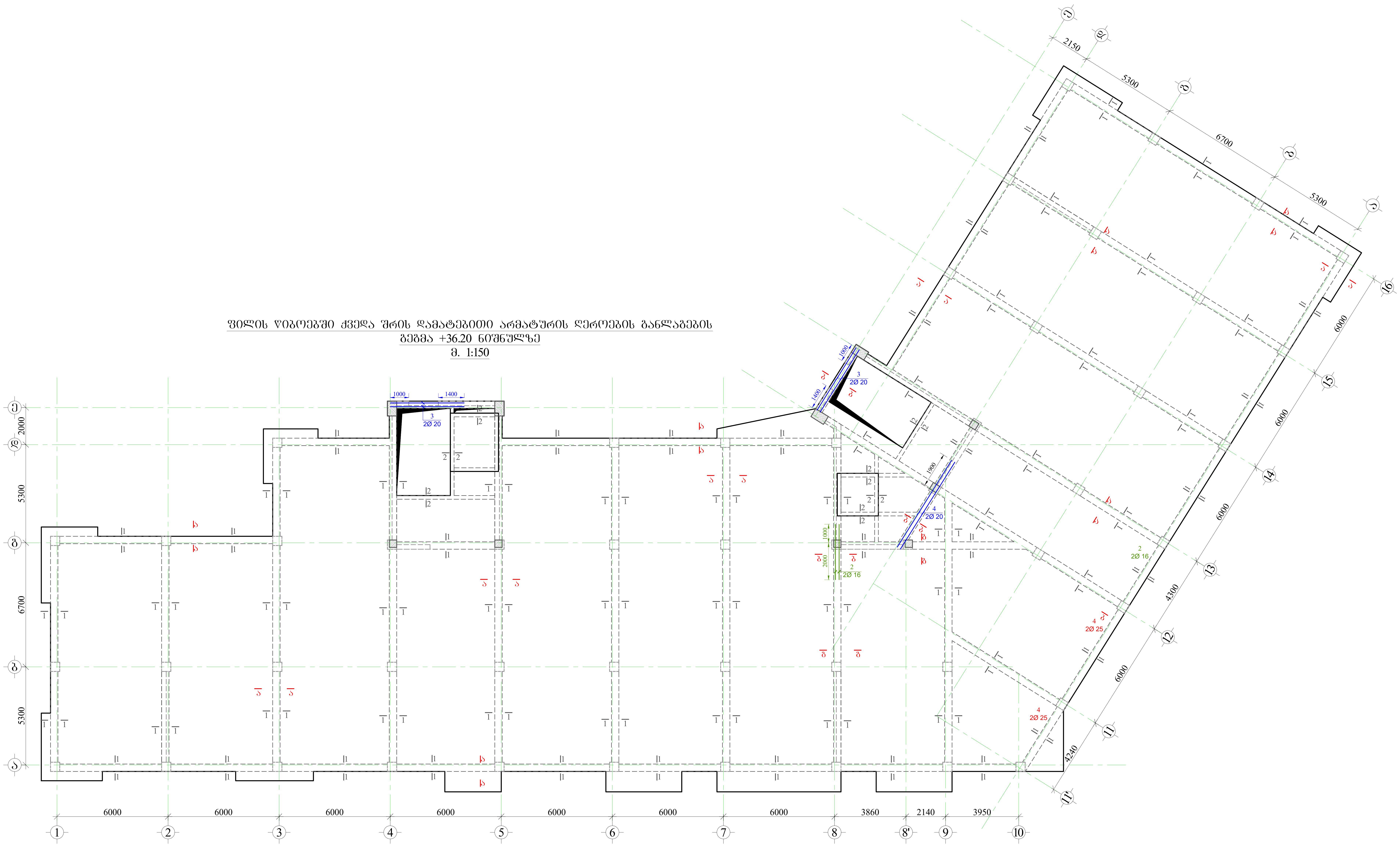

დამკვეთი

შ.პ.ს „ ლიტ ჯეო ინვესტი „

შენიშვნა:

1. წინამდებარე ნახაზი განხილული იქნას ფილის, სვეტებისა და კიბის კონსტრუქციულ ნახაზებთან ერთდ.
2. ფილის წიბოებში გამოყენებული იქნას **B**25 კლასის ბეტონი.
3. რიგელებში გრძივ არმატურად გამოყენებულია **A500C** კლასის არმატურა, ხოლო საკიდებად **A240C** კლასის არმატურა
4. რიგელებში გრძივი და განივი არმატურების განაწილების სქემატური ნახაზები იხ. ფურცელი -კ-162; -163
5. გადაბმა ხორციელდება პირგადადებით, გადაბმის სიგრძე 50**d(d**-გადასაბმელ არმატურებს შორის უდიდესის დიამეტრია.)
6. რიგელებში არმატურების განაწილება განხორციელდეს ნახაზებზე მოცემული სქემის მიხედვით.
7. დაცული იქნას დამცავი შრეები.
8. ბეტონირებისას გამოყენებული იქნას ვიბრირება.
9.არმატურების მოღუნვა განხორციელდეს ცივად(გაცხელების გარეშე)
10. რიგელის გრძივი არმატურა განაპირა სვეტებში ჩაანკერდეს 50**d** მანძილით. (**d**-ჩასაანკერებელი არმატურის დიამეტრია.)
11. ფილებში დასატოვი სავენტილაციო და წყალკანალიზაციის ხვრელების განლაგება და მიბმა ღერძებთან იხ. საინჟინრო ნახაზებში.
12. პროექტში ყველა სახის ცვლილება შეთანხმებული იქნას პროექტის კონსტრუქციული ნაწილის ავტორებთან.
13.მშენებლობის გაჩერების შემთხვევაში გათვალისწინებული იქნას კონსერვაციის სამუშაოები.

საპროექტო ორგანიზაცია

Visual Art Studio

ობიექტის მისამართი

ქ.თბილისი, რაიონი საბურთალო

ს/კ 01.10.07.007.122

პროექტის სახელწოდება

მრავალბინიანი საცხოვრებელი სახლი

დირექტორი	ზ. გამხიტაშვილი
მთ.არქიტექტორი	ზ.გამხიტაშვილი
არქიტექტორი	ნ.ბაჩიაშვილი
კონსტრუქტორი	ტ.ზააუტაშვილი
კონსტრუქტორი	თ.მაცაბერიძე
კონსტრუქტორი	ი. ბოჭორიშვილი

ფილის წიბოებში ქვედა შრის დამატებითი არმატურის ღეროების განლაგების გეგმა +36.20 ნიშნულზე

სტადია	პროექტი	
თარიღი	07.09.2022	
მასშტაბი	1:150	
ფორმატი	ფურცელი	A-2
	კ.-159	ა-

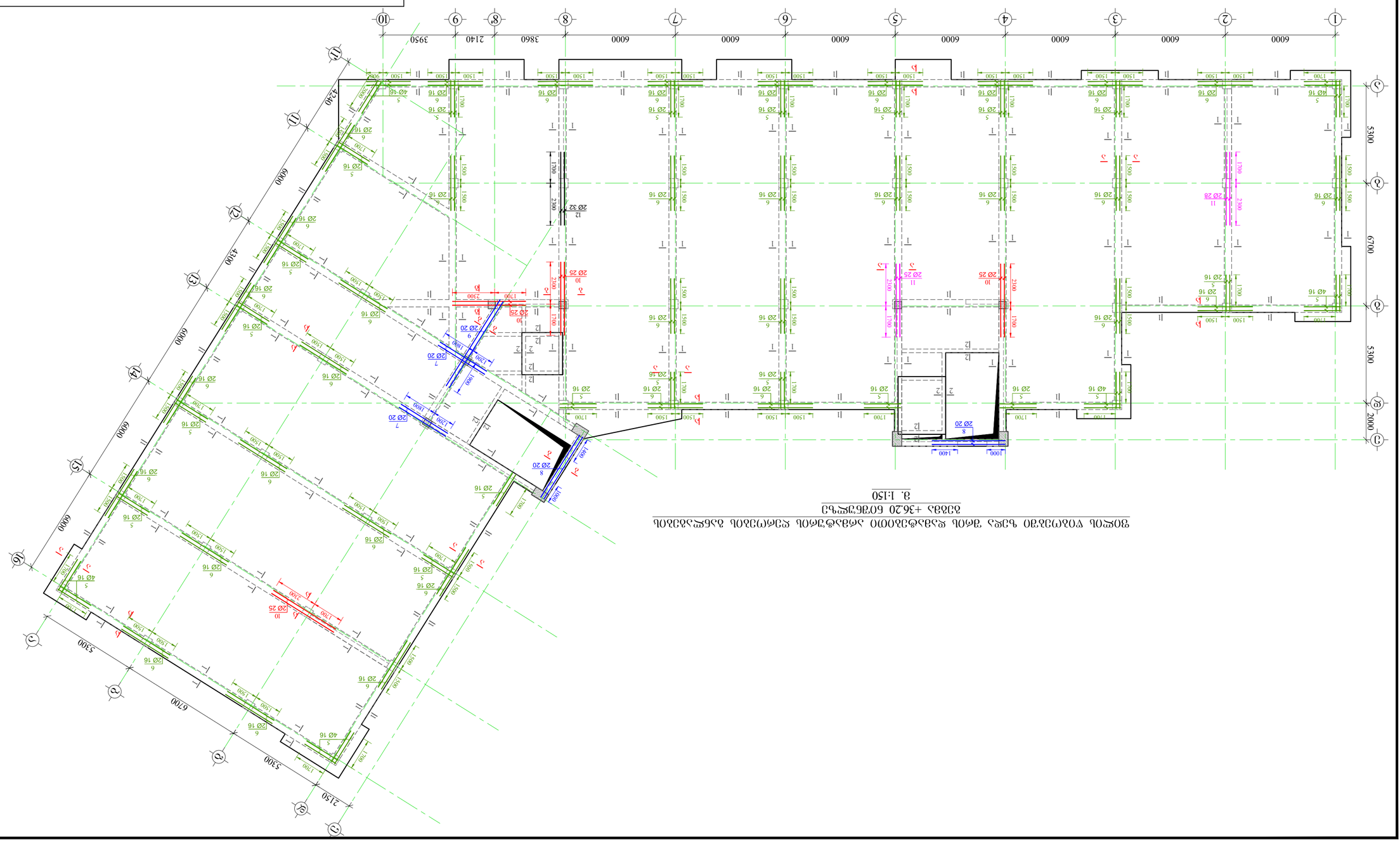

ვერტიკალური ღეროების ანკერების ელემენტის ანაწყობის ნახაზი +36.20 ნიშნულზე
მ. 1:150

ბეტონის ზედაპირის დამუშავების ტიპების ცხრილი

ტიპი	ზედაპირის დამუშავების აღწერა
ბ. ვიბრირებული ბეტონი	ბეტონის ზედაპირის დამუშავება არ მოითხოვება
ზ. ვიბრირებული ბეტონი	ბეტონის ზედაპირის დამუშავება ხორკლიანი ტრაფარეტით
ლ. ვიბრირებული ბეტონი	ბეტონის ზედაპირის დამუშავება ლითონის ფრთხილით
ფ. ვიბრირებული ბეტონი	ბეტონის ზედაპირის დამუშავება ფილტრით
ც. ვიბრირებული ბეტონი	ბეტონის ზედაპირის დამუშავება ცემენტის ხარისხის ბეტონის ფენით

ანკერების ელემენტების სპეციფიკაციის ცხრილი

ელემენტის ტიპი	ნახაზის №	ელემენტის ნიშნული	ელემენტის ნახაზის №	ელემენტების რაოდენობა	ელემენტის მოცულობა, მ³	ელემენტის წონა, კგ
ანკერების ელემენტი ბ-1	1	+36.20	1	4	0.12	288.0
ანკერების ელემენტი ბ-2	2	+36.20	1	4	0.12	288.0
ანკერების ელემენტი ბ-3	3	+36.20	1	4	0.12	288.0
ანკერების ელემენტი ბ-4	4	+36.20	1	4	0.12	288.0
ანკერების ელემენტი ბ-5	5	+36.20	1	4	0.12	288.0
ანკერების ელემენტი ბ-6	6	+36.20	1	4	0.12	288.0
ანკერების ელემენტი ბ-7	7	+36.20	1	4	0.12	288.0
ანკერების ელემენტი ბ-8	8	+36.20	1	4	0.12	288.0
ანკერების ელემენტი ბ-9	9	+36.20	1	4	0.12	288.0
ანკერების ელემენტი ბ-10	10	+36.20	1	4	0.12	288.0
ანკერების ელემენტი ბ-11	11	+36.20	1	4	0.12	288.0
ანკერების ელემენტი ბ-12	12	+36.20	1	4	0.12	288.0
ანკერების ელემენტი ბ-13	13	+36.20	1	4	0.12	288.0
ანკერების ელემენტი ბ-14	14	+36.20	1	4	0.12	288.0

ანკერების ელემენტების ბეტონის ხარისხის, არმატურის ფოლადის მარკის და ბეტონის დაცვის ფენის სისქის ცხრილი

ელემენტის ტიპი	ბეტონის ხარისხი	არმატურის ფოლადის მარკა	ბეტონის დაცვის ფენის სისქე, მმ
ანკერების ელემენტი ბ-1	B25	A500C	50
ანკერების ელემენტი ბ-2	B25	A500C	50
ანკერების ელემენტი ბ-3	B25	A500C	50
ანკერების ელემენტი ბ-4	B25	A500C	50
ანკერების ელემენტი ბ-5	B25	A500C	50
ანკერების ელემენტი ბ-6	B25	A500C	50
ანკერების ელემენტი ბ-7	B25	A500C	50
ანკერების ელემენტი ბ-8	B25	A500C	50
ანკერების ელემენტი ბ-9	B25	A500C	50
ანკერების ელემენტი ბ-10	B25	A500C	50
ანკერების ელემენტი ბ-11	B25	A500C	50
ანკერების ელემენტი ბ-12	B25	A500C	50
ანკერების ელემენტი ბ-13	B25	A500C	50
ანკერების ელემენტი ბ-14	B25	A500C	50

ანკერების ელემენტების ბეტონის მოცულობის, ფორმების ფართობის და ბეტონის ხარჯის ცხრილი

ელემენტის ტიპი	ბეტონის მოცულობა, მ³	ფორმების ფართობი, მ²	ბეტონის ხარჯი, მ³/მ²
ანკერების ელემენტი ბ-1	0.12	1.44	0.083
ანკერების ელემენტი ბ-2	0.12	1.44	0.083
ანკერების ელემენტი ბ-3	0.12	1.44	0.083
ანკერების ელემენტი ბ-4	0.12	1.44	0.083
ანკერების ელემენტი ბ-5	0.12	1.44	0.083
ანკერების ელემენტი ბ-6	0.12	1.44	0.083
ანკერების ელემენტი ბ-7	0.12	1.44	0.083
ანკერების ელემენტი ბ-8	0.12	1.44	0.083
ანკერების ელემენტი ბ-9	0.12	1.44	0.083
ანკერების ელემენტი ბ-10	0.12	1.44	0.083
ანკერების ელემენტი ბ-11	0.12	1.44	0.083
ანკერების ელემენტი ბ-12	0.12	1.44	0.083
ანკერების ელემენტი ბ-13	0.12	1.44	0.083
ანკერების ელემენტი ბ-14	0.12	1.44	0.083

ანკერების ელემენტების არმატურის ფოლადის ცხრილი

ელემენტის ტიპი	№	არმატურის ფოლადის კლასი და დიამეტრი Φ მმ	L ერთ., მმ	n	ერთეულის წონა, კგ	ჯამური წონა, კგ q მმ	ერთეულის სიგრძე L ერთ. მმ	ჯამური სიგრძე L ჯამ. მმ	ნახაზის № N
ანკერების ელემენტი ბ-1	1	Φ 20 A500C	392500	1	3925.0	9679.4	3925.0	9679.4	1
	2	Φ 16 A500C	3000	2	6.0	9.5			
	3	Φ 20 A500C	4000	4	16.0	39.5			
	4	Φ 20 A500C	6000	2	12.0	29.6			
	5	Φ 16 A500C	2400	62	148.8	234.8			
	6	Φ 16 A500C	3000	70	210.0	331.4			
	7	Φ 20 A500C	3000	4	12.0	29.6			
	8	Φ 20 A500C	4000	4	16.0	39.5			
	9	Φ 20 A500C	6000	2	12.0	29.6			
	10	Φ 25 A500C	4000	8	32.0	123.3			
	11	Φ 28 A500C	4000	4	16.0	77.3			
	12	Φ 32 A500C	4000	2	8.0	50.5			
	13	Φ 8 A240C	1620	5760	9331.2	3681.8			
	14	Φ 8 A240C	1440	210	302.4	119.3			
						302.4	119.3		

ბეტონის ჯამური მოცულობა Q= 1447.1 მ³

არმატურის ჯამური წონა Q= 1447.1 q= ბეტონის ერთეულზე B25 V= 50.82 მ³

ობიექტის დასახელება	მრავალსართულიანი საცხოვრებელი კორპუსის მონოლითური რკინაბეტონის ანკერების ელემენტების ანაწყობის ნახაზი
ობიექტის მისამართი	ქ. თბილისი, ვაკის რაიონი, ზ. ჭავჭავაძის გამზირი №122
ნახაზის დასახელება	ანკერების ელემენტების ანაწყობის ნახაზი
ნახაზის №	ბ/კ 01.10.07.007.122
ავტორი	ა. ბერიძე
თანაავტორი	ნ. ლომსაძე
კონსულტანტი	ე. ჯაფარიძე
ხელმძღვანელი	ნ. ბერიძე
კონტროლიორი	ნ. ბერიძე
დამტკიცებულია	
ელექტრონული ვერსია	
ფორმატი	A-2
მასშტაბი	1:150
თარიღი	07.09.2022
ფურცელი	1
ფურცლების რაოდენობა	1

Visual Art Studio

ელექტრონული ვერსია

ა.შ. „ ლილ ჯაო ოგვეხლი „

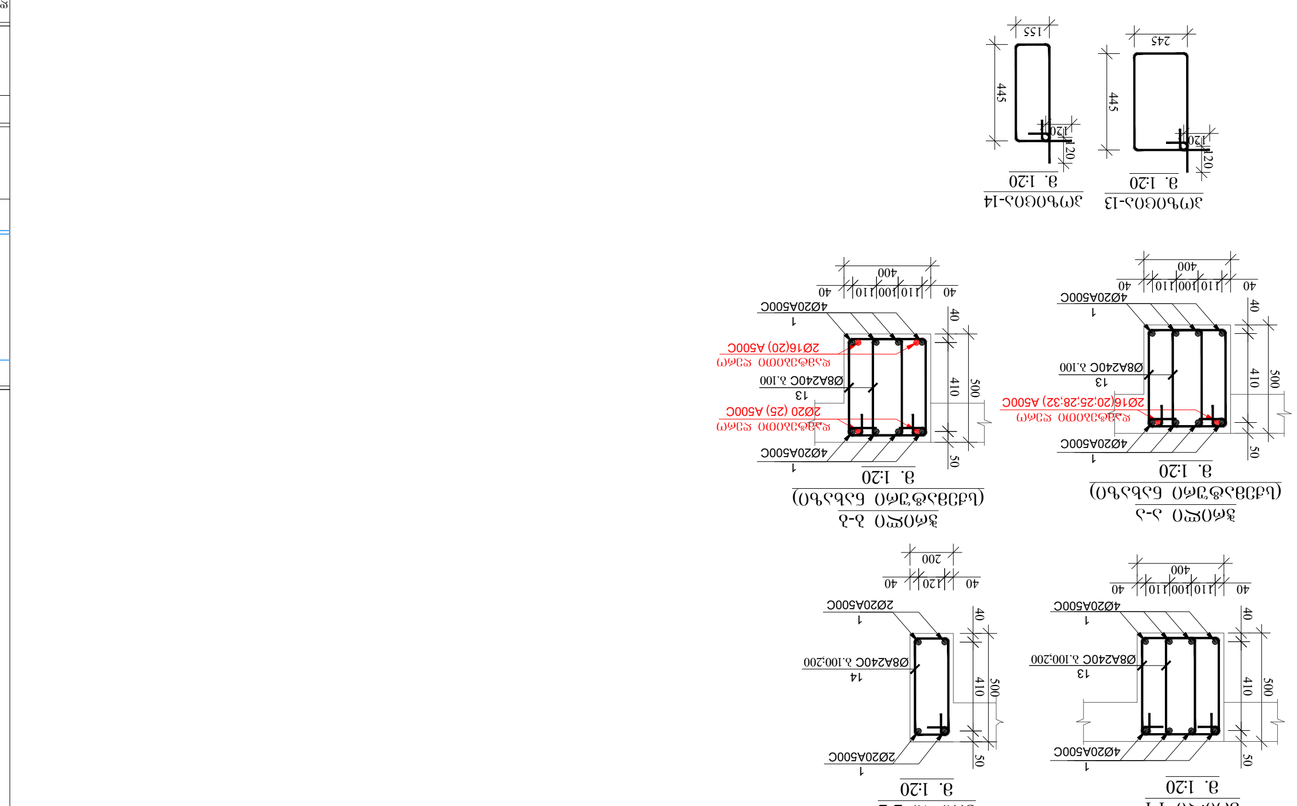

ЖъЭФъЭЪОЮ ѫЭФЧ	Ъ. ъъЭЪЬОЧЭЪЭЧО
ЭЬъЭЧЬОЧЭЪЭЧО ЭЧЭЖЧО	Ъ.ъЭЪЬъЭЧЬО
ЭЖЧЬОЭЭЪЬЧО	Б.ЭЪЬъЭЪЭЧО
ЭЧЬЧЬОЭЭЪЬЧО	Ъ.ЭЪЭЭЭЭЭЭЭЭ
ЭЧЬЧЬОЭЭЪЬЧО	07.ЭЪЭЭЭЭЭЪЭ
ЭЧЬЧЬОЭЭЪЬЧО	0.ЭЧЪЧЭЭЭЭЭЭЭ

ЭЖОЖЭЪО +36.20 6ОЭЪЭЖЧОЬ ЭЭЖЧЬ
ЧОЭЧЭЭЭЪЧЭ

Ьфъжъо	ЭЖЧЭЭЭЭ
ФЭЖЧЭЭ	07.09.2022
ЭЭЬЪЭЬЭЬО	1:20
ЭЧЧФЬЭЬО	ЭЭЧФЧЭЖЧО А-2
	Ъ.-161 -

ЖъЭЬЭЧЭЧО ФЧЭЭЬЭЬЭЧО

Visual Art Studio

ФЭЧЭЭЬЭЬО ЭЬЭЧЭЬЭЬО ЬЭЬЖЧО

ДЧФЖЧЭЬЧО, ЧЭЧЧЬО ЬЭЭЧЧФЭЭЖЧЧ

Ь/Э 01.10.07.007.122

ЭЖЧЭЭЭЬО ЬЭЬЭЖЧЧЧЧЭЬО

ЭЧЬЧЭЭЖЧЬЧЬЭЬО

ЬЭЭЬЧЭЧЧЭЭЖЧО ЬЭЬЖЧО

ЖЧЬЧЭЭЬЧО Ъ. ЭЭЬЧЬОЧЭЧЭЖЧО

ЭЧЭЬЧЭЭЬЧО Ъ.ЭЭЬЧЬОЧЭЧЭЖЧО

ЭЧЬЧЬОЧЭЧЭЖЧО Б.ЭЬЧЬОЧЭЧЭЖЧО

ЭЧЬЧЬОЧЭЧЭЖЧО Ъ.ЭЭЭЭЭЭЭЭЭЭ

ЭЧЬЧЬОЧЭЧЭЖЧО 0.ЭЧЪЧЭЭЭЭЭЭЭ

ЭЧЬЧЬОЧЭЧЭЖЧО 0. ЭЧЪЧЭЭЭЭЭЭЭ

ЭЖОЖЭЪО +36.20 6ОЭЪЭЖЧОЬ ЭЭЖЧЬ
ЧОЭЧЭЭЭЪЧЭ

ЬфъжъО ЭЭЖЧЭЭЭЭ

07.09.2022 ФЭЖЧЭЭ

1:20 ЭЭЬЪЭЬЭЬО

ЭЭЧФЧЭЖЧО А-2

Ъ.-161 -

ЬЭЬЖЧЭЭЬЧО ФЧЭЭЬЭЬЭЧО

ЧЭЭЬЭЬЭЧО ЭЬЭЧЭЬЭЬО

Ъ.Ь. „ ЖЧО ЭЭЭЬЬФО ЧЭЭЬЬФО „

კვეთები ფილის წიბოებზე +39.50 ნიშნულზე
მ. 1:150

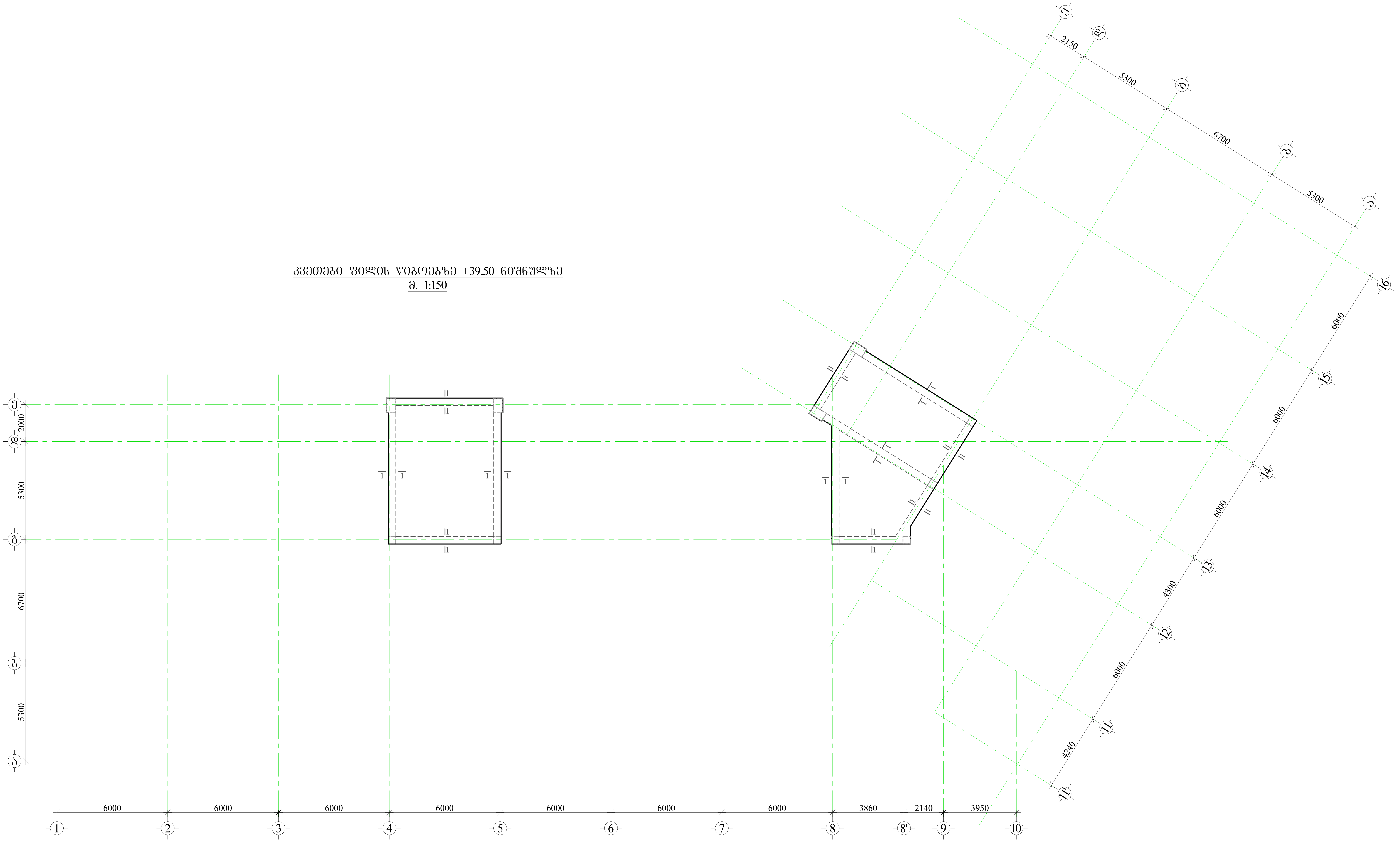

ჭრილი 1-1
მ. 1:20

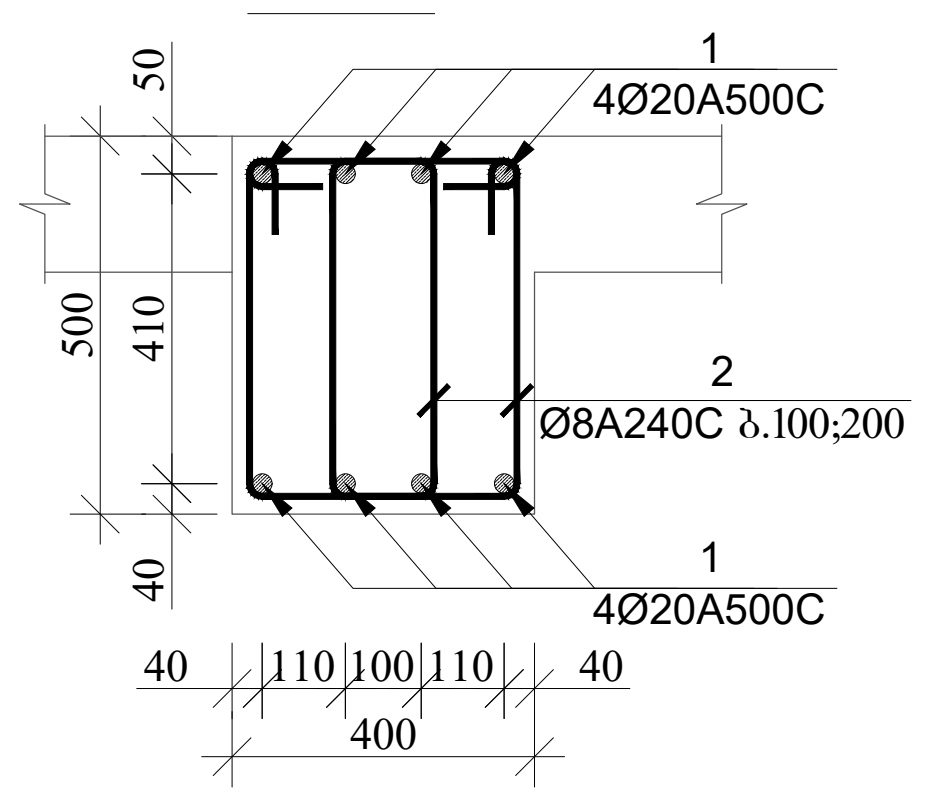

პოზიცია-2
მ. 1:20

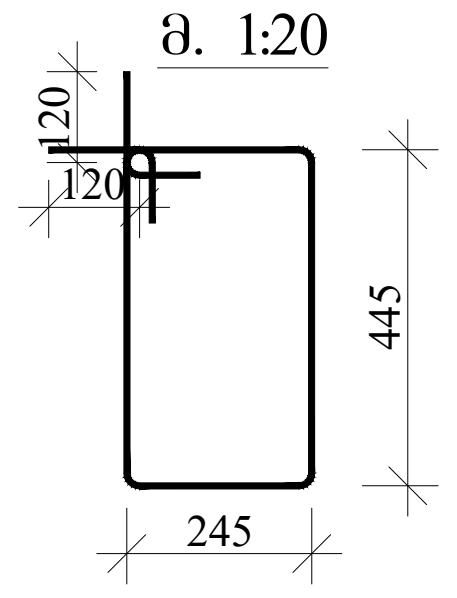

მასალის სპეციფიკაცია ფილის წიბოებზე

ელემენტის დასახელება	პოზ. №	დიამეტრი და კლასი Φ მმ	სიგრძე L მმ	რაოდენობა n	სიგრძე Lxn მ	წონა q კგ	ელემენტის რაოდენობა N	სიგრძე LxnxN მ	წონა qxN კგ
+39.50 ნიშნული	1	Φ 20 A500C	590000	1	590.0	1455.0	1	590.0	1455.0
	2	Φ 8 A240C	1620	910	1474.2	581.7		1474.2	581.7
					სულ q=	2036.7		სულ Q=	2036.7
	ლითონის წონა Q=						2036.7 კგ		
	ბეტონის მოცულობა B25 V=							7.6 $მ^3$	

დამკვეთი

შ.პ.ს „ ლიტ ჯეო ინვესტი „

შენიშვნა:

1. წინამდებარე ნახაზი განხილული იქნას ფილის, სვეტებისა და კიბის კონსტრუქციულ ნახაზებთან ერთდ.
2. ფილის წიბოებში გამოყენებული იქნას **B**25 კლასის ბეტონი.
3. რიგელებში გრძივ არმატურად გამოყენებულია **A500C** კლასის არმატურა, ხოლო საკიდებად **A240C** კლასის არმატურა
4. რიგელებში გრძივი და განივი არმატურების განაწილების სქემატური ნახაზები იხ. ფურცელი -კ-162; -163
5. გადაბმა ხორციელდება კირგადადებით, გადაბმის სიგრძე 50**d**(**d**-გადასაბმელ არმატურებს შორის უდიდესის დიამეტრია.)
6. რიგელებში არმატურების განაწილება განხორციელდეს ნახაზებზე მოცემული სქემის მიხედვით.
7. დაცული იქნას დამცავი შრეები.
8. ბეტონირებისას გამოყენებული იქნას ვიბრირება.
9.არმატურების მოღუნვა განხორციელდეს ცივად(გაცხელების გარეშე)
10. რიგელის გრძივი არმატურა განაპირა სვეტებში ჩაანკერდეს **50d** მანძილით. (**d**-ჩასაანკერებელი არმატურის დიამეტრია.)
11. ფილებში დასატოვი სავენტილაციო და წყალკანალიზაციის ხვრელების განლაგება და ზომები ღერძებთან იხ. საინჟინრო ნახაზებში.
12. პროექტში ყველა სახის ცვლილება შეთანხმებული იქნას პროექტის კონსტრუქციული ნაწილის ავტორებთან.
13.მშენებლობის გაჩერების შემთხვევაში გათვალისწინებული იქნას კონსერვაციის სამუშაოები.

საპროექტო ორგანიზაცია

Visual Art Studio

ობიექტის მისამართი

ქ.თბილისი, რაიონი საბურთალო

ს/კ 01.10.07.007.122

პროექტის სახელწოდება

მრავალბინიანი საცხოვრებელი სახლი

დირექტორი	ზ. გამხიტაშვილი
მთ.არქიტექტორი	ზ.გამხიტაშვილი
არქიტექტორი	ნ.ბაჩიაშვილი
კონსტრუქტორი	ტ.ზააუტაშვილი
კონსტრუქტორი	თ.მაცაბერიძე
კონსტრუქტორი	ი. ბოჯორიშვილი

კვეთები ფილის წიბოებზე +39.50 ნიშნული. კვეთი 1-1.

სტადია	პროექტი	
თარიღი	07.09.2022	
მასშტაბი	1:150; 1:20	
ფორმატი	ფურცელი	A-2
	კ.-162	კ-

რიგელებში არმატურების გადაბმის სქემატური ნახაზი

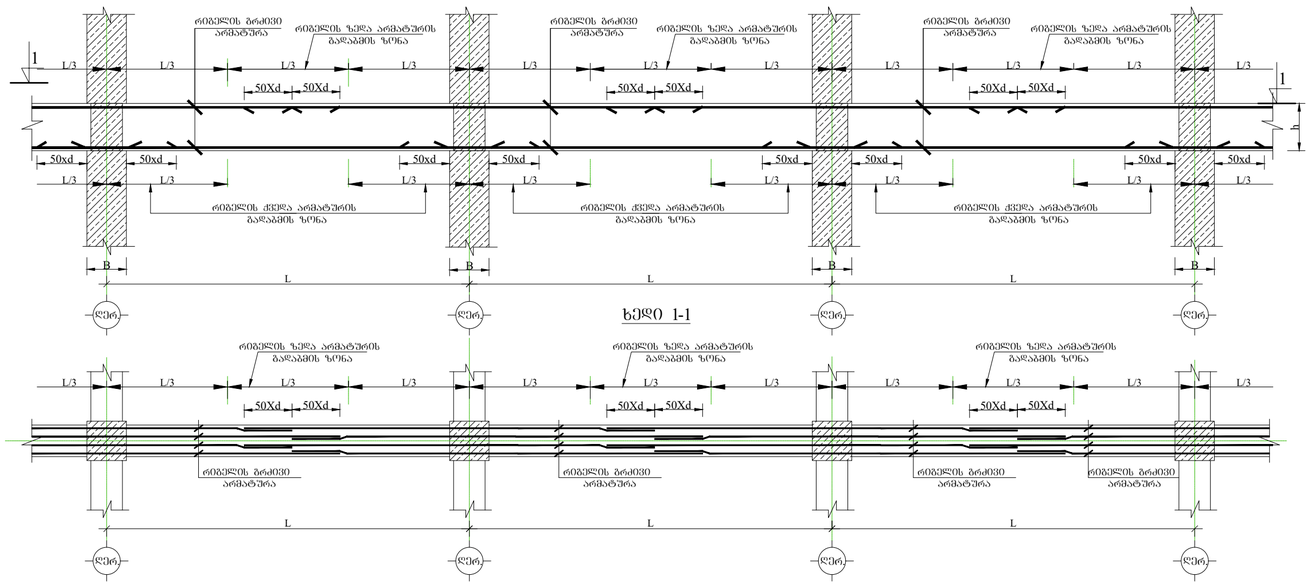

რიგელებში განივი არმატურების განაწილების სქემატური ნახაზი

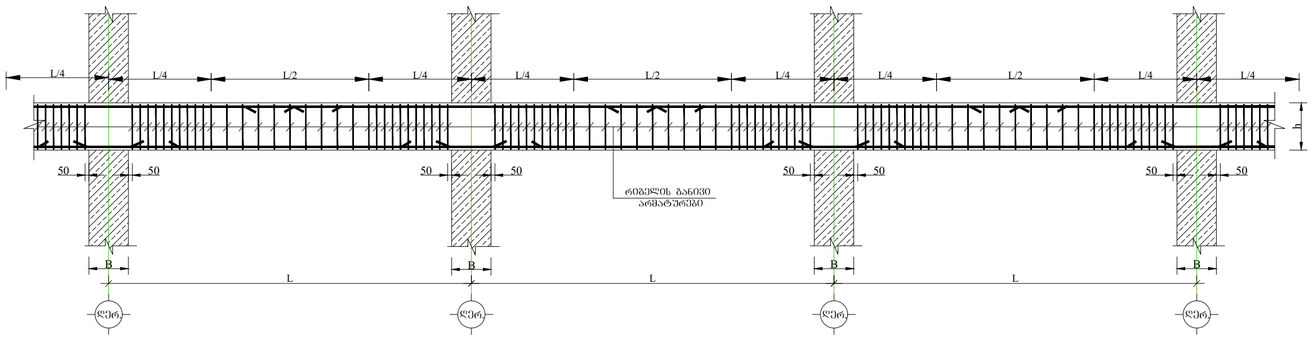

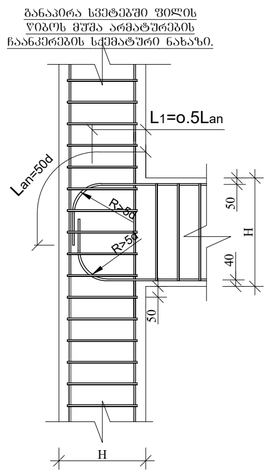

ჩარჩო 1

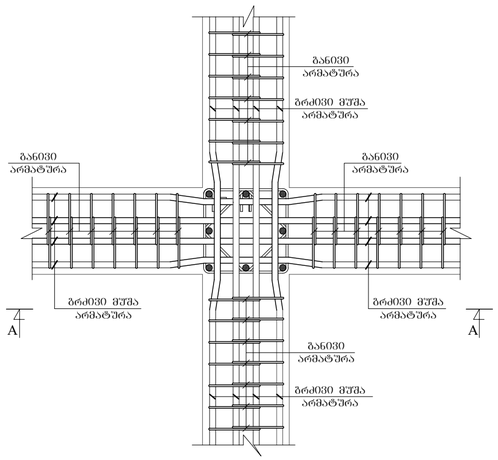

ჩარჩო 2

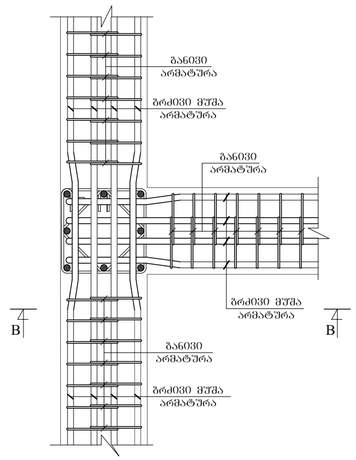

კვეთი A-A

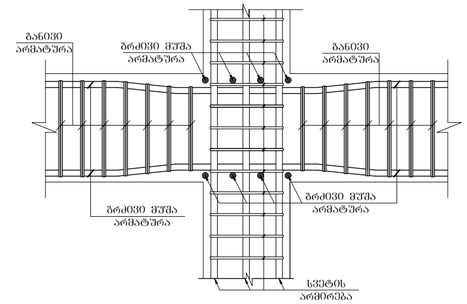

კვეთი B-B

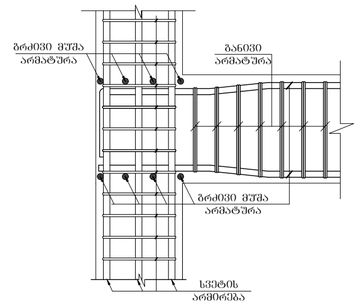

ჩარჩო 3

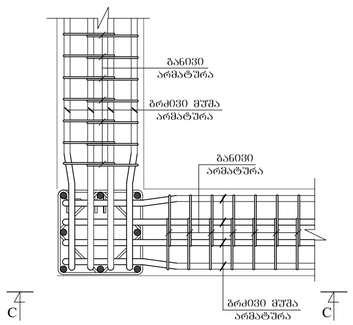

კვეთი C-C

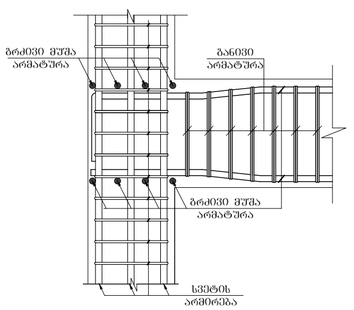

დამკვეთი

შ.პ.ს „ ლიტ ჯგო ინვესტი „

საპროექტო ორგანიზაცია

Visual Art Studio

ობიექტის მისამართი	ქ.თბილისი, რაიონი საბურთალო
ს/კ	01.10.07.007.122
პროექტის სახელწოდება	მრავალბინიანი საცხოვრებელი სახლი
დირექტორი	ზ. გამხიტაშვილი
მთ.არქიტექტორი	ზ.გამხიტაშვილი
არქიტექტორი	ნ.ბაჩიაშვილი
კონსტრუქტორი	ტ.ზაალბაშვილი
კონსტრუქტორი	თ.მაცაბერიძე
კონსტრუქტორი	ი. ბოჟორიშვილი

რიგელებში ბრაჯივი მუშა არმატურების გადაბმის და განივი არმატურების განაწილების სქემატური ნახაზი. ჩარჩო-1; -2; -3

სტადია	პროექტი	
თარიღი	07.09.2022	
მასშტაბი	1:50;1:20	
ფორმატი	ფურცელი	A-2
	ა.-163	

კიბე-1-ის საძალიბო ნახაზი -2.90 ნიშნულზე

მ. 1:50

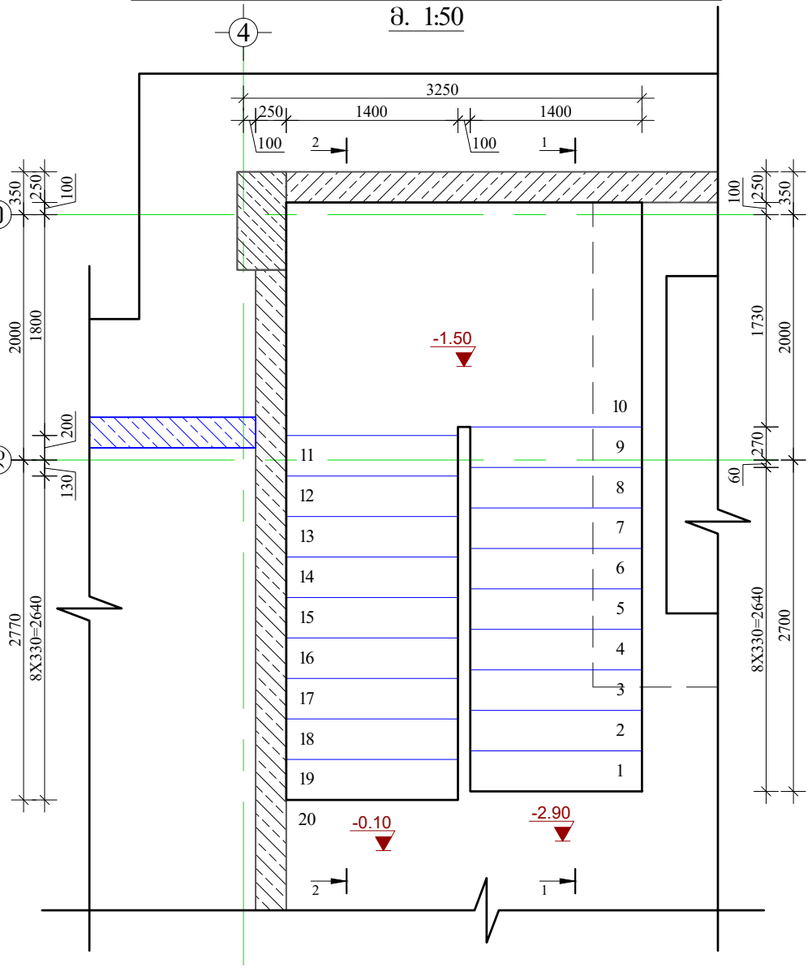

მასალის სპეციფიკაცია კიბე-1-ზე

ელემენტის დასახელება	პოზ. №	დიამეტრი და კლასი Φ მმ	სიგრძე L მმ	რაოდენობა n	სიგრძე Lxn მ	წონა q კგ	ელემენტის რაოდენობა N	სიგრძე LxnxN მ	წონა qxN კგ
-2.90 ნიშნულზე	1	Φ 12 A500C	306000	1	306.0	271.7	1	306.0	271.7
	2	Φ 8 A240C	330	125	41.3	16.3		41.3	16.3
	3	Φ 8 A240C	670	65	43.6	17.2		43.6	17.2
	4	Φ 8 A500C	90000	1	90.0	35.5		90.0	35.5
					სულ q=	340.6		სულ Q=	340.6

ლითონის წონა Q= 340.6 კგ

ბეტონის მოცულობა B25 V= 3.12 მ³

დამკვეთი

შ.პ.ს „ ლიტ ჯეო ინვესტი „

საპროექტო ორგანიზაცია

Visual Art Studio

ობიექტის მისამართი

ქ.თბილისი, რაიონი საბურთალო

ს/კ 01.10.07.007.122

პროექტის სახელწოდება

მრავალბინიანი

საცხოვრებელი სახლი

დირექტორი	ზ. გამხიტაშვილი
მთ.არქიტექტორი	ზ.გამხიტაშვილი
არქიტექტორი	ნ.ბაჩიაშვილი
კონსტრუქტორი	ტ.ზაკუტაშვილი
კონსტრუქტორი	თ.მაცაბერიძე
კონსტრუქტორი	ი. ბოჯორიშვილი

კიბე-1-ის საძალიბო ნახაზი და მასალის სპეციფიკაცია -2.90 ნიშნულზე.

სტადია	პროექტი	
თარიღი	07.09.2022	
მასშტაბი	1:50	
ფორმატი	ფურცელი	A-3
	კ-164	ა-

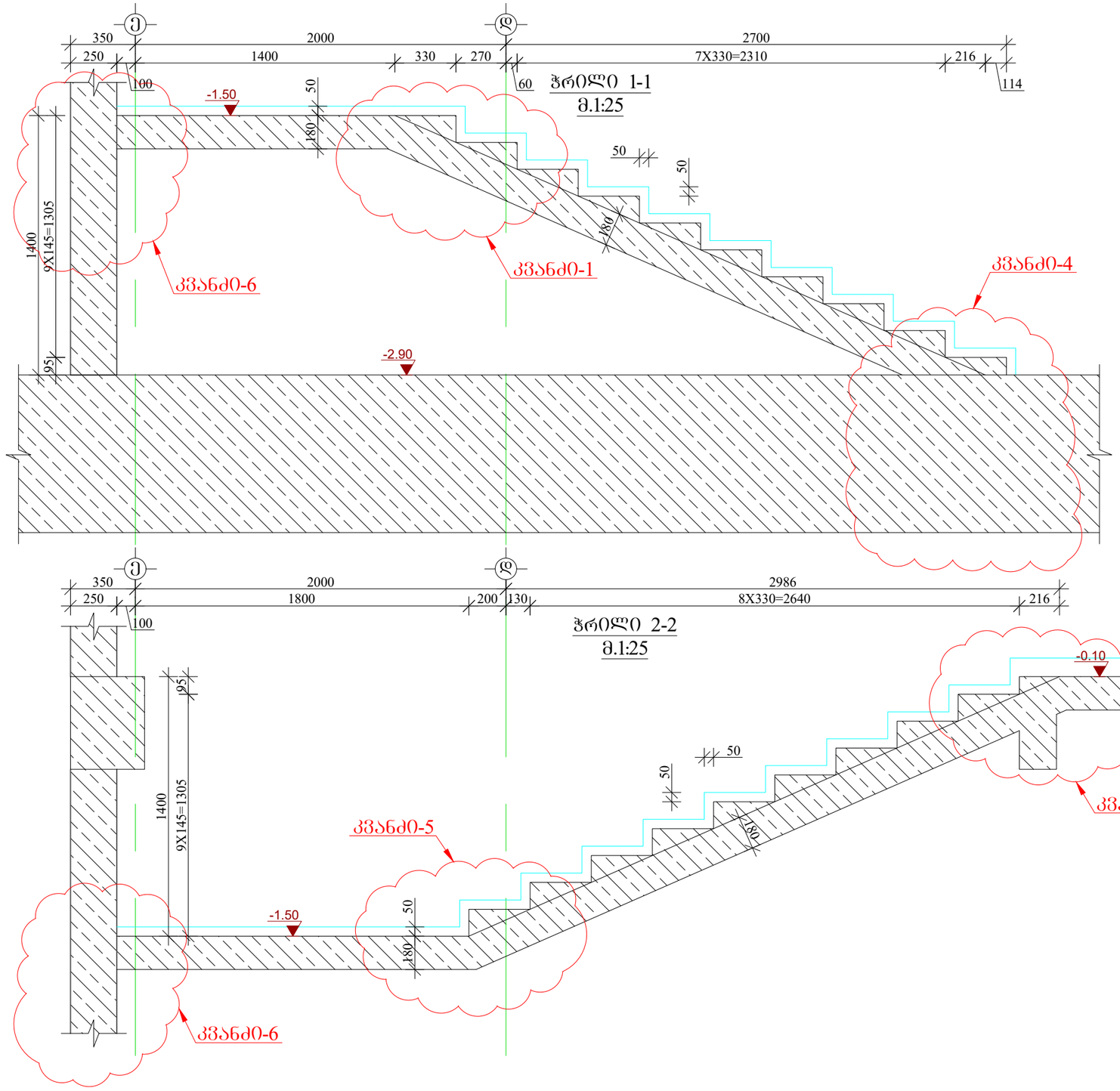

დამკვეთი

შ.პ.ს „ ლიტ ჯეო ინვესტი „

საპროექტო ორგანიზაცია

Visual Art Studio

ობიექტის მისამართი

ქ.თბილისი, რაიონი საბურთალო

ს/კ 01.10.07.007.122

პროექტის სახელწოდება

მრავალბინიანი

საცხოვრებელი სახლი

დირექტორი	ზ. გამხიტაშვილი
მთ.არქიტექტორი	ზ.გამხიტაშვილი
არქიტექტორი	ნ.ბაჩიაშვილი
კონსტრუქტორი	ტ.ზაკუტაშვილი
კონსტრუქტორი	თ.მაცაბერიძე
კონსტრუქტორი	ი. ბოჯორიშვილი

ჭრილები კიბე-1-ზე -2.90 ნიშნულზე.

სტადია	პროექტი	
თარიღი	07.09.2022	
მასშტაბი	1:25	
ფორმატი	ფურცელი	A-3
	ა-165	ა-

კიბე-1-ის საძალიბო ნახაზი -0.10 -:- +32.90 ნიშნულებზე

მ. 1:50

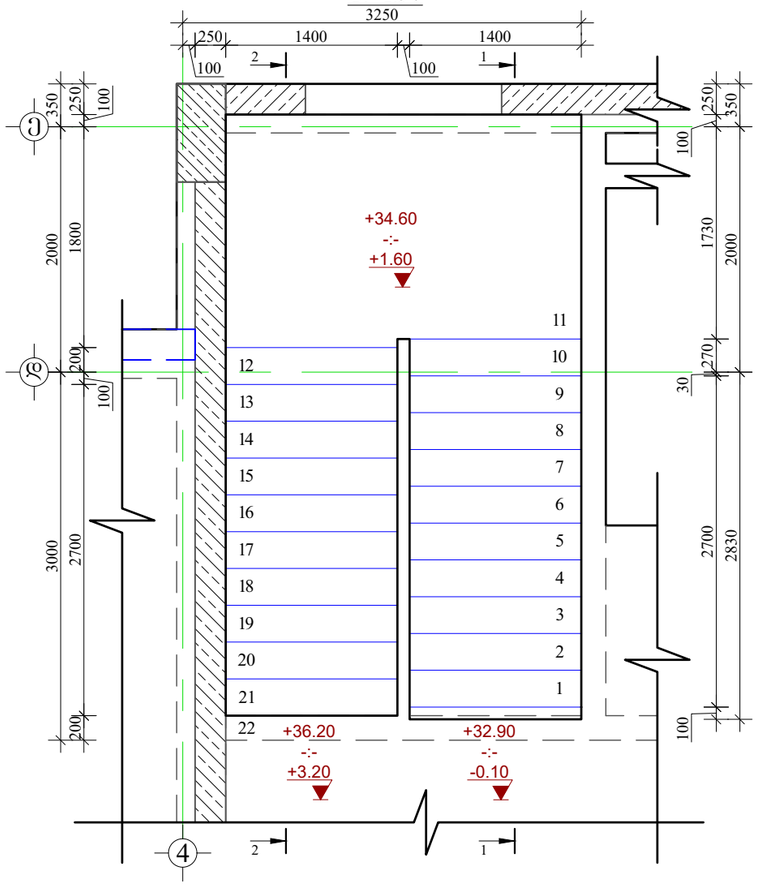

მასალის სპეციფიკაცია კიბე-1-ზე

ელემენტის დასახელება	პოზ. №	დიამეტრი და კლასი Φ მმ	სიგრძე L მმ	რაოდენობა n	სიგრძე Lxn მ	წონა q კგ	ელემენტის რაოდენობა N	სიგრძე LxnxN მ	წონა qxN კგ
-0.10 -:- +32.90 ნიშნულებზე	1	Φ 12 A500C	320000	1	320.0	284.1	11	3520.0	3125.0
	2	Φ 8 A240C	330	125	41.3	16.3		453.8	179.0
	3	Φ 8 A240C	670	70	46.9	18.5		515.9	203.6
	4	Φ 8 A500C	95000	1	95.0	37.5		1045.0	412.3
					სულ q=	356.4		სულ Q=	3919.9

ლითონის წონა Q= 3919.9 კგ

ბეტონის მოცულობა B25 V= 36.7 მ³

დამკვეთი

შ.პ.ს „ ლიტ ჯეო ინვესტი „

საპროექტო ორგანიზაცია

Visual Art Studio

ობიექტის მისამართი

ქ.თბილისი, რაიონი საბურთალო

ს/კ 01.10.07.007.122

პროექტის სახელწოდება

მრავალბინიანი

საცხოვრებელი სახლი

დირექტორი	ზ. გამხიტაშვილი
მთ.არქიტექტორი	ზ.გამხიტაშვილი
არქიტექტორი	ნ.ბაჩიაშვილი
კონსტრუქტორი	ტ.ზაკუტაშვილი
კონსტრუქტორი	თ.მაცაბერიძე
კონსტრუქტორი	ი. ბოჯორიშვილი

კიბე-1-ის საძალიბო ნახაზი და მასალის სპეციფიკაცია -0.10 -:- +32.90 ნიშნულებზე.

სტადია	პროექტი	
თარიღი	07.09.2022	
მასშტაბი	1:50	
ფორმატი	ფურცელი	A-3
	კ-166	ა-

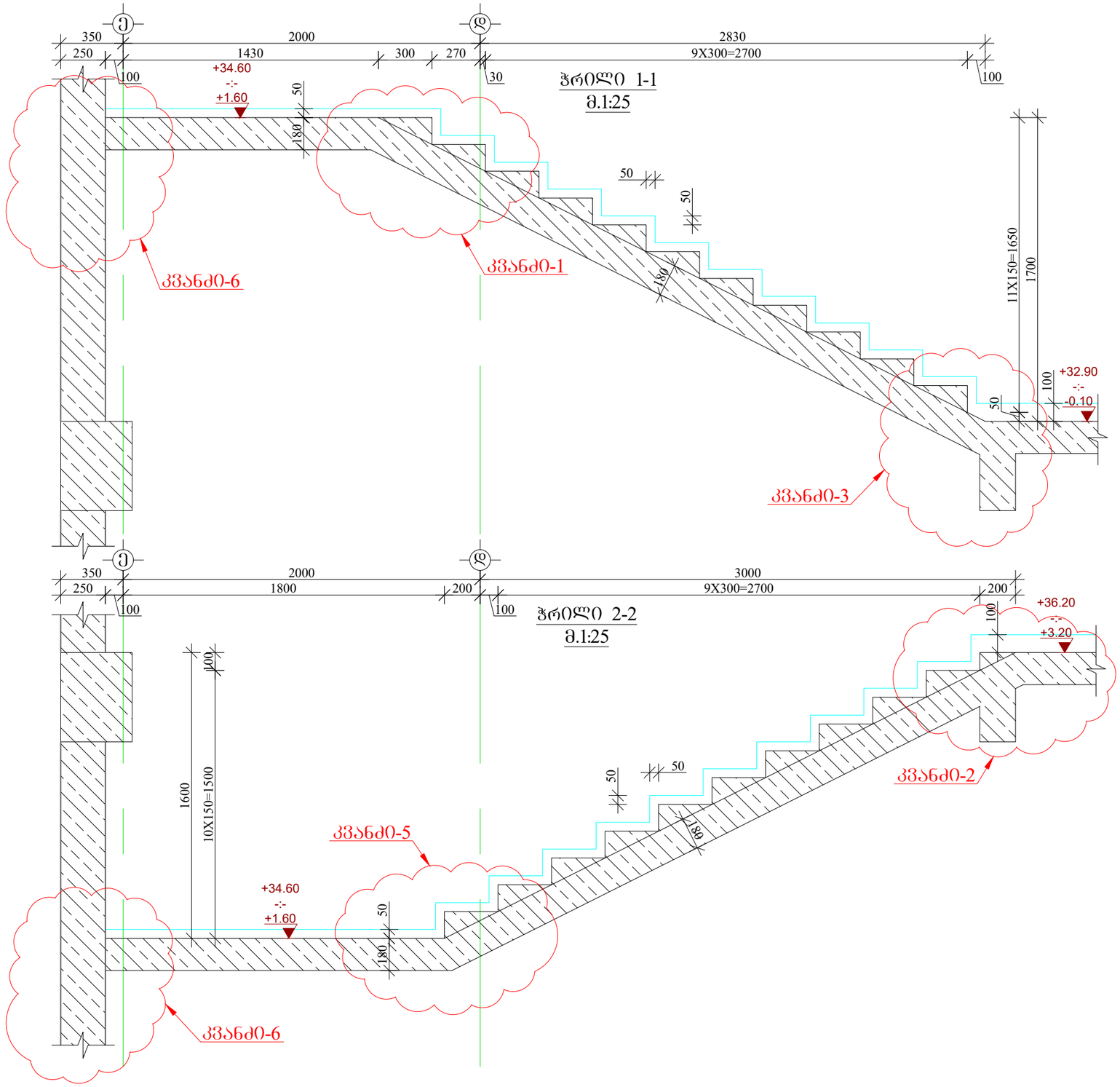

დამკვეთი

შ.პ.ს „ ლიტ ჯეო ინვესტი „

საპროექტო ორგანიზაცია

Visual Art Studio

ობიექტის მისამართი

ქ.თბილისი, რაიონი საბურთალო

ს/კ 01.10.07.007.122

პროექტის სახელწოდება

მრავალბინიანი

საცხოვრებელი სახლი

დირექტორი	ზ. გამხიტაშვილი
მთ.არქიტექტორი	ზ.გამხიტაშვილი
არქიტექტორი	ნ.ბაჩიაშვილი
კონსტრუქტორი	ტ.ზაკუტაშვილი
კონსტრუქტორი	თ.მაცაბერიძე
კონსტრუქტორი	ი. ბოჯორიშვილი

ჭრილები კიბე-1-ზე -0.10 -:- +32.90 ნიშნულებზე.

სტადია	1:25	პროექტი
თარიღი		07.09.2022
მასშტაბი		
ფორმატი	ფურცელი	A-3
	ა-167	ა-

კიბე-2-ის საძალიბო ნახაზი -2.90 ნიშნულზე
მ. 1:50

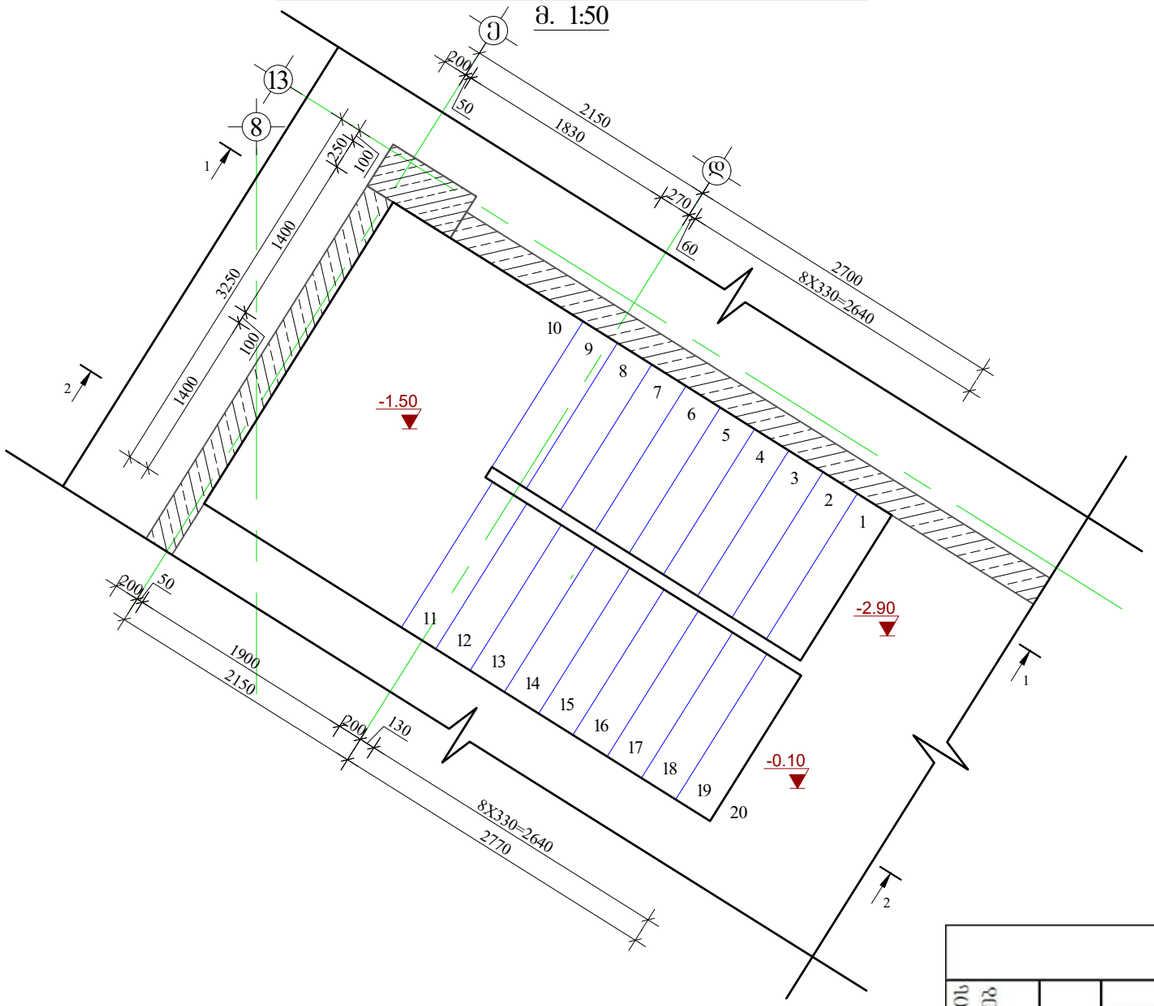

მასალის სპეციფიკაცია კიბე-2-ზე

ელემენტის დასახელება	პოზ. №	დიამეტრი და კლასი Φ მმ	სიგრძე L მმ	რაოდენობა n	სიგრძე Lჯამი მ	წონა q კგ	ელემენტის რაოდენობა N	სიგრძე LxnxN მ	წონა qxN კგ
-2.90 ნიშნულზე	1	Φ 12 A500C	306000	1	306.0	271.7	1	306.0	271.7
	2	Φ 8 A240C	330	125	41.3	16.3		41.3	16.3
	3	Φ 8 A240C	670	65	43.6	17.2		43.6	17.2
	4	Φ 8 A500C	90000	1	90.0	35.5		90.0	35.5
					სულ q=	340.6		სულ Q=	340.6

ლითონის წონა Q= 340.6 კგ

ბეტონის მოცულობა B25 V= 3.12 მ³

დამკვეთი

შ.პ.ს „ ლიტ ჯეო ინვესტი „

საპროექტო ორგანიზაცია

Visual Art Studio

ობიექტის მისამართი

ქ.თბილისი, რაიონი საბურთალო

ს/კ 01.10.07.007.122

პროექტის სახელწოდება

მრავალბინიანი

საცხოვრებელი სახლი

დირექტორი	ზ. გამხიტაშვილი
მთ.არქიტექტორი	ზ.გამხიტაშვილი
არქიტექტორი	ნ.ბაჩიაშვილი
კონსტრუქტორი	ტ.ზაკუტაშვილი
კონსტრუქტორი	თ.მაცაბერიძე
კონსტრუქტორი	ი. ბოჯორიშვილი

კიბე-2-ის საძალიბო ნახაზი და მასალის სპეციფიკაცია -2.90 ნიშნულზე.

სტადია	პროექტი
თარიღი	07.09.2022
მასშტაბი	1:50
ფორმატი	ფურცელი A-3
	კ-168 ა-

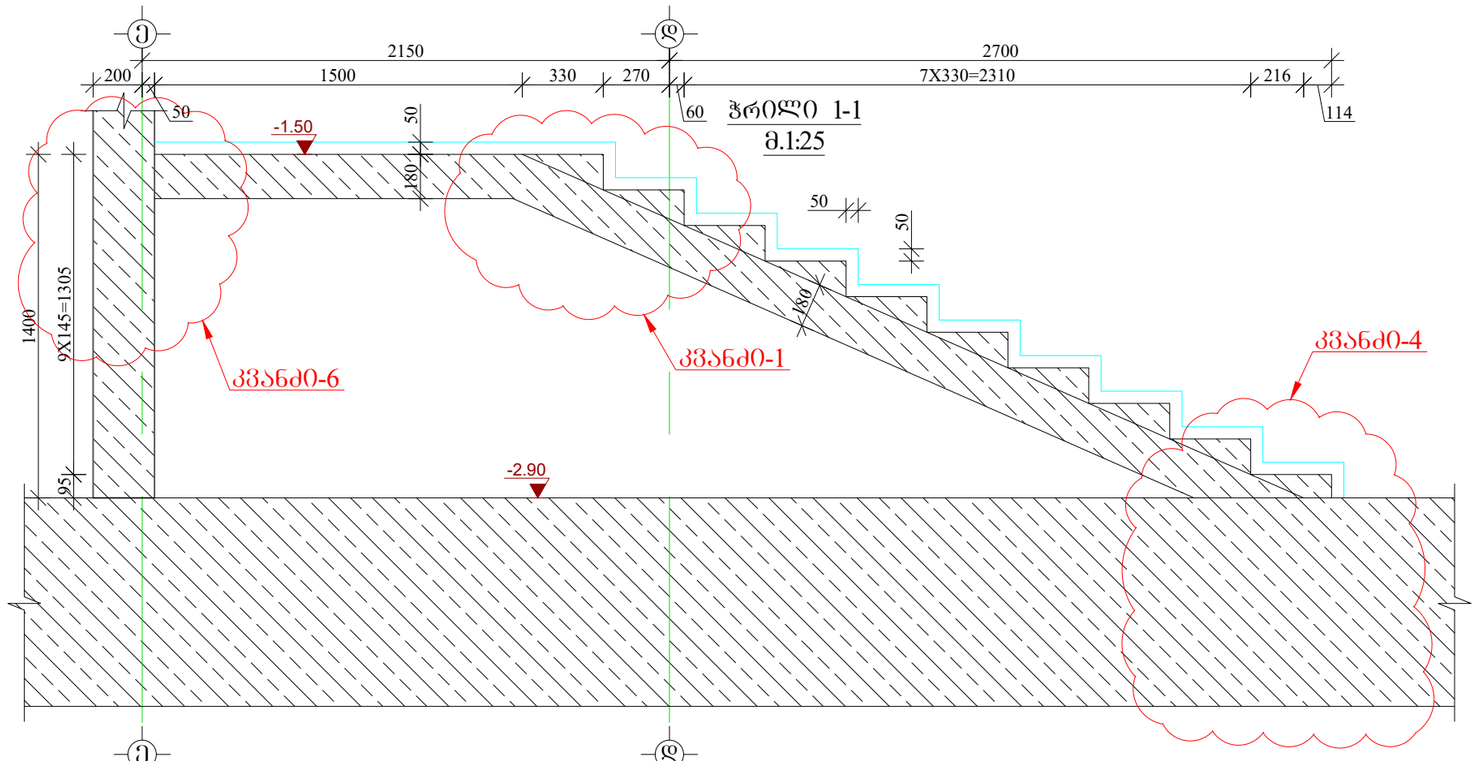

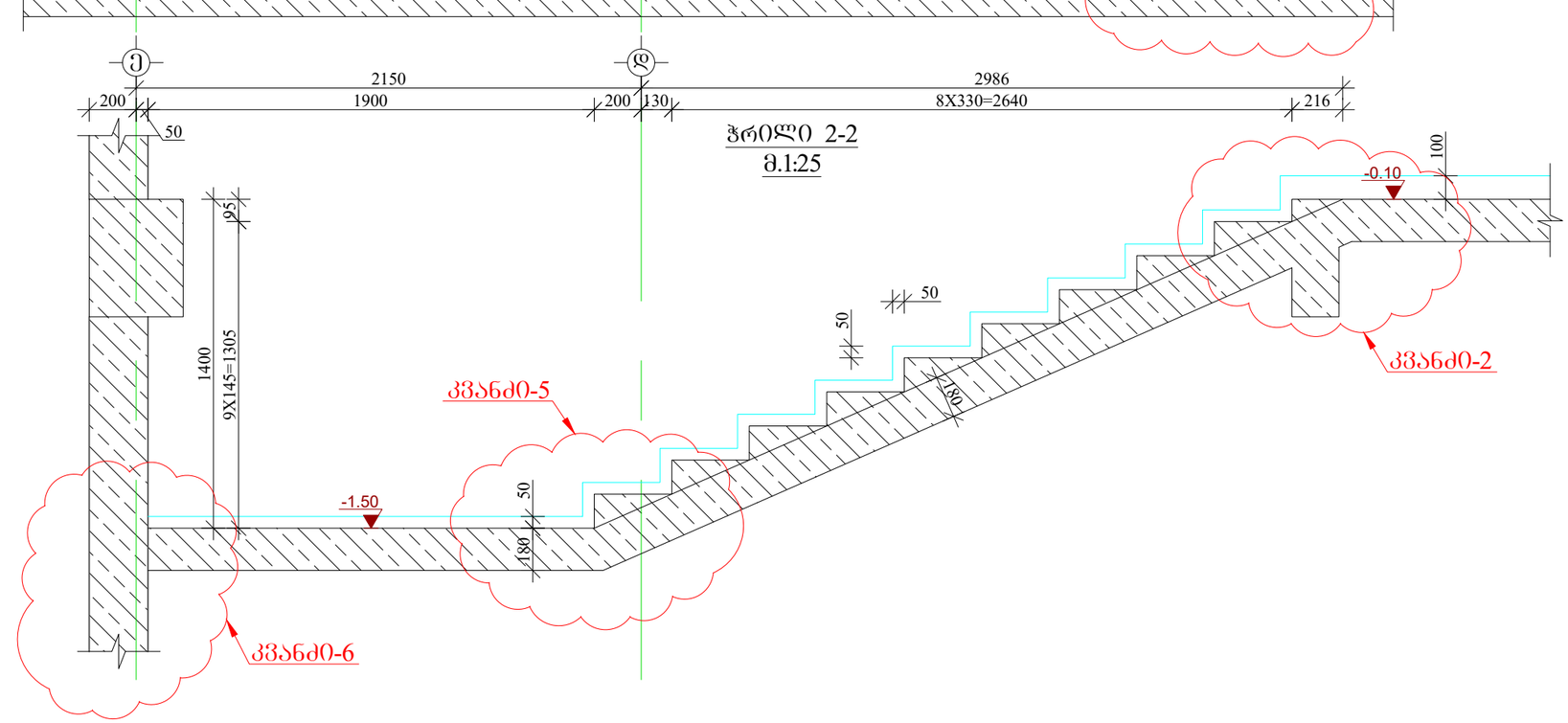

დამკვეთი

შ.პ.ს „ ლიტ ჯეო ინვესტი „

საპროექტო ორგანიზაცია

Visual Art Studio

ობიექტის მისამართი

ქ.თბილისი, რაიონი საბურთალო

ს/კ 01.10.07.007.122

პროექტის სახელწოდება

მრავალბინიანი

საცხოვრებელი სახლი

დირექტორი	ზ. გამხიტაშვილი
მთ.არქიტექტორი	ზ.გამხიტაშვილი
არქიტექტორი	ნ.ბაჩიაშვილი
კონსტრუქტორი	ტ.ზაკუტაშვილი
კონსტრუქტორი	თ.მაცაბერიძე
კონსტრუქტორი	ი. ბოჯორიშვილი

ჭრილები კიბე-2-ზე -2.90 ნიშნულზე.

სტადია	პროექტი	
თარიღი	07.09.2022	
მასშტაბი	1:25	
ფორმატი	ფურცელი	A-3
	პ-169	ა-

კიბე-2-ის საძალიბო ნახაზი -0.10 -:- +32.90 ნიშნულებზე

მ. 1:50

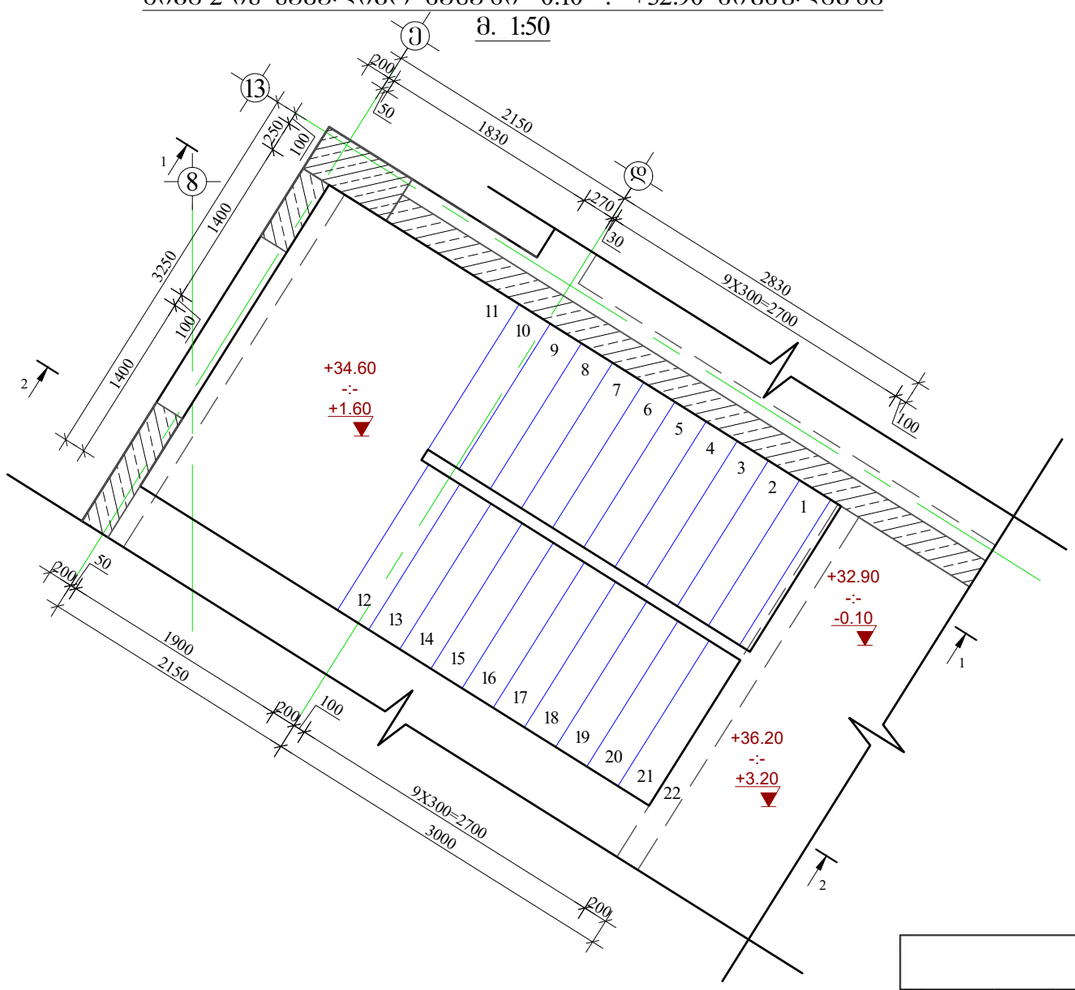

მასალის სპეციფიკაცია კიბე-2-ზე

ელემენტის დასახელება	პოზ. №	დიამეტრი და კლასი Φ მმ	სიგრძე L მმ	რაოდენობა n	სიგრძე Lxn მ	წონა q კგ	ელემენტის რაოდენობა N	სიგრძე LxnxN მ	წონა qxN კგ
-0.10 -:- +32.90 ნიშნულებზე	1	Φ 12 A500C	320000	1	320.0	284.1	11	3520.0	3125.0
	2	Φ 8 A240C	330	125	41.3	16.3		453.8	179.0
	3	Φ 8 A240C	670	70	46.9	18.5		515.9	203.6
	4	Φ 8 A500C	95000	1	95.0	37.5		1045.0	412.3
					სულ q=	356.4		სულ Q=	3919.9
	ლითონის წონა Q= 3919.9 კგ ბეტონის მოცულობა B25 V= 36.7 მ³								

დამკვეთი

შ.პ.ს „ ლიტ ჯეო ინვესტი „

საპროექტო ორგანიზაცია

Visual Art Studio

ობიექტის მისამართი

ქ.თბილისი, რაიონი საბურთალო

ს/კ 01.10.07.007.122

პროექტის სახელწოდება

მრავალბინიანი

საცხოვრებელი სახლი

დირექტორი	ზ. გამხიტაშვილი
მთ.არქიტექტორი	ზ.გამხიტაშვილი
არქიტექტორი	ნ.ბაჩიაშვილი
კონსტრუქტორი	ტ.ზაკუტაშვილი
კონსტრუქტორი	თ.მაცაბერიძე
კონსტრუქტორი	ი. ბოჯორიშვილი

კიბე-2-ის საძალიბო ნახაზი და მასალის სპეციფიკაცია -0.10 -:- +32.90 ნიშნულებზე.

სტადია	პროექტი	
თარიღი	07.09.2022	
მასშტაბი	1:50	
ფორმატი	ფურცელი	A-3
	კ-170	ა-

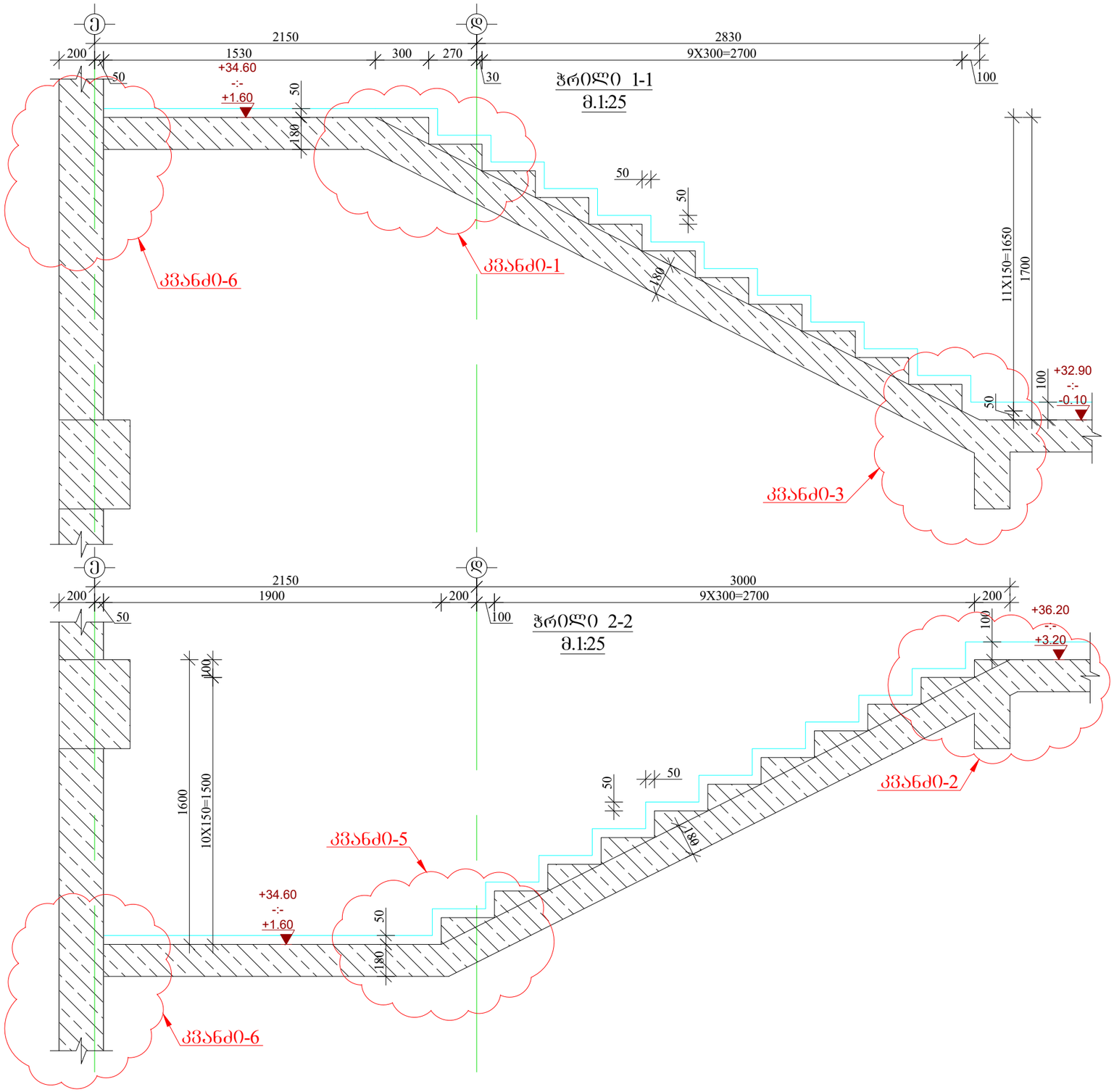

დამკვეთი

შ.პ.ს „ ლიტ ჯეო ინვესტი „

საპროექტო ორგანიზაცია

Visual Art Studio

ობიექტის მისამართი

ქ.თბილისი, რაიონი საბურთალო

ს/კ 01.10.07.007.122

პროექტის სახელწოდება

მრავალბინიანი

საცხოვრებელი სახლი

დირექტორი	ზ. გამხიტაშვილი
მთ.არქიტექტორი	ზ.გამხიტაშვილი
არქიტექტორი	ნ.ბაჩიაშვილი
კონსტრუქტორი	ტ.ზაკუტაშვილი
კონსტრუქტორი	თ.მაცაბერიძე
კონსტრუქტორი	ი. ბოჯორიშვილი

ჭრილები კიბე-2-ზე -0.10 -:- +32.90 ნიშნულებზე.

სტადია	პროექტი	
თარიღი	07.09.2022	
მასშტაბი	1:25	
ფორმატი	ფურცელი	A-3
	კ-171	ა-

კვანძი-1
მ 1:25

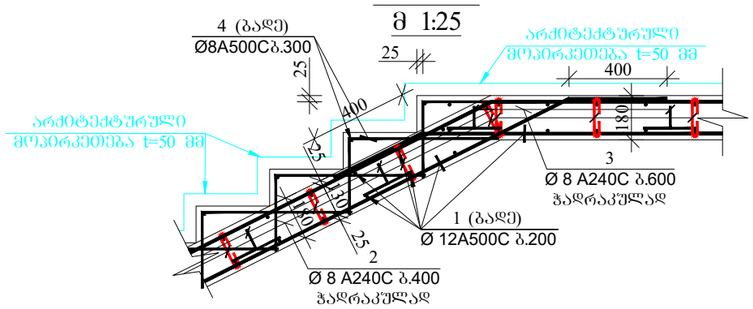

კვანძი-2
მ 1:25

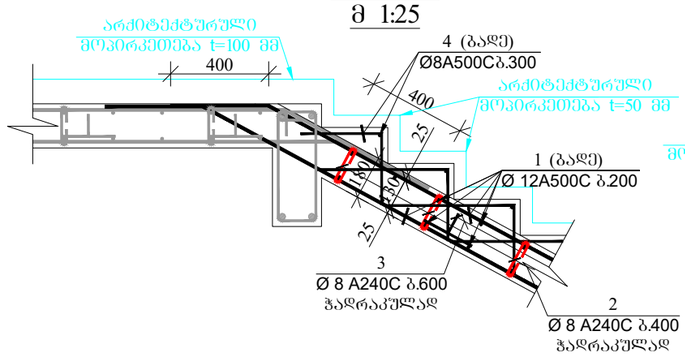

კვანძი-3
მ 1:25

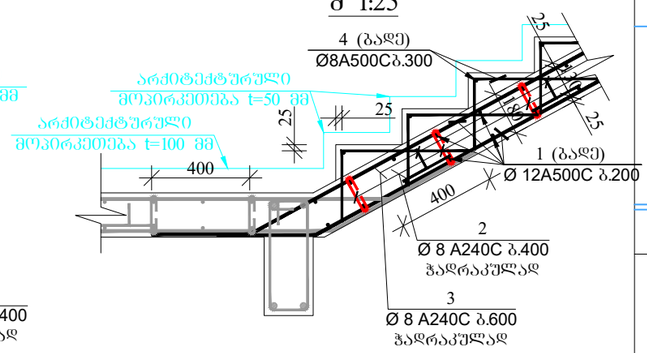

კვანძი-4
მ 1:25

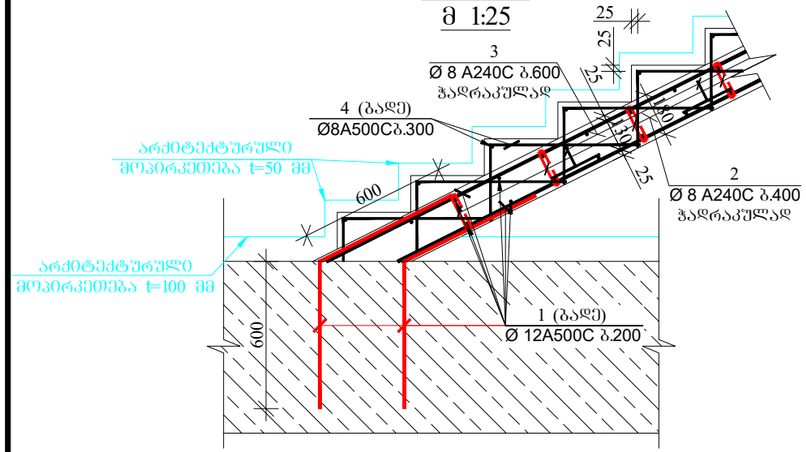

კვანძი-5
მ 1:25

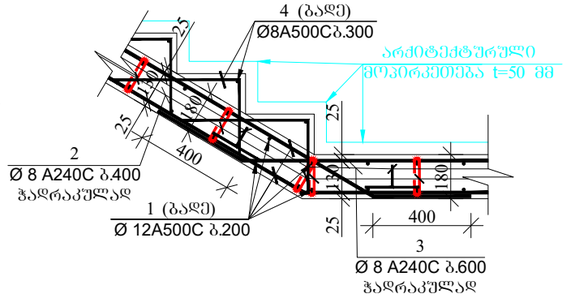

კვანძი-6
მ 1:25

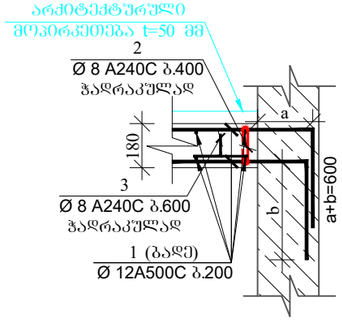

კოზ.-2
მ.1:25

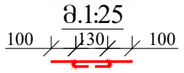

კოზიცია-3
მ.1:25

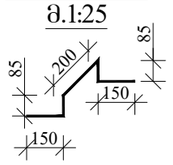

დამკვეთი

შ.პ.ს „ ლიტ ჯეო ინვესტი „

საპროექტო ორგანიზაცია

Visual Art Studio

ობიექტის მისამართი

ქ.თბილისი, რაიონი საბურთალო

ს/კ 01.10.07.007.122

პროექტის სახელწოდება

მრავალბინიანი

საცხოვრებელი სახლი

დირექტორი	ზ. გამხიტაშვილი
მთ.არქიტექტორი	ზ.გამხიტაშვილი
არქიტექტორი	ნ.ბაჩიაშვილი
კონსტრუქტორი	ტ.ზაკუტაშვილი
კონსტრუქტორი	თ.მაცაბერიძე
კონსტრუქტორი	ი. ბოჯორიშვილი

კვანძები კიბეებზე.

სტადია	პროექტი	
თარიღი	07.09.2022	
მასშტაბი	1:25	
ფორმატი	ფურცელი	A-3
	კ-172	ა-

მასალების ჯამური ხარჯი

არმატურის ხარჯი, კგ სახ.სტანდარტი 5781-82***

Ø 8 A240C	Ø 8 A500C	Ø10 A500C	Ø12 A500C	Ø14 A500C	Ø16 A500C	Ø 18A500C	Ø 20A500C	Ø22A 500C	Ø25A 500C	Ø28A 500C	Ø 32 A240C
55656.00	56280.00	252778.00	88748.00	18898.00	15812.00	94977.00	192947.00	0.00	51172.00	14526.00	35160.00
											876954.00

ბეტონი B25	6091.91 მ3
ბეტონი სულფატომედეგი B25; W8	341 მ3
ბეტონი B7.5	160 მ³
ღორღი	4350 მ³

ლითონის ფურცელი t=8მმ; Q=2816 კგ

დამკვეთი

შ.პ.ს „ ლიტ ჯეო ინვესტი „

საპროექტო ორგანიზაცია

Visual Art Studio

ობიექტის მისამართი

ქ.თბილისი, რაიონი საბურთალო

ს/კ 01.10.07.007.122

პროექტის სახელწოდება

მრავალბინიანი

საცხოვრებელი სახლი

დირექტორი	ზ. გამხიტაშვილი
მთ.არქიტექტორი	ზ.გამხიტაშვილი
არქიტექტორი	ნ.ბაჩიაშვილი
კონსტრუქტორი	ტ.ზაკუტაშვილი
კონსტრუქტორი	თ.მაცაბერიძე
კონსტრუქტორი	ი. ბოჯორიშვილი

მასალათა ხარჯის ჯამური უწყისი

სტადია	პროექტი	
თარიღი	07.09.2022	
მასშტაბი	-	
ფორმატი	ფურცელი	A-3
	ა-173	ა-

ავტოსადგომის გეგმა -2.90 ნიშნულზე



დამკვეთი

შ.პ.ს „ ლიტ ჯეო ინვესტი „

ექსპლიკაცია

1. კიბის უჯრედი და სადარბაზო ----- 82.0 კვ.მ
2. ავტოსადგომი ---------------------------- 1168.7 კვ.მ
3. ღია ავტოსადგომი -------------------- 324.8 კვ.მ

მთლიანი ფართი ------ 1575.5 კვ.მ

საპროექტო ორგანიზაცია

Visual Art Studio

ობიექტის მისამართი	
ქ.თბილისი, რაიონი საბურთალო ს/კ 01.10.07.007.122	
პროექტის სახელწოდება	
მრავალბინიანი საცხოვრებელი სახლი	
დირექტორი	ზ. გამხიტაშვილი
მთ.არქიტექტორი	ზ.გამხიტაშვილი
არქიტექტორი	ნ.ბაჩიაშვილი
კონსტრუქტორი	
კონსტრუქტორი	
კონსტრუქტორი	
სტადია	პროექტი
თარიღი	16.08.2022
მასშტაბი	
ფორმატი	ფურცელი A-2
	ა-

I სართულის გეგმა
±0.00 ნიშნულზე

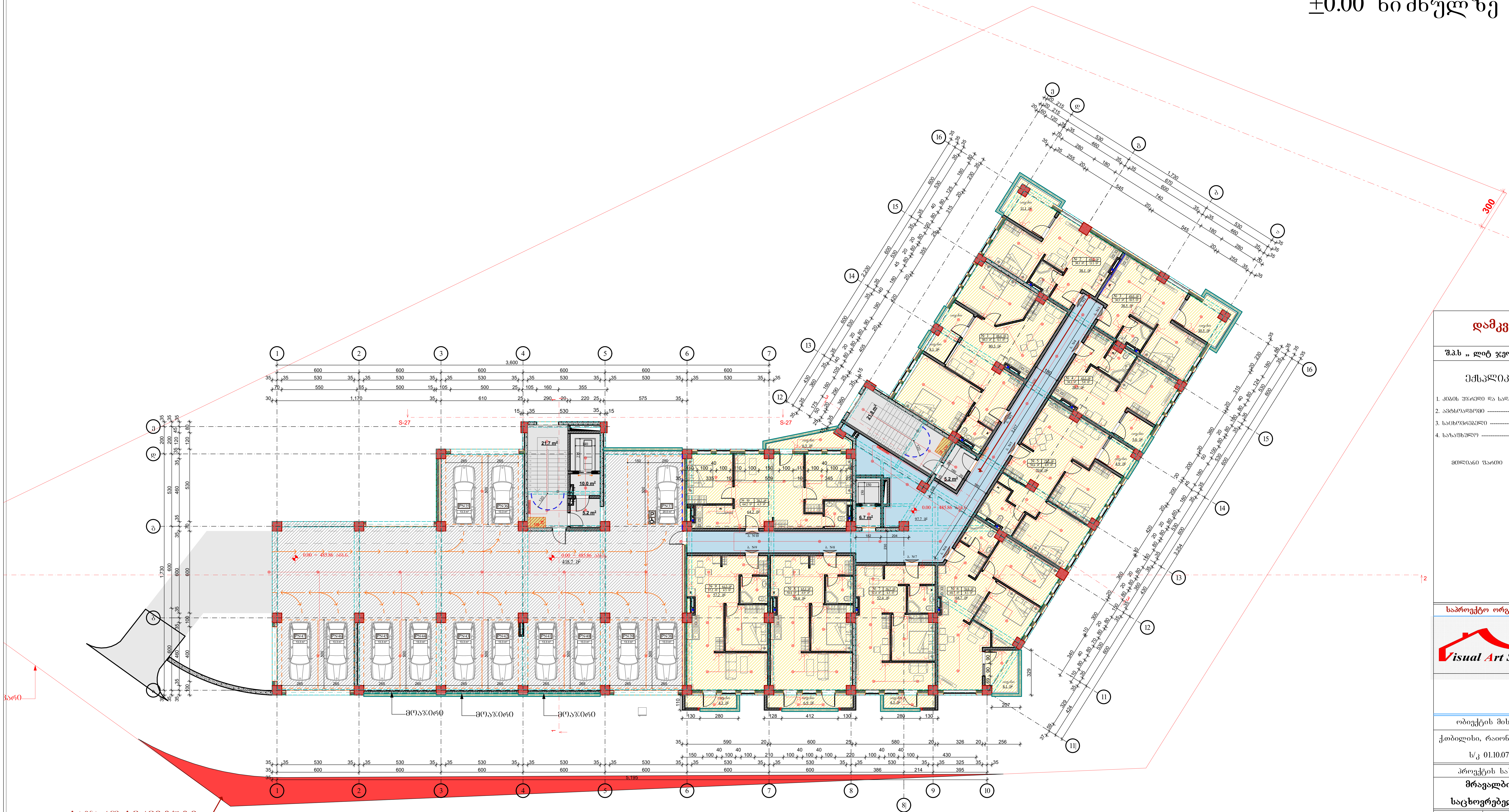

დამკვეთი

შ.პ.ს „ ლიტ ჯეო ინვესტი „

ექსპლიკაცია

1. კიბის უჯრედი და სადარბაზო ---- 168.4 კვ.მ
2. ავტსოადგომი ---------------------------- 418.7 კვ.მ
3. საცხოვრებელი -------------------------- 566.7 კვ.მ
4. საზაფხულო ------------------------------ 69.7 კვ.მ

მთლიანი ფართი ------ 1223.5 კვ.მ

საპროექტო ორგანიზაცია

Visual Art Studio

ობიექტის მისამართი

ქ.თბილისი, რაიონი საბურთალო

ს/კ 01.10.07.007.122

პროექტის სახელწოდება

მრავალბინიანი საცხოვრებელი სახლი

დირექტორი	ზ. გამხიტაშვილი
მთ.არქიტექტორი	ზ.გამხიტაშვილი
არქიტექტორი	ნ.ბაჩიაშვილი
კონსტრუქტორი	
კონსტრუქტორი	
კონსტრუქტორი	
სტადია	პროექტი
თარიღი	16.08.2022
მასშტაბი	
ფორმატი	ფურცელი A-2
	ა-

II სართულის გეგმა
+3.30 ნიშნულზე

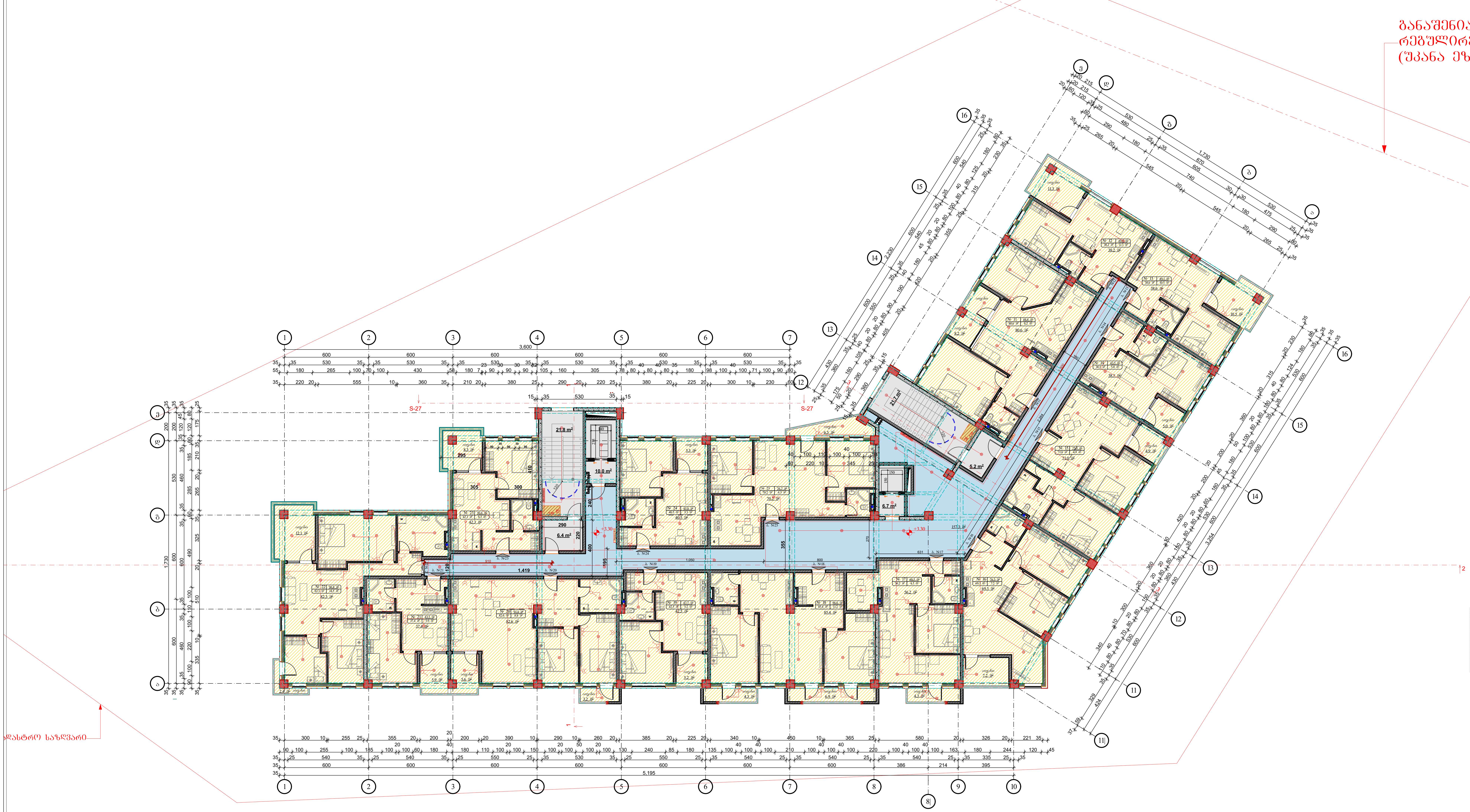

დამკვეთი

შ.პ.ს „ ლიტ ჯეო ინვესტი „

ექსპლიკაცია

1. კიბის უჯრედი და სადარბაზო ---- 229.1 კვ.მ
3. საცხოვრებელი --------------------------- 875.6 კვ.მ
4. საზაფხულო ------------------------------- 117.1 კვ.მ

მთლიანი ფართი ------ 1221.8 კვ.მ

საპროექტო ორგანიზაცია

Visual Art Studio

ობიექტის მისამართი

ქ.თბილისი, რაიონი საბურთალო

ს/კ 01.10.07.007.122

პროექტის სახელწოდება

მრავალბინიანი საცხოვრებელი სახლი

დირექტორი	ზ. გამხიტაშვილი
მთ.არქიტექტორი	ზ.გამხიტაშვილი
არქიტექტორი	ნ.ბაჩიაშვილი
კონსტრუქტორი	
კონსტრუქტორი	
კონსტრუქტორი	
სტადია	პროექტი
თარიღი	16.08.2022
მასშტაბი	
ფორმატი	ფურცელი A-2
	ა-

III სართულის გეგმა +6.60 ნიშნულზე

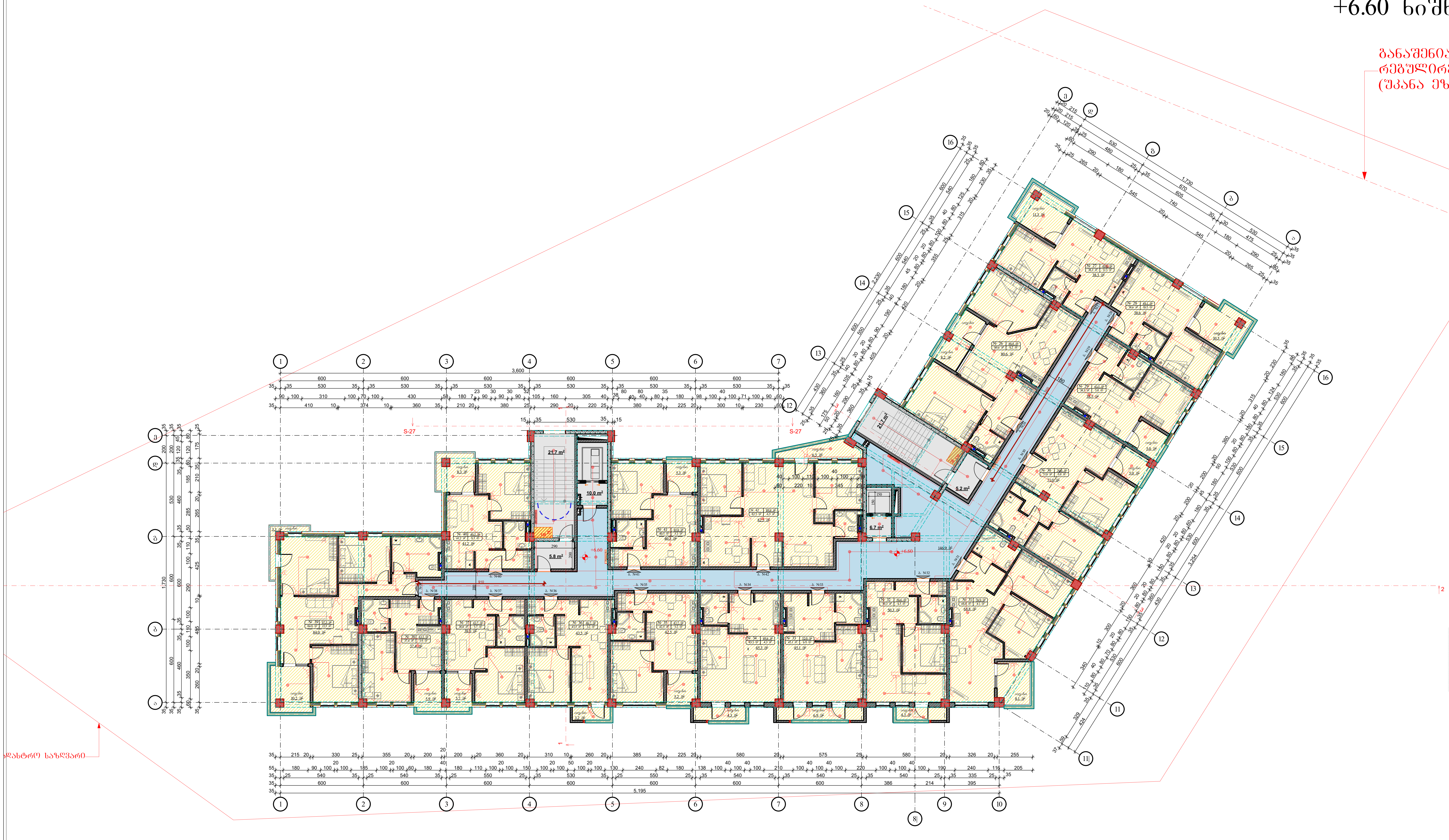

დამკვეთი

შ.პ.ს „ ლიტ ჯეო ინვესტი „

ექსპლიკაცია

1. კიბის უჯრედი და სადარბაზო ---- 218.1 კვ.მ
3. საცხოვრებელი ------------------------- 886.1 კვ.მ
4. საზაფხულო ----------------------------- 117.2 კვ.მ

მთლიანი ფართი ------ 1221.4 კვ.მ

საპროექტო ორგანიზაცია

Visual Art Studio

ობიექტის მისამართი	
ქ.თბილისი, რაიონი საბურთალო	
ს/კ 01.10.07.007.122	
პროექტის სახელწოდება	
მრავალბინიანი საცხოვრებელი სახლი	
დირექტორი	ზ. გამხიტაშვილი
მთ.არქიტექტორი	ზ.გამხიტაშვილი
არქიტექტორი	ნ.ბაჩიაშვილი
კონსტრუქტორი	
კონსტრუქტორი	
კონსტრუქტორი	
სტადია	პროექტი
თარიღი	16.08.2022
მასშტაბი	
ფორმატი	ფურცელი A-2
	ა-

IV სართულის გეგმა
+9.90 ნიშნულზე

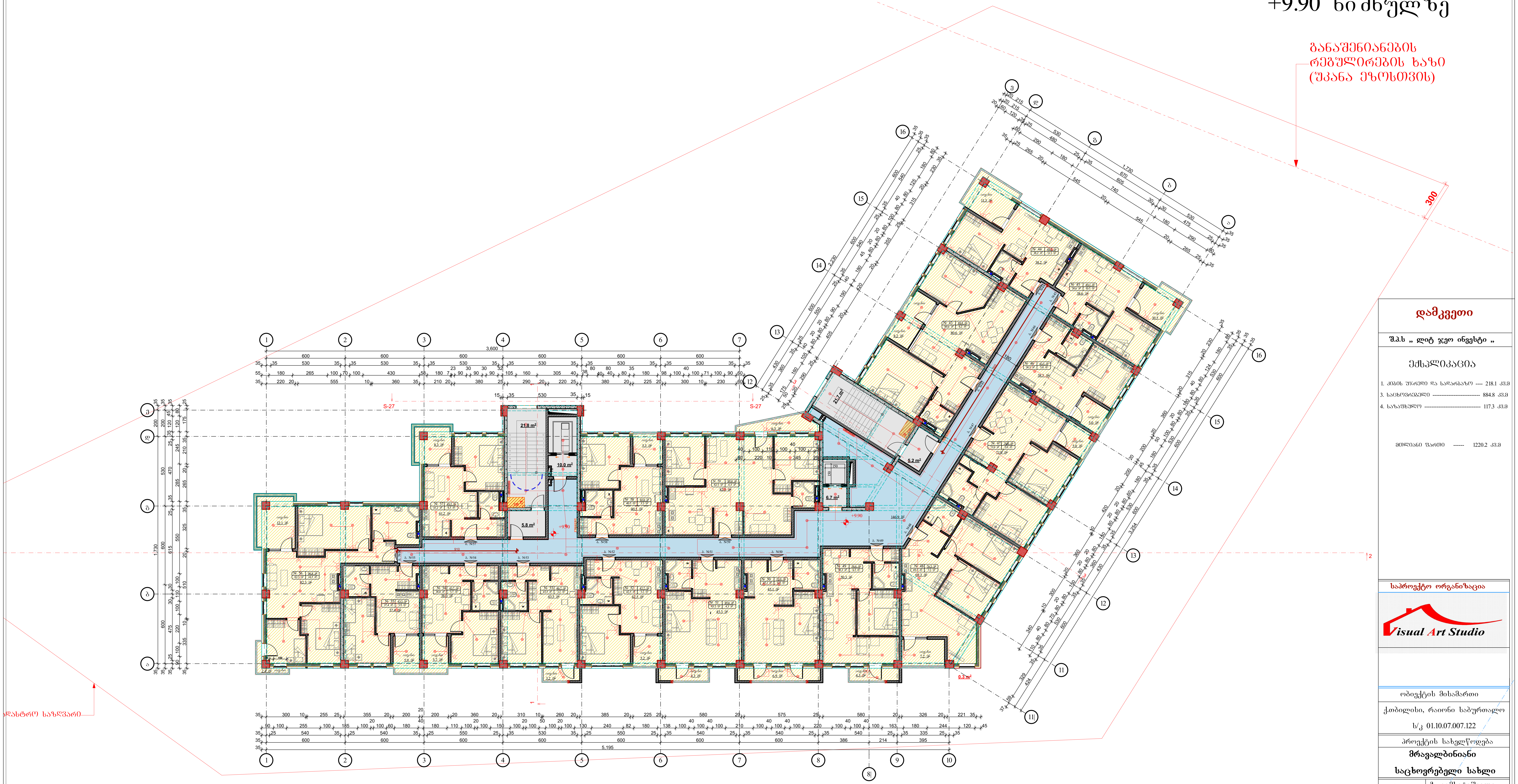

დამკვეთი

შ.პ.ს „ ლიტ ჯეო ინვესტი „

ექსპლიკაცია

1. კიბის უჯრედი და სადარბაზო ---- 218.1 კვ.მ
3. საცხოვრებელი --------------------------- 884.8 კვ.მ
4. საზაფხულო ------------------------------ 117.3 კვ.მ

მთლიანი ფართი ------ 1220.2 კვ.მ

საპროექტო ორგანიზაცია

Visual Art Studio

ობიექტის მისამართი

ქ.თბილისი, რაიონი საბურთალო

ს/კ 01.10.07.007.122

პროექტის სახელწოდება

მრავალბინიანი

საცხოვრებელი სახლი

დირექტორი	ზ. გამხიტაშვილი
მთ.არქიტექტორი	ზ.გამხიტაშვილი
არქიტექტორი	ნ.ბაჩიაშვილი
კონსტრუქტორი	
კონსტრუქტორი	
კონსტრუქტორი	

სტადია	პროექტი	
თარიღი	16.08.2022	
მასშტაბი		
ფორმატი	ფურცელი	A-2
		ა-

V სართულის გეგმა
+13.20 ნიშნულზე



დამკვეთი

შ.პ.ს „ ლიტ ჯეო ინვესტი „

ექსპლიკაცია

1. კიბის უჯრედი და სადარბაზო ---- 218.2 კვ.მ
3. საცხოვრებელი -------------------------- 882.9 კვ.მ
4. საზაფხულო ------------------------------ 118.9 კვ.მ

მთლიანი ფართი ------ 1220.0 კვ.მ

საპროექტო ორგანიზაცია

Visual Art Studio

ობიექტის მისამართი	
ქ.თბილისი, რაიონი საბურთალო	
ს/კ 01.10.07.007.122	
პროექტის სახელწოდება	
მრავალბინიანი საცხოვრებელი სახლი	
დირექტორი	ზ. გამხიტაშვილი
მთ.არქიტექტორი	ზ.გამხიტაშვილი
არქიტექტორი	ნ.ბაჩიაშვილი
კონსტრუქტორი	
კონსტრუქტორი	
კონსტრუქტორი	
სტადია	პროექტი
თარიღი	16.08.2022
მასშტაბი	
ფორმატი	ფურცელი A-2
	ა-

VI სართულის გეგმა +16.50 ნიშნულზე

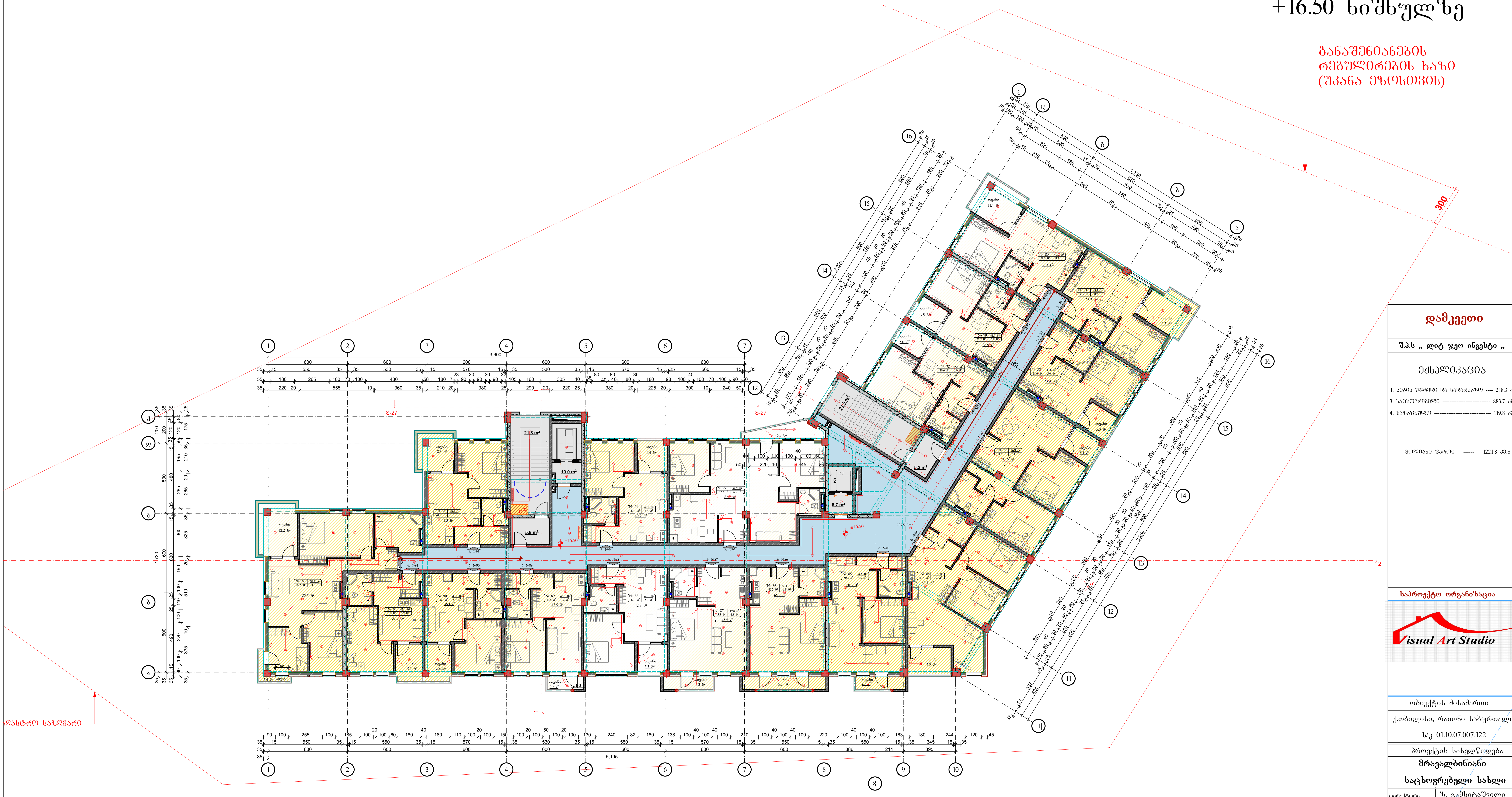

დამკვეთი
შ.პ.ს „ ლიტ ჯეო ინვესტი „

ექსპლიკაცია

1. კიბის უჯრედი და სადარბაზო ---- 218.3 კვ.მ
3. საცხოვრებელი -------------------------- 883.7 კვ.მ
4. საზაფხულო ------------------------------ 119.8 კვ.მ

მთლიანი ფართი ------ 1221.8 კვ.მ

საპროექტო ორგანიზაცია

Visual Art Studio

ობიექტის მისამართი	
ქ.თბილისი, რაიონი საბურთალო	
ს/კ 01.10.07.007.122	
პროექტის სახელწოდება	
მრავალბინიანი საცხოვრებელი სახლი	
დირექტორი	ზ. გამხიტაშვილი
მთ.არქიტექტორი	ზ.გამხიტაშვილი
არქიტექტორი	ნ.ბაჩიაშვილი
კონსტრუქტორი	
კონსტრუქტორი	
კონსტრუქტორი	
სტადია	პროექტი
თარიღი	16.08.2022
მასშტაბი	
ფორმატი	ფურცელი: A-2
	ა-

VII სართულის გეგმა
+19.80 ნიშნულზე

ᲒᲐᲜᲐᲨᲔᲜᲘᲐᲜᲔᲑᲘᲡ
ᲠᲔᲒᲣᲚᲘᲠᲔᲑᲘᲡ ᲮᲐᲖᲘ
(ᲣᲙᲐᲜᲐ ᲔᲖᲝᲡᲗᲕᲘᲡ)

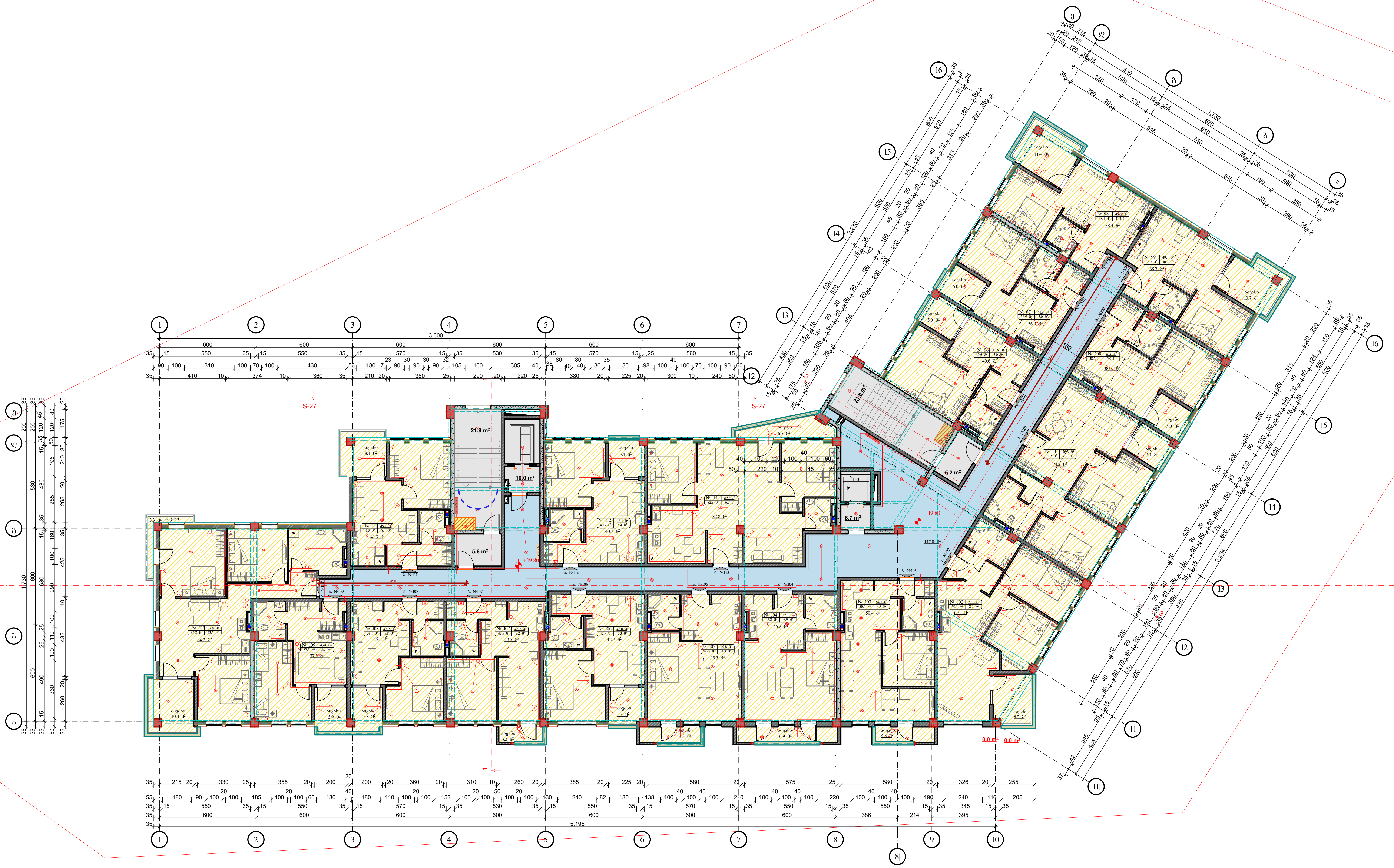

ᲙᲐᲓᲐᲡᲢᲠᲝ ᲡᲐᲖᲦᲕᲐᲠᲘ

დამკვეთი

შ.პ.ს „ ლიტ ჯეო ინვესტი „

ᲔᲥᲡᲞᲚᲘᲙᲐᲪᲘᲐ

1. ᲙᲘᲑᲘᲡ ᲣᲯᲠᲔᲓᲘ ᲓᲐ ᲡᲐᲓᲐᲠᲑᲐᲖᲝ ---- 218.3 ᲙᲕ.Მ
3. ᲡᲐᲪᲮᲝᲕᲠᲔᲑᲔᲚᲘ --------------------------- 885.4 ᲙᲕ.Მ
4. ᲡᲐᲖᲐᲤᲮᲣᲚᲝ -------------------------------- 120.0 ᲙᲕ.Მ

ᲛᲗᲚᲘᲐᲜᲘ ᲤᲐᲠᲗᲘ ------ 1223.7 ᲙᲕ.Მ

საპროექტო ორგანიზაცია

Visual Art Studio

ობიექტის მისამართი	
ქ.თბილისი, რაიონი საბურთალო	
ს/კ 01.10.07.007.122	
პროექტის სახელწოდება	
მრავალბინიანი საცხოვრებელი სახლი	
დირექტორი	ზ. გამხიტაშვილი
მთ.არქიტექტორი	ზ.გამხიტაშვილი
არქიტექტორი	ნ.ბაჩიაშვილი
კონსტრუქტორი	
კონსტრუქტორი	
კონსტრუქტორი	
სტადია	პროექტი
თარიღი	16.08.2022
მასშტაბი	
ფორმატი	ფურცელი A-2
	ა-

VIII სართულის გეგმა +23.10 ნიშნულზე

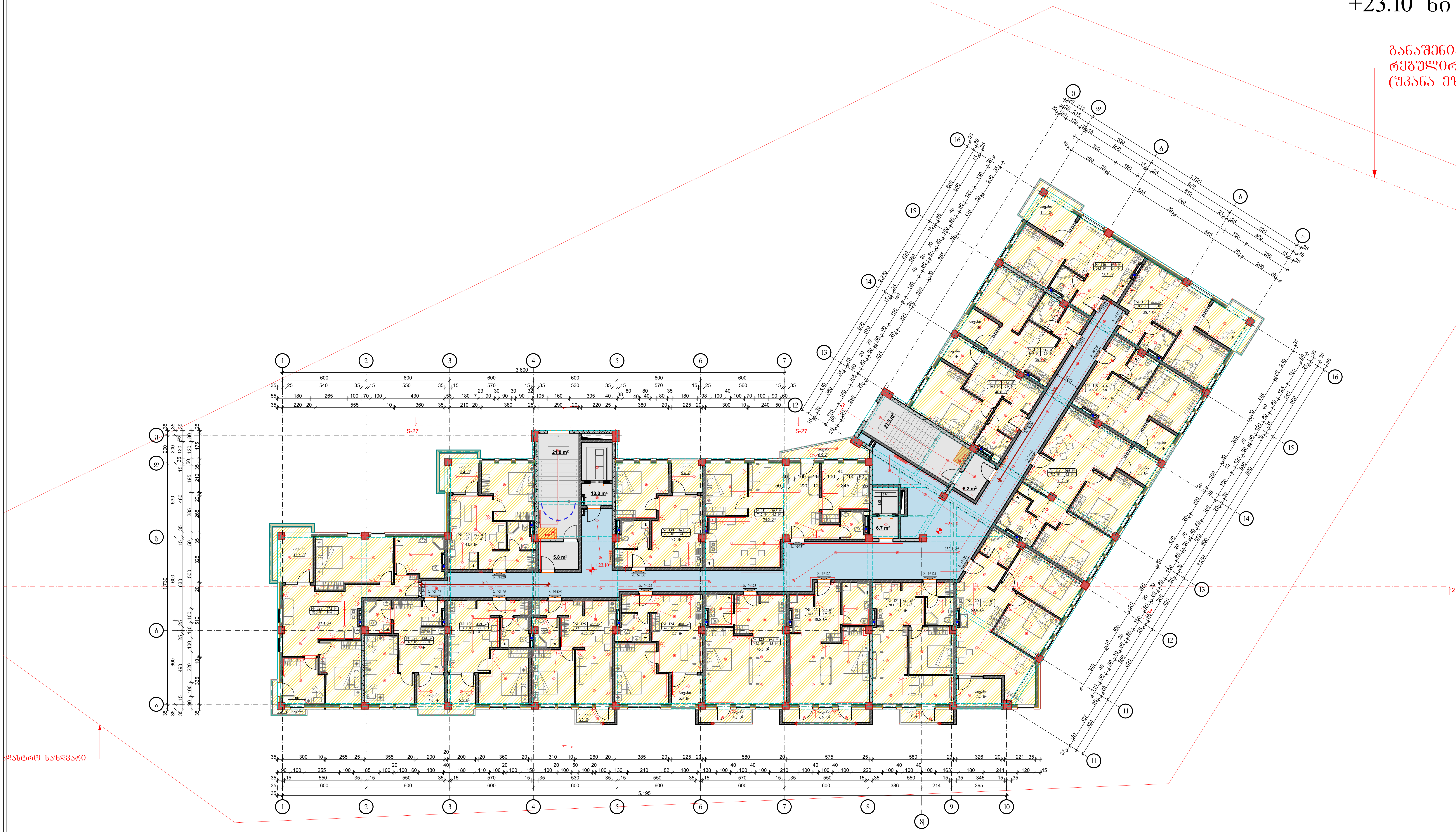

დამკვეთი

შ.პ.ს „ ლიტ ჯეო ინვესტი „

ექსპლიკაცია

1. კიბის უჯრედი და სადარბაზო ---- 223.4 კვ.მ
3. საცხოვრებელი -------------------------- 878.7 კვ.მ
4. საზაფხულო ------------------------------ 119.8 კვ.მ

მთლიანი ფართი ------ 1221.9 კვ.მ

საპროექტო ორგანიზაცია

Visual Art Studio

ობიექტის მისამართი	
ქ.თბილისი, რაიონი საბურთალო	
ს/კ 01.10.07.007.122	
პროექტის სახელწოდება	
მრავალბინიანი საცხოვრებელი სახლი	
დირექტორი	ზ. გამხიტაშვილი
მთ.არქიტექტორი	ზ.გამხიტაშვილი
არქიტექტორი	ნ.ბაჩიაშვილი
კონსტრუქტორი	
კონსტრუქტორი	
კონსტრუქტორი	
სტადია	პროექტი
თარიღი	16.08.2022
მასშტაბი	
ფორმატი	ფურცელი A-2

IX სართულის გეგმა
+26.40 ნიშნულზე

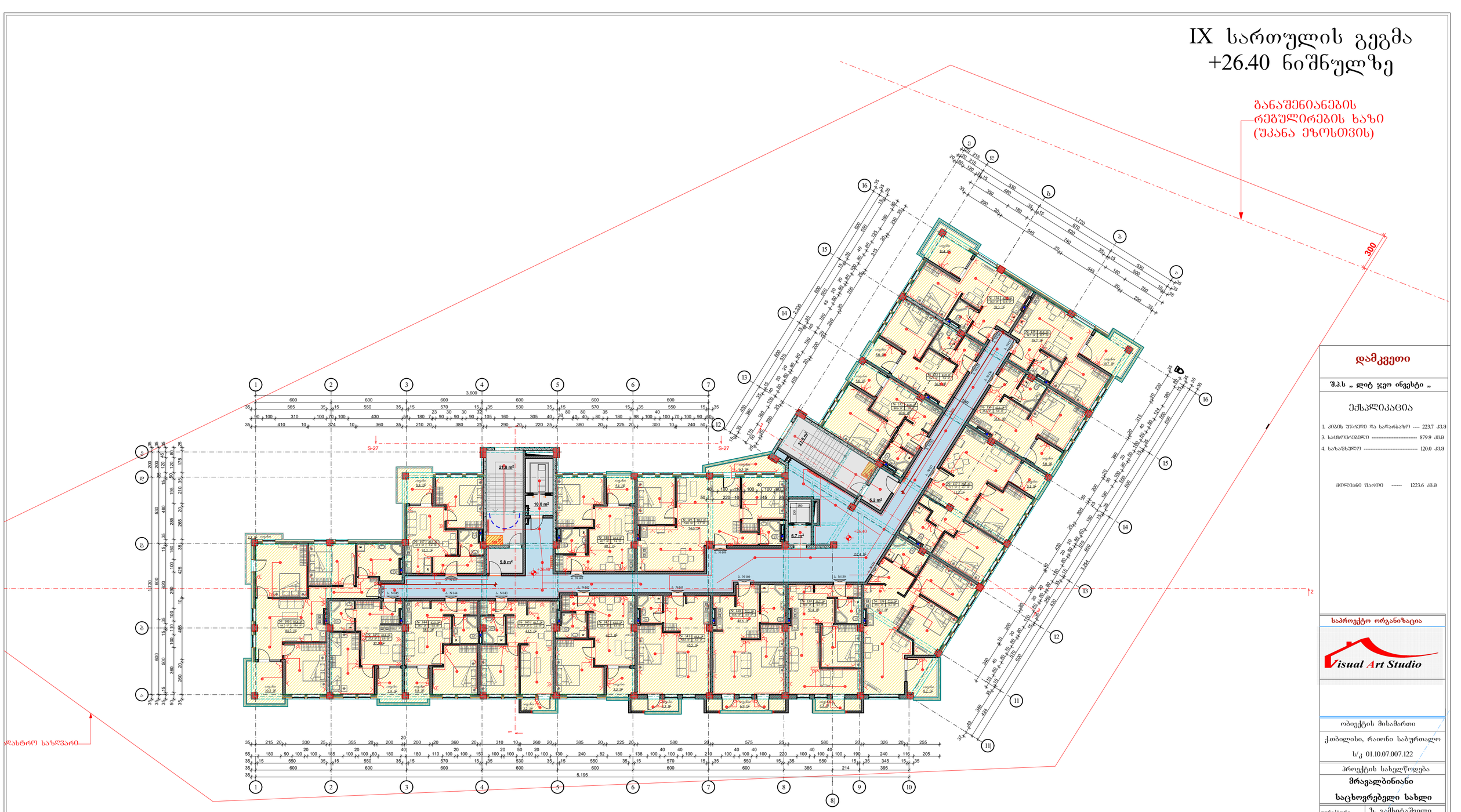
განაშენიანების რეგულირების ხაზი (შეკანა ეზოსთვის)
300
S-27
S-27
+26.40
+26.40
+26.40

X სართულის გეგმა +29.70 ნიშნულზე

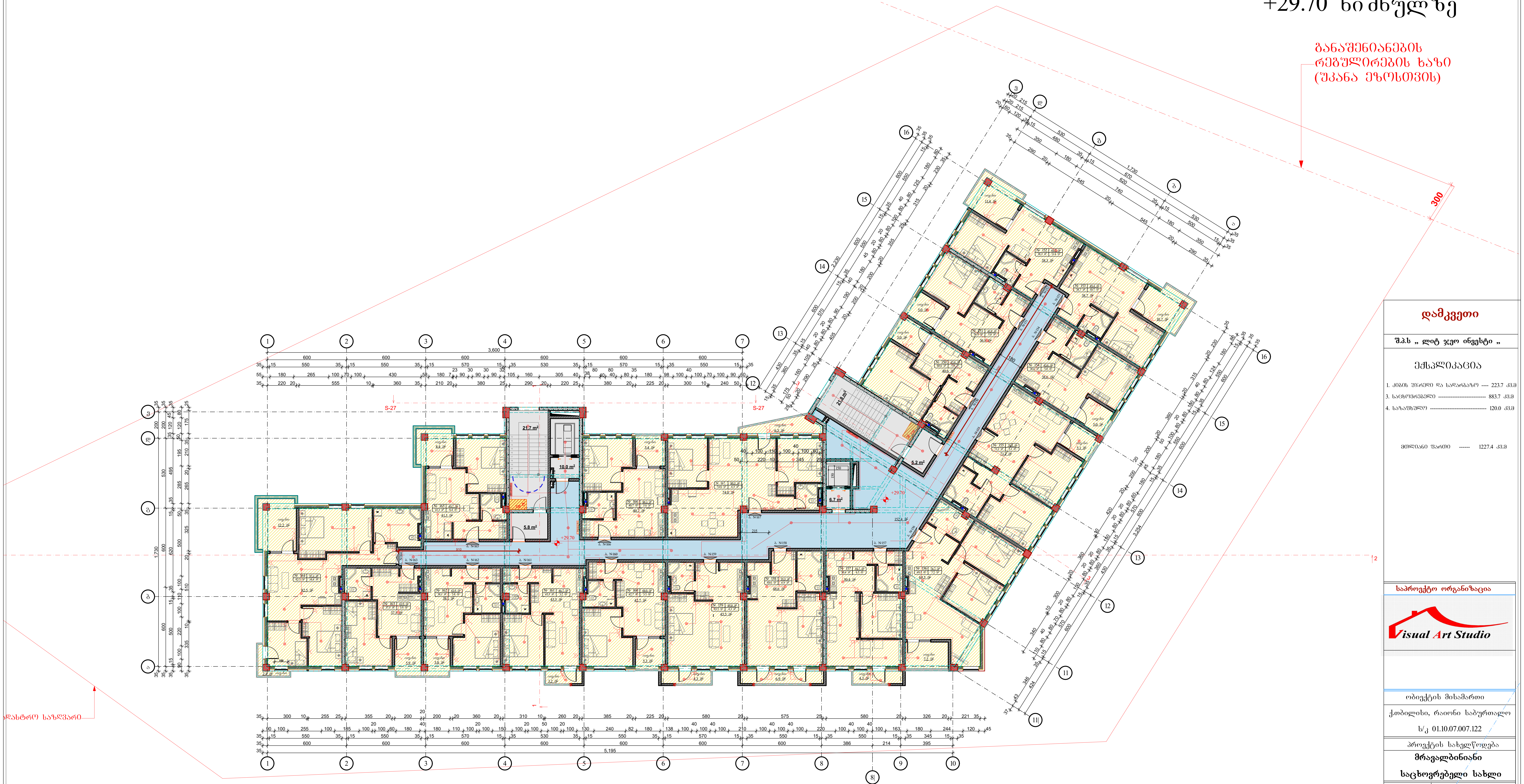

დამკვეთი

შ.პ.ს „ ლიტ ჯეო ინვესტი „

ექსპლიკაცია

1. კიბის უჯრედი და სადარბაზო ---- 223.7 კვ.მ
3. საცხოვრებელი -------------------------- 883.7 კვ.მ
4. საზაფხულო ------------------------------ 120.0 კვ.მ

მთლიანი ფართი ------ 1227.4 კვ.მ

საპროექტო ორგანიზაცია

Visual Art Studio

ობიექტის მისამართი	
ქ.თბილისი, რაიონი საბურთალო ს/კ 01.10.07.007.122	
პროექტის სახელწოდება	
მრავალბინიანი საცხოვრებელი სახლი	
დირექტორი	ზ. გამხიტაშვილი
მთ.არქიტექტორი	ზ.გამხიტაშვილი
არქიტექტორი	ნ.ბაჩიაშვილი
კონსტრუქტორი	
კონსტრუქტორი	
კონსტრუქტორი	
სტადია	პროექტი
თარიღი	16.08.2022
მასშტაბი	
ფორმატი	ფურცელი A-2
	ა-

XI სართულის გეგმა +33.00 ნიშნულზე

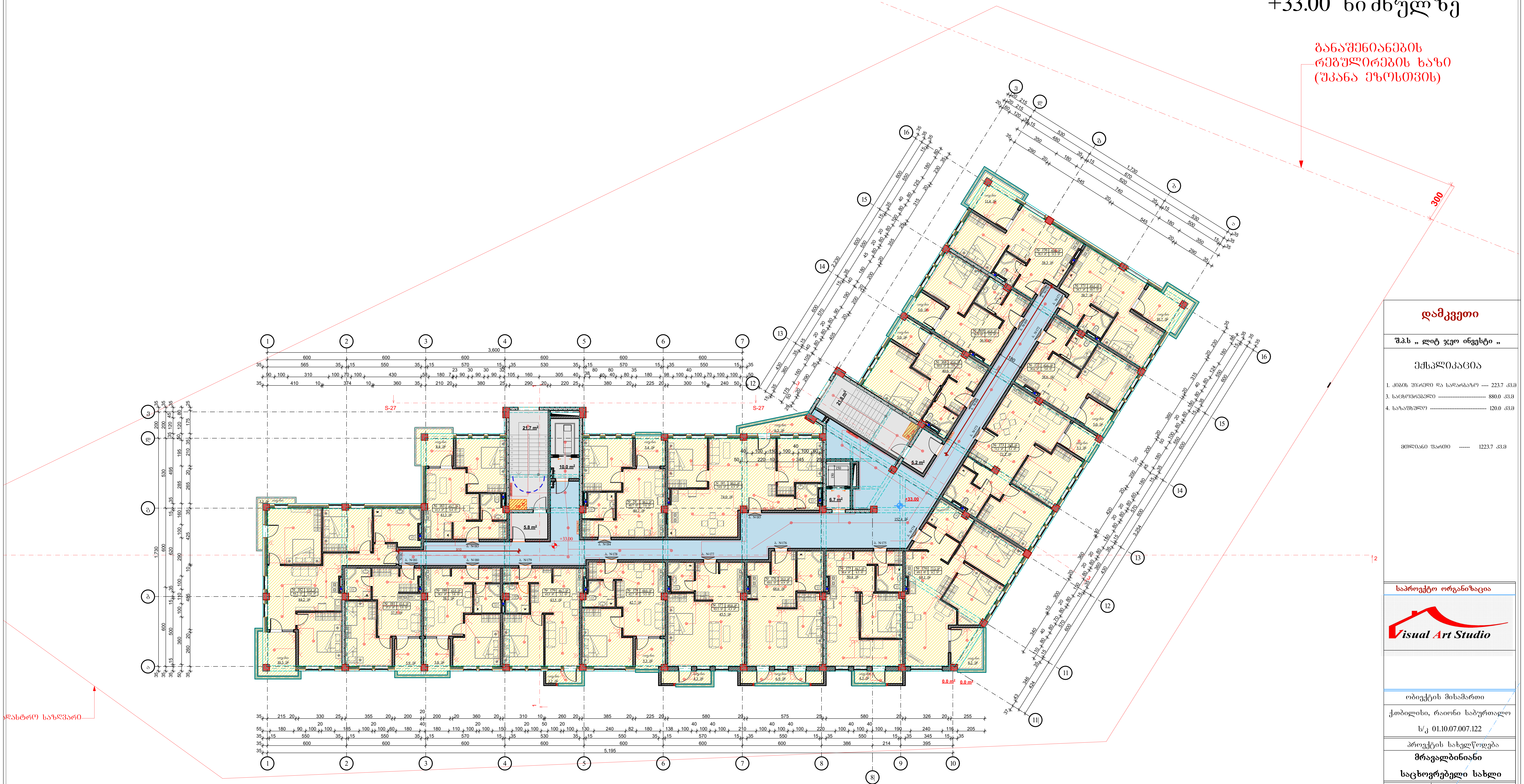

დამკვეთი	
შ.პ.ს „ ლიტ ჯეო ინვესტი „	

ექსპლიკაცია

1. კიბის უჯრედი და სადარბაზო ---- 223.7 კვ.მ
3. საცხოვრებელი ---------------------------- 880.0 კვ.მ
4. საზაფხულო ------------------------------- 120.0 კვ.მ

მთლიანი ფართი ------ 1223.7 კვ.მ

საპროექტო ორგანიზაცია

Visual Art Studio

ობიექტის მისამართი	
ქ.თბილისი, რაიონი საბურთალო	
ს/კ 01.10.07.007.122	
პროექტის სახელწოდება	
მრავალბინიანი საცხოვრებელი სახლი	
დირექტორი	ზ. გამხიტაშვილი
მთ.არქიტექტორი	ზ.გამხიტაშვილი
არქიტექტორი	ნ.ბაჩიაშვილი
კონსტრუქტორი	
კონსტრუქტორი	
კონსტრუქტორი	
სტადია	პროექტი
თარიღი	16.08.2022
მასშტაბი	
ფორმატი	ფურცელი A-2
	ა-

სახურავის გეგმა +36.30 ნიშნულზე

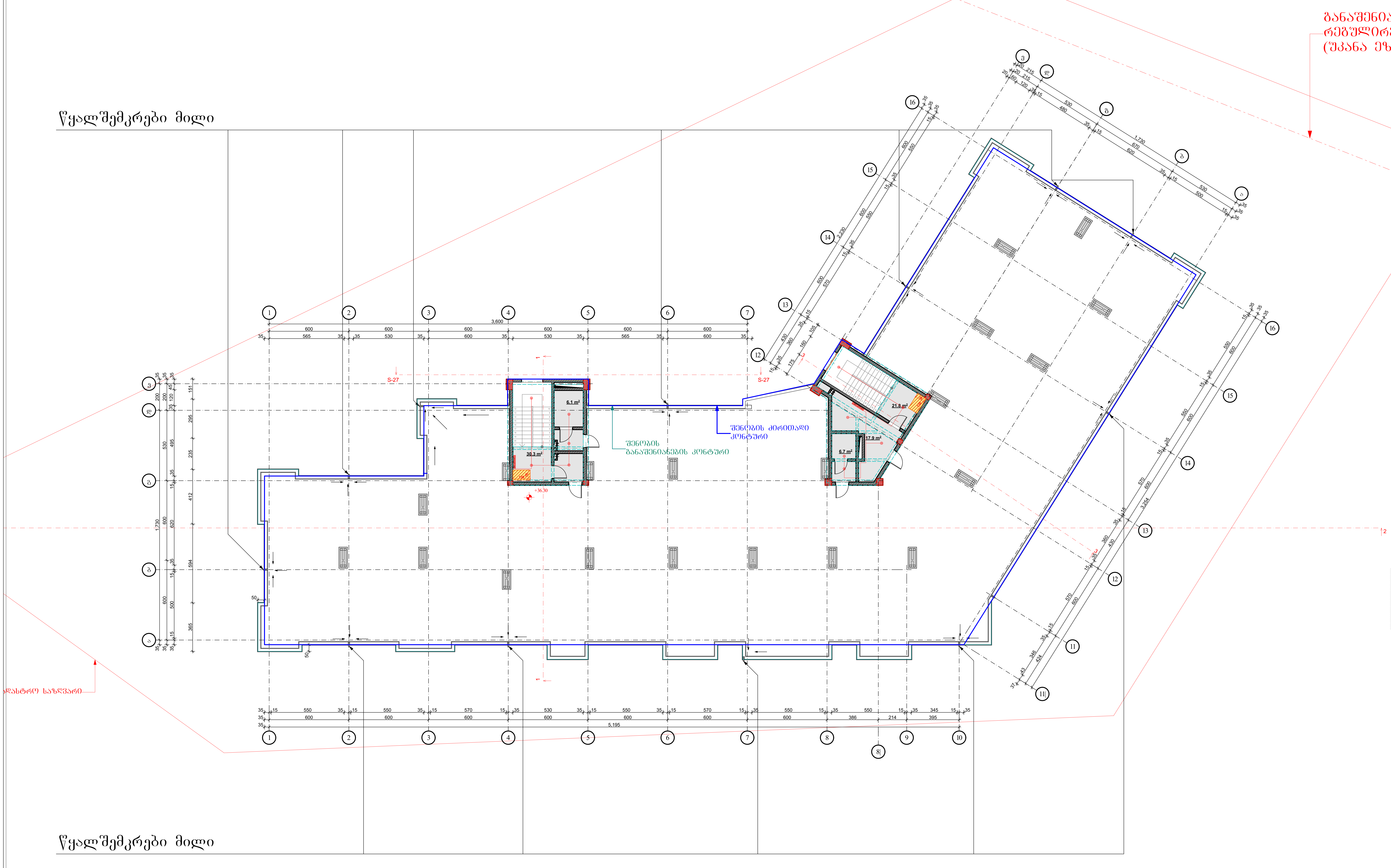

დამკვეთი	
შ.პ.ს „ ლიტ ჯეო ინვესტი „	
ექსპლიკაცია	
1. კიბის უჯრედი და სადარბაზო ---- 82.8 კვ.მ	
მთლიანი ფართი ------ 82.2 კვ.მ	
საპროექტო ორგანიზაცია	
Visual Art Studio	
ობიექტის მისამართი	
ქ.თბილისი, რაიონი საბურთალო	
ს/კ 01.10.07.007.122	
პროექტის სახელწოდება	
მრავალბინიანი საცხოვრებელი სახლი	
დირექტორი	ზ. გამხიტაშვილი
მთ.არქიტექტორი	ზ.გამხიტაშვილი
არქიტექტორი	ნ.ბაჩიაშვილი
კონსტრუქტორი	
კონსტრუქტორი	
კონსტრუქტორი	
სტადია	პროექტი
თარიღი	16.08.2022
მასშტაბი	
ფორმატი	ფურცელი A-2

სამანქანოს გადახურვის გეგმა
+39.60 ნიშნულზე

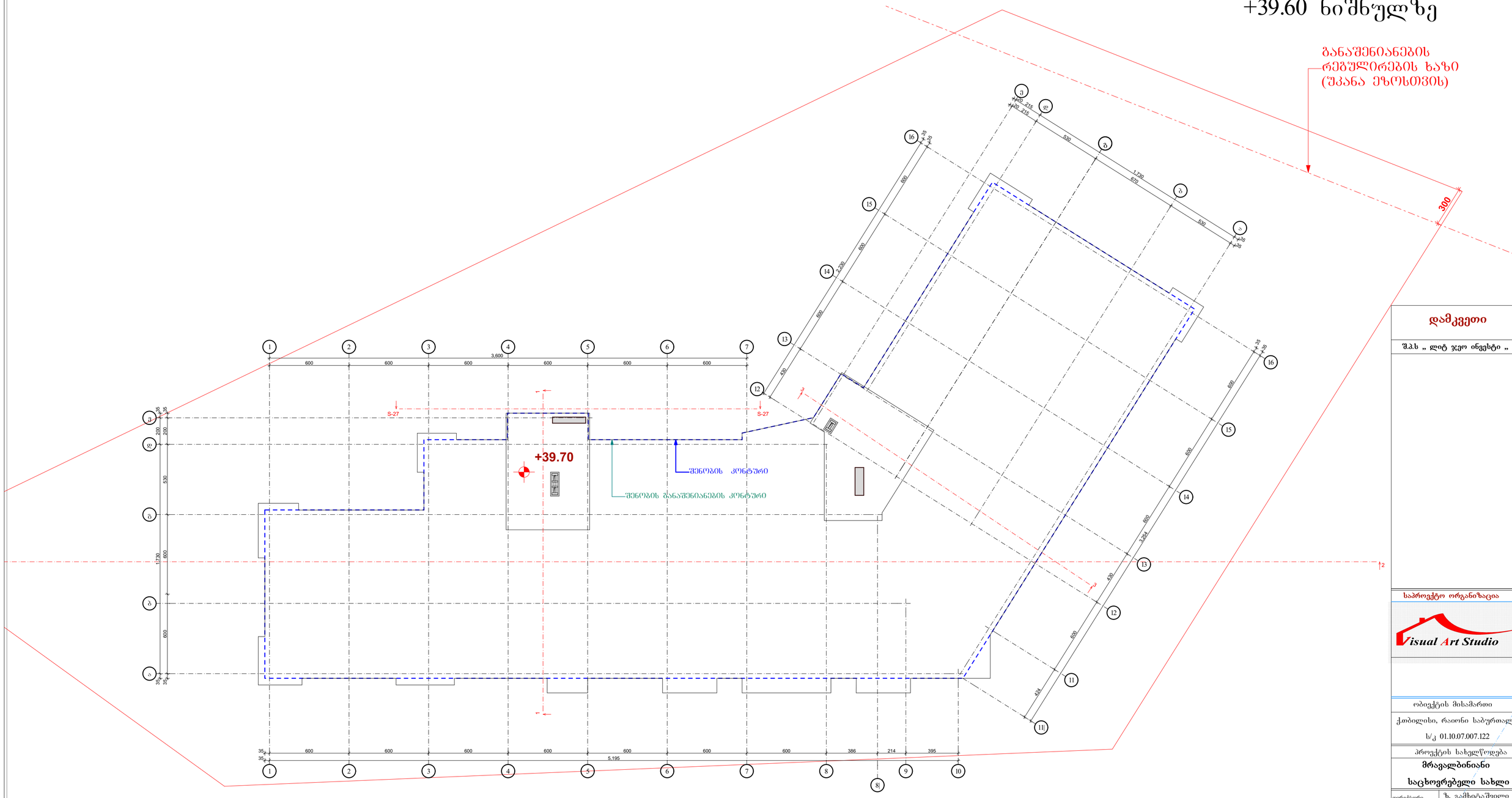

დამკვეთი

შ.პ.ს „ ლიტ ჯეო ინვესტი „

საპროექტო ორგანიზაცია

Visual Art Studio

ობიექტის მისამართი

ქობილისი, რაიონი საურთალო

ს/კ 01.10.07.007.122

პროექტის სახელწოდება

მრავალბინიანი საცხოვრებელი სახლი

დირექტორი	ზ. გამხიტაშვილი
მთარქიტექტორი	ზ.გამხიტაშვილი
არქიტექტორი	ნ.ბაჩიაშვილი
კონსტრუქტორი	
კონსტრუქტორი	
კონსტრუქტორი	

სამანქანოს გადახურვის გეგმა
+39.60 ნიშნულზე

სტადია	პროექტი	
თარიღი	16.08.2022	
მასშტაბი		
ფორმატი	ფურცელი	A-2
		ა