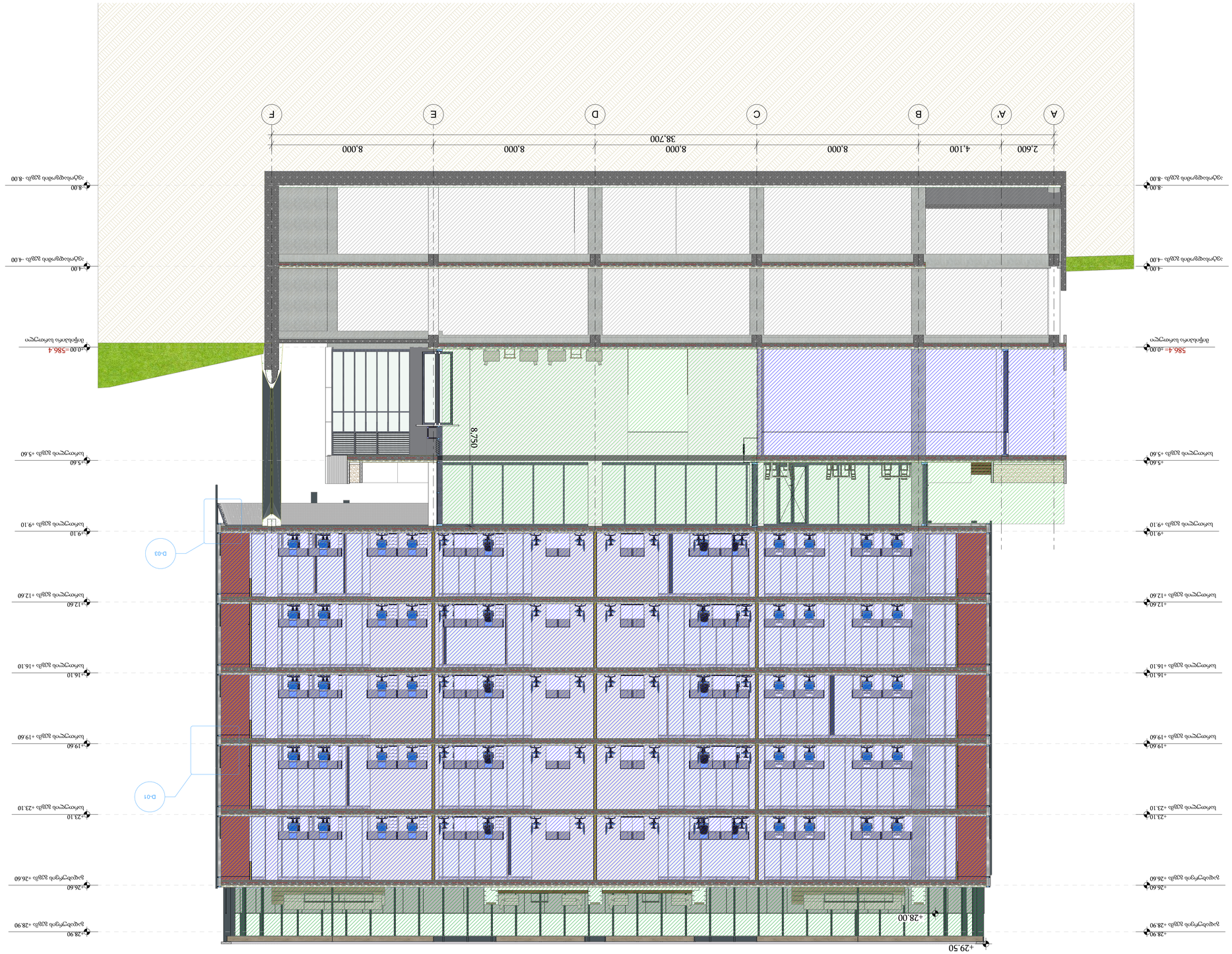


ავტორი: „Line Georgia"



0112 თბილისი, ს.ქარდენახის ქუჩა N46

შპს „ევროპული ინჟინერინგი"

ტექნიკური ზედამხედველის ფუნქციების განხორციელების ხელშეკრულება

ობიექტის დასახელება

ტექნიკური ზედამხედველის ფუნქციების განხორციელების ხელშეკრულების ობიექტის მისამართი

ობიექტის ნომერი

ტექნიკური ზედამხედველის ფუნქციების განხორციელების ხელშეკრულების ობიექტის ნომერი

ტექნიკური ზედამხედველის ფუნქციების განხორციელების ხელშეკრულების ობიექტის ტიპი

ტექნიკური ზედამხედველის ფუნქციების განხორციელების ხელშეკრულების ობიექტის ფართობი

ტექნიკური ზედამხედველის ფუნქციების განხორციელების ხელშეკრულების ობიექტის სართულების რაოდენობა

ტექნიკური ზედამხედველის ფუნქციების განხორციელების ხელშეკრულების ობიექტის ბინების რაოდენობა

ტექნიკური ზედამხედველის ფუნქციების განხორციელების ხელშეკრულების ობიექტის ავტოსადგომების რაოდენობა

ტექნიკური ზედამხედველის ფუნქციების განხორციელების ხელშეკრულების ობიექტის ლიფტების რაოდენობა

ტექნიკური ზედამხედველის ფუნქციების განხორციელების ხელშეკრულების ობიექტის

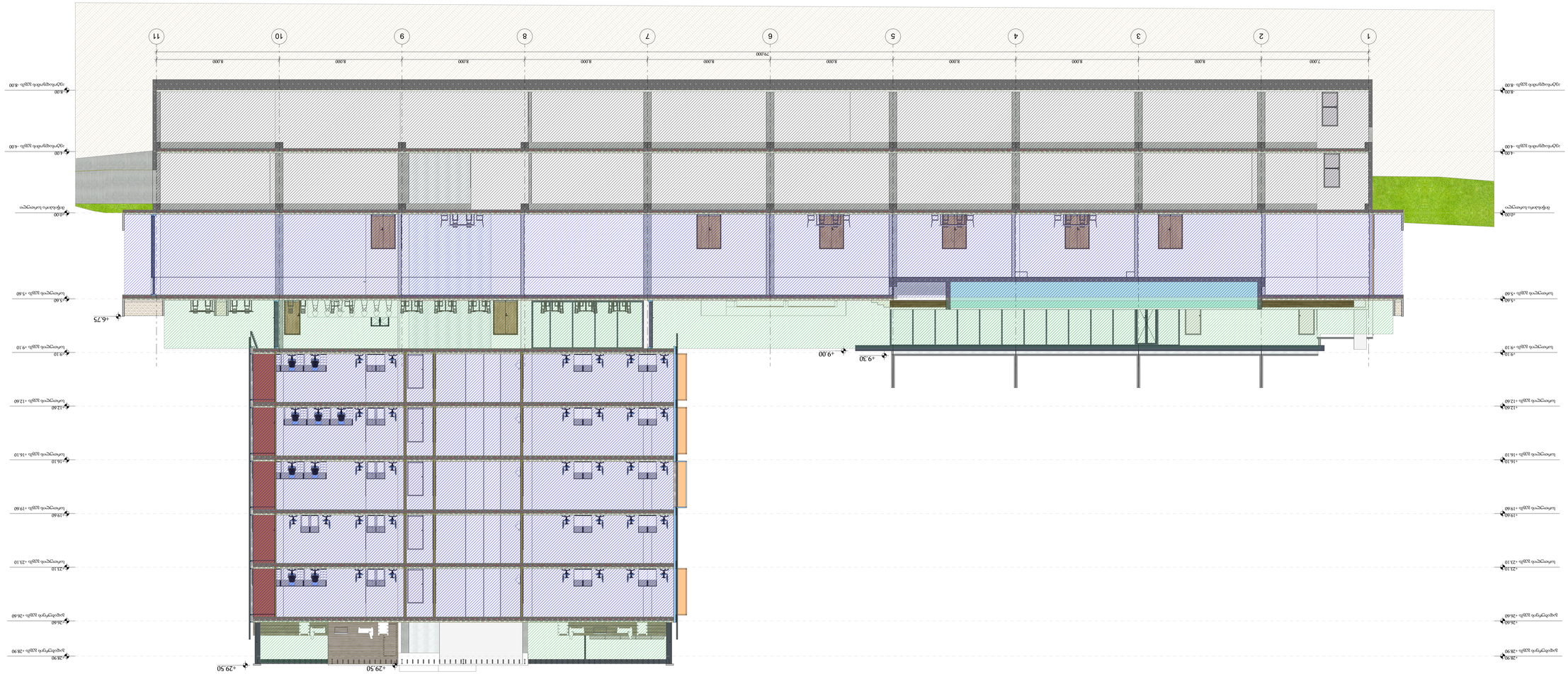


ავტორის უფლებები დაცულია. ნებისმიერი ფორმით გამოყენება, კოპირება ან გავრცელება მხოლოდ ავტორის წერილობითი ნებართვით.

- ნებისმიერი დამოკიდებულება სხვა დოკუმენტებთან
- პროექტის ნებისმიერი ნაწილის გამოყენება ან გადაბეჭდვა მხოლოდ ავტორის წერილობითი ნებართვით
- ნებისმიერი ცვლილება ან დამატება ავტორის ნებართვის გარეშე
- ნებისმიერი ნახატის ან მისი ნაწილის გამოყენება სხვა ობიექტზე
- ნახატებში მითითებული ზომები უნდა შემოწმდეს ადგილზე სამუშაოების დაწყებამდ

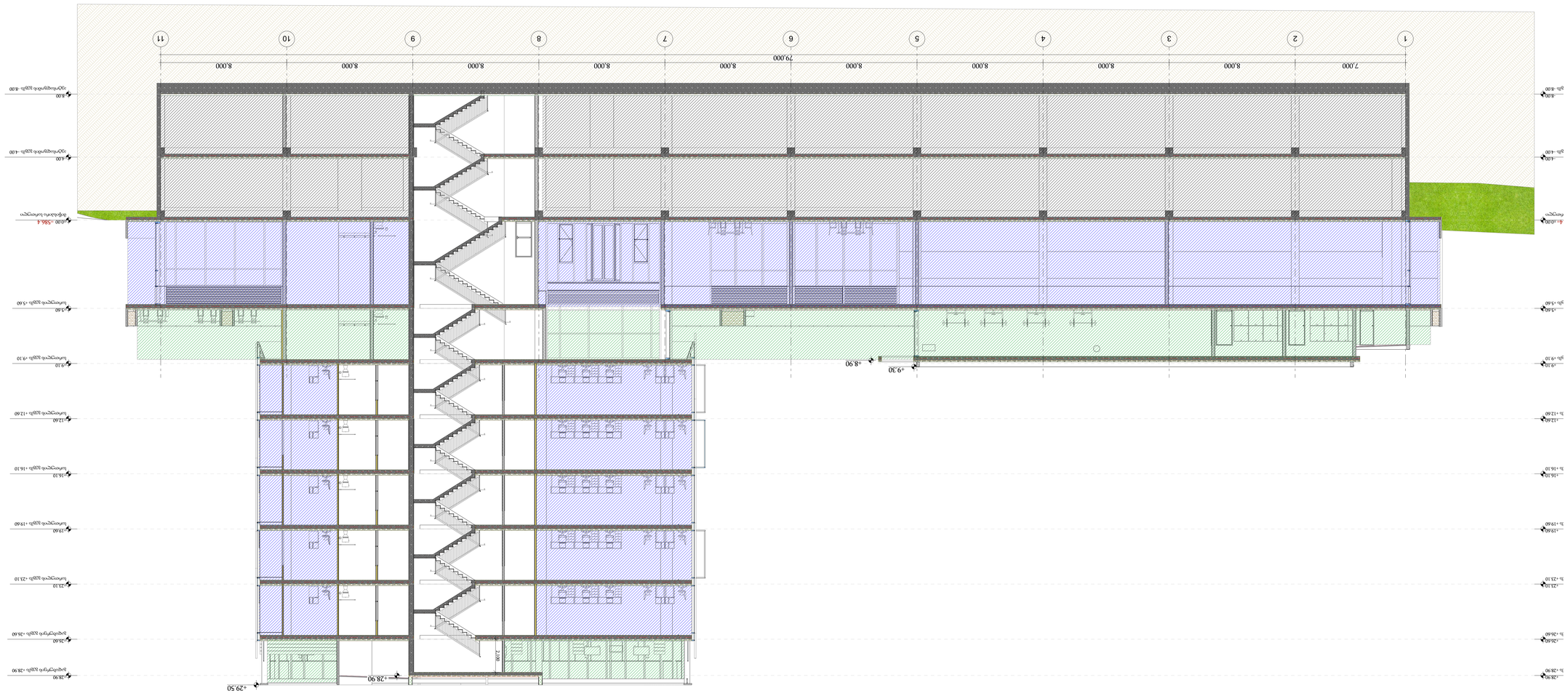


# ავტომობილების ხიდაკის პროექტი

ქ. თბილისი, ვაკის რაიონი, ნაკ. 73

## ფასადი 1

| | |
|---|---|
| მასშტაბი | 1:100 |
| Code | A.02.4 |
| თარიღი | |
| | 05.03.2024 წ. |

ავტორი: „Line Georgia"


LINE GEORGIA

0112, თბილისი, საქართველო, ბაგრატიონის ქუჩა №6



ავტორის უფლებები დაცულია კანონით. აკრძალულია ნებისმიერი ფორმით ნებისმიერი საშუალებით ამ ნახაზის გამოყენება, კოპირება, გავრცელება ან გადაცემა მესამე პირებისთვის ავტორის წერილობითი ნებართვის გარეშე.


| | |
|---|---|
| ავტორის უფლებების დარღვევა | |
| ისჯება კანონით. | |
| ნახაზის ნომერი | |
| | ფასადი 1 |
| პროექტის სტადია | |
| | ტენდერი |
| ნახაზის დასახელება | |
| | ფასადი 1 |
| პროექტის ავტორი | |
| | ავტომობილების ხიდაკის პროექტი |
| პროექტის ადგილმდებარეობა | |
| | ქ. თბილისი, ვაკის რაიონი, ნაკ. 73 |
| დამკვეთი | |
| | შპს „ავტომობილების ხიდაკის პროექტი" |
| ობიექტის დასახელება | |
| | ავტომობილების ხიდაკის პროექტი |


ავტორი: ავტომობილების ხიდაკის პროექტი

ხელმძღვანელი: ავტომობილების ხიდაკის პროექტი

კონსულტანტი: ავტომობილების ხიდაკის პროექტი

ტელ: 555 00 00 00, ელ.ფოსტა: info@autobridge.ge

ტექნიკური ზედამხედველი: ავტომობილების ხიდაკის პროექტი

ტელ: 555 00 00 00, ელ.ფოსტა: info@autobridge.ge

ტექნიკური ზედამხედველი: ავტომობილების ხიდაკის პროექტი

ტელ: 555 00 00 00, ელ.ფოსტა: info@autobridge.ge

ტექნიკური ზედამხედველი: ავტომობილების ხიდაკის პროექტი

ტელ: 555 00 00 00, ელ.ფოსტა: info@autobridge.ge

ტექნიკური ზედამხედველი: ავტომობილების ხიდაკის პროექტი

ტელ: 555 00 00 00, ელ.ფოსტა: info@autobridge.ge

ტექნიკური ზედამხედველი: ავტომობილების ხიდაკის პროექტი

ტელ: 555 00 00 00, ელ.ფოსტა: info@autobridge.ge

ტექნიკური ზედამხედველი: ავტომობილების ხიდაკის პროექტი

ტელ: 555 00 00 00, ელ.ფოსტა: info@autobridge.ge

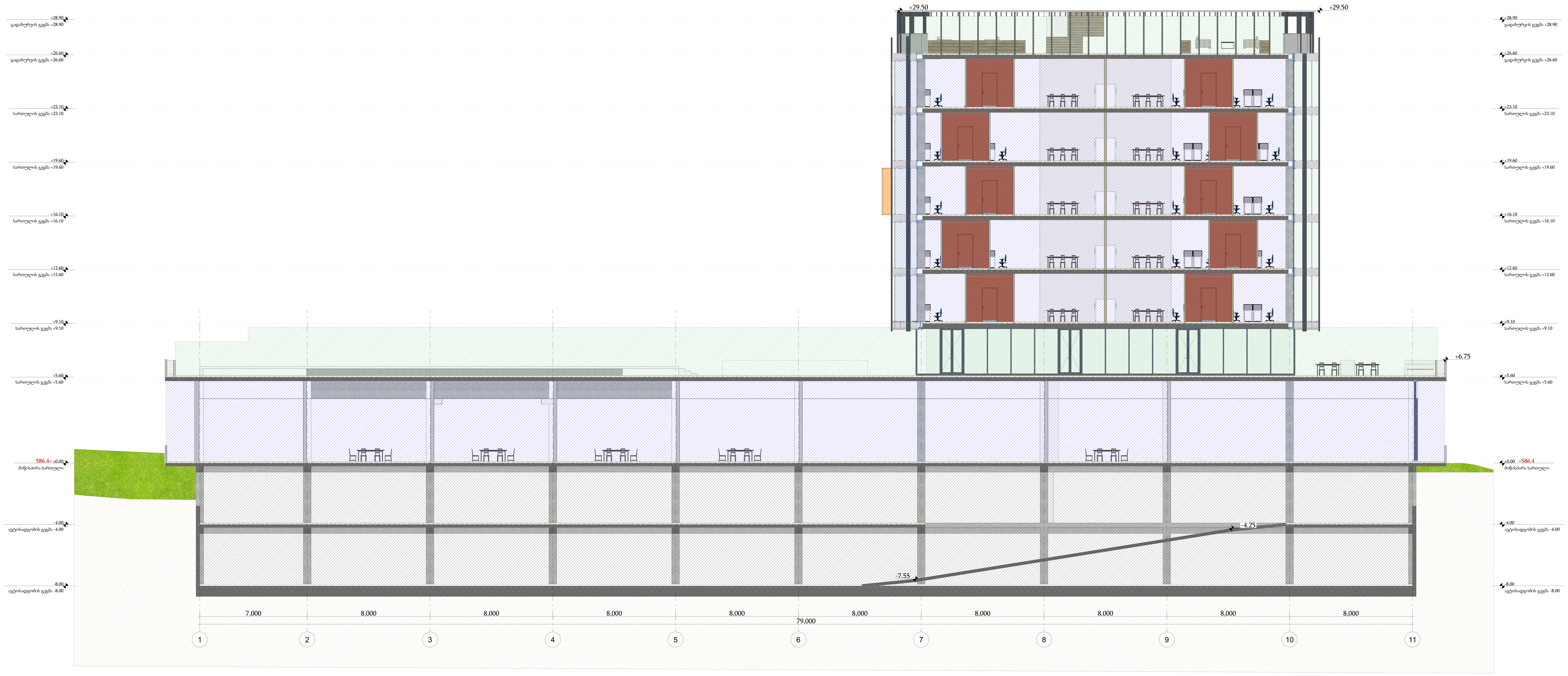


-შენიშვნები

- არ გაზომოთ ნახაზები
- ყველა ზომა უნდა გადამოწმდეს ადგილზე
- ნახაზებს შორის ნებისმიერი უზუსტობა დაუყონებლვივ უნდა ეცნობოს საპროექტო კომპანიის უზუსტობის ხარისხის შესაფასებლად
- ყველა ნახაზი განხილული უნდა იყოს, როგორც მთლიანი პროექტის ალბომის ნაწილი, ყველა მნიშვნელოვანი დოკუმენტის, კონსტრუქციული ნახაზების, შიდა და გარე სისტემების ნახაზების და დეტალური სამშენებლო ნახაზების გათვალისწინებით
- დოკუმენტაციის გამოყენება დაუშვებელია პროექტის მენეჯერ ორგანიზაციასთან შეთანხმების გარეშე
- შენობის ყველა ნაშვერი იქნება არაწვადი
- სახანძრო სისტემები პროექტში ასახულია პირობითად. მათი ადგილმდებარეობა და რაოდენობა დაზუსტდება შესაბამის სტანდარტს მორგებული სახანძრო სისტემების საინჟინრო პროექტის დამუშავების სტადიზე.

| |
|---|
| ავტოსადგომის ფართი |
| საცხოვრებელი ფართი |
| საზაფხულო ფართი |
| დამხმარე ფართი |
| კომერციული ფართი |
| საოფისე ფართი |
| კიბის უჯრედის ფართი |

დემკვეთი

შპს ეკო ინვესტი : 400237463

მთავარი არქიტექტორი

მაცაცო ჯინჭარაშვილი

პროექტის ავტორები

ზაზა ჯოლოხავა

გურამი სიჭინავა

სათაური

საოფისე შენობა თბილისის ზღვის მიმდებარედ

მისამართი

ქალაქი თბილისი,
უცნობ გმირთა ქუჩა №7

პროექტის სტადია

არქიტექტურული ნაწილი

ნახაზის სახელწოდება

პანდუსის ჭრილი

მასშტაბი

1:100

Code

A.02.5

თარიღი

იანვარი 2024 წ.

შპს: " *Line Georgia* "

0112 თბილისი, საქართველო

მტკვრის ქუჩა №6

# კიბის დეტალური ნახაზი

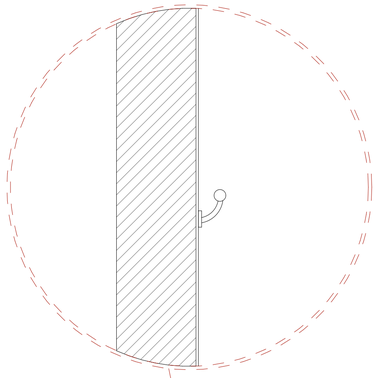

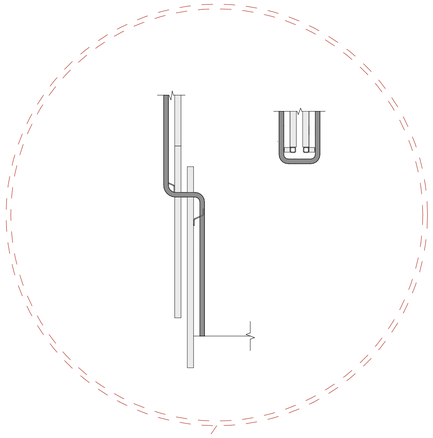

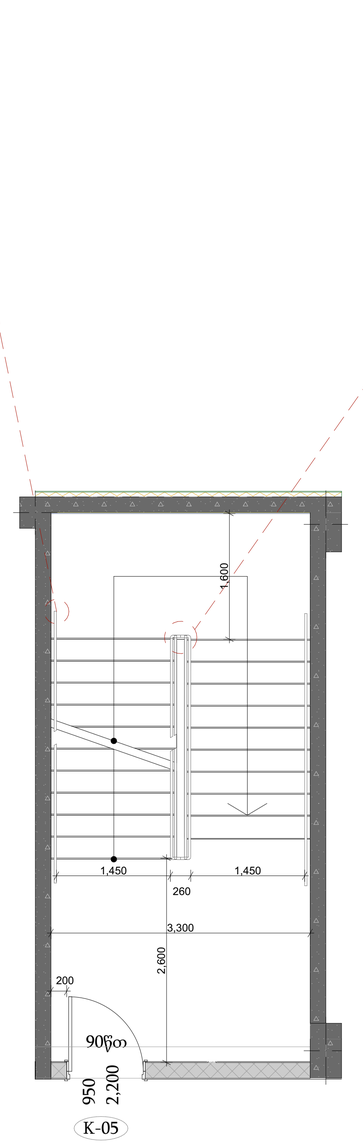


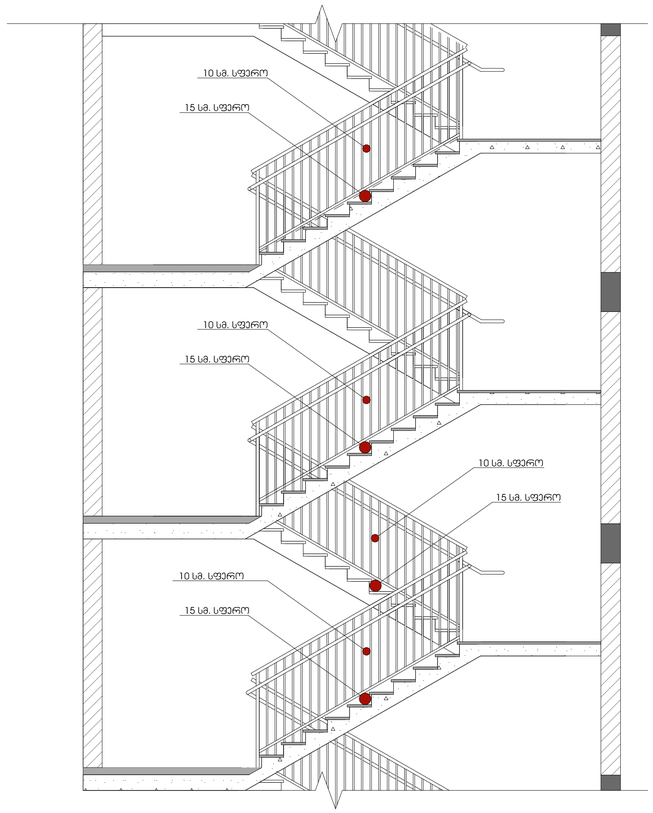


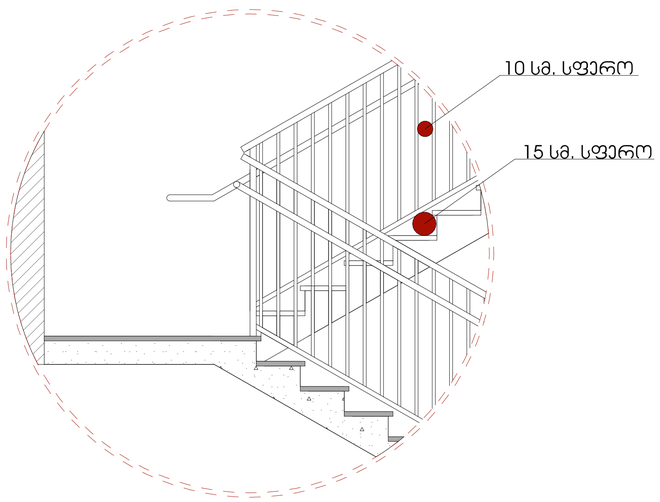

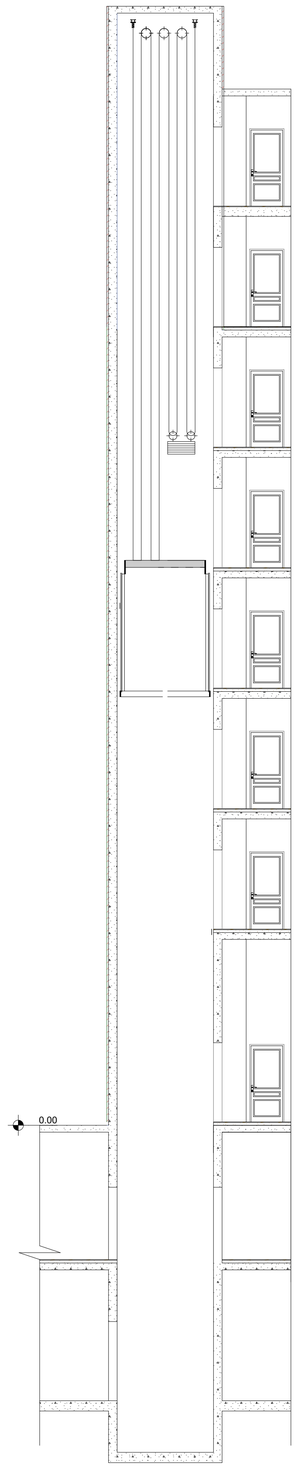


## განმარტება:

პროექტით გათვალისწინებულია , ოთხი საპაციანი ლიფტი სამანქანო სართულის გარეშე. ლიფტის ძრავი და ყველა საჭირო კონსტრუქცია გათვალისწინებულია ლიფტის შახტაში. სუფთა კაბინის ზომები წარმოადგენს 2.40 მ X 1.40 მ-ზე. პროექტით გათვალისწინებული ლიფტები შესაბამისობაშია 2016 წლის 28 იანვრის №41-ე დადგინლებასთან.

