ჭრილი 2-2 მასშტაბი 1:100

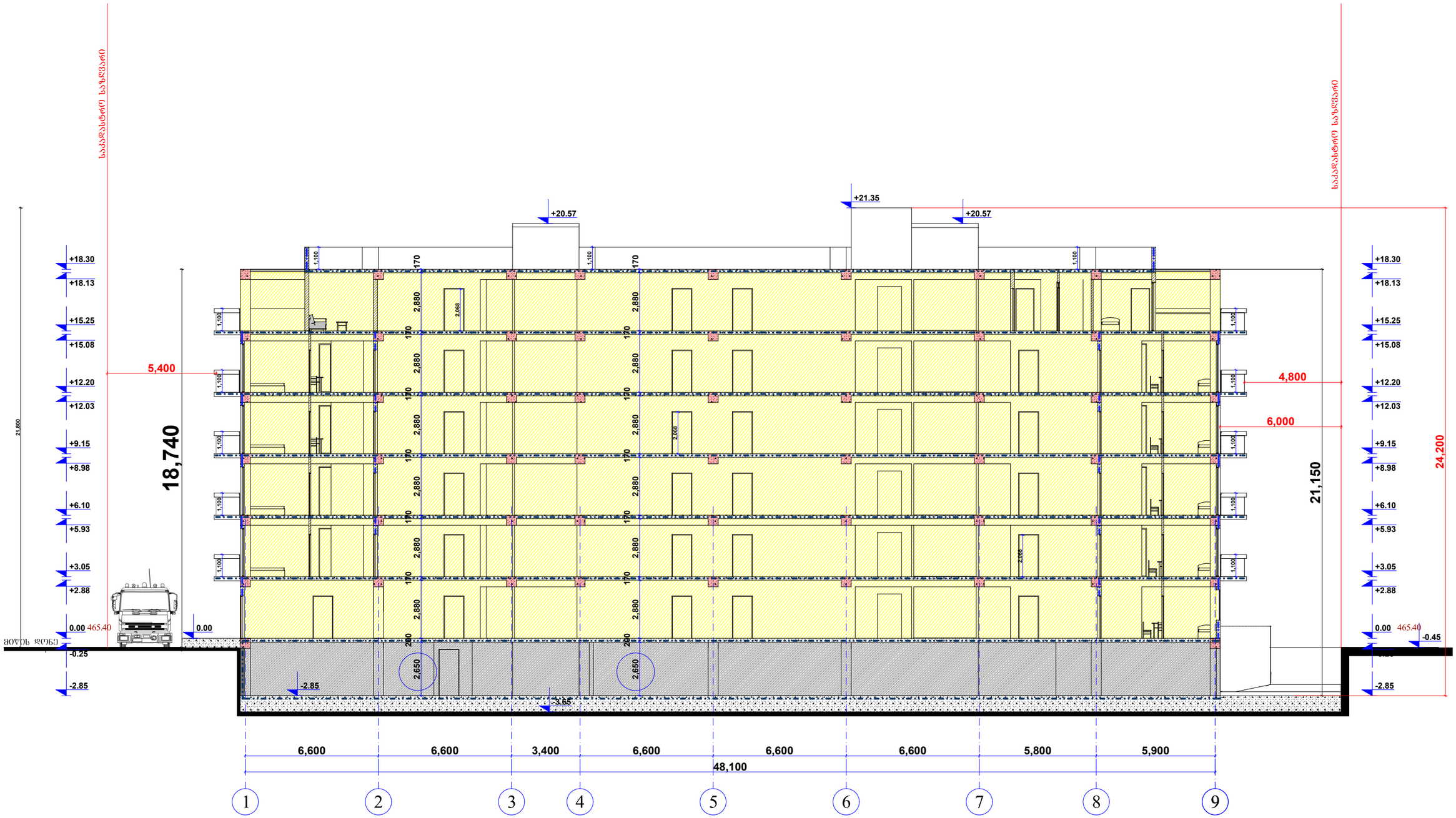

შპს "არქიტექტორები+"			მრავალბინიანი საცხოვრებელი სახლი	
დირექტორი		ნ ფარცხალაძე	ჭრილი 2-2	ფურც№
პრ მთ არქ		ნ. ფარცხალაძე		ფურცლ
შეასრულა		მ. გიორგაძე		
				მ. 1:100

ჭრილი 1-1 მასშტაბი 1:100

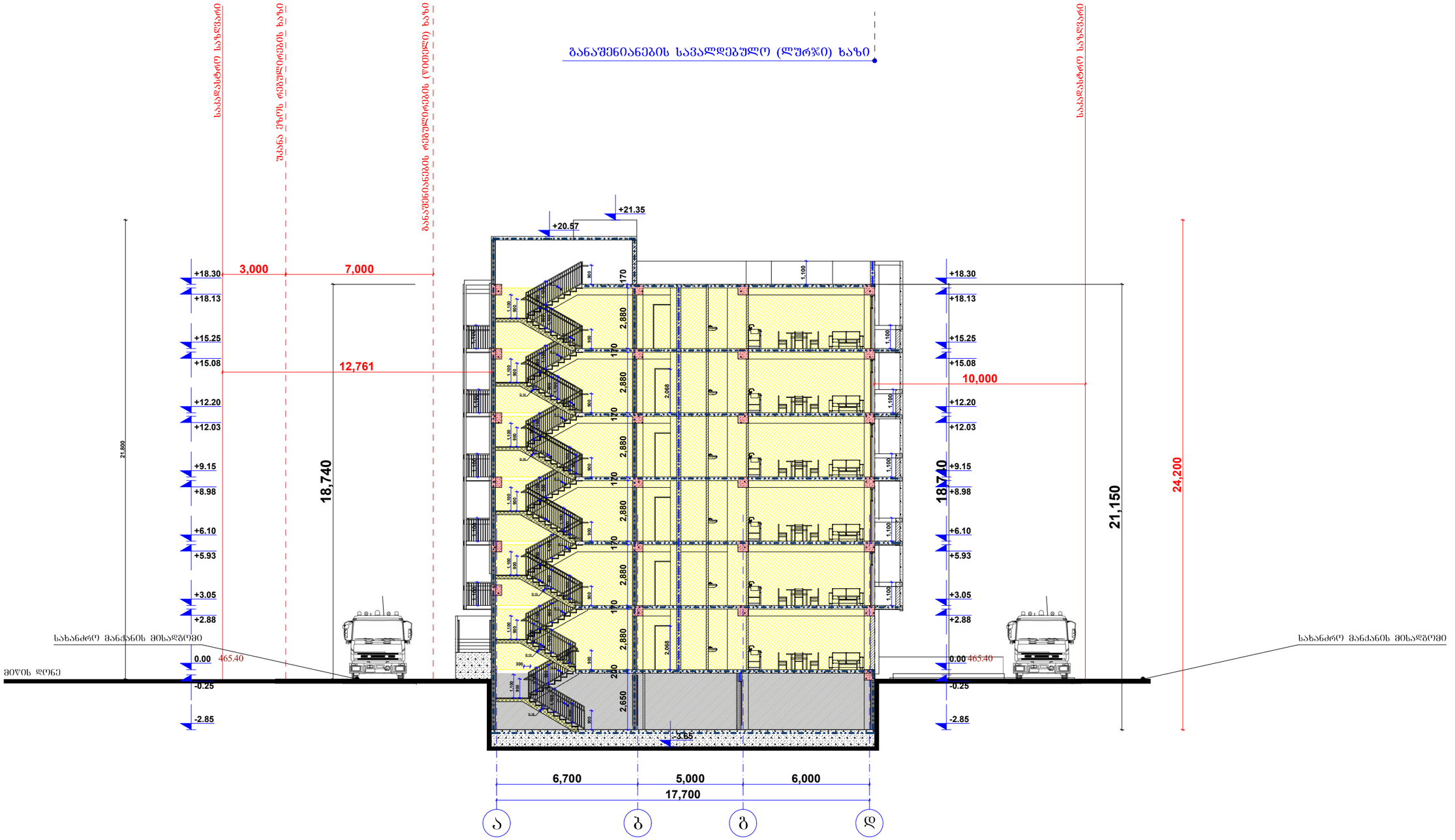

შპს "არქიტექტორები+"			მრავალბინიანი საცხოვრებელი სახლი	
დირექტორი		ნ ფარცხალაძე	ჭრილი 1-1	ფურც№
პრ მთ არქ		ნ. ფარცხალაძე		ფურცლ
შეასრულა		მ. გიორგაძე		მ. 1:100

კიბე №1

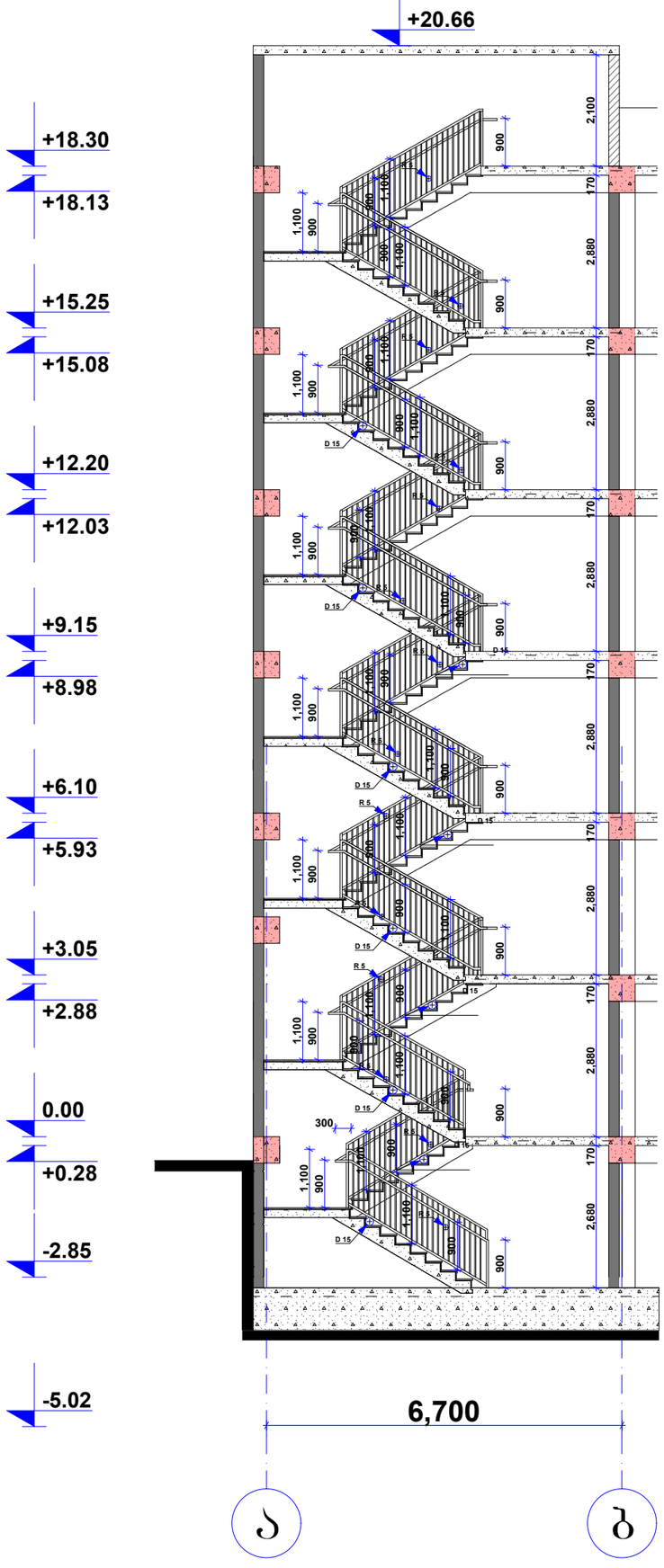

შენიშვნა:

1. ყველა კიბის ქოვეილი საფეხურისა და საბი%ელის 40 მმ სავალ ნაწილს, რომელიც იზომება საფხურის ნაშვერიდან თარაზულად, ექნება ერთგვაროვანი ფერის მქონე ზედაპირი, რომელიც საფეხურის ერთი კიდიდან საფეხურის მეორე კიდემდე.

2. მისაწვდომო გზაკიბის საზღვრებში იატაკის ზედაპირები იქნება მდგრადი, მყარი და არასრიალა.

3. კიბის საფეხურების განსხვავებული მონიშვნა იქნება გამძლე.

4. კიბის სახელურების ზედაპირები არ იქნება ბასრი ან უხეში ელემენტების შემცველი.

5. კიბის სახელურები არ იტრიალებს მათი ბუდეების საზღვრებში

6. გასანათებელი საშუალებები უზრუნველყოფს კიბეების განათებას, რომელიც გაიზომება საბი%ელების ზედაპირების და ბაქნების ზედაპირების ცენტრში გაზომვისას საფეხურის წინაპირიდან 600მმ-ის საზღვრებში, შემდეგი წესის შესაბამისად:

   - არაუმცირეს 11 ლუქსი განათება.
   - არაუმცირეს 110 ლუქსი განათება, კიბით სარგებლობის დროს.
   - კიბეების გამოყენებისას 11 ლუქსიდან 110 ლუქსზე გადასვლა შესაძლებელი უნდა იყოს განათების სამართავებით უზრუნველყოფილი ავტომატური, მოძრავი სენსორული ტიპის განათების ჩამრთველებით, რომელებიც შეესაბამება ყველა ქვემოთ ჩამოთვლილს:
   - განათების სამართავები აღჭურვილი იქნება საიმედო ოპერაციული სისტემით და შეფასებული იქნება ამ მიზნით გამოყენებისთვის.
   - მოძრავი სენსორი გაძტიურდება დამკავებლის მოძრაობით საფეხურებზე ან საფეხურების ბაქნებზე.
   - განათების გამააქტიურებლები დაყენებული იქნება არაუმცირეს 15 წუთიანი მოქმედების პერიოდით.
   - კიბეების გამოყენებისას 11 ლუქსიდან 110 ლუქსზე გადასვლა შესაძლებელი უნდა იყოს განათების სამართავებით უზრუნველყოფილი ავტომატური, მოძრავი სენსორული ტიპის განათების ჩამრთველებით, რომლებიც შეესაბამება ყველა ქვემოთ ჩამოთვლილს.
   - გზა-კიბის განათება ჩ აირთვება ავტომატური სენსორული ჩამრთველებით, ასეთის არსებობის შემთხვევაში, ისე, რომ შესასვლელში მდებარე ბაძანზე, შესასვლელში მდებარე ბაძნის მოსაზღვრე თითოეულ კიბის მარშსა და შესასვლელში მდებარე ბაძნის ზემოთ და ქვემოთ მდებარე ბაძნებზე მე-4 პუნქტით დადგენილი განათებულობის დონე საფეხურის გამოყენებამდე იქნება უზრუნველყოფილი.
   - კიბის სახელურები და ნებისმიერი კედელი ან მათ მუშა%ნავედ მდებარე სხვა ზედაპირი არ იქნება ბასრი ან უხეში ელემენტების შემცველი.
   - კიბის სახელურები არ იტრიალებს მათი ბუდეების საზღვრებში.

შპს "არქიტექტორები+"			მრავალბინიანი საცხოვრებელი სახლი	
დირექტორი		ნ ფარცხალაძე	გზა-კიბეების დეტალიზაცია	ფურც№
პრ მთ არქ		ნ. ფარცხალაძე		ფურცლ
შეასრულა		მ. გიორგაძე		
				მ. 1:100

კიბე №1

გეგმა 0.00 ნიშნულზე

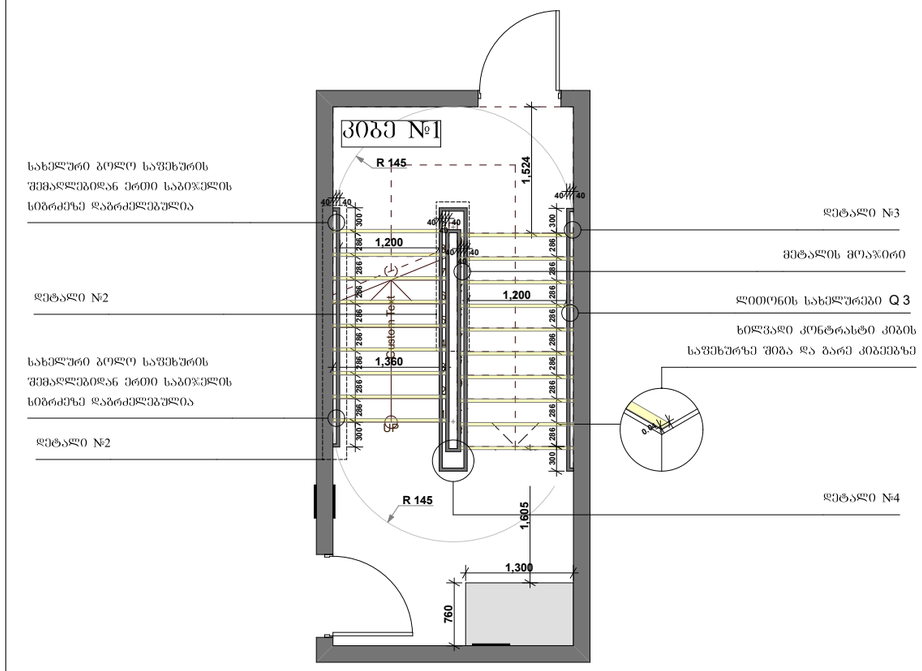

დეტ. 1 მ 1:100

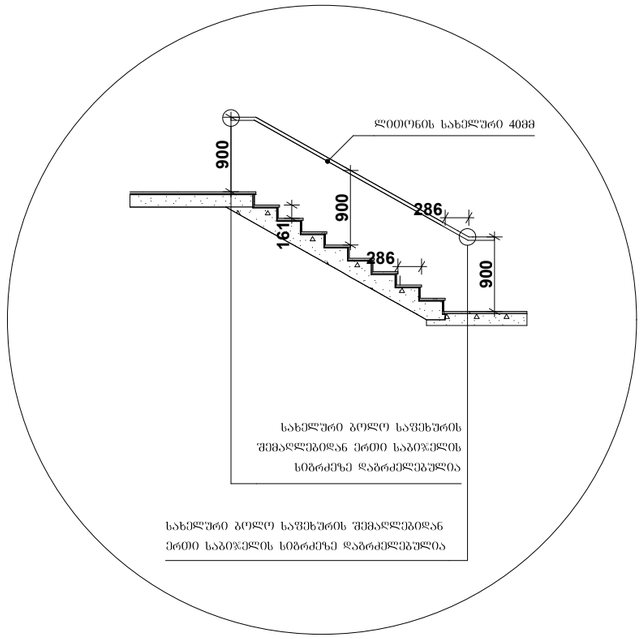

დეტ. 2 მ 1:100

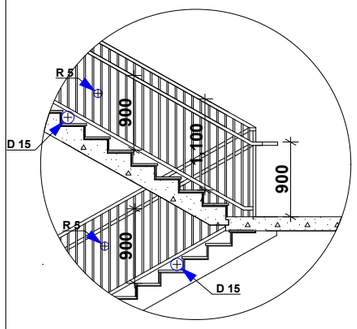

დეტ. 3 მ 1:400

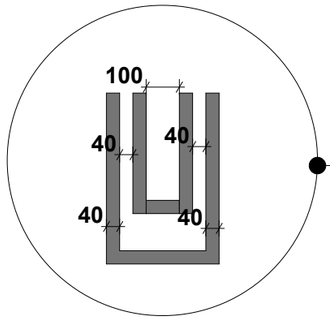

სახელურის ხელმოსაჭიდის პერიმეტრი განსაზღვრულია 100-160მმ-ით.

დეტ. 4 მ 1:400

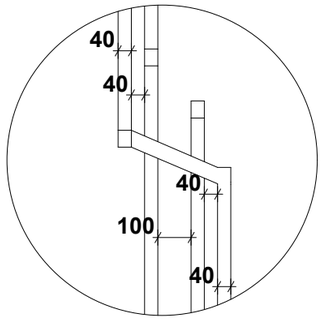

შენიშვნა:

1. ყველა კიბის ყოველი საფეხურისა და საბრკოლის 40 მმ სავალ ნაწილს, რომელიც იზომება საფეხურის ნაშვერიდან თარაზულად, ეძნება ერთგვაროვანი ფერის მძიმე ზედაპირი, რომელიც საფეხურის ერთი კიდიდან საფეხურის მეორე კიდემდე.

2. მისაწვდომო გზაკიბის საზღვრებში იატაკის ზედაპირები იძნება მდგრადი, მყარი და არასრიალა.

3. კიბის საფეხურების განსხვავებული მონიშვნა იძნება გამძლე.

4. კიბის სახელურების ზედაპირები არ იძნება ბასრი ან უხეში ელემენტების შემცველი.

5. კიბის სახელურები არ იტრიალებს მათი ბუდეების საზღვრებში

6. გასანათებელი საშუალებები უზრუნველყოფს კიბეების განათებას, რომელიც გაიზომება საბრკოლების ზედაპირების და ბაძნების ზედაპირების ცენტრში გაზომვისას საფეხურის წინაპირიდან 600მმ-ის საზღვრებში, შემდეგი წესის შესაბამისად:

   - არაუმცირეს 11 ლუქსი განათება.
   - არაუმცირეს 110 ლუქსი განათება, კიბით სარგებლობის დროს.
   - კიბეების გამოყენებისას 11 ლუქსიდან 110 ლუქსზე გადასვლა შესაძლებელი უნდა იყოს განათების სამართავებით უზრუნველყოფილი ავტომატური, მოძრავი სენსორული ტიპის განათების ჩამრთველებით, რომელიც შეესაბამება ყველა ქვემოთ ჩამოთვლილს:

   - განათების სამართავები აღჭურვილი იძნება საიმედო ოპერაციული სისტემით და შეფასებული იძნება ამ მიზნით გამოყენებისთვის.

   - მოძრავი სენსორი გაძტიურდება დამკავებლის მოძრაობით საფეხურებზე ან საფეხურების ბაძნებზე.

   - განათების გამააქტიურებელი დაყენებული იძნება არაუმცირეს 15 წუთიანი მოქმედების პერიოდით.

   - კიბეების გამოყენებისას 11 ლუქსიდან 110 ლუქსზე გადასვლა შესაძლებელი უნდა იყოს განათების სამართავებით უზრუნველყოფილი ავტომატური, მოძრავი სენსორული ტიპის განათების ჩამრთველებით, რომელიც შეესაბამება ყველა ქვემოთ ჩამოთვლილს.

   - გზა-კიბის განათება ჩ აირთვება ავტომატური სენსორული ჩამრთველებით, ასეთის არსებობის შემთხვევაში, ისე, რომ შესასვლელში მდებარე ბაძანზე, შესასვლელში მდებარე ბაძნის მოსაზღვრე თითოეულ კიბის მარშსა და შესასვლელში მდებარე ბაძნის ზემოთ და ქვემოთ მდებარე ბაძნებზე მე-4 პუნქტით დადგენილი განათებულობის დონე საფეხურის გამოყენებამდე იძნება უზრუნველყოფილი.

   - კიბის სახელურები და ნებისმიერი კედელი ან მათ მომიჯნავედ მდებარე სხვა ზედაპირი არ იძნება ბასრი ან უხეში ელემენტების შემცველი.

   - კიბის სახელურები არ იტრიალებს მათი ბუდეების საზღვრებში.

შპს "არქიტექტორები+"			მრავალბინიანი საცხოვრებელი სახლი	
დირექტორი		ნ ფარცხალაძე	გზა-კიბეების დეტალიზაცია	ფურც№
პრ მთ არქ		ნ. ფარცხალაძე		ფურცლ
შეასრულა		მ. გიორგაძე		მ. 1:100

კიბე №2

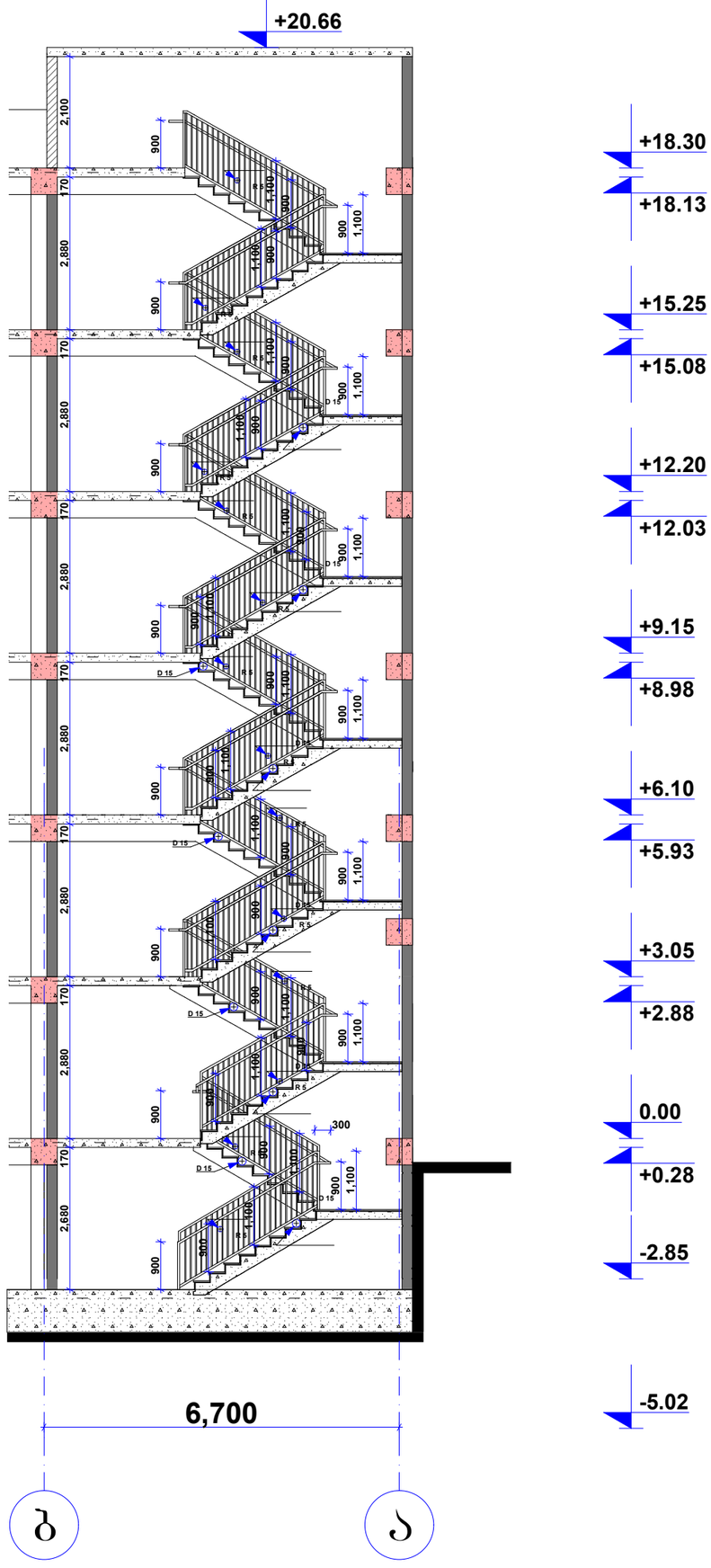

შენიშვნა:

1. ქვედა კიბის ქოვეღი საფეხურისა და საბი%ელის 40 მმ სავალ ნაწილს, რომელიც იზომება საფხურის ნაშვერიდან თარაზულად, ეძნება ერთგვაროვანი ფერის მძრნე ზედაპირი, რომელიც საფეხურის ერთი კიდიდან საფეხურის მეორე კიდემდე.

2. მისაწვდომო გზაკიბის სახლვრებში იატაკის ზედაპირები იძნება მდგრადი, მყარი და არასრიალა.

3. კიბის საფეხურების განსხვავებული მონიშვნა იძნება გამძლე.

4. კიბის სახელურების ზედაპირები არ იძნება ბასრი ან შხეში ელემენტების შემცველი.

5. კიბის სახელურები არ იტრიალებს მათი ბუდეების სახლვრებში

6. გასანათებელი საშუალებები უზრუნველყოფს კიბეების განათებას, რომელიც გაიზომება საბი%ელების ზედაპირების და ბაძნების ზედაპირების ცენტრში გაზომვისას საფეხურის წინაპირიდან 600მმ-ის სახლვრებში, შემდები წესის შესაბამისად:

   - არაშემცირეს 11 ლუძსი განათება.
   - არაშემცირეს 110 ლუძსი განათება, კიბით სარგებლობის დროს.
   - კიბეების გამოყენებისას 11 ლუძსიდან 110 ლუძსზე გადასვლა შესაძლებელი უნდა იყოს განათების სამართავებით უზრუნველყოფილი ავტომატური, მოძრავი სენსორული ტიპის განათების ჩამრთველებით, რომლებიც შეესაბამება ქვედა ქვემოთ ჩამოთვლილს:
   - განათების სამართავები აღჭურვილი იძნება საიმედო ოპერაციული სისტემით და შეფასებული იძნება ამ მიზნით გამოყენებისთვის.
   - მოძრავი სენსორი გაძტიურდება დამკავებლის მოძრაობით საფეხურებზე ან საფეხურების ბაძნებზე.
   - განათების გამააძტიურებლები დაყენებული იძნება არაშემცირეს 15 წუთიანი მოქმედების პერიოდით.
   - კიბეების გამოყენებისას 11 ლუძსიდან 110 ლუძსზე გადასვლა შესაძლებელი უნდა იყოს განათების სამართავებით უზრუნველყოფილი ავტომატური, მოძრავი სენსორული ტიპის განათების ჩამრთველებით, რომლებიც შეესაბამება ქვედა ქვემოთ ჩამოთვლილს.
   - გზა-კიბის განათება ჩ აირთვება ავტომატური სენსორული ჩამრთველებით, ასეთის არსებობის შემთხვევაში, ისე, რომ შესასვლელში მდებარე ბაძანზე, შესასვლელში მდებარე ბაძნის მოსაზღვრე თითოეულ კიბის მარშსა და შესასვლელში მდებარე ბაძნის ზემოთ და ქვემოთ მდებარე ბაძნებზე მე-4 პუნქტით დადგენილი განათებულობის დონე საფეხურის გამოყენებამდე იძნება უზრუნველყოფილი.
   - კიბის სახელურები და ნებისმიერი კედელი ან მათ მუშა%ნავედ მდებარე სხვა ზედაპირი არ იძნება ბასრი ან უხეში ელემენტების შემცველი.
   - კიბის სახელურები არ იტრიალებს მათი ბუდეების საზღვრებში.

შპს "არქიტექტორები+"			მრავალბინიანი საცხოვრებელი სახლი	
დირექტორი		ნ ფარცხალაძე	გზა-კიბეების დეტალიზაცია	ფურც№
პრ მთ არქ		ნ. ფარცხალაძე		ფურცლ
შესრულა		მ. გიორგაძე		მ. 1:100

კიბე №2

გეგმა 0.00 ნიშნულზე

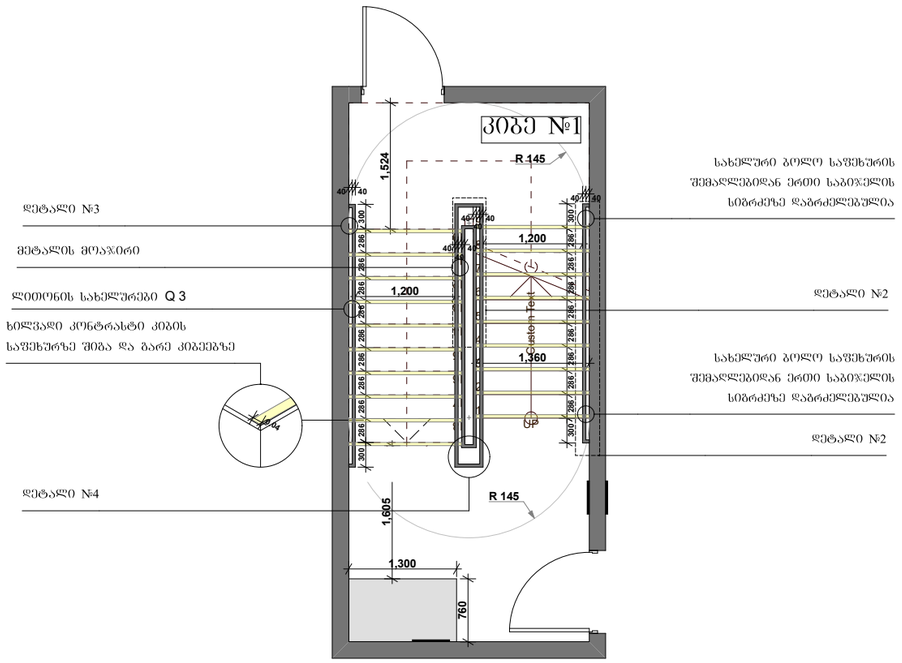

დეტ. 1 მ 1:100

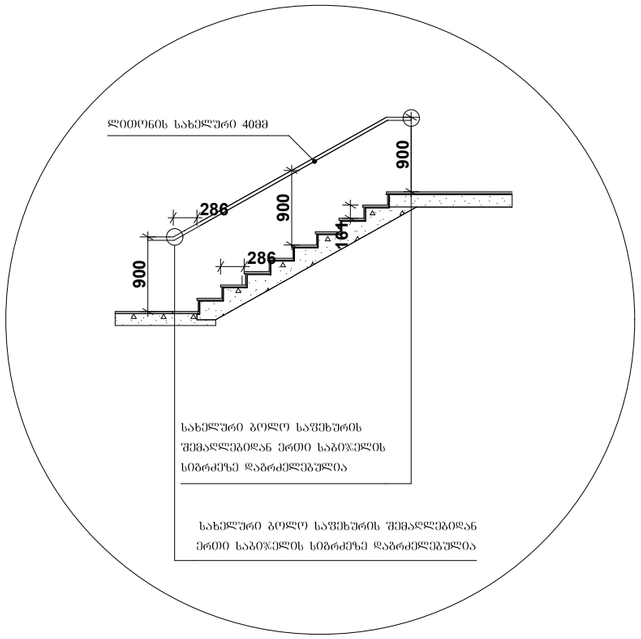

დეტ. 2 მ 1:100

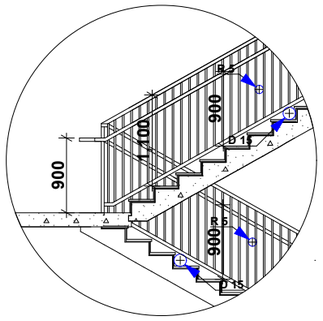

დეტ. 3 მ 1:400

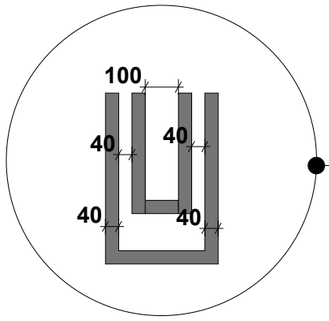

სახელურის ხელმოსაჭიდის პერიმეტრი განსაზღვრულია 100-160მმ-ით.

დეტ. 4 მ 1:400

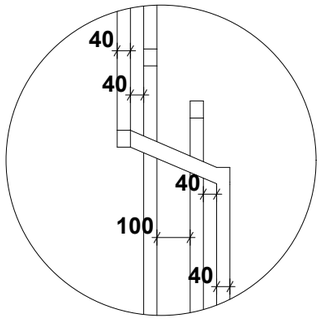

შენიშვნა:

1. ქვედა კიბის ყოველი საფეხურისა და საბიჯელის 40 მმ სავალ ნაწილს, რომელიც იზომება საფეხურის ნაშვერიდან თარაზულად, ეძნება ერთგვაროვანი ფერის მძიმე ხელაპირი, რომელიც საფეხურის ერთი კიდიდან საფეხურის მეორე კიდემდე.

2. მისაწვდომო გზაკიბის საზღვრებში იატაკის ხელაპირები იძნება მდგრადი, მყარი და არასრიალა.

3. კიბის საფეხურების განსხვავებული მონიშვნა იძნება გამძლე.

4. კიბის სახელურების ხელაპირები არ იძნება ბასრი ან უხეში ელემენტების შემცველი.

5. კიბის სახელურები არ იტრიალებს მათი ბუდეების საზღვრებში

6. გასანათებელი საშუალებები უზრუნველყოფს კიბეების განათებას, რომელიც გაიზომება საბიჯელების ხელაპირების და ბაძნების ხელაპირების ცენტრში გაზომვისას საფეხურის წინაპირიდან 600მმ-ის საზღვრებში, შემდეგი წესის შესაბამისად:

   - არაუმცირეს 11 ლუქსი განათება.
   - არაუმცირეს 110 ლუქსი განათება, კიბით სარგებლობის დროს.
   - კიბეების გამოყენებისას 11 ლუქსიდან 110 ლუქსზე გადასვლა შესაძლებელი უნდა იყოს განათების სამართავებით უზრუნველყოფილი ავტომატური, მოძრავი სენსორული ტიპის განათების ჩამრთველებით, რომელიც შეესაბამება ქვედა ქვემოთ ჩამოთვლილს:

   - განათების სამართავები აღჭურვილი იძნება საიმედო ოპერაციული სისტემით და შეფასებული იძნება ამ მიზნით გამოყენებისთვის.
   - მოძრავი სენსორი გაძტიურდება დამკავებლის მოძრაობით საფეხურებზე ან საფეხურების ბაძნებზე.
   - განათების გამააქტიურებლები დაყენებული იძნება არაუმცირეს 15 წუთიანი მოქმედების პერიოდით.
   - კიბეების გამოყენებისას 11 ლუქსიდან 110 ლუქსზე გადასვლა შესაძლებელი უნდა იყოს განათების სამართავებით უზრუნველყოფილი ავტომატური, მოძრავი სენსორული ტიპის განათების ჩამრთველებით, რომელიც შეესაბამება ქვედა ქვემოთ ჩამოთვლილს.
   - გზა-კიბის განათება ჩ აირთვება ავტომატური სენსორული ჩამრთველებით, ასეთის არსებობის შემთხვევაში, ისე, რომ შესასვლელში მდებარე ბაძანზე, შესასვლელში მდებარე ბაძნის მოსაზღვრე თითოეულ კიბის მარშსა და შესასვლელში მდებარე ბაძნის ზემოთ და ქვემოთ მდებარე ბაძნებზე მე-4 პუნქტით დადგენილი განათებულობის დონე საფეხურის გამოყენებამდე იძნება უზრუნველყოფილი.
   - კიბის სახელურები და ნებისმიერი კედელი ან მათ მომიჯნავედ მდებარე სხვა ხელაპირი არ იძნება ბასრი ან უხეში ელემენტების შემცველი.
   - კიბის სახელურები არ იტრიალებს მათი ბუდეების საზღვრებში.

შპს "არქიტექტორები+"			მრავალბინიანი საცხოვრებელი სახლი	
დირექტორი		ნ ფარცხალაძე	გზა-კიბეების დეტალიზაცია	ფურც№
პრ მთ არქ		ნ. ფარცხალაძე		ფურცლ
შეასრულა		მ. გიორგაძე		მ. 1:100

კიბე №3

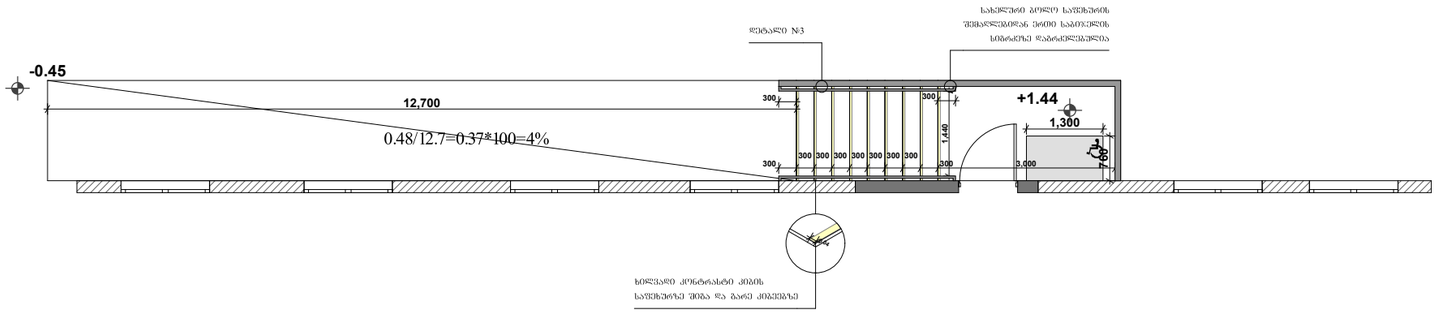

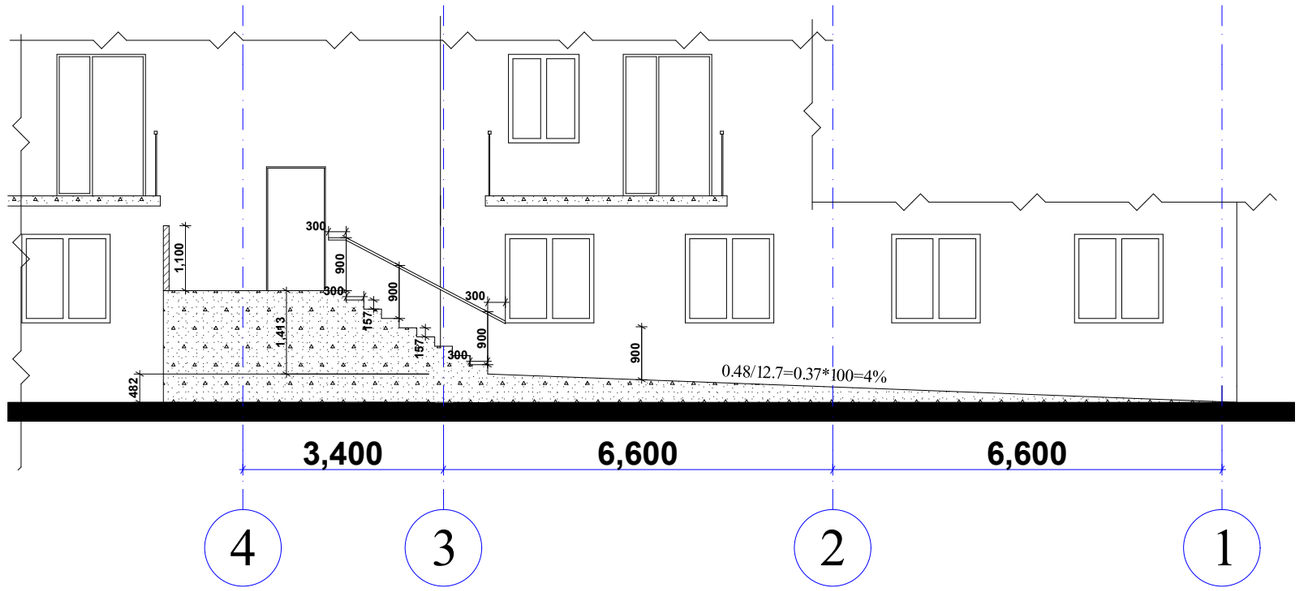

შენიშვნა:

1. ყველა კიბის ყოველი საფეხურისა და საბა%ელის 40 მმ სავალ ნაწილს, რომელიც იზომება საფხურის ნაშვერიდან თარაზულად, ეძნება ერთგვაროვანი ფერის მძრნე ზედაპირი, რომელიც საფეხურის ერთი კიდიდან საფეხურის მეორე კიდემდე.

2. მისაწვდომო გზაკიბის საზღვრებში იატაკის ზედაპირები იძნება მდგრადი, მყარი და არასრიალა.

3. კიბის საფეხურების განსხვავებული მონიშვნა იძნება გამძლე.

4. კიბის სახელურების ზედაპირები არ იძნება ბასრი ან ზხეში ელემენტების შემცველი.

5. კიბის სახელურები არ იტრიალებს მათი ბუდეების საზღვრებში

6. გასანათებელი საშუალებები უზრუნველყოფს კიბეების განათებას, რომელიც გაიზომება საბა%ელების ზედაპირების და ბაძნების ზედაპირების ცენტრში გაზომვისას საფეხურის წინაპირიდან 600მმ-ის საზღვრებში, შემდები წესის შესაბამისად:

   - არაშემცირეს 11 ლუძსი განათება.
   - არაშემცირეს 110 ლუძსი განათება, კიბით სარგებლობის დროს.
   - კიბეების გამოყენებისას 11 ლუძსიდან 110 ლუძსზე გადასვლა შესაძლებელი უნდა იყოს განათების სამართავებით უზრუნველყოფილი ავტომატური, მოძრავი სენსორული ტიპის განათების ჩამრთველებით, რომლებიც შეესაბამება ყველა ძვემოთ ჩამოთვლილს:
   - განათების სამართავები აღჭურვილი იძნება საიმედო ოპერაციული სისტემით და შეფასებული იძნება ამ მიზნით გამოყენებისთვის.
   - მოძრავი სენსორი გაძტიურდება დამკავებლის მოძრაობით საფეხურებზე ან საფეხურების გაძნებზე.
   - განათების გამთაძტიურებლები დაყენებული იძნება არაშემცირეს 15 წუთიანი მოქმედების პერიოდით.
   - კიბეების გამოყენებისას 11 ლუძსიდან 110 ლუძსზე გადასვლა შესაძლებელი უნდა იყოს განათების სამართავებით უზრუნველყოფილი ავტომატური, მოძრავი სენსორული ტიპის განათების ჩამრთველებით, რომლებიც შეესაბამება ყველა ძვემოთ ჩამოთვლილს.
   - გზა-კიბის განათება ჩ აირთვება ავტომატური სენსორული ჩამრთველებით, ასეთის არსებობის შემთხვევაში, ისე, რომ შესასვლელში მდებარე გაძანზე, შესასვლელში მდებარე გაძნის მოსაზღვრე თითოეული კიბის მარშა და შესასვლელში მდებარე გაძნის ზემოთ და ძვემოთ მდებარე გაძნებზე მე-4 პუნქტით დადგენილი განათებულობის დონე საფეხურის გამოყენებამდე იძნება უზრუნველყოფილი.
   - კიბის სახელურები და ნებისმიერი კედელი ან მათ მომი%ნავედ მდებარე სხვა ზედაპირი არ იძნება ბასრი ან ზხეში ელემენტების შემცველი.
   - კიბის სახელურები არ იტრიალებს მათი ბუდეების საზღვრებში.

შპს "არქიტექტორები+"			მრავალბინიანი საცხოვრებელი სახლი	
დირექტორი		ნ ფარცხალაძე	გზა-კიბეების დეტალიზაცია	ფურც№
პრ მთ არქ		ნ. ფარცხალაძე		ფურცლ
შესრულა		მ. გიორგაძე		
				მ. 1:100

კიბე №4

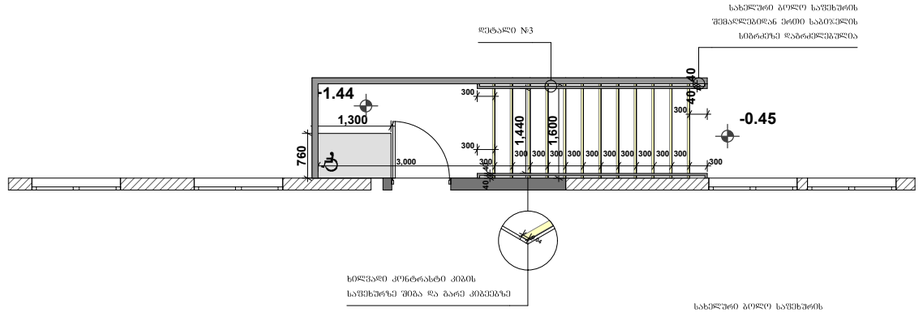

კიბე №5

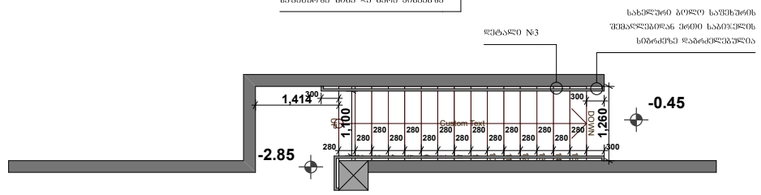

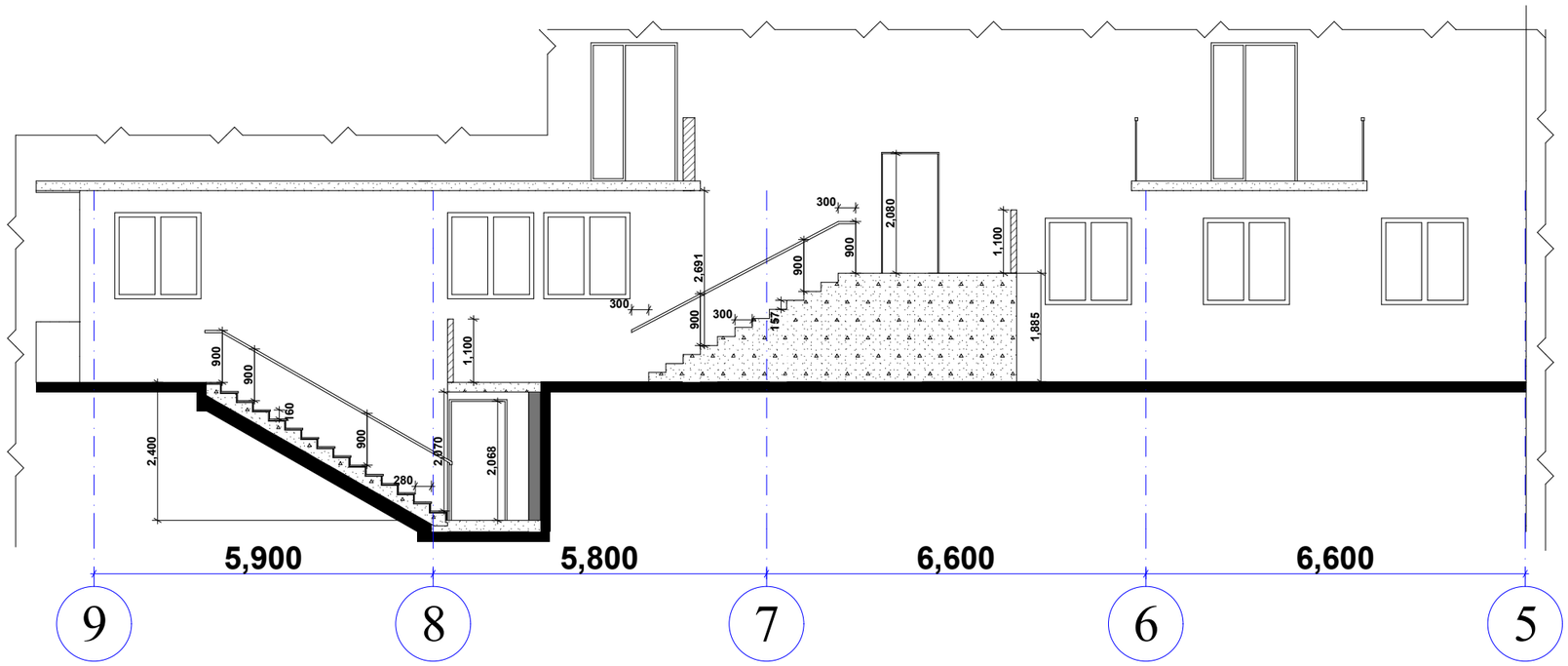

დეტ. 3 მ 1:400

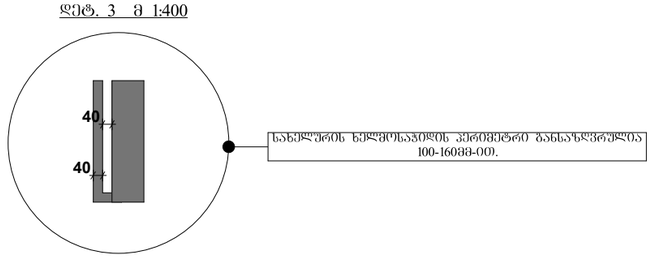

შენიშვნა:

1. ქვედა კიბის ქოველი საფეხურისა და საბი%ელის 40 მმ სავალ ნაწილს, რომელიც იზომება საფხურის ნაშვერიდან თარაზულად, ექნება ერთგვაროვანი ფერის მქონე ზედაპირი, რომელიც საფეხურის ერთი კიდიდან საფეხურის მეორე კიდემდე.

2. მისაწვდომო გზაკიბის საზღვრებში იატაკის ზედაპირები იქნება მდგრადი, მყარი და არასრიალა.

3. კიბის საფეხურების განსხვავებული მონიშვნა იქნება გამძლე.

4. კიბის სახელურების ზედაპირები არ იქნება ბასრი ან ზხეში ელემენტების შემცველი.

5. კიბის სახელურები არ იტრიალებს მათი ბუდეების საზღვრებში

6. გასანათებელი საშუალებები უზრუნველყოფს კიბეების განათებას, რომელიც გაიზომება საბი%ელების ზედაპირების და ბაქნების ზედაპირების ცენტრში გაზომვისას საფეხურის წინაპირიდან 600მმ-ის საზღვრებში, შემდები წესის შესაბამისად:

   - არაუმცირეს 11 ლუქსი განათება.
   - არაუმცირეს 110 ლუქსი განათება, კიბით სარგებლობის დროს.
   - კიბეების გამოყენებისას 11 ლუქსიდან 110 ლუქსზე გადასვლა შესაძლებელი უნდა იყოს განათების სამართავებით უზრუნველყოფილი ავტომატური, მოძრავი სენსორული ტიპის განათების ჩამრთველებით, რომლებიც შეესაბამება ქვედა ქვემოთ ჩამოთვლილს:
   - განათების სამართავები აღჭურვილი იქნება საიმედო ოპერაციული სისტემით და შეფასებული იქნება ამ მიზნით გამოყენებისთვის.
   - მოძრავი სენსორი გაძტიურდება დამკავებლის მოძრაობით საფეხურებზე ან საფეხურების ბაქნებზე.
   - განათების გამააქტიურებლები დაყენებული იქნება არაუმცირეს 15 წუთიანი მოქმედების პერიოდით.
   - კიბეების გამოყენებისას 11 ლუქსიდან 110 ლუქსზე გადასვლა შესაძლებელი უნდა იყოს განათების სამართავებით უზრუნველყოფილი ავტომატური, მოძრავი სენსორული ტიპის განათების ჩამრთველებით, რომლებიც შეესაბამება ქვედა ქვემოთ ჩამოთვლილს.
   - გზა-კიბის განათება ჩ აირთვება ავტომატური სენსორული ჩამრთველებით, ასეთის არსებობის შემთხვევაში, ისე, რომ შესასვლელში მდებარე ბაქანზე, შესასვლელში მდებარე ბაქნის მოსაზღვრე თითოეულ კიბის მარშა და შესასვლელში მდებარე ბაქნის ზემოთ და ქვემოთ მდებარე ბაქნებზე მე-4 პუნქტით დადგენილი განათებულობის დონე საფეხურის გამოყენებამდე იქნება უზრუნველყოფილი.
   - კიბის სახელურები და ნებისმიერი კედელი ან მათ მოპი%ნავედ მდებარე სხვა ზედაპირი არ იქნება ბასრი ან ზხეში ელემენტების შემცველი.
   - კიბის სახელურები არ იტრიალებს მათი ბუდეების საზღვრებში.

შპს "არქიტექტორები+"			მრავალბინიანი საცხოვრებელი სახლი	
დირექტორი		ნ ფარცხალაძე	გზა-კიბეების დეტალიზაცია	ფურც№
პრ მთ არქ		ნ. ფარცხალაძე		ფურცლ
შეასრულა		მ. გიორგაძე		მ. 1:100

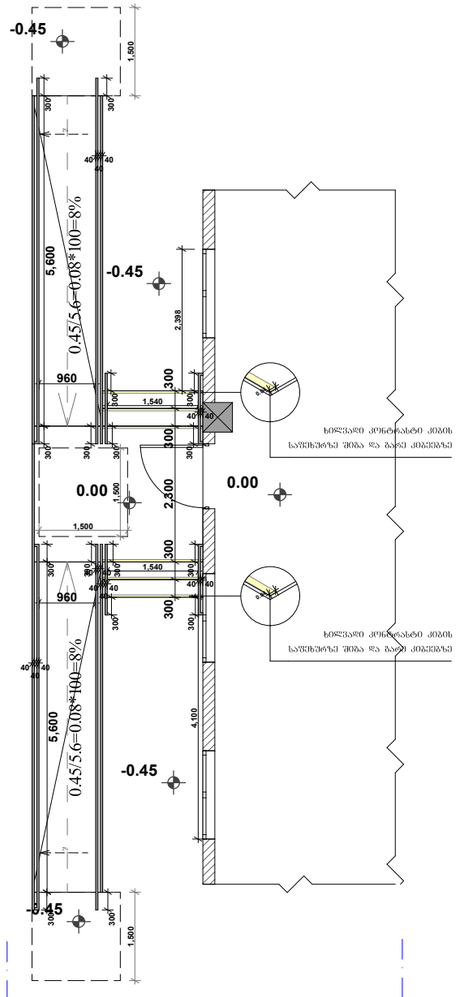

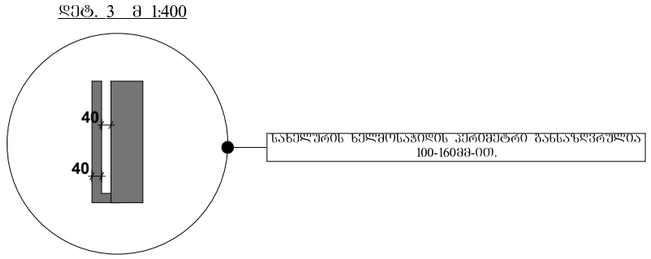

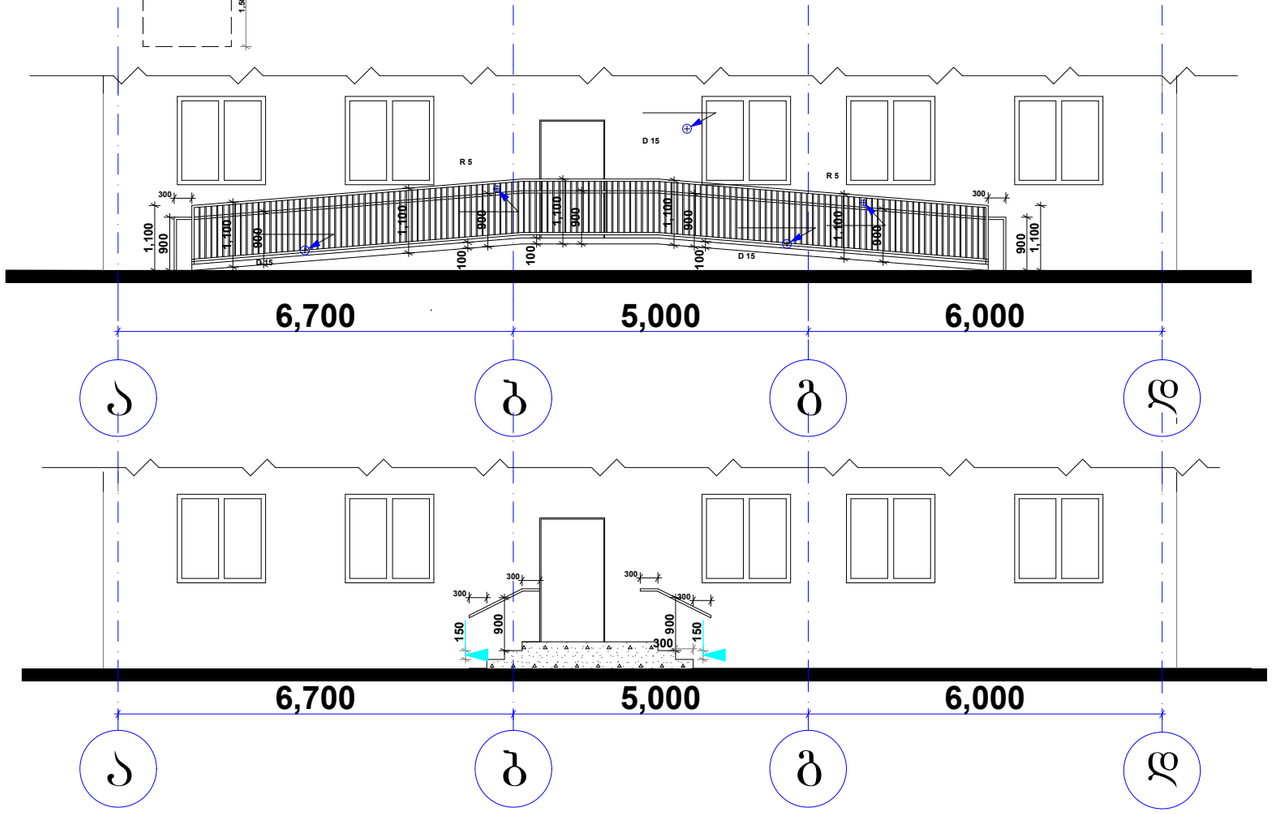

შენიშვნა:

1. ყველა კიბის ქოველი საფეხურისა და საბი%ელის 40 მმ სავალ ნაწილს, რომელიც იზომება საფხურის ნაშვერიდან თარაზულად, ექნება ერთგვაროვანი ფერის მქონე ხელაპირი, რომელიც საფეხურის ერთი კიდიდან საფეხურის მეორე კიდემდე.

2. მისაწვდომო გზაკიბის საზღვრებში იატაკის ზედაპირები იქნება მდგრადი, მყარი და არასრიალა.

3. კიბის საფეხურების განსხვავებული მონიშვნა იქნება გამძლე.

4. კიბის სახელურების ზედაპირები არ იქნება ბასრი ან ხეშეი ელემენტების შემცველი.

5. კიბის სახელურები არ იტრიალებს მათი ბუდეების საზღვრებში

6. გასანათებელი საშუალებები უზრუნველყოფს კიბეების განათებას, რომელიც გაიზომება საბი%ელების ზედაპირების და ბაქნების ზედაპირების ცენტრში გაზომვისას საფეხურის წინაპირიდან 600მმ-ის საზღვრებში, შემდეგი წესის შესაბამისად:

   - არაუმცირეს 11 ლუქსი განათება.
   - არაუმცირეს 110 ლუქსი განათება, კიბით სარგებლობის დროს.
   - კიბეების გამოყენებისას 11 ლუქსიდან 110 ლუქსზე გადასვლა შესაძლებელი უნდა იყოს განათების სამართავებით უზრუნველყოფილი ავტომატური, მოძრავი სენსორული ტიპის განათების ჩამრთველებით, რომელიც შეესაბამება ყველა ძვემოთ ჩამოთვლილს:
   - განათებების სამართავები აღჭურვილი იქნება საიმედო ოპერაციული სისტემით და შეფასებული იქნება ამ მიზნით გამოყენებისთვის.
   - მოძრავი სენსორი გაძტიურდება დამკავებლის მოძრაობით საფეხურებზე ან საფეხურების ბაქნებზე.
   - განათების გამააქტიურებლები დაყენებული იქნება არაუმცირეს 15 წუთიანი მოძმედების პერიოდით.
   - კიბეების გამოყენებისას 11 ლუქსიდან 110 ლუქსზე გადასვლა შესაძლებელი უნდა იყოს განათების სამართავებით უზრუნველყოფილი ავტომატური, მოძრავი სენსორული ტიპის განათების ჩამრთველებით, რომლებიც შეესაბამება ყველა ძვემოთ ჩამოთვლილს.
   - გზა-კიბის განათება ჩ აირთვება ავტომატური სენსორული ჩამრთველებით, ასეთის არსებობის შემთხვევაში, ისე, რომ შესასვლელში მდებარე ბაძანზე, შესასვლელში მდებარე ბაქნის მოსაზღვრე თითოეულ კიბის მარშსა და შესასვლელში მდებარე ბაქნის ზემოთ და ქვემოთ მდებარე ბაქნებზე მე-4 პუნქტით დადგენილი განათებულობის დონე საფეხურის გამოყენებამდე იქნება უზრუნველყოფილი.
   - კიბის სახელურები და ნებისმიერი კედელი ან მათ მოში%ნავედ მდებარე სხვა ზედაპირი არ იქნება ბასრი ან უხეში ელემენტების შემცველი.
   - კიბის სახელურები არ იტრიალებს მათი ბუდეების საზღვრებში.

შპს "არქიტექტორები+"			მრავალბინიანი საცხოვრებელი სახლი	
დირექტორი		ნ ფარცხალაძე	გზა-კიბეების დეტალიზაცია	ფურც№
პრ მთ არქ		ნ. ფარცხალაძე		ფურცლ
შეასრულა		მ. გიორგაძე		მ. 1:100

ღიობების პროცენტულობის განსაზღვრა

16.8*100/54.92=30.5%

18.26*100/54.92=33.2%

18.26*100/54.92=33.2%

18.26*100/54.92=33.2%

18.26*100/54.92=33.2%

13.56*100/63.02=21.51%

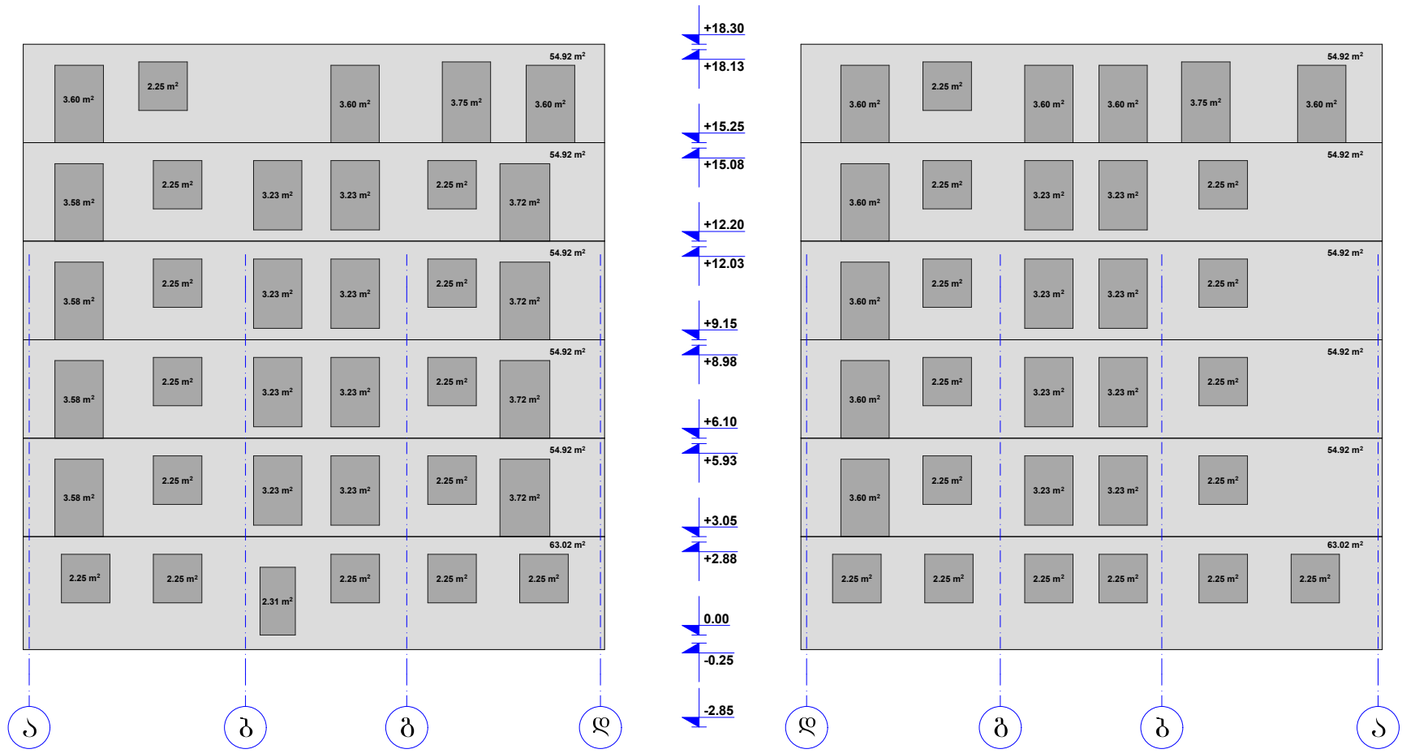

20.4*100/54.92=37.14%

14.56*100/54.92=25.51%

14.56*100/54.92=25.51%

14.56*100/54.92=25.51%

14.56*100/54.92=25.51%

13.5*100/63.02=21.42%

შპს "არქიტექტორები+"			მრავალბინიანი საცხოვრებელი სახლი	
დირექტორი		ნ ფარცხალაძე	ღიობების პროცენტულობის განსაზღვრა	ფურც№
პრ მთ არქ		ნ. ფარცხალაძე		ფურცლ
შეასრულა		მ. გიორგაძე		მ. 1:100

ფასადის არქიტექტურული დეტალი

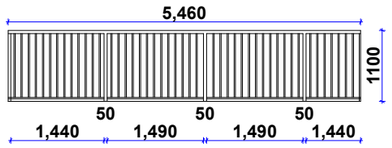

გადახურვის დეტალური ნახაზი

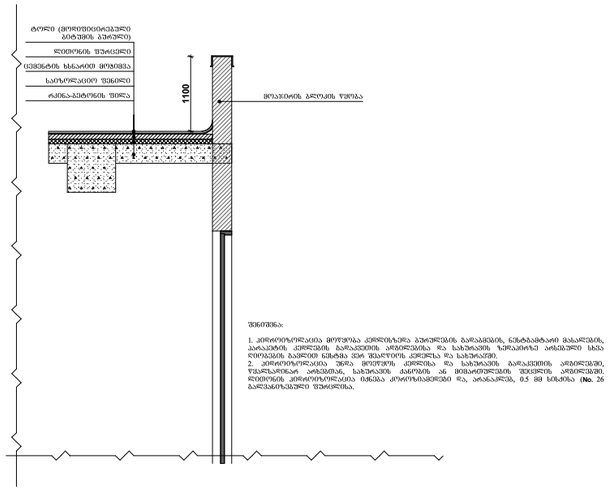

ფასადის დეტალური ნახაზი

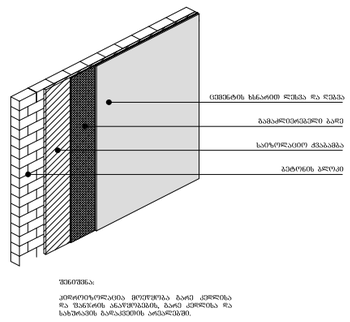

მასალების სპეციფიკაცია



მიუნჰენის ლესვა და ღებვა (**RAL7044**)



მიუნჰენის ლესვა და ღებვა (**RAL7037**)



- ტექნიკური გრანიტით მოპირკეთება



- ტექნიკური გრანიტით მოპირკეთება

შპს "არქიტექტორები+"			მრავალბინიანი საცხოვრებელი სახლი	
დირექტორი		ნ ფარცხალაძე	კარ-ფანჯრის სპეციფიკაცია	ფურც№
პრ მთ არქ		ნ. ფარცხალაძე		ფურცლ
შეასრულა		მ. გიორგაძე		
				მ. 1:100