შენობა-ნაგებობის უსაფრთხოების წესებთან შესაბამისობის ანალიზი
მრავალბინიანი საცხოვრებელი სახლი

გამოყენებული წესები - „შენობა-ნაგებობის უსაფრთხოების წესები“

ჩამოთვალეთ შენობის დაკავებულობები და აღწერეთ თითოეული გამოყენება
სასაწყობო ჯგუფი სწ-2 *(სარდაფი და ავტოსადგომი -3.00, ±0.00 და +3.00 ნიშნულზე)*
დამხმარე და სხვადასხვა დანიშნულების ჯგუფი დს *(დამხმარე სათავსოები, ხანძრის მართვის ცენტრი ±0.00 ნიშნულზე)*
საცხოვრებელი ჯგუფი სც-2 *(საცხოვრებელი ბინები +3.00 -დან +55.50 ნიშნულამდე)*

კონსტრუქციისტიპი:	
განსაზღვრეთ კონსტრუქციის ტიპი ახალი შენობისთვის:	I-A

სიმაღლის შეზღუდვები *ცხრილი* 503 *-ის მიხედვით*		
დაკავებულობები	დასაშვები სართულიანო	შემოთავაზებული
სასაწყობო ჯგუფი სწ-2	შეუზღუდავი	3 სართული
დამხმარე და სხვადასხვა დანიშნულების ჯგუფი დს	შეუზღუდავი	1 სართული
საცხოვრებელი ჯგუფი სც-2	შეუზღუდავი	16 სართული
	დასაშვები სიმაღლე	შემოთავაზებული სიმაღლე
შენობის სიმაღლე =	შეუზღუდავი	61.10 მ
მიწის დონის ზემოთ სართულ(ებ)ის რაოდენობა	შეუზღუდავი	18 სართული

ფართობის შეზღუდვები *ცხრილი* 503 *-ის*		
დაკავებულობები	**დასაშვები ფართობი (სართულზე)**	**შემოთავაზებული ფართობი (სართულზე) კვ.მ**
სასაწყობო ჯგუფი სწ-2	შეუზღუდავი	3847.1
დამხმარე და სხვადასხვა დანიშნულების ჯგუფი დს	შეუზღუდავი	19.7
საცხოვრებელი ჯგუფი სც-2	შეუზღუდავი	21592.1
შემოთავაზებული ფართობების ჯამი =	25458.9	
სართულების რაოდენობა =	19 სართული	

გარე კედლის ცეცხლმედეგობისა და ღიობისადმი მოთხოვნები *ცხრილების* 602*-ის და* 705.8 *-ის მიხედვით*									
გარე კედელი	**ხანძარსაწინააღმდეგო მანძილი** (*მეტრი*)	**ცეცხლმედეგობის ხარისხი** (*საათი*)		**კედლის ღიობების ფართობი** (*კედლის %*)					
		მოთხოვნილი	**გათვალისწინებული**	**დასაშვები**			**გათვალისწინებული**		
				დაცული	**დაუცველი საშხეფებით**	**დაუცველი**	**დაცული**	**დაუცველი საშხეფებით**	**დაუცველი**
1-12 (*ღერძებში*)	>9	0	0	აუცილელებელი არ არის	აუცილელებელი არ არის	შეუზღუდავია	--	არ იზღუდება	--
ა-დ' (*ღერძებში*	>9	0	0	აუცილელებელი არ არის	აუცილელებელი არ არის	შეუზღუდავია	--	არ იზღუდება	--
11''-4 (*ღერძებში*)	>9	0	0	აუცილელებელი არ არის	აუცილელებელი არ არის	შეუზღუდავია	--	არ იზღუდება	--
დ-3 (*ღერძებში*)	>9	0	0	აუცილელებელი არ არის	აუცილელებელი არ არის	შეუზღუდავია	--	არ იზღუდება	--
4'-1 (*ღერძებში*)	>9	0	0	აუცილელებელი არ არის	აუცილელებელი არ არის	შეუზღუდავია	--	არ იზღუდება	--
ზ-ა (*ღერძებში*)	>9	0	0	აუცილელებელი არ არის	აუცილელებელი არ არის	შეუზღუდავია	--	არ იზღუდება	--

ხანძრისაგან დაცვის სისტემებისადმი მოთხოვნები							
დაკავებულობები/ სივრცეები/გასასვლელი საშუალებები	ავტოსაშველო სისტემა	ალტერნატიული ავტომატური ცეცხლსაქრობი სისტემები	სახანძრო განგაშისა, კვამლაღმომჩენი და ცეცხლაღმოჩენი სისტემები	სახანძრო მილდგარების სისტემები	კვამლის საკონტროლო სისტემები	ხელის ცეცხლმაქრები	საავარიო განგაშის სისტემები
სასაწყობო ჯგუფი სწ-2	კი	-	კი	კი	კი (*მექნიკური განიავების სისტემით*)	კი	კი
საცხოვრებელი ჯგუფი სც-2	-	-	კი	-	-	-	-
კიბის უჯრედი	-	-	-	-	კი (*ვესტიბიული მექანიკური განიავების სისტემით*)	კი (ვესტიბიული)	კი
ლიფტები	-	-	კი (*ლიფტების ფოიე*	-	კი (*ლიფტების ფოიე მექანიკური განიავების სისტემით*)	-	-
დერეფანი	კი (საცხოვრებელ სართულებზე)	-	კი	-	კი (*ლიფტების ფოიე მექანიკური განიავების სისტემით*)	კი	კი
სახანძრო-სამაშველო სამსახურის მიერ გამოსაყენებელი მისაერთებლები				კი			
სახანძრო ტუმბოები და წყლის რეზერვუარი				კი			

განიავებისადმი მოთხოვნები		
დაკავებულობები/სივრცეები/გასასვლელი საშუალებები	ბუნებრივი განიავება	ხელოვნური განიავება
სასაწყობო ჯგუფი სწ-2	კი	კი
საცხოვრებელი ჯგუფი სც-2 (ბინები)	კი	კი
კიბის უჯრედი	კი	კი
ლიფტები	-	კი
დერეფანი	-	კი

თითოეული სართულიდან გასასვლელი საშუალება									
სართულები	დაკავებულობა და დაკავებულობის დატვირთვის ჯამური მაჩვენებელ	მოთხოვნილი გასასვლელების/გასასვლელთან მისადგომის რაოდენობა	გათვალისწინებული გასასვლელების/გასასვლელთან მისადგომის რაოდენობა და ტიპი	გასასვლელი საშუალებების სიგანე (*მეტრი*)					
				გზა-კიბეები		დერაფანი		გასასვლელის გზა-კარი	
				მოთხოვნილი	გათვალისწინებული	მოთხოვნილი	გათვალისწინებული	მოთხოვნილი	გათვალისწინებული
მიწის დონის ქვედა -1 სართული	სწ-2, დ.დ 72	2 (გასასვლელი კიბე/	2 (გასასვლელი კიბე/	1.20	1.20	-	-	0.82	0.90
პირველი სართული	სწ-2 დ.დ 68	3 (შენობიდან გასასვლელი)	3 (შენობიდან გასასვლელი)	-	-	-	-	0.82	0.90
+6.00 ნიშნულიდან +55.50 მდე	სც-2	2 (გასასვლელი კიბე/1 გასასვლელთან მისადგომი დერეფანი)	2 (გასასვლელი კიბე/1 გასასვლელთან მისადგომი დერეფანი))	1.20	1.20	1.50	1.60	0.82	0.90

წყალსადენი სისტემის ფიქსირებული მოწყობილობების რაოდენობა-საცხოვრებელი ჯგუფი სც-2 ქვეჯგუფები *ცხრილი* 1602.1-*ის მიხედვით*											
სართულები	საცხოვრებელი ერთეულები	ფიქსირებული მოწყობილობები									
		უნიტაზი (ერთ საცხოვრებე ლ ერთეულზე)		ტუალეტის ხელსაბანები (ერთ საცხოვრებელ ერთეულზე)		აბაზანა/შხაპი (ერთ საცხოვრებელ ერთეულზე)		სამზარეულოს ნიჟარა (ერთ საცხოვრებელ ერთეულზე)		ავტომატური სარეცხი მანქანის მისაერთებელი	
		მოთხოვნილი	*გათვალის წინებული*	*მოთხოვნილი*	*გათვალის წინებული*	*მოთხოვნილი*	*გათვალის წინებული*	*მოთხოვნილი*	*გათვალის წინებული*	*მოთხოვნილი*	*გათვალის წინებული*
+6.00 ნიშნულიდა ნ +55.50 მდე	თითოეული ბინისათვის	1	1	1	1	1	1	1	1	1 (20 *საცხ. ერთეულზე*)	1 (*თითო საცხ. ერთეულზე*)

ავტოსადომის გეგმა -3.00 ნიშნულზე
მ. 1:200

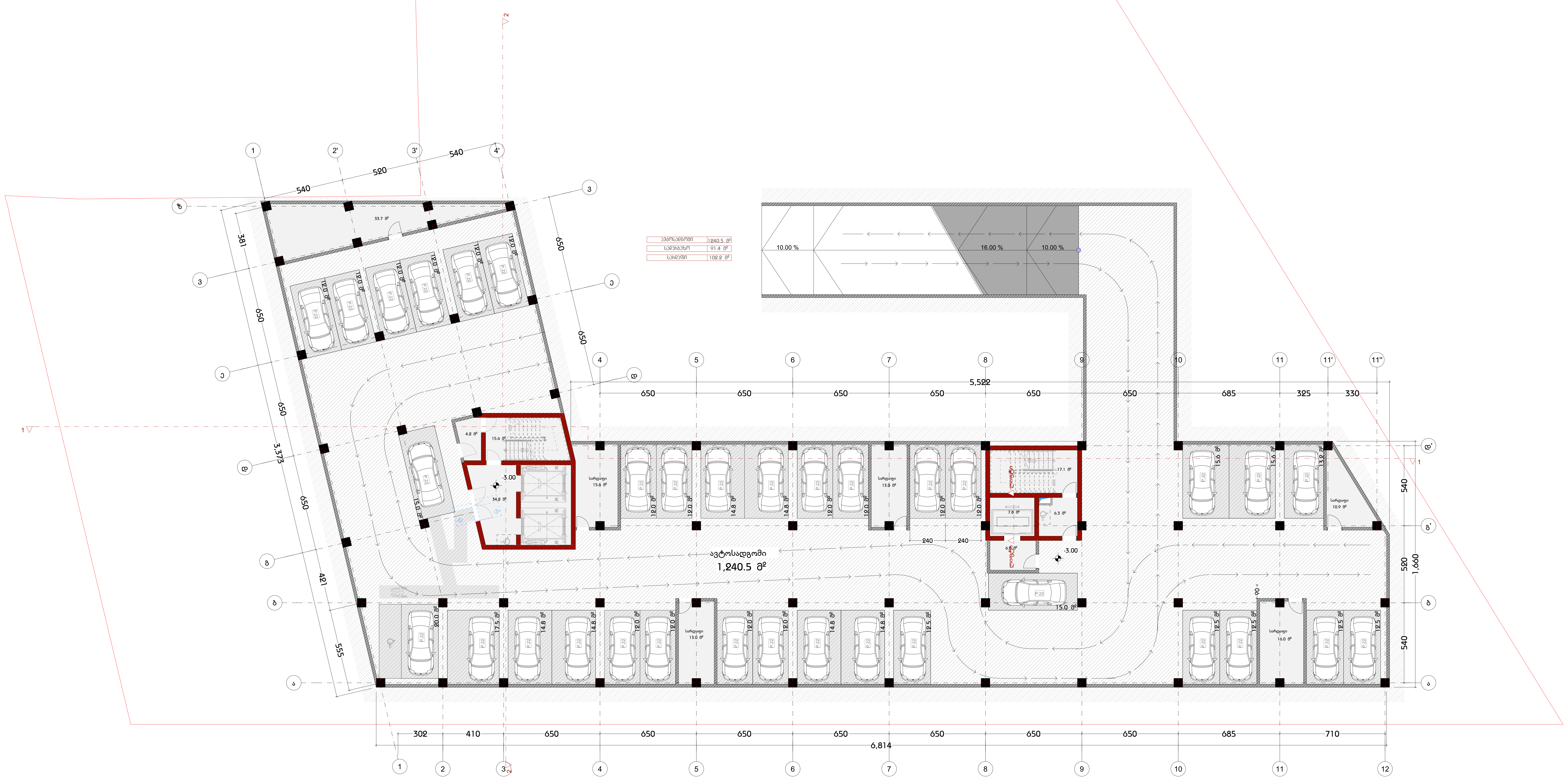

დამგეგმარებელი
DESIGNER IDENTIFICATION BLOCK

Room N13
მისამართი: უნივერსიტეტის ქ.25
www.R13.ge
@: contactR13@gmail.com
ს.კ. 405498750

დირექტორი
თორნიკე გვიანიძე

T: +995 591 51 31 61
T: +995 558 04 40 00

პროექტის დასახელება
PROJECT NAME
მრავალბინიანი საცხოვრებელი სახლი

დამკვეთი
CLIENT

პროექტის მისამართი
PROJECT ADDRESS
ქ.თბილისი, რაიონი სამგორი

ს/კ 01.19.39.006.208

ეტაპი
STAGE
არქიტექტურული პროექტი

ნახაზის სათაური
TITLE

შენიშვნა:

ფორმატი PAPER SIZE	მასშტაბი SCALE	ფურცლის N SHEET NO
A3	1:	

არქიტექტორი
თორნიკე ბაკურიძე

არქიტექტორი
თორნიკე გვიანიძე

კონსტრუქტორი

დაამუშავა

ავტოსადომის გეგმა 0.00 ნიშნულზე

მ. 1:200

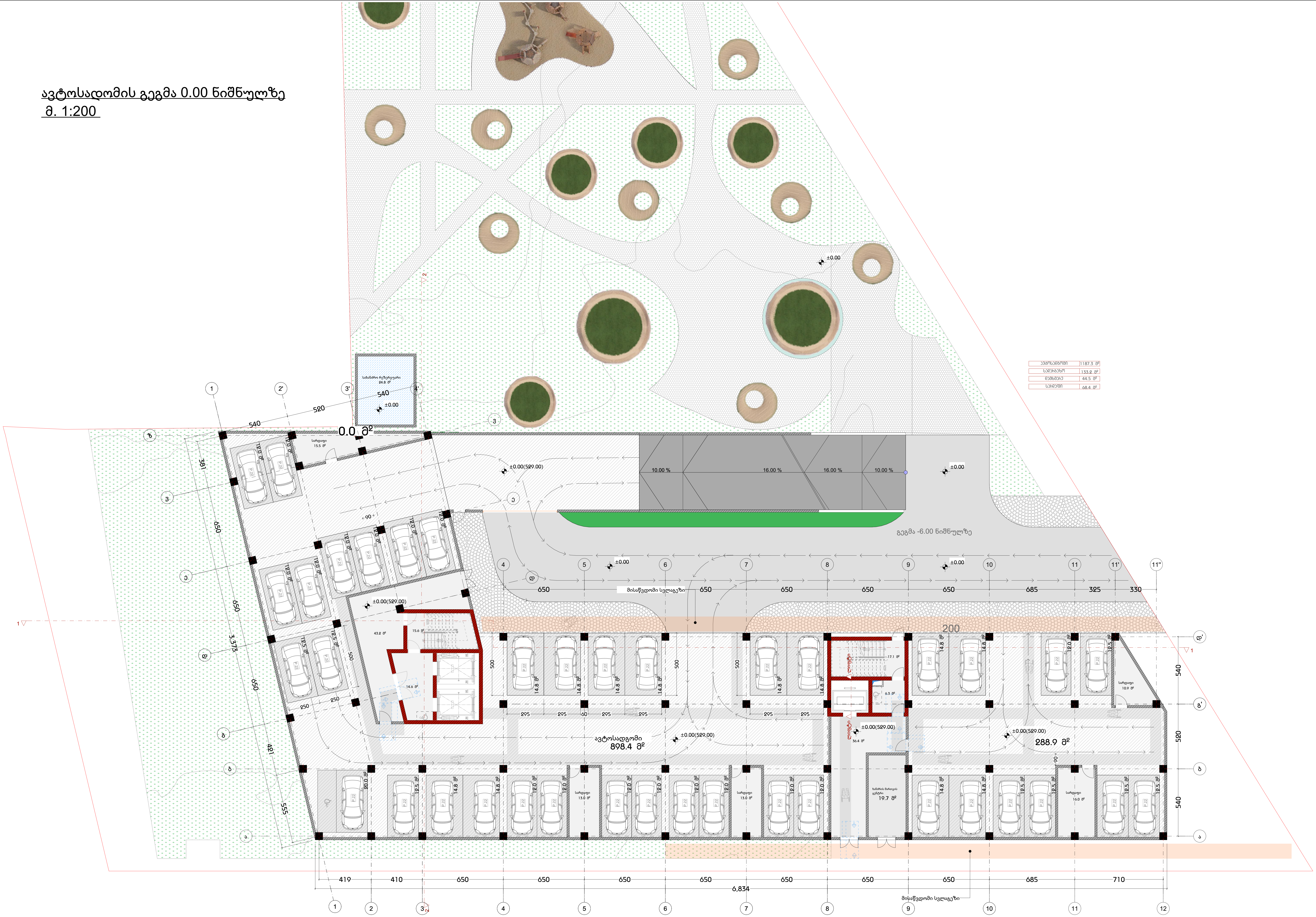

DESIGNER IDENTIFICATION BLOCK

დამგეგმარებელი DESIGNER IDENTIFICATION BLOCK	Room N13 მისამართი: უნივერსიტეტის ქ.25 www.R13.ge @: contactR13@gmail.com ს.კ. 405498750
დირექტორი	თორნიკე გვიანიძე
	T: +995 591 51 31 61 T: +995 558 04 40 00
პროექტის დასახელება PROJECT NAME	მრავალბინიანი საცხოვრებელი სახლი
დამკვეთი CLIENT	
პროექტის მისამართი PROJECT ADDRESS	ქ.თბილისი, რაიონი სამგორი
ს/კ	01.19.39.006.208
ეტაპი STAGE	არქიტექტურული პროექტი
ნახაზის სათაური TITLE	გეგმა - 3.00 ნიშნულზე
შენიშვნა:	
ფორმატი PAPER SIZE	A3
მასშტაბი SCALE	1:200
ფურცლის N SHEET NO	
არქიტექტორი	თორნიკე ბაკურიძე
არქიტექტორი	თორნიკე გვიანიძე
კონსტრუქტორი	
დაამუშავა	

გეგმა +1.40 და +3.00 ნიშნულზე
მ. 1:200

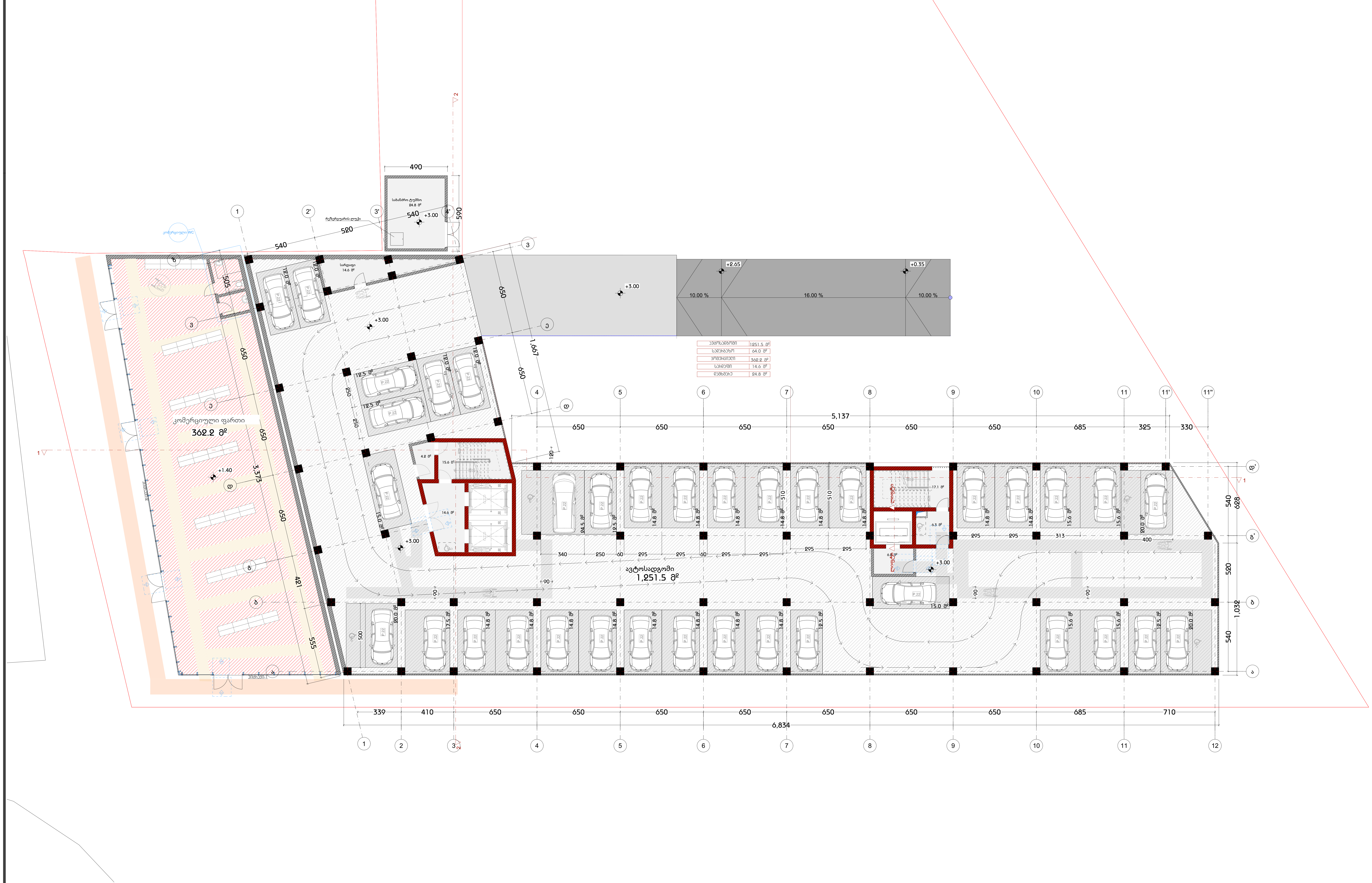

ავტოსადგომი	1251.5 მ²
სადარბაზო	64.0 მ²
კომერციული	362.2 მ²
სარდაფი	14.6 მ²
დამხმარე	24.8 მ²

დამგეგმარებელი
DESIGNER IDENTIFICATION BLOCK

Room N13
მისამართი: უნივერსიტეტის ქ.25
www.R13.ge
@: contactR13@gmail.com
ს.კ. 405498750

დირექტორი
თორნიკე გვიანიძე

T: +995 591 51 31 61
T: +995 558 04 40 00

პროექტის დასახელება
PROJECT NAME
მრავალბინიანი საცხოვრებელი სახლი

დამკვეთი
CLIENT

პროექტის მისამართი
PROJECT ADDRESS
ქ.თბილისი, რაიონი სამგორი

ს/კ 01.19.39.006.208

ეტაპი
STAGE
არქიტექტურული პროექტი

ნახაზის სათაური
TITLE
გეგმა 0.00 ნიშნულზე

შენიშვნა:

ფორმატი PAPER SIZE	მასშტაბი SCALE	ფურცლის N SHEET NO
A3	1:200	

არქიტექტორი
თორნიკე ბაკურიძე

არქიტექტორი
თორნიკე გვიანიძე

კონსტრუქტორი

დაამუშავა

სართულის გეგმა +6.00 ნიშნულზე
მ. 1:200

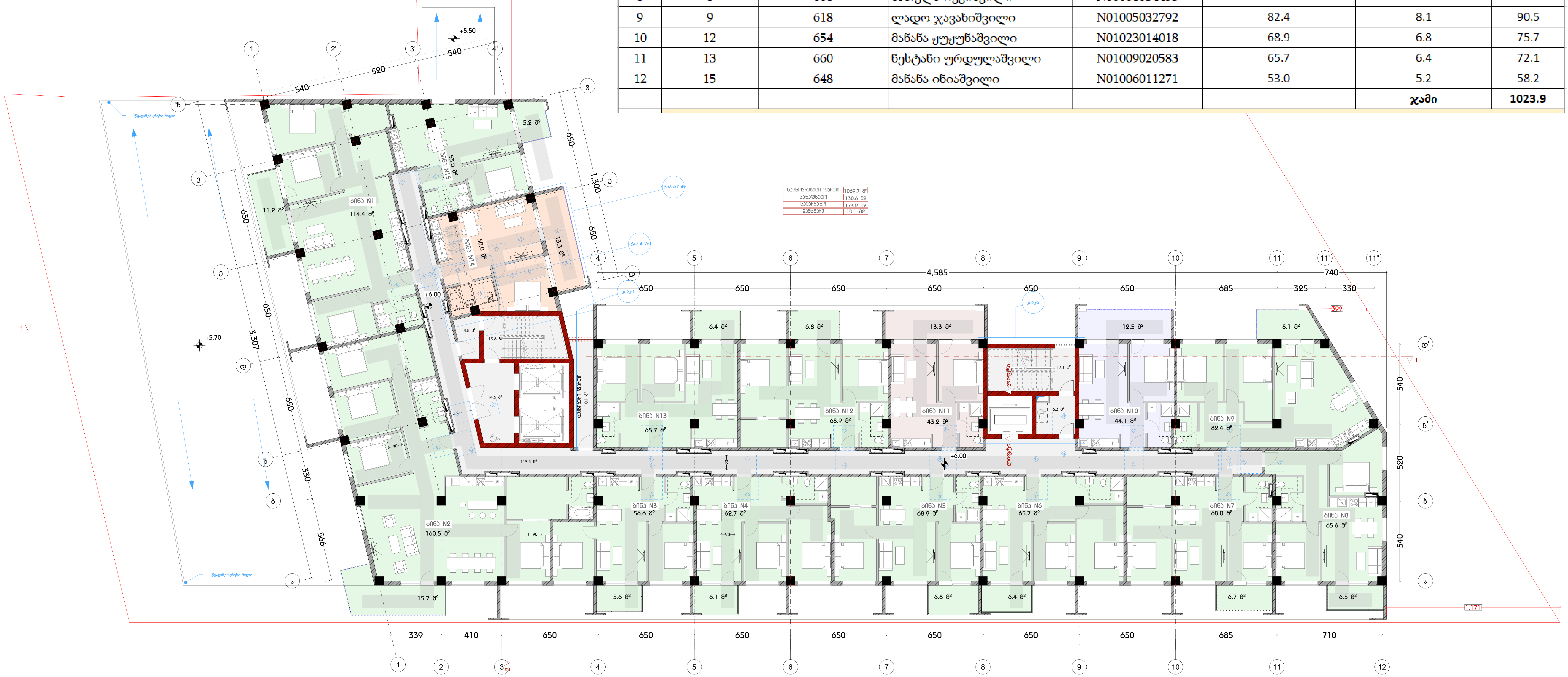

კოოპერატივის წევრებისათვის გადასაცემი ბინები							
N	ბინის ნომერი	ნომერი ხელშეკრულებით	მესაკუთრე	პირადი ნომერი	საცხოვრებელი ფართი	საზაფხულო ფართი	ჯამი
	III სართული +6.00 ნიშნულზე						
1	1	626	ცირა შენგელია	N65002001337	114.4	11.2	125.6
2	2	627	ოთარ ხუხაშვილი	N01007005565	160.5	15.7	176.2
3	3	656	მაია გაჩეჩილაძე	N01003002896	56.6	5.6	62.2
4	4	624	ელგიზი კუსიანი	N01011062576	62.7	6.1	68.8
5	5	654	დავით დაუშვილი	N01011015868	68.9	6.8	75.7
6	6	660	ლიანა კეკელია	N01001030775	65.7	6.4	72.1
7	7	653	გიორგი ბუწაშვილი	N01029016289	68.0	6.7	74.7
8	8	668	ნათელა რევიშვილი	N60001034453	65.6	6.5	72.1
9	9	618	ლადო ჯავახიშვილი	N01005032792	82.4	8.1	90.5
10	12	654	მანანა ჟუჟუნაშვილი	N01023014018	68.9	6.8	75.7
11	13	660	ნესტანი ურდულაშვილი	N01009020583	65.7	6.4	72.1
12	15	648	მანანა იჩიაშვილი	N01006011271	53.0	5.2	58.2
						ჯამი	1023.9

დამგეგმარებელი
DESIGNER IDENTIFICATION BLOCK
Room N13
მისამართი: უნივერსიტეტის ქ.25
www.R13.ge
@: contactR13@gmail.com
ს.კ. 405498750
დირექტორი
თორნიკე გვიანიძე
T: +995 591 51 31 61
T: +995 558 04 40 00

პროექტის დასახელება
PROJECT NAME
მრავალბინიანი საცხოვრებელი სახლი

დამკვეთი
CLIENT

პროექტის მისამართი
PROJECT ADDRESS
ქ.თბილისი, რაიონი სამგორი

ს/კ 01.19.39.006.208

ეტაპი
STAGE
არქიტექტურული პროექტი

ნახაზის სათაური
TITLE
გეგმა + 3.00 ნიშნულზე

შენიშვნა:

ფორმატი PAPER SIZE	მასშტაბი SCALE	ფურცლის N SHEET NO
A3	1:200	

არქიტექტორი
თორნიკე ბაკურიძე

არქიტექტორი
თორნიკე გვიანიძე

კონსტრუქტორი

დაამუშავა

სართულის გეგმა +9.30 ნიშნულზე
მ. 1:200

კოოპერატივის წევრებისათვის გადასაცემი ბინები							
N	ბინის ნომერი	ნომერი ხელშეკრულებით	მესაკუთრე	პირადი ნომერი	საცხოვრებელი ფართი	საზაფხულო ფართი	ჯამი
	IV სართული +9.30 ნიშნულზე						
13	16	664	ინგა თოიძე	N01011024399	126.2	12.4	138.6
14	17	627	დავით ცქიტიშვილი	N01017032498	145.4	14.3	159.7
15	18	621	მალხაზ ქრენტი	N01023002393	59.1	5.7	64.8
16	19	618	ირაკლი ტატიშვილი	N01017011977	62.6	6.1	68.7
17	20	648	დარეჯან წიკლაური	N01024061135	69.5	6.8	76.3
18	21	649	ნანი მუჯირიშვილი	N01030006736	65.6	6.5	72.1
19	22	598	მარიამ მაჭავარიანი	N01008044057	69.5	6.8	76.3
20	23	618	შალვა ამონაშვილი	N01009000226	65.0	6.4	71.4
21	24	651	მაია კობახიძე	N01001073351	80.0	7.8	87.8
22	26	650	გიორგი მეტრეველი	N01011039212	41.4	4.0	45.4
23	27	646	კახაბერ ხუნდაძე	N01017017110	70.5	7.0	77.5
24	28	649	ელზა ლურსმანაშვილი	N01026000915	65.6	6.5	72.1
25	30	652	ინგა ქაშაკაშვილი ტარიელ ქაშაკაშვილი ავთანდილ ქაშაკაშვილი	N01025000021 N01021011386 N01006004767	51.2	5.1	56.3
						ჯამი	1067.1



დამგეგმარებელი
DESIGNER IDENTIFICATION BLOCK
Room N13
მისამართი: უნივერსიტეტის ქ.25
www.R13.ge
@: contactR13@gmail.com
ს.კ. 405498750
დირექტორი
თორნიკე გვიანიძე
T: +995 591 51 31 61
T: +995 558 04 40 00

პროექტის დასახელება
PROJECT NAME
მრავალბინიანი საცხოვრებელი სახლი

დამკვეთი
CLIENT

პროექტის მისამართი
PROJECT ADDRESS
ქ.თბილისი, რაიონი სამგორი

ს/კ 01.19.39.006.208

ეტაპი
STAGE
არქიტექტურული პროექტი

ნახაზის სათაური
TITLE
გეგმა + 6.300 ნიშნულზე

შენიშვნა:

ფორმატი PAPER SIZE	მასშტაბი SCALE	ფურცლის N SHEET NO
A3	1:200	

არქიტექტორი
თორნიკე ბაკურიძე

არქიტექტორი
თორნიკე გვიანიძე

კონსტრუქტორი

დაამუშავა

სართულის გეგმა +12.60 ნიშნულზე
მ. 1:200

კოოპერატივის წევრებისათვის გადასაცემი ბინები

N	ბინის ნომერი	ნომერი ხელშეკრულებით	მესაკუთრე	პირადი ნომერი	საცხოვრებელი ფართი	საზაფხულო ფართი	ჯამი
	V სართული +12.60 ნიშნულზე						
26	31	626	წიწო კერესელიძე	N01029008904	99.8	9.8	109.6
27	32	650	იური ყაველაშვილი	N01003007186	56.5	5.6	62.1
28	34	ვარკეთილი 2	გიორგი გოგრიჭიანი	N01029011436	28.1	2.8	30.9
29	35	654	მადონა მუმლაძე პაატა მუმლაძე	N01011011731 N01029015493	59.7	5.8	65.5
30	36	613	ბიძინა ლურსმანაშვილი	N01030010194	60.1	5.9	66.0
31	37	641	თამარ ბააკაშვილი	N01024017919	72.5	7.1	79.6
32	38	657	მაია მუხაძე	N01026013141	79.0	7.8	86.8
33	39	651	ელგუჯა რაზმაძე	N01003008870	57.4	5.7	63.1
34	41	656	წოე ქიწქლაძე	N01030010643	79.7	7.8	87.5
35	43	656	ლიანა იწასარიძე	N01001007800	38.1	3.7	41.8
36	45	646	გიორგი კიკვაძე	N62002002078	70.5	6.9	77.5
37	46	613	ვახტანგ ხოჭოლავა	N01029000588	48.0	4.7	52.7
						ჯამი	822.9

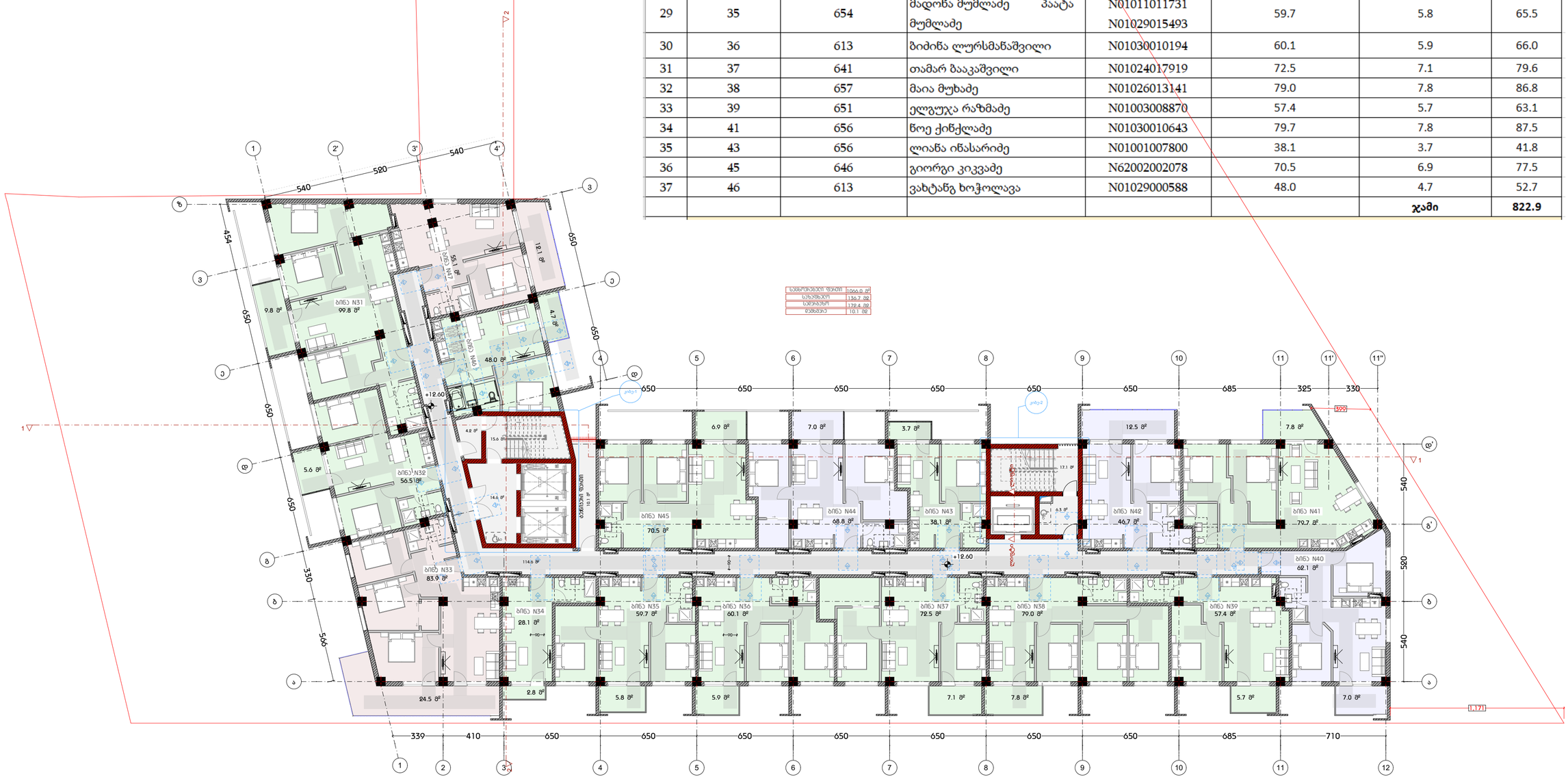

დამგეგმარებელი
DESIGNER IDENTIFICATION BLOC
Room N13
მისამართი: უნივერსიტეტის ქ.25
www.R13.ge
@: contactR13@gmail.com
ს.კ. 405498750
დირექტორი
თორნიკე გვიანიძე
T: +995 591 51 31 61
T: +995 558 04 40 00

პროექტის დასახელება
PROJECT NAME
მრავალბინიანი საცხოვრებელი სახლი

დამკვეთი
CLIENT

პროექტის მისამართი
PROJECT ADDRESS
ქ.თბილისი, რაიონი სამგორი

ს/კ 01.19.39.006.208

ეტაპი
STAGE
არქიტექტურული პროექტი

ნახაზის სათაური
TITLE
გეგმა + 9.600 ნიშნულზე

შენიშვნა:

ფორმატი PAPER SIZE	მასშტაბი SCALE	ფურცლის N SHEET NO
A3	1:200	

არქიტექტორი თორნიკე ბაკურიძე

არქიტექტორი თორნიკე გვიანიძე

კონსტრუქტორი

დამშენებელი

სართულის გეგმა +15.90 ნიშნულზე
მ. 1:200



კოოპერატივის წევრებისათვის გადასაცემი ბინები							
N	ბინის ნომერი	ნომერი ხელშეკრულებით	მესაკუთრე	პირადი ნომერი	საცხოვრებელი ფართი	საზაფხულო ფართი	ჯამი
	VI სართული +15.90 ნიშნულზე						
38	48	641	გიორგი ახვლედიანი	N01008013007	93.1	9.1	102.2
39	49	650	ტარიელ გავაშელი	N01011009050	57.7	5.7	63.4
40	51	652	ელდარი ბადაგაძე	N01015022235	21.2	2.1	23.3
41	52	646	მარიამ წოსელიძე	N65007000305	70.6	6.9	77.5
42	54	646	ლილი ავალიანი	N01010003857	70.5	7.0	77.5
43	55	652	ავთანდილ ფრანგულაშვილი	N01017013654	79.6	7.8	87.4
44	57	646	მაია ბედუკაძე	N01025011699	70.5	7.0	77.5
45	58	651	მარიამ მამალაძე	N01005001928	78.2	7.7	85.8
46	60	656	ანა კრავეიშვილი	N01017000115	38.1	3.7	41.8
47	62	613	ლალი თუჯიშვილი	N01009006540	74.8	7.4	82.2
						ჯამი	718.7

დამგეგმარებელი
DESIGNER IDENTIFICATION BLOCK
Room N13
მისამართი: უნივერსიტეტის ქ.25
www.R13.ge
@: contactR13@gmail.com
ს.კ. 405498750
დირექტორი
თორნიკე გვიანიძე
T: +995 591 51 31 61
T: +995 558 04 40 00

პროექტის დასახელება
PROJECT NAME
მრავალბინიანი საცხოვრებელი სახლი
დამკვეთი
CLIENT
პროექტის მისამართი
PROJECT ADDRESS
ქ.თბილისი, რაიონი სამგორი
ს/კ 01.19.39.006.208
ეტაპი
STAGE
არქიტექტურული პროექტი
ნახაზის სათაური
TITLE
გეგმა + 12.900 ნიშნულზე
შენიშვნა:
ფორმატი PAPER SIZE A3
მასშტაბი SCALE 1:200
ფურცლის N SHEET NO
არქიტექტორი
თორნიკე ბაკურიძე
არქიტექტორი
თორნიკე გვიანიძე
კონსტრუქტორი
დაამუშავა

სართულის გეგმა +19.20 ნიშნულზე
მ. 1:200

კოოპერატივის წევრებისათვის გადასაცემი ბინები

N	ბინის ნომერი	ნომერი ხელშეკრულებით	მესაკუთრე	პირადი ნომერი	საცხოვრებელი ფართი	საზაფხულო ფართი	ჯამი
	VII სართული +19.20 ნიშნულზე						
48	65	618	მაყვალა ცარციძე	N01013021705	94.0	9.2	103.2
49	66	634	გია ჩომახიძე	N01005000420	84.8	8.3	93.1
50	68	613	ავთანდილ კვარაცხელია	N01021002012	75.2	7.4	82.6
51	69	655	წანა ლაცაბიძე	N01020006880	75.5	7.4	82.9
52	71	648	პავლე ცაძიკიძე	N01006006589	79.5	7.8	87.3
53	74	648	მიხეილ თეთრუაშვილი	N01002008136	79.5	7.8	87.3
54	76	648	წაირა დუნდუა	N01002030708	36.9	3.7	40.6
55	78	670	ანა ბარნაბიშვილი	N01019049318	79.2	7.8	87.0
						ჯამი	664.1



დამგეგმარებელი
DESIGNER IDENTIFICATION BLOCK
Room N13
მისამართი: უნივერსიტეტის ქ.25
www.R13.ge
@: contactR13@gmail.com
ს. კ. 405498750
დირექტორი
თორნიკე გვიანიძე
T: +995 591 51 31 61
T: +995 558 04 40 00

პროექტის დასახელება
PROJECT NAME

მრავალბინიანი
საცხოვრებელი სახლი

დამკვეთი
CLIENT

პროექტის მისამართი
PROJECT ADDRESS
ქ.თბილისი, რაიონი
სამგორი

ს/კ 01.19.39.006.208

ეტაპი
STAGE
არქიტექტურული პროექტი

ნახაზის სათაური
TITLE
გეგმა + 16.200 ნიშნულზე

შენიშვნა:

ფორმატი PAPER SIZE	მასშტაბი SCALE	ფურცლის N SHEET NO
A3	1:200	

არქიტექტორი
თორნიკე ბაკურიძე

არქიტექტორი
თორნიკე გვიანიძე

კონსტრუქტორი

დამპროექტ.

სართულის გეგმა +22.50 ნიშნულზე
მ. 1:200

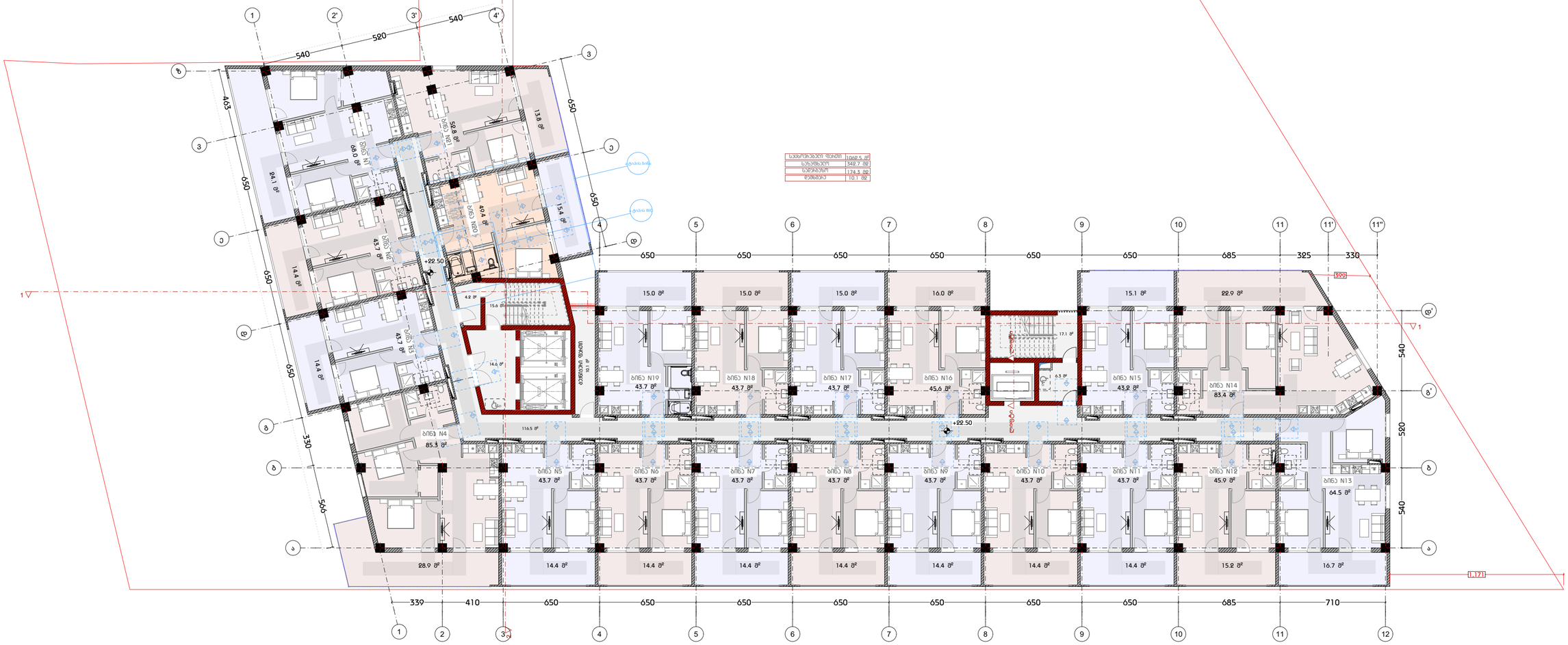

დამგეგმარებელი
DESIGNER IDENTIFICATION BLOC

Room N13
მისამართი: უნივერსიტეტის ქ.25
www.R13.ge
@: contactR13@gmail.com
ს. კ. 405498750
დირექტორი
თორნიკე გვიანიძე
T: +995 591 51 31 61
T: +995 558 04 40 00

პროექტის დასახელება
PROJECT NAME
მრავალბინიანი საცხოვრებელი სახლი

დამკვეთი
CLIENT

პროექტის მისამართი
PROJECT ADDRESS
ქ.თბილისი, რაიონი სამგორი

ს/კ 01.19.39.006.208

ეტაპი
STAGE
არქიტექტურული პროექტი

ნახაზის სათაური
TITLE
გეგმა + 19.500 ნიშნულზე

შენიშვნა:

ფორმატი PAPER SIZE	მასშტაბი SCALE	ფურცლის N SHEET NO
A3	1:200	

არქიტექტორი
თორნიკე ბაკურიძე

არქიტექტორი
თორნიკე გვიანიძე

კონსტრუქტორი

დამთვალ.

სართულის გეგმა +25.80 ნიშნულზე
მ. 1:200

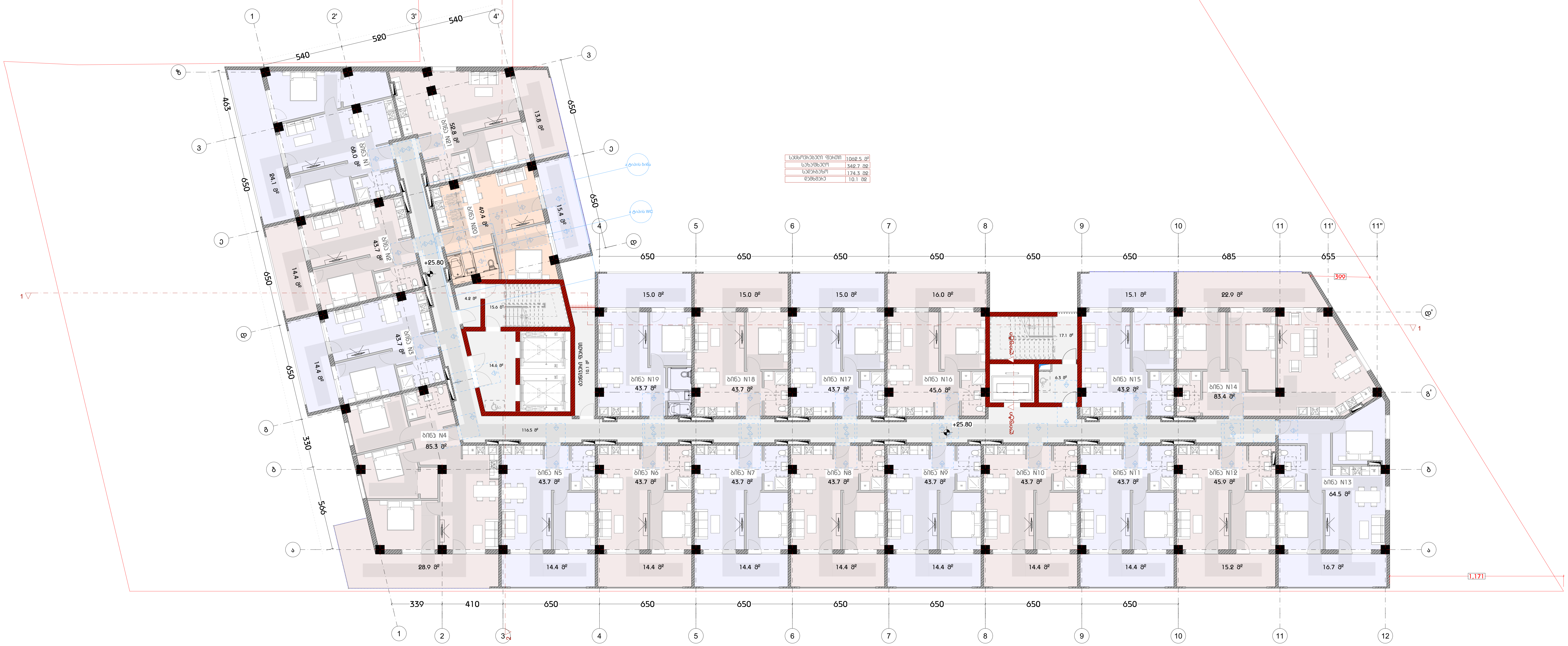

საცხოვრებელი ფართი	1062.5 მ²
საზაფხულო	342.7 მ2
სადარბაზო	174.3 მ2
დამხმარე	10.1 მ2

დამგეგმარებელი
DESIGNER IDENTIFICATION BLOCK
Room N13
მისამართი: უნივერსიტეტის ქ.25
www.R13.ge
@: contactR13@gmail.com
ს.კ. 405498750
დირექტორი
თორნიკე გვიანიძე
T: +995 591 51 31 61
T: +995 558 04 40 00

პროექტის დასახელება
PROJECT NAME
მრავალბინიანი საცხოვრებელი სახლი

დამკვეთი
CLIENT

პროექტის მისამართი
PROJECT ADDRESS
ქ.თბილისი, რაიონი სამგორი

ს/კ 01.19.39.006.208

ეტაპი
STAGE
არქიტექტურული პროექტი

ნახაზის სათაური
TITLE
გეგმა + 22.800 ნიშნულზე

შენიშვნა:

ფორმატი PAPER SIZE	მასშტაბი SCALE	ფურცლის N SHEET NO
A3	1:200	

არქიტექტორი
თორნიკე ბაკურიძე

არქიტექტორი
თორნიკე გვიანიძე

კონსტრუქტორი

დაამუშავა

სართულის გეგმა +29.10 ნიშნულზე
მ. 1:200

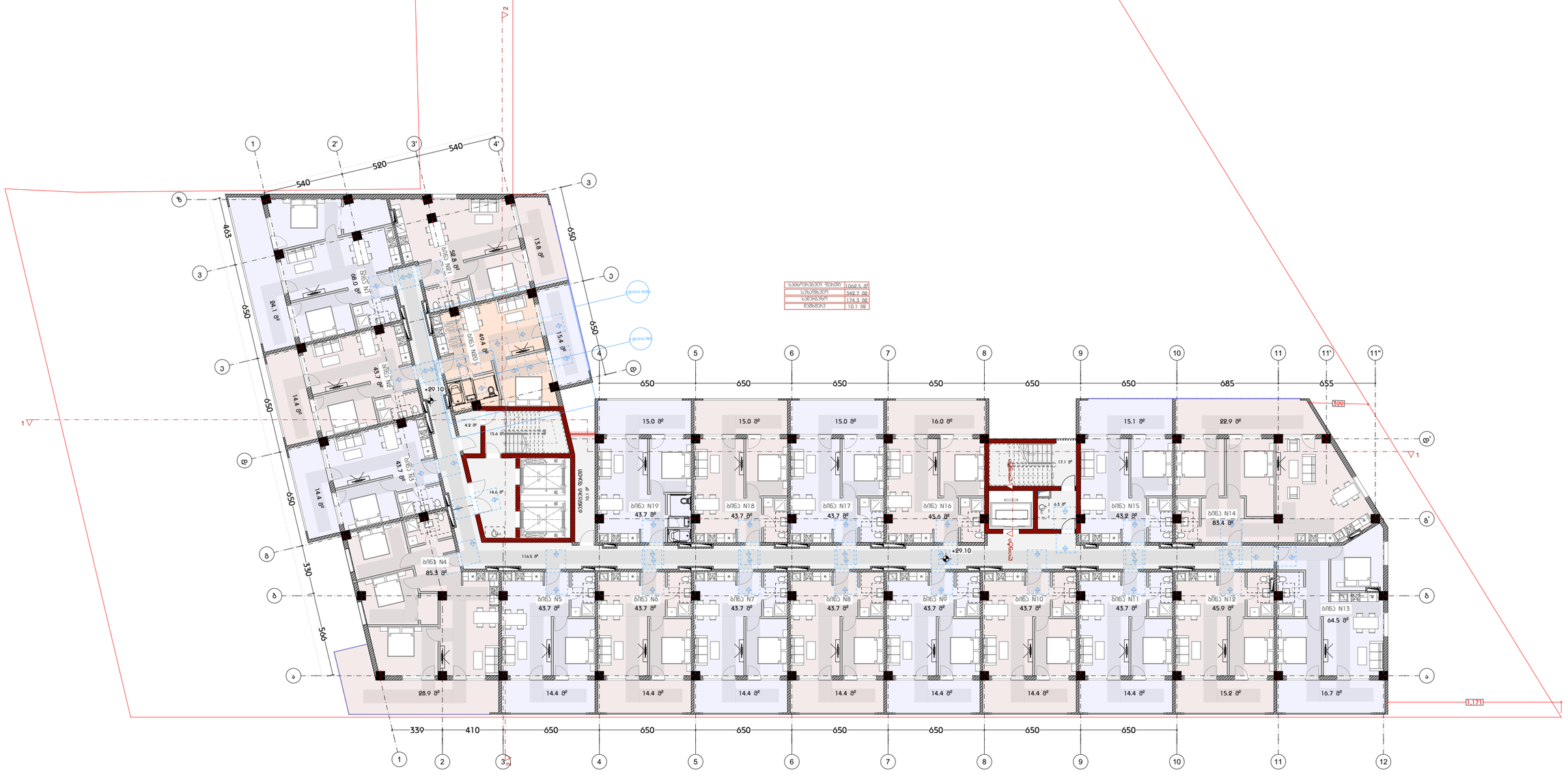

დამგეგმარებელი
DESIGNER IDENTIFICATION BLOC
Room N13
მისამართი: უნივერსიტეტის ქ.25
www.R13.ge
@: contactR13@gmail.com
ს. კ. 405498750
დირექტორი
თორნიკე გვიანიძე
T: +995 591 51 31 61
T: +995 558 04 40 00

პროექტის დასახელება
PROJECT NAME
მრავალბინიანი
საცხოვრებელი სახლი

დამკვეთი
CLIENT

პროექტის მისამართი
PROJECT ADDRESS
ქ.თბილისი, რაიონი
სამგორი

ს/კ 01.19.39.006.208

ეტაპი
STAGE
არქიტექტურული პროექტი

ნახაზის სათაური
TITLE
გეგმა + 26.100 ნიშნულზე

შენიშვნა:

ფორმატი	მასშტაბი	ფურცლის N
PAPER SIZE	SCALE	SHEET NO
A3	1:200	

არქიტექტორი
თორნიკე ბაკურიძე

არქიტექტორი
თორნიკე გვიანიძე

კონსტრუქტორი

დამშვება

სართულის გეგმა +31.40 ნიშნულზე
მ. 1:200

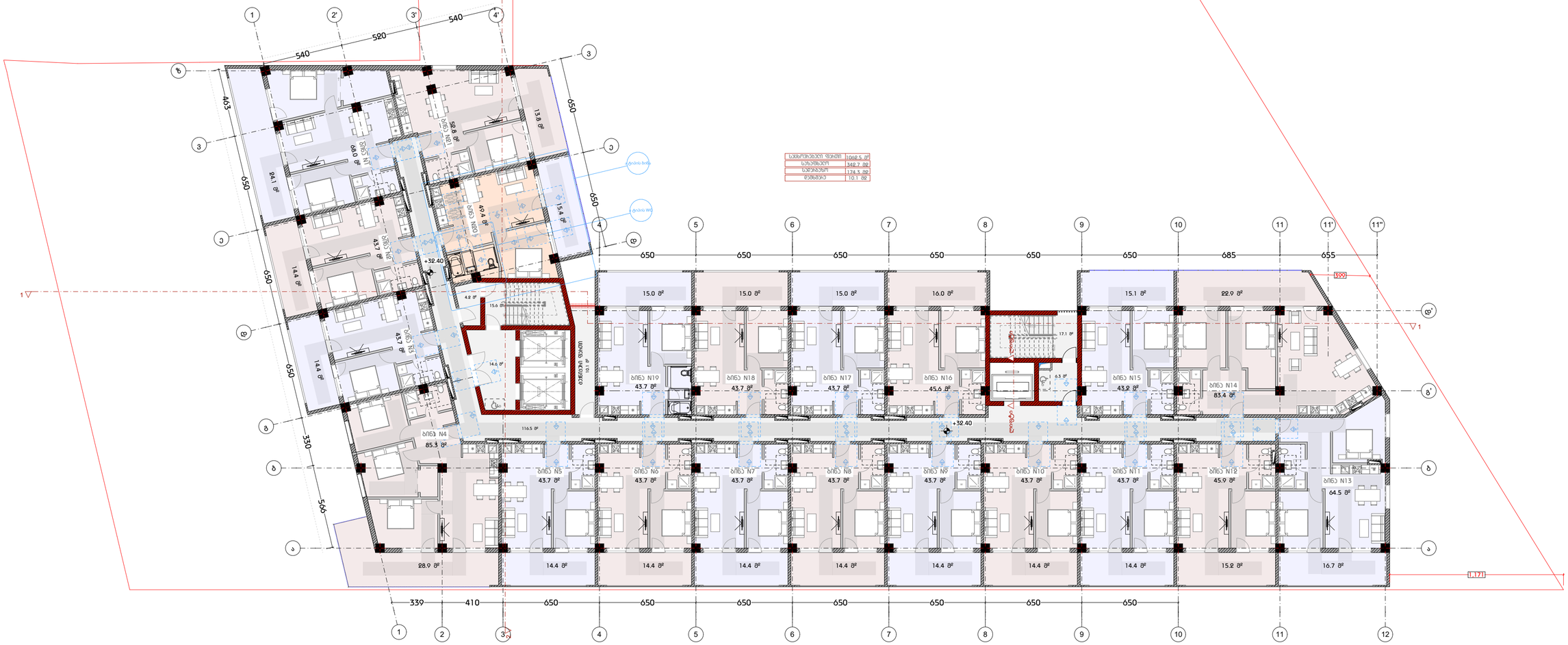
ბინა N1 52.8 მ²
ბინა N2 68.0 მ²
ბინა N3 84.1 მ²
ბინა N4 85.3 მ²
ბინა N13 43.7 მ²
ბინა N14 83.4 მ²
ბინა N15 43.9 მ²
ბინა N16 45.6 მ²
ბინა N17 43.7 მ²
ბინა N18 43.7 მ²
ბინა N19 43.7 მ²
+32.40
სულადგილების ბლოკი
ლიფტის ბლოკი
ტექნიკური სართული
სახანძრო ავტომობილის მოძრაობის ტრასა
სახანძრო ავტომობილის მოძრაობის ტრასა
სახანძრო ავტომობილის მოძრაობის ტრასა

სართულის გეგმა +35.70 ნიშნულზე
მ. 1:200

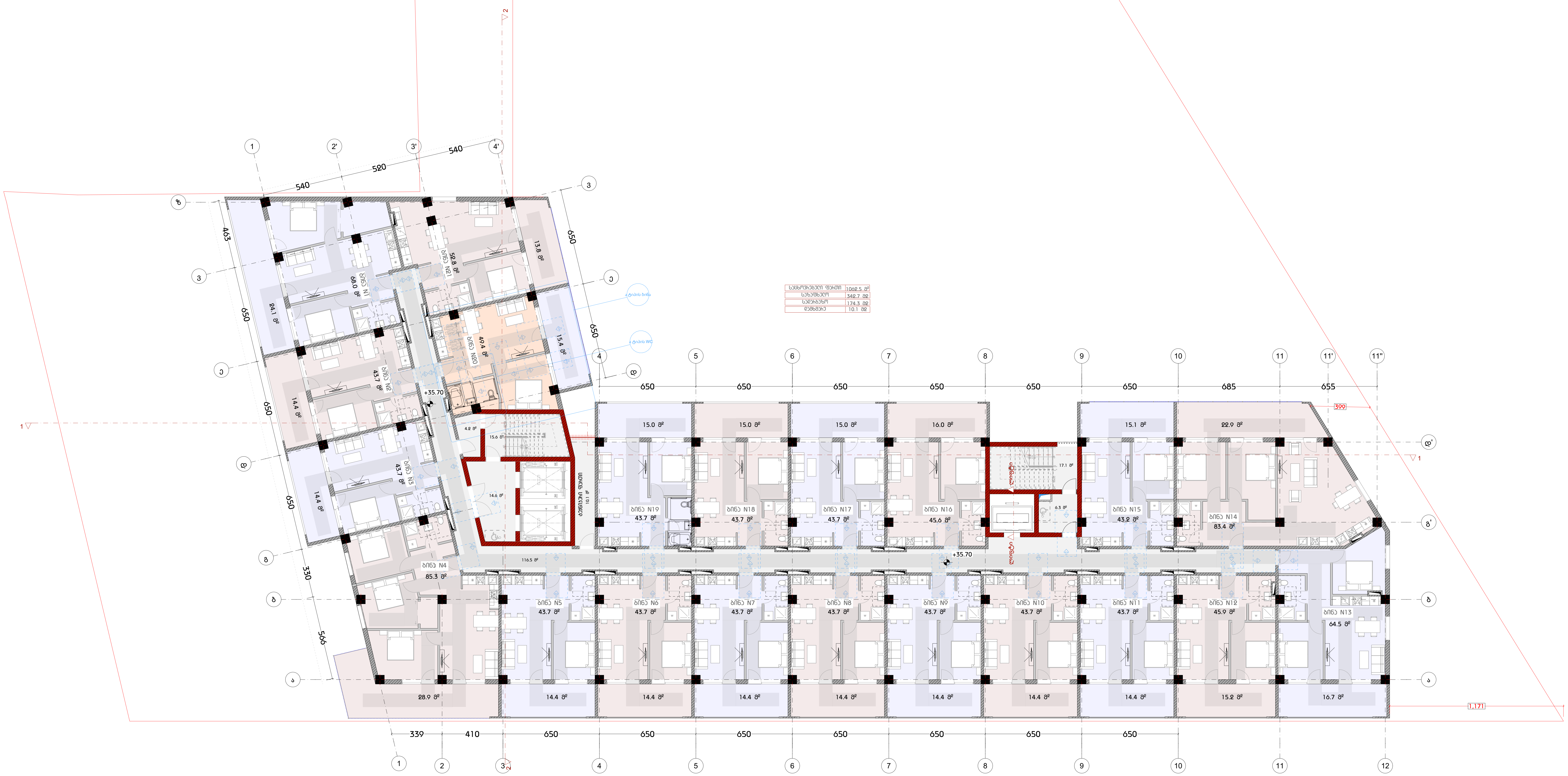

საცხოვრებელი ფართი	1062.5 მ²
საზაფხულო	342.7 მ2
სადარბაზო	174.3 მ2
დამხმარე	10.1 მ2

დამგეგმარებელი
DESIGNER IDENTIFICATION BLOCK
Room N13
მისამართი: უნივერსიტეტის ქ.25
www.R13.ge
@: contactR13@gmail.com
ს.კ. 405498750
დირექტორი
თორნიკე გვიანიძე
T: +995 591 51 31 61
T: +995 558 04 40 00

პროექტის დასახელება
PROJECT NAME
მრავალბინიანი საცხოვრებელი სახლი

დამკვეთი
CLIENT

პროექტის მისამართი
PROJECT ADDRESS
ქ.თბილისი, რაიონი სამგორი

ს/კ 01.19.39.006.208

ეტაპი
STAGE
არქიტექტურული პროექტი

ნახაზის სათაური
TITLE
გეგმა + 32.700 ნიშნულზე

შენიშვნა:

ფორმატი PAPER SIZE	მასშტაბი SCALE	ფურცლის N SHEET NO
A3	1:200	

არქიტექტორი
თორნიკე ბაკურიძე

არქიტექტორი
თორნიკე გვიანიძე

კონსტრუქტორი

დაამუშავა

სართულის გეგმა +39.00 ნიშნულზე
მ. 1:200

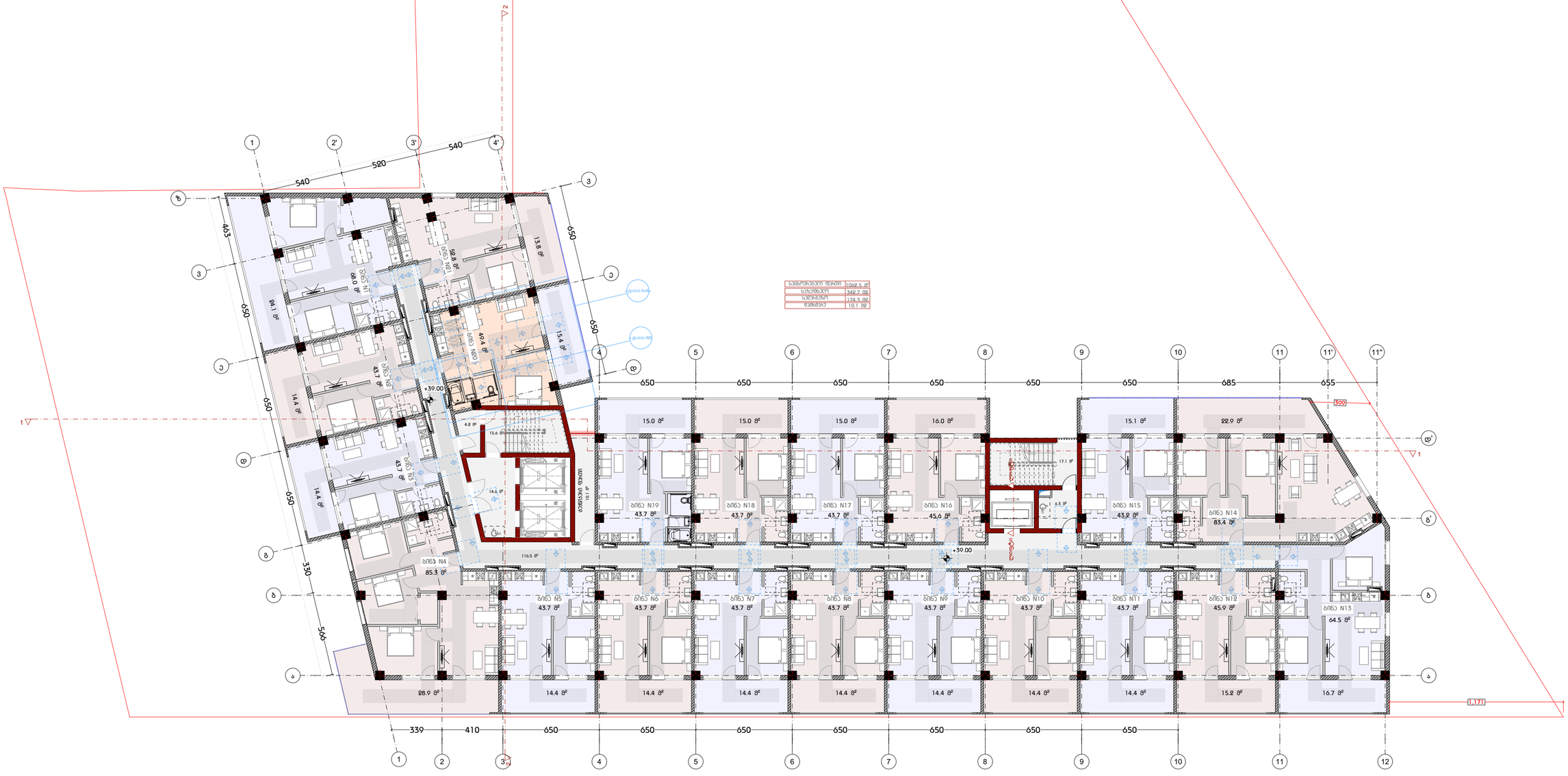
სულ ფართობი 1069.5 მ²
საერთო 342.7 მ²
საცხოვრებელი 174.3 მ²
დამხმარე 10.1 მ²
+39.00
ბინა N1 58.8 მ²
ბინა N2 68.0 მ²
ბინა N3 43.7 მ²
ბინა N4 85.3 მ²
ბინა N5 43.7 მ²
ბინა N6 43.7 მ²
ბინა N7 43.7 მ²
ბინა N8 43.7 მ²
ბინა N9 43.7 მ²
ბინა N10 43.7 მ²
ბინა N11 43.7 მ²
ბინა N12 45.9 მ²
ბინა N13 64.5 მ²
ბინა N14 83.4 მ²
ბინა N15 43.2 მ²
ბინა N16 45.6 მ²
ბინა N17 43.7 მ²
ბინა N18 43.7 მ²
ბინა N19 43.7 მ²
სველი წერტილები
სველი წერტილები
სველი წერტილები

სართულის გეგმა +42.30 ნიშნულზე
მ. 1:200

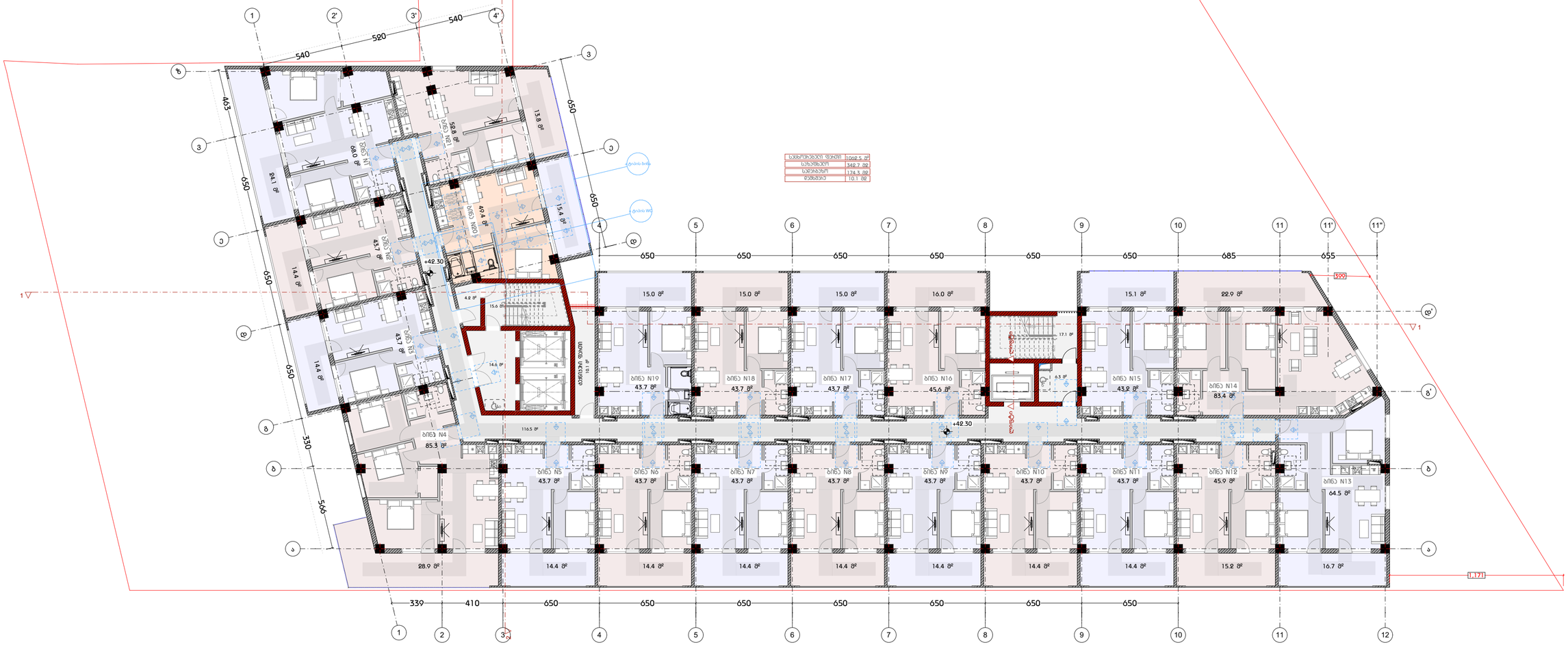
+42.30
ბინა N1
68.0 მ²
ბინა N2
43.7 მ²
ბინა N3
43.7 მ²
ბინა N4
85.3 მ²
ბინა N5
43.7 მ²
ბინა N6
43.7 მ²
ბინა N7
43.7 მ²
ბინა N8
43.7 მ²
ბინა N9
43.7 მ²
ბინა N10
43.7 მ²
ბინა N11
43.7 მ²
ბინა N12
45.9 მ²
ბინა N13
64.5 მ²
ბინა N14
83.4 მ²
ბინა N15
43.8 მ²
ბინა N16
45.6 მ²
ბინა N17
43.7 მ²
ბინა N18
43.7 მ²
ბინა N19
43.7 მ²
სველი წერტილი
სველი წერტილი
სველი წერტილი

სართულის გეგმა +45.60 ნიშნულზე
მ. 1:200

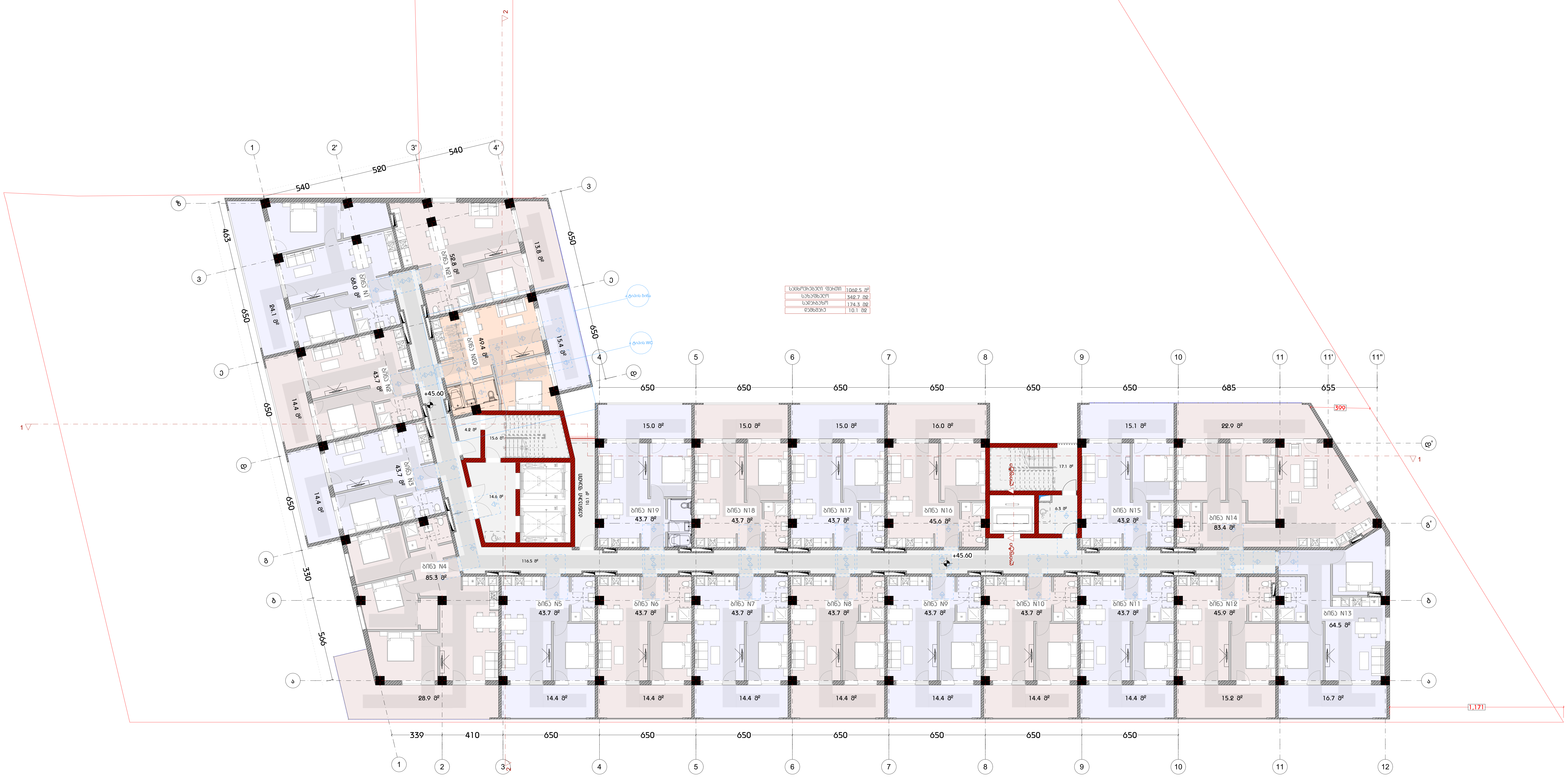

საცხოვრებელი ფართი	1062.5 მ²
საზაფხულო	342.7 მ2
სადარბაზო	174.3 მ2
დამხმარე	10.1 მ2

დამგეგმარებელი
DESIGNER IDENTIFICATION BLOCK

Room N13
მისამართი: უნივერსიტეტის ქ.25
www.R13.ge
@: contactR13@gmail.com
ს.კ. 405498750
დირექტორი
თორნიკე გვიანიძე
T: +995 591 51 31 61
T: +995 558 04 40 00

პროექტის დასახელება
PROJECT NAME
მრავალბინიანი საცხოვრებელი სახლი

დამკვეთი
CLIENT

პროექტის მისამართი
PROJECT ADDRESS
ქ.თბილისი, რაიონი სამგორი

ს/კ 01.19.39.006.208

ეტაპი
STAGE
არქიტექტურული პროექტი

ნახაზის სათაური
TITLE
გეგმა + 42.600 ნიშნულზე

შენიშვნა:

ფორმატი PAPER SIZE	მასშტაბი SCALE	ფურცლის N SHEET NO
A3	1:200	

არქიტექტორი
თორნიკე ბაკურიძე

არქიტექტორი
თორნიკე გვიანიძე

კონსტრუქტორი

დაამუშავა

სართულის გეგმა +48.90 ნიშნულზე
მ. 1:200

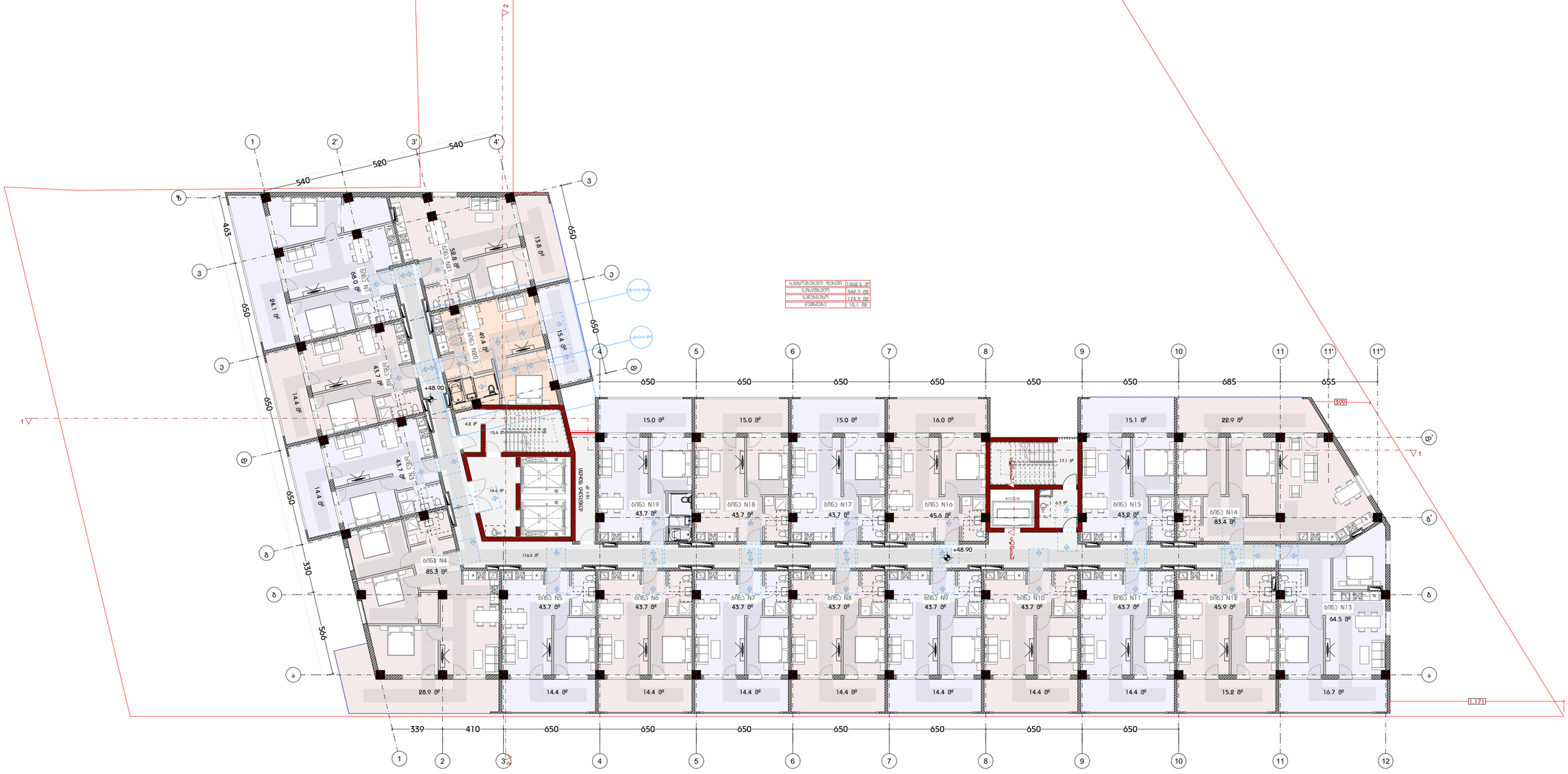
სულ ფართობი 1092.5 მ²
საერთო 342.7 მ²
საერთო 174.3 მ²
დანადგარი 10.1 მ²
+48.90
ბინა N1 58.8 მ²
ბინა N2 68.0 მ²
ბინა N3 94.1 მ²
ბინა N4 85.3 მ²
ბინა N5 43.7 მ²
ბინა N6 43.7 მ²
ბინა N7 43.7 მ²
ბინა N8 43.7 მ²
ბინა N9 43.7 მ²
ბინა N10 43.7 მ²
ბინა N11 43.7 მ²
ბინა N12 45.9 მ²
ბინა N13 64.5 მ²
ბინა N14 83.4 მ²
ბინა N15 43.2 მ²
ბინა N16 45.6 მ²
ბინა N17 43.7 მ²
ბინა N18 43.7 მ²
ბინა N19 43.7 მ²
სველი სისტემები
ლიფტი
ლიფტის შახტა
ტექ. სათავსი
ტერასა
ტერასა
ტერასა

სართულის გეგმა +52.20 ნიშნულზე
 მ. 1:200

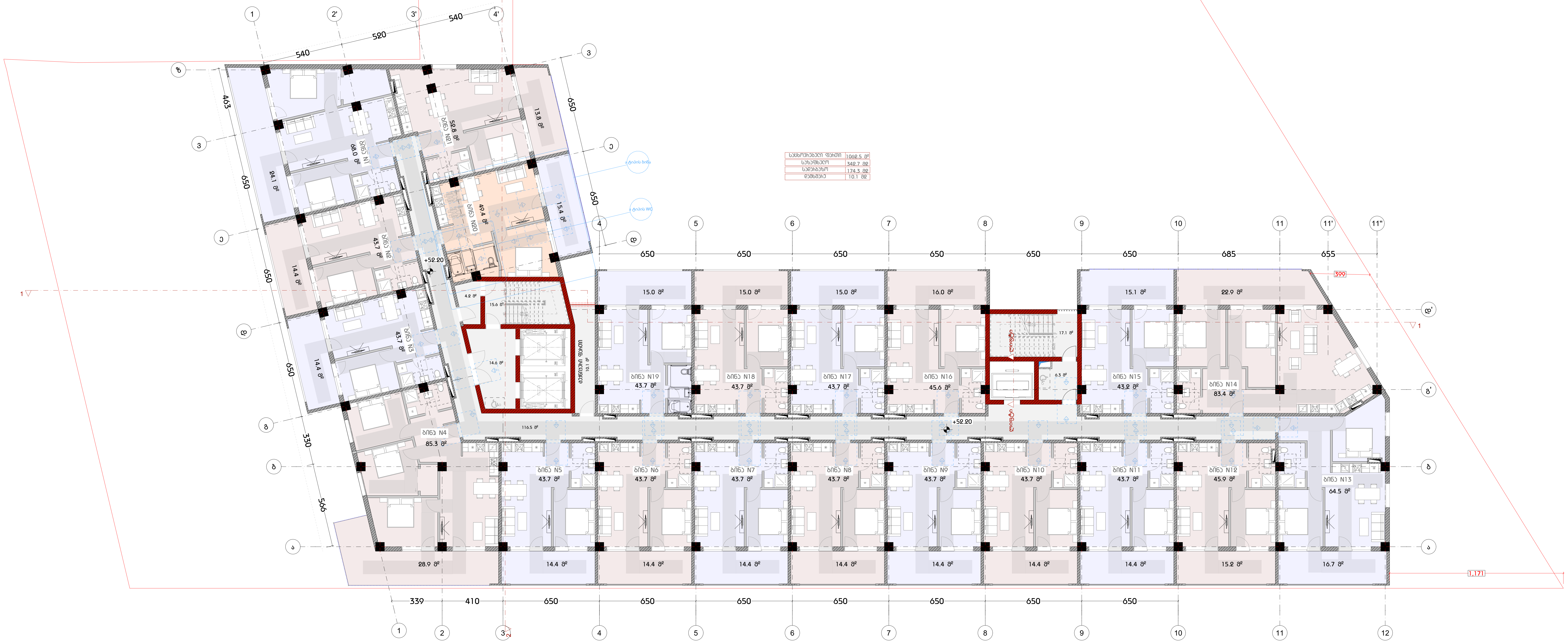

დამგეგმარებელი
DESIGNER IDENTIFICATION BLOCK

Room N13
მისამართი: უნივერსიტეტის ქ.25
www.R13.ge
@: contactR13@gmail.com
ს.კ. 405498750

დირექტორი
თორნიკე გვიანიძე

T: +995 591 51 31 61
T: +995 558 04 40 00

პროექტის დასახელება
PROJECT NAME
მრავალბინიანი საცხოვრებელი სახლი

დამკვეთი
CLIENT

პროექტის მისამართი
PROJECT ADDRESS
ქ.თბილისი, რაიონი სამგორი

ს/კ 01.19.39.006.208

ეტაპი
STAGE
არქიტექტურული პროექტი

ნახაზის სათაური
TITLE
გეგმა + 49.200 ნიშნულზე

შენიშვნა:

ფორმატი PAPER SIZE	მასშტაბი SCALE	ფურცლის N. SHEET NO
A3	1:200	

არქიტექტორი
თორნიკე ბაკურიძე

არქიტექტორი
თორნიკე გვიანიძე

კონსტრუქტორი

დაამუშავა

სართულის გეგმა +58.50 ნიშნულზე
მ. 1:200

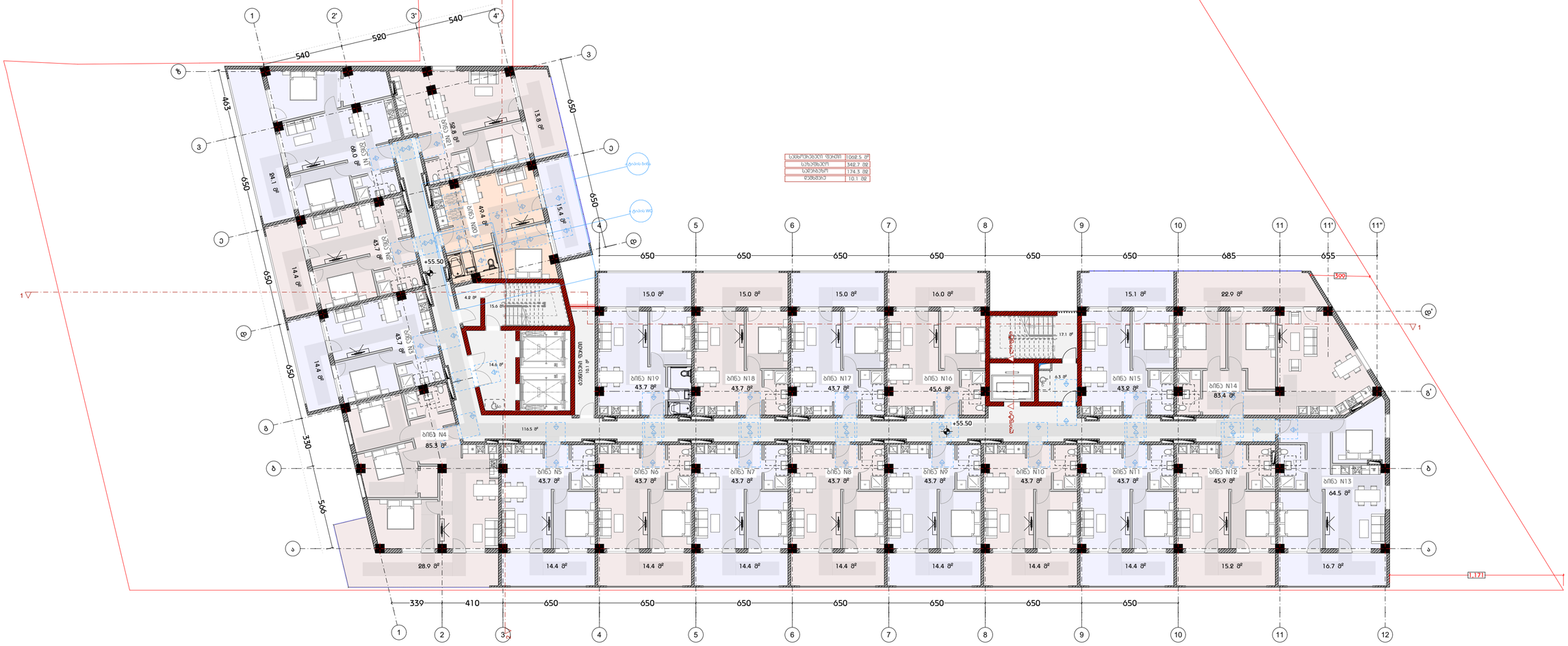
ბინა N1
ბინა N2
ბინა N3
ბინა N4
ბინა N5
ბინა N6
ბინა N7
ბინა N8
ბინა N9
ბინა N10
ბინა N11
ბინა N12
ბინა N13
ბინა N14
ბინა N15
ბინა N16
ბინა N17
ბინა N18
ბინა N19
+55.50
+55.50
540
520
540
650
650
650
650
650
650
650
650
650
650
650
650
685
655
463
650
650
650
330
566
339
410
650
650
650
650
650
650
650
650
650
650
650
650

სახურავის გეგმა +58.80 ნიშნულზე მ. 1:200

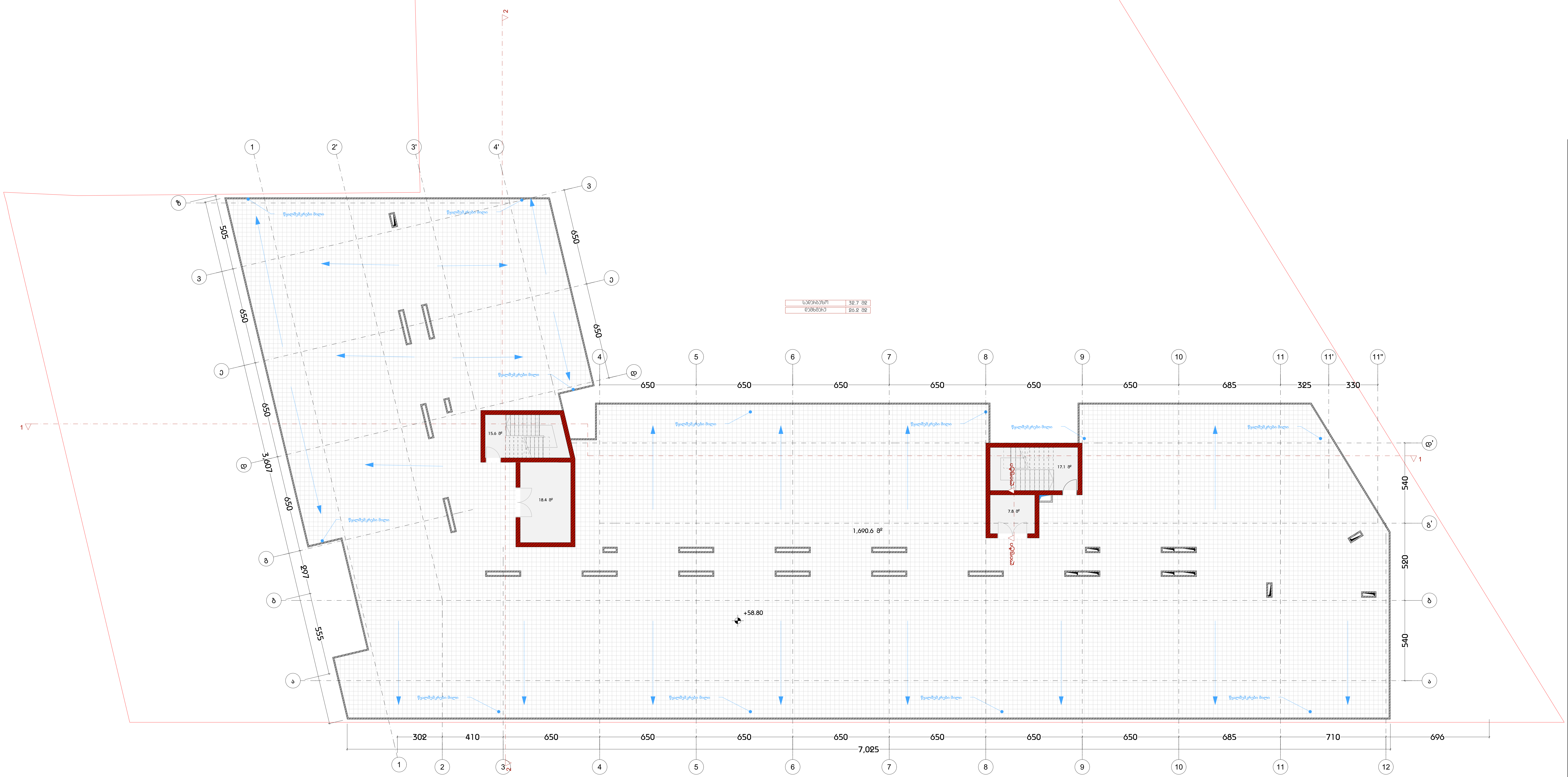

დამგეგმარებელი
DESIGNER IDENTIFICATION BLOCK

Room N13
მისამართი: უნივერსიტეტის ქ.25
www.R13.ge
@: contactR13@gmail.com
ს.კ. 405498750

დირექტორი
თორნიკე გვიანიძე

T: +995 591 51 31 61
T: +995 558 04 40 00

პროექტის დასახელება
PROJECT NAME
მრავალბინიანი საცხოვრებელი სახლი

დამკვეთი
CLIENT

პროექტის მისამართი
PROJECT ADDRESS
ქ.თბილისი, რაიონი სამგორი

ს/კ 01.19.39.006.208

ეტაპი
STAGE
არქიტექტურული პროექტი

ნახაზის სათაური
TITLE
სახურავის გეგმა + 55.800 ნიშნულზე

შენიშვნა:

ფორმატი PAPER SIZE	მასშტაბი SCALE	ფურცლის N SHEET NO
A3	1:200	

არქიტექტორი
თორნიკე ბაკურიძე

არქიტექტორი
თორნიკე გვიანიძე

კონსტრუქტორი

დაამუშავა

სახურავის გეგმა მ. 1:200

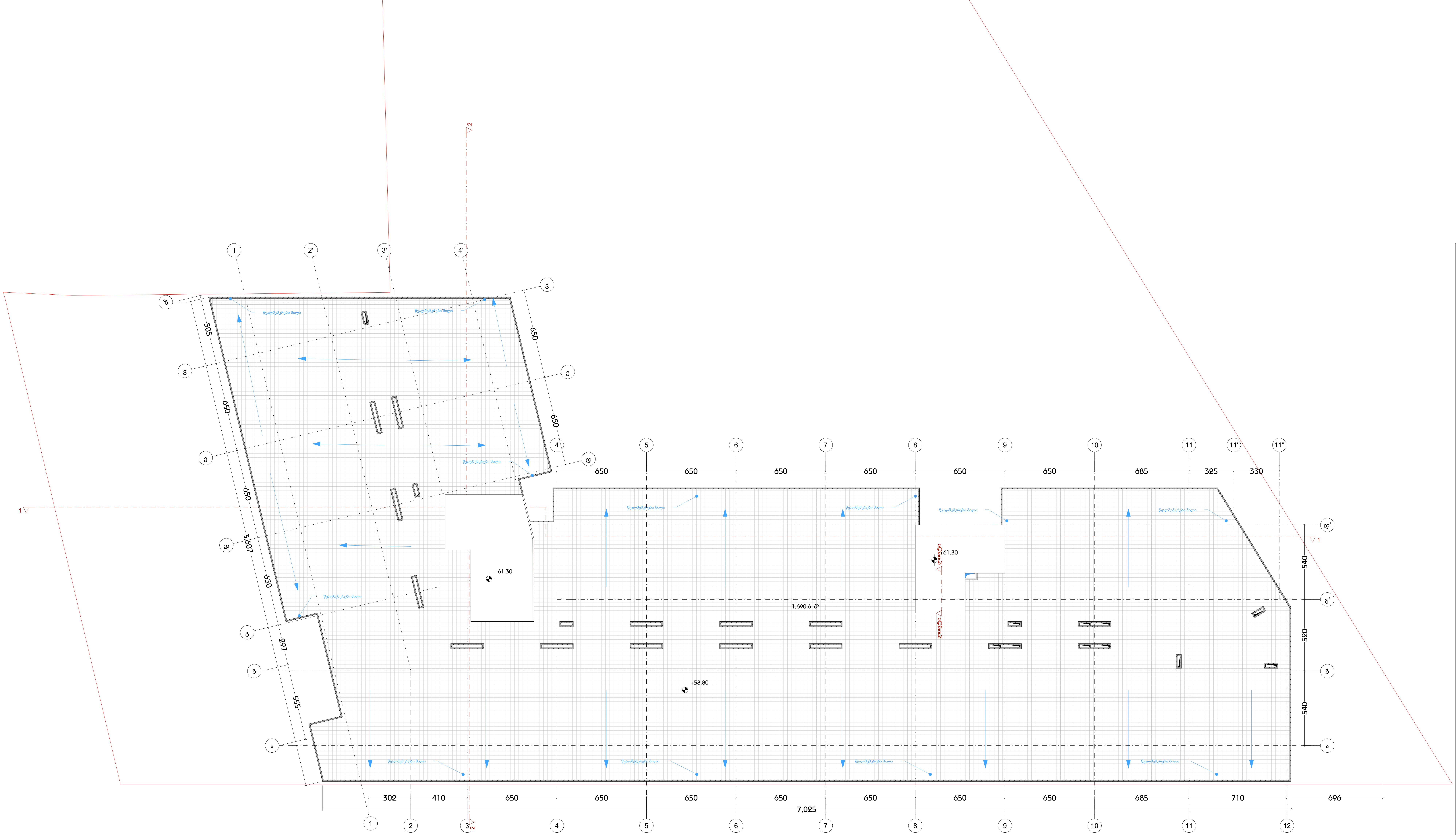

დამგეგმარებელი
DESIGNER IDENTIFICATION BLOCK

Room N13

მისამართი: უნივერსიტეტის ქ.25

www.R13.ge

@: contactR13@gmail.com

ს.კ. 405498750

დირექტორი

თორნიკე გვიანიძე

T: +995 591 51 31 61
T: +995 558 04 40 00

პროექტის დასახელება
PROJECT NAME

მრავალბინიანი საცხოვრებელი სახლი

დამკვეთი
CLIENT

პროექტის მისამართი
PROJECT ADDRESS

ქ.თბილისი, რაიონი სამგორი

ს/კ 01.19.39.006.208

ეტაპი
STAGE

არქიტექტურული პროექტი

ნახაზის სათაური
TITLE

შენიშვნა:

ფორმატი PAPER SIZE	მასშტაბი SCALE	ფურცლის N SHEET NO
A3	1:	

არქიტექტორი
თორნიკე ბაკურიძე

არქიტექტორი
თორნიკე გვიანიძე

კონსტრუქტორი

დაამუშავა

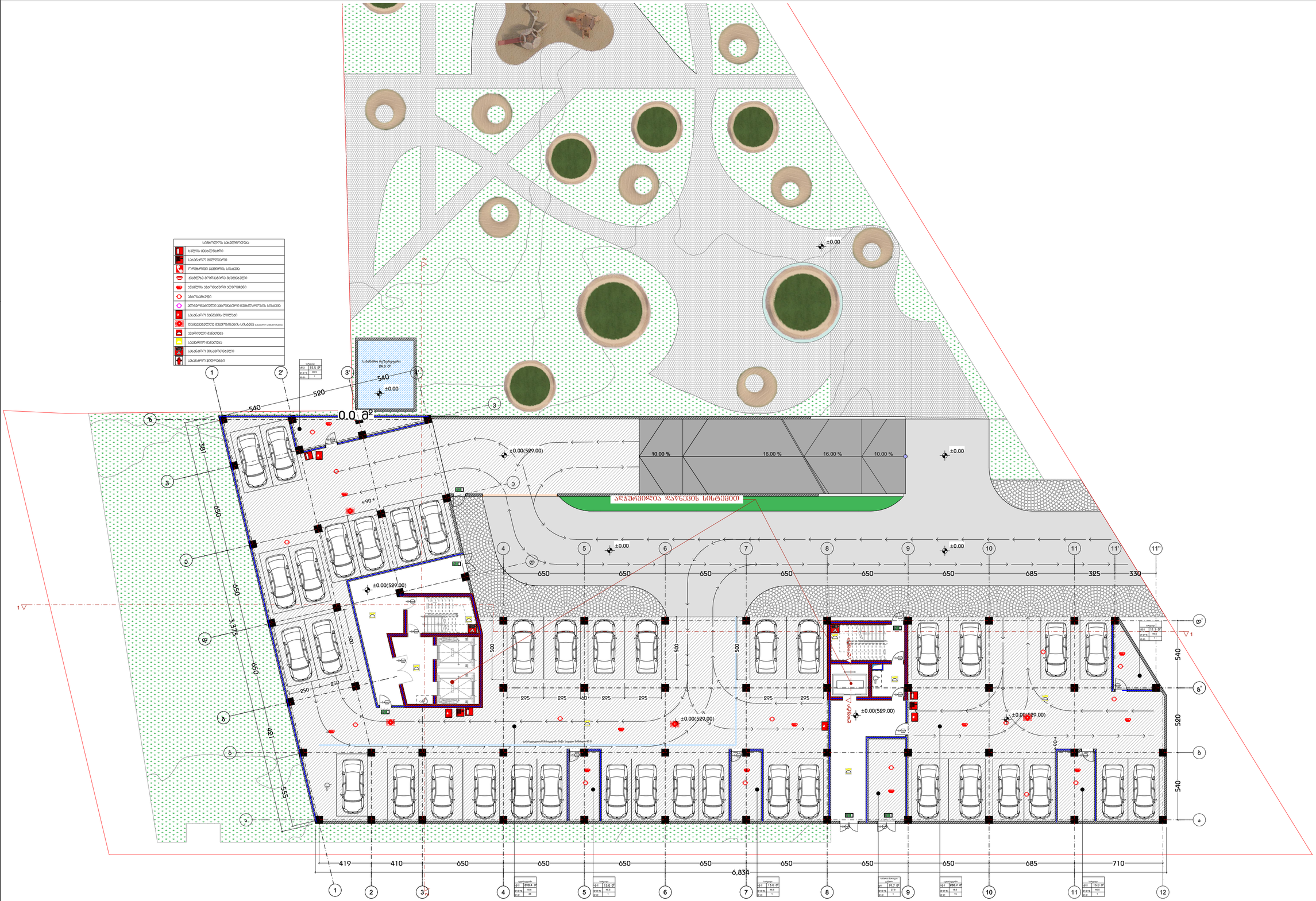
სიმბოლოს საპირფარეშეა
ხანძრის ავტომატიკა
საბაგირო მოლოდინის
ორმაგიფეხა ასაწევი სისტემა
ასაწევის მორევადობა მეშვეობით
ასაწევის ავტომობილის პერიმეტრი
ავტოგზა
ელექტრომანიპულატორით ავტომობილის მემსუბუქოვნება სისტემა
საბაგირო მანქანის ტიპები
ტრანსპორტირება მეფეზიანების სისტემა
ასაწევი მანქანა
საბაგირო მოსაცდელები
საბაგირო პოლუსები
სასადგურო ნაგებობა
94.8 მ²
±0.00
±0.00(529.00)
10.00 %
16.00 %
16.00 %
10.00 %
სპორტული მოედანი
სველი წერტილი
სველი წერტილი
სველი წერტილ

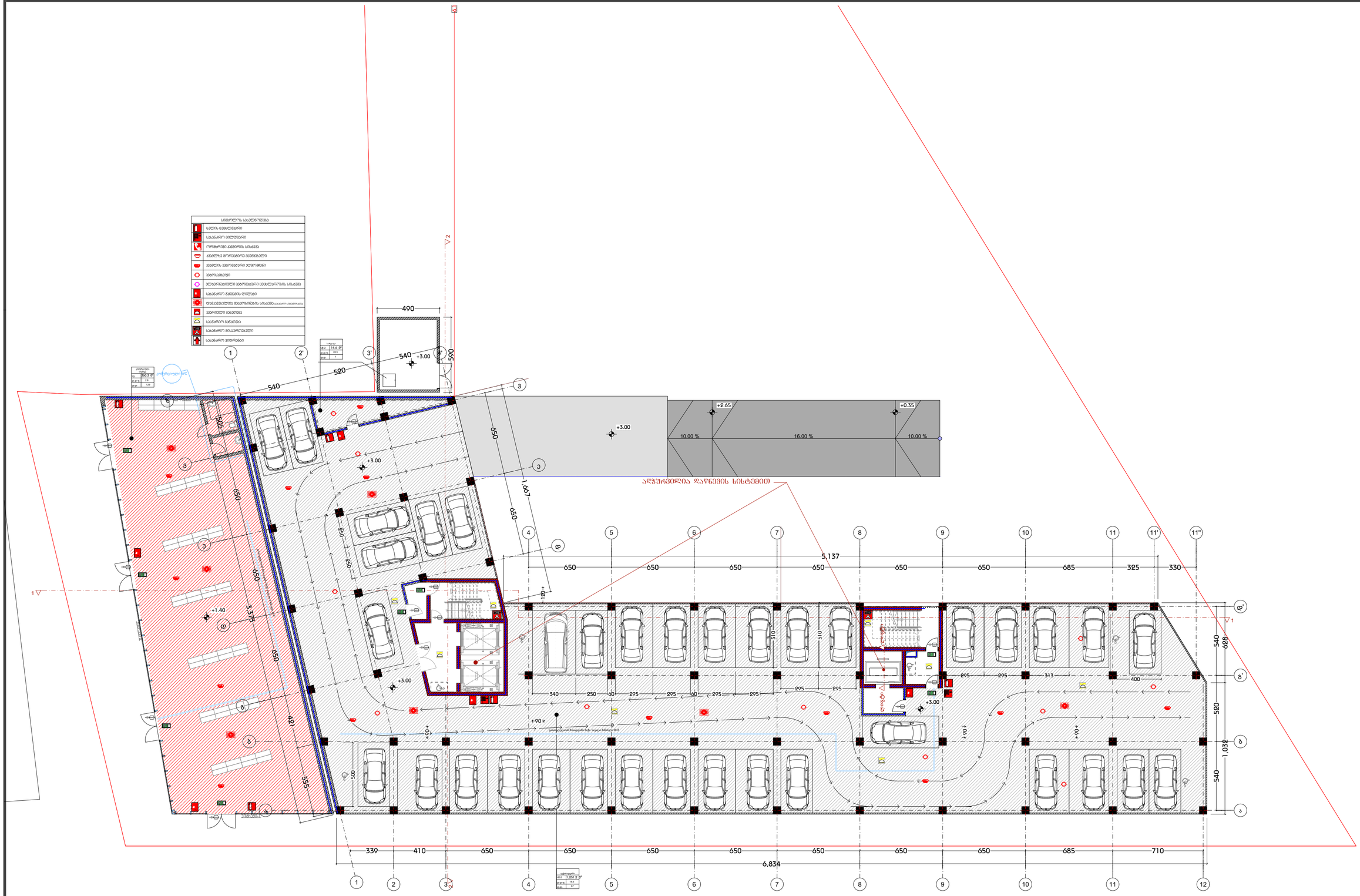
სიმბოლოს განმარტება
ხანძრის იგნიტორი
განგაშის მიმღები
ოპერატიული ვიზირის სისტემა
ვიდეოზე მოწყობილობა დეტექტორი
ვიდეოზე ავტომატური ელიმინაცია
ავტომატიკა
ალტერნატიული ავტომატური ცეცხლსაწინააღმდეგო სისტემა
განგაშის მიწისქვეშა ტიპის
ევაკუაციის მანძილი
ევაკუაციის მიმართულება
სავენტილაციო მანქანა
განგაშის მისართმები
განგაშის მოწოდება
ექსპლიკაცია
ექსპლიკაცია
ექსპლიკაცია

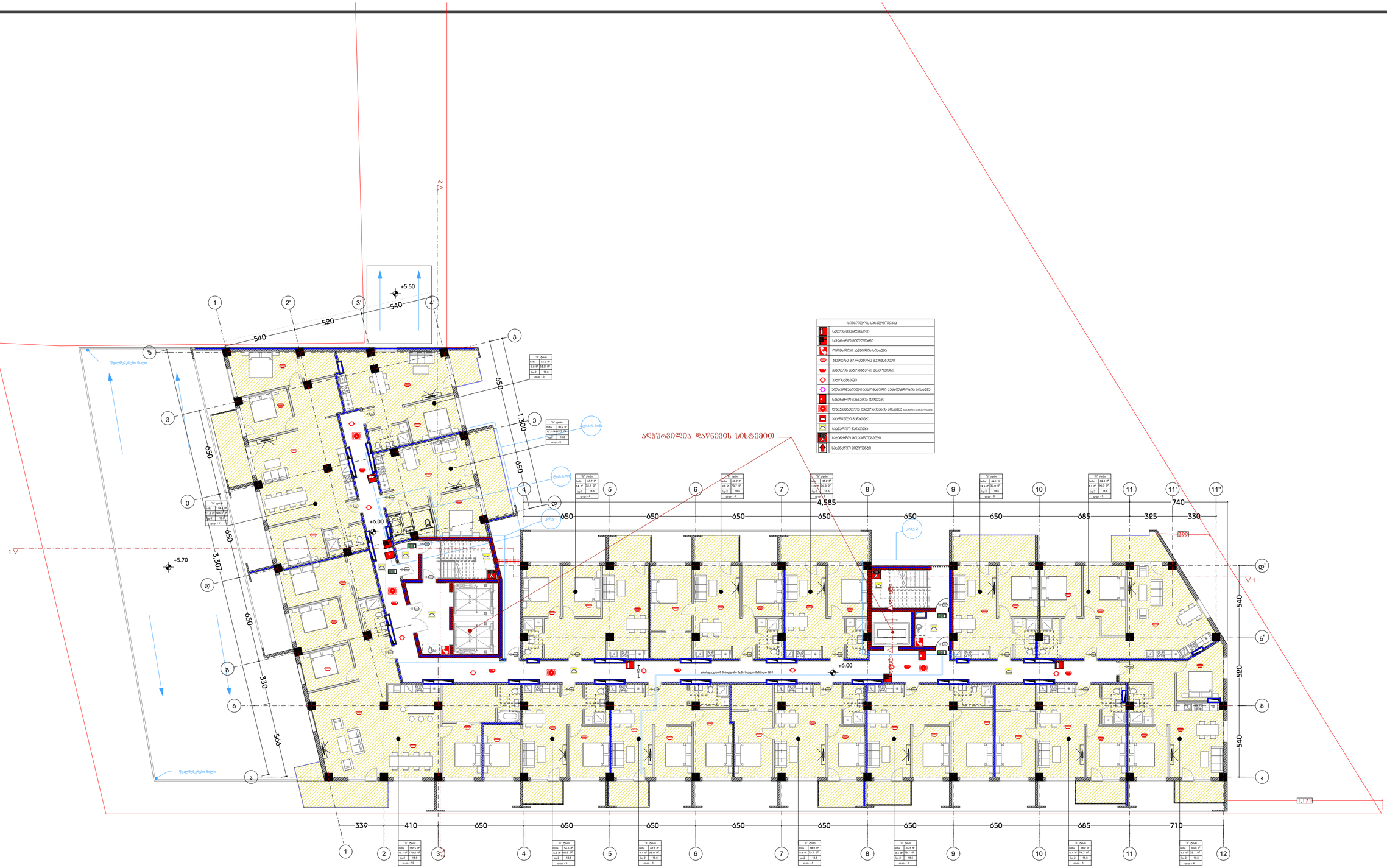
ᲐᲓᲒᲘᲚᲘᲡ ᲓᲐᲒᲔᲒᲛᲐᲠᲔᲑᲐ
ᲐᲮᲐᲚᲘ ᲡᲐᲮᲔᲚᲛᲬᲘᲤᲝ ᲡᲐᲖᲦᲕᲐᲠᲘ
ᲡᲐᲮᲐᲜᲒᲠᲫᲚᲘᲕᲝ ᲛᲝᲜᲐᲪᲔᲛᲗᲐ ᲓᲐᲪᲕᲘᲡ ᲡᲘᲡᲢᲔᲛᲐ
ᲐᲓᲒᲘᲚᲘᲡ ᲛᲝᲜᲘᲨᲕᲜᲘᲡ ᲡᲘᲡᲢᲔᲛᲐ
ᲐᲓᲐᲛᲘᲐᲜᲘᲡ ᲓᲐᲪᲕᲘᲡ ᲡᲘᲡᲢᲔᲛᲐ
ᲐᲕᲢᲝᲛᲐᲢᲣᲠᲘ ᲐᲮᲐᲜᲒᲠᲫᲚᲘᲕᲝ ᲡᲐᲪᲐᲚᲘ
ᲐᲕᲢᲝᲛᲐᲢᲘᲖᲘᲠᲔᲑᲣᲚᲘ ᲮᲐᲜᲒᲠᲫᲚᲘᲕᲘ ᲐᲚᲐᲠᲛᲘᲡ ᲡᲘᲡᲢᲔᲛᲐ
ᲡᲐᲮᲐᲜᲒᲠᲫᲚᲘᲕᲝ ᲛᲝᲜᲐᲪᲔᲛᲗᲐ ᲪᲔᲜᲢᲠᲘ
ᲛᲔᲥᲐᲜᲘᲖᲛᲣᲠᲘ ᲛᲝᲬᲧᲝᲑᲘᲚᲝᲑᲘᲡ ᲓᲐᲪᲕᲘᲡ ᲡᲘᲡᲢᲔᲛᲐ (ᲐᲖᲠᲝᲖᲘᲡ ᲡᲘᲡᲢᲔᲛᲐ)
ᲐᲕᲐᲠᲘᲖᲔᲚᲘ ᲛᲝᲬᲧᲝᲑᲘᲚᲝᲑᲐ
ᲡᲐᲒᲐᲜᲒᲠᲫᲚᲘᲕᲝ ᲛᲝᲬᲧᲝᲑᲘᲚᲝᲑᲐ
ᲡᲐᲮᲐᲜᲒᲠᲫᲚᲘᲕᲝ ᲛᲘᲙᲠᲝᲤᲝᲜᲘᲡ ᲡᲘᲡᲢᲔᲛᲐ
ᲡᲐᲮᲐᲜᲒᲠᲫᲚᲘᲕᲝ ᲨᲔᲮᲡᲜᲘᲡ ᲡᲘᲡᲢᲔᲛᲐ
ᲐᲮᲐᲚᲘ ᲨᲔᲜᲝᲑᲘᲡ ᲡᲐᲮᲔᲚᲛᲬᲘᲤᲝ ᲡᲐᲖᲦᲕᲐᲠᲘ
ᲐᲓᲒᲘᲚᲘᲡ ᲓᲐᲒᲔᲒᲛᲐᲠᲔᲑᲐ
ᲐᲮᲐᲚᲘ ᲡᲐᲮᲔᲚᲛᲬᲘᲤᲝ ᲡᲐᲖᲦᲕᲐᲠᲘ
ᲐᲮᲐᲚᲘ ᲡᲐᲮᲔᲚᲛᲬᲘᲤᲝ ᲛᲘᲙᲠᲝᲤᲝᲜᲘᲡ ᲡᲘᲡᲢᲔᲛᲐ
ᲐᲮᲐᲚᲘ ᲡᲐᲮᲔᲚᲛᲬᲘᲤ

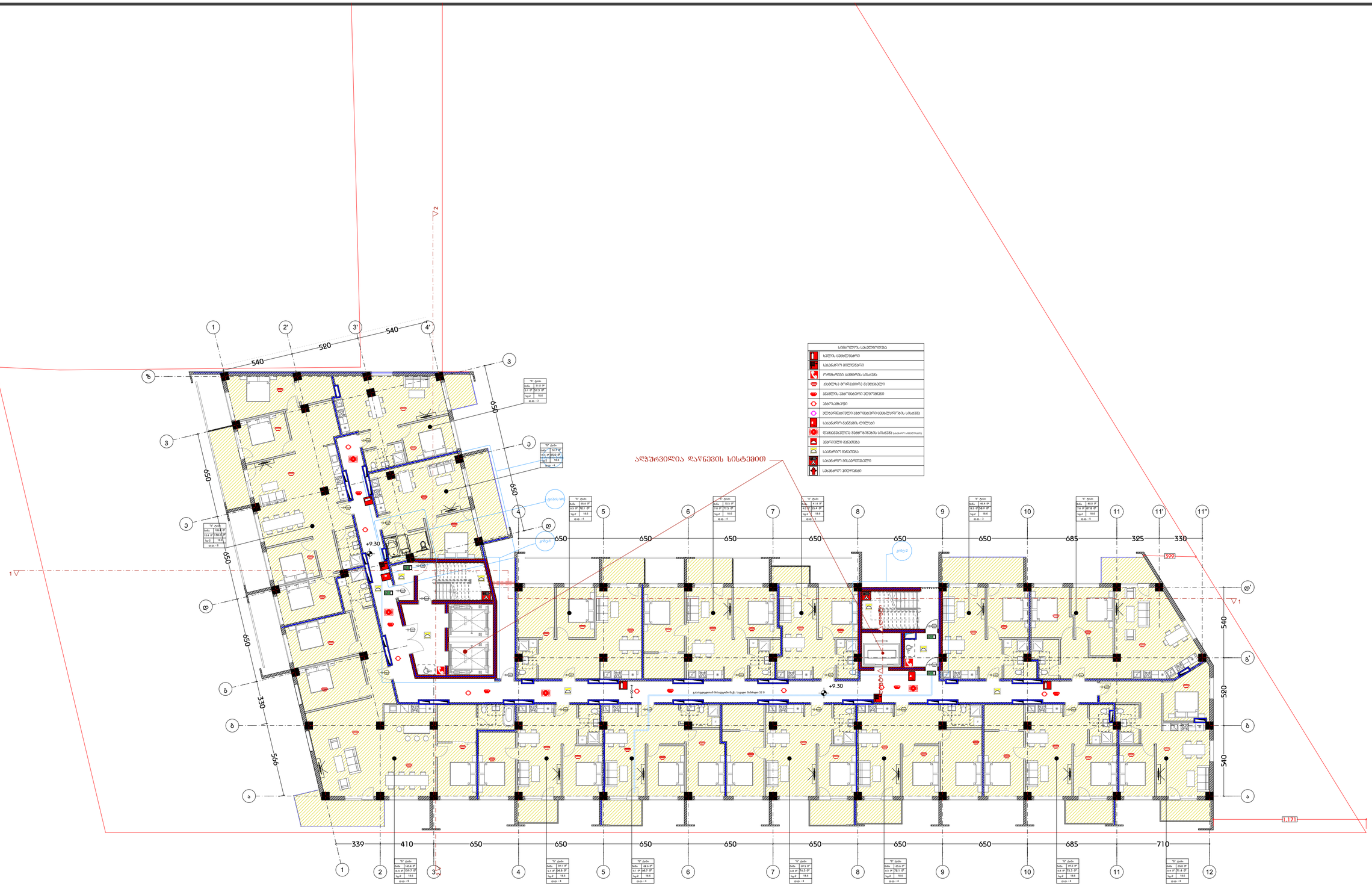
ასფალტირებული მიმდებარე ტერიტორიის ნიშნული
+9.30
ქარხნული ქუჩა
ქარხნული ქუჩა
ქარხნული ქუჩა

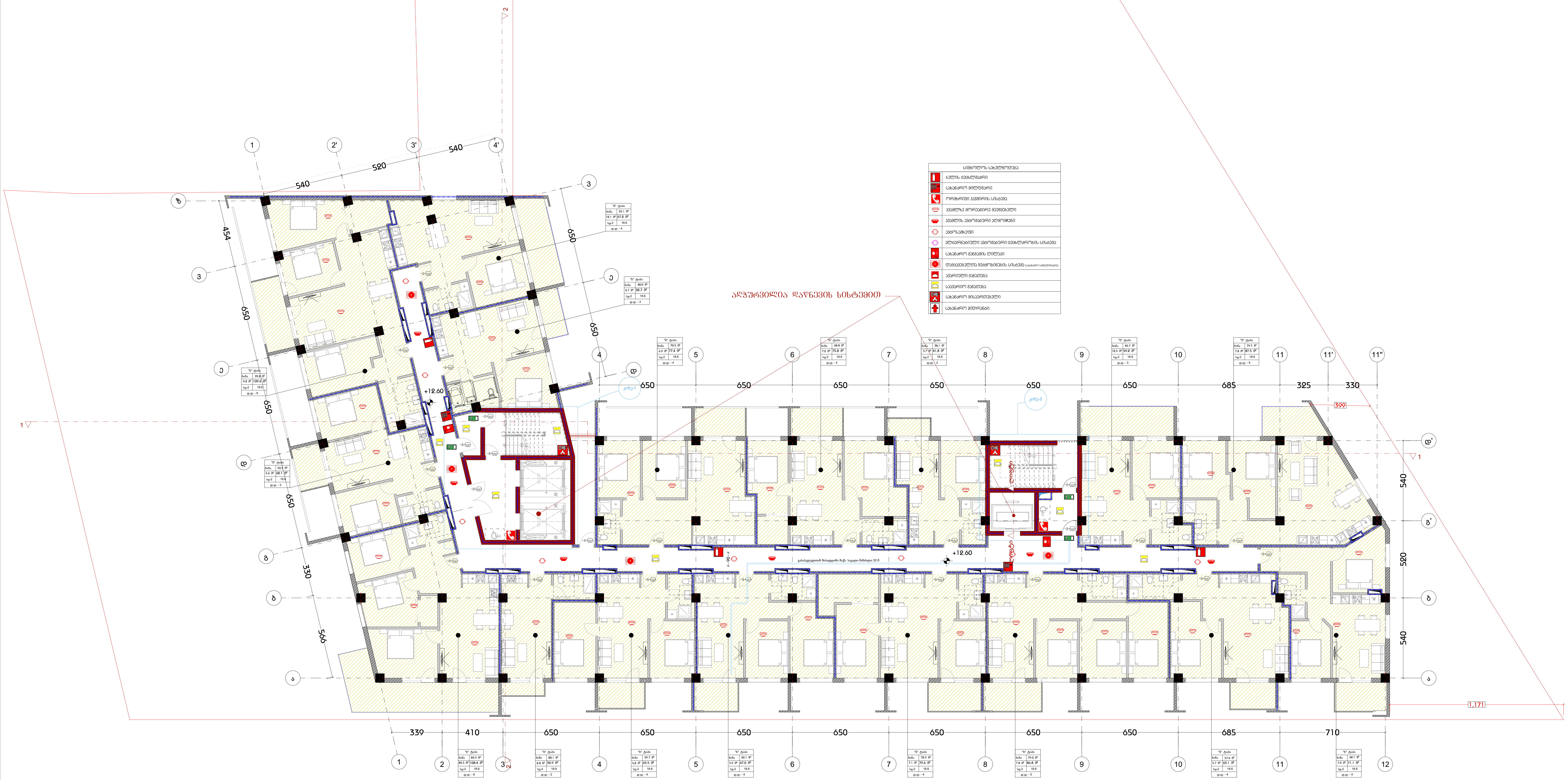

სიმბოლოს სახელწოდება
ხელის ცეცხლმაქრი
სახანძრო მილდგარი
ორმხრივი კავშირის სისტემა
კვამლზე მორეაგირე მაუწყებელი
კვამლის ავტომატური აღმომჩენი
ავტოსაშხეფი
ალტერნატიული ავტომატური ცეცხლქრობის სისტემა
სახანძრო განგაშის ღილაკი
დამაკავებელთა შეტყობინების სისტემა (სახანძრო სიგნალიზაცია)
ავარიული განათება
საავარიო განათება
სახანძრო მისაერთებელი
სახანძრო ჰიდრანტი

დამგეგმარებელი
DESIGNER IDENTIFICATION BLOCK

Room N13
მისამართი: უნივერსიტეტის ქ.25
www.R13.ge
@: contactR13@gmail.com
ს.კ. 405498750
დირექტორი
თორნიკე გვიანიძე
T: +995 591 51 31 61
T: +995 558 04 40 00

პროექტის დასახელება
PROJECT NAME
მრავალბინიანი საცხოვრებელი სახლი

დამკვეთი
CLIENT

პროექტის მისამართი
PROJECT ADDRESS
ქ.თბილისი, რაიონი სამგორი

ს/კ 01.19.39.006.208

ეტაპი
STAGE
არქიტექტურული პროექტი

ნახაზის სათაური
TITLE

შენიშვნა:

ფორმატი PAPER SIZE	მასშტაბი SCALE	ფურცლის N SHEET NO
A3	1:200	

არქიტექტორი
თორნიკე ბაკურიძე

არქიტექტორი
თორნიკე გვიანიძე

კონსტრუქტორი

დაამუშავა

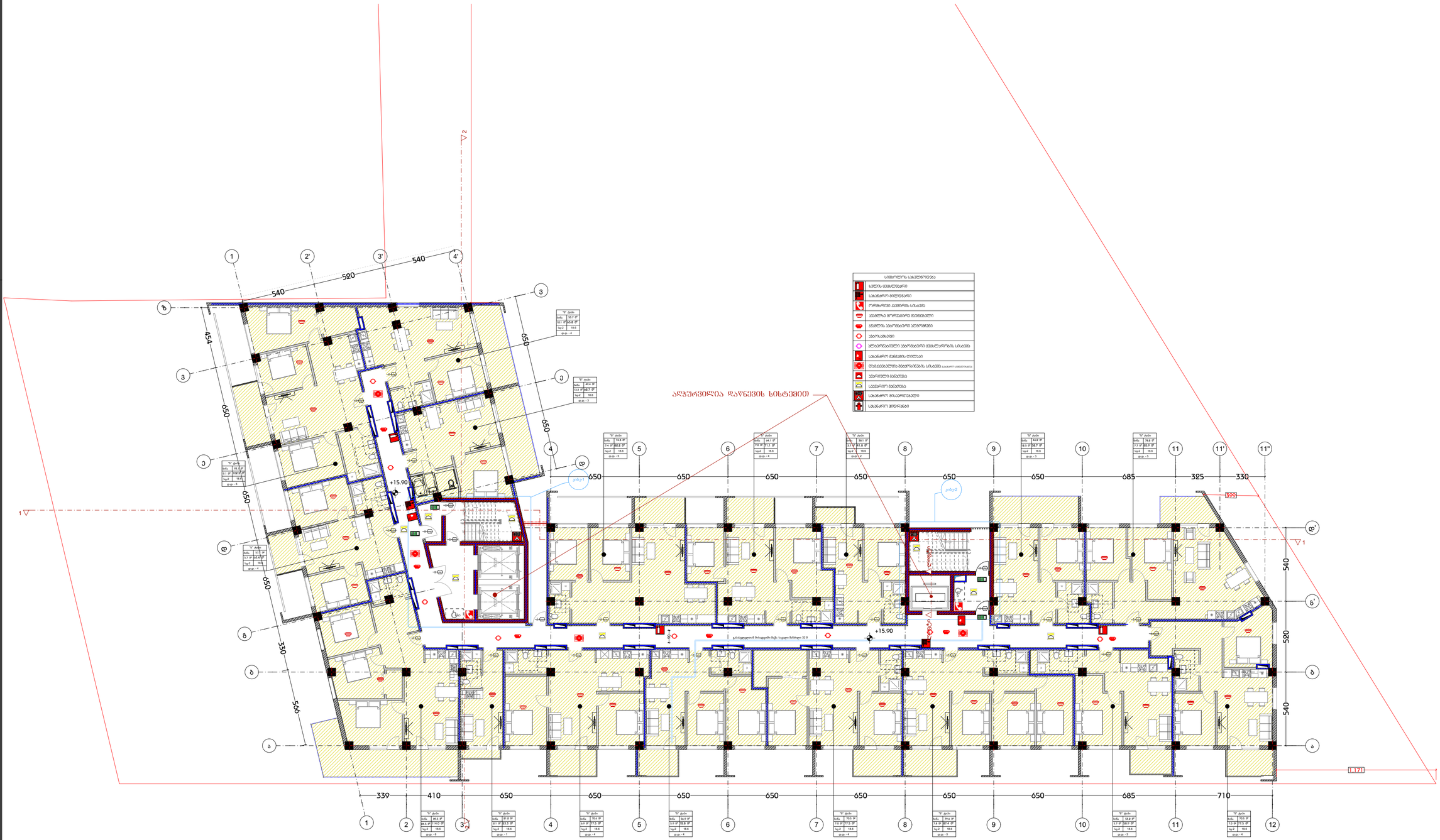

დამგეგმარებელი
DESIGNER IDENTIFICATION BLOCK

Room N13

მისამართი: ონიაშვილის ქ.25

www.R13.ge

@: contactR13@gmail.com

ს. კ. 405498750

დირექტორი
თორნიკე გვიანიძე

T: +995 591 51 31 61
T: +995 558 04 40 00

პროექტის დასახელება
PROJECT NAME

მრავალბინიანი
საცხოვრებელი სახლი

დამკვეთი
CLIENT

პროექტის მისამართი
PROJECT ADDRESS
ქ.თბილისი, რაიონი
სამგორი

ს/კ 01.19.39.006.208

ეტაპი
STAGE
არქიტექტურული პროექტი

ნახაზის სათაური
TITLE

შენიშვნა:

ფორმატი	მასშტაბი	ფურცლის N
PAPER SIZE	SCALE	SHEET NO
A3	1:200	

არქიტექტორი
თორნიკე ბაკურიძე

არქიტექტორი
თორნიკე გვიანიძე

კონსტრუქტორი

დამშვება.

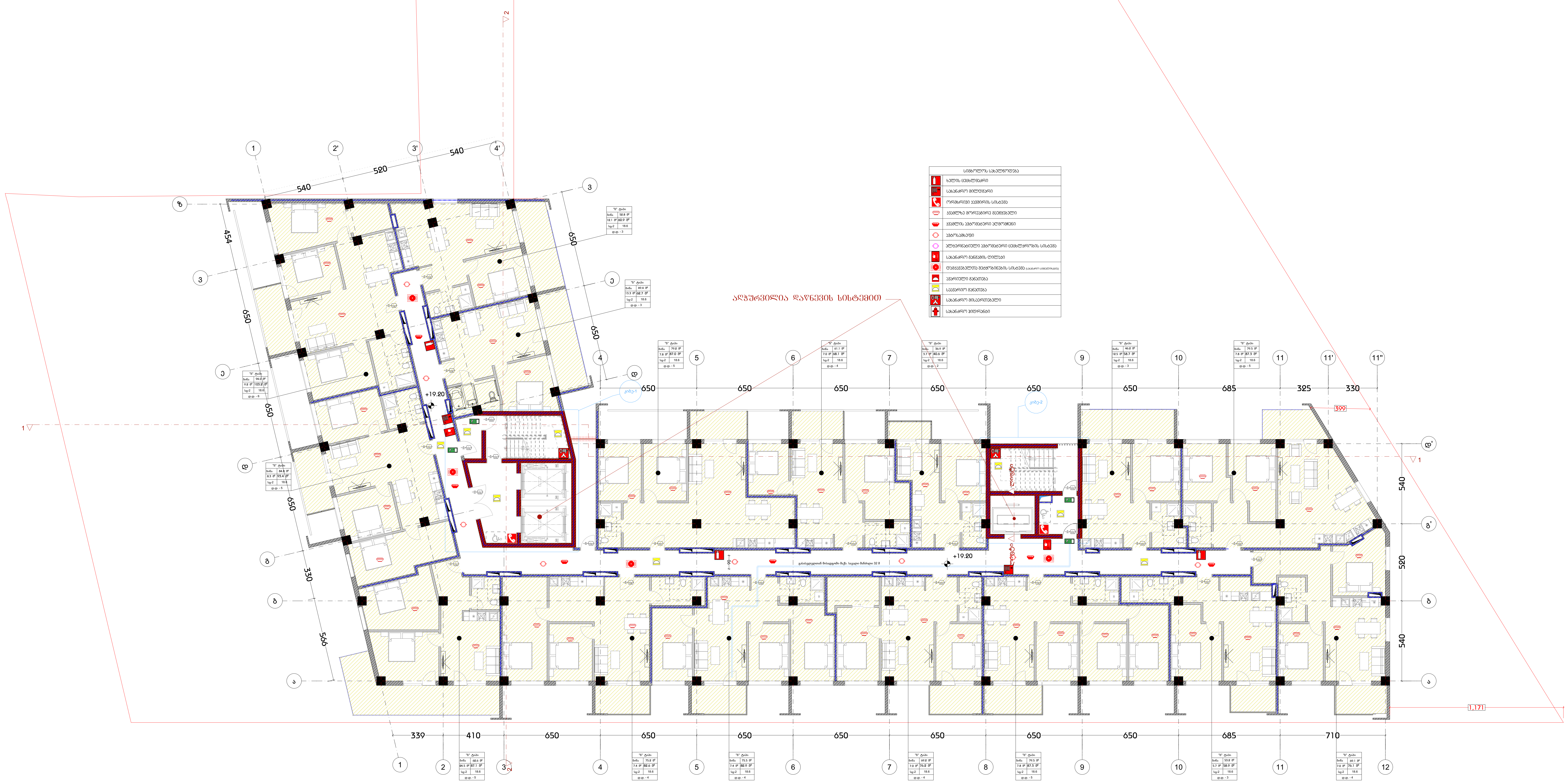

სიმბოლოს სახელწოდება	
[symbol]	ხელის ცეცხლმაქრი
[symbol]	სახანძრო მილდგარი
[symbol]	ორმხრივი კავშირის სისტემა
[symbol]	კვამლზე მორეაგირე მაუწყებელი
[symbol]	კვამლის ავტომატური აღმომჩენი
[symbol]	ავტოსაშხეფი
[symbol]	ალტერნატიული ავტომატური ცეცხლქრობის სისტემა
[symbol]	სახანძრო განგაშის ღილაკი
[symbol]	დამკავებელთა შეტყობინების სისტემა (სახანძრო სიგნალიზაცია)
[symbol]	ავარიული განათება
[symbol]	საავარიო განათება
[symbol]	სახანძრო მისაერთებელი
[symbol]	სახანძრო ჰიდრანტი

დამგეგმარებელი
DESIGNER IDENTIFICATION BLOCK

Room N13
მისამართი: უნივერსიტეტის ქ.25
www.R13.ge
@: contactR13@gmail.com
ს.კ. 405498750

დირექტორი
თორნიკე გვიანიძე

T: +995 591 51 31 61
T: +995 558 04 40 00

პროექტის დასახელება
PROJECT NAME
მრავალბინიანი საცხოვრებელი სახლი

დამკვეთი
CLIENT

პროექტის მისამართი
PROJECT ADDRESS
ქ.თბილისი, რაიონი სამგორი

ს/კ 01.19.39.006.208

ეტაპი
STAGE
არქიტექტურული პროექტი

ნახაზის სათაური
TITLE

შენიშვნა:

ფორმატი PAPER SIZE	მასშტაბი SCALE	ფურცლის N SHEET NO
A3	1:200	

არქიტექტორი
თორნიკე ბაკურიძე

არქიტექტორი
თორნიკე გვიანიძე

კონსტრუქტორი

დაამუშავა

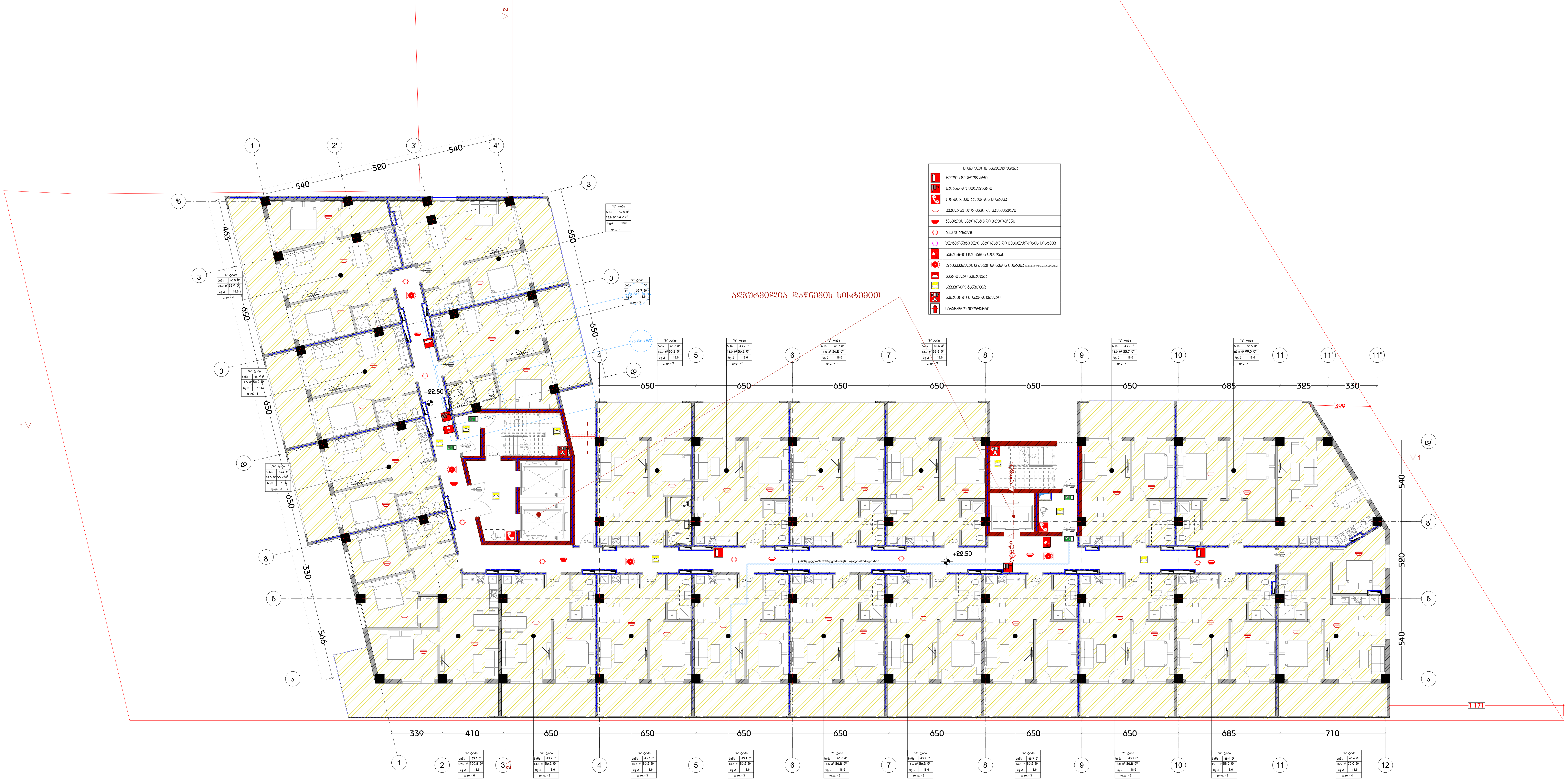

სიმბოლოს სახელწოდება
ხელის ცეცხლმაქრი
სახანძრო მილდგარი
ორმხრივი კავშირის სისტემა
კვამლზე მორეაგირე მაუწყებელი
კვამლის ავტომატური აღმომჩენი
ავტოსაშხეფი
ალტერნატიული ავტომატური ცეცხლქრობის სისტემა
სახანძრო განგაშის ღილაკი
დამკავებელთა შეტყობინების სისტემა (სახანძრო სიგნალიზაცია)
ავარიული განათება
საავარიო განათება
სახანძრო მისაერთებელი
სახანძრო ჰიდრანტი

დამგეგმარებელი
DESIGNER IDENTIFICATION BLOCK

Room N13
მისამართი: უნივერსიტეტის ქ.25
www.R13.ge
@: contactR13@gmail.com
ს.კ. 405498750
დირექტორი
თორნიკე გვიანიძე
T: +995 591 51 31 61
T: +995 558 04 40 00

პროექტის დასახელება
PROJECT NAME
მრავალბინიანი საცხოვრებელი სახლი

დამკვეთი
CLIENT

პროექტის მისამართი
PROJECT ADDRESS
ქ.თბილისი, რაიონი სამგორი

ს/კ 01.19.39.006.208

ეტაპი
STAGE
არქიტექტურული პროექტი

ნახაზის სათაური
TITLE

შენიშვნა:

ფორმატი PAPER SIZE	მასშტაბი SCALE	ფურცლის N SHEET NO
A3	1:200	

არქიტექტორი
თორნიკე ბაკურიძე

არქიტექტორი
თორნიკე გვიანიძე

კონსტრუქტორი

დაამუშავა

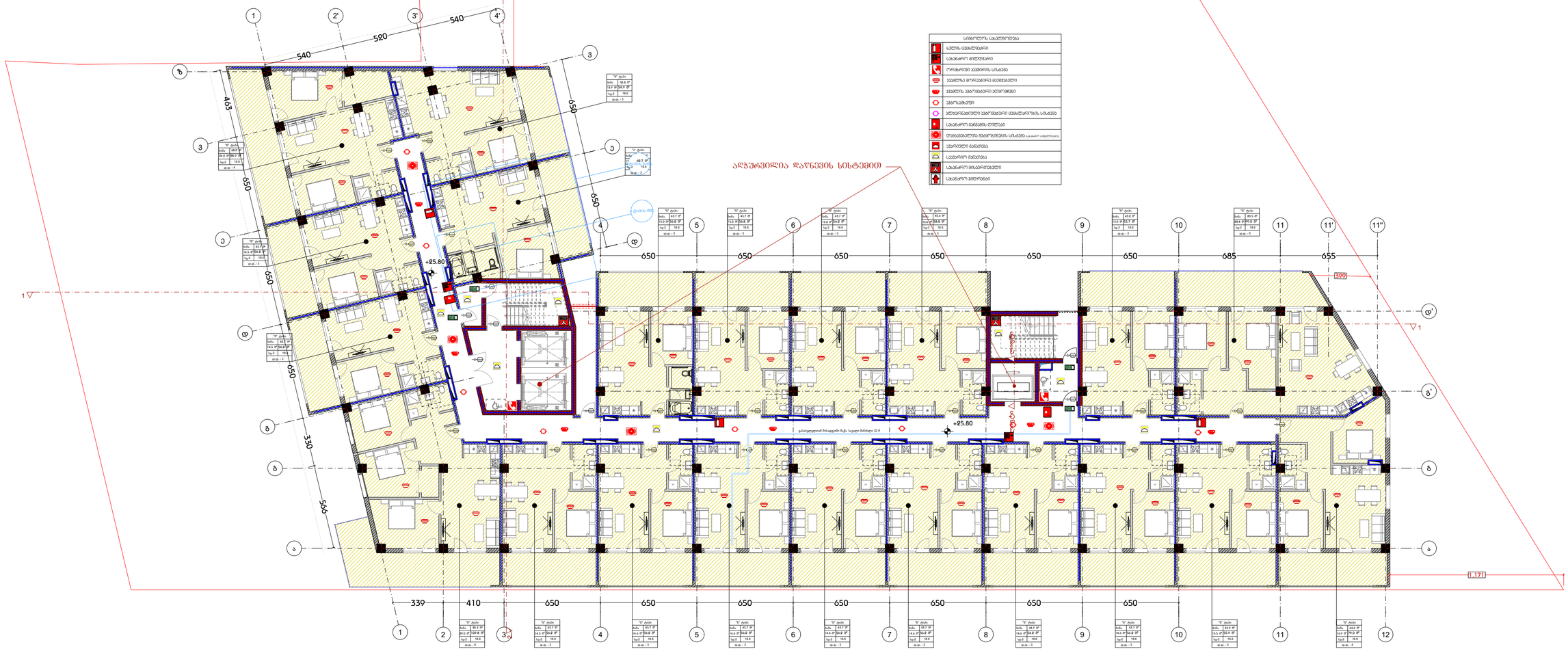
ᲐᲚᲐᲠᲛᲘᲡ ᲓᲐᲕᲜᲘᲡ ᲡᲘᲡᲢᲔᲛᲘᲗ
+25.80
+25.80
1.171
309
540
520
540
650
650
650

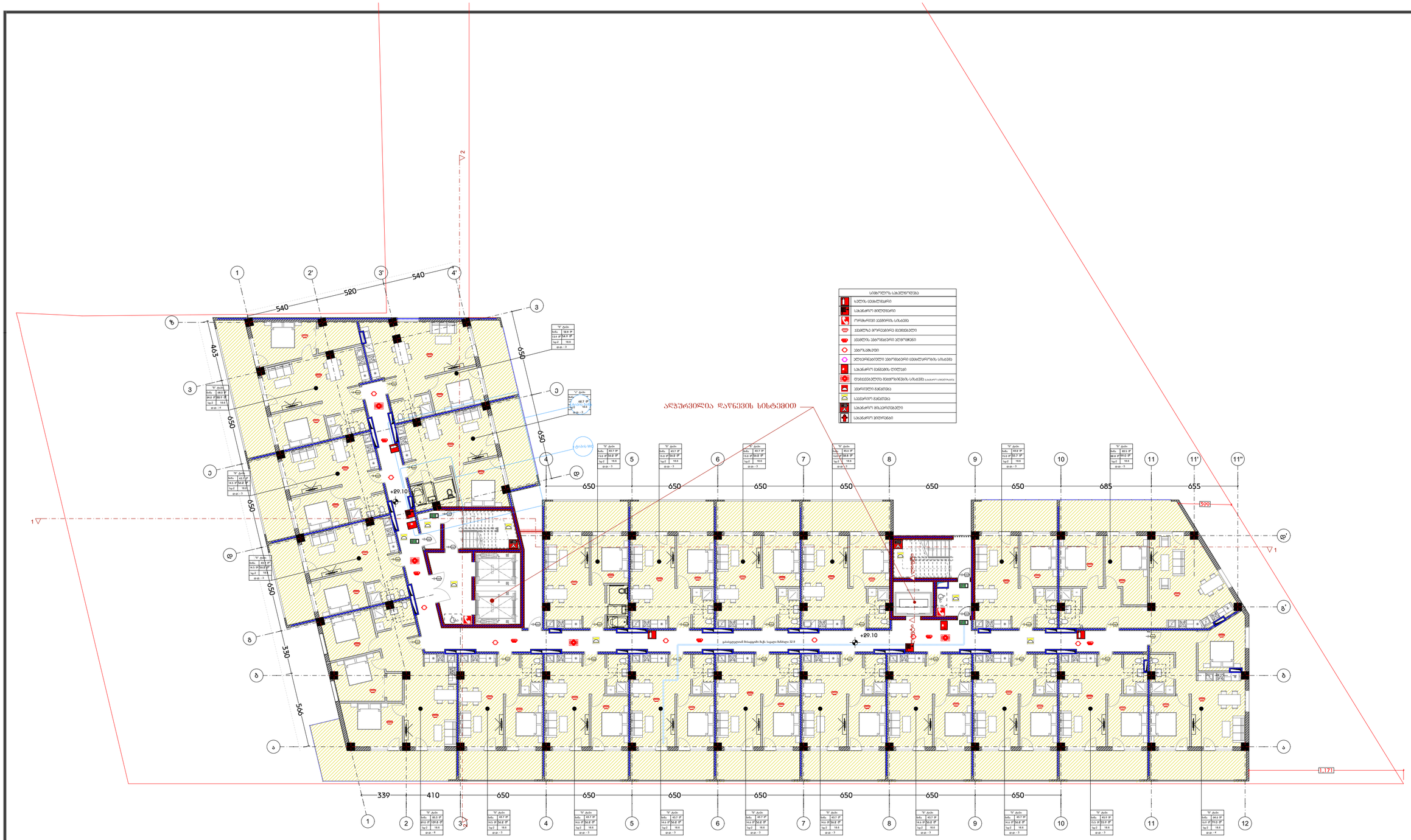
ᲐᲜᲫᲣᲠᲕᲘᲚᲘᲐ ᲓᲐᲬᲜᲔᲕᲘᲡ ᲡᲘᲡᲢᲔᲛᲘᲗ
ᲡᲘᲛᲑᲝᲚᲝᲗᲐ ᲡᲐᲮᲔᲚᲔᲑᲘ
ხᲫᲔᲚᲘ ᲪᲔᲪᲮᲚᲒᲐᲛᲫᲚᲔᲠᲘ
ᲡᲐᲮᲐᲜᲒᲠᲫᲚᲘᲕᲝ ᲛᲐᲡᲐᲚᲐ
ᲦᲠᲛᲐ-ᲐᲔᲠᲝᲖᲝᲚᲘᲡ ᲡᲘᲡᲢᲔᲛᲘᲡ ᲓᲐᲜᲐᲓᲒᲝᲛᲘᲡ ᲡᲐᲛᲐᲠᲗᲕᲔᲚᲘ
ᲮᲐᲜᲒᲠᲫᲚᲘᲕᲘ ᲛᲘᲙᲠᲝᲤᲝᲜᲘᲡ ᲐᲜᲢᲔᲜᲘᲡ ᲓᲐᲜᲐᲓᲒᲝᲛᲘᲡ ᲡᲐᲛᲐᲠᲗᲕᲔᲚᲘ
ᲨᲔᲛᲝᲬᲛᲔᲑᲘᲡ ᲡᲘᲡᲢᲔᲛᲘᲡ ᲛᲐᲙᲝᲜᲢᲠᲝᲚᲔᲠᲘ
ᲡᲐᲮᲐᲜᲒᲠᲫᲚᲘᲕᲝ ᲛᲘᲙᲠᲝᲤᲝᲜᲘᲡ ᲐᲜᲢᲔᲜᲘᲡ ᲓᲐᲜᲐᲓᲒᲝᲛᲘᲡ ᲡᲐᲛᲐᲠᲗᲕᲔᲚ

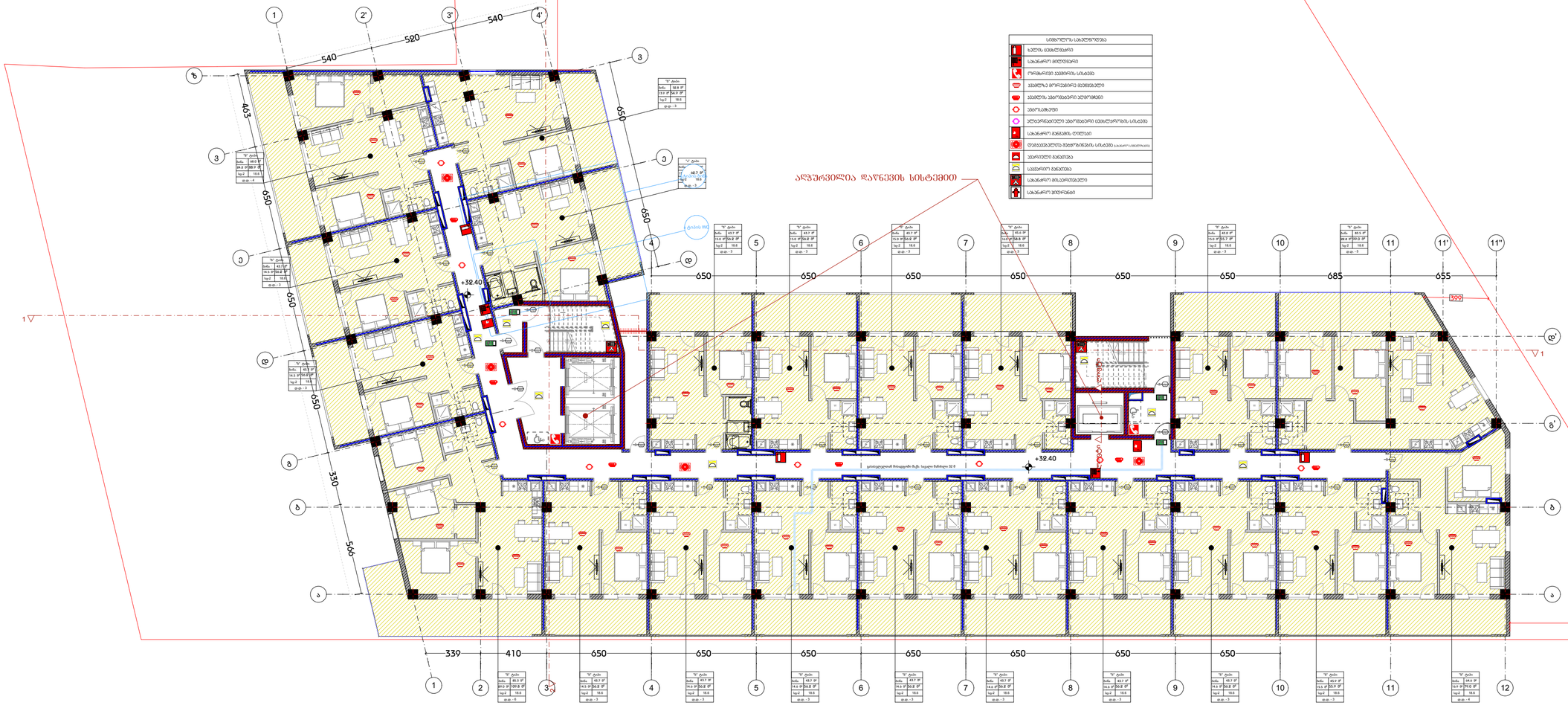
ალუპრავილია დაწნევის სისტემით
+32.40
+32.40
650
650
650
650
650
650
685
655
540
520
540
465
650
650
650
650
650
330
565
339
410
650
650
650
650
650
650

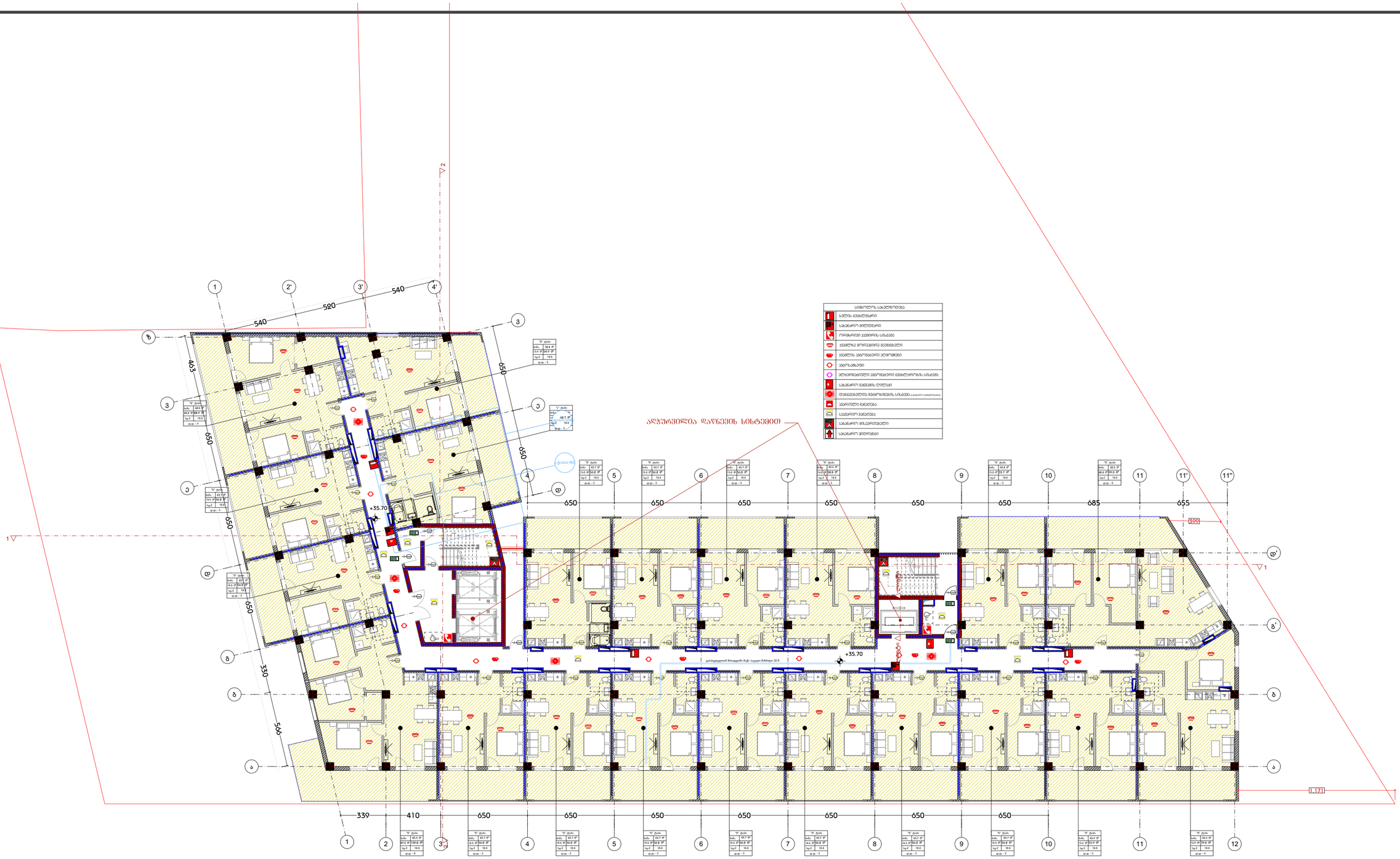
ალუჩისა WC
+35.70
+35.70
ლიფტის შახტი
ალუჩის WC
1.171
540
520
540
465
650
650
650

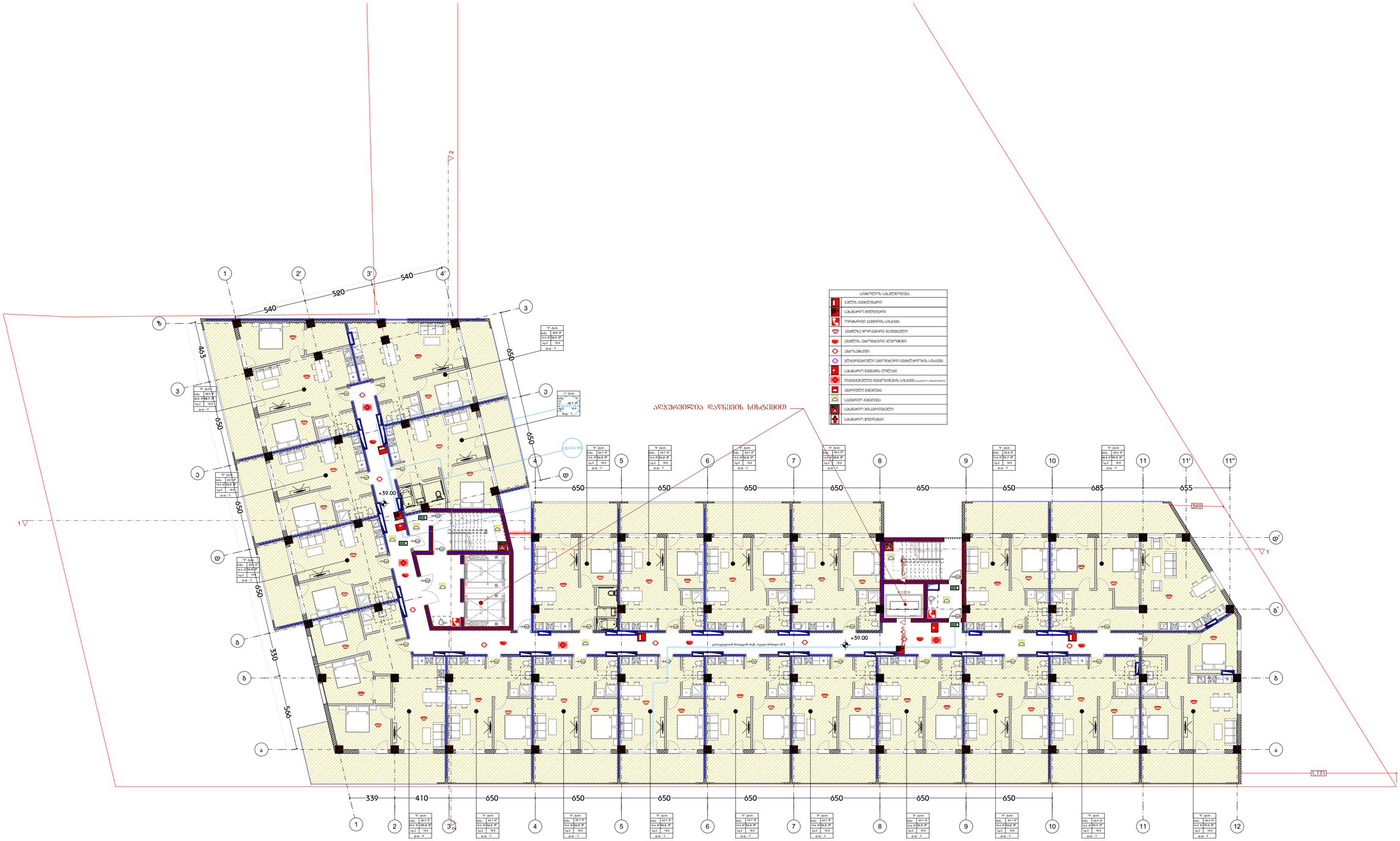
ᲐᲚᲬᲘᲠᲝᲑᲘᲐ ᲓᲐᲬᲧᲔᲑᲘᲡ ᲡᲘᲮᲨᲔᲛᲓᲔ
+39.00
+39.00
1,171
540
520
540
650
650
650

ასფალტირებული მოედანი

ასფალტირებული მოედანი

ასფალტირებული მოედანი

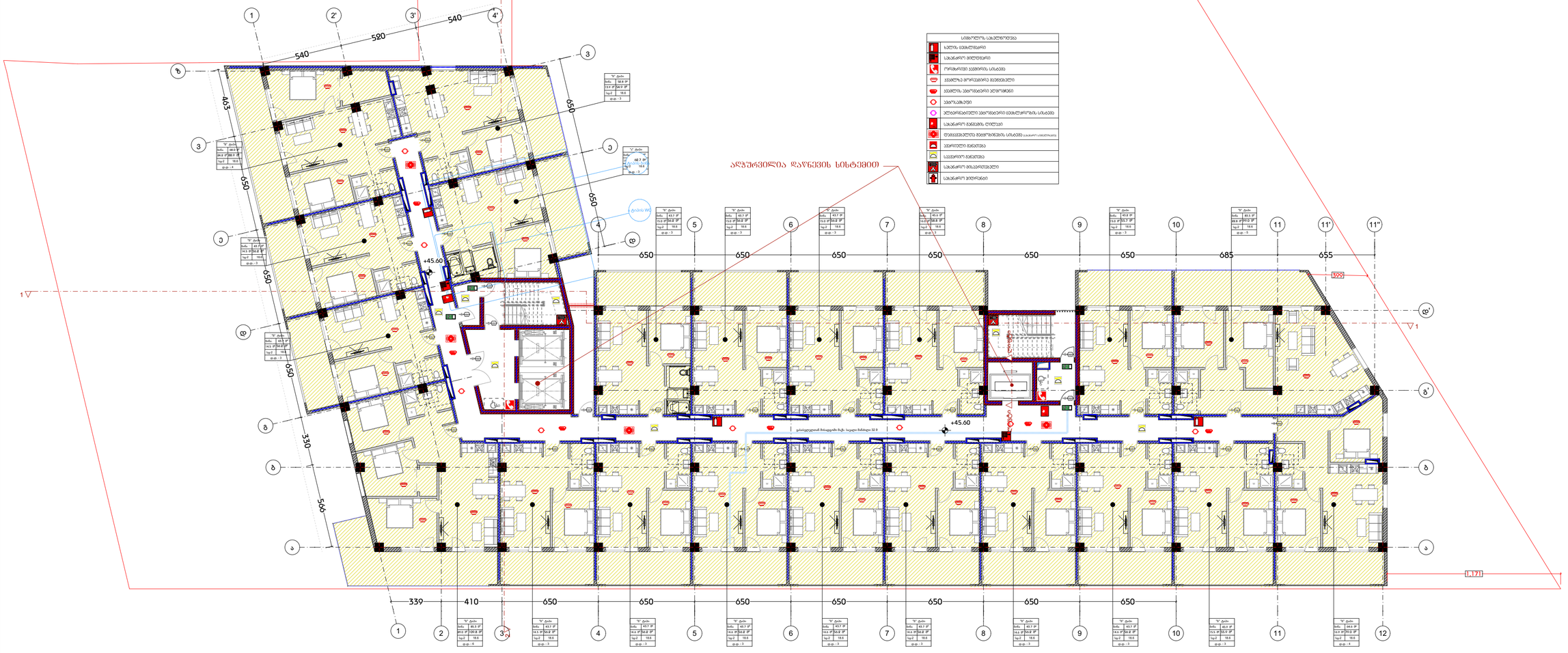
ალუმინის ალვანების სისტემით
+45.60
+45.60
540
520
540
463
650
650
650

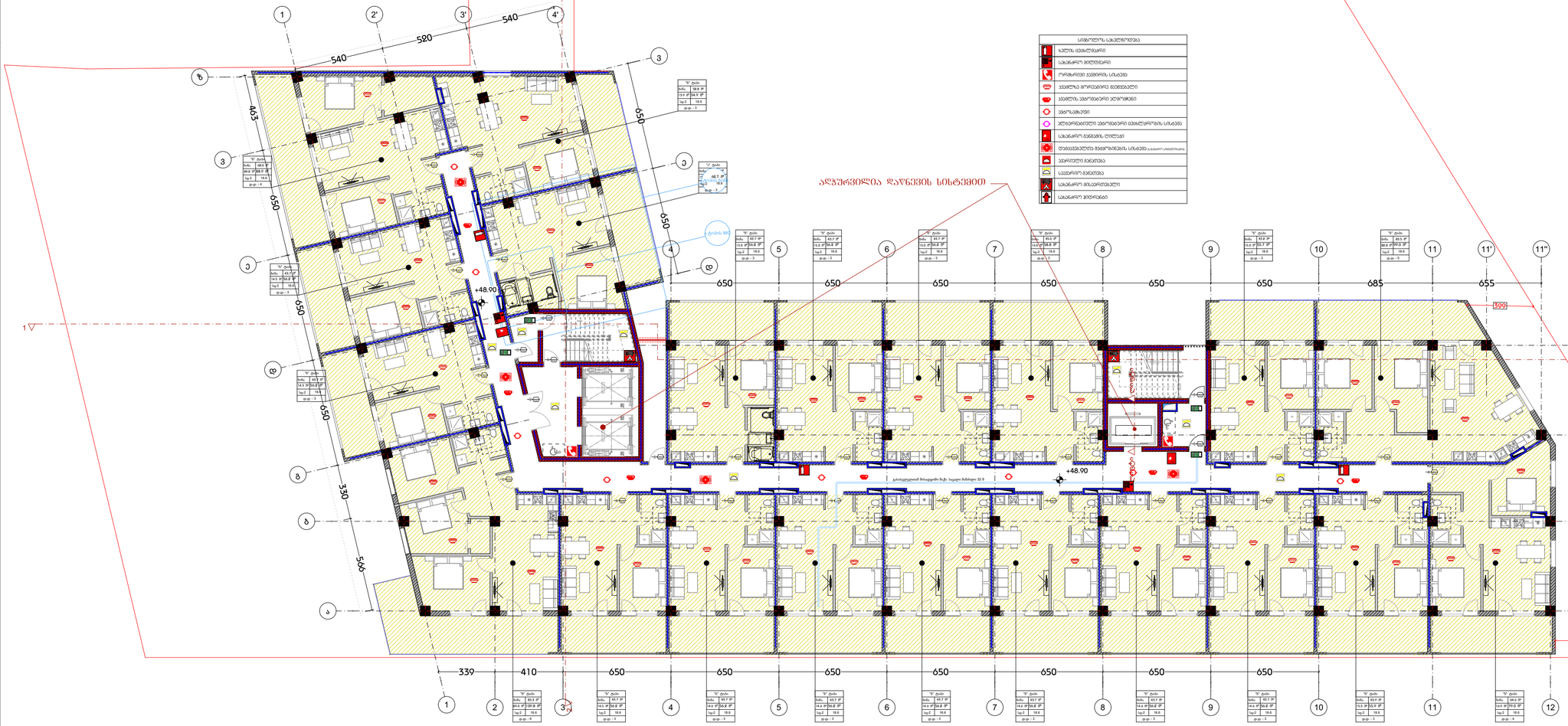
ᲐᲚᲬᲣᲠᲕᲔᲚᲘᲐ ᲓᲐᲬᲜᲔᲕᲘᲡ ᲮᲔᲚᲡᲐᲬᲧᲝ
+48.90
+48.90
650
650
650
650
650
650
685
655
540
540
520
463
650
650
650
650
330
566
339
410
650
650
650
650
650
650

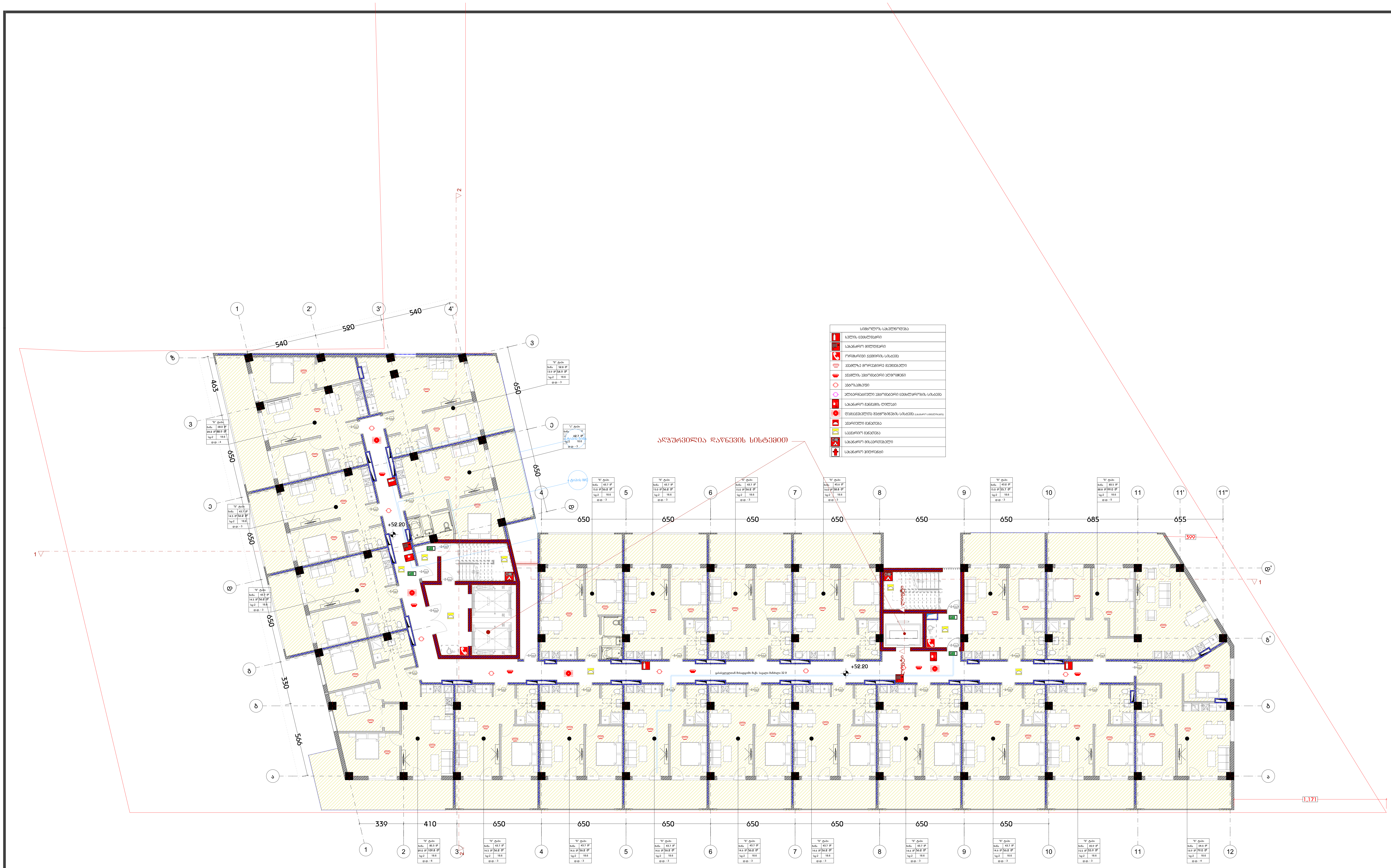

დამგეგმარებელი
DESIGNER IDENTIFICATION BLOCK

Room N13

მისამართი: უნივერსიტეტის ქ.25

www.R13.ge

@: contactR13@gmail.com

ს.კ. 405498750

დირექტორი
თორნიკე გვიანიძე

T: +995 591 51 31 61
T: +995 558 04 40 00

პროექტის დასახელება
PROJECT NAME

მრავალბინიანი საცხოვრებელი სახლი

დამკვეთი
CLIENT

პროექტის მისამართი
PROJECT ADDRESS
ქ.თბილისი, რაიონი სამგორი

ს/კ 01.19.39.006.208

ეტაპი
STAGE
არქიტექტურული პროექტი

ნახაზის სათაური
TITLE

შენიშვნა:

ფორმატი PAPER SIZE	მასშტაბი SCALE	ფურცლის N SHEET NO
A3	1:200	

არქიტექტორი
თორნიკე ბაკურიძე

არქიტექტორი
თორნიკე გვიანიძე

კონსტრუქტორი

დაამუშავა

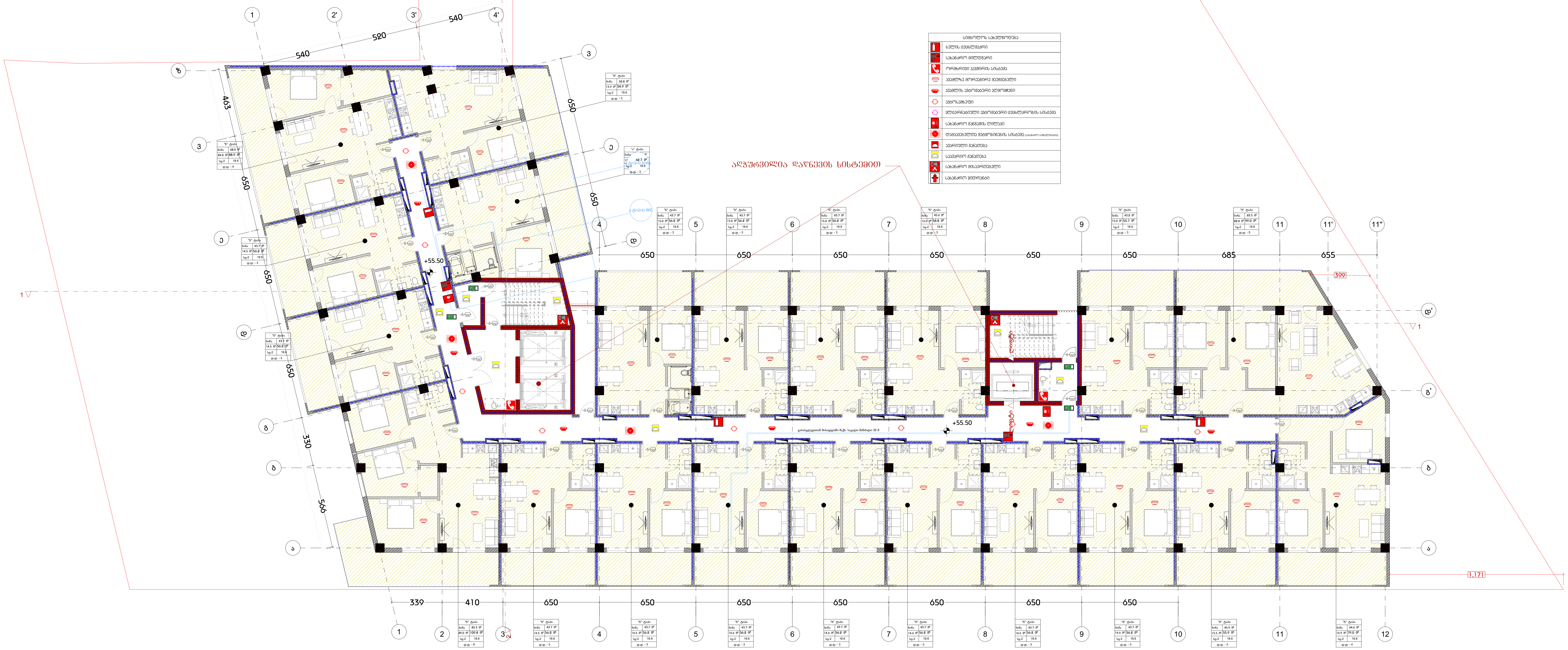

სიმბოლოს სახელწოდება	
	ხელის ცეცხლმაქრი
	სახანძრო მილდგარი
	ორმხრივი კავშირის სისტემა
	კვამლზე მორეაგირე მაუწყებელი
	კვამლის ავტომატური აღმომჩენი
	ავტოსაშხეფი
	ალტერნატიული ავტომატური ცეცხლქრობის სისტემა
	სახანძრო განგაშის ღილაკი
	დამაკავებელთა შეტყობინების სისტემა (სახანძრო სიგნალიზაცია)
	ავარიული განათება
	საავარიო განათება
	სახანძრო მისაერთებელი
	სახანძრო ჰიდრანტი

დამგეგმარებელი
DESIGNER IDENTIFICATION BLOCK

Room N13
მისამართი: უნივერსიტეტის ქ.25
www.R13.ge
@: contactR13@gmail.com
ს.კ. 405498750

დირექტორი
თორნიკე გვიანიძე

T: +995 591 51 31 61
T: +995 558 04 40 00

პროექტის დასახელება
PROJECT NAME
მრავალბინიანი საცხოვრებელი სახლი

დამკვეთი
CLIENT

პროექტის მისამართი
PROJECT ADDRESS
ქ.თბილისი, რაიონი სამგორი

ს/კ 01.19.39.006.208

ეტაპი
STAGE
არქიტექტურული პროექტი

ნახაზის სათაური
TITLE

შენიშვნა:

ფორმატი PAPER SIZE	მასშტაბი SCALE	ფურცლის N SHEET NO
A3	1:200	

არქიტექტორი
თორნიკე ბაკურიძე

არქიტექტორი
თორნიკე გვიანიძე

კონსტრუქტორი

დაამუშავა

კიბე №1 ის დეტალური ნახაზი

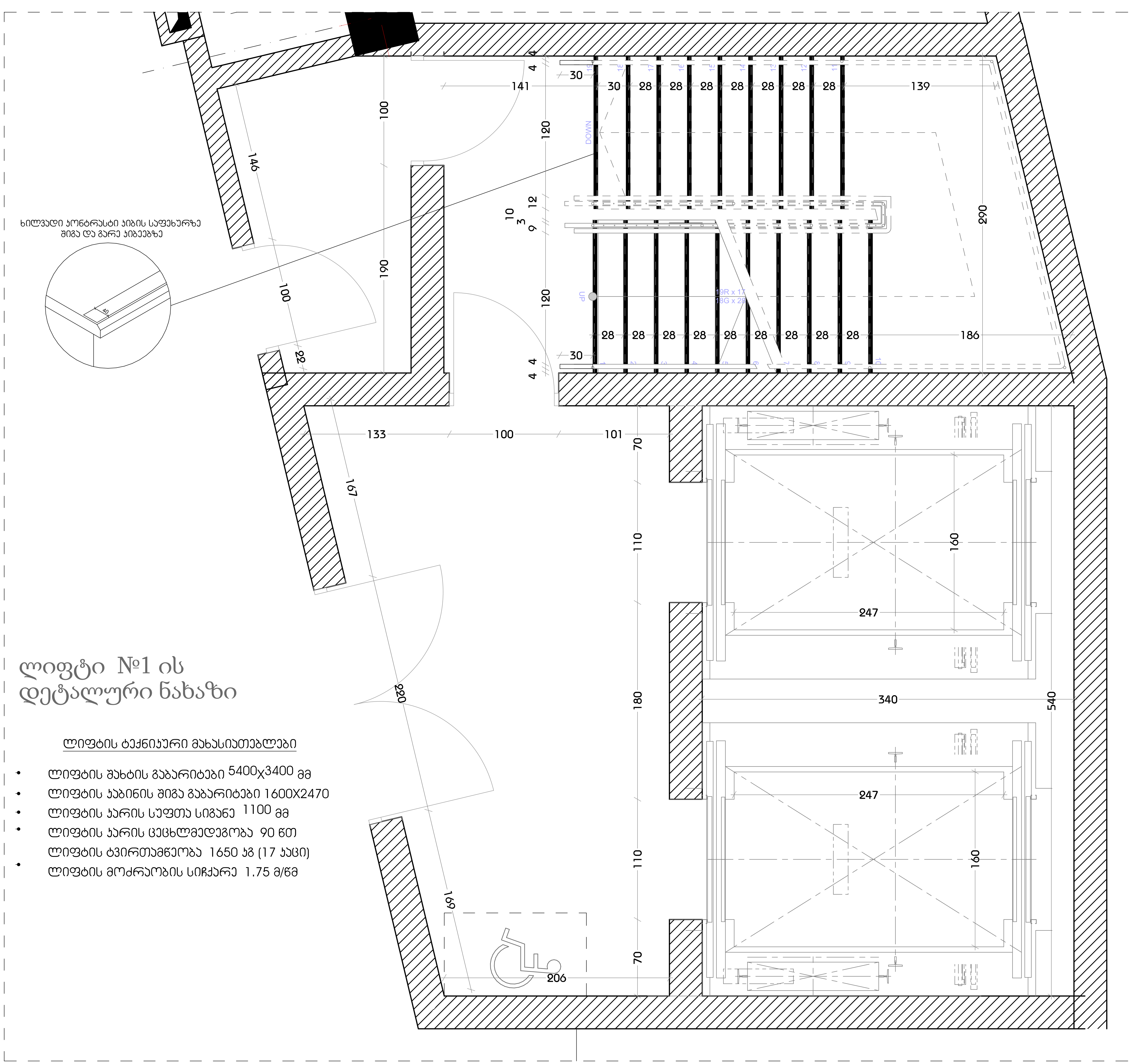

ლიფტი №1 ის დეტალური ნახაზი

ლიფტის ტექნიკური მახასიათებლები

- ლიფტის შახტის გაბარიტები 5400x3400 მმ
- ლიფტის კაბინის შიგა გაბარიტები 1600X2470
- ლიფტის კარის სუფთა სიგანე 1100 მმ
- ლიფტის კარის ცეცხლმედეგობა 90 წთ
  ლიფტის ტვირთამწეობა 1650 კგ (17 კაცი)
- ლიფტის მოძრაობის სიჩქარე 1.75 მ/წმ

მასშტაბი 1:30

შენიშვნები:

1. ყველა კიბეს (მათ შორის გარე კიბეს) ყოველი საფეხურის და საბიჯელის 40 მმ სავალ ნაწილს, რომელიც იზომება საფეხურის ნაშვერიდან თარაზულად, ექნება ერთგვაროვანი ფერის მქონე ზედაპირი, რომელიც საფეხურის დანარჩენი ნაწილისგან მკვეთრად განსხვავებული იქნება (მუქი ღია ფონზე). ხილვადი კონტრასტი გაგრძელდება ყოველი საფეხურის ერთი კიდიდან საფეხურის მეორე კიდემდე.

2. მისაწვდომი გზაკიბის საზღვრებში იატაკის ზედაპირები იქნება მდგრადი, მყარი და არასრიალა.

3. კიბის საფეხურების განსხვავებული მონიშვნა იქნება გამძლე.

4. შენობის გარეთ მდებარე კიბის საფეხურები და ბაქნები ისე დაგეგმარდება, რომ სავალ ზედაპირზე წყალი არ დაგროვდება.

5. გასანათებელი საშუალებები უზრუნველყოფს კიბეების განათებას, რომელიც გაიზომება საბიჯელების ზედაპირების და ბაქნების ზედაპირების ცენტრში გაზომვისას საფეხურის წინაპირიდან 600 მმ-ის საზღვრებში, შემდეგი წესის შესაბამისად:

- არაუმცირეს 11 ლუქსი განათება.
- არაუმცირეს 110 ლუქსი განათება, კიბით სარგებლობის დროს.
- კიბეების გამოყენებისას 11 ლუქსიდან 110 ლუქსზე გადასვლა შესაძლებელი უნდა იყოს განათების სამართავებით უზრუნველყოფილი ავტომატური, მოძრავი სენსორული ტიპის განათების ჩამრთველებით, რომლებიც შეესაბამება ყველა ქვემოთ ჩამოთვლილს:
- განათების სამართავები აღჭურვილი იქნება საიმედო ოპერაციული სისტემით და შეფასებული იქნება ამ მიზნით გამოყენებისთვის.
- მოძრავი სენსორი გააქტიურდება დამკავებლის მოძრაობით საფეხურებზე ან საფეხურების ბაქნებზე.
- განათების გამააქტიურებლები დაყენებული იქნება არაუმცირეს 15 წუთიანი მოქმედების პერიოდით.
- გზა–კიბის განათება ჩაირთვება ავტომატური სენსორული ჩამრთველებით, ასეთის არსებობის შემთხვევაში, ისე, რომ შესასვლელში მდებარე ბაქანზე, შესასვლელში მდებარე ბაქნის მოსაზღვრე თითოეულ კიბის მარშსა და შესასვლელში მდებარე ბაქნის ზემოთ და ქვემოთ მდებარე ბაქნებზე მე–4 პუნქტით დადგენილი განათებულობის დონე საფეხურის გამოყენებამდე იქნება უზრუნველყოფილი.
- კიბის სახელურები და ნებისმიერი კედელი ან მათ მომიჯნავედ მდებარე სხვა ზედაპირი არ იქნება ბასრი ან უხეში ელემენტების შემცველი.
- კიბის სახელურები არ იტრიალებს მათი ბუდეების საზღვრებში.

დამგეგმარებელი
DESIGNER IDENTIFICATION BLOCK
Room N13
მისამართი: უნივერსიტეტის ქ.25
www.R13.ge
@: contactR13@gmail.com
ს.კ. 405498750
დირექტორი
თორნიკე გვიანიძე
T: +995 591 51 31 61
T: +995 558 04 40 00

პროექტის დასახელება
PROJECT NAME
მრავალბინიანი საცხოვრებელი სახლი

დამკვეთი
CLIENT

პროექტის მისამართი
PROJECT ADDRESS
ქ.თბილისი, რაიონი სამგორი

ს/კ 01.19.39.006.208

ეტაპი
STAGE
არქიტექტურული პროექტი

ნახაზის სათაური
TITLE

შენიშვნა:

ფორმატი PAPER SIZE	მასშტაბი SCALE	ფურცლის N SHEET NO
A3	1:	

არქიტექტორი
თორნიკე ბაკურიძე

არქიტექტორი
თორნიკე გვიანიძე

კონსტრუქტორი

დაამუშავა

ხილვადი კონტრასტი კიბის საფეხურზე
ზიგზა და გარე კიბეებზე

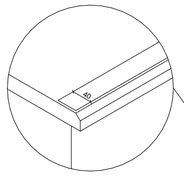

კიბე №2 ის დეტალური ნახაზი

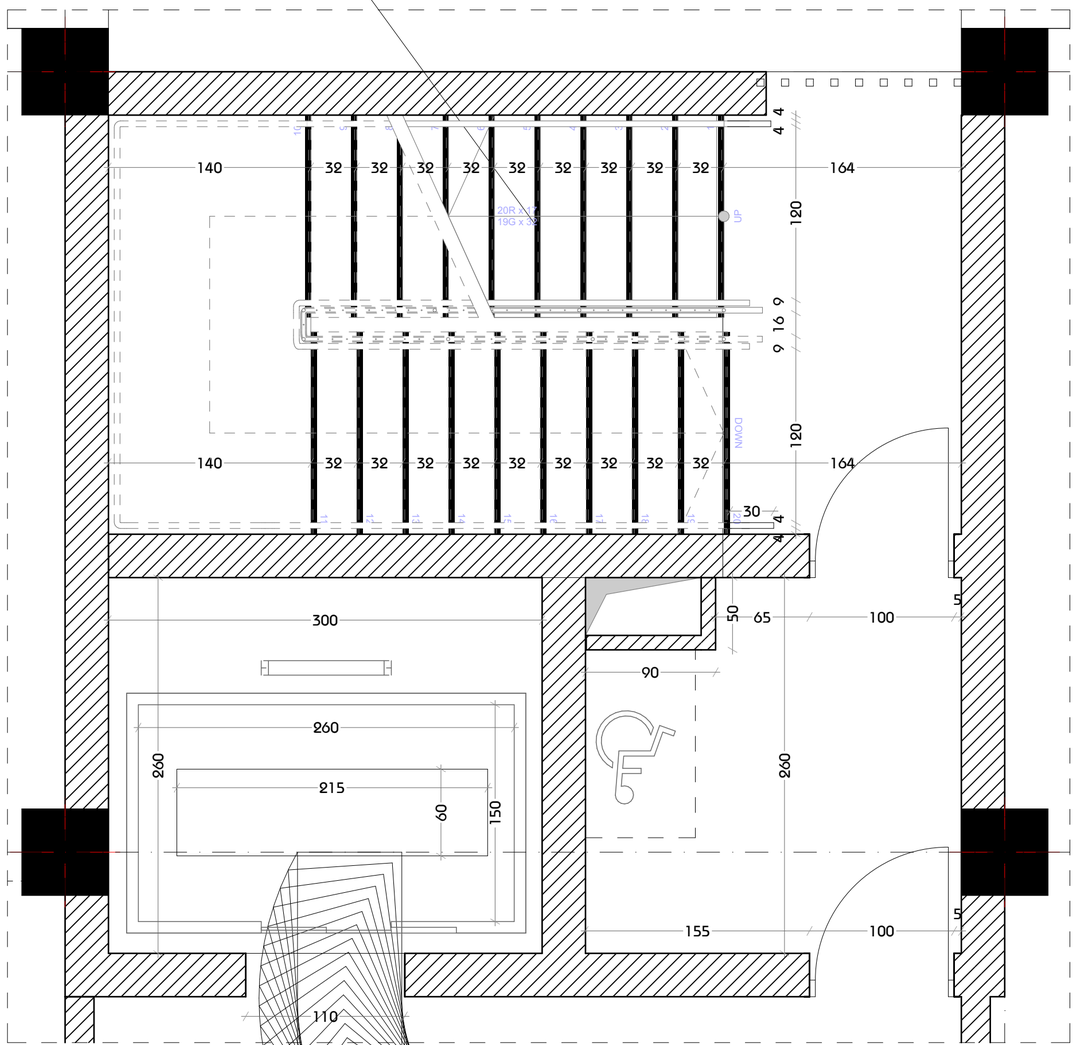

ლიფტი №2 ის დეტალური ნახაზი

ლიფტის ტექნიკური მახასიათებლები

- ლიფტის შახტის გაბარიტები 2600x3000 მმ
- ლიფტის ჯაბინის ზიგზა გაბარიტები 2600X1500
- ლიფტის ჯარის სუფთა სიგანე 1100 მმ
- ლიფტის ჯარის ცეცხლმედეგობა 90 წთ
- ლიფტის ტვირთამწეობა 1650 კგ (17 ჯაცი)
- ლიფტის მოძრაობის სიჩქარე 1.75 მ/წმ

მასშტაბი 1:30

შენიშვნები:

1. ყველა კიბეს (მათ შორის გარე კიბეს) ყოველი საფეხურის და საბიჯელის 40 მმ სავალ ნაწილს, რომელიც იზომება საფეხურის ნაშვერიდან თარაზულად, ექნება ერთგვაროვანი ფერის მქონე ზედაპირი, რომელიც საფეხურის დანარჩენი ნაწილისგან მკვეთრად განსხვავებული იქნება (მუქი ღია ფონზე). ხილვადი კონტრასტი გაგრძელდება ყოველი საფეხურის ერთი კიდიდან საფეხურის მეორე კიდემდე.

2. მისაწვდომი გზაკიბის საზღვრებში იატაკის ზედაპირები იქნება მდგრადი, მყარი და არასრიალა.

3. კიბის საფეხურების განსხვავებული მონიშვნა იქნება გამძლე.

4. შენობის გარეთ მდებარე კიბის საფეხურები და ბაქნები ისე დაგეგმარდება, რომ სავალ ზედაპირზე წყალი არ დაგროვდება.

5. გასანათებელი საშუალებები უზრუნველყოფს კიბეების განათებას, რომელიც გაიზომება საბიჯელების ზედაპირების და ბაქნების ზედაპირების ცენტრში გაზომვისას საფეხურის წინაპირიდან 600 მმ-ის საზღვრებში, შემდეგი წესის შესაბამისად:

- არაუმცირეს 11 ლუქსი განათება.
- არაუმცირეს 110 ლუქსი განათება, კიბით სარგებლობის დროს.
- კიბეების გამოყენებისას 11 ლუქსიდან 110 ლუქსზე გადასვლა შესაძლებელი უნდა იყოს განათების სამართავებით უზრუნველყოფილი ავტომატური, მოძრავი სენსორული ტიპის განათების ჩამრთველებით, რომლებიც შეესაბამება ყველა ქვემოთ ჩამოთვლილს:
- განათების სამართავები აღჭურვილი იქნება საიმედო ოპერაციული სისტემით და შეფასებული იქნება ამ მიზნით გამოყენებისთვის.
- მოძრავი სენსორი გააქტიურდება დამკავებლის მოძრაობით საფეხურებზე ან საფეხურების ბაქნებზე.
- განათების გამააქტიურებლები დაყენებული იქნება არაუმცირეს 15 წუთიანი მოქმედების პერიოდით.
- გზა–კიბის განათება ჩაირთვება ავტომატური სენსორული ჩამრთველებით, ასეთის არსებობის შემთხვევაში, ისე, რომ შესასვლელში მდებარე ბაქანზე, შესასვლელში მდებარე ბაქნის მოსაზღვრე თითოეულ კიბის მარშსა და შესასვლელში მდებარე ბაქნის ზემოთ და ქვემოთ მდებარე ბაქნებზე მე–4 პუნქტით დადგენილი განათებულობის დონე საფეხურის გამოყენებამდე იქნება უზრუნველყოფილი.
- კიბის სახელურები და ნებისმიერი კედელი ან მათ მომიჯნავედ მდებარე სხვა ზედაპირი არ იქნება ბასრი ან უხეში ელემენტების შემცველი.
- კიბის სახელურები არ იტრიალებს მათი ბუდეების საზღვრებში.

დამგეგმარებელი
DESIGNER IDENTIFICATION BLOCK
Room N13
მისამართი: უნივერსიტეტის 3.25
www.R13.ge
@: contactR13@gmail.com
ს.კ. 405498750
დირექტორი
თორნიკე გვიანიძე
T: +995 591 51 31 61
T: +995 558 04 40 00

პროექტის დასახელება
PROJECT NAME
მრავალბინიანი საცხოვრებელი სახლი

დამკვეთი
CLIENT

პროექტის მისამართი
PROJECT ADDRESS
ქ.თბილისი, რაიონი სამგორი

ს/კ 01.19.39.006.208

ეტაპი
STAGE
არქიტექტურული პროექტი

ნახაზის სათაური
TITLE

შენიშვნა:

ფორმატი	მასშტაბი	ფურცლის N
PAPER SIZE	SCALE	SHEET NO
A3	1:	

არქიტექტორი
თორნიკე ბაკურიძე
არქიტექტორი
თორნიკე გვიანიძე
კონსტრუქტორი

დამუშავა.

ლიფტი №1 ის დეტალური ნახაზი

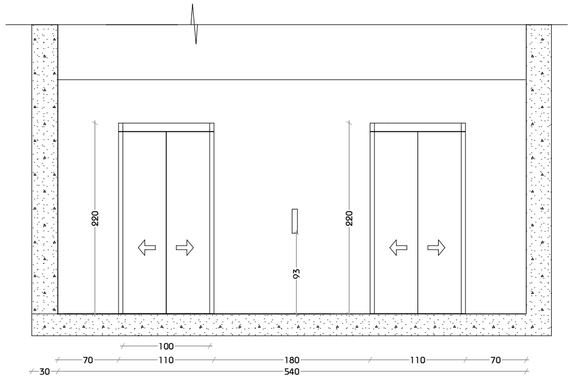

ლიფტი №2 ის დეტალური ნახაზი

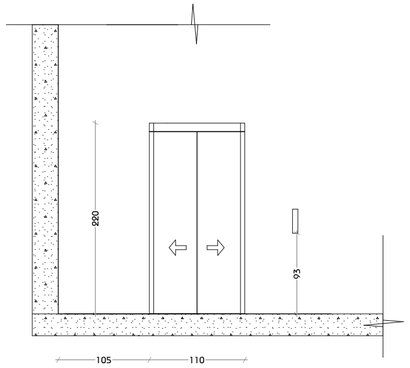

მასშტაბი 1:50

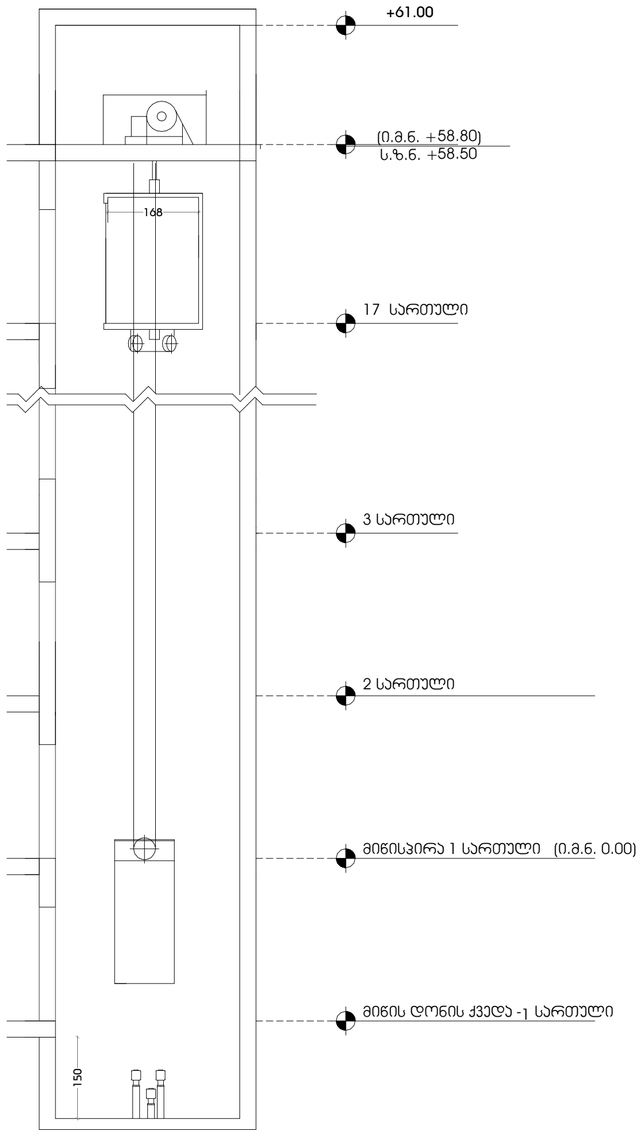

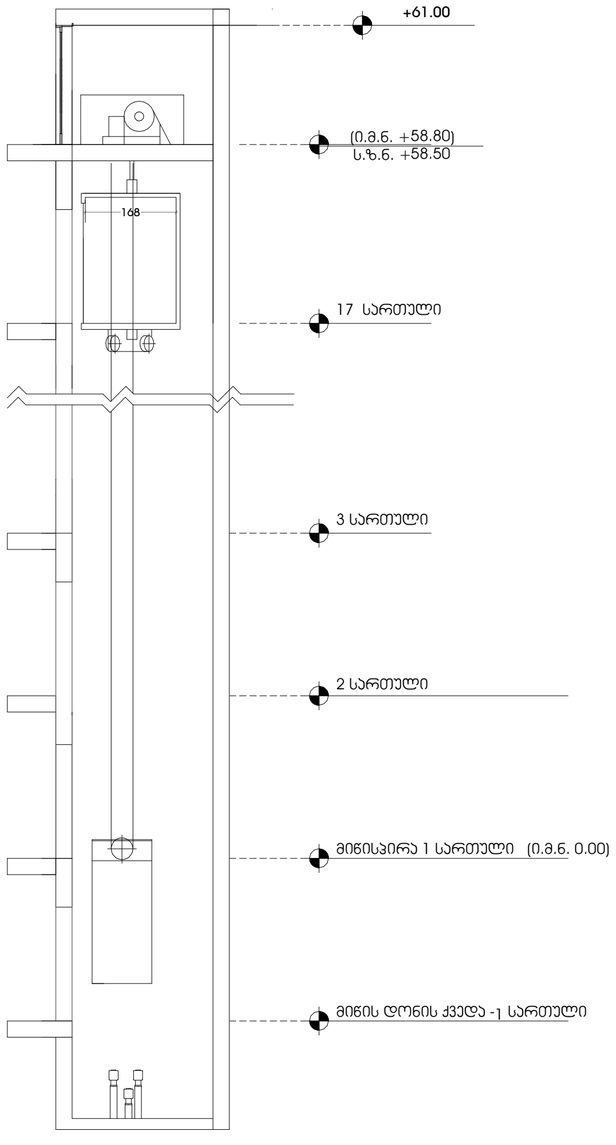

მასშტაბი 1:80

შენიშვნები:

შენობაში გამოყენებულია 408-ე ქვეთავის შესაბამისი შეზღუდული გამოყენების ლიფტი.

- ლიფტი შესაბამისობაში იქნება ASME A17.1/CSA B44 სტანდარტთან.
- ლიფტის გამოსაძახებელი ღილაკები და კლავიშები შესაბამისობაში იქნება 407.2.1 ქვეთავთან.
- ფოიეს სიგნალები შესაბამისობაში იქნება 407.2.2 ქვეთავთან.
- ლიფტის შახტებთან განთავსებული ნიშნები შესაბამისობაში იქნება 407.2.3 ქვეთავთან.
- ლიფტის კაბინის ბალანსირება შესაბამისობაში იქნება 407.4.4–ე ქვეთავთან.
- ლიფტის კაბინის განათება შესაბამისობაში იქნება 407.4.5–ე ქვეთავთან.
- ლიფტის კაბინის სამართავები შესაბამისობაში იქნება 407.4.6–ე ქვეთავთან. მართვის პანელები განთავსდება გვერდითა კედლის ცენტრში.
- კაბინის სამართავების აღნიშვნები და მითითებები შესაბამისობაში იქნება 407.4.7–ე ქვეთავთან.
- კაბინაში მოეწყობა 407.4.10–ე ქვეთავის შესაბამისი საავარიო სიგნალიზაციის მექანიზმები.

დამგეგმარებელი
DESIGNER IDENTIFICATION BLOCK
Room N13
მისამართი: უნივერსიტეტის ქ.25
www.R13.ge
@: contactR13@gmail.com
ს.კ. 405498750
დირექტორი
თორნიკე გვაინძე
T: +995 591 51 31 61
T: +995 558 04 40 00

პროექტის დასახელება
PROJECT NAME
მრავალბინიანი საცხოვრებელი სახლი

დამკვეთი
CLIENT

პროექტის მისამართი
PROJECT ADDRESS
ქ.თბილისი, რაიონი სამგორი

ს/კ 01.19.39.006.208

ეტაპი
STAGE
არქიტექტურული პროექტი

ნახაზის სათაური
TITLE

შენიშვნა:

ფორმატი PAPER SIZE	მასშტაბი SCALE	ფურცლის N SHEET NO
A3	1:	

არქიტექტორი
თორნიკე ბაკურიძე
არქიტექტორი
თორნიკე გვაინძე
კონსტრუქტორი

დამუშავდა.

კიბის კვანძი-1

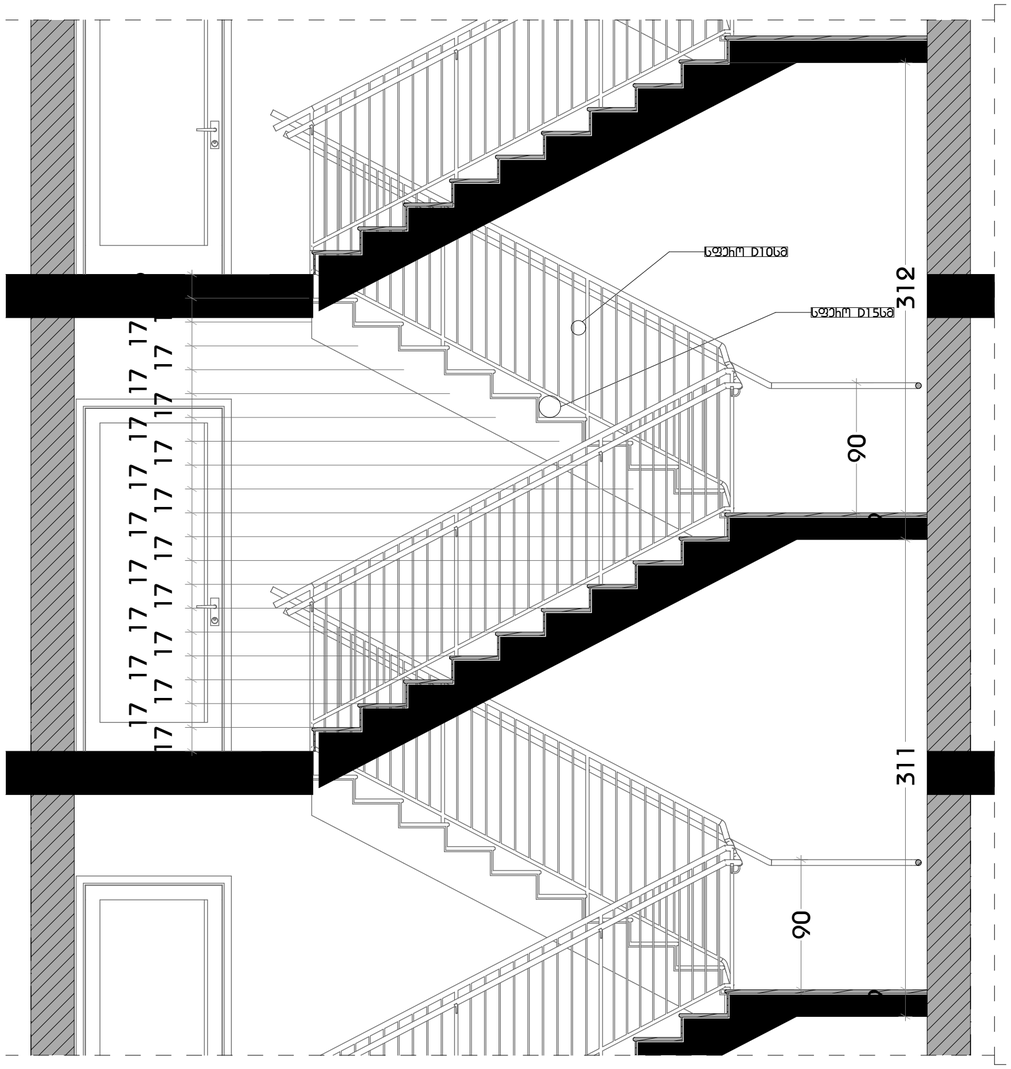

კიბის კვანძი-2

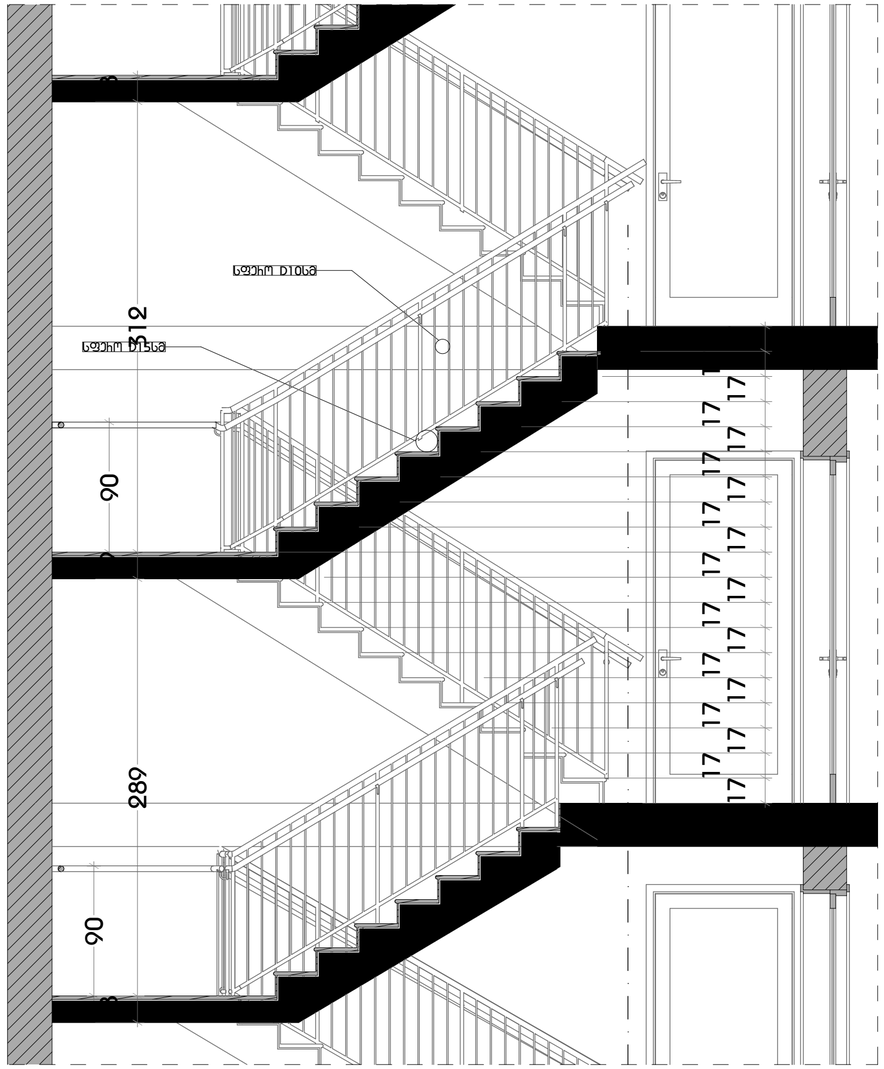

სახელური

მასშტაბი 1:30

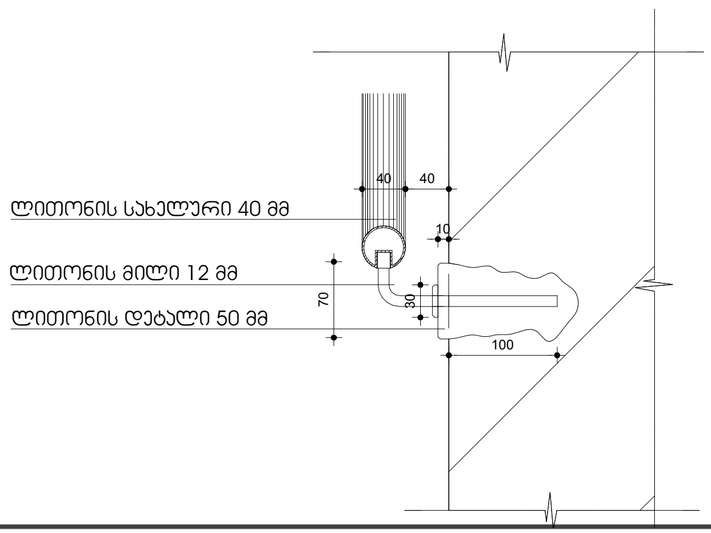

შენიშვნები:

1. ყველა კიბეს (მათ შორის გარე კიბეს) ყოველი საფეხურის და საბიჯელის 40 მმ სავალ ნაწილს, რომელიც იზომება საფეხურის ნაშვერიდან თარაზულად, ექნება ერთგვაროვანი ფერის მქონე ზედაპირი, რომელიც საფეხურის დანარჩენი ნაწილისგან მკვეთრად განსხვავებული იქნება (მუქი ღია ფონზე). ხილვადი კონტრასტი გაგრძელდება ყოველი საფეხურის ერთი კიდიდან საფეხურის მეორე კიდემდე.

2. მისაწვდომი გზაკიბის საზღვრებში იატაკის ზედაპირები იქნება მდგრადი, მყარი და არასრიალა.

3. კიბის საფეხურების განსხვავებული მონიშვნა იქნება გამძლე.

4. შენობის გარეთ მდებარე კიბის საფეხურები და ბაქნები ისე დაგეგმარდება, რომ სავალ ზედაპირზე წყალი არ დაგროვდება.

5. გასანათებელი საშუალებები უზრუნველყოფს კიბეების განათებას, რომელიც გაიზომება საბიჯელების ზედაპირების და ბაქნების ზედაპირების ცენტრში გაზომვისას საფეხურის წინაპირიდან 600 მმ-ის საზღვრებში, შემდეგი წესის შესაბამისად:
   - არაუმცირეს 11 ლუქსი განათება.
   - არაუმცირეს 110 ლუქსი განათება, კიბით სარგებლობის დროს.
   - კიბეების გამოყენებისას 11 ლუქსიდან 110 ლუქსზე გადასვლა შესაძლებელი უნდა იყოს განათების სამართავებით უზრუნველყოფილი ავტომატური, მოძრავი სენსორული ტიპის განათების ჩამრთველებით, რომლებიც შეესაბამება ყველა ქვემოთ ჩამოთვლილს:
   - განათების სამართავები აღჭურვილი იქნება საიმედო ოპერაციული სისტემით და შეფასებული იქნება ამ მიზნით გამოყენებისთვის.
   - მოძრავი სენსორი გააქტიურდება დამკავებლის მოძრაობით საფეხურებზე ან საფეხურების ბაქნებზე.
   - განათების გამააქტიურებლები დაყენებული იქნება არაუმცირეს 15 წუთიანი მოქმედების პერიოდით.
   - გზა–კიბის განათება ჩაირთვება ავტომატური სენსორული ჩამრთველებით, ასეთის არსებობის შემთხვევაში, ისე, რომ შესასვლელში მდებარე ბაქანზე, შესასვლელში მდებარე ბაქნის მოსაზღვრე თითოეულ კიბის მარშსა და შესასვლელში მდებარე ბაქნის ზემოთ და ქვემოთ მდებარე ბაქნებზე მე–4 პუნქტით დადგენილი განათებულობის დონე საფეხურის გამოყენებამდე იქნება უზრუნველყოფილი.
   - კიბის სახელურები და ნებისმიერი კედელი ან მათ მომიჯნავედ მდებარე სხვა ზედაპირი არ იქნება ბასრი ან უხეში ელემენტების შემცველი.
   - კიბის სახელურები არ იტრიალებს მათი ბუდეების საზღვრებში.

დამგეგმარებელი
DESIGNER IDENTIFICATION BLOCK
Room N13
მისამართი: უნივერსიტეტის 3.25
www.R13.ge
@: contactR13@gmail.com
ს.კ. 405498750
დირექტორი
თორნიკე გვიანიძე
T: +995 591 51 31 61
T: +995 558 04 40 00

პროექტის დასახელება
PROJECT NAME
მრავალბინიანი საცხოვრებელი სახლი

დამკვეთი
CLIENT

პროექტის მისამართი
PROJECT ADDRESS
ქ.თბილისი, რაიონი სამგორი

ს/კ 01.19.39.006.208

ეტაპი
STAGE
არქიტექტურული პროექტი

ნახაზის სათაური
TITLE

შენიშვნა:

ფორმატი PAPER SIZE	მასშტაბი SCALE	ფურცლის N SHEET NO
A3	1:	

არქიტექტორი
თორნიკე ბაკურიძე
არქიტექტორი
თორნიკე გვიანიძე
კონსტრუქტორი

დამტკიცდა.

აივნის მოაჯირი

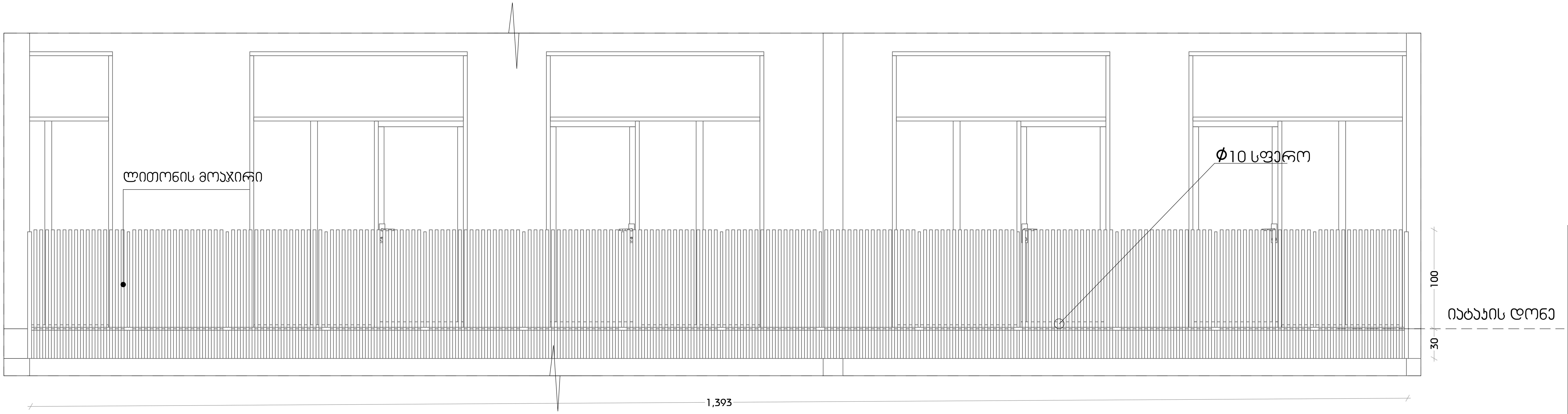

აივნის მოაჯირი

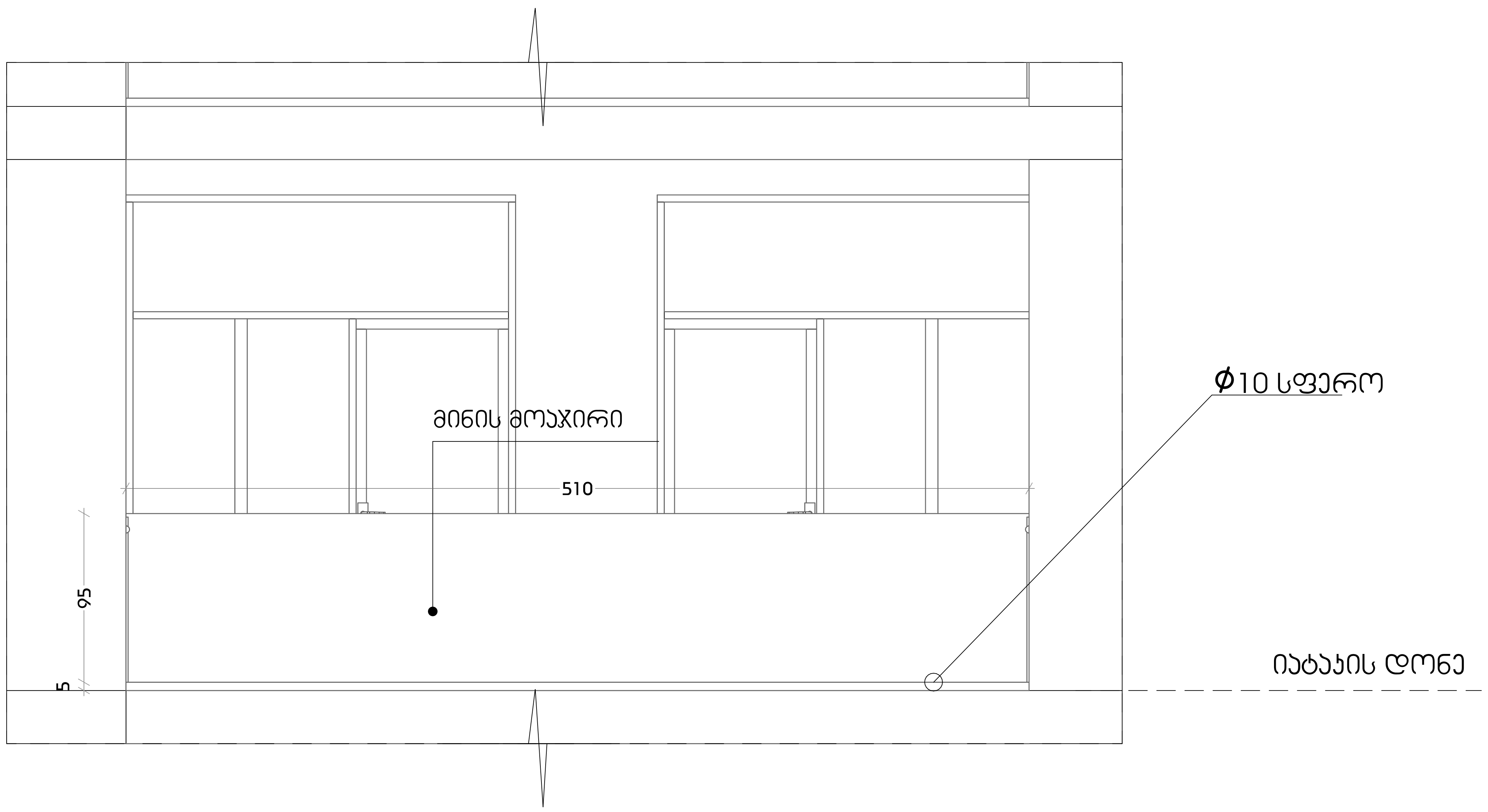

მასშტაბი 1:30

დამგეგმარებელი
DESIGNER IDENTIFICATION BLOCK
Room N13
მისამართი: უნივერსიტეტის ქ.25
www.R13.ge
@: contactR13@gmail.com
ს.კ. 405498750
დირექტორი
თორნიკე გვიანიძე
T: +995 591 51 31 61
T: +995 558 04 40 00

პროექტის დასახელება
PROJECT NAME
მრავალბინიანი საცხოვრებელი სახლი

დამკვეთი
CLIENT

პროექტის მისამართი
PROJECT ADDRESS
ქ.თბილისი, რაიონი სამგორი

ს/კ 01.19.39.006.208

ეტაპი
STAGE
არქიტექტურული პროექტი

ნახაზის სათაური
TITLE

შენიშვნა:

ფორმატი PAPER SIZE	მასშტაბი SCALE	ფურცლის N SHEET NO
A3	1:	

არქიტექტორი
თორნიკე ბაკურიძე

არქიტექტორი
თორნიკე გვიანიძე

კონსტრუქტორი

დაამუშავა

ა ტიპის ტიპიური ბინა მ1:30

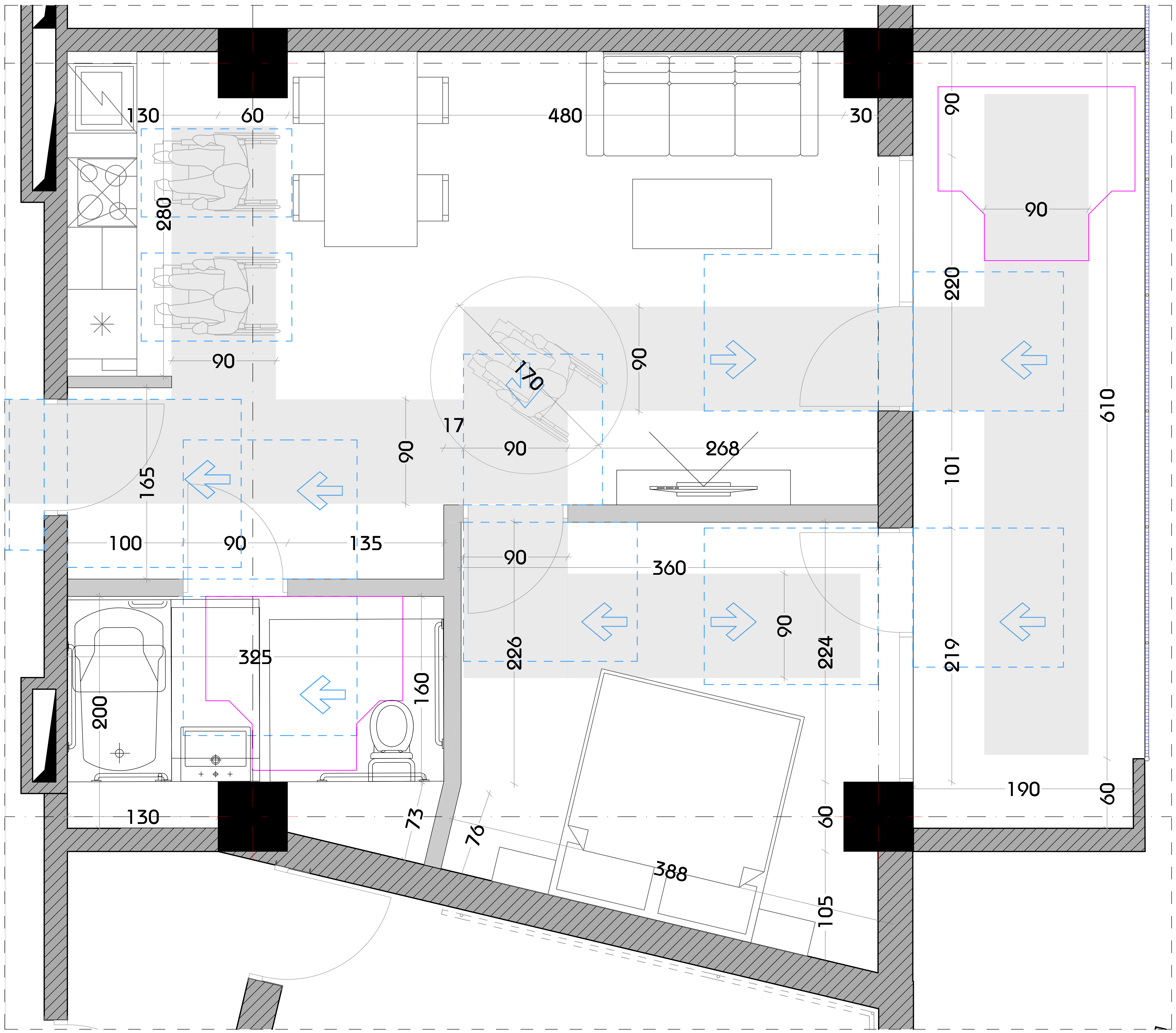

დამგეგმარებელი
DESIGNER IDENTIFICATION BLOCK

Room N13
მისამართი: უნივერსიტეტის ქ.25
www.R13.ge
@: contactR13@gmail.com
ს.კ. 405498750
დირექტორი
თორნიკე გვიანიძე
T: +995 591 51 31 61
T: +995 558 04 40 00

პროექტის დასახელება
PROJECT NAME
მრავალბინიანი საცხოვრებელი სახლი

დამკვეთი
CLIENT

პროექტის მისამართი
PROJECT ADDRESS
ქ.თბილისი, რაიონი სამგორი

ს/კ 01.19.39.006.208

ეტაპი
STAGE
არქიტექტურული პროექტი

ნახაზის სათაური
TITLE

შენიშვნა:

ფორმატი PAPER SIZE	მასშტაბი SCALE	ფურცლის N SHEET NO
A3	1:	

არქიტექტორი
თორნიკე ბაკურიძე

არქიტექტორი
თორნიკე გვიანიძე

კონსტრუქტორი

დაამუშავა

ა ტიპის ბინის მისაწვდომი სველი წერტილი

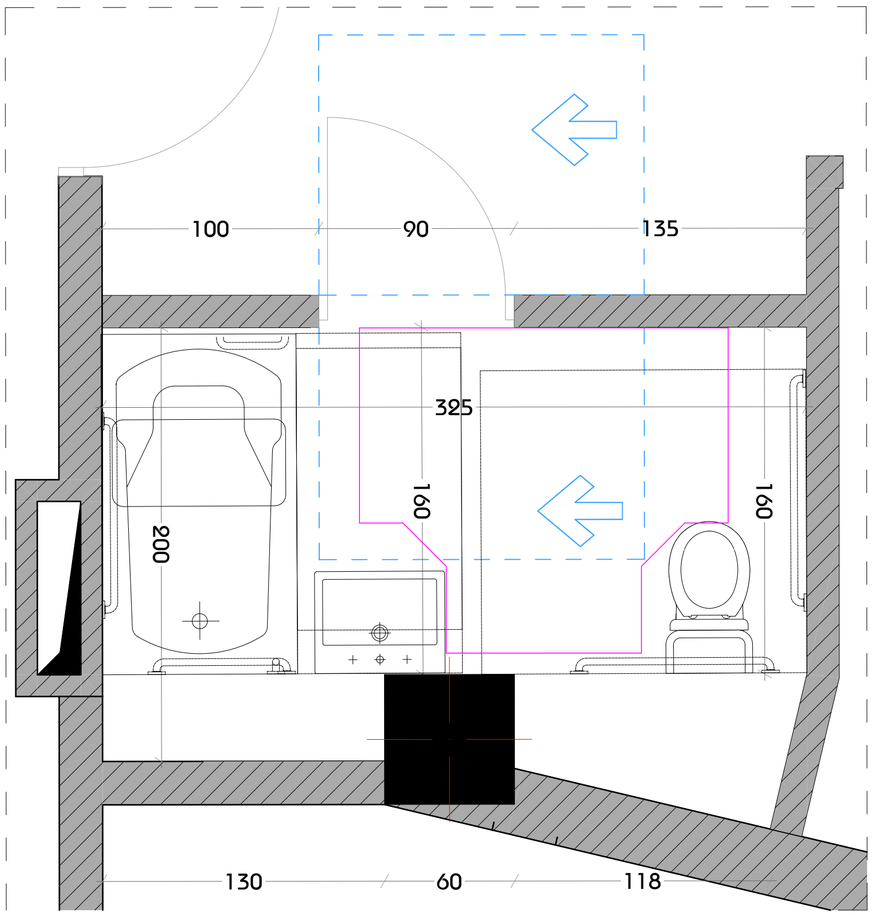

კომერციული სივრცის მისაწვდომი სველი წერტილი

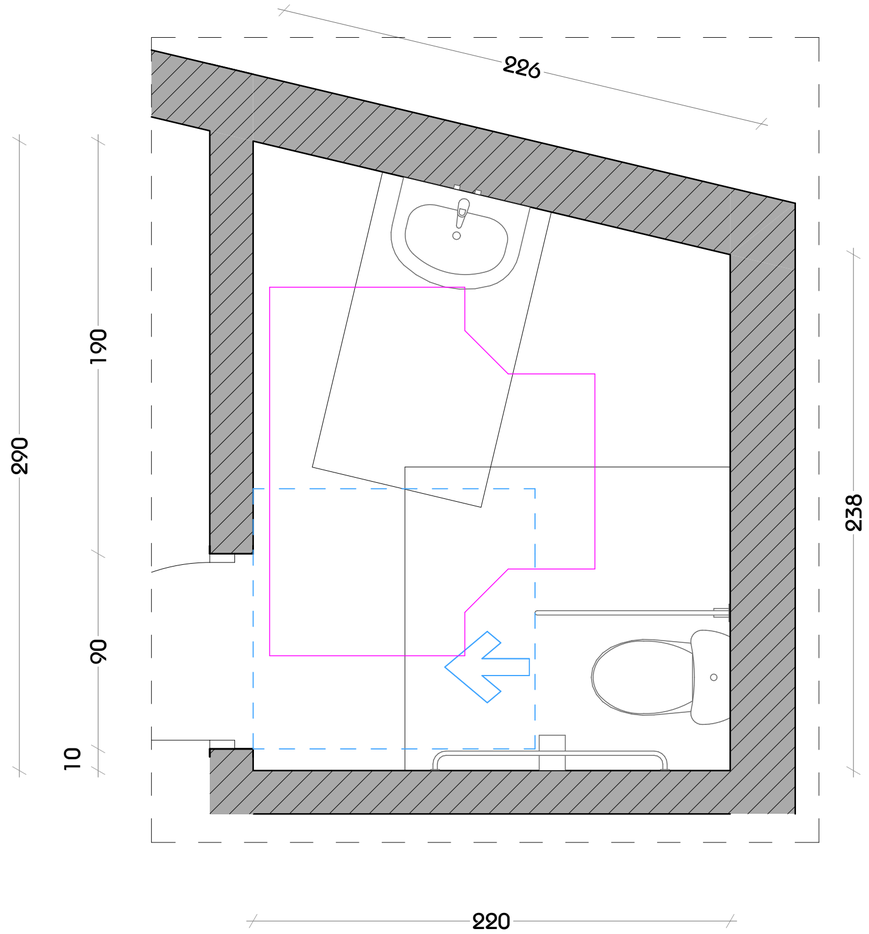

მასშტაბი 1:20

დამგეგმარებელი
DESIGNER IDENTIFICATION BLOC
Room N13
მისამართი: უნივერსიტეტის ქ.25
www.R13.ge
@: contactR13@gmail.com
ს.კ. 405498750
დირექტორი
თორნიკე გვიანიძე
T: +995 591 51 31 61
T: +995 558 04 40 00

პროექტის დასახელება
PROJECT NAME
მრავალბინიანი
საცხოვრებელი სახლი

დამკვეთი
CLIENT

პროექტის მისამართი
PROJECT ADDRESS
ქ.თბილისი, რაიონი
სამგორი

ს/კ 01.19.39.006.208

ეტაპი
STAGE
არქიტექტურული პროექტი

ნახაზის სათაური
TITLE

შენიშვნა:

ფორმატი	მასშტაბი	ფურცლის N
PAPER SIZE	SCALE	SHEET NO
A3	1:	

არქიტექტორი
თორნიკე ბაკურიძე

არქიტექტორი
თორნიკე გვიანიძე

კონსტრუქტორი

დამშვება.

ა ტიპის ბინის მისაწვდომი სველი წერტილების დეტალური ნახაზები

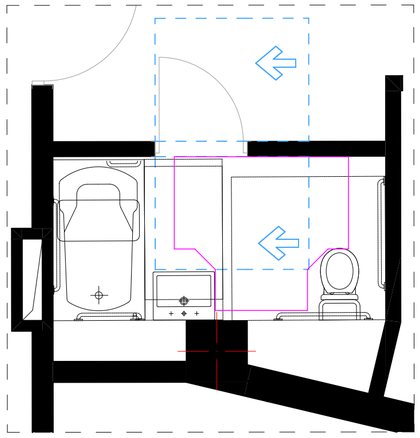

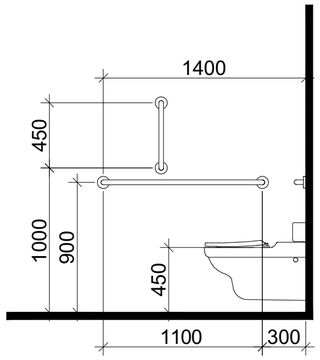

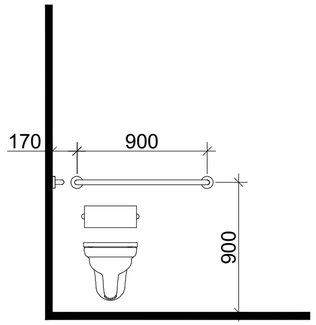

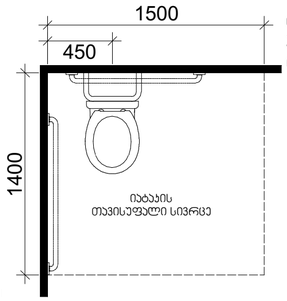

თავისუფალი სივრცე კართან მანევრირებისთვის
ანჯამიანი კარი
წინიდან მისაწვდომი - მიწოლით გაღება

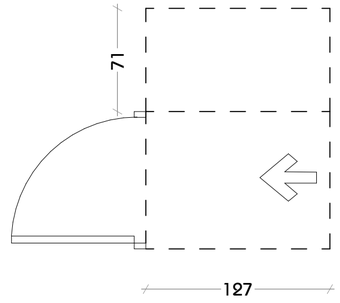

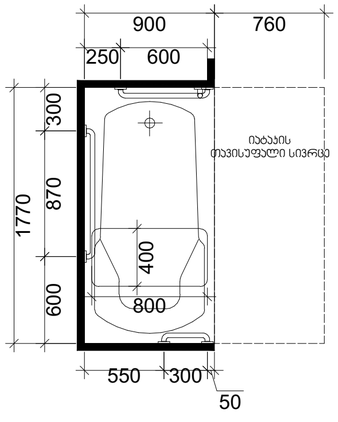

დასაჯდომის მქონე აბაზანა
ხელმოსაჯიდი ძელებით

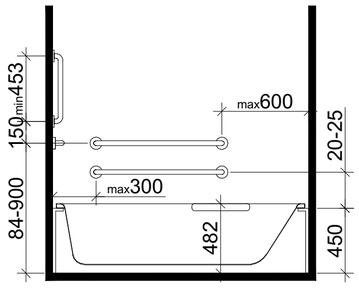

ხელსაბანის მდებარეობა

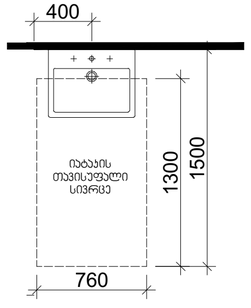

თავისუფალი სივრცე
ფეხის ფალანგისთვის

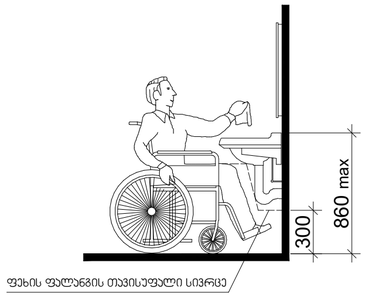

T ფორმის მოსატრიალებელი სივრცე
ვარიანტი 1

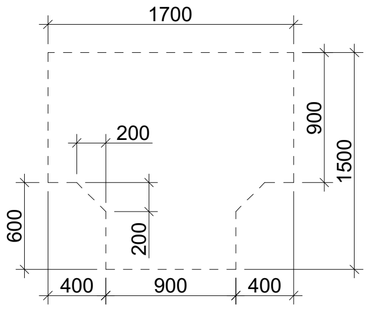

მასშტაბი 1:30

დამგეგმარებელი
DESIGNER IDENTIFICATION BLOC
Room N13
მისამართი: უნივერსიტეტის ქ.25
www.R13.ge
@: contactR13@gmail.com
ს.კ. 405498750
დირექტორი
თორნიკე გვიანიძე
T: +995 591 51 31 61
T: +995 558 04 40 00

პროექტის დასახელება
PROJECT NAME
მრავალბინიანი
საცხოვრებელი სახლი

დამკვეთი
CLIENT

პროექტის მისამართი
PROJECT ADDRESS
ქ.თბილისი, რაიონი
სამგორი

ს/კ 01.19.39.006.208

ეტაპი
STAGE
არქიტექტურული პროექტი

ნახაზის სათაური
TITLE

შენიშვნა:

ფორმატი PAPER SIZE	მასშტაბი SCALE	ფურცლის N SHEET NO
A3	1:	

არქიტექტორი
თორნიკე ბაკურიძე
არქიტექტორი
თორნიკე გვიანიძე
კონსტრუქტორი

დამტკიცდა.

კომერციული სივრცის მისაწვდომი სველი წერტილების დეტალური ნახაზები

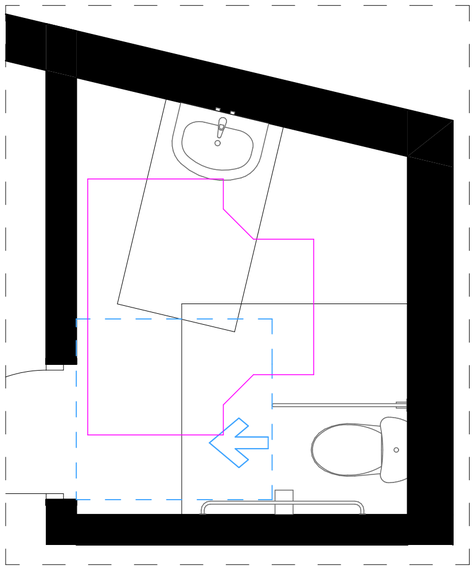

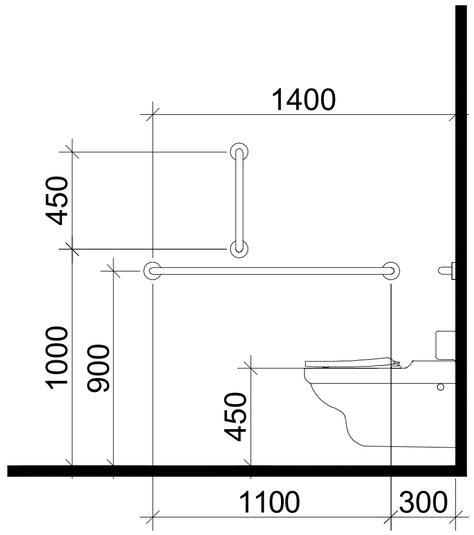

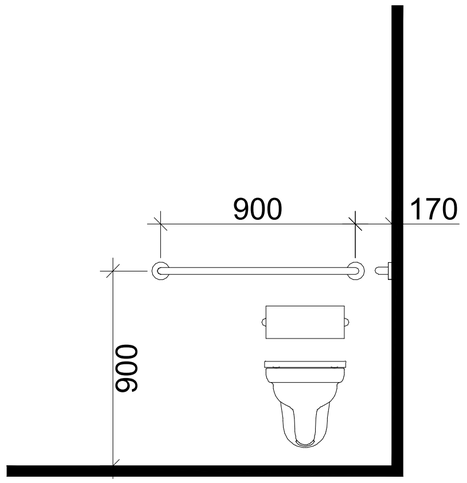

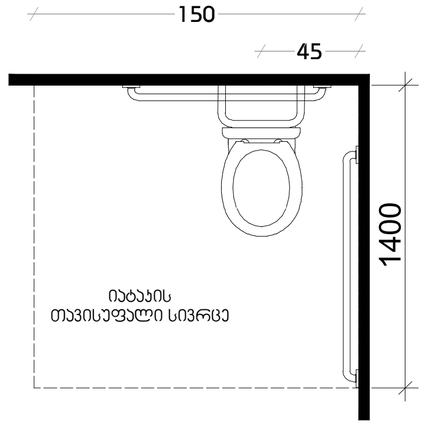

თავისუფალი სივრცე კართან მანევრირებისთვის
ანჯამიანი კარი
საკეტის მხრიდან მისაწვდომი - მიწოლით გაღება

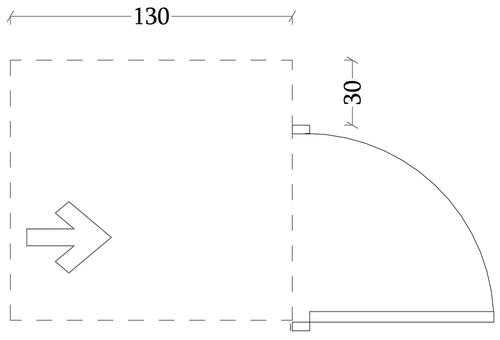

T ფორმის მოსატრიალებელი სივრცე
ვარიანტი 3

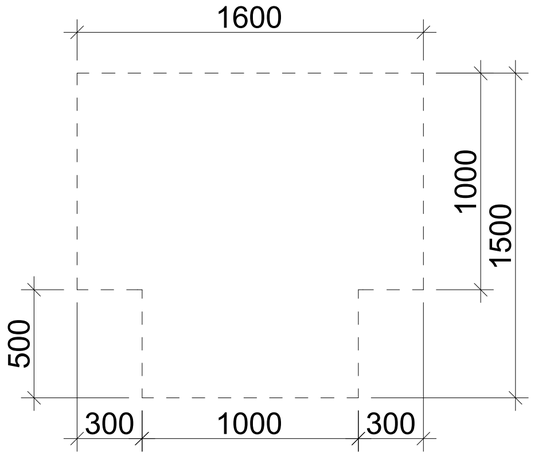

ხელსაბანის მდებარეობა

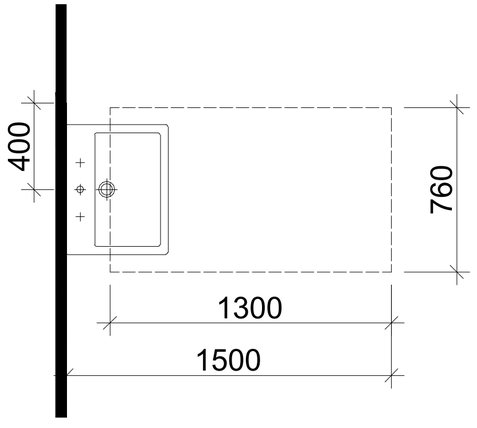

თავისუფალი სივრცე ფეხის ფალანგისთვის

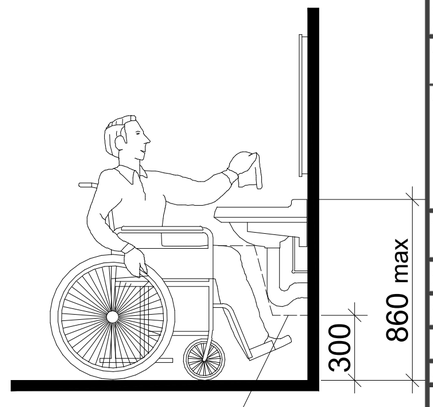

მასშტაბი 1:20

დამგეგმარებელი
DESIGNER IDENTIFICATION BLOC
Room N13
მისამართი: ონიანრისიტრის ქ.25
www.R13.ge
@: contactR13@gmail.com
ს.კ. 405498750
დირექტორი
თორნიკე გვიანიძე
T: +995 591 51 31 61
T: +995 558 04 40 00

პროექტის დასახელება
PROJECT NAME
მრავალბინიანი
საცხოვრებელი სახლი

დამკვეთი
CLIENT

პროექტის მისამართი
PROJECT ADDRESS
ქ.თბილისი, რაიონი
სამგორი

ს/კ 01.19.39.006.208

ეტაპი
STAGE
არქიტექტურული პროექტი

ნახაზის სათაური
TITLE

შენიშვნა:

ფორმატი	მასშტაბი	ფურცლის N
PAPER SIZE	SCALE	SHEET NO
A3	1:	

არქიტექტორი
თორნიკე ბაკურიძე

არქიტექტორი
თორნიკე გვიანიძე

კონსტრუქტორი

დამეშვება

ორმხრივი კავშირის გამოყენების წესები, ნიშანი უნდა გაიკრას თავშესაფრის ფართობებთან

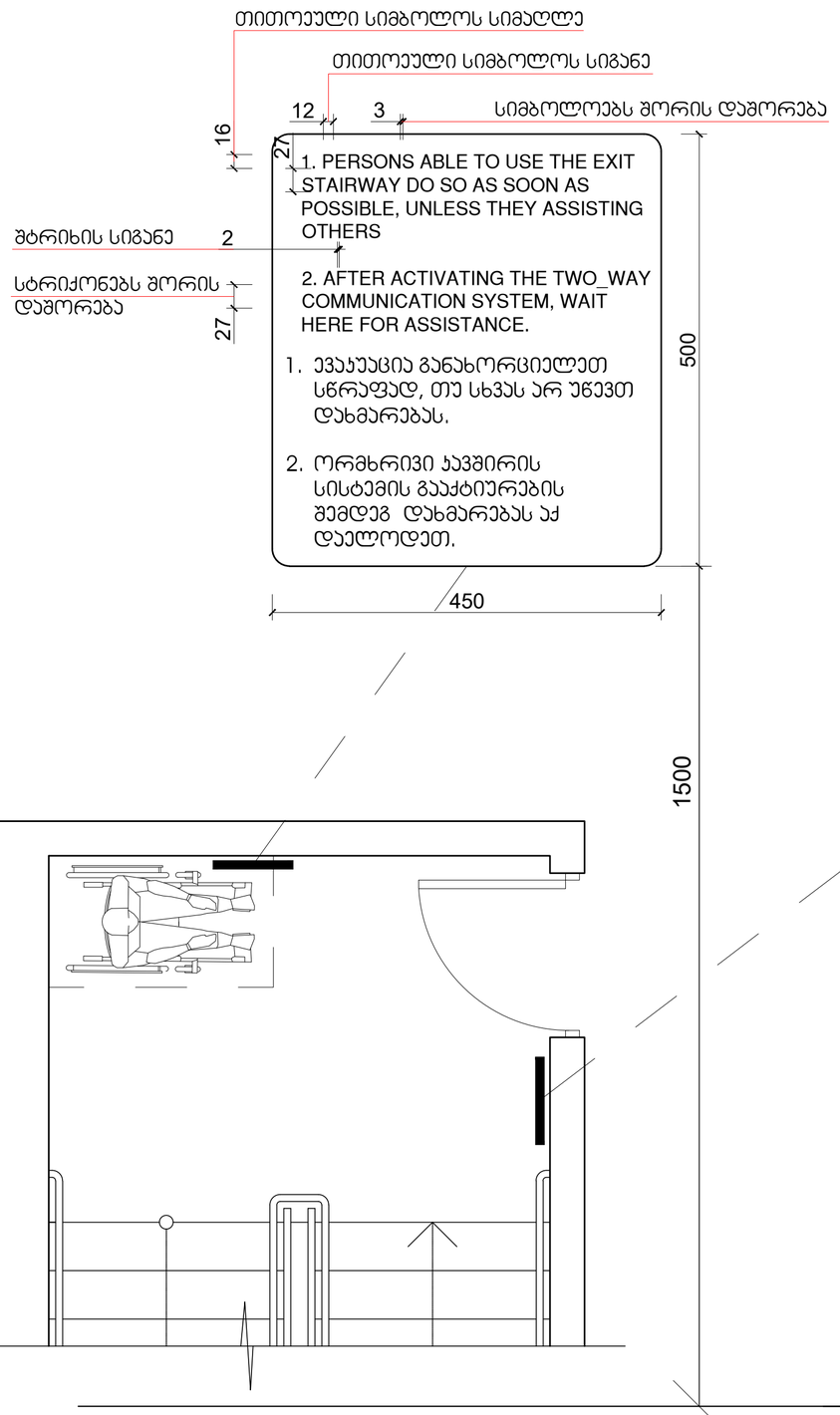

გზა-კიბის ამოსაცნობის ნიშანი, გზა-კიბის საზღვრებში, დერეფანში გამავალი კარის საჯეტის მომიჯნავედ

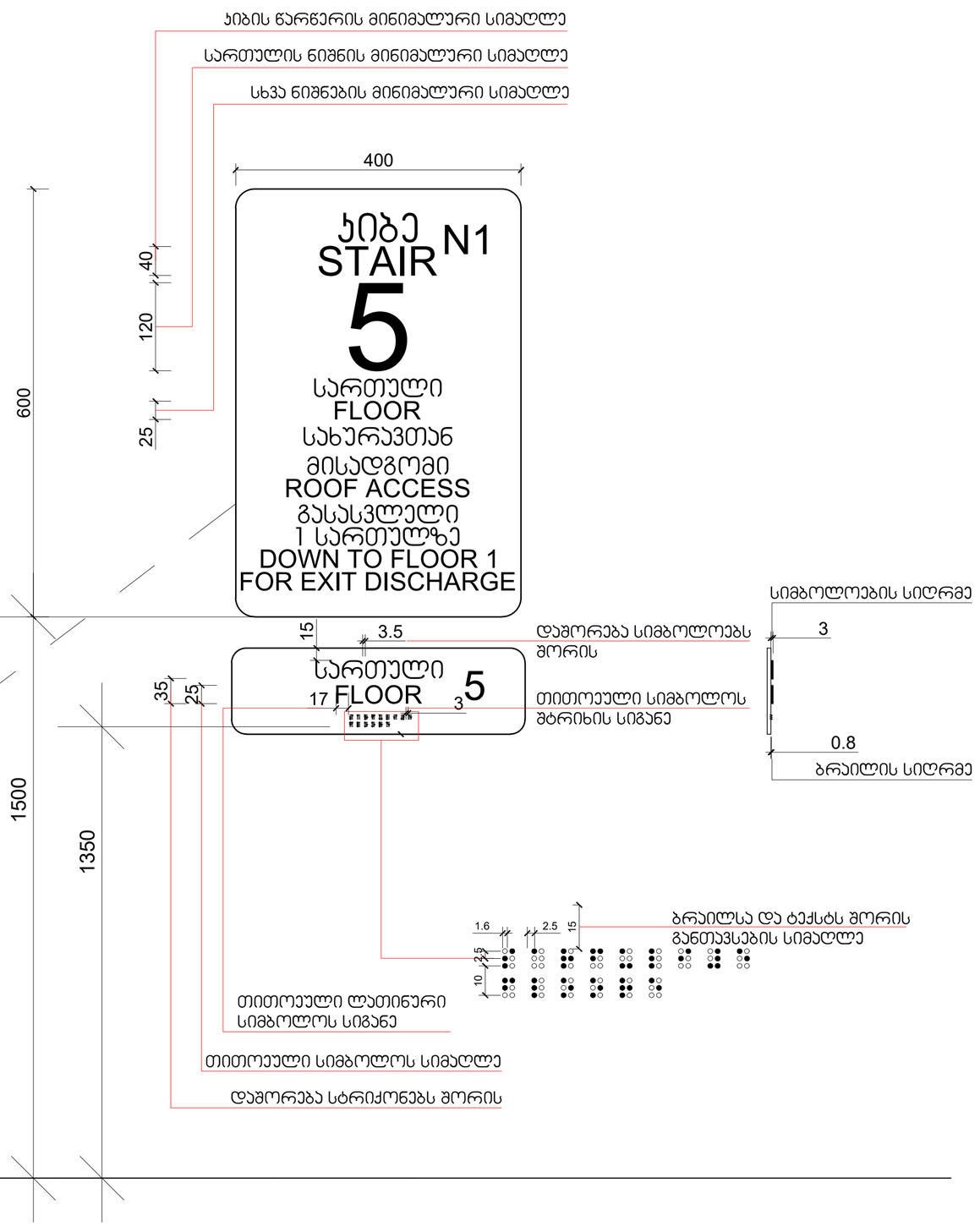

მასშტაბი: 1 : 5

დამგეგმარებელი
DESIGNER IDENTIFICATION BLOCK
Room N13
მისამართი: უნივერსიტეტის ქ.25
www.R13.ge
@: contactR13@gmail.com
ს.კ. 405498750
დირექტორი
თორნიკე გვიანიძე
T: +995 591 51 31 61
T: +995 558 04 40 00

პროექტის დასახელება
PROJECT NAME
მრავალბინიანი საცხოვრებელი სახლი

დამკვეთი
CLIENT

პროექტის მისამართი
PROJECT ADDRESS
ქ.თბილისი, რაიონი სამგორი

ს/კ 01.19.39.006.208

ეტაპი
STAGE
არქიტექტურული პროექტი

ნახაზის სათაური
TITLE

შენიშვნა:

ფორმატი PAPER SIZE	მასშტაბი SCALE	ფურცლის N. SHEET NO
A3	1:	

არქიტექტორი თორნიკე ბაკურიძე
არქიტექტორი თორნიკე გვიანიძე
კონსტრუქტორი
დამშენებ.

ნიშანი ჰიქტოგრამებით, ამობურცული ნიშნებით და ბრაილით
განთავსდება
მისაწვდომ ტუალეტებთან კარის მომიჯნავედ

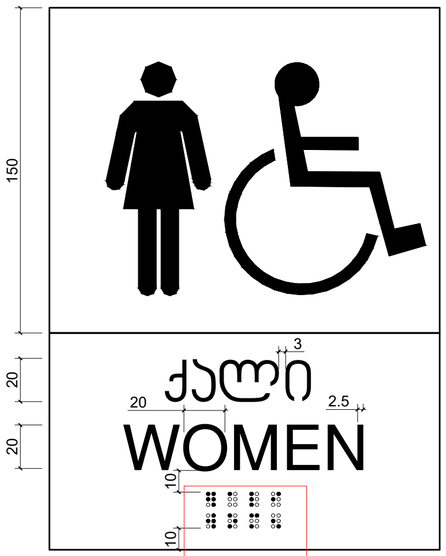

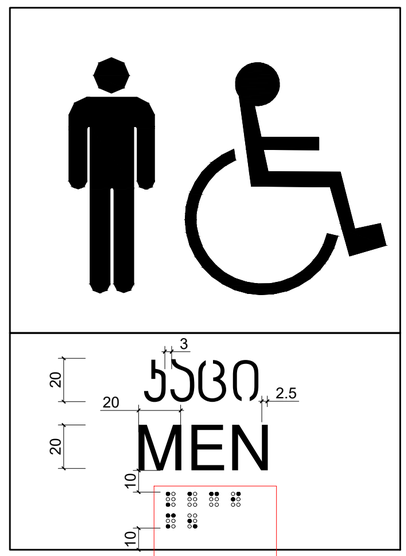



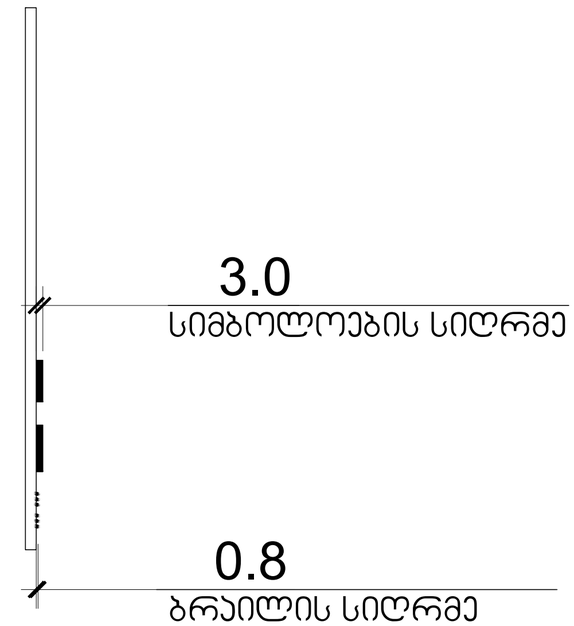

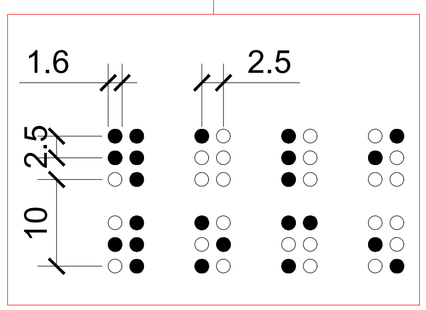

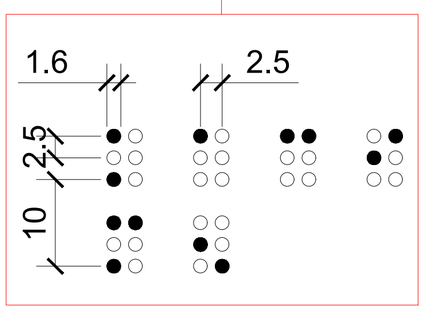

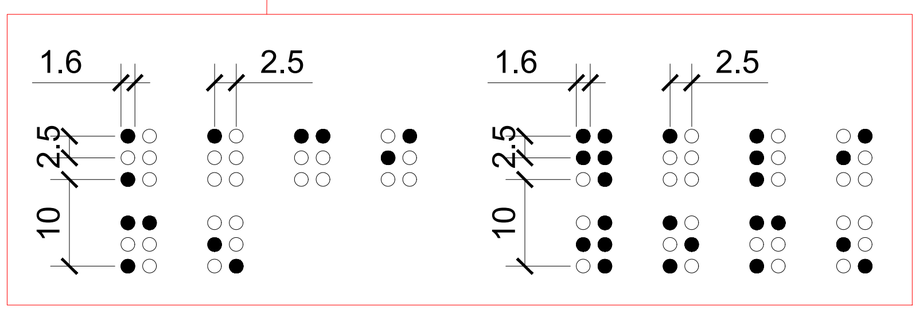

მასშტაბი: 1 : 2

დამგეგმარებელი
DESIGNER IDENTIFICATION BLOC
Room N13
მისამართი: უნივერსიტეტის ქ.25
www.R13.ge
@: contactR13@gmail.com
ს.კ. 405498750
დირექტორი
თორნიკე გვიანიძე
T: +995 591 51 31 61
T: +995 558 04 40 00

პროექტის დასახელება
PROJECT NAME
მრავალბინიანი საცხოვრებელი სახლი

დამკვეთი
CLIENT

პროექტის მისამართი
PROJECT ADDRESS
ქ.თბილისი, რაიონი სამგორი

ს/კ 01.19.39.006.208

ეტაპი
STAGE
არქიტექტურული პროექტი

ნახაზის სათაური
TITLE

შენიშვნა:

ფორმატი	მასშტაბი	ფურცლის N.
PAPER SIZE	SCALE	SHEET NO
A3	1:	

არქიტექტორი
თორნიკე ბაკურიძე
არქიტექტორი
თორნიკე გვიანიძე
კონსტრუქტორი

დამუშავ.

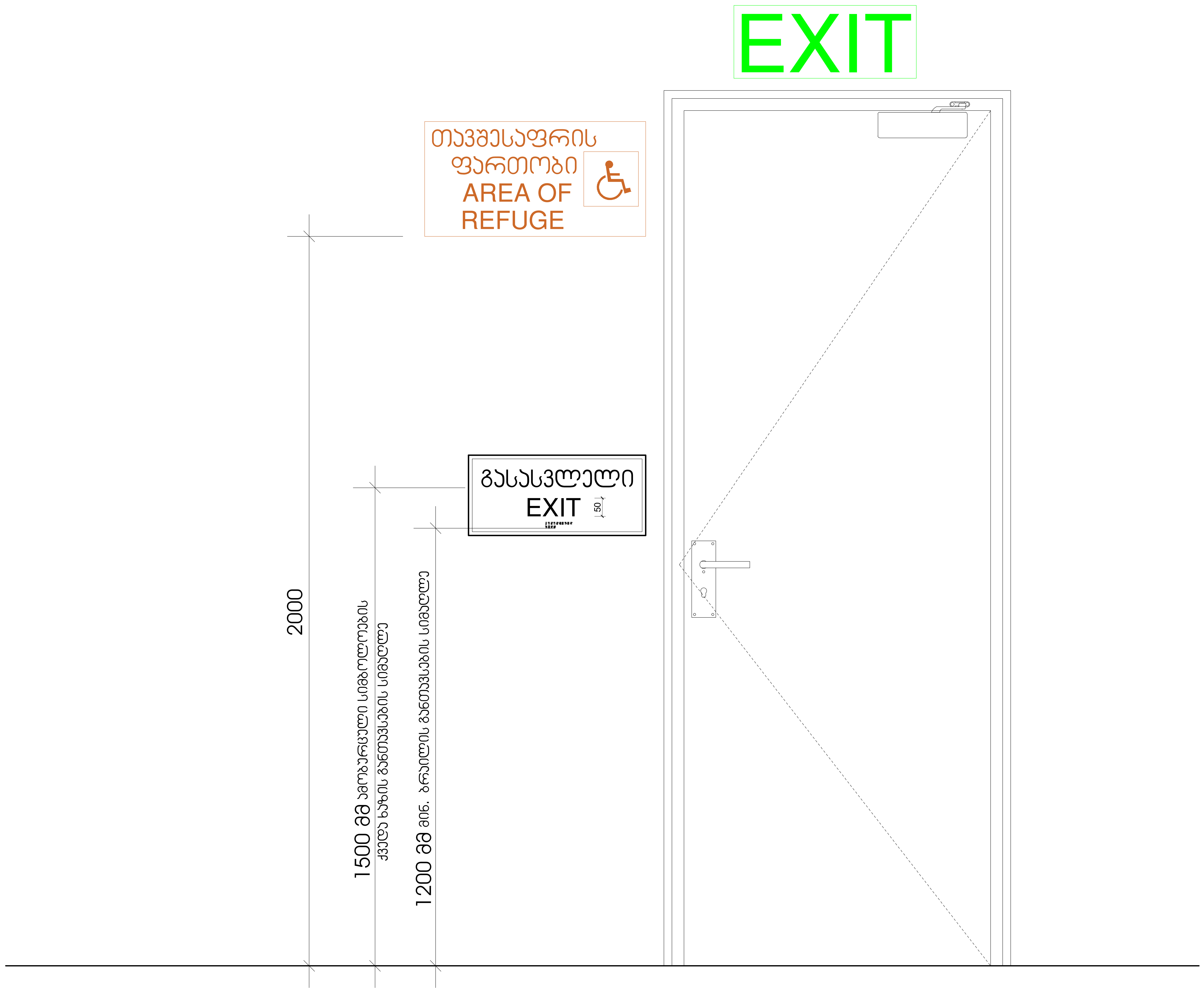

მასშტაბი: 1 : 10

დამგეგმარებელი
DESIGNER IDENTIFICATION BLOCK
Room N13
მისამართი: უნივერსიტეტის ქ.25
www.R13.ge
@: contactR13@gmail.com
ს.კ. 405498750
დირექტორი
თორნიკე გვიანიძე
T: +995 591 51 31 61
T: +995 558 04 40 00

პროექტის დასახელება
PROJECT NAME
მრავალბინიანი საცხოვრებელი სახლი

დამკვეთი
CLIENT

პროექტის მისამართი
PROJECT ADDRESS
ქ.თბილისი, რაიონი სამგორი

ს/კ 01.19.39.006.208

ეტაპი
STAGE
არქიტექტურული პროექტი

ნახაზის სათაური
TITLE

შენიშვნა:

ფორმატი PAPER SIZE	მასშტაბი SCALE	ფურცლის N SHEET NO
A3	1:	

არქიტექტორი
თორნიკე ბაკურიძე

არქიტექტორი
თორნიკე გვიანიძე

კონსტრუქტორი

დაამუშავა

გასასვლელის განათებული ნიშანი

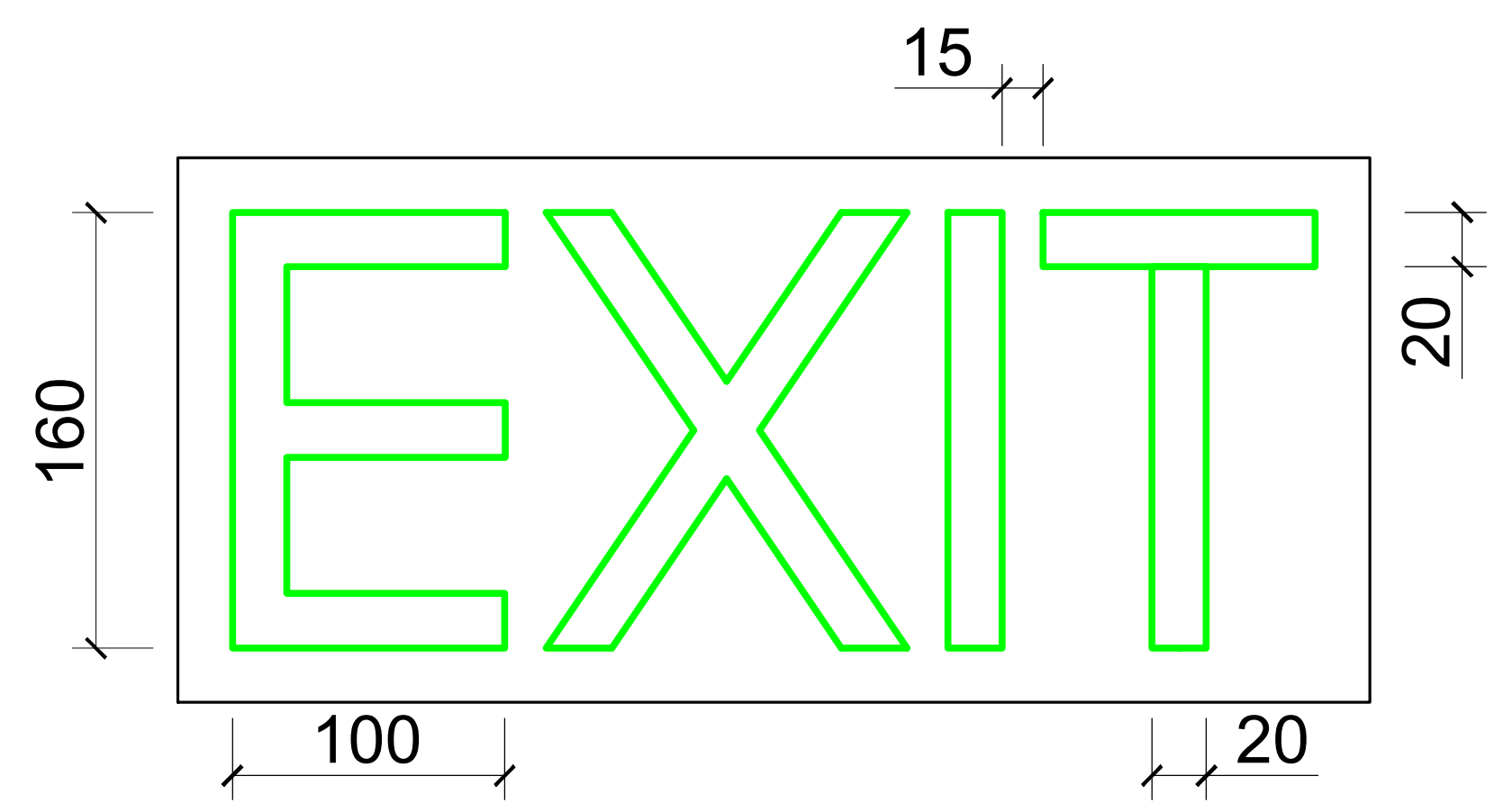

განათებული ნიშანი თავშესაფრის ფართობთან მიმავალ კართან

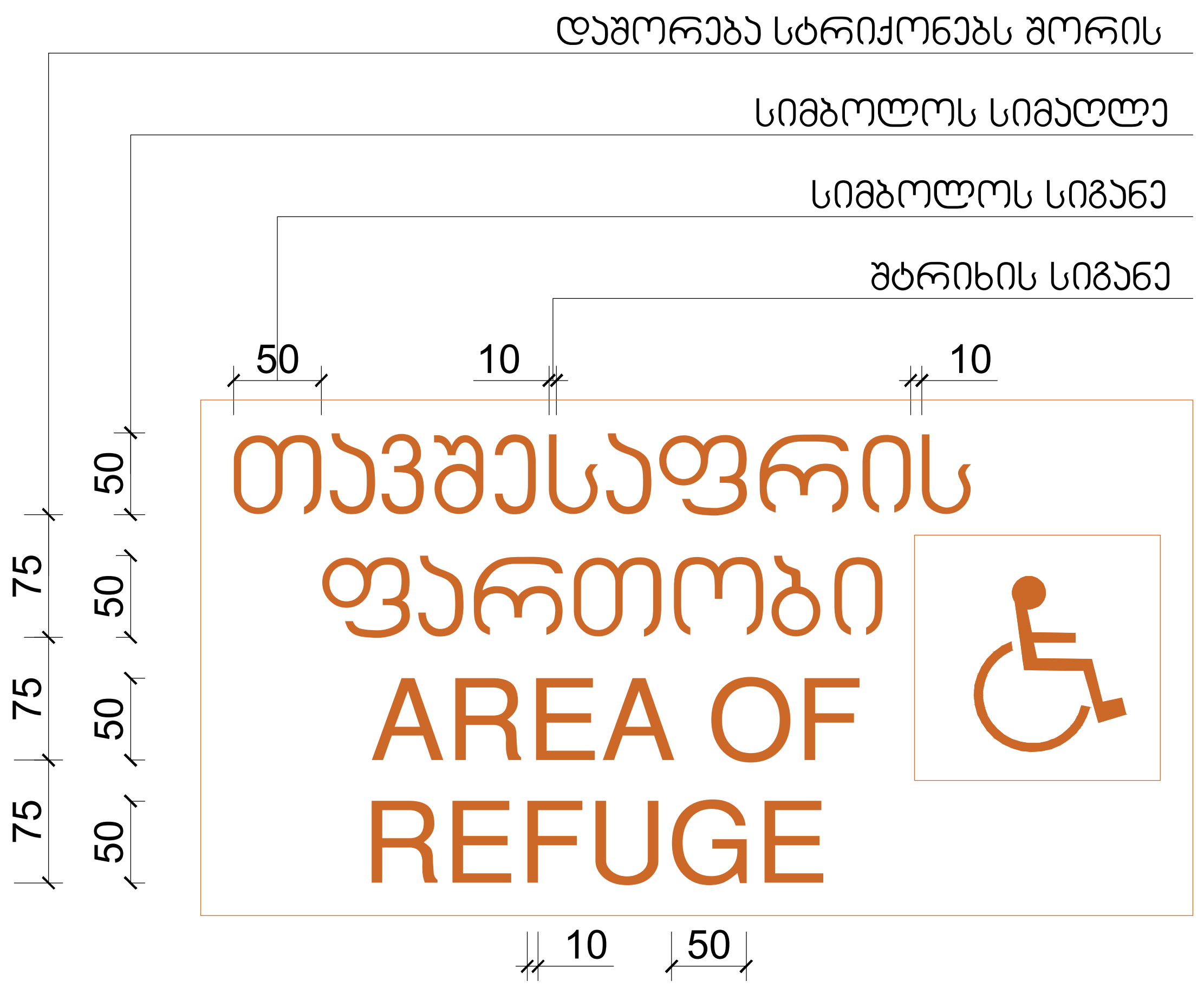

ნიშანი ამობურცული სიმბოლოებით და ბრაილით გზა-კიბის შესასვლელთან და გარეთ გამავალ ყველა კართან

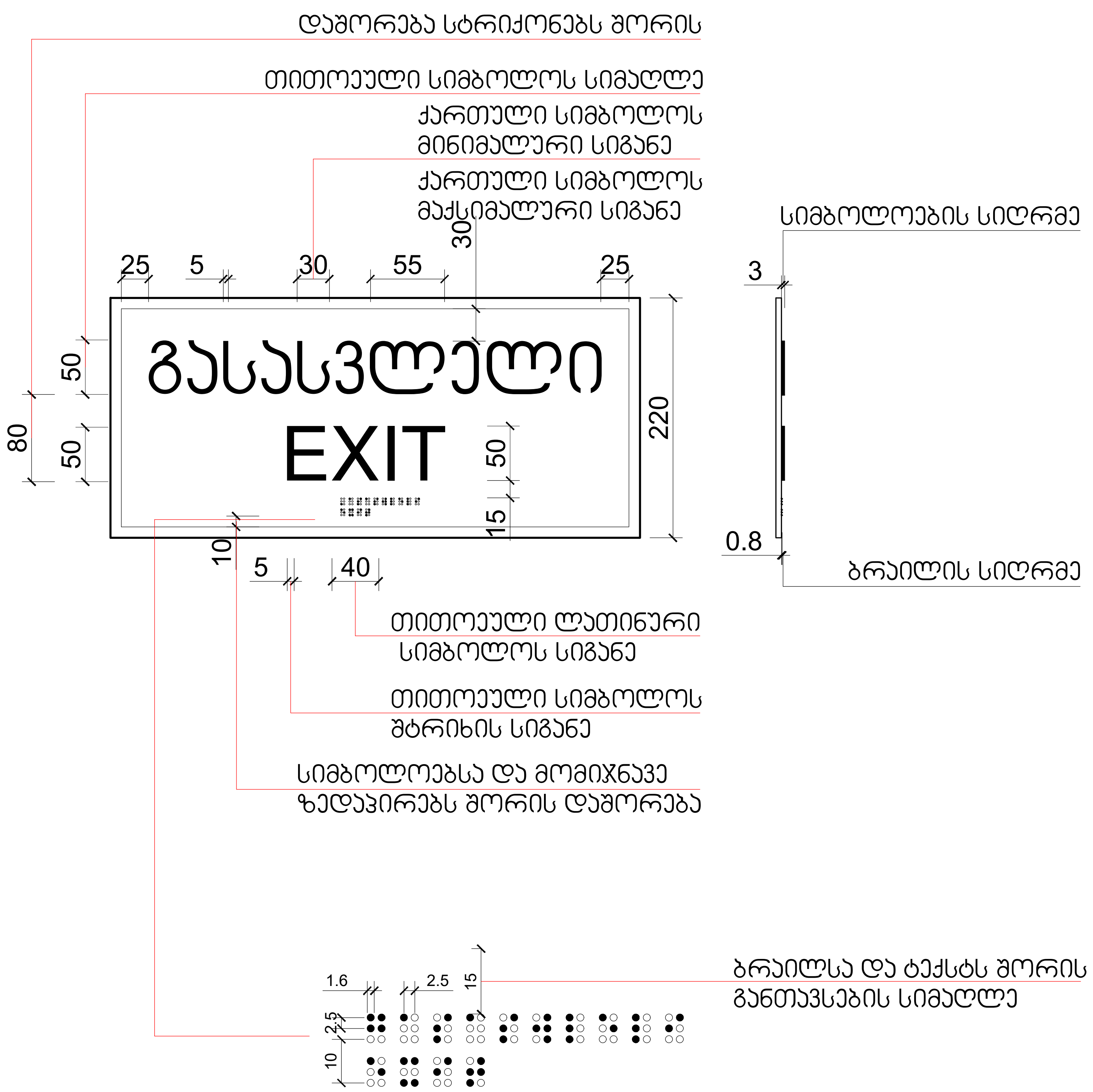

მასშტაბი: 1 : 5

დამგეგმარებელი
DESIGNER IDENTIFICATION BLOCK

Room N13
მისამართი: უნივერსიტეტის ქ.25
www.R13.ge
@: contactR13@gmail.com
ს.კ. 405498750
დირექტორი
თორნიკე გვიანიძე
T: +995 591 51 31 61
T: +995 558 04 40 00

პროექტის დასახელება
PROJECT NAME
მრავალბინიანი საცხოვრებელი სახლი

დამკვეთი
CLIENT

პროექტის მისამართი
PROJECT ADDRESS
ქ.თბილისი, რაიონი სამგორი

ს/კ 01.19.39.006.208

ეტაპი
STAGE
არქიტექტურული პროექტი

ნახაზის სათაური
TITLE

შენიშვნა:

ფორმატი PAPER SIZE	მასშტაბი SCALE	ფურცლის N. SHEET NO
A3	1:	

არქიტექტორი
თორნიკე ბაკურიძე

არქიტექტორი
თორნიკე გვიანიძე

კონსტრუქტორი

დაამუშავა

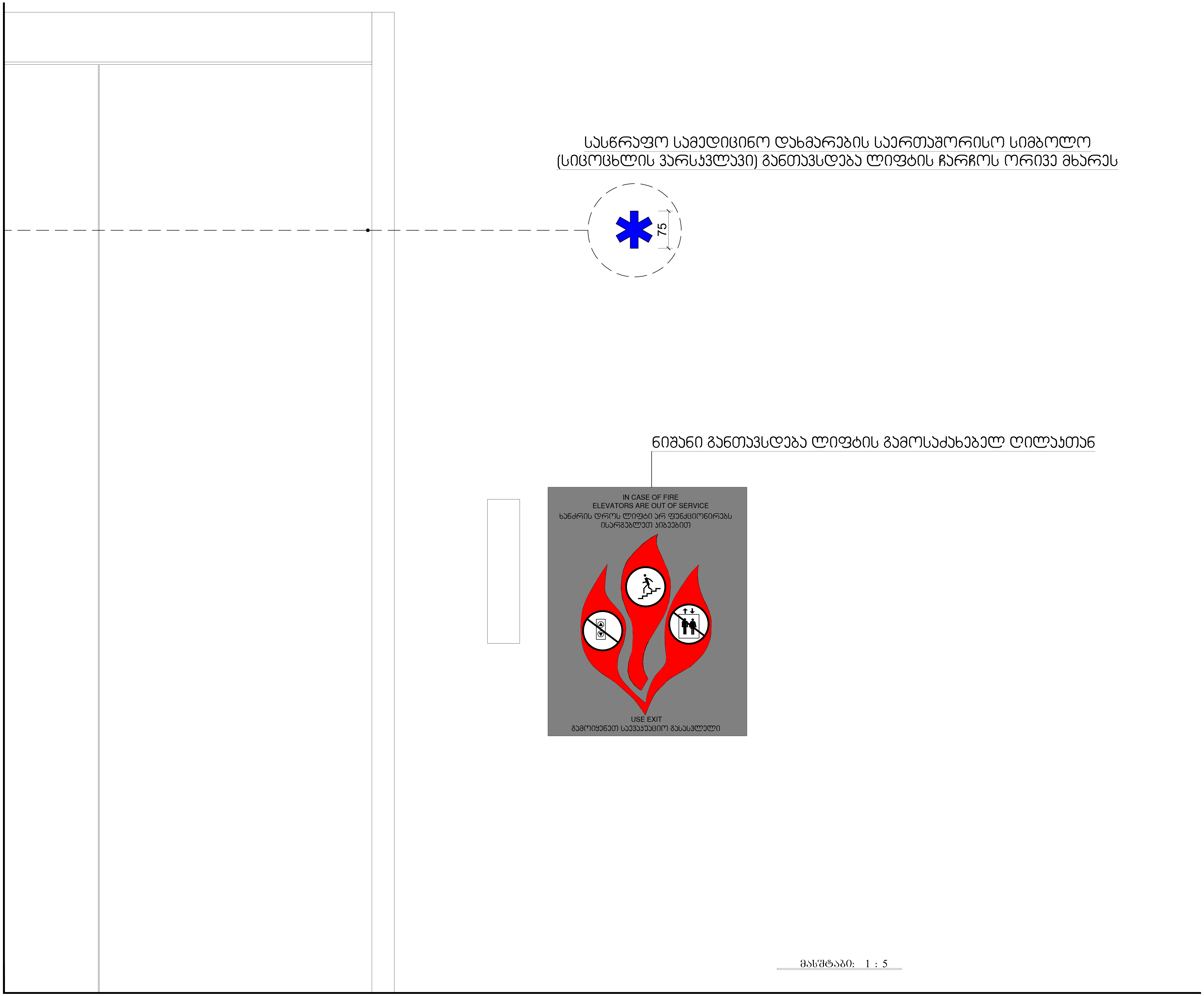

დამგეგმარებელი
DESIGNER IDENTIFICATION BLOCK
Room N13
მისამართი: უნივერსიტეტის ქ.25
www.R13.ge
@: contactR13@gmail.com
ს.კ. 405498750
დირექტორი
თორნიკე გვიანიძე
T: +995 591 51 31 61
T: +995 558 04 40 00

პროექტის დასახელება
PROJECT NAME
მრავალბინიანი საცხოვრებელი სახლი

დამკვეთი
CLIENT

პროექტის მისამართი
PROJECT ADDRESS
ქ.თბილისი, რაიონი სამგორი

ს/კ 01.19.39.006.208

ეტაპი
STAGE
არქიტექტურული პროექტი

ნახაზის სათაური
TITLE

შენიშვნა:

ფორმატი PAPER SIZE	მასშტაბი SCALE	ფურცლის N SHEET NO
A3	1:	

არქიტექტორი
თორნიკე ბაკურიძე

არქიტექტორი
თორნიკე გვიანიძე

კონსტრუქტორი

დაამუშავა

ნიშანი განთავსდება
გზა-ჯიხის საზღვრებში ჯარის მომიჯნავედ

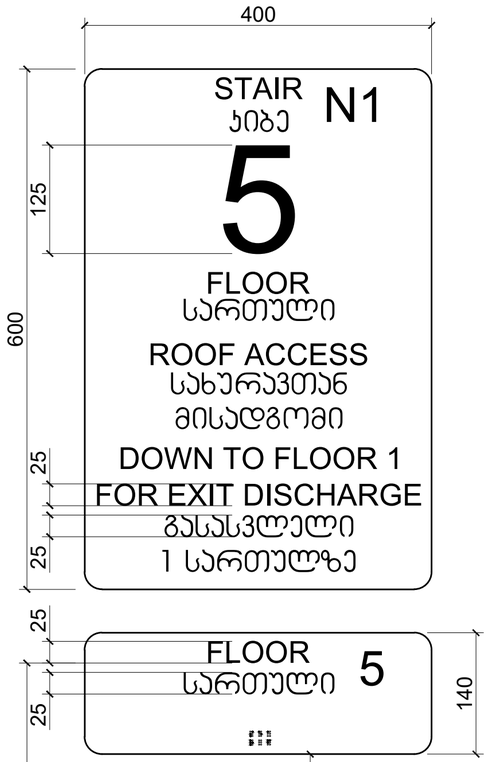

ნიშანი განთავსდება
გზა-ჯიხის საზღვრებში ჯარის მომიჯნავედ

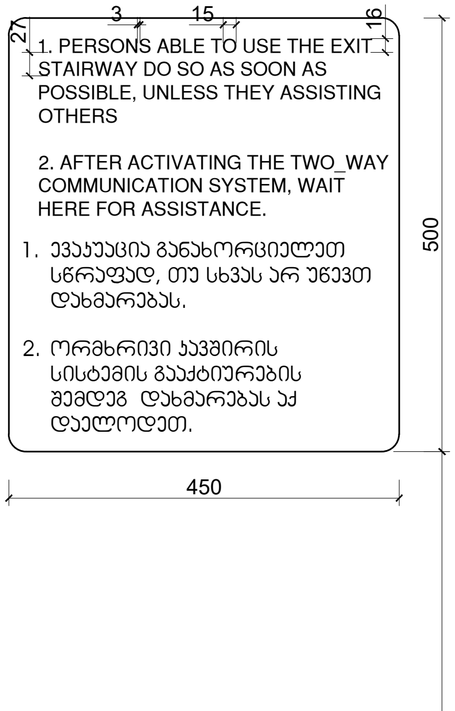

ნიშანი განთავსდება
გარე მისაწვდომ ავტოსადგომთან

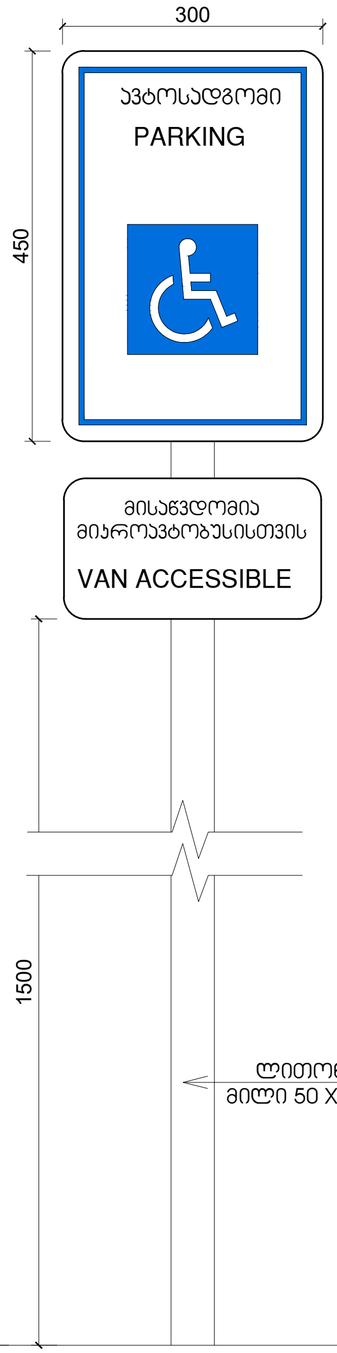

ნიშანი განთავსდება
შიგა მისაწვდომ ავტოსადგომთან

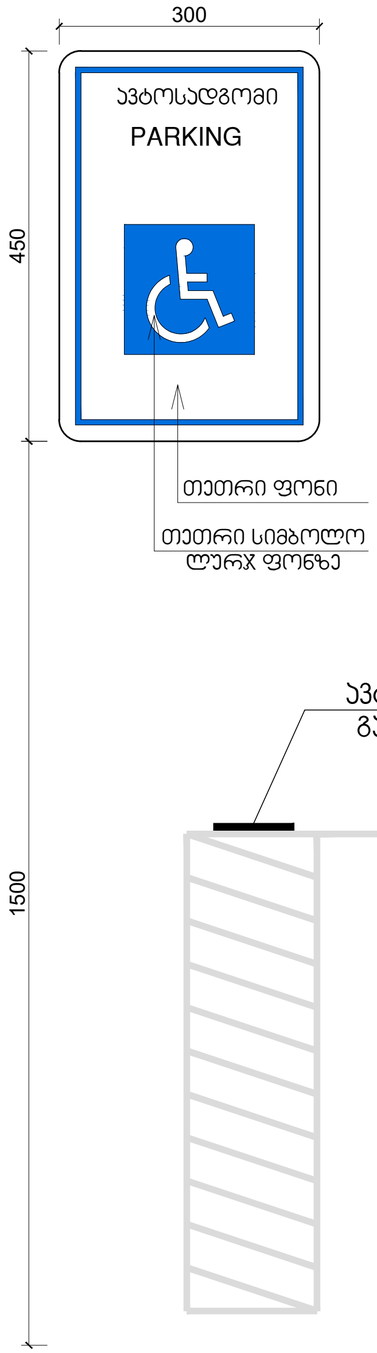

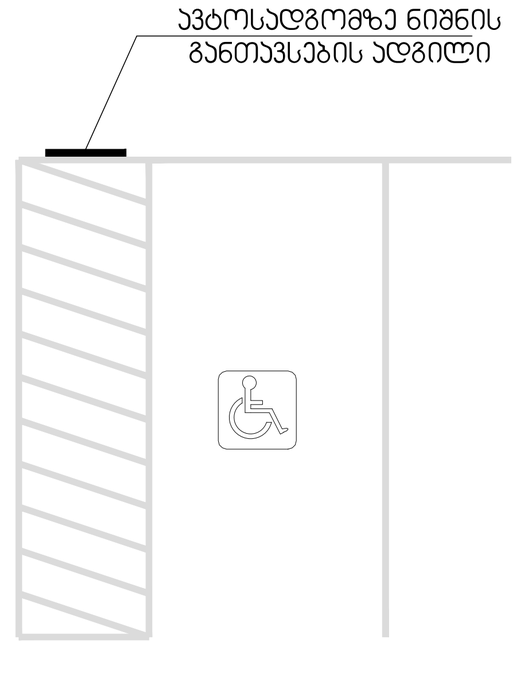

მასშტაბი: 1 : 5

დამგეგმარებელი
DESIGNER IDENTIFICATION BLOCK
Room N13
მისამართი: ონიანის ქუჩა 3,25
www.R13.ge
@: contactR13@gmail.com
ს.კ. 405498750
დირექტორი
თორნიკე გვიანიძე
T: +995 591 51 31 61
T: +995 558 04 40 00

პროექტის დასახელება
PROJECT NAME
მრავალბინიანი
საცხოვრებელი სახლი

დამკვეთი
CLIENT

პროექტის მისამართი
PROJECT ADDRESS
ქ.თბილისი, რაიონი
სამგორი

ს/კ 01.19.39.006.208

ეტაპი
STAGE
არქიტექტურული პროექტი

ნახაზის სათაური
TITLE

შენიშვნა:

ფორმატი	მასშტაბი	ფურცლის N.
PAPER SIZE	SCALE	SHEET NO
A3	1:	

არქიტექტორი
თორნიკე ბაკურიძე

არქიტექტორი
თორნიკე გვიანიძე

კონსტრუქტორი

დამეშვება.