საექსპერტო დასკვნა

ქ. თბილისი, გორგასლის ქ.№36 (ს.კ. 01.18.09.005.005) მრავალბინიანი საცხოვრებელი სახლის მომიჯნავედ განთავსებული შენობების (ს.კ 01.18.09.005.029), (ს.კ 01.18.09.005.010) მდგრადობის თაობაზე.

ქ. თბილისში, გორგასლის ქ.№36-ში (ს.კ. 01.18.09.005.005) მრავალბინიანი საცხოვრებელი სახლი შედგება 2 ნაწილობრივ მიწისქვეშა და 8 მიწისზედა სართულისაგან.

სამშენებლო უბანი ხასიათდება შემდეგი ფიზიკურ-მექნიკური მახასიათებლებით:

1. სეისმურობა - 8 ბალი

2. ქარის დატვირთვა 50 კგძ/მ^2

3. თოვლის ნორმატიული დატვირთვა - 70 კგძ/მ^2

საძირკვლის ფუძედ საძირკვლის მონოლითური ფილისათვის მიღებულია ს.გ.ე II, ფენა №3 – თიხა ყავისფერი, ნახევრად მყარი, მცირედი რაოდენობის მტვროვანი ფრაქცია, საშუალოდ კარბონატული, საანგარიშო წინაღობით Ro=2.7 კგძ/კვ.სმ

საძირკვლის ფუძედ ბუღღვით-ნატენი ხიმინჯებისათვის მიღებულია ს.გ.ე V, ფენა №6 – გამოფიტული არგილიტების და ქვიშაქვების მორიგეობა, საანგარიშო წინაღობით ერთღერძა კუმშვაზე წყალგაჯერებულ მდგომარეობაში Rc=60.21 კგძ/კვ.სმ

საძირკვლის კონსტრუქციას წარმოადგენს საძირკვლის რკინაბეტონის მონოლითური ფილის H=0.8 მ. და 1.0 მ. დიამეტრის ბურღვით-ნატენი ხიმინჯების ერთობლიობა.

სარდაფის კედლები - მონოლითური რკინაბეტონის სისქით 20 და 25 სმ.

შენობის მზიდ კონსტრუქციას წარმოადგენს რკინაბეტონის მონოლითური კარკასი, მონოლითური სვეტები (190X30, 109X40, 40X30, 40X40, 40X90, 40X80, 40X70, 40X60, 40X50, 20X80, 20X60, 20X40, 20X20) სმ, მონოლითური რიგელები - (40X50, 30X50, 20X50, 40X85) სმ,

მონოლითური დიაფრაგმები სისქით 20 და 25 სმ.

გადახურვის რკინაბეტონის მონოლითური ფილა (H=20 და 18 სმ).

კიბეები - რკინაბეტონის მონოლითური.

საპროექტო ტერიტორიას ესაზღვრება შემდეგი საკადასტრო ერთეულები :

(ს.კ 01.18.09.005.029), რომელზეც განთავსებულია 1 სართულიანი, უსარდაფო შენობა სხვენით, რომლის მზიდ კონსტრუქციას წარმოადგენს აგურის მზიდი კედლები, საძირკვლის კონსტრუქციად გამოყენებულია მონოლითური ლენტური საძირკვლები.

(ს.კ 01.18.09.005.010), რომელზეც განთავსებულია 3 სართულიანი, უსარდაფო შენობა სხვენით, რომლის მზიდ კონსტრუქციას წარმოადგენს აგურის მზიდი კედლები, საძირკვლის კონსტრუქციად გამოყენებულია მონოლითური ლენტური საძირკვლები.

მომიჯნავედ განთავსებული შენობების და საპროექტო შენობის ქვაბულის ფერდის მდგრადობის უზრუნველყოფის მიზნით გათვალისწინებულია 0.6 მ. დიამეტრის ბურღვით-ნატენი ხიმინჯების ფარდა.

ქვაბულის ფერდის დამჭერი ხიმინჯების და შენობის კონსტრუქციული გაანგარიშება შესრულებულია გამოთვილითი კომპლექს : "Lira sapr 2022" -ის საშუალებით, რომელიც ეფუძნება სასრულ ელემენტთა მეთოდს და რეალიზებულია გადაადგილებებში.

ყოველივე ზემოთთქმულიდან გამომდინარე შეგვიძლია ვთქვათ, საპროექტო შენობის ქვაბულის ფერდის და მომიჯნავედ განთავსებული შენობების მდგრადობა, როგორც თეორიულად ისევე პრაქტიკულად ცალსახად უზრუნველყოფილია.

საკონსტრუქტორო განყოფილების

მთავარი სპეციალისტი გ. რეხვიაშვილი

12.10.2023 წ

0.000 = 386.5

ფერდის დამჭერი ხიმინჯების განლაგების გეგმა

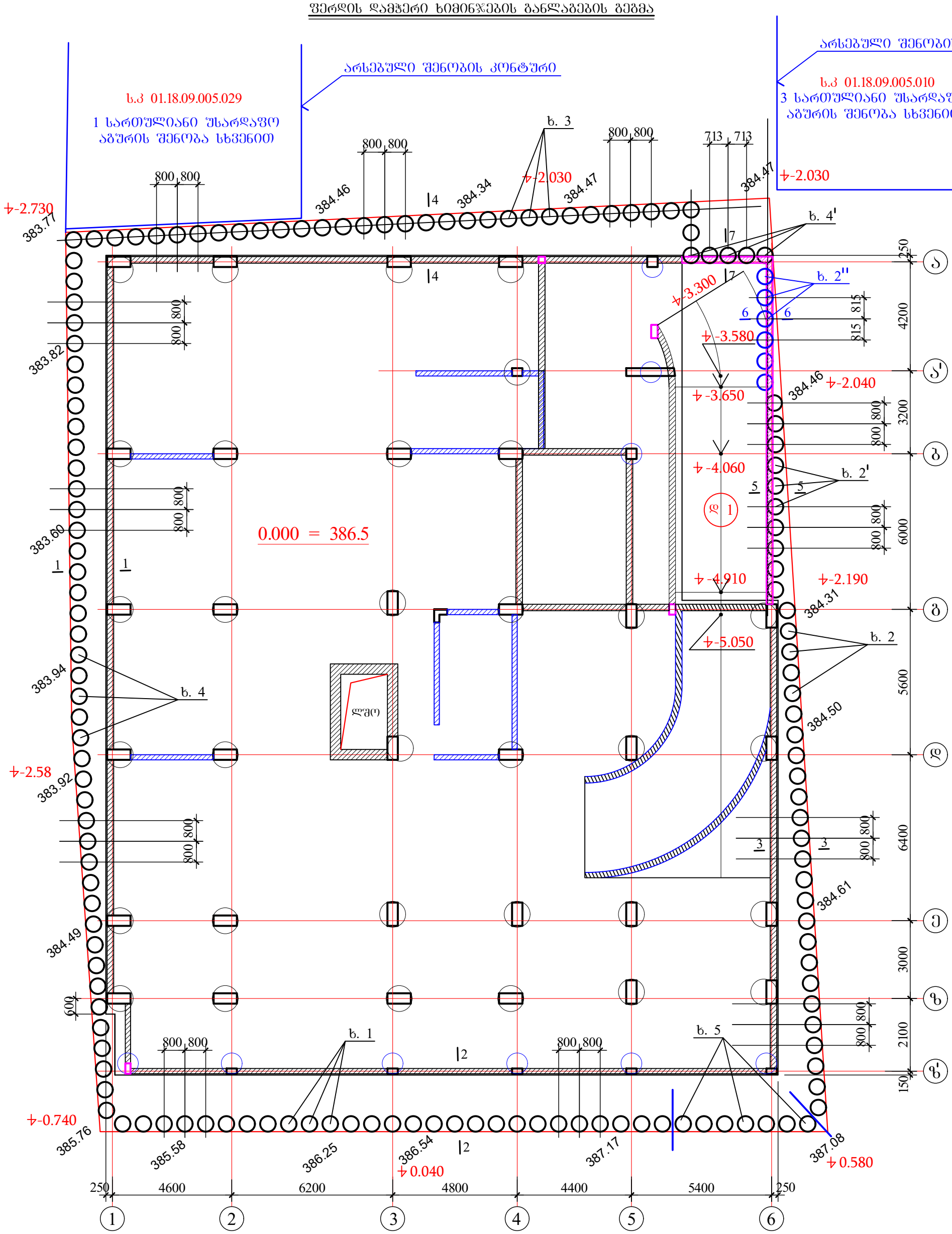

2-2

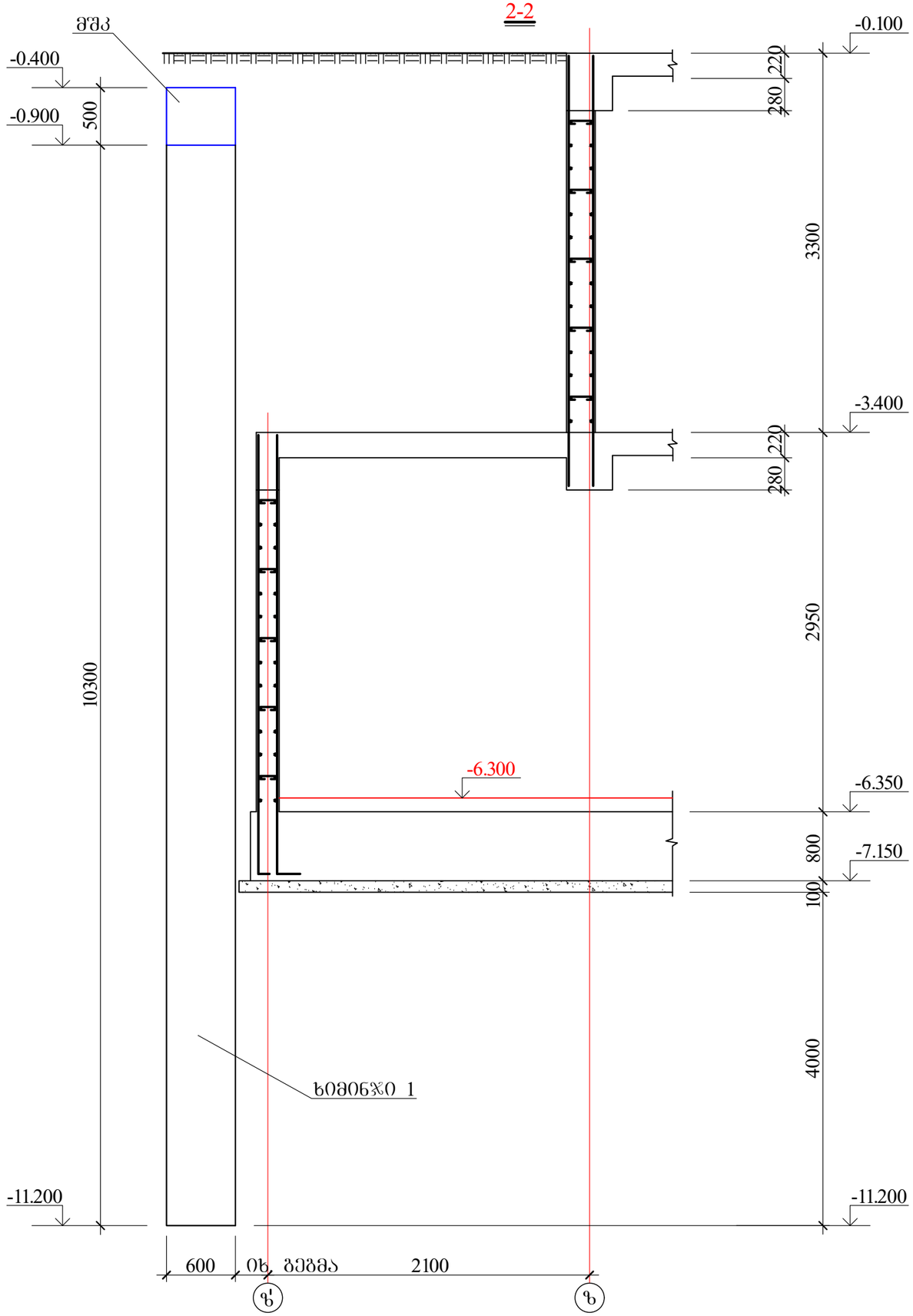
მშპ
-0.400
-0.900
500
10300
-0.100
220
280
3300
-3.400
220
280
2950
-6.300
-6.350
800
-7.150
100
4000
ხიმინჯი 1
-11.200
-11.200
600
იხ. გეგმა
2100
ზ'
ზ

1-1

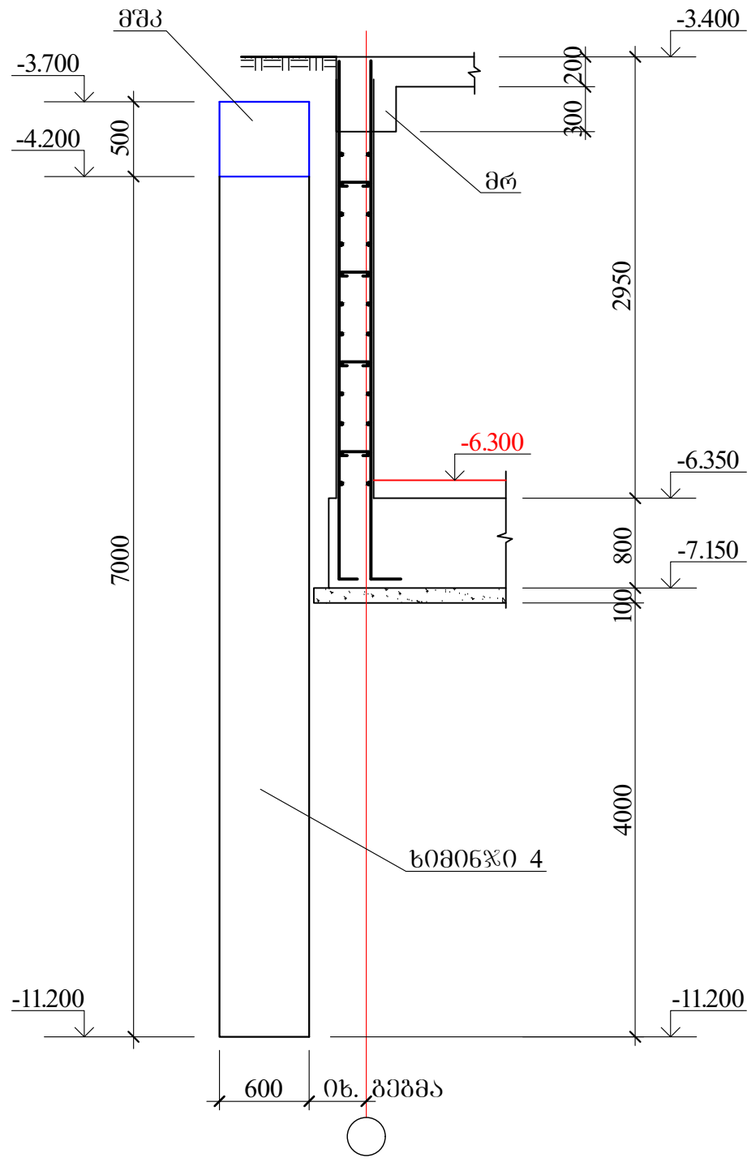
მშპ
-3.700
-4.200
500
7000
-3.400
200
300
მრ
2950
-6.300
-6.350
800
-7.150
100
4000
ხიმინჯი 4
-11.200
-11.200
600
იხ. გეგმა

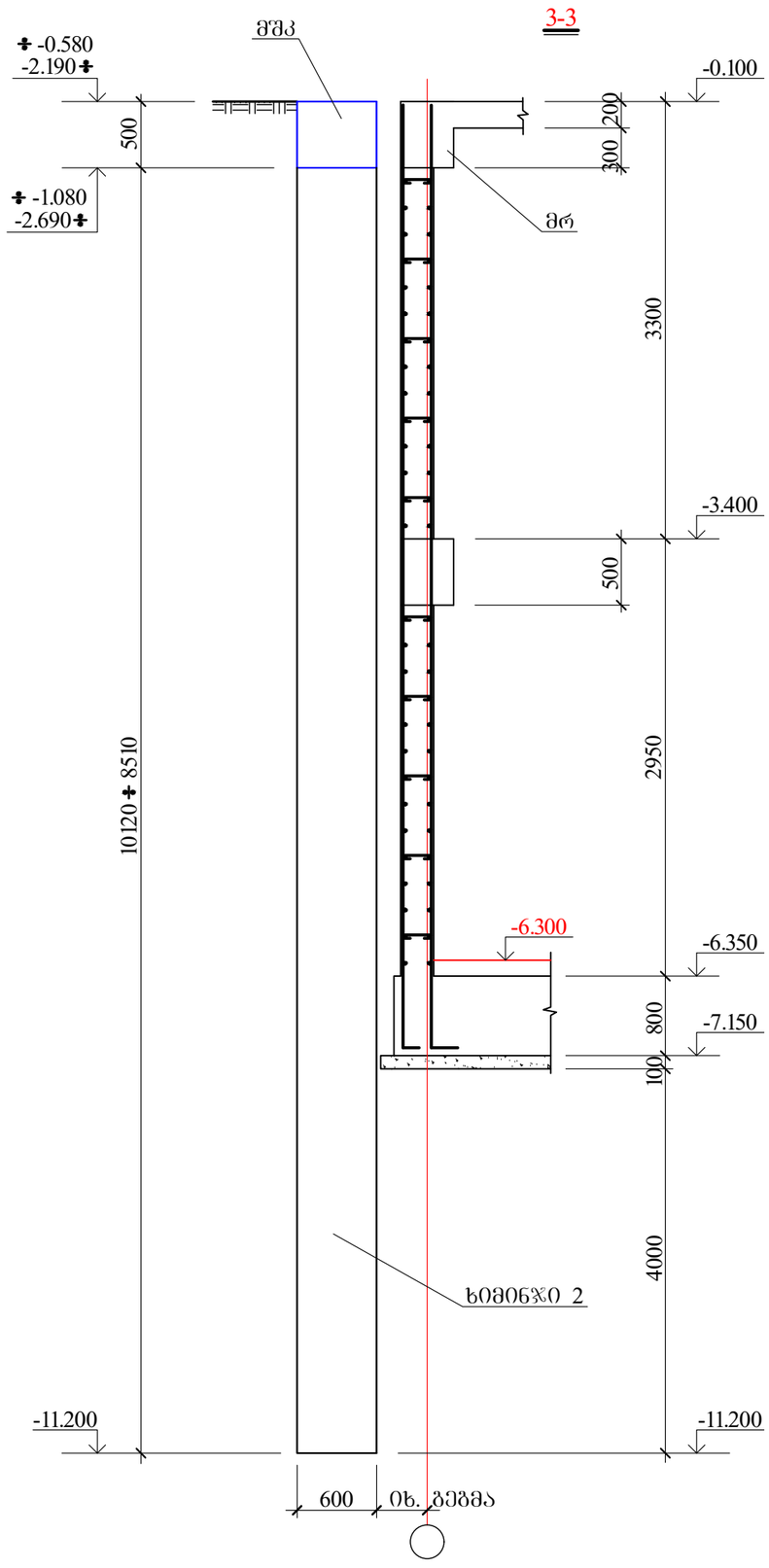
3-3
ᲛᲨᲙ
-0.580
-2.190
500
-1.080
-2.690
-0.100
200
300
მრ
3300
-3.400
500
2950
10120
8510
-6.300
-6.350
800
-7.150
100
4000
ხᲘᲛᲔᲜᲢᲝ 2
-11.200
-11.200
600
0ხ. ᲖᲔᲛᲐ

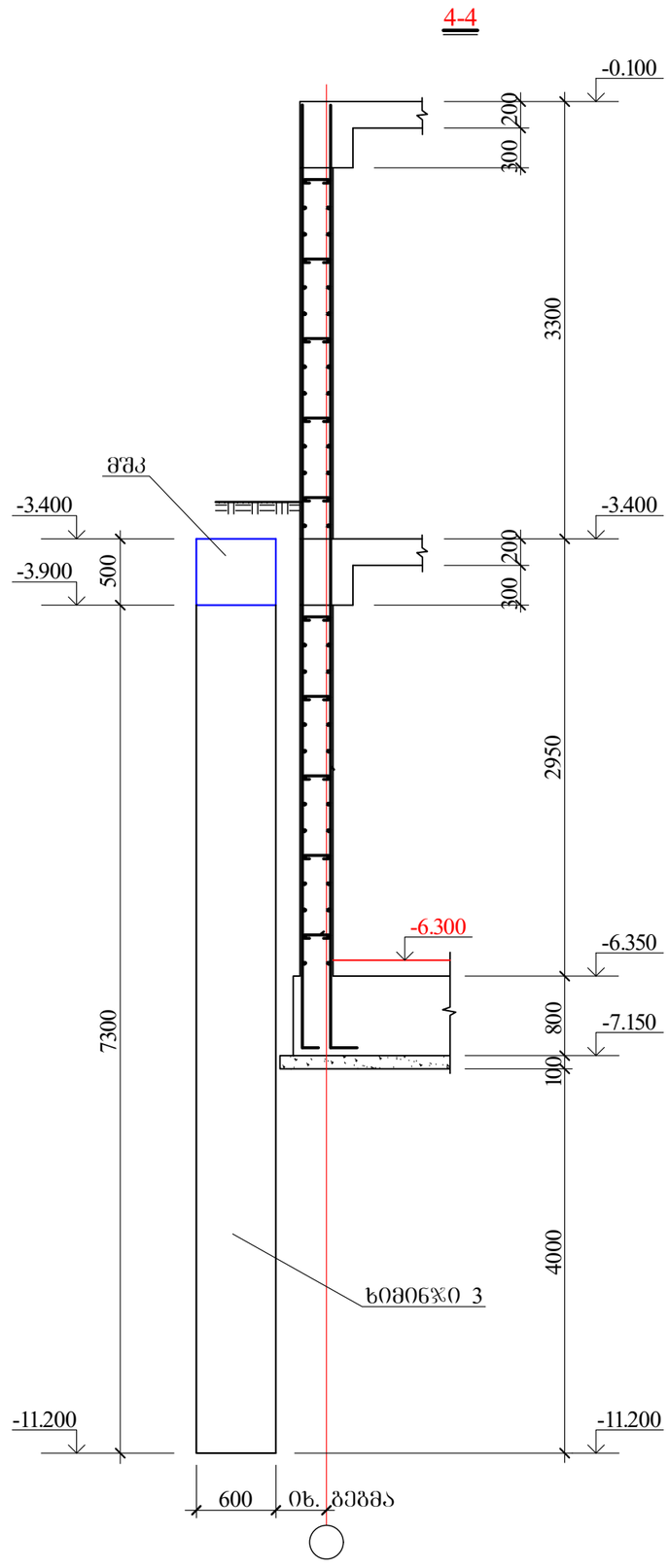
4-4
-0.100
200
300
3300
ᲛᲨᲙ
-3.400
-3.900
500
-3.400
200
300
2950
-6.300
-6.350
7300
800
-7.150
100
4000
ხᲘᲛᲔᲜᲢᲝ 3
-11.200
-11.200
600
0ხ. ᲖᲔᲛᲐ

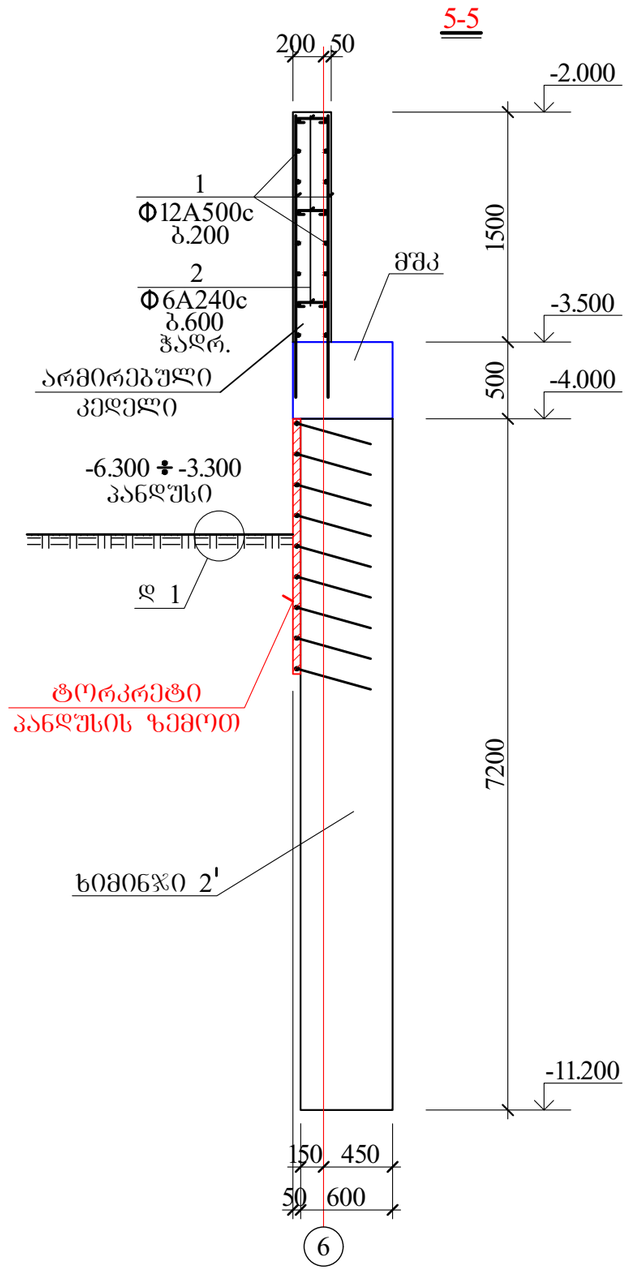
5-5
200 50
-2.000
1
Φ12A500c
ბ.200
2
Φ6A240c
ბ.600
ჭადრ.
მშკ
არმირებული
კედელი
1500
-3.500
500
-4.000
-6.300 ÷ -3.300
პანდუსი
დ 1
ტორკრეტი
პანდუსის ზემოთ
7200
ხიმინჯი 2'
-11.200
150 450
50 600
6

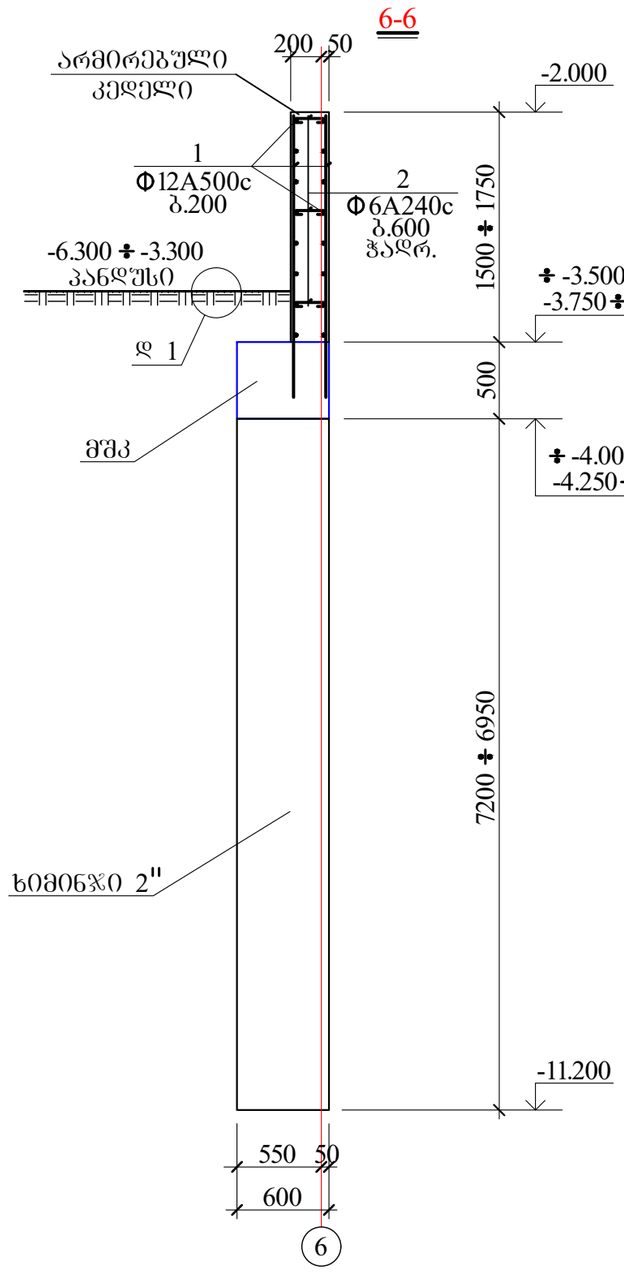
6-6
არმირებული
კედელი
200 50
-2.000
1
Φ12A500c
ბ.200
2
Φ6A240c
ბ.600
ჭადრ.
1500 ÷ 1750
-6.300 ÷ -3.300
პანდუსი
დ 1
÷ -3.500
-3.750÷
500
მშკ
÷ -4.000
-4.250÷
7200 ÷ 6950
ხიმინჯი 2''
-11.200
550 50
600
6

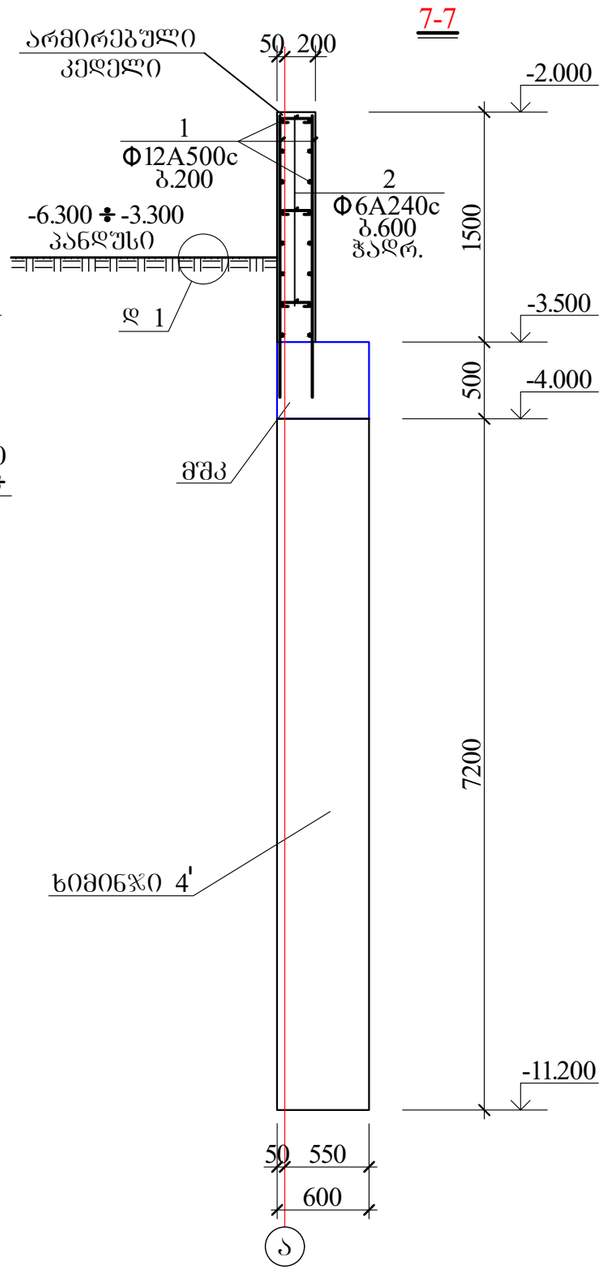
7-7
არმირებული
კედელი
50 200
-2.000
1
Φ12A500c
ბ.200
2
Φ6A240c
ბ.600
ჭადრ.
-6.300 ÷ -3.300
პანდუსი
დ 1
1500
-3.500
500
-4.000
მშკ
7200
ხიმინჯი 4'
-11.200
50 550
600
ა

ხიმინჯი ხ 1

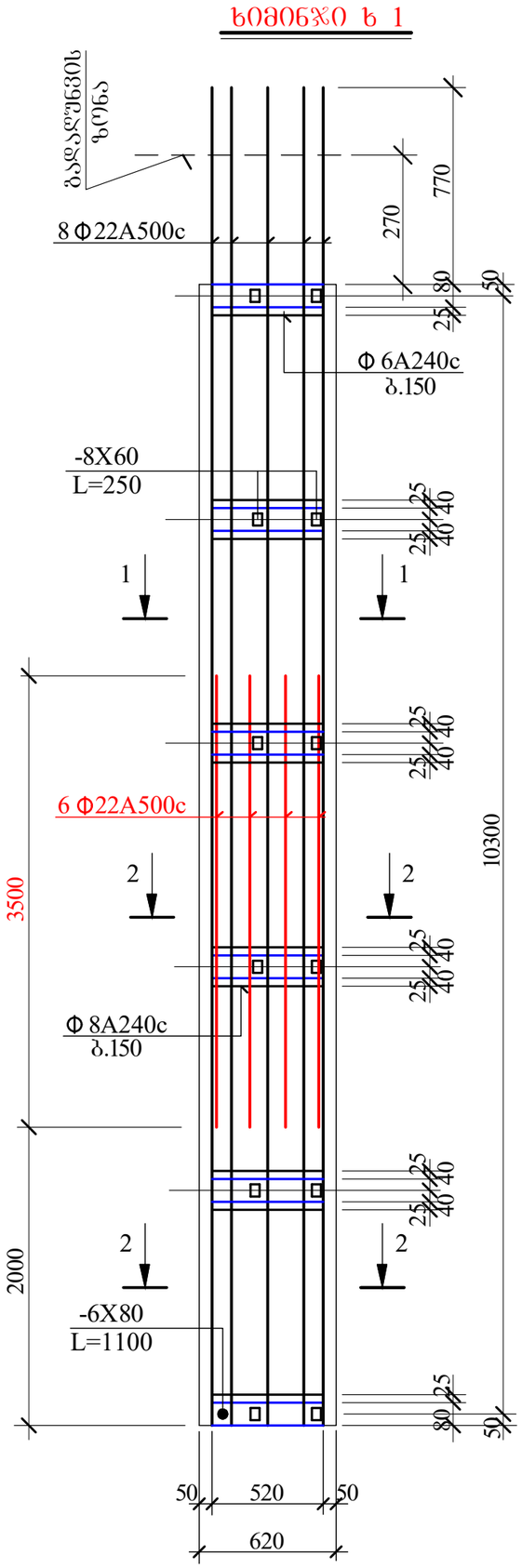

2-2

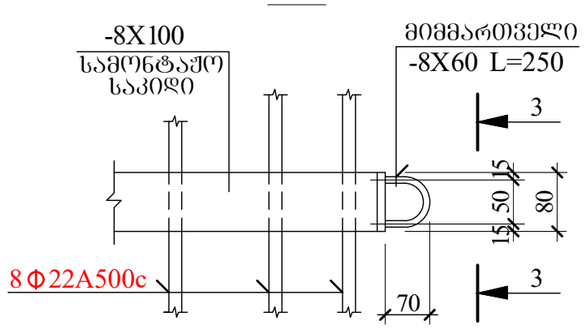

2'-2'

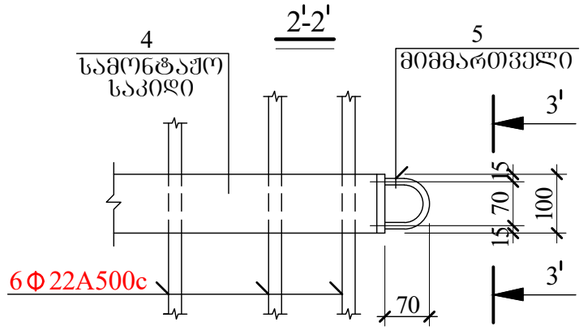

3-3

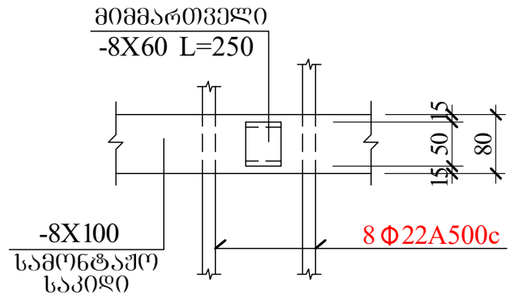

3'-3'

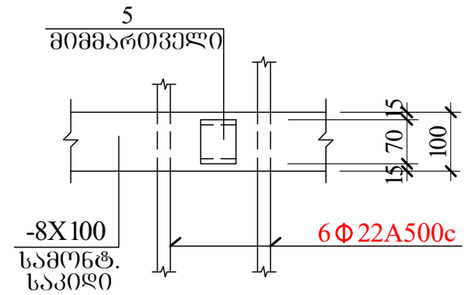

1-1

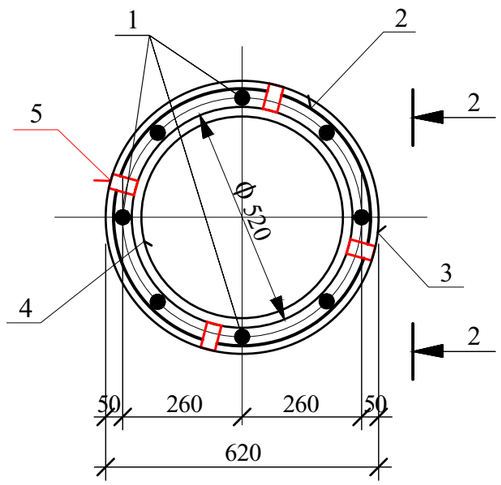

2-2

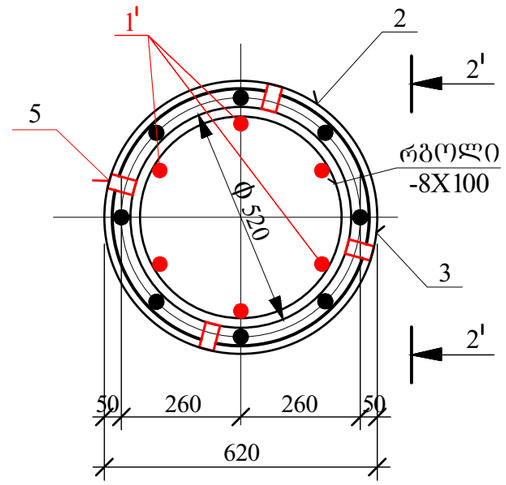

ხიმინჯი ხ 2

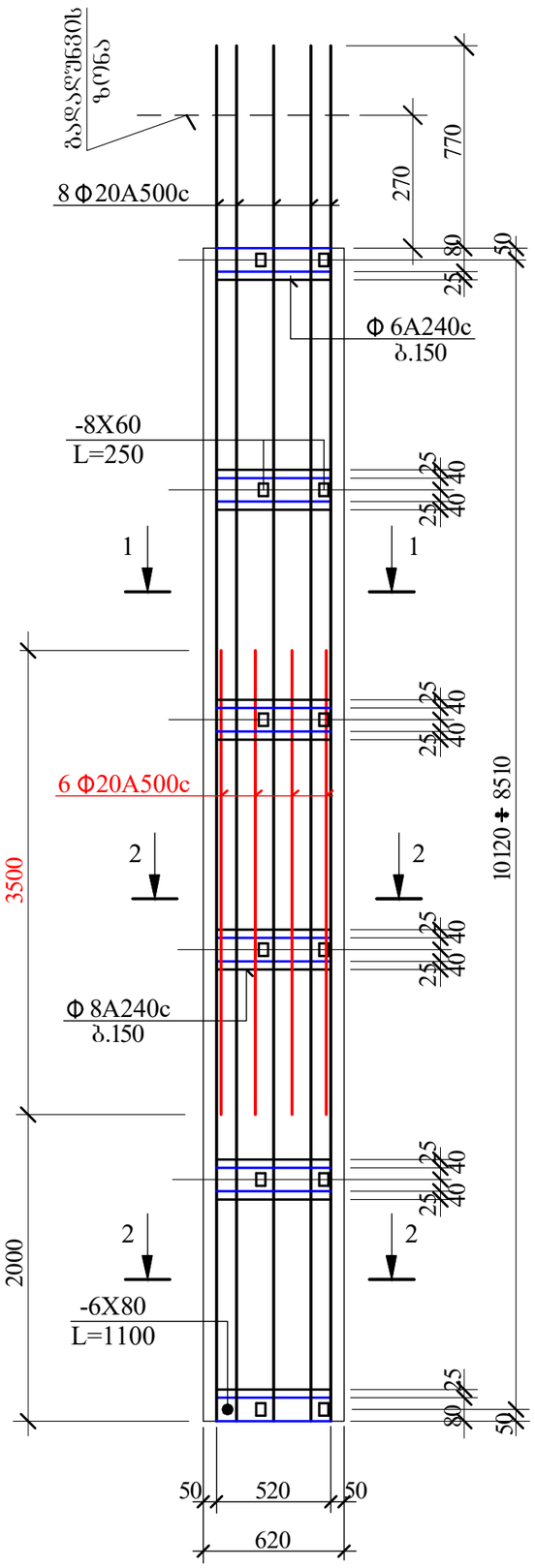
ბალაღუნვის ზონა
8 Φ20A500c
270
770
80
25
50
Φ 6A240c
ბ.150
-8X60
L=250
25
40
40
25
1
1
6 Φ20A500c
2
2
3500
10120 ÷ 8510
Φ 8A240c
ბ.150
2
2
2000
-6X80
L=1100
25
80
50
50
520
50
620

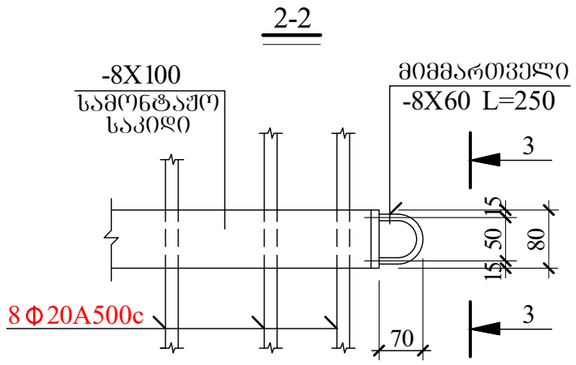
2-2
-8X100
სამონტაჟო
საკიდი
მიმმართველი
-8X60 L=250
3
15
50
15
80
8 Φ20A500c
70
3

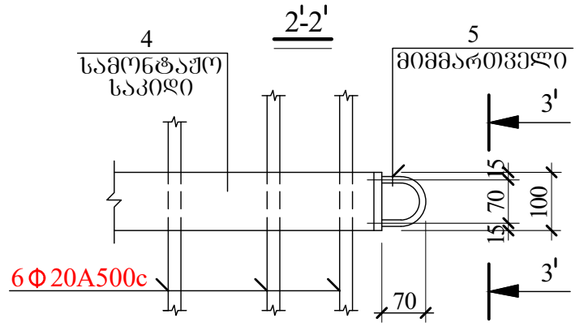
2'-2'
4
სამონტაჟო
საკიდი
5
მიმმართველი
3'
15
70
15
100
6 Φ20A500c
70
3'

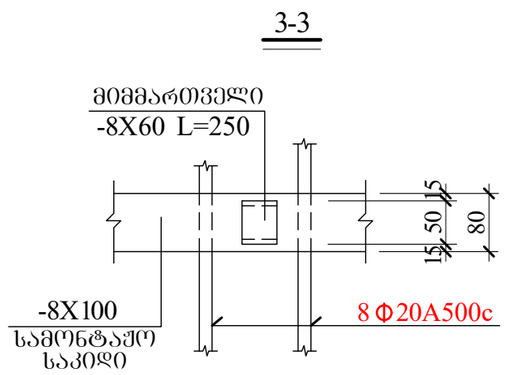
3-3
მიმმართველი
-8X60 L=250
15
50
15
80
-8X100
სამონტაჟო
საკიდი
8 Φ20A500c

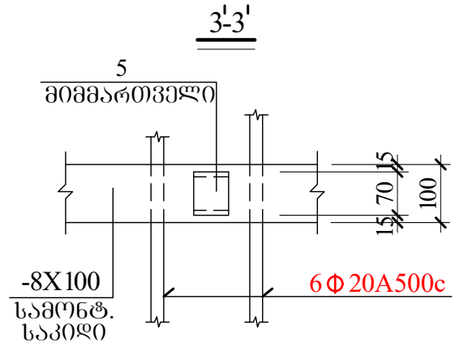
3'-3'
5
მიმმართველი
15
70
15
100
-8X100
სამონტ.
საკიდი
6 Φ20A500c

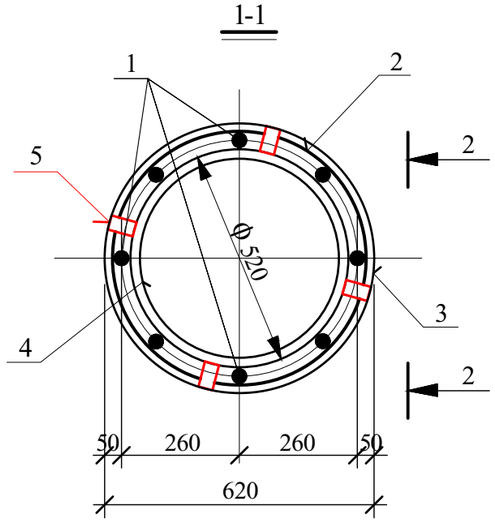
1-1
1
2
5
2
Φ 520
3
4
2
50
260
260
50
620

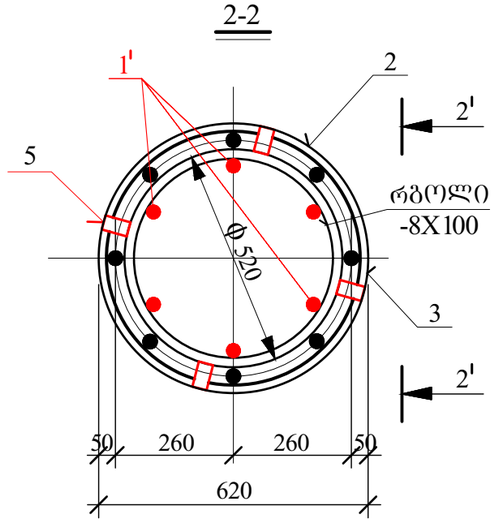
2-2
1'
2
2'
5
რგოლი
-8X100
Φ 520
3
2'
50
260
260
50
620

ხიმინჯი ხ 2'

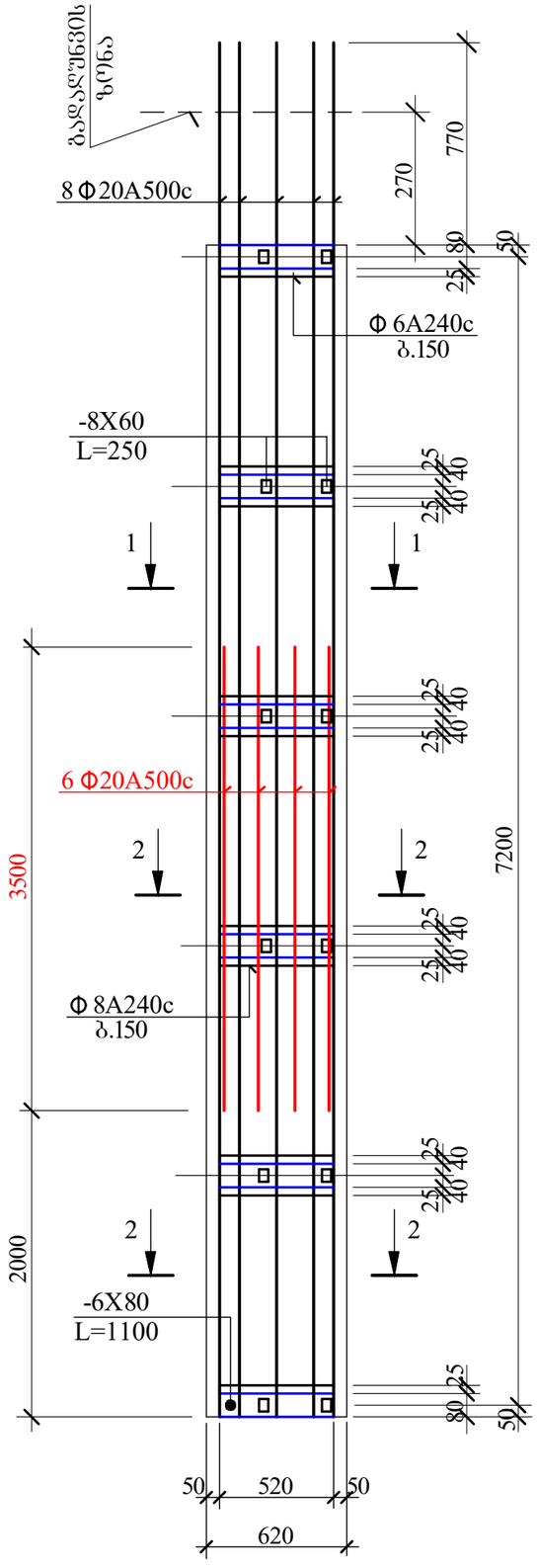

2-2

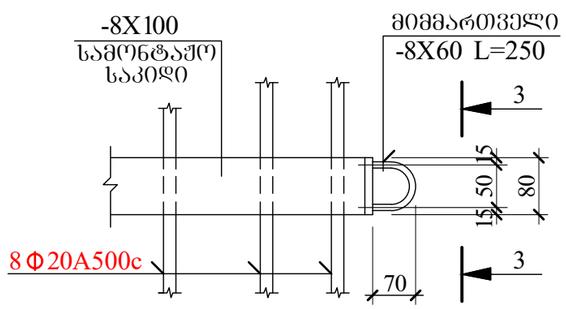

2'-2'

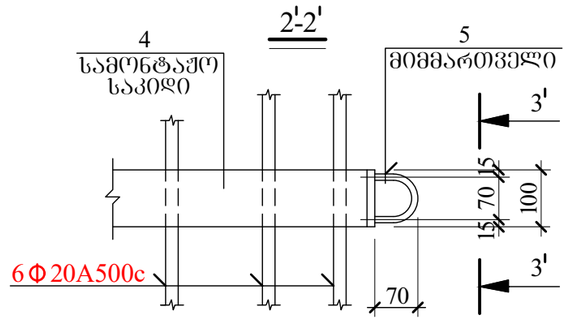

3-3

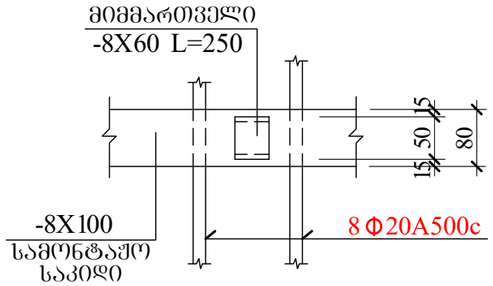

3'-3'

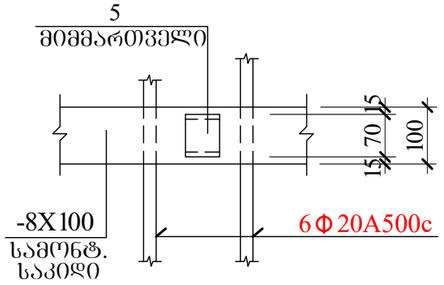

1-1

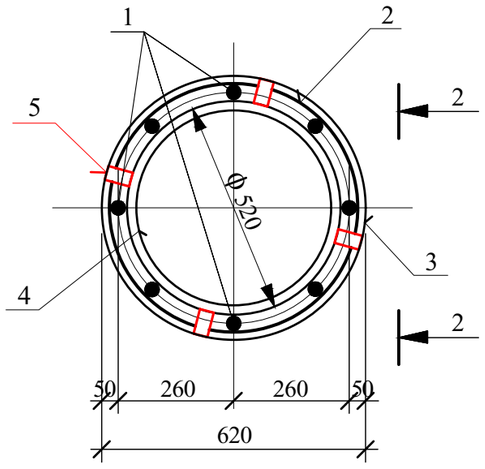

2-2

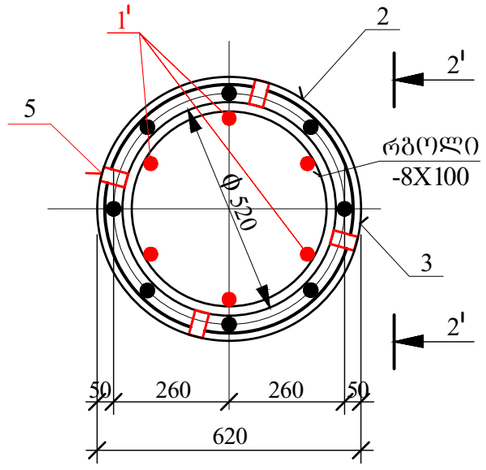

ხიმინჯი ხ 2''

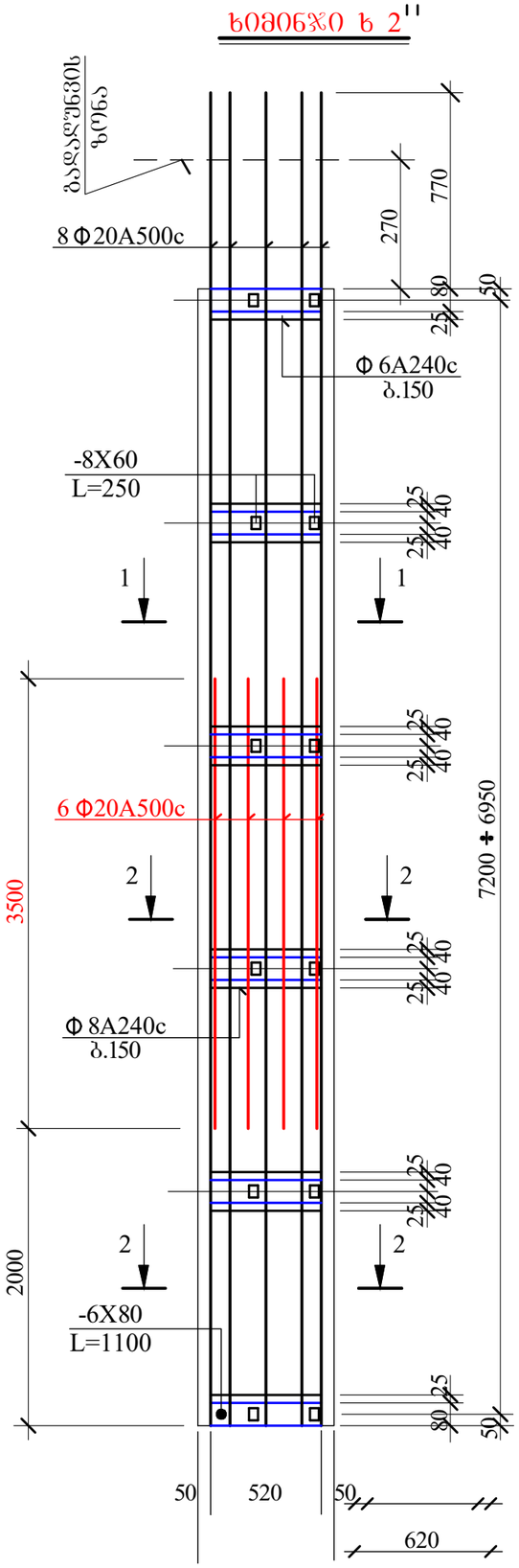

2-2

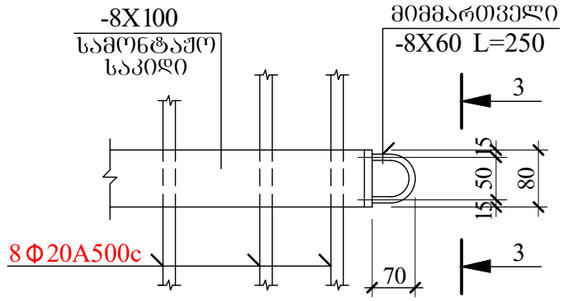

2'-2'

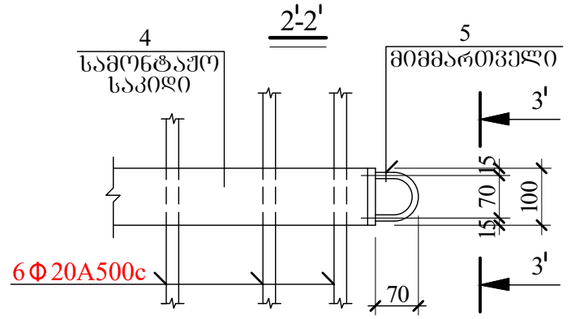

3-3

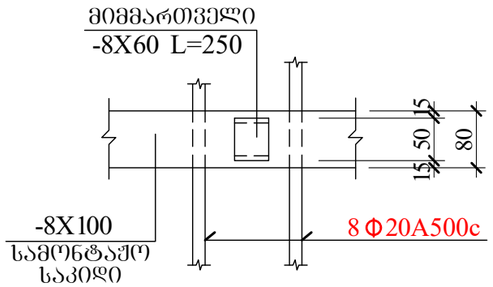

3'-3'

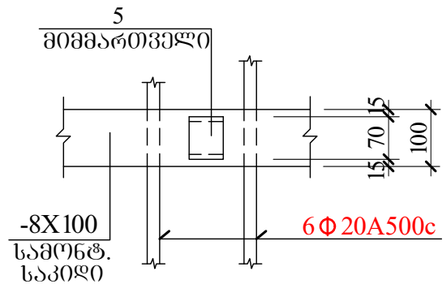

1-1

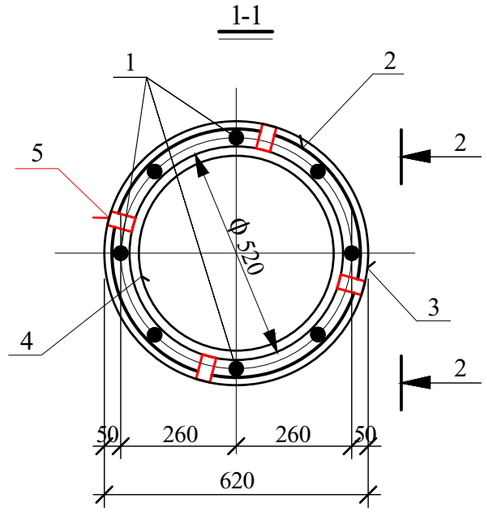

2-2

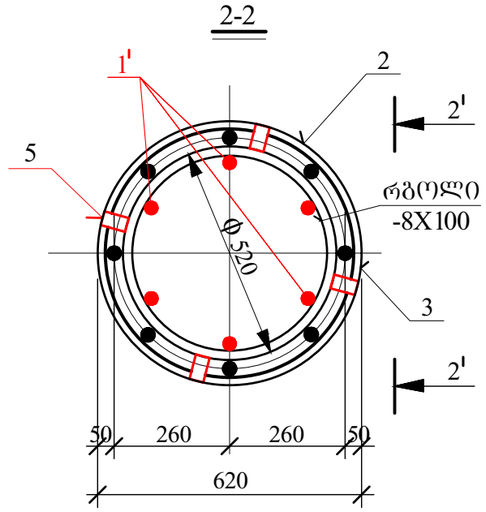

ხიმინჯი ხ 3

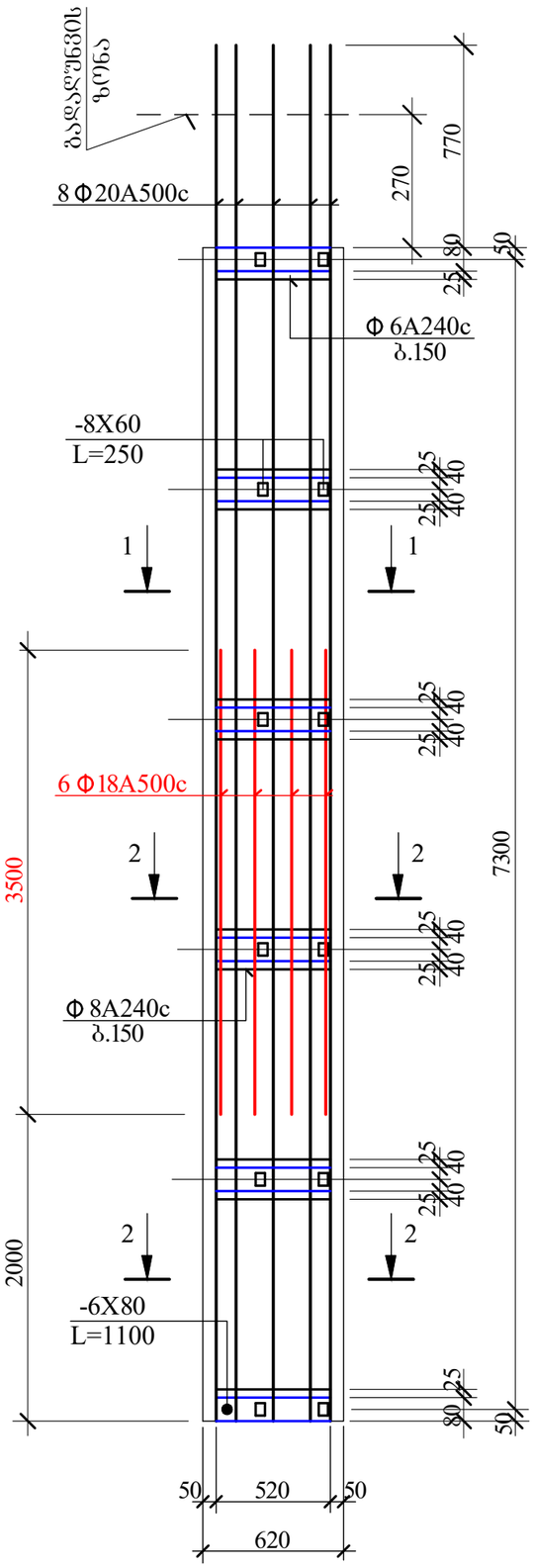
ბადაღუნვის ზონა
8 Φ20A500c
270
770
80
25
50
Φ 6A240c
ბ.150
-8X60
L=250
25
40
40
25
1
1
25
40
40
25
6 Φ18A500c
2
2
3500
7300
25
40
40
25
Φ 8A240c
ბ.150
25
40
40
25
2
2
2000
-6X80
L=1100
80
25
50
50
520
50
620

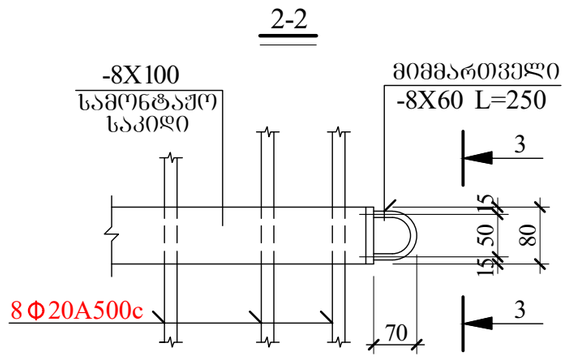
2-2
-8X100
სამონტაჟო
საკიდი
მიმმართველი
-8X60 L=250
3
15
50
80
15
8 Φ20A500c
70
3

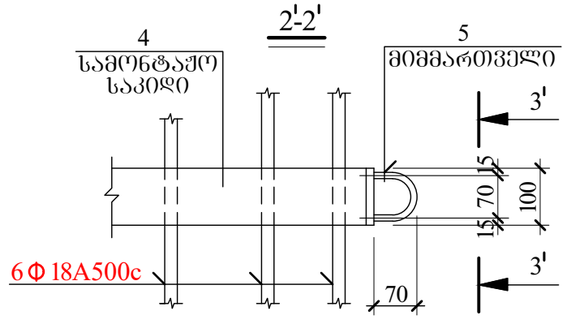
2'-2'
4
სამონტაჟო
საკიდი
5
მიმმართველი
3'
15
70
100
15
6 Φ 18A500c
70
3'

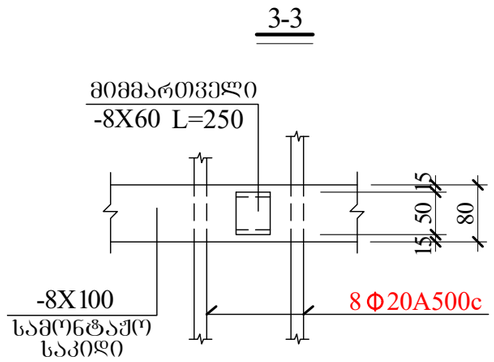
3-3
მიმმართველი
-8X60 L=250
15
50
80
15
-8X100
სამონტაჟო
საკიდი
8 Φ20A500c

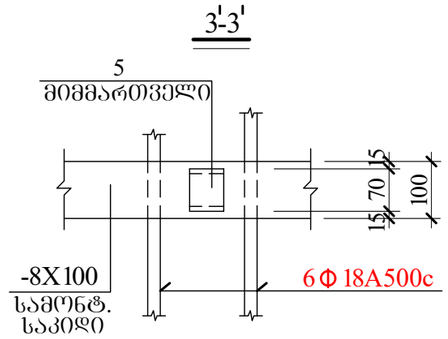
3'-3'
5
მიმმართველი
15
70
100
15
-8X100
სამონტ.
საკიდი
6 Φ 18A500c

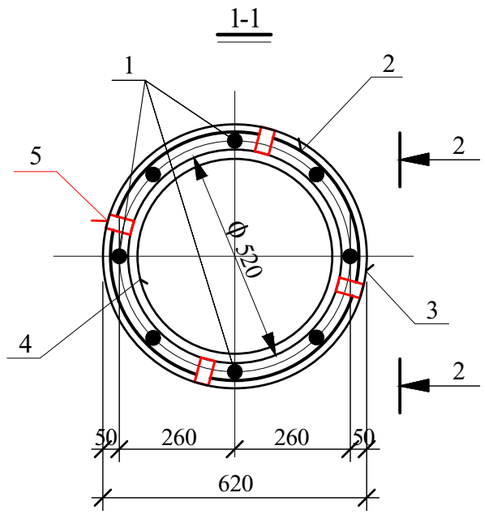
1-1
1
2
5
2
Φ 520
3
4
2
50
260
260
50
620

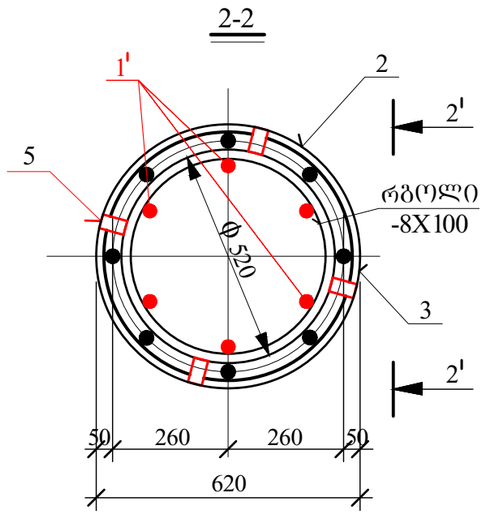
2-2
1'
2
2'
5
რგოლი
-8X100
Φ 520
3
2'
50
260
260
50
620

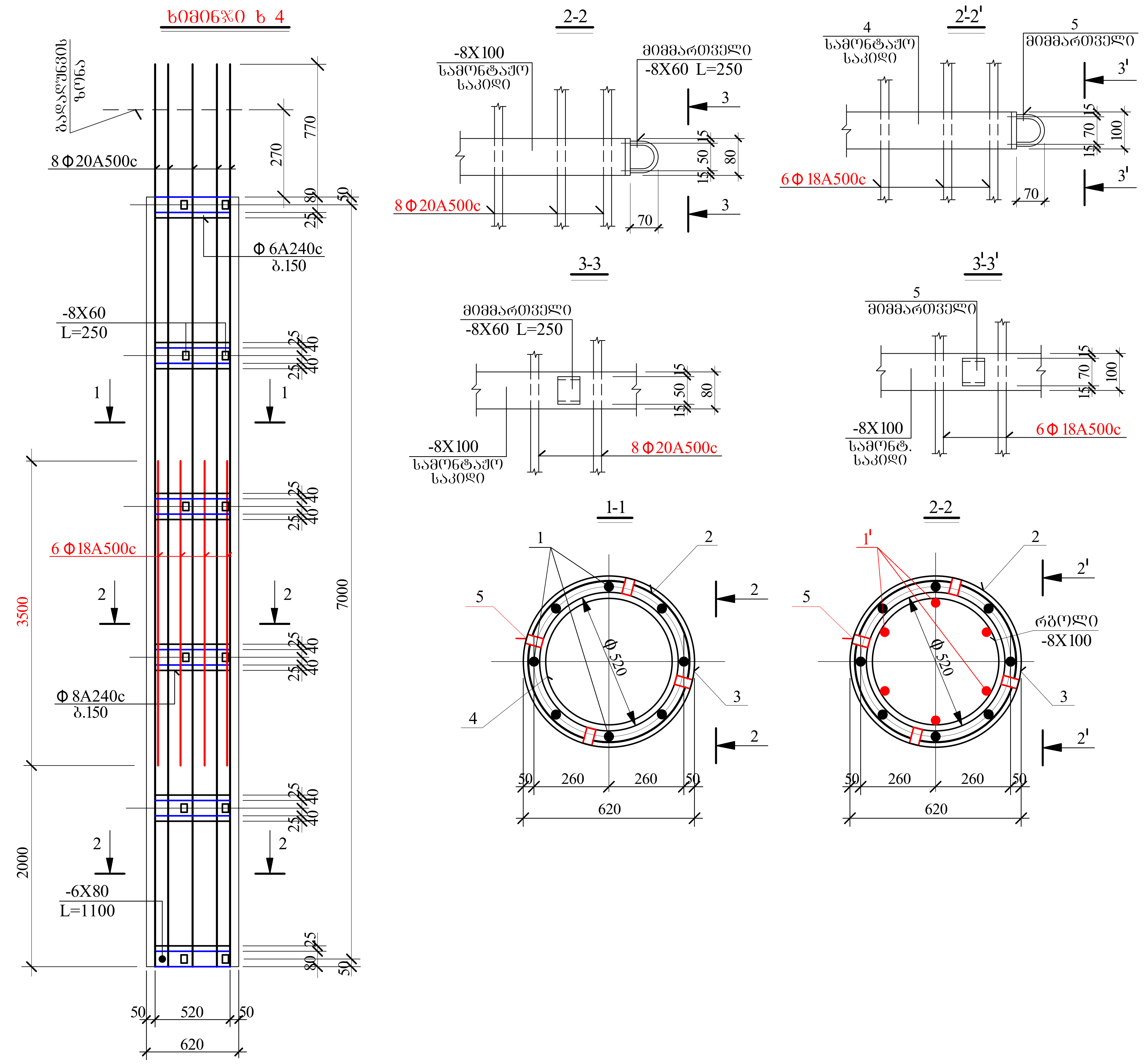

ხიმინჯი ხ 4
გადაღუნვის ზონა
8 Φ20A500c
770
270
80
25
50
Φ 6A240c
ბ.150
-8X60
L=250
1
6 Φ18A500c
3500
2
7000
Φ 8A240c
ბ.150
2000
-6X80
L=1100
50
520
620
2-2
-8X100
სამონტაჟო
საკიდი
მიმმართველი
-8X60 L=250
3
15
50
80
70
2'-2'
4
5
3'
6 Φ 18A500c
100
3-3
3'-3'
-8X100
სამონტ.
საკიდი
8 Φ20A500c
1-1
Φ 520
260
1'
რგოლი
-8X100

ხიმინჯი ხ 4'

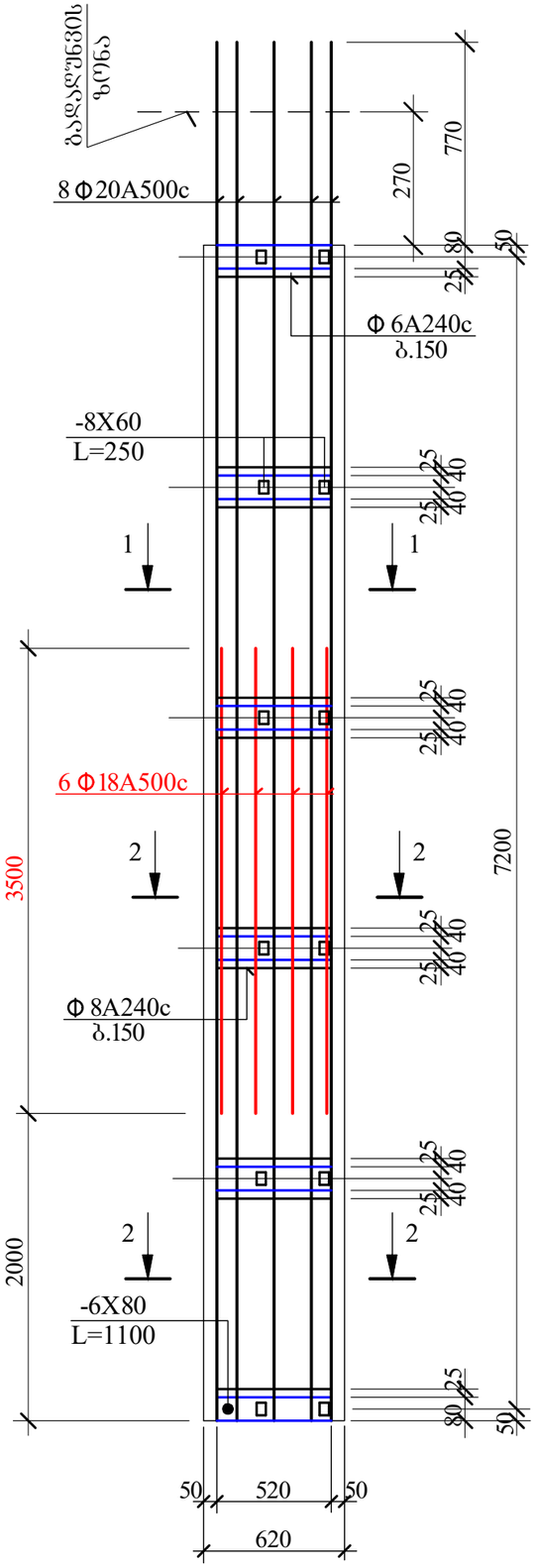

2-2

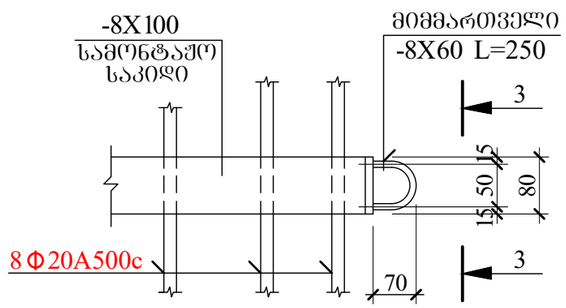

2'-2'

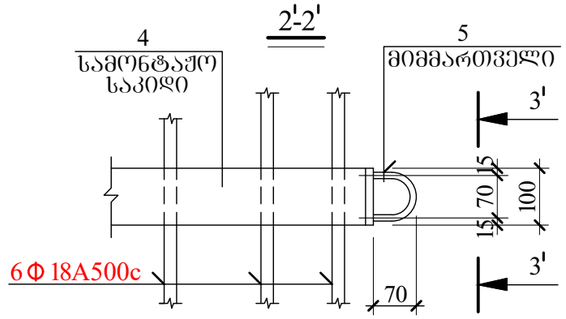

3-3

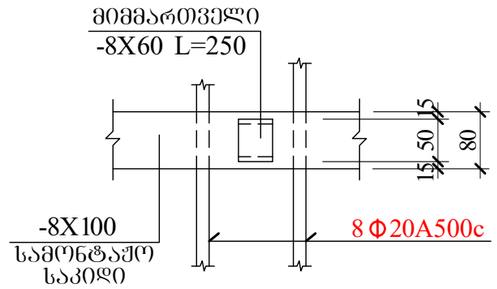

3'-3'

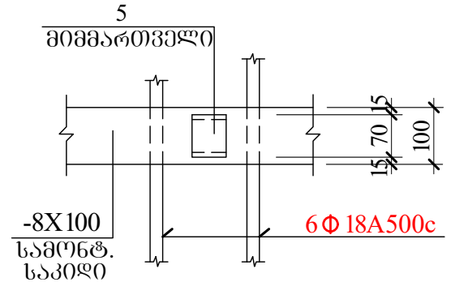

1-1

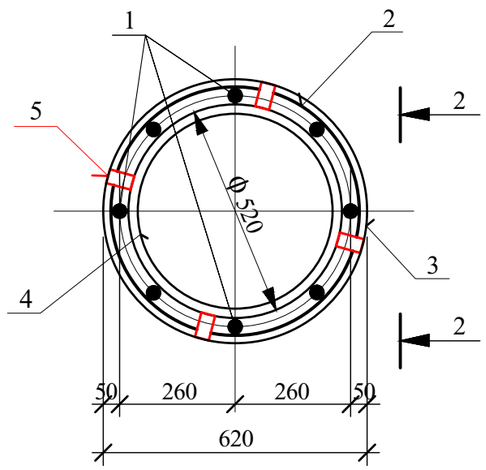

2-2

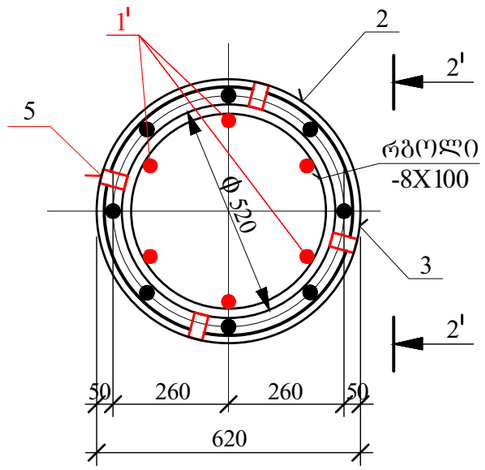

ხიმინჯი ხ 5

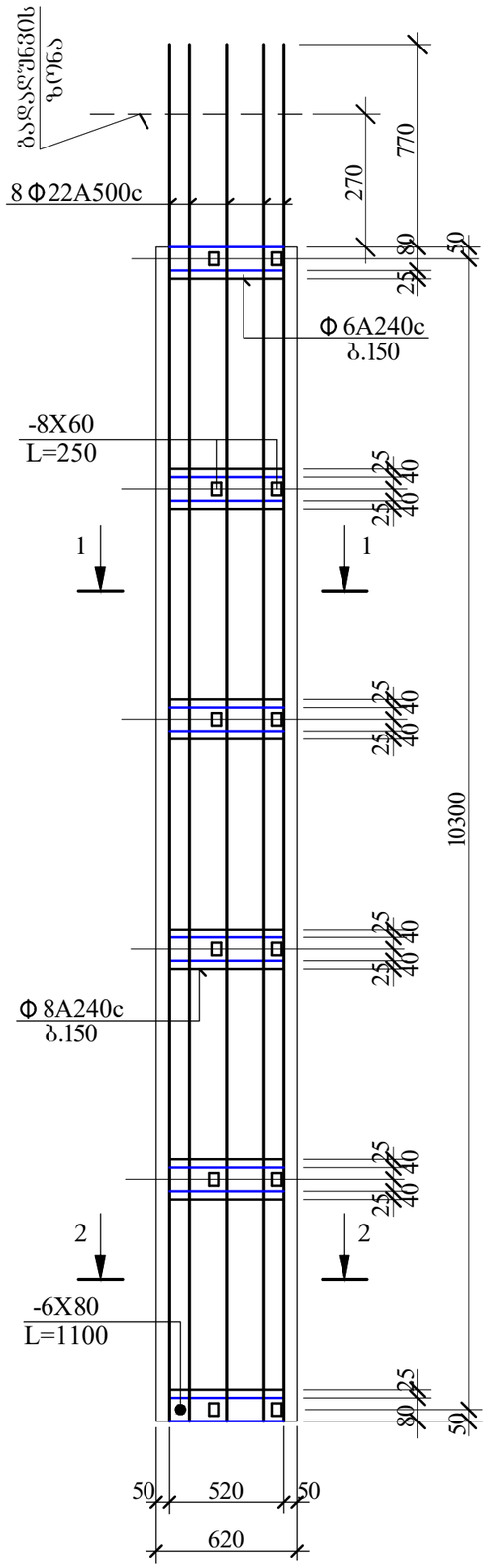

2-2

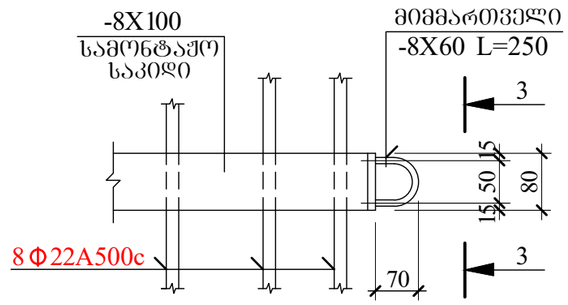

3-3

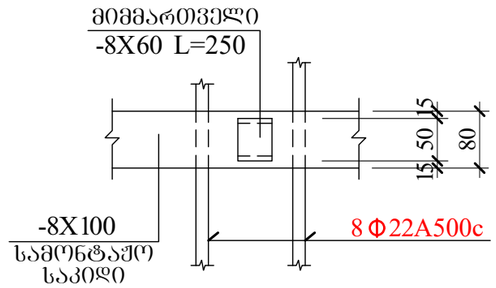

1-1

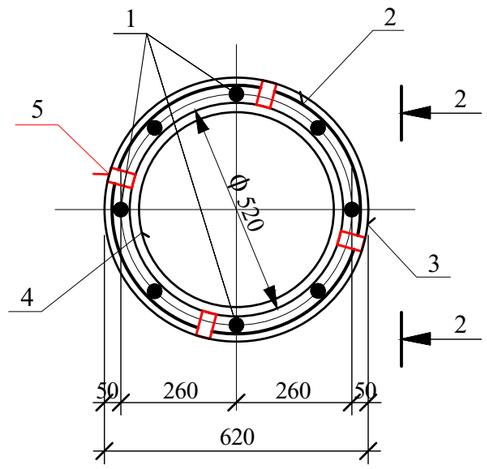

ჭჭპ 1

