T: +995 598 242 654
E: AVTONAMGALADZE@GMAIL.COM

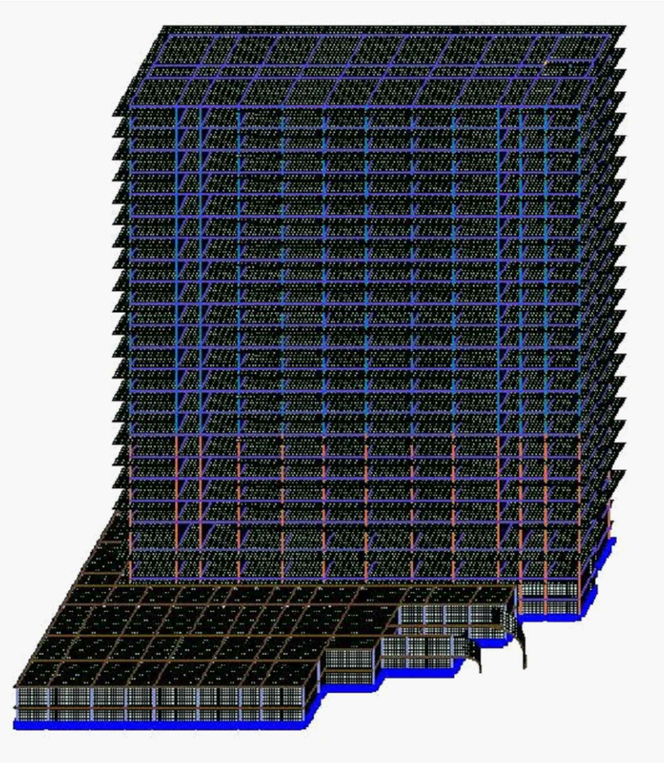

კონსტრუქციული ნაწილი

ქ. თბილისი, ანა პოლიტკოვსკაიას ქუჩა N18

საკადასტრო კოდი: 01.14.05.008.410

მრავალბინიანი საცხოვრებელი სახლი

დიაზინის განვითარების სტ. D.D.

არქიტექტორი		ნ.დონაძე
კონსტრუქტორი		ა.ნამგალაძე
კონსტრუქტორი		გ.გოქსაძე
მათ.მოდელირება		ა.ოქორომელიძე

Project Number: 93A23
TBILISI, GEORGIA; 2023 YEAR

Dec 27, 2023

ნახაზების ჩამონათვალი

ნახაზების დასახელება	კოდი
სატიტულო	--
ჩამონათვალი	კ - 001
ჩამონათვალი 2	--
პირობითი აღნიშვნები	კ - 002
განმარტებითი ბარათი	კ - 004
მასალის ამოკრეფა,საერთო ხარჯი	კ - 005
3D ხედები	კ - 006
დატვირთვები სეისმიკა მასალები	კ - 007
დატვირთვების თანწყობა	კ - 008
გადაადგილებები	კ - 009
ვერტიკალური ძალა	კ - 010
განივი ძალები	კ - 011
მღუნავი მომენტები	კ - 012
გადაადგილებები	კ - 013
პერიოდები	კ - 016
3D მოდელი	კ - 017
-6.000 ნ.-ზე საძირკვლის ფილის საყალიბე გეგმა	კ - 101
-6.000 ნ.-ზე საძირკვლის ფილის არმირების გეგმა ქვედა შრე X მიმ.	კ - 102
-6.000 ნ.-ზე საძირკვლის ფილის არმირების გეგმა ქვედა შრე Y მიმ.	კ - 103
-6.000 ნ.-ზე საძირკვლის ფილის არმირების გეგმა ზედა შრე X მიმ.	კ - 104
-6.000 ნ.-ზე საძირკვლის ფილის არმირების გეგმა ზედა შრე Y მიმ.	კ - 105
-6.000 ნ.-ზე საძირკვლის ფილის განივი არმირების გეგმა	კ - 106
-6.000 ნ.-ზე კვანძების მარკირების და ნაშვერების განლაგების გეგმა	კ - 107
საძირკვლის ფილის კვეთი 1-1 2-2 3-3 ხედი A-A	კ - 108
კვანძი I II IV	კ - 109
საძირკვლის განივი არმირების ფრაგმენტი-1	კ - 110
კვანძი III; საძირკვლის სპეციფიკაცია	კ - 112
მონოლითური კედელი მ.კ. - 1;2; ესკიზი; კედლის სპეციფიკაცია	კ - 113
-3.200 ნ.-ზე გადახურვის ფილის საყალიბე გეგმა	კ - 201
-3.200 ნ.-ზე გადახურვის ფილის არმირების გეგმა ქვედა შრე X მიმ.	კ - 202
-3.200 ნ.-ზე გადახურვის ფილის არმირების გეგმა ქვედა შრე Y მიმ.	კ - 203
-3.200 ნ.-ზე გადახურვის ფილის არმირების გეგმა ზედა შრე X მიმ.	კ - 204
-3.200 ნ.-ზე გადახურვის ფილის არმირების გეგმა ზედა შრე Y მიმ.	კ - 205
0.000; -0.200; -0.450 - ნ.-ზე გადახურვის ფილის საყალიბე გეგმა	კ - 206
0.000; -0.200; -0.450 ნ.-ზე ფილის არმირების გეგმა ქვედა შრე X	--
0.000; -0.200; -0.450 ნ.-ზე ფილის არმირების გეგმა ქვედა შრე Y	--
0.000; -0.200; -0.450 ნ.-ზე ფილის არმირების გეგმა ზედა შრე X	--
0.000; -0.200; -0.450 ნ.-ზე ფილის არმირების გეგმა ზედა შრე Y	--
4.200 ნ.-ზე გადახურვის ფილის საყალიბე გეგმა	--
4.200 ნ.-ზე გადახურვის ფილის არმირების გეგმა ქვედა შრე; X მიმართ	--
4.200 ნ.-ზე გადახურვის ფილის არმირების გეგმა ქვედა შრე; Y მიმართ	--
4.200 ნ.-ზე გადახურვის ფილის არმირების გეგმა ზედა შრე; X მიმართ	--
4.200 ნ.-ზე გადახურვის ფილის არმირების გეგმა ზედა შრე; Y მიმართ	--
8.400 ნ.-ზე გადახურვის ფილის საყალიბე გეგმა	--
8.400 ნ.-ზე გადახურვის ფილის არმირების გეგმა ქვედა შრე; X მიმართ	--
8.400 ნ.-ზე გადახურვის ფილის არმირების გეგმა ქვედა შრე; Y მიმართ	--
8.400 ნ.-ზე გადახურვის ფილის არმირების გეგმა ზედა შრე; X მიმართ	--
8.400 ნ.-ზე გადახურვის ფილის არმირების გეგმა ზედა შრე; Y მიმართ	--
11.700 ნ.-ზე გადახურვის ფილის საყალიბე გეგმა	--
11.700 ნ.-ზე გადახურვის ფილის არმირების გეგმა ქვედა შრე; X მიმარ	--
11.700 ნ.-ზე გადახურვის ფილის არმირების გეგმა ქვედა შრე; Y მიმარ	--
11.700 ნ.-ზე გადახურვის ფილის არმირების გეგმა ზედა შრე; X მიმართ	--
11.700 ნ.-ზე გადახურვის ფილის არმირების გეგმა ზედა შრე; Y მიმართ	--
15.000 ნ.-ზე გადახურვის ფილის საყალიბე გეგმა	--
18.300 ნ.-ზე გადახურვის ფილის საყალიბე გეგმა	--
21.600 ნ.-ზე გადახურვის ფილის საყალიბე გეგმა	--
24.900 ნ.-ზე გადახურვის ფილის საყალიბე გეგმა	--
28.200 ნ.-ზე გადახურვის ფილის საყალიბე გეგმა	--
31.500 ნ.-ზე გადახურვის ფილის საყალიბე გეგმა	--
34.800 ნ.-ზე გადახურვის ფილის საყალიბე გეგმა	--
38.100 ნ.-ზე გადახურვის ფილის საყალიბე გეგმა	--
41.400 ნ.-ზე გადახურვის ფილის საყალიბე გეგმა	--
44.700 ნ.-ზე გადახურვის ფილის საყალიბე გეგმა	--
48.000 ნ.-ზე გადახურვის ფილის საყალიბე გეგმა	--
51.300 ნ.-ზე გადახურვის ფილის საყალიბე გეგმა	--
54.600 ნ.-ზე გადახურვის ფილის საყალიბე გეგმა	--
57.900 ნ.-ზე გადახურვის ფილის საყალიბე გეგმა	--
61.200 ნ.-ზე გადახურვის ფილის საყალიბე გეგმა	--
64.500 ნ.-ზე გადახურვის ფილის საყალიბე გეგმა	--
67.800 ნ.-ზე გადახურვის ფილის საყალიბე გეგმა	--
71.100 ნ.-ზე გადახურვის ფილის საყალიბე გეგმა	--
74.400; 73.550 ნ.-ზე გადახურვის ფილის საყალიბე გეგმა	--
კვეთი 1-1; 2-2; 3-3; 6-6; პარაპეტი-1	კ - 228
ფილის სპეციფიკაცია	კ - 232
მონოლითური სვეტების მარკირების გეგმა	--
Layout1	--
კვეთი 1-1; 2-2; 3-3; 4-4; გულარი-1;	კ - 305
სვეტის სპეციფიკაცია	კ - 306
მონოლითური სიხისტის დიაფრაგმის მარკირების გეგმა	--
მონოლითური სიხიტის დიაფრაგმა - 1	--
მონოლითური სიხიტის დიაფრაგმა - 1 (2)	--
მონოლითური სიხიტის დიაფრაგმა - 1 (3)	--
მონოლითური სიხიტის დიაფრაგმა - 1 (4)	--
მონოლითური სიხიტის დიაფრაგმა - 1 (5)	--
მონოლითური სიხიტის დიაფრაგმა - 1 (6)	--
მონოლითური სიხიტის დიაფრაგმა - 1 (7)	--
მონოლითური სიხიტის დიაფრაგმა - 1 (8)	--
მონოლითური სიხიტის დიაფრაგმა - 1 (9)	--
მონოლითური სიხიტის დიაფრაგმა - 1 (10)	--
მონოლითური სიხიტის დიაფრაგმა - 1 (11)	--
მონოლითური სიხიტის დიაფრაგმა - 1 (12)	--
მონოლითური სიხიტის დიაფრაგმა - 1 (13)	--
მონოლითური სიხიტის დიაფრაგმა - 1 (14)	--
მონოლითური სიხიტის დიაფრაგმა - 1 (15)	--
მონოლითური სიხიტის დიაფრაგმა - 1 (16)	--
კვეთი 1-1; 2-2; 3-3;	კ - 314
კვეთი 4-4; 5-5; 6-6;	კ - 315
კვანძი I; II; III	კ - 316
დაფრაგმის სპეციფიკაცია	კ - 317

საერთო შენიშვნები :

1. ნახაზში მეტანილი ყველა ცვლილება უნდა შეთანხმდეს პროექტის ავტორთან
2. შენობის საპროექტო ნული ±0.00=562.00 იხ. არქ. აბსოლუტურ ნიშნულს
3. პროექტში ყველა ზომა მოცემულია მილიმეტრებში, ნუშნულები-მეტრებში.
4. ქარგილის გამოხსნა მოხდეს მას შემდეგ, რაც ბეტონის სიმტკიცე მიაღწევს მინიმუმ 70%.

შენიშვნები :

თარიღი Dec 27, 2023 წ.

კორექტირება

№	კორექტირება	თარიღი
1		
2		
3		
4		
5		
6		

მისამართი:

ქ. თბილისი, ანა პოლიტკოვსკაიას ქუჩა N18 ს/კ 01.14.05.008.410

პროექტის სახელწოდება:

მრავალბინიანი საცხოვრებელი სახლი

მთავარი კონსტრუქტორი: Lead Structural Engineer:

თანამდებობა	გვარი	ხელმოწერა
არქიტექტორი	ნ.დონაძე	
კონსტრუქტორი	ა.ნამგალაძე	
კონსტრუქტორი	გ.გოქსაძე	
მათ.მოდელირება	ა.ოჟორომელიძე	

E: AVTONAMGALADZE@GMAIL.COM

M: +995 598 242 654

პროექტი/Project No 93A23	ფორმატი Paper Size A3
თარიღი/Date: Dec 27, 2023	
სტადია/Status: D.D.	მასშტაბი Scale
ფურცელი/Drawing No კ - 001	

ნახაზი/Drawing

ჩამონათვალი

ნახაზების ჩამონათვალი

ნახაზების დასახელება	კოდი
კიბე №1-ის საყალიბე გეგმა -3.200-ზე და 0.000-ზე	კ - 501
კიბე №1-ის საყალიბე გეგმა 8.400-ზე და 71.100-ზე	კ - 502
კიბის ჭრილი A-A	--
კიბე №2-ის საყალიბე გეგმა -3.200-ზე და 0.000-ზე	კ - 503
კიბე №2-ის საყალიბე გეგმა 8.400-ზე და 67.800-ზე	--
კიბის ჭრილი B-B	--
კიბე №3-ის საყალიბე გეგმა -3.200_დან 0.000_მდე	--
კიბის ჭრილი C-C	--
კიბე №4-ის საყალიბე გეგმა -3.200_დან 0.000_მდე	--
კიბის ჭრილი D-D	--
კიბე №4-ის საყალიბე გეგმა 0.000_დან 4.200_მდე	--
კიბის ჭრილი E-E	--
კიბის ჭრილი 1-1; 2-2 კიბის კვანძი I II III	კ - 504
კიბის კვანძი IV V	კ - 505
კიბის ესკიზი კიბის სპეციფიკაცია	კ - 506
მონ. რ.ბ.-ის სვეტების და გარე კედლების მიერთების სქემა	კ - 901
ტიხრების გადახურვის ფილასთან და რიგელთან შეპირაპირების კვანძი	კ - 902

საერთო შენიშვნები :

1. ნახაზში შეტანილი ყველა ცვლილება უნდა შეთანხმდეს პროექტის ავტორთან
2. შენობის საპროექტო ნული ±0.00=562.00 იხ. არქ. აბსოლუტურ ნიშნულს
3. პროექტში ყველა ზომა მოცემულია მილიმეტრებში, ნუშნულები-მეტრებში.
4. ქარგილის გამოხსნა მოხდეს მას შემდეგ, რაც ბეტონის სიმტკიცე მიაღწევს მინიმუმ 70%.

შენიშვნები :

თარიღი Dec 27, 2023 წ.

კორექტირება

№	კორექტირება	თარიღი
1		
2		
3		
4		
5		
6		

მისამართი:

ქ. თბილისი, ანა
პოლიტკოვსკაიას ქუჩა N18
ს/კ 01.14.05.008.410

პროექტის სახელწოდება:

მრავალბინიანი
საცხოვრებელი სახლი

მთავარი კონსტრუქტორი:
Lead Structural Engineer:

თანამდებობა	გვარი	ხელმოწერა
არქიტექტორი	ნ.დონაძე	
კონსტრუქტორი	ა.ნამგალაძე	
კონსტრუქტორი	გ.გოქსაძე	
მათ.მოდელირება	ა.ოქუორომელიძე	

E: AVTONAMGALADZE@GMAIL.COM
M: +995 598 242 654

პროექტი/Project No 93A23	ფორმატი Paper Size
თარიღი/Date: Dec 27, 2023	A3
სტადია/Status: D.D.	მასშტაბი Scale
ფურცელი/Drawing No ----	

ნახაზი/Drawing

ჩამონათვალი 2

1. ზოგადი

- ობ. მისამართი - ქ. თბილისი, ანა პოლიტკოვსკაიას ქუჩა N18 (ს.კ. 01.14.05.008.410)
- დამკვეთი - "არტეგონი"
- არქიტექტურული ნაწილი - "არტეგონი"
- საინჟინრო გეოლოგია - შპს "თბილინვესტპროექტი"
- შენობა-ნაგებობის კლასი (#57_2009/03/24) - IV

2. საინჟინრო გეოლოგია და დაფუძნების პირობები, ქვაბული

2.1 საძირკვლის ფუძედ მიჩნეული გრუნტის მახასიათებლები:

- დასახელება - ქვიშაქვების და არგილიტების მორიგეობა;
- სიმტკიცე კუმშვაზე Rc=13.60 მპა;
- კუთრი წონა ρ=2.29 ტ/მ³;
- დეფორმაციის მოდული E=2000 მპა;
- პუასონის კოეფიციენტი μ=0.20
- დასკვნა - მშენებლობისთვის გამოყოფილ უბანზე და მის ირგვლივ არ აღინიშნება საშიში გეოლოგიური პროცესები და მათი ჩასახვა არც მომავალშია მოსალოდნელი, იგი იმყოფება დამაკმაყოფილებელ საინჟინრო-გეოლოგიურ პირობებში;
- გრუნტის კატეგორია სეისმური თვისებების მიხედვით - II (ᲡᲜ 01.01.-09 Ცხ.#1);
- ხელოვნური ფუძე - საძირკვლის ქვეშ ბეტონის მომზადების მოწყობამდე საჭიროა ორ ეტაპად დაიყაროს მდინარის ხვინჭა, სულ 20 სმ. სიმაღლეზე და თითოეული ფენა დაიტკეპნოს. დატკეპნა მოხდეს 10 სმ-იან შრეებად. გამკვრივების კოეფიციენტი უნდა იყოს K=95-98 %, პირობითი საანგარიშო წინაღობა არანაკლებ R_0=3.0 კგძ/სმ²;
- რეკომენდირებული გრუნტის მახასიათებლებია: სიმკვრივე ρ= 2.0 გრ/სმ³; დეფორმსციის მოდული E=400 კგძ/სმ²; შინაგანი ხახუნის კუთხე j=30.5; ხვედრითი შეჭიდულობა C=0.02 კგძ/სმ²;
- გრუნტის წყალი - სამშენებლო ტერიტორიაზე გრუნტის წყალი გამოვლენილი არ არის
- ქვაბული - ქვაბულის გვერდების დამუშავება მოხდეს გრუნტების ბუნებრივი ქანობის კუთხით.

3. უსაფრთხოება

- მშენებლობის პროცესი წარიმართოს საქართველოს ორგანული კანონის შრომის უსაფრთხოების შესახებ (#4283-IIს_29/09/2020) მოთხოვნების შესაბამისად და მკაცრად იქნას დაცული უსაფრთხოების წესები.

4. მასალები

- მასალების ანტიკოროზიული და ხანძარსაწინააღმდეგო დაცვა - შესრულდეს ნორმების СНиП 2.01.02-85* და СНиП 2.03.11-85 მოთხოვნების შესაბამისად;
- ბეტონი - შენობის მზიდ კონსტრუქციებში გამოყენებულია ბეტონი კლასით - C20/25 (EN 206-1:2000) ან B25 (ГОСТ 25192 - 2012) - კუბური სიმტკიცის მინიმალური მახასიათებელი კუმშვაზე - fck = 25 მპა; სვეტებში და დაიაფრაგმებში C25/30 (EN 206-1:2000) ან B30 (ГОСТ 25192 - 2012) - კუბური სიმტკიცის მინიმალური მახასიათებელი კუმშვაზე - fck = 30 მპა; საძირკვლის ქვეშ გამოყენებულია ბეტონის მომზადება C12/15 (EN206-1:2000) ან B15 (ГОСТ 25192 - 2012) - კუბური სიმტკიცის მინიმალური მახასიათებელი კუმშვაზე - fck = 15 მპა;
- არმატურა - შენობის რკ.ბეტონის ელემენტებში გამოყენებულია არმატურა კლასით - B500C (BS EN 10080) ან A500C; A240C. (ДСТУ 3760-98); (საანგ. წინაღობა გაჭიმვაზე R_e=500 მპა)
- საკეტლე და სატიხრე მასალა - შენობის კონტურზე კედლების შევსება მოხდება მსუბუქი სამშენებლო ბლოკებით მარკით არანაკლებ M 50-ისა, მოცულობითი წონით არაუმეტეს 1200 კგ./მ³. ქვიშა-ცემენტის ხსნარზე, მარკით არანაკლებ M 50-ისა; წყობის ღეროვან გაჭიმვაზე დრეკებითი წინაღობის (ნორმალური შეჭიდულობის) სიდიდე უნდა იყოს არანაკლებ 1.2კგ.ძ/სმ²-სა
- ჰიდროიზოლაცია - შენობის კედლები რომლებიც შეხებაში არის გრუნტთან დაიფაროს ჰიდროსაიზოლაციო შრით, (ჰიდროიზოლაციის ტიპი განისაზღვროს დამკვეთთან შეთანხმებით);
- სამშენებლო მასალების ხარისხის კონტროლი:
  - სამშენებლო მოედანზე აუცილებელია განხორციელდეს სამშენებლო მასალების სისტემატური კონტროლი. მშენებლობაზე შემოზიდულ მასალებს თან უნდა ახლდეს მმწარმოებლის ხარისხის დამადასტურებელი დოკუმენტი (პასპორტი) რომელშიც მითითებული იქნება ტექნიკური მახასიათებლები, მაგ: მასალის სიმტკიცის ზღვარი, ყინვამედეგობის მაჩვენებელი და სხვა.
  - ბეტონის სამუშაოების წარმოებისას მშრალი და ცხელი კლიმატის პირობებში 25°C-ზე მეტი ჰაერის ტემპერატურისა და 50%-ზე ნაკლები ფარდობითი ტენიანობისას გამოყენებულ იქნას ცემენტები, რომელთა სამარკო სიმტკიცე არანაკლებ 20%-ით აჭარბებს ბეტონის საპროექტო მარკას.
  - ახლადჩაწყობილი ბეტონი დაცული უნდა იქნას მექანიკური დაზიანებისგან (და/ან ზემოქმედებისგან), მზის სხივების პირდაპირი მოხვედრისგან, ყინვისგან, ქარისგან. პროექტში მითითებული სიმტკიცის 75%-ის მიღწევამდე ბეტონის სტრუქტურა ადვილად იმსხვრევა, აქედან გამომდინარე აღნიშნული სიმტკიცის მირწევამდე აუცილებელია მკაცრად დაცული იქნას ტემპერატურის და ტენიანობის რეჟიმი;

5. კლიმატოლოგია და დატვირთვები

- ჩაყინვის სიღრმე - 0.00 მ (ᲡᲜ 01.05-08);
- ქარი - W0 = 85 კგ/მ² (ᲡᲜ 1.0508);
- თოვლი - q = 50 კგ/მ² (ᲡᲜ 01.0508);
- სეისმურობა - საქართველოს ტერიტორიის სეისმური საშიშროების რუქის მიხედვით ქ. თბილისი იმყოფება 8 ბ. სეისმურ ზონაში (სკალა MSK64), ჰორიზონტალური აჩქარება - 0.17 (სეისმურობის კოეფიციენტი);

6. მათ. მოდელირება (გაანგარიშება)

- «Lira - САПР 2021» (ვერსია R2.3.1) პროგრამული კომპლექსის მეშვეობით, სასრული ელემენტების მეთოდის საფუძველზე. შენობის საანგარიშო მოდელი შედგენილია არქიტექტურული ნახაზების მიხედვით.

7. შენობის აღწერილობა

- პირობითი საპროექტო ნიშნული 0.00 - (არის პირველი სართულის იატაკის დონე) შეესაბამება აბსოლიტურ ნიშნულს 562.00 მ. ზღ.
- კონსტრუქციული სქემა - შენობა ხისტ ვანძებით მონოლითური რკ.ბეტონის ჩარჩო-კავშირებიან სისტემას წარმოადგენს;
- სართულიანობა - 22 მიწისზედა სართ.;
- სარდაფი (გარაჟი) - 2 გარაჟის სართ.;
- შენობის მიახლოებითი გაბარიტული ზომები - 67.7X14.8 მ. (ღერძებში), გეგმაში მართკუთხედი ფორმის;
- საძირკველი - მონოლითური რკ.ბეტონის ფილა 1.2(h) მ. და ხიმინჯები;
- კონსტრუქციული ელემენტები (სართ. გადახურვის ფილა, სვეტი, რიგელი, ა.შ.)
  - სართულშუა გადახურვის ფილა - 20; 18 სმ.
  - რიგელები - 50X50(h)სმ. 20X50(h)სმ. 40X50(h)სმ. 20X20(h)სმ.
  - სვეტები - კვეთები იცვლება სართულების მიხედვით 80x210; 80x140 60x210; 60x170; 60x140; 60x120; 50x210; 50x100; 50x50; 40x120; 40x80; 40x40 სმ.;
  - კიბე - მონოლითური რკ.ბეტონის;
  - მონოლითური რკ.ბეტონის კედლები - 30 სმ.;
  - სახურავი - ე.წ. ბრტყელი გადახურვა;
  - პარაპეტი - მონ. რკ.ბეტონის, 15 სმ.;

8. შენიშვნები

- საძირკვლის ფუძე აუცილებელია მიიღოს ინჟ. გეოლოგმა.
- მიწის სამუშაოთა წარმოებისას დაცული უნდა იყოს СНиП 3.02.01-87 ЗЕМЛ НЫЕ СООРУЖЕНИ ,ОСНОВАНИ И ФУНДАМЕНТЫ 10.1÷10.5 პუნქტების მოთხოვნები;
- შენობის ღერძების დაკვალვა განხორციელდეს არქიტექტურული ნახაზების შესაბამისად;
- ნახაზებში აღმოჩენილი შეუსაბამობის, არქიტექტურულ ნახაზებთან შეუსაბამობის და/ან საინჟინრო-გეოლოგიური ნაწილის ადგილზე არსებულ სიტუაციასთან შეუსაბამობის შემთხვევაში - აუცილებლად ეცნობოს პროექტის ავტორს;
- არმატურების მოღუნვა განხორციელდეს ცივად გაცხელების გარეშე;
- ბეტონირების დონე (ცივი ნაკერი) ბეტონირებამდე გაიწმინდოს (მოიხსნას 5 მმ-იანი ფენა (ბეტონის წვენი)) და მოირეცხოს წყლის ჭავლით.
- რკ.ბეტონის კონსტრუქციებს (ფილები,რიგელები) მიეცეს სამშენებლო აწევა „შუქში მალის“ 1/250;
- თუ სადმე ბლოკის წყობის სიმაღლის და სიგანის ფარდობა (H/W) აღემატება 12-ს აუცილებელია შუალედური რკ.ბეტონის სარტყელის მოწყობა;
- მშენებლობისას, თუ სამშენებლო მასალის განთავსება ხდება სახურავის ან გადახურვის კონსტრუქციებზე, მათმა დატვირთვამ არ უნდა გადააჭარბოს კვადრატულ მეტრზე პროექტით გათვალისწინებულ დროებით დატვირთვებს. იმ ადგილებში სადაც კონსტრუქცია ვერ უზრუნველყოფს დამატებითი დატვირთვის ზიდვას, მოწყობილი უნდა იქნას დროებითი დგარების და/ან სამაგრები.
- სამშენებლო უბანზე გრუნტის წყლებთან შეხებაში მყოფი მიწისქვეშა კონსტრუქციებისათვის, კერძოდ კერიმეტრის მონოლითური კედლებისათვის და პილონებისთვის, თუ არ იქნება გამოყენებული სპეციალური დამცავი (საიზოლაციო) მასალები, მაშინ ზემოთ აღნიშნული კონსტრუქციული ელემენტებისათვის გამოყენებული უნდა იქნას სულფატმდგრად ცემენტებზე დამზადებული ბეტონები. (სულფატმდგრადი სტანდარტი 22266-76 ცემემენტების გამოყენებით W_6 მარკის წყალშეუღწევადი ბეტონი)

9. გამოყენებული ლიტერატურა

- (ᲡᲜ 01.01-09) - სეისმომედეგი მშენებლობა
- (ᲡᲜ 03.01-09) - ბეტონისა და რკინაბეტონის კონსტრუქციები
- (ᲡᲜ 02.01-08) - შენობების და ნაგებობების ფუძეები
- (ᲡᲜ 01.05-08) - სამშენებლო კლიმატოლოგია
- СНиП 2.01.07-85* _ Нагрузки и воздействия
- EN 1990 ევროკოდი : კონსტრუქციული დაპროექტების საფუძვლები
- EN 1991 ევროკოდი 1: ზემოქმედებები კონსტრუქციებზე
- EN 1992 ევროკოდი 2: ბეტონის კონსტრუქციების დაპროექტება
- EN 1998 ევროკოდი 8: სეისმომედეგი კონსტრუქციების დაპროექტება

საერთო შენიშვნები :

1. ნახაზში შეტანილი ყველა ცვლილება უნდა შეთანხმდეს პროექტის ავტორთან
2. შენობის საპროექტო ნული ±0.00=562.00 მ. ზღ. აბსოლუტურ ნიშნულს
3. პროექტში ყველა ზომა მოცემულია მილიმეტრებში, ნუშნულები-მეტრებში.
4. ქარბილის გამოხსნა მოხდეს მას შემდეგ, რაც ბეტონის სიმტკიცე მიაღწევს მინიმუმ 70%.

შენიშვნები :

თარიღი Dec 28, 2023 წ.

კორექტირება

№	კორექტირება	თარიღი
1		
2		
3		
4		
5		
6		

მისამართი:

ქ. თბილისი, ანა პოლიტკოვსკაიას ქუჩა N18
ს/კ 01.14.05.008.410

პროექტის სახელწოდება:

მრავალბინიანი საცხოვრებელი სახლი

მთავარი კონსტრუქტორი: Lead Structural Engineer:

თანამდებობა	გვარი	ხელმოწერა
არქიტექტორი	ნ.დონაძე	
კონსტრუქტორი	ა.ნამგალაძე	
კონსტრუქტორი	გ.გოქსაძე	
მათ.მოდელირება	ა.ოჟორომელიძე	

E: AVTONAMGALADZE@GMAIL.COM

M: +995 598 242 654

პროექტი/Project No 93A23	ფორმატი Paper Size A3
თარიღი/Date: Dec 28, 2023	
სტადია/Status: D.D.	მასშტაბი Scale
ფურცელი/Drawing No Ა - 004	

ნახაზი/Drawing

განმარტებითი ბარათი

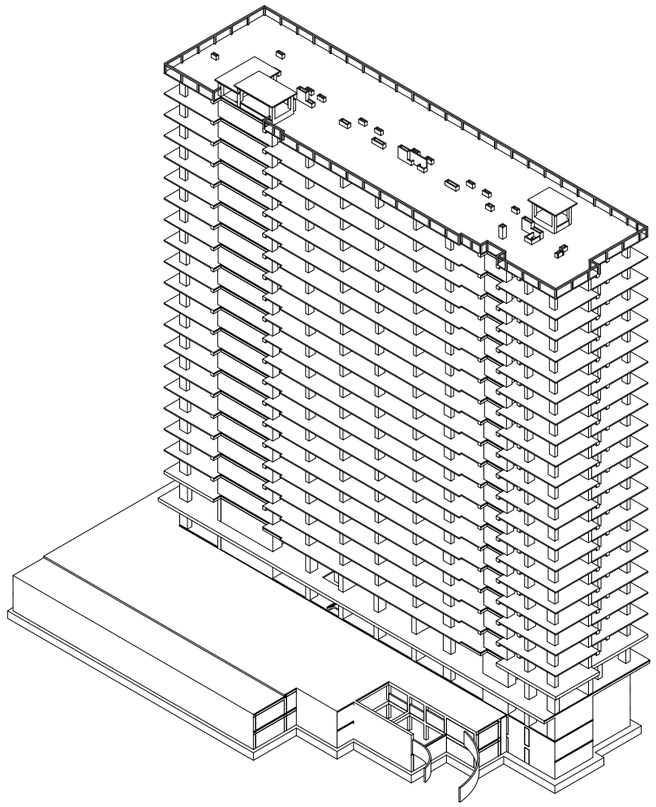

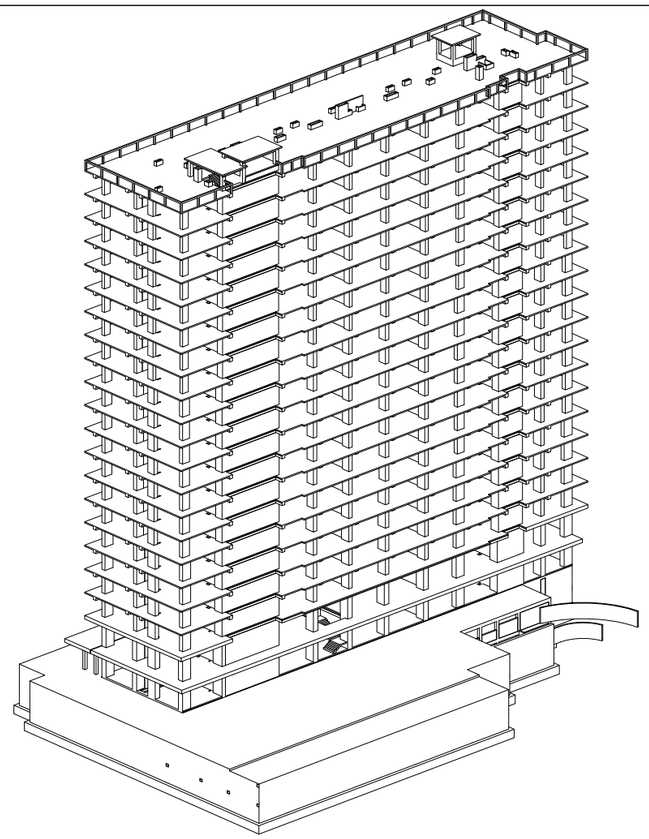

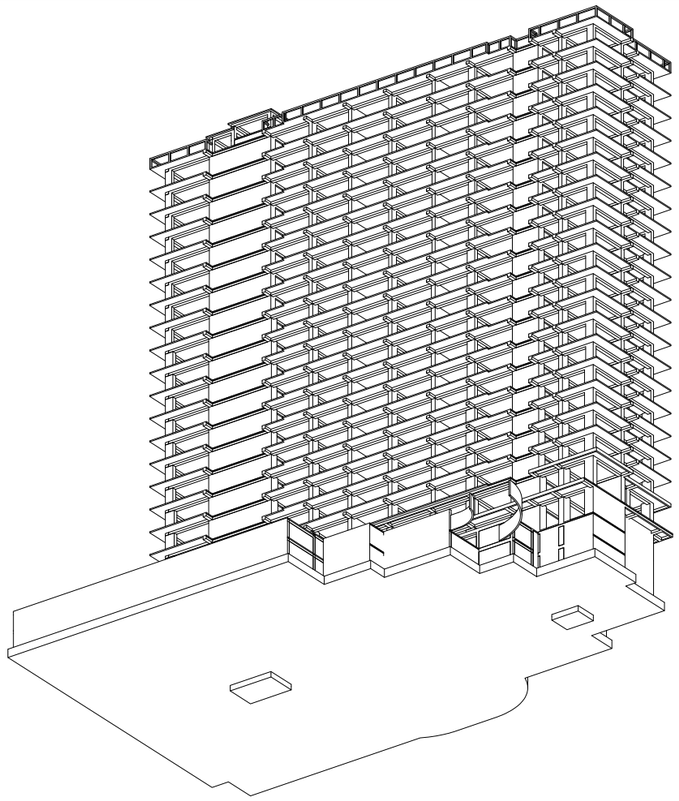

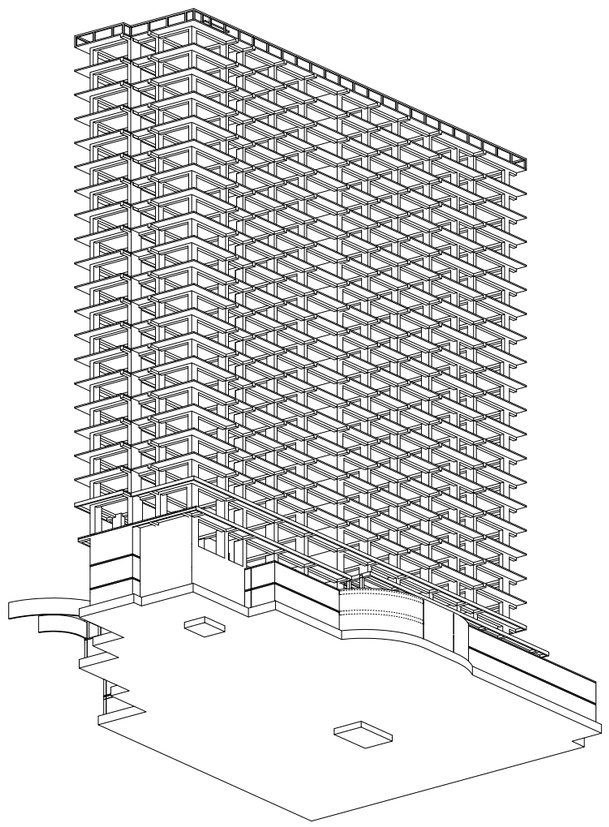

საერთო შენიშვნები :

1. ნახაზში შეტანილი ყველა ცვლილება უნდა შეთანხმდეს პროექტის ავტორთან
2. შენობის საპროექტო ნული ±0.00=562.00 იხ. არქ. აბსოლუტურ ნიშნულს
3. პროექტში ყველა ზომა მოცემულია მილიმეტრებში, ნუშნულები-მეტრებში.
4. ქარგილის გამოხსნა მოხდეს მას შემდეგ, რაც ბეტონის სიმტკიცე მიაღწევს მინიმუმ 70%.

შენიშვნები :

თარიღი Dec 27, 2023 წ.

კორექტირება

№	კორექტირება	თარიღი
1		
2		
3		
4		
5		
6		

მისამართი:

ქ. თბილისი, ანა პოლიტკოვსკაიას ქუჩა N18
ს/კ 01.14.05.008.410

პროექტის სახელწოდება:

მრავალბინიანი საცხოვრებელი სახლი

მთავარი კონსტრუქტორი:
Lead Structural Engineer:

თანამდებობა	გვარი	ხელმოწერა
არქიტექტორი	ნ.დონაძე	
კონსტრუქტორი	ა.ნამგალაძე	
კონსტრუქტორი	გ.გოქსაძე	
მათ.მოდელირება	ა.ოქუორომელიძე	

E: AVTONAMGALADZE@GMAIL.COM

M: +995 598 242 654

პროექტი/Project No 93A23	ფორმატი Paper Size A3
თარიღი/Date: Dec 27, 2023	
სტადია/Status: D.D.	მასშტაბი Scale
ფურცელი/Drawing No ა - 006	

ნახაზი/Drawing

3D ხედები

- სტატიკური მუდმივი;
- სტატიკური დროებითი ხანგრძლივი;
- სტატიკური დროებითი ხანმოკლე;
- სეისმური X მიმართულება;
- სეისმური Y მიმართულება;
- სეისმური Z მიმართულება;
- გათვალისწინებულია საკუთარი რხევების 30 ფორმა.
- სეისმური ზემოქმედების ანგარიშისას მასების მონაწილეობის ფაქტორი შეადგენს 77%;
- შენობის საკუთარი რხევის პერიოდები: T1=0.75 წმ. T2=0.67 წმ. T3=0.35 წმ.;

მუდმივი:

საკუთარი წონა	---	კგ/მ^2
გადახურვის ფილები	240	კგ/მ^2
კიბის ბაქანი	120	კგ/მ^2
კიბის მარში	350	კგ/მ^2
პერიმეტრის ტიხრები	1400	კგ/მ

დროებითი ხანგრძლივი:

გადახურვის ფილები	250	კგ/მ^2
სახურავი	50	კგ/მ^2

დროებითი ხანმოკლე:

გადახურვის ფილები	200	კგ/მ^2
სახურავი	100	კგ/მ^2
კიბის ბაქანი	360	კგ/მ^2
კიბის მარში	360	კგ/მ^2

დატვირთვები

შენიშვნა: ჩამონათვალში მოცემულია ძირითადი დატვირთვები.

- **სეისმურობა** - საქართველოს ტერიტორიის სეისმური საშიშროების რუქის მიხედვით ქ. თბილისი იმყოფება 8 ბ. სეისმურ ზონაში (სკალა MSK64), ჰორიზონტალური აჩქარება - 0.17 (სეისმურობის კოეფიციენტი);

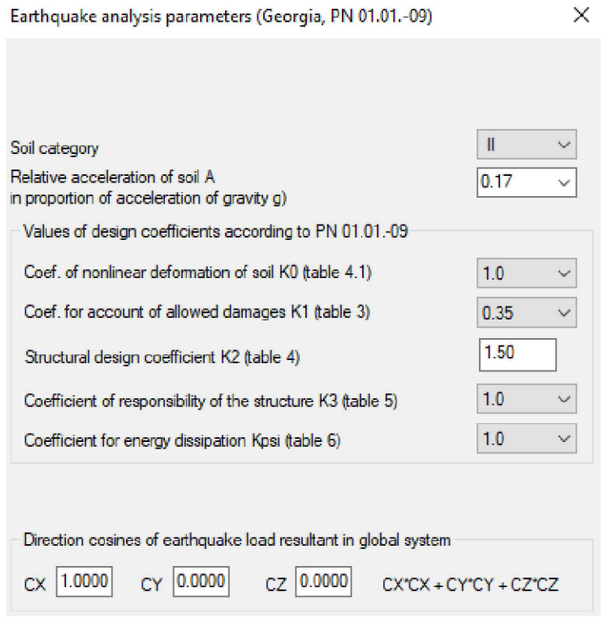

სეისმიკა - სეისმიკის ცხრილი შევსებულია (PN 01.01.-09)-(53) ის საფუძველზე.

მასალები

შენიშვნა: მახასიათებელი მოცემულია კუბური სიმტკიცისთვის.

Property table

Stif.type	Name	Parameters (sections-(cm) finite rigidity-(t,m) distr.weight-(t,m))
1	Plate H 22 (SLAB)	E=3.06e+006,V=0.2,H=22,Ro=2.75
2	Rect. bar 40 X 80 (COLUMN I)	Ro=2.75,E=3.06e+006,GF=0
		B=40,H=80
3	Plate H 1 (STAIR)	E=3e+006,V=0.2,H=1,Ro=2.75
4	Rect. bar 10 X 10 (AXIS)	Ro=0.001,E=1000,GF=0
		B=10,H=10
5	Plate H 25 (WALL I)	E=3.06e+006,V=0.2,H=25,Ro=2.75
7	Rect. bar 40 X 50 (BEAM I)	Ro=2.75,E=3.06e+006,GF=0
		B=40,H=50
8	Plate H 1 (FOUND WALL I)	E=3.06e+006,V=0.2,H=1,Ro=2.75
9	Plate H 65 (FOUND SLAB)	E=3.06e+006,V=0.2,H=65,Ro=2.75
11	Plate H 25 (DIAFRAGMA)	E=3.06e+006,V=0.2,H=25,Ro=2.75
12	Plate H 20 (WALL AUZI)	E=3.06e+006,V=0.2,H=20,Ro=2.75
13	Rect. bar 40 X 60 (COLUMN I)	Ro=2.75,E=3.06e+006,GF=0
		B=40,H=60
14	Rect. bar 40 X 60 (COLUMN I)	Ro=2.75,E=3.06e+006,GF=0
		B=40,H=60
15	Rect. bar 40 X 50 (BEAM II)	Ro=2.75,E=3.06e+006,GF=0
		B=40,H=50

არმატურა

Diameters	8...22	8...22	3...40
Rs t/m**2	45900.0	45900.0	37500.0
Rsw t/m**2	30000.0	30000.0	30000.0
Rsc t/m**2	45900.0	45900.0	37500.0
Rs,ser t/...	50000.0	50000.0	40000.0
Es t/m**2	190000...	190000...	200000...

საერთო შენიშვნები :

1. ნახაზში შეტანილი ყველა ცვლილება უნდა შეთანხმდეს პროექტის ავტორთან
2. შენობის საპროექტო ნული ±0.00=562.00 იხ. არქ. აბსოლუტურ ნიშნულს
3. პროექტში ყველა ზომა მოცემულია მილიმეტრებში, ნუშნულები-მეტრებში.
4. ქარგილის გამოხსნა მოხდეს მას შემდეგ, რაც ბეტონის სიმტკიცე მიაღწევს მინიმუმ 70%.

შენიშვნები :

თარიღი Dec 27, 2023 წ.

კორექტირება

№	კორექტირება	თარიღი
1		
2		
3		
4		
5		
6		

მისამართი:

ქ. თბილისი, ანა პოლიტკოვსკაიას ქუჩა N18 ს/კ 01.14.05.008.410

პროექტის სახელწოდება:

მრავალბინიანი საცხოვრებელი სახლი

მთავარი კონსტრუქტორი: Lead Structural Engineer:

თანამდებობა	გვარი	ხელმოწერა
არქიტექტორი	ნ.დონაძე	
კონსტრუქტორი	ა.ნამგალაძე	
კონსტრუქტორი	გ.გოქსაძე	
მათ.მოდელირება	ა.ოქორომელიძე	

E: AVTONAMGALADZE@GMAIL.COM

M: +995 598 242 654

პროექტი/Project No 93A23

თარიღი/Date: Dec 27, 2023

სტადია/Status: D.D.

ფურცელი/Drawing No კ - 007

ფორმატი Paper Size A3

მასშტაბი Scale

ნახაზი/Drawing

დატვირთვები სეისმიკა მასალები

	Load case No.	Name	Type	Sign variable	Mutually exclusive	Load factor	Duration coef.	1.III2	2.III3	3.III4	4.III5	5.III6	6.III7	7.III7
	1	D	Dead(D)	+		1.1	1.0	1.	0.9	0.9	0.9	0.9	0.9	0.9
	2	L	Live (L)	+		1.2	1.0	1.	0.8	0.8	0.8	0.8	0.8	0.8
	3	Ls-t	Short-term (Sh)	+		1.2	0.35	1.	0.5	0.5	0.5	0.5	0.5	0.5
	+4	Ex	Earthquake(E)	+/-	1	1.0	1.0	0.	1.	0.	0.	-1.	0.	0.
	+5	Ey	Earthquake(E)	+/-	1	1.0	1.0	0.	0.	1.	0.	0.	-1.	0.
	+6	Ez	Earthquake(E)	+/-	1	1.0	1.0	0.	0.	0.	1.	0.	0.	-1.

დატვირთვების თანწყობა

საერთო შენიშვნები :

1. ნახაზში შეტანილი ყველა ცვლილება უნდა შეთანხმდეს პროექტის ავტორთან
2. შენობის საპროექტო ნული ±0.00=562.00 იხ. არქ. აბსოლუტურ ნიშნულს
3. პროექტში ყველა ზომა მოცემულია მილიმეტრებში, ნუშნულები-მეტრებში.
4. ქარგილის გამოხსნა მოხდეს მას შემდეგ, რაც ბეტონის სიმტკიცე მიაღწევს მინიმუმ 70%.

შენიშვნები :

თარიღი Dec 27, 2023 წ.

კორექტირება

№	კორექტირება	თარიღი
1		
2		
3		
4		
5		
6		

მისამართი:

ქ. თბილისი, ანა პოლიტკოვსკაიას ქუჩა N18
ს/კ 01.14.05.008.410

პროექტის სახელწოდება:

მრავალბინიანი საცხოვრებელი სახლი

მთავარი კონსტრუქტორი:
Lead Structural Engineer:

თანამდებობა	გვარი	ხელმოწერა
არქიტექტორი	ნ.დონაძე	
კონსტრუქტორი	ა.ნამგალაძე	
კონსტრუქტორი	გ.გოქსაძე	
მათ.მოდელირება	ა.ოქუორგელიძე	

E: AVTONAMGALADZE@GMAIL.COM
M: +995 598 242 654

პროექტი/Project No 93A23	ფორმატი Paper Size A3
თარიღი/Date: Dec 27, 2023	
სტადია/Status: D.D.	მასშტაბი Scale
ფურცელი/Drawing No კ - 008	

ნახაზი/Drawing

დატვირთვების თანწყობა

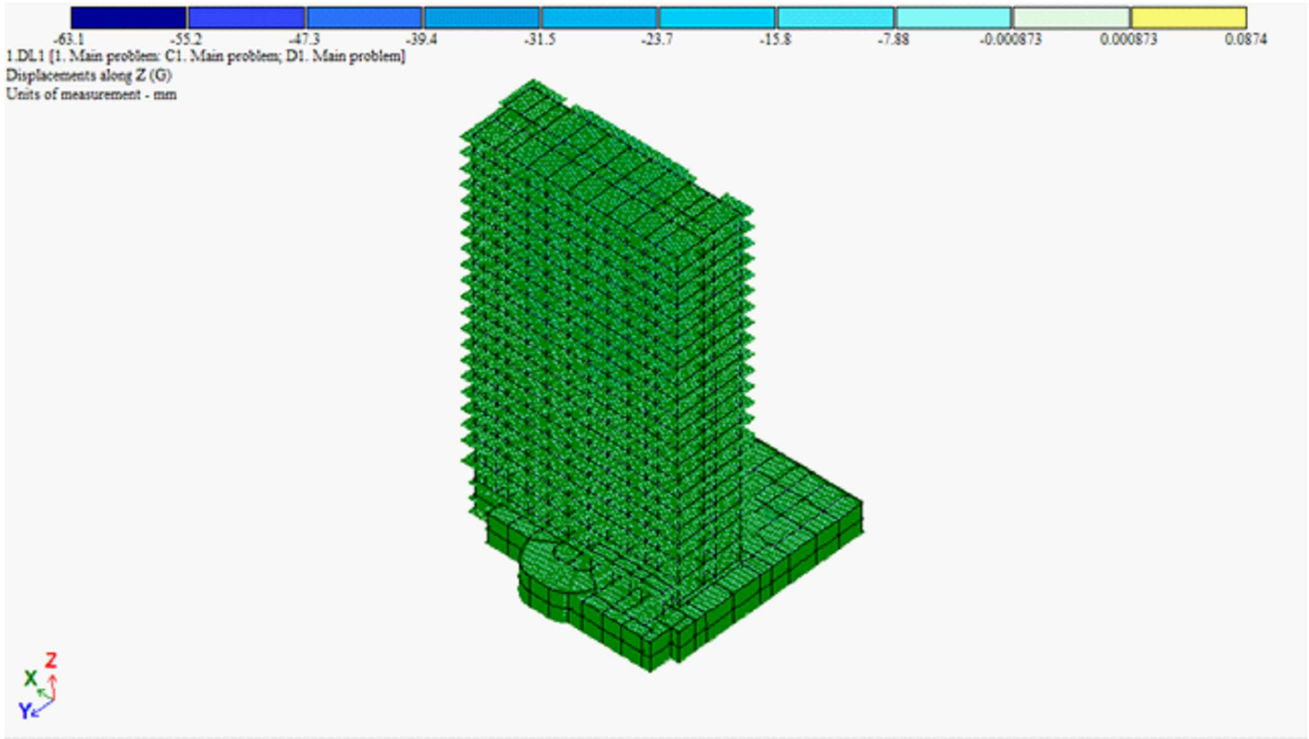

გადაადგილება Z ღერძის მიმართ

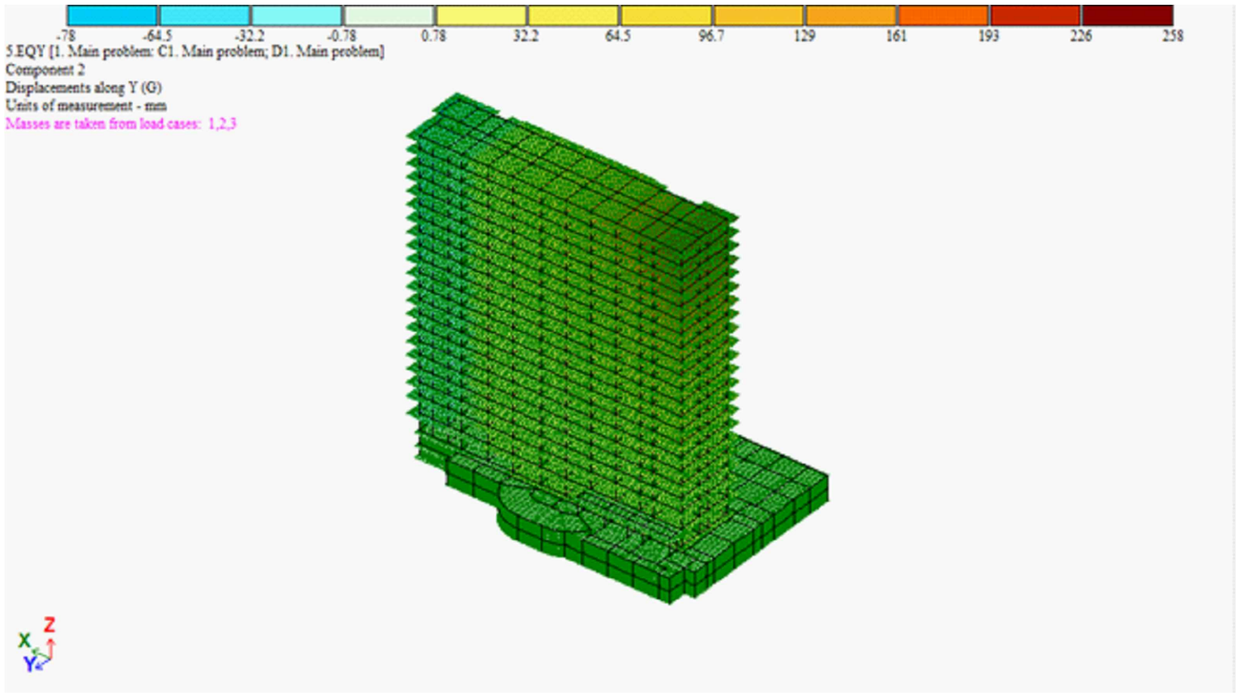

გადაადგილება Y ღერძის მიმართ

საერთო შენიშვნები :

1. ნახაზში შეტანილი ყველა ცვლილება უნდა შეთანხმდეს პროექტის ავტორთან
2. შენობის საპროექტო ნული ±0.00=562.00 იხ. არქ. აბსოლუტურ ნიშნულს
3. პროექტში ყველა ზომა მოცემულია მილიმეტრებში, ნუშნულები-მეტრებში.
4. ქარგილის გამოხსნა მოხდეს მას შემდეგ, რაც ბეტონის სიმტკიცე მიაღწევს მინიმუმ 70%.

შენიშვნები :

თარიღი Dec 27, 2023 წ.

კორექტირება

№	კორექტირება	თარიღი
1		
2		
3		
4		
5		
6		

მისამართი:

ქ. თბილისი, ანა პოლიტკოვსკაიას ქუჩა N18
ს/კ 01.14.05.008.410

პროექტის სახელწოდება:

მრავალბინიანი საცხოვრებელი სახლი

მთავარი კონსტრუქტორი:
Lead Structural Engineer:

თანამდებობა	გვარი	ხელმოწერა
არქიტექტორი	ნ.დონაძე	
კონსტრუქტორი	ა.ნამგალაძე	
კონსტრუქტორი	გ.გოქსაძე	
მათ.მოდელირება	ა.ოქურომელიძე	

E: AVTONAMGALADZE@GMAIL.COM
M: +995 598 242 654

პროექტი/Project No 93A23	ფორმატი Paper Size A3
თარიღი/Date: Dec 27, 2023	
სტადია/Status: D.D.	მასშტაბი Scale
ფურცელი/Drawing No კ - 009	

ნახაზი/Drawing

გადაადგილებები

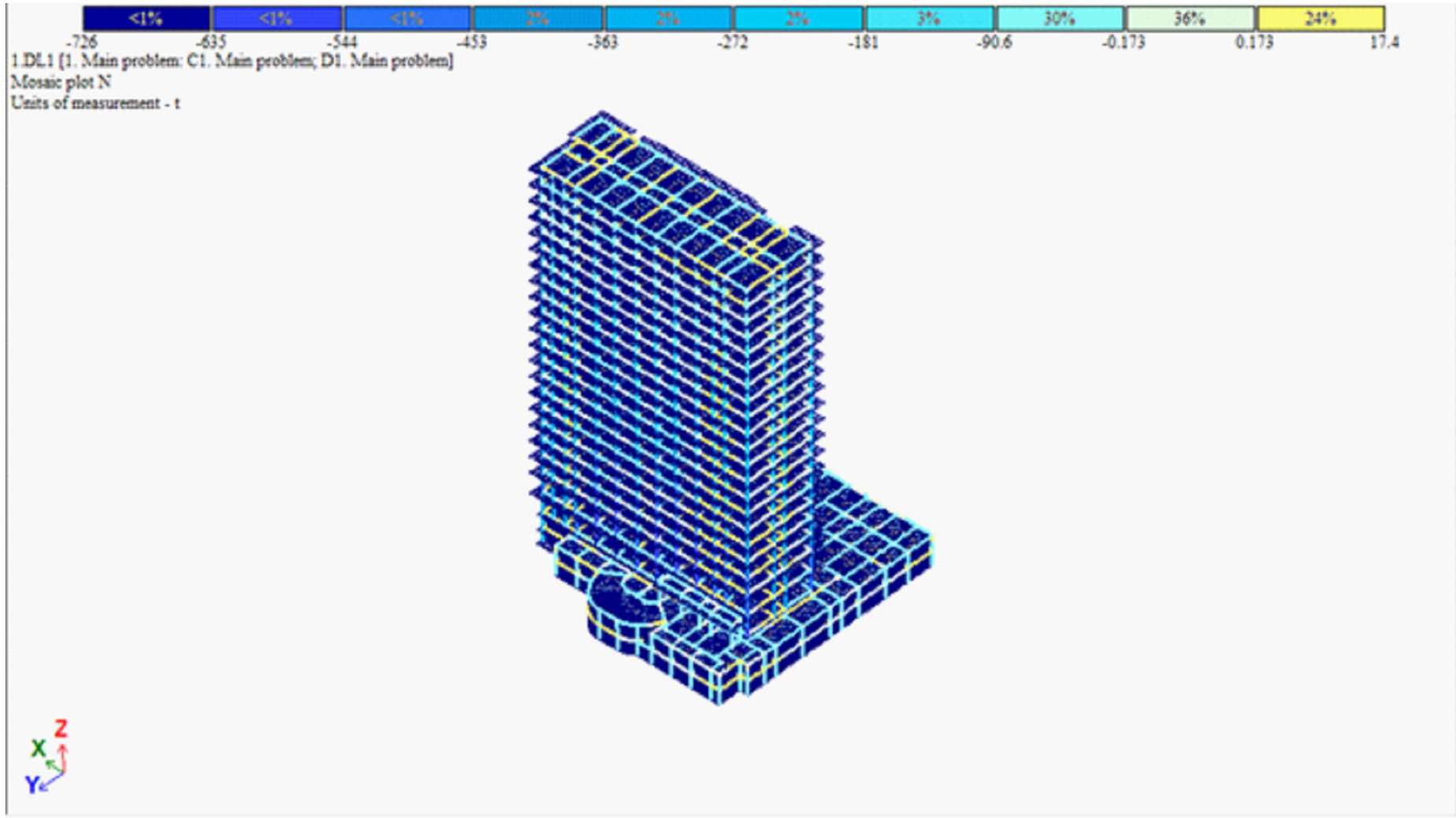

ვერტიკალური ძალა N

საერთო შენიშვნები :

1. ნახაზში შეტანილი ყველა ცვლილება უნდა შეთანხმდეს პროექტის ავტორთან
2. შენობის საპროექტო ნული ±0.00=562.00 იხ. არქ. აბსოლუტურ ნიშნულს
3. პროექტში ყველა ზომა მოცემულია მილიმეტრებში, ნუშნულები-მეტრებში.
4. ქარგილის გამოხსნა მოხდეს მას შემდეგ, რაც ბეტონის სიმტკიცე მიაღწევს მინიმუმ 70%.

შენიშვნები :

თარიღი Dec 27, 2023 წ.

კორექტირება

№	კორექტირება	თარიღი
1		
2		
3		
4		
5		
6		

მისამართი:

ქ. თბილისი, ანა პოლიტკოვსკაიას ქუჩა N18

ს/კ 01.14.05.008.410

პროექტის სახელწოდება:

მრავალბინიანი საცხოვრებელი სახლი

მთავარი კონსტრუქტორი: Lead Structural Engineer:

თანამდებობა	გვარი	ხელმოწერა
არქიტექტორი	ნ.დონაძე	
კონსტრუქტორი	ა.ნამგალაძე	
კონსტრუქტორი	გ.გოცსაძე	
მათ.მოდელირება	ა.ოჟორომელიძე	

E: AVTONAMGALADZE@GMAIL.COM

M: +995 598 242 654

პროექტი/Project No 93A23

თარიღი/Date: Dec 27, 2023

სტადია/Status: D.D.

ფურცელი/Drawing No კ - 010

ფორმატი Paper Size A3

მასშტაბი Scale

ნახაზი/Drawing

ვერტიკალური ძალა

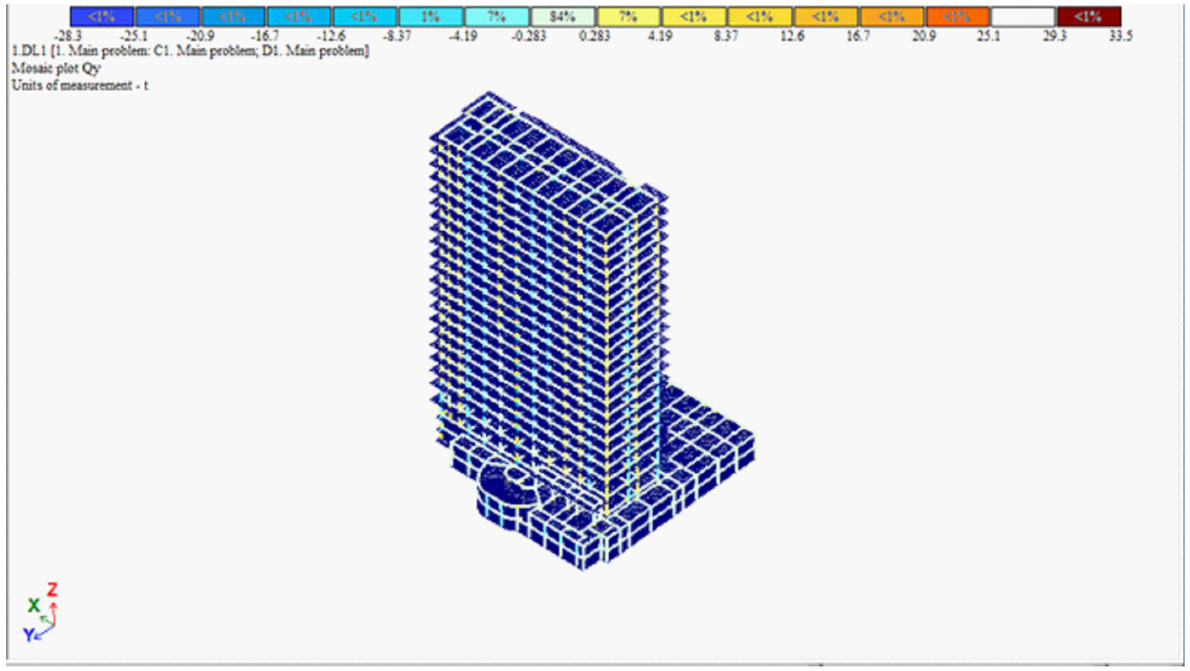

განივი ძალა Y მიმართულებით

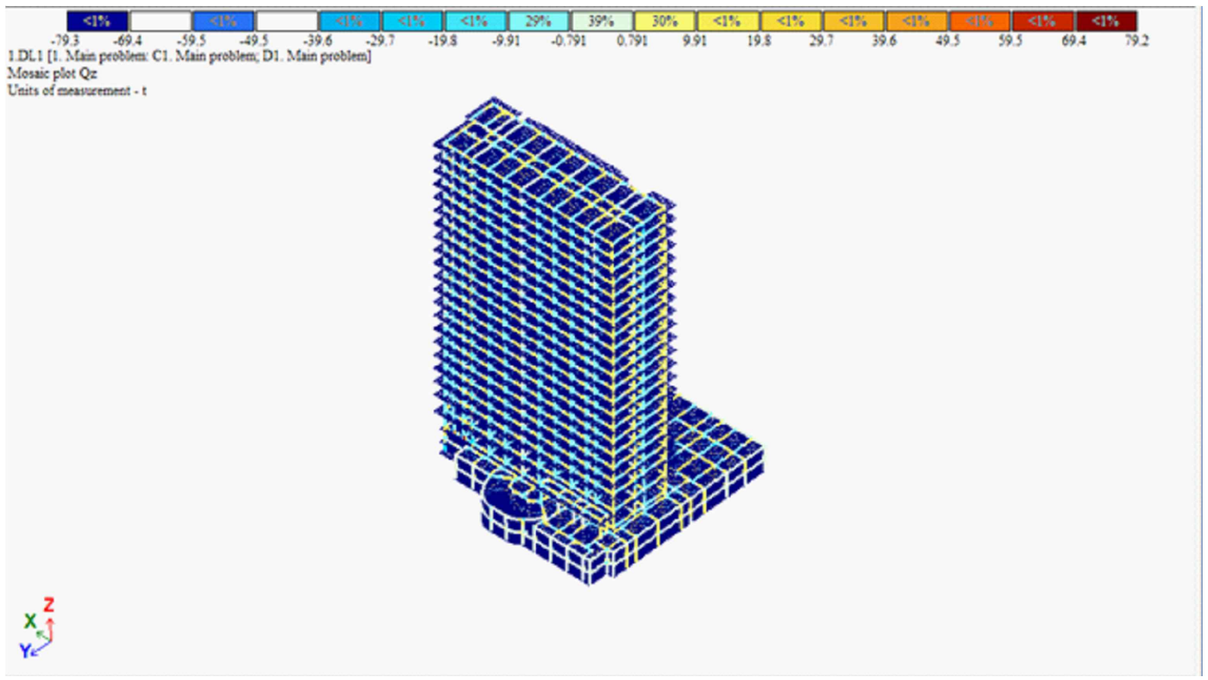

განივი ძალა Z მიმართულებით

საერთო შენიშვნები :

1. ნახაზში შეტანილი ყველა ცვლილება უნდა შეთანხმდეს პროექტის ავტორთან
2. შენობის საპროექტო ნული ±0.00=562.00 იხ. არქ. აბსოლუტურ ნიშნულს
3. პროექტში ყველა ზომა მოცემულია მილიმეტრებში, ნუშნულები-მეტრებში.
4. ქარგილის გამოხსნა მოხდეს მას შემდეგ, რაც ბეტონის სიმტკიცე მიაღწევს მინიმუმ 70%.

შენიშვნები :

თარიღი Dec 27, 2023 წ.

კორექტირება

№	კორექტირება	თარიღი
1		
2		
3		
4		
5		
6		

მისამართი:

ქ. თბილისი, ანა პოლიტკოვსკაიას ქუჩა N18 ს/კ 01.14.05.008.410

პროექტის სახელწოდება:

მრავალბინიანი საცხოვრებელი სახლი

მთავარი კონსტრუქტორი: Lead Structural Engineer:

თანამდებობა	გვარი	ხელმოწერა
არქიტექტორი	ნ.დონაძე	
კონსტრუქტორი	ა.ნამგალაძე	
კონსტრუქტორი	გ.გოქსაძე	
მათ.მოდელირება	ა.ოქორომელიძე	

E: AVTONAMGALADZE@GMAIL.COM
M: +995 598 242 654

პროექტი/Project No 93A23	ფორმატი Paper Size A3
თარიღი/Date: Dec 27, 2023	
სტადია/Status: D.D.	მასშტაბი Scale
ფურცელი/Drawing No კ - 011	

ნახაზი/Drawing

განივი ძალები

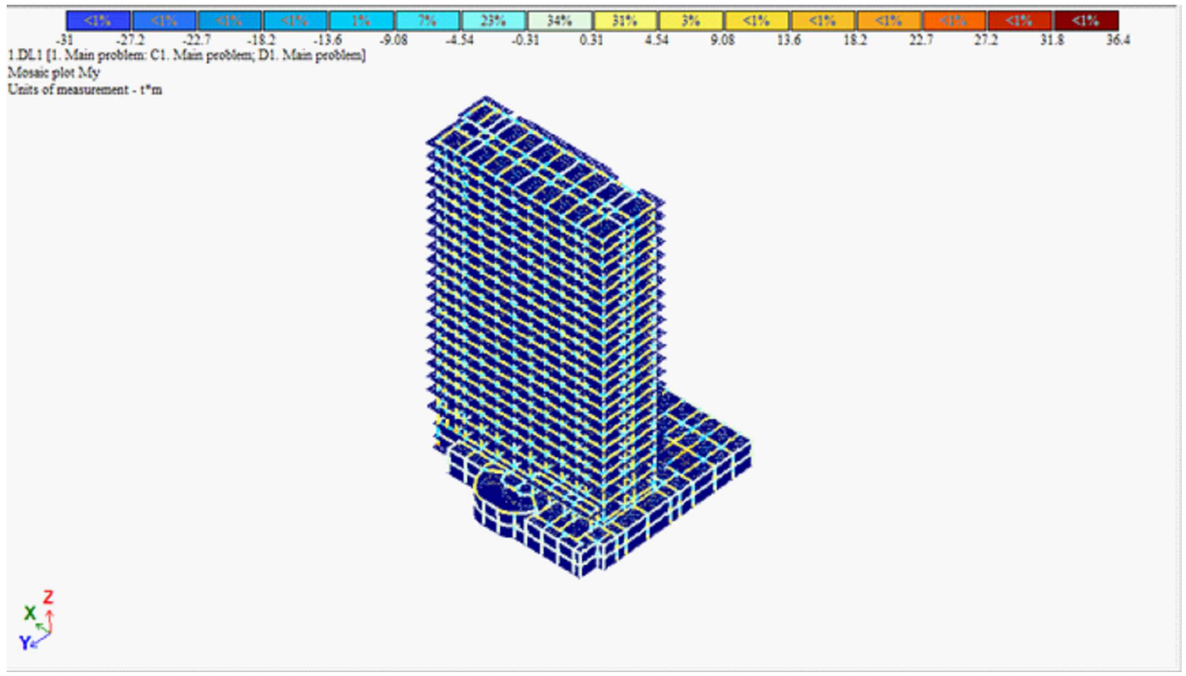

მღუნავი მომენტი MY

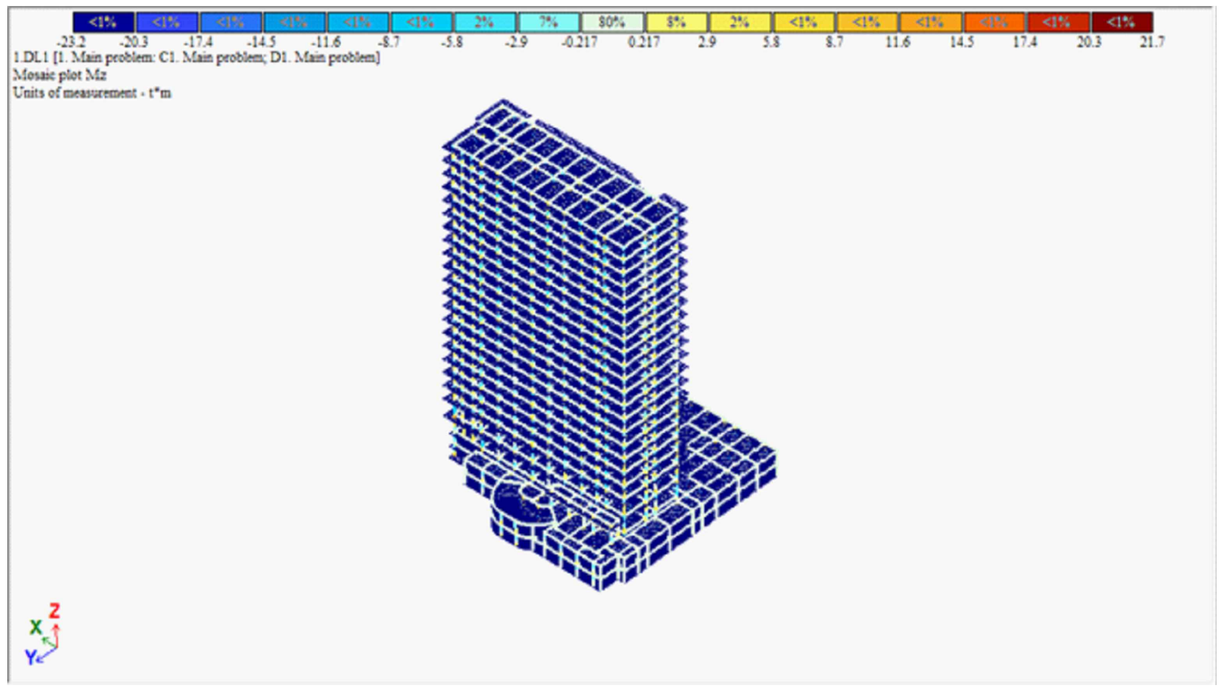

მღუნავი მომენტი MZ

საერთო შენიშვნები :

1. ნახაზში შეტანილი ყველა ცვლილება უნდა შეთანხმდეს პროექტის ავტორთან
2. შენობის საპროექტო ნული ±0.00=562.00 იხ. არქ. აბსოლუტურ ნიშნულს
3. პროექტში ყველა ზომა მოცემულია მილიმეტრებში, ნუშნულები-მეტრებში.
4. ქარგილის გამოხსნა მოხდეს მას შემდეგ, რაც ბეტონის სიმტკიცე მიაღწევს მინიმუმ 70%.

შენიშვნები :

თარიღი Dec 27, 2023 წ.

კორექტირება

№	კორექტირება	თარიღი
1		
2		
3		
4		
5		
6		

მისამართი:

ქ. თბილისი, ანა პოლიტკოვსკაიას ქუჩა N18
ს/კ 01.14.05.008.410

პროექტის სახელწოდება:

მრავალბინიანი საცხოვრებელი სახლი

მთავარი კონსტრუქტორი:
Lead Structural Engineer:

თანამდებობა	გვარი	ხელმოწერა
არქიტექტორი	ნ.დონაძე	
კონსტრუქტორი	ა.ნამგალაძე	
კონსტრუქტორი	გ.გოქსაძე	
მათ.მოდელირება	ა.ოქუროშელიძე	

E: AVTONAMGALADZE@GMAIL.COM
M: +995 598 242 654

პროექტი/Project No 93A23	ფორმატი Paper Size A3
თარიღი/Date: Dec 27, 2023	
სტადია/Status: D.D.	მასშტაბი Scale
ფურცელი/Drawing No კ - 012	

ნახაზი/Drawing

მღუნავი მომენტები

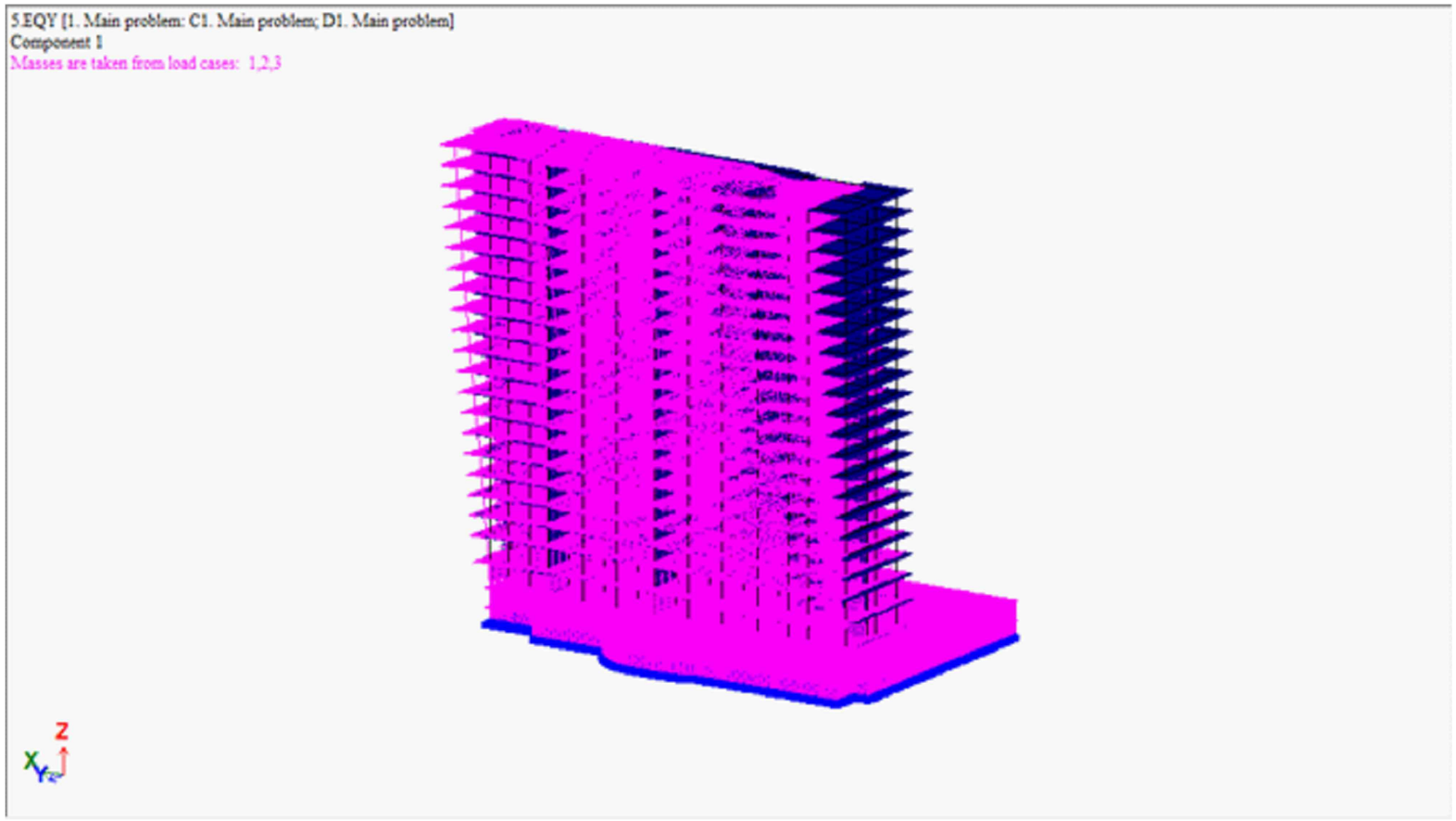

საძირკვლის ფილის არმირება (ზედა შრე Y მიმართ.)

საერთო შენიშვნები :

1. ნახაზში შეტანილი ყველა ცვლილება უნდა შეთანხმდეს პროექტის ავტორთან
2. შენობის საპროექტო ნული ±0.00=562.00 იხ. არქ. აბსოლუტურ ნიშნულს
3. პროექტში ყველა ზომა მოცემულია მილიმეტრებში, ნუშნულები-მეტრებში.
4. ქარგილის გამოხსნა მოხდეს მას შემდეგ, რაც ბეტონის სიმტკიცე მიაღწევს მინიმუმ 70%.

შენიშვნები :

თარიღი Dec 27, 2023 წ.

კორექტირება

№	კორექტირება	თარიღი
1		
2		
3		
4		
5		
6		

მისამართი:

ქ. თბილისი, ანა პოლიტკოვსკაიას ქუჩა N18 ს/კ 01.14.05.008.410

პროექტის სახელწოდება:

მრავალბინიანი საცხოვრებელი სახლი

მთავარი კონსტრუქტორი: Lead Structural Engineer:

თანამდებობა	გვარი	ხელმოწერა
არქიტექტორი	ნ.დონაძე	
კონსტრუქტორი	ა.ნამგალაძე	
კონსტრუქტორი	გ.გოქსაძე	
მათ.მოდელირება	ა.ოქუროგელიძე	

E: AVTONAMGALADZE@GMAIL.COM
M: +995 598 242 654

პროექტი/Project No 93A23	ფორმატი Paper Size A3
თარიღი/Date: Dec 27, 2023	
სტადია/Status: D.D.	მასშტაბი Scale
ფურცელი/Drawing No კ - 013	

ნახაზი/Drawing

გადაადგილებები

load.#	mode #	Eigenvalues	Frequencies		Period (s)	Distrib.coef.	Modal mass (%)	Modal mass sum (%)
			Circle freq. (rad/s)	Frequency (Hz)				
4	1	0.316	3.165	0.504	1.985	1.457	58.343	58.343
4	2	0.288	3.474	0.553	1.809	- 0.765	4.680	63.023
4	3	0.253	3.949	0.628	1.591	- 0.127	0.126	63.149
4	4	0.182	5.497	0.875	1.143	- 0.865	0.015	63.164
4	5	0.093	10.721	1.706	0.586	0.647	12.336	75.500
4	6	0.075	13.307	2.118	0.472	0.112	0.099	75.599
4	7	0.066	15.178	2.416	0.414	0.056	0.030	75.629
4	8	0.064	15.655	2.492	0.401	- 0.475	0.003	75.632
4	9	0.064	15.700	2.499	0.400	- 0.160	0.000	75.632
4	10	0.047	21.245	3.381	0.296	- 0.367	4.278	79.910
4	11	0.044	22.762	3.623	0.276	- 1.069	0.320	80.230
4	12	0.043	23.042	3.667	0.273	0.027	0.000	80.230
4	13	0.038	26.035	4.144	0.241	0.178	0.003	80.233
4	14	0.035	28.829	4.588	0.218	0.035	0.011	80.244
4	15	0.033	30.457	4.847	0.206	0.094	0.000	80.244
4	16	0.030	32.835	5.226	0.191	0.004	0.000	80.244
4	17	0.030	32.886	5.234	0.191	0.178	0.411	80.655
4	18	0.030	33.289	5.298	0.189	- 0.233	1.789	82.444
4	19	0.030	33.756	5.372	0.186	0.357	0.001	82.445
4	20	0.029	34.182	5.440	0.184	0.000	0.000	82.445
4	21	0.029	34.707	5.524	0.181	- 0.029	0.000	82.445
4	22	0.028	35.539	5.656	0.177	- 0.001	0.000	82.445
4	23	0.026	38.222	6.083	0.164	- 0.038	0.004	82.449
4	24	0.025	40.267	6.409	0.156	- 0.038	0.004	82.454
4	25	0.024	41.461	6.599	0.152	0.002	0.000	82.454
4	26	0.024	42.029	6.689	0.149	0.046	0.003	82.457
4	27	0.023	42.615	6.782	0.147	0.012	0.000	82.457
4	28	0.023	42.772	6.807	0.147	0.083	0.000	82.457
4	29	0.023	43.324	6.895	0.145	- 0.013	0.003	82.460
4	30	0.023	43.365	6.902	0.145	0.042	0.006	82.466
4	31	0.022	44.882	7.143	0.140	0.067	0.019	82.485
4	32	0.022	45.151	7.186	0.139	0.017	0.000	82.485
4	33	0.022	45.377	7.222	0.138	0.239	0.266	82.751
4	34	0.022	45.816	7.292	0.137	- 0.228	0.671	83.423
4	35	0.022	46.392	7.383	0.135	0.194	0.405	83.827

load.#	mode #	Eigenvalues	Frequencies		Period (s)	Distrib.coef.	Modal mass (%)	Modal mass sum (%)
			Circle freq. (rad/s)	Frequency (Hz)				
4	35	0.022	46.392	7.383	0.135	0.194	0.405	83.827
4	36	0.021	48.066	7.650	0.131	- 0.080	0.012	83.840
4	37	0.020	49.016	7.801	0.128	0.013	0.000	83.840
4	38	0.020	50.015	7.960	0.126	0.002	0.000	83.840
4	39	0.020	50.223	7.993	0.125	- 0.013	0.001	83.840
4	40	0.019	51.399	8.180	0.122	- 0.015	0.000	83.841
4	41	0.019	51.675	8.224	0.122	- 0.060	0.000	83.841
4	42	0.019	52.312	8.326	0.120	- 0.026	0.000	83.841
4	43	0.019	52.606	8.372	0.119	0.015	0.002	83.842
4	44	0.019	53.324	8.487	0.118	0.108	0.001	83.843
4	45	0.019	53.444	8.506	0.118	0.002	0.000	83.843
4	46	0.018	54.508	8.675	0.115	0.037	0.003	83.846
4	47	0.018	54.872	8.733	0.115	0.290	0.006	83.852
4	48	0.018	55.417	8.820	0.113	0.004	0.000	83.852
4	49	0.018	55.938	8.903	0.112	0.720	0.028	83.880
4	50	0.018	56.130	8.933	0.112	- 2.376	0.234	84.114
4	51	0.018	56.682	9.021	0.111	0.003	0.000	84.114
4	52	0.018	56.931	9.061	0.110	1.520	0.036	84.150
4	53	0.017	57.204	9.104	0.110	- 0.110	0.024	84.174
4	54	0.017	57.524	9.155	0.109	0.246	0.114	84.288
4	55	0.017	58.061	9.241	0.108	2.601	0.163	84.450
4	56	0.017	58.440	9.301	0.108	0.206	0.815	85.265
4	57	0.017	59.081	9.403	0.106	0.121	0.023	85.288
4	58	0.017	59.674	9.497	0.105	0.018	0.000	85.288
4	59	0.017	59.839	9.524	0.105	0.064	0.006	85.294
4	60	0.017	60.580	9.642	0.104	- 0.008	0.001	85.294
4	61	0.016	62.305	9.916	0.101	- 0.040	0.005	85.299
4	62	0.016	62.481	9.944	0.101	- 0.001	0.000	85.299
4	63	0.016	63.603	10.123	0.099	0.163	0.002	85.301
4	64	0.016	64.013	10.188	0.098	- 0.177	0.001	85.302
4	65	0.015	65.199	10.377	0.096	0.016	0.001	85.303
4	66	0.015	65.600	10.440	0.096	0.539	0.005	85.308
4	67	0.015	65.637	10.446	0.096	0.015	0.000	85.308
4	68	0.015	65.899	10.488	0.095	0.109	0.012	85.320
4	69	0.015	66.279	10.549	0.095	- 0.689	0.051	85.371

პერიოდები

საერთო შენიშვნები :

1. ნახაზში შეტანილი ყველა ცვლილება უნდა შეთანხმდეს პროექტის ავტორთან
2. შენობის საპროექტო ნული ±0.00=562.00 იხ. არქ. აბსოლუტურ ნიშნულს
3. პროექტში ყველა ზომა მოცემულია მილიმეტრებში, ნუშნულები-მეტრებში.
4. ქარგილის გამოხსნა მოხდეს მას შემდეგ, რაც ბეტონის სიმტკიცე მიაღწევს მინიმუმ 70%.

შენიშვნები :

თარიღი Dec 27, 2023 წ.

კორექტირება

№	კორექტირება	თარიღი
1		
2		
3		
4		
5		
6		

მისამართი:

ქ. თბილისი, ანა პოლიტკოვსკაიას ქუჩა N18 ს/კ 01.14.05.008.410

პროექტის სახელწოდება:

მრავალბინიანი საცხოვრებელი სახლი

მთავარი კონსტრუქტორი: Lead Structural Engineer:

თანამდებობა	გვარი	ხელმოწერა
არქიტექტორი	ნ.დონაძე	
კონსტრუქტორი	ა.ნამგალაძე	
კონსტრუქტორი	გ.გოქსაძე	
მათ.მოდელირება	ა.ოჟორომელიძე	

E: AVTONAMGALADZE@GMAIL.COM

M: +995 598 242 654

პროექტი/Project No 93A23

თარიღი/Date: Dec 27, 2023

სტადია/Status: D.D.

ფურცელი/Drawing No კ - 014

ფორმატი Paper Size A3

მასშტაბი Scale

ნახაზი/Drawing

პერიოდები

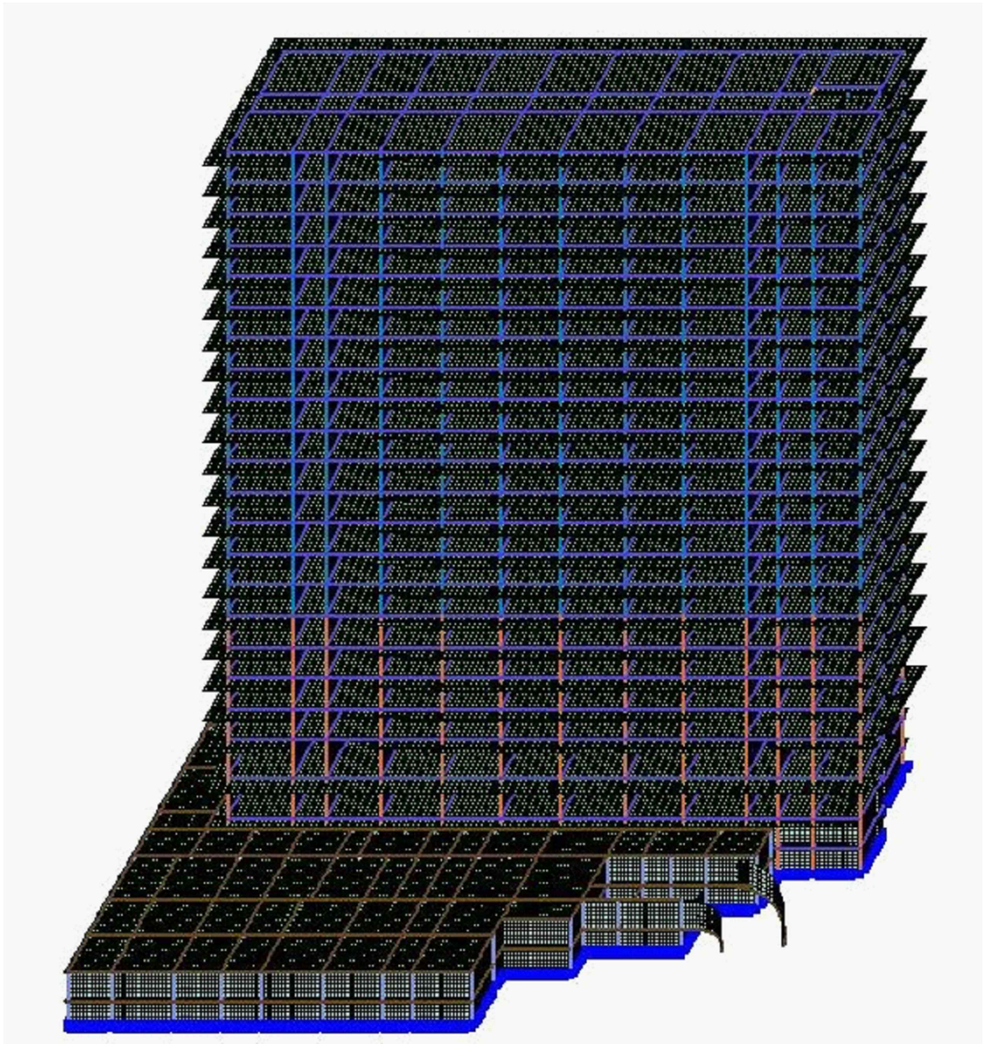

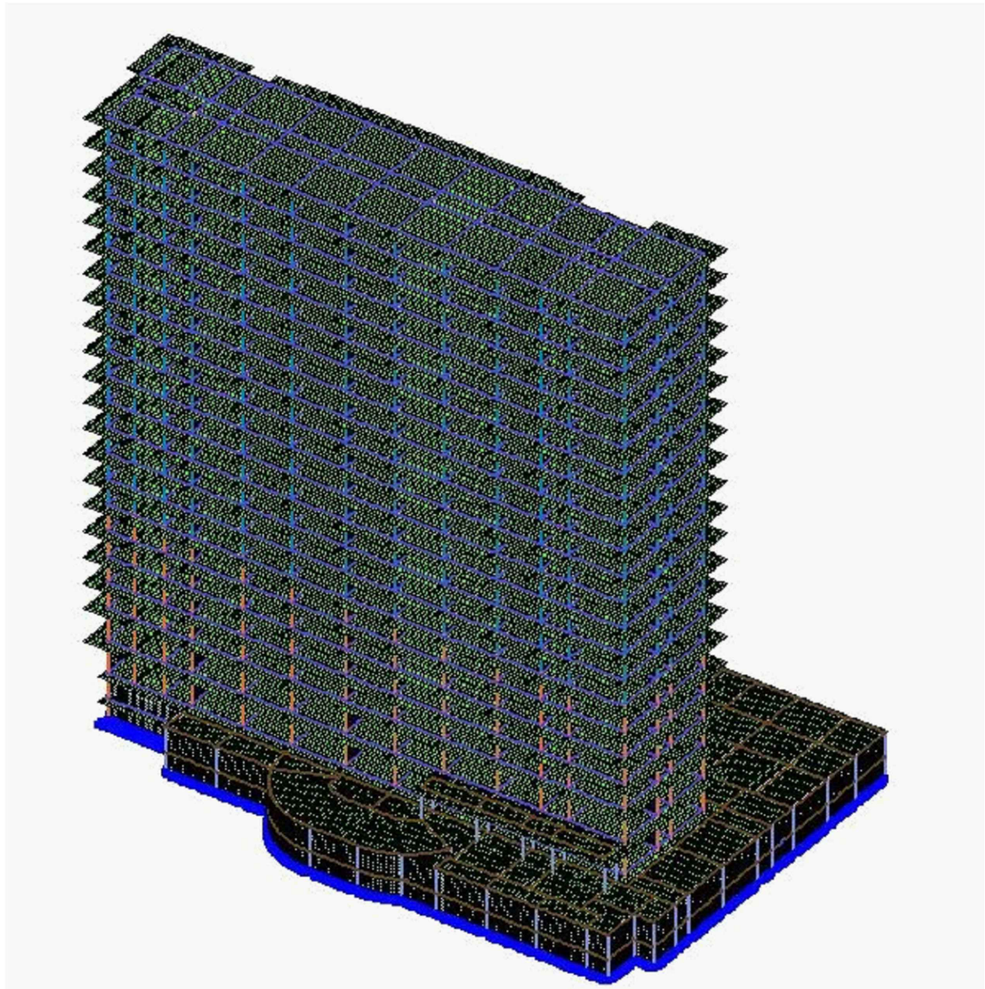

3D მოდელი მხოლოდ საილუსტრაციოდ

საერთო შენიშვნები :

1. ნახაზში შეტანილი ყველა ცვლილება უნდა შეთანხმდეს პროექტის ავტორთან
2. შენობის საპროექტო ნული ±0.00=562.00 იხ. არქ. აბსოლუტურ ნიშნულს
3. პროექტში ყველა ზომა მოცემულია მილიმეტრებში, ნუშნულები-მეტრებში.
4. ქარგილის გამოხსნა მოხდეს მას შემდეგ, რაც ბეტონის სიმტკიცე მიაღწევს მინიმუმ 70%.

შენიშვნები :

თარიღი Dec 27, 2023 წ.

კორექტირება

№	კორექტირება	თარიღი
1		
2		
3		
4		
5		
6		

მისამართი:

ქ. თბილისი, ანა პოლიტკოვსკაიას ქუჩა N18
ს/კ 01.14.05.008.410

პროექტის სახელწოდება:

მრავალბინიანი საცხოვრებელი სახლი

მთავარი კონსტრუქტორი:
Lead Structural Engineer:

თანამდებობა	გვარი	ხელმოწერა
არქიტექტორი	ნ.დონაძე	
კონსტრუქტორი	ა.ნამგალაძე	
კონსტრუქტორი	გ.გოქსაძე	
მათ.მოდელირება	ა.ოქორომელიძე	

E: AVTONAMGALADZE@GMAIL.COM
M: +995 598 242 654

პროექტი/Project No 93A23
თარიღი/Date: Dec 27, 2023
სტადია/Status: D.D.
ფურცელი/Drawing No კ - 015

ფორმატი Paper Size A3
მასშტაბი Scale

ნახაზი/Drawing

3D მოდელი

ქვაბულის გეგმა.
მ. 1:100

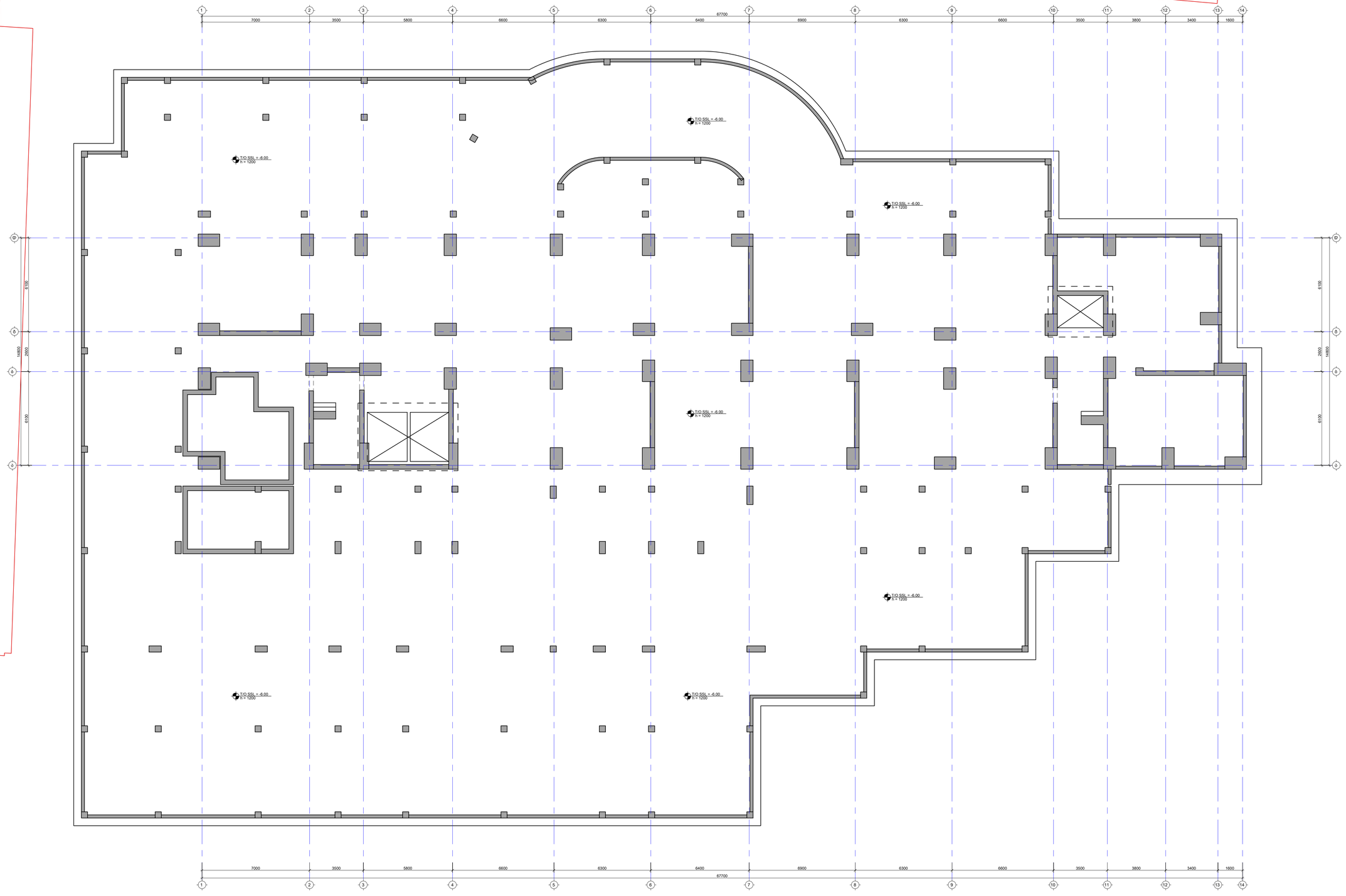

საპრობო მეხსიერების :

1. ნახაზში მეხსიერული ხაზით ასახულია ეზოში მდებარე პროექტის ავტორისთან
2. მენიშნის საპროექტო ნული ±0.00=562.00 მბ. აბრ. აბსოლუტურ ნიშნულს
3. პროექტში ხაზით ნაჩვენები მოედანი მოპირდაპირეა. ნაშენებია-მეხსიერება.
4. პატრონის ბამოსახა მოსაწყობ მაბ მეხსიერ. რომ გეხსიერა სამშენებლო მოედანზე 70%.

მეხსიერება :

თარიღი	Dec 27, 2023 წ.

კორექტირება

№	კორექტირება	თარიღი
1		
2		
3		
4		
5		
6		

მისამართი:

ქ. თბილისი, ანა პოლიტკოვსკაიას ქუჩა N18 ს/კ 01.14.05.008.410

პროექტის სახელწოდება:

მრავალსართიანი საცხოვრებელი სახლი

მთავარი კონსტრუქტორი: Lead Structural Engineer

შემსრულებელი	მ.ჩარი	ხელოვნება
მთ.კონსტრუქტორი	ა.ნაბახტიძე	
მთ.მომლეთებელი	ა.ოთაროვიშვილი	
კონსტრუქტორი	ნ.ბერეჟიანი	

E: AVTONAMGALADZE@GMAIL.COM

M: +995 598 242 854

პროექტი/Project No 93A23	ფორმატი Paper Size
თარიღი/Date: Dec 27, 2023	A1
სტადია/Status: D.D.	მასშტაბი Scale
ფურცლების/Drawing No ქ - 101	

ნახაზის/Drawing

ქვაბულის გეგმა

ნაგებობის ზომითი ხასიათის ტექნიკური მახასიათებლები:
1. ნაგებობის ზომითი ხასიათის ტექნიკური მახასიათებლები
2. ზემოთაღნიშნული ნაგებობის ნაწილების ტექნიკური მახასიათებლები
3. ტერიტორიის ზედაპირული წყლების მოწყობა
4. ტერიტორიის ვერტიკალური გეგმარება
5. ნაგებობის ფუნქციური დანიშნულების ობიექტის ტექნიკური მახასიათებლები
6. ნაგებობის ტექნიკური მახასიათებლები

ნაგებობის ზომითი ხასიათის ტექნიკური მახასიათებლები:
1. ნაგებობის ზომითი ხასიათის ტექნიკური მახასიათებლები
2. ზემოთაღნიშნული ნაგებობის ნაწილების ტექნიკური მახასიათებლები
3. ტერიტორიის ზედაპირული წყლების მოწყობა
4. ტერიტორიის ვერტიკალური გეგმარება
5. ნაგებობის ფუნქციური დანიშნულების ობიექტის ტექნიკური მახასიათებლები
6. ნაგებობის ტექნიკური მახასიათებლები

ნაგებობის ზომითი ხასიათის ტექნიკური მახასიათებლები:

№	ტექნიკური მახასიათებლის დასახელება	ტექნიკური მახასიათებლის ერთეული
1		
2		
3		
4		
5		
6		

ნაგებობის ტექნიკური მახასიათებლები:

1. ნაგებობის ზომითი ხასიათის ტექნიკური მახასიათებლები	
2. ზემოთაღნიშნული ნაგებობის ნაწილების ტექნიკური მახასიათებლები	
3. ტერიტორიის ზედაპირული წყლების მოწყობა	
4. ტერიტორიის ვერტიკალური გეგმარება	
5. ნაგებობის ფუნქციური დანიშნულების ობიექტის ტექნიკური მახასიათებლები	
6. ნაგებობის ტექნიკური მახასიათებლები	

ნაგებობის ზომითი ხასიათ

-6.000 ნ.-ბე ხაბრიკატის ფილის ცოცხალი ტვირთის ანაბეჭდი
0 1:100

T/O SSL = -6.00
h = 1200

T/O SSL = -6.00
h = 1200

T/O SSL = -6.00
h = 1200

T/O SSL = -6.00
h = 1200

T/O SSL = -6.00
h = 1200

T/O SSL = -6.00
h = 1200

1 2 3 4 5 6 7 8 9 10 11 12 13 14

7000 3500 5800 6600 6300 6300 6900 6600 3500 3800 3400 1600 67700

A B C D

6100 2800 1400 6100

ნახაზის დასახელება:
-6.000 ნ.-ბე ხაბრიკატის ფილის ცოცხალი ტვირთის ანაბეჭდი

ავტორი	Dec 27, 2023 6	
პროექტის ხელმძღვანელი		
№	კორპუსის/ფაზის დასახელება	ცვლილების თარიღი
1		
2		
3		
4		
5		
6		

შენიშვნები:

ქ. ბათუმი, ნინო ხიმშიაშვილის ქუჩა N18	
პროექტის ნომერი 01.14.05.008.410	
პროექტის ეტაპი:	
მშენებლობა	
ტექნიკური პროექტი	
დამკვეთი:	
შპს ელექტრო ინჟინერი	
ხელმოწერა	ინიციალები, გვარი
დამტკიცებულია	
შეთანხმებულია	
შეთანხმებულია	
შეთანხმებულია	
E: AVTOMAGAL.AZIZE@GMAIL.COM	
M: +995 598 242 454	

პროექტის No	93423
Project No	
თარიღი	Dec 27, 2023
Date	
ფორმატი	A1
Size	
მასშტაბი	1:100
Scale	

Drawing No. 4 - 103 ნახაზის ნომერი

Drawing/ნახაზები

-6.000 ნ.-ბე ხაბრიკატის ფილის ცოცხალი ტვირთის ანაბეჭდი

ცვლილებების ნუსხა:
1. ნახაზის პირველადი გამოშვება
2. ნახაზის ცვლილებების ნუსხა და ინფორმაცია
3. პროექტის ფილის ცვლილებები
ნახ. ა/ა, ანკერული ჭრილების
4. პროექტის ბალუსტრადის ანაბეჭდი და ნაწილობრივ
ბალუსტრადის ანაბეჭდის
მასშტაბი 70%

ჩანაწერების ნუსხა:

კვეთი 1-1
მ. 1:20

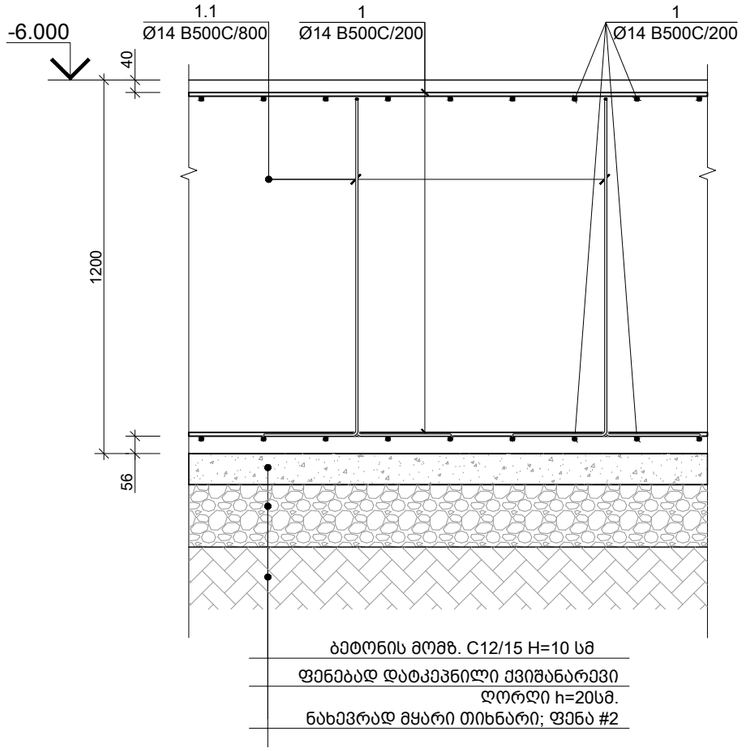

კვეთი 2-2
მ. 1:20

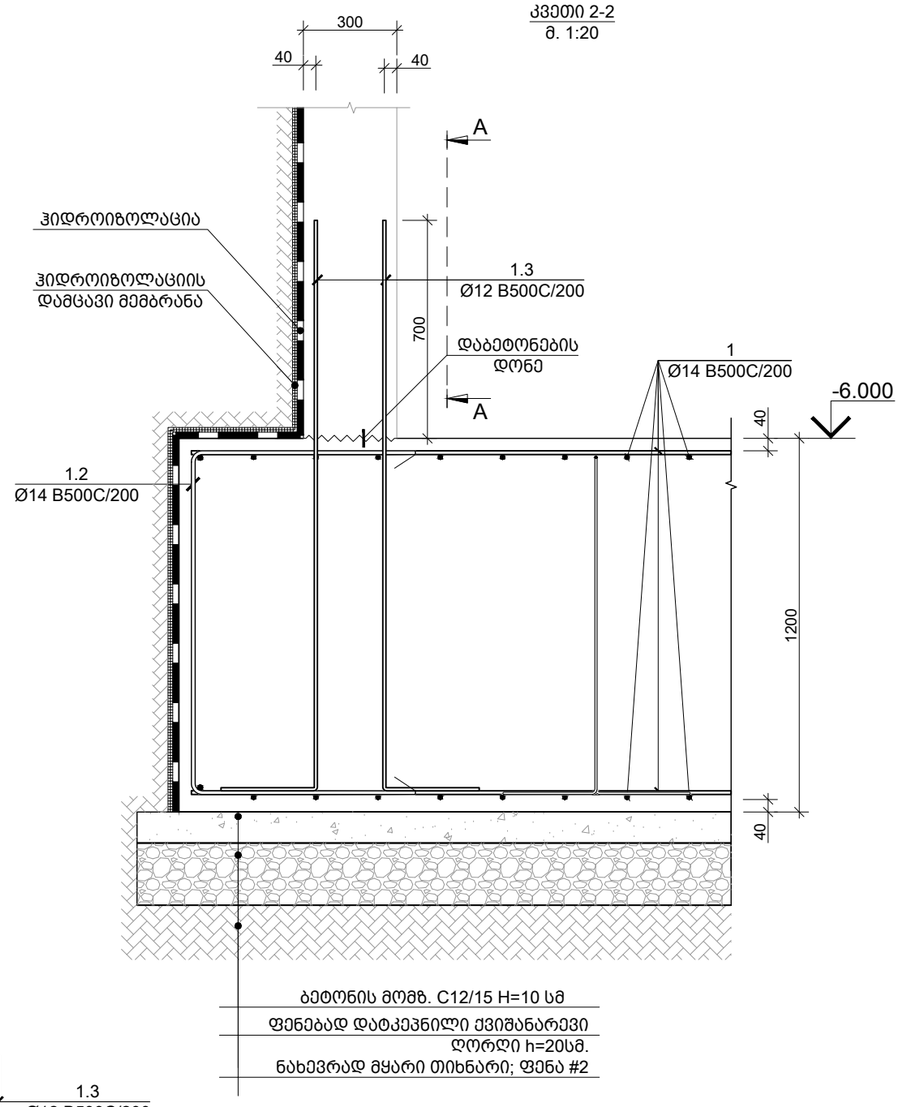

კვეთი 3-3
მ. 1:20

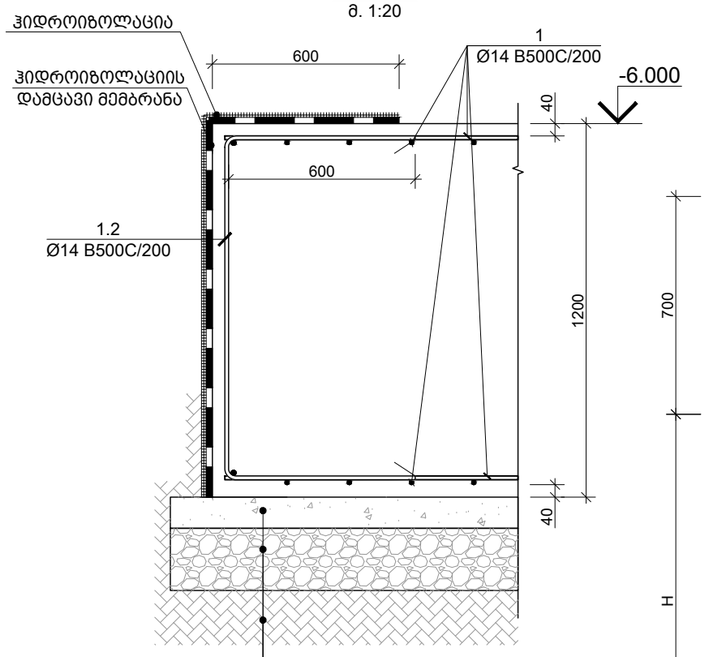

ხედი A-A
მ. 1:20

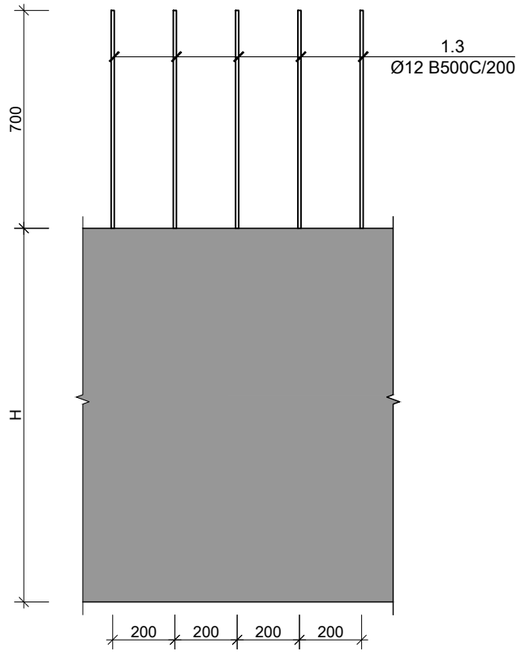

ძირითადი და დამატებითი ღეროების
განაწილების სქემა
მ. 1:10

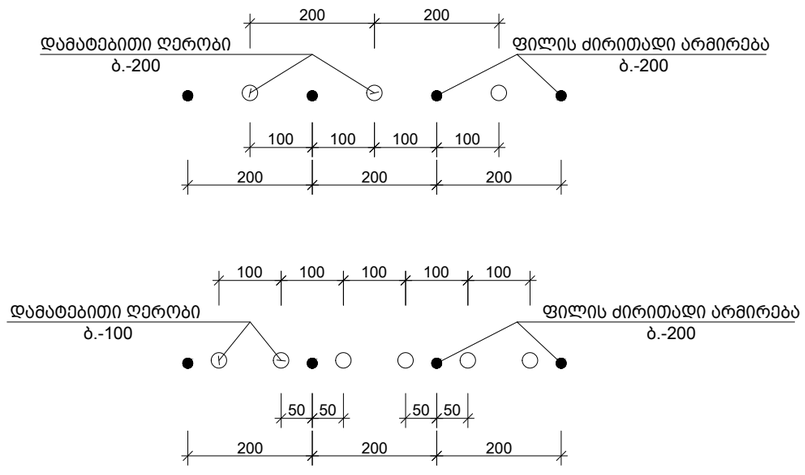

საერთო შენიშვნები :

1. ნახაზში შეტანილი ყველა ცვლილება უნდა შეთანხმდეს პროექტის ავტორთან
2. შენობის საპროექტო ნული ±0.00=562.00 იხ. არქ. აბსოლუტურ ნიშნულს
3. პროექტში ყველა ზომა მოცემულია მილიმეტრებში, ნუშნულები-მეტრებში.
4. ქარგილის გამოხსნა მოხდეს მას შემდეგ, რაც ბეტონის სიმტკიცე მიაღწევს მინიმუმ 70%.

შენიშვნები :

თარიღი Dec 27, 2023 წ.

კორექტირება

№	კორექტირება	თარიღი
1		
2		
3		
4		
5		
6		

მისამართი:

ქ. თბილისი, ანა
პოლიტკოვსკაიას ქუჩა N18
ს/კ 01.14.05.008.410

პროექტის სახელწოდება:

მრავალბინიანი
საცხოვრებელი სახლი

მთავარი კონსტრუქტორი:
Lead Structural Engineer:

თანამდებობა	გვარი	ხელმოწერა
არქიტექტორი	ნ.დონაძე	
კონსტრუქტორი	ა.ნამგალაძე	
კონსტრუქტორი	გ.გოქსაძე	
მათ.მოდელირება	ა.ოქუროშვილიძე	

E: AVTONAMGALADZE@GMAIL.COM

M: +995 598 242 654

პროექტი/Project No 93A23	ფორმატი Paper Size
თარიღი/Date: Dec 27, 2023	A3
სტადია/Status: D.D.	მასშტაბი Scale
ფურცელი/Drawing No კ - 110	

ნახაზი/Drawing

საძირკვლის ფილის კვეთი 1-1 2-2
3-3 ხედი A-A

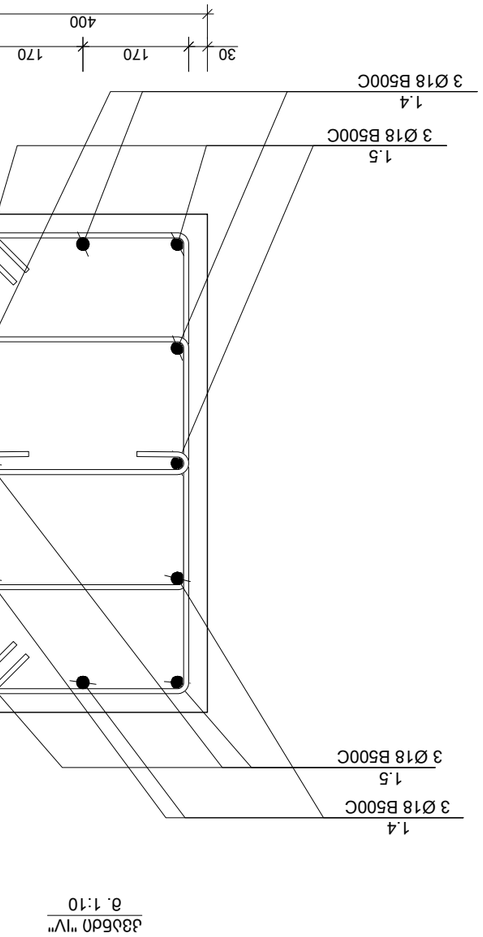

Збільшено "IV"
в. 1:10

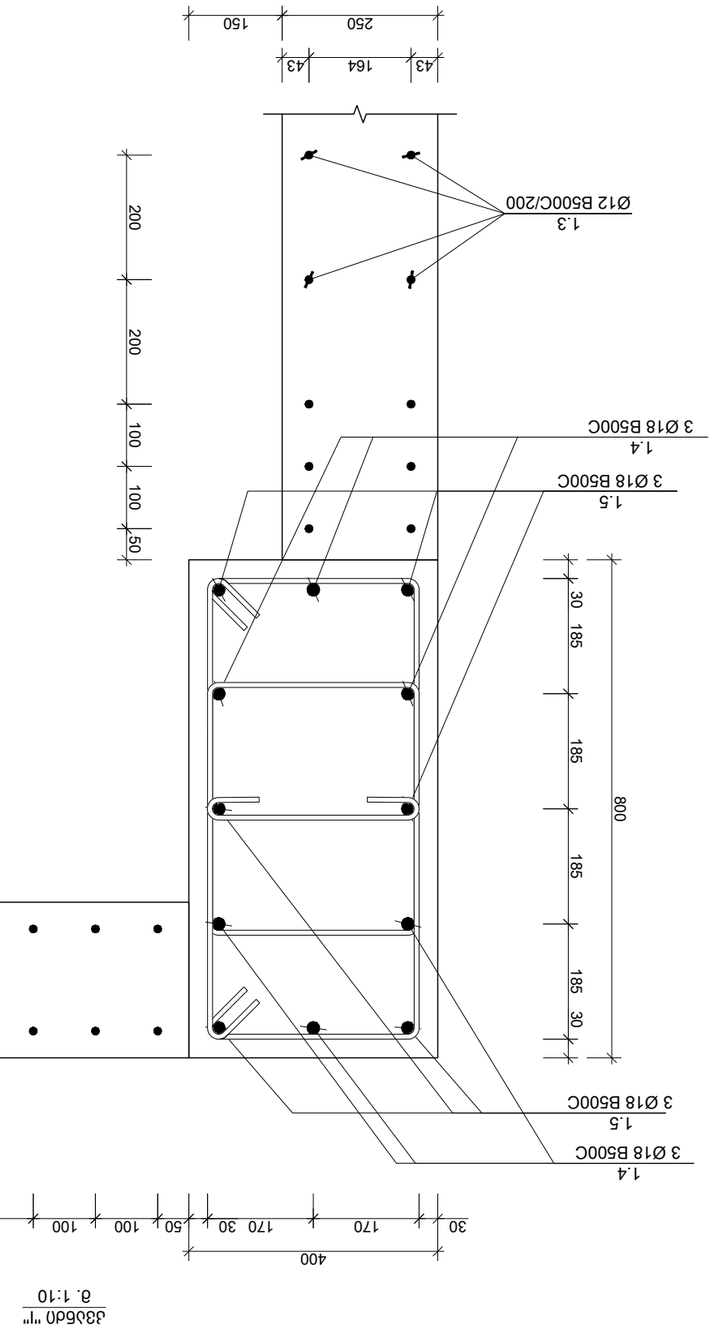

Збільшено "II"
в. 1:10

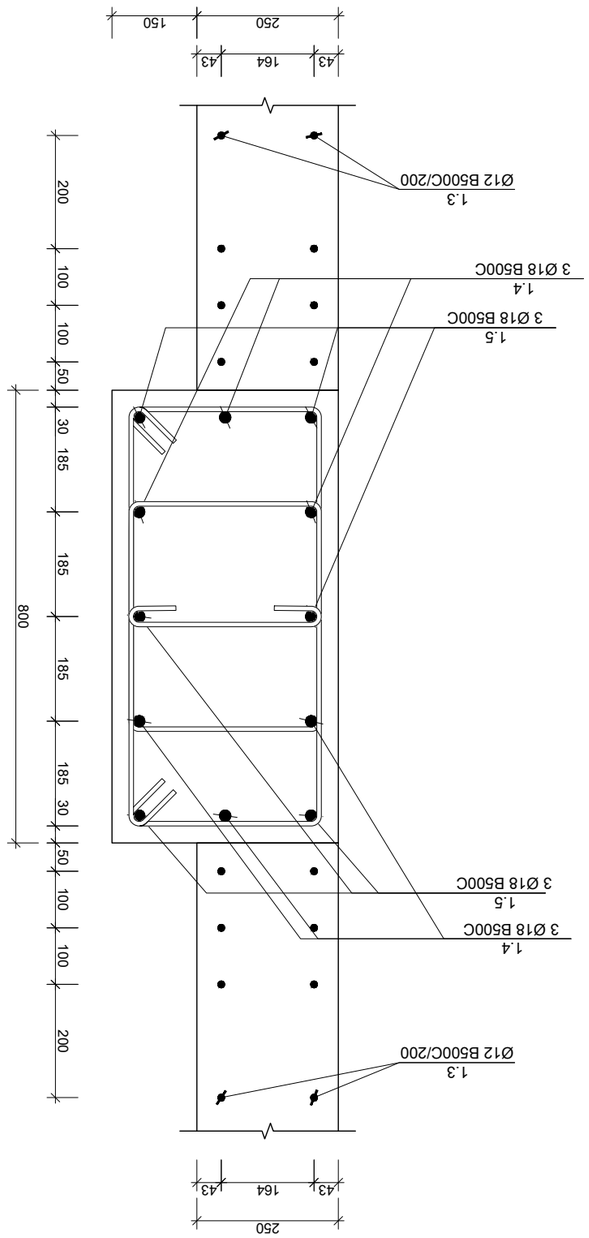

Назва документа: Збільшені деталі

Стадія: Р | Аркуш | Аркушів: IV

Назва об'єкта: Реконструкція будівлі Національного університету "Львівська політехніка" по вул. Професорській, 1 у м. Львові

Замовник: Національний університет "Львівська політехніка"

Головний інженер: Головний інженер проекту: Керівник групи: Н. контроль: Розробив:

Примітки:
1. Бетон С30/37, W8, F150, клас по вологості XC2, XF1, XD1, XA1, XA2, XA3, XC4, XF4, XD3, XS3, XS2, XS1, XF2, XF3, XD2, XC3, XC1,

ფრაგმენტი "I"
მ. 1:20

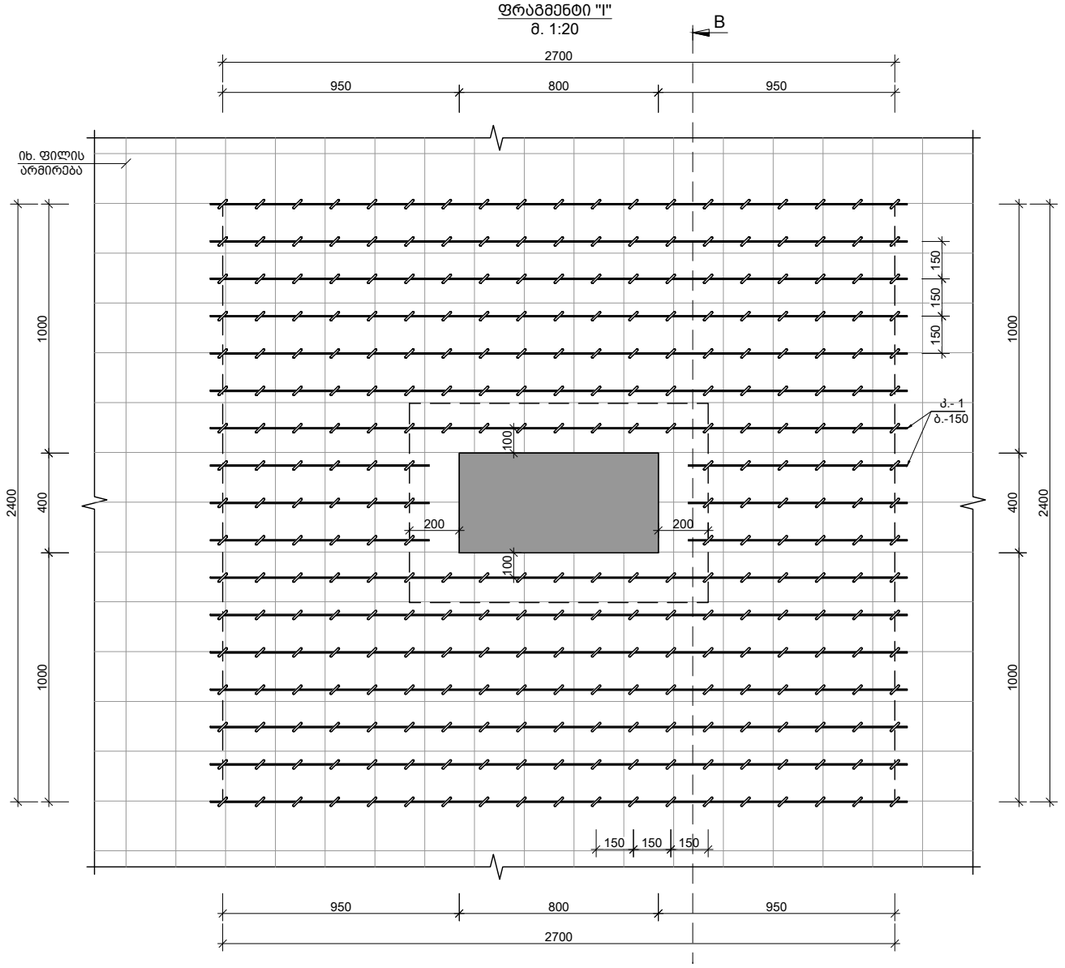

კვეთი B-B
მ. 1:20

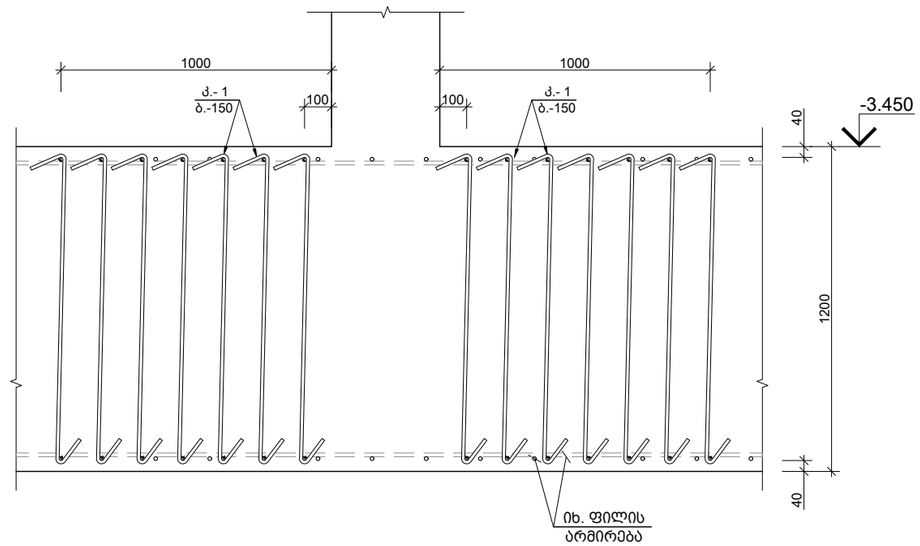

კარკასი კ.- 1 (17 ც.)
მ. 1:10

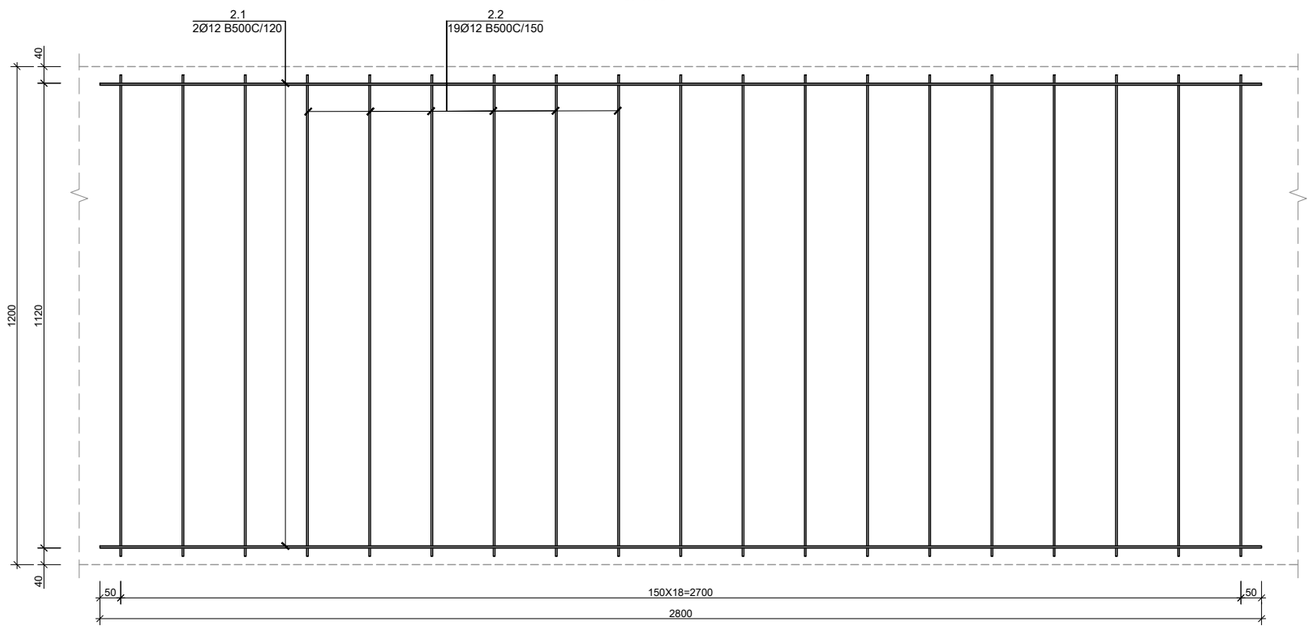

კარკასი კ.- 1 (302 ც.)
მ. 1:10

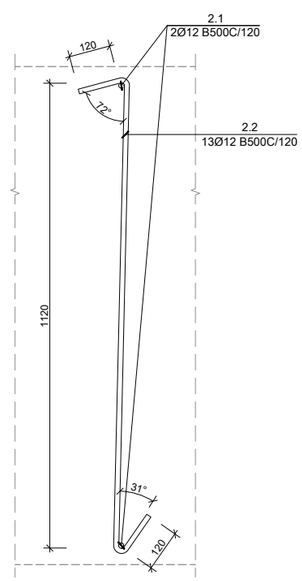

საერთო შენიშვნები :

1. ნახაზში მეტანილი ყველა ცვლილება უნდა შეთანხმდეს პროექტის ავტორთან
2. შენობის საპროექტო ნული ±0.00=562.00 იხ. არქ. აბსოლუტურ ნიშნულს
3. პროექტში ყველა ზომა მოცემულია მილიმეტრებში, ნუშნულები-მეტრებში.
4. ქარგილის გამოხსნა მოხდეს მას შემდეგ, რაც ბეტონის სიმტკიცე მიაღწევს მინიმუმ 70%.

შენიშვნები :

თარიღი	Dec 27, 2023 წ.

კორექტირება

№	კორექტირება	თარიღი
1		
2		
3		
4		
5		
6		

მისამართი:

ქ. თბილისი, ანა პოლიტკოვსკაიას ქუჩა N18
ს/კ 01.14.05.008.410

პროექტის სახელწოდება:

მრავალბინიანი საცხოვრებელი სახლი

მთავარი კონსტრუქტორი:
Lead Structural Engineer:

თანამდებობა	გვარი	ხელმოწერა
არქიტექტორი	ნ.დონაძე	
კონსტრუქტორი	ა.ნამგალაძე	
კონსტრუქტორი	გ.გოქსაძე	
მათ.მოდელირება	ა.ოქორომელიძე	

E: AVTONAMGALADZE@GMAIL.COM

M: +995 598 242 654

პროექტი/Project No 93A23	ფორმატი Paper Size A3
თარიღი/Date: Dec 27, 2023	
სტადია/Status: D.D.	მასშტაბი Scale
ფურცელი/Drawing No კ - 112	

ნახაზი/Drawing

საძირკვლის განივი არმირების ფრაგმენტი-1

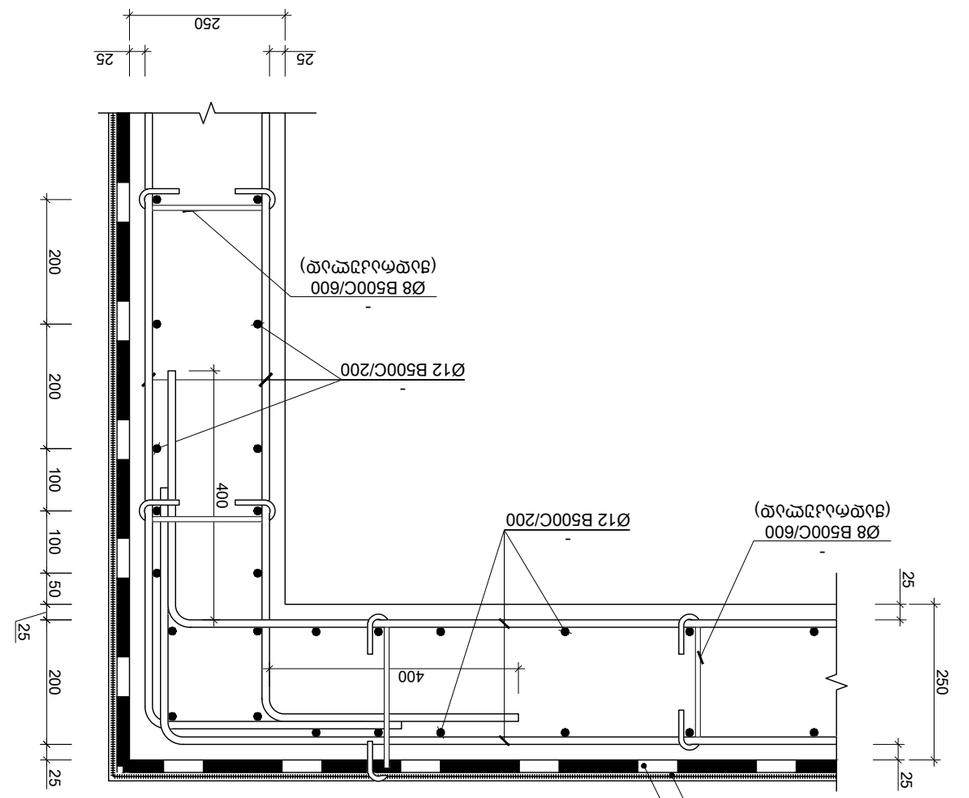

ვერტიკალური მონაკვეთის ნაწილი
მ. 1:10

ელემ. N	Ø [მმ]	ნახაზი [მმ]	სულ L [მმ]
1.1	Ø 12	300 515 300 300 515 300	1930
1.2	Ø 14	600 530 600	1730
1.3	Ø 12	1300 R=240 300	1600
1.4	Ø 18	1700 R=3.5Ø 300	2000
1.5	Ø 18	2250 R=3.5Ø 300	2550

პროექტის დასახელება :	1. ნაგებობის ტიპობრივი ცვლილება ტერიტორიაზე ქალაქ თბილისში ვაკის რაიონში, ა.კალანდაძის ქუჩა N18 ს/კ 01.14.05.008.410 2. ზემოთაღნიშნული ცვლილებების გათვალისწინებით ±0.00=562.00 ნიშ. ტოლ. ანაწილდება ნაგებობის 6 ძირითად ელემენტზე 3. ელემენტის ყველა ზომა მოცემულია მილიმეტრებში ბეტონისა და რკინა-ბეტონის ნაწილების, ნაგებობის ტიპობრივი ცვლილების ან ახალი პროექტის 4. ელემენტის გამოთვლისას გათვალისწინებულია ბეტონის კლასის B30, ბეტონის მოცულობის კორექტირების კოეფიციენტი 70%.
შენიშვნა :	

№	ელემენტის ნაწილი	რაოდენობა
1		
2		
3		
4		
5		
6		

ნახაზის/Drawing

ქ. თბილისი, ა.ნინოშვილის ქუჩა N18
ს/კ 01.14.05.008.410

ნაგებობის ტიპობრივი ცვლილება:

ნაგებობის ტიპობრივი ცვლილება

ხელმძღვანელი ინჟინერი/Lead Structural Engineer:

თარიღი/Date	27 დეკემბერი 2023	
ნახაზის ნომერი/Drawing No	3 - 113	
პროექტის სტატუსი/Status	D.D.	
პროექტის No/Project No	93A23	ფორმატი Paper Size A3

M: +995 598 242 654

E: AVTONAMGALADZE@GMAIL.COM

ავტონამგალაძე ნინო	ინჟინერ-კონსტრუქტორი	
ავტონამგალაძე ნინო	ინჟინერ-კონსტრუქტორი	
ავტონამგალაძე ნინო	არქიტექტორი	
ტექნიკური ზედამხედველობა	ნინო	ხელმოწერა

მონოლითური კედელი მ.კ.-1
მ. 1:20

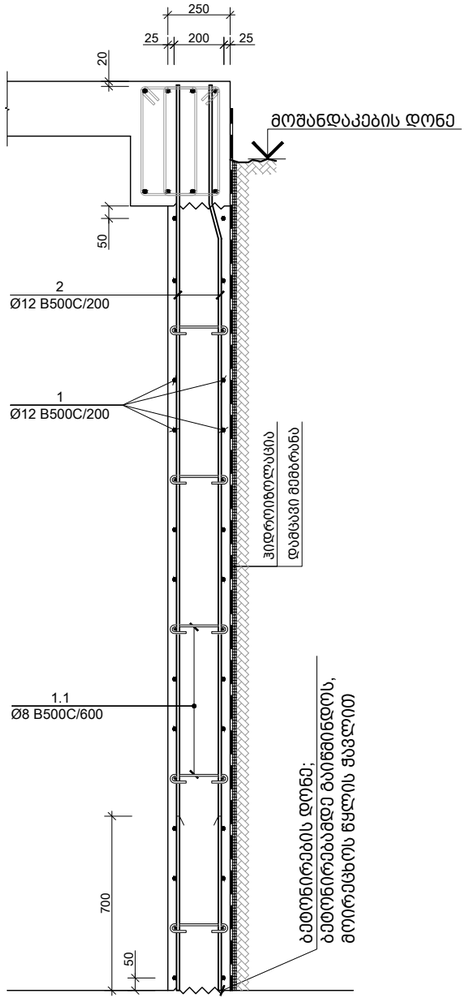

მონოლითური კედელი მ.კ.-2
მ. 1:20

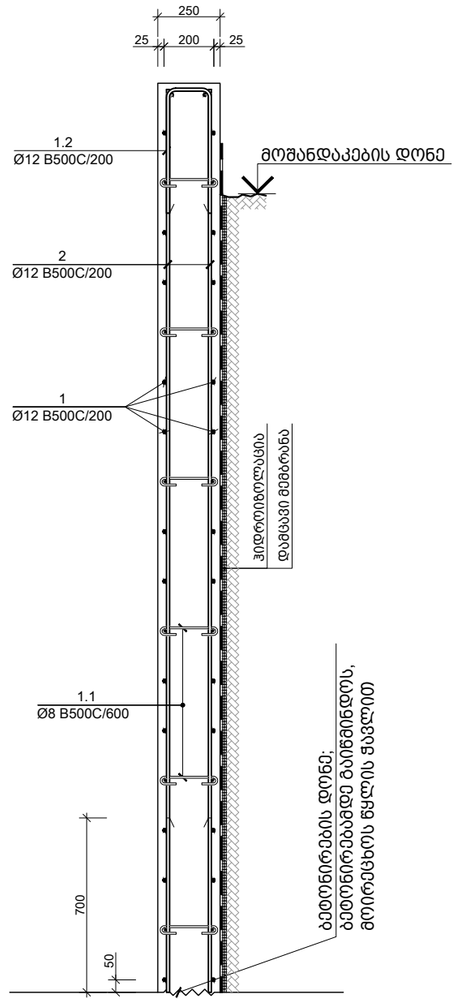

პოზ. N	Ø [მმ]	ესკიზი [მმ]	სიგრძე L [მმ]
1.1	Ø 8	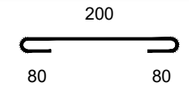	360
1.2	Ø 12	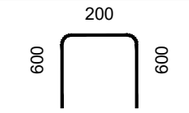	1400

საერთო შენიშვნები :

1. ნახაზში მეტანილი ყველა ცვლილება უნდა შეთანხმდეს პროექტის ავტორთან
2. შენობის საპროექტო ნული ±0.00=562.00 იხ. არქ. აბსოლუტურ ნიშნულს
3. პროექტში ყველა ზომა მოცემულია მილიმეტრებში, ნუშნულები-მეტრებში.
4. ქარგილის გამოხსნა მოხდეს მას შემდეგ, რაც ბეტონის სიმტკიცე მიაღწევს მინიმუმ 70%.

შენიშვნები :

თარიღი Dec 27, 2023 წ.

კორექტირება

№	კორექტირება	თარიღი
1		
2		
3		
4		
5		
6		

მისამართი:

ქ. თბილისი, ანა
პოლიტკოვსკაიას ქუჩა N18
ს/კ 01.14.05.008.410

პროექტის სახელწოდება:

მრავალბინიანი
საცხოვრებელი სახლი

მთავარი კონსტრუქტორი:
Lead Structural Engineer:

თანამდებობა	გვარი	ხელმოწერა
არქიტექტორი	ნ.დონაძე	
კონსტრუქტორი	ა.ნამგალაძე	
კონსტრუქტორი	გ.გოქსაძე	
მათ.მოდელირება	ა.ოქუორომელიძე	

E: AVTONAMGALADZE@GMAIL.COM
M: +995 598 242 654

პროექტი/Project No 93A23	ფორმატი Paper Size A3
თარიღი/Date: Dec 27, 2023	
სტადია/Status: D.D.	მასშტაბი Scale
ფურცელი/Drawing No კ - 114	

ნახაზი/Drawing

მონოლითური კედელი მ.კ. - 1;2;
ესკიზი; კედლის სპეციფიკაცია

-3.200 ნ.-ზე ბადახურვის ფილის საძალიანე ბეტონი
მ. 1:100

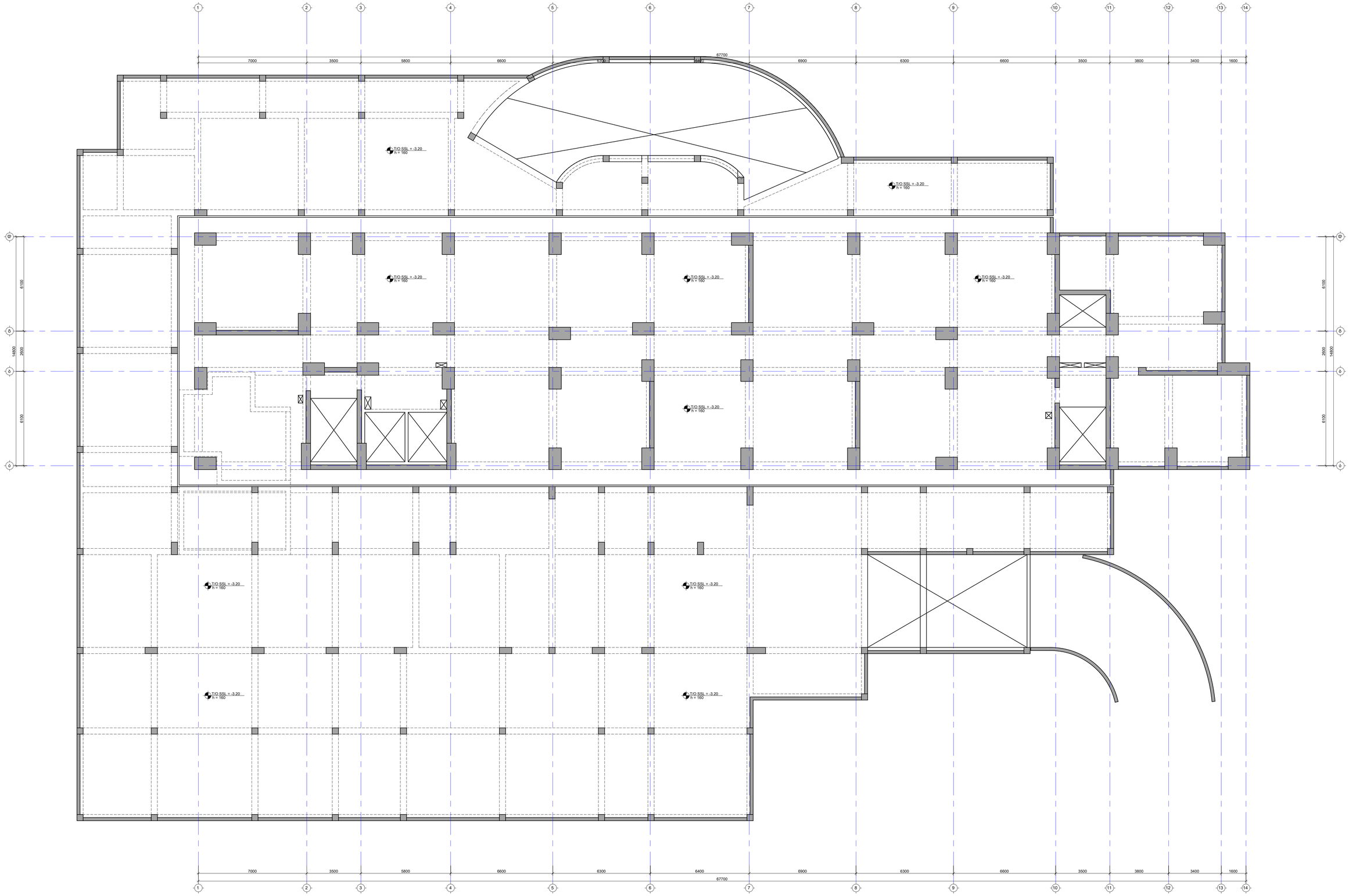

საკონტრო მოთხოვნები :
1. ნახაზში მითითებული ყველა ცვლილება უნდა შეესაბამებოდეს პროექტის ავტორთან
2. მენიშვნა საკონტაქტო ნაწილ ±0.00=562.00
იხ. არქ. ანალოგიურ ნიშნულს
3. პროექტში ყველა ზომა მოყვანილია მილიმეტრებში. ნებადართულია ±10მმ.
4. ეს ტიპობილის გამოყენება მოხდეს მხოლ მხოლოდ, რომ ავტორის სანებართვო მოლოდინს მოლოდინს მინიმუმ 70%.
მოთხოვნები :

თარიღი	Dec 27, 2023 წ.

კორექტირება

№	კორექტირება	თარიღი
1		
2		
3		
4		
5		
6		

მისამართი:

ქ. თბილისი, ახა
პოლიტექნიკოსების ქუჩა N18
ს/კ 01.14.05.008.410

პროექტის სახელწოდება:

მრავალბინიანი
საცხოვრებელი სახლი

მთავარი კონსტრუქტორი:
Lead Structural Engineer

მთავარქიტექტორი	ნ.ბერია	
მთ.კონსტრუქტორი	ა.ნაბაღლიაძე	
მთან.ინჟინერია	ა.ოქროპირიძე	
კონსტრუქტორი	ნ.ბერია	

E: AVTONAMGALADZE@GMAIL.COM
M: +995 598 242 654

პროექტის/Project No 93A23	ფორმატი Paper Size
თარიღი/Date: Dec 27, 2023	A1
სტატუს/Status: D.D.	მასშტაბი Scale
ფურცლის/Drawing No ა - 201	

ნახაზის/Drawing

-3.200 ნ.-ზე ბადახურვის ფილის საძალიანე ბეტონი

0.000; -0.200; -0.450 ნ.-ზე ბეტონპრიმის წმილის საპალნეთა ბებრა
მ. 1:100

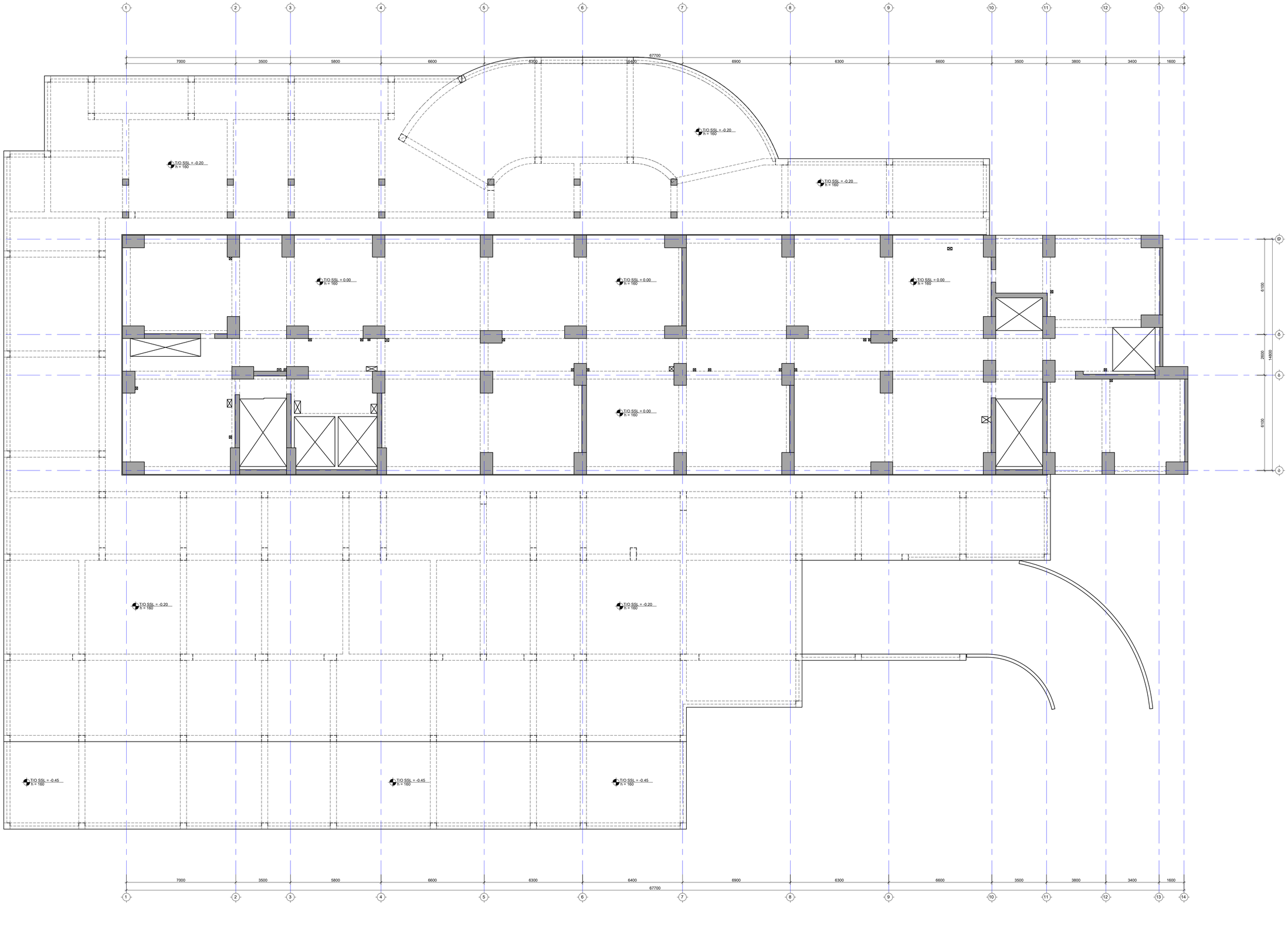

საპროექტო მოთხოვნები :

1. ნაგებობის მთავარშენი ფილის ფენილია ენებრ მეთხნებრეს პროექტის ავტორისან
2. მენიშნის საპროექტო ნიშნი ±0.00=562.00 მბ. აბრ. აბსოლუტურ ნიშნულს
3. პროექტით ფილის ზომა მოცემულია მილიმეტრებში. ნებადართულ-მეტრებში.
4. პარამეტრის გამოსახა მოხდეს მხოლოდ, რომ გამოსახა სამუშაოდ მოსწორდეს მიწიდან 70%.

მოთხოვნები :

თარიღი Dec 27, 2023 წ.

კორექტირება

№	კორექტირება	თარიღი
1		
2		
3		
4		
5		
6		

მისამართი:

ქ. თბილისი, ანა პოლიტკოვსკაიას ქუჩა N18
ს/კ 01.14.05.008.410

პროექტის სახელწოდება:

მრავალბინიანი
საცხოვრებელი სახლი

მშენებლობის ხელმძღვანელი
მშენ.კონსტრუქციები
მშენ.მოწყობილობები
კონსტრუქციები

მშენებლის ხელმოწერა
ა.ნაბაღლიშვილი
ა.ლაბაძე
ა.ლაბაძე

E: AVTONAMGALADZE@GMAIL.COM

M: +995 598 242 654

პროექტი/Project No 93A23	ფურცლების Paper Size
თარიღი/Date: Dec 27, 2023	A1
სტატუსი/Status: D.D.	მასშტაბი Scale
ფურცელი/Drawing No ქ - 206	

ნახაზის/Drawing

0.000; -0.200; -0.450 - ნ.-ზე
ბეტონპრიმის წმილის საპალნეთა
ბებრა

4.200 ნ.-ზე ბამფახურების ფილის საპალიებე დებმა
მ. 1:100

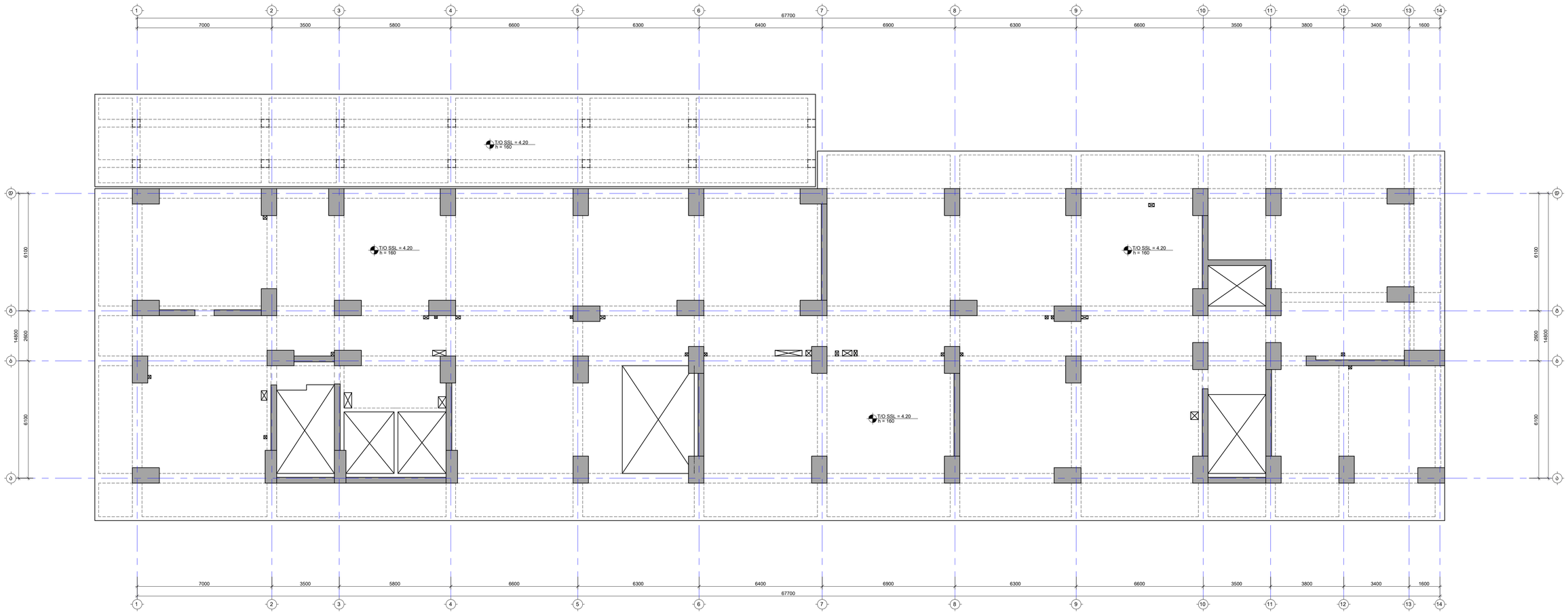

საკონტრო მოთხოვნები :

1. ნახაზში მოთხოვნილი ყველა ცვლილება უნდა შეთანხმდეს პროექტის ავტორთან
2. მენიშნის საკონტაქტო წერტილი ±0.00=562.00 მბ. აბრ. აბსოლუტურ ნიშნულს
3. პროექტით ყველა ღონე მოსაცდელია მითითებულებში, ნებისმიერი-მეთოდები.
4. პარამეტრის ბამოსახა მოხდეს მხა მხმოდ, რომ ბეტონის სიმტკიცე მოიღწიოს მოთხოვნის მინიმუმ 70%.

შენიშვნები :

თარიღი	Dec 27, 2023 წ.

კორექტირება

№	კორექტირება	თარიღი
1		
2		
3		
4		
5		
6		

მისამართი:

ქ. თბილისი, ანა პოლიტკოვსკაიას ქუჩა N18
ს/კ 01.14.05.008.410

პროექტის სახელწოდება:

მრავალსართიანი საცხოვრებელი სახლი

მთავარი კონსტრუქტორი:
Lead Structural Engineer

შესრულებულია	შეკრა	ხელმოწერა
მთ.კონსტრუქტორი	ა.ნამგალაძე	
მთ.ტექნოლოგია	ა.ოთარაშვილი	
კონსტრუქტორი	ა.ბერიაძე	

E: AVTONAMGALADZE@GMAIL.COM
M: +995 598 242 654

პროექტი/Project No 93A23	ფორმატი Paper Size
თარიღი/Date: Dec 27, 2023	A1
სტატუსი/Status: D.D.	მასშტაბი Scale
ფურცელი/Drawing No ბ - 211	

ნახაზი/Drawing

4.200 ნ.-ზე ბამფახურების ფილის საპალიებე დებმა

8.400 ნ.-ზე ბამბახურვის ფილის საძირკვლის გეგმა
მ. 1:100

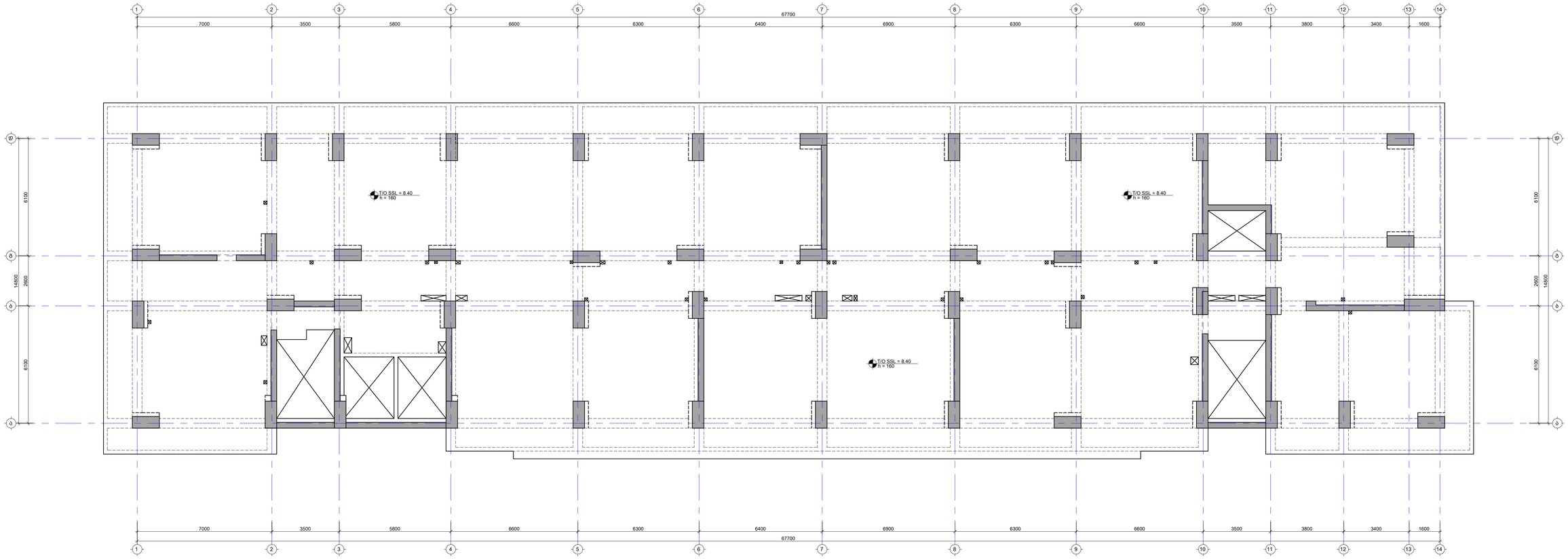

საკრიტიკო შენიშვნები :

1. ნახაზში მითითებული ყველა ცვლილება უნდა შეთანხმდეს პროექტის ავტორთან
2. მენიშნის საპროექტო ნული ±0.00=562.00 მ.ა.ო. ანაწილებენ ნიშნულს
3. პროექტში ყველა ზომა მოყვანილია მილიმეტრებში. ნებადართულია ±10მმ.
4. პარამეტრის გამოცხება მოხდეს მხოლოდ ოფიციალური ნახატების სამუშაოდ მიღების შემთხვევაში.

შენიშვნები :

თარიღი	Dec 27, 2023 წ.

კორექტირება

№	კორექტირება	თარიღი
1		
2		
3		
4		
5		
6		

მისამართი:

ქ. თბილისი, ანა პოლიტკოვსკაიას შესახვევი N18 ს/კ 01.14.05.008.410

პროექტის სახელწოდება:

მრავალბინიანი საცხოვრებელი სახლი

მშენებლობაზე პასუხისმგებელი: Lead Structural Engineer:

მშენებლობა	მშარე	ხელმოწერა
მშ.პროექტირების	ა.ბაბანლისაძე	
მათ.მოდელირება	ა.ოთხოზორია	
კონსტრუქციები	ა.ბერიაძე	

E: AVTONAMGALADZE@GMAIL.COM

M: +995 598 242 654

პროექტის/Project No 93A23	ფურცლების Paper Size
თარიღი/Date: Dec 27, 2023	A1
სტატუს/Status: D.D.	მასშტაბი Scale
ფურცლის/Drawing No ა - 216	

ნახაზის/Drawing

8.400 ნ.-ზე ბამბახურვის ფილის საძირკვლის გეგმა

11.700 ნ.-ზე გადახურვის ფილის საძალონიე გეგმა
მ. 1:100

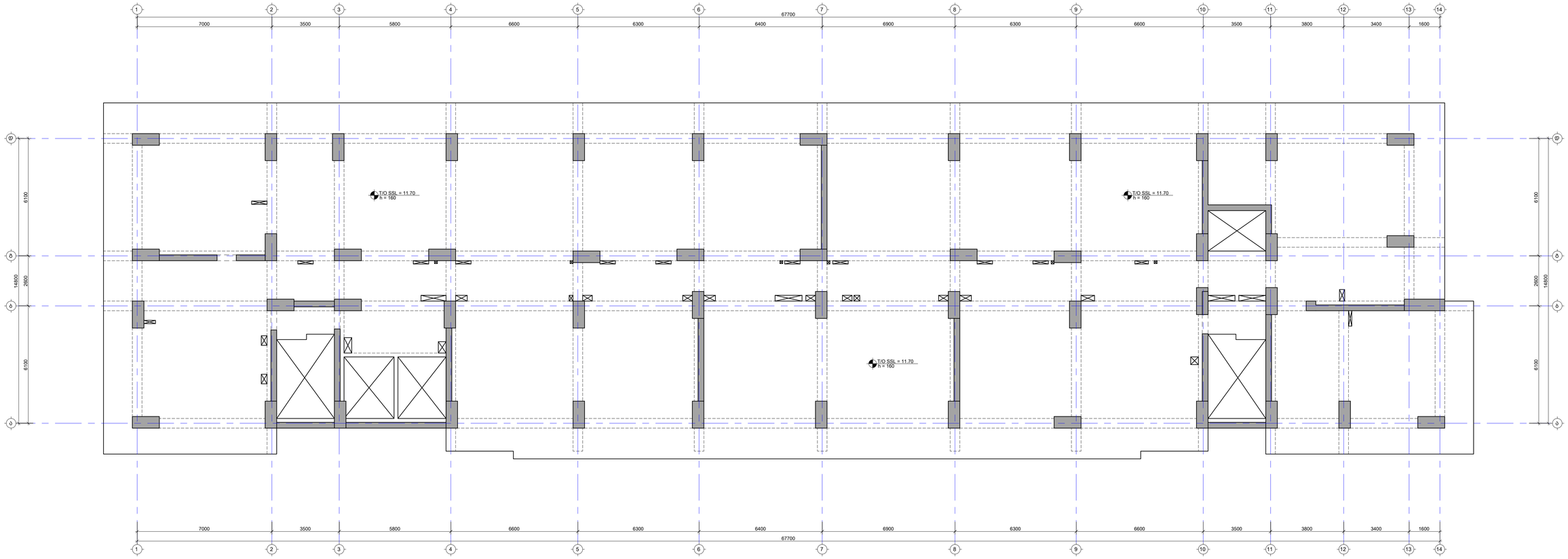

საპროექტო მიღებული :

1. ნახაზში მოცემული ყველა ცვლილება უნდა შეთანხმდეს პროექტის ავტორთან
2. მენიშნის საპროექტო ნული ±0.00=562.00 მ.ა.ო. ანალოგიური ნიშნულს
3. პროექტში ყველა ზომა მოცემულია მილიმეტრებში. ნებისმიერი გადახრები.
4. პარამეტრის გამოსახა მოხდეს მხოლოდ, რომ აუცილებელი სამშენებლო მიღებულ 70%.

მიღებული :

თარიღი	Dec 27, 2023 წ.

ცვლილებები

№	ცვლილება	თარიღი
1		
2		
3		
4		
5		
6		

მისამართი:

ქ. თბილისი, ანა პოლიტკოვსკაიას შესახ N18 ს/კ 01.14.05.008.410

პროექტის სახელწოდება:

მრავალბინიანი საცხოვრებელი სახლი

მთავარი კონსტრუქციის: Lead Structural Engineer:

მასალებისთვის	მაისი	ხელმოწერა
მტკ.კონსტრუქციის	ა.ბაბანლაძე	
მათ. მოდელირება	ა.ოთხოზორია	
კონსტრუქციის	ა.ბერიაძე	

E: AVTONAMGALADZE@GMAIL.COM

M: +995 598 242 654

პროექტი/Project No 93A23	ფორმატი Paper Size
თარიღი/Date: Dec 27, 2023	A1
სტატუსი/Status: D.D.	მასშტაბი Scale
ფურცლის/Drawing No ა - 221	

ნახაზის/Drawing

11.700 ნ.-ზე გადახურვის ფილის საძალონიე გეგმა

15.000 ნ.-ზე გადახურვის ფილის საყალიბე გეგმა
მ. 1:100

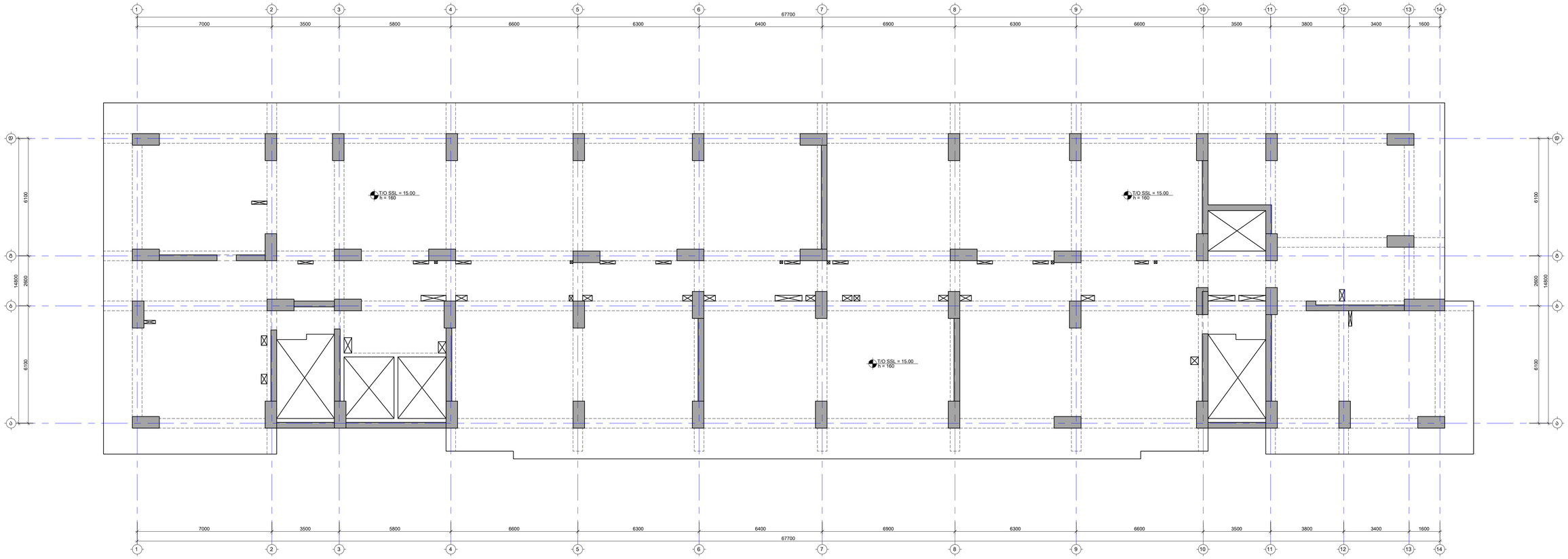

სპეციალური მოთხოვნები :

1. ნახაზში მითითებული ყველა ცვლილება უნდა შეთანხმდეს პროექტის ავტორთან
2. მენიშნის საპროექტო ნული ±0.00=562.00 მბ. აბს. ალტიტუდაზე ნიშნულს
3. პროექტში ყველა ზომა მოცემულია მილიმეტრებში. ნებადართულია ±20მმ.
4. ასოხმირის გამოსახა მოხდეს მხა მხრიდან, რომ ანეროზი სამუშაოც მოხერხდეს მინიმუმ 70%.

მითითებები :

თარიღი	Dec 27, 2023 წ.

კორექტირება

№	კორექტირება	თარიღი
1		
2		
3		
4		
5		
6		

მისამართი:

ქ. თბილისი, ანა პოლიტკოვსკაიას ქუჩა N18
ს/კ 01.14.05.008.410

პროექტის სახელწოდება:

მრავალბინიანი საცხოვრებელი სახლი



მშენებლობის ხელმძღვანელი: Lead Structural Engineer:

მთავარი კონსტრუქტორი	ა.ბაბანლისაძე	
მთ.კონსტრუქტორის	ა.ბაბანლისაძე	
მთ.ინჟინერი	ა.ოთხოზორია	
კონსტრუქტორი	ს.ბერიაძე	

E: AVTONAMGALADZE@GMAIL.COM
M: +995 598 242 654

პროექტი/Project No 93A23	ფორმატი Paper Size
თარიღი/Date: Dec 27, 2023	A1
სტატუსი/Status: D.D.	მასშტაბი Scale
ფურცლის/Drawing No ქ - 226	

ნახაზი/Drawing

15.000 ნ.-ზე გადახურვის ფილის საყალიბე გეგმა

18.300 ნ.-ზე ბადაბურების ფილის საფასტიგე გეგმა
მ. 1:100

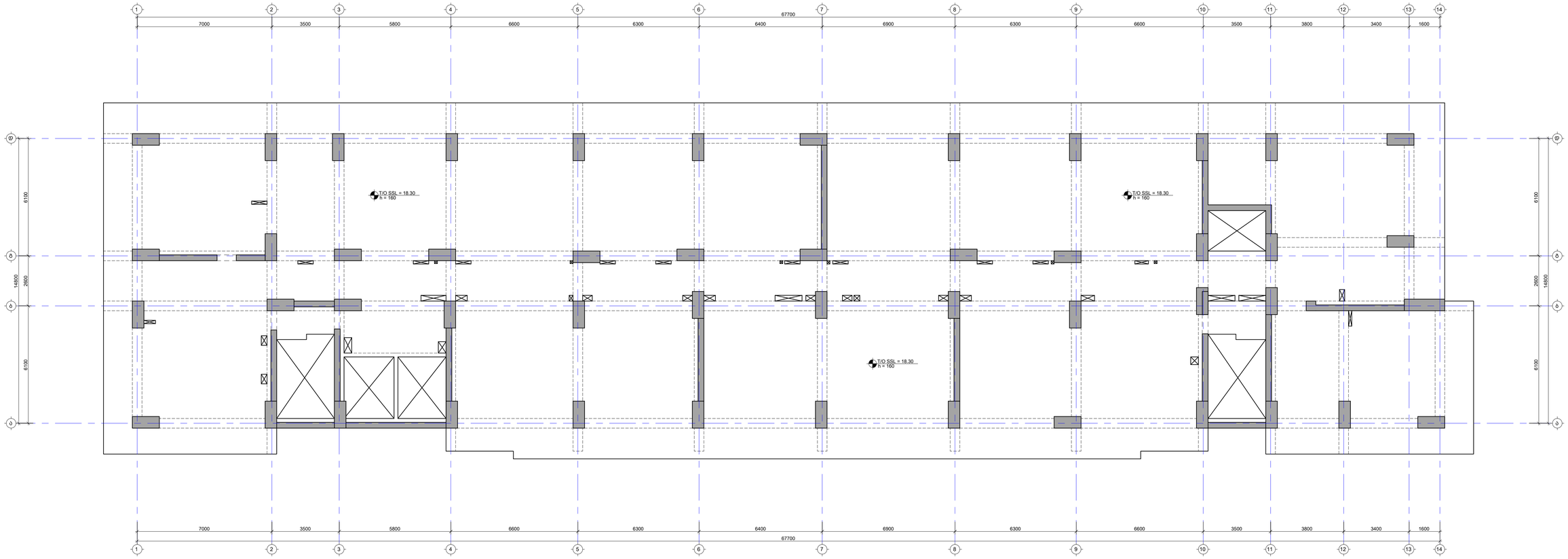

საკონტრო მოთხოვნები :

1. ნახაზში მოცემული ყველა ცვლილება უნდა შეთანხმდეს პროექტის ავტორთან
2. მენიშნის საკორექტიო ნული ±0.00=562.00 მ.ზ. აბს. ალტიტუდის ნიშნულს
3. პროექტში ყველა ზომა მოცემულია მილიმეტრებში, ნებისმიერი დეტალის.
4. ატარებულის გამოსახა მოხდეს მხა მხრიდან, რომ აეცილოს სამუშაოს მოლოდინ 70%.

შენიშვნები :

თარიღი	Dec 27, 2023 წ.

კორექტირება

№	კორექტირება	თარიღი
1		
2		
3		
4		
5		
6		

მისამართი:

ქ. თბილისი, ანა პოლიტკოვსკაიას შუხ N18 ს/კ 01.14.05.008.410

პროექტის სახელწოდება:

მრავალბინიანი საცხოვრებელი სახლი

მშენებლობაზე
მშენ. ინჟინერი:
მშენ. ინჟინერი:
არქიტექტორი:

მთავარი ინჟინერი/Lead Structural Engineer:		
მშენებლობაზე	მშენ.	ხელმოწერა
მშენ.ინჟინერი/ინჟინერი	ა.ბაბანლიაძე	
მშენ.ინჟინერი/ინჟინერი	ა.ოთხოზორია	
არქიტექტორი	ზ.ბერიაძე	

E: AVTONAMGALADZE@GMAIL.COM
M: +995 598 242 654

პროექტი/Project No 93A23	ფორმატი Paper Size
თარიღი/Date: Dec 27, 2023	A1
სტატუსი/Status: D.D.	მასშტაბი Scale
ფურცელი/Drawing No ქ - 227	

ნახაზი/Drawing

18.300 ნ.-ზე ბადაბურის ფილის საფასტიგე გეგმა

21.600 ნ.-ზე ბადახურვის ფილის საყალიბე გეგმა
მ. 1:100

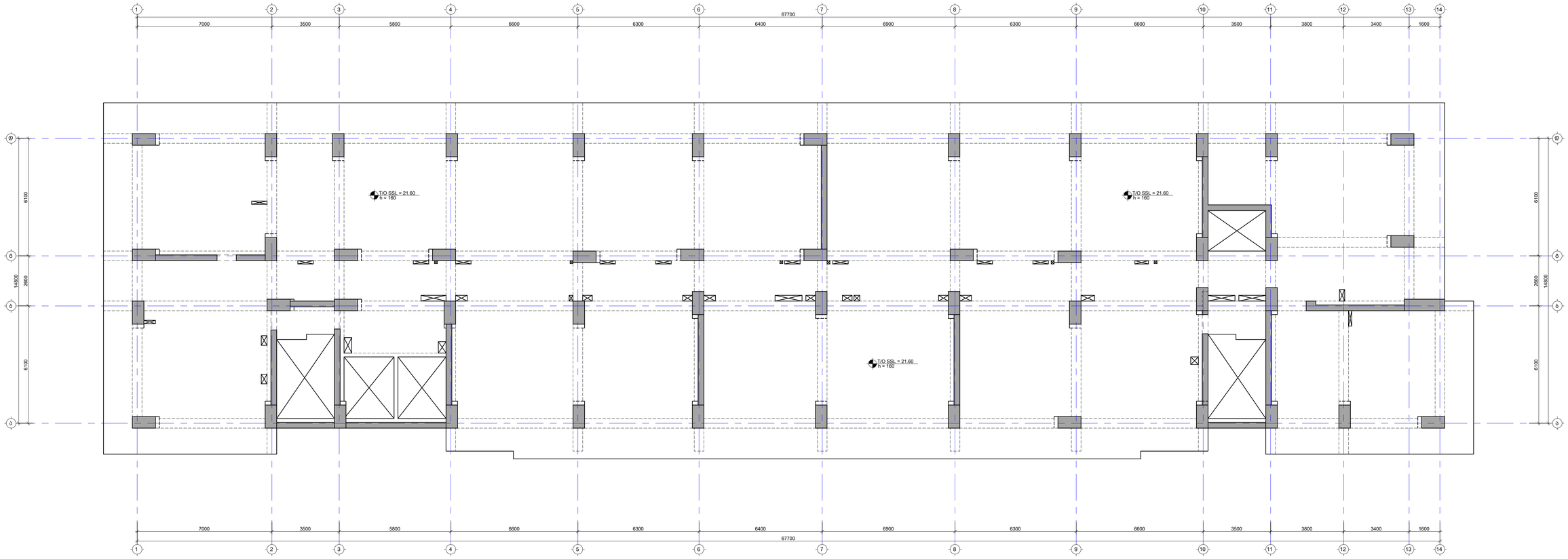

სპეციალური მითითებები :

1. ნახაზში მითითებული ყველა ცვლილება უნდა შეთანხმდეს პროექტის ავტორთან
2. მენიშნის საპროექტო ნული ±0.00=562.00 მ.ზ. აბს. ალტიტუდაში ნიშნულს
3. პროექტში ყველა ღრმა მოცავლილია მითითებულებში. ნებისმიერი-მეტრებში.
4. ეპიზოდის გამოსახა მიხედვა მაგ მეშვიდ, რომ გეგმაში სამუშაოც მოხდეს მინიმუმ 70%.

მითითებები :

თარიღი	Dec 27, 2023 წ.

კორექტირება

№	კორექტირება	თარიღი
1		
2		
3		
4		
5		
6		

მისამართი:

ქ. თბილისი, ანა პოლიტკოვსკაიას ქუჩა N18
ს/კ 01.14.05.008.410

პროექტის სახელწოდება:

მრავალბინიანი საცხოვრებელი სახლი



მშენებლობის ხელმძღვანელი: Lead Structural Engineer:

მენეჯმენტისა	მ.ბაირი	ხელმოწერა
მტ.ინჟინერ-კონსტრ.	ა.ბაბანლისაძე	
მატ.მომლითებაა	ა.ოთხოზორიძე	
კონსტრუქციები	ზ.ბერიძაძე	

E: AVTONAMGALADZE@GMAIL.COM
M: +995 598 242 654

პროექტი/Project No 93A23	ფორმატი Paper Size
თარიღი/Date: Dec 27, 2023	A1
სტატუსი/Status: D.D.	მასშტაბი Scale
ფურცლის/Drawing No ბ - 228	

ნახაზის/Drawing

21.600 ნ.-ზე ბადახურვის ფილის საყალიბე გეგმა

24.900 ნ.-ზე ბადახურვის ფილის საყალიბე გეგმა
მ. 1:100

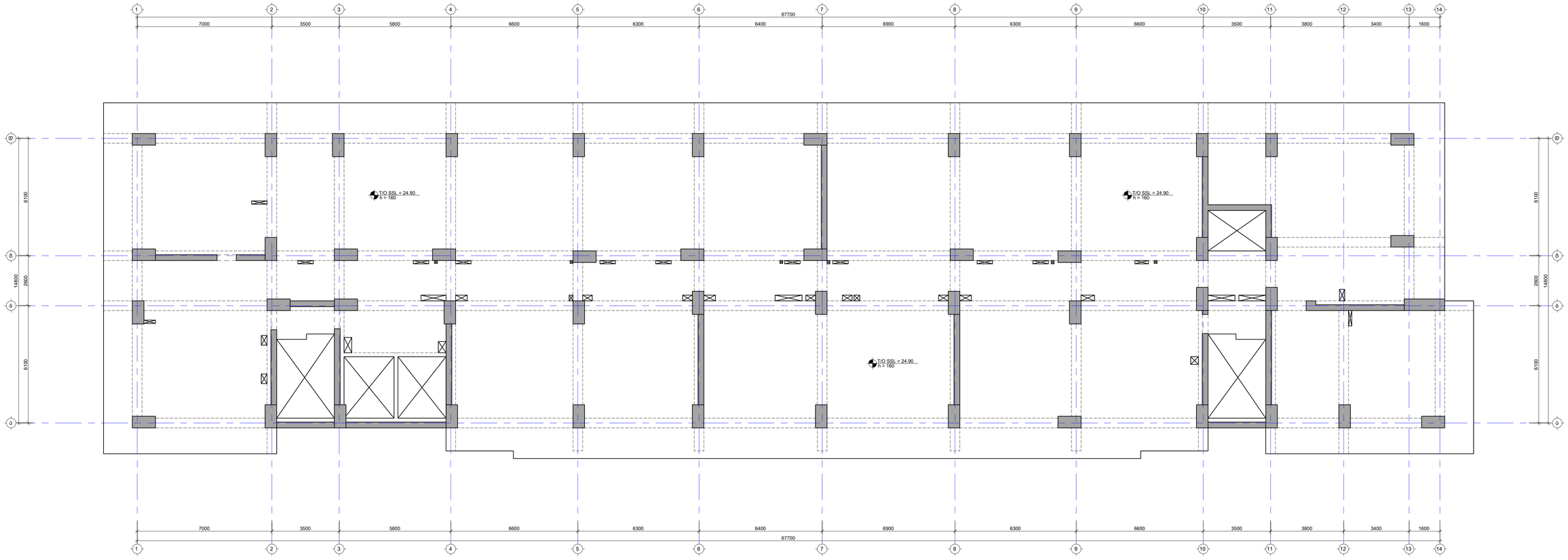

საკრიტიკო მნიშვნელობა :

1. ნაბიჯში მოთავსებული ყველა ცვლილება
უნდა შეესაბამებოდეს პროექტის ავტორთან
2. მენიშნის საპროექტო ნული ±0.00=562.00
მხ. აბს. ალლოლუვარ ნიშნულს
3. პროექტში ყველა ღონა მოცემულია
მილიმეტრებში. ნებისყოფა-ეტიტებში.
4. ეს ნახატის გამოყენება მუნიციპ მის მეშვეობ.
რომ ავტორის ნებართვა მიღებულია
მინიმუმ 70%.

მნიშვნელობა :

თარიღი	Dec 27, 2023 წ.

კორექტირება

№	კორექტირება	თარიღი
1		
2		
3		
4		
5		
6		

მისამართი:

ქ. თბილისი, ანა
პოლიტკოვსკაიას ქუჩა N18
ს/კ 01.14.05.008.410

პროექტის სახელწოდება:

მრავალბინიანი
საცხოვრებელი სახლი

მშენებლობაზე
მშენ.კონსტრუქციის
მთ.ინჟინერი
მათ.მომლელობა
კონსტრუქციის

მშენებლობა: Lead Structural Engineer:
ა.ბაბანლაძე
ა.ოთხოზორია
ზ.ბერიძე

ელ.ფოსტა:
E: AVTONAMGALADZE@GMAIL.COM
M: +995 598 242 654

პროექტი/Project No 93A23	ფურცლის Paper Size
თარიღი/Date: Dec 27, 2023	A1
სტატუსი/Status: D.D.	მასშტაბი Scale
ფურცლის/Drawing No ქ - 229	

ნახაზი/Drawing

24.900 ნ.-ზე ბადახურვის ფილის
საყალიბე გეგმა

28.200 ნ.-ზე მაფარებლის ფილის საყალიბე გეგმა
მ. 1:100

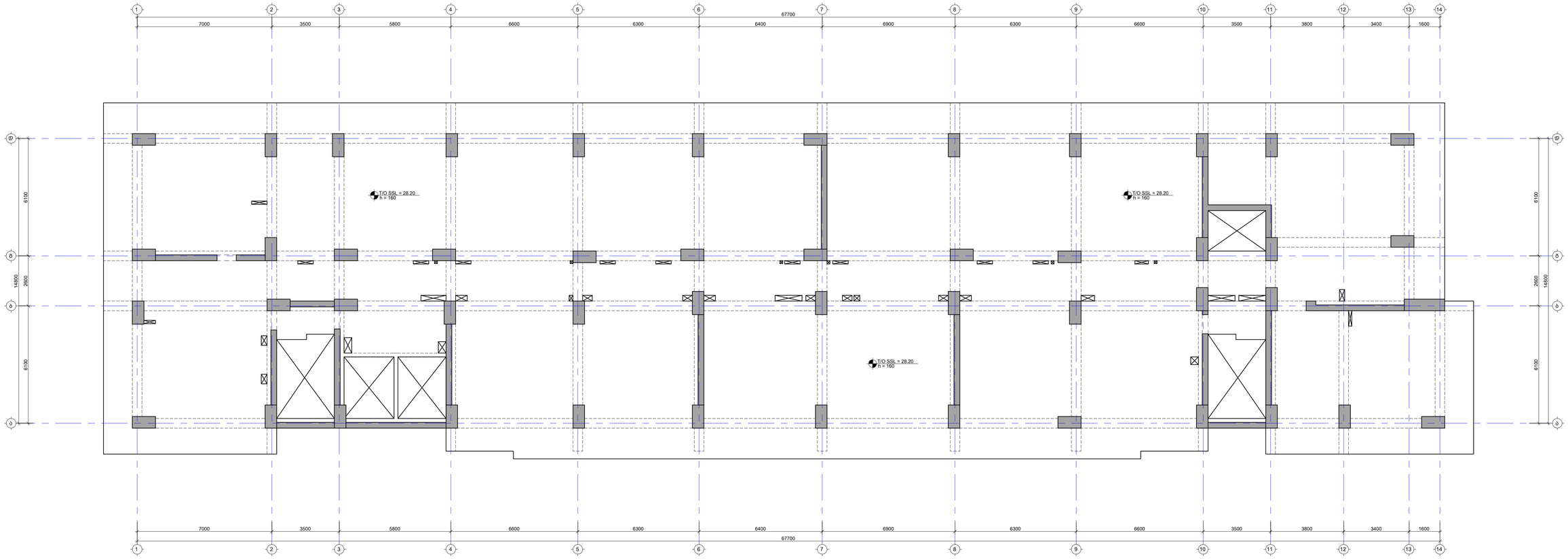

საკრიტიკო მნიშვნელობა :

1. ნაბიჯში მოხვედრილი ყველა ცვლილება უნდა შეთანხმდეს პროექტის ავტორთან
2. მენიშნის საპროექტო ნული ±0.00=562.00 მ.ზ. აბს. ალტიტუდაში ნიშნულს
3. პროექტში ყველა ზომა მოცემულია მილიმეტრებში. ნებისმიერი გადახრები
4. ბეტონის მარკისა და მრავალფეროვნების შესახებ იხილეთ არქიტექტურული ნაწილი

მნიშვნელობა :

თარიღი	Dec 27, 2023 წ.

ქრონოლოგია

№	ქრონოლოგია	თარიღი
1		
2		
3		
4		
5		
6		

მისამართი:

ქ. თბილისი, ანა პოლიტკოვსკაიას ქუჩა N18
ს/კ 01.14.05.008.410

პროექტის სახელწოდება:

მრავალბინიანი საცხოვრებელი სახლი

მშენებლობაზე პასუხისმგებელი: Lead Structural Engineer:

მანაგმენტი	მ.ბაირი	
მტ.ინჟინერ-კონსტრ.	ა.ბაბანლაძე	
მატ.მომლითება	ა.ოთხოზორია	
კონსტრუქციები	ზ.ბერიძე	

E: AVTONAMGALADZE@GMAIL.COM

M: +995 598 242 654

პროექტი/Project No 93A23	ფურცლები Paper Size
თარიღი/Date: Dec 27, 2023	A1
სტატუსი/Status: D.D.	მასშტაბი Scale
ფურცლის/Drawing No ქ - 230	

ნახაზი/Drawing

28.200 ნ.-ზე მაფარებლის ფილის საყალიბე გეგმა

31.500 ნ.-ზე მამაბერძის ფილის საყალიბე გეგმა
მ. 1:100

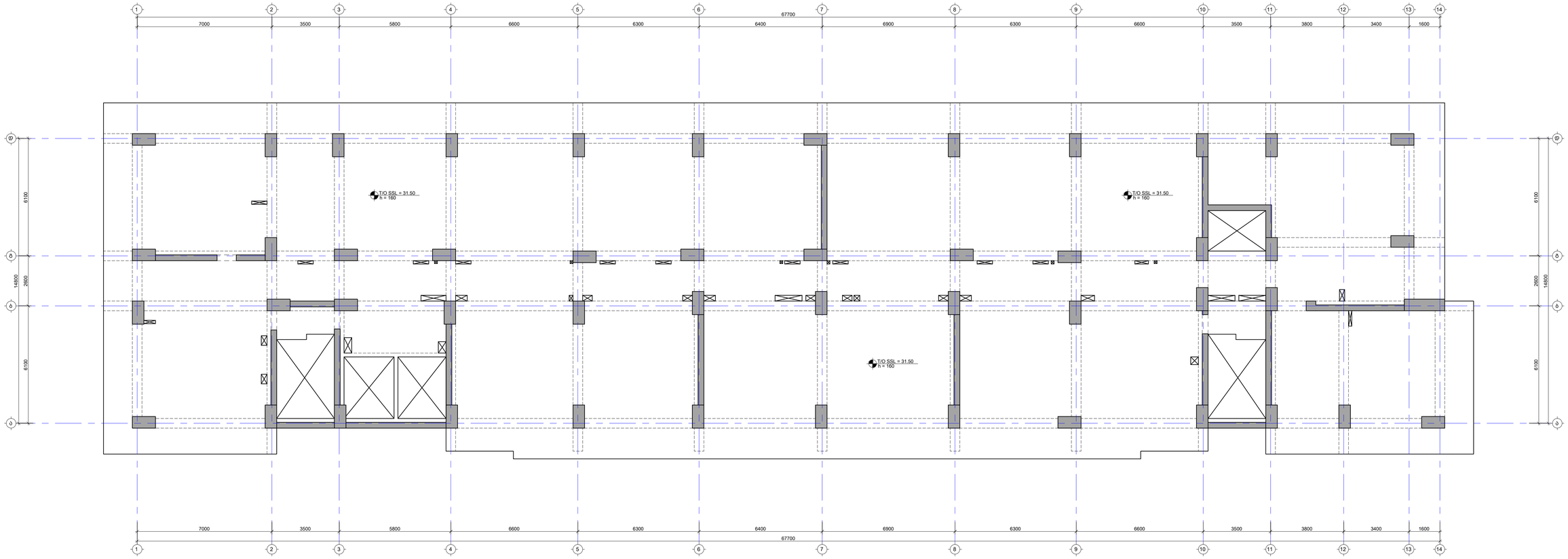

საპროექტო მოთხოვნები :

1. ნახაზში მოცემული ყველა ცვლილება უნდა შეთანხმდეს პროექტის ავტორთან
2. მენიშნის საპროექტო ნული ±0.00=562.00 მ.ზ. აბს. ანალოგებთან ნიშნულს
3. პროექტში ყველა ზომა მოცემულია მილიმეტრებში. ნებადართულ-მეტრებში.
4. ეპიზილის გამოსვლა მიწიდან მაქ მეშრეობ. რაც აუცილებელი სამშენებლო მოედნის მოწყობას

მოთხოვნები :

თარიღი	Dec 27, 2023 წ.

კორექტირება

№	კორექტირება	თარიღი
1		
2		
3		
4		
5		
6		

მისამართი:

ქ. თბილისი, ანა პოლიტკოვსკაიას შესახ N18 ს/კ 01.14.05.008.410

პროექტის სახელწოდება:

მრავალბინიანი საცხოვრებელი სახლი

მთავარი კონსტრუქტორი: Lead Structural Engineer:

შესრულებულია	გვარი	ხელმოწერა
მტ.ინჟინერ-კონსტრ.	ა.ბაბანლისაძე	
მთ.მოდელირება	ა.ოთხოზორია	
კონსტრუქტორი	ს.ბერიაძე	

E: AVTONAMGALADZE@GMAIL.COM

M: +995 598 242 654

პროექტი/Project No 93A23	ფორმატი Paper Size
თარიღი/Date: Dec 27, 2023	A1
სტატუსი/Status: D.D.	მასშტაბი Scale
ფურცლის/Drawing No ბ - 231	

ნახაზის/Drawing

31.500 ნ.-ზე მამაბერძის ფილის საყალიბე გეგმა

34.800 ნ.-ზე მამაბერძის ფილის საყალიბე გეგმა
მ. 1:100

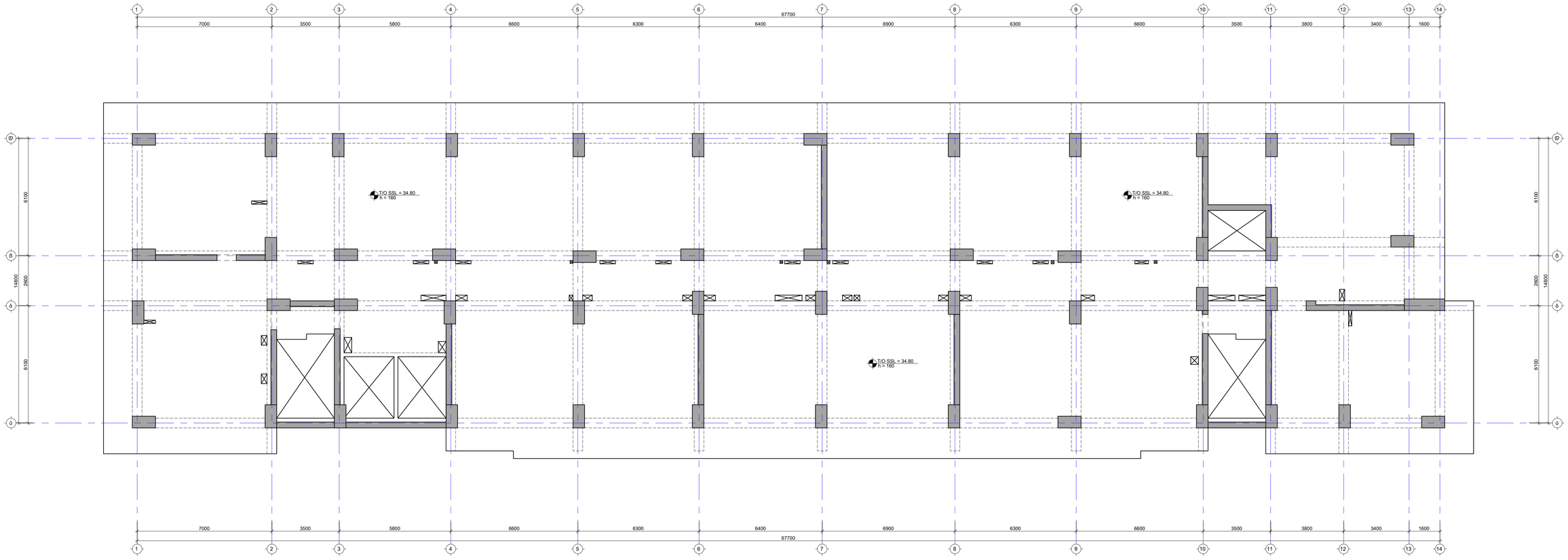

საკრიტიკო მონაცემები :

1. ნაბიჯში მონაცემული ყველა ცვლილება უნდა შეთანხმდეს პროექტის ავტორთან
2. მენიშვნა საპროექტო ნული ±0.00=562.00 მბ. აბს. ალტიტუდაში ნიშნულს
3. პროექტში ყველა ზომა მოცემულია მილიმეტრებში. ნებადართულია ±20მმ.
4. ეპიზილის გამოსვლა მიწიდან მაქს 80მმით, რაც აუცილებლობა სამშენებლო მოედანზე 70%.

მონაცემები :

თარიღი	Dec 27, 2023 წ.

კორექტირება

№	კორექტირება	თარიღი
1		
2		
3		
4		
5		
6		

მისამართი:

ქ. თბილისი, ანა პოლიტკოვსკაიას ქუჩა N18
ს/კ 01.14.05.008.410

პროექტის სახელწოდება:

მრავალბინიანი საცხოვრებელი სახლი

მშენებლობაზე პასუხისმგებელი: Lead Structural Engineer:

შესრულებულია	გვარი	ხელმოწერა
მტკ.პროექტირების	ა.ბაბანლისაძე	
მატ.პროექტირება	ა.ოთხოზორია	
კონსტრუქციები	ა.ბერიაძე	

E: AVTONAMGALADZE@GMAIL.COM

M: +995 598 242 654

პროექტი/Project No 93A23	ფორმატი Paper Size
თარიღი/Date: Dec 27, 2023	A1
სტატუსი/Status: D.D.	მასშტაბი Scale
ფურცელი/Drawing No ქ - 232	

ნახაზი/Drawing

34.800 ნ.-ზე მამაბერძის ფილის საყალიბე გეგმა

38.100 ნ.-ზე მაფარებრივის ფილის საძირკვლის გეგმა
მ. 1:100

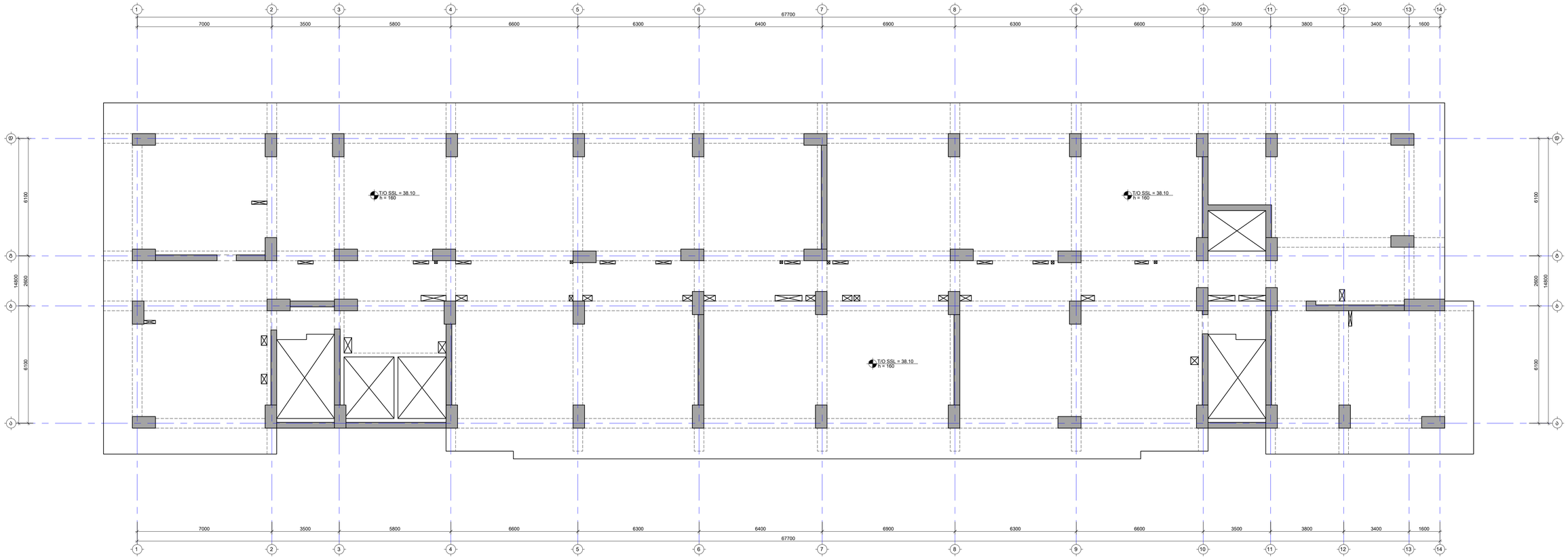

საკონტრო მოთხოვნები :

1. ნახაზში მოცემული ყველა ცვლილება უნდა შეთანხმდეს პროექტის ავტორთან
2. მენიშნის საპროექტო ნული ±0.00=562.00 მბ. აბს. ალლოვანთან ნიშნულს
3. პროექტში ყველა ზომა მოცემულია მილიმეტრებში. ნებისმიერი გადახრები.
4. ბეტონის მარკისა და მრავალფეროვნების მიხედვით იხილეთ ტექნიკური სპეციფიკაციები

მოთხოვნები :

თარიღი	Dec 27, 2023 წ.

კორექტირება

№	კორექტირება	თარიღი
1		
2		
3		
4		
5		
6		

მისამართი:

ქ. თბილისი, ანა პოლიტკოვსკაიას ქუჩა N18
ს/კ 01.14.05.008.410

პროექტის სახელწოდება:

მრავალბინიანი საცხოვრებელი სახლი

მთავარი კონსტრუქციის: Lead Structural Engineer:

შესრულებულია	მპარი	ხელმოწერა
მტ.ჩოგოვაძე	ა.ბაბალაშვილი	
ნათ.მოდებაძე	ა.ოთხოზორია	
კონსტრუქციები	ს.ბერიაშვილი	

E: AVTONAMGALADZE@GMAIL.COM
M: +995 598 242 654

პროექტის/Project No 93A23	ფურცლების Paper Size
თარიღი/Date: Dec 27, 2023	A1
სტატუსი/Status: D.D.	მასშტაბი Scale
ფურცლების/Drawing No ქ - 233	

ნახაზის/Drawing

38.100 ნ.-ზე მაფარებრივის ფილის საძირკვლის გეგმა

41.400 ნ.-ზე ბადახურვის ფილის საძირკველი გეგმა
მ. 1:100

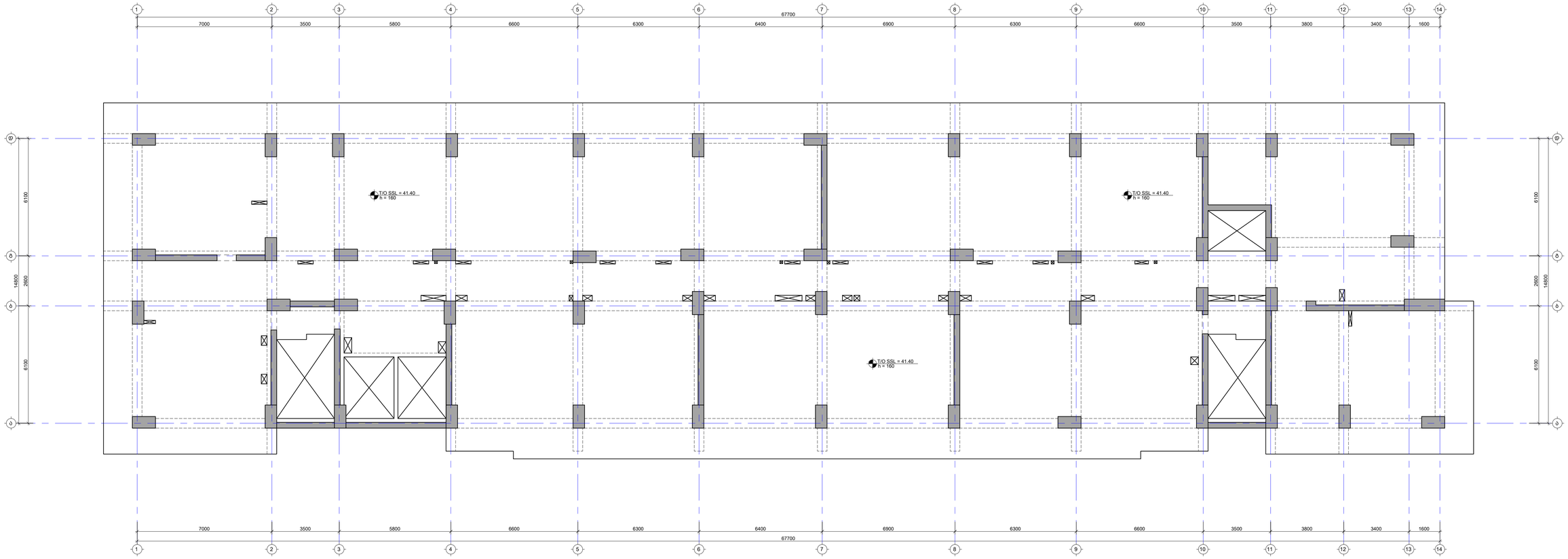

საკრიტიკო მნიშვნელობა :

1. ნაბიჯში მოხვედრილი ძაბვა ცვლილება ზღვა მნიშვნელობას პროექტის ავტორისგან
2. მენიშნა საპროექტო ნული ±0.00=562.00 მ.ა.ო. ანალოგიური ნიშნულს
3. პროექტში ძაბვა ზონა მოცემულია მიწისმერეებში. ნაშენებისა-მიწისგან.
4. ელექტრული გამოწიება მიწიდან მაბ მეშრეობ, რომ გამოწიო სამუშაოც მოხერხდეს მიწიდან 70%.

მნიშვნელობა :

თარიღი	Dec 27, 2023 წ.

კორექტირება

№	კორექტირება	თარიღი
1		
2		
3		
4		
5		
6		

მისამართი:

ქ. თბილისი, ანა პოლიტკოვსკაიას ქუჩა N18 ს/კ 01.14.05.008.410

პროექტის სახელწოდება:

მრავალბინიანი საცხოვრებელი სახლი

მშენებლობის ხელმძღვანელი: Lead Structural Engineer:

მანაგმენტი	მ.ავთონომოვი	
მშ.კონსტრუქციები	ა.გაგნიძე	
მათ. მოდელირება	ა.ლეონოვიჩი	
კონსტრუქციები	ზ.ლომსაძე	

E: AVTONAMGALADZE@GMAIL.COM

M: +995 598 242 654

პროექტი/Project No 93A23	ფორმატი Paper Size
თარიღი/Date: Dec 27, 2023	A1
სტატუსი/Status: D.D.	მასშტაბი Scale
ფურცლის/Drawing No ქ - 234	

ნახაზი/Drawing

41.400 ნ.-ზე ბადახურვის ფილის საძირკველი გეგმა

44.700 ნ.-ზე ბადახურვის ფილის საყალიბე გეგმა
მ. 1:100

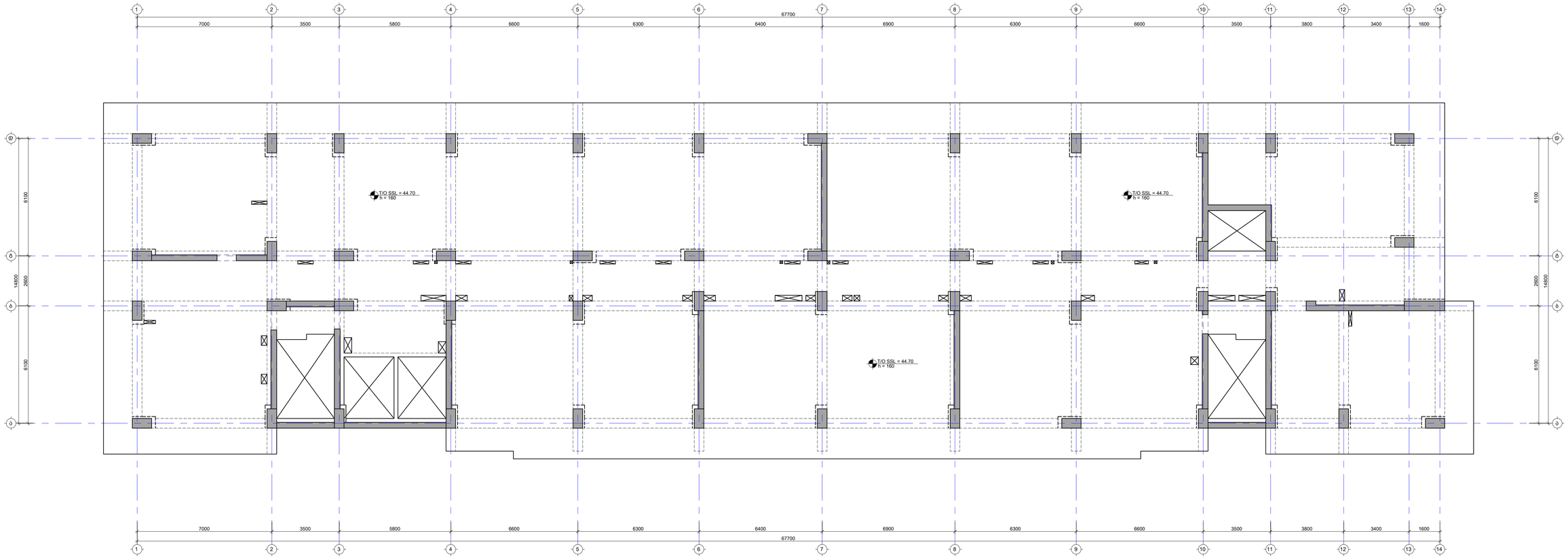

საკრიტიკო მნიშვნელობა :

1. ნაგებში მონოლითი ფილა აღებულია ეზოს მხრისმიერ პროექციის ავტორისგან
2. მენიშნის საპროექტო ნული ±0.00=562.00 ზღ. აბს. ანალოგიურ ნიშნულს
3. პროექტში ფილა ნორა მოსაწყობია მოლიმენტებში. ნაშენილებ-მეტრებში.
4. ელიმენტის მიმართება მიწიდან მაქ მეშრეს. რომ აქეროდეს სამუშაოც მოლიფტის მიხედვით 70%.

მნიშვნელობა :

თარიღი	Dec 27, 2023 წ.

კორექტირება

№	კორექტირება	თარიღი
1		
2		
3		
4		
5		
6		

მისამართი:

ქ. თბილისი, ანა პოლიტკოვსკაიას ქუჩა N18
ს/კ 01.14.05.008.410

პროექტის სახელწოდება:

მრავალბინიანი საცხოვრებელი სახლი

მშენებლობაზე პასუხისმგებელი: Lead Structural Engineer:

მანაგმენტი	მაკარი	ხელმოწერა
მტ.ინჟინერ-კონსტრ.	ა.ბაბანლაძე	
მატ.მომლითება	ა.ოთხოზორია	
კონსტრუქციები	ა.ბერიაძე	

E: AVTONAMGALADZE@GMAIL.COM

M: +995 598 242 654

პროექტი/Project No 93A23	ფორმატი Paper Size
თარიღი/Date: Dec 27, 2023	A1
სტატუს/Status: D.D.	მასშტაბი Scale
ფურცლის/Drawing No ბ - 235	

ნახაზის/Drawing

44.700 ნ.-ზე ბადახურვის ფილის საყალიბე გეგმა

48.000 ნ.-ზე ბაშახპრემის ფილის საძირკვლის გეგმა
მ. 1:100

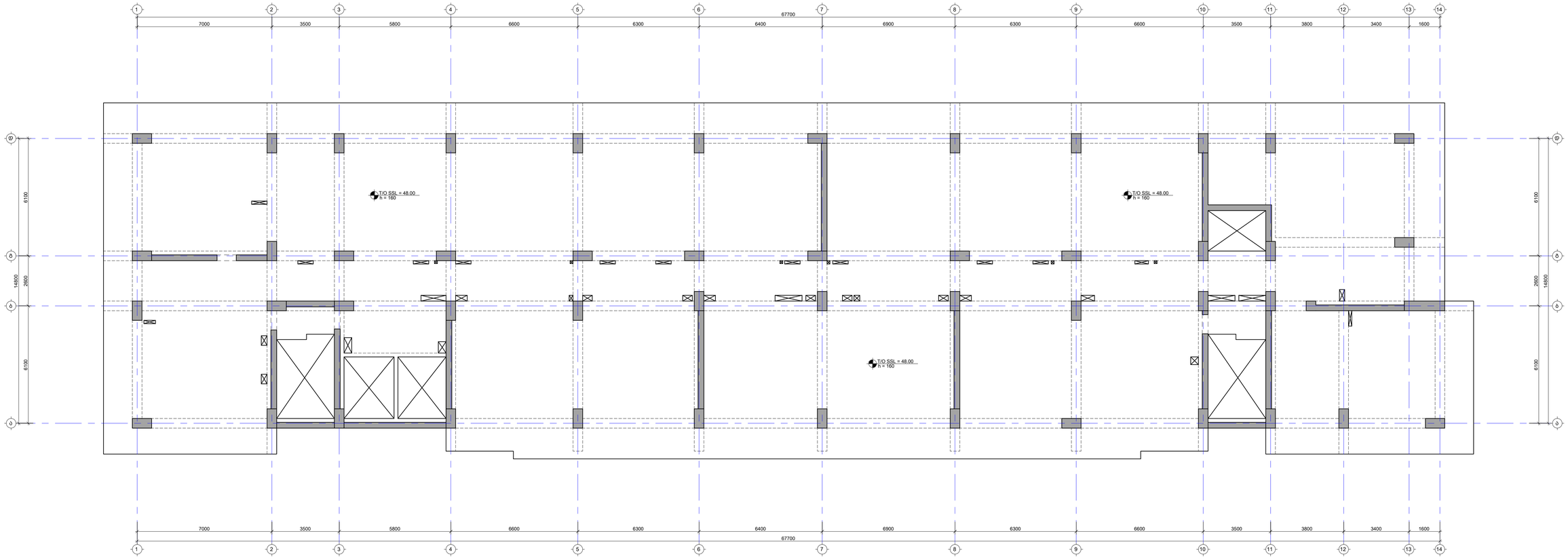

საკრიტიკო მნიშვნელობა :

1. ნაგებობის მიმდინარე ფაზის ცვლილებაა ეზრა მიმიხედვით პროექტის ავტორთან
2. მენიშვნა საპროექტო ნული ±0.00=562.00 მბ. აბს. ამაღლებაში ნიშნულს
3. პროექტში ფაზა მოცემულია მილიმეტრებში. ნებისიერად-მეტრებში.
4. ექსპლუატაციაში გაშვებისა მიზნით მის მიმდებ. რომ აქტიური სამშენებლო მოედანი

მნიშვნელობა :

თარიღი	Dec 27, 2023 წ.

კორექტირება

№	კორექტირება	თარიღი
1		
2		
3		
4		
5		
6		

მისამართი:

ქ. თბილისი, ანა პოლიტკოვსკაიას ქუჩა N18
ს/კ 01.14.05.008.410

პროექტის სახელწოდება:

მრავალბინიანი საცხოვრებელი სახლი

მთავარი კონსტრუქტორი: Lead Structural Engineer:

შესრულებულია	გვარი	ხელმოწერა
მტ.კონსტრუქტორი	ა.ბაბანლისაძე	
მათ. მოდელირება	ა.ოთხოზორია	
კონსტრუქტორი	ს.ბერიაძე	

E: AVTONAMGALADZE@GMAIL.COM
M: +995 598 242 654

პროექტი/Project No 93A23	ფორმატი Paper Size
თარიღი/Date: Dec 27, 2023	A1
სტატუსი/Status: D.D.	მასშტაბი Scale
ფურცელი/Drawing No ქ - 236	

ნახაზი/Drawing

48.000 ნ.-ზე ბაშახპრემის ფილის საძირკვლის გეგმა

51.300 ნ.-ზე მამაბერძის ფილის საყალიბე გეგმა
მ. 1:100

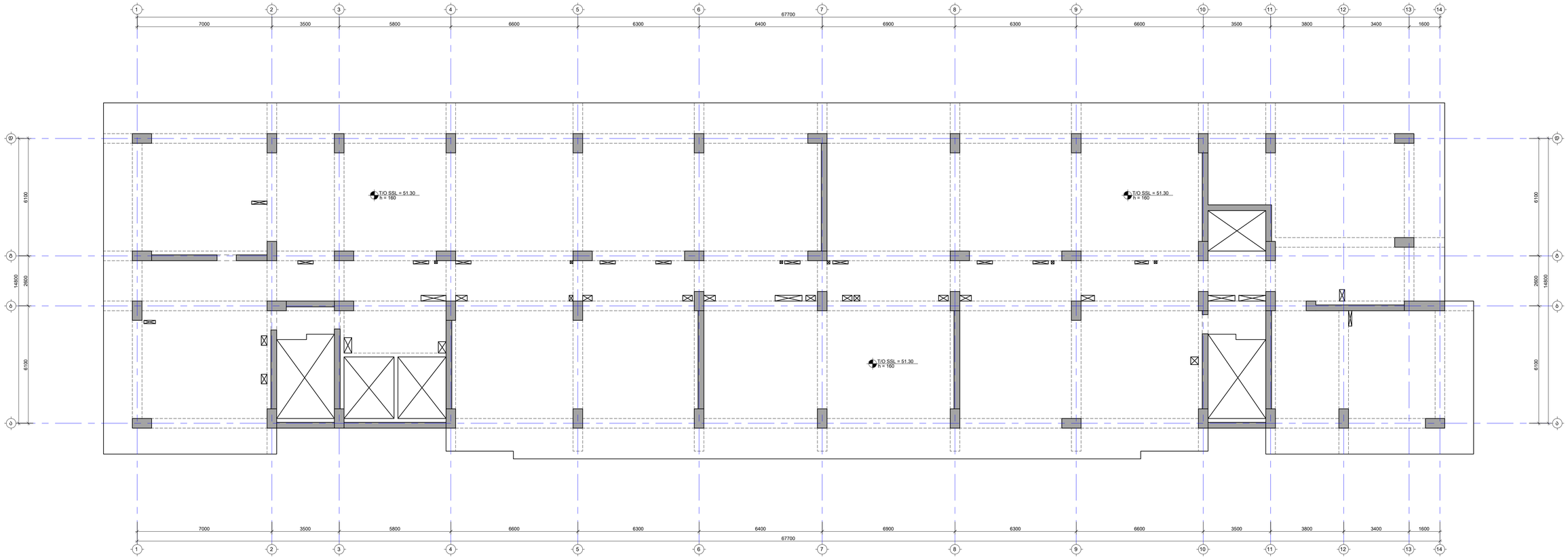

საპროექტო მიღებული :

1. ნახაზში მითითებული ყველა ცვლილება უნდა შეთანხმდეს პროექტის ავტორთან
2. მენიშნის საპროექტო ნული ±0.00=562.00 მ.ზ. აბს. ალლოვანთ ნიშნულს
3. პროექტში ყველა ზომა მოცემულია მილიმეტრებში. ნებისმიერ-მეტრებში.
4. პარამეტრის გამოსახა მოხდეს მხ მხრივ, რომ ელემენტის სიმტკიცე მიღწეულ იქნეს 70%.

მიღებული :

თარიღი	Dec 27, 2023 წ.

კორექტირება

№	კორექტირება	თარიღი
1		
2		
3		
4		
5		
6		

მისამართი:

ქ. თბილისი, ანა პოლიტკოვსკაიას ქუჩა N18
ს/კ 01.14.05.008.410

პროექტის სახელწოდება:

მრავალბინიანი საცხოვრებელი სახლი

მშენებლობის მთავარი ინჟინერი: Lead Structural Engineer:

მშენებლობა	მშენ.	ხელმოწერა
მშ.ინჟინერ-კონსტრ.	ა.ნათბილაძე	
მათ. მოდელირება	ა.ოთხოზორია	
კონსტრუქციები	ს.ბერიაშვილი	

E: AVTONAMGALADZE@GMAIL.COM

M: +995 598 242 654

პროექტი/Project No 93A23	ფორმატი Paper Size
თარიღი/Date: Dec 27, 2023	A1
სტატუსი/Status: D.D.	მასშტაბი Scale
ფურცელი/Drawing No ქ - 237	

ნახაზი/Drawing

51.300 ნ.-ზე მამაბერძის ფილის საყალიბე გეგმა

54.600 ნ.-ზე მამაბერძის ფილის საყალიბე გეგმა
მ. 1:100

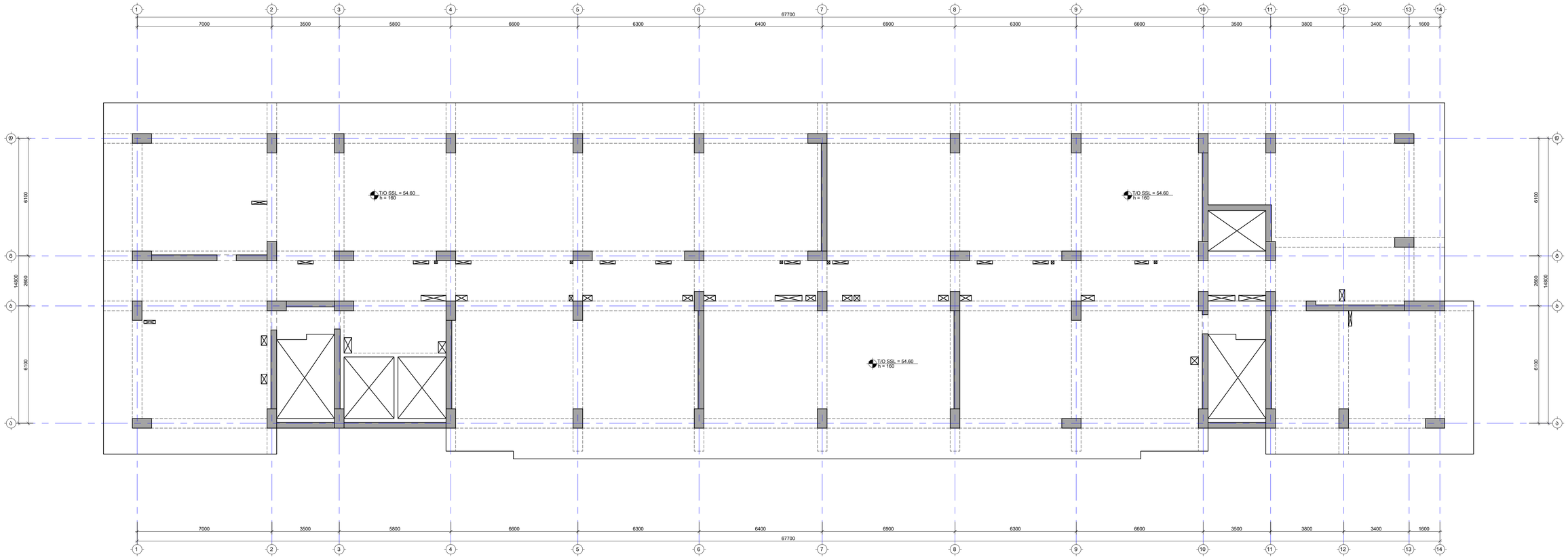

საპროექტო მოთხოვნები :

1. ნახაზში მოცემული ყველა ცვლილება უნდა შეთანხმდეს პროექტის ავტორთან
2. მენიშნის საპროექტო ნული ±0.00=562.00 მ.ზ. აბს. ალლოვებთან ნიშნულს
3. პროექტით ყველა ღია მოცავლება მოთუთიანდება. ნაჭედ-ნაკეთებ-ჭედობები.
4. ბეტონის მარკისა და მოხმარების ადგილების მიხედვით.
ტიპ ალენიები სამშენებლო მოედნებზე მიწოდება მინიმუმ 70%.

მოთხოვნები :

თარიღი	Dec 27, 2023 წ.

კორექტირება

№	კორექტირება	თარიღი
1		
2		
3		
4		
5		
6		

მისამართი:

ქ. თბილისი, ანა პოლიტკოვსკაიას ქუჩა N18
ს/კ 01.14.05.008.410

პროექტის სახელწოდება:

მრავალბინიანი საცხოვრებელი სახლი

მშენებლობაზე პასუხისმგებელი: Lead Structural Engineer:

მესაძღვილისა	მ.ბაბი	ხელმოწერა
მტ.ინჟინერ-კონსტრ.	ა.ბაბანაძე	
მატ.მომლითებაა	ა.ოთხოზაძე	
კონსტრუქტორი	ს.ბერიაძე	

E: AVTONAMGALADZE@GMAIL.COM

M: +995 598 242 654

პროექტი/Project No 93A23	ფორმატი Paper Size
თარიღი/Date: Dec 27, 2023	A1
სტატუსი/Status: D.D.	მასშტაბი Scale
ფურცლის/Drawing No ქ - 238	

ნახაზის/Drawing

54.600 ნ.-ზე მამაბერძის ფილის საყალიბე გეგმა

57.900 ნ.-ზე მამაბერძის ფილის საფასონიტე გეგმა
მ. 1:100

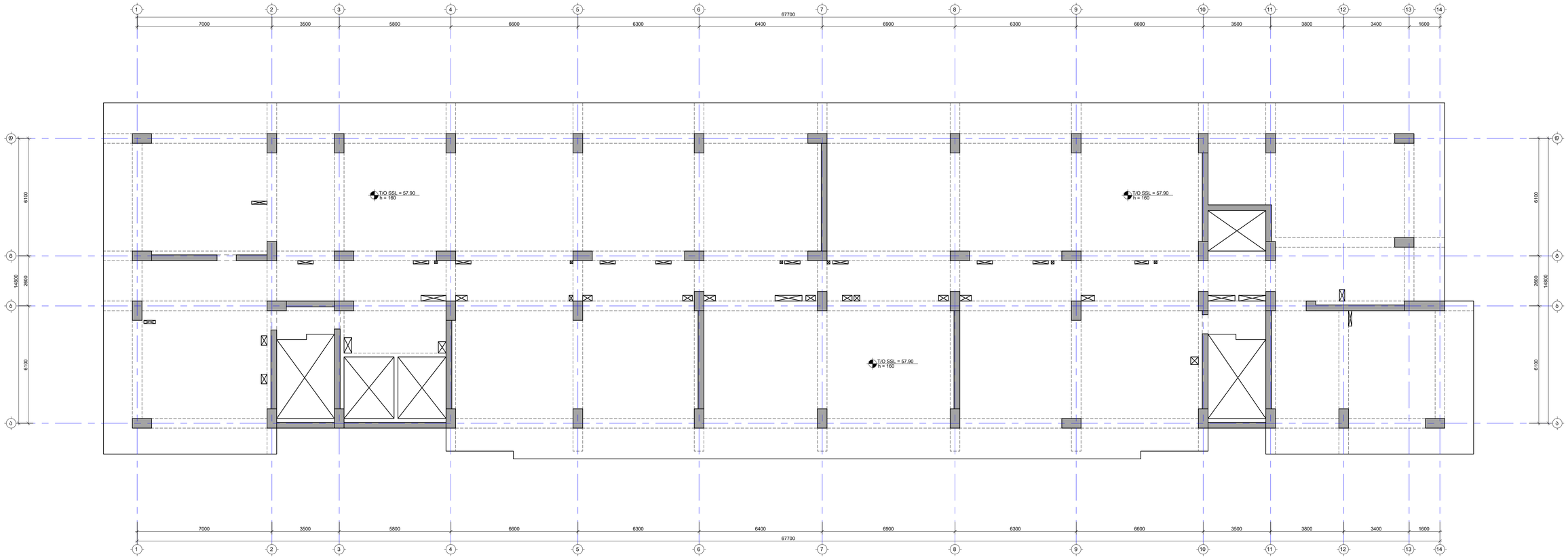

საპროექტო მიღებული :

1. ნახაზში მოცემული ყველა ცვლილება უნდა შეთანხმდეს პროექტის ავტორთან
2. მენიშნის საპროექტო ნული ±0.00=562.00 მ.ზ. აბს. ალლოვანთ ნიშნულს
3. პროექტში ყველა ზომა მოცემულია მილიმეტრებში. ნებადართულ-მეტრებში.
4. ეს ტიპიური გამოსახა მოხდეს მხა მთლიან, რომ გეგმაზე სამუშაოც მოხერხდეს მინიმუმ 70%.

მიღებული :

თარიღი	Dec 27, 2023 წ.

კორექტირება

№	კორექტირება	თარიღი
1		
2		
3		
4		
5		
6		

მისამართი:

ქ. თბილისი, ანა პოლიტკოვსკაიას ქუჩა N18
ს/კ 01.14.05.008.410

პროექტის სახელწოდება:

მრავალბინიანი საცხოვრებელი სახლი

მშენებლობაზე პასუხისმგებელი: Lead Structural Engineer:

მესაკუთრე	მპასე	ხელმოწერა
მტ.პროექტირების	ა.ბაბანლაძე	
მატ.პროექტირება	ა.ოთხოზორია	
კონსტრუქციები	ს.ბერიაძე	

E: AVTONAMGALADZE@GMAIL.COM
M: +995 598 242 654

პროექტი/Project No 93A23	ფორმატი Paper Size
თარიღი/Date: Dec 27, 2023	A1
სტატუსი/Status: D.D.	მასშტაბი Scale
ფურცელი/Drawing No ქ - 239	

ნახაზი/Drawing

57.900 ნ.-ზე მამაბერძის ფილის საფასონიტე გეგმა

61.200 ნ.-ზე მაფარებლის ფილის საყალიბე გეგმა
მ. 1:100

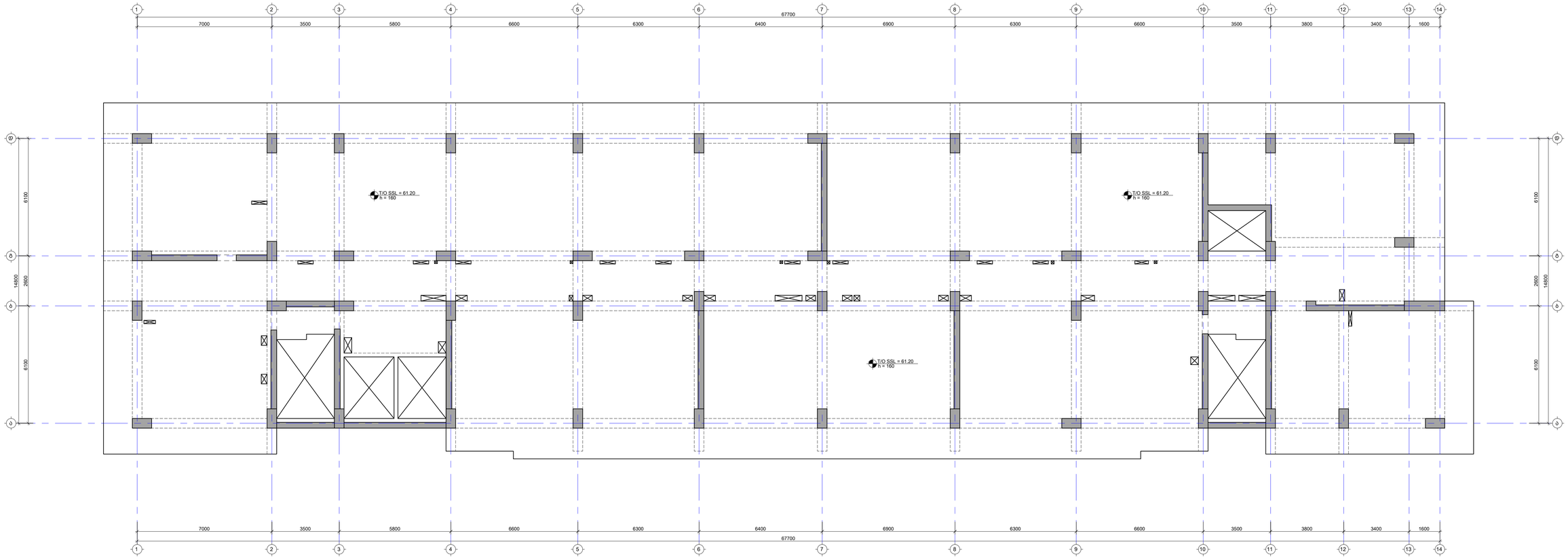

საპროექტო მინიშნებები :

1. ნახაზში მითითებული ყველა ცვლილება უნდა შეთანხმდეს პროექტის ავტორთან
2. მენიშნის საპროექტო ნულს ±0.00=562.00 მ.ზ. აბს. ალტიტუდას ნიშნულს
3. პროექტში ყველა ზომა მოცემულია მილიმეტრებში, ნებისმიერი-მეტრებში.
4. ეს ტიპიური გამოსახა მოხერხდა მხოლოდ, რომ გეგმაზე სამუშაოები მოხერხდეს მინიმუმ 70%.

მინიშნებები :

თარიღი	Dec 27, 2023 წ.

კორექტირება

№	კორექტირება	თარიღი
1		
2		
3		
4		
5		
6		

მისამართი:

ქ. თბილისი, ანა პოლიტკოვსკაიას ქუჩა N18
ს/კ 01.14.05.008.410

პროექტის სახელწოდება:

მრავალბინიანი საცხოვრებელი სახლი

მშენებლობაზე
პასუხისმგებელი:

მესაკუთრე	მპარი	ხელმოწერა
მტ.ინჟინერ-კონსტრ.	ა.ბაბანლაძე	
მთ.მოდელირება	ა.ოთხოზორია	
კონსტრუქციები	ზ.ბერიძე	

E: AVTONAMGALADZE@GMAIL.COM

M: +995 598 242 654

პროექტი/Project No 93A23	ფორმატი Paper Size
თარიღი/Date: Dec 27, 2023	A1
სტატუსი/Status: D.D.	მასშტაბი Scale
ფურცელი/Drawing No ქ - 240	

ნახაზი/Drawing

61.200 ნ.-ზე მაფარებლის ფილის საყალიბე გეგმა

64.500 ნ.-ზე მამაბერძის ფილის საფარველის გეგმა
მ. 1:100

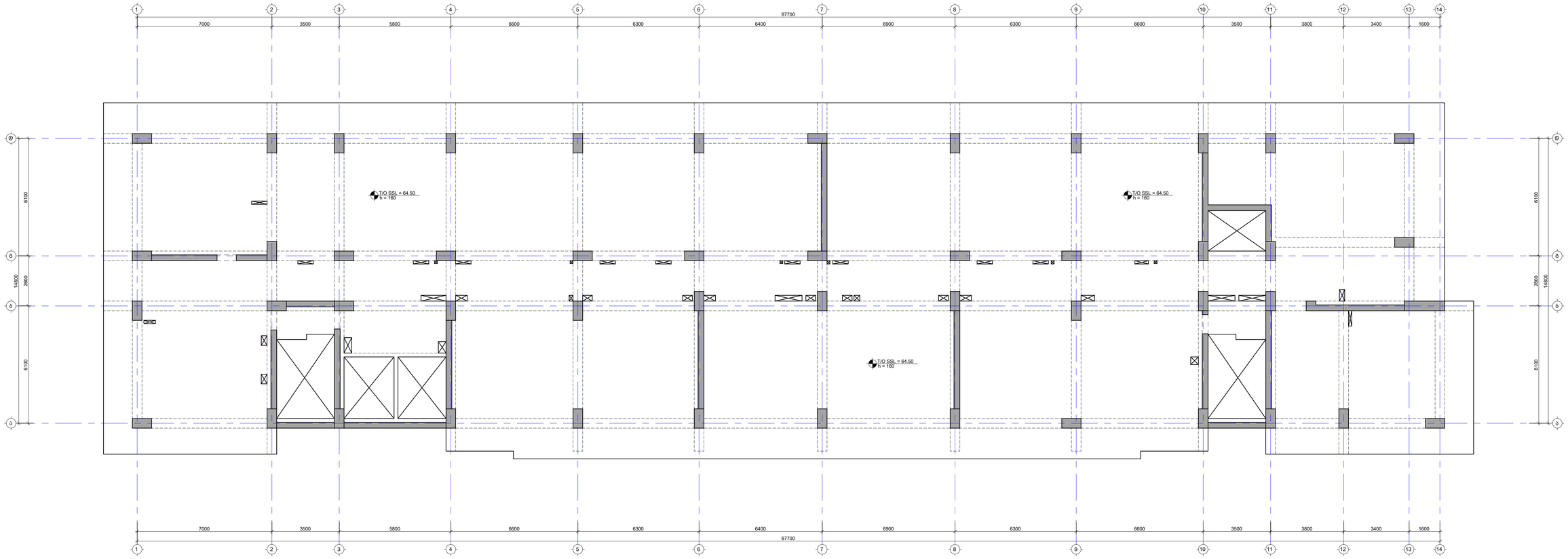

საკრიტიკო მნიშვნელობა :

1. ნაბიჯში მოხვედრილი ძალის ცვლილება
უნდა მოხდეს პროექტის ავტორთან
2. მენიშვნა საპროექტო ნულე ±0.00=562.00
იხ. არქ. ასაღლობაზე ნიშნულე
3. პროექტში ძალა ზრდა მოცემულია
მილიმეტრებში. ნებადართულ-ტოლობები.
4. ელჭიდების გამოსახა მიხედვა მხა მხმოდ.
რომ გამოსახა სამხრეთ მიმართულება
მიხედვ 70%.

მნიშვნელობა :

თარიღი	Dec 27, 2023 წ.

კორექტირება

№	კორექტირება	თარიღი
1		
2		
3		
4		
5		
6		

მისამართი:

ქ. თბილისი, ანა
პოლიტკოვსკაიას ქუჩა N18
ს/კ 01.14.05.008.410

პროექტის სახელწოდება:

მრავალბინიანი
საცხოვრებელი სახლი

მშენებლობის: ტიპი: ხელმოწერა:
მშ.პროექტირების: ა.ბაბანლიძე
მათ.მოდელირება: ა.ოთხოზორია
კონსტრუქციები: ზ.ბერიძე

E: AVTONAMGALADZE@GMAIL.COM

M: +995 598 242 654

პროექტი/Project No 93A23	ფორმატი Paper Size
თარიღი/Date: Dec 27, 2023	A1
სტატუსი/Status: D.D.	მასშტაბი Scale
ფურცელი/Drawing No ბ - 241	

ნახაზი/Drawing

64.500 ნ.-ზე მამაბერძის ფილის
საფარველი გეგმა

67.800 ნ.-ზე მამაბერძის ფილის საყალიბე გეგმა
მ. 1:100

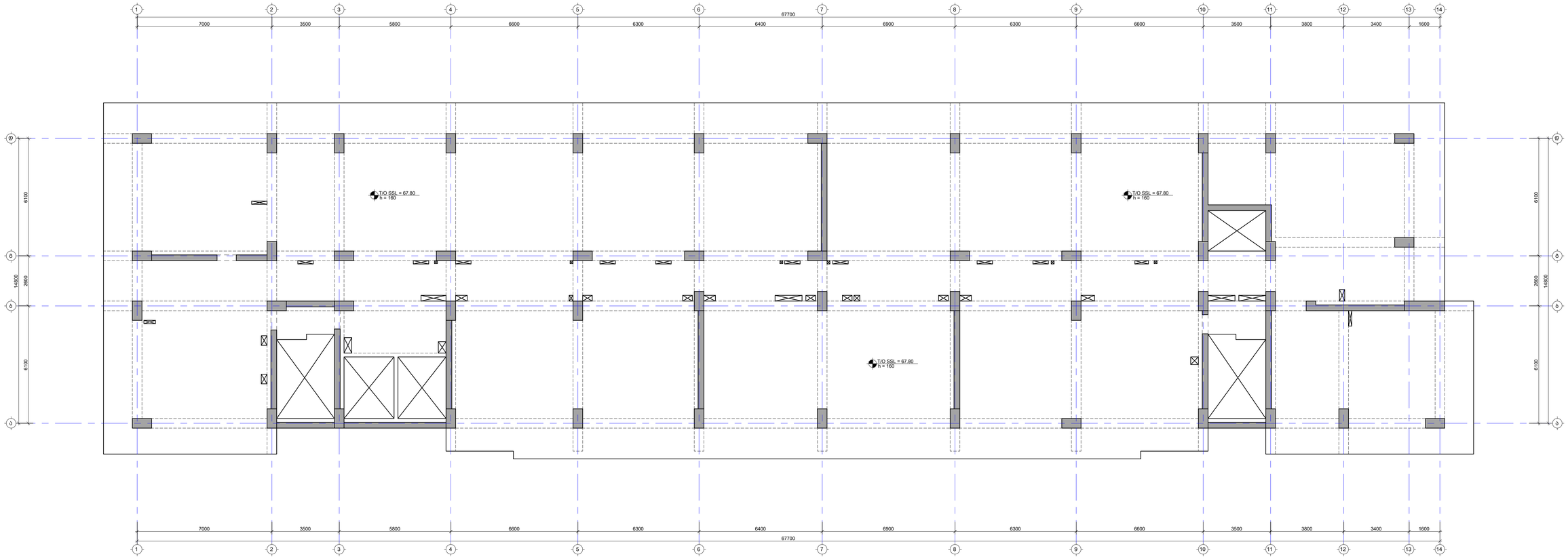

სპეციალური მოთხოვნები :

1. ნახაზში მოცემული ყველა ცვლილება უნდა შეთანხმდეს პროექტის ავტორთან
2. მენიშნის საპროექტო ნული ±0.00=562.00 მ.ზ. აბს. ალტიტუდაში ნიშნულს
3. პროექტში ყველა ზომა მოცემულია მილიმეტრებში. ნებადართულ-გადიგება.
4. ასორტილის გამოსახა მოხდეს მხა მხრიდან, რომ აეცილოს სამუშაოს მოლოდინს 70%.

შენიშვნები :

თარიღი	Dec 27, 2023 წ.

კორექტირება

№	კორექტირება	თარიღი
1		
2		
3		
4		
5		
6		

მისამართი:

ქ. თბილისი, ანა პოლიტკოვსკაიას ქუჩა N18
ს/კ 01.14.05.008.410

პროექტის სახელწოდება:

მრავალბინიანი საცხოვრებელი სახლი

მშენებლობაზე პასუხისმგებელი: Lead Structural Engineer:

მესაძმებლობა	მპარე	ხელმოწერა
მტ.ინჟინერ-კონსტრ.	ა.ბაბანლაძე	
მატ.მომლოთებაა	ა.ოთხოზორია	
კონსტრუქციები	ა.ბერიაძე	

E: AVTONAMGALADZE@GMAIL.COM

M: +995 598 242 654

პროექტი/Project No 93A23	ფორმატი Paper Size
თარიღი/Date: Dec 27, 2023	A1
სტატუსი/Status: D.D.	მასშტაბი Scale
ფურცლის/Drawing No ქ - 242	

ნახაზი/Drawing

67.800 ნ.-ზე მამაბერძის ფილის საყალიბე გეგმა

71.100 ნ.-ზე მაფარებლის ფილის საყალიბე გეგმა
მ. 1:100

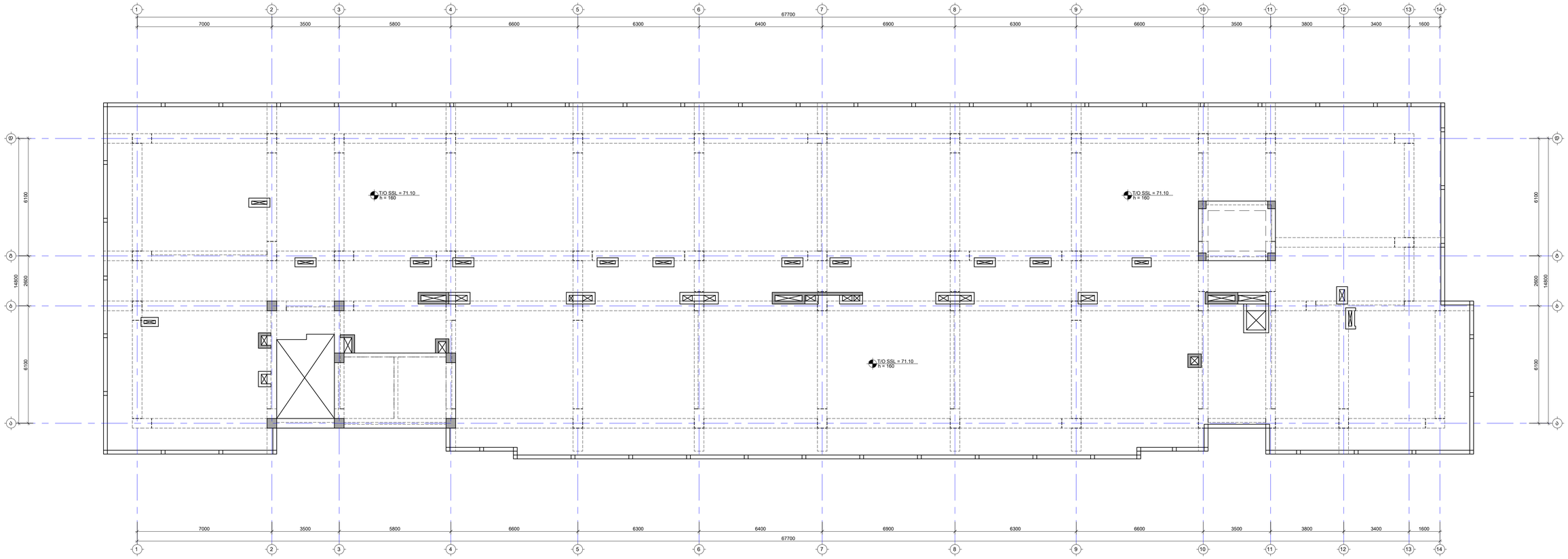

საკრიტიკო მნიშვნელობა :

1. ნაჩაჩები მონოლითური ჯვალა აცილებულია ეზრა მეთხნიძეზე პროექტის ავტორთან
2. მენიშნის საპროექტო ნული ±0.00=562.00 ზს. აბს. ანსოლუტური ნიშნულს
3. პროექტში ჯვალა ნოხა მოსაცილია მოლიმენტებში, ნაშენელებ-მეთოდებ.
4. ეპიზოდის ბამოსა მოხდეს მხა მეშოვ, რომ ბეტონის სიმტკიცე მიღწეულ იქნას 70%.

მნიშვნელობა :

თარიღი	Dec 27, 2023 წ.

კორექტირება

№	კორექტირება	თარიღი
1		
2		
3		
4		
5		
6		

მისამართი:

ქ. თბილისი, ანა პოლიტკოვსკაიას ქუჩა N18
ს/კ 01.14.05.008.410

პროექტის სახელწოდება:

მრავალბინიანი საცხოვრებელი სახლი

მესაკუთრე:

მთავარი არქიტექტორი:	მ.ბაბანლიძე	
მთ.კონსტრუქტორი	ა.ბაბანლიძე	
მათ. მომლელობა	ა.ოთხოზორია	
კონსტრუქტორი	ზ.ბერიაძე	

E: AVTONAMGALADZE@GMAIL.COM

M: +995 598 242 654

პროექტი/Project No 93A23	ფორმატი Paper Size
თარიღი/Date: Dec 27, 2023	A1
სტატუსი/Status: D.D.	მასშტაბი Scale
ფურცელი/Drawing No ქ - 243	

ნახაზი/Drawing

71.100 ნ.-ზე მაფარებლის ფილის საყალიბე გეგმა

74.400; 73.550 ნ.-ზე ბადახურვის ფილის საყალიბე გეგმა
მ. 1:100

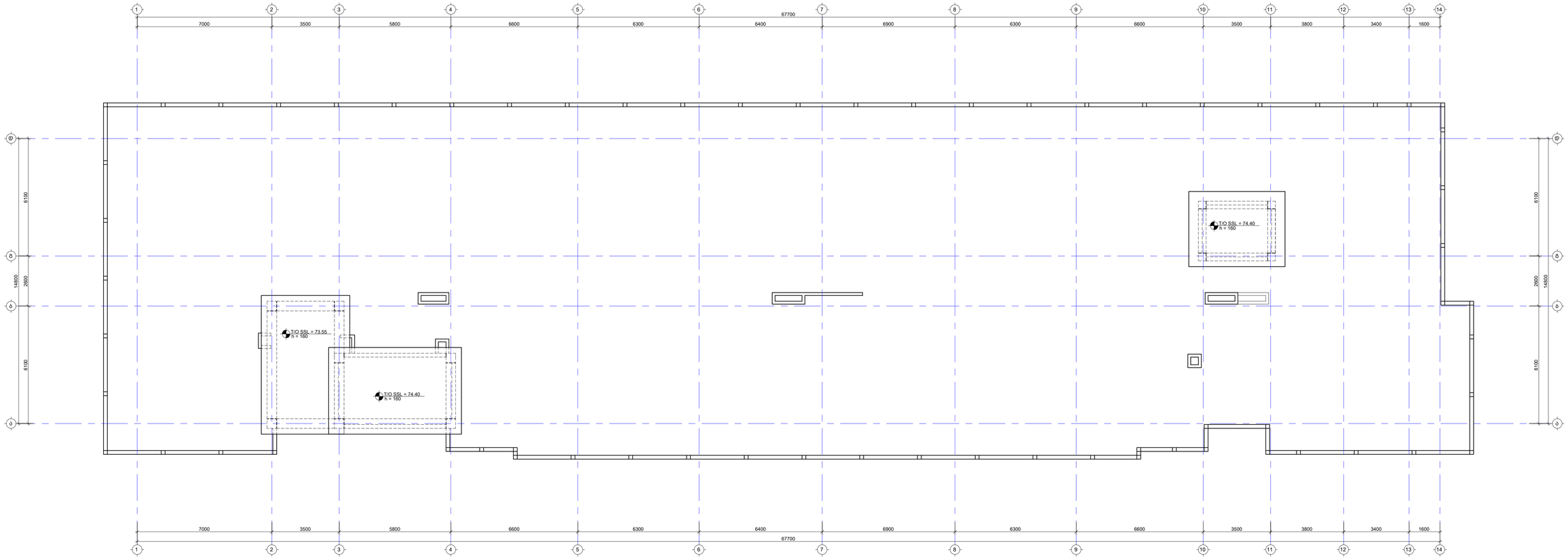

საკრიტიკო მონიშვნები :

1. ნაჩაჩები მონიშნული ისრით ცალსახაა უნდა მოინიშნებოდეს პროექტის ავტორთან
2. მენიუში საპროექტო ნულე ±0.00=562.00 მ.ზ. აბს. ალტიტუდაა ნიშნულს
3. პროექტში ისრით ჩრდა მოცემულია მიმართულებები. ნებისმიერი-მეორეები.
4. ელემენტის მიმართება მიწიდან მაქ მეშვიდ, რომ აუცილებლობა სამუშაოს მოსწორდეს მონიშნის 70%.

მონიშვნები :

თარიღი	Dec 27, 2023 წ.

ცვლილებები

№	ცვლილება	თარიღი
1		
2		
3		
4		
5		
6		

მისამართი:

ქ. თბილისი, აბა
პოლიტექნიკისკაიის ქუჩა N18
ს/კ 01.14.05.008.410

პროექტის სახელწოდება:

მრავალსართიანი
საცხოვრებელი სახლი

მთავარი კონსტრუქტორი:
Lead Structural Engineer:

შესრულებულია	მ.ბარი	ხელმოწერილია
მთ.კონსტრუქტორი	ა.ნამგალაძე	
მათ. მომლელობა	ა.ოქროპირიძე	
კონსტრუქტორი	ბ.ბერეჟიანი	

E: AVTONAMGALADZE@GMAIL.COM
M: +995 598 242 654

პროექტის/Project No 93A23	ფორმატი Paper Size A1
თარიღი/Date: Dec 27, 2023	
სტადია/Status: D.D.	მასშტაბი Scale
ფურცლის/Drawing No ქ - 244	

ნახაზის/Drawing

74.400; 73.550 ნ.-ზე ბადახურვის ფილის საყალიბე გეგმა

კვეთი 1-1
მ. 1:10

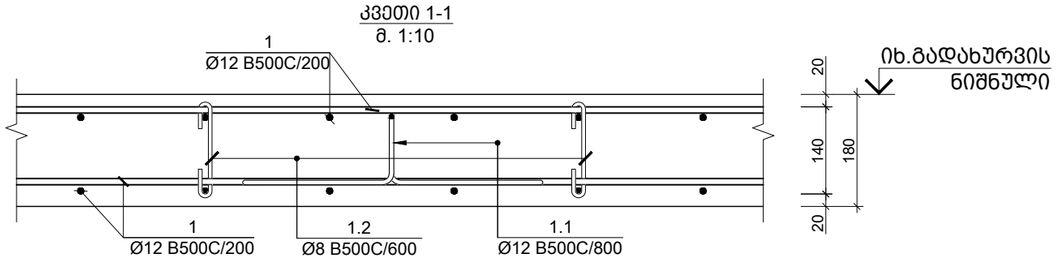

კვეთი 2-2
მ. 1:10

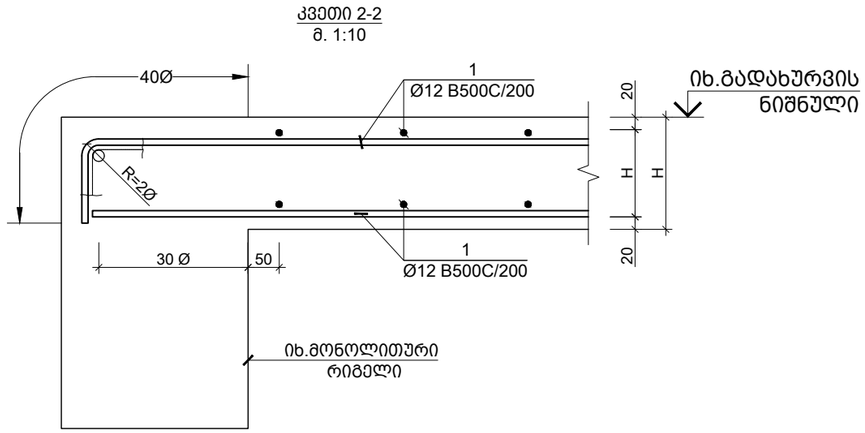

პარაპეტი - 1
მ. 1:10

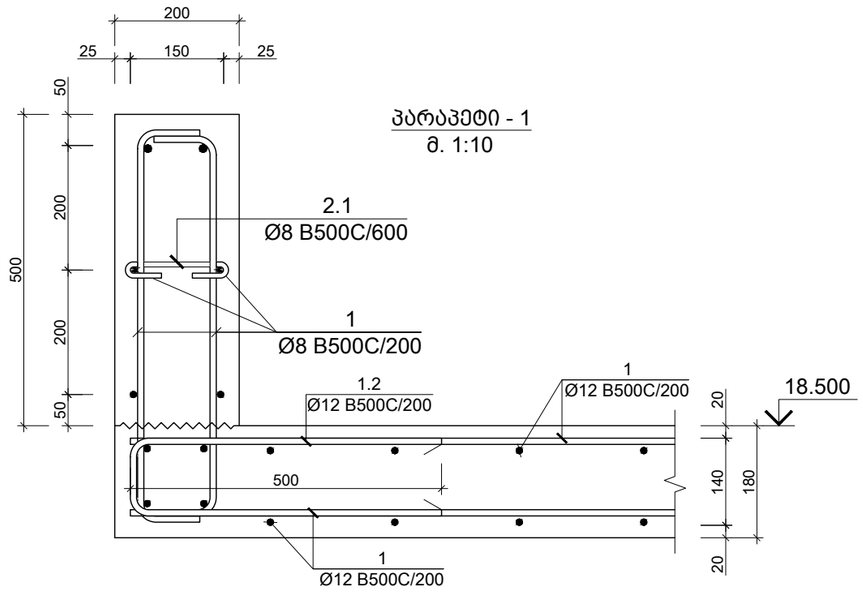

კვეთი 3-3
მ. 1:10

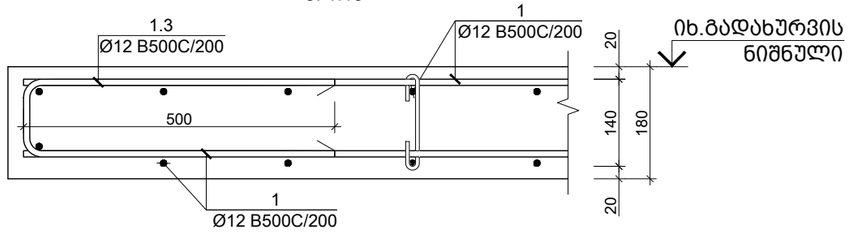

ძირითადი და დამატებითი ღეროების განაწილების სქემა
მ. 1:10

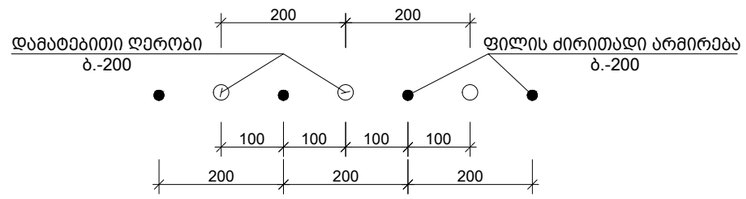

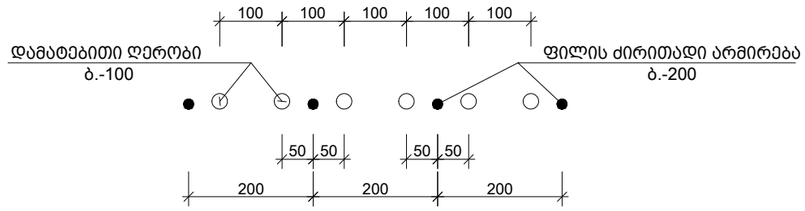

ღიობის გაძლირება 6-6 (არმატურის განაწილება)
მ. 1:10

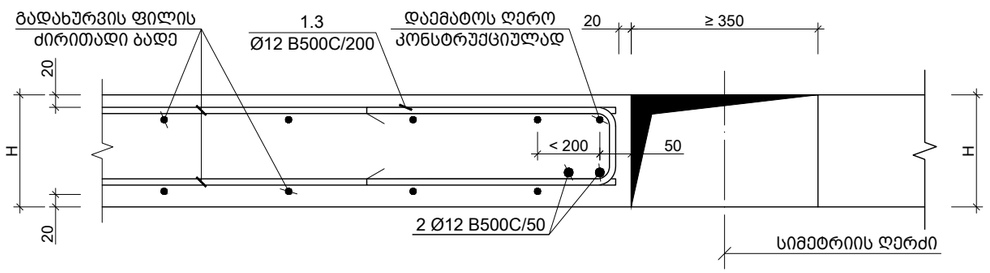

საერთო შენიშვნები :

1. ნახაზში მეტანილი ყველა ცვლილება უნდა შეთანხმდეს პროექტის ავტორთან
2. შენობის საპროექტო ნული ±0.00=562.00 იხ. არქ. აბსოლუტურ ნიშნულს
3. პროექტში ყველა ზომა მოცემულია მილიმეტრებში, ნუშნულები-მეტრებში.
4. ქარგილის გამოხსნა მოხდეს მას შემდეგ, რაც ბეტონის სიმტკიცე მიაღწევს მინიმუმ 70%.

შენიშვნები :

თარიღი	Dec 27, 2023 წ.

კორექტირება

№	კორექტირება	თარიღი
1		
2		
3		
4		
5		
6		

მისამართი:

ქ. თბილისი, ანა
პოლიტკოვსკაიას ქუჩა N18
ს/კ 01.14.05.008.410

პროექტის სახელწოდება:

მრავალბინიანი
საცხოვრებელი სახლი

მთავარი კონსტრუქტორი:
Lead Structural Engineer:

თანამდებობა	გვარი	ხელმოწერა
არქიტექტორი	ნ.დონაძე	
კონსტრუქტორი	ა.ნამგალაძე	
კონსტრუქტორი	გ.გოქსაძე	
მათ.მოდელირება	ა.ოქუორომელიძე	

E: AVTONAMGALADZE@GMAIL.COM
M: +995 598 242 654

პროექტი/Project No 93A23	ფორმატი Paper Size A3
თარიღი/Date: Dec 27, 2023	
სტადია/Status: D.D.	მასშტაბი Scale
ფურცელი/Drawing No კ - 245	

ნახაზი/Drawing

კვეთი 1-1; 2-2; 3-3; 6-6; პარაპეტი-1

პოზ. N	Ø [მმ]	ე ს კ ი ზ ი [მმ]	სიგრძე L [მმ]
1.1	Ø 12	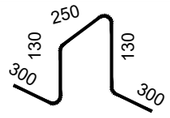	1110
1.2	Ø 12	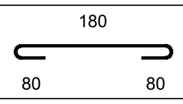	340
1.3	Ø 12	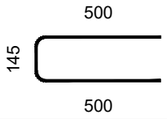	1145
2.1	Ø 8	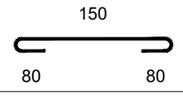	310

საერთო შენიშვნები :

1. ნახაზში შეტანილი ყველა ცვლილება უნდა შეთანხმდეს პროექტის ავტორთან
2. შენობის საპროექტო ნული ±0.00=562.00 იხ. არქ. აბსოლუტურ ნიშნულს
3. პროექტში ყველა ზომა მოცემულია მილიმეტრებში, ნუშნულები-მეტრებში.
4. ქარგილის გამოხსნა მოხდეს მას შემდეგ, რაც ბეტონის სიმტკიცე მიაღწევს მინიმუმ 70%.

შენიშვნები :

თარიღი Dec 27, 2023 წ.

კორექტირება

№	კორექტირება	თარიღი
1		
2		
3		
4		
5		
6		

მისამართი:

ქ. თბილისი, ანა პოლიტკოვსკაიას ქუჩა N18 ს/კ 01.14.05.008.410

პროექტის სახელწოდება:

მრავალბინიანი საცხოვრებელი სახლი

მთავარი კონსტრუქტორი:
Lead Structural Engineer:

თანამდებობა	გვარი	ხელმოწერა
არქიტექტორი	ნ.დონაძე	
კონსტრუქტორი	ა.ნამგალაძე	
კონსტრუქტორი	გ.გოქსაძე	
მათ.მოდელირება	ა.ოქუორომელიძე	

E: AVTONAMGALADZE@GMAIL.COM

M: +995 598 242 654

პროექტი/Project No 93A23	ფორმატი Paper Size A3
თარიღი/Date: Dec 27, 2023	
სტადია/Status: D.D.	მასშტაბი Scale
ფურცელი/Drawing No ქ - 246	

ნახაზი/Drawing

ფილის სპეციფიკაცია

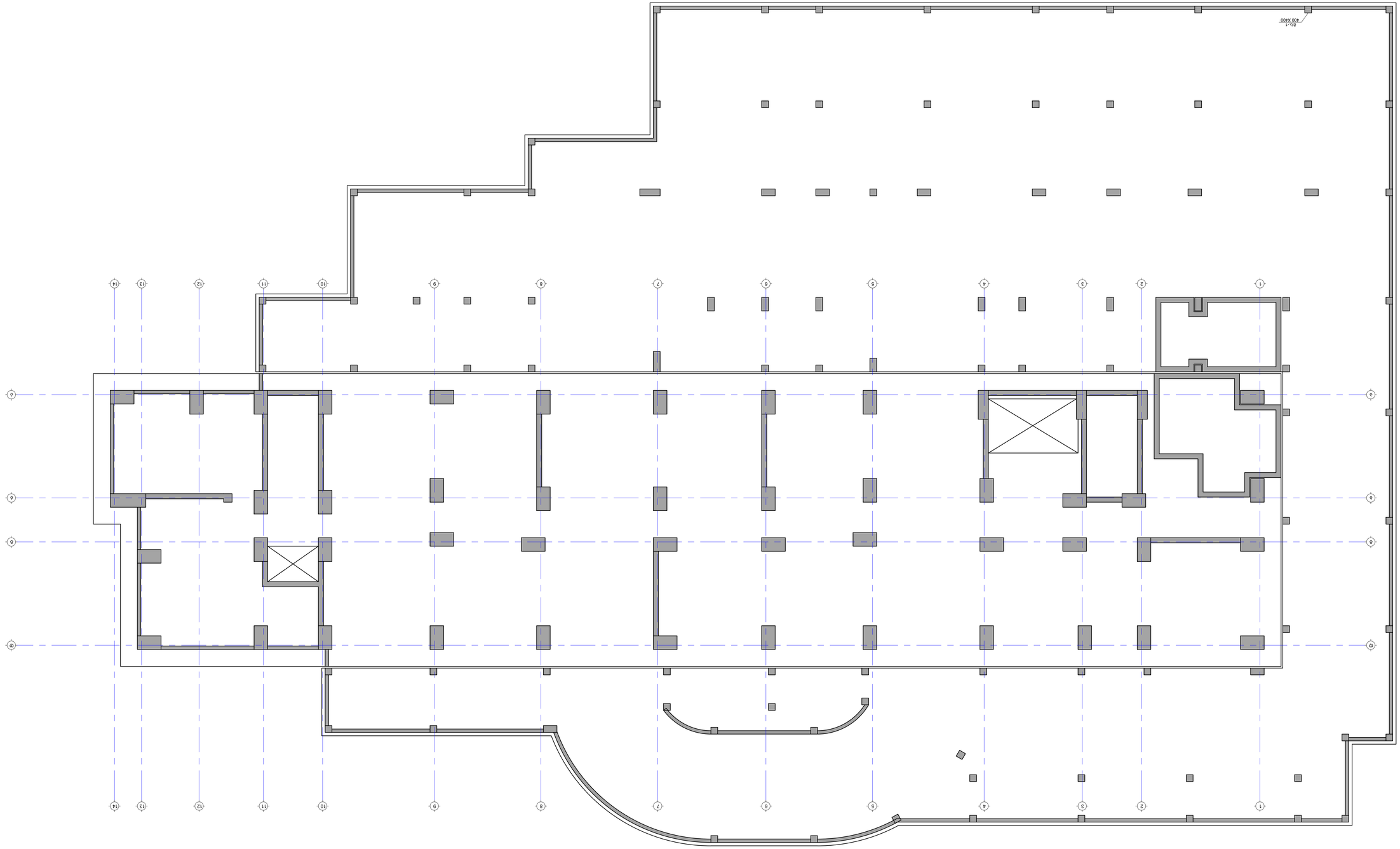

ՀԻՄՆԱԿԱՆ ՀԱՏԱԿԱԳԾԻ ԱՌԱՆՑՔԱՅԻՆ ՍԽԵՄԱ
0. 1:100

ԱՇԽԱՏԱՆՔՆԵՐԻ ԿԱՏԱՐՄԱՆ ԿԱՐԳԸ

1. Նախագիծը իրականացնել ՀՀ շինարարական նորմերի և կանոնների պահանջներին համապատասխան:
2. Ցանցային կամրջակների հիմքերը տեղադրել ըստ նախագծային նշագծման:
3. Ամրակային պողպատե մետաղական կոնստրուկցիաները, ձեռքբռնակները, ձեռքբռնակների հենարանները և այլ մետաղական մասերը ներկել հակակոռոզիոն ներկանյութերով:
4. Շինարարական աշխատանքներ կատարելիս պահպանել անվտանգության տեխնիկայի կանոնները:

ՇԻՆԱՐԱՐԱԿԱՆ ՀԱՏԱԿԱԳԾԵՐ :

ԱՐՏԱՇԱՏԻ ՔԱՂԱՔԱՇԻՆՈՒԹՅԱՆ ՎԱՐՉԱՊԵՏԱՐԱՆ
ՀԱՍՏԱՏՈՒԹՅԱՆ ՄԱՍՆԱԳԻՏԱԿԱՆ ԿԱԶՄԱԿԵՐՊՈՒԹՅՈՒՆ

ղեկավար ինժեներ
Lead Structural Engineer

մշակեց	ա.ղևոնդյան	
ստուգեց	ա.սարգսյան	
հաստատեց	ա.ղևոնդյան	
ձևաչափ	A1	

E: AVTOMAGAZIN@GMAIL.COM

M: +995 599 343 654

Project No.	93423
Date:	Dec 27, 2023
Drawing No.	Ա - 301
Scale	

ՀԱՏԱԿԱԳԾԻ ԱՆՎԱՆՈՒՄԸ
ՀԻՄՆԱԿԱՆ ՀԱՏԱԿԱԳԾԵՐ

ԱՐՏԱՇԱՏԻ ՔԱՂԱՔԱՇԻՆՈՒԹՅԱՆ ՎԱՐՉԱՊԵՏԱՐԱՆ
ՀԱՍՏԱՏՈՒԹՅԱՆ ՄԱՍՆԱԳԻՏԱԿԱՆ ԿԱԶՄԱԿԵՐՊՈՒԹՅՈՒՆ

ՀԱՏԱԿԱԳԾԻ ԱՆՎԱՆՈՒՄԸ
ՀԻՄՆԱԿԱՆ ՀԱՏԱԿԱԳԾԵՐ

Նշ.	Հատակագծի անվանումը	Ծանոթ.
1		
2		
3		
4		
5		
6		

ՓՈՓՈԽՈՒԹՅՈՒՆ:

Ամսաթիվ	Dec 27, 2023 6

ՀՀ, ք. Ախալքալաքի մ/շ 01.14.05.008.410
ՀՀ ԱՐԱՐԱՏՅԱՆ ՄԱՐԶԻ ՆՈՐ ԱԽԱԼՔԱԼԱՔԻ ՀԱՄԱՅՆՔԻ
ՀԱՍՏԱՏՈՒԹՅԱՆ ՄԱՍՆԱԳԻՏԱԿԱՆ ԿԱԶՄԱԿԵՐՊՈՒԹՅՈՒՆ

ՀԱՏԱԿԱԳԾԻ ԱՆՎԱՆՈՒՄԸ:

ՀԱՍՏԱՏՈՒԹՅԱՆ ՄԱՍՆԱԳԻՏԱԿԱՆ
ԿԱԶՄԱԿԵՐՊՈՒԹՅՈՒՆ

ՀԱՏԱԿԱԳԾԻ ԱՆՎԱՆՈՒՄԸ
ՀԻՄՆԱԿԱՆ ՀԱՏԱԿԱԳԾԵՐ

კვეთი 1-1
მ. 1:10

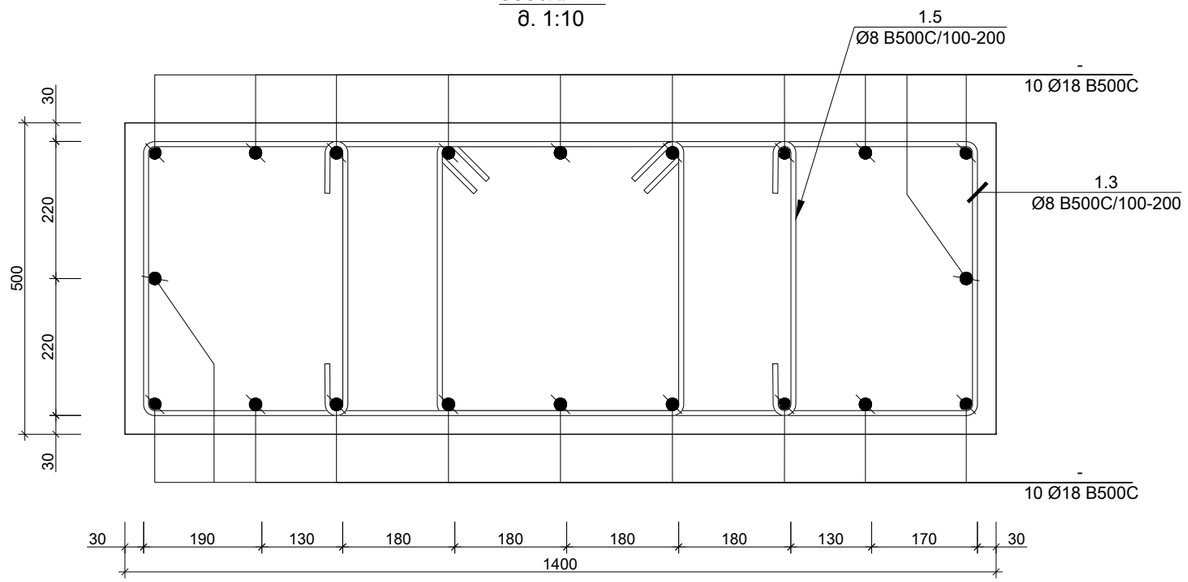

კვეთი 3-3
მ. 1:10

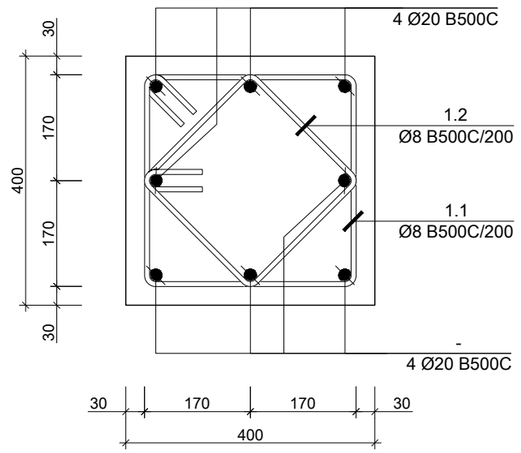

კვეთი 1-1
მ. 1:10

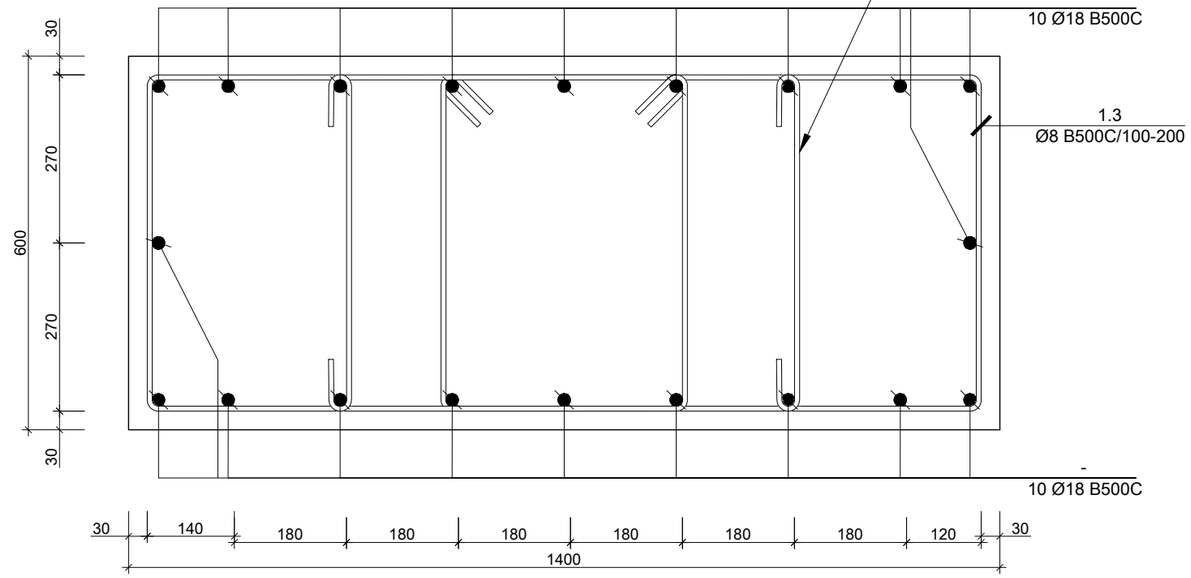

კვეთი 2-2
მ. 1:10

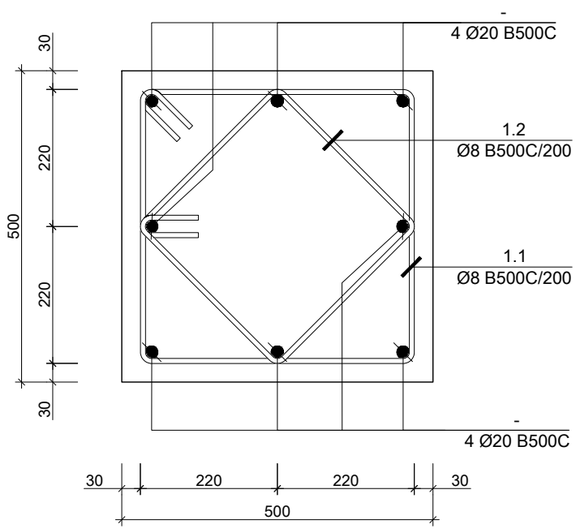

საერთო შენიშვნები :

1. ნახაზში შეტანილი ყველა ცვლილება უნდა შეთანხმდეს პროექტის ავტორთან
2. შენობის საპროექტო ნული ±0.00=562.00 იხ. არქ. აბსოლუტურ ნიშნულს
3. პროექტში ყველა ზომა მოცემულია მილიმეტრებში, ნუშნულები-მეტრებში.
4. ქარგილის გამოხსნა მოხდეს მას შემდეგ, რაც ბეტონის სიმტკიცე მიაღწევს მინიმუმ 70%.

შენიშვნები :

თარიღი Dec 27, 2023 წ.

კორექტირება

№	კორექტირება	თარიღი
1		
2		
3		
4		
5		
6		

მისამართი:

ქ. თბილისი, ანა პოლიტკოვსკაიას ქუჩა N18
ს/კ 01.14.05.008.410

პროექტის სახელწოდება:

მრავალბინიანი საცხოვრებელი სახლი

მთავარი კონსტრუქტორი:
Lead Structural Engineer:

თანამდებობა	გვარი	ხელმოწერა
არქიტექტორი	ნ.დონაძე	
კონსტრუქტორი	ა.ნამგალაძე	
კონსტრუქტორი	გ.გოქსაძე	
მათ.მოდელირება	ა.ოჟორომელიძე	

E: AVTONAMGALADZE@GMAIL.COM

M: +995 598 242 654

პროექტი/Project No 93A23	ფორმატი Paper Size A3
თარიღი/Date: Dec 27, 2023	
სტადია/Status: D.D.	მასშტაბი Scale
ფურცელი/Drawing No ჯ - 303	

ნახაზი/Drawing

კვეთი 1-1; 2-2; 3-3; 4-4; გულარი-1;

ბურჯის ანკერული ბადის ფრაგმენტის გრძივი ჭრილი
მ. 1:50

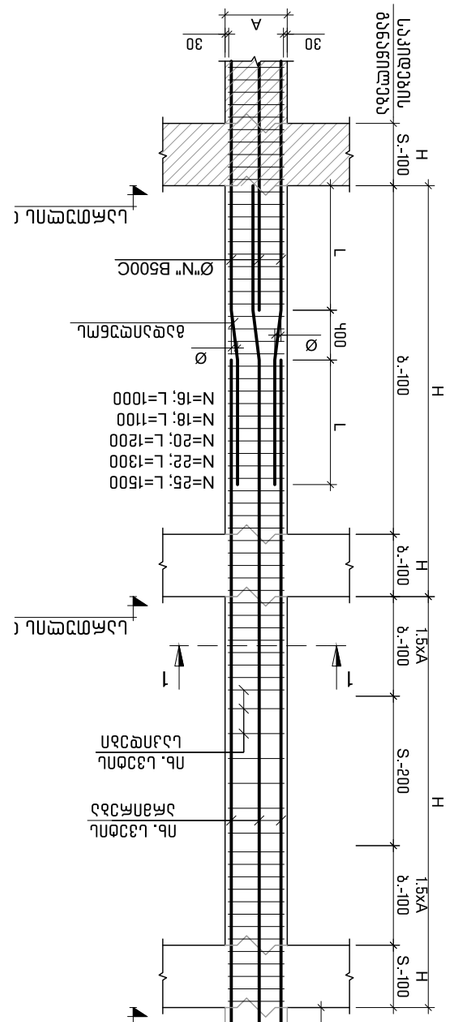

ბურჯის ანკერული ბადის ფრაგმენტის ჭრილი 1-1
მ. 1:10

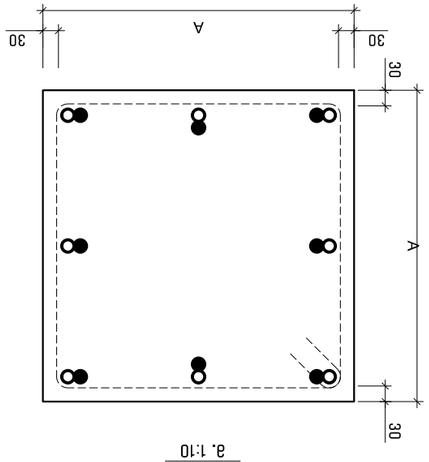

ბურჯის ანკერული ბადის ფრაგმენტის ჭრილი 2-2 (ანკერული ღეროების ბადის ფრაგმენტის ნახ. 1-1)
მ. 1:20

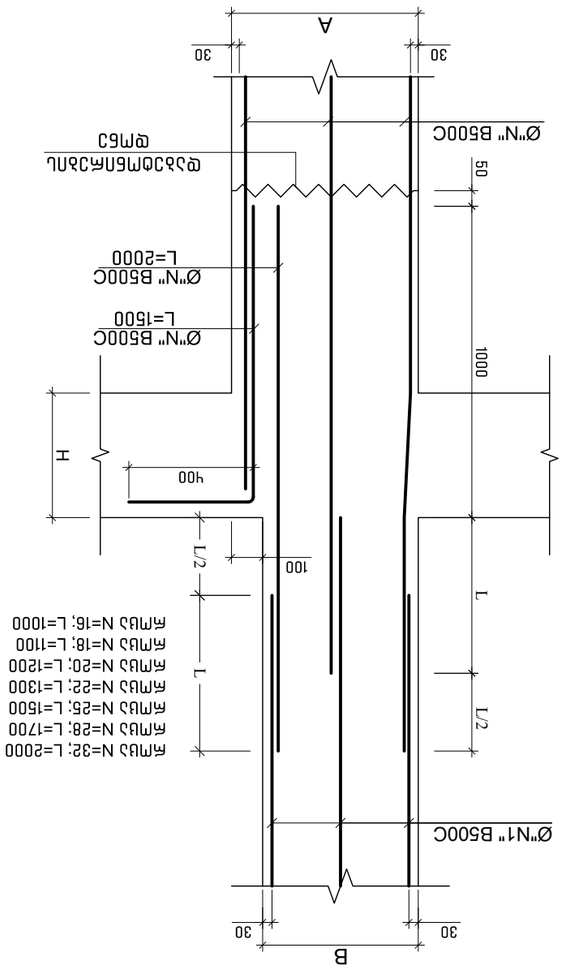

ბურჯის ანკერული ბადის ფრაგმენტის ჭრილი 1-1 (ანკერული ღეროების ბადის ფრაგმენტის ნახ. 1-1)
მ. 1:20

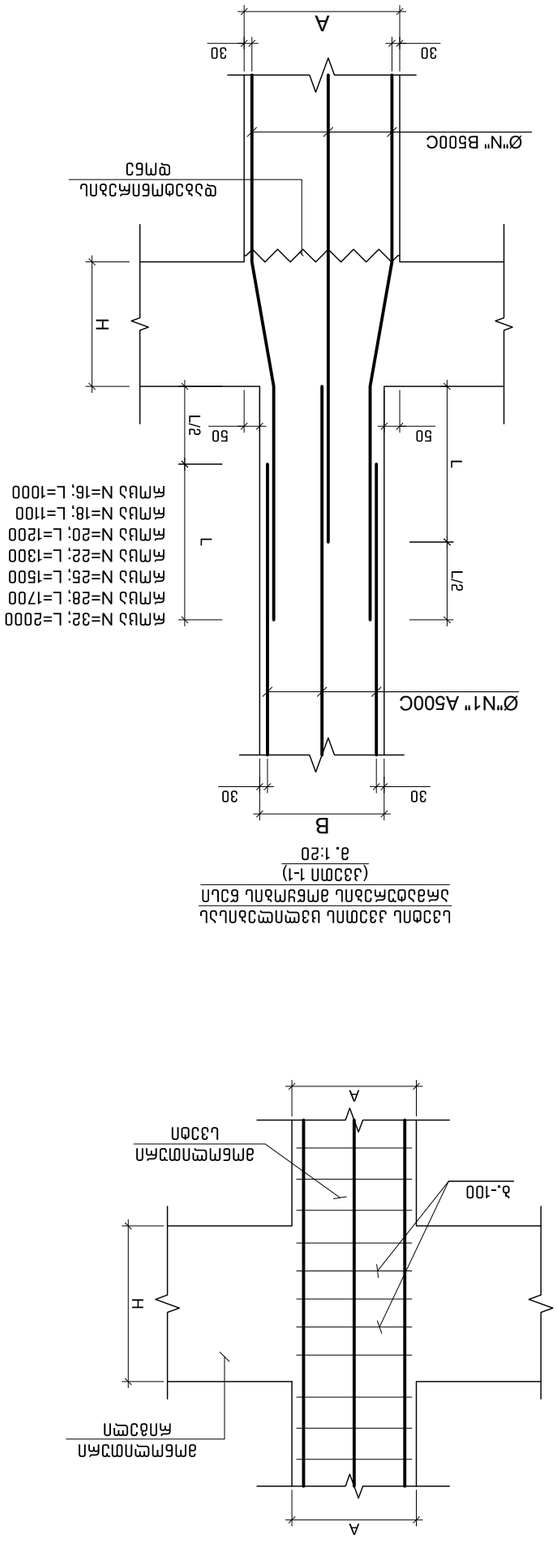

ბურჯის ანკერული ბადის ფრაგმენტის ჭრილი 2-2 (ანკერული ღეროების ბადის ფრაგმენტის ნახ. 1-1)
მ. 1:20

პროექტის დასახელება:	ბათუმის ალექსანდრე ნალბანდოვის ქუჩის ხიდის მშენებლობა
ობიექტის მისამართი:	ბათუმი, ალექსანდრე ნალბანდოვის ქუჩა
დამკვეთი:	ს.ს.ბათუმის ტრანსპორტის ინფრასტრუქტურის განვითარების სააგენტო
ტექ. ზედამხედველი:	ბ.ფოფხაძე
ავტორი:	ბ.ბოლქვაძე
გამგზავნი:	ა.ოთხოზორია

E: AVTONAMGALADZE@GMAIL.COM

M: +995 598 242 654

პროექტის No/Project No	93A23
თარიღი/Date:	Dec 27, 2023
სტატუსი/Status:	D.D.
ნახაზის No/Drawing No	ა - 304

ნახაზის/Drawing

ბადის ანკერული ბადეების ფრაგმენტის ნახ. 1-1

მთავარი ინჟინერი:	ბ.ბოლქვაძე
ხელმძღვანელი:	ნ.ფოფხაძე
პროექტის მთავარი ინჟინერი:	ბ.ბოლქვაძე
პროექტის ინჟინერი:	მ.ოთხოზორია
პროექტის ინჟინერი:	ა.ოთხოზორია

Lead Structural Engineer: ბ.ბოლქვაძე

ბათუმის ალექსანდრე ნალბანდოვის ქუჩის ხიდის მშენებლობა

ანკერული ბადეების ფრაგმენტის ნახ. 1-1

ა. ოთხოზორია, ა.ბოლქვაძე, ბ.ბოლქვაძე

ა/კ 01.14.05.008.410

ნახაზის ნომერი:

№	ცვლილების აღწერა	თარიღი
1		
2		
3		
4		
5		
6		

შენიშვნები:

1. ნახაზი უნდა წავიკითხოთ ერთად ანკერული ბადის ფრაგმენტის ნახ. 2-2-თან
2. ზომები მოცემულია მილიმეტრებში, ნიშნული ±0.00=562.00
3. ანკერული ბადის ზედა ნაწილის ფრაგმენტის ნახ. 3-3-ის მიხედვით.
4. ანკერული ბადის ფრაგმენტის ნახ. 4-4-ის მიხედვით, ბადის ფრაგმენტის ანკერული ღეროების ბეტონის დაცვის ფენა 70%.

ნახაზების სია :

№	ნახაზის დასახელება	შენიშვნა
1		
2		
3		
4		
5		
6		

ნახაზი Dec 27, 2023 წ.

ანკერული ბადეების ფრაგმენტის ნახ. 1-1

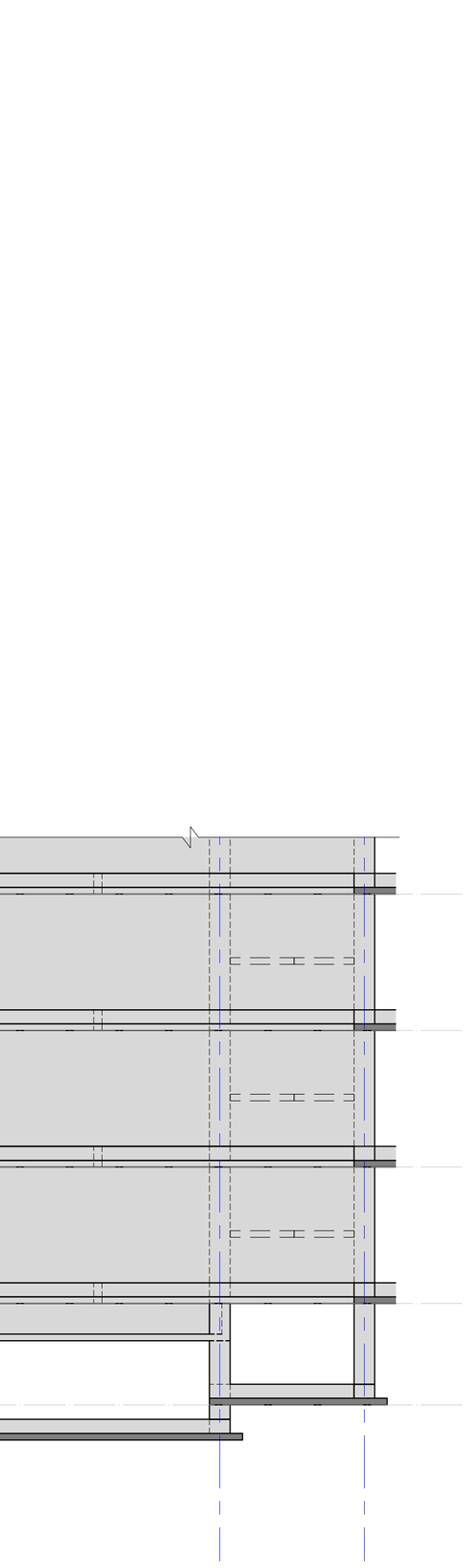

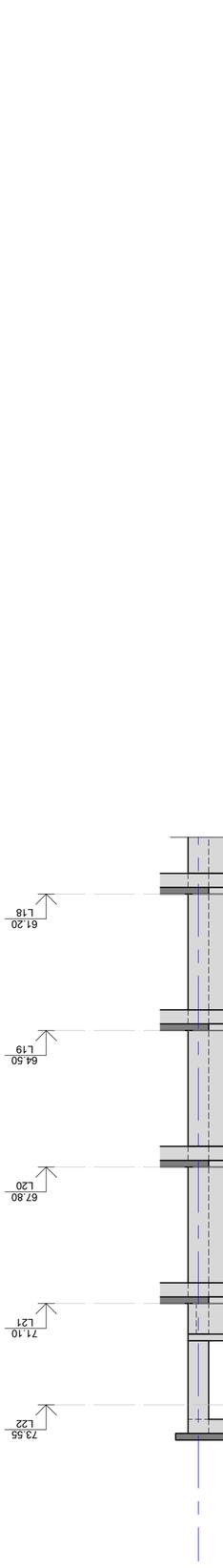

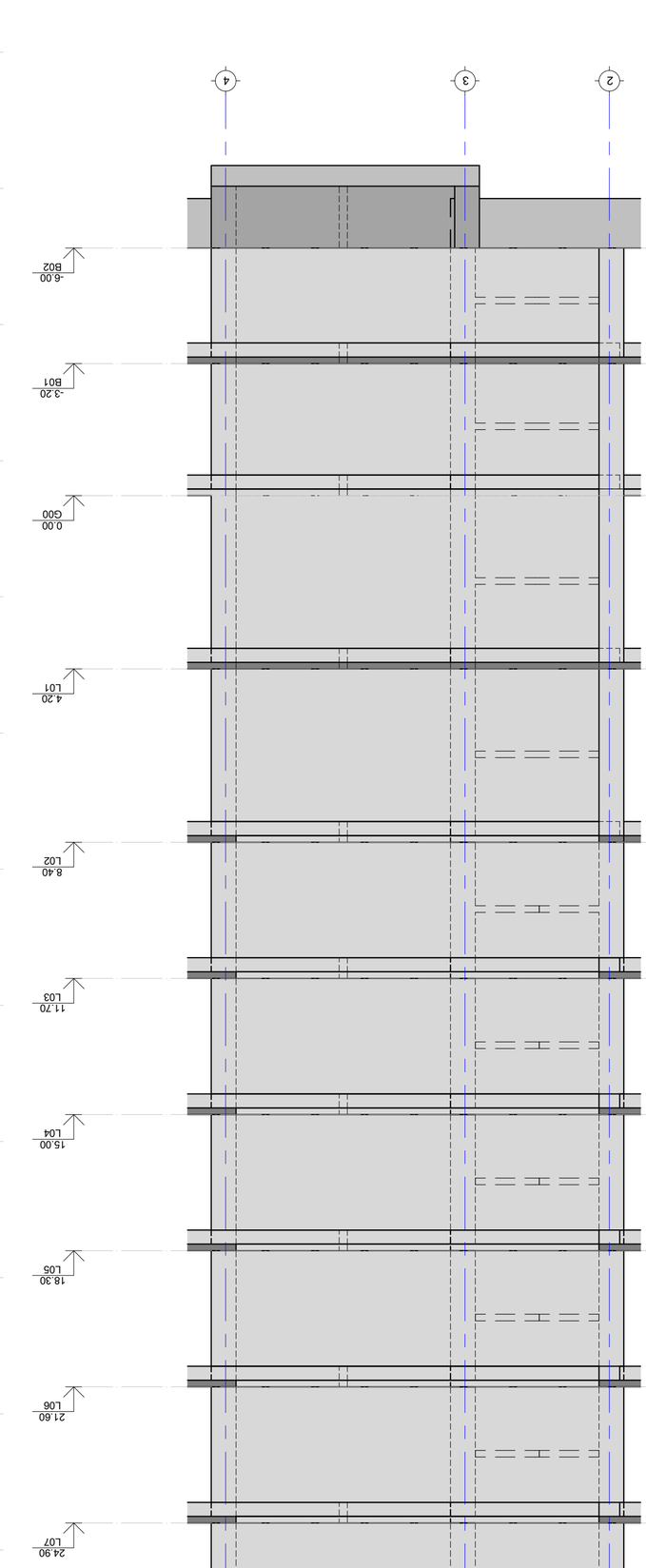

ამონაწერი ნახაზიდან ღერძები 2 - 4

მ. 1:100

ნახაზის ტექნიკური აღწერილობა :

1. ნახაზები შეფასებულია მხოლოდ ვიზუალური ანალიზის საფუძველზე.
2. შენობის სიმაღლე ნიშნულ ±0.00-ის მიმართ = 562.00
3. კონსტრუქციული ზომები მოცემულია მილიმეტრებში.
4. კონსტრუქციის ელემენტების ზომები დაზუსტდეს ტექნიკური პროექტით.
5. ნახაზი არ ითვალისწინებს ინსოლაციის ანალიზს.
6. ნახაზის 70%.

შენიშვნები :

პროექტის დასახელება:	ავტომაგისტრალის N18 კმ 0+000 - კმ 5+000 მონაკვეთის რეაბილიტაცია
ობიექტის მისამართი:	ქ. თბილისი, ნაძალადევის რაიონი
ნახაზის დასახელება:	ამონაწერი ნახაზიდან ღერძები 2 - 4
ავტორი:	ალექსანდრე ავტონომოვი
ხელმძღვანელი:	ნინო ბერიძე
კონსულტანტი:	
შემსრულებელი:	ალექსანდრე ავტონომოვი
ტიპი:	ელექტრონული
ფორმატი:	A2
მასშტაბი:	1:100
ნახაზის სტატუსი:	დამტკიცებული
ნახაზის ნომერი:	311 - ა
ვერსია:	1
თარიღი:	27 დეკემბერი 2023

ალექსანდრე ავტონომოვი
Lead Structural Engineer

ტექნიკური ზედამხედველი:	ნანა ბერიძე	
მშენებლობის ხელმძღვანელი:	ა. ნათაძე	
პროექტის ხელმძღვანელი:	ა. ლორთქიფანიძე	
ავტორი:	ა. ავტონომოვი	

ტ: +995 598 242 654
ე: AVTONAMGALADZE@GMAIL.COM

პროექტის No	93423
თარიღი:	Dec 27, 2023
ნახაზის სტატუსი:	დ.დ.
ნახაზის No	ა - 311

ნახაზის/Drawing

ამონაწერი ნახაზიდან ღერძები 2 - 4

№	ცვლილების აღწერა	თარიღი
1		
2		
3		
4		
5		
6		

შენიშვნები:

ქ. თბილისი, ხმა
ავტომაგისტრალის N18
ს/კ 01.14.05.008.410

ავტომაგისტრალის N18 კმ 0+000 - კმ 5+000 მონაკვეთის რეაბილიტაცია

ამონაწერი ნახაზიდან ღერძები 2 - 4

ალექსანდრე ავტონომოვი
Lead Structural Engineer:

მასალების ტარების	ნანა	ტექნიკური
მშენ. ორგანიზაციის	ა. ნათაძე	
პროექტის ხელმძღვანელი	ა. ლორთქიფანიძე	

ტ: +995 598 242 654

ე: AVTONAMGALADZE@GMAIL.COM

პროექტის No	93423
თარიღი: Dec 27, 2023	ფორმატი A2
სტატუსი: დ.დ.	მასშტაბი
ნახაზის No ა - 311	

ნახაზი/Drawing

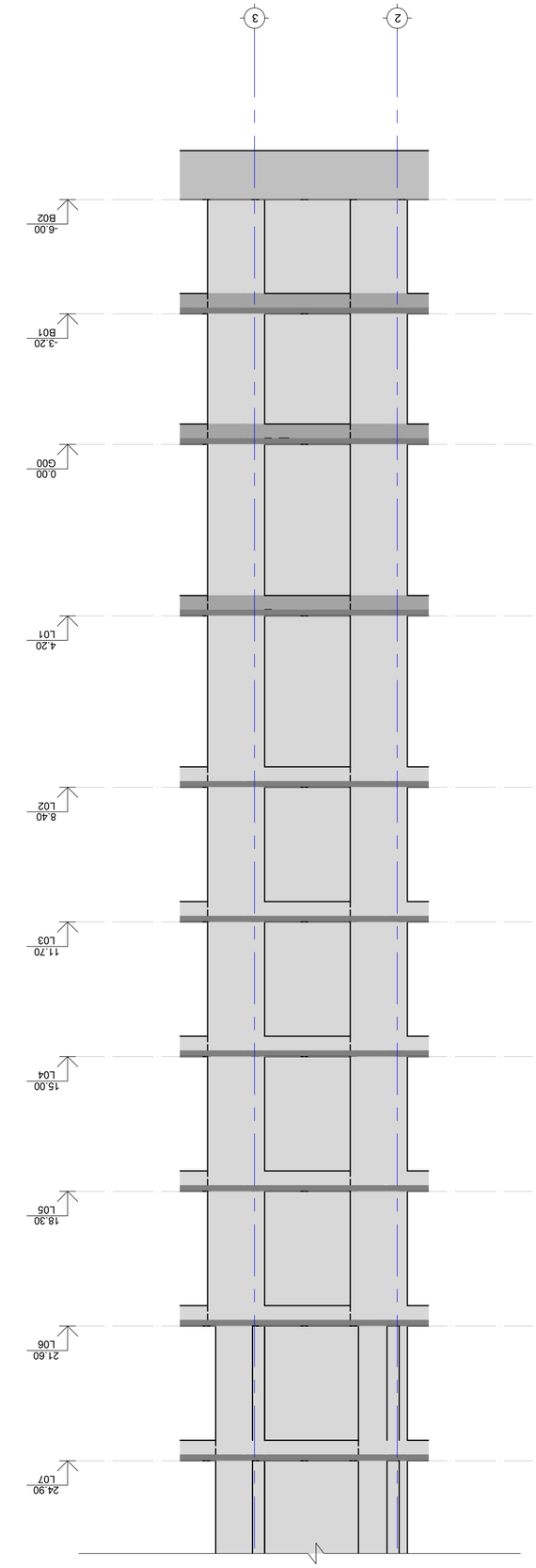

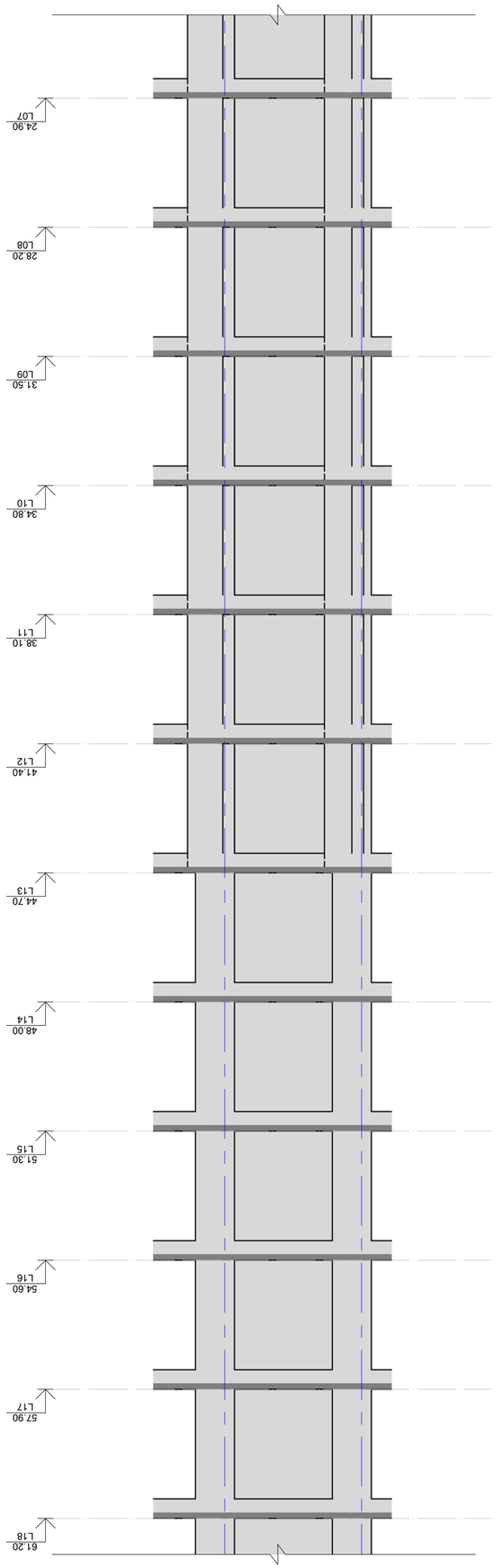

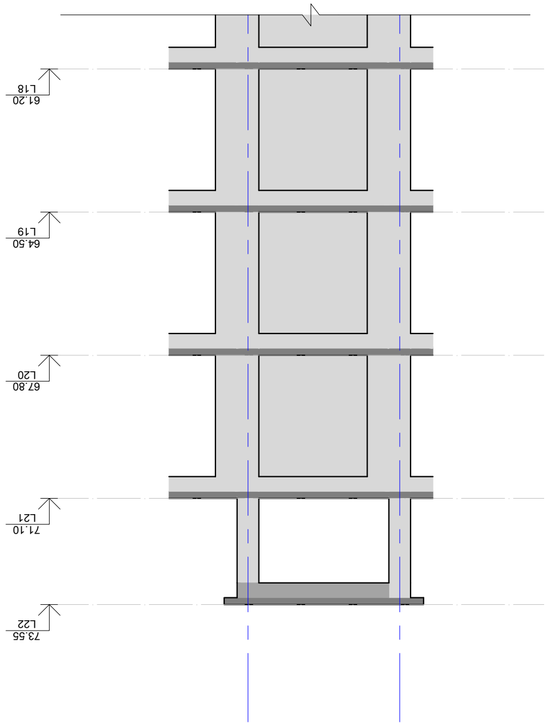

ФРАГМЕНТ ЮЖНОЙ ФАСАДНОЙ СТЕНЫ - 2
m. 1:100

Цветовая дифференциация:
Lead Structural Engineer:

Дата	Дата	Дата
Дата	Дата	Дата
Дата	Дата	Дата
Дата	Дата	Дата

E: ANTONAMGALADZE@GMAIL.COM

M: +995 598 242 654

Project No 93A23	Проект
Date: Dec 27, 2023	Paper Size A2
Status: D.D.	Scale
Drawing No ----	Чертеж

Drawing

ФРАГМЕНТ ЮЖНОЙ ФАСАДНОЙ СТЕНЫ - 1 (2)

Чертеж ФРАГМЕНТ ЮЖНОЙ ФАСАДНОЙ СТЕНЫ - 2 выполнен в соответствии с требованиями ГОСТ 21.501-2018 и СП 70.13330.2012.

Дата Dec 27, 2023 6.

Изменения

№	Изменение	Дата
1		
2		
3		
4		
5		
6		

Примечания:

Г. ТБИЛИСИ, ЗДАНИЕ N18
Ул 01.14.05.008.410

Условные обозначения:

1. Бывшее здание Государственной канцелярии Грузии
2. Здание Национального банка Грузии
3. Армированная кладка внешней стены
4. Элементы, выполненные из монолитного железобетона.
Общая толщина 70%.

Спецификация :

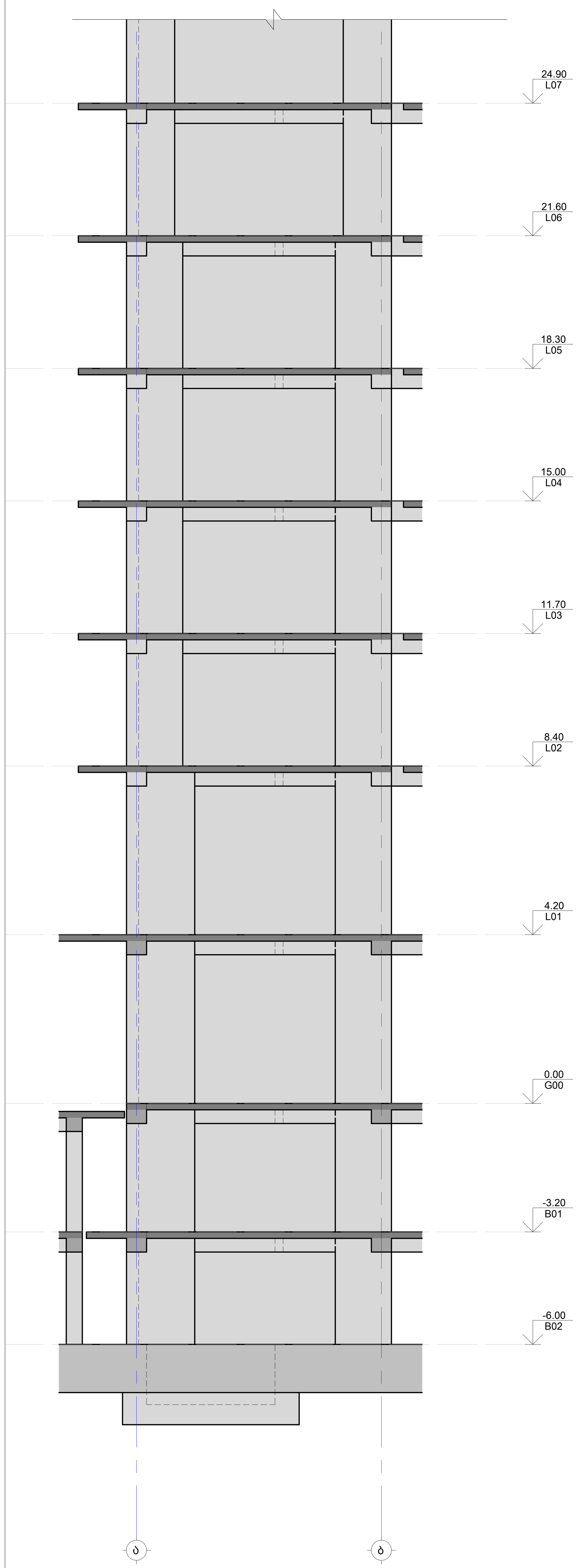

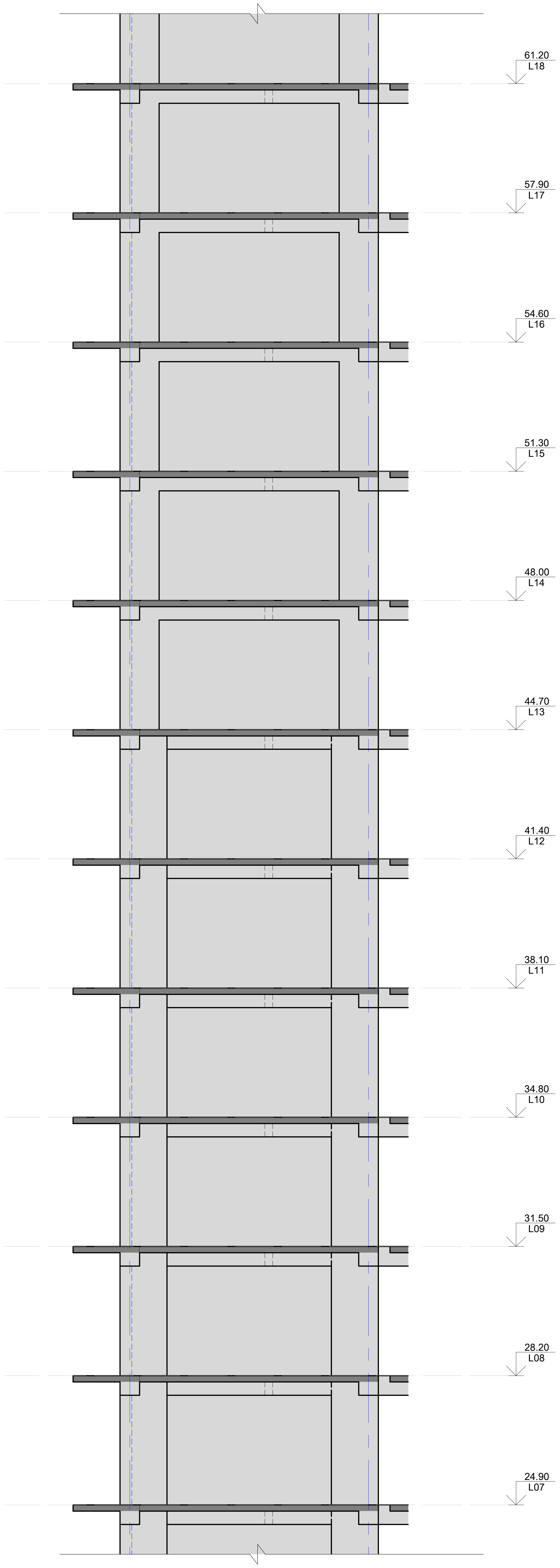

მონოლითური სიხისტის დიაფრაგმა - 3
მ. 1:100

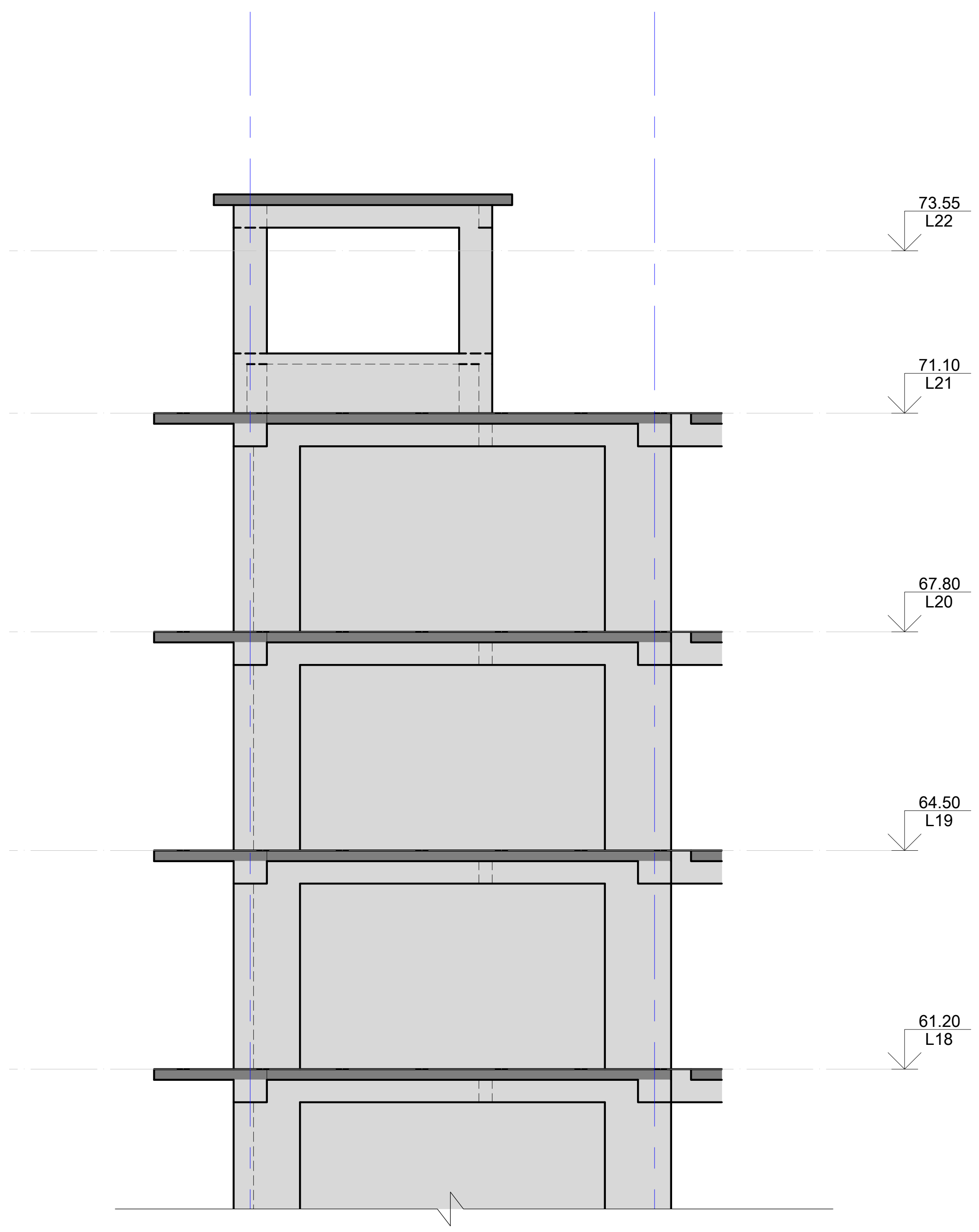

საერთო შენიშვნები :

1. ნახაზში შეტანილი ყველა ცვლილება უნდა შეთანხმდეს პროექტის ავტორთან
2. შენობის საპროექტო ნული ±0.00=562.00 იხ. არქ. აბსოლუტურ ნიშნულს
3. პროექტში ყველა ზომა მოცემულია მილიმეტრებში, ნუშნულები-მეტრებში.
4. ქარგილის გამოხსნა მოხდეს მას შემდეგ, რაც ბეტონის სიმტკიცე მიაღწევს მინიმუმ 70%.

შენიშვნები :

თარიღი Dec 27, 2023 წ.

კორექტირება

№	კორექტირება	თარიღი
1		
2		
3		
4		
5		
6		

მისამართი:

ქ. თბილისი, ანა
პოლიტკოვსკაიას ქუჩა N18
ს/კ 01.14.05.008.410

პროექტის სახელწოდება:

მრავალბინიანი
საცხოვრებელი სახლი

მთავარი კონსტრუქტორი:
Lead Structural Engineer:

თანამდებობა	გვარი	ხელმოწერა
მთ.კონსტრუქტორი	ა.ნამგალაძე	
მათ.მოდელირება	ა.ოქორომელიძე	
კონსტრუქტორი	გ.გოქსაძე	

E: AVTONAMGALADZE@GMAIL.COM
M: +995 598 242 654

პროექტი/Project No 93A23	ფორმატი Paper Size A2
თარიღი/Date: Dec 27, 2023	
სტადია/Status: D.D.	მასშტაბი Scale
ფურცელი/Drawing No ----	

ნახაზი/Drawing

მონოლითური სიხიტის დიაფრაგმა - 1 (3)

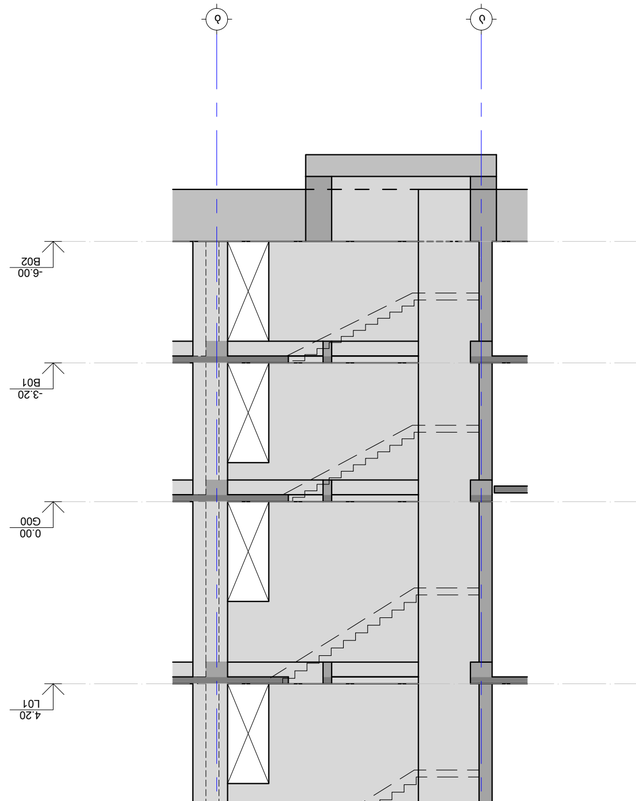

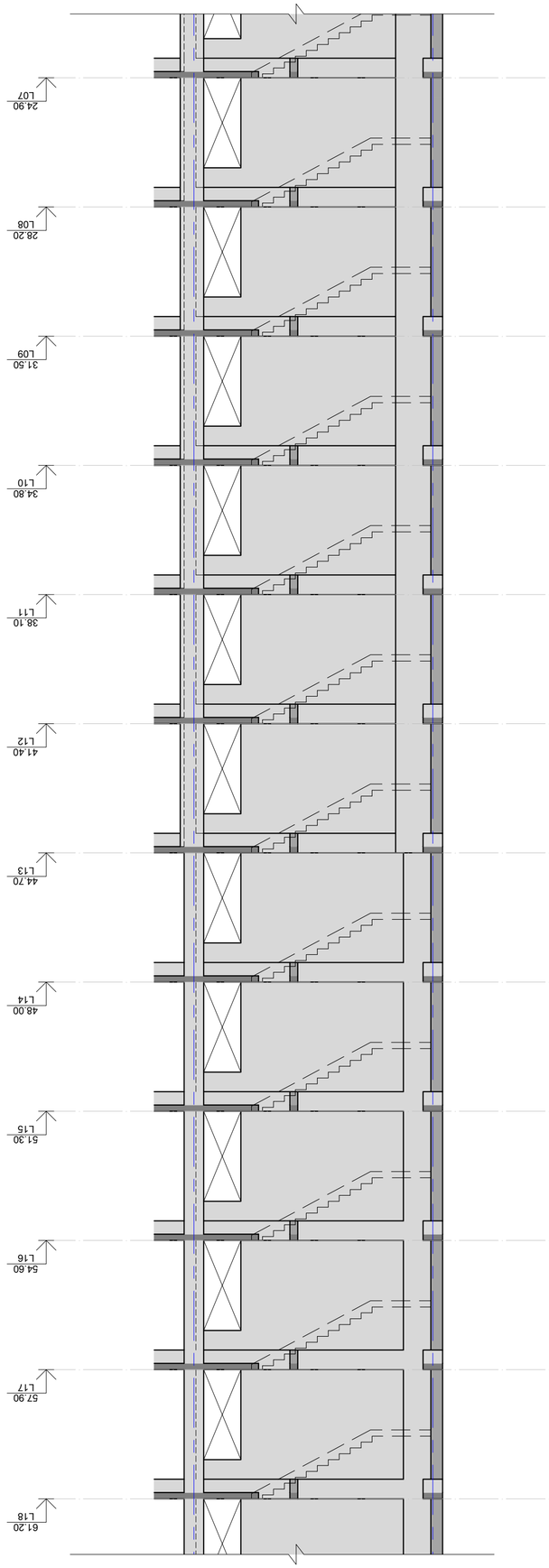

מחתכים מייצגים עבור מבנים מאוכלסים - 4

קנ. 1:100

הערות:

1. כל המידות והמפלסים יבדקו ויאומתו באתר ע"י הקבלן המבצע לפני תחילת העבודה.
2. המפלס הנמוך ביותר של הקרקע מסביב למבנה נמוך מ-562.00 -10.00 מ'.
3. יש לבצע אטימה בין הקונסטרוקציה לבין המעטפת החיצונית של המבנה.
4. כל הפתחים בגגות ובחזיתות יהיו מוגנים בפני חדירת מים ולכלוך.

מקרא:

קיר בטון	
קיר בלוקים	
קיר גבס	
קיר בידוד	
קיר מסך	
קיר בלוקים	

אדריכל ראשי: אדריכל אבי אבנרי
Lead Structural Engineer:

מהנדס קונסטרוקציה	מהנדס	אבי אבנרי
יועץ אקוסטיקה	א.קונסטרוקציה	
יועץ אקוסטיקה	א.אקוסטיקה	

E: AVTONAMGALADZE@GMAIL.COM
M: +995 598 242 654

מספר פרויקט/Project No 93423
תאריך/Date: Dec 27, 2023
גודל דף Paper Size A2
קנה מידה Scale

סטטוס/Status: D.D.
מספר שרטוט/Drawing No ----
שרטוט/Drawing

שם הפרויקט
בניין מגורים - 1 (4)

בעלי התפקידים:

1		
2		
3		
4		
5		
6		

מהדורות:

מס'	תאריך	תיאור

Dec 27, 2023 6:

כתובת הפרויקט:

ג. מחנה יונה, מגרש 118 N
גוש 30008, חלקה 410/1

שם הפרויקט:

מתחם מגורים בנווה ים

5 - סכמת מיקום אלמנטים עיקריים בחתך אורכי
1:100

1. כל המידות בסכמה זו נתונות במילימטרים אלא אם צוין אחרת.
2. סכמה זו אינה מהווה תכנית לביצוע ואין להשתמש בה לצורכי בנייה.
3. מיקום האלמנטים המוצגים עשוי להשתנות בשלבי התכנון המפורט.
4. כל השינויים המוצעים בסכמה זו יתועדו ויאושרו על ידי המתכנן הראשי.
5. אחוז הזיגוג המרבי המותר בחזיתות הוא 70%.

מקרא:

מתכנן השלד:	אדריכל:
מהנדס אחראי:	מנהל פרויקט:
מהנדס קונסטרוקציה:	מתכנן תשתיות:
מתכנן אקוסטיקה:	מתכנן אבטחה:

E: AVTONAMGALADZE@GMAIL.COM

M: +995 598 242 654

מספר פרויקט/Project No 93A23	קנה מידה Paper Size A2
תאריך/Date: Dec 27, 2023	
סטטוס/Status: D.D.	
שרטוט/Drawing No ----	Scale 1:100

שרטוט/Drawing

חתך אורכי מבט צפוני - 1 (5)

1		
2		
3		
4		
5		
6		

מספר	תאריך
שינויים:	Dec 27, 2023 6.

מספר	תיאור

ג. מתכנן, מס. N18 מחלקת תכנון עירוני
ש/ג 01.14.05.008.410

מספר תיק בניין:

שם הפרויקט
בניין מגורים

מתכנן: אדריכל ומנהל פרויקט
Lead Structural Engineer:

הערות:
1. כל המידות בסכמה זו נתונות במילימטרים אלא אם צוין אחרת.
2. סכמה זו אינה מהווה תכנית לביצוע ואין להשתמש בה לצורכי בנייה.
3. המיקומים והגבהים של האלמנטים עשויים להשתנות בשלבי התכנון המפורט.
4. כל השינויים המוצעים בסכמה זו יתועדו ויאושרו על ידי המתכנן הראשי.
אחוז הזיגוג המרבי המותר בחזיתות הוא 70%.

מקרא:

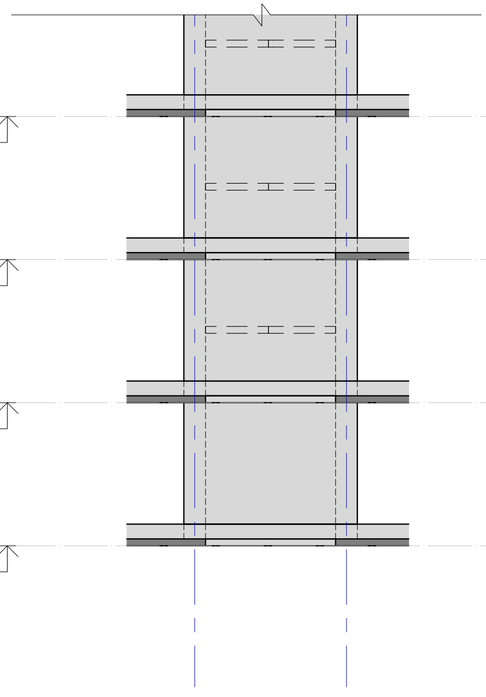

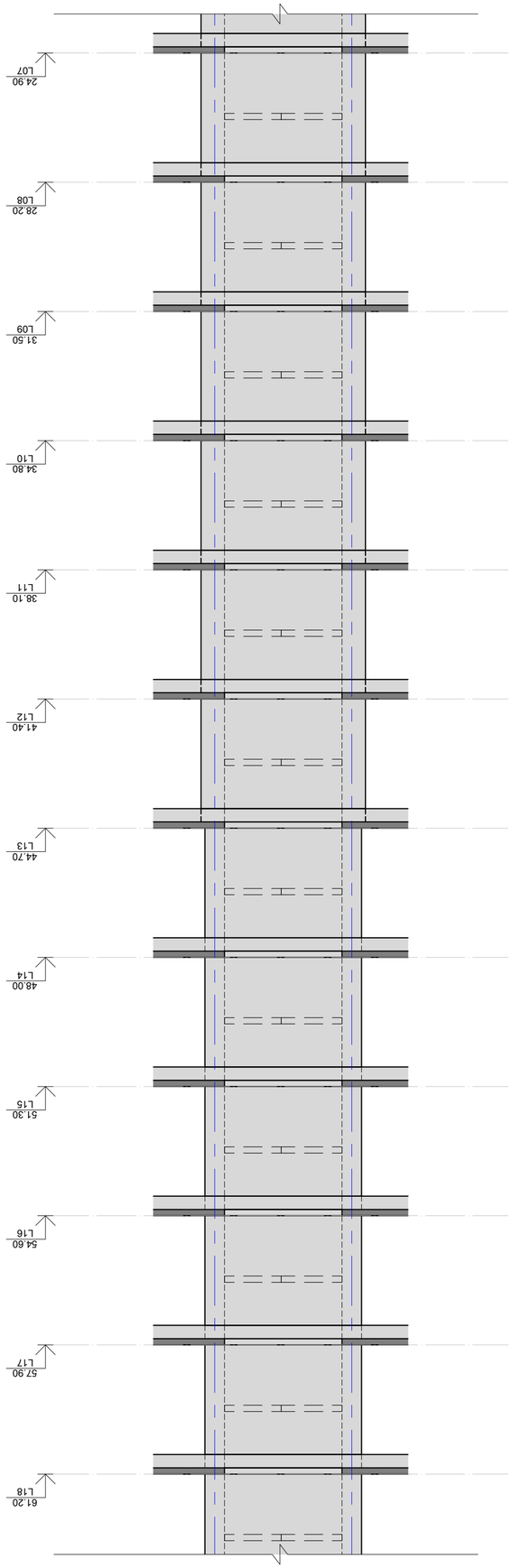

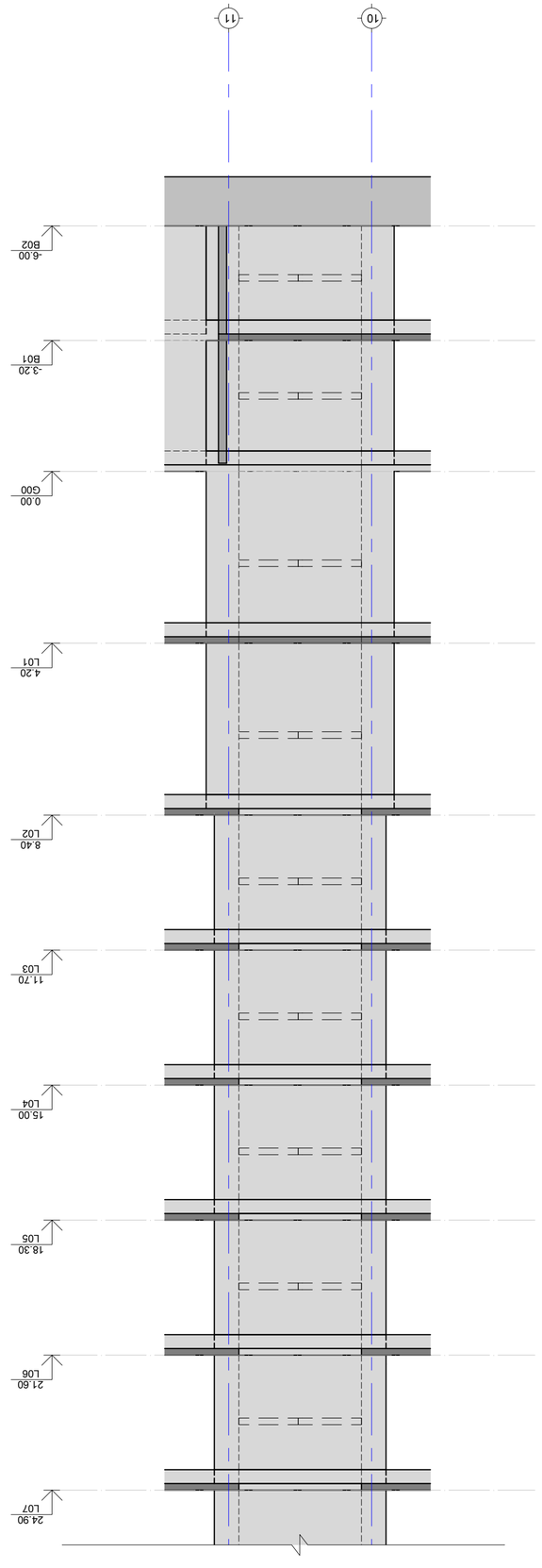

ამონაწერი ნახაზებიდან - 6
მ. 1:100

ნახაზების ნუსხა :

1. ნახაზების ნუსხა და ზოგადი მითითებები	
2. შენობის სტრუქტურული ელემენტების განივკვეთები	
3. კონსტრუქციული ბრტყელი ფილების არმატურა	
4. კონსტრუქციული ბრტყელი ფილების ბეტონის მარკა	

ნახატების : 4

ნახატების ნუსხა

№	კონსტრუქციის დასახელება	ფაილის ფორმატი
1		
2		
3		
4		
5		
6		

შენიშვნები:

ტ. ფანურიანი, ნინა
კონსტრუქციული N18
ბრძანება №01.14.05.008.410
ელ.ფოსტა: ANNA.PANURIANI@GMAIL.COM

პროექტის დასახელება:
ბინა №4, ბინა №5, ბინა №6

ნახაზის დასახელება:
ამონაწერი ნახაზებიდან - 6

Lead Structural Engineer:

დამკვეთი:	შპს „ნინა“	
ზედამხედველობა:	ა.ნინიაშვილი	
ტექ. პირობების №:	ა.ფანურიანი	
არქიტექტორი:	ა.ფანურიანი	

ტ: +995 598 242 654
ე: ANNA.PANURIANI@GMAIL.COM

პროექტის №/Project No:	93423
თარიღი/Date:	Dec 27, 2023
სტატუსი/Status:	D.D.
ნახაზის №/Drawing No:	----
ნახაზი/Drawing	

ფურცლის ზომა
A2
Paper Size

მასშტაბი
Scale

7 - פרטים מבנה וחתכים
1:100

1. הבניה תהיה עפ"י דרישות ת"י 1918 חלק 2 ו-3 ובהתאם לדרישות מהנדס הקונסטרוקציה.
2. יש לבדוק את כל המידות באתר לפני ביצוע העבודה.
3. כל הפתחים בקירות חיצוניים יאטמו בהתאם לדרישות מהנדס הקונסטרוקציה.
4. כל הפתחים בקירות חיצוניים יאטמו בחומר אטימה מתאים.
5. כל הקירות יבנו מבלוקים מסוג א' בעלי חוזק של 70%.

הערות כלליות :

מספר תכנית	A-101
שם התכנית	חתכים
קנה מידה	1:100
תאריך	Dec 27, 2023
גרסה	

מס'	שינוי	תאריך
1		
2		
3		
4		
5		
6		

שלבי הגשה:

שם הפרויקט
שם התכנית

אדריכל ומתכנן השלד:
Lead Structural Engineer:

מהנדס הקונסטרוקציה	חתימה
מה. מתקני תברואה וכיבוי אש	
מה. מתקני חשמל ותקשורת	
מה. מתקני מיזוג אויר	

E: ARTONAMGALADZE@GMAIL.COM
M: +995 598 242 654

מספר פרויקט/Project No	93423
תאריך/Date: Dec 27, 2023	גודל נייר Paper Size A2
סטטוס/Status: D.D.	קנה מידה Scale
מספר שרטוט/Drawing No ----	

שרטוט/Drawing

שם המתכנן וחתימתו
שם המהנדס - 1 (7)

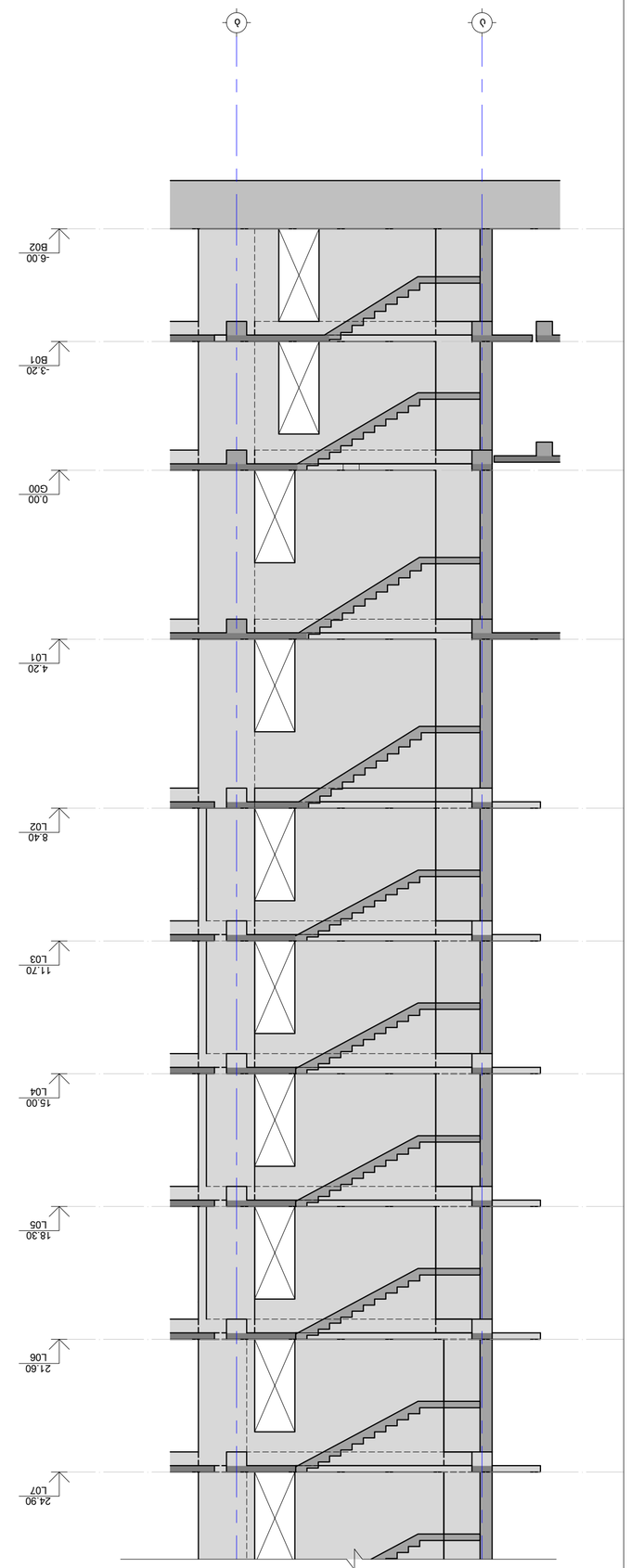

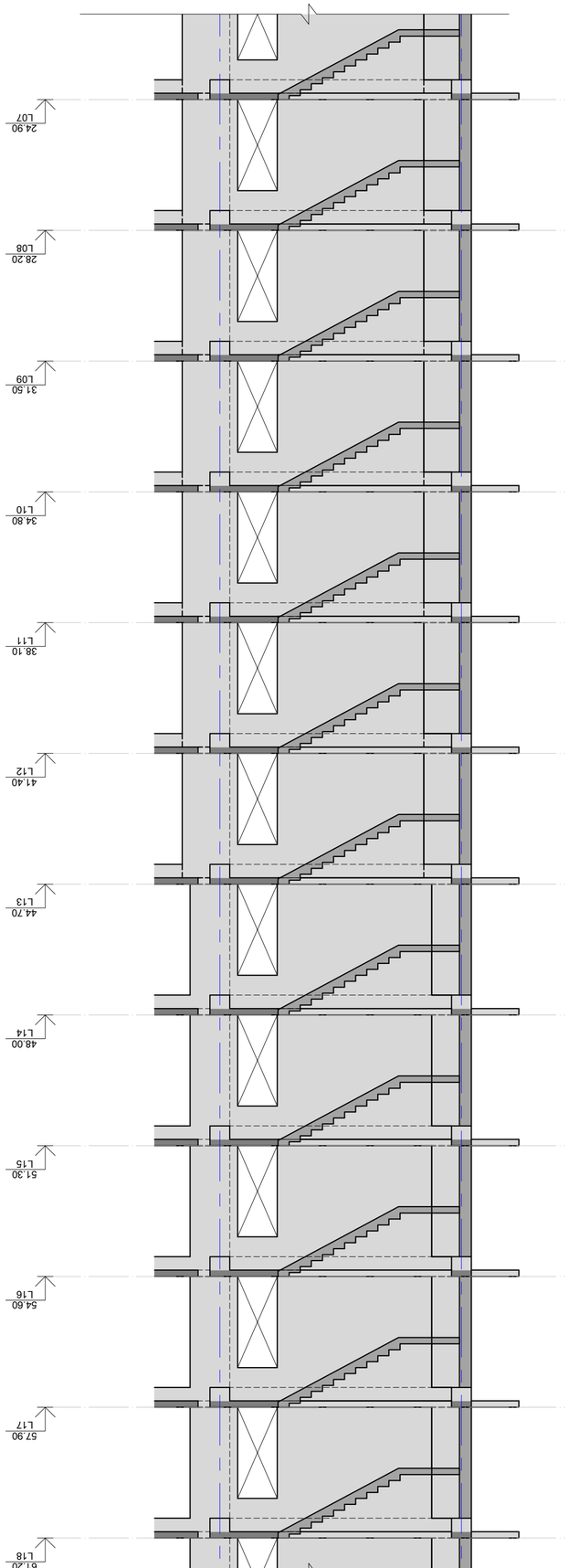

ფოტოები ობიექტის ფასადის ვიზუალიზაციისთვის - 8
მ. 1:100

1. ნახაზში ასახულია ფასადის ვიზუალიზაციის ფოტოები
2. ზომები სანტიმეტრებშია ნაჩვენები, თუ სხვა არაა მითითებული
3. არქიტექტორის ნებართვის გარეშე ნახატების გამოყენება აკრძალულია.
4. პროექტის ავტორებს არ აგებენ პასუხისმგებლობას ნახატების ის ცვლილებებზე, რომლებიც შესრულებულია მშენებლობის პროცესში ავტორების ზედამხედველობის გარეშე.

ნახატების ნუმერაცია :

1		
2		
3		
4		
5		
6		

შესწორებების ცხრილი:

№	კორექტირების ტიპი	თარიღი

თარიღი Dec 27, 2023 წ.

კორექტირების ტიპი

ნახატის დასახელება: ფასადის ვიზუალიზაცია

პროექტის ავტორი: ალექსანდრე ბერიძე
Lead Structural Engineer:

ტექნიკური ზედამხედველობა	მშენებლობა	ტექნიკური ზედამხედველობა
მე-3 პირისა ზედამხედველობა	ა.ბერიძე	
ბეტონის ფიზიკურ-მექანიკური	ა.ლეონიძე	
კონსტრუქციული ზედამხედველობა	ა.ბერიძე	

E: ALEXANDRE.BERIDZE@GMAIL.COM

M: +995 598 242 654

პროექტის/Project No 93423

ფორმატი Paper Size A2

ნახატის/Date: Dec 27, 2023

სტატუსი/Status: P.D.

მასშტაბი Scale

ნახატის/Drawing No ----

ნახატის/Drawing

ფოტოები ობიექტის ფასადის ვიზუალიზაციისთვის - 1 (8)

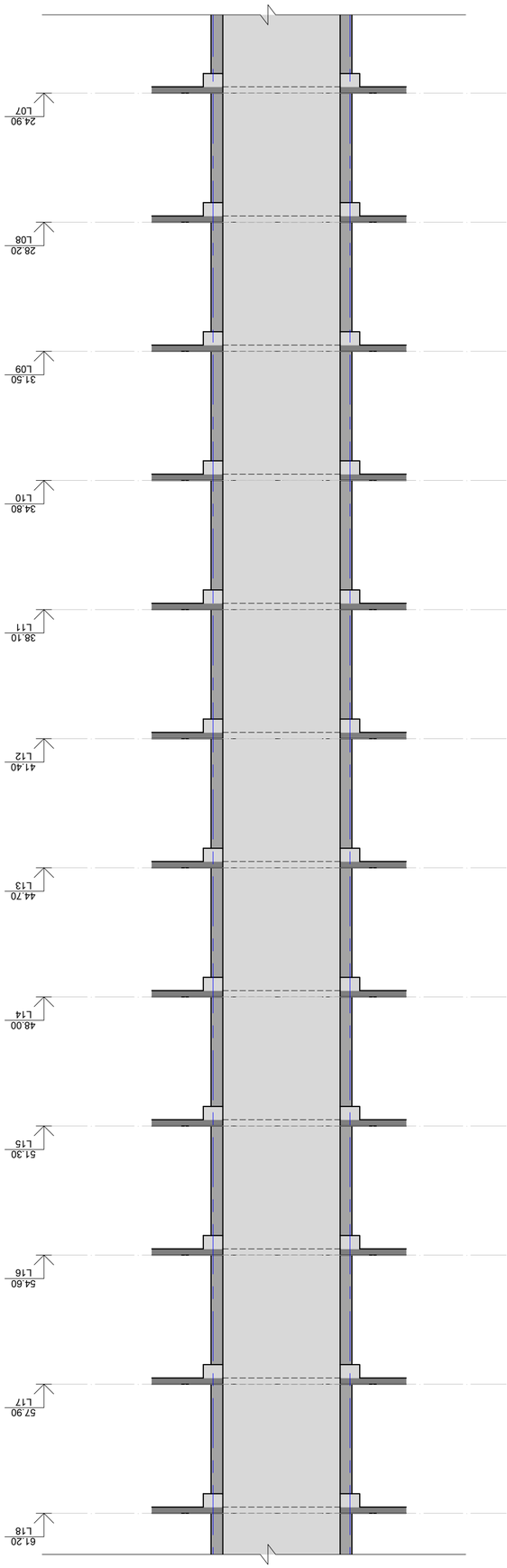

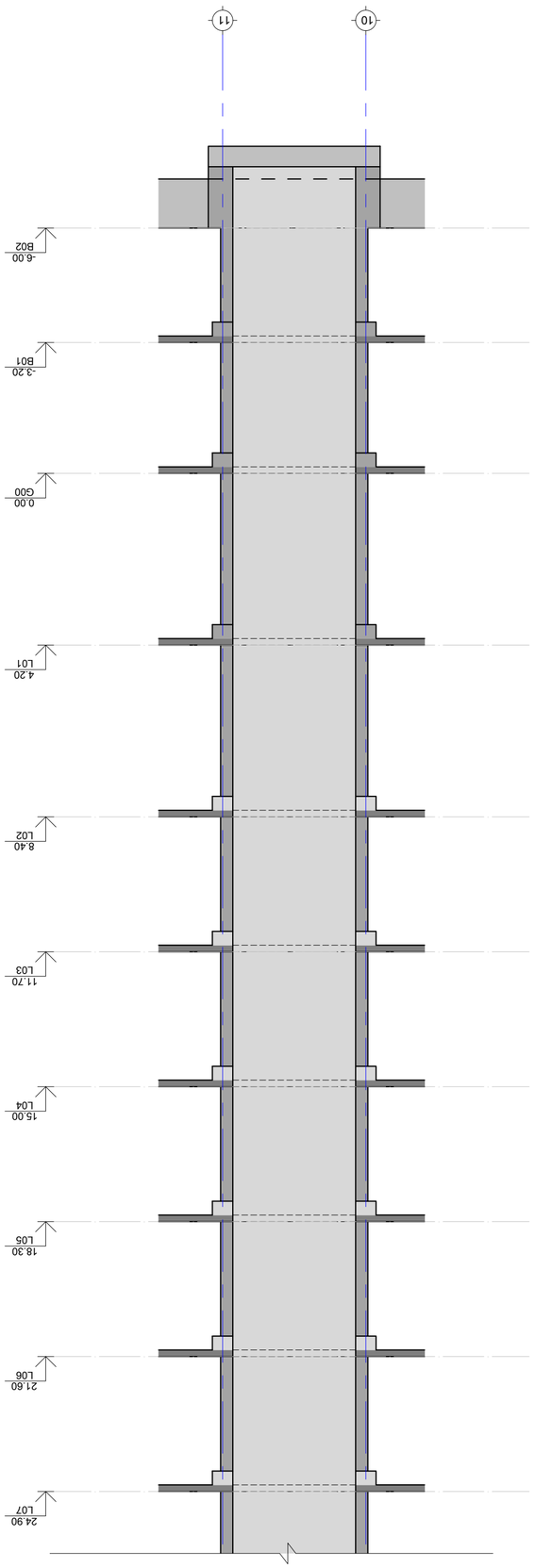

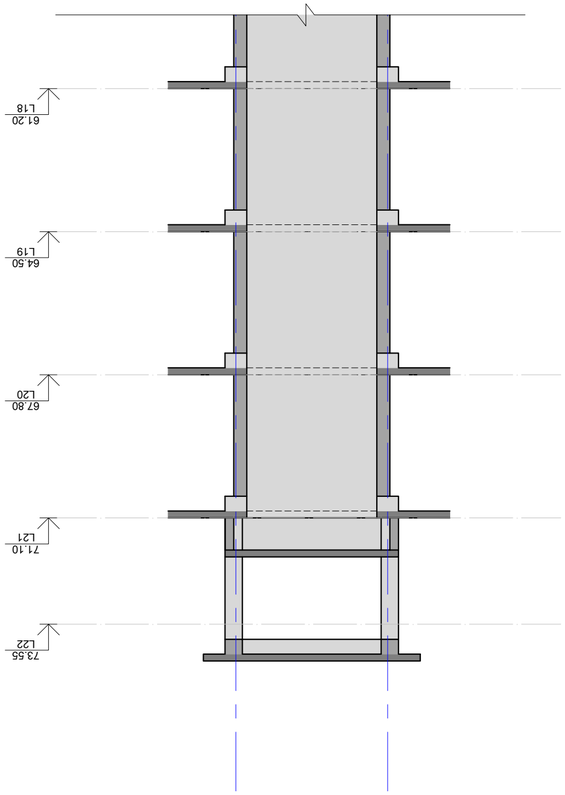

9 - ფილების განლაგების სქემა
მ. 1:100

ცალკეული კონსტრუქციული ელემენტების ნახაზები

დასახელება	ბეტონი
მე.კონსტრუქციული ელემენტი	ბ.ფილა C40
ბაზის მოედნის ნიშნული	ბ.ფილა C40
კონსტრუქციის ტიპი	ბ.ფილა C40

ე: AVTONAMGALADZE@GMAIL.COM

მ: +995 598 242 654

პროექტის No/Project No	93423
თარიღი/Date: Dec 27, 2023	ფორმატი Paper Size A2
სტატუსი/Status: D.D.	მასშტაბი Scale
ნახაზის No/Drawing No ----	

ნახაზის/Drawing

ავთონამგალაძე ნინო
ავტორი - 1 (9)

ელ2

ავტონომიური ინჟინერიული კომპანია:
Lead Structural Engineer:

ბეტონის კლასების ცხრილი

ბეტონის კლასების ცხრილი

№	კონსტრუქციის ტიპი	შენიშვნა
1		
2		
3		
4		
5		
6		

შენიშვნები:

ქ. თბილისი, ისნის რაიონი N18
პროექტის ავტორი ნინო ავტორიძე
ს/კ 01.14.05.008.410

პროექტის სახელწოდება:

ბინათმშენებლობა ისნის რაიონში N18 მიკრორაიონში, ქვაბულის სამუშაოების წარმოება

ნახაზის დასახელება:

ფილების განლაგების სქემა

თარიღი	Dec 27, 2023 წ.

ავტორთა კოლექტივი:

№	კონსტრუქციის ტიპი	შენიშვნა
1		
2		
3		
4		
5		
6		

შენიშვნები:

1. ნახაზები შეიძლება გამოყენებულ იქნეს მხოლოდ ამ პროექტის ფარგლებში
2. ზომები მოცემულია მილიმეტრებში ნიშნულები მ.-ში
ტბ. ნორ. სისტემაში 610.00=562.40
3. პროექტით გათვალისწინებული ბეტონის მარკები ასევე ელემენტების.
4. პროექტის ტექნიკური მახასიათებლების ცხრილში მოცემული ბეტონის კლასები უნდა დაზუსტდეს ადგილზე ქვაბულის სამუშაოების დაწყებამდე.
მინიმუმ 70%.

შენიშვნა :

ფრაგმენტი სართულთა სიმაღლეების - 10
მ. 1:100

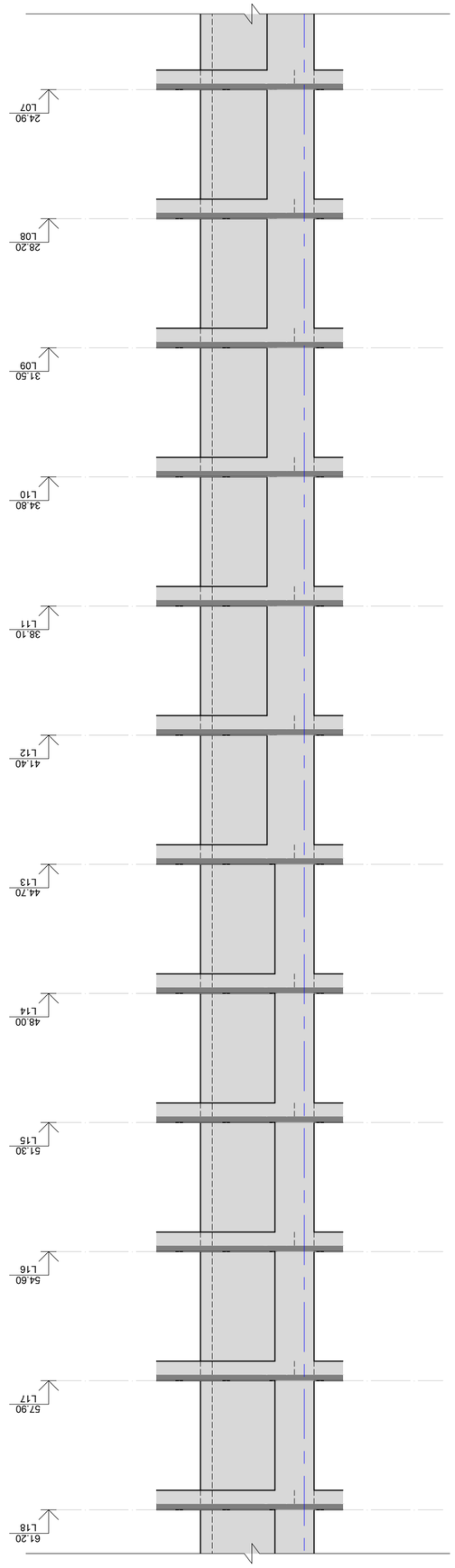

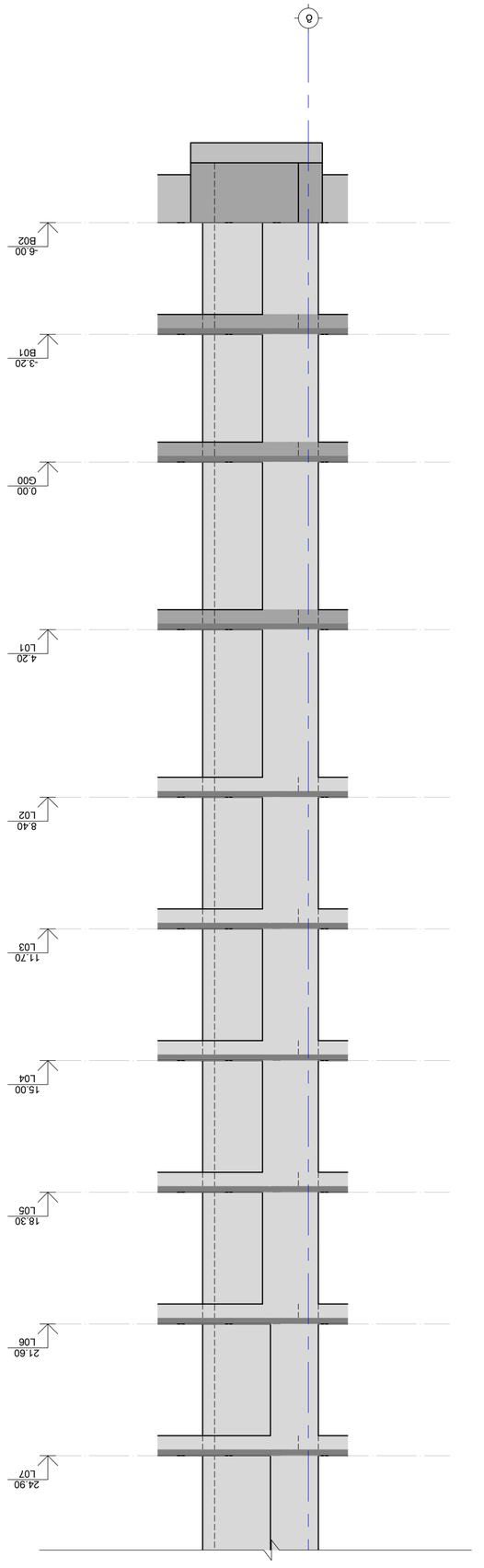

ნახაზის ფრაგმენტების ნუმერაცია :
1. ნახაზების ფრაგმენტები ერთმანეთის მიმდევრობით ნუმერირებულია ზემოდან ქვემოთ.
2. ფრაგმენტის სიმაღლეების ჯამური ნიშნული =562.00
ტიპ. ფრ. სიმაღლეების ნიშნულები მოცემულია მეტრებში
3. ფრაგმენტის ზედა და ქვედა ნიშნულების ინტერვალი
ფრაგმენტების სიმაღლეების ნიშნულები მითითებულია ფრაგმენტის ზედა და ქვედა ნაწილებში.
4. ფრაგმენტის ნახაზის ზომა შეესაბამება A3 ფორმატის ქაღალდის ზომის 70%.

ფრაგმენტების სია :

№	ფრაგმენტის დასახელება	ფურცელი
1		
2		
3		
4		
5		
6		

შენიშვნები:

ქ. თბილისი, ზნა №18
პროექტირების ეტაპი N
ს/კ 01.14.05.008.410

პროექტის სახელწოდება:
ფრაგმენტების სია

ავტორი არქიტექტორი:	
Lead Structural Engineer:	

ტიპ.არქიტექტორი	ა.ნიშნიანიძე	
მთ.ინჟინერ-კონსტრუქტორი	ა.ოთხოზორია	
პროექტირების ხელმძღვანელი	ა.ფრიდონიძე	

E: AVTONAMGALADZE@GMAIL.COM

M: +995 598 242 654

პროექტის No Project No	93423
თარიღი/Date: Dec 27, 2023	ფორმატი Paper Size A2
სტატუსი/Status: D.D.	მასშტაბი Scale
ნახაზის No/Drawing No ----	

ნახაზი/Drawing

ფრაგმენტების სია - 1 (10)
ფრაგმენტების ნუმერაცია

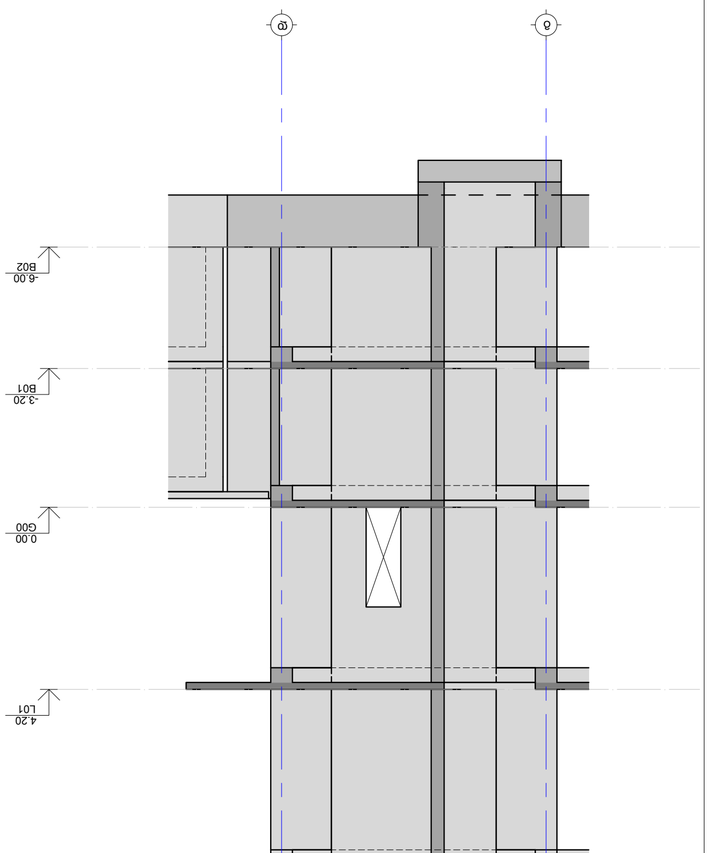

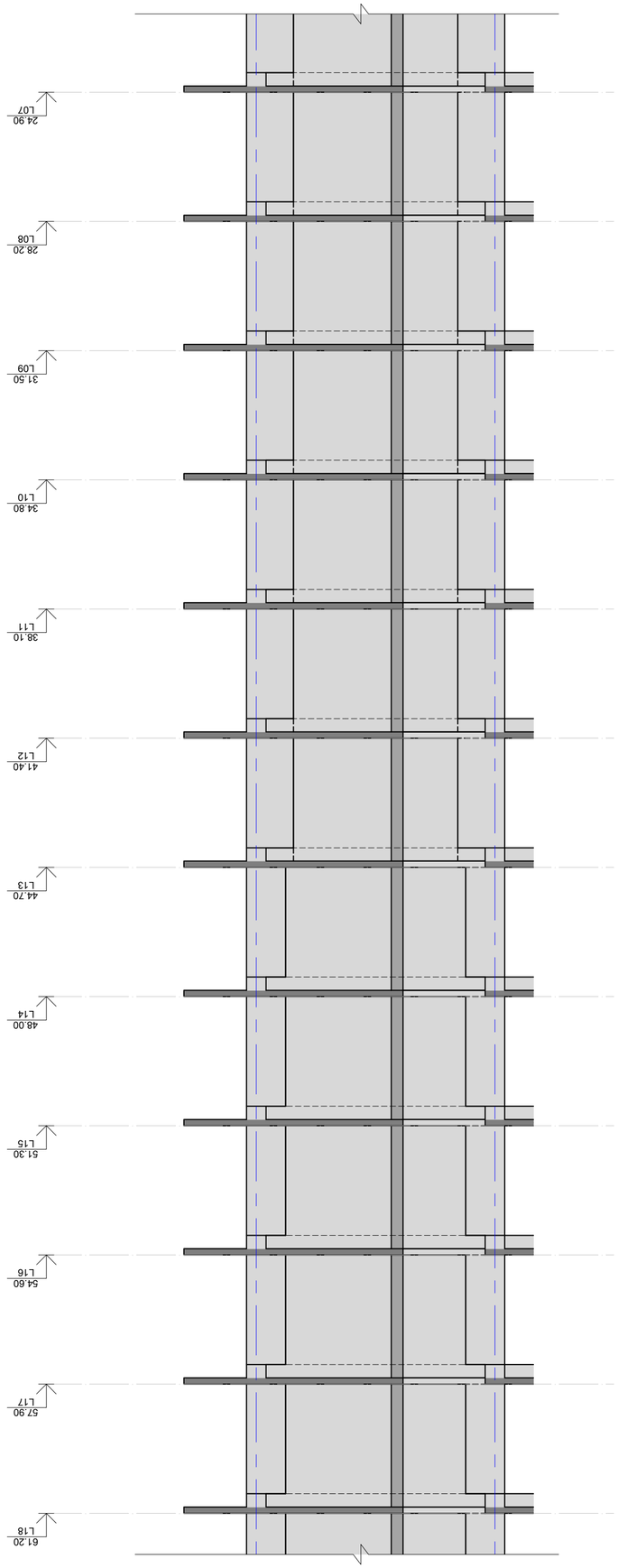

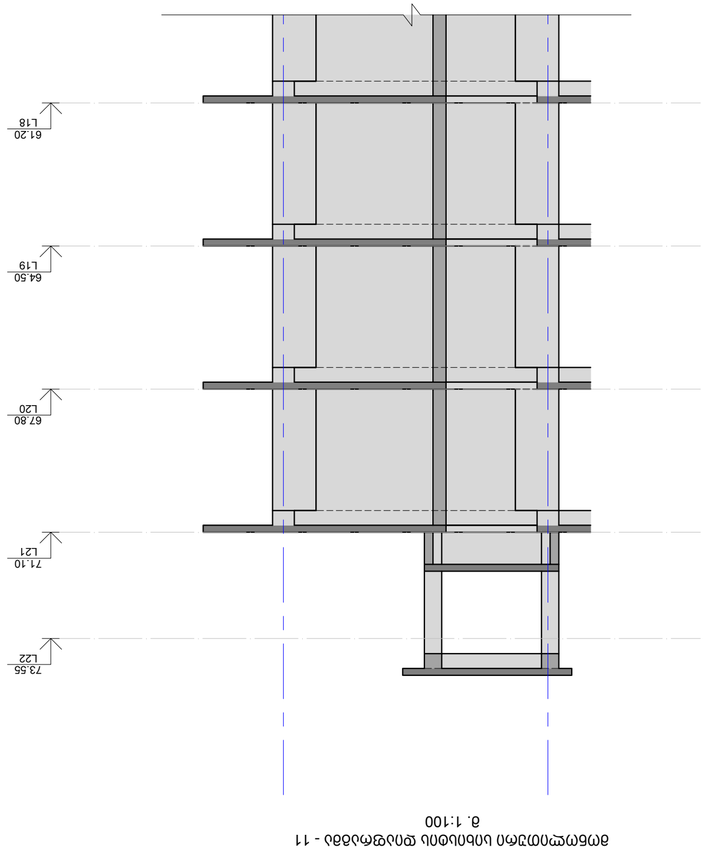

ფრონტონის ცენტრალური ნაწილის ფრაგმენტული ხედი - 11
მ. 1:100

ესკიზური პროექტის ნაწილის:

1. ნაგებობის ექსპლუატაციის პერიოდში ადამიანის ჯანმრთელობისათვის საშიში ნივთიერებების გამოყოფა არ არის.
2. ბეტონის სიმკვრივე 2400 კგ/მ³, ბეტონის კლასი B30=M400, ბეტონის ტოლერანტობა ±0.00=562.00
3. ყველა ზომა მილიმეტრებშია მოცემული, გარდა სპეციალურად აღნიშნული შემთხვევებისა.
4. ნახაზზე ასახული ინფორმაცია ელექტრონული ფორმით ასევე ხელმისაწვდომია ინტერნეტ ქსელში.
მასშტაბი 70%.

ნახაზების სია :

ფასადის ფრაგმენტი	1
ფრონტონის ცენტრალური ნაწილის ფრაგმენტი	2

ავტორი	ნინო ბალიაშვილი
ხელმძღვანელი	ნინო ბალიაშვილი
კონსულტანტი	ნინო ბალიაშვილი

ელ.ფოსტა: AVTONAMGALADZE@GMAIL.COM
ტელ.: +995 598 242 654

პროექტის No	93423
თარიღი Date:	Dec 27, 2023
სტატუსი Status:	D.D.
ნახაზის No Drawing	----

ნახაზის/Drawing

ფრონტონის ცენტრალური ნაწილის ფრაგმენტი - 1 (11)

ფასადის ფრაგმენტი	ნინო ბალიაშვილი	ხელმოწერა
ელ.ინჟინერული ქსელების ნაწილი:	ნ. ბალიაშვილი	
ხელმძღვანელი ინჟინერ-კონსტრუქტორი:	ნ. ბალიაშვილი	
არქიტექტორი	ნ. ბალიაშვილი	

Lead Structural Engineer:

ესკიზური პროექტის

ფრონტონის ცენტრალური ნაწილის ფრაგმენტი

ფორმატი Paper Size	A2
მასშტაბი Scale	1:50

ნახაზების ნუსხა :

№	ნახაზის დასახელება	შენიშვნა
1		
2		
3		
4		
5		
6		

შენიშვნები:

ქ. თბილისი, ისნის რაიონი, ზემო ფონიჭალის მე-18 ჩიხი N18
ს/კ 01.14.05.008.410

პროექტის ხელმძღვანელი:

ნინო ბალიაშვილი

ესკიზური პროექტი

ფრონტონის ცენტრალური ნაწილის ფრაგმენტი

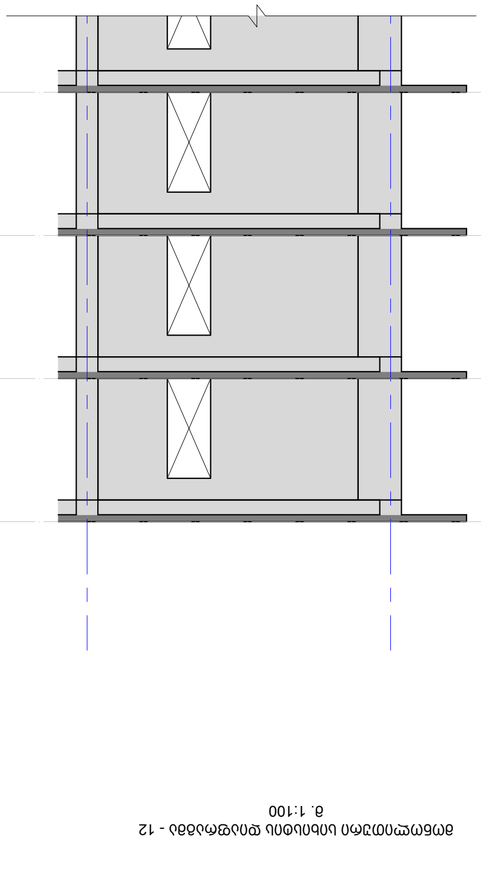

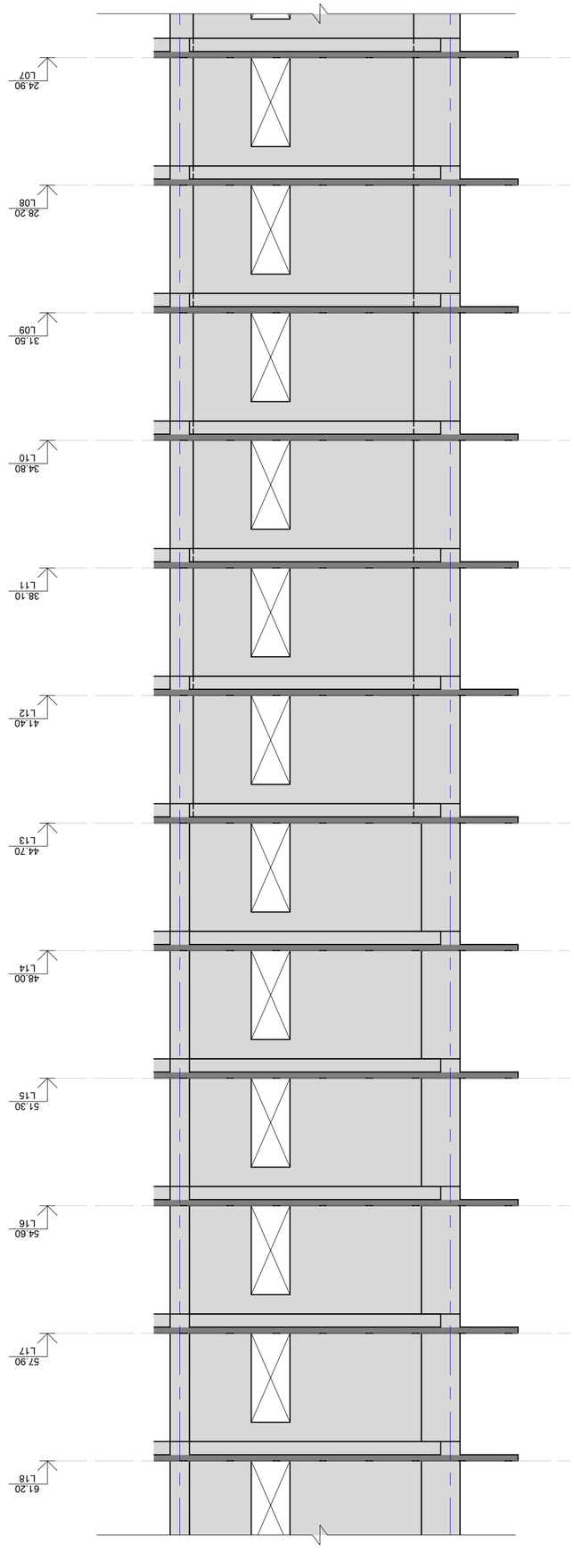

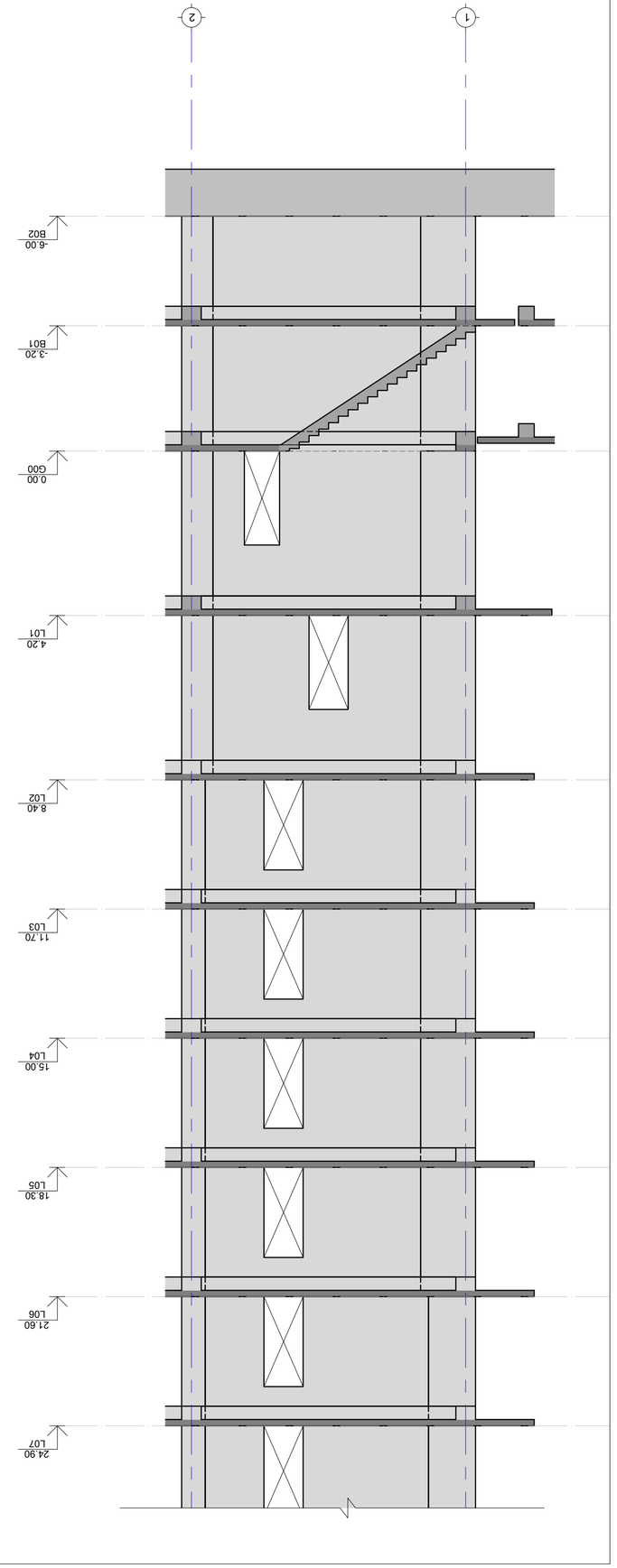

ვერტიკალური სატრანსპორტო დიაგრამა - 12

მ. 1:100

1. ნაჩვენებია ლიფტის ვერტიკალური მოძრაობის დიაგრამა
2. ტიპიური სართულის სიმაღლეა 3.40 მ=562.00
3. ლიფტის მწარმოებელი ფირმა განსაზღვრავს.
4. ლიფტის ტიპის გადაწყვეტა ლიფტის ტექნიკური მახასიათებლების მიხედვით.
5. ლიფტის ტვირთამწეობა 630 კგ. ან 8 ადამიანი.
6. ლიფტის სიჩქარე 1 მ/წმ.

ლიფტების რაოდენობა :

პროექტი	ავტომატური ტელეფონის ქსელის ინჟინერული სისტემების პროექტი
ობიექტის მისამართი	ქ. თბილისი, ზვიად გამსახურდიას N18 პარკინგის ტერიტორიის მშენებლობა
პროექტის ეტაპი	პ/პ 01.14.05.008.410
ნახაზის დასახელება	ვერტიკალური სატრანსპორტო სქემა
ავტორი	ალექსანდრე ავთონომოვი, Lead Structural Engineer:
შემოწმებული	ა.ავთონომოვი
დამტკიცებული	ა.ავთონომოვი
ელ.ფოსტა	a.avtonomov@gmail.com
ტელეფონი	+995 598 242 654
პროექტის No	93423
თარიღი	Dec 27, 2023
სტატუსი	P.D.
ნახაზის No	----
ფორმატი	A2
მასშტაბი	1:100

№	აღწერა	თარიღი
1		
2		
3		
4		
5		
6		

შესწორებები:

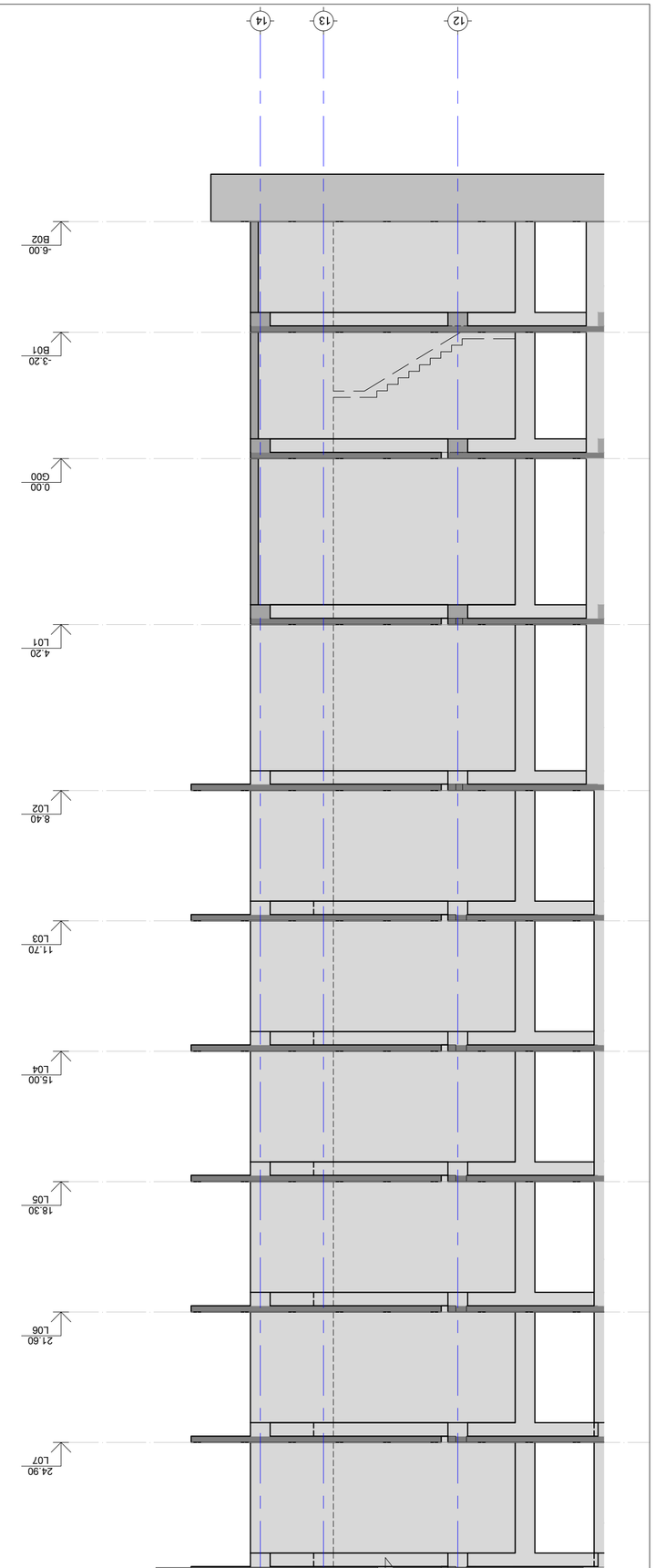

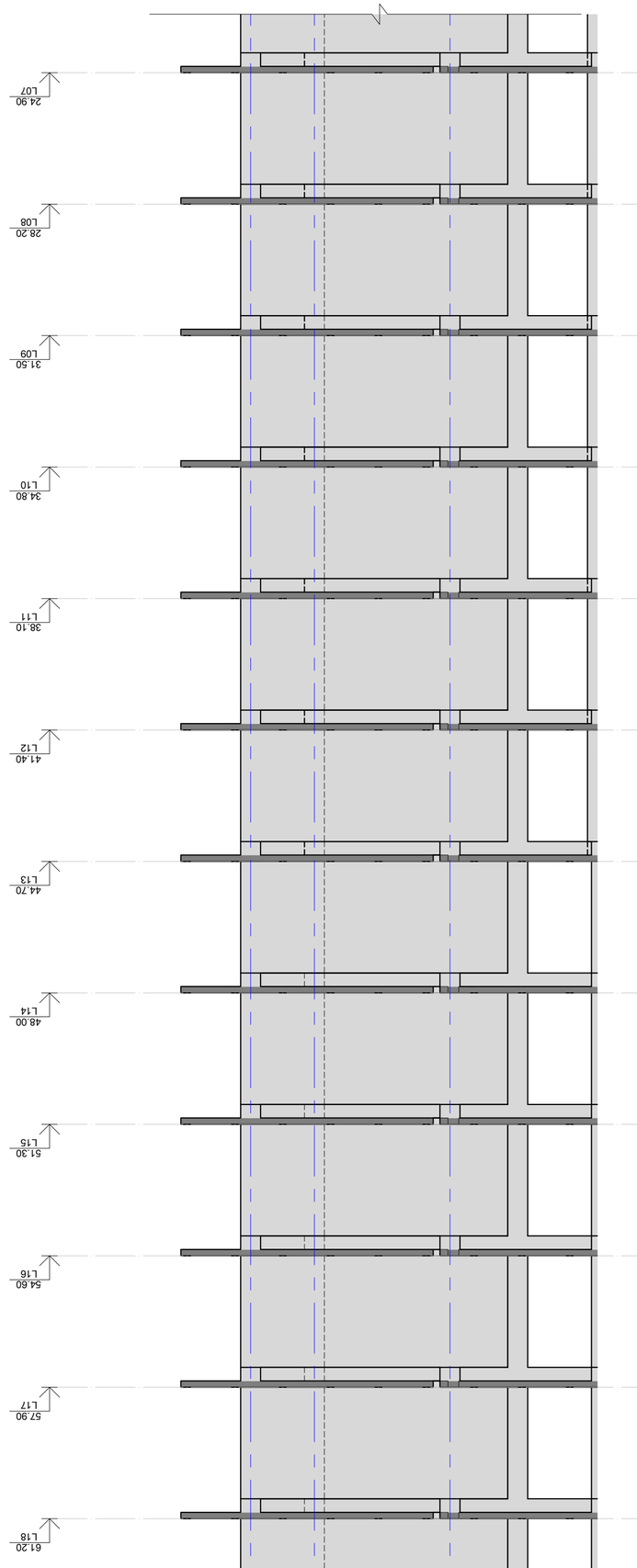

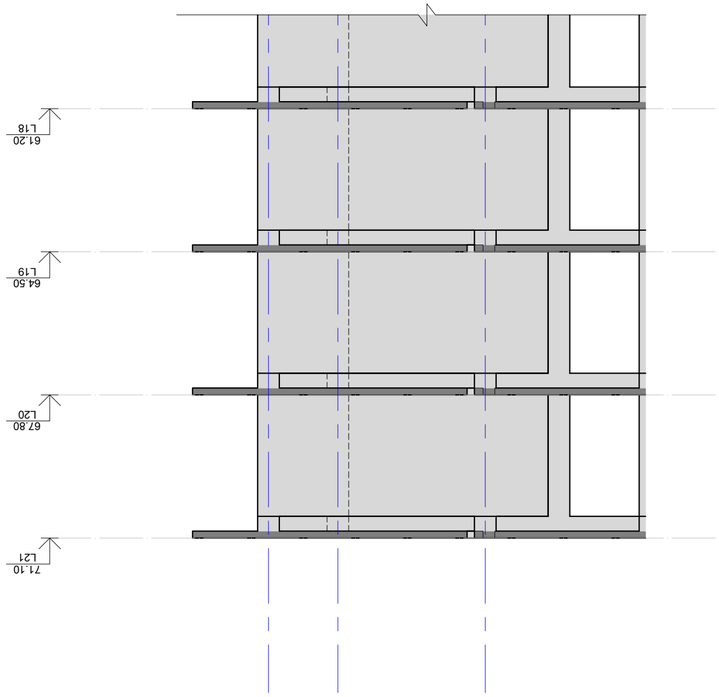

מפת קומת גגות חלקית - 13
1:100

רשימת תכניות:

1. מפת גגות חלקית עם מיקום פתחי אוורור
2. מפת שיפועי גגות חלקית עם מיקום פתחי אוורור
3. מיקום עמודי ברזל מחברים לקורות
4. מיקום מעקות בטיחות מתכתיים
5
6

הערות:

1. כל המידות בס"מ, אלא אם צוין אחרת.
2. מפת שיפועי הגגות חלקית עם מיקום פתחי אוורור
3. מיקום עמודי ברזל מחברים לקורות
4. מיקום מעקות בטיחות מתכתיים
5
6

מספר	נושא השינוי	תאריך
1		
2		
3		
4		
5		
6		

שינויים:

מתכנן השלד:	אבי בן-דוד
מהנדס הקונסטרוקציה:	אבי בן-דוד
מתכנן השלד:	אבי בן-דוד

E: AVTONAMGALADZE@GMAIL.COM
M: +995 598 242 654

מספר פרויקט/Project No	93423
תאריך/Date: Dec 27, 2023	גודל נייר Paper Size A2
סטטוס/Status: D.D.	קנה מידה Scale 1:100
שם שרטוט/Drawing No ----	

שרטוט/Drawing

מפת גגות חלקית
קנה מידה - 1 (13)

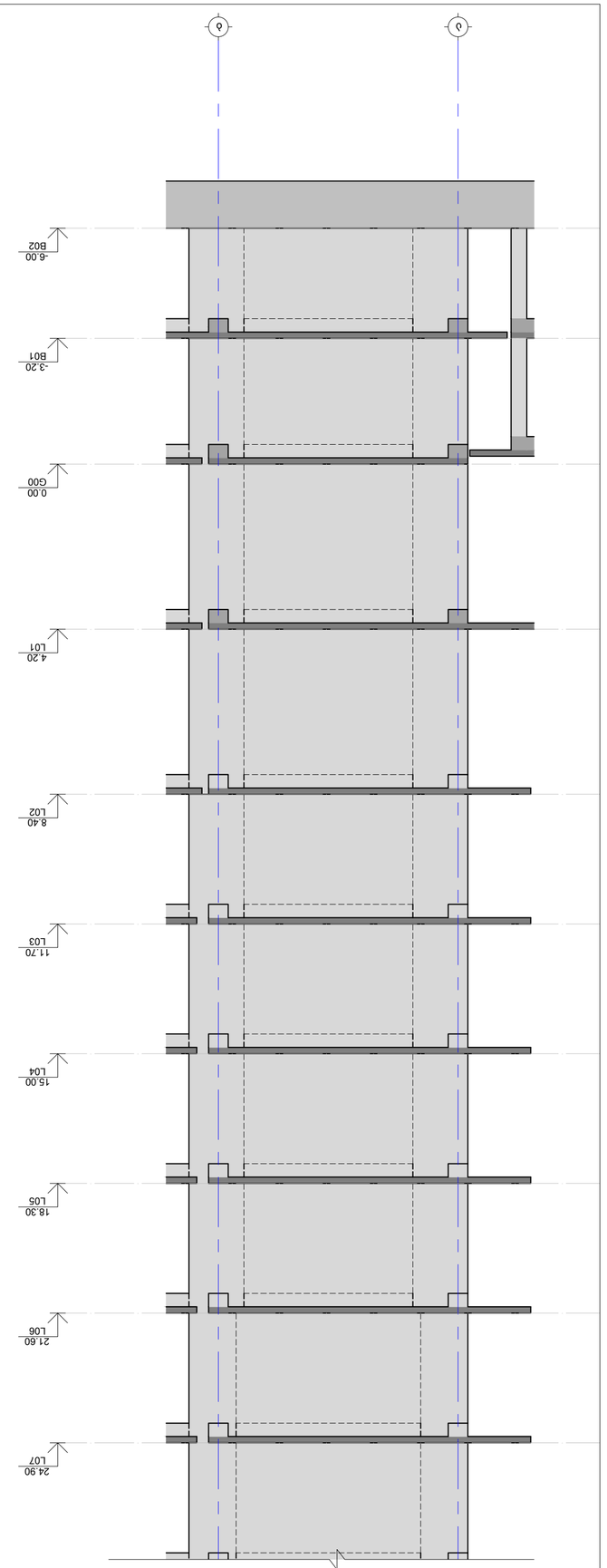

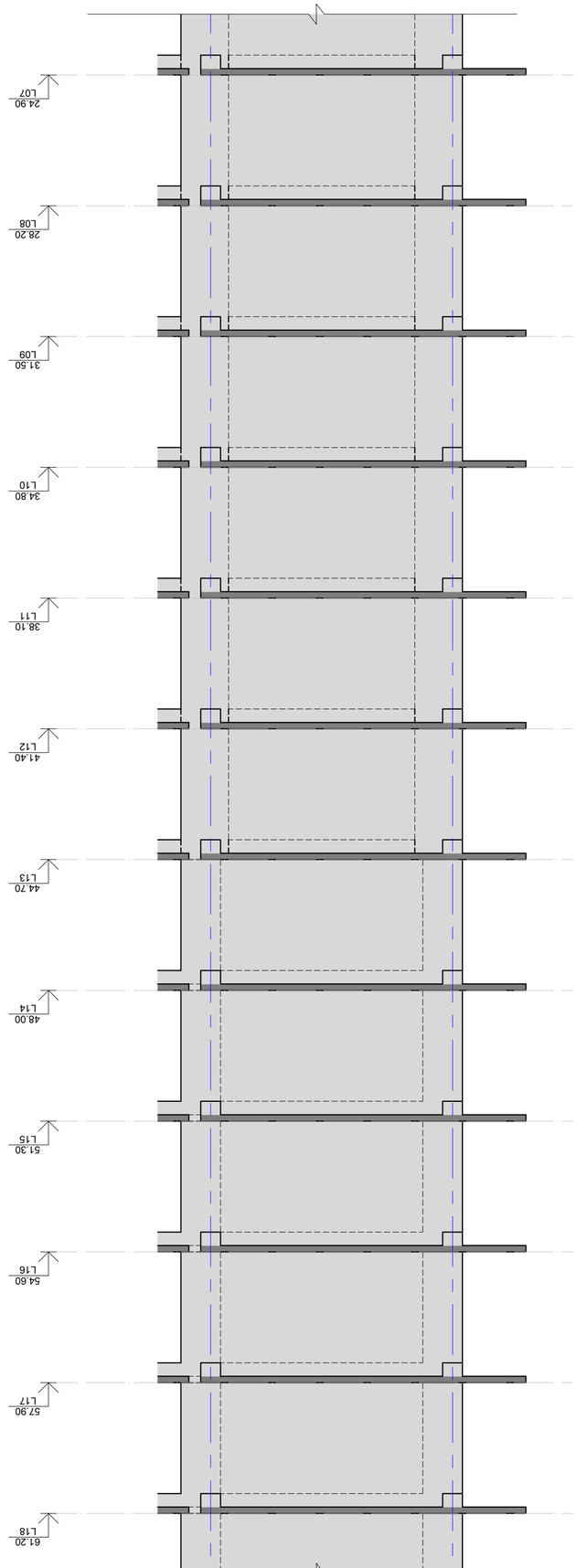

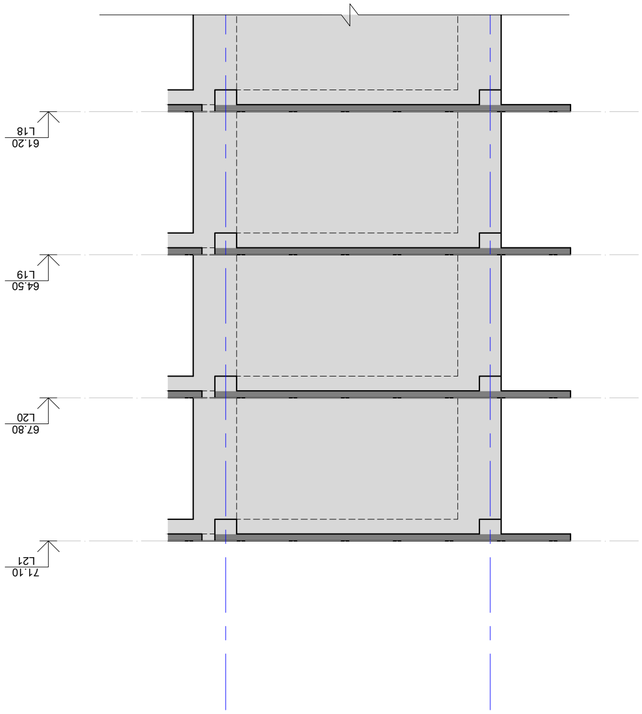

מפת קומת גג - 14
1:100 .ק

1. לוח זמנים מנחה עבור קבלני משנה בלבד.
2. מבנה בן 14 קומות מעל קומת עמודים חופשית בגובה 3.40 מ' ומרתף אחד בגובה 3.00 מ'. סה"כ גובה המבנה 42.00-.
3. כל המידות בקומת גג בטון הן ביחס לגובה הרצפה הגמורה.
4. כל הפרטים הנוגעים לבניה ירוקה יבוצעו בהתאם לדרישות מפרט הבניה הירוקה.
5. כל הקירות החיצוניים יבודדו בלוחות פוליסטירן בעובי 10 ס"מ לפחות.
6. כל הקירות הפנימיים יהיו מבלוקים מסוג בטון קל בעובי 20 ס"מ.
7. כל הקירות החיצוניים יהיו מבלוקים מסוג בטון קל בעובי 20 ס"מ.
8. כל הקירות הפנימיים יהיו מבלוקים מסוג בטון קל בעובי 10 ס"מ.
9. כל הקירות החיצוניים יהיו מבלוקים מסוג בטון קל בעובי 20 ס"מ.
10. כל הקירות הפנימיים יהיו מבלוקים מסוג בטון קל בעובי 10 ס"מ.

רשימת מקרא :

קירות חיצוניים	בטון
קירות פנימיים	בלוקים
גגות	איטום
חלונות	זכוכית
דלתות	עץ

אדריכל ראשי: אדריכל ראשי
Lead Structural Engineer:

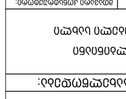

E: ARTONAMGALADZE@GMAIL.COM
M: +995 598 242 654

מספר פרויקט/Project No 93A23	גודל נייר Paper Size A2
תאריך/Date: Dec 27, 2023	
סטטוס/Status: D.D.	קנה מידה Scale 1:100
מספר שרטוט/Drawing No ----	

שרטוט/Drawing

מפת קומת גג - 14
1:100 .ק

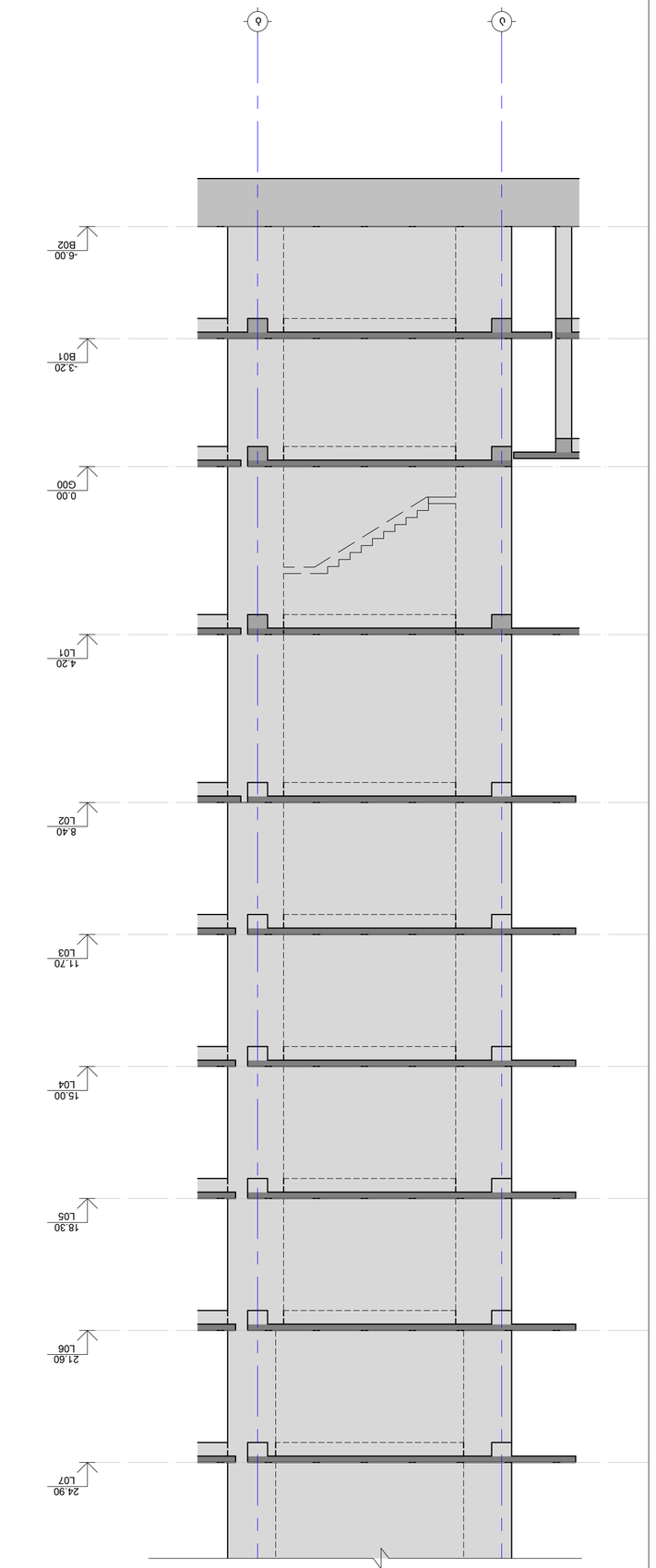

15 - מפלס קומת הגג הטכנית
1:100 .ס

מהנדס ראשי:	אבנר אלמגור
Chief Engineer:	Avner Almagor
מתכנן השלד:	אבנר אלמגור
Lead Structural Engineer:	Avner Almagor

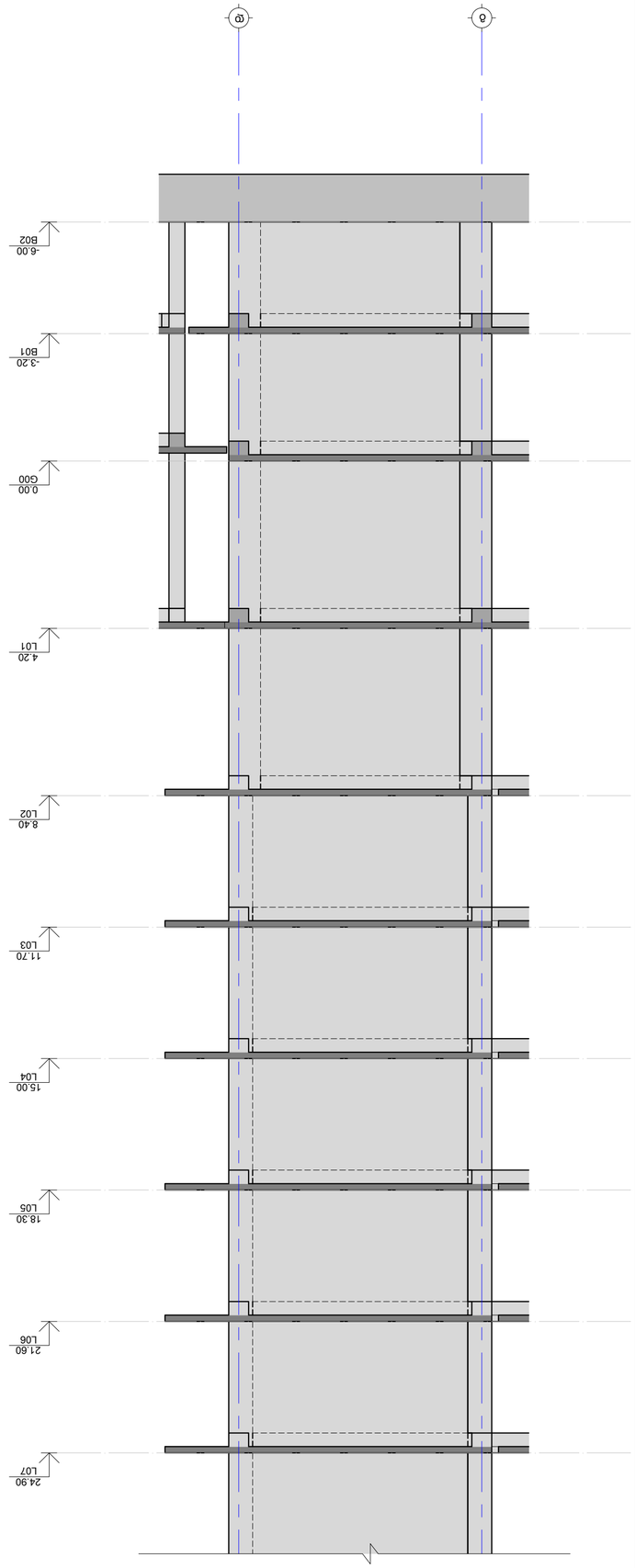

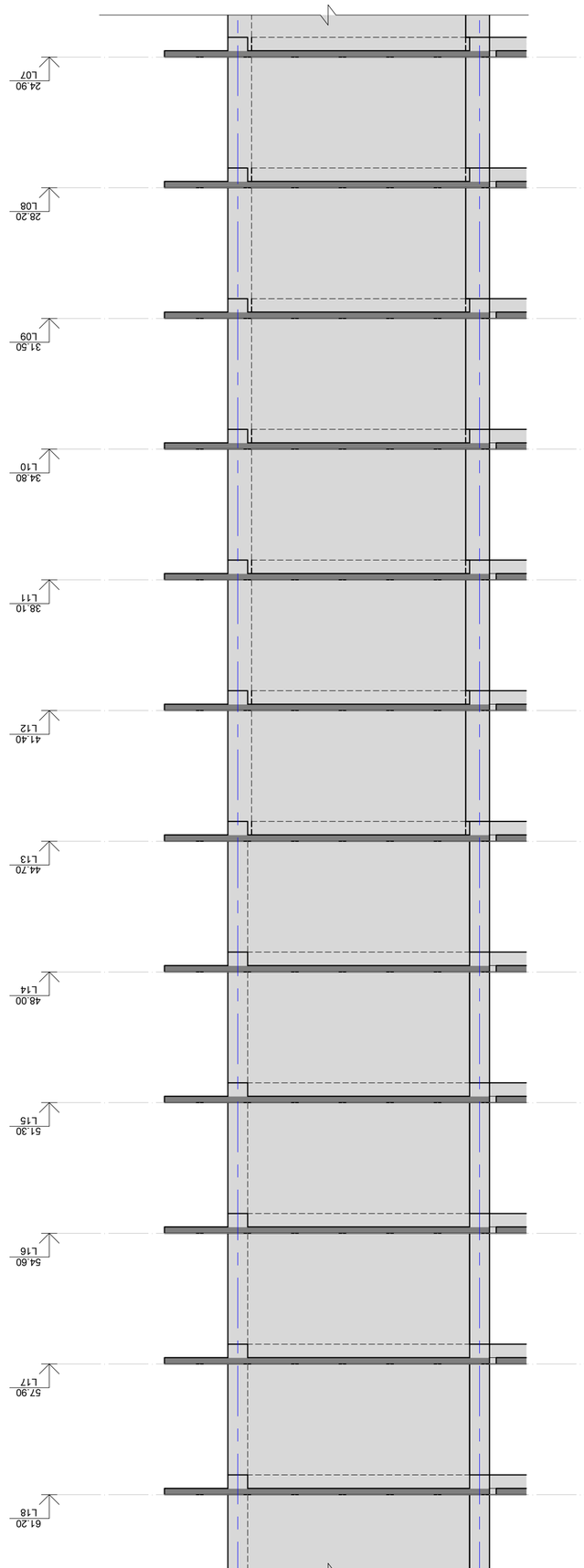

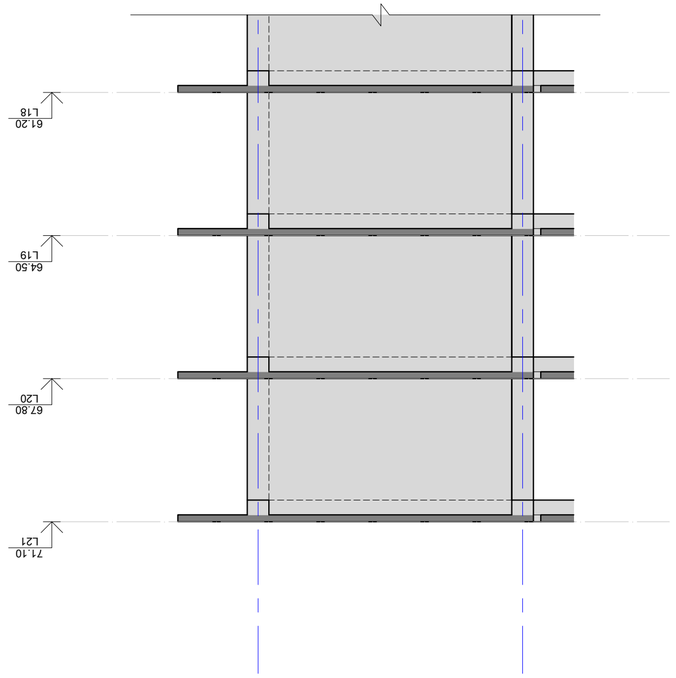

תכנית קומת גג חלקית ופרטים נוספים - 16
קנ. 1:100

1. כל המידות בתכניות אדריכליות ביחידות מילימטר, אלא אם צוין אחרת.
2. יש לבדוק את כל המידות באתר לפני ביצוע כל עבודה. אין למדוד בשרטוט.
3. אחריות הקבלן לתאם בין תכניות האדריכל, הקונסטרוקטור והיועצים.
4. כל השינויים ביחס לתכנית המכרז יש לתאם ולאשר מראש עם האדריכל.
כל הגגות ישופעו בשיפוע מינימלי של 2% לכיוון הניקוזים.

מקרא סימונים :

מידות בס"מ	
מס'	שם
1	
2	
3	
4	
5	
6	

בעלות:

מספר	שינוי
1	
2	
3	
4	
5	
6	

מהנדס קונסטרוקציה:
Lead Structural Engineer:

מס'	שם
1	
2	
3	
4	
5	
6	

E: AVTONAMGALADZE@GMAIL.COM
M: +995 598 242 654

מספר פרויקט/Project No	93A23
תאריך/Date: Dec 27, 2023	גודל נייר Paper Size A2
סטטוס/Status: D.D.	קנה מידה Scale
שם שרטוט/Drawing No ----	

שרטוט/Drawing

תכנית קומת גג חלקית ופרטים נוספים
קומת גג (16) - 1

תאריך	Dec 27, 2023 6:
מספר	שינוי
1	
2	
3	
4	
5	
6	

שלבי הגשה:

ג. מחסני רכבת, מס. N18
גשר מסילתי מעל נחל שרון
ע/ג 01.14.05.008.410

מספר תכנית:

בניין מגורים ומשרדים
שכונת הבוסתנים

კვეთი 1-1
მ. 1:20

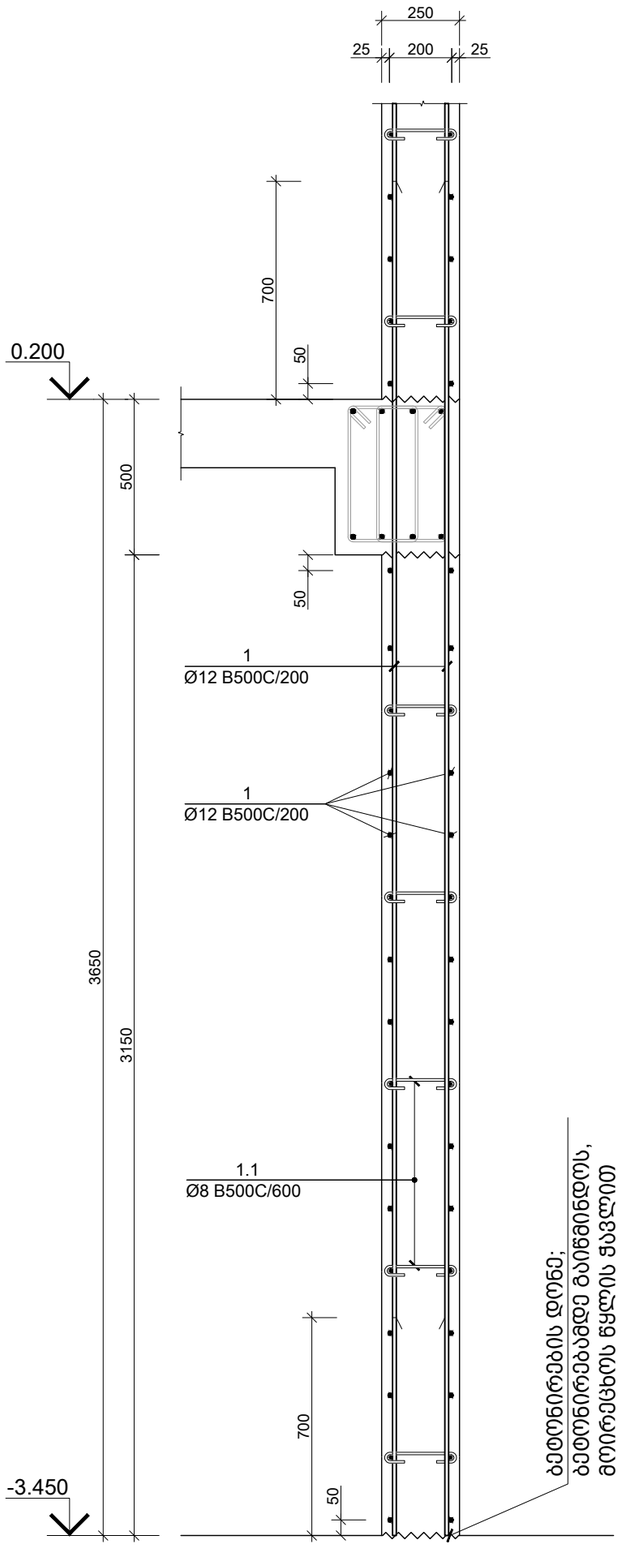

კვეთი 2-2
მ. 1:20

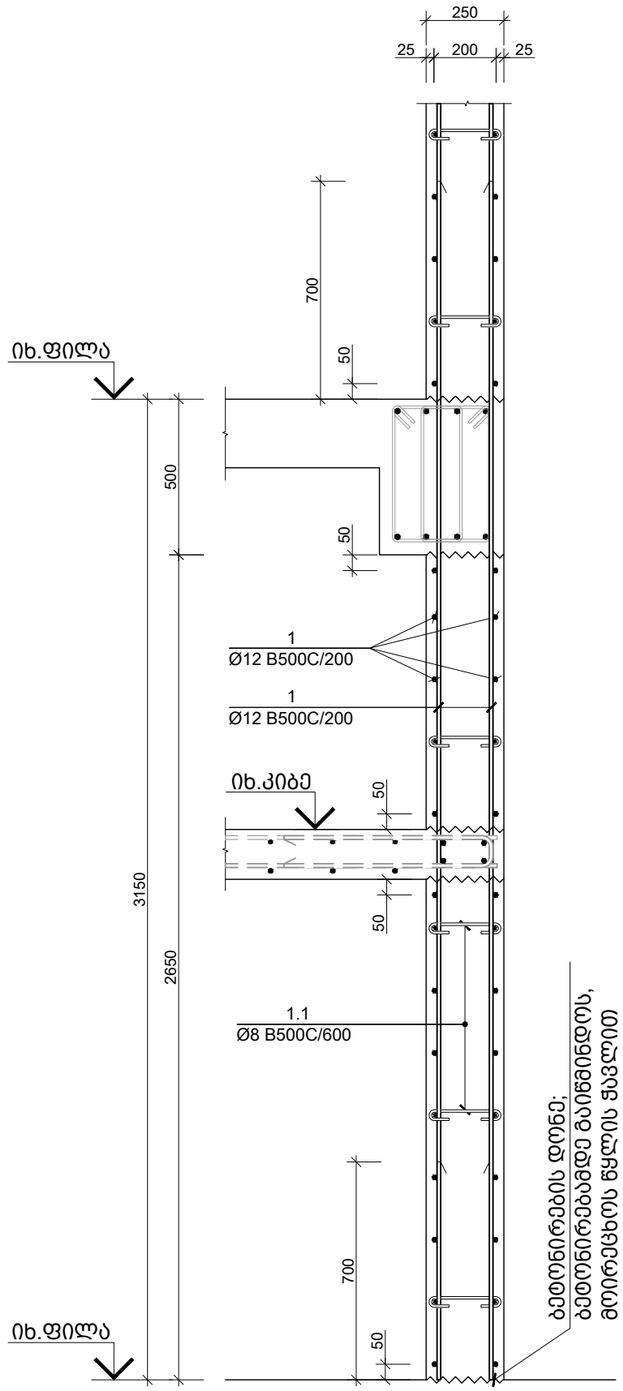

კვეთი 3-3
მ. 1:20

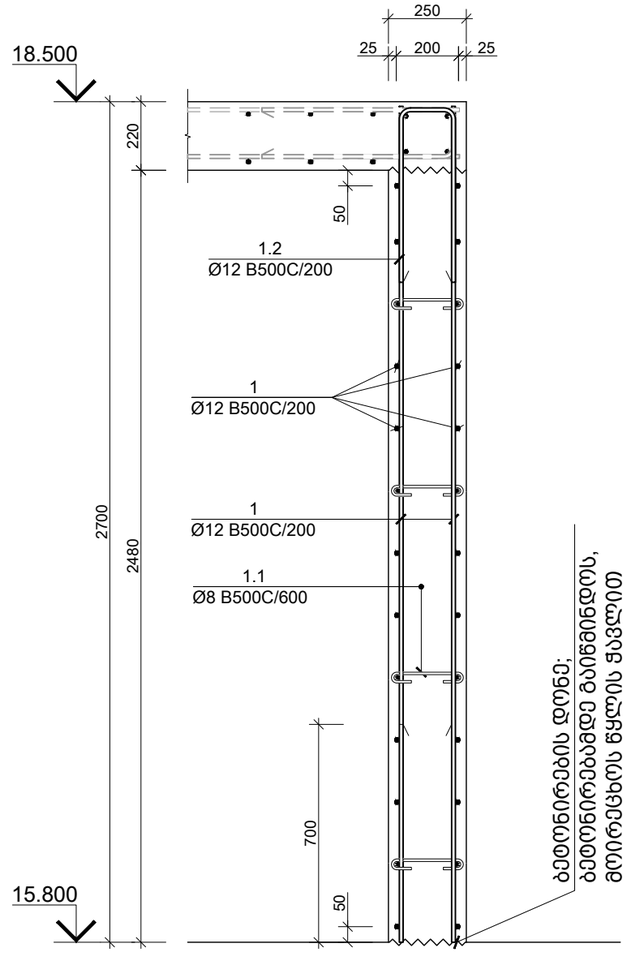

საერთო შენიშვნები :

1. ნახაზში მეტანილი ყველა ცვლილება უნდა შეთანხმდეს პროექტის ავტორთან
2. შენობის საპროექტო ნული ±0.00=562.00 იხ. არქ. აბსოლუტურ ნიშნულს
3. პროექტში ყველა ზომა მოცემულია მილიმეტრებში, ნუშნულები-მეტრებში.
4. ქარგილის გამოხსნა მოხდეს მას შემდეგ, რაც ბეტონის სიმტკიცე მიაღწევს მინიმუმ 70%.

შენიშვნები :

თარიღი	Dec 27, 2023 წ.

კორექტირება

№	კორექტირება	თარიღი
1		
2		
3		
4		
5		
6		

მისამართი:

ქ. თბილისი, ანა პოლიტკოვსკაიას ქუჩა N18

ს/კ 01.14.05.008.410

პროექტის სახელწოდება:

მრავალბინიანი საცხოვრებელი სახლი

მთავარი კონსტრუქტორი:
Lead Structural Engineer:

თანამდებობა	გვარი	ხელმოწერა
არქიტექტორი	ნ.დონაძე	
კონსტრუქტორი	ა.ნამგალაძე	
კონსტრუქტორი	გ.გოქსაძე	
მათ.მოდელირება	ა.ოქოროგელიძე	

E: AVTONAMGALADZE@GMAIL.COM

M: +995 598 242 654

პროექტი/Project No 93A23	ფორმატი Paper Size A3
თარიღი/Date: Dec 27, 2023	
სტადია/Status: D.D.	მასშტაბი Scale
ფურცელი/Drawing No ქ - 314	

ნახაზი/Drawing

კვეთი 1-1; 2-2; 3-3;

კვეთი 4-4
მ. 1:20

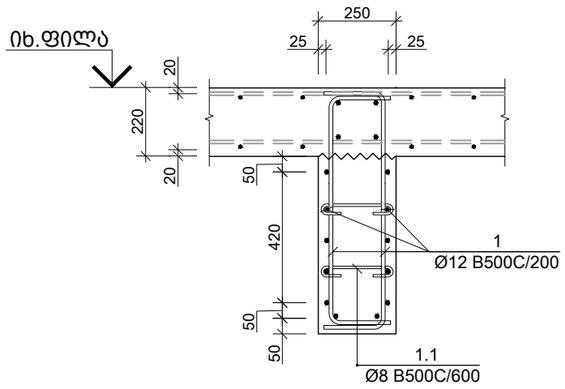

კვეთი 5-5
მ. 1:20

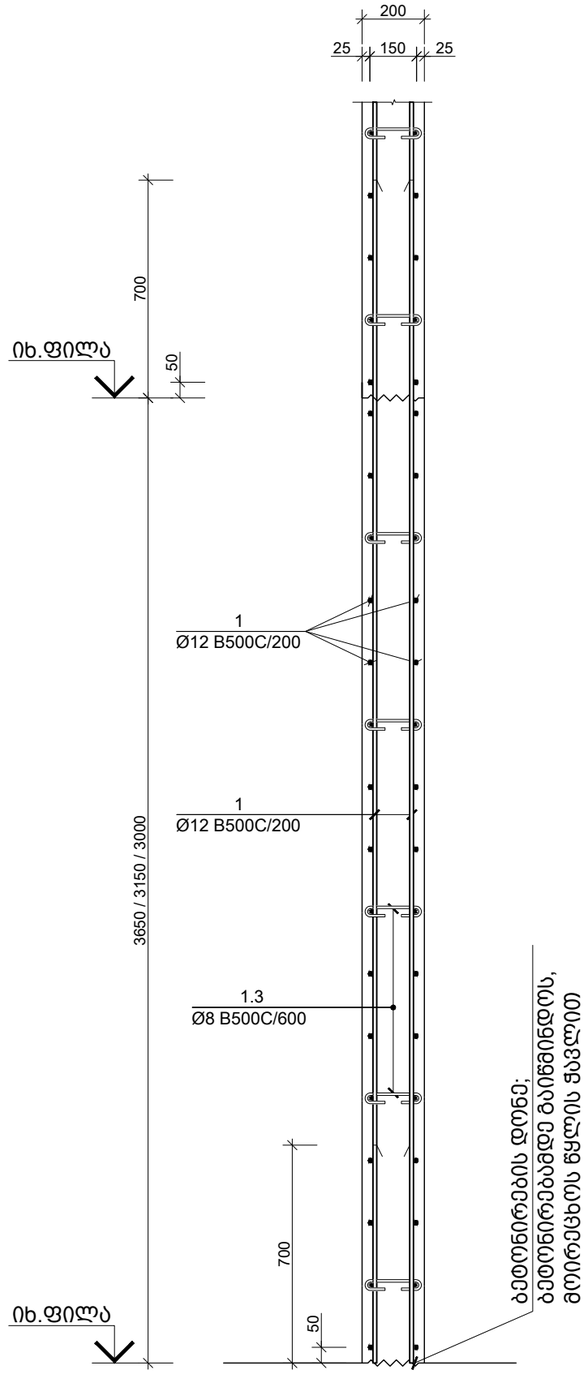

კვეთი 6-6
მ. 1:20

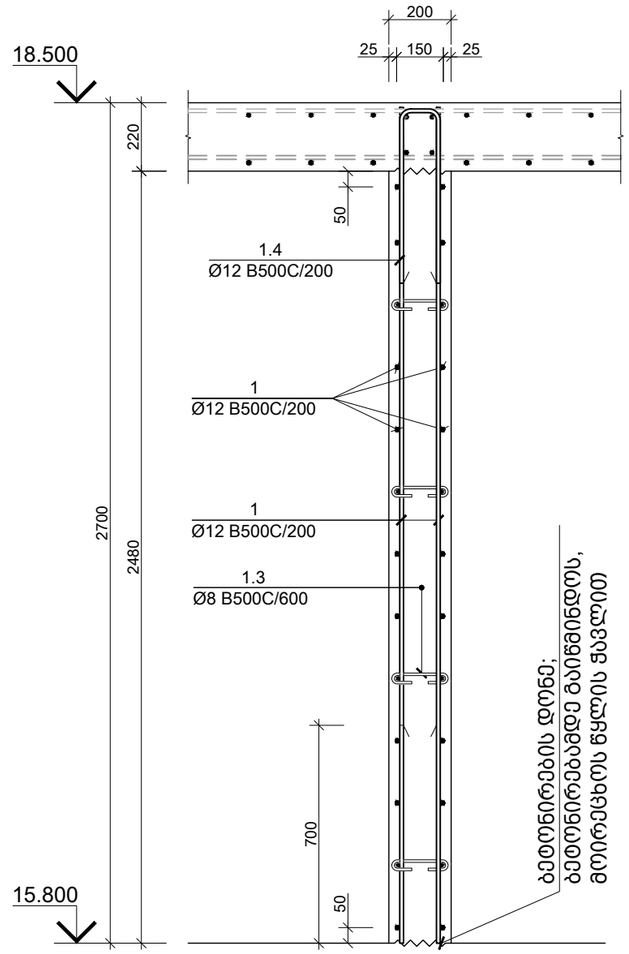

საერთო შენიშვნები :

1. ნახაზში მეტანილი ყველა ცვლილება უნდა შეთანხმდეს პროექტის ავტორთან
2. შენობის საპროექტო ნული ±0.00=562.00 იხ. არქ. აბსოლუტურ ნიშნულს
3. პროექტში ყველა ზომა მოცემულია მილიმეტრებში, ნუშნულები-მეტრებში.
4. ქარგილის გამოხსნა მოხდეს მას შემდეგ, რაც ბეტონის სიმტკიცე მიაღწევს მინიმუმ 70%.

შენიშვნები :

თარიღი	Dec 27, 2023 წ.

კორექტირება

№	კორექტირება	თარიღი
1		
2		
3		
4		
5		
6		

მისამართი:

ქ. თბილისი, ანა
პოლიტკოვსკაიას ქუჩა N18
ს/კ 01.14.05.008.410

პროექტის სახელწოდება:

მრავალბინიანი
საცხოვრებელი სახლი

მთავარი კონსტრუქტორი:
Lead Structural Engineer:

თანამდებობა	გვარი	ხელმოწერა
არქიტექტორი	ნ.დონაძე	
კონსტრუქტორი	ა.ნამგალაძე	
კონსტრუქტორი	გ.გოქსაძე	
მათ.მოდელირება	ა.ოჟორომელიძე	

E: AVTONAMGALADZE@GMAIL.COM

M: +995 598 242 654

პროექტი/Project No 93A23	ფორმატი Paper Size A3
თარიღი/Date: Dec 27, 2023	
სტადია/Status: D.D.	მასშტაბი Scale
ფურცელი/Drawing No ჯ - 315	

ნახაზი/Drawing

კვეთი 4-4; 5-5; 6-6;

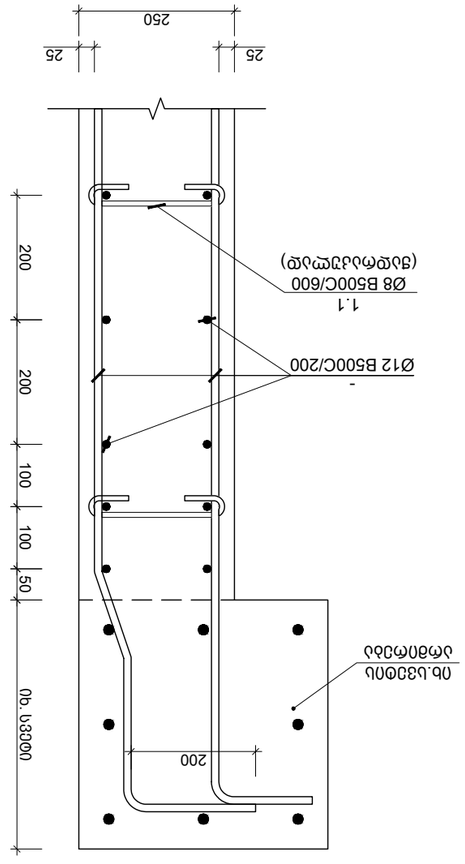

Дъждовно "I"
м. 1:10

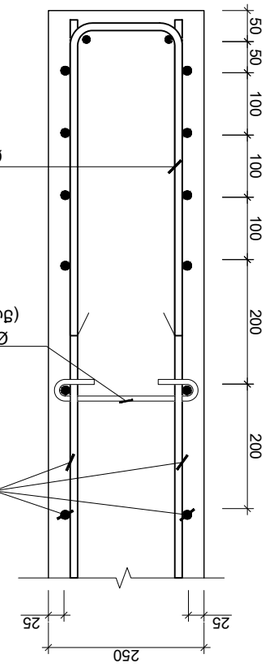

Дъждовно "II"
м. 1:10

Дъждовно "III"
м. 1:10

Дъждовно "IV"
м. 1:10

Дъждовно:	Dec 27, 2023 г.
Проект №:	93A23
Мащаб:	А3
Статус:	Работен
Чертеж №:	3 - 316
Чертеж:	Detail

Дъждовно "IV"

Дъждовно I; II; III

№	Дата	Промяна
1		
2		
3		
4		
5		
6		

Забележки:

1. Бетонът трябва да бъде с клас на якост С30/37 и клас на експозиция XC2.
2. Дебелината на защитния бетонов слой е 50 mm ± 10 mm съгласно БДС EN 1992-1-1:2004/NA:2018.
3. Всички размери са в mm, освен ако не е посочено друго.
4. Преди полагане на бетона повърхността трябва да бъде почистена, за да се осигури добро сцепление.
5. Армировката трябва да бъде с минимална степен на армиране 70%.

Технически изисквания :

Възложител:	Дъждовно дъждовградско.
Главен проектант:	инж. Дъждовградски
Съгласувал:	инж. Дъждовградски
Проектирал:	инж. Дъждовградски
Фаза:	Работен
Обект:	Дъждовно

Е2С

Lead Structural Engineer: Дъждовно дъждовградско.

Дъждовградска	Дъждовно	Дъждовградска
Дъждовградска	6. Дъждовградска	
Дъждовградска	5. Дъждовградска	
Дъждовградска	4. Дъждовградска	
Дъждовградска	3. Дъждовградска	
Дъждовградска	2. Дъждовградска	
Дъждовградска	1. Дъждовградска	

E: AVTONAMGALADZE@GMAIL.COM

M: +995 598 242 654

Дъждовно/Project No	93A23
Дъждовно/Date:	Dec 27, 2023
Дъждовно/Status:	D.D.
Дъждовно/Drawing No	3 - 316

Дъждовно/Drawing

Дъждовно I; II; III

პოზ. N	ø [მმ]	ე ს კ ი ზ ი [მმ]	სიგრძე L [მმ]
1.1	Ø 8	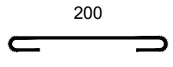	360
1.2	Ø 12	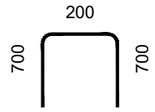	1600
1.3	Ø 8	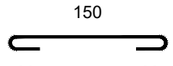	310
1.4	Ø 12	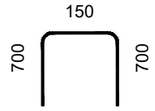	1550

საერთო შენიშვნები :

1. ნახაზში შეტანილი ყველა ცვლილება უნდა შეთანხმდეს პროექტის ავტორთან
2. შენობის საპროექტო ნული ±0.00=562.00 იხ. არქ. აბსოლუტურ ნიშნულს
3. პროექტში ყველა ზომა მოცემულია მილიმეტრებში, ნუშნულები-მეტრებში.
4. ქარგილის გამოხსნა მოხდეს მას შემდეგ, რაც ბეტონის სიმტკიცე მიაღწევს მინიმუმ 70%.

შენიშვნები :

თარიღი Dec 27, 2023 წ.

კორექტირება

№	კორექტირება	თარიღი
1		
2		
3		
4		
5		
6		

მისამართი:

ქ. თბილისი, ანა პოლიტკოვსკაიას ქუჩა N18
ს/კ 01.14.05.008.410

პროექტის სახელწოდება:

მრავალბინიანი საცხოვრებელი სახლი

მთავარი კონსტრუქტორი:
Lead Structural Engineer:

თანამდებობა	გვარი	ხელმოწერა
არქიტექტორი	ნ.დონაძე	
კონსტრუქტორი	ა.ნამგალაძე	
კონსტრუქტორი	გ.გოქსაძე	
მათ.მოდელირება	ა.ოქუორომელიძე	

E: AVTONAMGALADZE@GMAIL.COM

M: +995 598 242 654

პროექტი/Project No 93A23	ფორმატი Paper Size A3
თარიღი/Date: Dec 27, 2023	
სტადია/Status: D.D.	მასშტაბი Scale
ფურცელი/Drawing No კ - 317	

ნახაზი/Drawing

დაფრაგმის სპეციფიკაცია

მონოლითური რიგელის დაარმირების ტიპიური ფრაგმენტი
მ. 1:50

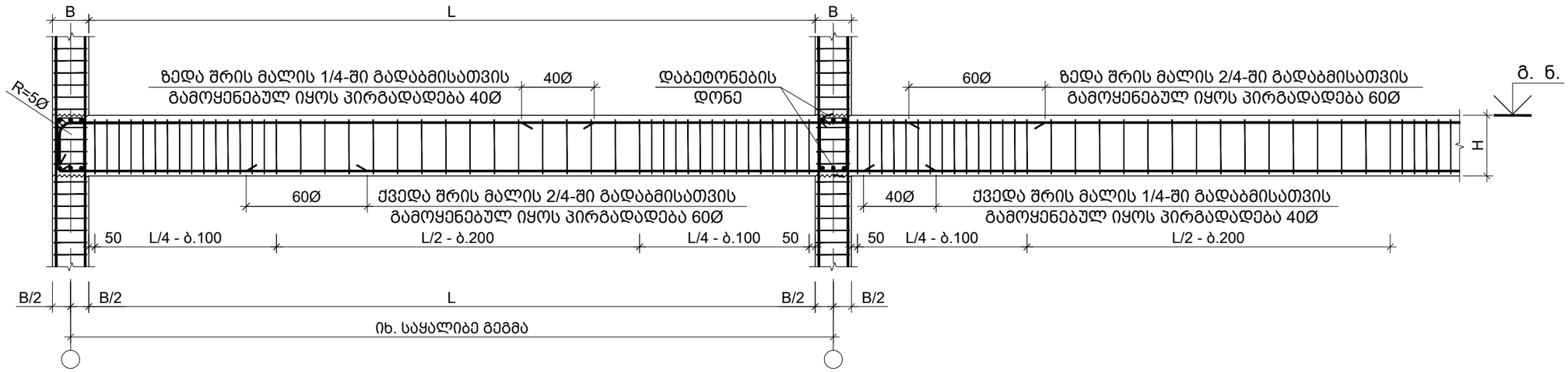

შენიშვნა:
1. ქვედა შრეში მუშა არმატურების პირგადადება (გადაბმა) მოხდეს საყრდენებთან 40Ø (შეკუმშულ ზონა)
2. ზედა შრეში მუშა არმატურების პირგადადება (გადაბმა) მოხდეს მალის შუაში 40Ø (შეკუმშულ ზონა)
3. ქვედა შრეში თუ რაიმე გაუთვალისწინებელი მიზეზის გამო მუშა არმატურების პირგადადება (გადაბმა) უნდა მოხდეს მალის შუაში გაჭიმულ ზონაში პირგადადება მოხდეს 60Ø
4. ზედა შრეში თუ რაიმე გაუთვალისწინებელი მიზეზის გამო მუშა არმატურების პირგადადება (გადაბმა) უნდა მოხდეს საყრდენებთან გაჭიმულ ზონაში პირგადადება მოხდეს 60Ø

მონოლითური რიგელის დაარმირების ტიპიური ფრაგმენტი
მ. 1:50

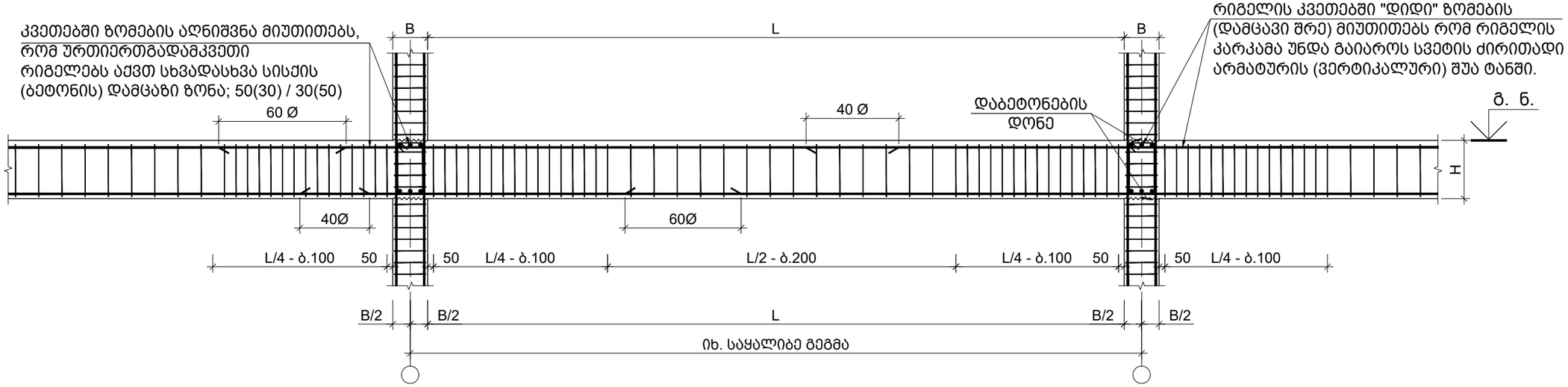

შენიშვნა:
1. ქვედა შრეში მუშა არმატურების პირგადადება (გადაბმა) მოხდეს საყრდენებთან 40Ø (შეკუმშულ ზონაში)
2. ზედა შრეში მუშა არმატურების პირგადადება (გადაბმა) მოხდეს მალის შუაში 40Ø (შეკუმშულ ზონაში)
3. ქვედა შრეში თუ რაიმე გაუთვალისწინებელი მიზეზის გამო მუშა არმატურების პირგადადება (გადაბმა) უნდა მოხდეს მალის შუაში გაჭიმულ ზონაში პირგადადება მოხდეს 60Ø
4. ზედა შრეში თუ რაიმე გაუთვალისწინებელი მიზეზის გამო მუშა არმატურების პირგადადება (გადაბმა) უნდა მოხდეს საყრდენებთან გაჭიმულ ზონაში პირგადადება მოხდეს 60Ø

საერთო შენიშვნები :
1. ნახაზში შეტანილი ყველა ცვლილება უნდა შეთანხმდეს პროექტის ავტორთან
2. შენობის საპროექტო ნული ±0.00=562.00 იხ. არქ. აბსოლუტურ ნიშნულს
3. პროექტში ყველა ზომა მოცემულია მილიმეტრებში, ნუშნულები-მეტრებში.
4. ქარგილის გამოხსნა მოხდეს მას შემდეგ, რაც ბეტონის სიმტკიცე მიაღწევს მინიმუმ 70%.

შენიშვნები :

თარიღი	Dec 27, 2023 წ.

კორექტირება

№	კორექტირება	თარიღი
1		
2		
3		
4		
5		
6		

მისამართი:

ქ. თბილისი, ანა
პოლიტკოვსკაიას ქუჩა N18
ს/კ 01.14.05.008.410

პროექტის სახელწოდება:

მრავალბინიანი
საცხოვრებელი სახლი

მთავარი კონსტრუქტორი:
Lead Structural Engineer:

თანამდებობა	გვარი	ხელმოწერა
არქიტექტორი	ნ.დონაძე	
კონსტრუქტორი	ა.ნამგალაძე	
კონსტრუქტორი	გ.გოქსაძე	
მათ.მოდელირება	ა.ოჟორომელიძე	

E: AVTONAMGALADZE@GMAIL.COM
M: +995 598 242 654

პროექტი/Project No 93A23	ფორმატი Paper Size
თარიღი/Date: Dec 27, 2023	A3
სტადია/Status: D.D.	მასშტაბი Scale
ფურცელი/Drawing No ქ - 401	

ნახაზი/Drawing

მონოლითური რიგელის
რიგელების დაარმირების
ტიპიური ფრაგმენტი

რიგელის არმატურის სვეტში ჩაანკერების ფრაგმენტი
მ. 1:20

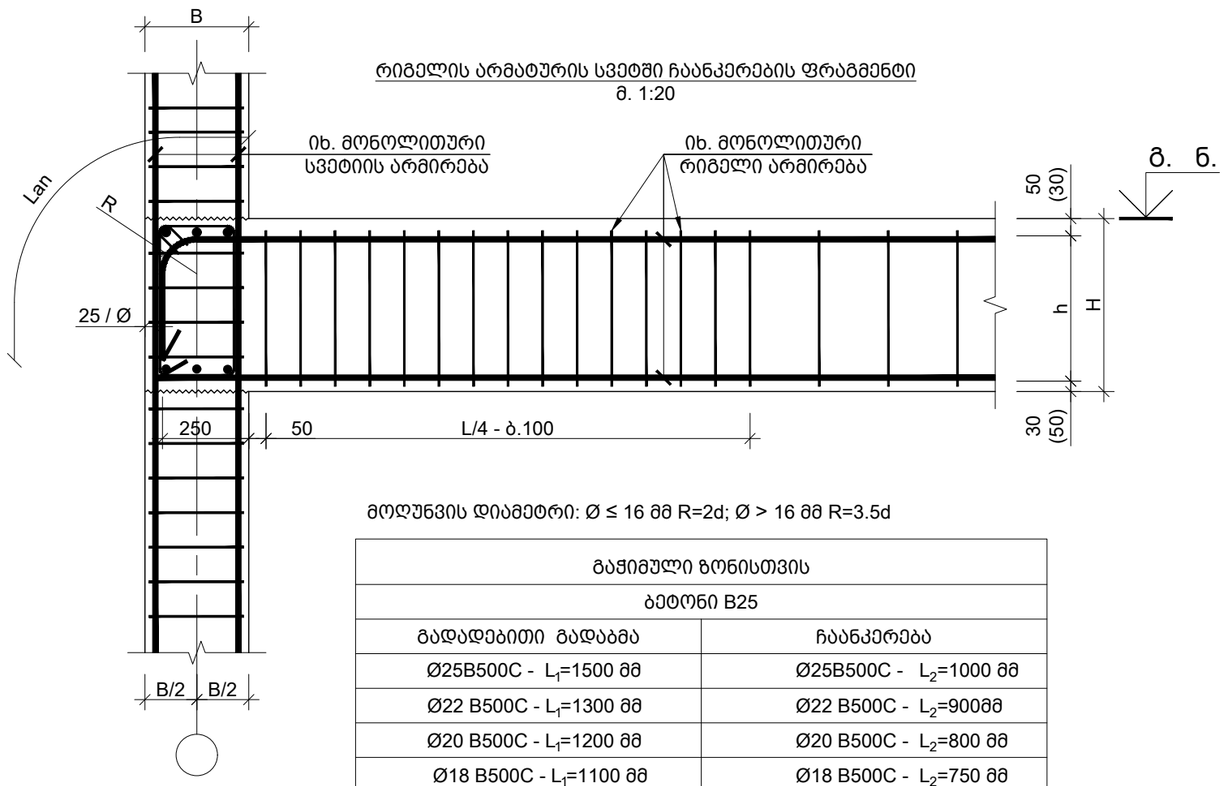

მოღუნვის დიამეტრი: Ø ≤ 16 მმ R=2d; Ø > 16 მმ R=3.5d

გაჭიმული ზონისთვის	
ბეტონი B25	
გადადებითი გადაბმა	ჩაანკერება
Ø25B500C - L_1=1500 მმ	Ø25B500C - L_2=1000 მმ
Ø22 B500C - L_1=1300 მმ	Ø22 B500C - L_2=900მმ
Ø20 B500C - L_1=1200 მმ	Ø20 B500C - L_2=800 მმ
Ø18 B500C - L_1=1100 მმ	Ø18 B500C - L_2=750 მმ
Ø16 B500C - L_1=1000 მმ	Ø16 B500C - L_2=650 მმ

რიგელის რიგელთან შეერთების კვანძი
მ 1:20

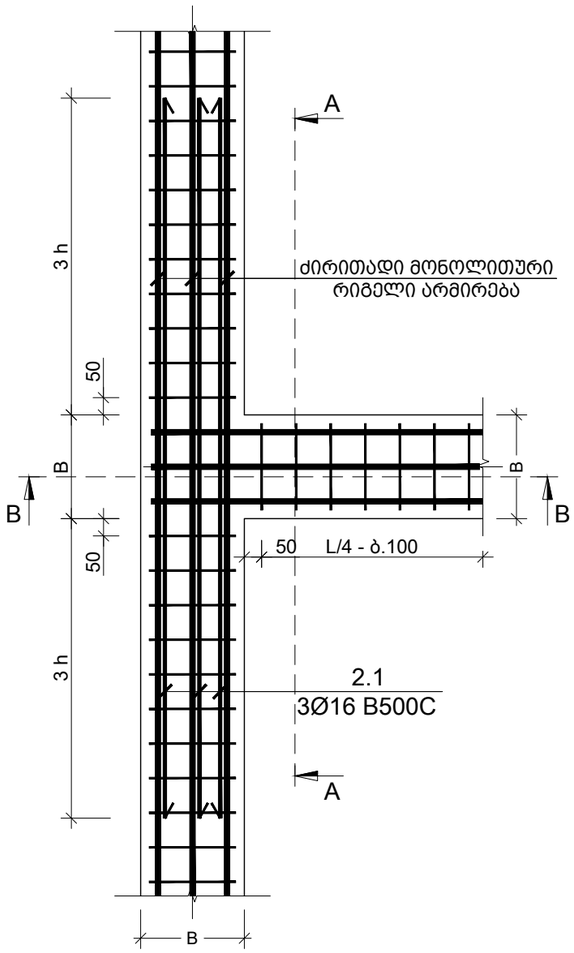

კვეთი A-A
რიგელის რიგელთან შეერთების კვანძი
მ 1:20

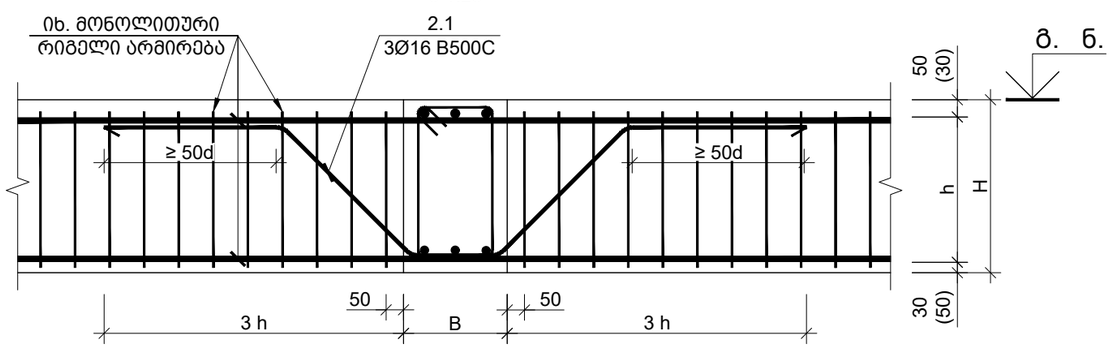

კვეთი B-B
რიგელის რიგელთან შეერთების კვანძი
მ 1:20

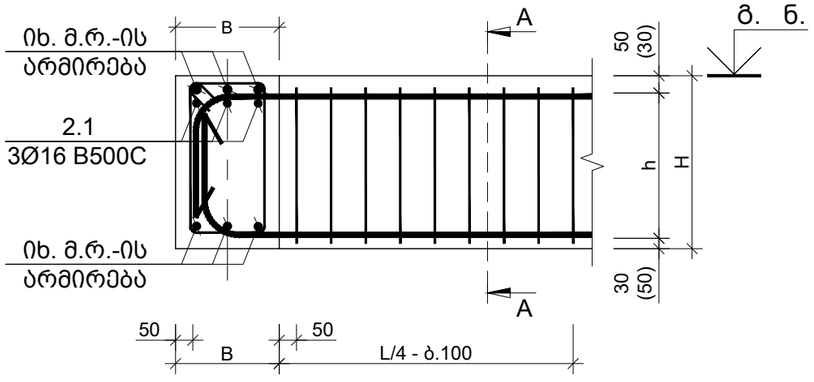

საერთო შენიშვნები :

1. ნახაზში შეტანილი ყველა ცვლილება უნდა შეთანხმდეს პროექტის ავტორთან
2. შენობის საპროექტო ნული ±0.00=562.00 იხ. არქ. აბსოლუტურ ნიშნულს
3. პროექტში ყველა ზომა მოცემულია მილიმეტრებში, ნუშნულები-მეტრებში.
4. ქარგილის გამოხსნა მოხდეს მას შემდეგ, რაც ბეტონის სიმტკიცე მიაღწევს მინიმუმ 70%.

შენიშვნები :

თარიღი Dec 27, 2023 წ.

კორექტირება

№	კორექტირება	თარიღი
1		
2		
3		
4		
5		
6		

მისამართი:

ქ. თბილისი, ანა
პოლიტკოვსკაიას ქუჩა N18
ს/კ 01.14.05.008.410

პროექტის სახელწოდება:

მრავალბინიანი
საცხოვრებელი სახლი

მთავარი კონსტრუქტორი:
Lead Structural Engineer:

თანამდებობა	გვარი	ხელმოწერა
არქიტექტორი	ნ.დონაძე	
კონსტრუქტორი	ა.ნამგალაძე	
კონსტრუქტორი	გ.გოქსაძე	
მათ.მოდელირება	ა.ოქუორომელიძე	

E: AVTONAMGALADZE@GMAIL.COM
M: +995 598 242 654

პროექტი/Project No 93A23
თარიღი/Date: Dec 27, 2023
სტადია/Status: D.D.
ფურცელი/Drawing No კ - 402
ფორმატი Paper Size A3
მასშტაბი Scale

ნახაზი/Drawing

რიგელის რიგელთან შეერთების კვანძი

რიგელის რიგელთან შეერთების კვანძი - I
მ 1:20

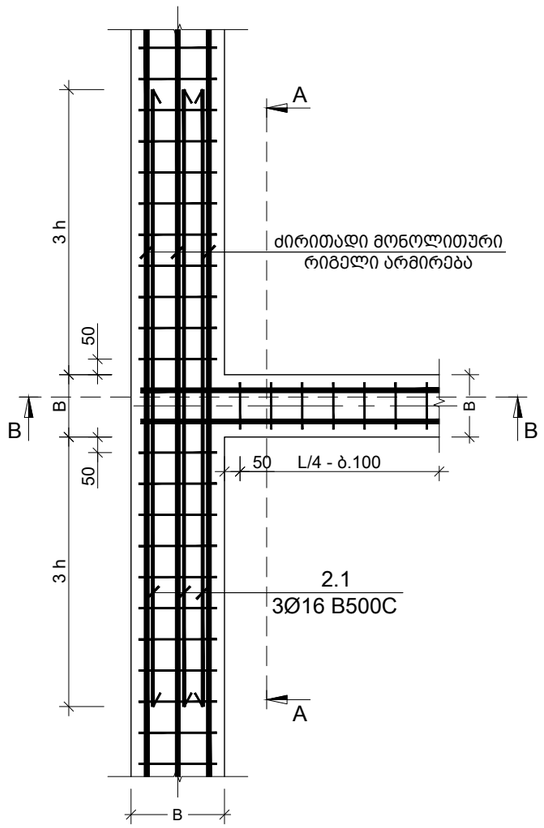

კვეთი A-A
რიგელის რიგელთან შეერთების კვანძი
მ 1:20

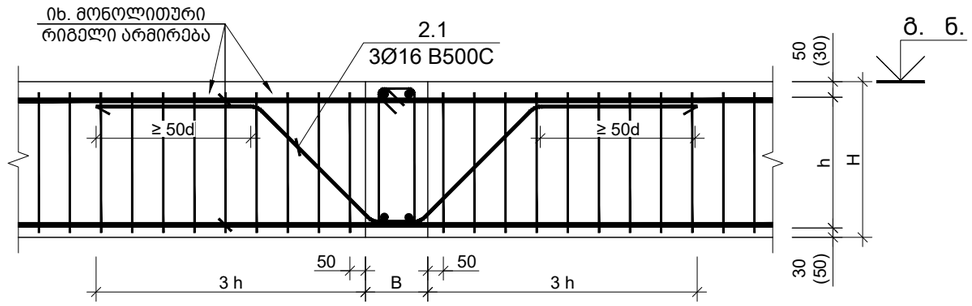

კვეთი B-B
რიგელის რიგელთან შეერთების კვანძი
მ 1:20

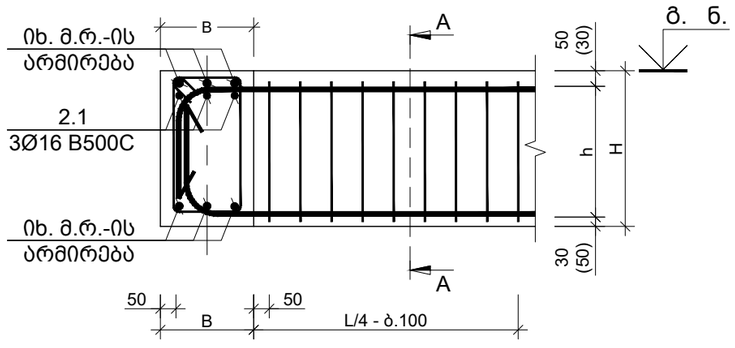

რიგელიდან სვეტის დაწყების ადგილი კვეთი
მ 1:20

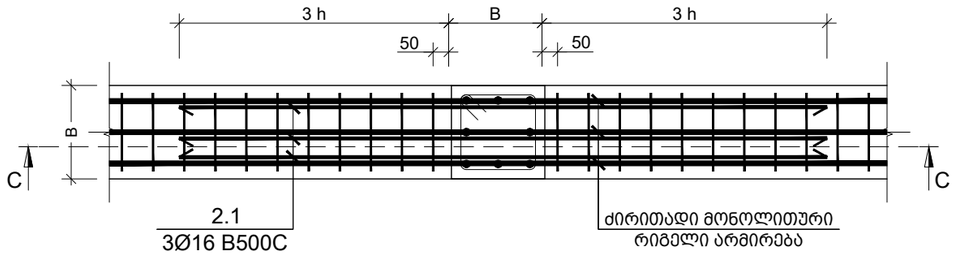

კვეთი C-C
რიგელის რიგელთან შეერთების კვანძი
მ 1:20

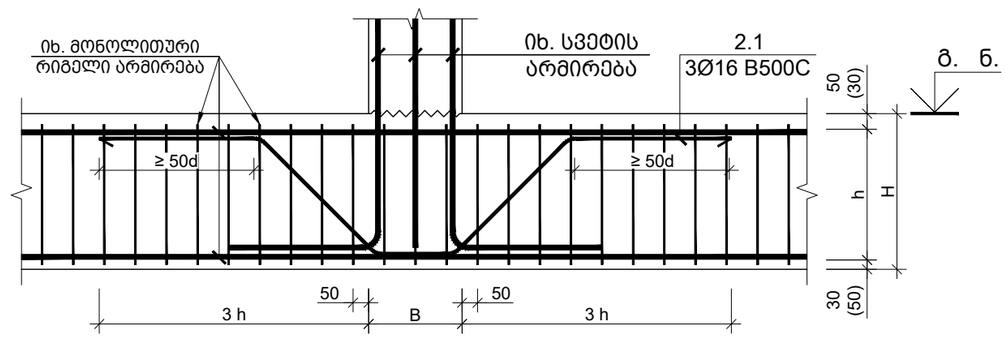

საერთო შენიშვნები :

1. ნახაზში მეტანილი ყველა ცვლილება უნდა შეთანხმდეს პროექტის ავტორთან
2. შენობის საპროექტო ნული ±0.00=562.00 იხ. არქ. აბსოლუტურ ნიშნულს
3. პროექტში ყველა ზომა მოცემულია მილიმეტრებში, ნუშნულები-მეტრებში.
4. ქარგილის გამოხსნა მოხდეს მას შემდეგ, რაც ბეტონის სიმტკიცე მიაღწევს მინიმუმ 70%.

შენიშვნები :

თარიღი Dec 27, 2023 წ.

კორექტირება

№	კორექტირება	თარიღი
1		
2		
3		
4		
5		
6		

მისამართი:

ქ. თბილისი, ანა
პოლიტკოვსკაიას ქუჩა N18
ს/კ 01.14.05.008.410

პროექტის სახელწოდება:

მრავალბინიანი
საცხოვრებელი სახლი

მთავარი კონსტრუქტორი:
Lead Structural Engineer:

თანამდებობა	გვარი	ხელმოწერა
არქიტექტორი	ნ.დონაძე	
კონსტრუქტორი	ა.ნამგალაძე	
კონსტრუქტორი	გ.გოქსაძე	
მათ.მოდელირება	ა.ოქუორომელიძე	

E: AVTONAMGALADZE@GMAIL.COM
M: +995 598 242 654

პროექტი/Project No 93A23
თარიღი/Date: Dec 27, 2023
სტადია/Status: D.D.
ფურცელი/Drawing No კ - 403

ფორმატი Paper Size A3
მასშტაბი Scale

ნახაზი/Drawing

რიგელიდან სვეტის დაწყების კვანძი

მონოლითური რიგელი მ.რ. -1
მ. 1:10

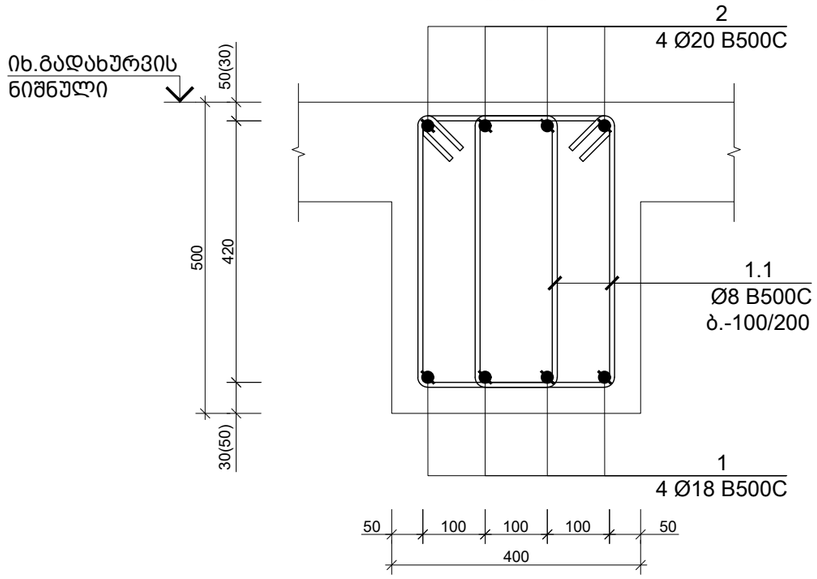

მონოლითური რიგელი მ.რ. -2
მ. 1:10

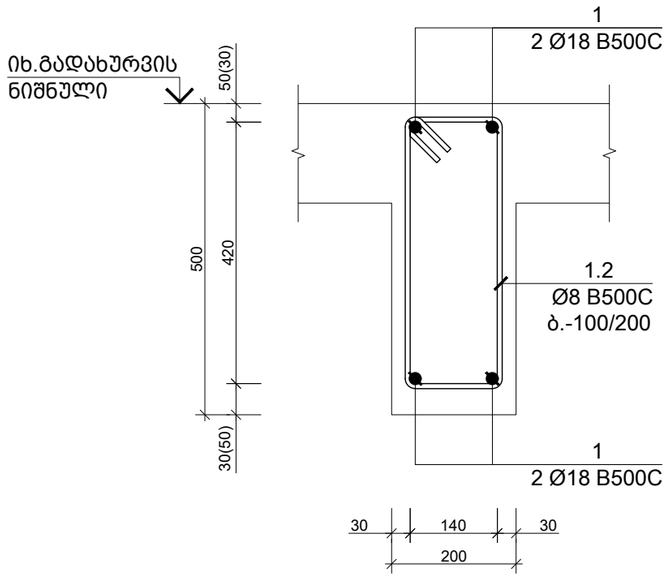

მონოლითური რიგელი მ.რ. -3
მ. 1:10

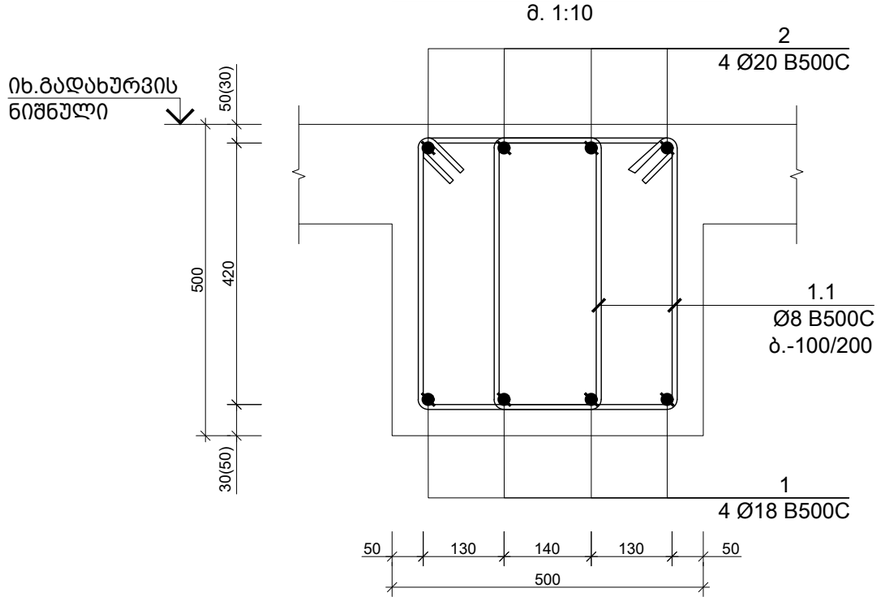

პოზ. N	Ø [მმ]	ე ს კ ი ზ ი [მმ]	სიგრძე L [მმ]
1.1	Ø 8	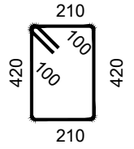	1460

საერთო შენიშვნები :

1. ნახაზში შეტანილი ყველა ცვლილება უნდა შეთანხმდეს პროექტის ავტორთან
2. შენობის საპროექტო ნული ±0.00=562.00 იხ. არქ. აბსოლუტურ ნიშნულს
3. პროექტში ყველა ზომა მოცემულია მილიმეტრებში, ნუშნულები-მეტრებში.
4. ქარგილის გამოხსნა მოხდეს მას შემდეგ, რაც ბეტონის სიმტკიცე მიაღწევს მინიმუმ 70%.

შენიშვნები :

1. რიგელების მარკირება იხ. საყალიბე გემგაზე ######## - ########;

თარიღი Dec 27, 2023 წ.

კორექტირება

№	კორექტირება	თარიღი
1		
2		
3		
4		
5		
6		

მისამართი:

ქ. თბილისი, ანა პოლიტკოვსკაიას ქუჩა N18
ს/კ 01.14.05.008.410

პროექტის სახელწოდება:

მრავალბინიანი საცხოვრებელი სახლი

მთავარი კონსტრუქტორი:
Lead Structural Engineer:

თანამდებობა	გვარი	ხელმოწერა
არქიტექტორი	ნ.დონაძე	
კონსტრუქტორი	ა.ნამგალაძე	
კონსტრუქტორი	გ.გოქსაძე	
მათ.მოდელირება	ა.ოქუორომელიძე	

E: AVTONAMGALADZE@GMAIL.COM

M: +995 598 242 654

პროექტი/Project No 93A23	ფორმატი Paper Size A3
თარიღი/Date: Dec 27, 2023	
სტადია/Status: D.D.	მასშტაბი Scale
ფურცელი/Drawing No კ - 404	

ნახაზი/Drawing

მონოლითური რიგელი მ.რ.-1; სპეციფიკაცია

კიბე №1-ის საყალიბე გეგმა -6.000_დან -3.200_მდე
მ. 1:50

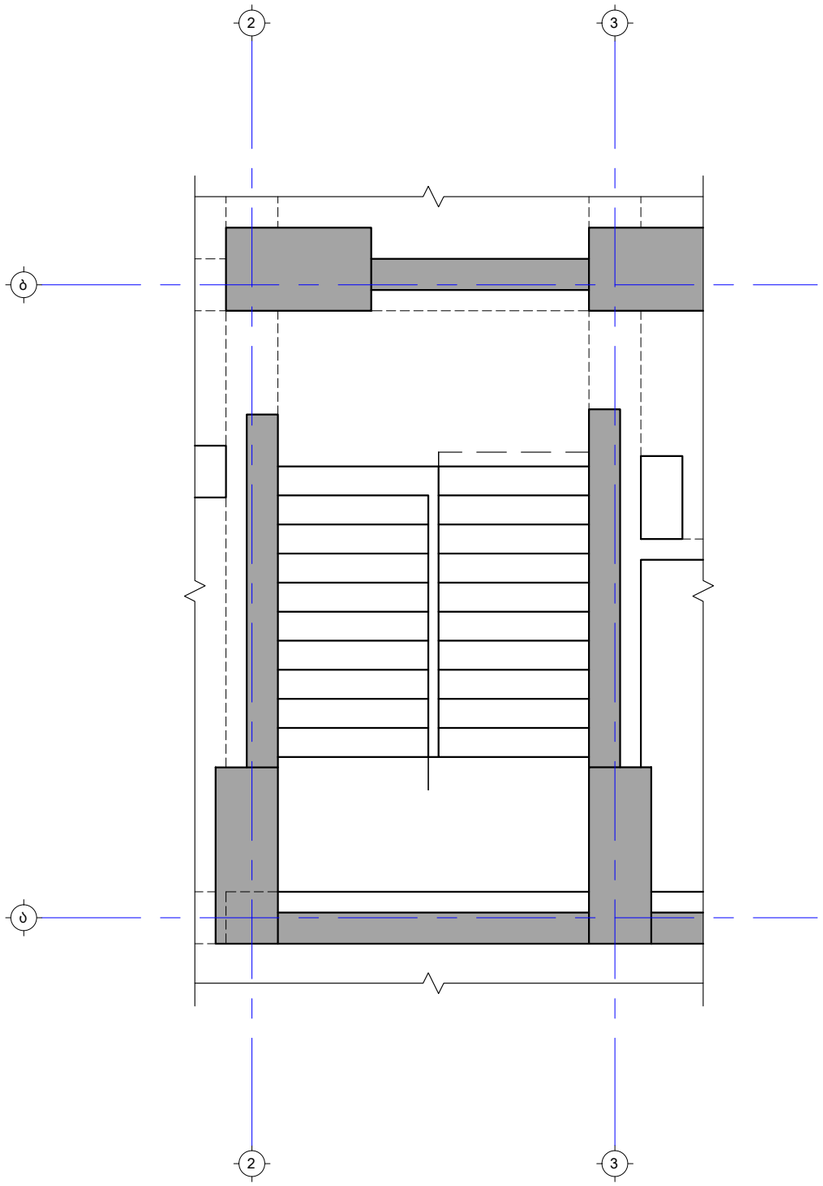

კიბე №1-ის საყალიბე გეგმა -3.200_დან 0.000_მდე
მ. 1:50

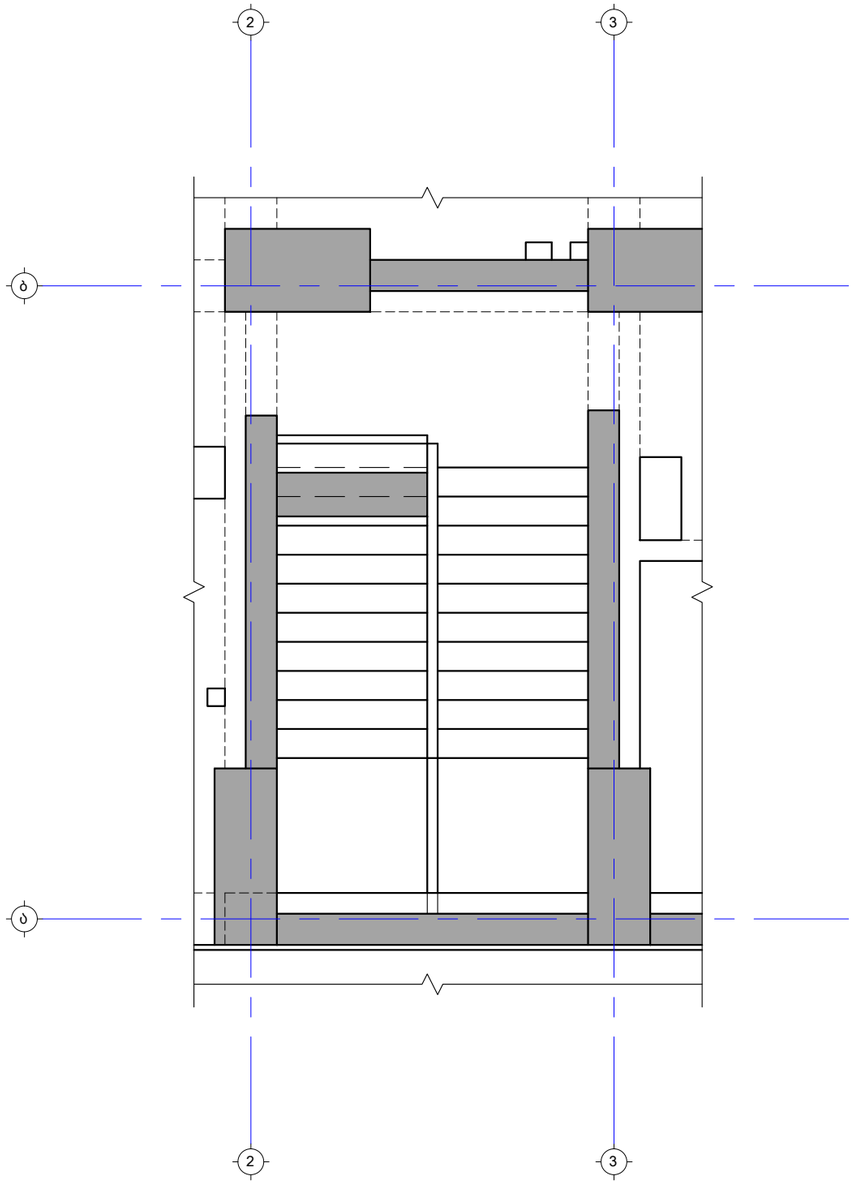

საერთო შენიშვნები :

1. ნახაზში შეტანილი ყველა ცვლილება უნდა შეთანხმდეს პროექტის ავტორთან
2. შენობის საპროექტო ნული ±0.00=562.00 იხ. არქ. აბსოლუტურ ნიშნულს
3. პროექტში ყველა ზომა მოცემულია მილიმეტრებში, ნუშნულები-მეტრებში.
4. ქარგილის გამოხსნა მოხდეს მას შემდეგ, რაც ბეტონის სიმტკიცე მიაღწევს მინიმუმ 70%.

შენიშვნები :

თარიღი Dec 27, 2023 წ.

კორექტირება

№	კორექტირება	თარიღი
1		
2		
3		
4		
5		
6		

მისამართი:

ქ. თბილისი, ანა
პოლიტკოვსკაიას ქუჩა N18
ს/კ 01.14.05.008.410

პროექტის სახელწოდება:

მრავალბინიანი
საცხოვრებელი სახლი

მთავარი კონსტრუქტორი:
Lead Structural Engineer:

თანამდებობა	გვარი	ხელმოწერა
არქიტექტორი	ნ.დონაძე	
კონსტრუქტორი	ა.ნამგალაძე	
კონსტრუქტორი	გ.გოქსაძე	
მათ.მოდელირება	ა.ოქუორომელიძე	

E: AVTONAMGALADZE@GMAIL.COM

M: +995 598 242 654

პროექტი/Project No 93A23	ფორმატი Paper Size
თარიღი/Date: Dec 27, 2023	A3
სტადია/Status: D.D.	მასშტაბი Scale
ფურცელი/Drawing No ბ - 501	

ნახაზი/Drawing

კიბე №1-ის საყალიბე გეგმა
-3.200-ზე და 0.000-ზე

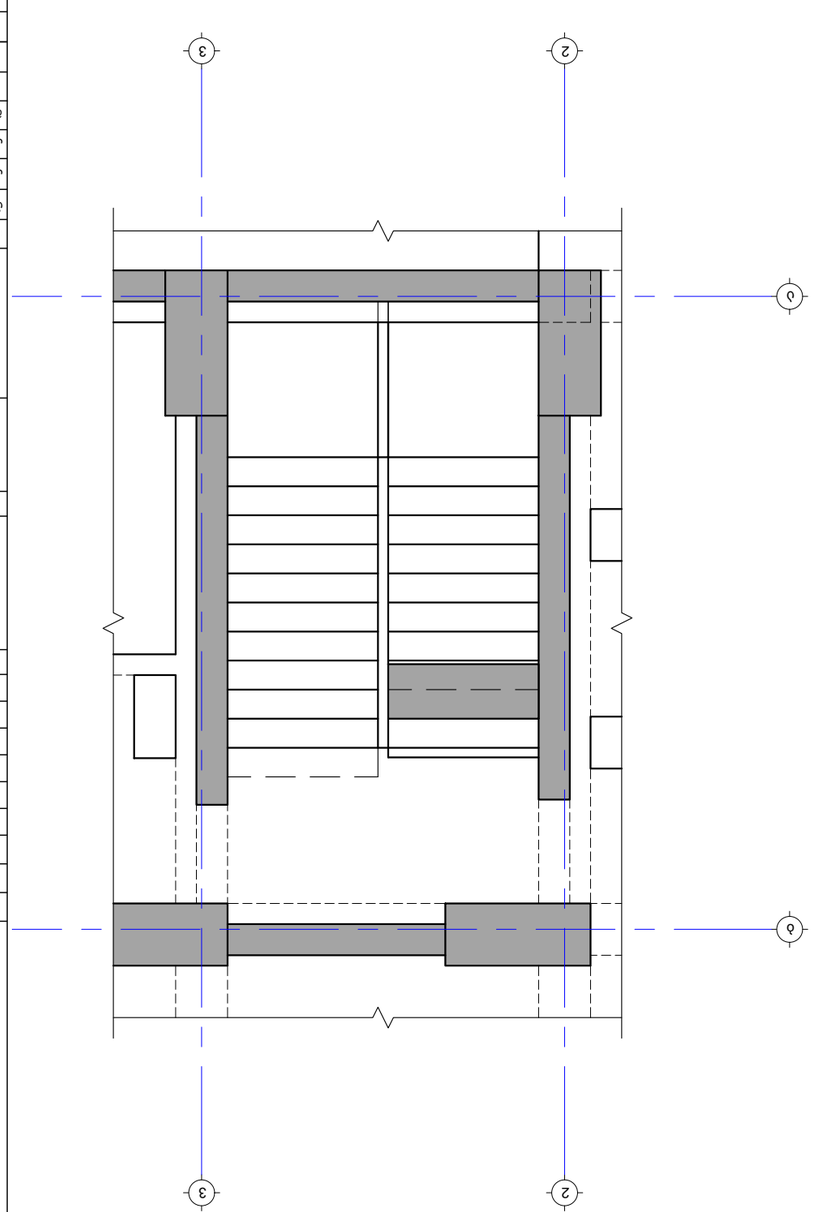

Δ1Δ1 №1-ΠΔ 8.400_ΣΔ6 71.100_ΣΔ6 ΔΔΠΔΣΣ ΔΔΠΔΣΣ
δ. 1:50

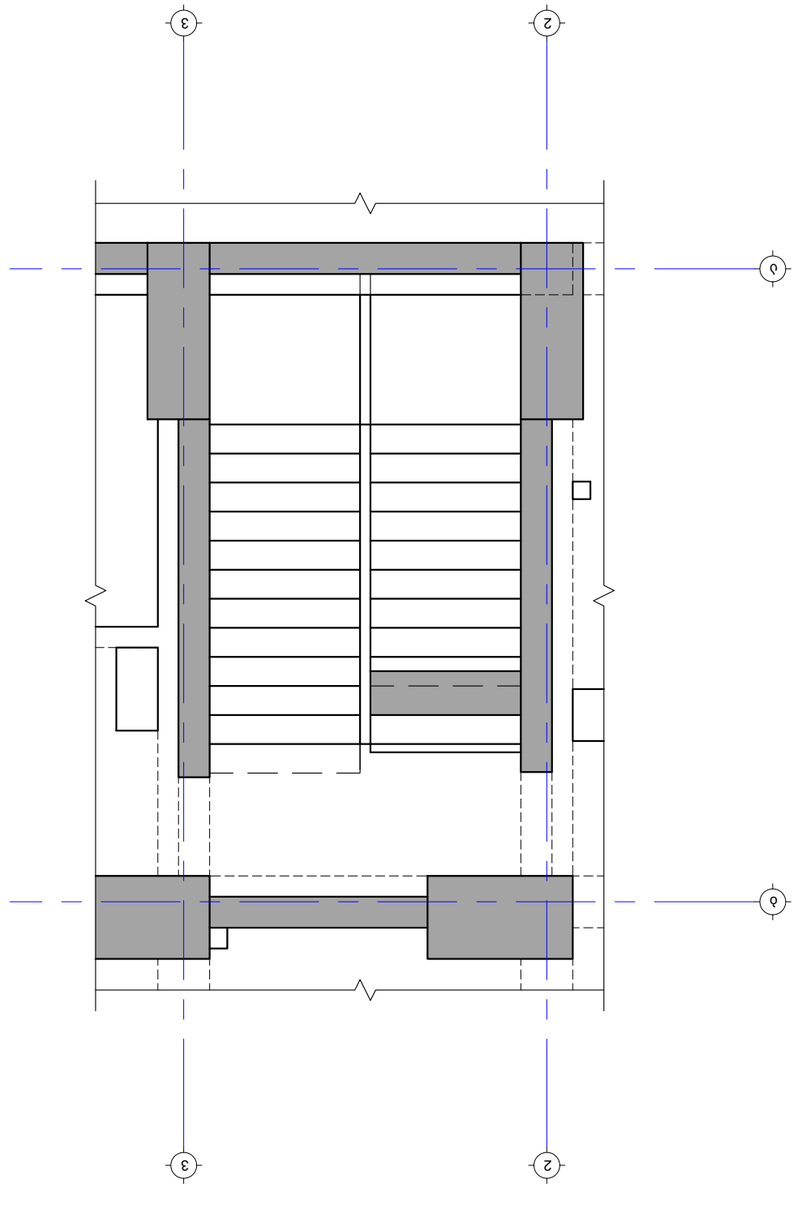

Δ1Δ1 №1-ΠΔ ΔΔΠΔΣΣ ΔΔΠΔΣΣ 0.000_ΣΔ6 8.400_ΣΔ6 ΔΔΠΔΣΣ
δ. 1:50

Ш:	ΔΔΠΔΣΣΔΠΔ ΣΣΠΔΣΣΠΣΠ ΔΣΠΔΣΣΔΠΔΣΣΠΣΠ ΔΔ ΔΔΠΔΣΣΔΠΔΣΣ ΔΔΠΔΣΣΔΠΔΣΣΠΣΠ ΔΔ

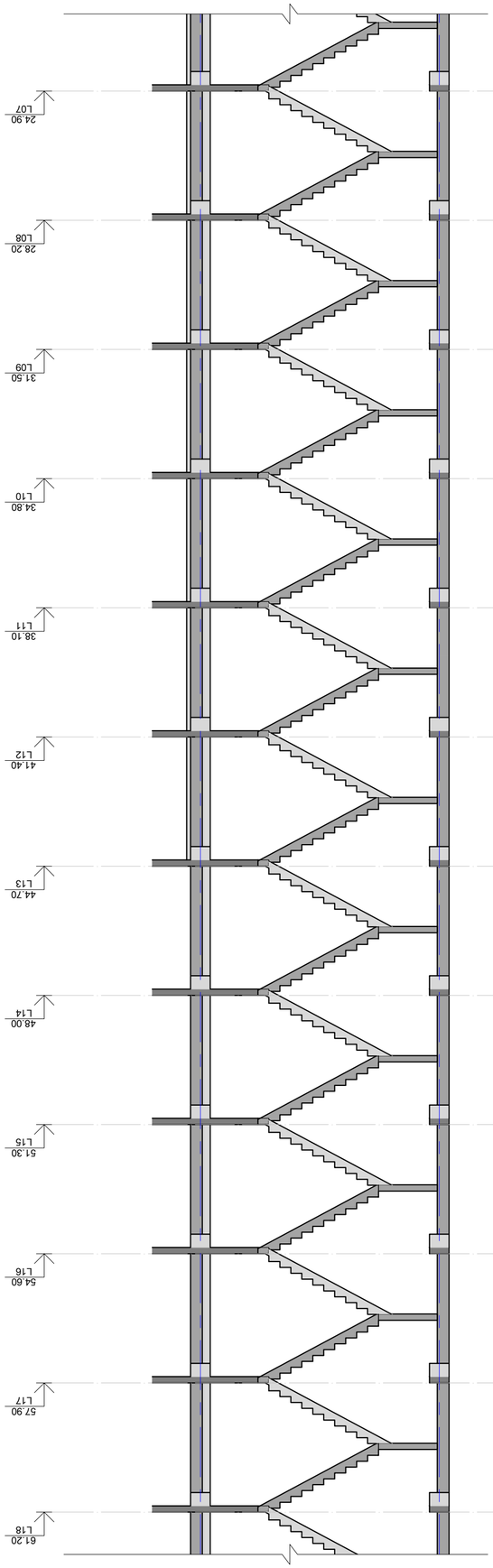

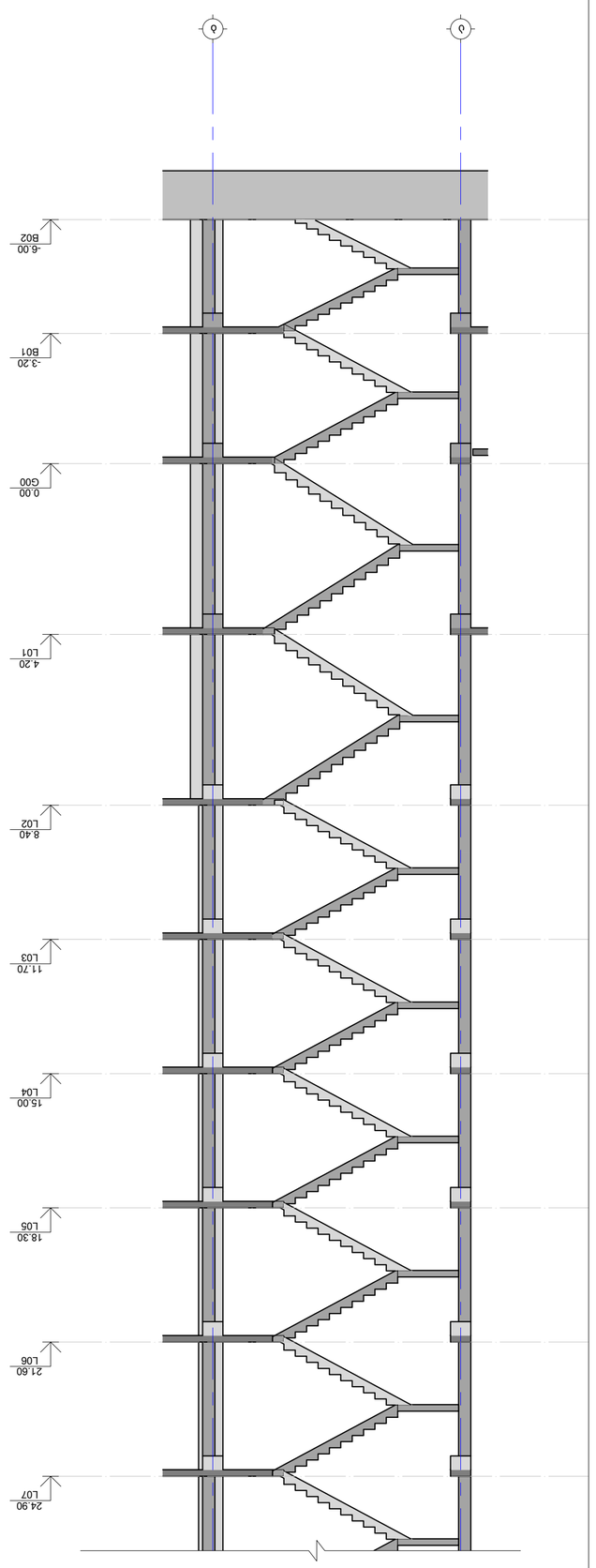

חתך א-א
1:100

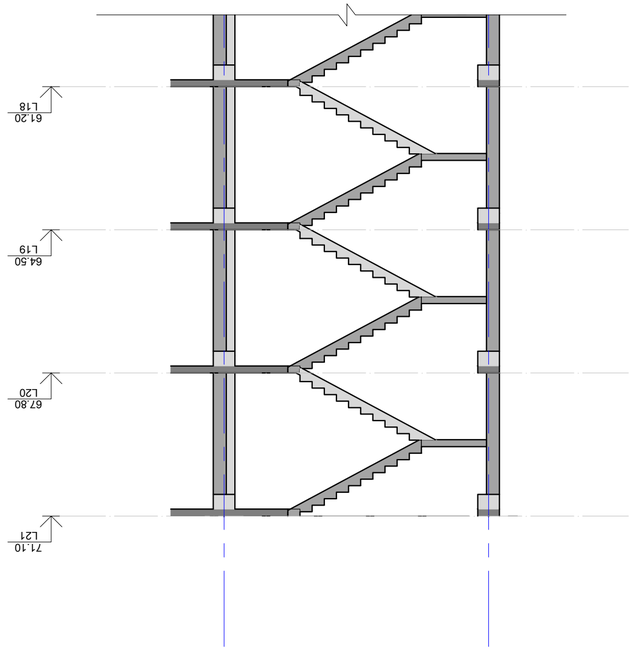

מתכנן השלד:	אבנר אלוני מהנדסים בע"מ
Structural Engineer:	Avner Aloni Engineers Ltd.
שם המשרד:	אבנר אלוני מהנדסים בע"מ
שם המתכנן:	אבנר אלוני
מס' רישיון:	43,668
טלפון:	03-5166166
כתובת:	רח' הברזל 3, תל אביב

שם הפרויקט:	מגדל משרדים ומסחר
כתובת הפרויקט:	רח' הברזל 3, תל אביב
שלב:	היתר בניה
תאריך:	דצמבר 2023
מספר תכנית:	A-101
קנה מידה:	1:100
גודל דף:	A2

1		
2		
3		
4		
5		
6		

מס'	תאור השינוי	תאריך
1		
2		
3		
4		
5		
6		

שם המתכנן:	אבנר אלוני
טלפון:	03-5166166
כתובת:	רח' הברזל 3, תל אביב
E: AVTONAMGAL.ADZE@GMAIL.COM	
M: +995 598 242 654	

מספר הפרויקט/Project No	93A23
תאריך/Date: Dec 27, 2023	גודל הדף Paper Size A2
סטטוס/Status: D.D.	קנה מידה Scale
שם השרטוט/Drawing No	ג - 503

שם השרטוט/Drawing

חתך א-א

1. כל המידות בתכניות הן במטרים אלא אם צוין אחרת.
2. המידות בתכניות הן לפי מפלסי הרצפות הגמורים ולא לפי מפלסי הבטון.
3. יש לבדוק את המידות במקום לפני ביצוע כל עבודה.
4. אין לסטות מהוראות תכנית זו ללא אישור בכתב מהמתכנן.
5. כל העבודות יבוצעו בהתאם לתקנים הישראליים ולכללי הבטיחות.
6. כל השרטוטים הם רכושו הבלעדי של המתכנן.

הערות :

מנהל הפרויקט:	
Project Manager:	
מתכנן השלד:	
Structural Engineer:	
מתכנן:	
Architect:	
יועץ:	
Consultant:	
יועץ:	
Consultant:	
יועץ:	
Consultant:	

מגדל משרדים ומסחר

רח' הברזל 3, תל אביב

גוש 6638 חלקה 18

שלב: היתר בניה

מספר תכנית: A-101

תאריך: דצמבר 2023

קנה מידה: 1:100

גודל דף: A2

שם השרטוט: חתך א-א

מס' שינוי: 6

מס' תאור השינוי: תאריך:

1
2
3
4
5
6

מנהל הפרויקט:

Project Manager:

מתכנן השלד:

Structural Engineer:

אבנר אלוני מהנדסים בע"מ

מתכנן:

Architect:

יועץ:

Consultant:

יועץ:

Consultant:

יועץ:

Consultant:

מגדל משרדים ומסחר

רח' הברזל 3, תל אביב

גוש 6638 חלקה 18

שלב: היתר בניה

מספר תכנית: A-101

תאריך: דצמבר 2023

קנה מידה: 1:100

גודל דף: A2

שם השרטוט: חתך א-א

מס' שינוי: 6

מס' תאור השינוי: תאריך:

1
2
3
4
5
6

מנהל הפרויקט:

Project Manager:

מתכנן השלד:

Structural Engineer:

אבנר אלוני מהנדסים בע"מ

מתכנן:

Architect:

יועץ:

Consultant:

יועץ:

Consultant:

יועץ:

Consultant:

კიბე №2-ის საყალიბე გეგმა -6.000_დან -3.200_მდე
მ. 1:50

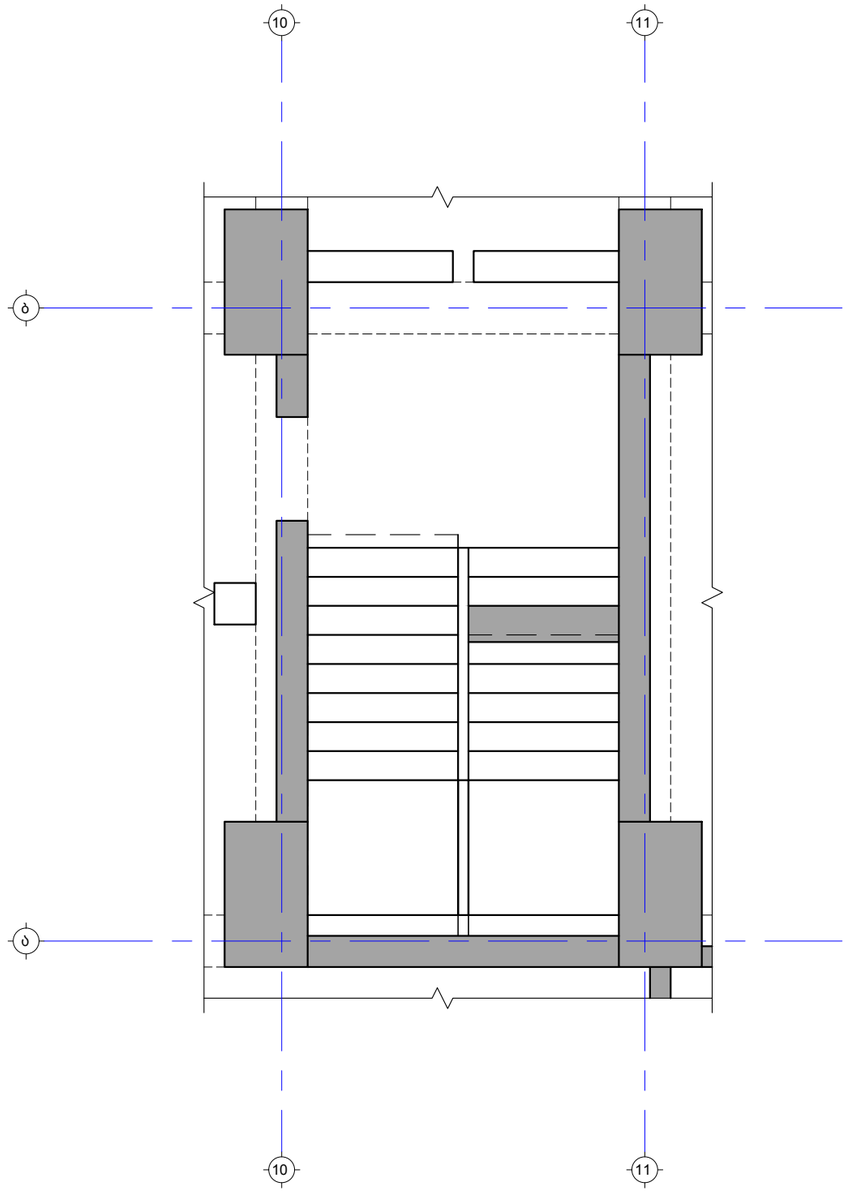

კიბე №2-ის საყალიბე გეგმა -3.200_დან 0.000_მდე
მ. 1:50

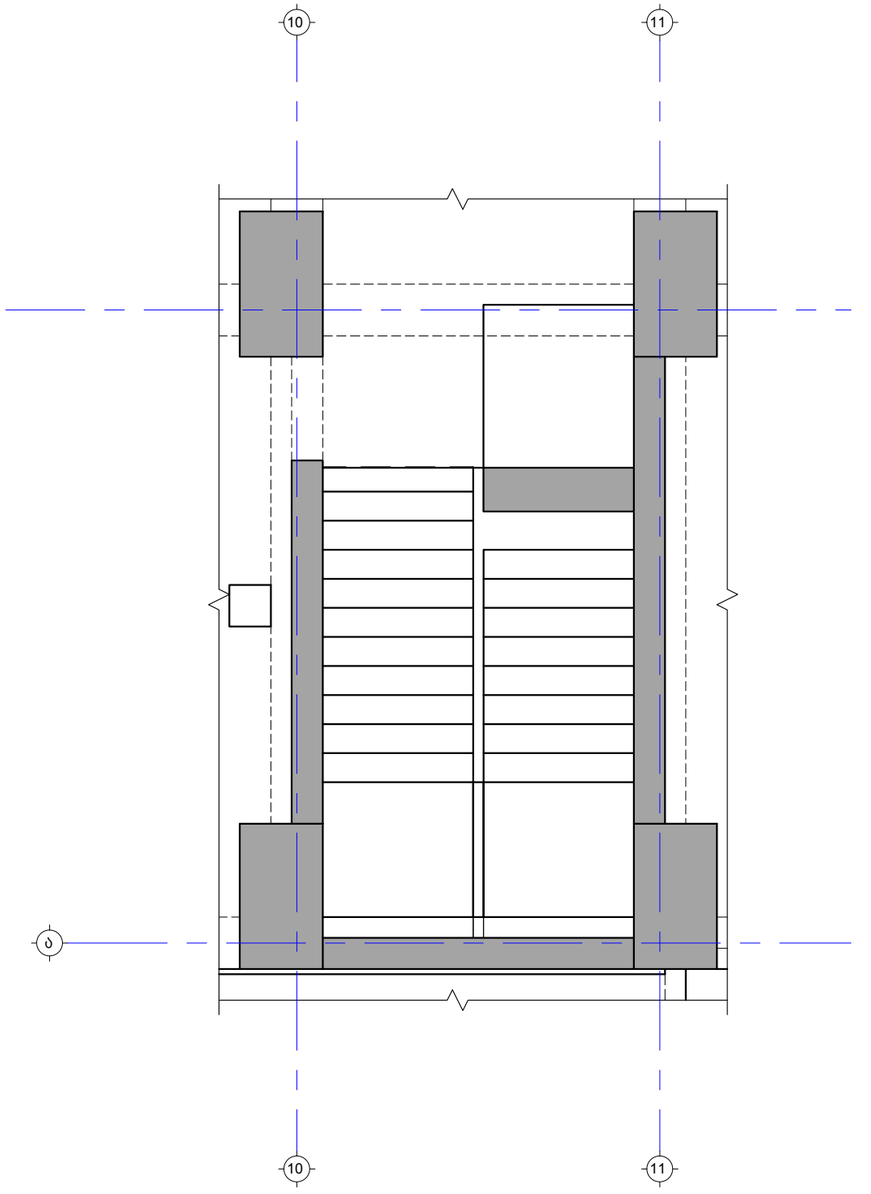

საერთო შენიშვნები :

1. ნახაზში მეტანილი ყველა ცვლილება უნდა შეთანხმდეს პროექტის ავტორთან
2. შენობის საპროექტო ნული ±0.00=562.00 იხ. არქ. აბსოლუტურ ნიშნულს
3. პროექტში ყველა ზომა მოცემულია მილიმეტრებში, ნუშნულები-მეტრებში.
4. ქარგილის გამოხსნა მოხდეს მას შემდეგ, რაც ბეტონის სიმტკიცე მიაღწევს მინიმუმ 70%.

შენიშვნები :

თარიღი Dec 27, 2023 წ.

კორექტირება

№	კორექტირება	თარიღი
1		
2		
3		
4		
5		
6		

მისამართი:

ქ. თბილისი, ანა პოლიტკოვსკაიას ქუჩა N18
ს/კ 01.14.05.008.410

პროექტის სახელწოდება:

მრავალბინიანი საცხოვრებელი სახლი

მთავარი კონსტრუქტორი:
Lead Structural Engineer:

თანამდებობა	გვარი	ხელმოწერა
არქიტექტორი	ნ.დონაძე	
კონსტრუქტორი	ა.ნამგალაძე	
კონსტრუქტორი	გ.გოქსაძე	
მათ.მოდელირება	ა.ოქუოროგელიძე	

E: AVTONAMGALADZE@GMAIL.COM
M: +995 598 242 654

პროექტი/Project No 93A23	ფორმატი Paper Size A3
თარიღი/Date: Dec 27, 2023	
სტადია/Status: D.D.	მასშტაბი Scale
ფურცელი/Drawing No კ - 504	

ნახაზი/Drawing

კიბე №2-ის საყალიბე გეგმა -3.200-ზე და 0.000-ზე

კიბე №2-ის საყალიბე გეგმა 0.000_დან 8.400_მდე
მ. 1:50

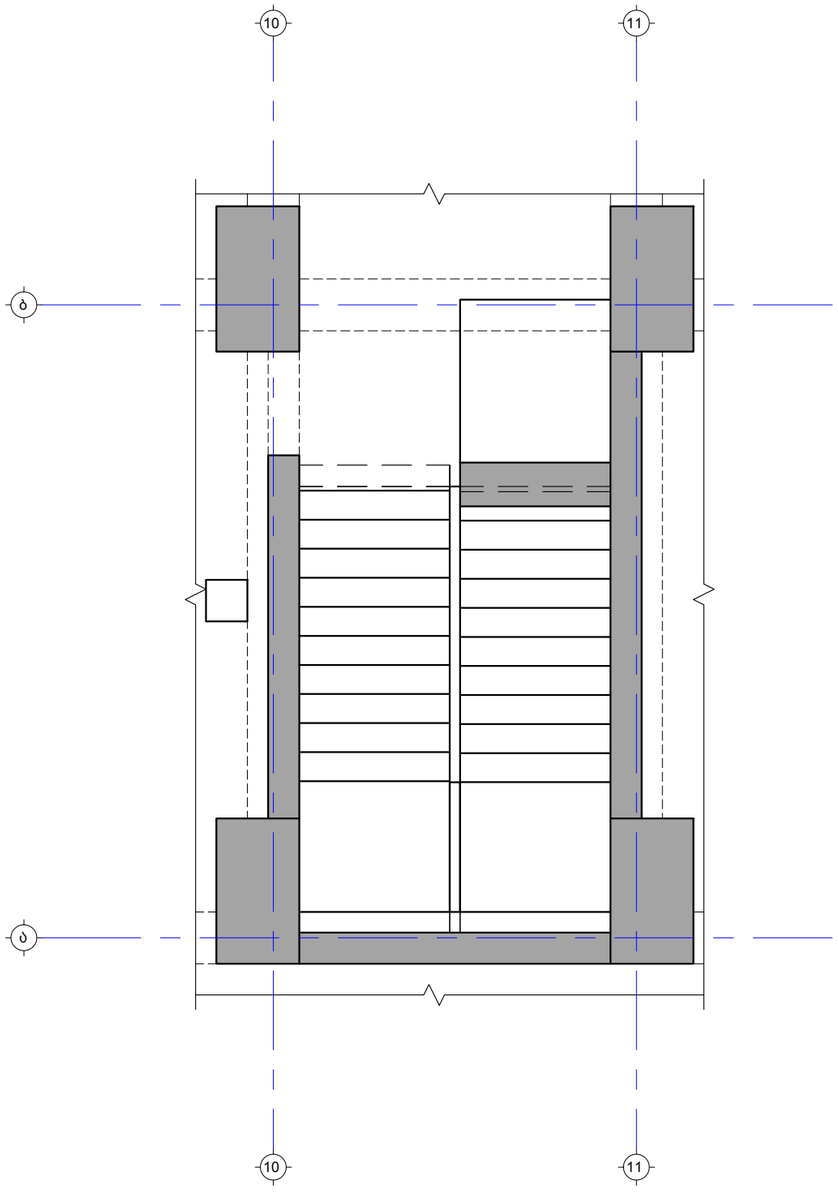

კიბე №2-ის საყალიბე გეგმა 8.400_დან 67.800_მდე
მ. 1:50

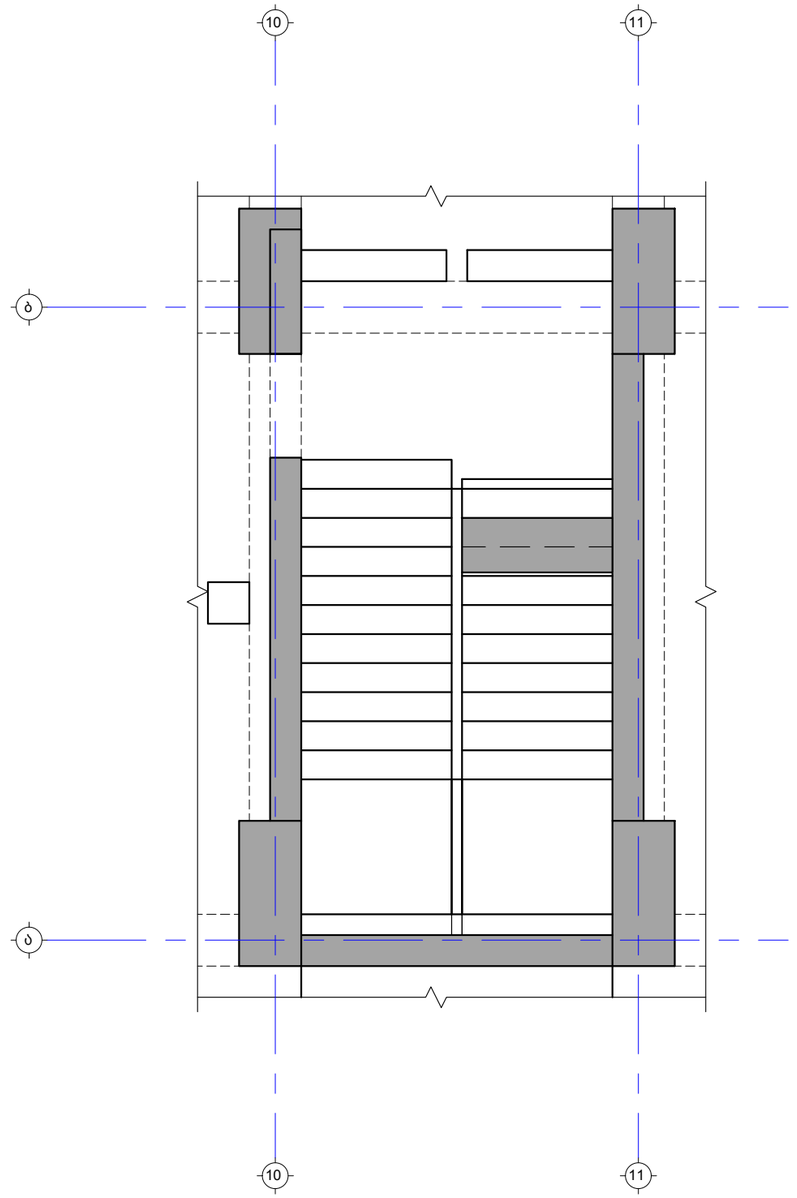

საერთო შენიშვნები :

1. ნახაზში მეტანილი ყველა ცვლილება უნდა შეთანხმდეს პროექტის ავტორთან
2. შენობის საპროექტო ნული ±0.00=562.00 იხ. არქ. აბსოლუტურ ნიშნულს
3. პროექტში ყველა ზომა მოცემულია მილიმეტრებში, ნუშნულები-მეტრებში.
4. ქარგილის გამოხსნა მოხდეს მას შემდეგ, რაც ბეტონის სიმტკიცე მიაღწევს მინიმუმ 70%.

შენიშვნები :

თარიღი Dec 27, 2023 წ.

კორექტირება

№	კორექტირება	თარიღი
1		
2		
3		
4		
5		
6		

მისამართი:

ქ. თბილისი, ანა
პოლიტკოვსკაიას ქუჩა N18
ს/კ 01.14.05.008.410

პროექტის სახელწოდება:

მრავალბინიანი
საცხოვრებელი სახლი

მთავარი კონსტრუქტორი:
Lead Structural Engineer:

თანამდებობა	გვარი	ხელმოწერა
არქიტექტორი	ნ.დონაძე	
კონსტრუქტორი	ა.ნამგალაძე	
კონსტრუქტორი	გ.გოქსაძე	
მათ.მოდელირება	ა.ოქუორომელიძე	

E: AVTONAMGALADZE@GMAIL.COM
M: +995 598 242 654

პროექტი/Project No 93A23	ფორმატი Paper Size
თარიღი/Date: Dec 27, 2023	A3
სტადია/Status: D.D.	მასშტაბი Scale
ფურცელი/Drawing No კ - 505	

ნახაზი/Drawing

კიბე №2-ის საყალიბე გეგმა
8.400-ზე და 67.800-ზე

חתך B-B בקנה מידה 1:100

1. כל המידות בתכנית בס"מ אלא אם צוין אחרת.
2. יש לבדוק את המידות במקום לפני ביצוע.
3. אין לסטות מהוראות תכנית זו ללא אישור מהנדס הקונסטרוקציה.
4. יש להגן על הברזל מפני חלודה לפני ובמהלך יציקת הבטון.

סיווג החשיפה לקורוזיה בהתאם לת"י 466 חלק 1: XC4 + XD1 + XF1

סוג הבטון: C30/37

מתכנן השלד:	אדריכל:
Lead Structural Engineer:	אדריכל נוף:
אחראי ביצוע:	יועץ:
יועץ:	

E: AVTONAMGALADZE@GMAIL.COM

M: +995 598 242 654

מספר פרויקט/Project No	93423
תאריך/Date: Dec 27, 2023	גודל דף/Paper Size A2
סטטוס/Status: D.D.	קנה מידה/Scale
מספר שרטוט/Drawing No	1 - 506

שרטוט/Drawing

חתך B-B

מס'	שינוי	תאריך
1		
2		
3		
4		
5		
6		

שלבי עבודה:

ת. תחנה וכו, מס

מגורים N18 בתל אביב

ג/ק 01.14.05.008.410

מספר שרטוט ותאריך עדכון:

שם פרויקט

בניין מגורים

מתכנן השלד:

Lead Structural Engineer:

מתכנן	אדריכל
אחראי ביצוע	יועץ

კიბე №3-ის საყალიბე გეგმა -3.200_დან 0.000_მდე
მ. 1:50

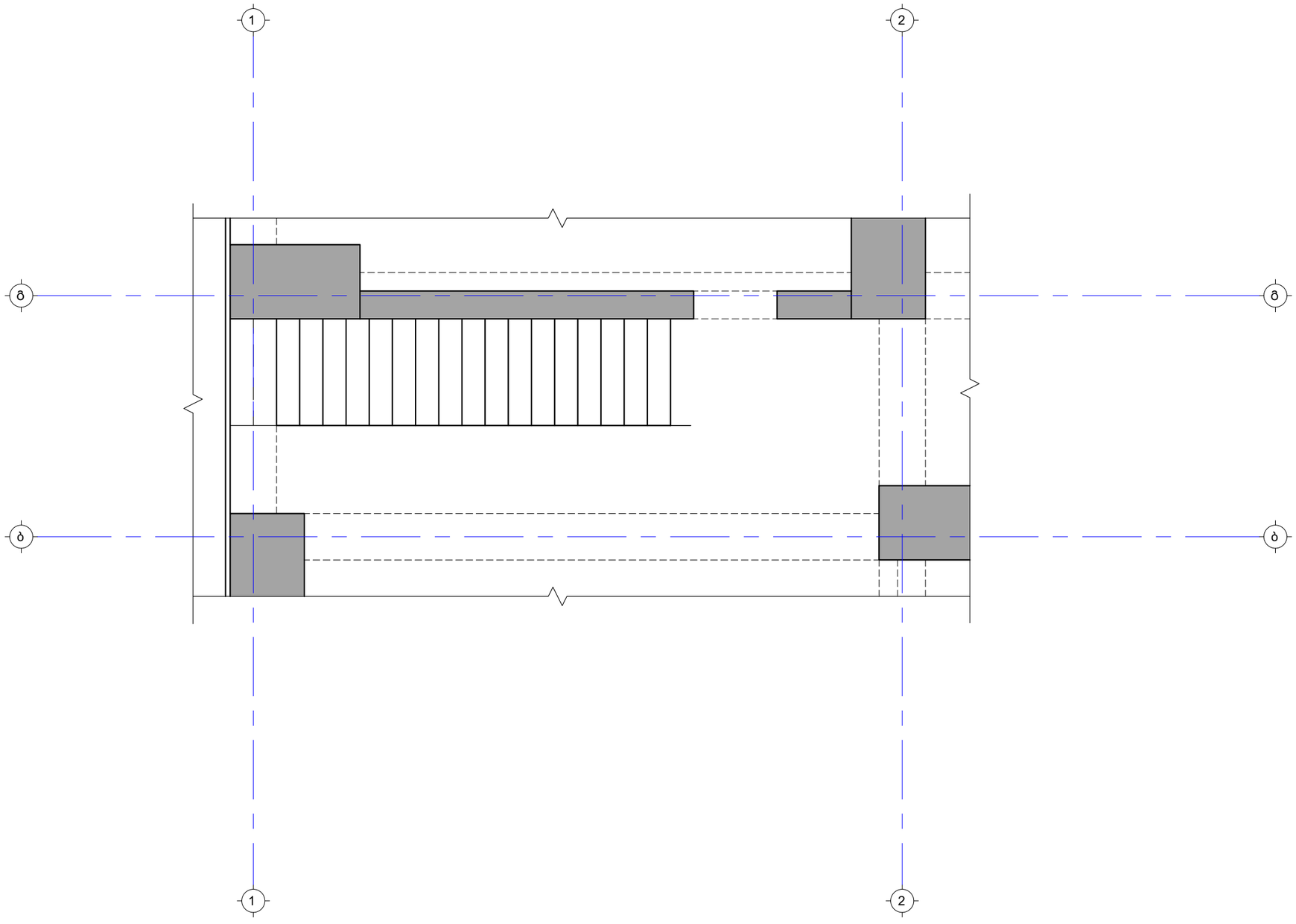

საერთო შენიშვნები :

1. ნახაზში მეტანილი ყველა ცვლილება უნდა შეთანხმდეს პროექტის ავტორთან
2. შენობის საპროექტო ნული ±0.00=562.00 იხ. არქ. აბსოლუტურ ნიშნულს
3. პროექტში ყველა ზომა მოცემულია მილიმეტრებში, ნუშნულები-მეტრებში.
4. ქარგილის გამოხსნა მოხდეს მას შემდეგ, რაც ბეტონის სიმტკიცე მიაღწევს მინიმუმ 70%.

შენიშვნები :

თარიღი Dec 27, 2023 წ.

კორექტირება

№	კორექტირება	თარიღი
1		
2		
3		
4		
5		
6		

მისამართი:

ქ. თბილისი, ანა პოლიტკოვსკაიას ქუჩა N18
ს/კ 01.14.05.008.410

პროექტის სახელწოდება:

მრავალბინიანი საცხოვრებელი სახლი

მთავარი კონსტრუქტორი:
Lead Structural Engineer:

თანამდებობა	გვარი	ხელმოწერა
არქიტექტორი	ნ.დონაძე	
კონსტრუქტორი	ა.ნამგალაძე	
კონსტრუქტორი	გ.გოქსაძე	
მათ.მოდელირება	ა.ოქაორომელიძე	

E: AVTONAMGALADZE@GMAIL.COM
M: +995 598 242 654

პროექტი/Project No 93A23	ფორმატი Paper Size A3
თარიღი/Date: Dec 27, 2023	
სტადია/Status: D.D.	მასშტაბი Scale
ფურცელი/Drawing No კ - 507	

ნახაზი/Drawing

კიბე №3-ის საყალიბე გეგმა -3.200_დან 0.000_მდე

კიბის ჭრილი C-C
მ. 1:50

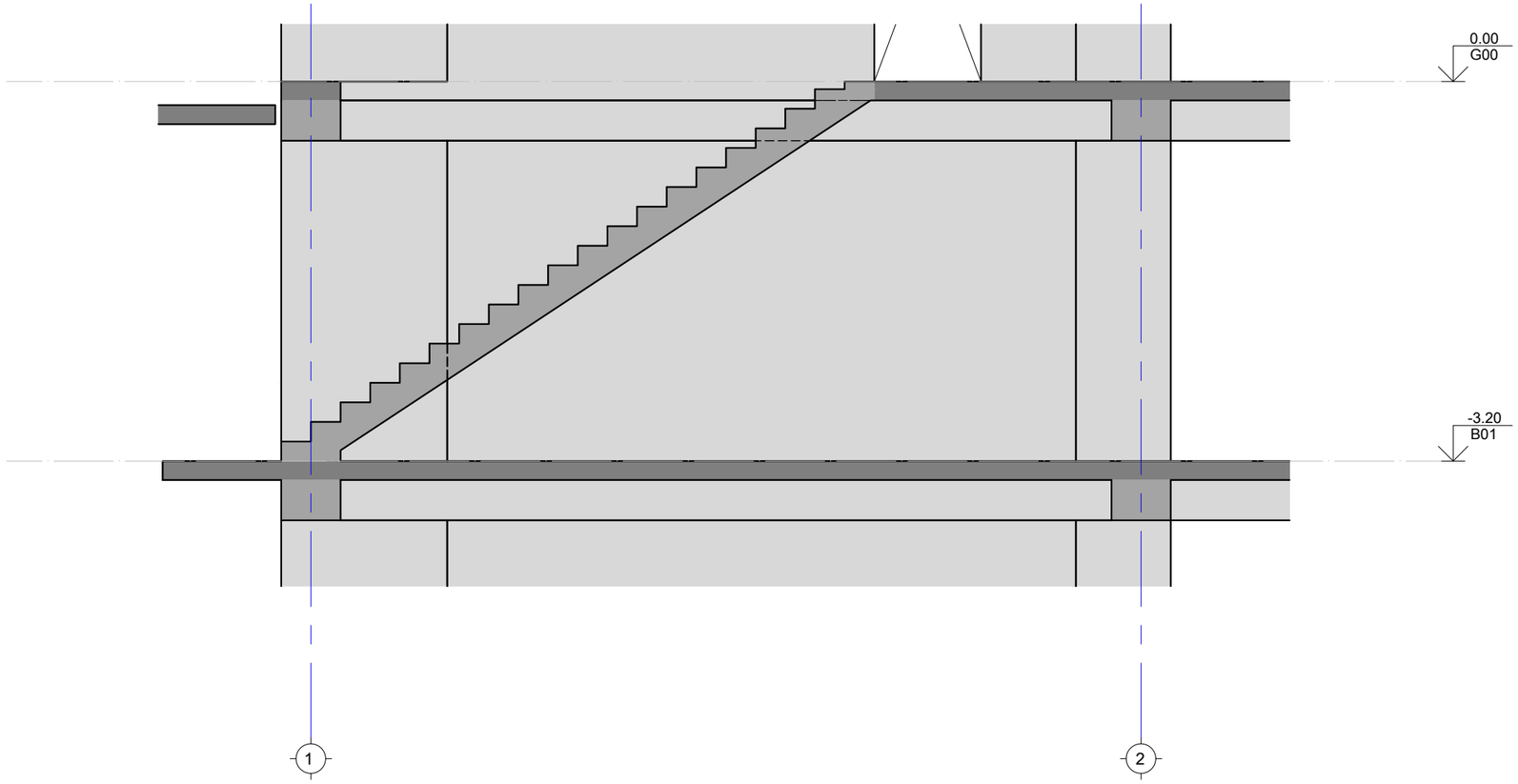

საერთო შენიშვნები :

1. ნახაზში შეტანილი ყველა ცვლილება უნდა შეთანხმდეს პროექტის ავტორთან
2. შენობის საპროექტო ნული ±0.00=562.00 იხ. არქ. აბსოლუტურ ნიშნულს
3. პროექტში ყველა ზომა მოცემულია მილიმეტრებში, ნუშნულები-მეტრებში.
4. ქარგილის გამოხსნა მოხდეს მას შემდეგ, რაც ბეტონის სიმტკიცე მიაღწევს მინიმუმ 70%.

შენიშვნები :

თარიღი Dec 27, 2023 წ.

კორექტირება

№	კორექტირება	თარიღი
1		
2		
3		
4		
5		
6		

მისამართი:

ქ. თბილისი, ანა პოლიტკოვსკაიას ქუჩა N18
ს/კ 01.14.05.008.410

პროექტის სახელწოდება:

მრავალბინიანი საცხოვრებელი სახლი

მთავარი კონსტრუქტორი:
Lead Structural Engineer:

თანამდებობა	გვარი	ხელმოწერა
არქიტექტორი	ნ.დონაძე	
კონსტრუქტორი	ა.ნამგალაძე	
კონსტრუქტორი	გ.გოქსაძე	
მათ.მოდელირება	ა.ოქაორომელიძე	

E: AVTONAMGALADZE@GMAIL.COM
M: +995 598 242 654

პროექტი/Project No 93A23
თარიღი/Date: Dec 27, 2023
სტადია/Status: D.D.
ფურცელი/Drawing No კ - 508

ფორმატი Paper Size A3
მასშტაბი Scale

ნახაზი/Drawing

კიბის ჭრილი C-C

კიბე №4-ის საყალიბე გეგმა -3.200_დან 0.000_მდე
მ. 1:50

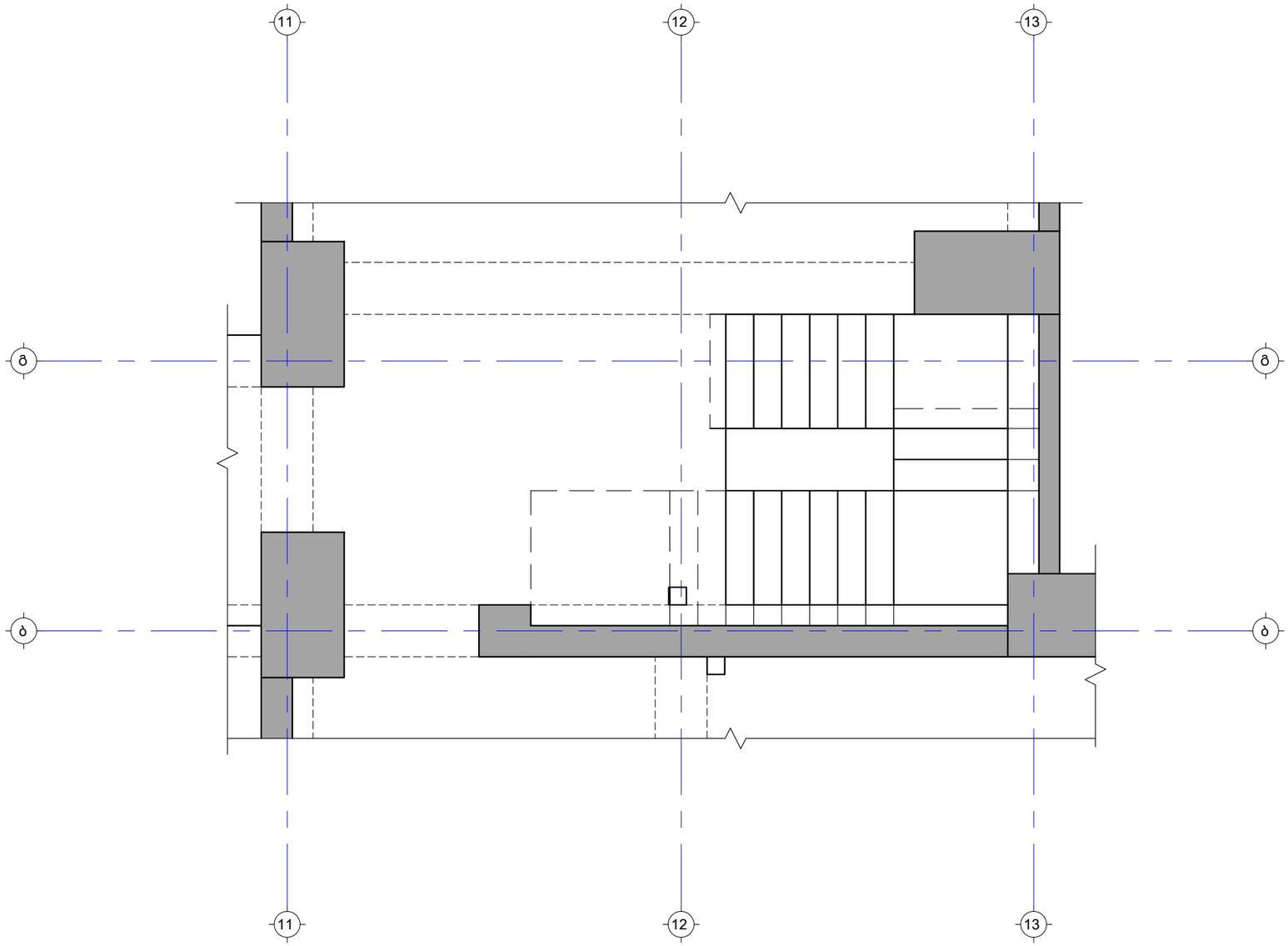

საერთო შენიშვნები :

1. ნახაზში მეტანილი ყველა ცვლილება უნდა შეთანხმდეს პროექტის ავტორთან
2. შენობის საპროექტო ნული ±0.00=562.00 იხ. არქ. აბსოლუტურ ნიშნულს
3. პროექტში ყველა ზომა მოცემულია მილიმეტრებში, ნუშნულები-მეტრებში.
4. ქარგილის გამოხსნა მოხდეს მას შემდეგ, რაც ბეტონის სიმტკიცე მიაღწევს მინიმუმ 70%.

შენიშვნები :

თარიღი Dec 27, 2023 წ.

კორექტირება

№	კორექტირება	თარიღი
1		
2		
3		
4		
5		
6		

მისამართი:

ქ. თბილისი, ანა
პოლიტკოვსკაიას ქუჩა N18
ს/კ 01.14.05.008.410

პროექტის სახელწოდება:

მრავალბინიანი
საცხოვრებელი სახლი

მთავარი კონსტრუქტორი:
Lead Structural Engineer:

თანამდებობა	გვარი	ხელმოწერა
არქიტექტორი	ნ.დონაძე	
კონსტრუქტორი	ა.ნამგალაძე	
კონსტრუქტორი	გ.გოქსაძე	
მათ.მოდელირება	ა.ოქუორომელიძე	

E: AVTONAMGALADZE@GMAIL.COM

M: +995 598 242 654

პროექტი/Project No 93A23	ფორმატი Paper Size A3
თარიღი/Date: Dec 27, 2023	
სტადია/Status: D.D.	მასშტაბი Scale
ფურცელი/Drawing No კ - 509	

ნახაზი/Drawing

კიბე №4-ის საყალიბე გეგმა
-3.200_დან 0.000_მდე

კიბის ჭრილი D-D
მ. 1:50

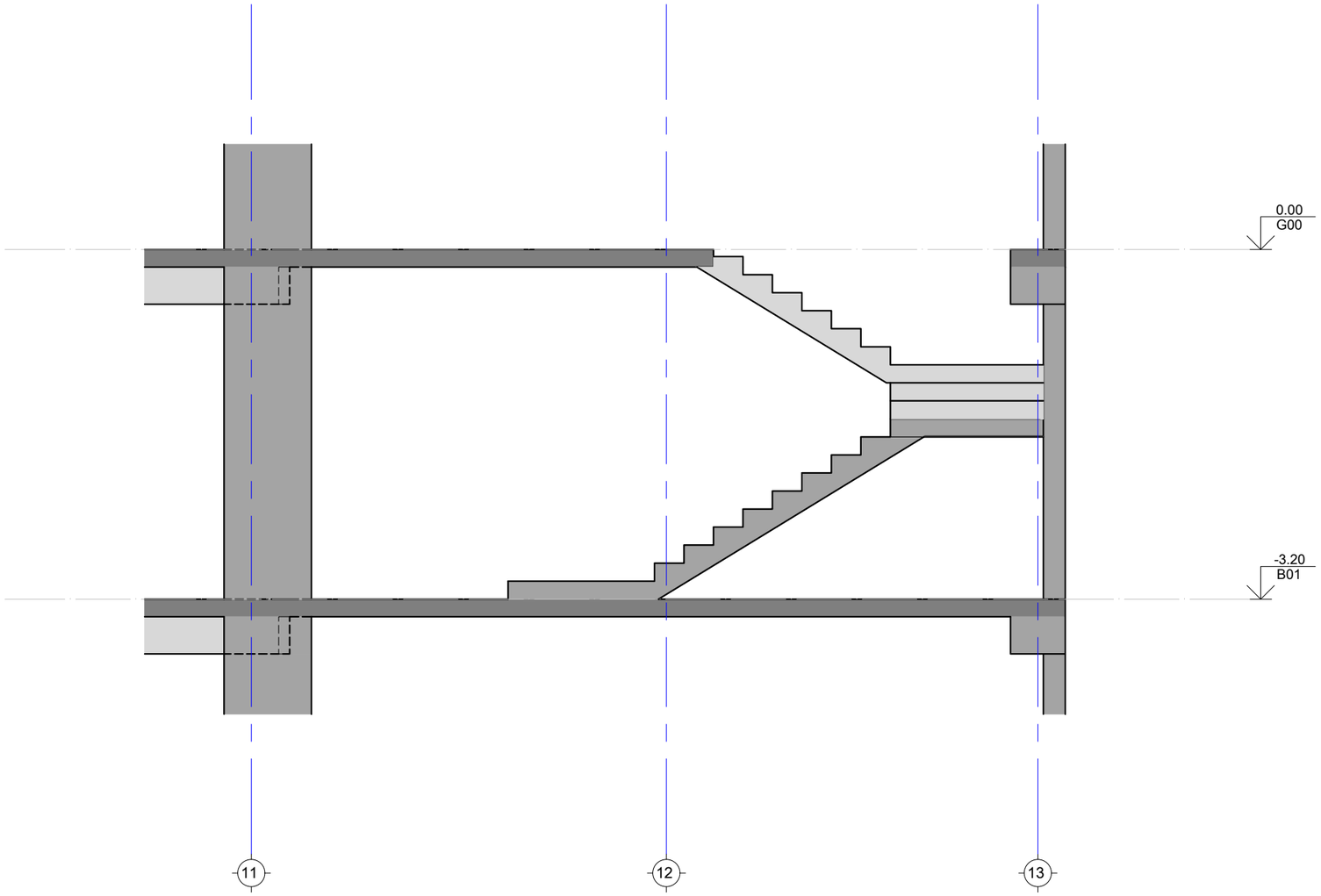

საერთო შენიშვნები :

1. ნახაზში შეტანილი ყველა ცვლილება უნდა შეთანხმდეს პროექტის ავტორთან
2. შენობის საპროექტო ნული ±0.00=562.00 იხ. არქ. აბსოლუტურ ნიშნულს
3. პროექტში ყველა ზომა მოცემულია მილიმეტრებში, ნუშნულები-მეტრებში.
4. ქარგილის გამოხსნა მოხდეს მას შემდეგ, რაც ბეტონის სიმტკიცე მიაღწევს მინიმუმ 70%.

შენიშვნები :

თარიღი Dec 27, 2023 წ.

კორექტირება

№	კორექტირება	თარიღი
1		
2		
3		
4		
5		
6		

მისამართი:

ქ. თბილისი, ანა
პოლიტკოვსკაიას ქუჩა N18
ს/კ 01.14.05.008.410

პროექტის სახელწოდება:

მრავალბინიანი
საცხოვრებელი სახლი

E2C

მთავარი კონსტრუქტორი:
Lead Structural Engineer:

თანამდებობა	გვარი	ხელმოწერა
არქიტექტორი	ნ.დონაძე	
კონსტრუქტორი	ა.ნამგალაძე	
კონსტრუქტორი	გ.გოქსაძე	
მათ.მოდელირება	ა.ოქუორომელიძე	

E: AVTONAMGALADZE@GMAIL.COM
M: +995 598 242 654

პროექტი/Project No 93A23	ფორმატი Paper Size A3
თარიღი/Date: Dec 27, 2023	
სტადია/Status: D.D.	მასშტაბი Scale
ფურცელი/Drawing No ჯ - 510	

ნახაზი/Drawing

კიბის ჭრილი D-D

კიბე №4-ის საყალიბე გეგმა 0.000_დან 4.200_მდე
მ. 1:50

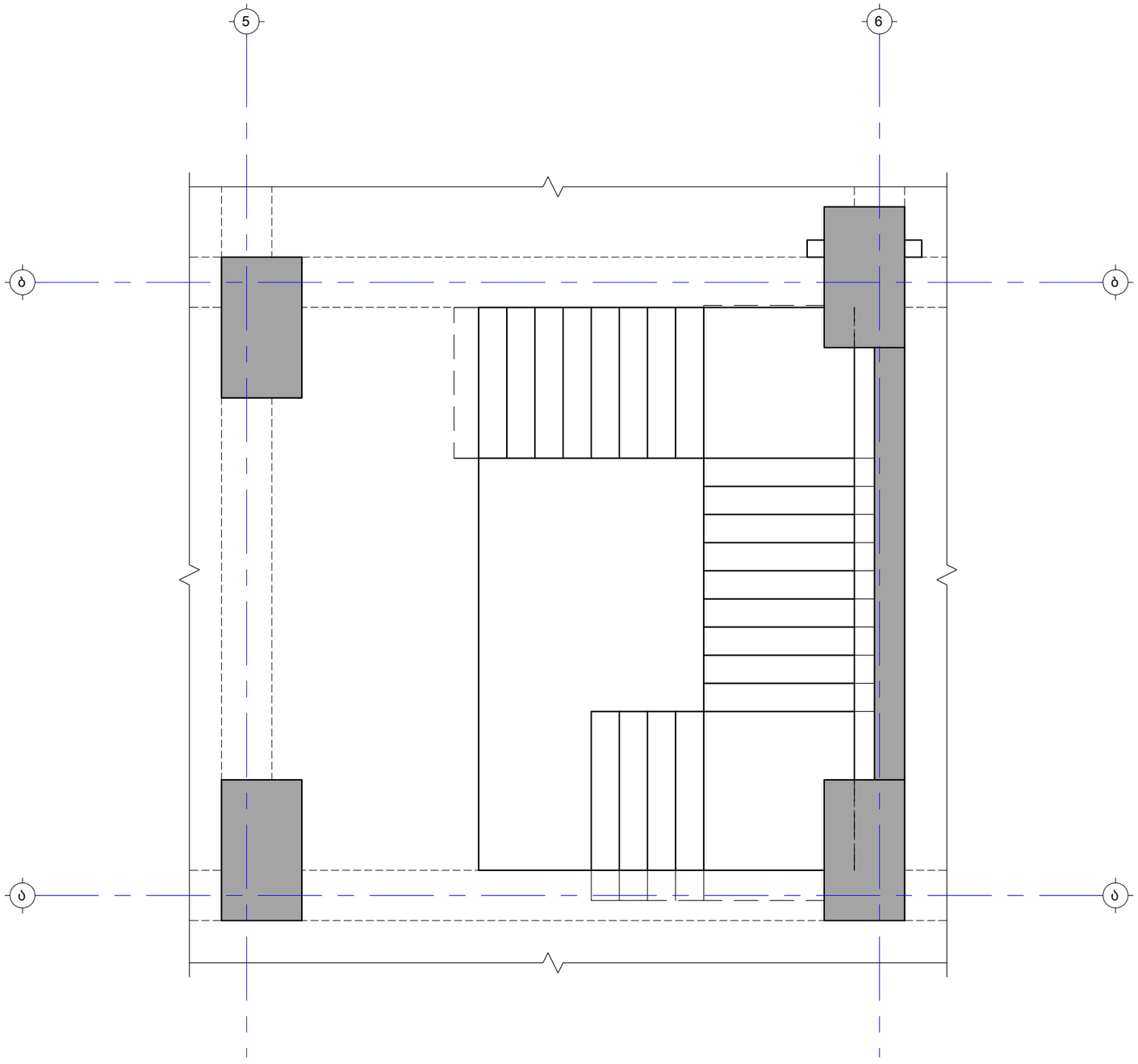

საერთო შენიშვნები :

1. ნახაზში მეტანილი ყველა ცვლილება უნდა შეთანხმდეს პროექტის ავტორთან
2. შენობის საპროექტო ნული ±0.00=562.00 იხ. არქ. აბსოლუტურ ნიშნულს
3. პროექტში ყველა ზომა მოცემულია მილიმეტრებში, ნუშნულები-მეტრებში.
4. ქარგილის გამოხსნა მოხდეს მას შემდეგ, რაც ბეტონის სიმტკიცე მიაღწევს მინიმუმ 70%.

შენიშვნები :

თარიღი Dec 27, 2023 წ.

კორექტირება

№	კორექტირება	თარიღი
1		
2		
3		
4		
5		
6		

მისამართი:

ქ. თბილისი, ანა
პოლიტკოვსკაიას ქუჩა N18
ს/კ 01.14.05.008.410

პროექტის სახელწოდება:

მრავალბინიანი
საცხოვრებელი სახლი

მთავარი კონსტრუქტორი:
Lead Structural Engineer:

თანამდებობა	გვარი	ხელმოწერა
არქიტექტორი	ნ.დონაძე	
კონსტრუქტორი	ა.ნამგალაძე	
კონსტრუქტორი	გ.გოქსაძე	
მათ.მოდელირება	ა.ოქუორომელიძე	

E: AVTONAMGALADZE@GMAIL.COM
M: +995 598 242 654

პროექტი/Project No 93A23	ფორმატი Paper Size A3
თარიღი/Date: Dec 27, 2023	
სტადია/Status: D.D.	მასშტაბი Scale
ფურცელი/Drawing No კ - 511	

ნახაზი/Drawing

კიბე №4-ის საყალიბე გეგმა
0.000_დან 4.200_მდე

კიბის ჭრილი E-E
მ. 1:50

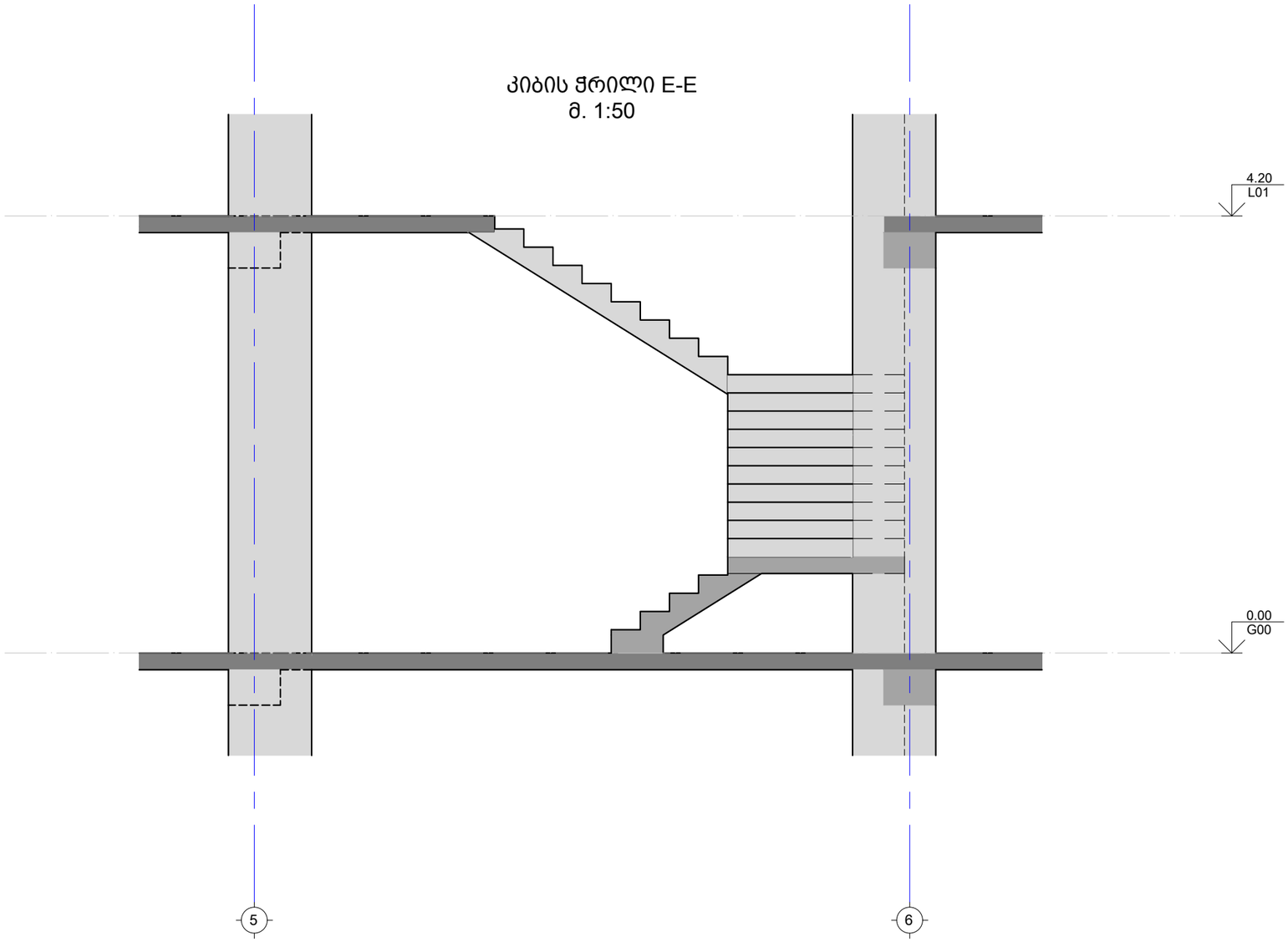

საერთო შენიშვნები :

1. ნახაზში შეტანილი ყველა ცვლილება უნდა შეთანხმდეს პროექტის ავტორთან
2. შენობის საპროექტო ნული ±0.00=562.00 იხ. არქ. აბსოლუტურ ნიშნულს
3. პროექტში ყველა ზომა მოცემულია მილიმეტრებში, ნუშნულები-მეტრებში.
4. ქარგილის გამოხსნა მოხდეს მას შემდეგ, რაც ბეტონის სიმტკიცე მიაღწევს მინიმუმ 70%.

შენიშვნები :

თარიღი Dec 27, 2023 წ.

კორექტირება

№	კორექტირება	თარიღი
1		
2		
3		
4		
5		
6		

მისამართი:

ქ. თბილისი, ანა პოლიტკოვსკაიას ქუჩა N18
ს/კ 01.14.05.008.410

პროექტის სახელწოდება:

მრავალბინიანი საცხოვრებელი სახლი

მთავარი კონსტრუქტორი:
Lead Structural Engineer:

თანამდებობა	გვარი	ხელმოწერა
არქიტექტორი	ნ.დონაძე	
კონსტრუქტორი	ა.ნამგალაძე	
კონსტრუქტორი	გ.გოქსაძე	
მათ.მოდელირება	ა.ოქუორომელიძე	

E: AVTONAMGALADZE@GMAIL.COM
M: +995 598 242 654

პროექტი/Project No 93A23
თარიღი/Date: Dec 27, 2023
სტადია/Status: D.D.
ფურცელი/Drawing No ჯ - 512

ფორმატი Paper Size A3
მასშტაბი Scale

ნახაზი/Drawing

კიბის ჭრილი E-E

კვანძი - I
მ. 1:10

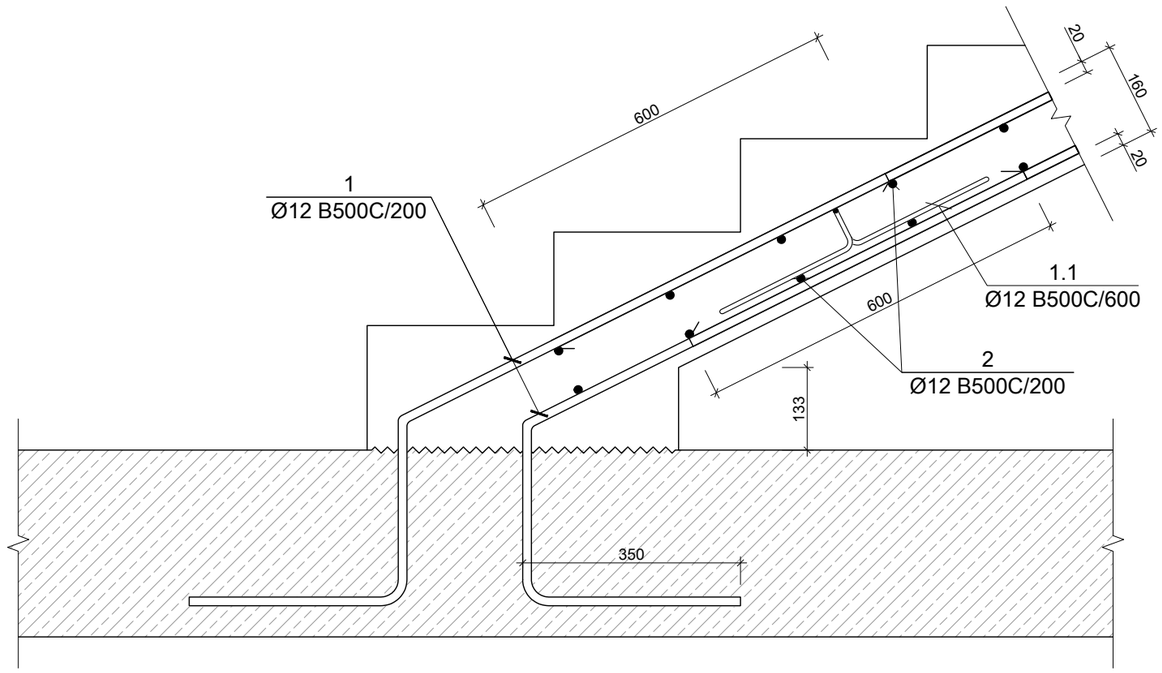

კვანძი - II
მ. 1:10

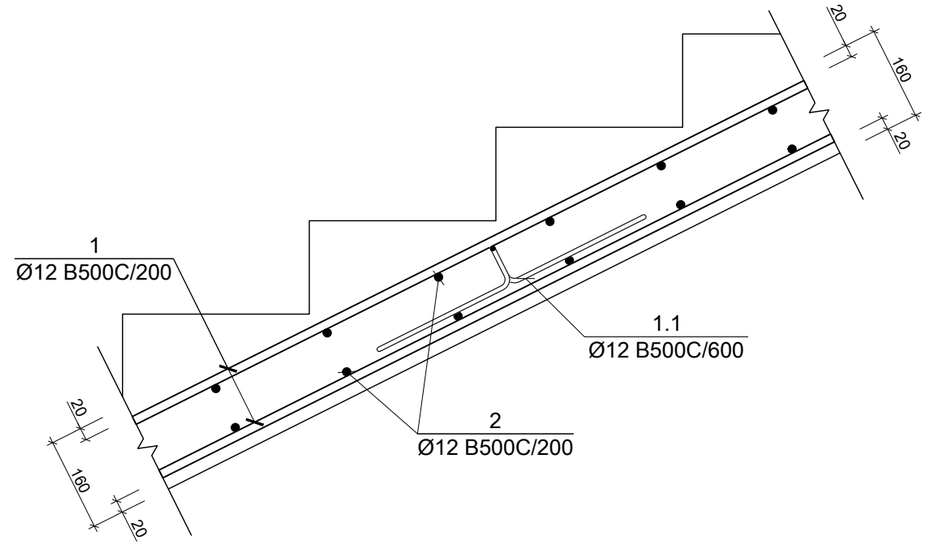

კვეთი 1-1
მ. 1:10

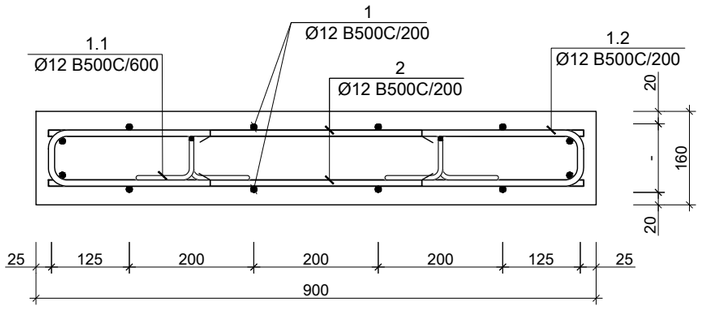

კვეთი 2-2
მ. 1:10

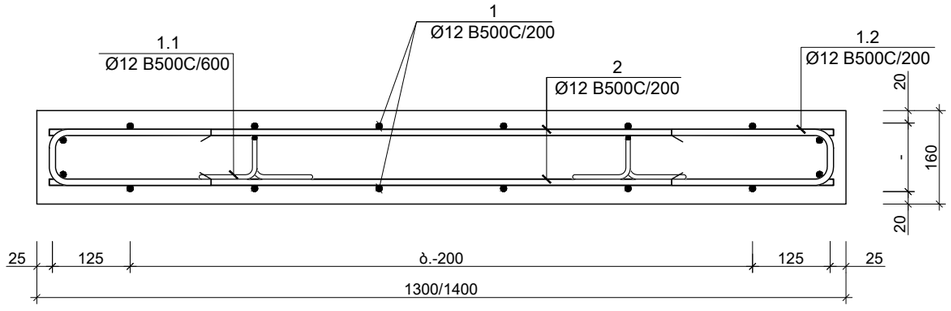

კვანძი - III
მ. 1:10

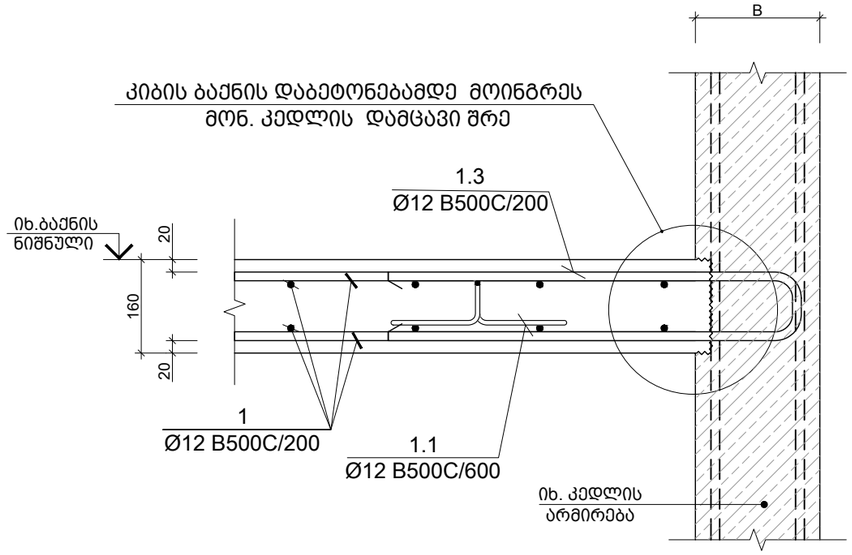

საერთო შენიშვნები :

1. ნახაზში შეტანილი ყველა ცვლილება უნდა შეთანხმდეს პროექტის ავტორთან
2. შენობის საპროექტო ნული ±0.00=562.00 იხ. არქ. აბსოლუტურ ნიშნულს
3. პროექტში ყველა ზომა მოცემულია მილიმეტრებში, ნუშნულები-მეტრებში.
4. ქარგილის გამოხსნა მოხდეს მას შემდეგ, რაც ბეტონის სიმტკიცე მიაღწევს მინიმუმ 70%.

შენიშვნები :

თარიღი Dec 27, 2023 წ.

კორექტირება

№	კორექტირება	თარიღი
1		
2		
3		
4		
5		
6		

მისამართი:

ქ. თბილისი, ანა
პოლიტკოვსკაიას ქუჩა N18
ს/კ 01.14.05.008.410

პროექტის სახელწოდება:

მრავალბინიანი
საცხოვრებელი სახლი

მთავარი კონსტრუქტორი:
Lead Structural Engineer:

თანამდებობა	გვარი	ხელმოწერა
არქიტექტორი	ნ.დონაძე	
კონსტრუქტორი	ა.ნამგალაძე	
კონსტრუქტორი	გ.გოქსაძე	
მათ.მოდელირება	ა.ოქუორომელიძე	

E: AVTONAMGALADZE@GMAIL.COM

M: +995 598 242 654

პროექტი/Project No 93A23	ფორმატი Paper Size A3
თარიღი/Date: Dec 27, 2023	
სტადია/Status: D.D.	მასშტაბი Scale
ფურცელი/Drawing No ჯ - 513	

ნახაზი/Drawing

კიბის ჭრილი 1-1; 2-2 კიბის კვანძი I II III

კვანძი - IV
მ. 1:10

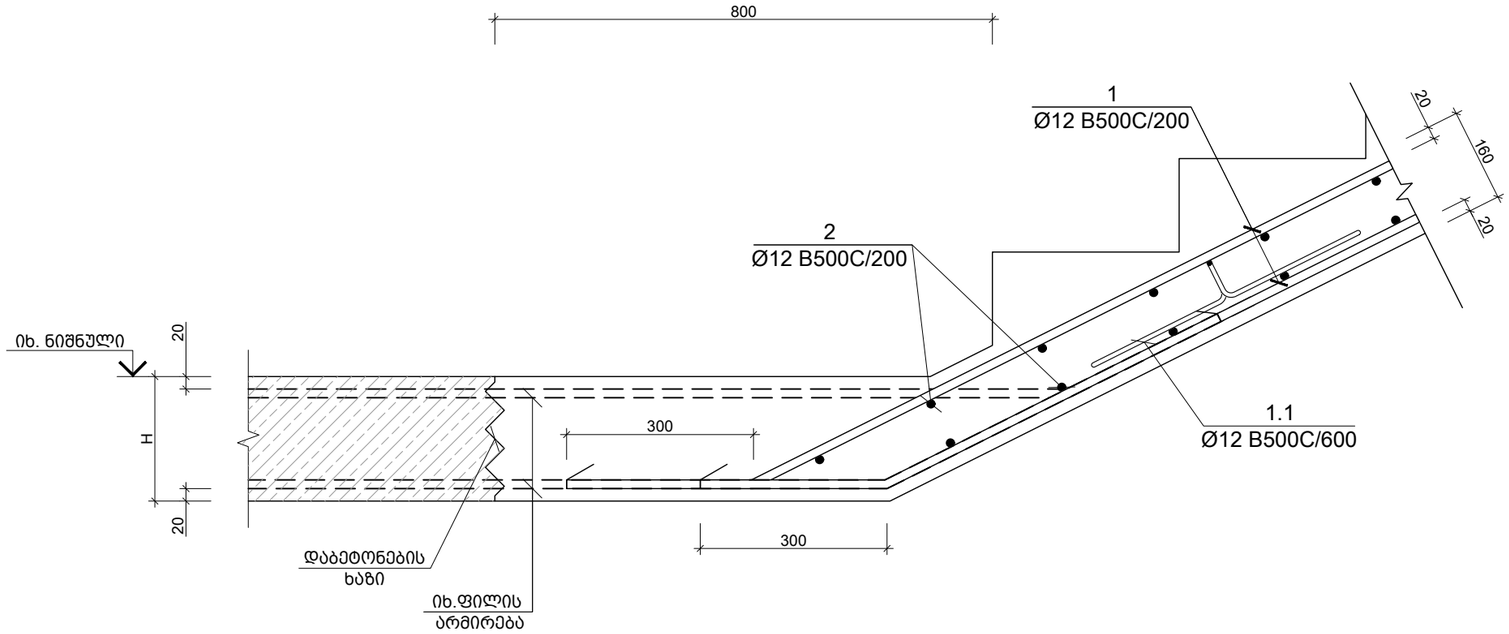

კვანძი - V
მ. 1:10

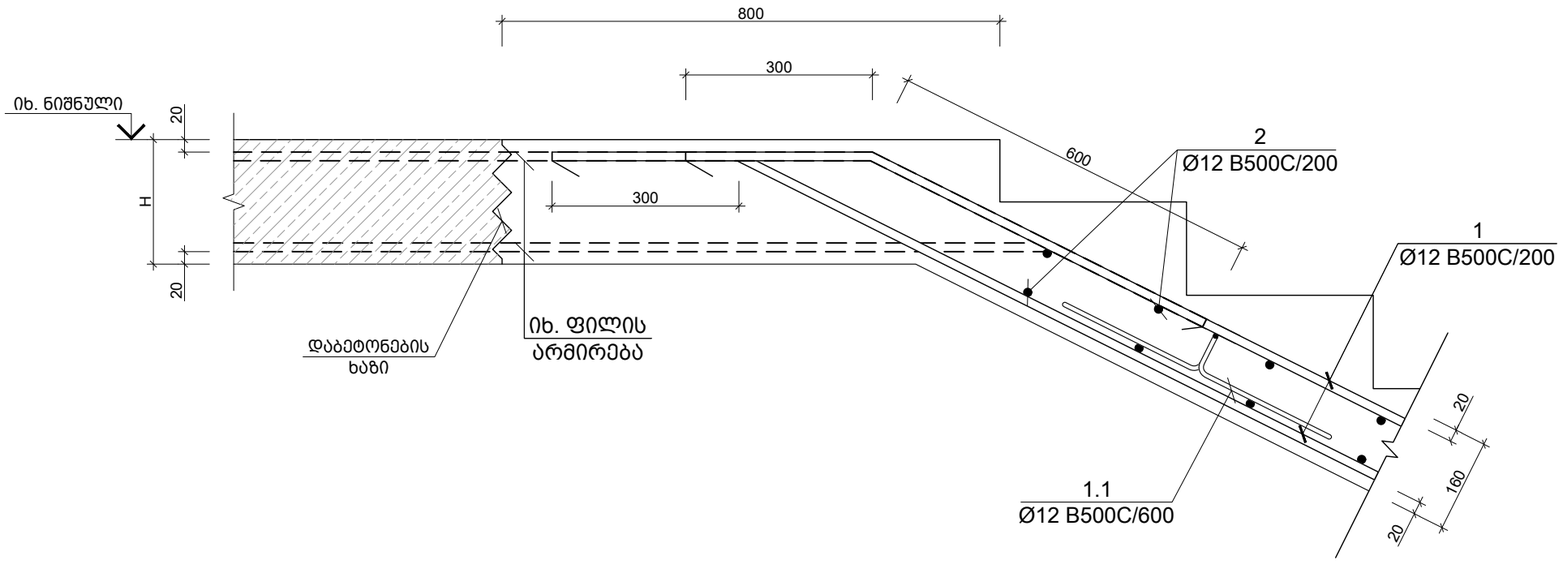

საერთო შენიშვნები :

1. ნახაზში შეტანილი ყველა ცვლილება უნდა შეთანხმდეს პროექტის ავტორთან
2. შენობის საპროექტო ნული ±0.00=562.00 იხ. არქ. აბსოლუტურ ნიშნულს
3. პროექტში ყველა ზომა მოცემულია მილიმეტრებში, ნუშნულები-მეტრებში.
4. ქარგილის გამოხსნა მოხდეს მას შემდეგ, რაც ბეტონის სიმტკიცე მიაღწევს მინიმუმ 70%.

შენიშვნები :

თარიღი Dec 27, 2023 წ.

კორექტირება

№	კორექტირება	თარიღი
1		
2		
3		
4		
5		
6		

მისამართი:

ქ. თბილისი, ანა
პოლიტკოვსკაიას ქუჩა N18
ს/კ 01.14.05.008.410

პროექტის სახელწოდება:

მრავალბინიანი
საცხოვრებელი სახლი

მთავარი კონსტრუქტორი:
Lead Structural Engineer:

თანამდებობა	გვარი	ხელმოწერა
არქიტექტორი	ნ.დონაძე	
კონსტრუქტორი	ა.ნამგალაძე	
კონსტრუქტორი	გ.გოქსაძე	
მათ.მოდელირება	ა.ოქუორომელიძე	

E: AVTONAMGALADZE@GMAIL.COM

M: +995 598 242 654

პროექტი/Project No 93A23	ფორმატი Paper Size A3
თარიღი/Date: Dec 27, 2023	
სტადია/Status: D.D.	მასშტაბი Scale
ფურცელი/Drawing No ჯ - 514	

ნახაზი/Drawing

კიბის კვანძი IV V

პოზ. N	Ø [მმ]	ე ს კ ი ზ ი [მმ]	სიგრძე L [მმ]
1.1	Ø 12	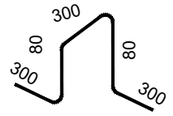	1060
1.2	Ø 12	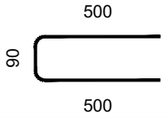	1090
1.3	Ø 12	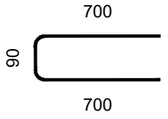	1490

ელემენტის დასახ. და სართული	ელემენტის დასახ. და რაოდენობა	პოზ. №	დიამეტრი ან კვეთი (მმ)		ერთეულის სიგრძე (მმ.)	რაოდენობა (ც.)	საერთო სიგრძე (მ.)	საერთო წონა (კგ.)
კიბეების სპეციფიკაცია	კიბე - 1 1 (ც.)	1	Ø 12	B500C	დ.ა.	–	200	177
		2	Ø 12	B500C	1360	114 X 1	154.36	137
		1.1	Ø 12	B500C	1060	38 X 1	40.10	36
		1.2	Ø 12	B500C	1090	114 X 1	123.72	110
		1.3	Ø 12	B500C	1490	14 X 1	20.86	19
		მძიმე ბეტონი		C20/25	V =	3.4 X 1	= 3.40	მ³
	კიბე - 2 1 (ც.)	1	Ø 12	B500C	დ.ა.	–	809	718
		2	Ø 12	B500C	1260	460 X 1	578.97	514
		1.1	Ø 12	B500C	1060	153 X 1	162.36	144
		1.2	Ø 12	B500C	1090	460 X 1	500.86	444
		1.3	Ø 12	B500C	1490	55 X 1	81.35	72
		მძიმე ბეტონი		C20/25	V =	10.1 X 1	= 10.10	მ³
	კიბე - 3 2 (ც.)	1	Ø 12	B500C	დ.ა.	–	273	242
		2	Ø 12	B500C	860	104 X 2	178.02	158
		1.1	Ø 12	B500C	1060	35 X 2	73.14	65
		1.2	Ø 12	B500C	1090	104 X 2	225.63	200
		1.3	Ø 12	B500C	1490	11 X 2	32.78	29
		მძიმე ბეტონი		C20/25	V =	1.5 X 2	= 3.00	მ³
	კიბე - 4 2 (ც.)	1	Ø 12	B500C	დ.ა.	–	87	77
		2	Ø 12	B500C	860	33 X 2	56.76	50
		1.1	Ø 12	B500C	1060	11 X 2	23.32	21
		1.2	Ø 12	B500C	1090	33 X 2	71.94	64
		მძიმე ბეტონი		C20/25	V =	0.6 X 2	= 1.20	მ³

საერთო შენიშვნები :

1. ნახაზში შეტანილი ყველა ცვლილება უნდა შეთანხმდეს პროექტის ავტორთან
2. შენობის საპროექტო ნული ±0.00=562.00 იხ. არქ. აბსოლუტურ ნიშნულს
3. პროექტში ყველა ზომა მოცემულია მილიმეტრებში, ნუშნულები-მეტრებში.
4. ქარგილის გამოხსნა მოხდეს მას შემდეგ, რაც ბეტონის სიმტკიცე მიაღწევს მინიმუმ 70%.

შენიშვნები :

თარიღი Dec 27, 2023 წ.

კორექტირება

№	კორექტირება	თარიღი
1		
2		
3		
4		
5		
6		

მისამართი:

ქ. თბილისი, ანა
პოლიტკოვსკაიას ქუჩა N18
ს/კ 01.14.05.008.410

პროექტის სახელწოდება:

მრავალბინიანი
საცხოვრებელი სახლი

მთავარი კონსტრუქტორი:
Lead Structural Engineer:

თანამდებობა	გვარი	ხელმოწერა
არქიტექტორი	ნ.დონაძე	
კონსტრუქტორი	ა.ნამგალაძე	
კონსტრუქტორი	გ.გოქსაძე	
მათ.მოდელირება	ა.ოქუორომელიძე	

E: AVTONAMGALADZE@GMAIL.COM

M: +995 598 242 654

პროექტი/Project No 93A23	ფორმატი Paper Size A3
თარიღი/Date: Dec 27, 2023	
სტადია/Status: D.D.	მასშტაბი Scale
ფურცელი/Drawing No ჯ - 515	

ნახაზი/Drawing

კიბის ესკიზი კიბის სპეციფიკაცია

მონ. რ.ბ.-ის სვეტების და გარე შემომმზღუდავი კედლების მიერთების სქემა
მ.1:25

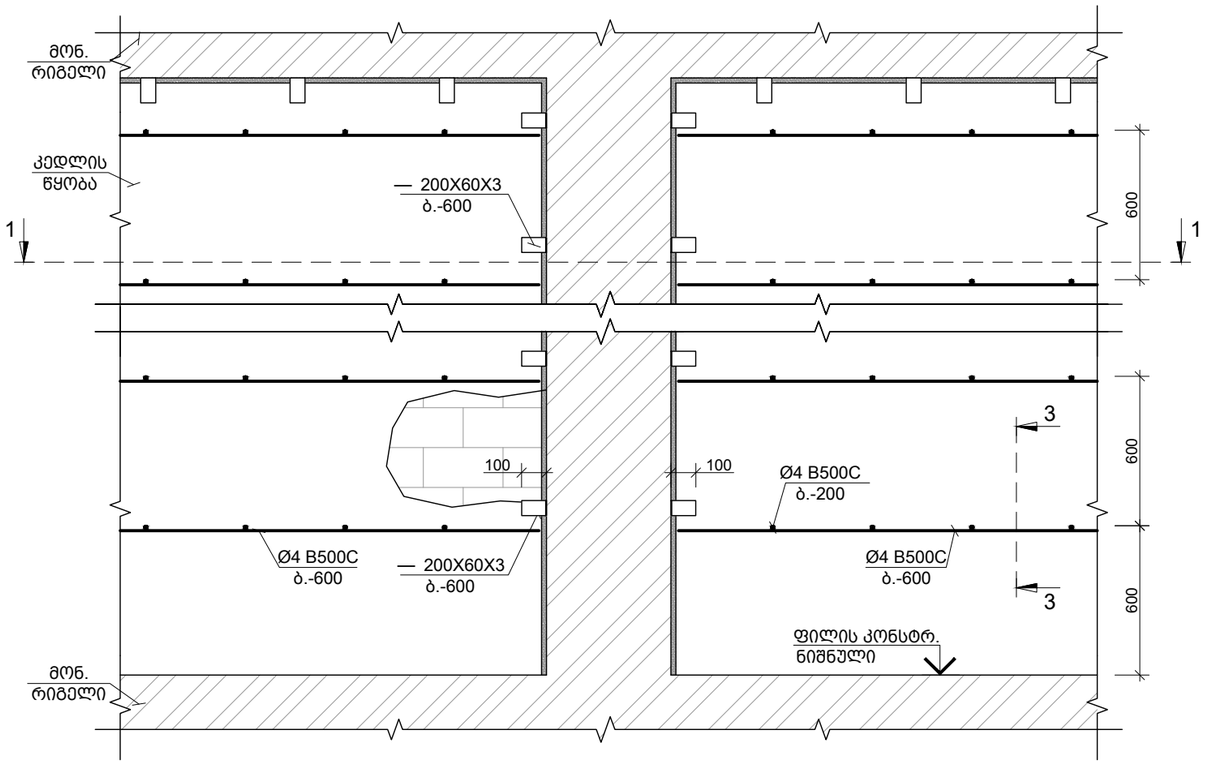

კუთხის სვეტებთან კედლების მიერთების კვანძი
მ.1:25

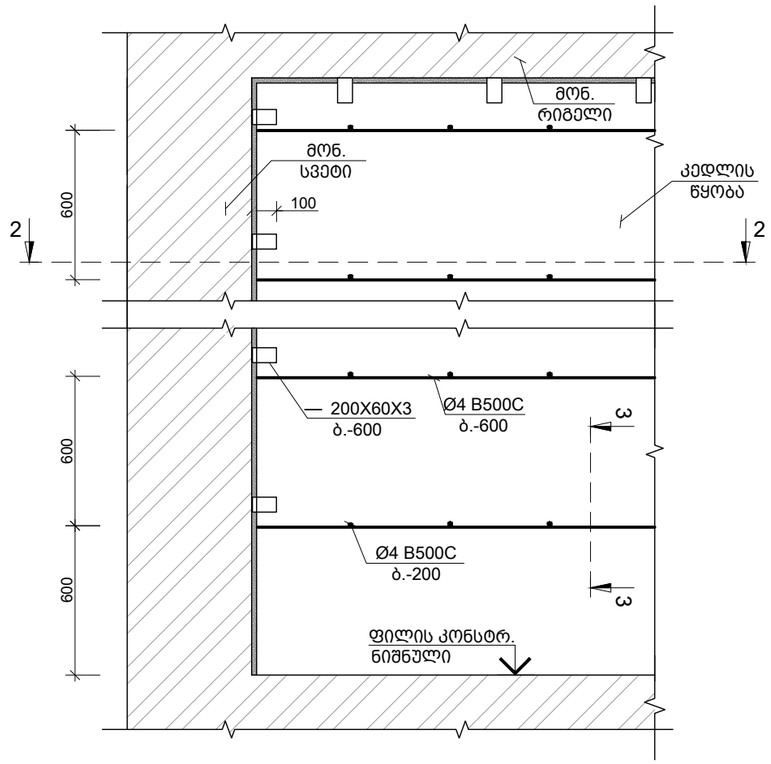

კვეთი 1-1
მ.1:25

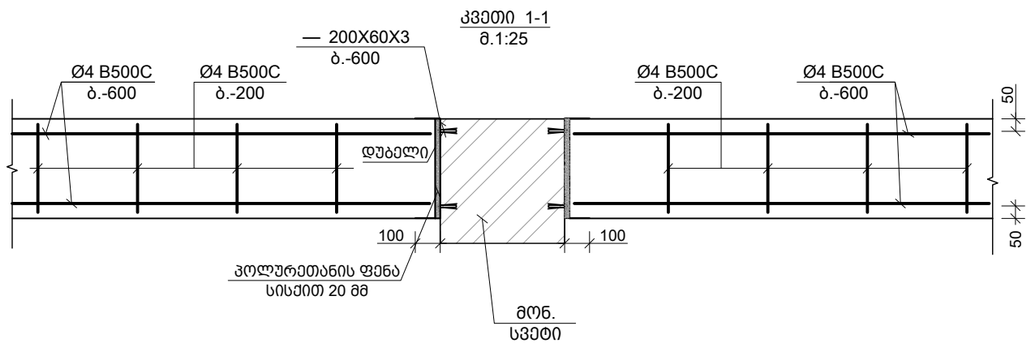

კვეთი 2-2
მ.1:25

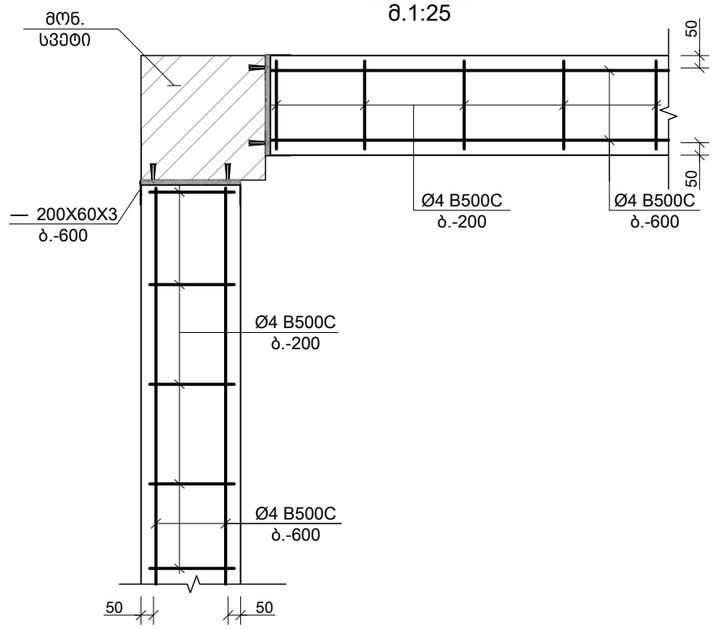

საერთო შენიშვნები :

1. ნახაზში მეტანილი ყველა ცვლილება უნდა შეთანხმდეს პროექტის ავტორთან
2. შენობის საპროექტო ნული ±0.00=562.00 იხ. არქ. აბსოლუტურ ნიშნულს
3. პროექტში ყველა ზომა მოცემულია მილიმეტრებში, ნუშნულები-მეტრებში.
4. ქარგილის გამოხსნა მოხდეს მას შემდეგ, რაც ბეტონის სიმტკიცე მიაღწევს მინიმუმ 70%.

შენიშვნები :

თარიღი Dec 27, 2023 წ.

კორექტირება

№	კორექტირება	თარიღი
1		
2		
3		
4		
5		
6		

მისამართი:

ქ. თბილისი, ანა
პოლიტკოვსკაიას ქუჩა N18
ს/კ 01.14.05.008.410

პროექტის სახელწოდება:

მრავალბინიანი
საცხოვრებელი სახლი

მთავარი კონსტრუქტორი:
Lead Structural Engineer:

თანამდებობა	გვარი	ხელმოწერა
არქიტექტორი	ნ.დონაძე	
კონსტრუქტორი	ა.ნამგალაძე	
კონსტრუქტორი	გ.გოქსაძე	
მათ.მოდელირება	ა.ოქუორომელიძე	

E: AVTONAMGALADZE@GMAIL.COM

M: +995 598 242 654

პროექტი/Project No 93A23	ფორმატი Paper Size A3
თარიღი/Date: Dec 27, 2023	
სტადია/Status: D.D.	მასშტაბი Scale
ფურცელი/Drawing No კ - 901	

ნახაზი/Drawing

მონ. რ.ბ.-ის სვეტების და გარე კედლების მიერთების სქემა

ტიხრების დამაგრების და არმირების ზოგადი სქემა
მ. 1:75

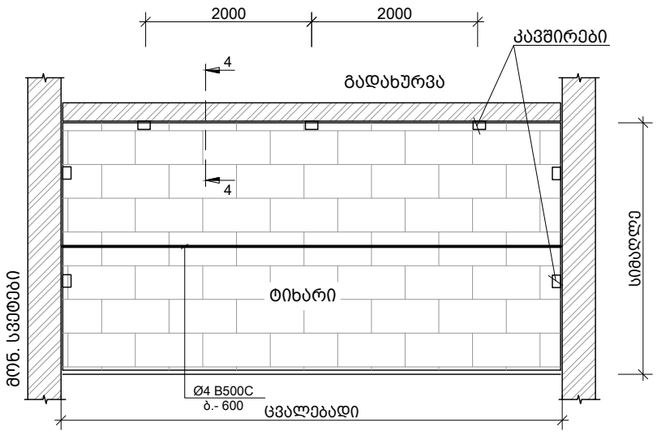

100 მმ -იანი ტიხრის გადახურვის ფილასთან და რიგელთან შეპირაპირების კვანძი
მ.1:10

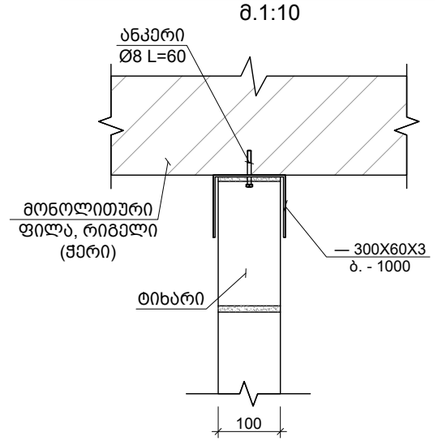

200 მმ -იანი ტიხრის გადახურვის ფილასთან და რიგელთან შეპირაპირების კვანძი
მ.1:10

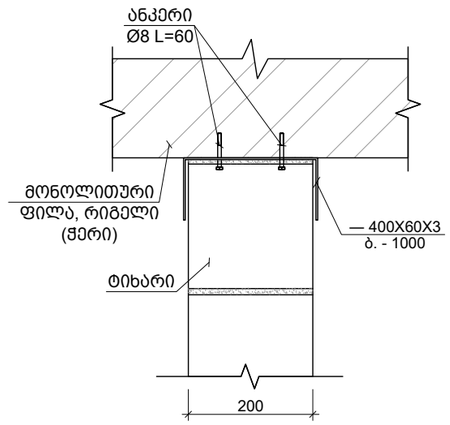

კვეთი 3-3
მ.1:10

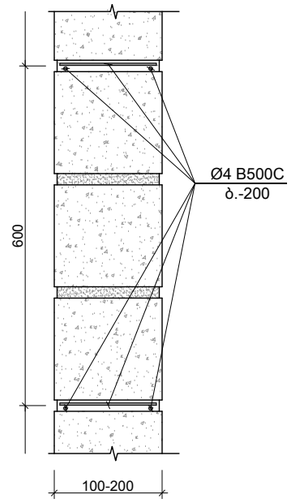

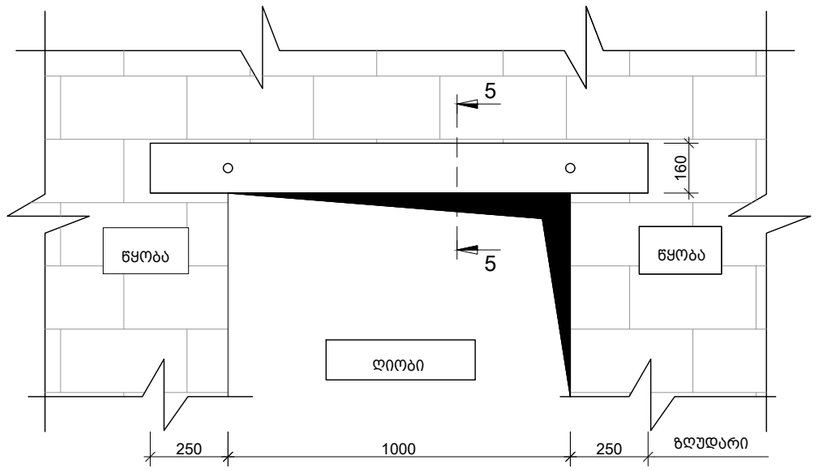

ზღუდარი
მ. 1:10

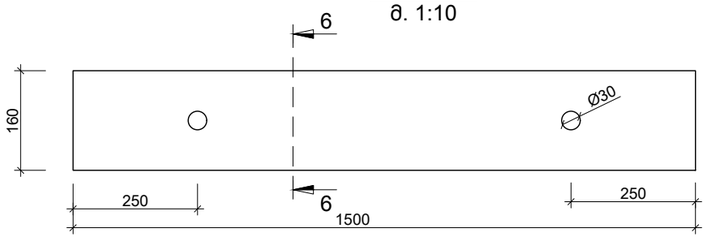

კვეთი 6-6
მ. 1:10

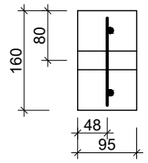

95-იანი და 200 ზღუდარის მოწყობის სქემა
მ. 1:10

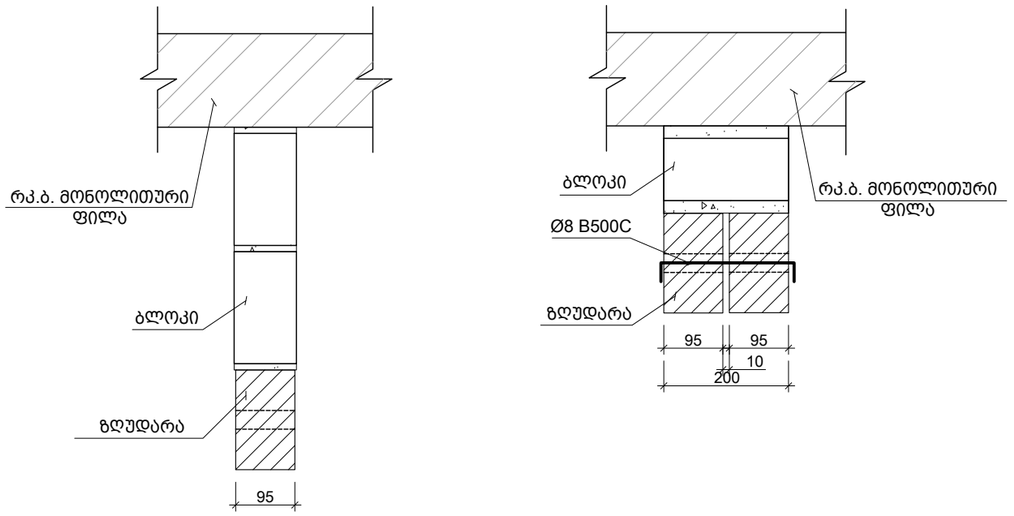

კარკასი
მ. 1:10

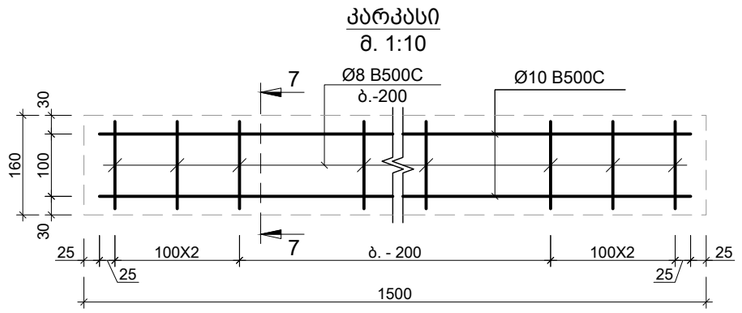

კვეთი 7-7
მ. 1:10

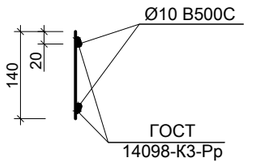

საერთო შენიშვნები :

1. ნახაზში მეტანილი ყველა ცვლილება უნდა შეთანხმდეს პროექტის ავტორთან
2. შენობის საპროექტო ნული ±0.00=562.00 იხ. არქ. აბსოლუტურ ნიშნულს
3. პროექტში ყველა ზომა მოცემულია მილიმეტრებში, ნუშნულები-მეტრებში.
4. ქარგილის გამოხსნა მოხდეს მას შემდეგ, რაც ბეტონის სიმტკიცე მიაღწევს მინიმუმ 70%.

შენიშვნები :

1. ტიხრების დაარმირება და დამაგრება გადახურვებთან ხდება 2.0 მეტრზე მეტი სიგრძის ემთხვევაში.

თარიღი Dec 27, 2023 წ.

კორექტირება

№	კორექტირება	თარიღი
1		
2		
3		
4		
5		
6		

მისამართი:

ქ. თბილისი, ანა
პოლიტკოვსკაიას ქუჩა N18
ს/კ 01.14.05.008.410

პროექტის სახელწოდება:

მრავალბინიანი
საცხოვრებელი სახლი

მთავარი კონსტრუქტორი:
Lead Structural Engineer:

თანამდებობა	გვარი	ხელმოწერა
არქიტექტორი	ნ.დონაძე	
კონსტრუქტორი	ა.ნამგალაძე	
კონსტრუქტორი	გ.გოქსაძე	
მათ.მოდელირება	ა.ოქუორომელიძე	

E: AVTONAMGALADZE@GMAIL.COM

M: +995 598 242 654

პროექტი/Project No 93A23	ფორმატი Paper Size
თარიღი/Date: Dec 27, 2023	A3
სტადია/Status: D.D.	მასშტაბი Scale
ფურცელი/Drawing No ჯ - 902	

ნახაზი/Drawing

ტიხრების გადახურვის ფილასთან და რიგელთან შეპირაპირების კვანძი

№32-23 “28“ დეკემბერი 2023 წ.

საექსპერტო დასკვნა

ქ. თბილისში, ვაკის რაიონში, ანნა პოლიტკოვსკაიას ქ. N18-ში (ს.კ. 01.14.05.008.410.) მრავალბინიანი საცხოვრებელი სახლის პროექტის კონსტრუქციული ნაწილის შესახებ.

საექსპერტოდ წარმოდგენილია ქ. თბილისში, ვაკის რაიონში, ანნა პოლიტკოვსკაიას ქ. N18-ში (ს.კ. 01.14.05.008.410.) ოცდასამ სართულიანი საცხოვრებელი სახლის პროექტის კონსტრუქციული ნაწილი, შენობების გაანგარიშების სასრულ ელემენტთა სივრცული მოდელი, ტერიტორიის საინჟინრო გეოლოგიური გამოკვლევის შედეგები და პროექტის არქიტექტურული ნაწილი.

პროექტის არქიტექტურული ნაწილი დამუშავებულია შ.პ.ს. „არტეგონი“-ს მიერ. ქალაქის სეისმური დარაიონების რუკის მიხედვით სამშენებლო მოედანი განეკუთვნება 8 (A=0.17) ბალიან ზონას. გრუნტის სეზონური გაყინვის სიღრმე 0.00 სმ. ქარის ნორმატიული დაწნევა - 85 კგძ/სმ^2. თოვლის ნორმატიული დატვირთვა - 50 კგძ/სმ^2

საპროექტო შენობა ოცდასამ სართულიანია, რომელთაგან ორი მიწისქვეშა სართული, ძირითადი შენობის გარშემოც ეწყობა, ძირითადი შენობიდან გამოყოფილია ანტისეისმური ნაკერით. აღნიშნული მიწისქვეშა ორი სართული განკუთვნილია ავტოსადგომებისთვის. ერთი სართული განეკუთვნება კომერციულ სივრცეს. ერთი სართული განეკუთვენბა საოფისე სივრცეს. დარჩენილი ცხრამეტი სართული განეკუთვენაბა საცხოვრებელ სივრცეს. ძირითადი შენობა რომელიც შედგება 23 სართულისგან გეგმაში მართკუთხა მოხაზულობისაა, მაქსიმალური გაბარიტული ზომებით ღერძებში LxB=68.20x15.30 მ. პროექტის მიხედვით 23 სართულიანი საცხოვრებელი სახლის საძირკველი წარმოადგენს მონოლითურ რკინაბეტონის მთლიანკვეთიან ფილას, სისქით 120 სმ. საძირკვლის ფილის დაფუძნება ხდება ძლიერ გამოფიტული, მცირე სიმტკიცის, ქვიშაქვების და არგილიტების მორიგეობაზე, რომლის პირობითი საანგარიშო წინაღობა ერთღერძა კუმშვაზე R_c=13.6 მპა (138.6 კგძ/სმ^2). სიმკვრივე ρ=2.29 გ/სმ^3. პუასონის კოეფიციენტი μ=0.20. დეფორმაციის მოდული E=2000 მპა (20000 კგძ/სმ^2).

კონსტრუქციული თვალსაზრისით შენობა ხისტკვანძებიან მონოლითურ რკინაბეტონის ჩარჩო-კავშირებიან სისტემას წარმოადგენს. ჩარჩოს სვეტების განივი კვეთები იცვლება შენობის მთლიან სიმაღლეზე axb=80x210 სმ. axb=80x140 სმ. axb=60x210 სმ. axb=60x140 სმ. axb=60x120 სმ. axb=50x210 სმ. axb=50x100 სმ. axb=50x50 სმ. axb=40x120 სმ. axb=40x80 სმ. axb=40x40 სმ. სართულშუა გადახურვები ხორციელდება მონოლითური რკინაბეტონის 18 სმ. და 20 სმ-იანი სისქის რიგელიანი ფილებით. რიგელების განივკვეთი ყველა დონეზე ერთნაირია bxh=50x50 სმ. bxh=40x50 სმ. bxh=20x50 სმ. bxh=20x20 სმ. მონოლითური რკინაბეტონისაა აგერთვე ყველა კიბის კონსტრუქცია. შენობას სეისმური დატვირთვების მისაღებად გააჩნია მძლავრი რკინაბეტონის დიაფრაგმები, სისქით 30 სმ, რომლებიც ძირითადად განლაგებულნი არიან

სიმეტრიულად. სარდაფის ნაწილში გრუნტთან შეხების ადგილზე ეწყობა რკინაბეტონის 30 სმ. სისქის კედლები. გარე კედლები (კარკასის შევსება) და ტიხრები გათვალისწინებულია მსუბუქი 20 სმ. სისქის ბეტონის ბლოკები. კონსტრუქციებისათვის ბეტონის სიმტკიცის კლასი ვერტიკალურ ელემენტებში გამოყენებულია C25/30 („B.-30") ხოლო ჰორიზონტალურ ელემენტებში გამოყენებულია C20/25 („B.-25"), ხოლო არმატურის კლასი B500C (ან A500C, A240C).

შენობის გაანგარიშება შესრულებულია ავტომატური საანგარიშო კომპლექსის "Лира-САПР -2021"-ის საშუალებით, სამშენებლო ნორმები და წესების „სეისმომედეგი მშენებლობა (პნ 01.01.-09)" გათვალისწინებით.

შენობის მზიდი ელემენტების კონსტრუირებას საფუძვლად უდევს მისი, როგორც ერთიანი ღეროვან-ფირფიტოვანი სივრცული სისტემის გაანგარიშების შედეგები მუდმივ და სეისმურ ზემოქმედებაზე და მათ საანგარიშო თანწყობაზე. საანგარიშო სქემაში საძირკვლის ფუძის გრუნტების მუშაობა ჰორიზონტალური მიმართულებით გათვალისწინებულია დრეკადი ბმების გათვალისწინებით. შენობის საანგარიშო მოდელი დაპროექტებისთვის მისაღები სიზუსტით სრულად აღწერს ნაგებობის მუშაობის სურათს.

უნდა აღინიშნოს საექსპერტოდ წარმოდგენილი პროექტის კონსტრუქციული ნაწილის შესრულების მაღალი დონე, როგორც შინაარსობრივად, ასევე გაფორმებით. პროექტით გადმოცემული ინფორმაცია არის სრული და ადვილად აღსაქმელი. მუშა ნახაზებში მოცემულია შენობის დამახასიათებელი სქემები, კვანძები და კვეთები, მოყვანილია გამოყენებული მასალების სპეციფიკაციები.

ამასთან ერთად უნდა აღინიშნოს, რომ პროექტის ექსპერტიზის ჩატარების პროცესში პროექტის ავტორის მიერ გათვალისწინებული იყო ექსპერტის შენიშვნები და სათანადო კორექტივები შეტანილი იქნა პროექტში.

<u>დასკვნა:</u>

ზემოთ თქმულიდან გამომდინარე ქ. თბილისში, ვაკის რაიონში, ანნა პოლიტკოვსკაიას ქ. N18-ში (ს.კ. 01.14.05.008.410.) მრავალბინიანი საცხოვრებელი სახლის პროექტის კონსტრუქციულ ნაწილს ეძლევა დადებითი შეფასება და ეძლევა რეკომენდაცია დასამტკიცებლად.

ექსპერტი:

ინჟინერ-კონსტრუქტორი /შალვა მდინარაძე/

Shako.mdinaradze@gmail.com

557 270 270

28.12.2023 წ.

Shalva Mdinaradze

Position: Structural Engineering
Education: Master (Faculty of Construction)
Date of Birth: 29.12.1984
Contact Info:
Mob: +995 557 270 270
E-Mail: shako.mdinaradze@gmail.com



EDUCAITION

2006 – 2008 Tbilisi, Georgia, Technical University Faculty of Construction
Specialty: Information Technology in Construction
Diploma Academic Degree of Master of Science

2002 – 2006 Tbilisi, Georgia, Technical University Faculty of Construction
Specialty: Computer Design Systems of Construction
Diploma Bachelor's Degree

Working Experience

04.2015 - Present LLC Cubicon
Position: Structural Engineering

05.2014 – 2015 LLC Artstudio Project
Position: Structural Engineering

2007 – Present LLC Monolith Studio
Position: Structural Engineering

2006 – 2007 LLC Artstudio Project
Position: Structural Engineering

Languages:

Georgian (Native Speaker)
Russian (Good)

კომპიუტერული პროგრამები

Microsoft office Word
Microsoft office Excel
Microsoft office Power Point
OutLook
AutoCAD
Revit
LIRA-Windows
Monomax
SCAD office
ArchiCAD

ობიექტები (არასრული სია)

საზოგადო დანიშნულების ობიექტები:

2007 წ.
ბორჯომი - სასტუმრო კომპლექსი ბორჯომის პარკთან

2008 წ.
თბილისი - ხიზანიშვილის ქუჩაზე სავაჭრო ცენტრი „პოპულის მიმდებარედ“ 6 სართულიანი კომერციული დანიშნულების შენობა.
თბილისი - მდ.მტკვრის მარჯვენა სანაპიროზე კორტების მიმდებარედ 5 სართულიანი გასართობ-გამაჯანსაღებელი ცენტრი.

2009 წ.
თბილისი - სოფ. დიღომი (ნაკვეთი N289) 6 სართულიანი მრავალფუნქციური შენობა.
თბილისი - ჩხეიძის ქ N26-ში 8 სართულიანი მრავალფუნქციური შენობა.

2010 წ.
თბილისი - ისანი-სამგორის რაიონი, აწყურის ქ. N45-ში 3 სართულიანი სავაჭრო ცენტრი (ჰოლანდიური სახლი).

2011 წ.
თბილისი - ვაკე-საბურთალოს რაიონი, მეაბრეშუმეობის ინსტიტუტის მიმდებარედ 4 სართულიანი საოფისე შენობა.
ქარელის რაიონი - შაქშაქეთის ტერიტორიაზე ორ სართულიანი პოლიციის საგუშაგო.

2012 წ.
რიკოთის საავტომობილო გვირაბით სარგებლობისათვის საფასურის გადახდის საკონტროლო პუნქტი.
ქობულეთის ჩამდინარე წყლების დამწმენდი ნაგებობები.

თბილისი - ვერის ბაღის მიმდებარედ მინი საფეხბურთო მოედნის და ორ სართულიანი კაფის მოწყობის პროექტი.

2013 წ.

თბილისი, ვაკის პარკის ტერიტორიაზე რესტორანი „ბუდაპეშტი“-ს პროექტი.
თბილისი, კეკელიძის ქუჩა, ვარაზის ხევი (ნაკ. N06/005) 2 სართულიანი საზოგადოებრივი კვების ობიექტი.

2014 წ.

თბილისი, კრწანისის ქუჩა N12,N65-ში შ.პ.ს. „ნიუ-ჰოსპიტალს“-ის მრავალფუნქციური საავადმკოფოს 3 კორპუსი.
თბილისი, სოფ. დიღომი (ს.კ N01.72.14.034.010) 7 სართულიანი სავაჭრო საოფისე შენობა. კორპუსი. თბილისი - ბელიაშვილის ქ. (ს.კ N01.13.01.004.099) 4 სართულიანი სავაჭრო საოფისე შენობა.
თბილისი, გამსახურდიას გამზირი N46-ში 4 სართულიანი პოლიციის ადმინისტრაციული შენობა.
ზუგდიდი, გორის ქ. N3-ში ერთ სართულიანი განსაკუთრებულ დავალებათა დეპარტამენტის სამეგრელო ზემო-სვანეთის სამხარეო სამმართველოს სასადილოს და სპორტდარბაზის შენობა.
ახალციხე, მანველიძის ქ. N5-ში ახალციხის რეგიონალური არქივის შენობა.

2015 წ.

თბილისი, მაკდონალდსი ამერიკის საელჩოსთან.
თბილისი, ვაჟა-ფშაველას გამზირი N1, საქართველოს ეროვნული არქივის საგამოფენო სივრცე.
თბილისი, ნუცუბიძე-ვაშლიჯვრის შემაერთებელ გზატკეცილზე 112-ის ადმინისტრაციული შენობა.
რუსთავი, მეგობრობის და ფალიაშვილის გადაკვეთის მიმდებარედ 112-ის სარეზერვო შენობა.

2016 წ.

თბილისი, ა. ბელიაშვილის ქ. N43/ა-ში 3 სართულიანი ავტოფარეხი.
თბილისი, ა. მარშალ გელოვანის გამზირზე (ს.კ N01.10.11.001.246) 2 სართულიანი საზოგადოებრივი კვების ობიექტი.
ქუთაისი, მაკდონალდსი II.
მცხეთა, ნატახტარის საგზაო პოლიციის საგუშაგოს მიმდებარედ სსიპ 112-ის საჯარიმო ავტოსაფგომი.
თბილისი, ვ. გოძიაშვილის ქ. N49-ში სსიპ საქართველოს სოფლის მეურნეობის სამინისტროს ლაბორატორია.
თბილისი, მუხიანის საცხოვრებელი რაიონის მიმდებარედ (ნაკ. 06/385) 4 სართულიანი მრავალფუნქციური შენობა.

2017 წ.

წყალტუბოს რაიონი, სოფ. ცხუნკური, საწურბლიას მღვიმის ვიზიტორთა ცენტრი, ამბულატორია.
თბილისი, წყნეთის გზატკეცილი, 7 სართულიანი საგანმანათლებლო დაწესებულება.

2018 წ.

დაბა წყნეთი, დ. აღმაშენებლის ქ. N52-ში 2 სართულიანი საფთიაქო ქსელი პსპ-ს შენობის პროექტი.
ვიზიტორთა ცენტრები კახეთის მუნიციპალიტეტში მაღრაანში და აკურაში.
ყვარელი, სოფელი გავაზა_სასტუმრო ასკანელი

2019 წ.
თბილისი, ტაბახმელა, სოფ. შინდისში (ს.კ. 81.02.99.511) 1 სართულიანი საფთიაქო ქსელი პსპ-ს შენობის პროექტი.
ხაშური, სოფ. ქვიშხეთი (ნაკ. N 69.06.62.523) 5 სართულიანი სასტუმროს შენობა.
ხაშური, იუსტიციის სახლი ხაშურში.

2019 წ.
გორის მუნიციპალიტეტი, კარალეთის ადმინისტრაციული ერთეული (ს.კ. 66.46.21.014.052) _ მრავალფუნქციური ორ სართულიანი შენობა.
ახალგაზრდული ცენტრი რეგიონებში (თელავი, გურჯაანი, გორი, ხაშური, თიანეთი, ბორჯომი, ზუგდიდი)
ქ.თბილისი, ჯიქიას ქ. N5 (ს.კ. 01.14.05.006.115)_სასაწყობე შენობა.
ქ. ბორჯომი, დავით აღმაშენებლის ქ. (ს.კ. 64.23.02.913)_ორი ან მეტი ფუნქციის ობიექტი.
ყაზბეგის მუნიციპალიტეტი, დაბა გუდაური (ს.კ. 74.06.11.454) _სასტუმრო გუდაურში.

2020 წ.
ქ. თბილისი, სოფ. დიღომი, ვეფხისტყაოსნის ქ. N2 (ს.კ.01.72.14.034.271)_ მრავალფუნქციური კომპლექსი.
სოფ. შინდისი, თბილისი-კოჯრის გზატკეცილი N2 (ს.კ. 81.02.11.574) _ სამ სართულიანი მრავალფუნქციური შენობა.
სიღნაღის მუნიციპალიტეტი, სოფ. ნუკრიანი (56.13.43.070)_ღვინის მარანი.
სოფ. ქვიშხეთი (ნაკ. N 69.06.62.685) სასტუმროს შენობა.
მცხეთის მუნიციპალიტეტ სოფელ წეროვანში (ს.კ. 72.08.01.054)_ლოჯისტიკური ცენტრი წეროვანში, სასტუმრო და ოფისი.
რკინიგზის სადგურები _ ძირულა, მოლითი, ქვიშხეთი.

2022 წ.
ქ. თბილისი, ზურაბ და თეიმურაზ ზალდასტანიშვილის ქ. N7 (ს.კ. 01.10.15.006.060)_მრავალბინიანი საცხოვრებელი სახლი.
ქ.თბილისი, გიორგი ჭყონდიდელის ქ. N34 (ს.კ. 01.12.12.024.199)_მრავალბინიანი საცხოვრებელი სახლი.

2023 წ. ქ. თბილისი, სოფ. ოქროყანა, ფუნიკულიორის ქ. N11 (ს.კ. 01.15.07.005.021) სააპარტამენტე კომპლექსი. ქ. მარნეული, რუსთაველის ქ. N71, (ს.კ. 83.02.23.157)_მარნეულის საკრებულოს შენობა.

მრავალბინიანი საცხოვრებელი სახლები:

2007 წ.
თბილისი - ჩაჩავას ქ. N2,4,6,8,10-ში 17 სართულიანი საცხოვრებელი კომპლექსი.
თბილისი - ჩოლოყაშვილის ქ. N48/ა-ში 17 სართულიანი საცხოვრებელი სახლი.
თბილისი - თ. ერისთავის ქ. N3-ის მიმდებარედ 10 სართულიანი საცხოვრებელი სახლი.
თბილისი - მთაწმინდა-კრწანისის რაიონი, გალის ქ. N17-ში 6 სართულიანი საცხოვრებელი სახლი.
ქობულეთი - 12 სართულიანი საცხოვრებელი სახლი.
თბილისი - ლაღიძის ქ. N6-ში 13 სართულიანი საცხოვრებელი სახლი.
თბილისი - დიდუბის ქ. N23-ში 14 სართულიანი საცხოვრებელი სახლი.

2008 წ.
თბილისი - ნაფეტვრების გზის მიმდებარედ 8 სართულიანი საცხოვრებელი სახლი.
თბილისი - დიდუბე-ჩუღურეთის რაიონი, ბოტანიკის ინსტიტუტის მიმდებარედ 7 სართულიანი საცხოვრებელი სახლი.
თბილისი - შანდორ პეტეფის ქუჩაზე 11 სართულიანი საცხოვრებელი სახლი.

2009 წ.
თბილისი - არალეთის ქ. N18-ში 10 სართულიანი საცხოვრებელი სახლი.
თბილისი - ბერბუკის ქ. N5,7,9, 19 სართულიანი საცხოვრებელი სახლი.
თბილისი - მარუხის გმირების ქ. N11; N13-ის მიმდებარედ ტერასული ტიპის 8 სართულიანი საცხოვრებელი სახლი.

2013 წ.
თბილისი - ი.ჭავჭავაძის I ჩიხის მიმდებარედ 14 სართულიანი საცხოვრებელი სახლი.
თბილისი - ვაზისუბნის დასახლება, ოლიმპიური სოფლის ორი 9 სართულიანი კორპუსი.

2014 წ.
ქუთაისი - წერეთლის ქ. N184-ში 12 სართულიანი საცხოვრებელი სახლი.
თბილისი - საგურამოს ქ. N6-ში 14 სართულიანი საცხოვრებელი სახლი.

2015 წ.
თბილისი - ჩარგლის ქ. N79-ში 11 სართულიანი საცხოვრებელი სახლი.
თბილისი - ნუცუბიძის IIIმ/რ-ის ბოლოს 19 სართულიანი საცხოვრებელი სახლი.
თბილისი - გ.ბრწყინვალე და პეტრე იბერის ქუჩების გადაკვეთაზე ორი 11 სართულიანი საცხოვრებელი სახლი.
თბილისი - თევდორე მღვდელის ქ. N24-ში 7 სართულიანი საცხოვრებელი სახლი.

2016 წ.
თბილისი - ჩარგლის ქ. N79-ში 11 სართულიანი საცხოვრებელი სახლი.
თბილისი - ჯამბულის ქ. N5, ვირსალაძის ქ. N8/10-ში 6 სართულიანი საცხოვრებელი სახლი.
თბილისი - ც. დადიანის ქ. N123-N125-ში 12 სართულიანი საცხოვრებელი სახლი.
თბილისი - ქეთევან წამებულის გამზირ N51/2-ში 7 სართულიანი საცხოვრებელი სახლი.
თბილისი - დიდი დიღმის დასახლების მიმდებარედ 7 სართულიანი საცხოვრებელი სახლი.

2017 წ.

თბილისი - ც. დადიანის ქ. N111-ში 17 სართულიანი საცხოვრებელი სახლი.
თბილისი - დიდი დიღმის IV მ/რ. კორპუსი 15 და 12-ის მიმდებარედ 6 სართულიანი საცხოვრებელი სახლი.
თბილისი - ზესტაფონის ქ. N13-ში 11 სართულიანი საცხოვრებელი სახლი.
ქ. თბილისი, ვახტანგ ნინუას ქ.N5 (ს.კ. 01.12.12.001.092)_მრავალბინიანი საცხოვრებელი სახლი.
ქ. თბილისი, ბოგდან ხმელნიცკის ქ. (ს.კ. 01.17.11.026.100)_მრავალბინიანი საცხოვრებელი სახლი.

2018 წ.

თბილისი - დიდი დიღომში (ს.კ.01.72.14.035.587) 12 სართულიანი საცხოვრებელი სახლი.

2019 წ.

თბილისი - დ. თავდადებულის ქ. N16ა-ს მიმდებარედ (ს.კ.01.10.06.234) 11 სართულიანი საცხოვრებელი სახლი.
ქ. თბილისი, მწვანე ქალაქი ლისზე, ბლოკი C4 (01.10.18.006.312)_მრავალბინიანი კომპლექსი ბალკონი ლისზე.

2020 წ.

ქ. თბილისი, დოლაბაურის ქ. N20-ის მიმდებარედ (ს.კ. 01.17.13.045.117)_მრავალბინიანი საცხოვრებელი სახლი
ქ. თბილისი, კრწანისის ქ. (ს.კ. 01.18.06.013.038; ს.კ. 01.18.06.013.039; ს.კ. 01.18.06.013.043; ს.კ. 01.18.06.013.055; ს.კ. 01.18.06.013.060)_მრავალბინიანი კომპლექსი
ქ. თბილისი, დიდი დიღომი (01.72.14.040.817)_მრავალბინიანი საცხოვრებელი სახლი.
ქ. თბილისი, გორგასლის ქ. N61 (01.18.06.005.034)_მრავალბინიანი კომპლექსი.

2021 წ.

ქ. თბილისი, ზესტაფონის ქ. N11 (ს.კ. 01.12.12.001.011)_11 სართულიანი საცხოვრებელი სახლი.
ბორჯომის მუნიციპალიტეტი, დაბა ბაკურიანი, (ს.კ. 64.30.08.083) მრავალბინიანი საცხოვრებელი სახლი.
ქ. თბილისი, დიღმის სასწავლო საცდელი მეურნეობა (ს.კ. 01.72.14.009.677)_მრავალბინიანი კომპლექსი დიღმის ჭალებში.

2023 წ.

ქ. თბილისი, სოფ. დიღომი, ოთხი ათასი მესხის I ჩიხი, N4 (ს.კ. 01.72.14.367.002)_მრავალბინიანი საცხოვრებელი სახლი.
ქ. თბილისი, გლდანის I მ/რ-სა და მუხიანის I მ/რ-ს შორის (ს.კ. 01.11.13.012.008) _მრავალბინიანი საცხოვრებელი სახლი.
ქ. თბილისი, ბოგდან ხმელნიცკის ქუჩის I ჩიხი, N1 (01.19.35.007.084)_მრავალბინიანი საცხოვრებელი სახლი.
ქ.რუსთავი, თბილისის ქ. N28 (ს.კ. 02.04.04.713)_მრავალბინიანი საცხოვრებელი სახლი.

<u>ინდივიდუალური საცხოვრებელი სახლები:</u>

2007 წლიდან - დღემდე - 188 ინდივიდუალური საცხოვრებელი სახლი.

<u>რეკონსტრუქციები:</u>

2010 წ.
თბილისი - ვაზისუბნის IV მ/რ. კაფე „ვაზისუბანი“-ს რეკონსტრუქცია

2011 წ.
მცხეთა - დ.აღმაშენებლის ქ. N135-ში მცხეთის არქეოლოგიური მუზეუმ ნაკრძალის შენობის საძირკვლების გაძლიერება.

2014 წ.
თბილისი - ტერენტი გრანელის 2/4; ჩიტაიას 1/3-ში შენობის რეკონსტრუქცია.
თბილისი - მარშალ გელოვანის N6-ში სსიპ სოფლის მეურნეობის სამეცნიერო კვლევითი ცენტრის ადმინისტრაციული შენობის რეკონსტრუქცია.

2016 წ.
თბილისი - კოლმეურნეობის მოედნის რეკონსტრუცია

2018 წ.
თბილისი - სასტუმრო გაგარინის მოედანზე

2019 წ.
თბილისი - გუდიაშვილის მოედნის რეკონსტრუქცია

2020 წ.
ქ. თბილისი - ალ. ყაზბეგის ქ. N16 (ს.კ. 01.10.15.022.046)_მანსარდის სართულის მოწყობა.
ქ. ბოლნისი _5 ნომრიანი სასტუმრო-ვილა 1.
ქ. თბილისი, ნ.ბარათაშვილის ქ. N9 და შ. ნიშნიანიძის ქ. N16-ში შენობის სხვენის რეაბილიტაციის პროექტი.

2022 წ.
ქ. ბორჯომი, სააკაძის N47 (ს.კ. 64.23.01.989)_ინდივიდუალური საცხოვრებელი სახლის რეკონსტრუქცია.

GEORGIAN TECHNICAL UNIVERSITY

DIPLOMA

STU № 005198

This is to certify that Mr./Ms. Shalva
Name, Surname
Mdinaradze

was enrolled in 2002 in Georgian Technical University and in 2006

completed the requirements of Faculty of
Civil Engineering

Bachelor's Degree of the University

with major in Computer Aided Design Systems in Construction

By the decision of the State Qualification Commission, September
Month, Day, Year
25, 2006, Mr. Shalva Mdinaradze
Name, Surname

was awarded the Academic Degree of

Bachelor of Computer Engineering

Seal

Rector

Dean

City: Tbilisi

Registration # 05672

საქართველოს ტექნიკური უნივერსიტეტი

დიპლომი

STU № 005198

ეძლევა შალვა მდინარაძეს

მას ზედ, რომ იგი 2002 წელს ჩაირიცხა და 2006

წელს დაამთავრა საქართველოს ტექნიკური უნივერსიტეტის

სამშენებლო

ფაკულტეტის

ბაკალავრიატის სრული კურსი მშენებლობის კომპიუტერული დაპროექტების სისტემების

სპეციალობით

საკვალიფიკაციო კომისიის 2006 25. 9 (წელი, რიცხვი, თვე) გადაწყვეტილებით

შალვა მდინარაძეს მიენიჭა

ბაკალავრის აკადემიური ხარისხი და სისტემოტექნიკოსის

კვალიფიკაცია

ბ.ა.

რექტორი

დეკანი

ქალაქი თბილისი

სარეგისტრაციო ნომერი 05672

GEORGIA

TECHNICAL UNIVERSITY OF GEORGIA

MASTER'S

DIPLOMA

M № 001807

By decision N 3 June 19, 2008 .

of the faculty of Civil Engineering

Mr. Shalva Mdinaradze

was awarded the Degree of Master of Sciences in Information Technologies for Conctruction

რეგისტრაციის N 01353

თბილისი 15 7 2011
Tbilisi რიცხვი/day თვე/month წელი/year

საქართველო

საქართველოს ტექნიკური უნივერსიტეტი

მაგისტრის

დიპლომი

M № 001807

სამშენებლო ფაკულტეტის 2008 წლის 19. 6 № 3

გადაწყვეტილებით შალვა მდინარაძეს

მიენიჭა მეცნიერების

მაგისტრის აკადემიური ხარისხი

ინფორმაციული ტექნოლოგიები მშენებლობაში

სპეციალობით.

დეკანი
Dean ზურაბ გედენიძე
Zurab Gedenidze

რექტორი
Rector არჩილ ფრანგიშვილი
Archil Prangishvili

ბ.ა.
Seal

Georgia

IDENTITY CARD

მოქალაქის პირადობის მოწმობა

საქართველო

GEO



გარათის No / CARD No

13II11867

სახელი / FIRST NAME

შალვა

SHALVA

გვარი / LAST NAME

მდინარაძე

MDINARADZE

მოქ. / CIT | სქესი / SEX | პირადი No / PERSONAL No

GEO | მმ / M | 57001013364

დაბადების თარიღი / DATE OF BIRTH

29.12.1984

მოქმედების ვადა / DATE OF EXPIRY

06.01.2025

ხელმოწერა / SIGNATURE



დაბადების ადგილი / PLACE OF BIRTH

ხაშური

KHASHURI

გაცემის თარიღი / DATE OF ISSUE

06.01.2015

გამცემი ორგანო / ISSUING AUTHORITY

იუსტიციის სამინისტრო

MINISTRY OF JUSTICE

დამკვეთი: სრს; დამამზადებელი: MB-IDS 2014

სშს-ს რეგისტრაციის No 26-3184



IDGE013II11867557001013364<<<<

8412298M2501062GE0<<<<<<<<<<<0

MDINARADZE<<SHALVA<<<<<<<<<<<