შ. პ. ს. " ჯი ენ პი "

ქ. თბილისში, წინამძღვრიშვილის ქ.№4-ში ღვინის ქარხანა

კონსტრუქციული ნაწილი

მუშა პროექტი

დირექტორი: ო. ქვრივიშვილი

პრ. მთ. კონ. ო. ქვრივიშვილი

თბილისი 2020

№	დასახელება	შენიშვნა
	თავფურცელი	
001	თავფურცელი	
002	თავფურცელი	
	ქვაბული	
1	ქვაბულის გეგმა	
2	ქვაბულის ჭრილი 1-1; 2-2	
3	ქვაბულის ჭრილი 3-3; 4-4	
	საძირკველი	
101	ხიმინჯის განლაგების სქემა	
102	ხიმინჯი ხმ-1; ჩდ-1	
103	საძირკვლის ძირითადი არმირების სქემა ქვედა შრე	
104	საძირკვლის დამატებითი არმირების სქემა ქვედა შრე	
105	საძირკვლის ძირითადი არმირების სქემა ზედა შრე	
106	საძირკვლის დამატებითი არმირების სქემა ზედა შრე	
107	ლიფტის შახტის ჩასატანებელი დეტალები	
108	კვეთი 1-1; 2-2	
109	კვეთი 3-3; 4-4	
110	კვეთი 5-5; 6-6	
111	კვეთი 1-3; 1-4	
112	საძირკვლის განლაგების სქემა -2.400 და -1.000	
113	კვეთი 7-7; 8-8; 9-9	
114	კვეთი 10-10	
115	კვეთი 11-11; კვანძი კ3-1; კ3-2	
116	საძირკვლის სპეციფიკაცია	
	კონსტრუქციების განლაგების სქემები	
201	კონსტრუქციების განლაგების სქემა -6.000 და -6.250	
202	კონსტრუქციების განლაგების სქემა -4.750	
203	კონსტრუქციების განლაგების სქემა -0.720 და 0.000	
204	კონსტრუქციების განლაგების სქემა 2.730	
205	კონსტრუქციების განლაგების სქემა 5.500	
	მონოლითური ფილები	

№	დასახელება	შენიშვნა
301	მოჭიმვა 0.000	
302	მონოლითური ფილის ძირითადი არმირება -0.720 ქვედა შრე	
303	მონოლითური ფილის გაძლიერება -0.720 ქვედა შრე	
304	მონოლითური ფილის ძირითადი არმირება -0.720 ზედა შრე	
305	მონოლითური ფილის გაძლიერება -0.720 ზედა შრე	
306	მონოლითური ფილა და მოჭიმვის -0.720 კვეთები, სპეციფიკაცია	
307	მონოლითური ფილის ძირითადი არმირება -4.750	
308	მონოლითური ფილის ძირითადი არმირება 2.730	
309	მონოლითური ფილის ძირითადი არმირება 5.500 ქვედა შრე	
310	მონოლითური ფილის ძირითადი არმირება 5.500 ზედა შრე	
311	ლიფტის შახტის მონოლითური ფილის ძირითადი არმირება 5.500	
	მონოლითური სვეტები	
401	მონოლითური სვეტი ს-1; ს-2; ს-3	
402	მონოლითური სვეტი ს-4; ს-5	
403	მონოლითური სვეტი ს-6; ს-7	
	მონოლითური კოჭები	
501	მონოლითური კოჭი კ-1	
502	მონოლითური კოჭი კ-2	
503	მონოლითური კოჭი კ-3	
504	მონოლითური კოჭი კ-4	
505	მონოლითური კოჭი კ-5	
506	მონოლითური კოჭი კ-6; კ-12	
507	მონოლითური კოჭი კ-7	
508	მონოლითური კოჭი კ-8	
509	მონოლითური კოჭი კ-9	
510	მონოლითური კოჭი კ-10; კ-11	
	მონოლითური კედლები	
601	მონოლითური კედელი მკ-1; მკ-5	
602	მონოლითური კედელი მკ-2	
603	მონოლითური კედელი მკ-3	

№	დასახელება	შენიშვნა
604	მონოლითური კედელი მკ-4	
605	მონოლითური კედელი მკ-6	
606	მონოლითური კედელი მკ-7; მკ-8	
607	მონოლითური კედელი მკ-9	
608	მონოლითური კედელი მკ-10	
609	მონოლითური კედელი მკ-11	
610	მონოლითური კედელი მკ-12	
611	მონოლითური კედელი მკ-13	
612	მონოლითური კედელი მკ-14	
613	მონოლითური კედელი მკ-15	
614	მონოლითური კედელი მკ-16	
615	მონოლითური კედელი მკ-17	

შ.პ.ს. „ჯი ენ პი			ქ. თბილისი, წინამძღვრიშვილის ქ.№4-ში ღვინის ქარხანა	
				მუშა პრ.
მთ.კონს.	ო.ქვრივიშვილი		თავფურცელი	დაკვ
შეასრულა	ნ. მელაძე			ფურც. №001
შეამოწმა	ო. ქვრივიშვილი		მასშტაბი 1:50	ინვ. № ფურცლები

№	Ведомость	Примечание
616	Экспликация помещений 18-й этаж	
	Ведомость помещений	
701	Ведомость помещений зоны 1-й	
702	Ведомость помещений зоны 1-й-бис и зоны 1-1; 2-2	
703	Ведомость помещений зоны 2-й	
704	Ведомость помещений зоны 3-й	
	Ведомость помещений и зоны 4-й	
801	Ведомость помещений и зоны 5-й	
802	Ведомость помещений 6-й зоны	
803	Ведомость помещений 6-й зоны: помещения 1-й, 2-й и 3-й	
804	Зона 6-й 9-9 этажей	
	Экспликация зоны 7-й	
901	Ведомость помещений и ограждающих конструкций зоны 8-й и помещения 1-й этажей	
902	Ведомость 8-й зоны 1-й этажей	
903	Ведомость помещений зоны 1-й	

Ведомость помещений зоны 2.0 этажей 1-й этажей 6-й зоны 1-й этажей

1. Ведомость помещений зоны 2.0 этажей 1-й этажей 6-й зоны 1-й этажей составлена в соответствии с требованиями:
   1) Градостроительного кодекса Российской Федерации;
   2) Жилищного кодекса Российской Федерации;
   3) Свода правил по проектированию и строительству помещений различного функционального назначения.
2. Общая площадь помещений 0.00 квадратных метров 458.00 м.

| Помещение 1-8- - - -

ქვაბულის გეგმა

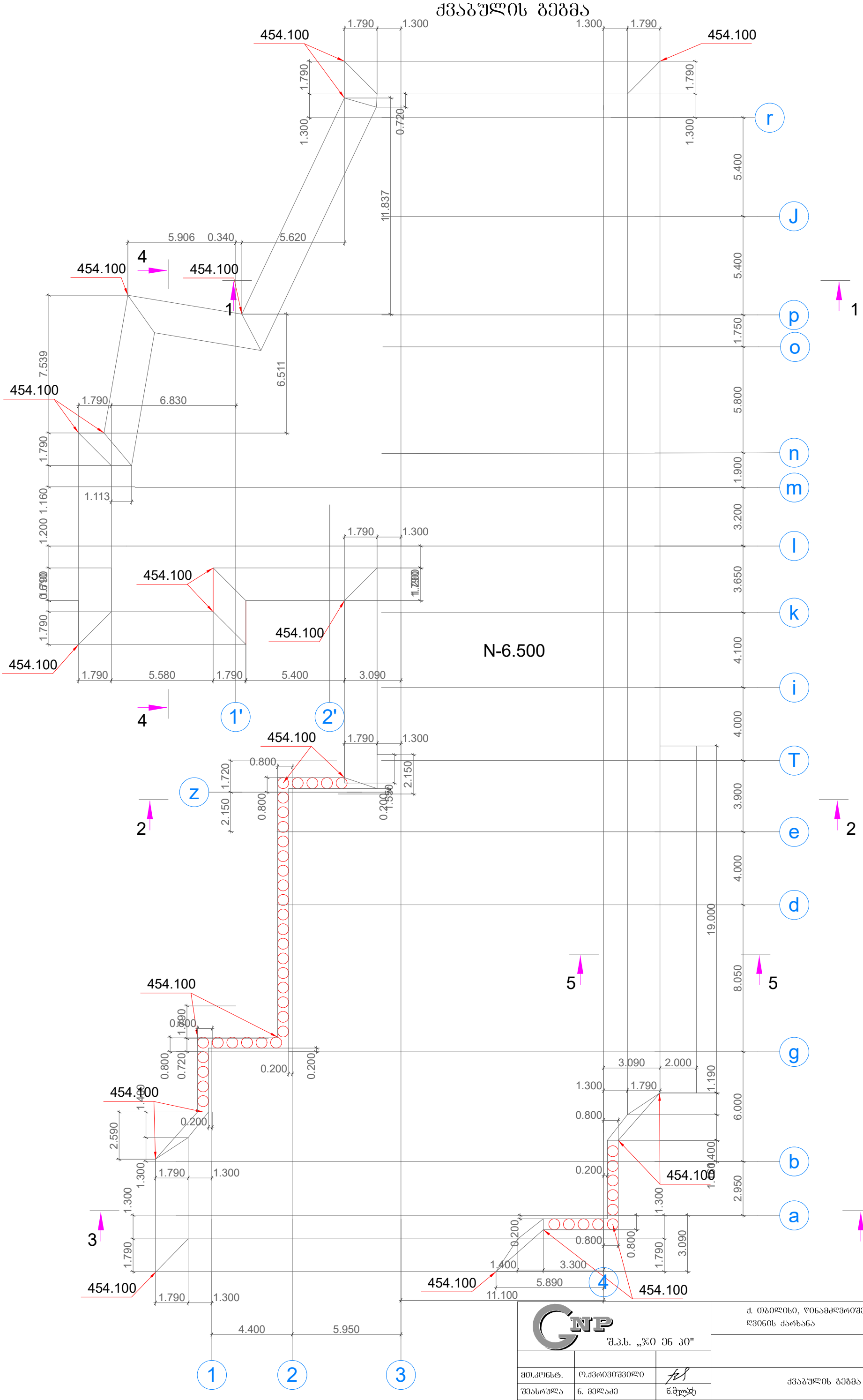

შ.პ.ს. „ჯი ენ პი"			ქ. თბილისი, ვინამაღლრიშვილის ქ.№4-ში ღვინის ქარხანა	
				მშშა პრ.
მთ.კონსტ.	ო.ქვრივიშვილი		ქვაბულის გეგმა	დაკვ
შესრულა	ნ. მელაძე			შრც. №
შეამოწმა	ო. ქვრივიშვილი		მასშტაბი 1:200	ინვ. № / შრცლები

			ТОВ "ЗЗО "ЗАЗ"
ЗОМ.ДОЦІБЦ.	(т.ДЗФЮОЗОЗОЗЮЮ		
ЗЮЗЬЬЮЗЮЮ	Б. ЗЗЮЮЗЮ		
ЗЮЗЬЬЮЗЮЮ	(т. ДЗФЮОЗОЗОЮЮ		

			д. ОЗОЮЮЬЬ, УОЬЬЗФЮЗОЗОЗОЮЮЬ ДЛЮ4-ЗО
			ЮЗОЬЬЬ ДЬФЬЬЬЬ
ЗЗЗЬЬ Зф.			
ЮЬЬЗ	ДЗЗЬЗЮЮЬ ЗФОЮЮ 1-1; 2-2		
ЗЗЗФЮ. №			
ЗЗЗФОЮЗЗЮ	ЗЬЬЗФЬЬЬЬ 1:100	0ББ. №	

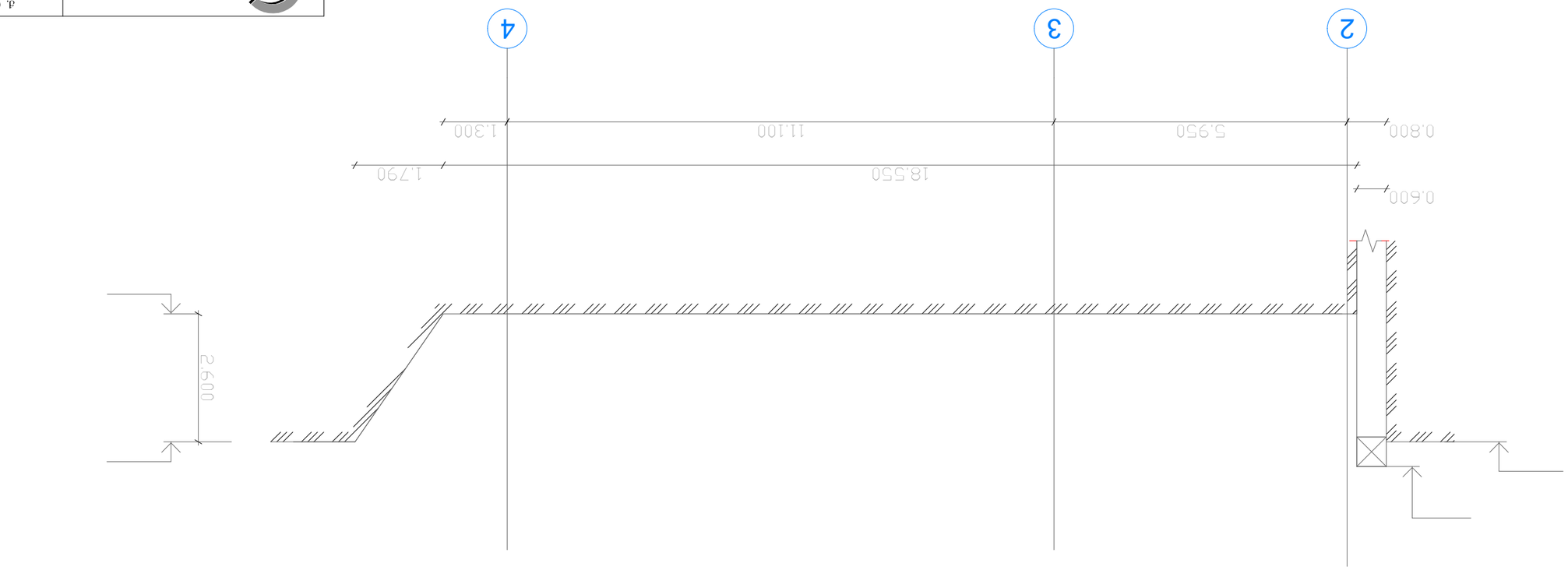

ЗФОЮЮ 1-1

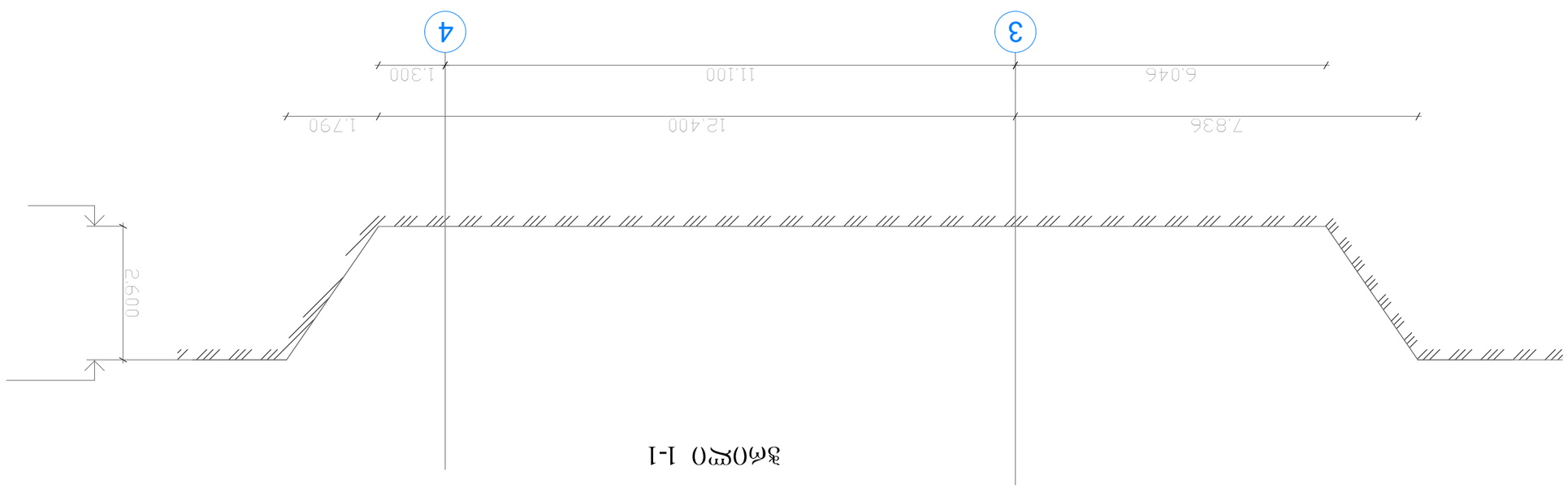

ЗФОЮЮ 2-2

ჭრილი 3-3

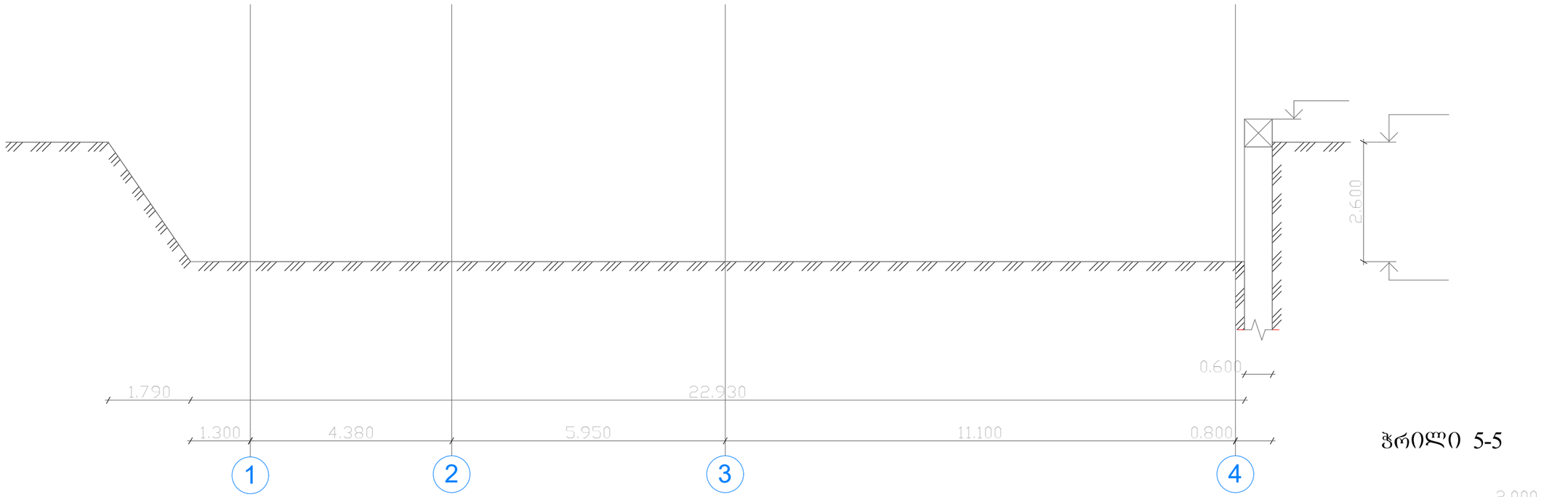

ჭრილი 5-5

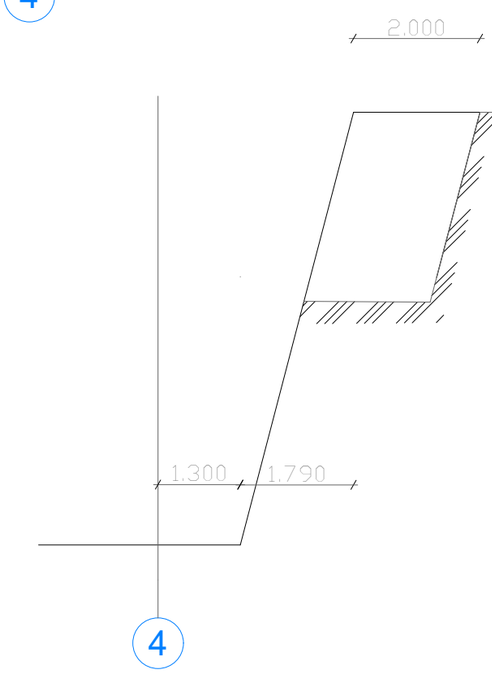

ჭრილი 4-4

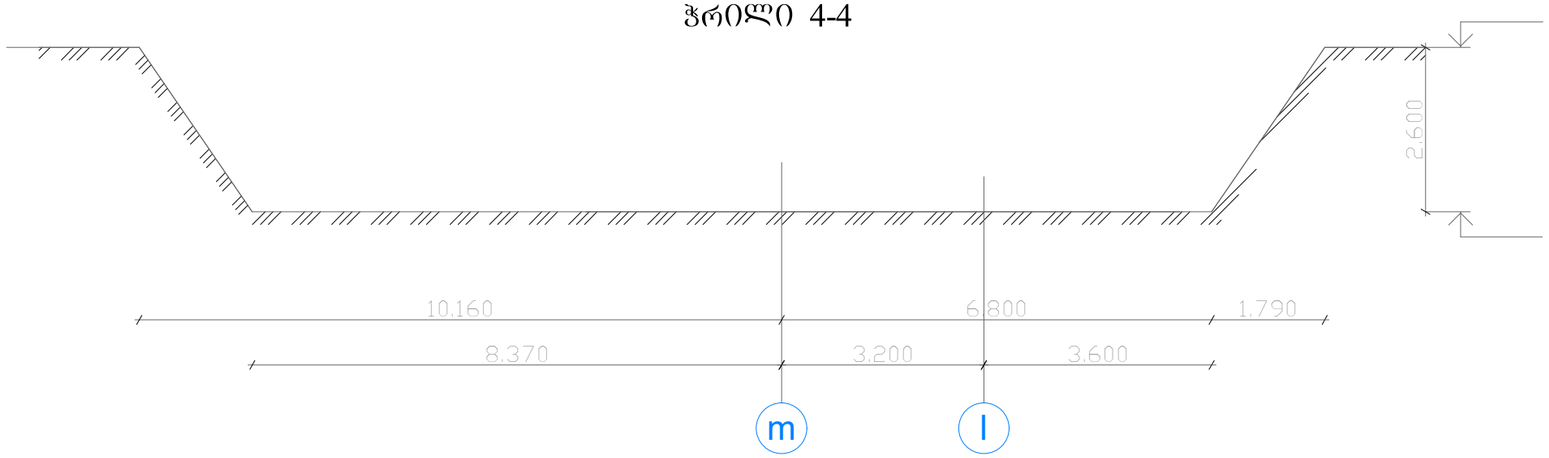

გასატანი მიწის მოცულობა: 3651.00 მ

შპს „ჯი ენ პი"			ქ. ობილისი, ვინამძღვრიშვილის ქ.№4-ში დვინის ქარხანა	
				მშშა პრ.
მთ.კონსტ.	ო.ქვრივიშვილი		ქვაბულის ჭრილი 3-3; 4-4	დაკვ
შესრულა	ნ. მელაძე			შეკრც. №
შეამოწმა	ო. ქვრივიშვილი		მასშტაბი 1:100	ოქმ. № შეკრცლები

ხიმინჯების განლაგების სქემა

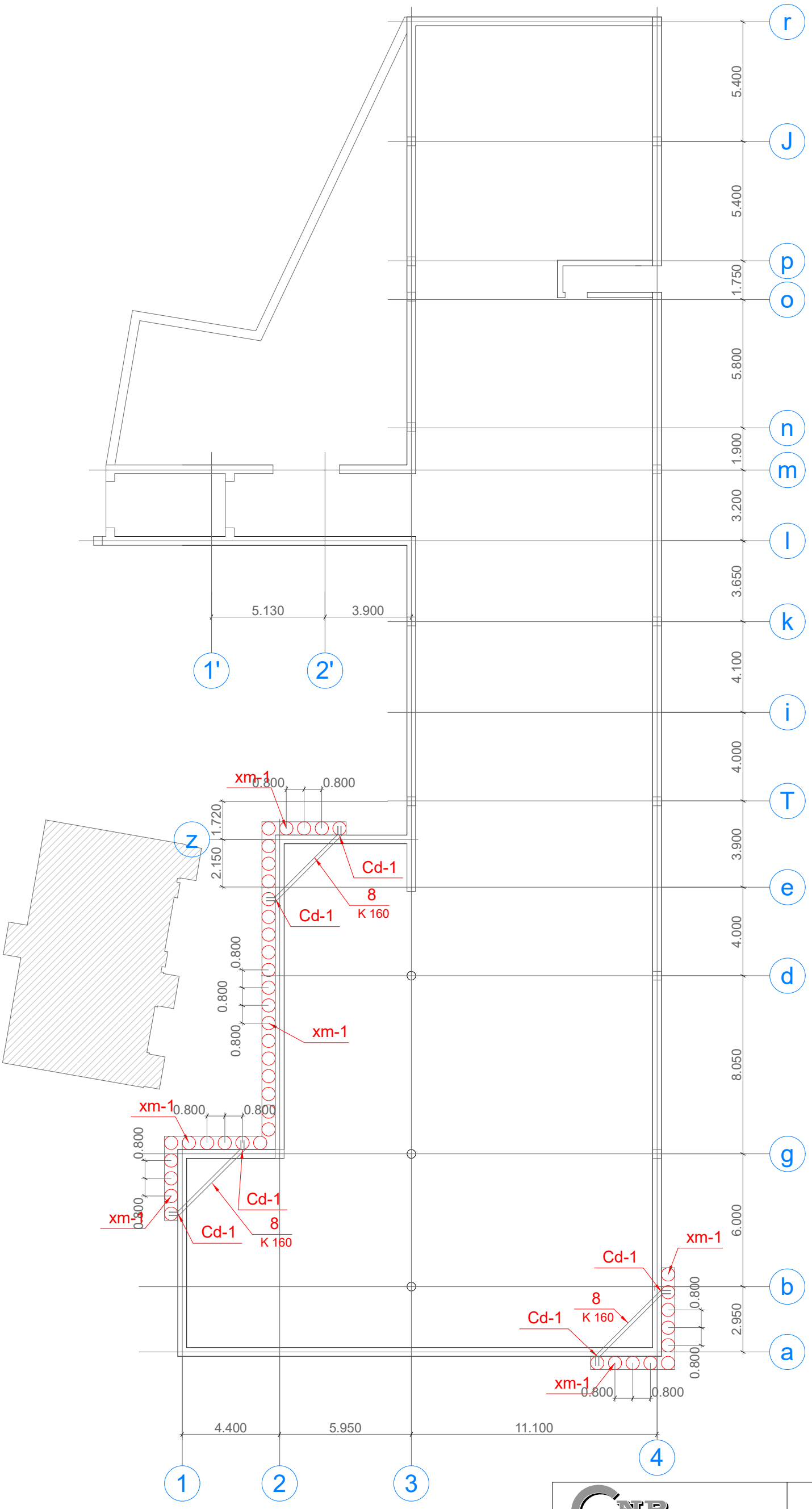

შ.პ.ს. „ჯი ენ პი"			ქ. თბილისი, ვინამძღვრიშვილის ქ.№4-ში ღვინის ქარხანა		მშპ.
მთ.კონსტ.	ო.ძვრიშვილი		ხიმინჯის განლაგების სქემა		დაკვ
შესრულა	ნ. მელაძე				შრც. №101
შეამოწმა	ო. ძვრიშვილი		მასშტაბი 1:200	ინვ. №	შრცლები

ხიმინჯი ხმ -1

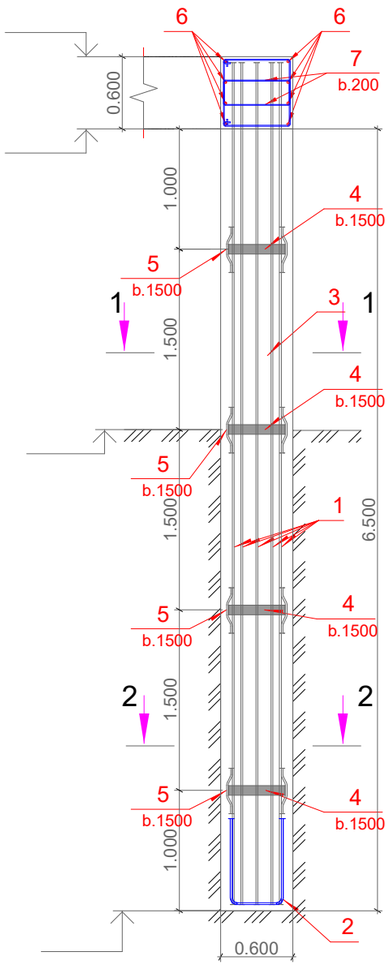

პოზ.1



კვეთი 1-1

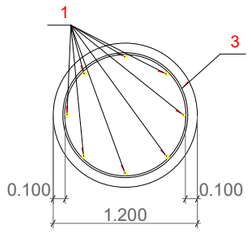

პოზ.2

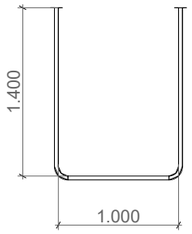

პოზ.3

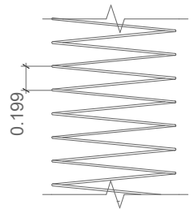

კვეთი 2-2

პოზ.5

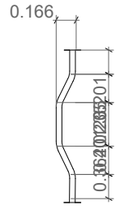

პოზ.7

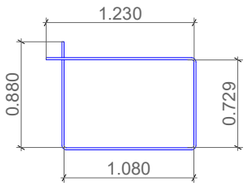

პოზ.	აღნიშვნა	დასახელება			რაოდ.	ერთ.წონა კგ		საერთო წონა კგ
		ხიმინჯი ხმ-1						
		დეტალები						
1		16	500ჩ	7000	420	11.05	კგ	4640.2
2		16	500ჩ	1900	84	3.00	კგ	251.9
3		8	240	214840	42	84.77	კგ	3560.3
5		10	500ჩ	395	336	0.24	კგ	81.8
6	დაიჭრას ადგილზე	20	500ჩ	290560	1	716.54	კგ	716.5
7		8	240	1960	345	0.77	კგ	266.8
9		12	500ჩ	400	24	0.36	კგ	8.5
		30				94.36	მ	

პოზ.	აღნიშვნა	დასახელება			რაოდ.	ერთ.წონა კგ		საერთო წონა კგ
4		-6X80		1130	168	6	კგ	930.5
8	დაიჭრას ადგილზე	160X12		12710	1	372.75	კგ	372.7
10		-300X12		300	6	8.48	კგ	50.9

შენიშვნა: სპეციფიკაცია დათვლილია 42 ცალ ხიმინჯზე

ჩდ-1

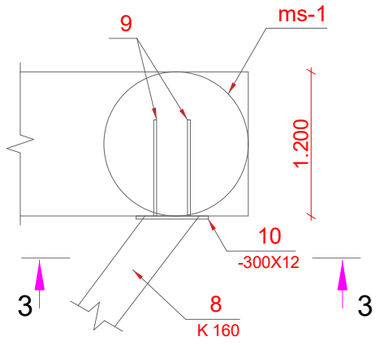

კვეთი 3-3

შპს „ჯი ენ პი"			ქ. თბილისი, წინამძღვრიშვილის ქ.№4-ში ღვინის ქარხანა	
				მშშა პრ.
მთ.კონსტ.	ო.ქვრივიშვილი		ხიმინჯი ხმ-1; ჩდ-1	დაკვ
შეასრულა	ნ. მელაძე			ფურც. №02
შეამოწმა	ო. ქვრივიშვილი		მასშტაბი 1:50	ფურცლები

საძირკვლის ძირითადი არმირების სქემა
ქვედა შრე

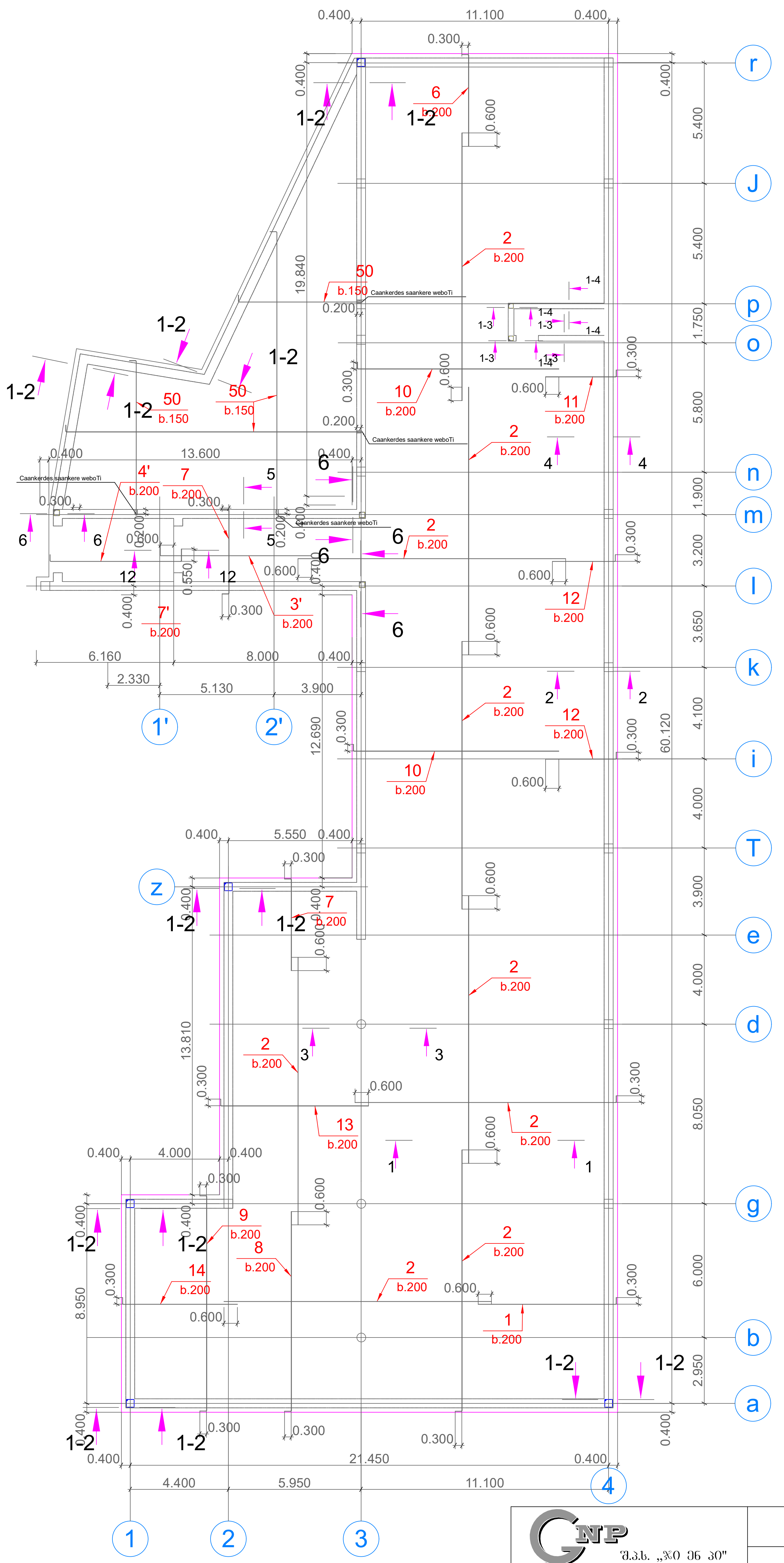

შ.პ.ს. „ჯი ენ პი"			ქ. თბილისი, წინამძღვრიშვილის ქ.№4-ში ღვინის ქარხანა	
				მუშა პრ.
მთ.კონსტ.	ო.ქვრივიშვილი		საძირკვლის ძირითადი არმირების სქემა ქვედა შრე	დაკვ
შეასრულა	ნ. მელაძე			ფურც. №03
შეამოწმა	ო. ქვრივიშვილი		მასშტაბი 1:200 / ინვ. №	ფურცლები

საძირკვლის დამატებითი არმირების სქემა
ქვედა შრე

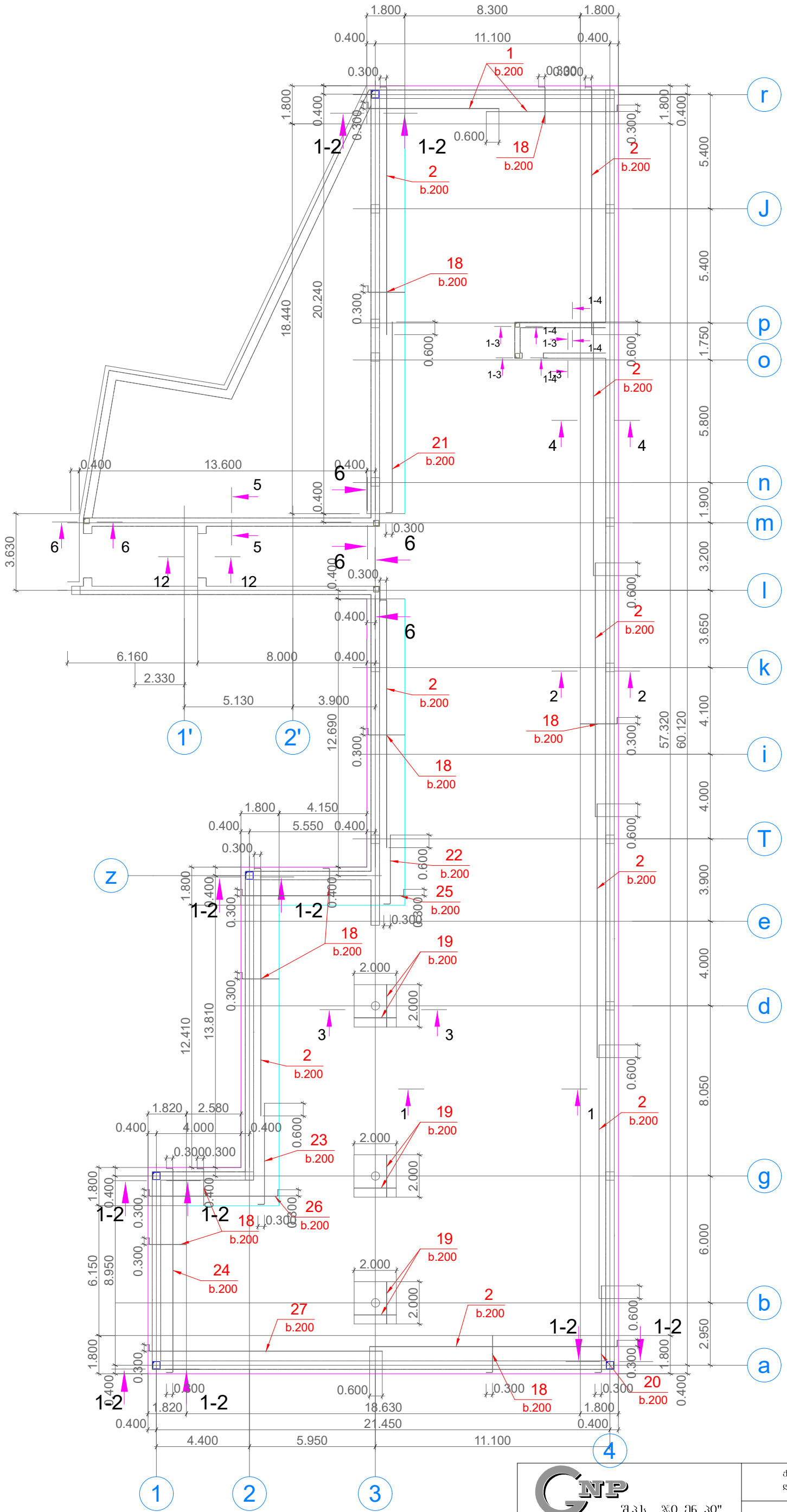

შპს „ჯი ენ პი"			ქ. თბილისი, ვინამძღვრიშვილის ქ.№4-ში ღვინის ქარხანა	
				მშშა პრ.
მთ.კონსტ.	ო.ძვრივიშვილი		საძირკვლის დამატებითი არმირების სქემა	დაკვ
შეასრულა	ნ. მელაძე		ქვედა შრე	შრც. №104
შეამოწმა	ო. ძვრივიშვილი		მასშტაბი 1:200	ინვ. № შრცლები

საძირკვლის ძირითადი არმირების სქემა
ზედა შრე

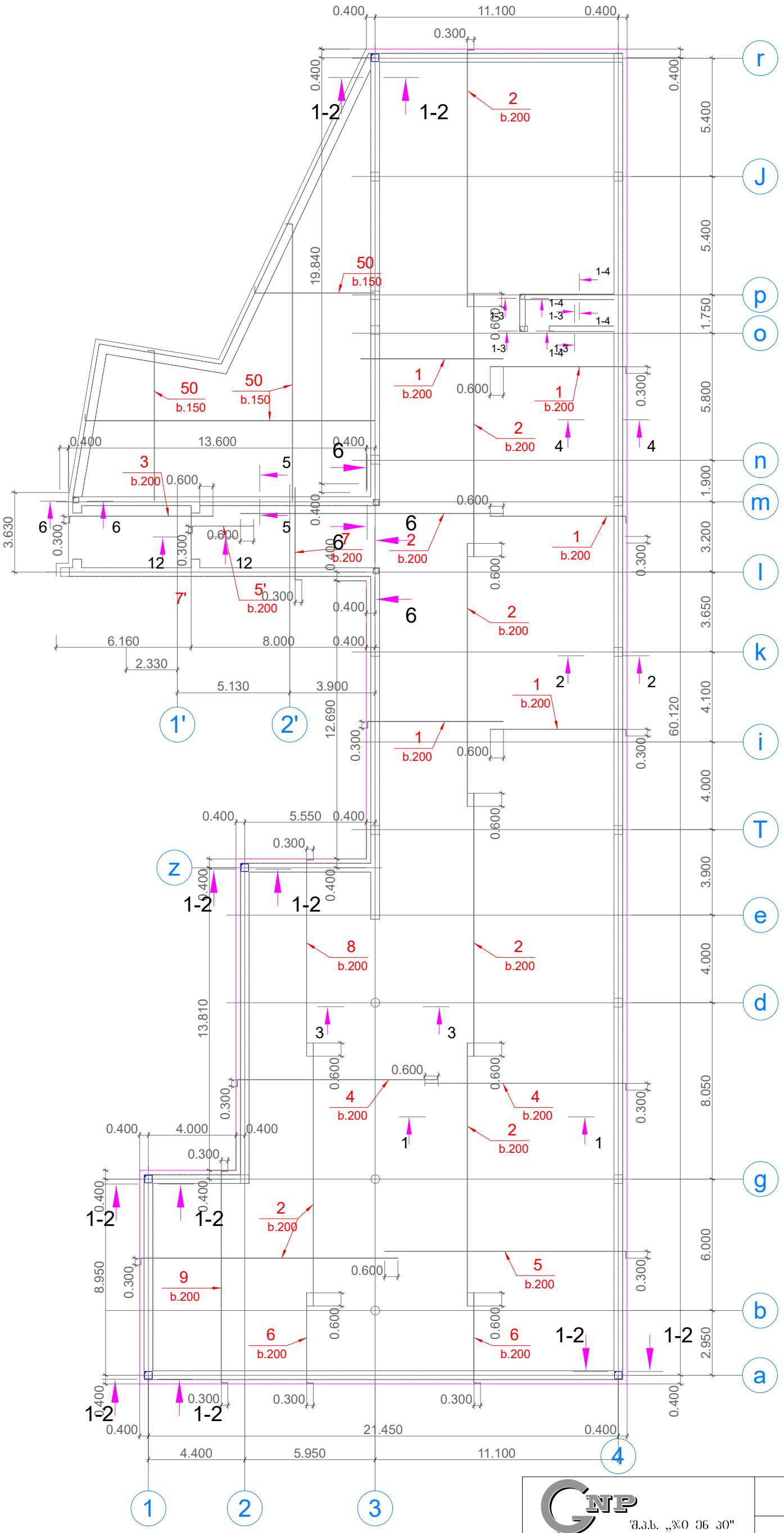

შ.პ.ს. „ჯი ენ პი"			ქ. თბილისი, ვინამძღვრიშვილის ქ.№4-ში ღვინის ქარხანა		
					მშშა პრ.
მთ.კონსტ.	ო.ძვრივიშვილი		საძირკვლის ძირითადი არმირების სქემა ზედა შრე		დაკვ
შეასრულა	ნ. მელაძე				შშრც. №105
შეამოწმა	ო. ძვრივიშვილი		მასშტაბი 1:200	ინვ. №	შშრცლები

საძირკვლის დამატებითი არმირების სქემა
ზედა შრე

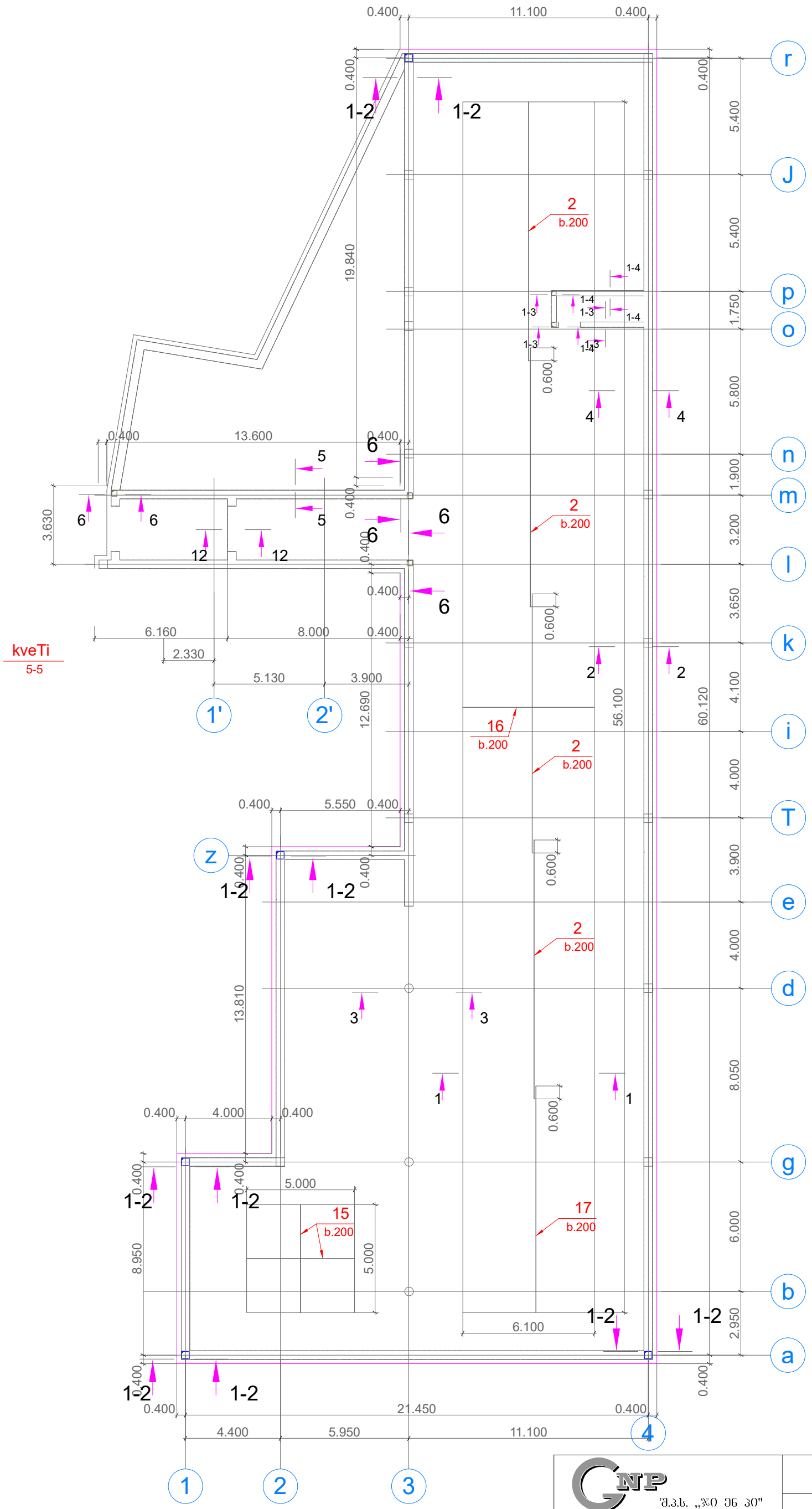

შ.პ.ს. „ჯი ენ პი"			ქ. თბილისი, ვაჟა-ფშაველას ქ.№4-ში ღვინის ქარხანა		
			საძირკვლის დამატებითი არმირების		მშპა პრ.
მთ.კონსტ.	ო.ძვრებიშვილი		სქემა		დაკვ
შესრულა	ნ. მელაძე				შურც. №106
შეამოწმა	ო. ძვრებიშვილი		მასშტაბი 1:200	ზედა შრე	ინვ. № / შურცლები

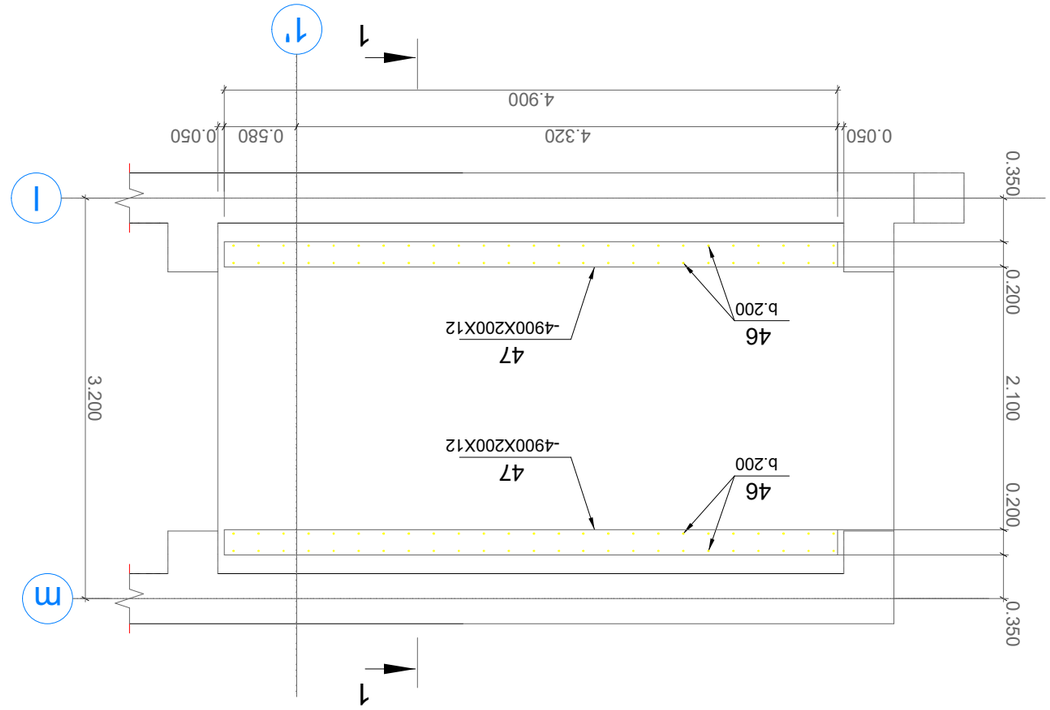

ФУНДАМЕНТНАЯ ПЛИТА. АРМИРОВАНИЕ ПЛИТЫ. ПЛАН

Ф1

47
-4900X200X12
46
b.200

47
-4900X200X12
46
b.200

ЗОП.УГЛБЫВ.	Г.ДЗБФОЗЮ7ЗЮФО		
ЗЮЛЬЫЗЭФЫ	Б. ЗЮФЫЗЮ	Б.ЮФЫЗЮ	
ЗЮЗЫЭГЮЫЗ	Г. ДЗБФОЗЮ7ЗЮФО		

			ЗЗЮЗ ЗФ.
ФУОЗЮЛЬ ЗЫЬЮЛЬ ЛЫЛЮЬЮЗЮФО ФЗЮЮЮЗЮ ФЗЮЮЮЗЮ			ФЗЗЗ
		ЗЗЮЗЮЗЮ 1:50	ОБЗ. №

Г.Ю.Ь. „ЗФО ЗЬ ЗО"

д. ОЗЮФЮЛО, УЮЬЗЫЮФЗЮФЗЗЮФЮЬ ДЛФ4-ЗЮ
ФЗЮБЮЬ ДЬФЬЗЬЗ

			ЗЗЮЗ ЗФ.
ФУОЗЮЛЬ ЗЫЬЮЛЬ ЛЫЛЮЬЮЗЮФО ФЗЮЮЮЗЮ ФЗЮЮЮЗЮ			ФЗЗЗ
		ЗЗЮЗЮЗЮ 1:50	ОБЗ. №

კვეთი 1-1

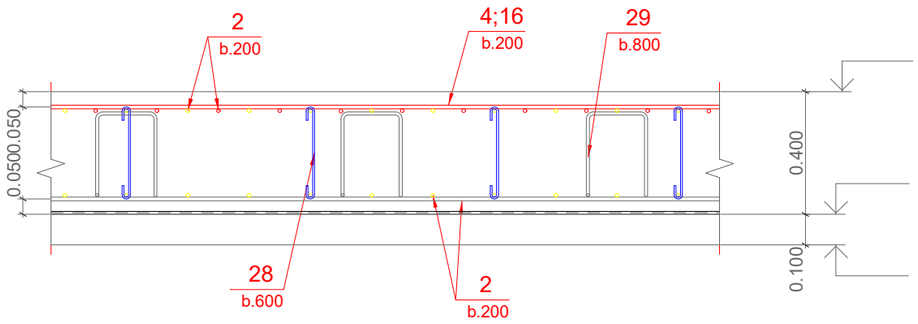

პოზ.28

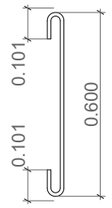

პოზ.29

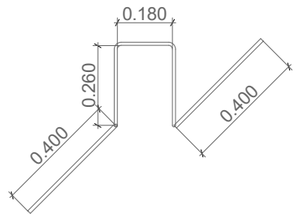

პოზ.18

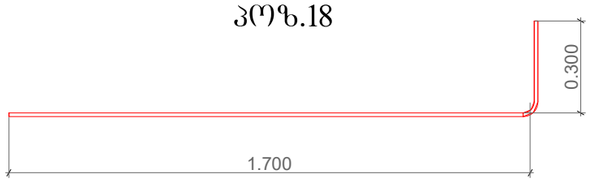

კვეთი 2-2

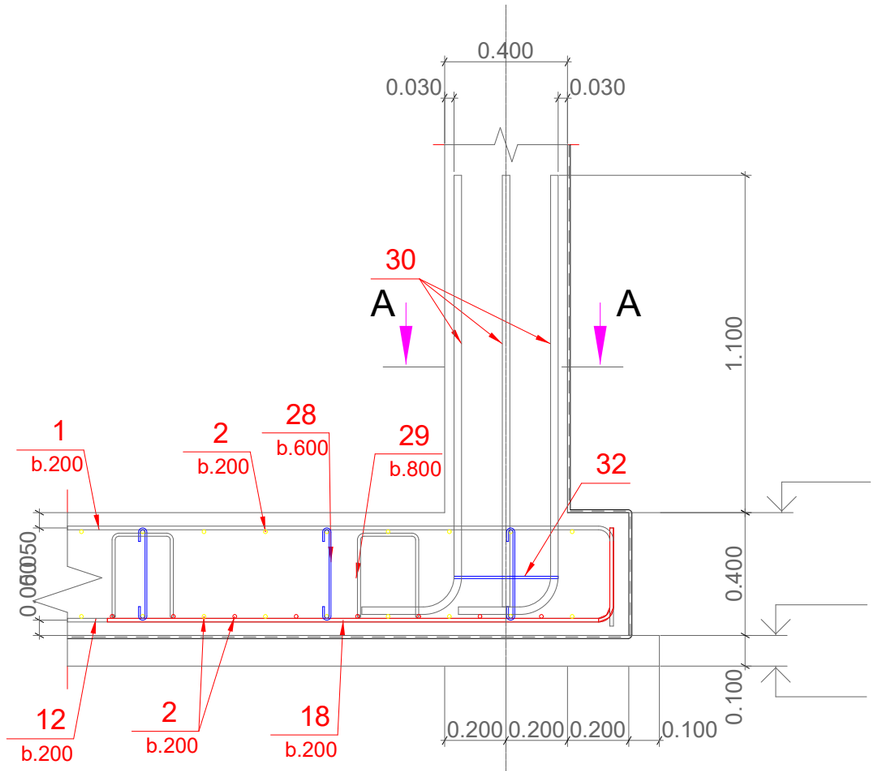

პოზ.30

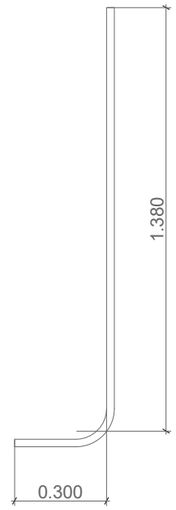

კვეთი 1-2

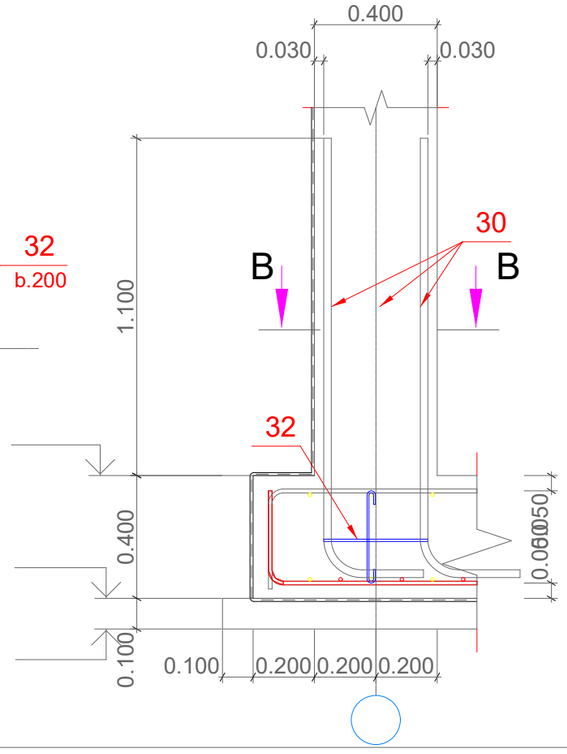

კვეთი -

პოზ.32

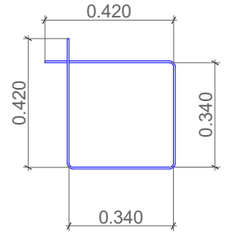

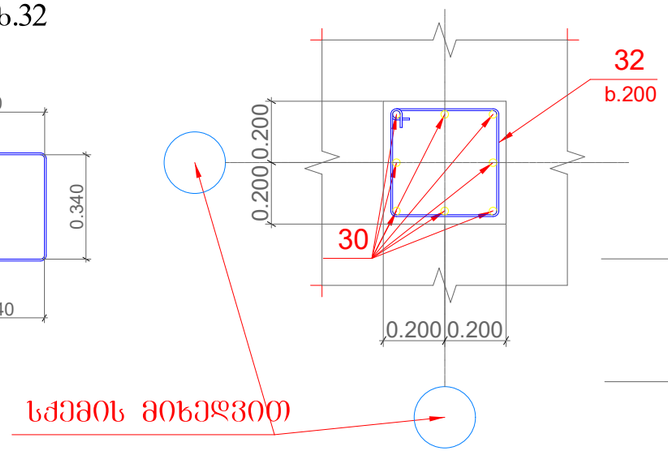

კვეთი -

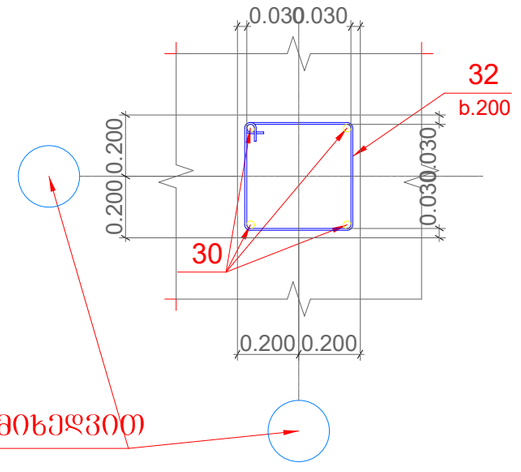

შპს „ჯი ენ პი"			ქ. ობოლისი, წინამძღვრიშვილის ქ.№4-ში დვინის ქარხანა	
				მშშა პრ.
მთ.კონსტ.	ო.ქვრივიშვილი		კვეთი 1-1; 2-2	დაკვ
შეასრულა	ნ. მელაძე			შრომ. №08
შეამოწმა	ო. ქვრივიშვილი		მასშტაბი20	ნახ. № შრომლები

კვეთი 3-3

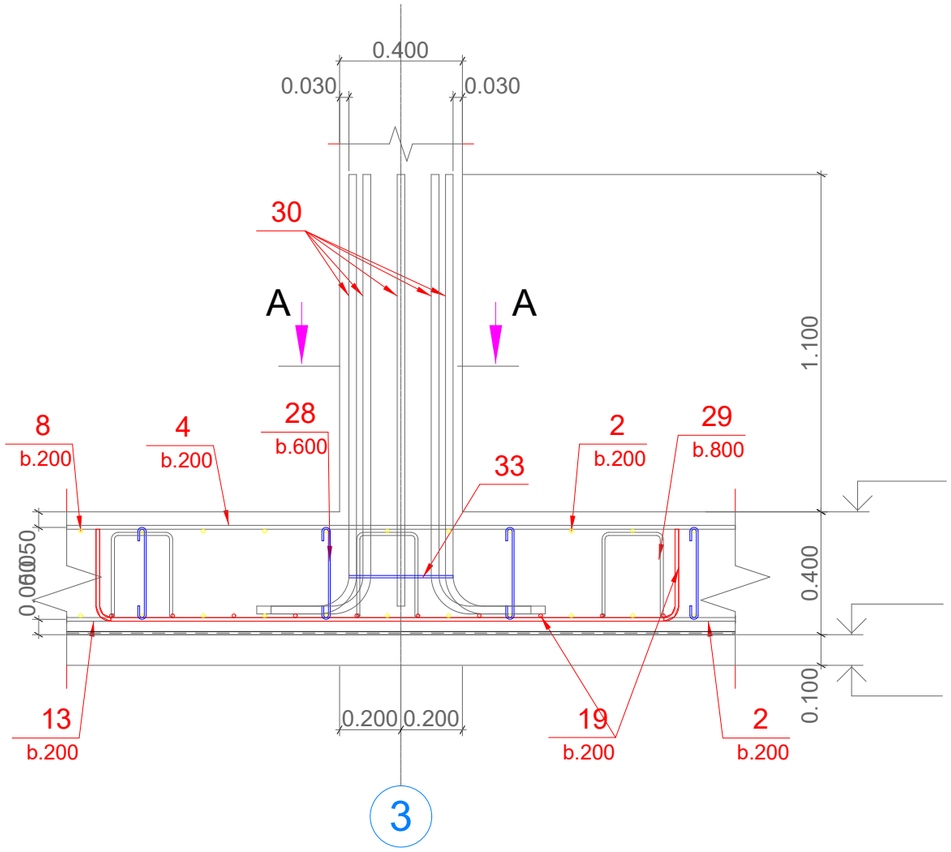

პოზ.31

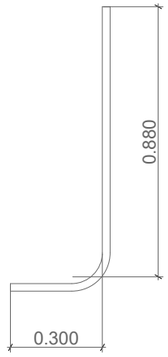

კვეთი 4-4

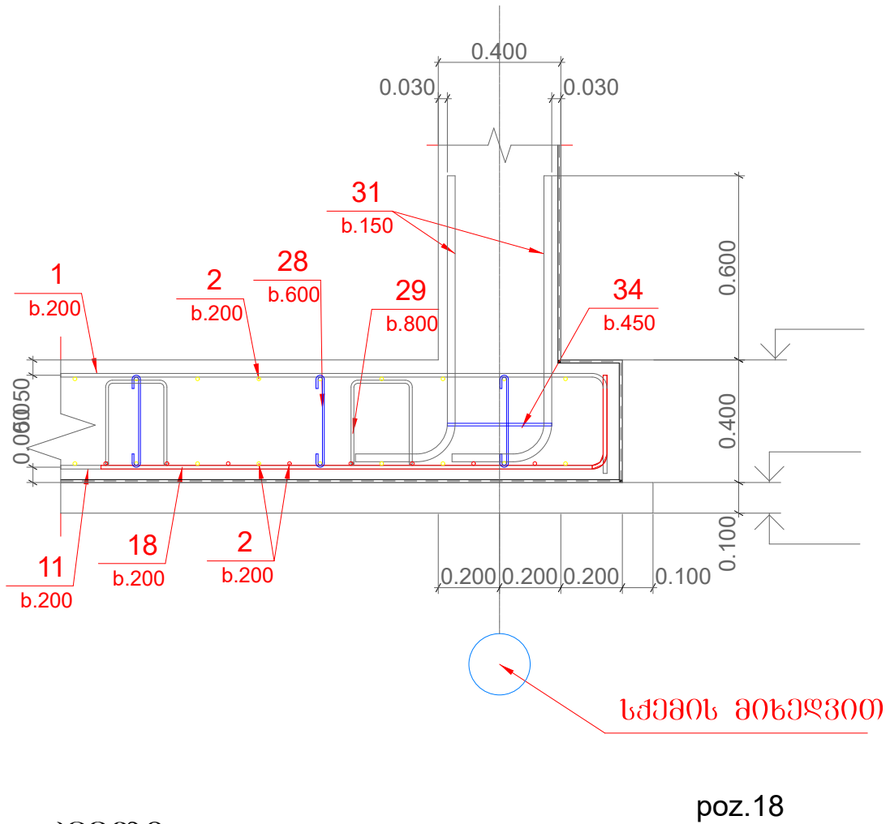

კვეთი -

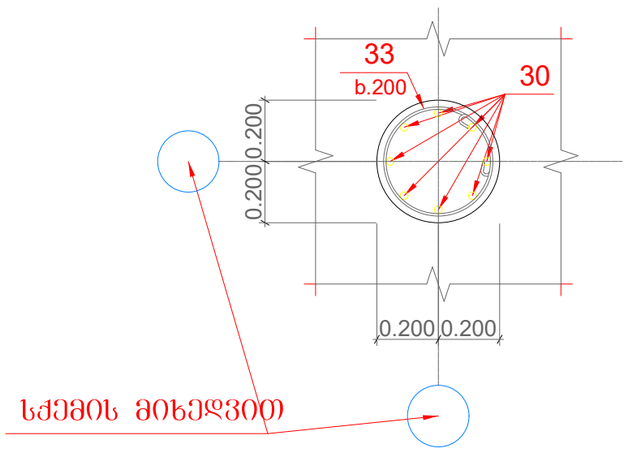

poz.18

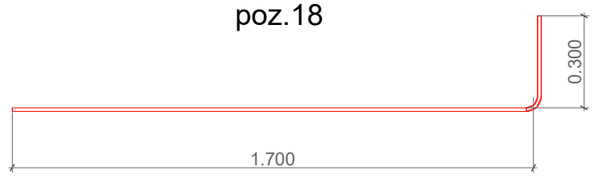

პოზ.19

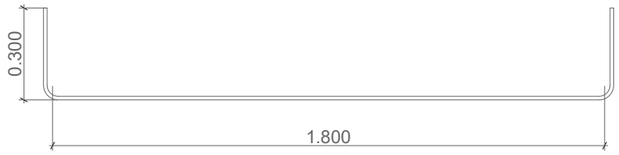

პოზ.30

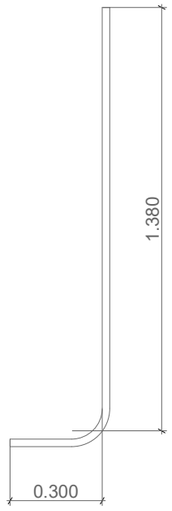

პოზ.33

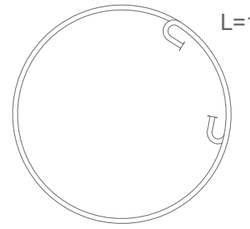

პოზ.34

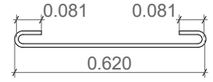

პოზ.28

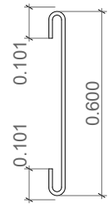

პოზ.29

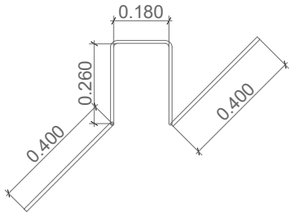

შ.პ.ს. „ჯი ენ პი"			ქ. თბილისი, ვინამძღვრიშვილის ქ.№4-ში დვინის ქარხანა		
					მშშა პრ.
მთ.კონსტ.	ო.ქვრივიშვილი		კვეთი 3-3; 4-4		დაკვ
შესრულა	ნ. მელაძე				შშრც. №109
შეამოწმა	ო. ქვრივიშვილი		მასშტაბი 20	ინვ. №	შშრცლები

კვეთი 5-5

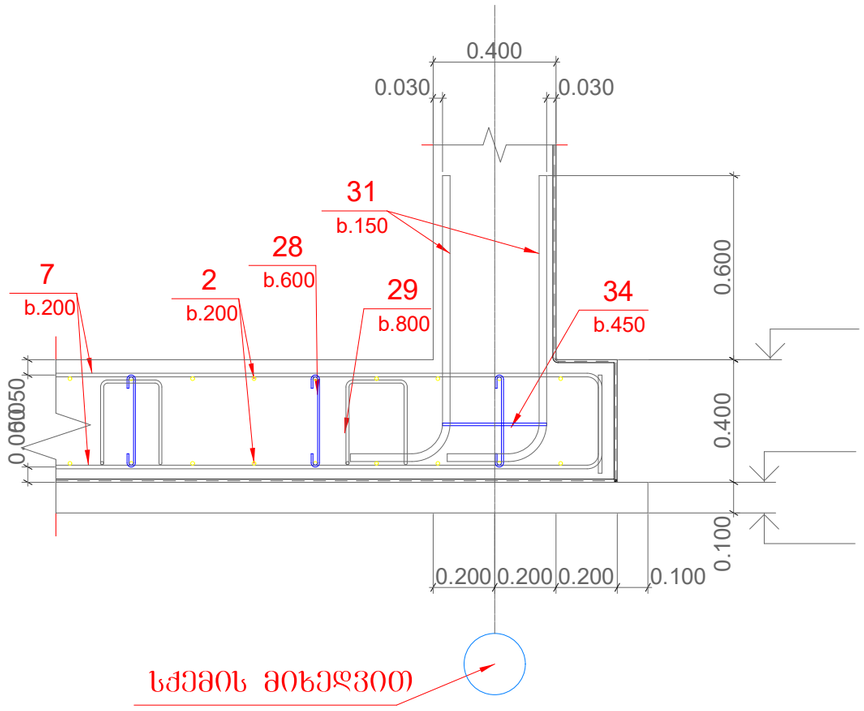

კვეთი 6-6

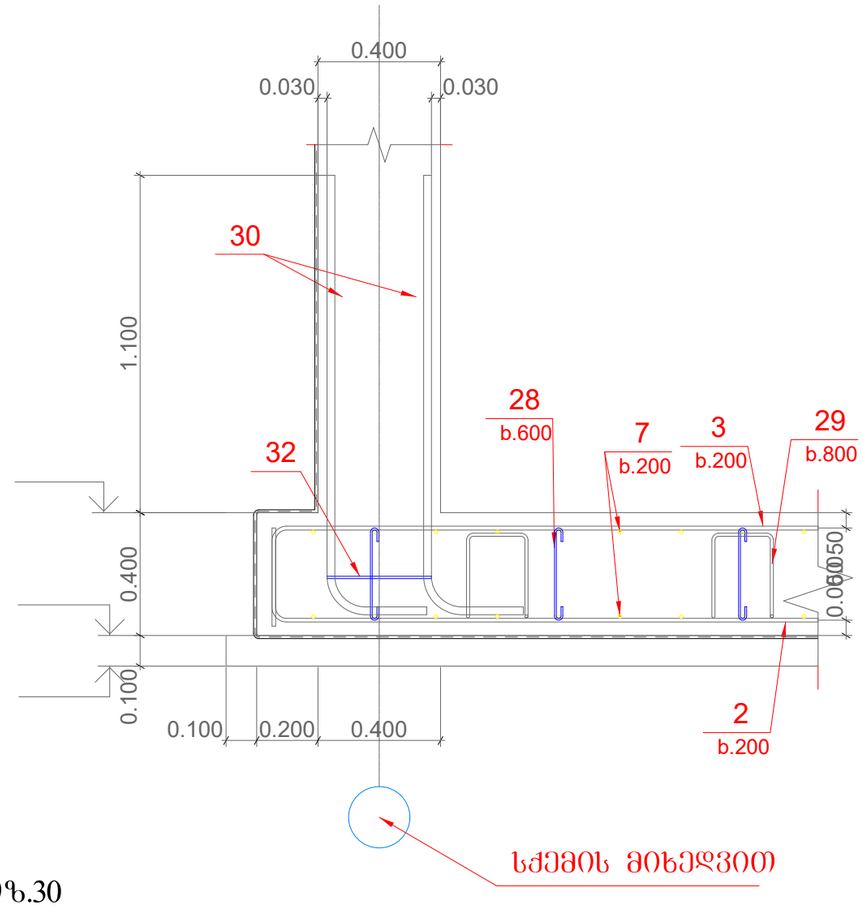

პოზ.31

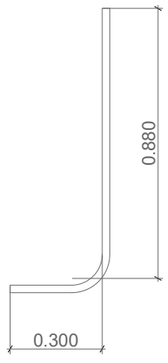

პოზ.28

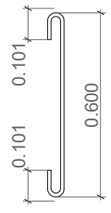

პოზ.29

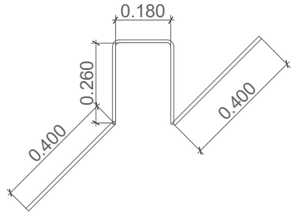

პოზ.30

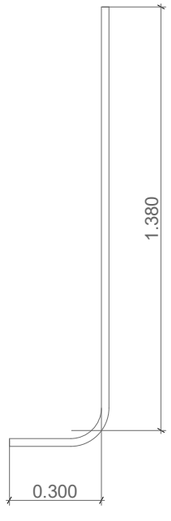

პოზ.34

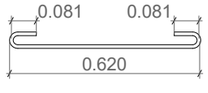

პოზ.32

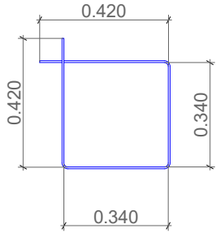

შ.პ.ს. „ჯი ენ პი"			ქ. ობოლისი, წინამძღვრიშვილის ქ.№4-ში ღვინის ქარხანა		
					მშშა პრ.
მთ.კონსტ.	ო.ქვრივიშვილი		კვეთი 5-5; 6-6		დაკვ
შესრულა	ნ. მელაძე				შრომ. №10
შეამოწმა	ო. ქვრივიშვილი		მასშტაბი 20	ინვ. №	შრომლები

კვეთი 1-3

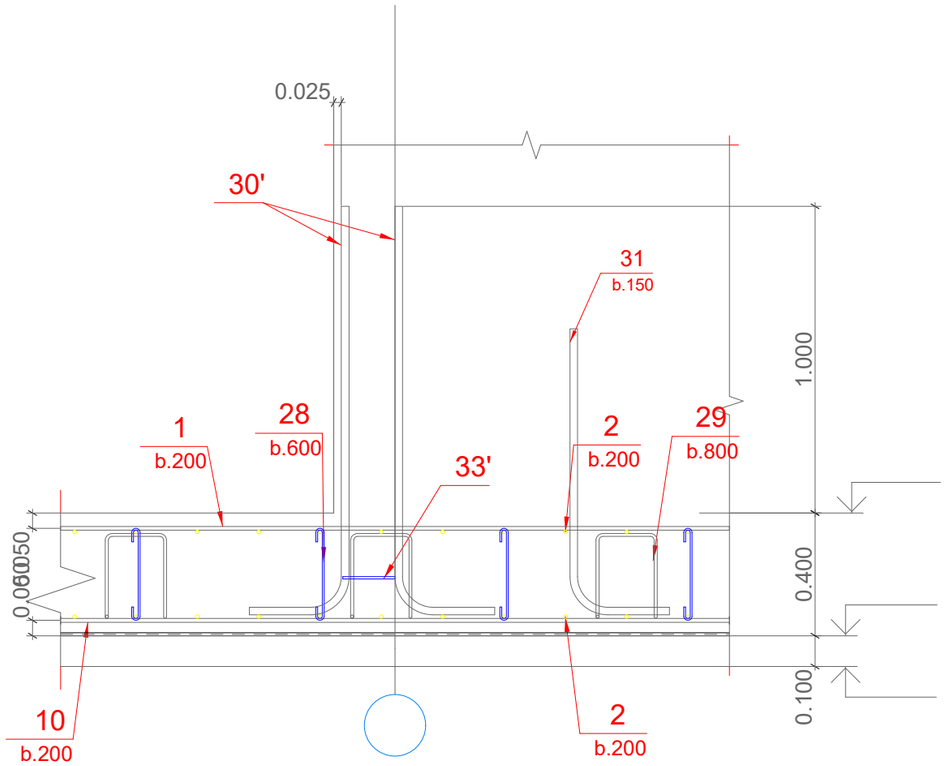

კვეთი 1-4

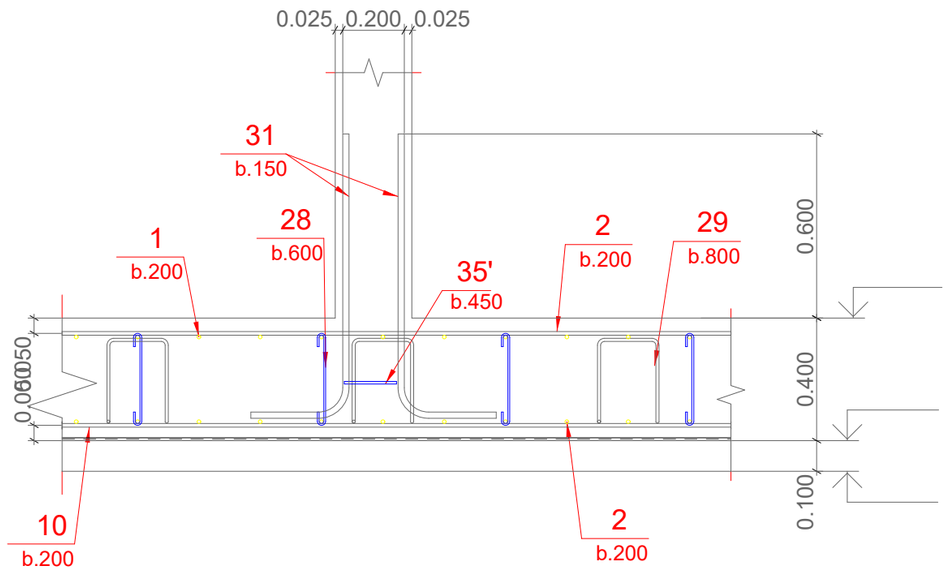

კოზ.33

კოზ.35

კოზ.28

კოზ.30

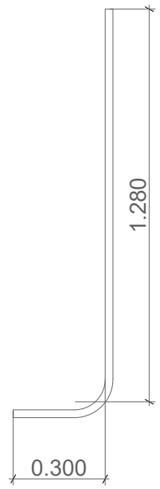

კოზ.29

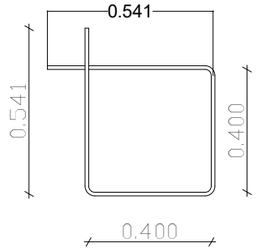

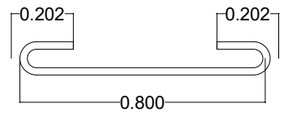

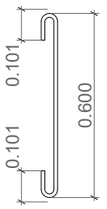

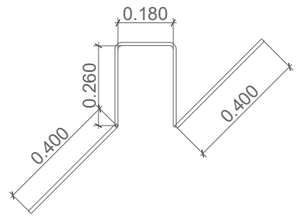

კვეთი 12-12

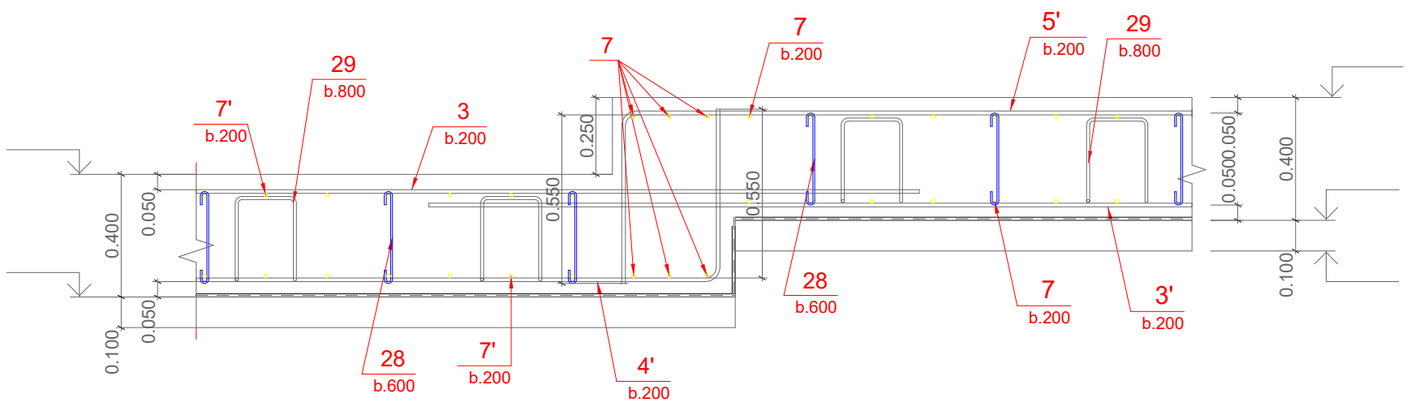

შპს „ჯი ენ პი"			ქ. თბილისი, ვინამძვრიშვილის ქ№4-ში ღვინის ქარხანა	
				მუშა პრ.
მთ.კონსტ.	ო.ქვრივიშვილი		კვეთი 1-3; 1-4	დაკვ
შესრულა	ნ. მელაძე			ფურც. №11
შეამოწმა	ო. ქვრივიშვილი		მასშტაბი 20	ნახ. № ფურცლები

			ЗАО "ЭТР"
Вед.инж.	Ефимов Г.Ю.		
Гл.спец.	Зверева Е.		
Нач.отд.	Ефимов Г.Ю.		

Дом отдыха, ул.Набережная 30 лит А-Г
Водоснабжение

Стадия	Лист	Листов	
Р	33		
Схема расположения водомерных узлов			
1:200	Формат А3		

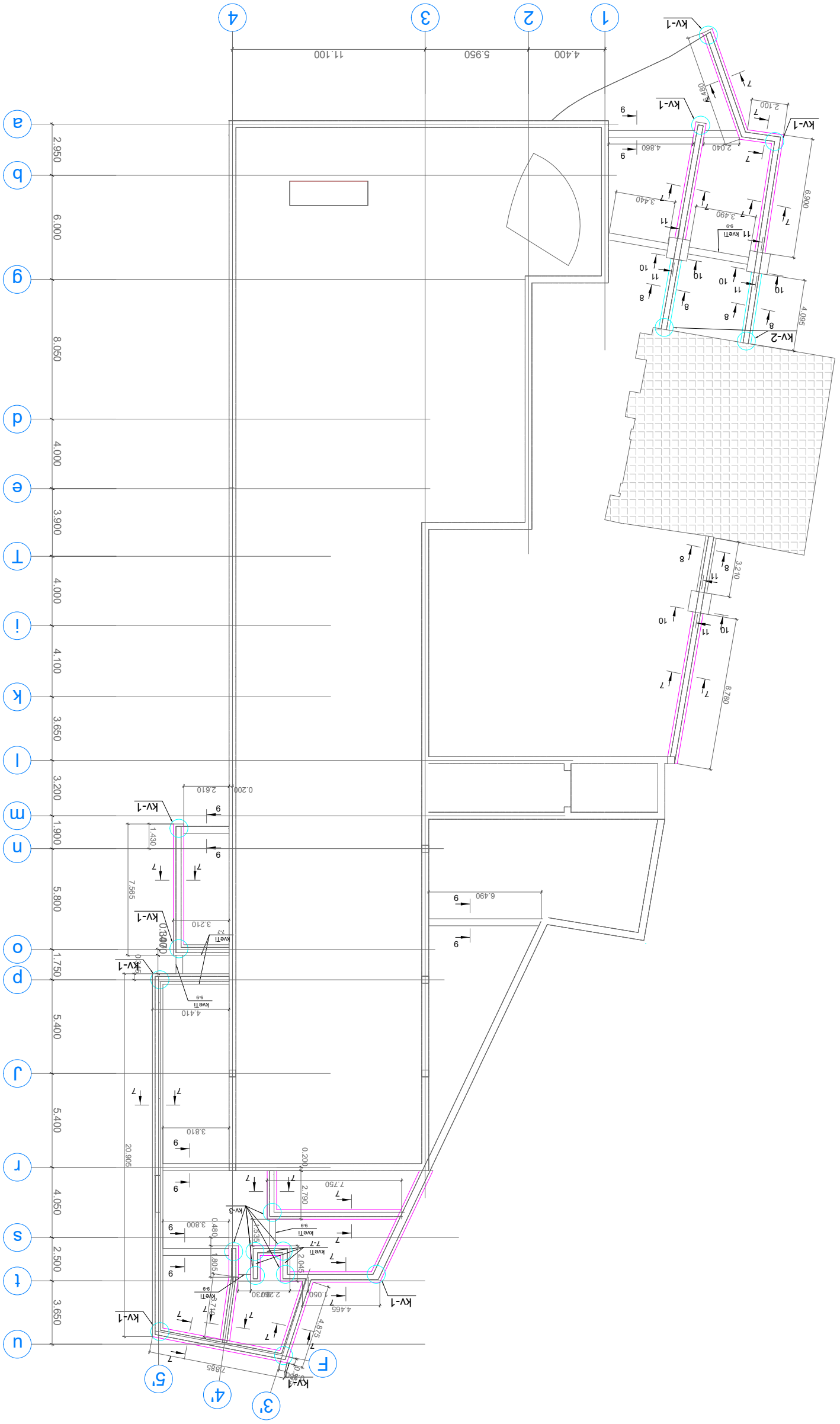

Водоснабжение Дом отдыха -2.400 до -1.000

კვეთი 7-7

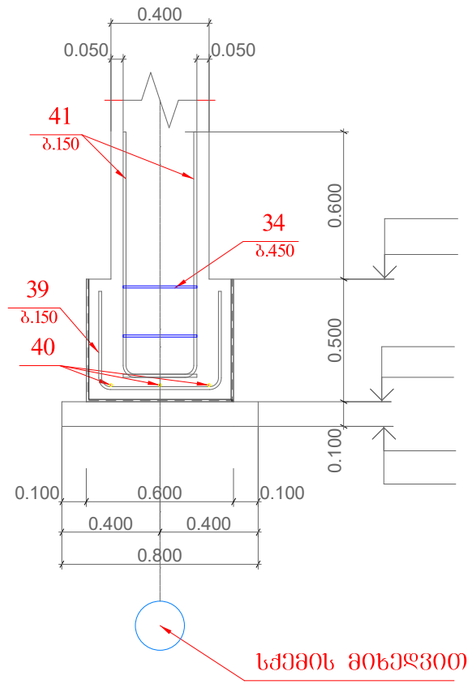

კვეთი 8-8

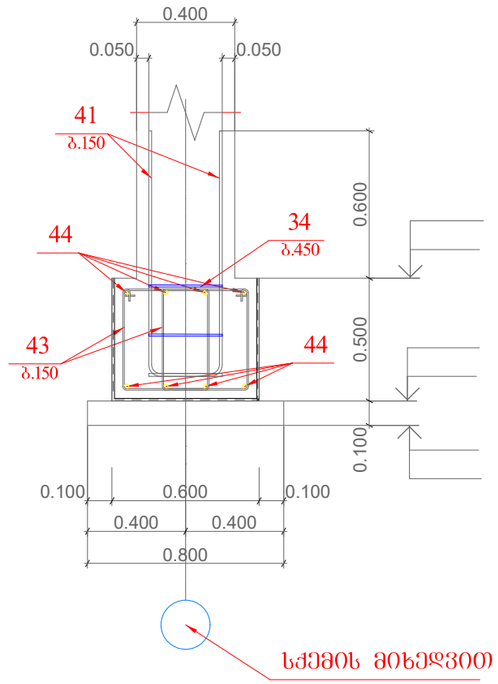

კვეთი 9-9

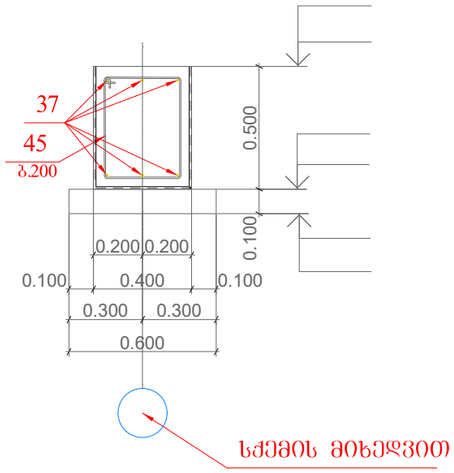

პოზ.45

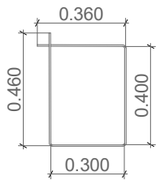

პოზ.39

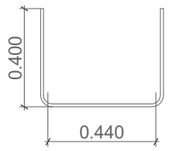

პოზ.41

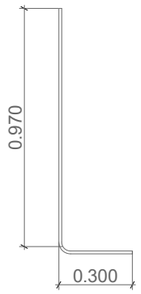

პოზ.43

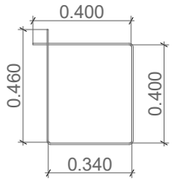

პოზ.34

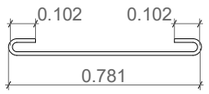

შ.პ.ს. „ჯი ეფ პი"			ქ. ოზნილისი, ზონამძღვრეშვილის ქ.№4-ში ჯვრის ქარხანა		
					მუშა პრ.
მთ.კონსტ.	ო.ქვრივიშვილი		კვეთი 7-7; 8-8; 9-9		დაკვ
შესრულა	ნ. მელაძე				ფურც. №13
შეამოწმა	ო. ქვრივიშვილი		მასშტაბი25	063. №	ფურცლები

კვეთი 10-10

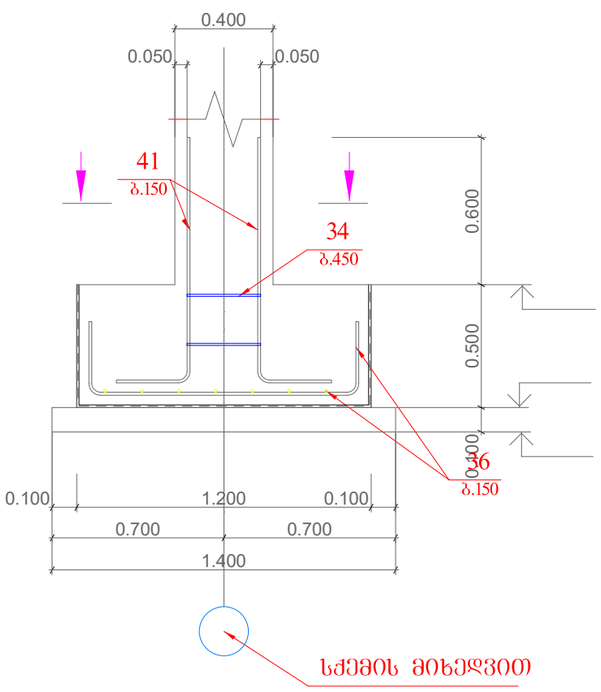

კვეთი -

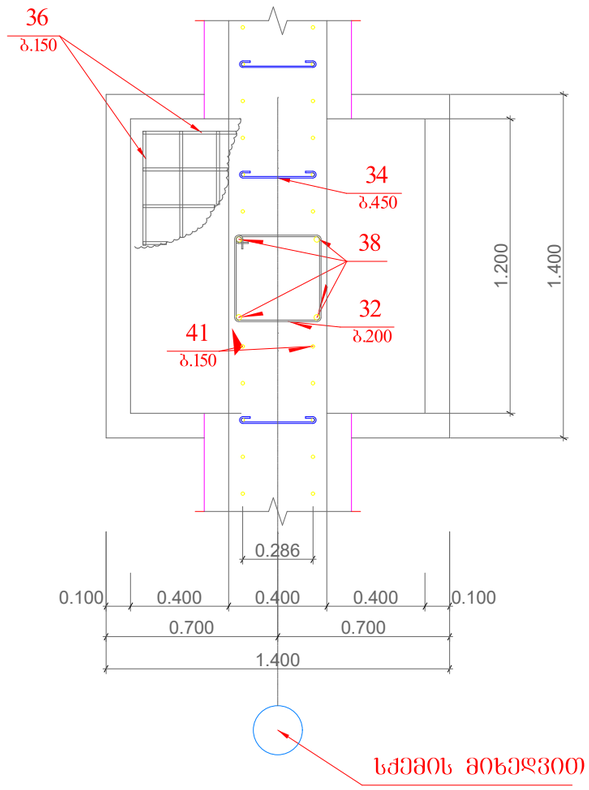

პოზ.36

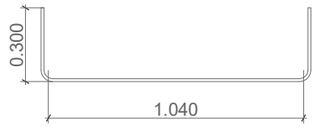

პოზ.41



პოზ.38



პოზ.32

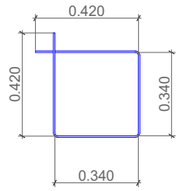

პოზ.34

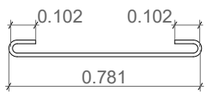

შ.პ.ს. „ჯი ენ პი"			ქ. თბილისი, ვინამძღვრიშვილის ქ.№4-ში დვინის ქარხანა	
				მშშა არ.
მთ.კონსტ.	ო.ძვრებიშვილი		კვეთი 10-10	დაკვ
შესრულა	ნ. მელაძე			ფურც. №14
შეამოწმა	ო. ძვრებიშვილი		მასშტაბი25	ინვ. № ფურცლები

კვეთი 11-11

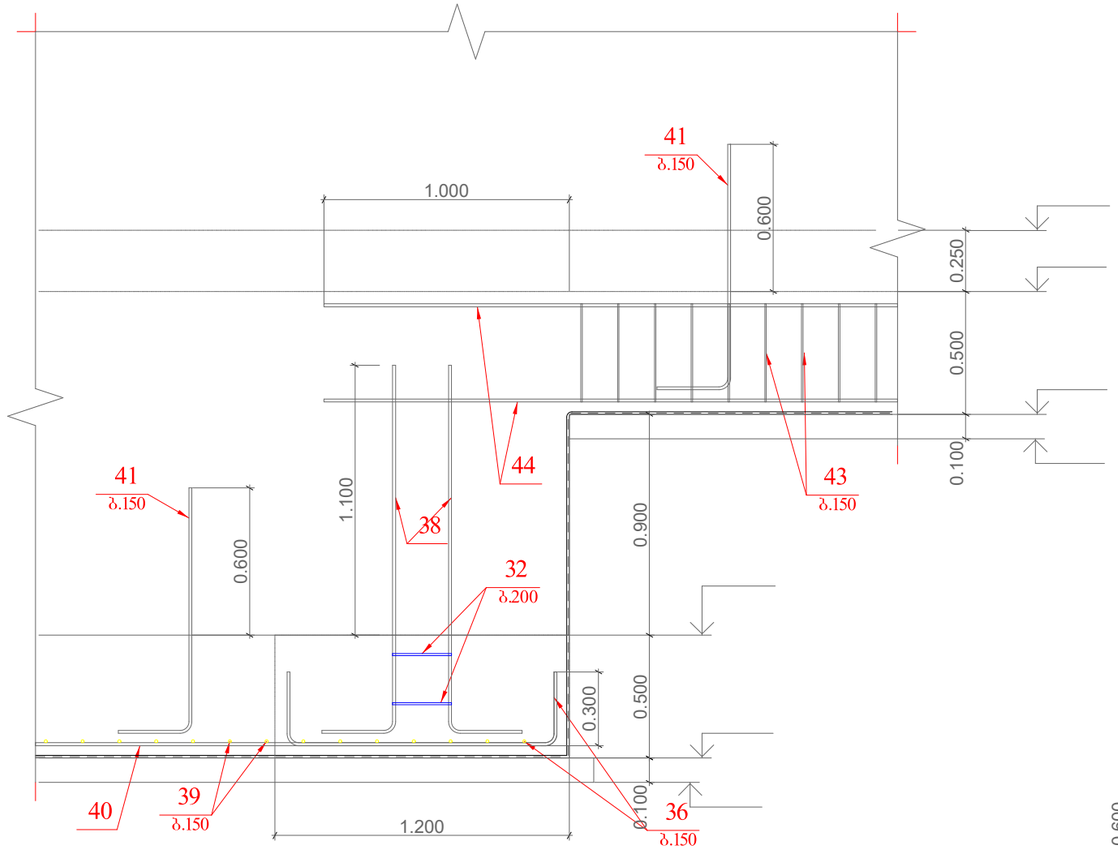

პოზ.38



პოზ.32

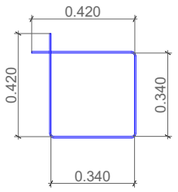

პოზ.34

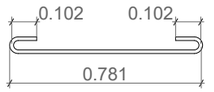

კვანძი კვ-1

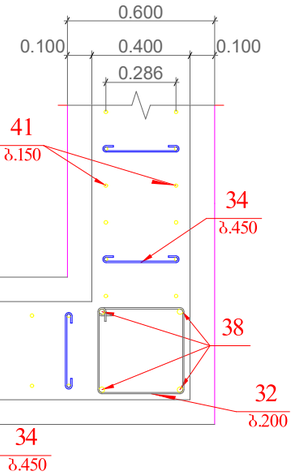

კვანძი კვ-2

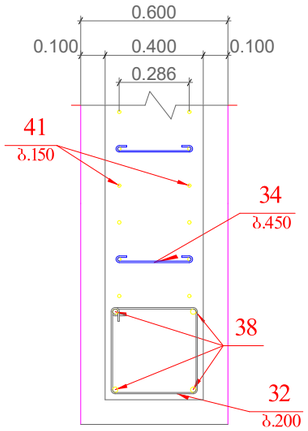

კვანძი კვ-3

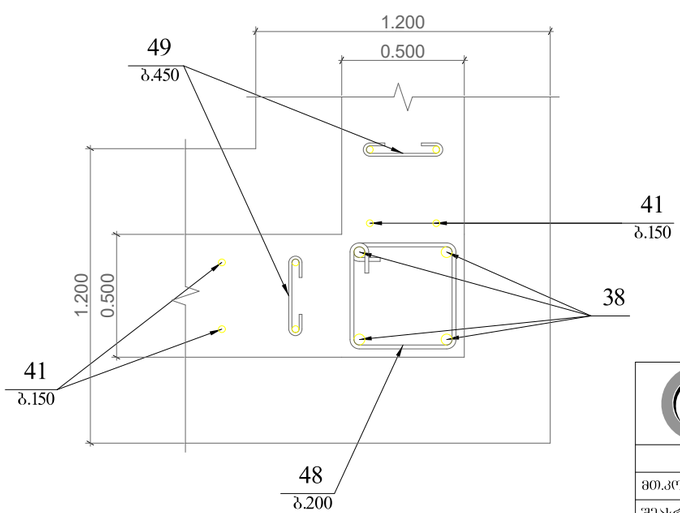

პოზ.36

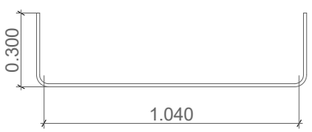

პოზ.39

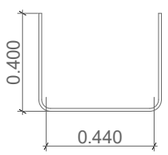

პოზ.41

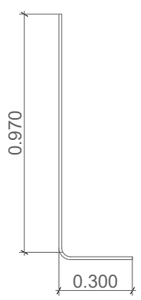

პოზ.43

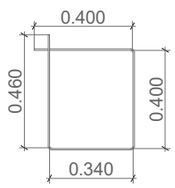

პოზ.49

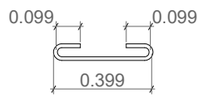

პოზ.48

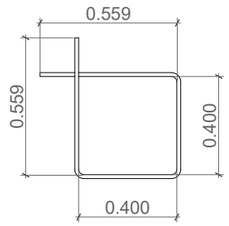

შ.პ.ს. „ჯი ენ პი"			ქ. თბილისი, ვინამძღვრიშვილის ქ.№4-ში ღვინის ქარხანა	
				მუშა პრ.
მთ.კონსტ.	ო.ქვრივიშვილი		კვეთი 11-11; კვანძი კვ-1; კვ-2	დაკვ
შეასრულა	ნ. მელაძე			ფურც. №15
შეამოწმა	ო. ქვრივიშვილი		მასშტაბი 25	ფურცლები

poz.	aRniSvna	dasaxeleba						raod.	erT.wona kg		saerTo wona kg
		saZirkveli									
		detalebi									
1		Ø	12	A500C	ℓ=	6480		414	5.75	kg	2381.7
2		Ø	12	A500C	ℓ=	12000		1060	10.65	kg	11292.7
2'		Ø	12	A500C	ℓ=	3880		20	3.44	kg	68.9
3		Ø	12	A500C	ℓ=	6830		20	6.06	kg	121.3
3'		Ø	12	A500C	ℓ=	6770		20	6.01	kg	120.2
4		Ø	12	A500C	ℓ=	9460		142	8.40	kg	1192.6
4'		Ø	12	A500C	ℓ=	6710		20	5.96	kg	119.1
5		Ø	12	A500C	ℓ=	11290		48	10.02	kg	481.1
5'		Ø	12	A500C	ℓ=	3080		20	2.73	kg	54.7
6		Ø	12	A500C	ℓ=	4400		170	3.91	kg	664.1
7		Ø	12	A500C	ℓ=	4500		153	4.00	kg	611.2
7'		Ø	12	A500C	ℓ=	6600		32	5.86	kg	187.5
8		Ø	12	A500C	ℓ=	9200		58	8.17	kg	473.7
9		Ø	12	A500C	ℓ=	10200		42	9.06	kg	380.3
10		Ø	12	A500C	ℓ=	9500		101	8.43	kg	851.8
11		Ø	12	A500C	ℓ=	3460		101	3.07	kg	310.2
12		Ø	12	A500C	ℓ=	3100		83	2.75	kg	228.4
13		Ø	12	A500C	ℓ=	6900		71	6.13	kg	434.9
14		Ø	12	A500C	ℓ=	5400		48	4.79	kg	230.1
15		Ø	12	A500C	ℓ=	5000		50	4.44	kg	221.9
16		Ø	12	A500C	ℓ=	6100		280	5.42	kg	1516.3
17		Ø	12	A500C	ℓ=	10500		30	9.32	kg	279.7
18		Ø	12	A500C	ℓ=	2000		700	1.78	kg	1242.9
19		Ø	14	A500C	ℓ=	2400		60	2.90	kg	174.0
20		Ø	12	A500C	ℓ=	4390		9	3.90	kg	35.1
21		Ø	12	A500C	ℓ=	9300		9	8.26	kg	74.3
22		Ø	12	A500C	ℓ=	3550		9	3.15	kg	28.4
23		Ø	12	A500C	ℓ=	5070		9	4.50	kg	40.5
24		Ø	12	A500C	ℓ=	10230		9	9.08	kg	81.7
25		Ø	12	A500C	ℓ=	8200		9	7.28	kg	65.5
26		Ø	12	A500C	ℓ=	6640		9	5.89	kg	53.1
27		Ø	12	A500C	ℓ=	11300		9	10.03	kg	90.3
28		Ø	6	A240	ℓ=	400		2695	0.09	kg	239.3
29		Ø	12	A500C	ℓ=	1500		1516	1.33	kg	2018.8
30		Ø	22	A500C	ℓ=	1680		180	5.01	kg	902.3
30'		Ø	20	A500C	ℓ=	1580		8	3.90	kg	31.2
31		Ø	12	A500C	ℓ=	1180		2614	1.05	kg	2738.4
32		Ø	8	A240	ℓ=	1520		38	0.60	kg	22.8
33		Ø	8	A240	ℓ=	1440		3	0.57	kg	1.7
33'		Ø	6	A240	ℓ=	940		2	0.21	kg	0.4
34		Ø	6	A240	ℓ=	390		879	0.09	kg	76.1
35'		Ø	6	A240	ℓ=	300		18	0.07	kg	1.2
36		Ø	12	A500C	ℓ=	1640		42	1.46	kg	61.2
37	daiWras adgilze	Ø	20	A500C	ℓ=	213450		1	526.38	kg	526.4
38		Ø	22	A500C	ℓ=	1770		60	5.28	kg	316.9
39		Ø	12	A500C	ℓ=	1240		767	1.10	kg	844.4
40	daiWras adgilze	Ø	12	A500C	ℓ=	362370		1	321.71	kg	321.7
41		Ø	12	A500C	ℓ=	1270		1708	1.13	kg	1925.8
43		Ø	8	A240	ℓ=	1600		154	0.63	kg	97.2
44	daiWras adgilze	Ø	20	A500C	ℓ=	99110		1	244.41	kg	244.4
45		Ø	8	A240	ℓ=	1570		169	0.62	kg	104.7
46		Ø	12	A500C	ℓ=	350		100	0.31	kg	31.1
48		Ø	8	A240	ℓ=	960		12	0.38	kg	4.5
49		Ø	6	A240	ℓ=	240		104	0.05	kg	5.5
50	daiWras adgilze	Ø	12	A500C	ℓ=	3827600		1	3398.10	kg	3398.1
		masalebi									34614
		B30							502.20	m³	
	betonis momzadeba	B7.5							122.73	m³	
47		-200X12			ℓ=	4900		2	92.32	kg	184.6

შ.პ.ს. „ჯი ენ პი"			ქ. თბილისი, ვინოგრადოვის ქ.№4-ში ღვინის ქარხანა	
				მუშა პრ.
მთ.კონს.	ო.ძვრებოშვილი		saZirkvlis specifikacia	დაკვ
შეასრულა	ნ. მელაძე			ფურც. №16
შეამოწმა	ო. ძვრებოშვილი		მასშტაბი 25	თვ. № ფურცლები

konstruqciebis ganlagebis sqema N-6.000 da -6.250

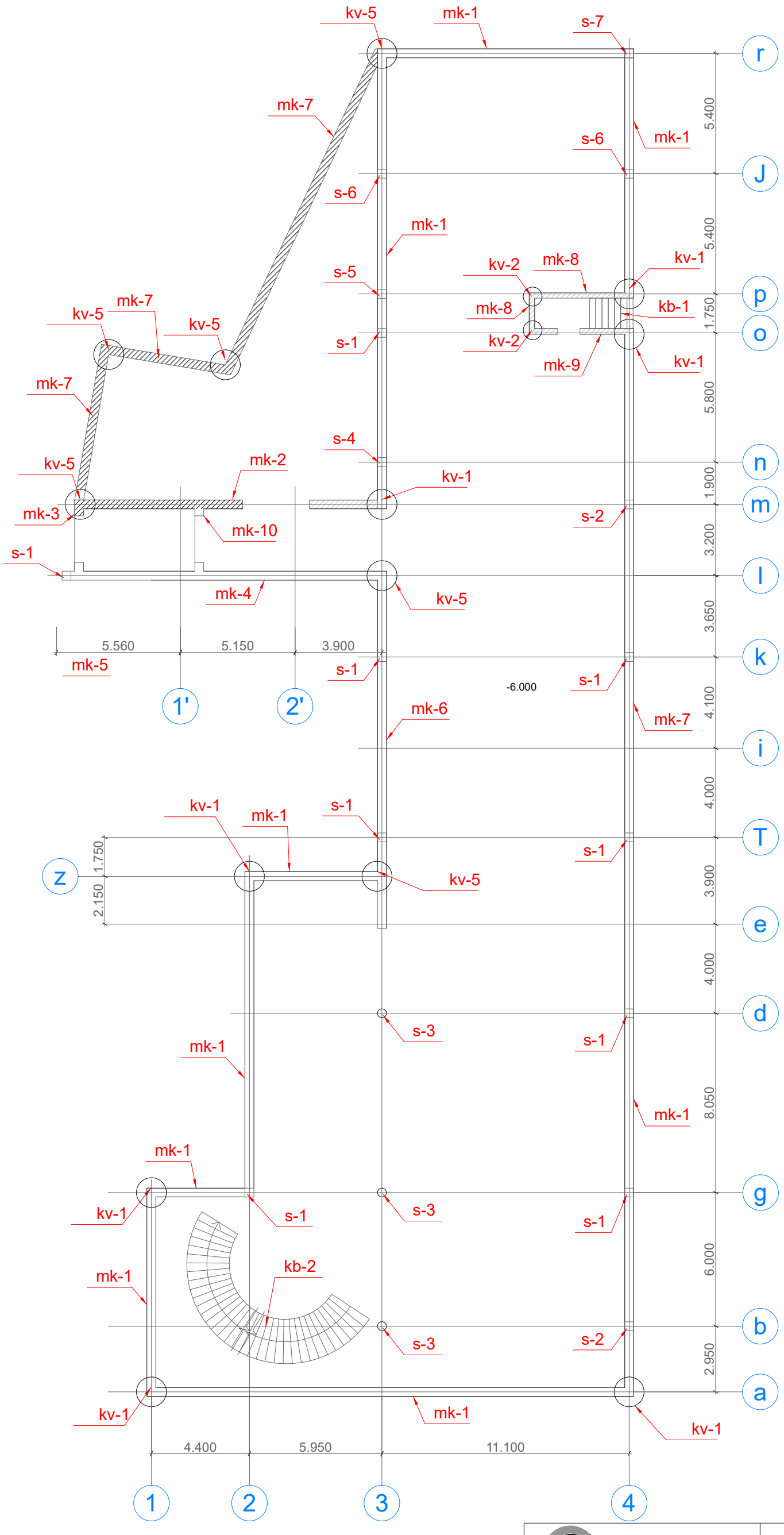

შ.პ.ს. „ჯი ენ პი"			ქ. თბილისი, ვინამძვრიშვილის ქ.№4-ში ღვინის ქარხანა	
				მშშა პრ.
მთ.კონსტ.	ო.ძვრიშვილი		konstruqciebis ganlagebis sqema N-6.000 da -6.250	დაკვ
შესრულა	ნ. მელაძე			ფურც. №1
შემოწმა	ო. ძვრიშვილი		მასშტაბი 1:200	ნახ. № / ფურცლები

konstruqciebis ganlagebis sqema N-0.720

moWimva N0.000

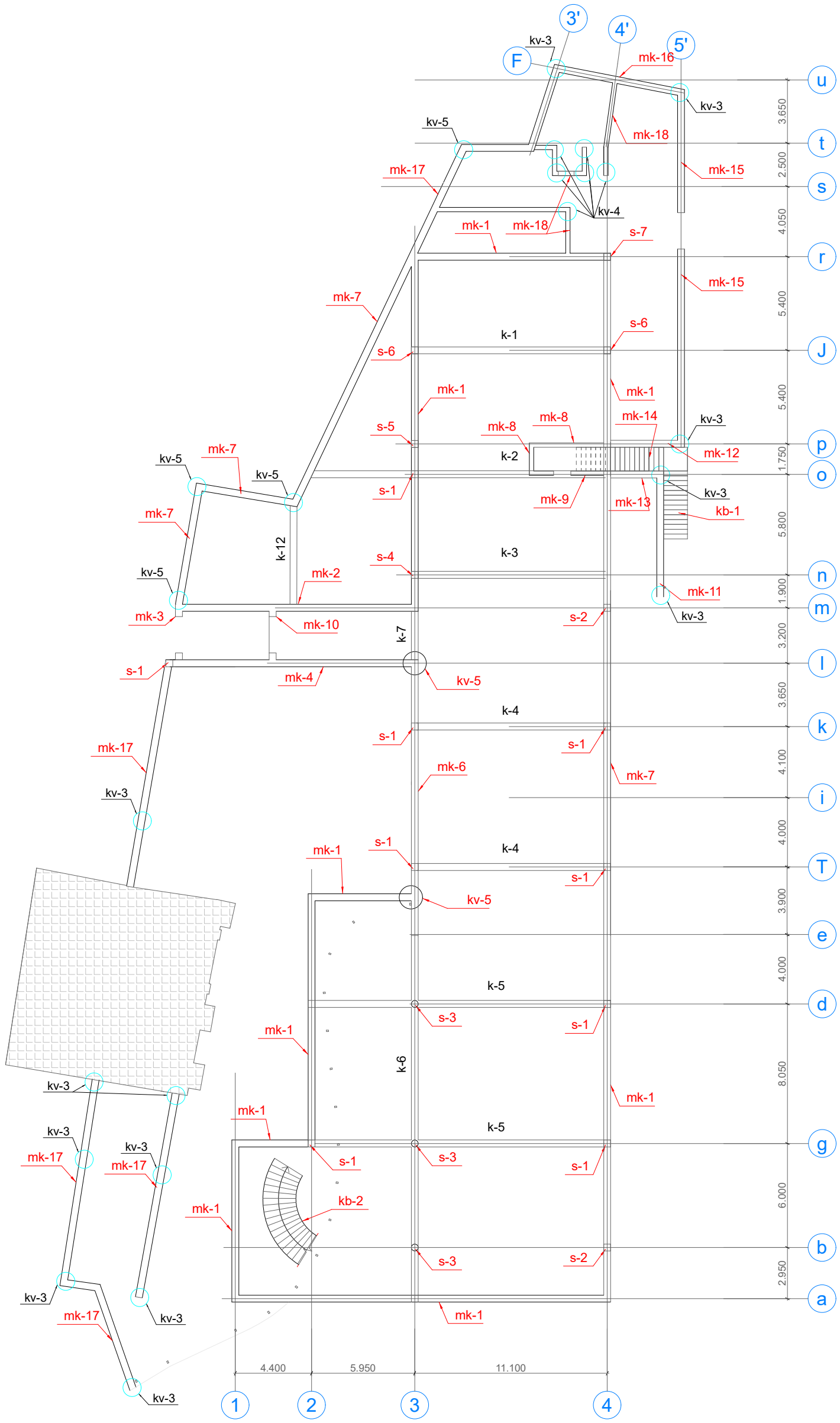

შპს „ჯი ენ პი"			ქ. თბილისი, ვინაძის ქუჩის ქ.№4-ში ლვინის ქარხანა	
				მუშა პრ.
მთ.კონსტ.	ო.ქვრივიშვილი		konstruqciebis ganlagebis sqema N-0.720 moWimva N0.000	დაკვ
შესრულა	ნ. მელაძე			ფურც. № 203
შესამოწმა	ო. ქვრივიშვილი		მასშტაბი 1:200	063. № ფურცლები

konstruqciebis ganlagebis sqema N+2.730

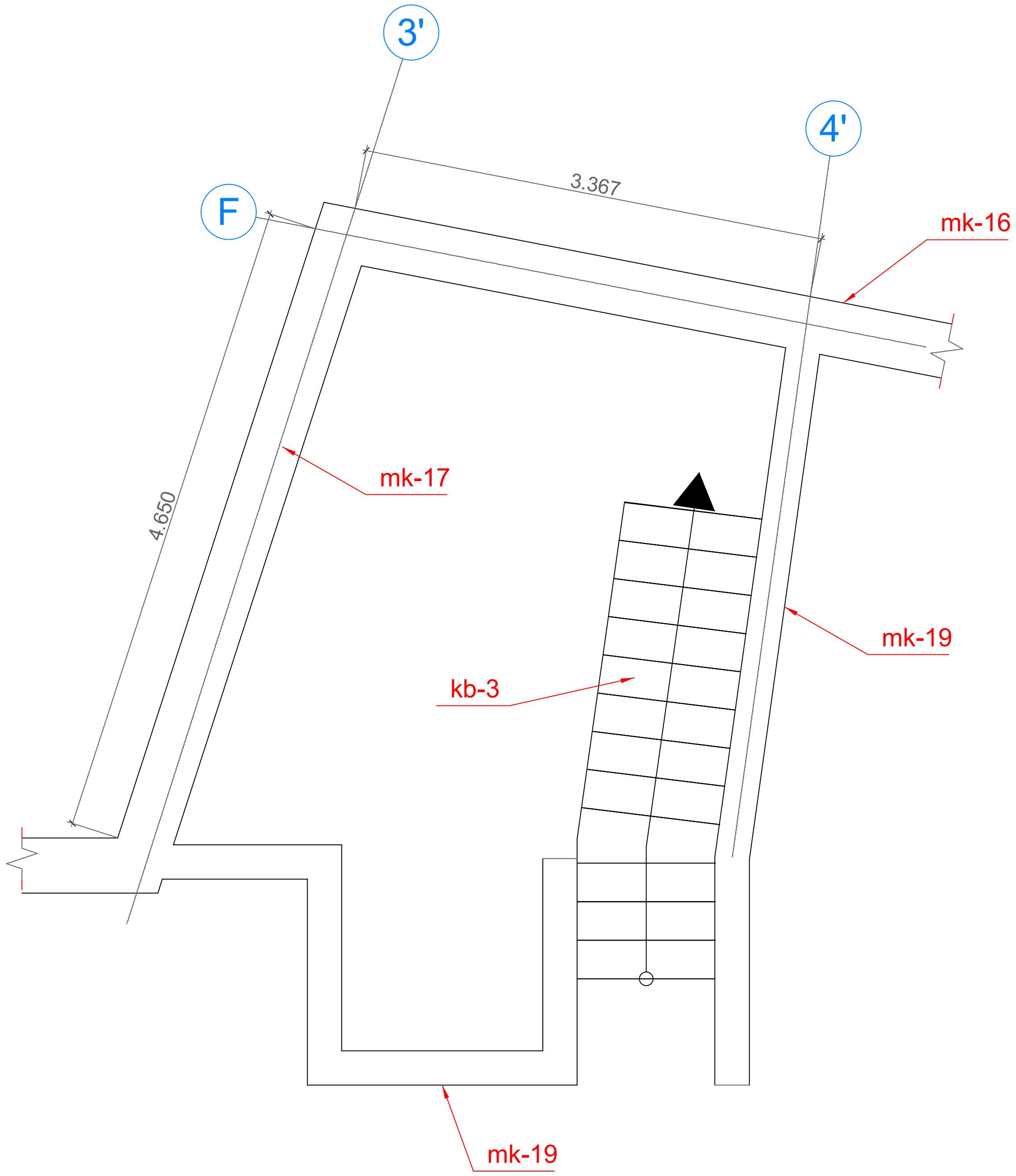

შ.პ.ს. „ჯი ენ პი"			ქ. თბილისი, წინამძღვრიშვილის ქ.№4-ში ღვინის ქარხანა	
				მუშა პრ.
მთ.კონსტ.	ო.ქვრივიშვილი		konstruqciebis ganlagebis sqema N+2.730	დაკვ
შეასრულა	ნ. მელაძე			ფურც. № 204
შეამოწმა	ო. ქვრივიშვილი		მასშტაბი 1:50 / ინვ. №	ფურცლები

konstruqciebis ganlagebis sqema N+5.500

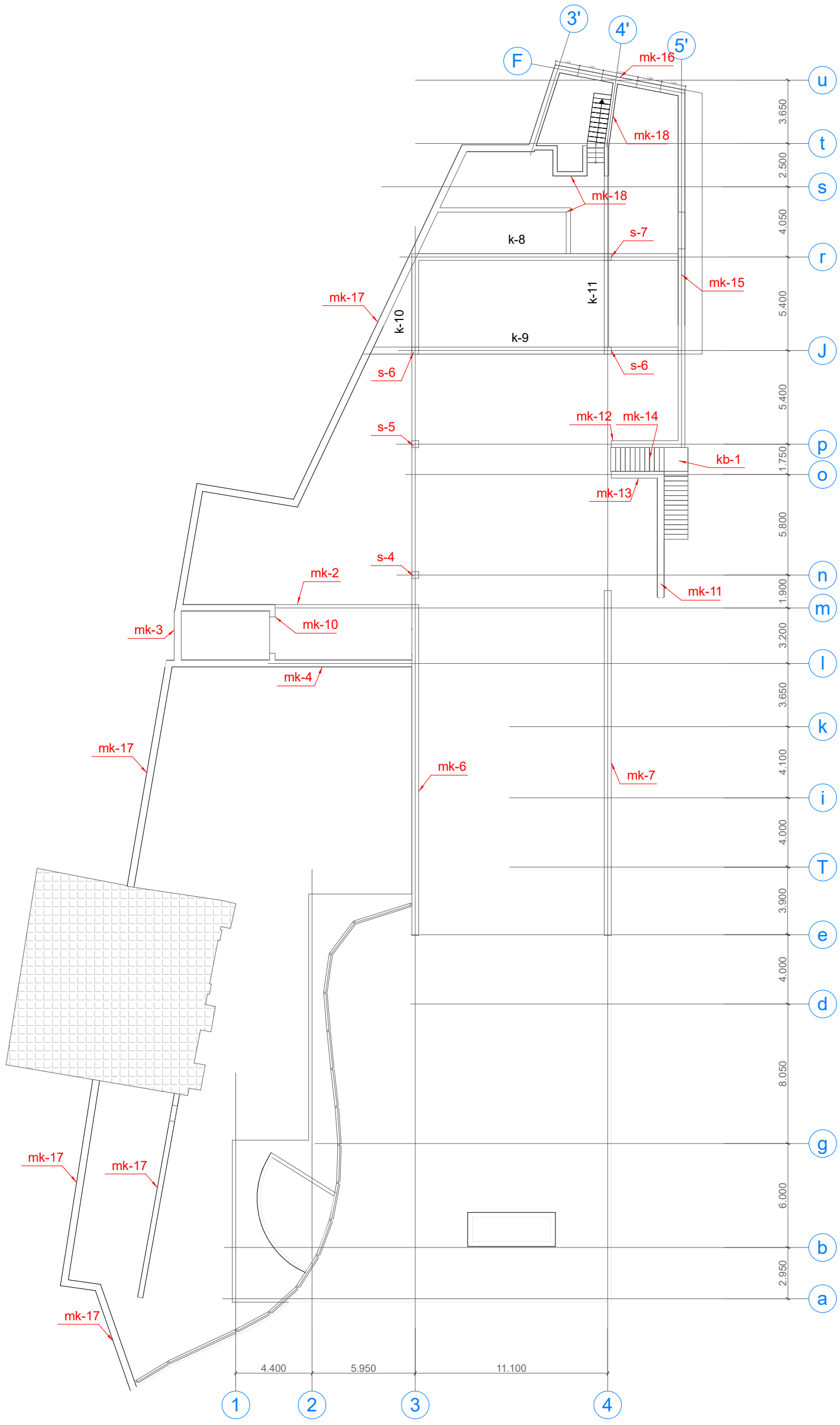

შპს „ჯი ენ პი"			ქ. თბილისი, ვინამდვრიშვილის ქ.№4-ში ჯვრის ძარხანა	
				მშმა არ.
მთ.კონსტ.	ო.ჭრიშვილი		konstruqciebis ganlagebis sqema N+5.500	დაკვ
შესრულა	ნ. მელაძე			შრომ. № 205
შესამოწმა	ო. ჭრიშვილი		მასშტაბი 1:200	ინვ. №	შრომლები

მოჯიმვა 0.000

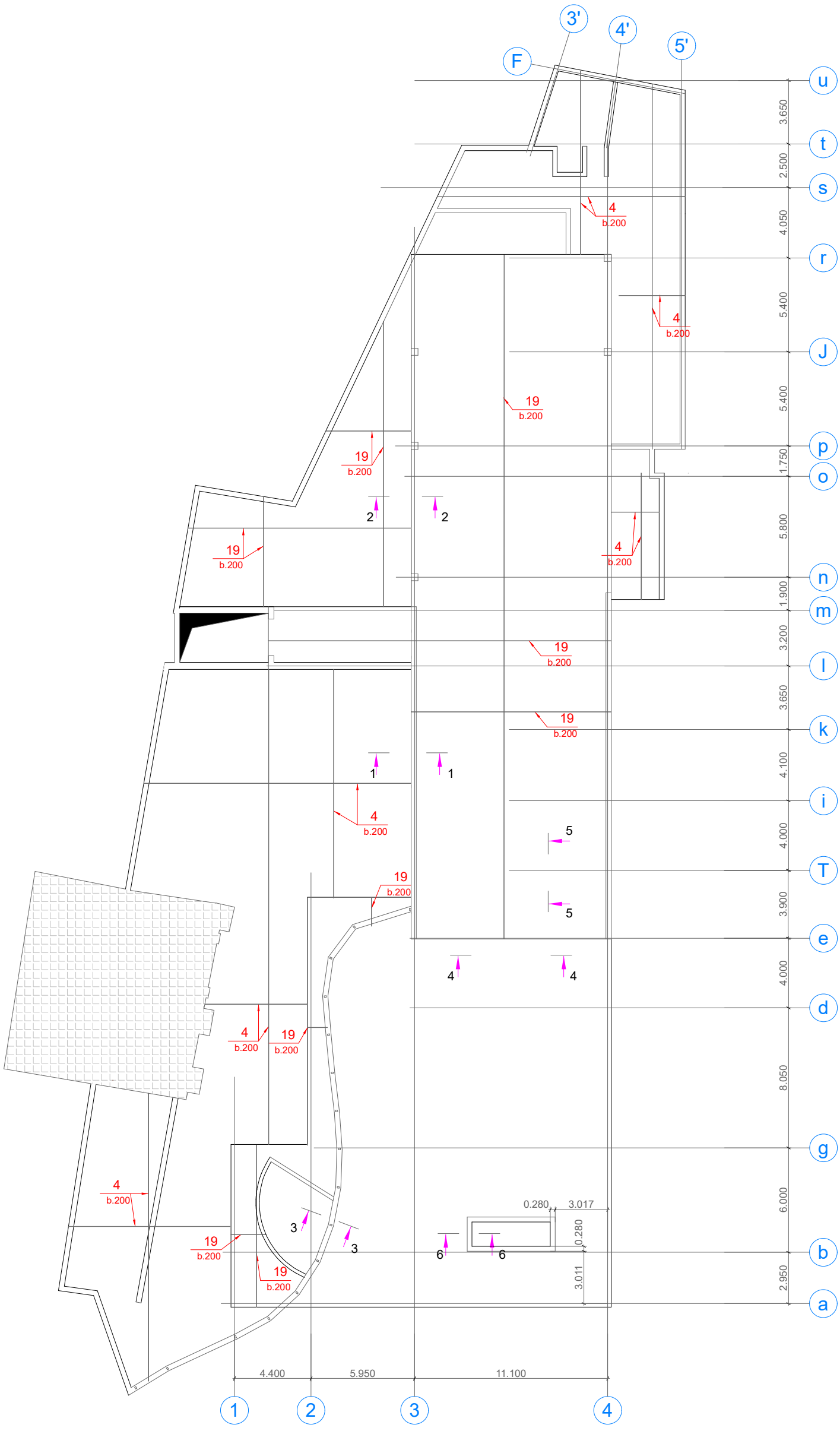

GNP S.p.s. ,,ji en pi"			q. Tbilisi, winamZRvriSvilis q.#4-Si Rvinis qarxana	
				muSa pr.
mT.konst.	o.qvriviSvili		მოჯიმვა 0.000	dakv
Seasrula	n. melaZe			furc. # 301
Seamowma	o. qvriviSvili		masStabi 1:200 inv. #	furclebi

			S.p.s. ,,jî en pî"
mT.konsL	o.qvriviSvIii		q. Tbiiisi, winamZRvnSviis q.#4-Si
Seasrula	n. meiaZe		Rviris qarxana
Seamowma	o. qvriviSvIii		

muSa pr.			
daKv	ვეწნცფეიეუაფი ფიფსტს ძიფიეიაფი აფვიფეძა		
furc. # 302	-0.720 ძვეფ ვაე		
furcleb	inv. #	1:200	masStabi

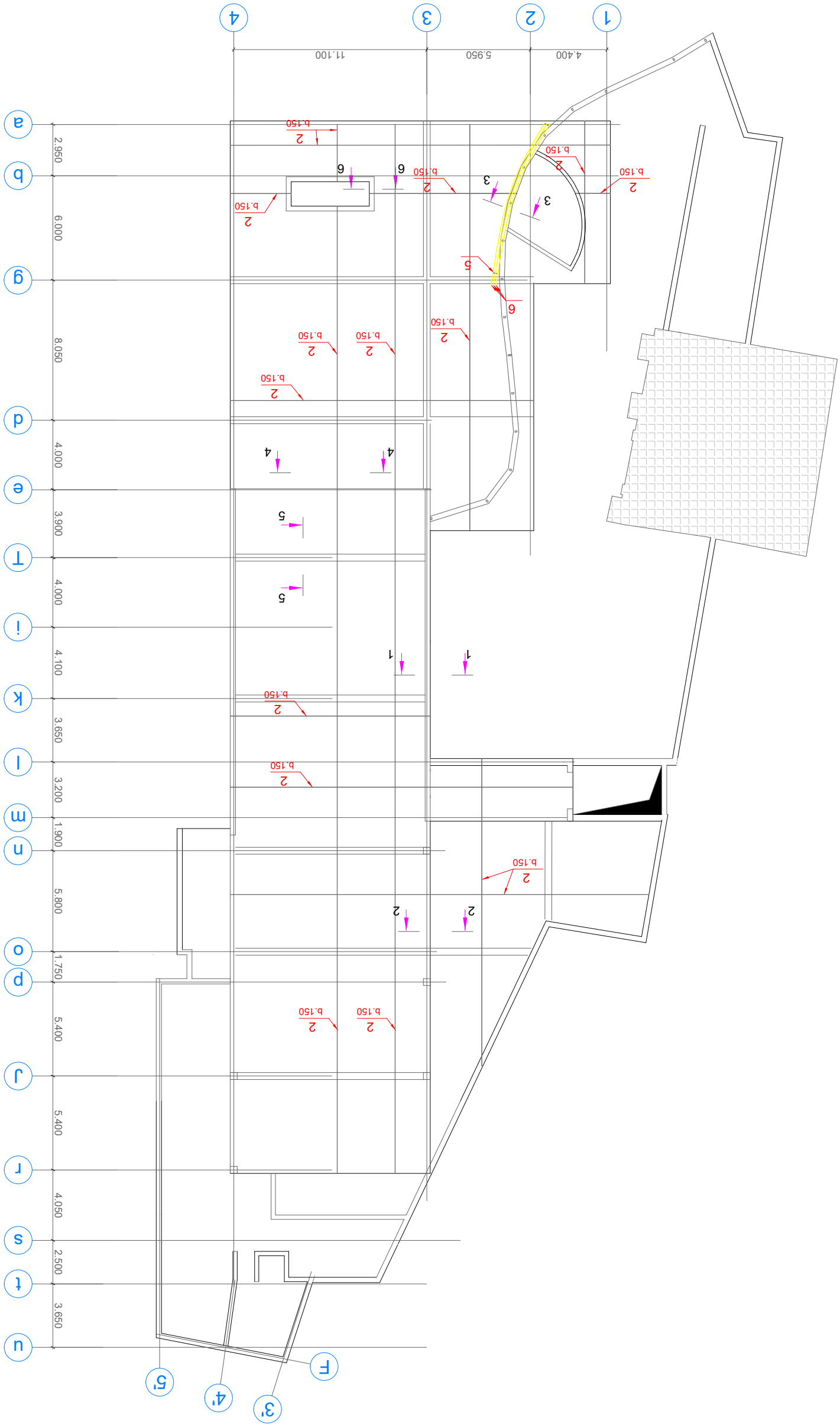

ვეწნცფეიეუაფი ფიფსტს ძიფიეიაფი აფვიფეძა -0.720

ვეფ ვაეძვ

მონოლითური ფილის გაძლიერება -0.720
ქვედა შრე

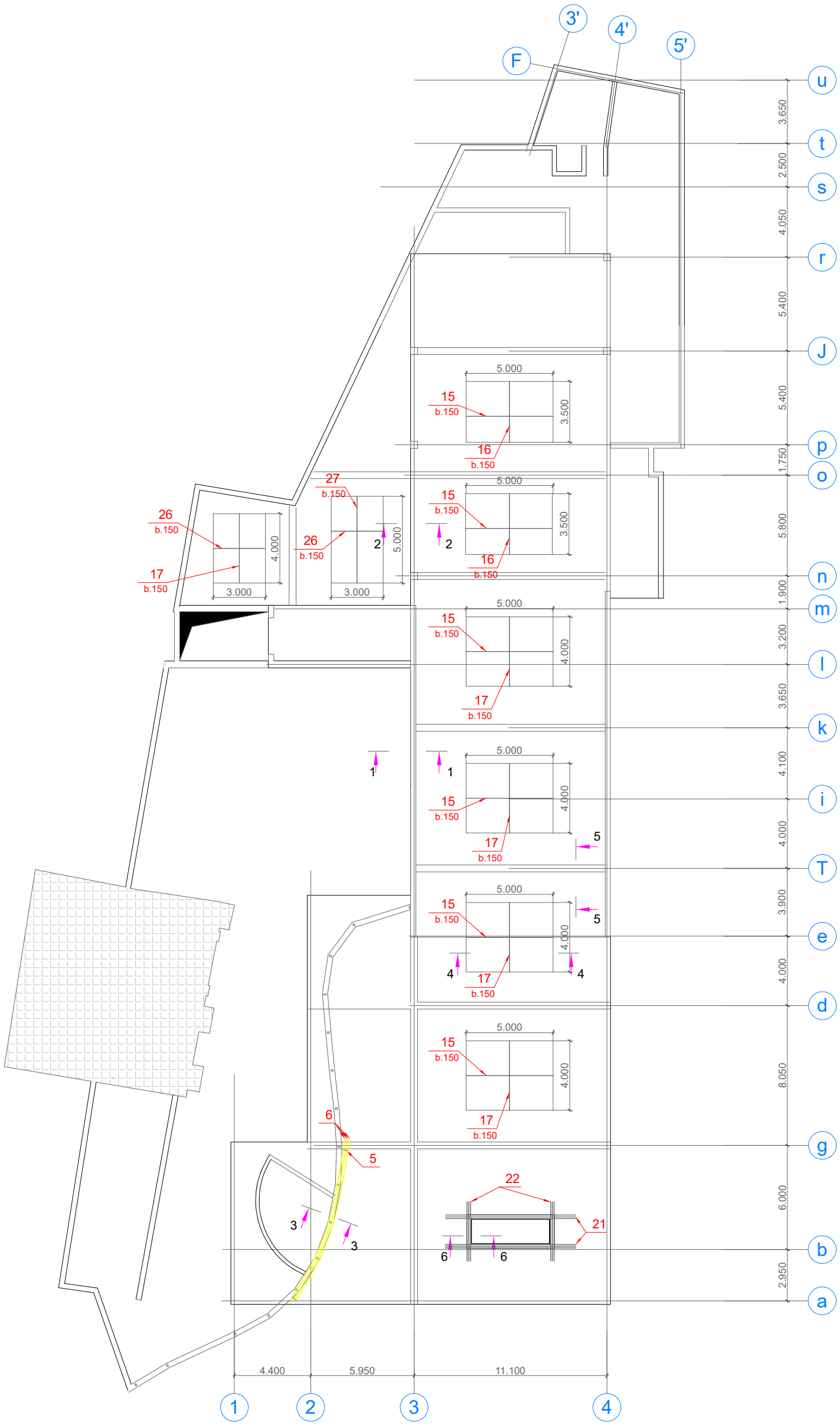

S.p.s. ,,ji en pi"			q. Tbilisi, winamZRvriSvilis q.#4-Si Rvinis qarxana	muSa pr.
mT.konst.	o.qvriviSvili		მონოლითური ფილის გაძლიერება -0.720 ქვედა შრე	dakv
Seasrula	n. melaZe			furc. # 303
Seamowma	o. qvriviSvili		masStabi 1:200 inv. #	furclebi

			S.p.s. .,.ji en pi"
mT.konst.	o.qvriviSvili		
Seasrula	n. meleZe	6.8mm	
Seamowma	o. qvriviSvili		

q. Tbilisi, wiamZRvriSvilis q.#4-Si Rvinis qarxana	
	muSa pr.
ვარკვლავთშორისი მანძილები -0.720 ცენტრალური ბურჯი	dakv
masStabi 1:200	inv. #
	furcebi

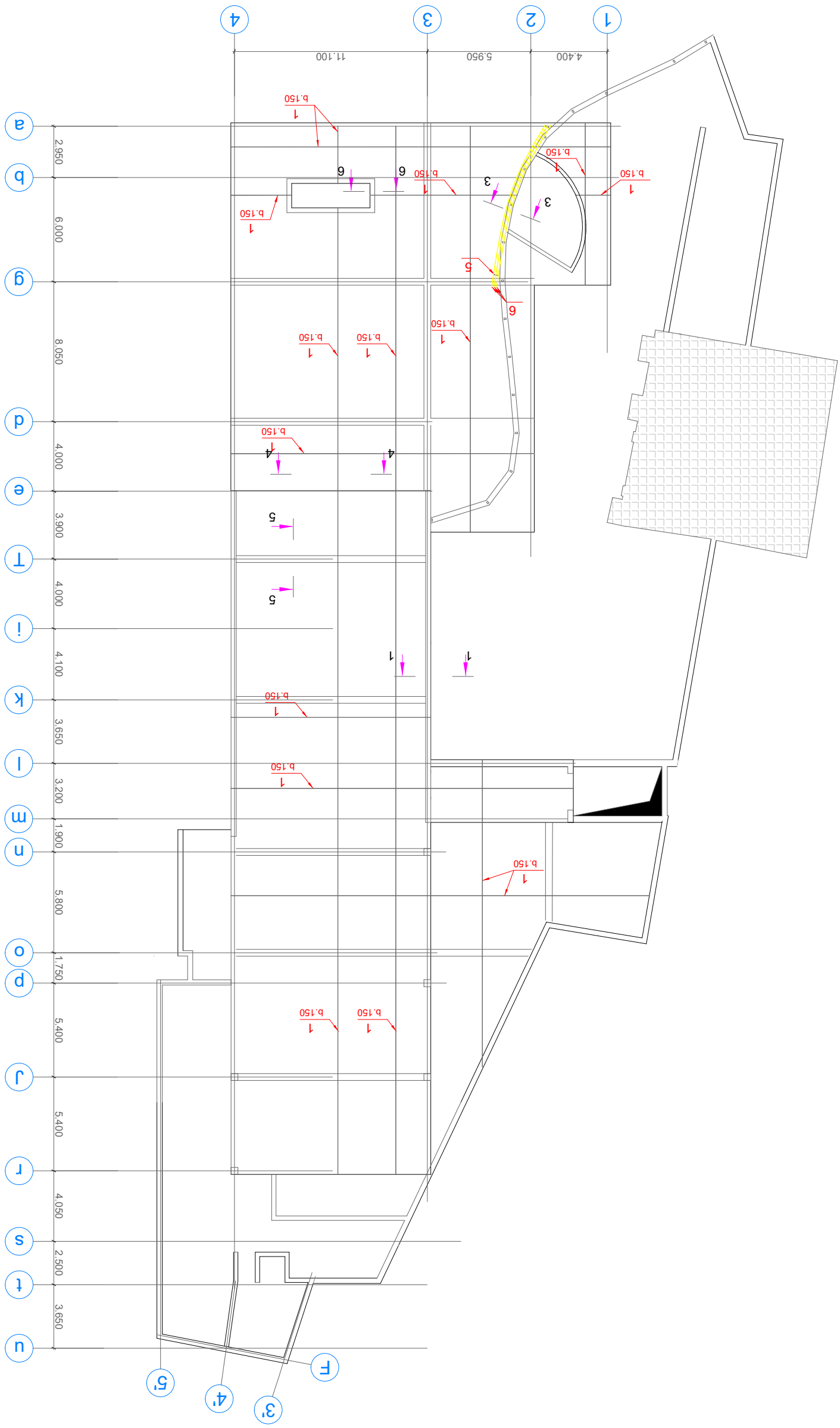

			S.p.s. ,,ji en pl"
mT.konst.	o.qvnviSvlii		
Seasrula	n. melaZe		
Seamomna	o. qvnviSvlii		

q. Tblisi, wnamZRvnSvlis q.#4-Si Rvnis qarxana	
	muSa pr.
ვეფერვაზის ქუჩა №5 კაპიტალური შეკეთება -0.720 ზედა ნიშნული	daky
mas$lab 1:200	inv. #
	furc. # 305
	furclebi

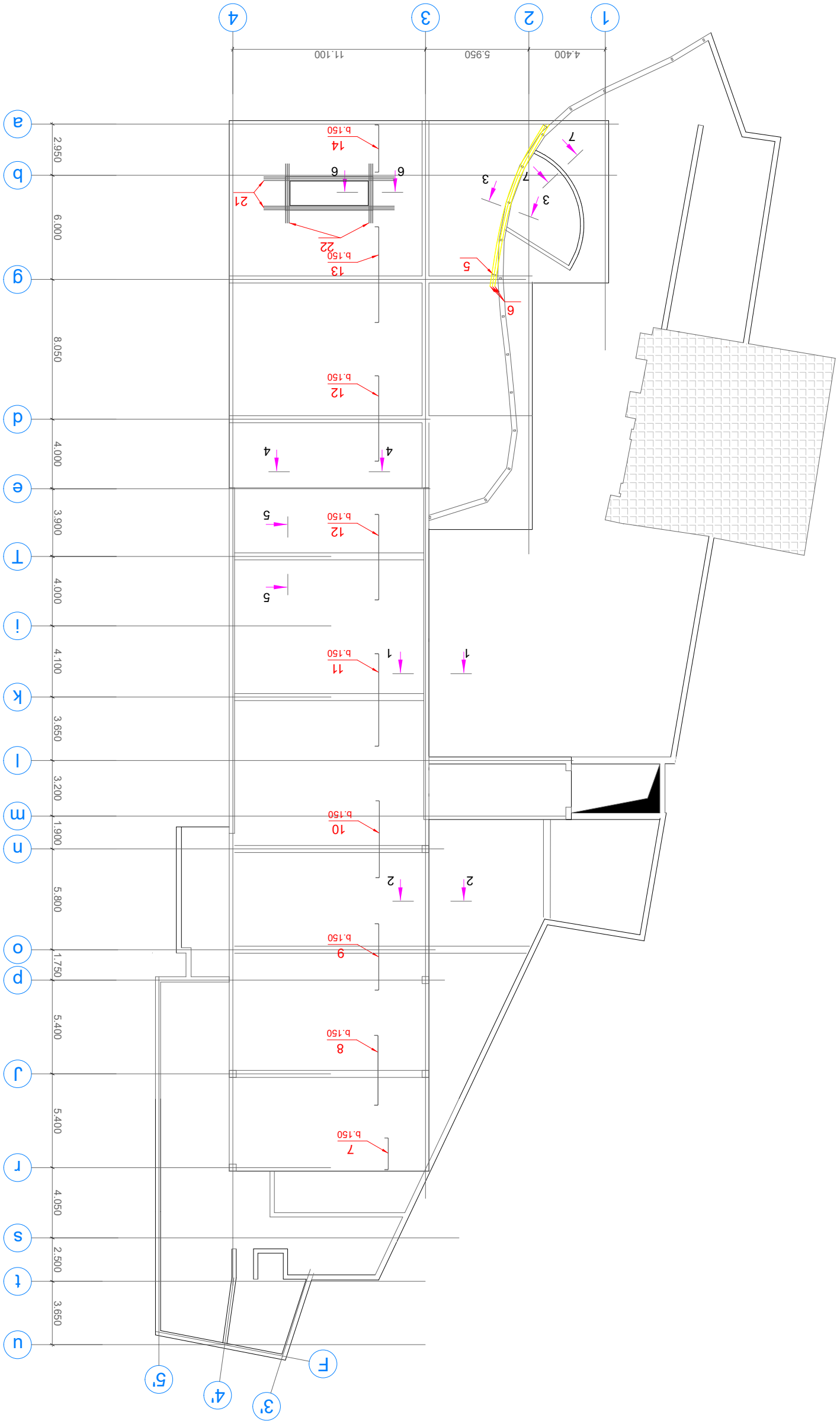

ვეფერვაზის ქუჩა №5 კაპიტალური შეკეთება -0.720

ტერიტორიის გეგმა

კვეთი 1-1

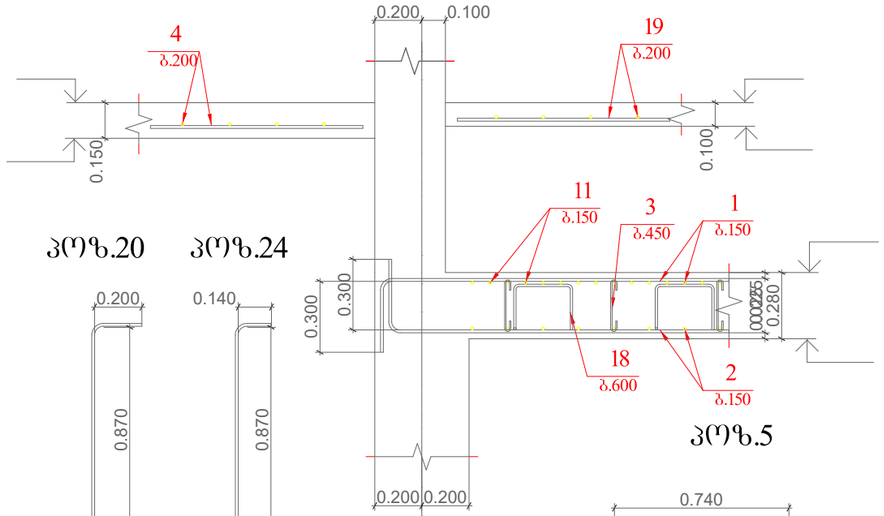

კოზ.20

კოზ.24

კოზ.5

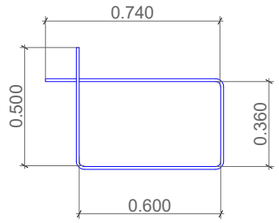

კვეთი 2-2

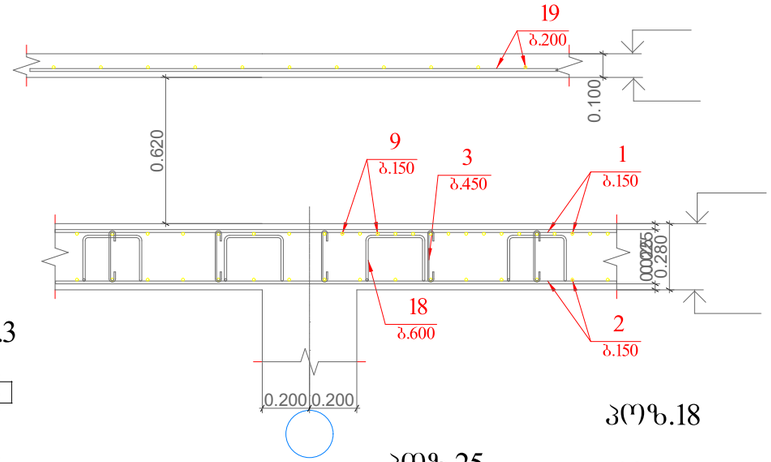

კოზ.3

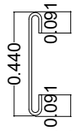

კვეთი 3-3

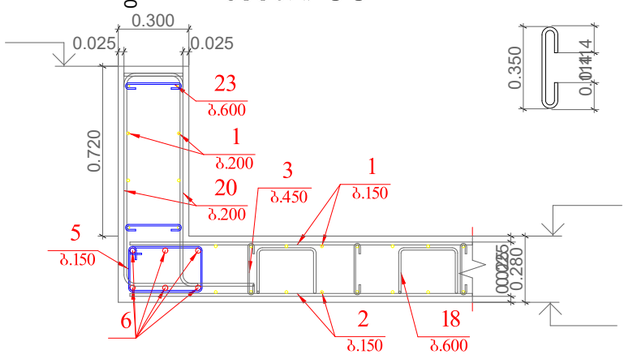

კოზ.25

კოზ.18

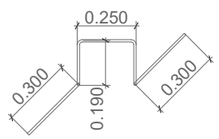

კვეთი 4-4

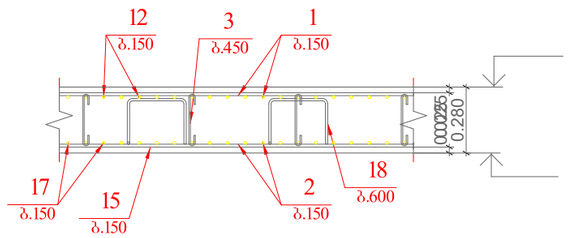

კვეთი 5-5

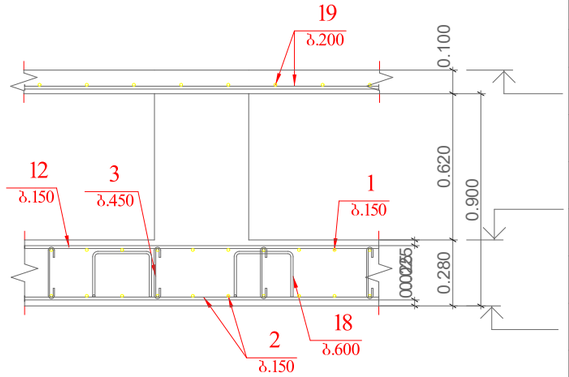

კვეთი 6-6

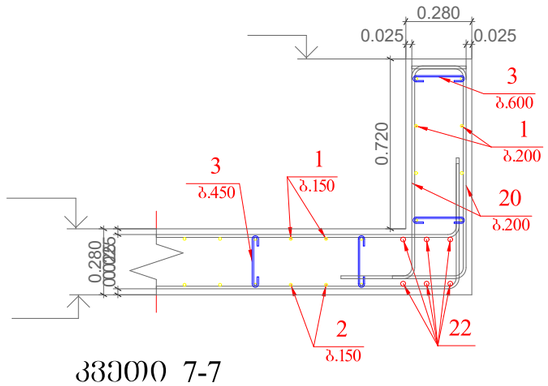

კვეთი 7-7

კოზ.23

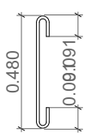

poz.	aRniSvna	dasaxeleba					raod.	erT.wona kg		saerTo wona kg
		monoliTuri fila N-0.720 da moWimva N0.000								
		detalebi								
1	daiWras adgilze	Ø	12	A500C	ℓ=	14196000	1	12603.04	kg	12603.0
2	daiWras adgilze	Ø	12	A500C	ℓ=	14872000	1	13203.18	kg	13203.2
3		Ø	6	A240	ℓ=	310	5051	0.07	kg	347.5
4	daiWras adgilze	Ø	12	A500C	ℓ=	6422850	1	5702.13	kg	5702.1
5		Ø	6	A240	ℓ=	1100	62	0.24	kg	15.1
6	daiWras adgilze	Ø	22	A500C	ℓ=	62370	1	186.11	kg	186.1
7		Ø	12	A500C	ℓ=	2200	76	1.95	kg	148.4
8		Ø	12	A500C	ℓ=	4400	76	3.91	kg	296.9
9		Ø	12	A500C	ℓ=	4200	76	3.73	kg	283.4
10		Ø	12	A500C	ℓ=	4800	76	4.26	kg	323.9
11		Ø	12	A500C	ℓ=	5700	76	5.06	kg	384.6
12		Ø	12	A500C	ℓ=	5300	152	4.71	kg	715.2
13		Ø	12	A500C	ℓ=	5900	76	5.24	kg	398.1
14		Ø	12	A500C	ℓ=	3100	76	2.75	kg	209.2
15		Ø	14	A500C	ℓ=	5000	150	6.04	kg	906.3
16		Ø	14	A500C	ℓ=	3500	52	4.23	kg	219.9
17		Ø	14	A500C	ℓ=	4000	152	4.83	kg	734.7
18		Ø	10	A500C	ℓ=	1230	2815	0.76	kg	2134.9
19	daiWras adgilze	Ø	8	A500C	ℓ=	6957300	1	2745.16	kg	2745.2
20		Ø	12	A500C	ℓ=	1370	506	1.22	kg	615.4
21		Ø	20	A500C	ℓ=	7500	12	18.50	kg	221.9
22		Ø	20	A500C	ℓ=	3400	12	8.38	kg	100.6
23		Ø	6	A240	ℓ=	330	122	0.07	kg	8.9
24		Ø	12	A500C	ℓ=	1310	127	1.16	kg	147.7
25		Ø	6	A240	ℓ=	230	42	0.05	kg	2.2
26		Ø	14	A500C	ℓ=	3000	59	3.63	kg	213.9
27		Ø	14	A500C	ℓ=	5000	20	6.04	kg	120.8
		masalebi								42654
		B30						460.78	m³	

S.p.s. ,,ji en pi"

q. Tbilisi, winamZRvriSvilis q.#4-Si
Rvinis qarxana

				muSa pr.
mT.konst.	o.qvriviSvili		მონოლითური ფილისა და მოჭიმვის კვეთები; სპეციფიკაცია	-0.720
Seasrula	n. melaZe			furc. # 306
Seamowma	o. qvriviSvili		masStabi 1:25	inv. # furclebi

მონოლითური ფილის ძირითადი არმირება +2.730

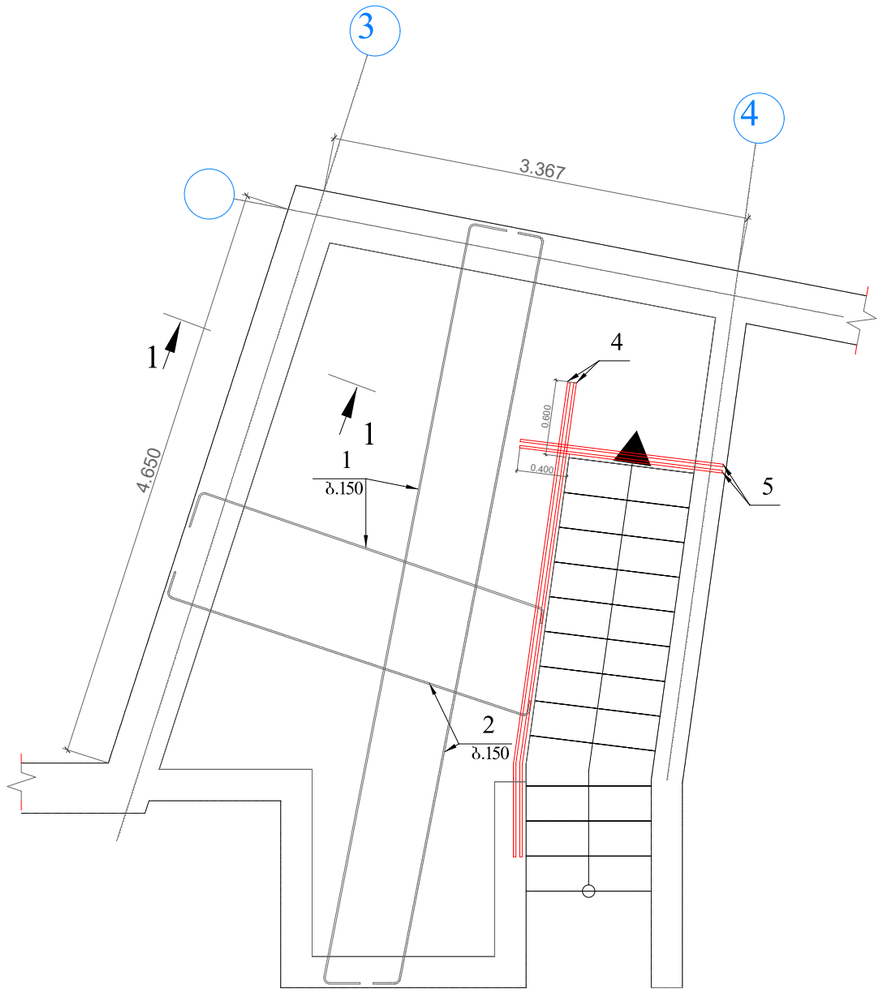

კოზ.3



poz.	aRniSvna	dasaxeleba	raod.	erT.wona kg		saerTo wona kg
		monoliTuri fila N+2.730				
		detalebi				
1	daiWras adgilze	Ø 12 A500C ℓ= 200933	1	178.39	kg	178.4
2	daiWras adgilze	Ø 12 A500C ℓ= 191800	1	170.28	kg	170.3
3		Ø 6 A240 ℓ= 200	68	0.04	kg	3.0
4		Ø 20 A500C ℓ= 3800	4	9.37	kg	37.5
5		Ø 20 A500C ℓ= 1600	4	3.95	kg	15.8
		masalebi				405
		B30		2.47	m³	

GNP S.p.s. ,,ji en pi"			q. Tbilisi, winamZRvriSvilis q.#4-Si Rvinis qarxana	muSa pr.
mT.konst.	o.qvriviSvili		მონოლითური ფილის ძირითადი არმირება +2.730	dakv
Seasrula	n. melaZe			furc. # 308
Seamowma	o. qvriviSvili		masStabi 1:50 inv. #	furclebi

მონოლითური ფილის არმირება +5.500
ქვედა შრე

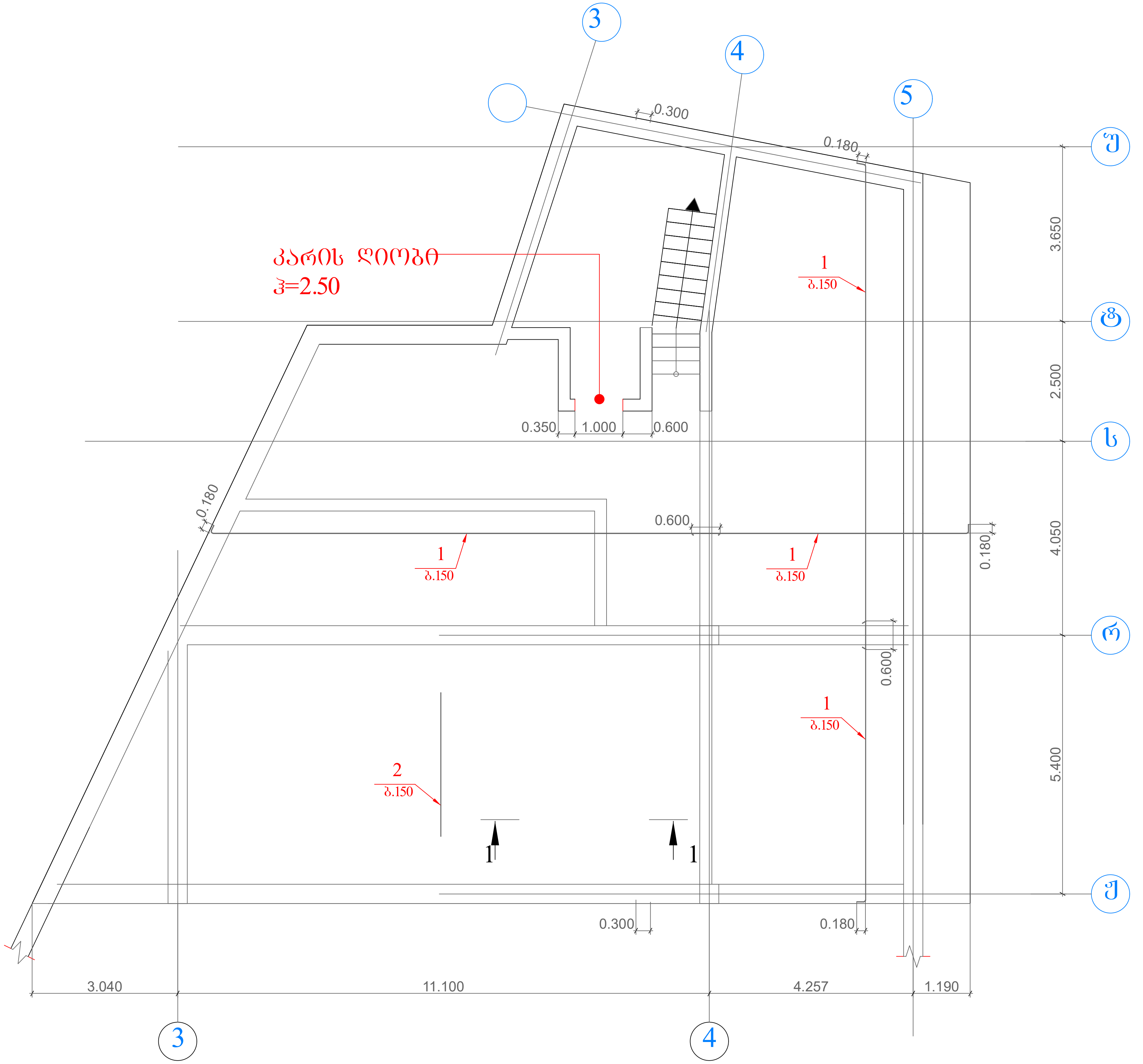

პოზ.4

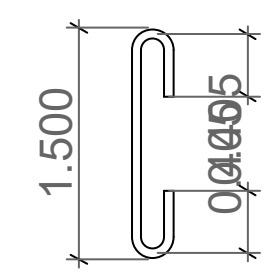

კვეთი 1-1

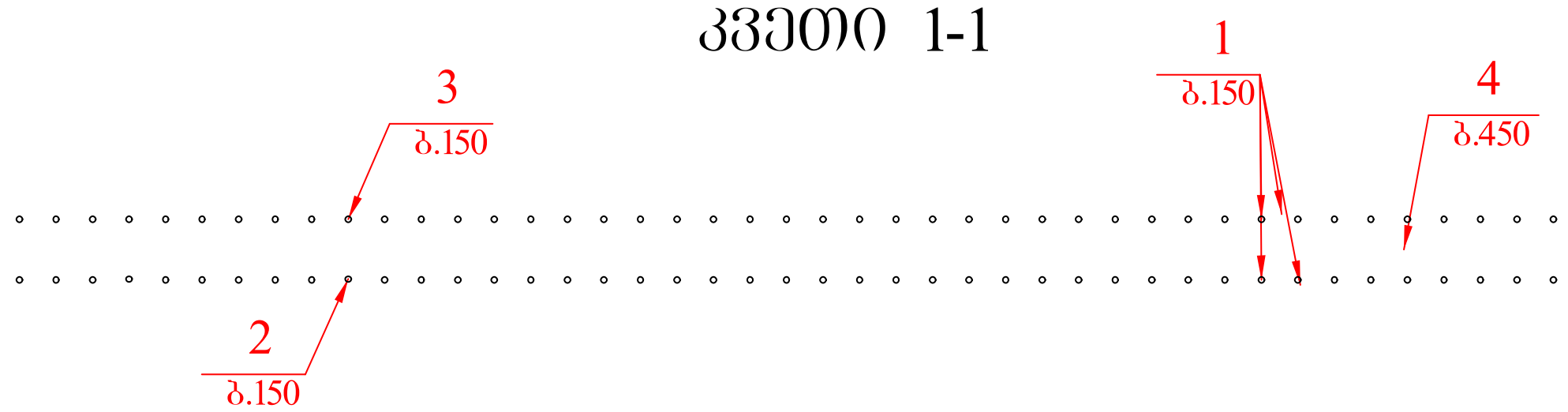

GNP S.p.s. ,,ji en pi"	q. Tbilisi, winamZRvriSvilis q.#4-Si Rvinis qarxana		muSa pr.
mT.konst.	o.qvriviSvili	მონოლითური ფილის არმირება +5.500 ქვედა შრე	dakv
Seasrula	n. melaZe		furc. # 309
Seamowma	o. qvriviSvili	masStabi 1:100 inv. #	furclebi

მონოლითური ფილის არმირება +5.500
ზედა შრე

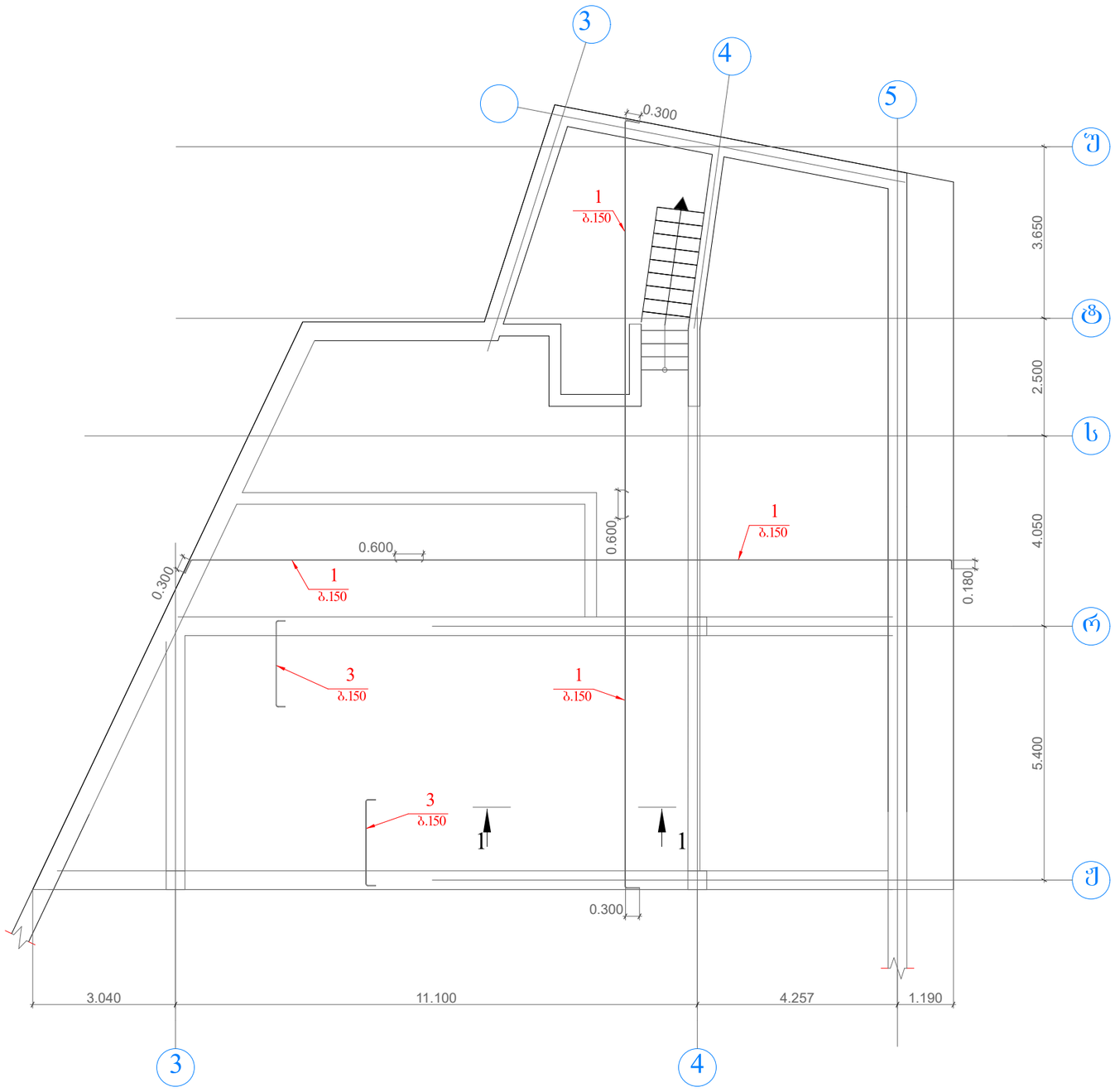

poz.	aRniSvna	dasaxeleba	raod.	erT.wona kg		saerTo wona kg
		monoliTuri fila N+5.500				
		detalebi				
1	daiWras adgilze	Ø 12 A500C ℓ= 6647200	1	5901.30	kg	5901.3
2		Ø 12 A500C ℓ= 3000	74	2.66	kg	197.1
3		Ø 12 A500C ℓ= 2160	148	1.92	kg	283.8
4		Ø 6 A240 ℓ= 230	1172	0.05	kg	59.8
		masalebi				6442
		B30		52.23	m³	

S.p.s. ,,ji en pi"			q. Tbilisi, winamZRvriSvilis q.#4-Si Rvinis qarxana	
				muSa pr.
mT.konst.	o.qvriviSvili		მონოლითური ფილის არმირება +5.500 ზედა შრე	dakv
Seasrula	n. melaZe			furc. # 310
Seamowma	o. qvriviSvili		masStabi 1:100 inv. #	furclebi

ლიფრის შახტის
მონოლითური ფილის არმირება +5.500

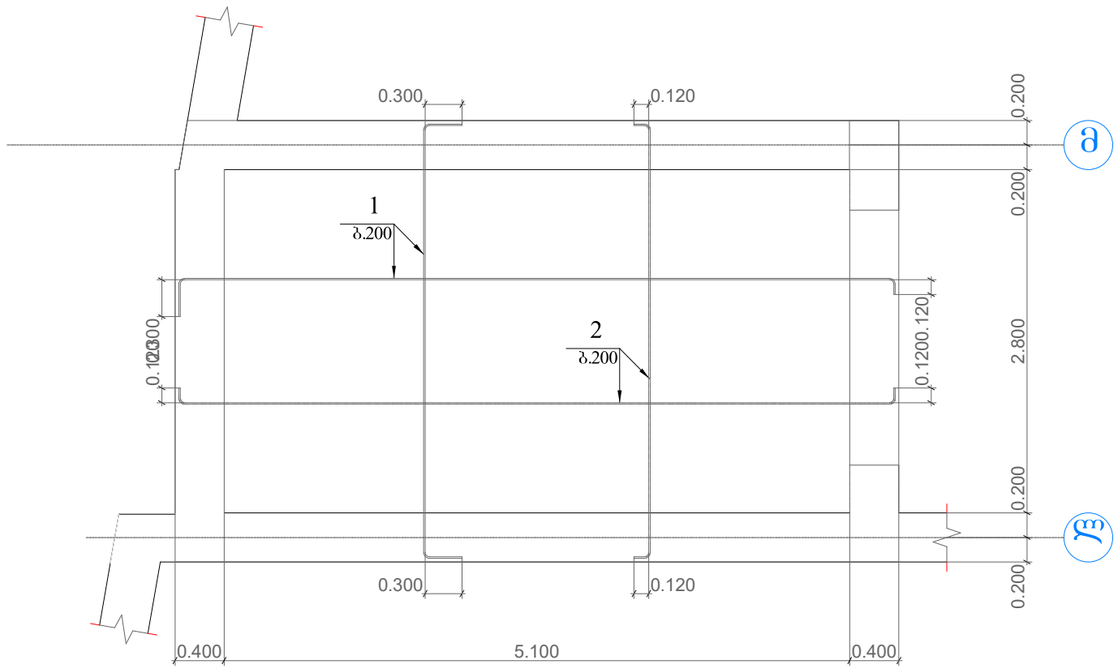

poz.	aRniSvna	dasaxeleba	raod.	erT.wona kg		saerTo wona kg
		Saxtis monoliTuri fila N+5.500				
		detalebi				
1	daiWras adgilze	Ø 10 A500C ℓ= 233200	1	143.77	kg	143.8
2	daiWras adgilze	Ø 12 A500C ℓ= 222600	1	197.62	kg	197.6
3		Ø 6 A240 ℓ= 200	59	0.04	kg	2.6
		masalebi				344
		B30		3.82	m³	

კვეთი 1-1

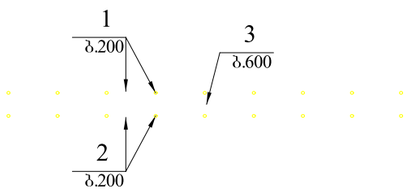

კოზ.3



S.p.s. ,,ji en pi"			q. Tbilisi, winamZRvriSvilis q.#4-Si Rvinis qarxana	
				muSa pr.
mT.konst.	o.qvriviSvili		ლიფრის შახტის მონოლითური ფილის არმირება +5.500	dakv
Seasrula	n. melaZe			furc. # 311
Seamowma	o. qvriviSvili		masStabi 1:50 inv. #	furclebi

მონოლითური სვეტი ს-1

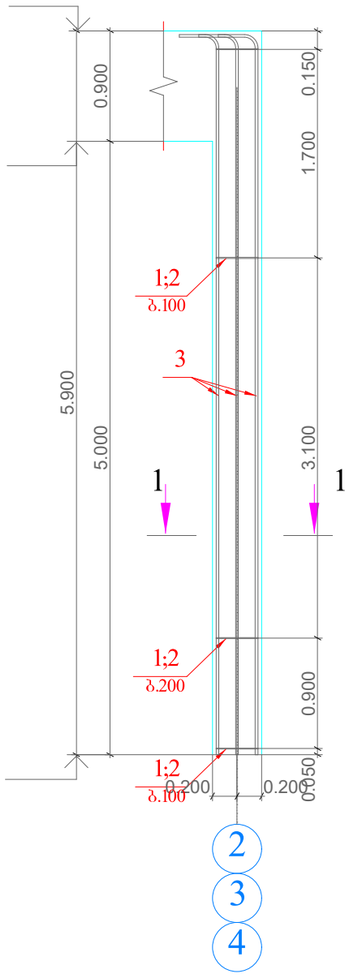

მონოლითური სვეტი ს-2

პოზ.3;8

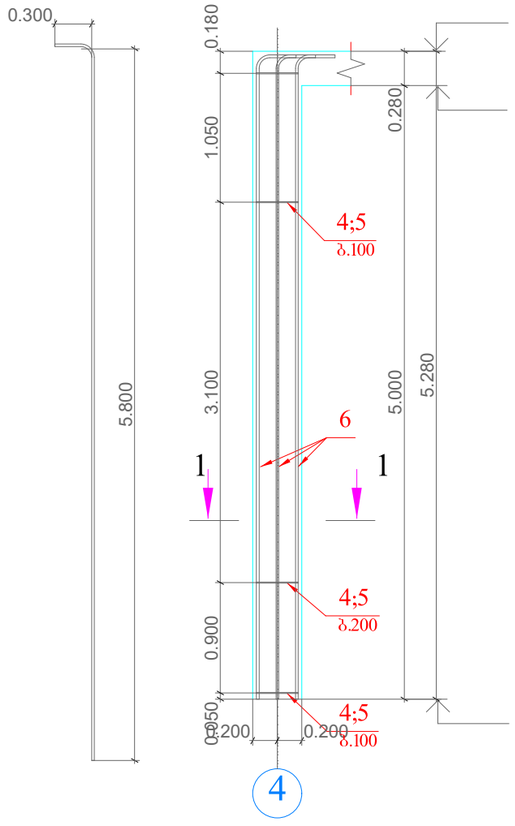

პოზ.6

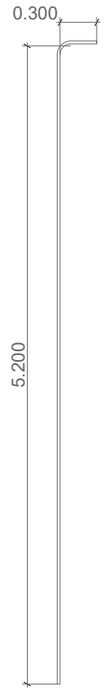

მონოლითური სვეტი ს-3

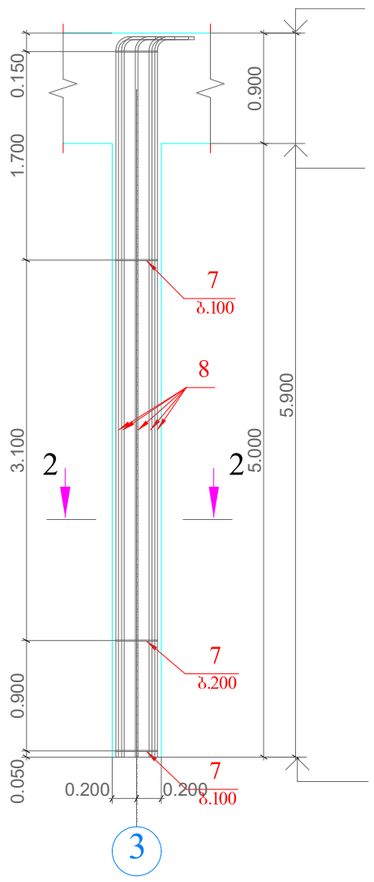

poz.	aRniSvna	dasaxeleba	raod.	erT.wona kg		saerTo wona kg
		monoliTuri sveti s-1 9c				
		detalebi				
1		Ø 6 A240 ℓ= 1480	42	0.33	kg	13.6
2		Ø 6 A240 ℓ= 1110	42	0.25	kg	10.2
3		Ø 20 A500C ℓ= 6100	8	15.04	kg	120.3
		masalebi				144
		B30		0.94	m³	

poz.	aRniSvna	dasaxeleba	raod.	erT.wona kg		saerTo wona kg
		monoliTuri sveti s-2 2c				
		detalebi				
4		Ø 6 A240 ℓ= 1480	35	0.33	kg	11.5
5		Ø 6 A240 ℓ= 1110	35	0.25	kg	8.6
6		Ø 20 A500C ℓ= 5500	8	13.56	kg	108.5
		masalebi				129
		B30		0.84	m³	

poz.	aRniSvna	dasaxeleba	raod.	erT.wona kg		saerTo wona kg
		monoliTuri sveti s-3 3c				
		detalebi				
7		Ø 6 A240 ℓ= 1440	42	0.32	kg	13.3
8		Ø 20 A500C ℓ= 6100	8	15.04	kg	120.3
		masalebi				134
		B30		0.77	m³	

პოზ.1;4

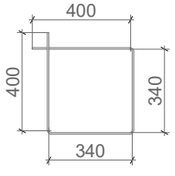

პოზ.2;5

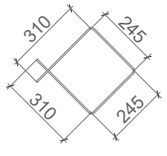

კვეთი 1-1

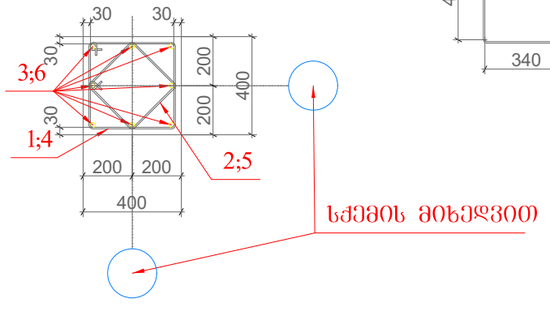

კვეთი 2-2

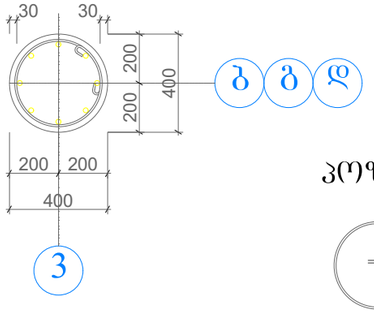

პოზ.7



შ.პ.ს. „ჯი ენ პი"			ქ. თბილისი, ვინამძღვრიშვილის ქ.№4-ში დვინის ქარხანა	
				მშპა პრ.
მთ.კონსტ.	ო.ქვრივიშვილი		მონოლითური სვეტი ს-1; ს-2; ს-3	დაკვ
შესრულა	ნ. მელაძე			ფურც. №1
შეამოწმა	ო. ქვრივიშვილი		მასშტაბი 1:50	ფურცლები

მონოლითური სვეტი ს-4

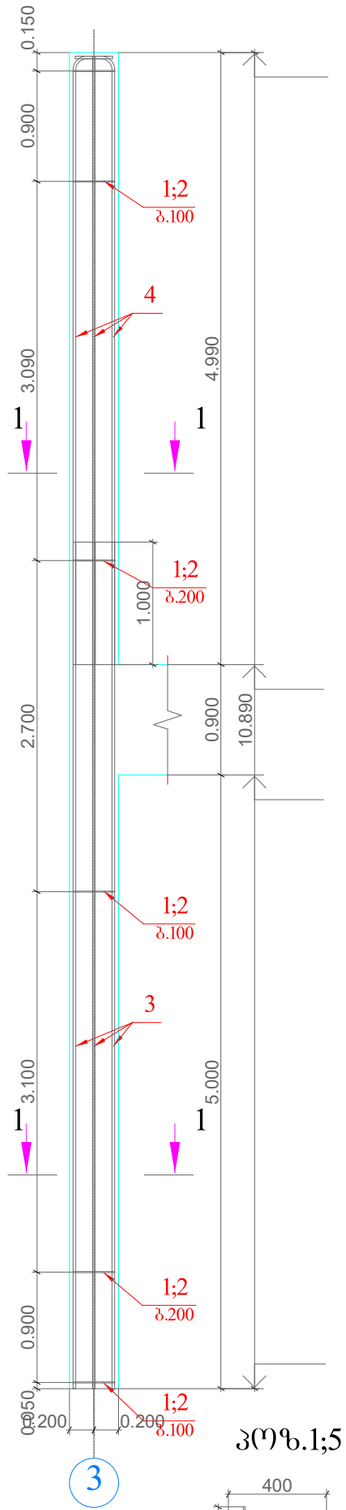

პოზ.4

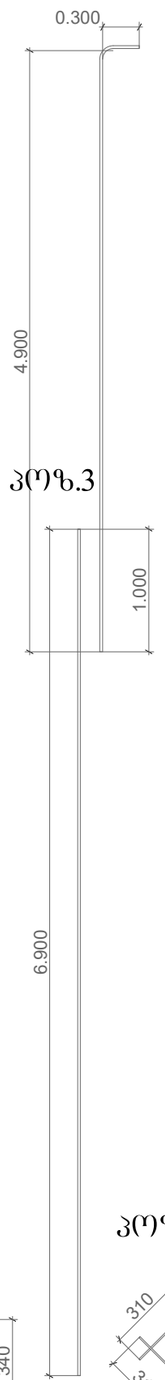

პოზ.3

მონოლითური სვეტი ს-5

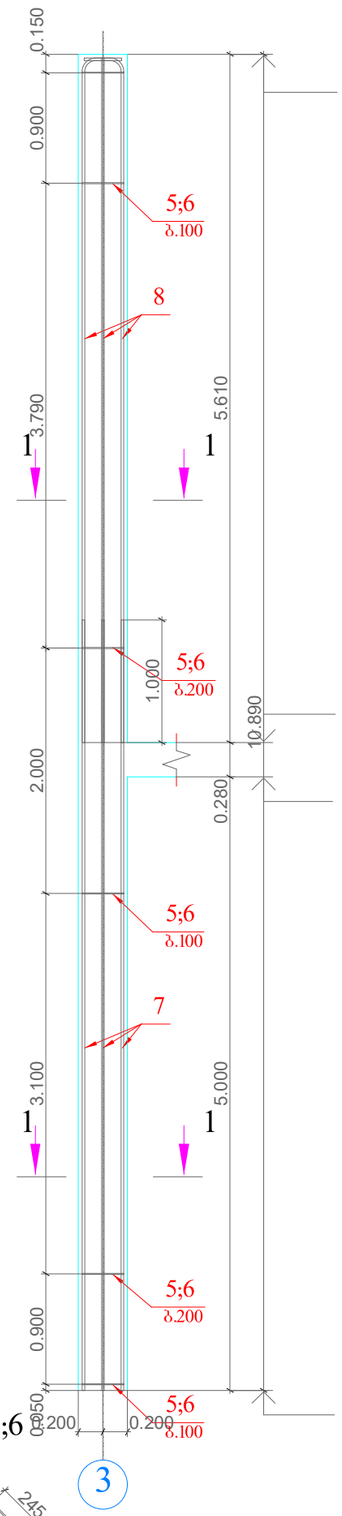

პოზ.8

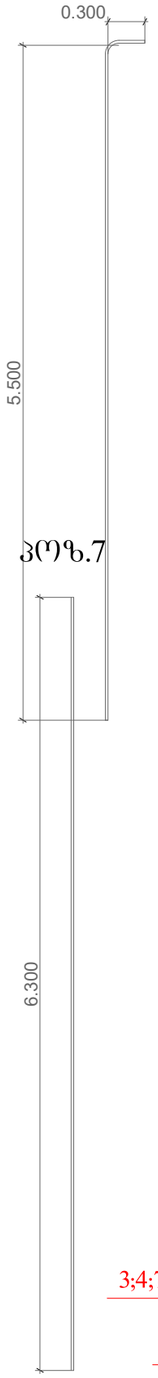

პოზ.7

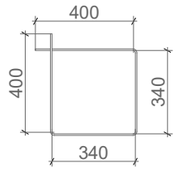

პოზ.1;5

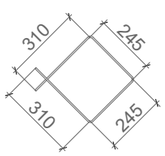

პოზ.2;6

კვეთი 1-1

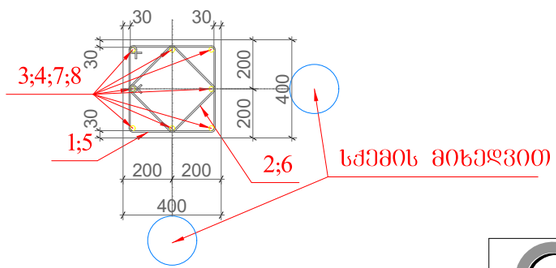

poz.	aRniSvna	dasaxeleba	raod.	erT.wona kg	saerTo wona kg
		monoliTuri sveti s-4			
		detalebi			
1		Ø 6 A240 ℓ= 1480	77	0.33 kg	25.1
2		Ø 6 A240 ℓ= 1110	77	0.25 kg	18.8
3		Ø 20 A500C ℓ= 6900	8	17.02 kg	136.1
4		Ø 20 A500C ℓ= 5200	8	12.82 kg	102.6
		masalebi			180
		B30		1.74 m³	

poz.	aRniSvna	dasaxeleba	raod.	erT.wona kg	saerTo wona kg
		monoliTuri sveti s-5			
		detalebi			
5		Ø 6 A240 ℓ= 1480	73	0.33 kg	24.0
6		Ø 6 A240 ℓ= 1110	73	0.25 kg	18.0
7		Ø 20 A500C ℓ= 6300	8	15.54 kg	124.3
8		Ø 20 A500C ℓ= 5800	8	14.30 kg	114.4
		masalebi			166
		B30		1.74 m³	

შ.პ.ს. „ჯი ეი პი"			ქ. თბილისი, ვინამძღვრიშვილის ქ.№4-ში ღვინის ქარხანა	
				მუშა პრ.
მთ.კონსტ.	ო.ქვრივიშვილი		მონოლითური სვეტი ს-4; ს-5	დაკვ
შესრულა	ნ. მელაძე			ფურც. №02
შეამოწმა	ო. ქვრივიშვილი		მასშტაბი 1:50	ფურცლები

მონოლითური სვეტი ს-6

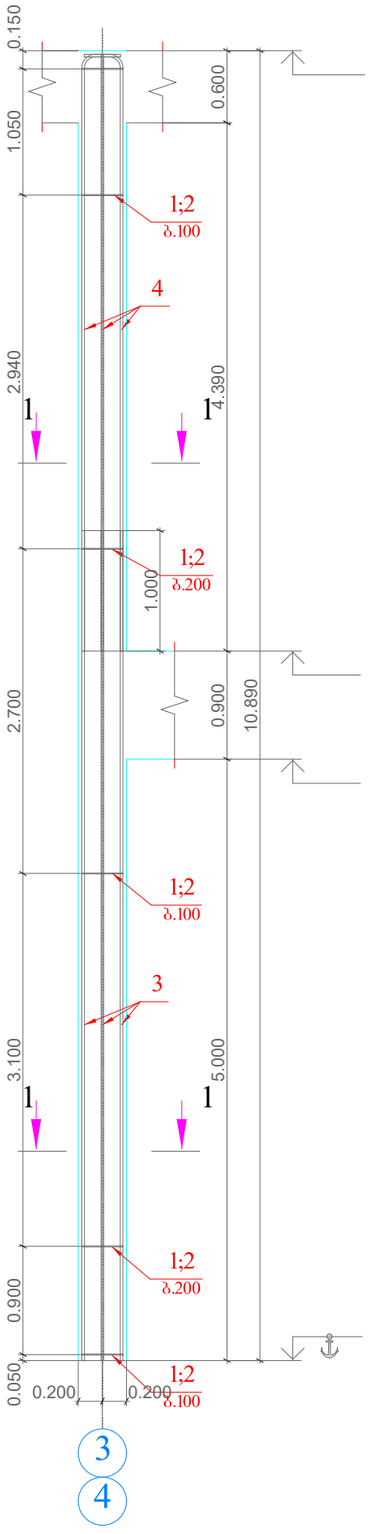

პოზ.4

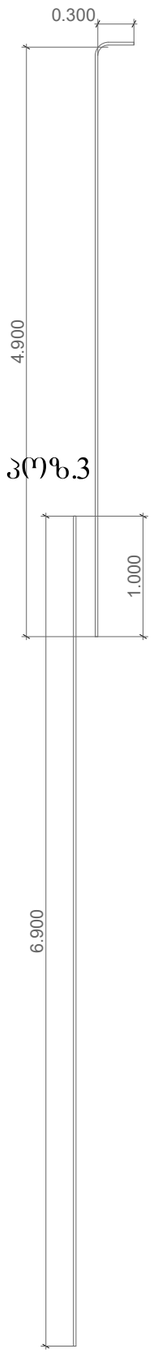

მონოლითური სვეტი ს-7

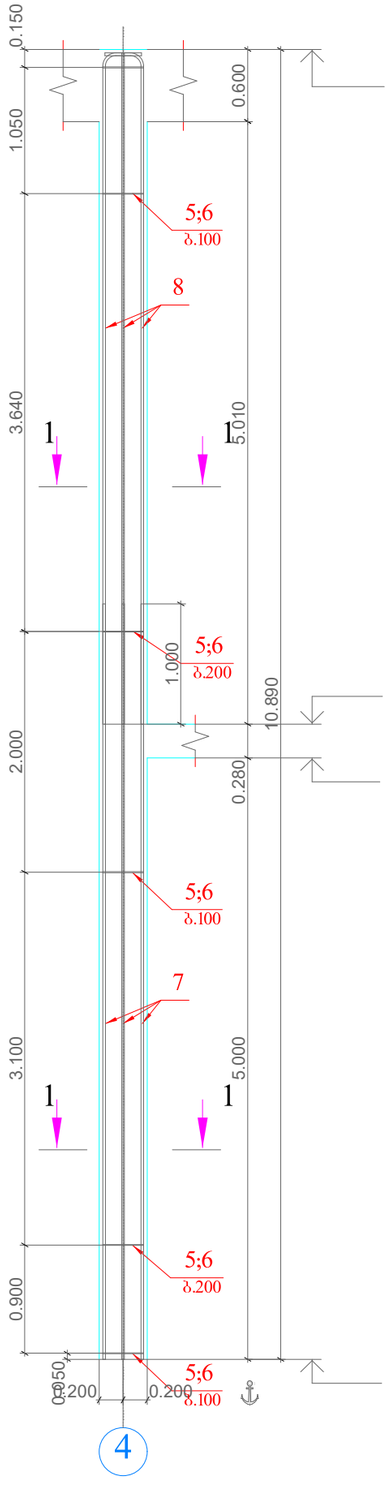

პოზ.8

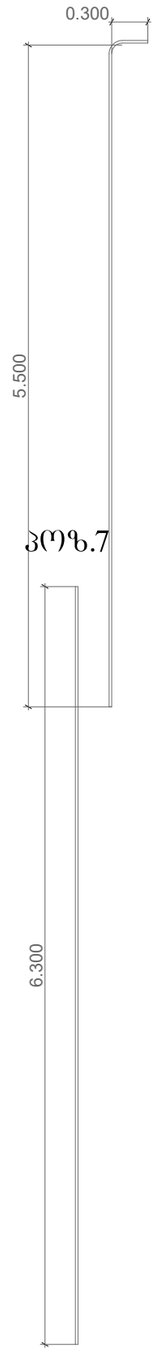

poz.	aRniSvna	dasaxeleba	raod.	erT.wona kg		saerTo wona kg
		monoliTuri sveti s-6 2c				
		detalebi				
1		Ø 6 A240 ℓ= 1480	75	0.33	kg	24.6
2		Ø 6 A240 ℓ= 1110	75	0.25	kg	18.5
3		Ø 20 A500C ℓ= 6900	8	17.02	kg	136.1
4		Ø 20 A500C ℓ= 5200	8	12.82	kg	102.6
		masalebi				179
		B30		1.74	m³	

poz.	aRniSvna	dasaxeleba	raod.	erT.wona kg		saerTo wona kg
		monoliTuri sveti s-7				
		detalebi				
5		Ø 6 A240 ℓ= 1480	72	0.33	kg	23.7
6		Ø 6 A240 ℓ= 1110	72	0.25	kg	17.7
7		Ø 20 A500C ℓ= 6300	8	15.54	kg	124.3
8		Ø 20 A500C ℓ= 5800	8	14.30	kg	114.4
		masalebi				166
		B30		1.74	m³	

კვეთი 1-1

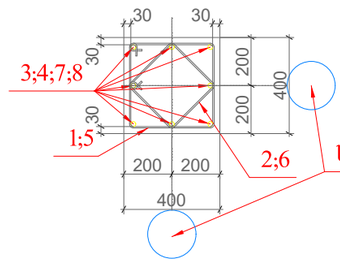

პოზ.1;5

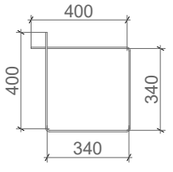

პოზ.2;6

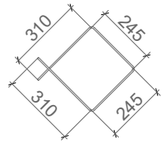

შ.პ.ს. „ჯი ენ პი"			ქ. ობილისი, ვინამძღვრიშვილის ქ№4-ში ღვინის ქარხანა	
				მშპა პრ.
მთ.კონსტ.	ო.ქვრივიშვილი		მონოლითური სვეტი ს-6; ს-7	დაკვ
შეასრულა	ნ. მელაძე			ფურც. №03
შეამოწმა	ო. ქვრივიშვილი		მასშტაბი 1:50	ობვ. № ფურცლები

მონოლითური კედელი კ-1

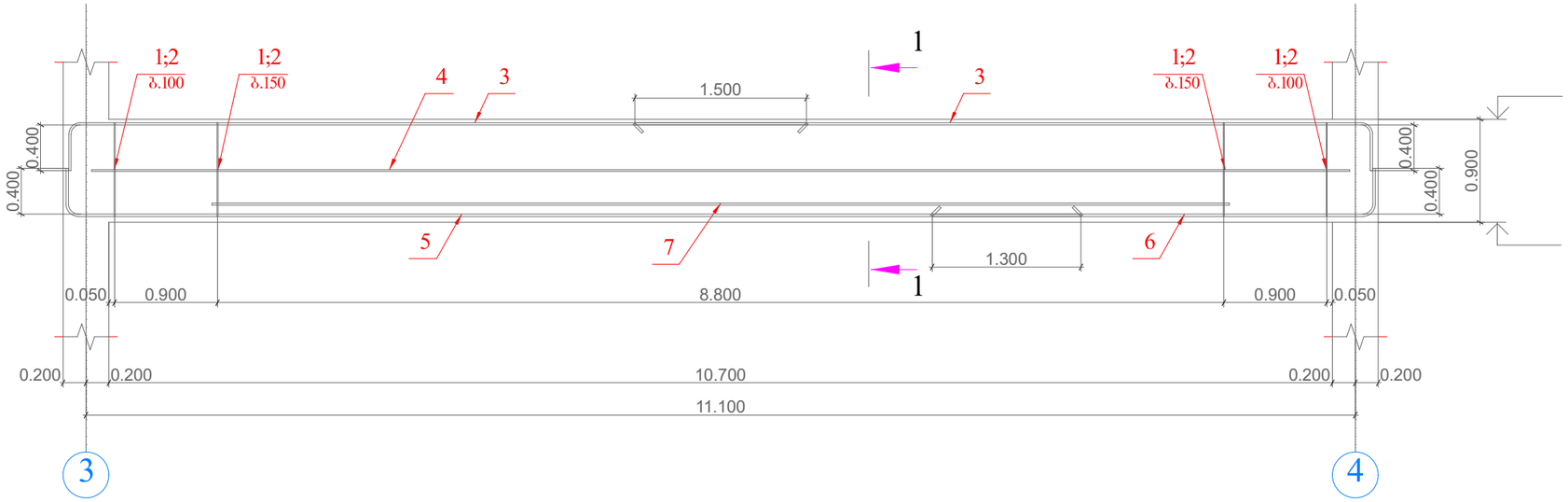

კვეთი 1-1

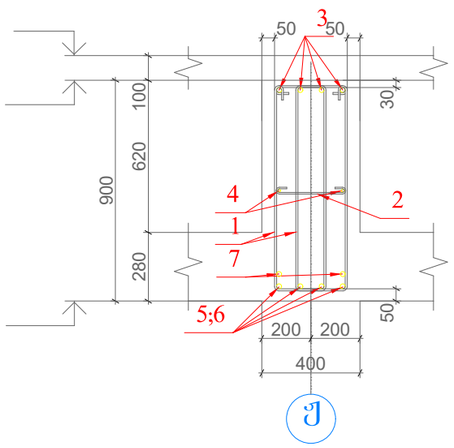

კოზ.1

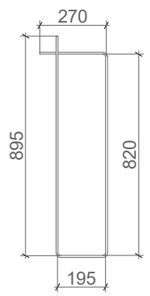

კოზ.2

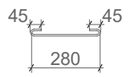

poz.	aRniSvna	dasaxeleba	raod.	erT.wona kg		saerTo wona kg
		monoliTuri koWi k-1				
		detalebi				
1		Ø 6 A240 ℓ= 2180	153	0.48	kg	74.2
2		Ø 6 A240 ℓ= 370	77	0.08	kg	6.3
3		Ø 25 A500C ℓ= 6800	8	26.20	kg	209.6
4		Ø 12 A500C ℓ= 11000	2	9.77	kg	19.5
5		Ø 28 A500C ℓ= 9200	4	44.47	kg	177.9
6		Ø 28 A500C ℓ= 4200	4	20.30	kg	81.2
7		Ø 28 A500C ℓ= 8900	2	43.02	kg	86.0
		masalebi				655
		B30		3.85	m³	

შ.პ.ს. „ჯი ენ პი"			ქ. თბილისი, ვინამძღვრიშვილის ქ.№4-ში ღვინის ქარხანა	
				მშშა არ.
მთ.კონსტ.	ო.ქვრივიშვილი		მონოლითური კედელი კ-1	დაკვ
შესრულა	ნ. მელაძე			შურც. №1
შეამოწმა	ო. ქვრივიშვილი		მასშტაბი 1:50	ონკ. № შურცლები

მონოლითური კედელი კ-2

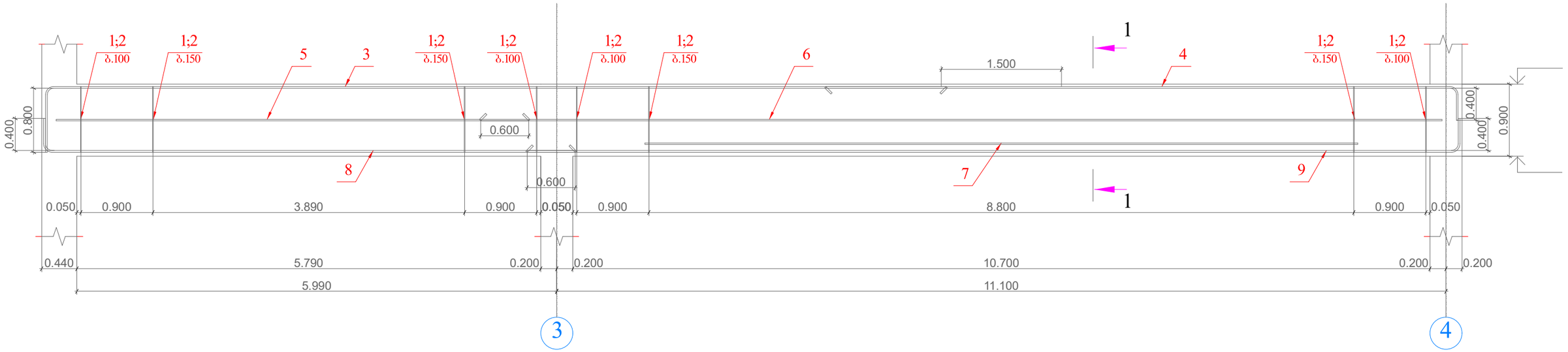

კვეთი 1-1

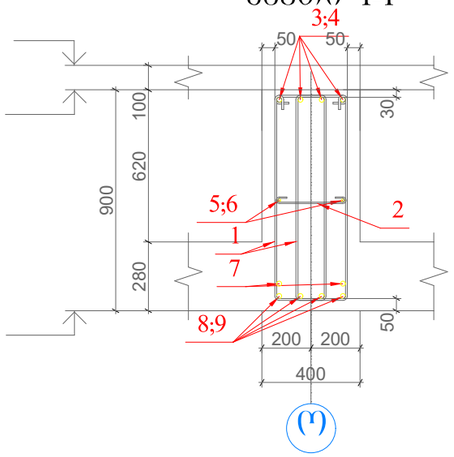

პოზ.1

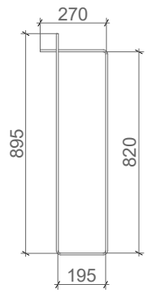

პოზ.2

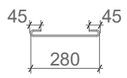

poz.	aRniSvna	dasaxeleba	raod.	erT.wona kg	saerTo wona kg
		monoliTuri koWi k-2			
		detalebi			
1		Ø 6 A240 ℓ= 2180	240	0.48 kg	116.1
2		Ø 6 A240 ℓ= 370	120	0.08 kg	9.9
3		Ø 25 A500C ℓ= 12000	4	46.24 kg	185.0
4		Ø 25 A500C ℓ= 8250	4	31.79 kg	127.2
5		Ø 12 A500C ℓ= 5900	2	5.24 kg	10.5
6		Ø 12 A500C ℓ= 12000	2	10.65 kg	21.3
7		Ø 28 A500C ℓ= 8900	2	43.02 kg	86.0
8		Ø 28 A500C ℓ= 6990	4	33.79 kg	135.1
9		Ø 28 A500C ℓ= 12000	4	58.00 kg	232.0
		masalebi			923
		B30		5.94 m³	

შ.პ.ს. „ჯი ენ პი"			ქ. თბილისი, ვინამძღვრიშვილის ქ.№4-ში ღვინის ქარხანა	
				მუშა პრ.
მთ.კონსტ.	ო.ქვრივიშვილი		მონოლითური კედელი კ-2	დაკვ
შეასრულა	ნ. მელაძე			ფურც. №2
შეამოწმა	ო. ქვრივიშვილი		მასშტაბი 1:50	ფურცლები

მონოლითური კოჭი კ-3

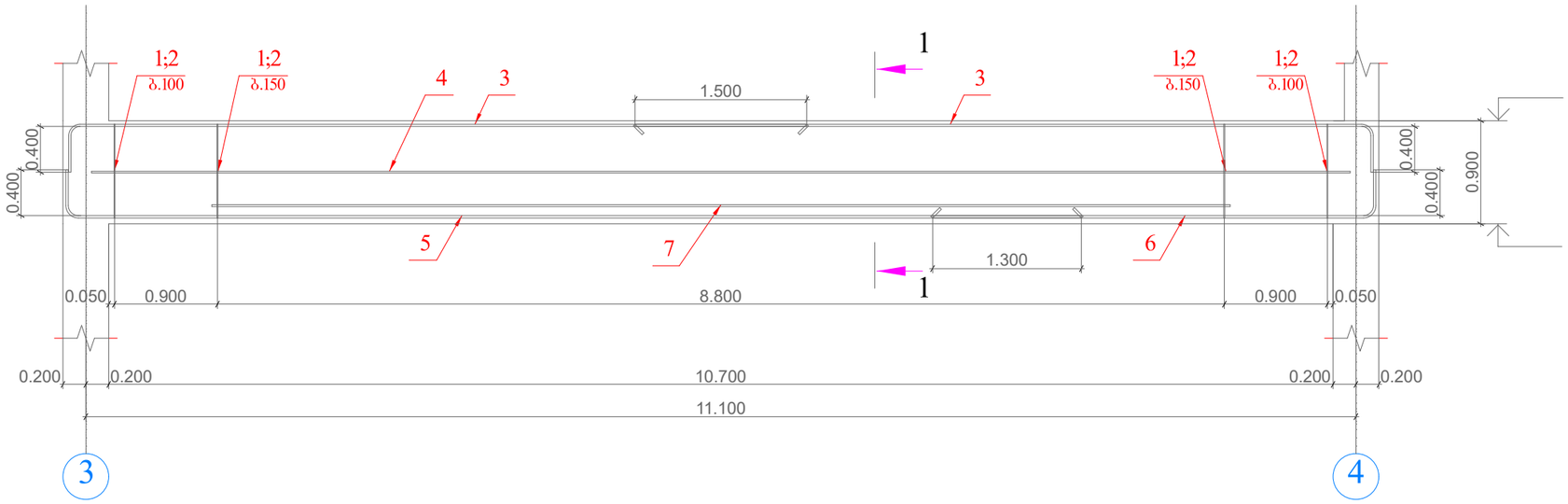

კვეთი 1-1

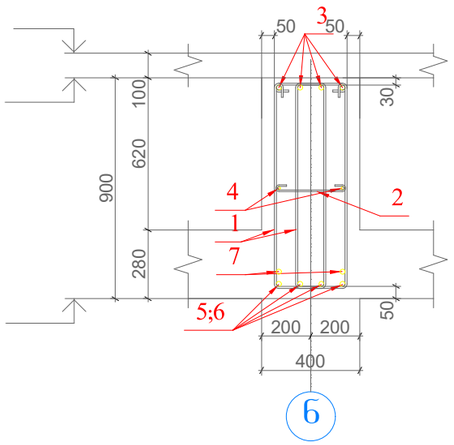

კოზ.1

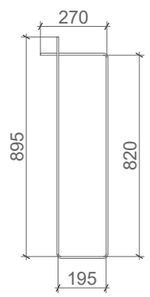

კოზ.2

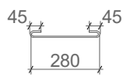

poz.	aRniSvna	dasaxeleba	raod.	erT.wona kg		saerTo wona kg
		monoliTuri koWi k-3				
		detalebi				
1		Ø 6 A240 ℓ= 2180	153	0.48	kg	74.2
2		Ø 6 A240 ℓ= 370	77	0.08	kg	6.3
3		Ø 25 A500C ℓ= 6800	8	26.20	kg	209.6
4		Ø 12 A500C ℓ= 11000	2	9.77	kg	19.5
5		Ø 28 A500C ℓ= 9200	4	44.47	kg	177.9
6		Ø 28 A500C ℓ= 4200	4	20.30	kg	81.2
7		Ø 28 A500C ℓ= 8900	2	43.02	kg	86.0
		masalebi				655
		B30		3.85	m³	

შ.პ.ს. „ჯი ენ პი"			ქ. თბილისი, ვინამძღვრიშვილის ქ.№4-ში დვინის ქარხანა	
				მუშა პრ.
მთ.კონსტ.	ო.ქვრივიშვილი		მონოლითური კოჭი კ-3	დაკვ
შესრულა	ნ. მელაძე			შვრც. №3
შეამოწმა	ო. ქვრივიშვილი		მასშტაბი 1:50	ნახ. № შვრცლები

poz.	aRniSvna			dasaxeleba			raod.	erT.wona kg		saerTo wona kg	
				monoliTuri kovi k-4 2c							
				detalebi							
1		Ø	6	A240	t=	370	77	0.08	kg	6.3	
2		Ø	6	A240	t=	2180	153	0.48	kg	74.2	
3		Ø	25	A500C	t=	6800	8	26.20	kg	209.6	
4		Ø	12	A500C	t=	11000	2	9.77	kg	19.5	
5		Ø	28	A500C	t=	9200	4	44.47	kg	177.9	
6		Ø	28	A500C	t=	4200	4	20.30	kg	81.2	
7		Ø	28	A500C	t=	8900	2	43.02	kg	86.0	
				masalebi						655	
				B30				3.85	m^3		

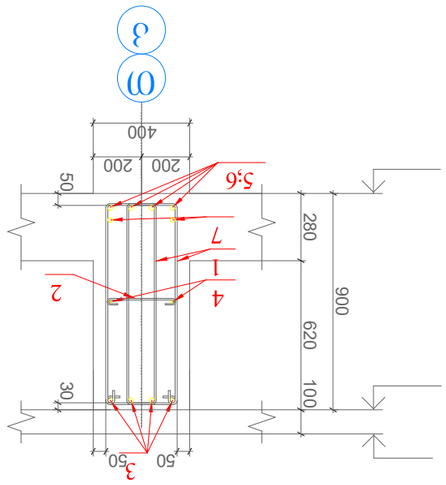

ჯამი 1-1

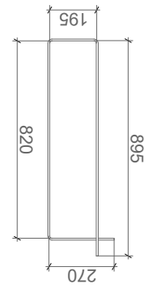

ეტაპი 1

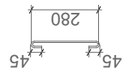

ეტაპი 2

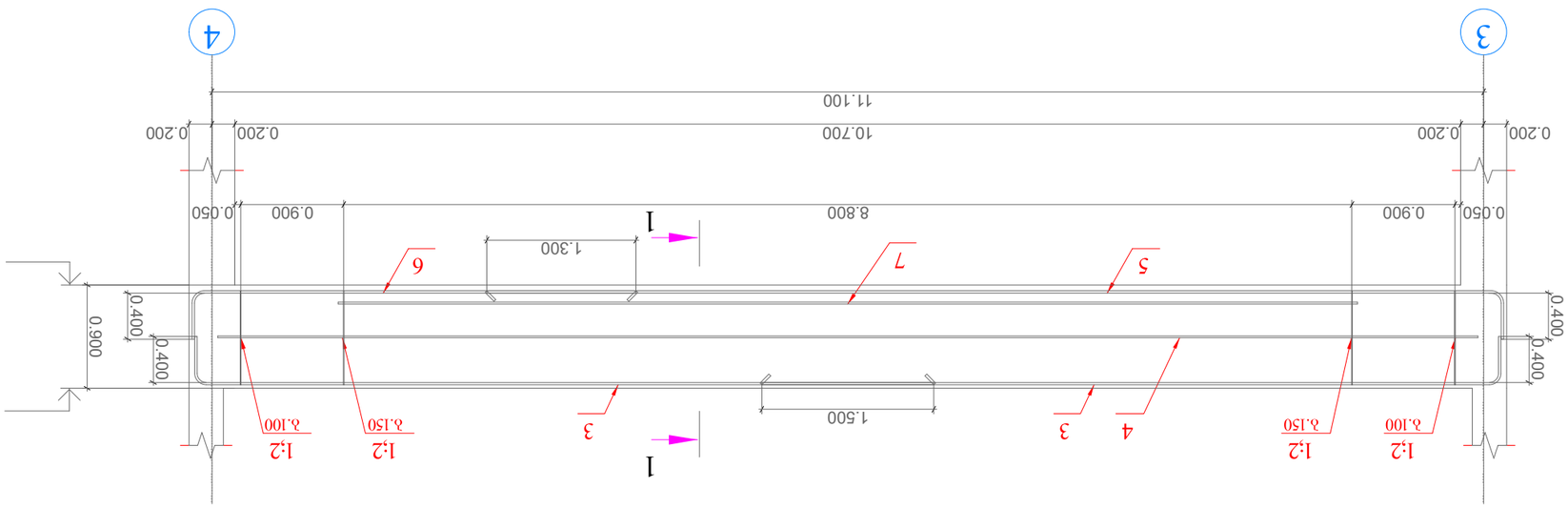

ვერტიკალური ჯოხები 3-4

		შპს „ჯ.პ. ენ ჯი პი“	
შეთანხმებულია	ტექნიკური ზედამხედველის ხელმოწერა		
შეთანხმებულია	ავტორის ზედამხედველის ხელმოწერა		
შემსრულებელი	ი. ჯინორია		
შემმოწმებელი	ნ. ჯანჯღავა		
მთავარი ინჟინერი	ნ. ჯანჯღავა		
მთავარი არქიტექტორი	ნ. ჯანჯღავა		
დირექტორი	ნ. ჯანჯღავა		

მონოლითური კოჭი კ-5

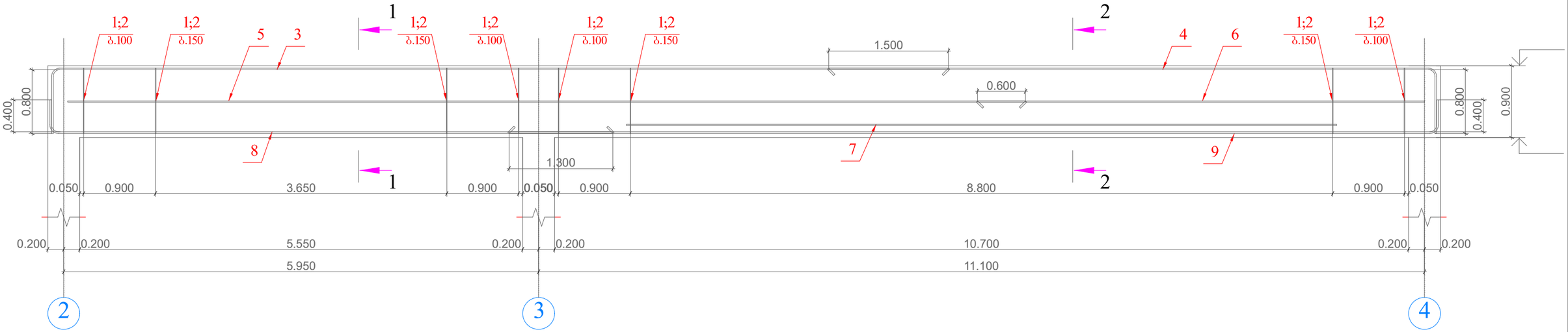

კვეთი 1-1

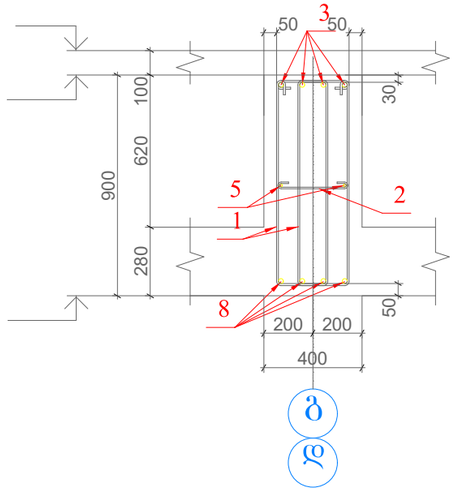

კვეთი 2-2

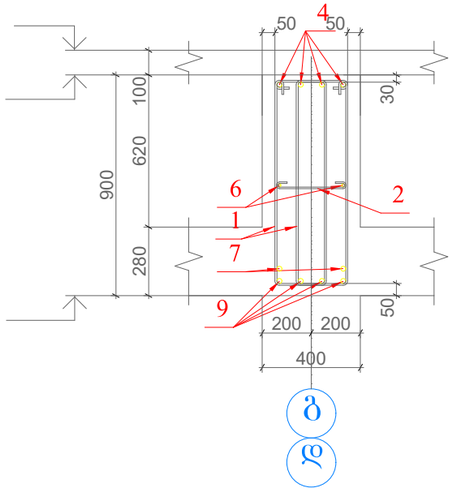

კოზ.1

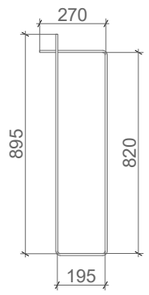

კოზ.2

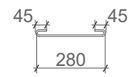

poz.	aRniSvna	dasaxeleba					raod.	erT.wona kg		saerTo wona kg
		monoliTuri koWi k-5 2c								
		detalebi								
1		Ø	6	A240	ℓ=	2180	238	0.48	kg	115.2
2		Ø	6	A240	ℓ=	370	119	0.08	kg	9.8
3		Ø	25	A500C	ℓ=	12000	4	46.24	kg	185.0
4		Ø	25	A500C	ℓ=	8400	4	32.37	kg	129.5
5		Ø	12	A500C	ℓ=	12000	2	10.65	kg	21.3
6		Ø	12	A500C	ℓ=	5600	2	4.97	kg	9.9
7		Ø	28	A500C	ℓ=	8900	2	43.02	kg	86.0
8		Ø	22	A500C	ℓ=	7400	4	22.08	kg	88.3
9		Ø	28	A500C	ℓ=	12000	4	58.00	kg	232.0
		masalebi								877
		B30						5.85	m³	

შ.პ.ს. „ჯი ენ პი"		ქ. ობოლისი, წინამძღვრიშვილის ქ.№4-ში დვინის ძარხანა	
			მშპა პრ.
მთ.კონსტ.	ო.ძვრივიშვილი	მონოლითური კოჭი კ-5	დაკვ
შესრულა	ნ. მელაძე		შრომ. №5
შეამოწმა	ო. ძვრივიშვილი	მასშტაბი 1:50 / ფურც. №	შრომლები

მონოლითური კოჭი კ-6

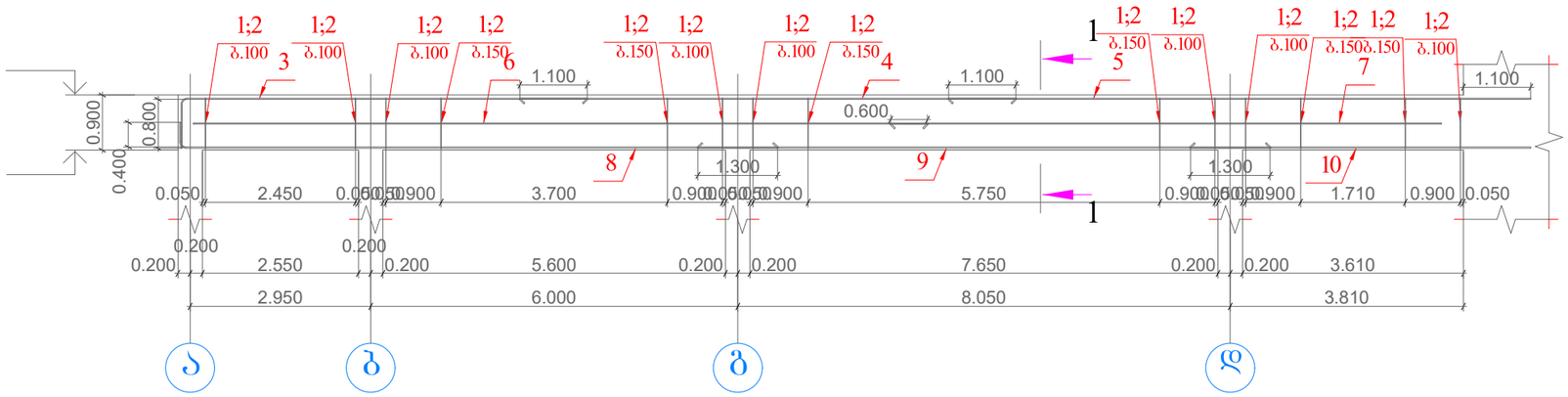

კვეთი 1-1

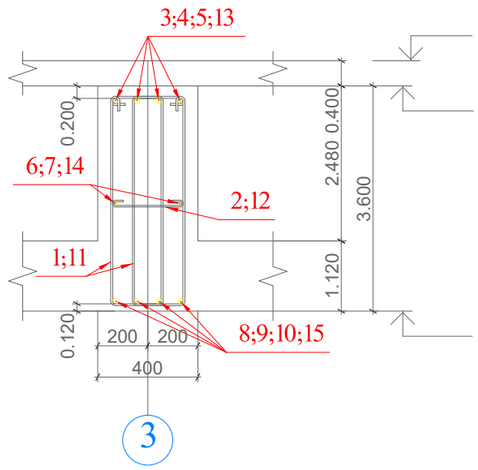

კოზ.1;11

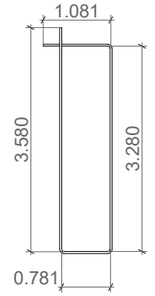

კოზ.2;12

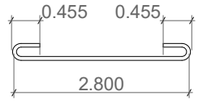

მონოლითური კოჭი კ-12

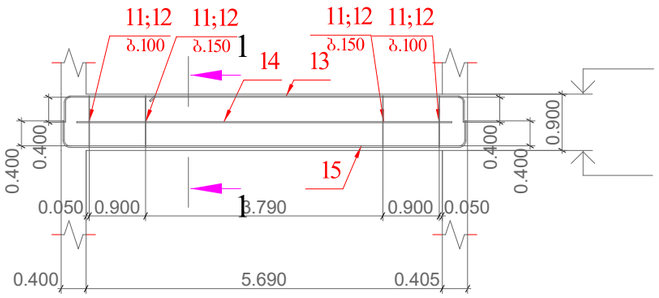

poz.	aRniSvna	dasaxeleba	raod.	erT.wona kg		saerTo wona kg
		monoliTuri koWi k-12				
		detalebi				
11		Ø 6 A240 ℓ= 2180	86	0.48	kg	41.6
12		Ø 6 A240 ℓ= 370	43	0.08	kg	3.5
13		Ø 22 A500C ℓ= 7120	4	21.25	kg	85.0
14		Ø 12 A500C ℓ= 6000	2	5.33	kg	10.7
15		Ø 25 A500C ℓ= 7150	4	27.55	kg	110.2
		masalebi				251
		B30		2.05	m³	

poz.	aRniSvna	dasaxeleba	raod.	erT.wona kg		saerTo wona kg
		monoliTuri koWi k-6				
		detalebi				
1		Ø 6 A240 ℓ= 2180	306	0.48	kg	148.0
2		Ø 6 A240 ℓ= 370	153	0.08	kg	12.6
3		Ø 22 A500C ℓ= 7400	4	22.08	kg	88.3
4		Ø 25 A500C ℓ= 8100	4	31.21	kg	124.8
5		Ø 22 A500C ℓ= 9520	4	28.41	kg	113.6
6		Ø 12 A500C ℓ= 12000	2	10.65	kg	21.3
7		Ø 12 A500C ℓ= 9000	2	7.99	kg	16.0
8		Ø 25 A500C ℓ= 10130	4	39.03	kg	156.1
9		Ø 25 A500C ℓ= 9350	4	36.03	kg	144.1
10		Ø 25 A500C ℓ= 5560	4	21.42	kg	85.7
		masalebi				911
		B30		6.99	m³	

შ.პ.ს. „ჯი ენ პი"			ქ. თბილისი, ვინამძღვრიშვილის ქ.№4-ში ღვინის ქარხანა	
				მშპა პრ.
მთ.კონსტ.	ო.ქვრივიშვილი		მონოლითური კოჭი კ-6;კ-12	დაკვ
შეასრულა	ნ. მელაძე			ფურც. №06
შეამოწმა	ო. ქვრივიშვილი		მასშტაბი 1:100	ფურცლები

მონოლითური კოჭი კ-7

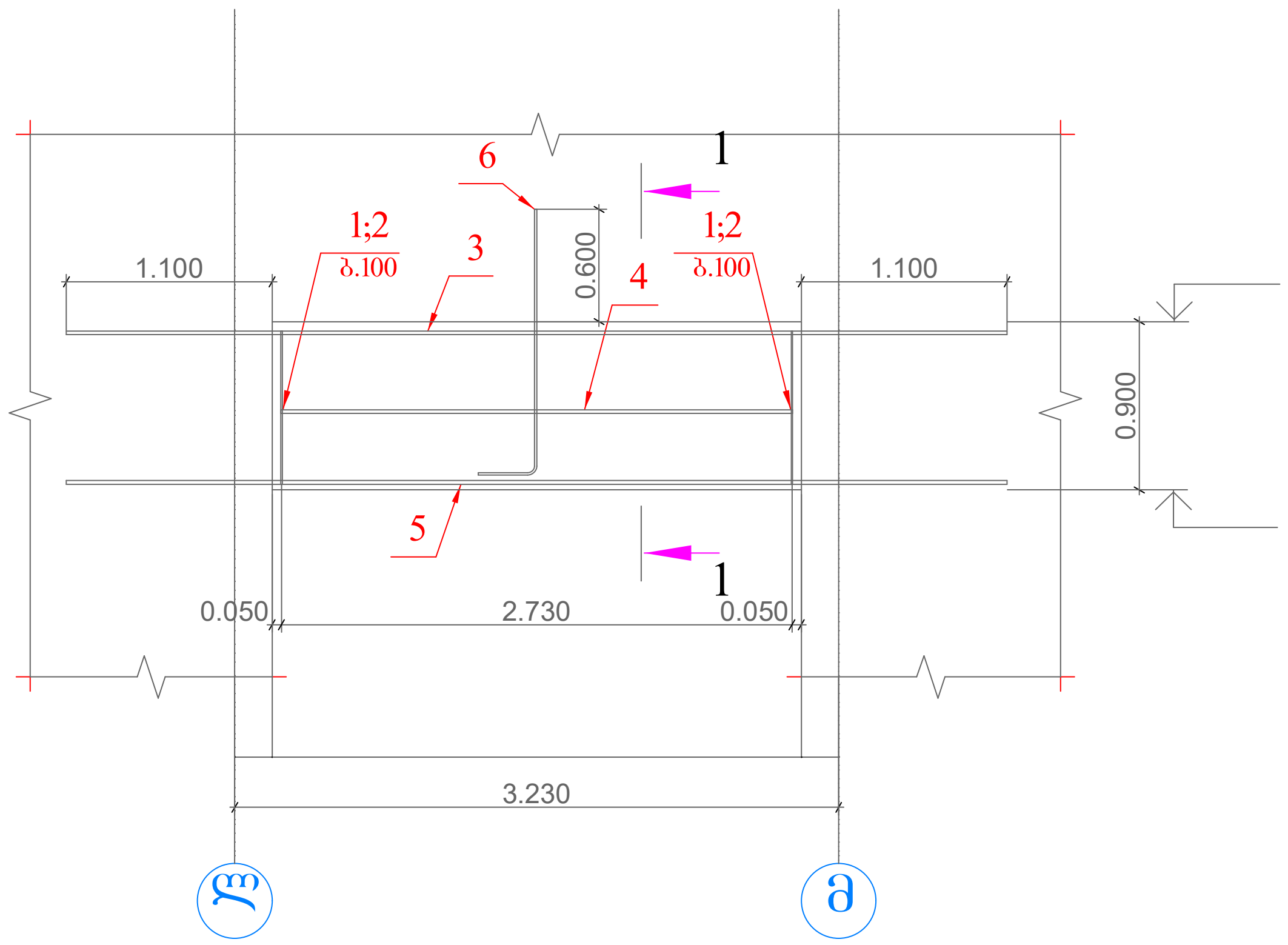

poz.	aRniSvna	dasaxeleba					raod.	erT.wona kg		saerTo wona kg
		monoliTuri koWi k-7								
		detalebi								
1		Ø	6	A240	ℓ=	2180	55	0.48	kg	26.4
2		Ø	6	A240	ℓ=	370	27	0.08	kg	2.2
3		Ø	22	A500C	ℓ=	5030	4	15.01	kg	60.0
4		Ø	12	A500C	ℓ=	2740	2	2.43	kg	4.9
5		Ø	25	A500C	ℓ=	5030	4	19.38	kg	77.5
6		Ø	12	A500C	ℓ=	1700	19	1.51	kg	28.5
		masalebi								200
		B30						1.02	m³	

კვეთი 1-1

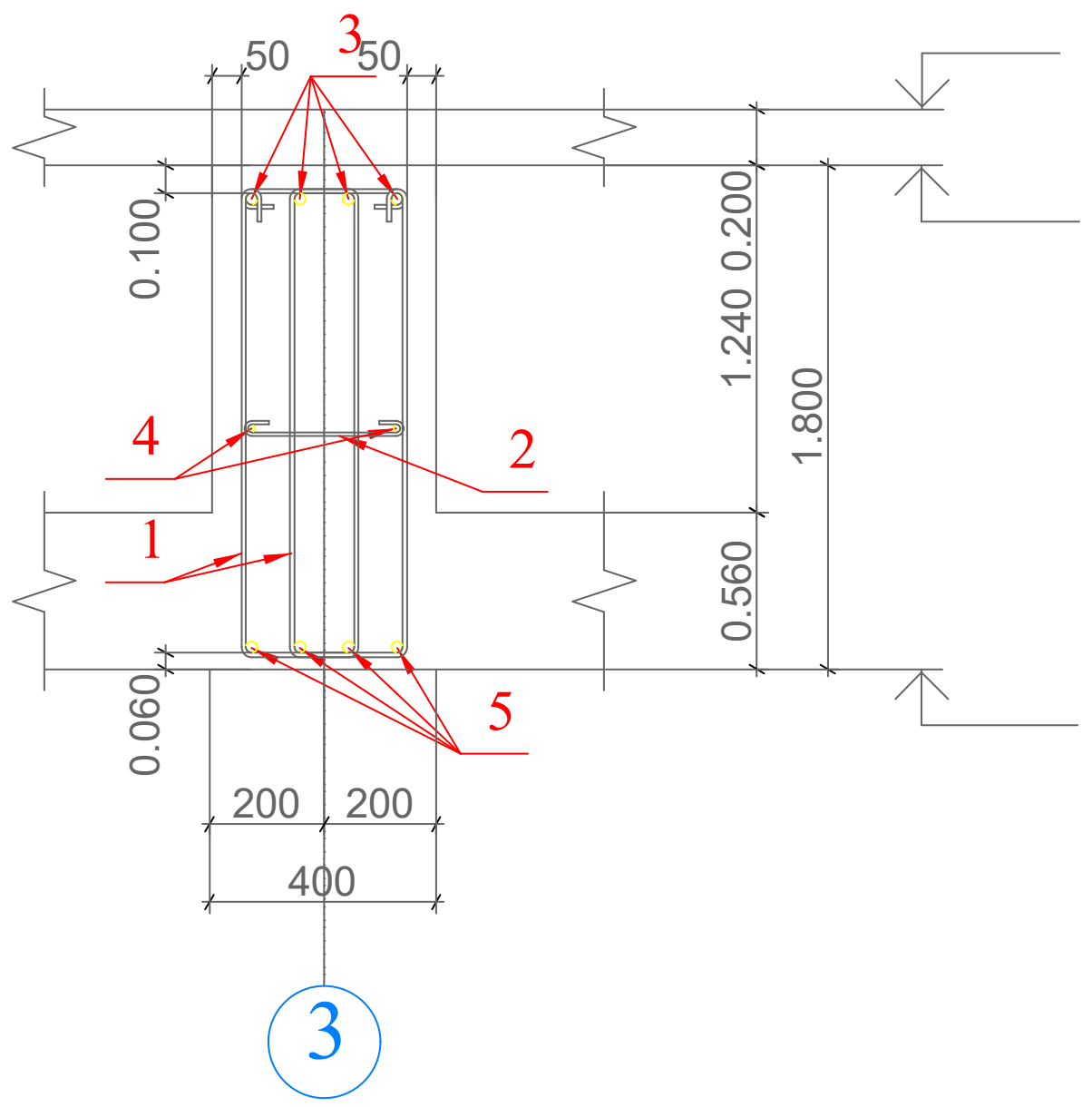

პოზ.1

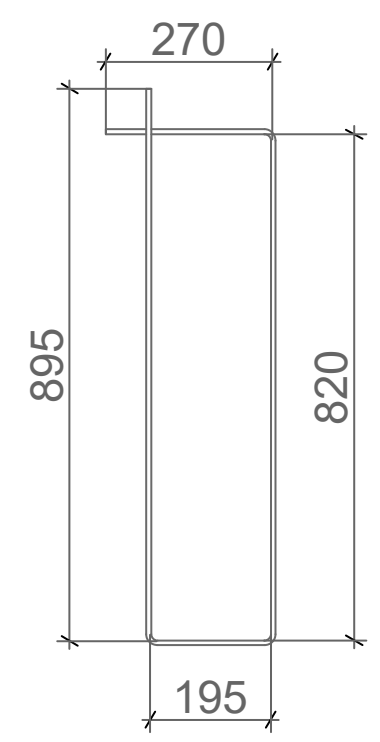

პოზ.2

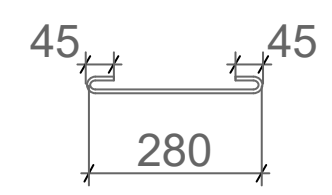

GNP შ.პ.ს. „ჯი ენ პი"			ქ. თბილისი, წინამძღვრიშვილის ქ.№4-ში ღვინის ქარხანა	
				მუშა პრ.
მთ.კონსტ.	ო.ქვრივიშვილი		მონოლითური კოჭი კ-7	დაკვ
შეასრულა	ნ. მელაძე			ფურც. №07
შეამოწმა	ო. ქვრივიშვილი		მასშტაბი 1:50 / ინვ. №	ფურცლები

მონოლითური კოჭი კ-8

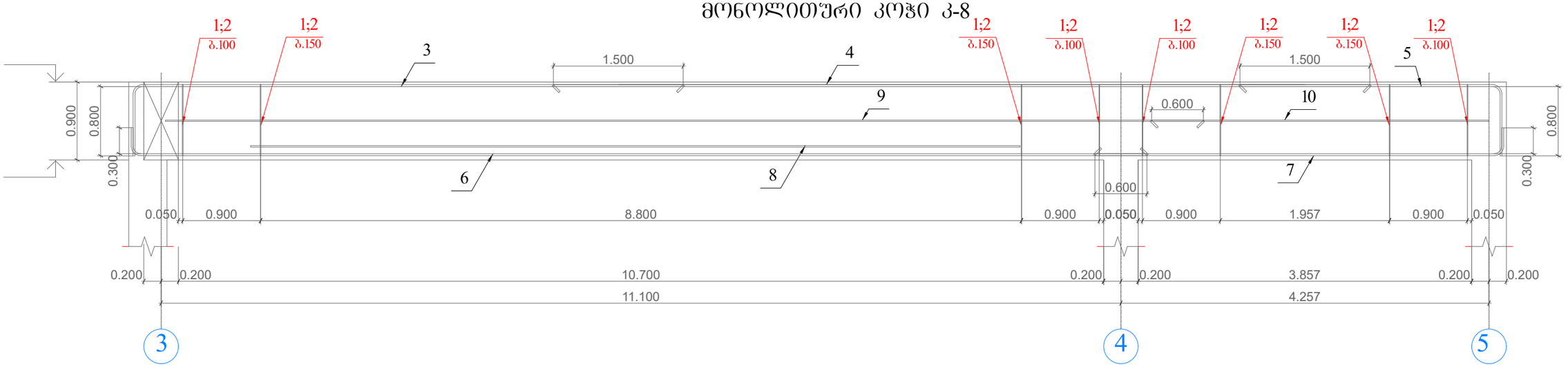

კვეთი 1-1

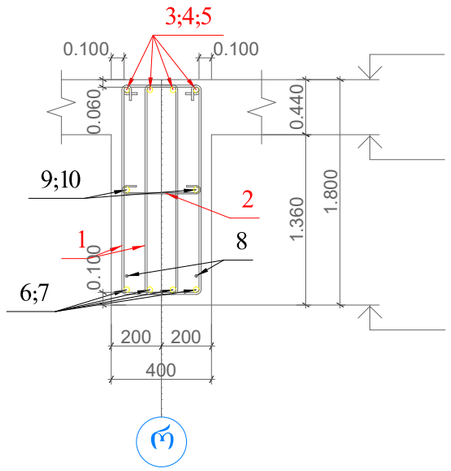

კოზ.1

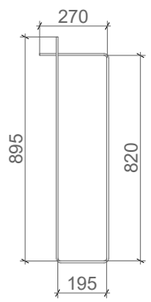

კოზ.2

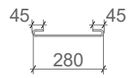

poz.	aRniSvna	dasaxeleba	raod.	erT.wona kg	saerTo wona kg
		monoliTuri koWi k-8			
		detalebi			
1		Ø 6 A240 ℓ= 2180	214	0.48 kg	103.5
2		Ø 6 A240 ℓ= 370	107	0.08 kg	8.8
3		Ø 25 A500C ℓ= 7120	4	27.44 kg	109.7
4		Ø 25 A500C ℓ= 9440	4	36.37 kg	145.5
5		Ø 22 A500C ℓ= 3790	4	11.31 kg	45.2
6		Ø 28 A500C ℓ= 12000	4	58.00 kg	232.0
7		Ø 28 A500C ℓ= 4980	4	24.07 kg	96.3
8		Ø 28 A500C ℓ= 8900	2	43.02 kg	86.0
9		Ø 12 A500C ℓ= 12000	2	10.65 kg	21.3
10		Ø 12 A500C ℓ= 3900	2	3.46 kg	6.9
		masalebi			855
		B30		5.26 m³	

შ.პ.ს. „ჯი ენ პი"			ქ. თბილისი, ვინამძღვრიშვილის ქ.№4-ში დვინის ქარხანა	
				შეშა პრ.
მთ.კონსტ.	ო.ქჩრიკიშვილი		მონოლითური კოჭი კ-8	დაკვ
შესრულა	ნ. მელაძე			შეკვ. №08
შემოწმა	ო. ქჩრიკიშვილი		მასშტაბი 1:50	ნახ. № შეკვლები

მონოლითური კოჭი კ-9

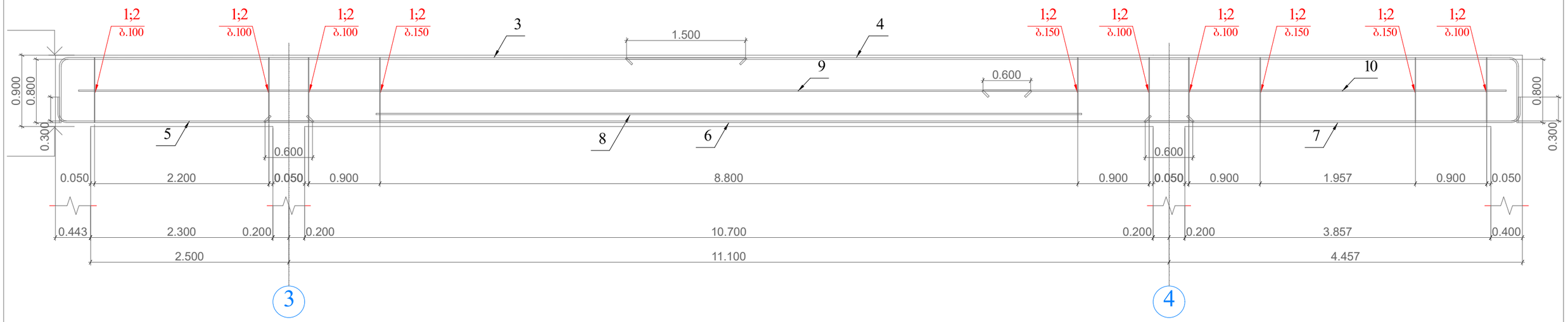

კვეთი 1-1

კოზ.1

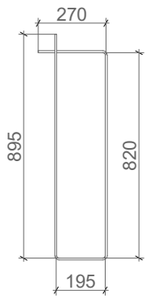

კოზ.2

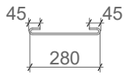

poz.	aRniSvna	dasaxeleba	raod.	erT.wona kg	saerTo wona kg
		monoliTuri koWi k-9			
		detalebi			
1		Ø 6 A240 ℓ= 2180	258	0.48 kg	124.8
2		Ø 6 A240 ℓ= 370	129	0.08 kg	10.6
3		Ø 25 A500C ℓ= 9410	4	36.26 kg	145.0
4		Ø 25 A500C ℓ= 12000	4	46.24 kg	185.0
5		Ø 28 A500C ℓ= 3470	4	16.77 kg	67.1
6		Ø 28 A500C ℓ= 11700	4	56.55 kg	226.2
7		Ø 28 A500C ℓ= 4980	4	24.07 kg	96.3
8		Ø 28 A500C ℓ= 8900	2	43.02 kg	86.0
9		Ø 12 A500C ℓ= 12000	2	10.65 kg	21.3
10		Ø 12 A500C ℓ= 6600	2	5.86 kg	11.7
		masalebi			974
		B30		6.08 m³	

შ.პ.ს. „ჯი ენ პი"			ქ. თბილისი, ვინამძღვრიშვილის ქ.№4-ში ღვინის ქარხანა	
				მუშა პრ.
მთ.კონსტ.	ო.ქვრივიშვილი		მონოლითური კოჭი კ-9	დაკვ
შეასრულა	ნ. მელაძე			ფურც. №09
შეამოწმა	ო. ქვრივიშვილი		მასშტაბი 1:50	ინვ. № ფურცლები

მონოლითური კოჭი კ-10

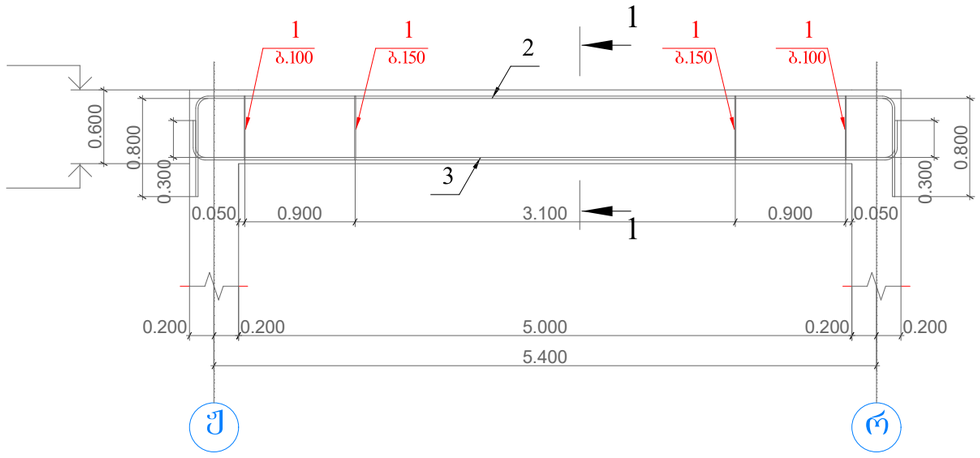

კვეთი 1-1

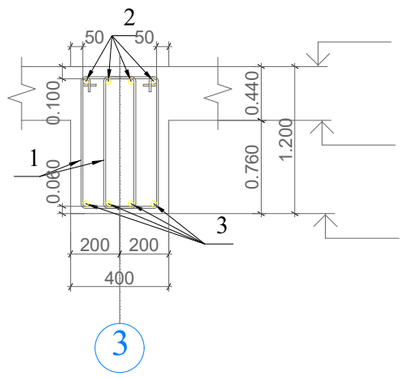

კოზ.1

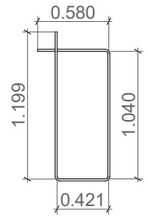

poz.	aRniSvna	dasaxeleba	raod.	erT.wona kg		saerTo wona kg
		monoliTuri koWi k-10				
		detalebi				
1		Ø 6 A240 ℓ= 1620	76	0.36	kg	27.3
2		Ø 20 A500C ℓ= 7220	4	17.81	kg	71.2
3		Ø 22 A500C ℓ= 6260	4	18.68	kg	74.7
		masalebi				173
		B30		1.20	m³	

მონოლითური კოჭი კ-11

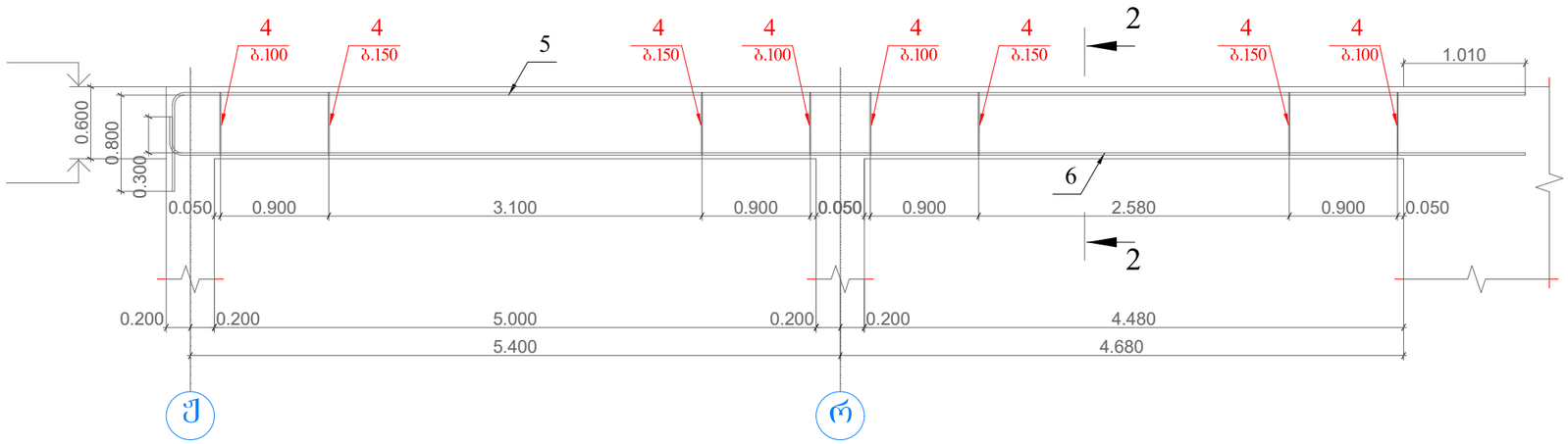

კვეთი 2-2

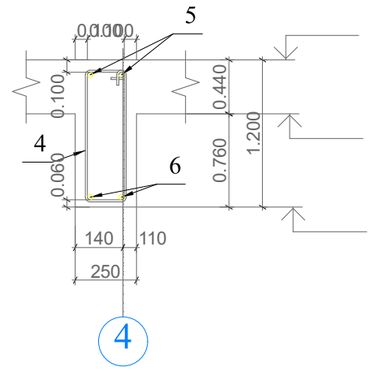

კოზ.4

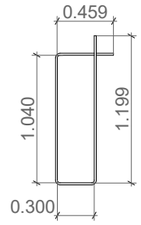

poz.	aRniSvna	dasaxeleba	raod.	erT.wona kg		saerTo wona kg
		monoliTuri koWi k-11				
		detalebi				
4		Ø 6 A240 ℓ= 1500	73	0.33	kg	24.3
5		Ø 25 A500C ℓ= 12000	2	46.24	kg	92.5
6		Ø 25 A500C ℓ= 11520	2	44.39	kg	88.8
		masalebi				206
		B30		1.42	m³	

შ.პ.ს. „ჯი ენ პი"			ქ. თბილისი, ვინამძვრიშვილის ქ.№4-ში ღვინის ქარხანა	
				შშა პრ.
მთ.კონსტ.	ო.ქვრივიშვილი		მონოლითური კოჭი კ-10; კ-11	დაკვ
შესრულა	ნ. მელაძე			შრც. №10
შესამოწმა	ო. ქვრივიშვილი		მასშტაბი 1:50	ფურცლები

მონოლითური კედელი მკ-1

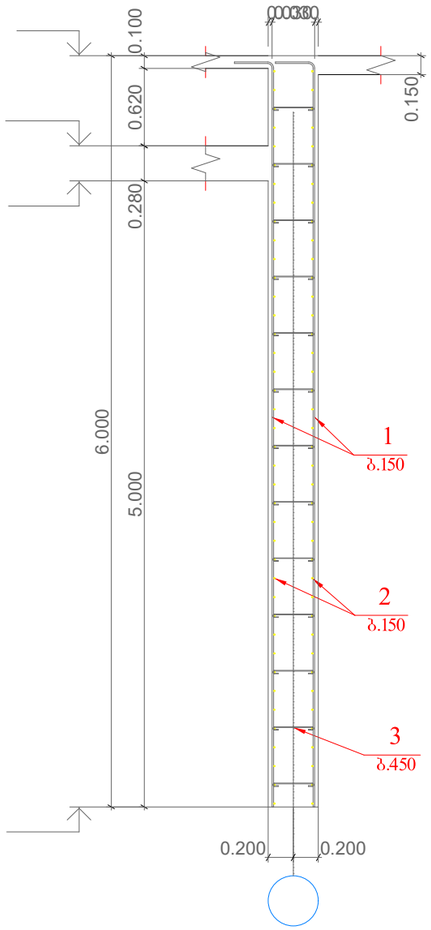

პოზ.3;8

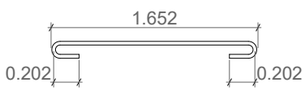

პოზ.1

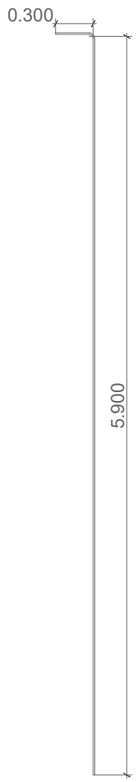

კვანძი კვ-1

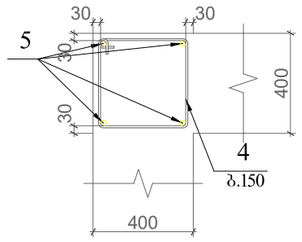

პოზ.4

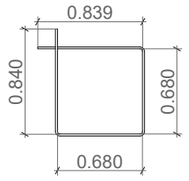

poz.	aRniSvna	dasaxeleba	raod.	erT.wona kg		saerTo wona kg
		mk-1				
		detalebi				
1		Ø 12 A500C ℓ= 6200	1690	5.50	kg	9300.8
2	daiWras adgilze	Ø 10 A500C ℓ= 10645320	1	6563.05	kg	6563.0
3		Ø 6 A240 ℓ= 410	3661	0.09	kg	333.2
4		Ø 8 A240 ℓ= 1520	280	0.60	kg	167.9
5		Ø 22 A500C ℓ= 6600	28	19.69	kg	551.4
		masalebi				16916
		B30		304.15	m³	

poz.	aRniSvna	dasaxeleba	raod.	erT.wona kg		saerTo wona kg
		mk-5				
		detalebi				
6		Ø 12 A500C ℓ= 1500	77	1.33	kg	102.5
7	daiWras adgilze	Ø 10 A500C ℓ= 80780	1	49.80	kg	49.8
8		Ø 6 A240 ℓ= 410	24	0.09	kg	2.2
		masalebi				154
		B30		1.76	m³	

მონოლითური კედელი მკ-5

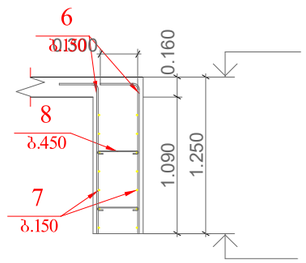

შპს „ჯი ენ პი"			ქ. თბილისი, ვინამძვრიშვილის ქ.№4-ში ღვინის ქარხანა	
				მუშა არ.
მთ.კონსტ.	ო.ძვრივიშვილი		მონოლითური კედელი მკ-1; მკ-5	დაკვ
შეასრულა	ნ. მელაძე			შრომ. №01
შეამოწმა	ო. ძვრივიშვილი		მასშტაბი 1:50	ობვ. № შრომატევა

მონოლითური კედელი მკ-2

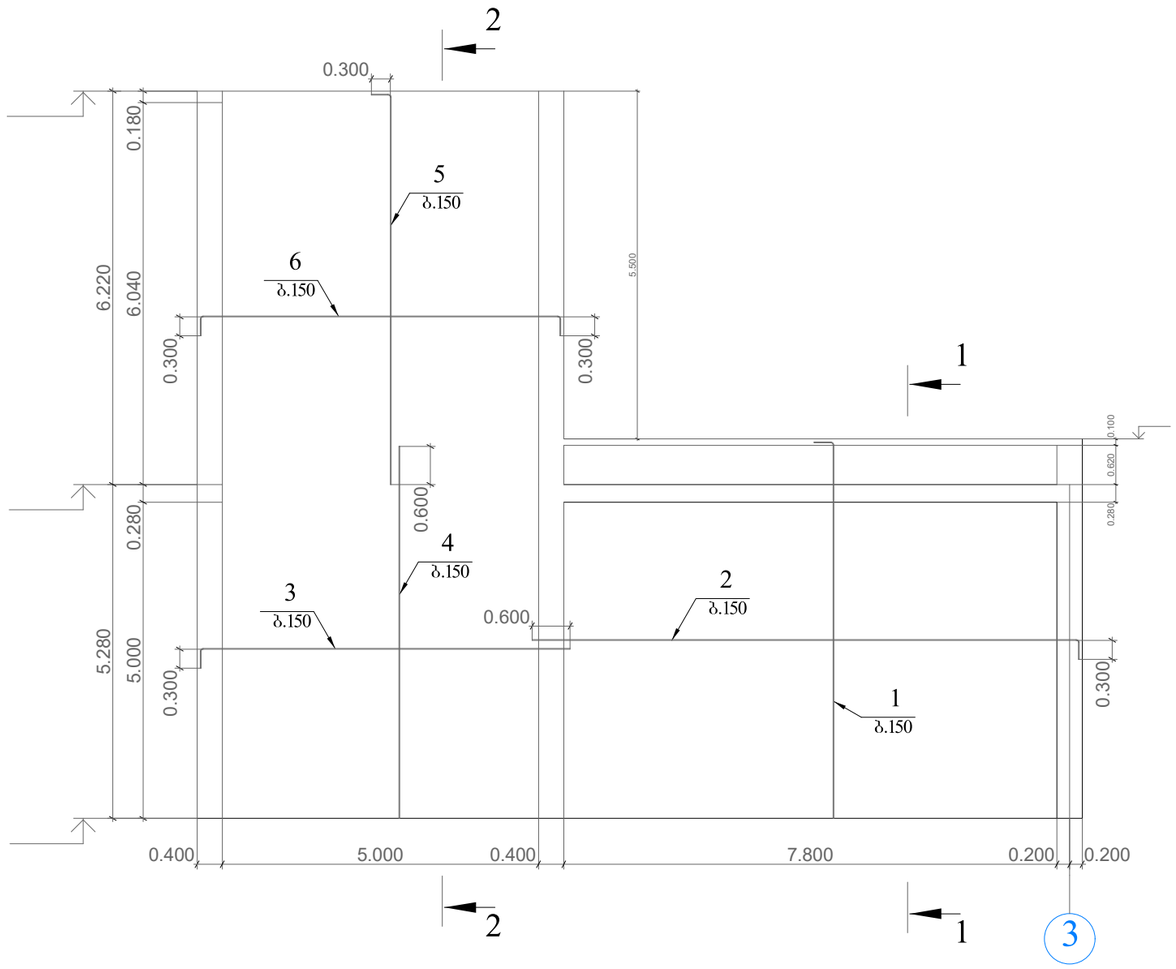

კვეთი 1-1

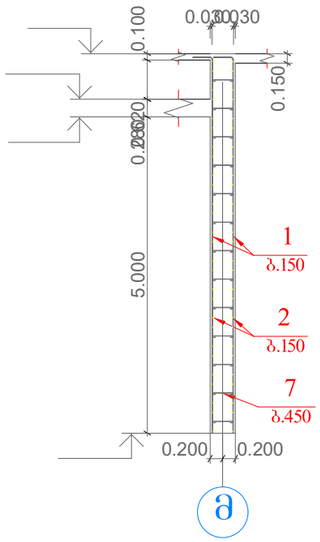

კვეთი 2-2

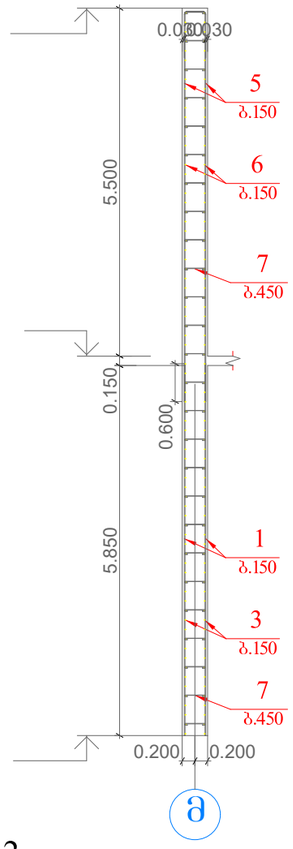

პოზ.5

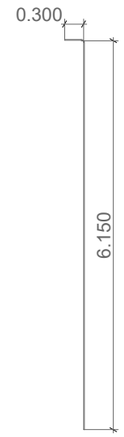

პოზ.1



პოზ.3

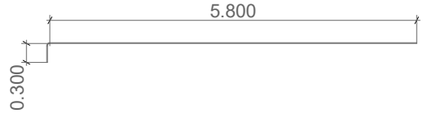

პოზ.7

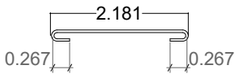

პოზ.6

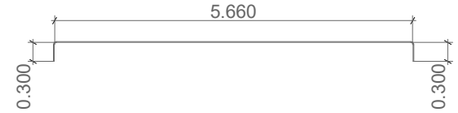

პოზ.2

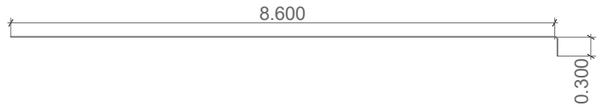

poz.	aRniSvna	dasaxeleba	raod.	erT.wona kg		saerTo wona kg
		mk-2				
		detalebi				
1		Ø 12 A500C ℓ= 6200	104	5.50	kg	572.4
2		Ø 10 A500C ℓ= 8900	80	5.49	kg	439.0
3		Ø 10 A500C ℓ= 6100	80	3.76	kg	300.9
4		Ø 12 A240 ℓ= 5900	66	5.24	kg	345.7
5		Ø 12 A500C ℓ= 6450	66	5.73	kg	377.9
6		Ø 10 A500C ℓ= 6260	72	3.86	kg	277.9
7		Ø 6 A240 ℓ= 410	336	0.09	kg	30.6
		masalebi				2344
		B30		40.00	m³	

შ.პ.ს. „ჯი ენ პი"			ქ. თბილისი, ვინამძღვრიშვილის ქ.№4-ში ღვინის ქარხანა	
				მშმა პრ.
მთ.კონსტ.	ო.ქვრივიშვილი		მონოლითური კედელი მკ-2	დაკვ
შესრულა	ნ. მელაძე			ფურც. №02
შეამოწმა	ო. ქვრივიშვილი		მასშტაბი 1:100	ინვ. № ფურცლები

მონოლითური კედელი მკ-3

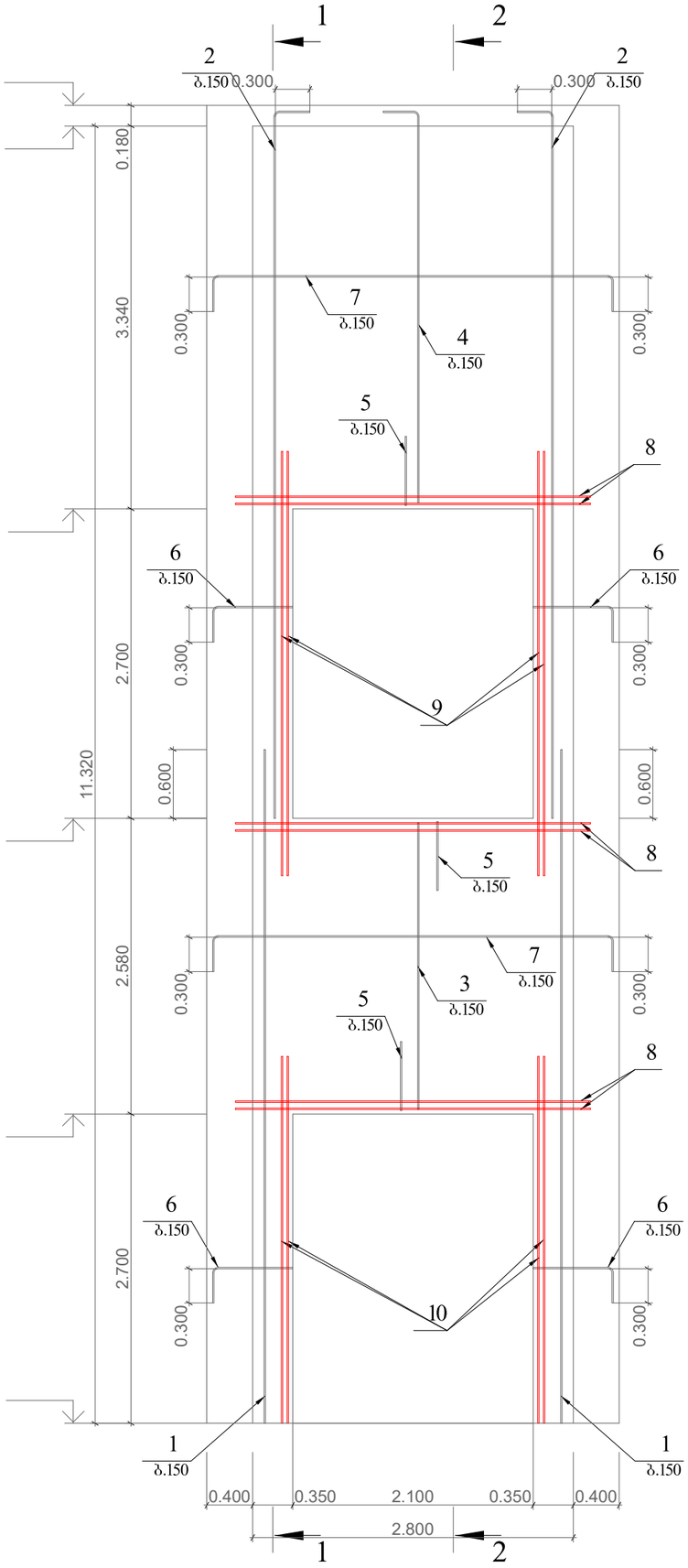

კვეთი 1-1

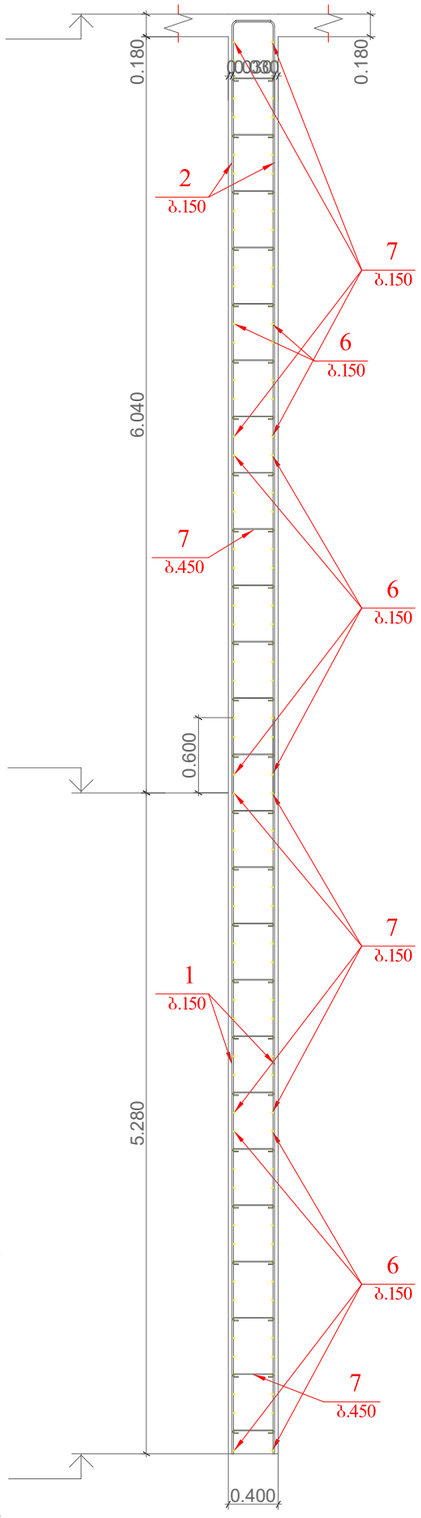

კვეთი 2-2

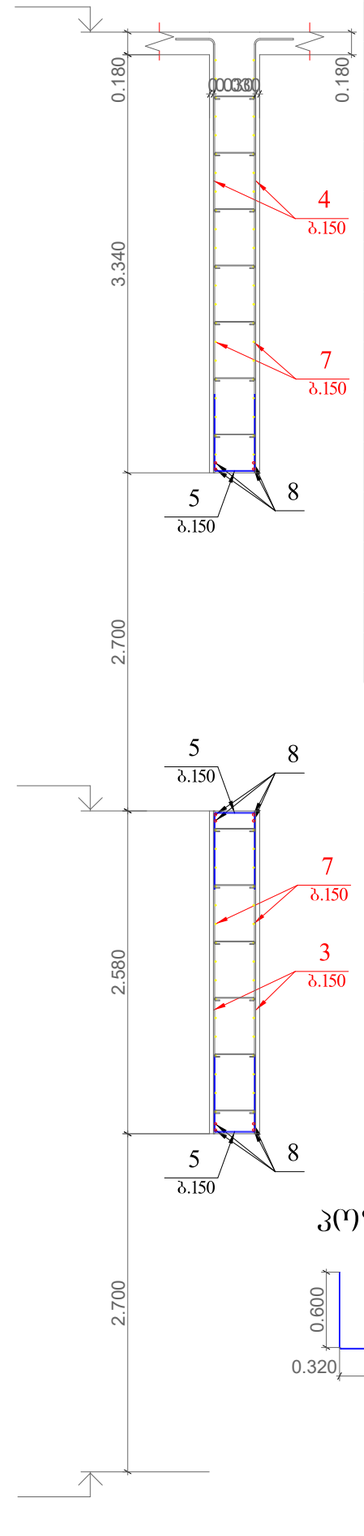

პოზ.6

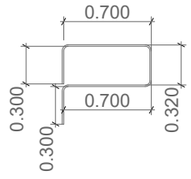

პოზ.5

პოზ.11

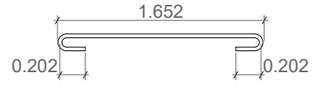

poz.	aRniSvna	dasaxeleba	raod.	erT.wona kg		saerTo wona kg
		mk-3				
		detalebi				
1		Ø 12 A500C ℓ= 5900	8	5.24	kg	41.9
2		Ø 12 A500C ℓ= 6450	8	5.73	kg	45.8
3		Ø 12 A500C ℓ= 2500	28	2.22	kg	62.1
4		Ø 12 A500C ℓ= 3700	28	3.28	kg	92.0
5		Ø 12 A500C ℓ= 1520	42	1.35	kg	56.7
6		Ø 10 A500C ℓ= 2320	72	1.43	kg	103.0
7		Ø 10 A500C ℓ= 4060	78	2.50	kg	195.2
8		Ø 20 A500C ℓ= 3100	12	7.64	kg	91.7
9		Ø 20 A500C ℓ= 3700	8	9.12	kg	73.0
10		Ø 20 A500C ℓ= 3200	8	7.89	kg	63.1
11		Ø 6 A240 ℓ= 410	102	0.09	kg	9.3
		masalebi				834
		B30		8.16	m³	

შ.პ.ს. „ჯი ენ პი"			ქ. თბილისი, ვინამძღვრიშვილის ქ.№4-ში ღვინის ქარხანა	
				მშპა არ.
მთ.კონსტ.	ო.ქვრივიშვილი		მონოლითური კედელი მკ-3	დაკვ
შესრულა	ნ. მელაძე			შურც. №03
შეამოწმა	ო. ქვრივიშვილი		მასშტაბი 1:50	ინვ. № შურცლები

მონოლითური კედელი მკ-4

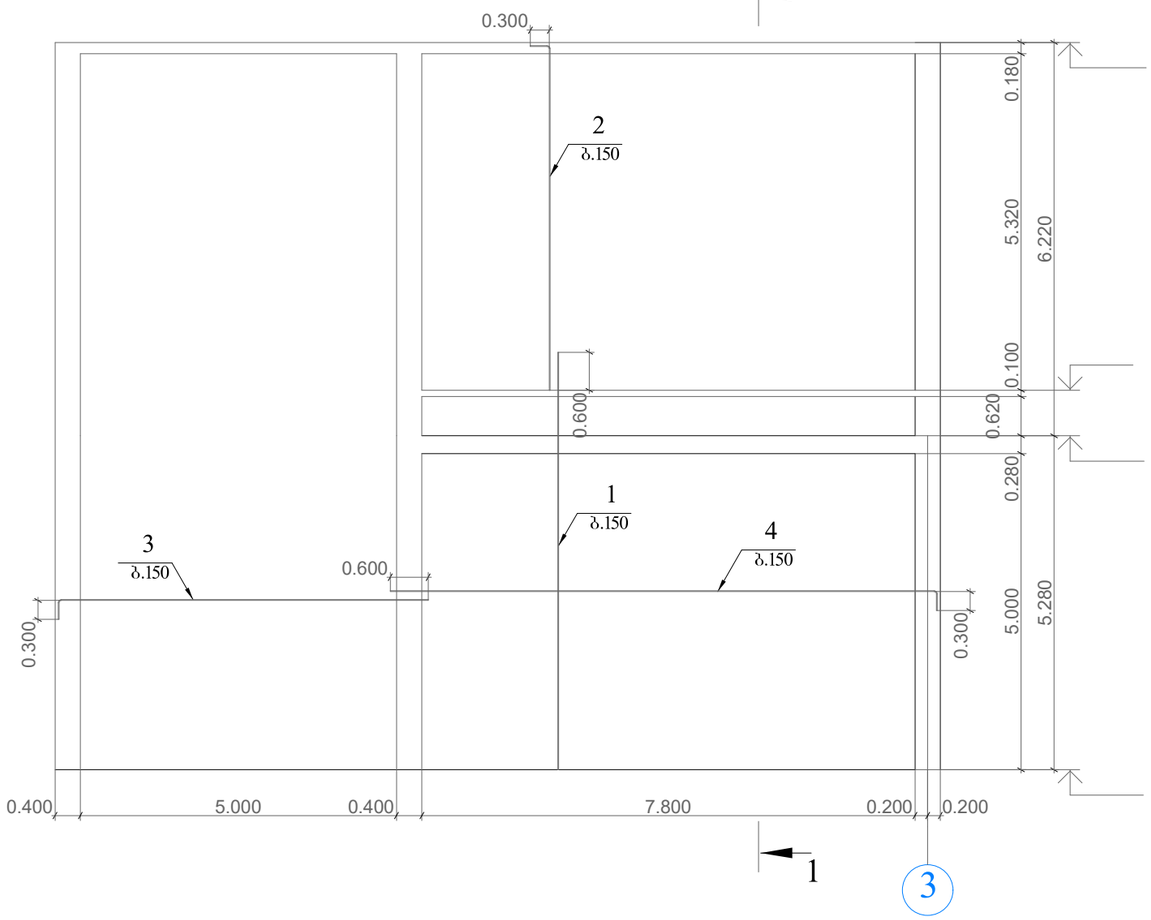

კვეთი 1-1

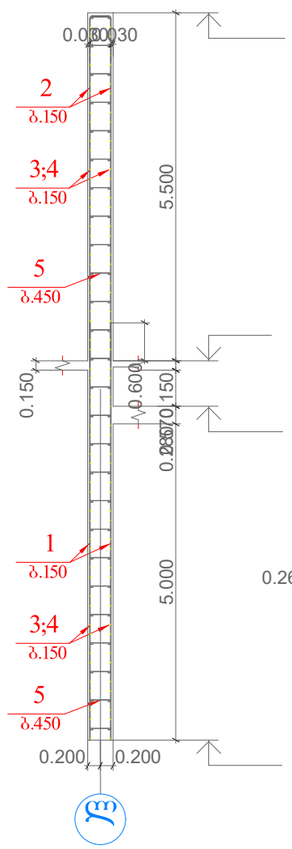

კოზ.5

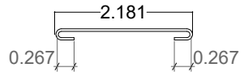

poz.	aRniSvna	dasaxeleba	raod.	erT.wona kg		saerTo wona kg
		mk-4				
		detalebi				
1		Ø 12 A500C ℓ= 5900	170	5.24	kg	890.5
2		Ø 12 A500C ℓ= 6450	170	5.73	kg	973.5
3		Ø 10 A500C ℓ= 6100	146	3.76	kg	549.1
4		Ø 12 A240 ℓ= 8900	146	7.90	kg	1153.6
5		Ø 6 A240 ℓ= 410	728	0.09	kg	66.2
		masalebi				3633
		B30		57.20	m³	

შ.პ.ს. „ჯი ენ პი"			ქ. თბილისი, ვინამძღვრიშვილის ქ.№4-ში ღვინის ქარხანა	
				მუშა პრ.
მთ.კონსტ.	ო.ქვრივიშვილი		მონოლითური კედელი მკ-4	დაკვ
შეასრულა	ნ. მელაძე			შურც. №04
შეამოწმა	ო. ქვრივიშვილი		მასშტაბი 1:100	ინვ. № შურცლები

მონოლითური კედელი მკ-6

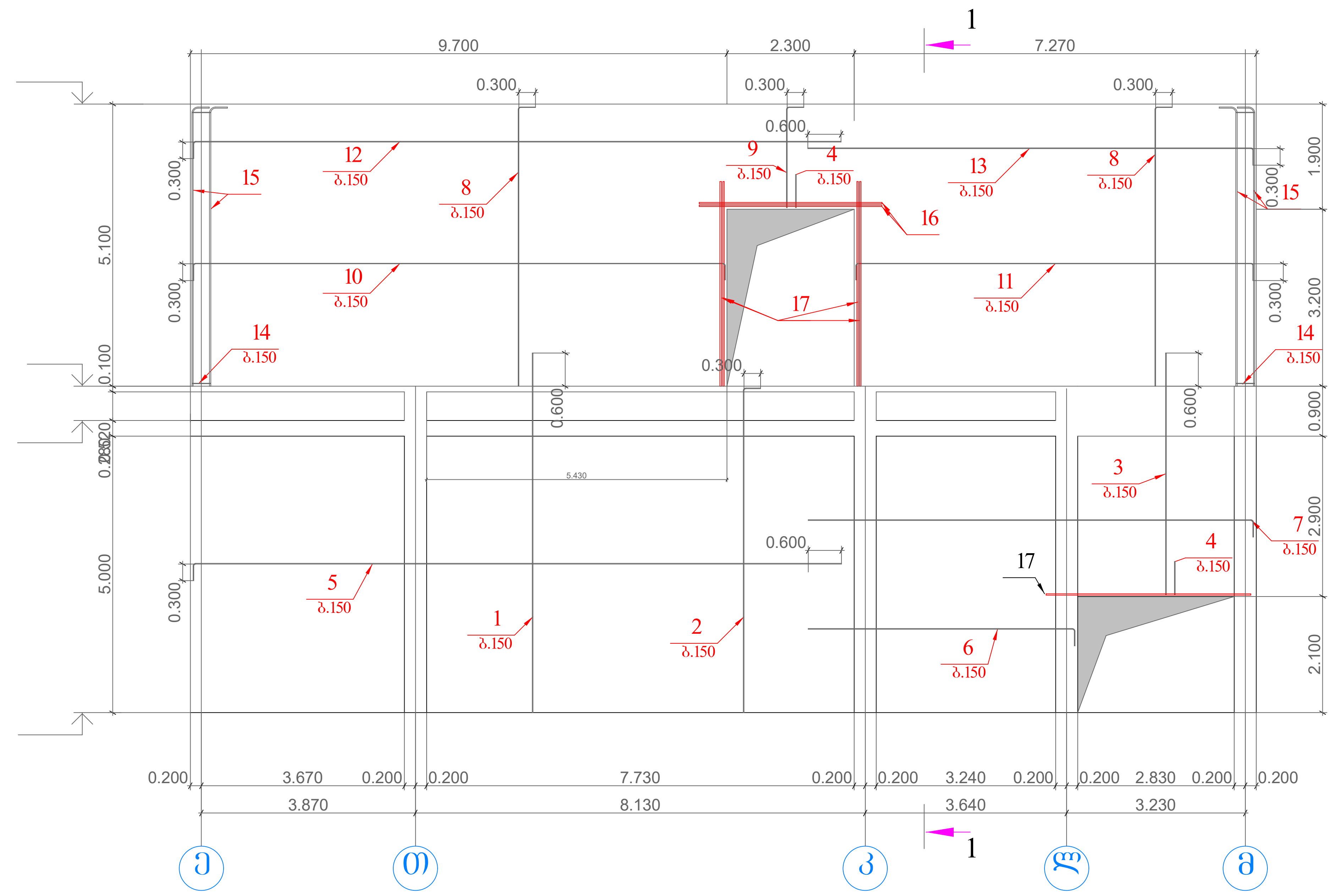

poz.	aRniSvna	dasaxeleba					raod.	erT.wona kg		saerTo wona kg
11		Ø	10	A500C	ℓ=	7700	42	4.75	kg	199.4
12		Ø	10	A500C	ℓ=	12000	24	7.40	kg	177.6
13		Ø	10	A500C	ℓ=	8300	24	5.12	kg	122.8
14		Ø	8	A240	ℓ=	1520	66	0.60	kg	39.6
15		Ø	22	A500C	ℓ=	5300	8	15.81	kg	126.5
16		Ø	22	A500C	ℓ=	3300	4	9.85	kg	39.4
17		Ø	22	A500C	ℓ=	3700	10	11.04	kg	110.4
18		Ø	6	A240	ℓ=	423	916	0.09	kg	86.0
		masalebi								4403
		B30						73.36	m³	

კვეთი 1-1

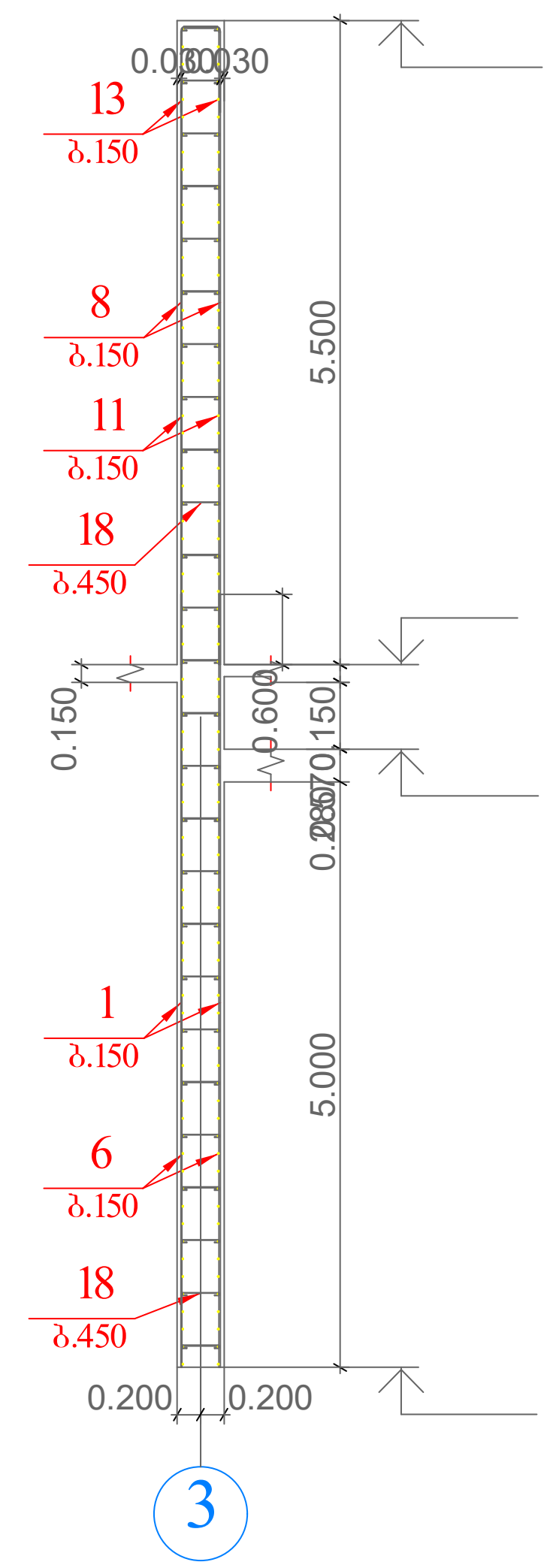

poz.	aRniSvna	dasaxeleba					raod.	erT.wona kg		saerTo wona kg
		mk-6								
		detalebi								
1		Ø	12	A500C	ℓ=	6500	164	5.77	kg	946.4
2		Ø	12	A500C	ℓ=	6450	30	5.73	kg	171.8
3		Ø	12	A500C	ℓ=	4400	36	3.91	kg	140.6
4		Ø	12	A500C	ℓ=	1520	33	1.35	kg	44.5
5		Ø	10	A500C	ℓ=	12000	72	7.40	kg	532.7
6		Ø	10	A500C	ℓ=	5100	28	3.14	kg	88.0
7		Ø	10	A500C	ℓ=	8300	38	5.12	kg	194.5
8		Ø	12	A500C	ℓ=	5300	226	4.71	kg	1063.4
9		Ø	12	A500C	ℓ=	2100	30	1.86	kg	55.9
10		Ø	10	A500C	ℓ=	10170	42	6.27	kg	263.3

პოზ.18

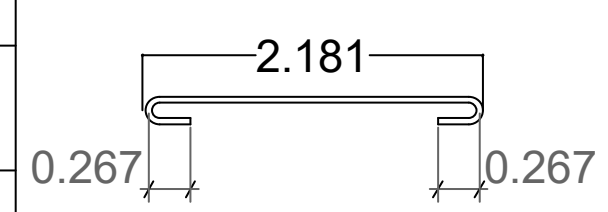

პოზ.14

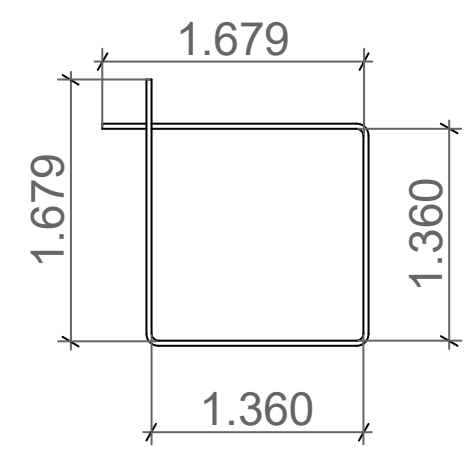

პოზ.4

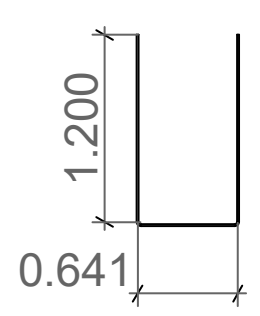

შ.პ.ს. „ჯი ენ პი"

ქ. თბილისი, წინამძღვრიშვილის ქ.№4-ში ღვინის ქარხანა

მთ.კონსტ.	ო.ქვრივიშვილი	
შეასრულა	ნ. მელაძე	
შეამოწმა	ო. ქვრივიშვილი	

მონოლითური კედელი მკ-6

მასშტაბი 1:100

ინვ. №

მუშა პრ.

დაკვ

ფურც. №05

ფურცლები

მონოლითური კედელი მკ-7

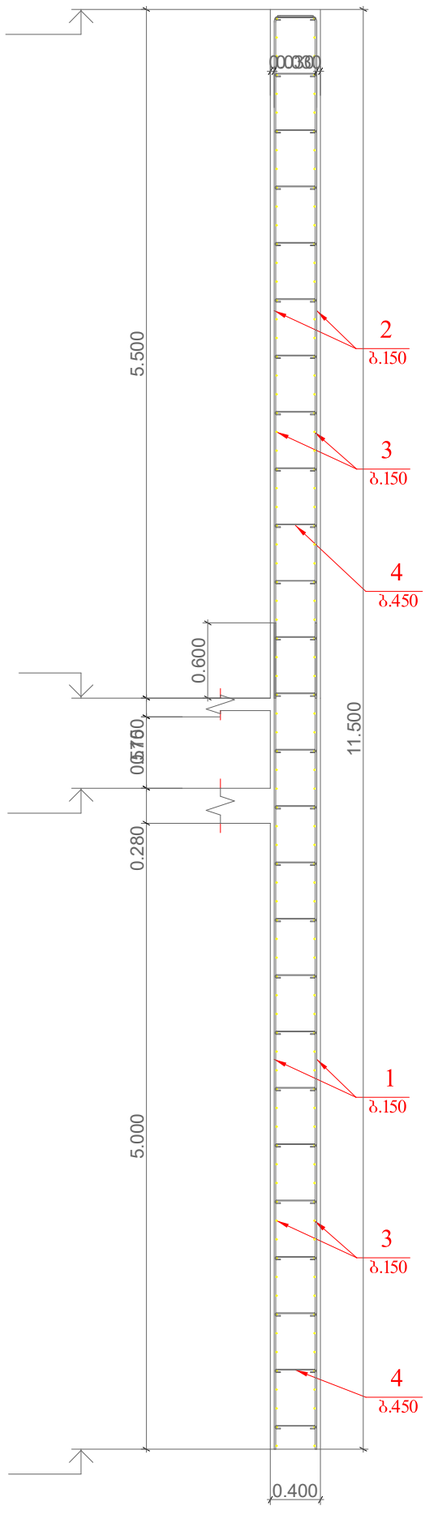

მონოლითური კედელი მკ-8

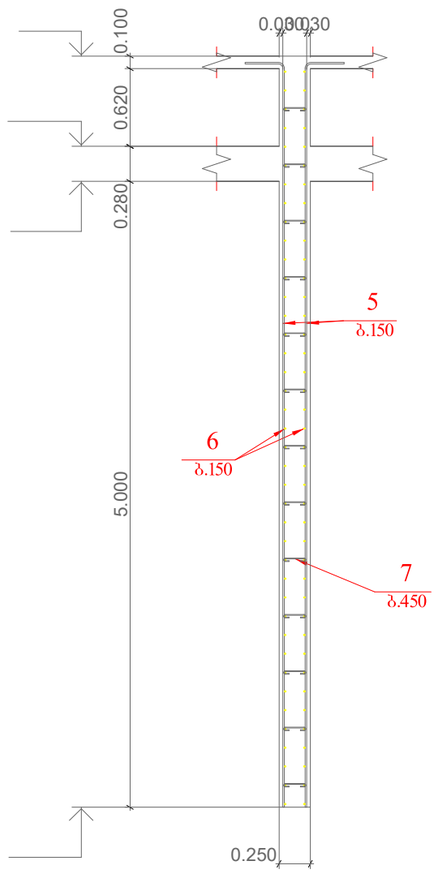

poz.	aRniSvna	dasaxeleba					raod.	erT.wona kg		saerTo wona kg
		mk-7								
		detalebi								
1		Ø	12	A500C	ℓ=	6600	646	5.86	kg	3783.6
2		Ø	12	A500C	ℓ=	5700	646	5.06	kg	3267.7
3	daiWras adgilze	Ø	10	A500C	ℓ=	8136240	1	5016.15	kg	5016.1
4		Ø	6	A240	ℓ=	410	2691	0.09	kg	244.8
10		Ø	8	A240	ℓ=	1520	460	0.60	kg	275.9
11		Ø	22	A500C	ℓ=	7100	24	21.19	kg	508.5
12		Ø	22	A500C	ℓ=	5700	24	17.01	kg	408.2
		masalebi								12312
		B30						215.03	m³	

poz.	aRniSvna	dasaxeleba					raod.	erT.wona kg		saerTo wona kg
		mk-8								
		detalebi								
5		Ø	12	A500C	ℓ=	6200	84	5.50	kg	463.1
6	daiWras adgilze	Ø	10	A500C	ℓ=	504800	1	311.22	kg	311.2
7		Ø	6	A240	ℓ=	410	182	0.09	kg	16.6
8		Ø	8	A240	ℓ=	950	75	0.37	kg	28.1
9		Ø	22	A500C	ℓ=	6200	8	18.50	kg	148.0
		masalebi								967
		B30						8.83	m³	

პოზ.7

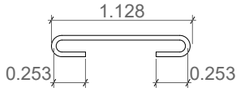

პოზ.4

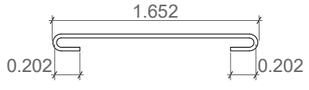

კვანძი კვ-2

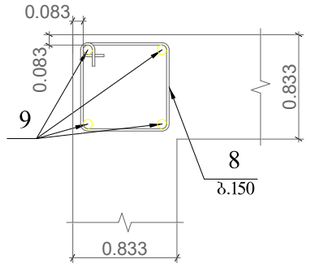

პოზ.8

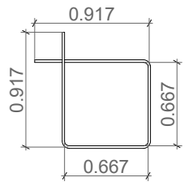

კვანძი კვ-5

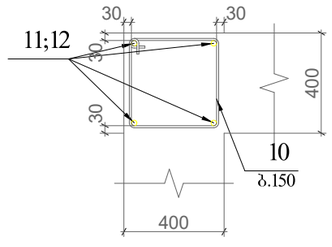

პოზ.10

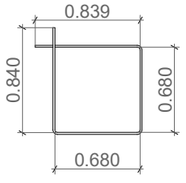

შ.პ.ს. „ჯი ენ პი"			ქ. თბილისი, ვინამაღლვრთშვილის ქ.№4-ში ღვინის ქარხანა
			მშმა პრ.
მთ.კონსტ.	ო.ქვრივიშვილი		მონოლითური კედელი მკ-7; მკ-8
შესრულა	ნ. მელაძე		დაკვ
შეამოწმა	ო. ქვრივიშვილი		შეკვ. №06
			მასშტაბი 1:50
			ცვლ. №
			შეკვლები

მონოლითური კედელი მკ-9

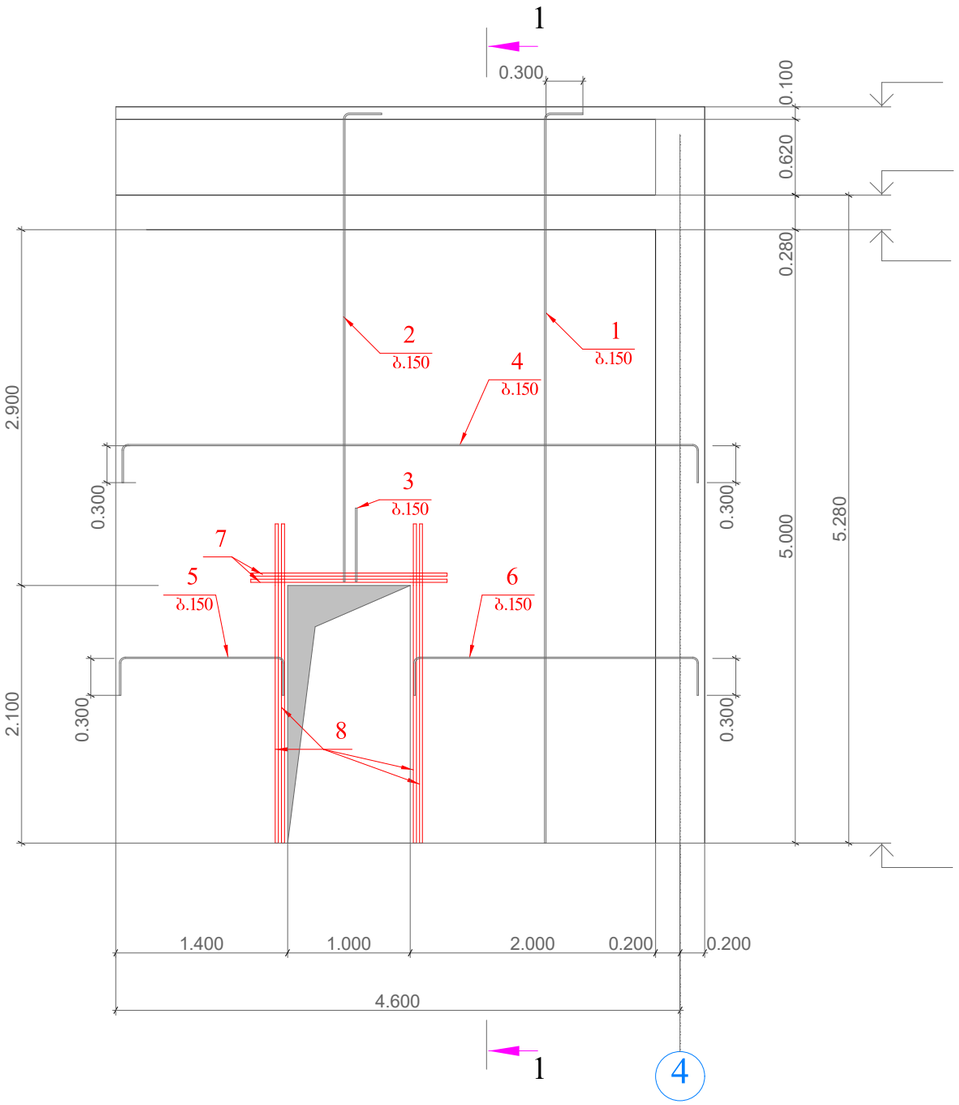

კვეთი 1-1

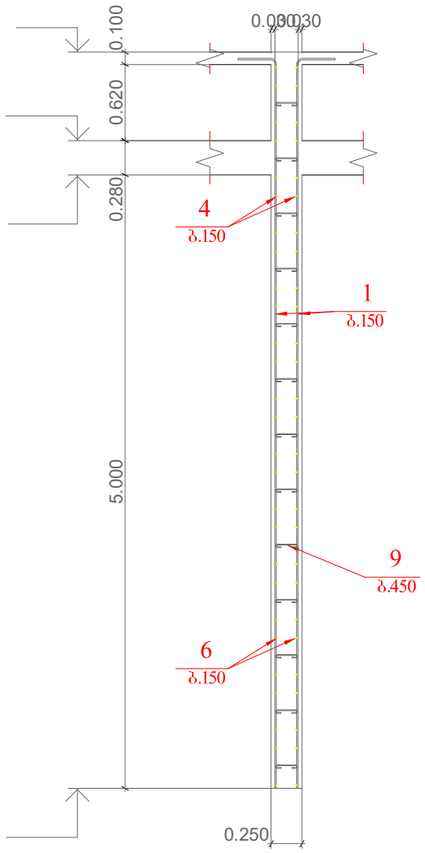

პოზ.9

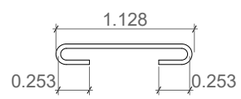

პოზ.3

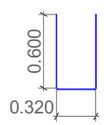

poz.	aRniSvna	dasaxeleba	raod.	erT.wona kg		saerTo wona kg
		mk-9				
		detalebi				
1		Ø 12 A500C ℓ= 6200	44	5.50	kg	242.2
2		Ø 12 A500C ℓ= 4100	12	3.64	kg	43.7
3		Ø 12 A500C ℓ= 1520	6	1.35	kg	8.1
4		Ø 10 A500C ℓ= 5300	46	3.27	kg	150.3
5		Ø 10 A500C ℓ= 1900	28	1.17	kg	32.8
6		Ø 10 A500C ℓ= 2900	28	1.79	kg	50.1
7		Ø 22 A500C ℓ= 1600	4	4.77	kg	19.1
8		Ø 22 A500C ℓ= 2600	8	7.76	kg	62.1
9		Ø 6 A240 ℓ= 260	105	0.06	kg	6.1
		masalebi				614
		B30		5.65	m³	

შ.პ.ს. „ჯი ენ პი"			ქ. თბილისი, ვინამძვრიშვილის ქ.№4-ში ღვინის ქარხანა	
				მუშა პრ.
მთ.კონსტ.	ო.ძვრივიშვილი		მონოლითური კედელი მკ-9	დაკვ
შესრულა	ნ. მელაძე			ფურც. №07
შესამოწმა	ო. ძვრივიშვილი		მასშტაბი 1:50	თვ. № ფურცლები

მონოლითური კედელი მკ-10

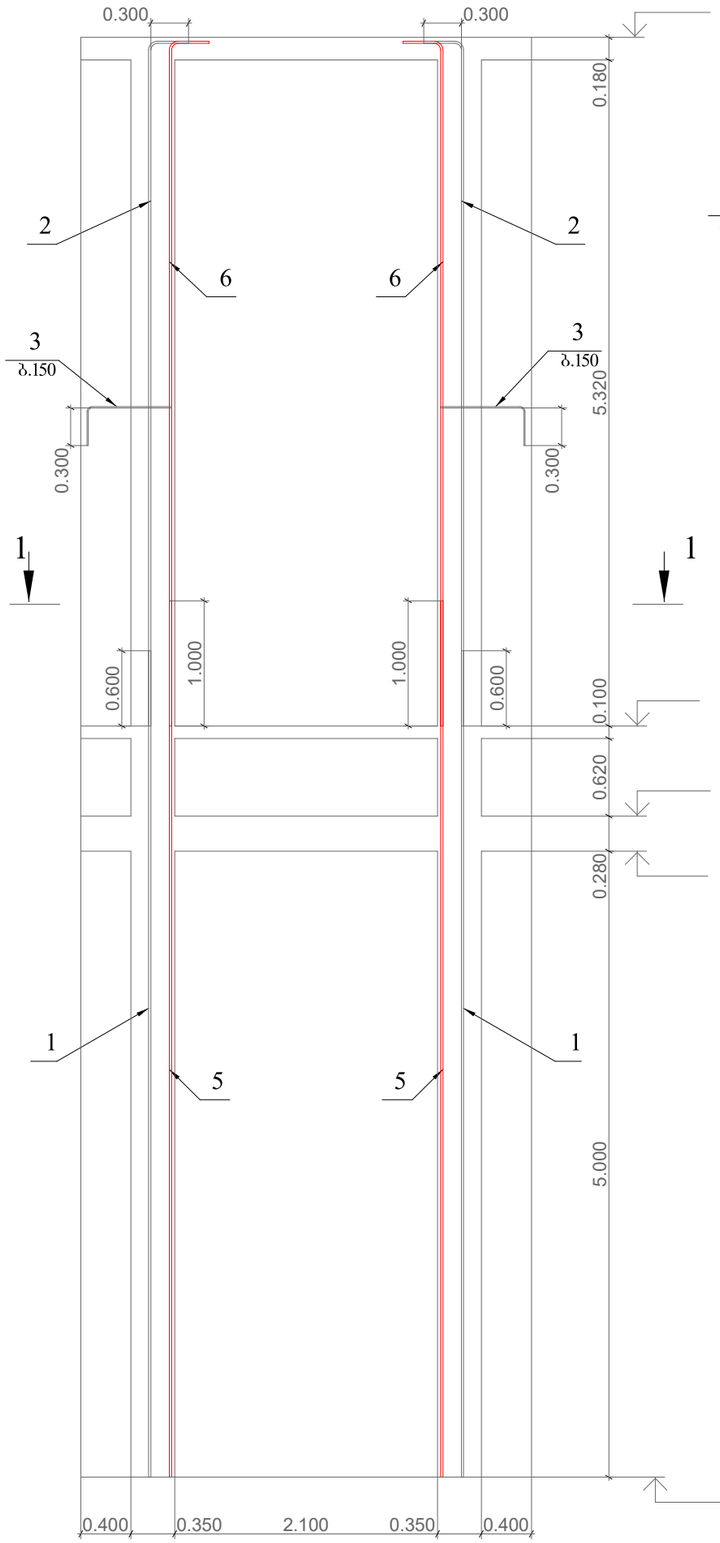

კვეთი 1-1

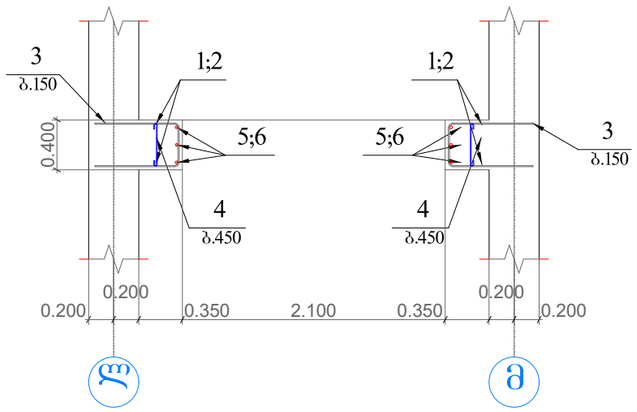

პოზ.4

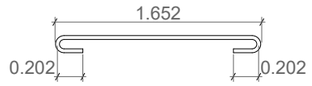

პოზ.3

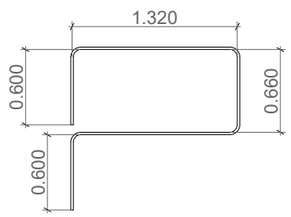

poz.	aRniSvna	dasaxeleba	raod.	erT.wona kg		saerTo wona kg
		mk-10				
		detalebi				
1		Ø 12 A500C ℓ= 6600	4	5.86	kg	23.4
2		Ø 12 A500C ℓ= 5750	4	5.10	kg	20.4
3		Ø 10 A500C ℓ= 2250	144	1.39	kg	199.8
4		Ø 6 A240 ℓ= 410	48	0.09	kg	4.4
5		Ø 20 A500C ℓ= 7100	6	17.51	kg	105.1
6		Ø 20 A500C ℓ= 5750	6	14.18	kg	85.1
		masalebi				438
		B30		3.20	m³	

შ.პ.ს. „ჯი ენ პი"			ქ. თბილისი, ვინამძვრიშვილის ქ.№4-ში ღვინის ქარხანა		
					მშმა პრ.
მთ.კონსტ.	ო.ჟვრიჟიშვილი		მონოლითური კედელი მკ-10		დაკვ
შეასრულა	ნ. მელაძე				ფურც. №08
შეამოწმა	ო. ჟვრიჟიშვილი		მასშტაბი 1:50	ინვ. №	ფურცლები

მონოლითური კედელი მკ-11

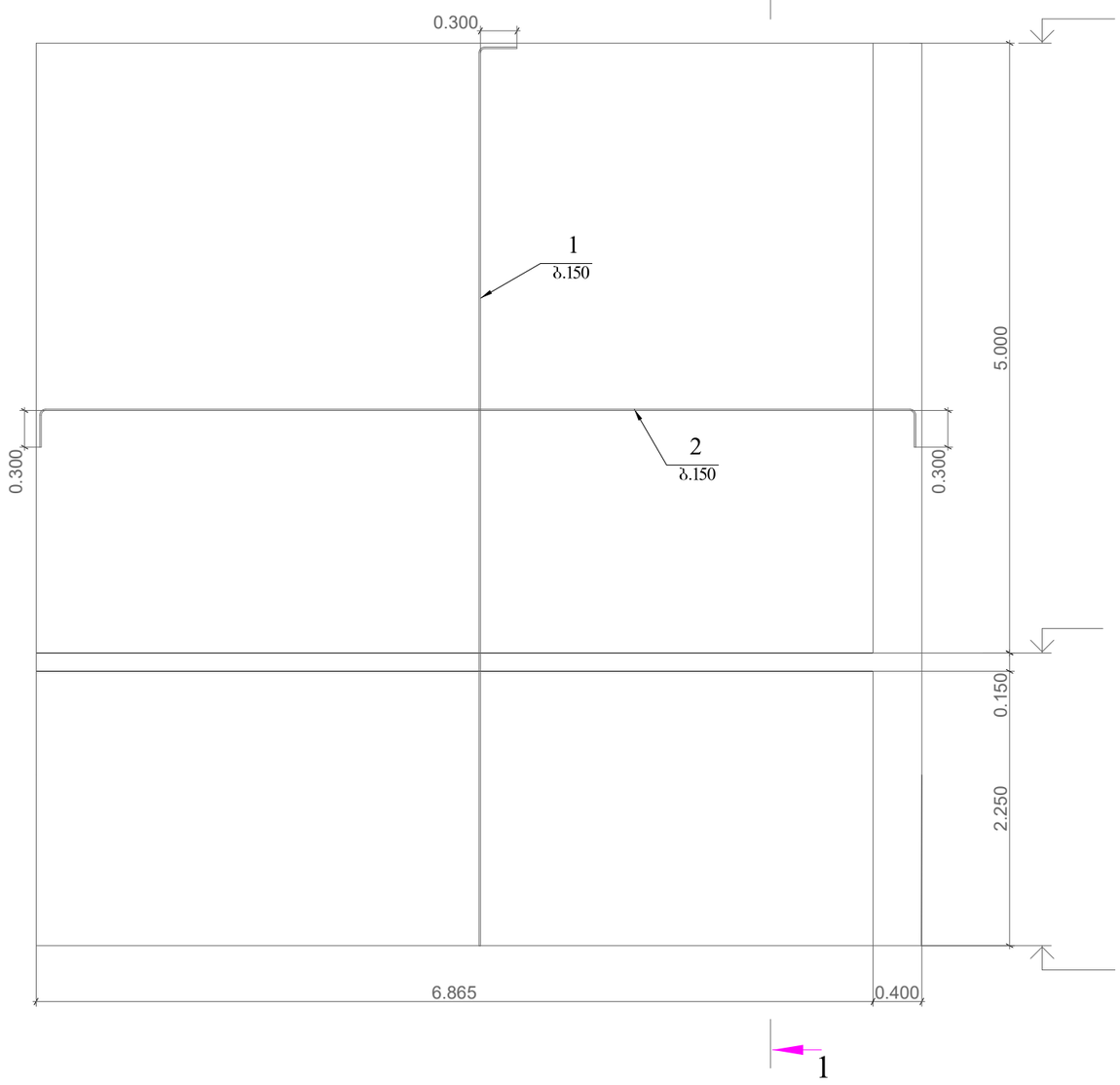

კვეთი 1-1

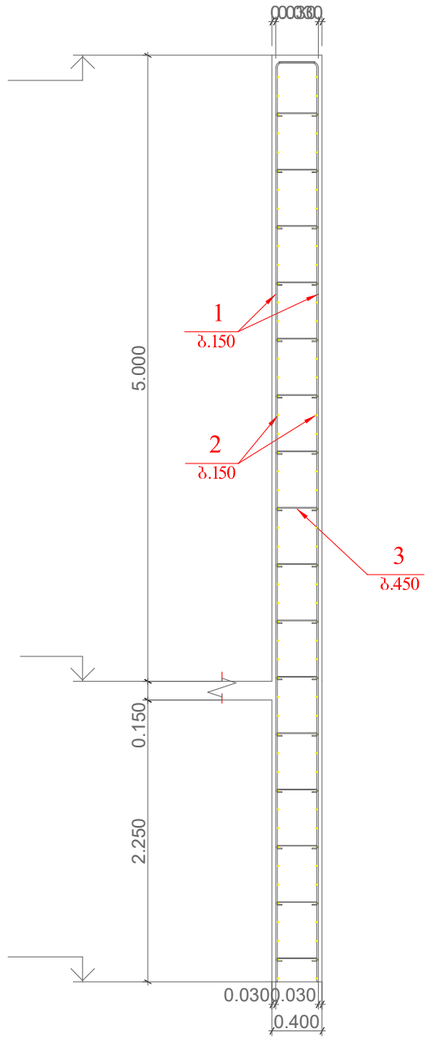

poz.	aRniSvna	dasaxeleba	raod.	erT.wona kg		saerTo wona kg
		mk-11				
		detalebi				
1		Ø 12 A500C ℓ= 7650	90	6.79	kg	611.2
2		Ø 10 A500C ℓ= 7750	92	4.78	kg	439.6
3		Ø 6 A240 ℓ= 410	240	0.09	kg	21.8
		masalebi				1073
		B30		20.00	m³	

კოზ.3

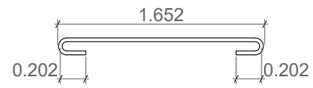

შ.პ.ს. „ჯი ენ პი"			ქ. ობილისი, ყინამძვრიშვილის ქ.№4-ში ღვინის ქარხანა	
				მუშა პრ.
მთ.კონსტ.	ო.ძვრიშვილი		მონოლითური კედელი მკ-11	დაკვ
შეასრულა	ნ. მელაძე			შურც. №09
შეამოწმა	ო. ძვრიშვილი		მასშტაბი 1:50	ნახ. № შურცლები

მონოლითური კედელი მკ-12

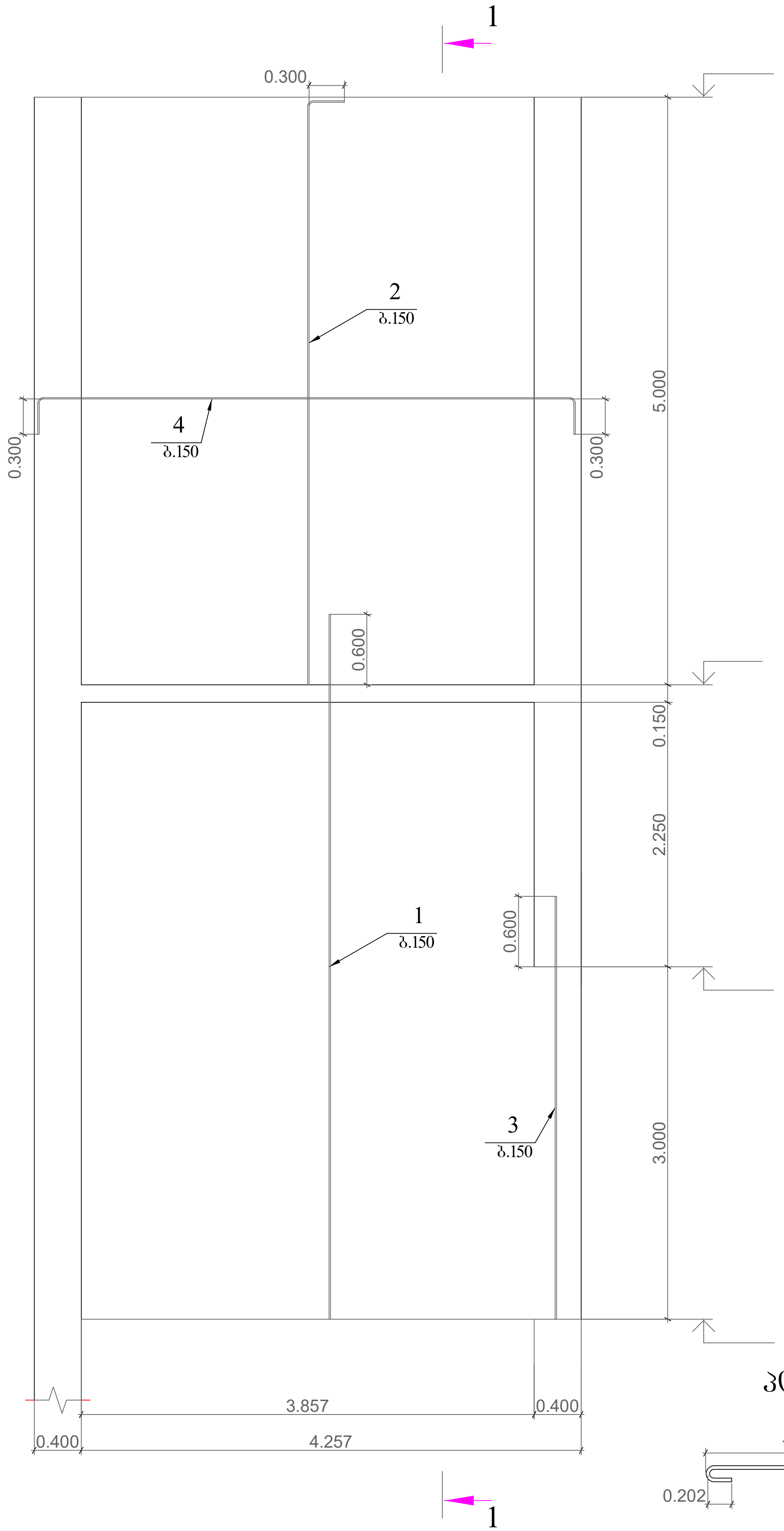

კვეთი 1-1

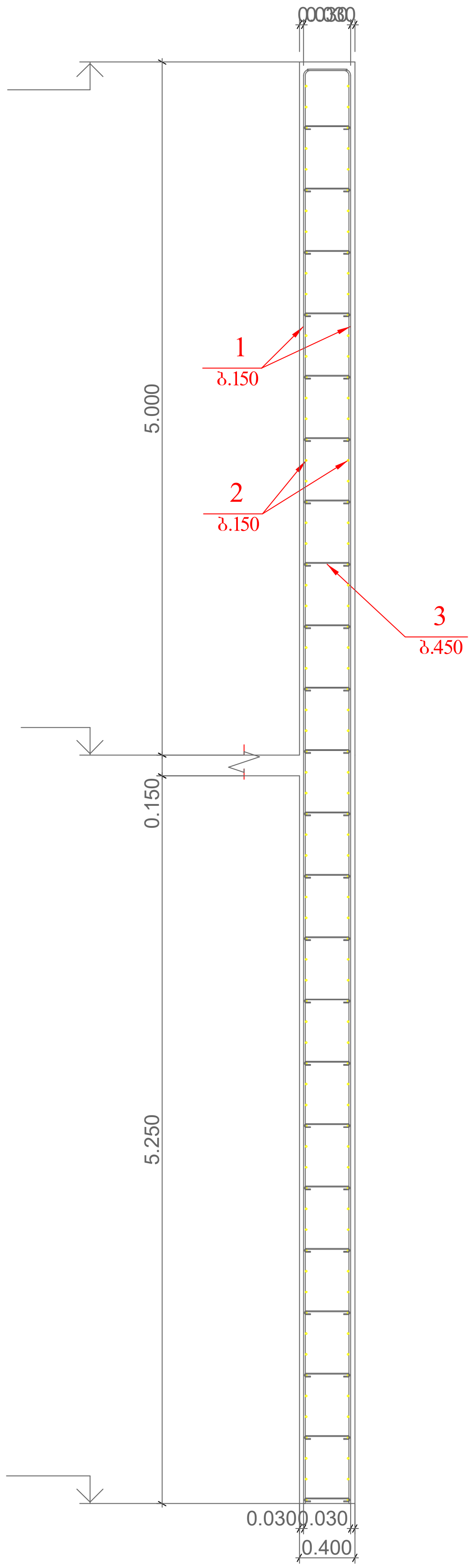

პოზ.5



poz.	aRniSvna	dasaxeleba					raod.	erT.wona kg		saerTo wona kg
		mk-12								
		detalebi								
1		Ø	12	A500C	ℓ=	6000	50	5.33	kg	266.3
2		Ø	12	A500C	ℓ=	5250	50	4.66	kg	233.0
3		Ø	12	A500C	ℓ=	3600	2	3.20	kg	6.4
4		Ø	10	A500C	ℓ=	5100	132	3.14	kg	415.0
5		Ø	6	A240	ℓ=	410	184	0.09	kg	16.7
		masalebi								921
		B30						16.00	m³	

შ.პ.ს. „ჯი ენ პი"			ქ. თბილისი, წინამძღვრიშვილის ქ.№4-ში ღვინის ქარხანა	
				მუშა პრ.
მთ.კონსტ.	ო.ქვრივიშვილი		მონოლითური კედელი მკ-12	დაკვ
შეასრულა	ნ. მელაძე			ფურც. №10
შეამოწმა	ო. ქვრივიშვილი		მასშტაბი 1:50 / ინვ. №	ფურცლები

მონოლითური კედელი მკ-13

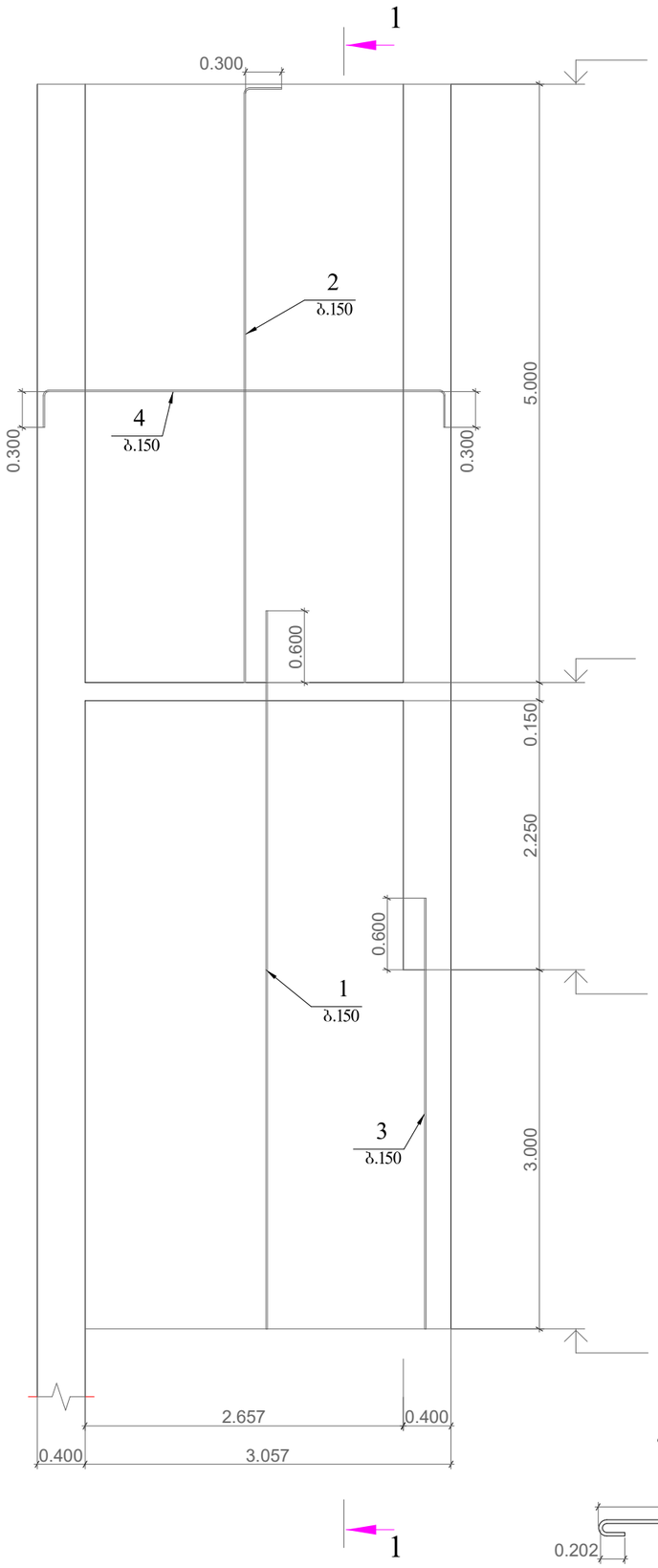

კვეთი 1-1

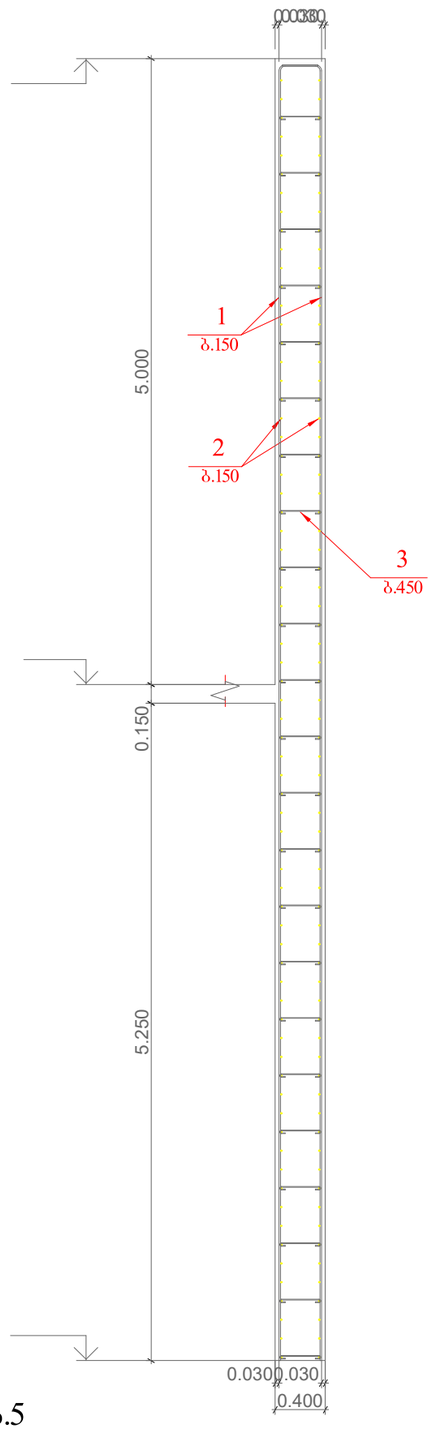

კვანძი 5



poz.	aRniSvna	dasaxeleba	raod.	erT.wona kg		saerTo wona kg
		mk-13				
		detalebi				
1		Ø 12 A500C ℓ= 6000	34	5.33	kg	181.1
2		Ø 12 A500C ℓ= 5250	34	4.66	kg	158.5
3		Ø 12 A500C ℓ= 3600	2	3.20	kg	6.4
4		Ø 10 A500C ℓ= 3900	132	2.40	kg	317.4
5		Ø 6 A240 ℓ= 410	115	0.09	kg	10.5
		masalebi				663
		B30		12.00	m³	

შ.პ.ს. „ჯი ენ პი"			ქ. ობოლისი, ყინამძვრისშვილის ქ.№4-ში ღვინის ქარხანა		შშა პრ.
მთ.კონსტ.	ო.ქვრივიშვილი		მონოლითური კედელი მკ-13		დაკვ
შეასრულა	ნ. მელაძე				შურც. №11
შეამოწმა	ო. ქვრივიშვილი		მასშტაბი 1:50	ცნც. №	შურცლები

ЗОЛ.ГЛбЬФ.	Ч.ЗЪФОЗЛЗЮФЧО		
ЗЛЗЬЬФЗЧЧ.Ъ	Ь. ЗЗЧЧ.ЬФЗ		
ЗЛЗЬЬФЗЧЧ.Ъ	Ч. ЗЗФЧОЗЛЗЮФЧО		

ЗЛЬЗФЬЬЛО 1:50		063. №	ЧЗЗФОЧЧЗЛО

poz.	aRnISvna		dasaxeleba				raod.	erT.wona kg		saerTo wona kg
			mk-14							
			detalebi							
1		Ø	12	A500C	l=	6500	18	5.77	kg	103.9
2		Ø	10	A500C	l=	2600	74	1.60	kg	118.6
3		Ø	6	A240	l=	410	36	0.09	kg	3.3
			masalebi							226
			B30					3.08	m^3	

ЗЗЗОЮ 1-1

ЗЮЬЗ.3

ЗЮЬЗ.3

ЗЮЬЗЗЗ

მონოლითური კედელი მკ-15

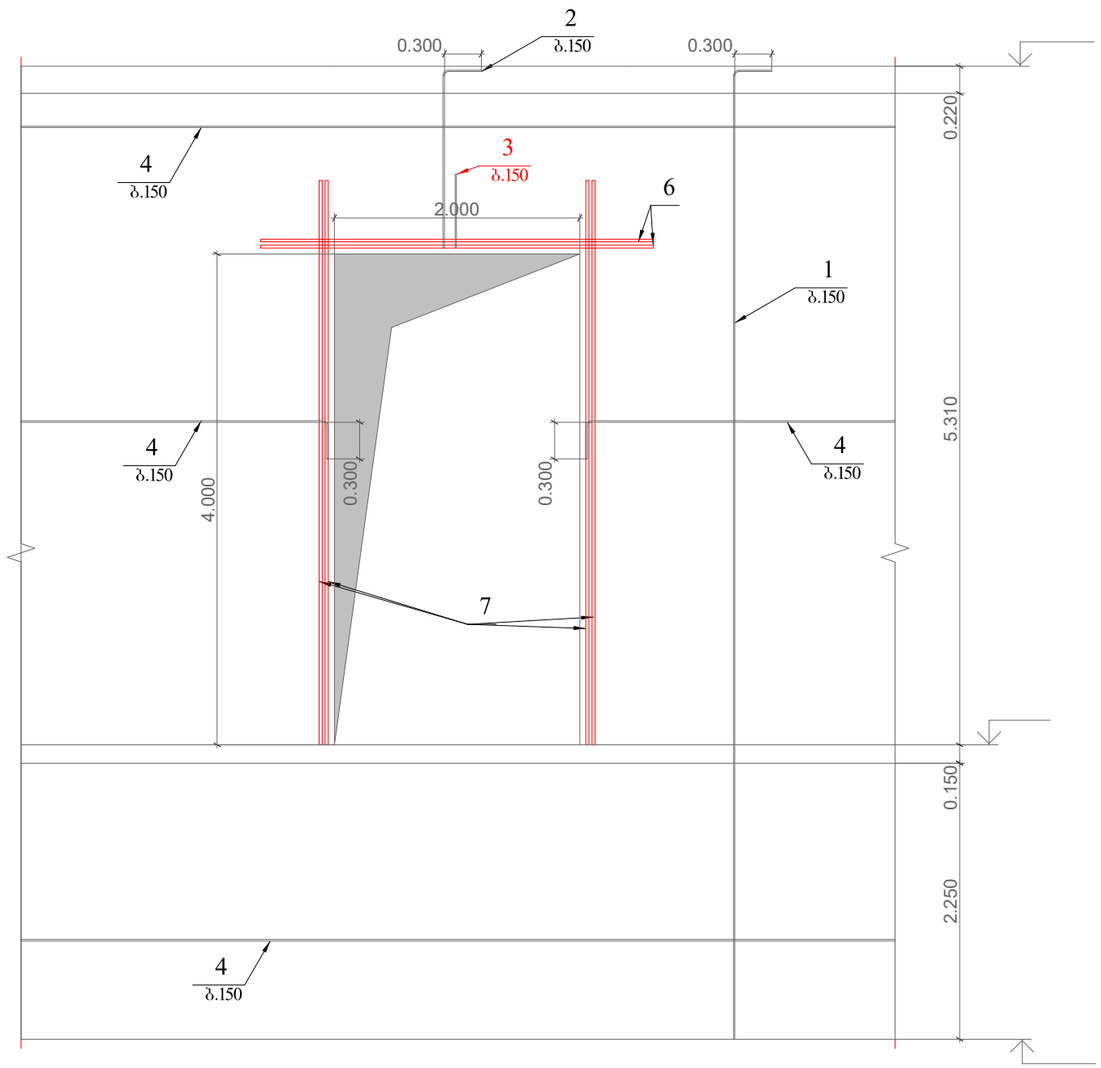

კვეთი 1-1

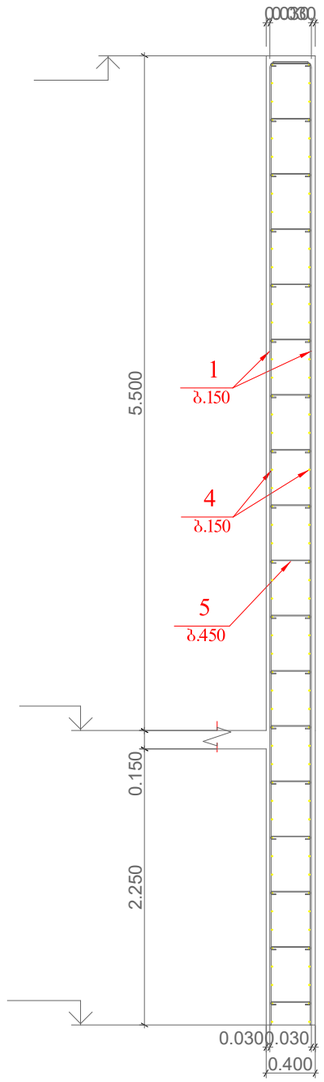

პოზ.5

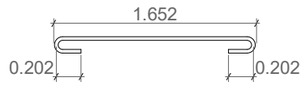

პოზ.3

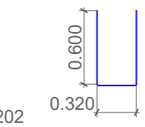

poz.	aRniSvna	dasaxeleba	raod.	erT.wona kg		saerTo wona kg
		mk-15				
		detalebi				
1		Ø 12 A500C ℓ= 8200	246	7.28	kg	1790.8
2		Ø 12 A500C ℓ= 1730	26	1.54	kg	39.9
3		Ø 12 A500C ℓ= 1520	13	1.35	kg	17.5
4	daiWras adgilze	Ø 10 A500C ℓ= 2179128	1	1343.47	kg	1343.5
5		Ø 6 A240 ℓ= 410	706	0.09	kg	64.2
6		Ø 20 A500C ℓ= 3200	4	7.89	kg	31.6
7		Ø 20 A500C ℓ= 4600	8	11.34	kg	90.8
		masalebi				3378
		B30		52.50	m³	

შ.პ.ს. „ჯი ენ პი"			ქ. თბილისი, ვინამძღვრიშვილის ქ.№4-ში ღვინის ქარხანა
			მუშა პრ.
მთ.კონსტ.	ო.ძვრივიშვილი		
შესრულა	ნ. მელაძე		მონოლითური კედელი მკ-15 — დაკვ
შეამოწმა	ო. ძვრივიშვილი		მასშტაბი 1:50 — ნახ. № — ფურცლები

მონოლითური კედელი მკ-16

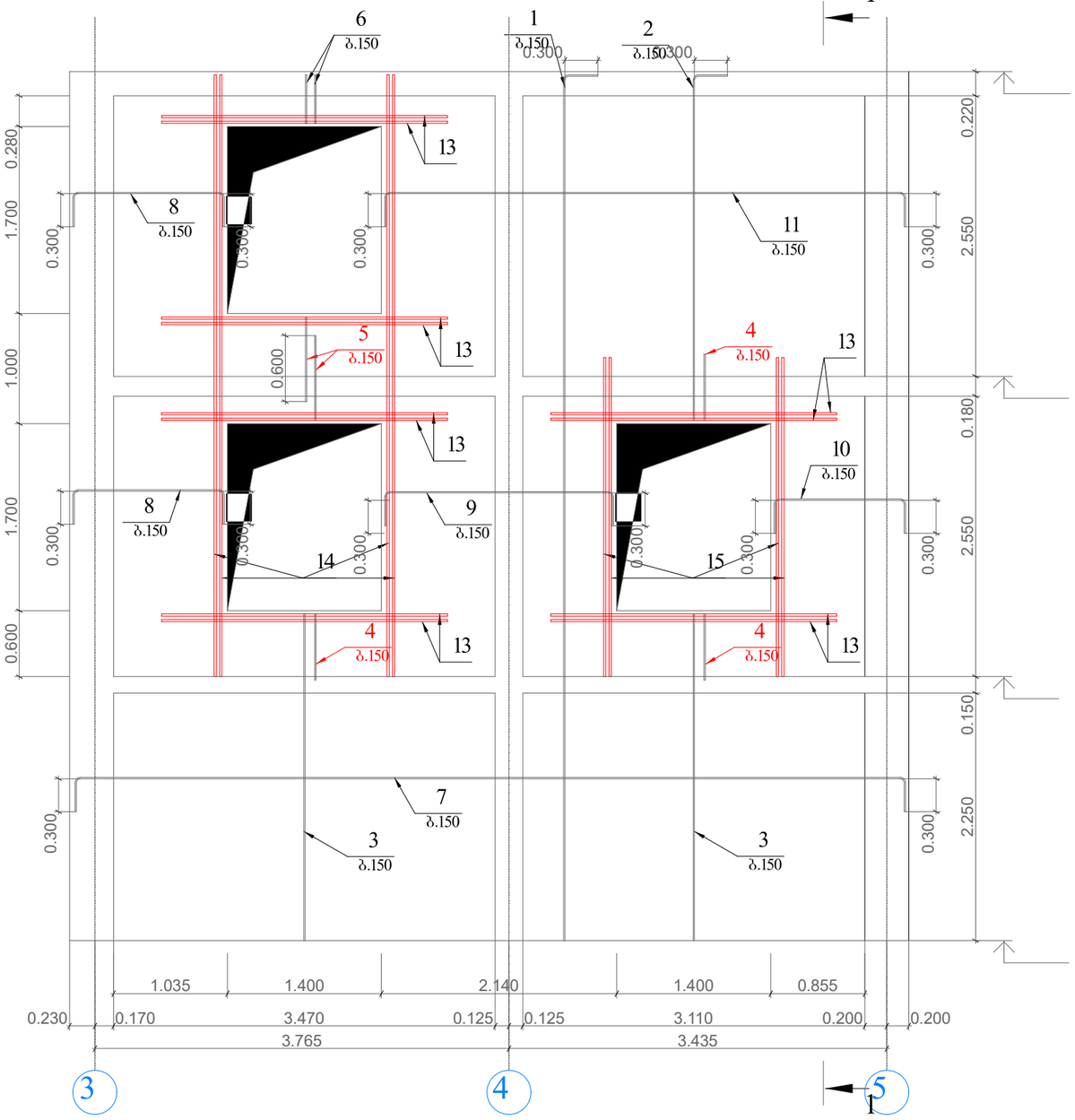

კვეთი 1-1

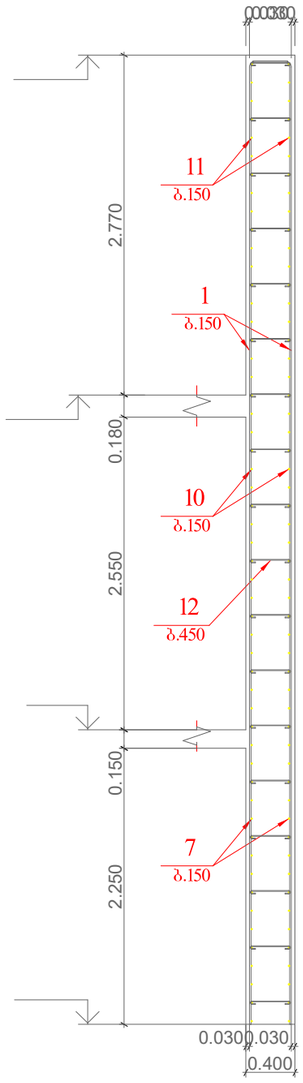

poz.	aRniSvna	dasaxeleba	raod.	erT.wona kg		saerTo wona kg
		mk-16				
		detalebi				
1		Ø 12 A500C ℓ= 8150	52	7.24	kg	376.2
2		Ø 12 A500C ℓ= 3400	18	3.02	kg	54.3
3		Ø 12 A500C ℓ= 3000	36	2.66	kg	95.9
4		Ø 12 A500C ℓ= 1520	27	1.35	kg	36.4
5		Ø 12 A500C ℓ= 1920	18	1.70	kg	30.7
6		Ø 12 A500C ℓ= 1220	18	1.08	kg	19.5
7		Ø 10 A500C ℓ= 8100	52	4.99	kg	259.7
8		Ø 10 A500C ℓ= 1940	44	1.20	kg	52.6
9		Ø 10 A500C ℓ= 2650	22	1.63	kg	35.9
10		Ø 10 A500C ℓ= 1760	22	1.09	kg	23.9
11		Ø 10 A500C ℓ= 5300	22	3.27	kg	71.9
12		Ø 6 A240 ℓ= 410	203	0.09	kg	18.5
13		Ø 20 A500C ℓ= 2600	24	6.41	kg	153.9
14		Ø 20 A500C ℓ= 5400	8	13.32	kg	106.5
15		Ø 20 A500C ℓ= 2900	8	7.15	kg	57.2
		masalebi				1393
		B30		16.48	m³	

პოზ.12

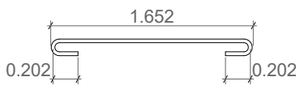

პოზ.4

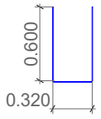

პოზ.5

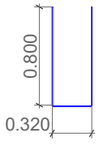

პოზ.6

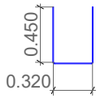

შ.პ.ს. „ჯი ენ პი"			ქ. თბილისი, ვინამძღვრიშვილის ქ.№4-ში ღვინის ქარხანა	
				მუშა პრ.
მთ.კონსტ.	ო.ჭკრებიშვილი		მონოლითური კედელი მკ-16	დაკვ
შეასრულა	ნ. მელაძე			ფურც. №14
შეამოწმა	ო. ჭკრებიშვილი		მასშტაბი 1:50	ფურცლები

მონოლითური კედელი მკ-17

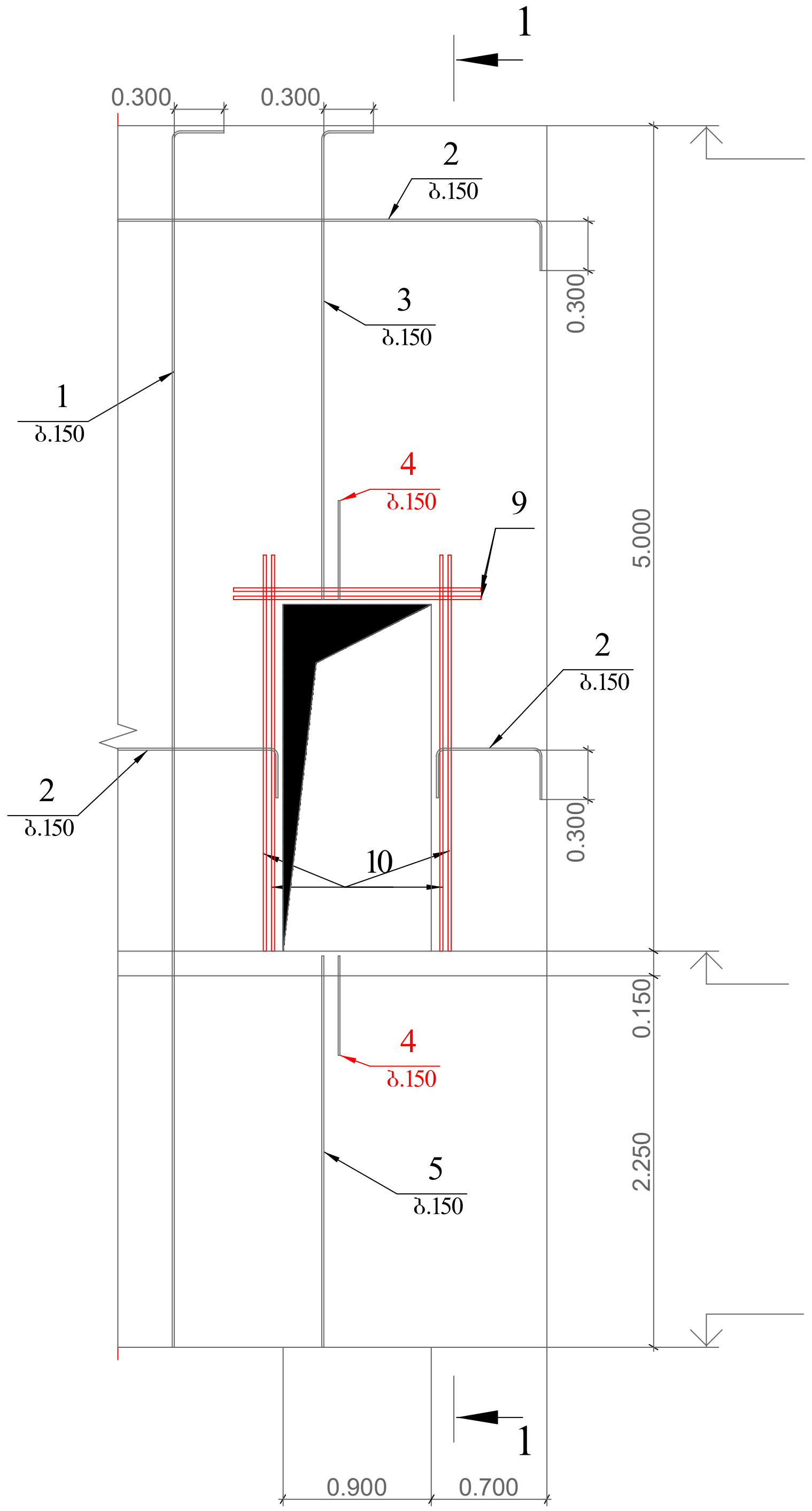

კვეთი 1-1

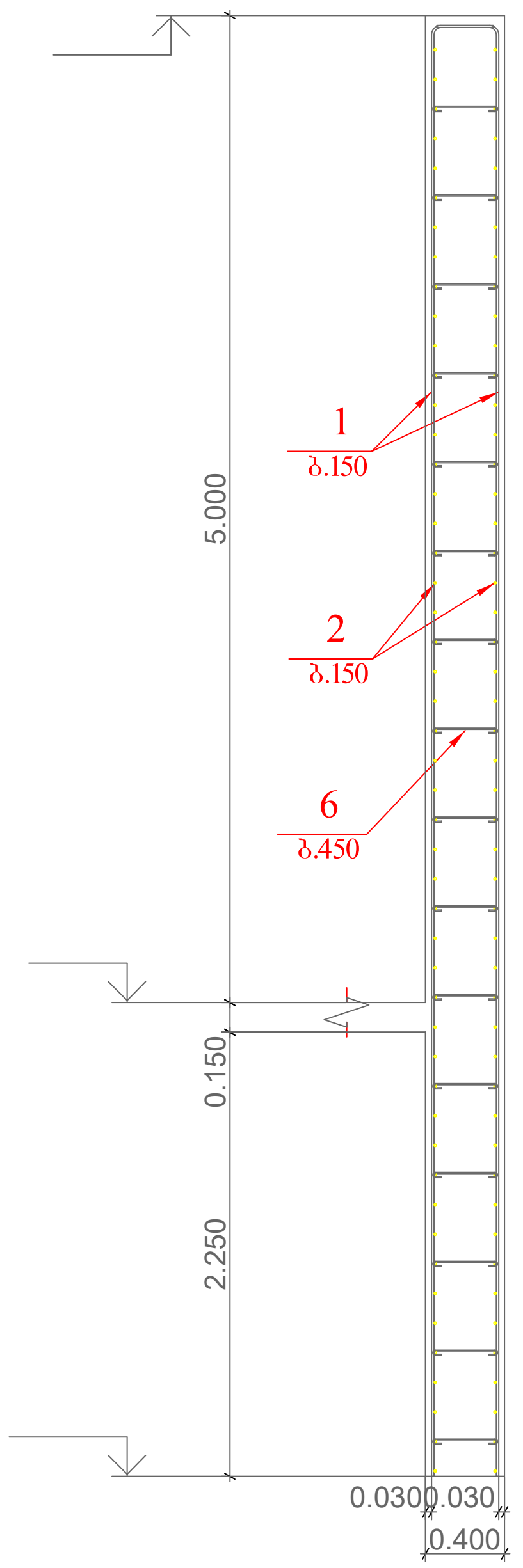

კვანძი კვ-3

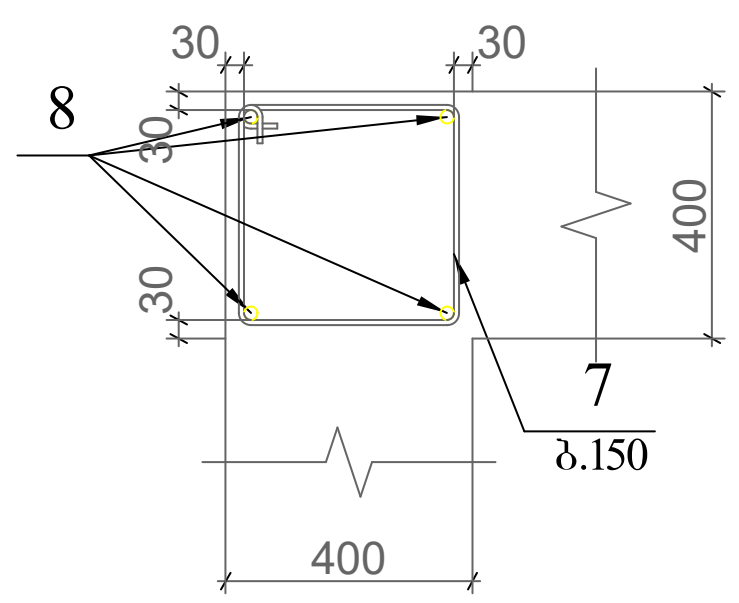

პოზ.7

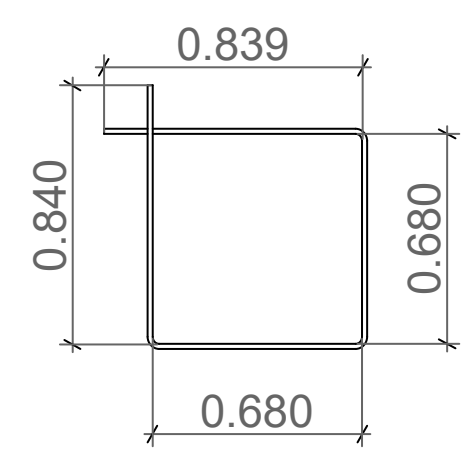

პოზ.6



პოზ.4

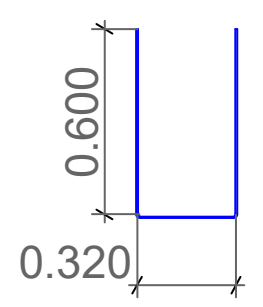

poz.	aRniSvna	dasaxeleba					raod.	erT.wona kg		saerTo wona kg
		mk-17								
		detalebi								
1		Ø	12	A500C	ℓ=	7600	800	6.75	kg	5398.7
2	daiWras adgilze	Ø	10	A500C	ℓ=	504084 0	1	3107.7 8	kg	3107.8
3		Ø	12	A500C	ℓ=	3100	12	2.75	kg	33.0
4		Ø	12	A500C	ℓ=	1520	12	1.35	kg	16.2
5		Ø	10	A500C	ℓ=	2400	12	1.48	kg	17.8
6		Ø	6	A240	ℓ=	410	213 4	0.09	kg	194.2
7		Ø	8	A240	ℓ=	1520	624	0.60	kg	374.2
8		Ø	12	A500C	ℓ=	7600	52	6.75	kg	350.9
9		Ø	20	A500C	ℓ=	1500	4	3.70	kg	14.8
10		Ø	20	A500C	ℓ=	2400	8	5.92	kg	47.3
		masalebi								9493
		B30						174.03	m³	

შ.პ.ს. „ჯი ენ პი"			ქ. თბილისი, წინამძღვრიშვილის ქ.№4-ში ღვინის ქარხანა	
				მუშა პრ.
მთ.კონსტ.	ო.ქვრივიშვილი		მონოლითური კედელი მკ-17	დაკვ
შეასრულა	ნ. მელაძე			ფურც. №15
შეამოწმა	ო. ქვრივიშვილი		მასშტაბი 1:50 / ინვ. №	ფურცლები

მონოლითური კედელი მკ-18

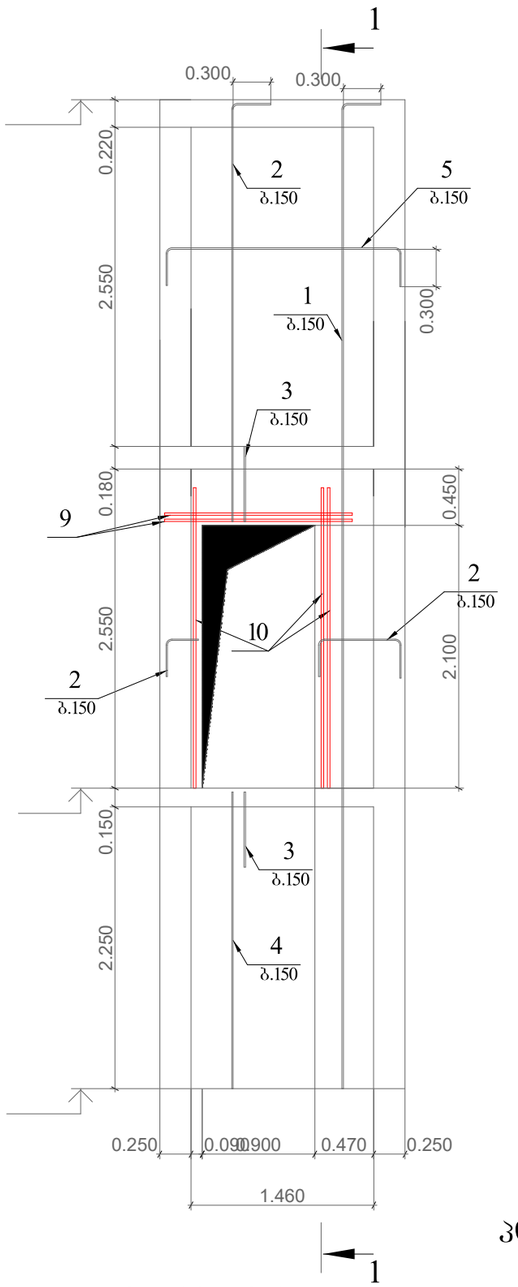

კვეთი 1-1

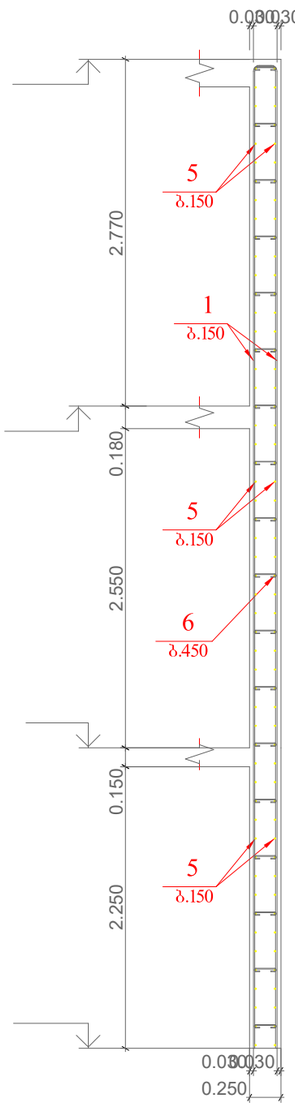

კვანძი კვ-4

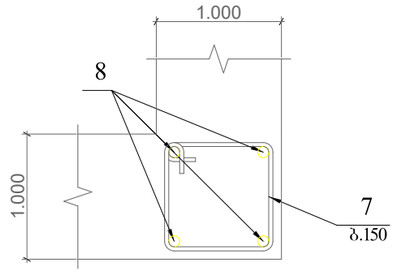

პოზ.6

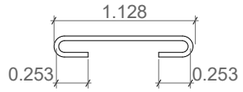

პოზ.3

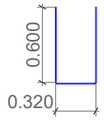

პოზ.7

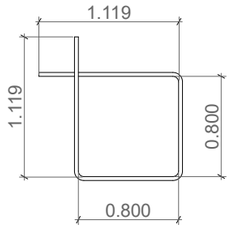

poz.	aRniSvna	dasaxeleba	raod.	erT.wona kg		saerTo wona kg
		mk-18				
		detalebi				
1		Ø 12 A500C ℓ= 8100	292	7.19	kg	2098.8
2		Ø 12 A500C ℓ= 3600	12	3.20	kg	38.4
3		Ø 12 A500C ℓ= 1520	12	1.35	kg	16.2
4		Ø 12 A500C ℓ= 2300	12	2.04	kg	24.5
5	daiWras adgilze	Ø 10 A500C ℓ= 2436357	1	1502.06	kg	1502.1
6		Ø 6 A240 ℓ= 260	876	0.06	kg	50.5
7		Ø 8 A240 ℓ= 960	304	0.38	kg	115.2
8		Ø 22 A500C ℓ= 8100	24	24.17	kg	580.1
9		Ø 20 A500C ℓ= 1500	4	3.70	kg	14.8
10		Ø 20 A500C ℓ= 2400	6	5.92	kg	35.5
		masalebi				4441
		B30		41.59	m³	

შ.პ.ს. „ჯი ენ პი"			ქ. თბილისი, ვინამძღვრიშვილის ქ.№4-ში ღვინის ქარხანა	
				მშპა პრ.
მთ.კონსტ.	ო.ქვრივიშვილი			
შესრულა	ნ. მელაქე		მონოლითური კედელი მკ-18	დაკვ
შეამოწმა	ო. ქვრივიშვილი			ფურც. №16
			მასშტაბი 1:50	ფურცლები

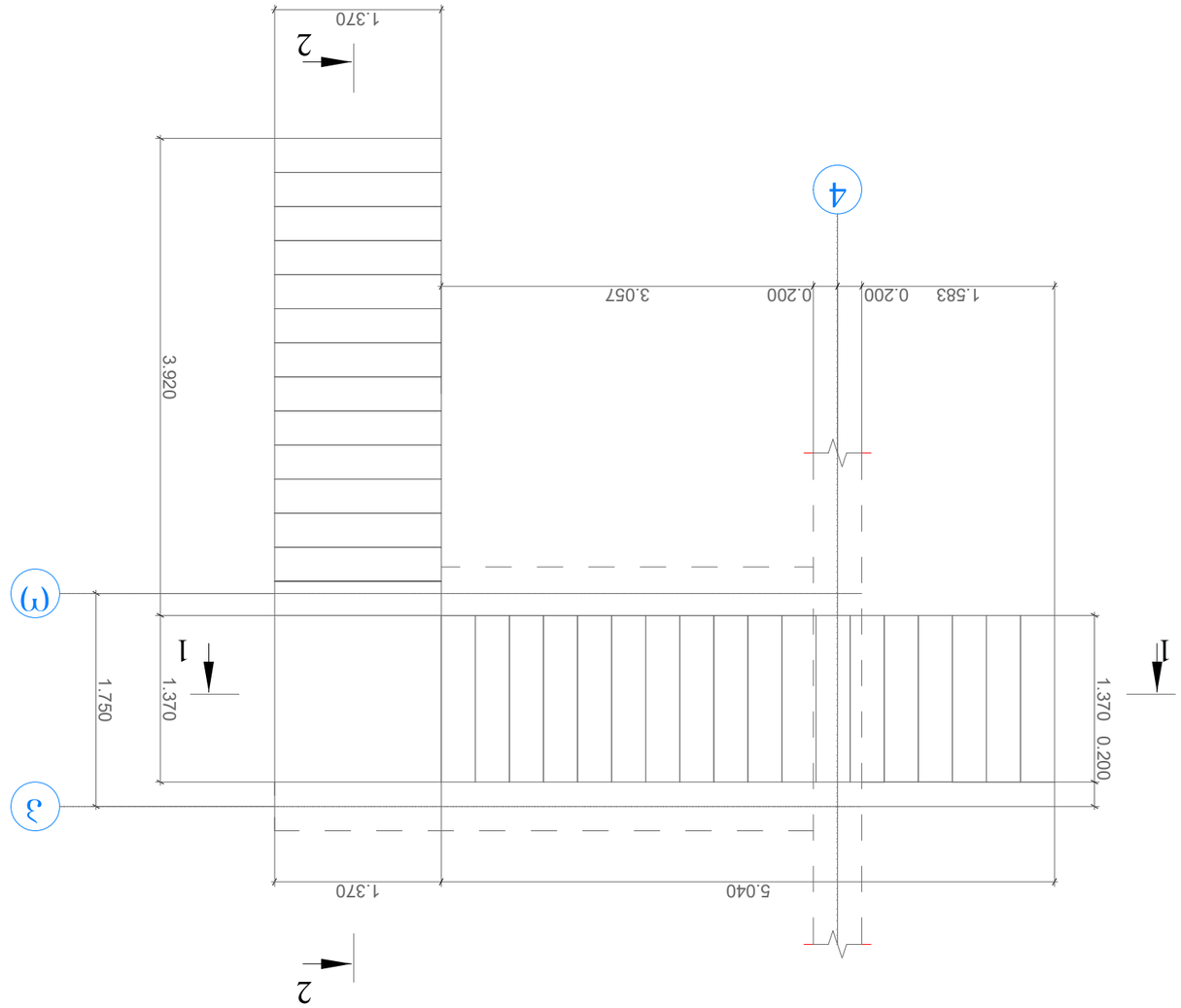

ЭПБЕПЖООПЭЖО ЭПЭЭ ЭЭ-1

			ТЭ.ЭЬ. „Ж О ЭБ ЭО"
ЭПЭ.ЭПЬЬ.	ПЭЖПЭПЭЖО		
ЭПЭЬПЭЖ	Ь. ЭЭЖ.ЭЭ		
ЭПЭЬЬПЭЖ	П. ЭЖПОПЭПЭЖО		
ЭПЭЬЬПЭЖ	Ь. ЭЭЖ.ЭЭ		
ЭПЭЬЬПЭЖ	П. ЭЖПОПЭПЭЖО		

Ж	ЭЭЖ.ЭЭ		Д. ПЭОЖПЬО, ЖПЬЭЬЭЖЭЖПЭПЭЖПЬ ЭЛЖ4-ЭО ЖЭПЬПЬ ЭЬЖЬЭЬЭ
ЭЭЭЭЬ ЭЖ.		ЭПЭЖЭЖПЭЭЖПЭ ЭПЭЭ ЭЭ-1	
Ж.ЭЭЭ			
ЭЭЖПЭ. Ж01	Ь.ЭЖЭЭ	ЭЬЬЭЖЭЬЭ 1:50	ЭЭЖПОЖЭЭО

კვეთი 1-1

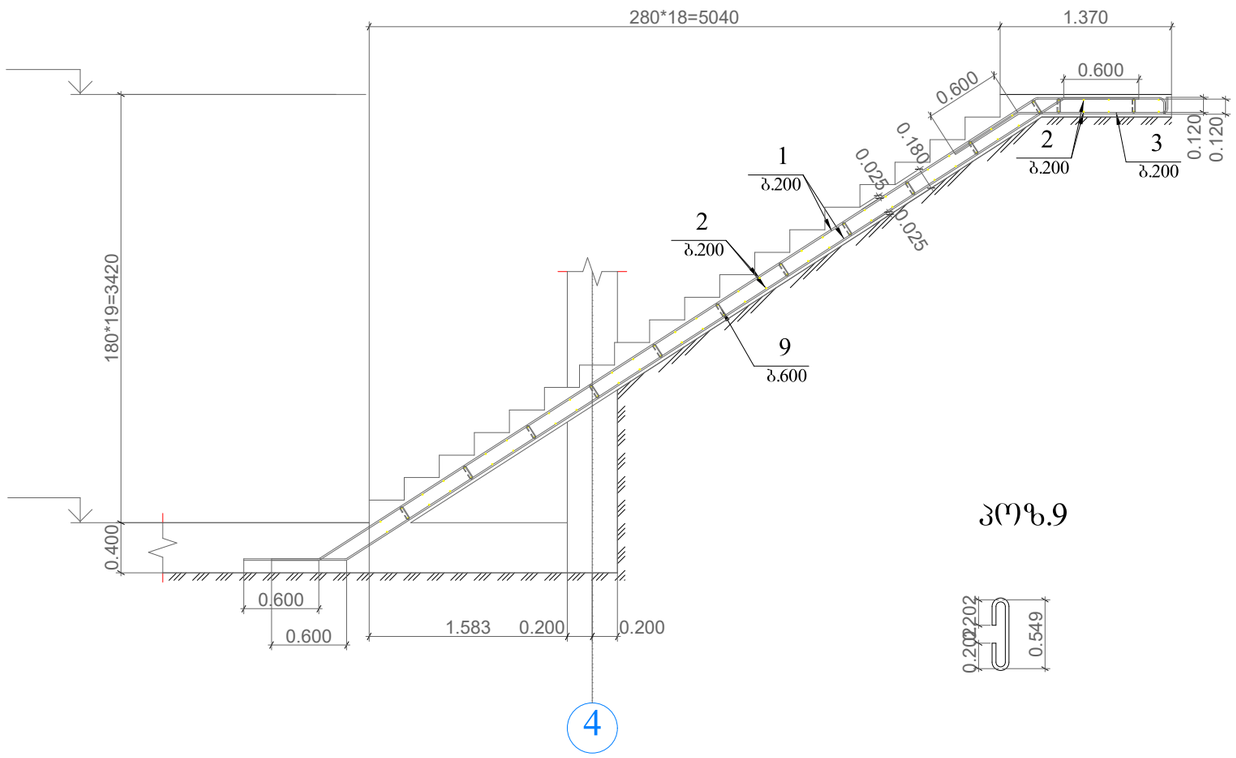

კოზ.9

poz.	aRniSvna	dasaxeleba	raod.	erT.wona kg		saerTo wona kg
		kb-1				
		detalebi				
1		Ø 12 A500C ℓ= 8540	12	7.58	kg	91.0
2		Ø 10 A500C ℓ= 1600	130	0.99	kg	128.2
3		Ø 12 A500C ℓ= 1900	6	1.69	kg	10.1
4		Ø 12 A500C ℓ= 2300	3	2.04	kg	6.1
5		Ø 12 A500C ℓ= 2200	6	1.95	kg	11.7
6		Ø 10 A500C ℓ= 1000	4	0.62	kg	2.5
7		Ø 12 A500C ℓ= 5960	6	5.29	kg	31.7
8		Ø 12 A500C ℓ= 6660	6	5.91	kg	35.5
9		Ø 6 A240 ℓ= 190	40	0.04	kg	1.7
10		Ø 12 A500C ℓ= 2205	6	1.96	kg	11.7
		masalebi				247
		B30		4.54	m³	

კვეთი 2-2

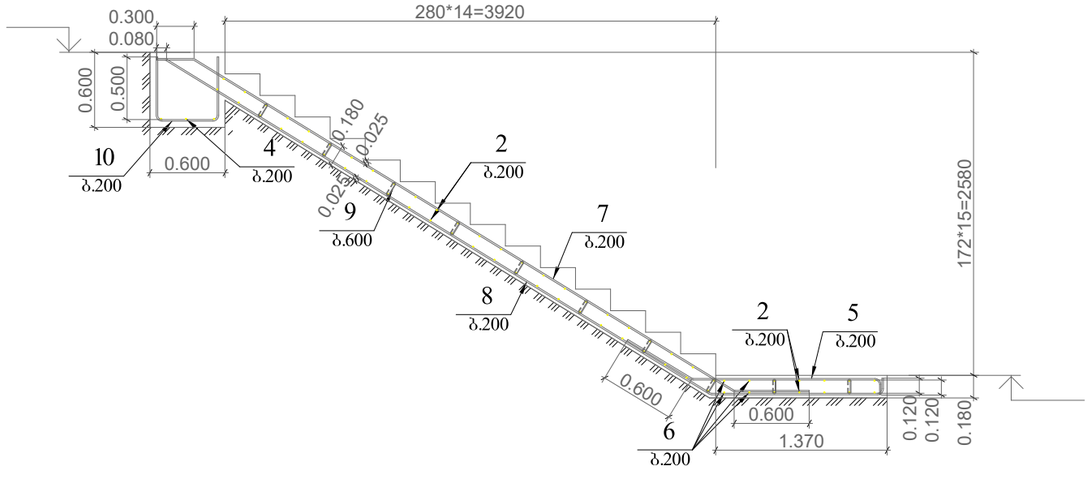

შპს „ჯი ენ პი"			ქ. ობილისი, ყინამძვრისშვილის ქ.№4-ში ღვინის ქარხანა	
				მუშა პრ.
მთ.კონსტ.	ო.ქვრივიშვილი		მონოლითური კიბე კბ-1 კვეთი 1-1; 2-2	დაკვ
შეასრულა	ნ. მელაძე			ფურც. №2
შეამოწმა	ო. ქვრივიშვილი		მასშტაბი 1:50	ფურცლები

მონოლითური კიბე კბ-3

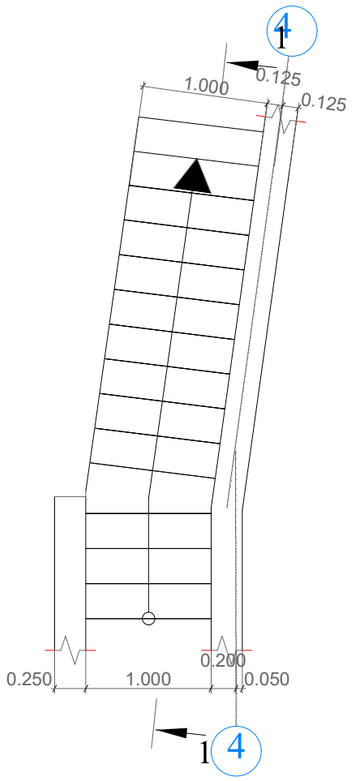

კვეთი 1-1

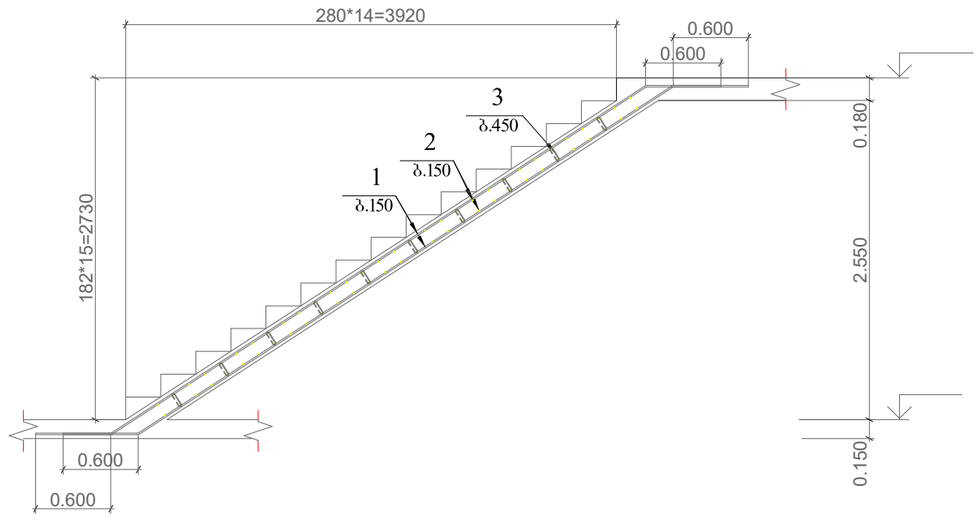

პოზ.3

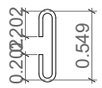

poz.	aRniSvna	dasaxeleba	raod.	erT.wona kg		saerTo wona kg
		kb-3				
		detalebi				
1		Ø 12 A500C ℓ= 6300	12	5.59	kg	67.1
2		Ø 10 A500C ℓ= 1250	62	0.77	kg	47.8
3		Ø 6 A240 ℓ= 190	20	0.04	kg	0.8
		masalebi				116
		B30		1.50	m³	

შ.პ.ს. „ჯი ენ პი"			ქ. ობოლისი, ყინამძღვრიშვილის ქ.№4-ში ღვინის ქარხანა	
				მშპა არ.
მთ.კონსტ.	ო.ძვრიშვილი		მონოლითური კიბე კბ-3	დაკვ
შეასრულა	ნ. მელაძე			შრომ. №04
შეამოწმა	ო. ძვრიშვილი		მასშტაბი 1:50	ნახ. № შრომატევა

poz.	aRniSvna	dasaxeleba	.raod	erT.wona kg	saerTo wona kg
		monoliTuri kibe kb-2			
		detalebi			
1	Ø 14	A500C ℓ= 596400	1	720.68 kg	720.7
2	Ø 6	A240 ℓ= 210	125	0.05 kg	5.8
3	Ø 10	A500C ℓ= 1400	20	0.86 kg	17.3
		masalebi			744
		B30		10.44 m³	

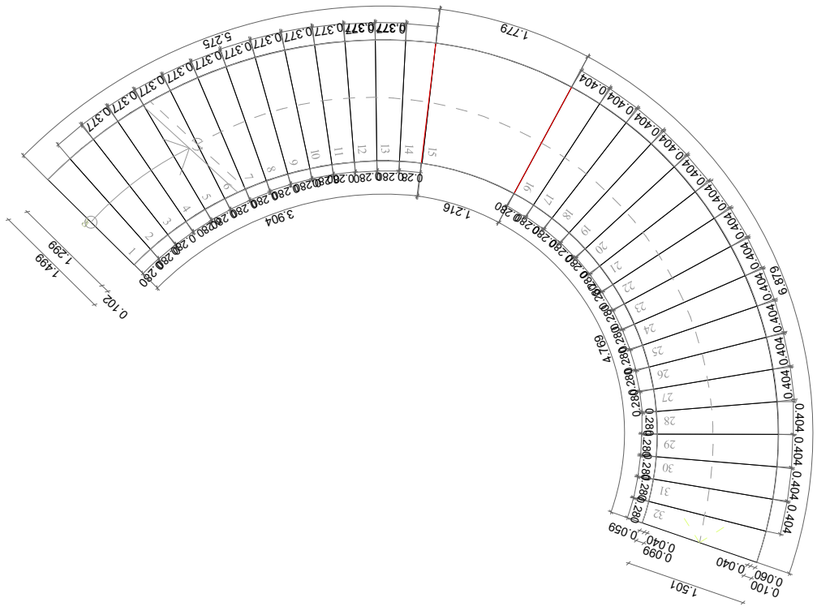

ვერტიკალური ჭრილი ა-ა

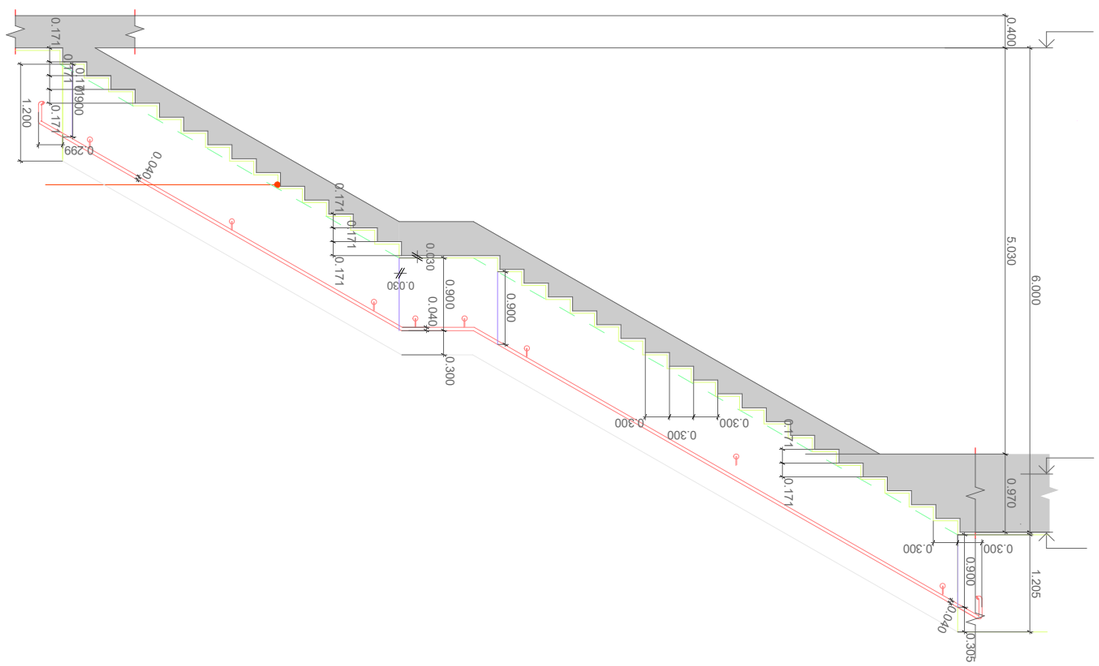

ვერტიკალური ჭრილი ა-2-ის ჩარჩოს ელემენტების არმირების სქემა

	ქ.ბათუმი, ზღვისპირა ავტომაგისტრალი კმ4-ში ჩასაბმელი მონაკვეთის პროექტი	
	შპს „ჯეი ენ პი"	
შემსრულებელი	ე.ფიფია	
ხელმძღვანელი	ნ. ჯანაშია	
კონტროლიორი	ნ. ჯანაშია	
არქიტექტორი	ნ. ჯანაშია	
ტექნიკური ზედამხედველი	ნ. ჯანაშია	
ავტორი	ნ. ჯანაშია	
ნახაზის დასახელება	არმირების სქემა ა-ა, ა-2-ის ჩარჩოს ელემენტების	
ფურცელი	1.50	ნახ. №
		შენიშვნა

ლითონისა და ხის გადახურვა

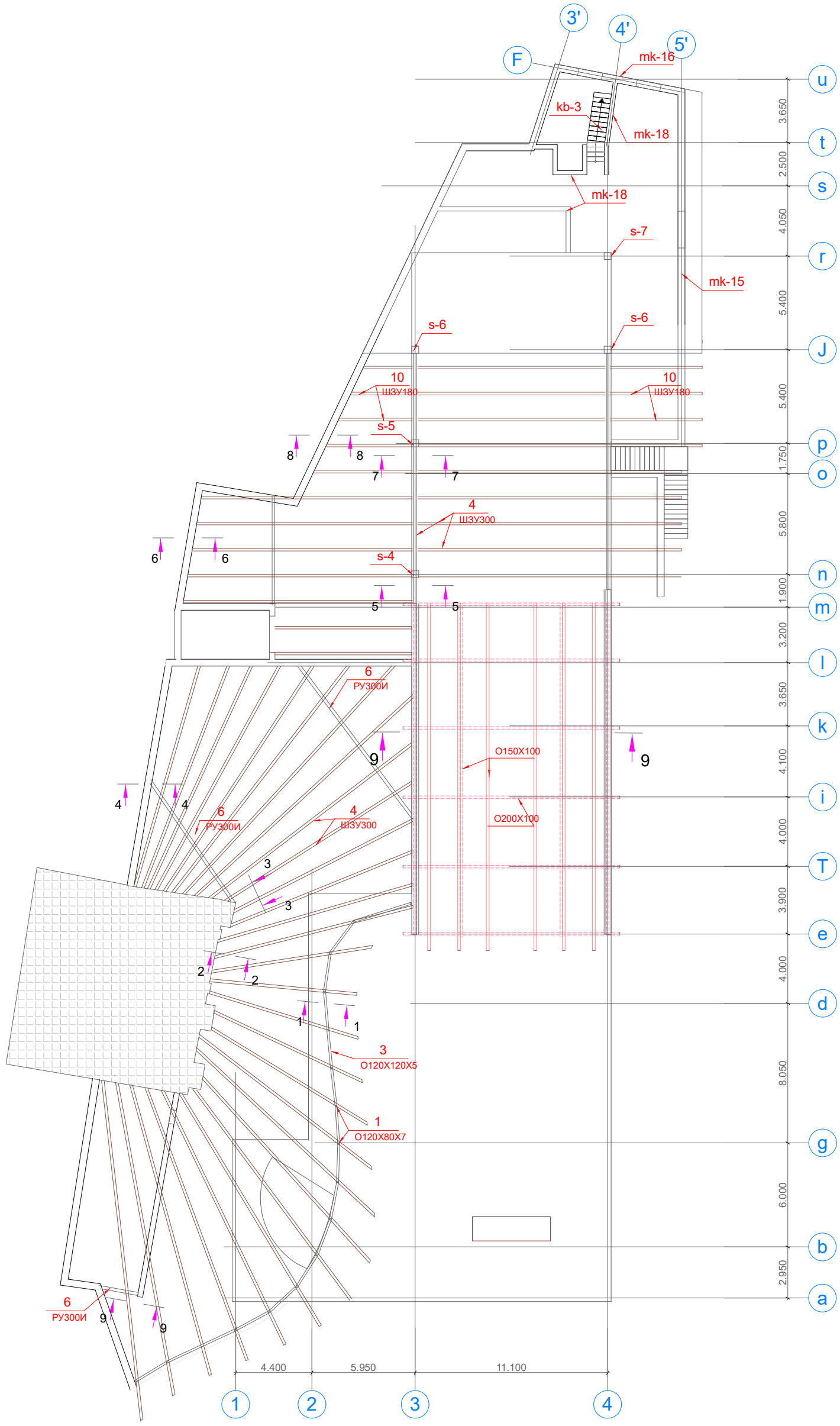

შ.პ.ს. „ჯი ენ პი"			ქ. თბილისი, ვინამძღვრიშვილის ქ.№4-ში ღვინის ქარხანა		
					მშპა არ.
მთ.კონს.	ო.ქვრივიშვილი		ლითონისა და ხის გადახურვა		დაკვ
შესრულა	ნ. მელაძე				შურც. №01
შესამოწმა	ო. ქვრივიშვილი		მასშტაბი 1:200	ნახ. №	შურცლები

კვეთი 1-1

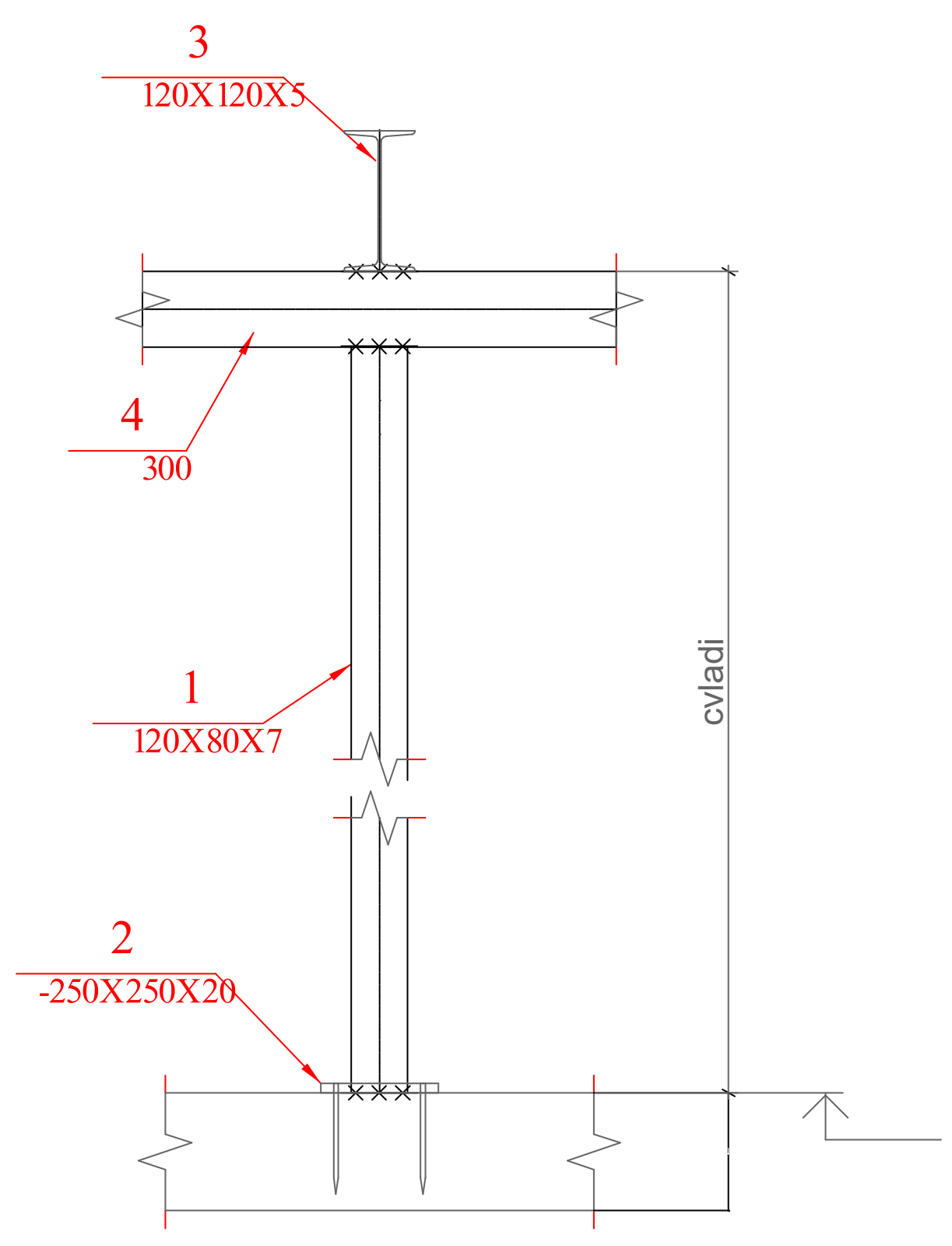

კვეთი 2-2

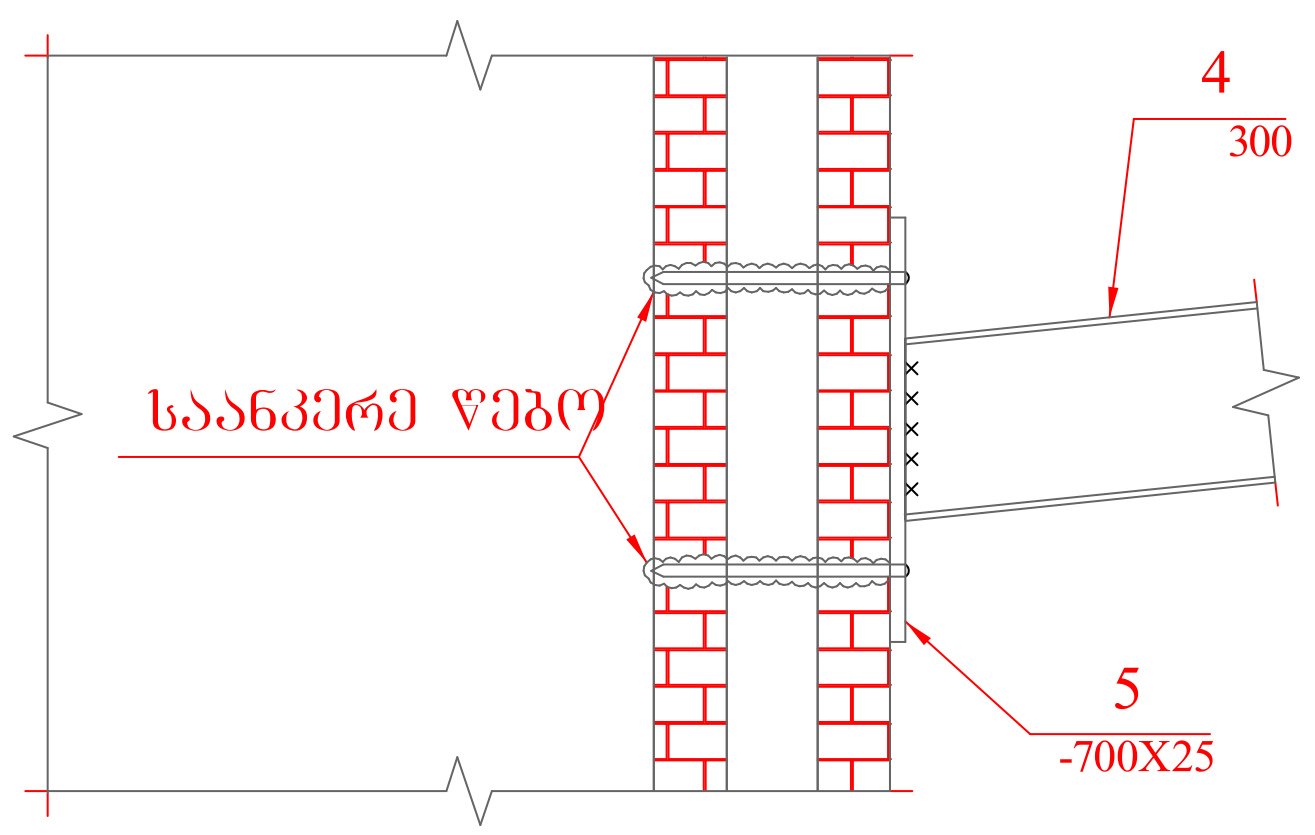

კვეთი 3-3

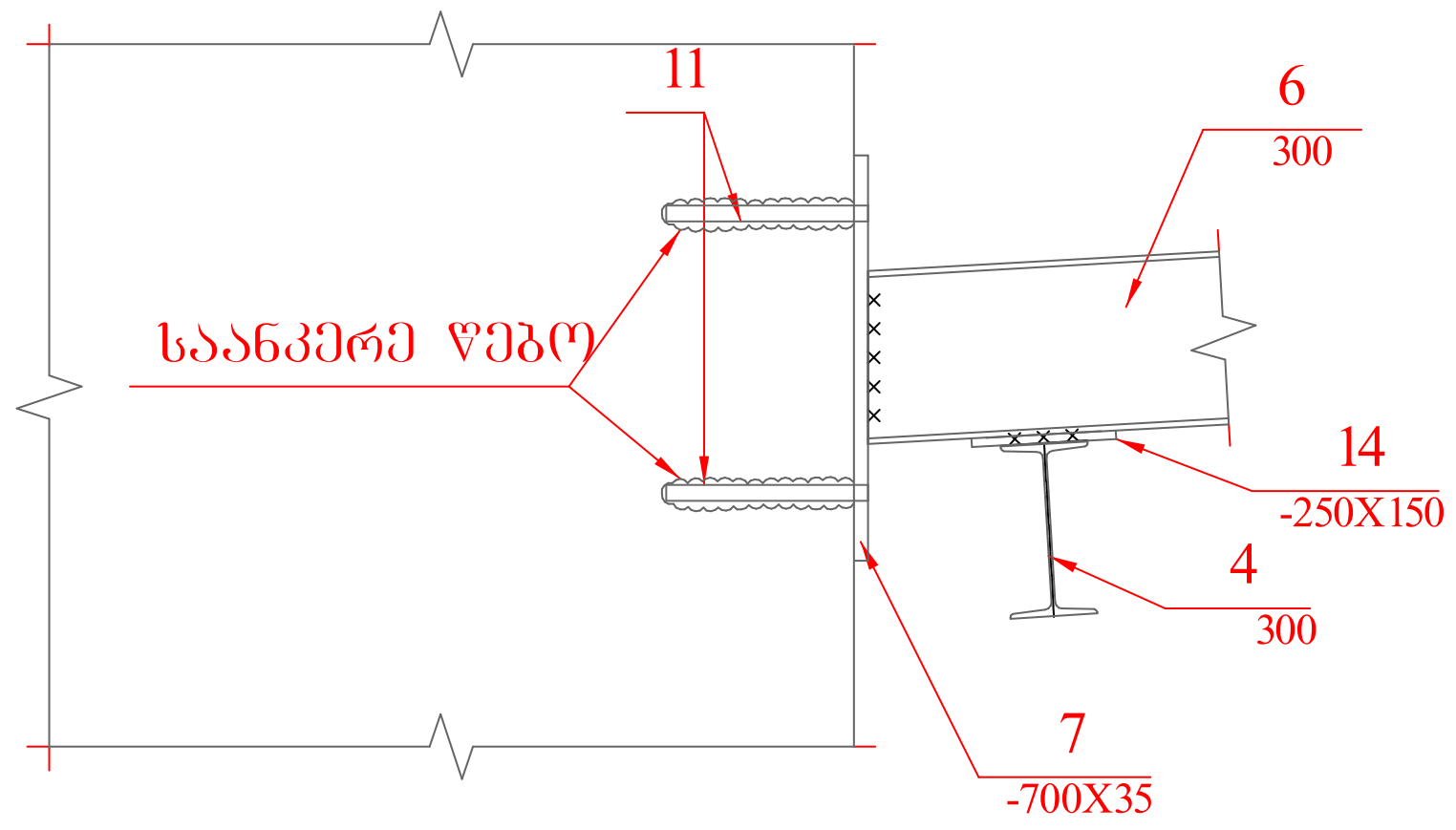

კვეთი 5-5

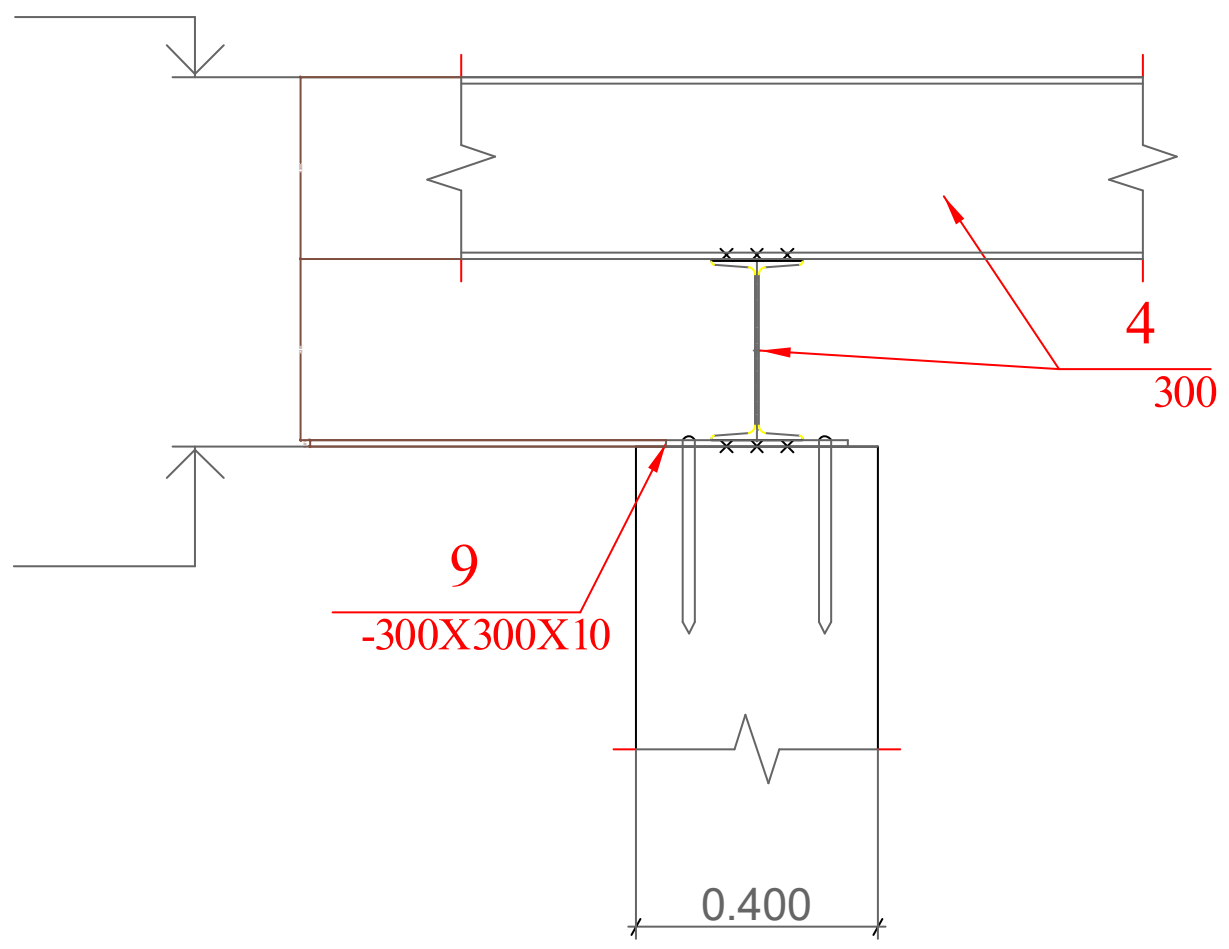

კვეთი 6-6

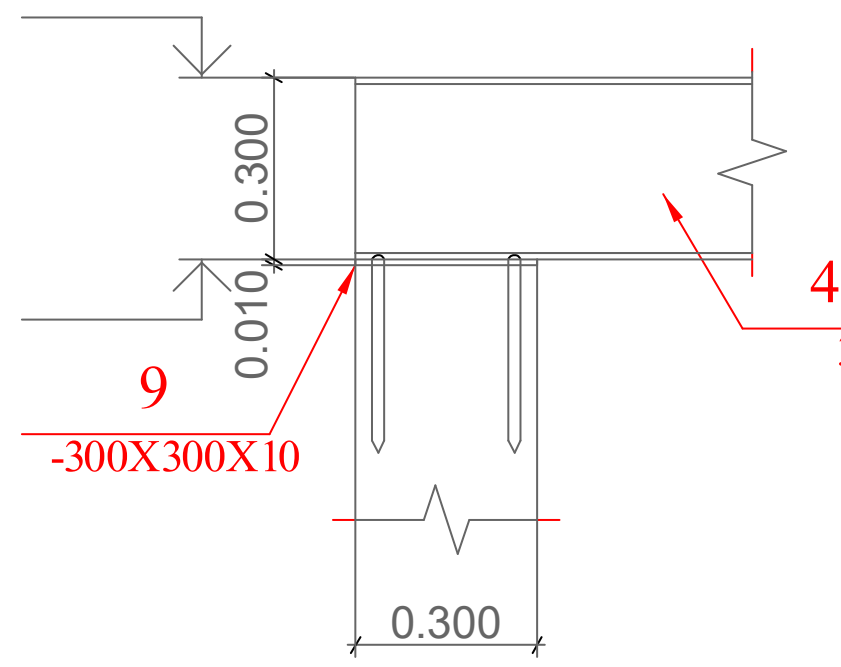

კვეთი 4-4

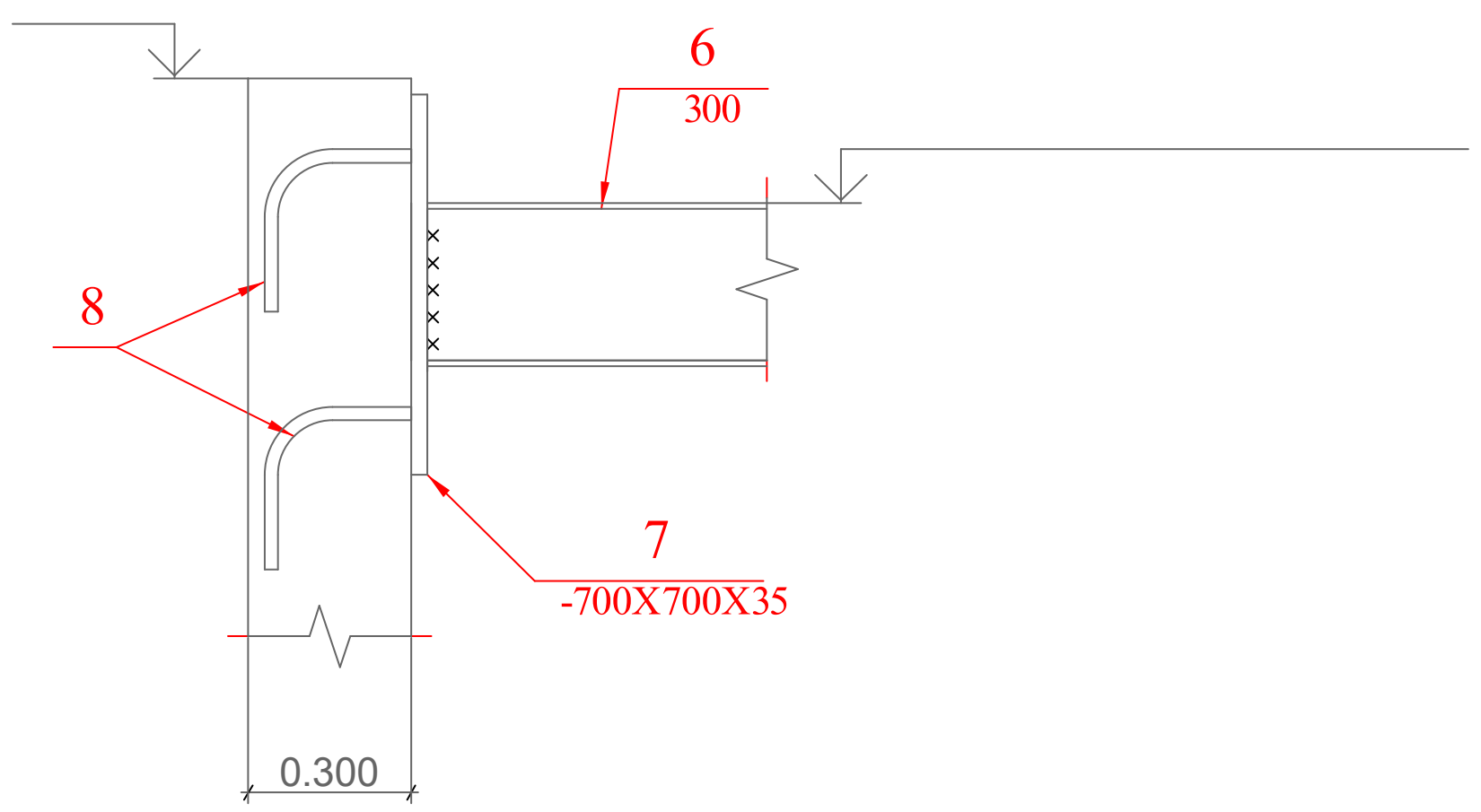

შ.პ.ს. „ჯი ენ პი"			ქ. თბილისი, წინამძღვრიშვილის ქ.№4-ში ღვინის ქარხანა
			მუშა პრ.
მთ.კონსტ.	ო.ქვრივიშვილი	[signature]	ლითონის გადახურვის კვეთები / დაკვ
შეასრულა	ნ. მელაძე	[signature]	ფურც. №02
შეამოწმა	ო. ქვრივიშვილი	[signature]	მასშტაბი 1:25 / ინვ. № / ფურცლები

333000 7-7

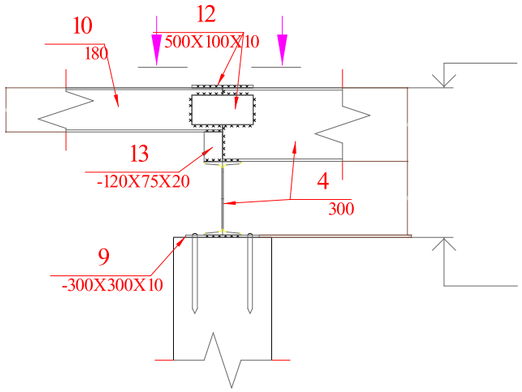

333000 -

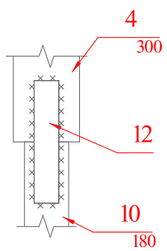

333000 8-8

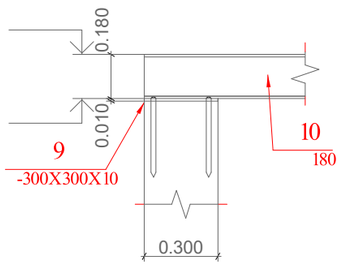

კვეთი 9-9

ნიშ. დაზუსტდეს ადგილზე

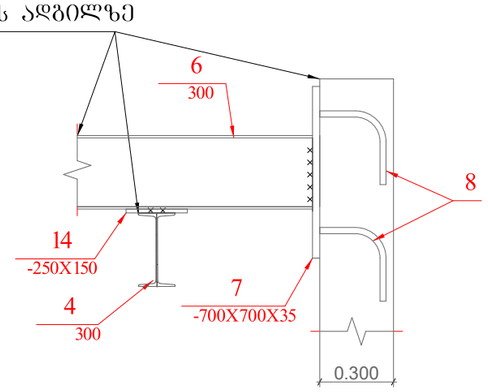

poz.	aRniSvna	dasaxeleba			raod.	erT.wona kg		saerTo wona kg
		liTonis gadaxurva						
		detalebi						
1	daiWras adgilze	O120X80X7	ℓ=	80000	1	1648.00	kg	1648.0
2		-250X250X20	ℓ=	250	16	9.81	kg	157.0
3	daiWras adgilze	O120X120X5	ℓ=	40090	1	724.01	kg	724.0
4	daiWras adgilze	Ш3У300	ℓ=	629000	1	26543.80	kg	26543.8
5	daiWras adgilze	-700X25	ℓ=	31540	1	4332.81	kg	4332.8
6	daiWras adgilze	РУ300И	ℓ=	24560	1	2609.10	kg	2609.1
7		-700X700X35	ℓ=	700	6	134.63	kg	807.8
9		-300X300X10	ℓ=	300	42	7.07	kg	296.7
10	daiWras adgilze	Ш3У180	ℓ=	74550	1	1402.48	kg	1402.5
12		-500X100X10	ℓ=	500	51	3.93	kg	200.2
13		-120X75X20	ℓ=	500	34	1.41	kg	48.0
14		-250X150X15	ℓ=	250	18	4.42	kg	79.5
	TviTCamxraxni				510			

poz.	aRniSvna	dasaxeleba				raod.	erT.wona kg		saerTo wona kg
8		Ø 25	A500C	ℓ=	500	26	1.93	kg	50.1
11		Ø 28	A500C	ℓ=	350	6	1.69	kg	10.2

შ.პ.ს. „ჯი ენ პი"			ქ. თბილისი, ვინამძღვრიშვილის ქ.№4-ში ღვინის ქარხანა	
				მუშა პრ.
მთ.კონსტ.	ო.ქვრივიშვილი		სპეციფიკაცია ლითონის გადახურვის კვეთები	დაკვ
შეასრულა	ნ. მელაძე			ფურც. №3
შეამოწმა	ო. ქვრივიშვილი		მასშტაბი 1:25	ფურცლები

კვეთი 9-9

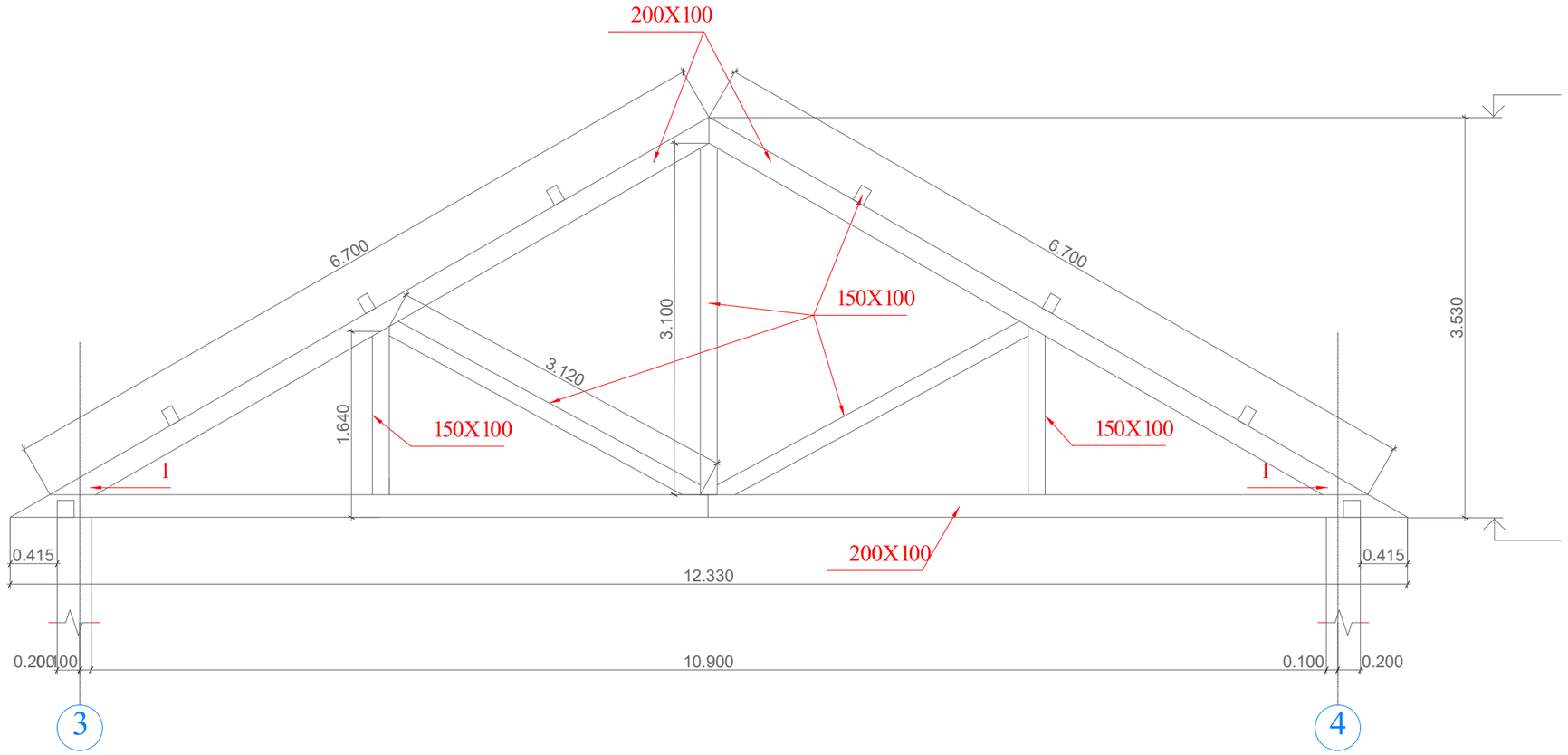

ხის ძელაკი 200X100 - 3.1 მ
ხის ძელაკი 150X100 - 4.1 მ

შ.პ.ს. „ჯი ენ პი"			ქ. თბილისი, ვინამძღვრიშვილის ქ.№4-ში ღვინის ქარხანა	
				მშპა პრ.
მთ.კონსტ.	ო.ქვრივიშვილი		ხის გადახურვის ჭრილი 9-9	დაკვ
შეასრულა	ნ. მელაძე			შურც. №04
შეამოწმა	ო. ქვრივიშვილი		მასშტაბი 1:50	ინვ. № შურცლები

License #3010*1P3LSDHS7LSUWFW

Created by GIPN Ltd

Chief engineer: Otar Kvrivishvili

Prepared by
Microsoft

Model Name: Wine Factory-Binekhi.sdb

19 November 2021

1. Model geometry

This section provides model geometry, including items such as joint coordinates, joint restraint and element connectivity

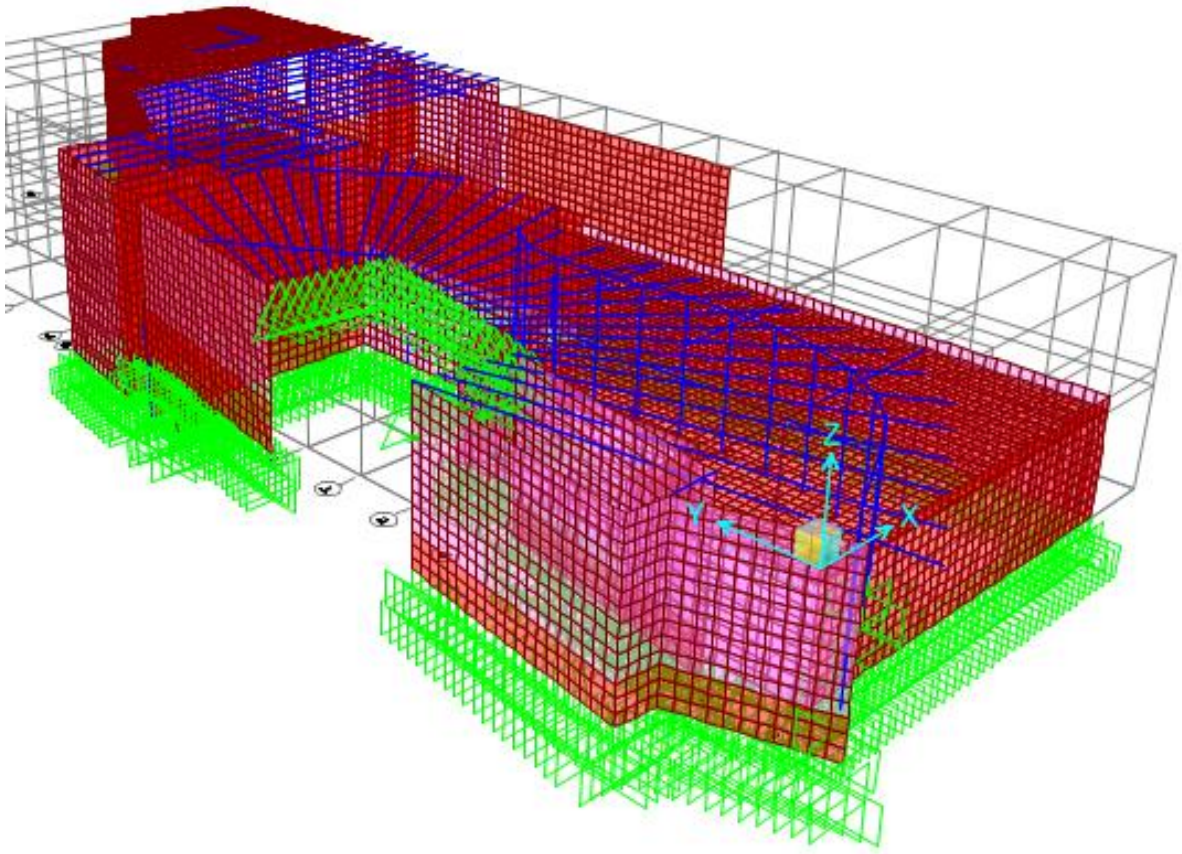

Figure 1: Finite element model

2. Material properties

Table: Material Properties 01 - General, Part 1 of 2

Table: Material Properties 01 - General, Part 1 of 2

Material	Type	Grade	SymType	TempDepend	Color	GUID
4000Psi	Concrete	f'c 4000 psi	Isotropic	No	Yellow	edca569b-d95a-407d-a7dd-111e938be0d4
A416Gr270	Tendon	Grade 270	Uniaxial	No	Magenta	e2e2f249-91df-488c-97af-984f195d0b3f
A500	Rebar	A500	Uniaxial	No	Cyan	61e6c0a1-5246-44ef-95ae-c4fca16349c0
A992Fy50	Steel	Grade 50	Isotropic	No	Magenta	
B30	Concrete	B30	Isotropic	No	Green	59d1f5c4-1c49-4566-b0f2-03b867f93228
S235	Steel	S235	Isotropic	No	Gray8Dark	9c3ba56f-bb1b-486d-9e1f-720b71b1bb0e

Table: Material Properties 01 - General, Part 2 of 2

Table: Material Properties 01 - General, Part 2 of 2

Material	Notes
4000Psi	Customary f'c 4000 psi 15/11/21 14:37:38
A416Gr270	ASTM A416 Grade 270 17/11/21 12:56:27
A500	Russia ÑÏ 63.13330.2012 A500 added 15/11/21 15:01:11
A992Fy50	ASTM A992 Grade 50 15/11/21 14:37:38
B30	Russia ÑÏ 63.13330.2012 B30 added 15/11/21 15:01:05
S235	Europe EN 1993-1-1 per EN 10025-2 S235 added 19/11/21 14:09:58

Table: Material Properties 02 - Basic Mechanical Properties

Table: Material Properties 02 - Basic Mechanical Properties

Material	UnitWeight	UnitMass	E1	G12	U12	A1
	Tonf/m3	Tonf-s2/m4	Tonf/m2	Tonf/m2		1/C
4000Psi	2.4028E+00	2.4501E-01	2534563.54	1056068.14	0.2	9.9000E-06
A416Gr270	7.8490E+00	8.0038E-01	20037484.34			1.1700E-05
A500	7.8518E+00	8.0048E-01	20394323.84			1.2000E-05
A992Fy50	7.8490E+00	8.0038E-01	20389019.16	7841930.45	0.3	1.1700E-05
B30	2.5009E+00	2.5493E-01	3314077.62	1380865.68	0.2	1.0000E-05
S235	7.8490E+00	8.0038E-01	21414040.04	8236169.24	0.3	1.1700E-05

Table: Material Properties 03a - Steel Data, Part 1 of 2

Table: Material Properties 03a - Steel Data, Part 1 of 2

Material	Fy	Fu	EffFy	EffFu	SSCurveOpt	SSHysType	SHard	SMax
	Tonf/m2	Tonf/m2	Tonf/m2	Tonf/m2				
A992Fy50	35153.48	45699.53	38668.83	50269.48	Simple	Kinematic	0.015	0.11
S235	23963.33	36709.78	26359.66	40380.76	Simple	Kinematic	0.015	0.11

Table: Material Properties 03a - Steel Data, Part 2 of 2

Table: Material Properties 03a - Steel Data, Part 2 of 2

Material	SRup	FinalSlope	CoupModType
A992Fy50	0.17	-0.1	Von Mises
S235	0.17	-0.1	Von Mises

Table: Material Properties 03b - Concrete Data, Part 1 of 2

Table: Material Properties 03b - Concrete Data, Part 1 of 2

Material	Fc	eFc	LtWtConc	SSCurveOpt	SSHysType	SFc	SCap	FinalSlope
	Tonf/m2	Tonf/m2						
4000Psi	2812.28	2812.28	No	Mander	Takeda	0.002219	0.005	-0.1
B30	2243.38	2243.38	No	Mander	Takeda	0.00204	0.0035	-0.1

Table: Material Properties 03b - Concrete Data, Part 2 of 2

Table: Material Properties 03b - Concrete Data, Part 2 of 2

Material	FAngle	DAngle	CoupModType
	Degrees	Degrees	
4000Psi	0.	0.	Modified Darwin-Peck nold
B30	0.	0.	Modified Darwin-Peck nold

Table: Material Properties 03e - Rebar Data, Part 1 of 2

Table: Material Properties 03e - Rebar Data, Part 1 of 2

Material	Fy	Fu	EffFy	EffFu	SSCurveOpt	SSHysType	SHard	SCap
	Tonf/m2	Tonf/m2	Tonf/m2	Tonf/m2				
A500	50985.81	61182.97	56084.39	67301.27	Simple	Kinematic	0.025	0.14

Table: Material Properties 03e - Rebar Data, Part 2 of 2

Table: Material Properties 03e - Rebar Data, Part 2 of 2

Material	FinalSlope	UseCTDef	CoupModType
A500	-0.1	No	Von Mises

Table: Frame Section Properties 01 - General, Part 1 of 7

Table: Frame Section Properties 01 - General, Part 1 of 7

SectionName	Material	Shape	t3	t2	tf	tw
			m	m	m	m
B0	B30	Rectangular	0.2	0.2		
B25-60	B30	Rectangular	0.6	0.25		
B40-60	B30	Rectangular	0.6	0.4		
B90-40	B30	Rectangular	0.9	0.4		
C40	B30	Circle	0.4			
C40-40	B30	Rectangular	0.4	0.4		
HE300B	S235	I/Wide Flange	0.3	0.3	0.019	0.011
IPE180	S235	I/Wide Flange	0.18	0.091	0.008	0.0053
IPE300	S235	I/Wide Flange	0.3	0.15	0.0107	0.0071
Òï120x80x7	S235	Box/Tube	0.12	0.08	0.007	0.007

Table: Frame Section Properties 01 - General, Part 2 of 7

Table: Frame Section Properties 01 - General, Part 2 of 7

SectionName	t2b	tfb	FilletRadius	Area	TorsConst	I33	I22
	m	m	m	m2	m4	m4	m4
B0				0.04	0.000225	0.000133	0.000133
B25-60				0.15	0.002307	0.0045	0.000781
B40-60				0.24	0.007512	0.0072	0.0032
B90-40				0.36	0.013841	0.0243	0.0048
C40				0.125664	0.002513	0.001257	0.001257
C40-40				0.16	0.003605	0.002133	0.002133
HE300B	0.3	0.019	0.027	0.0149	1.890E-06	0.000252	0.000086
IPE180	0.091	0.008	0.009	0.00239	4.730E-08	0.000013	1.010E-06
IPE300	0.15	0.0107	0.015	0.00538	1.990E-07	0.000084	6.040E-06
Òï120x80x7			0.0175	0.002436	5.122E-06	4.380E-06	2.320E-06

Table: Frame Section Properties 01 - General, Part 3 of 7

Table: Frame Section Properties 01 - General, Part 3 of 7

SectionName	I23	AS2	AS3	S33	S22	Z33	Z22
	m4	m2	m2	m3	m3	m3	m3
B0	0.	0.033333	0.033333	0.001333	0.001333	0.002	0.002
B25-60	0.	0.125	0.125	0.015	0.00625	0.0225	0.009375
B40-60	0.	0.2	0.2	0.024	0.016	0.036	0.024
B90-40	0.	0.3	0.3	0.054	0.024	0.081	0.036
C40	0.	0.113097	0.113097	0.006283	0.006283	0.010667	0.010667
C40-40	0.	0.133333	0.133333	0.010667	0.010667	0.016	0.016

Table: Frame Section Properties 01 - General, Part 3 of 7

SectionName	I23	AS2	AS3	S33	S22	Z33	Z22
	m4	m2	m2	m3	m3	m3	m3
HE300B	0.	0.0033	0.0095	0.001678	0.000571	0.001869	0.00087
IPE180	0.	0.000954	0.001213	0.000146	0.000022	0.000166	0.000035
IPE300	0.	0.00213	0.002675	0.000557	0.000081	0.000628	0.000125
Òï120x80x7	0.	0.00168	0.00112	0.000073	0.000058	0.000103	0.000077

Table: Frame Section Properties 01 - General, Part 4 of 7

Table: Frame Section Properties 01 - General, Part 4 of 7

SectionName	R33	R22	ConcCol	ConcBeam	Color	TotalWt	TotalMass
	m	m				Tonf	Tonf-s2/m
B0	0.057735	0.057735	No	Yes	Blue	0.	0.
B25-60	0.173205	0.072169	No	Yes	Green	3.7607	0.38
B40-60	0.173205	0.11547	No	Yes	Gray8Dark	3.2411	0.33
B90-40	0.259808	0.11547	No	Yes	DarkMagenta	137.8815	14.06
C40	0.1	0.1	Yes	No	Yellow	4.978	0.51
C40-40	0.11547	0.11547	Yes	No	Cyan	44.1351	4.5
HE300B	0.129972	0.075809	No	No	Yellow	2.1694	0.22
IPE180	0.074232	0.020557	No	No	16512	1.815	0.19
IPE300	0.124626	0.033506	No	No	DarkBlue	25.168	2.57
Òï120x80x7	0.042403	0.030861	No	No	Cyan	2.6009	0.27

Table: Frame Section Properties 01 - General, Part 5 of 7

Table: Frame Section Properties 01 - General, Part 5 of 7

SectionName	FromFile	AMod	A2Mod	A3Mod	JMod	I2Mod	I3Mod
B0	No	1.	1.	1.	1.	0.5	0.5
B25-60	No	1.	1.	1.	1.	0.5	0.5
B40-60	No	1.	1.	1.	1.	0.5	0.5
B90-40	No	1.	1.	1.	1.	0.5	0.5
C40	No	1.	1.	1.	1.	0.5	0.5
C40-40	No	1.	1.	1.	1.	0.5	0.5
HE300B	Yes	1.	1.	1.	1.	1.	1.
IPE180	Yes	1.	1.	1.	1.	1.	1.
IPE300	Yes	1.	1.	1.	1.	1.	1.
Òï120x80x7	Yes	1.	1.	1.	1.	1.	1.

Table: Frame Section Properties 01 - General, Part 6 of 7

Table: Frame Section Properties 01 - General, Part 6 of 7

SectionName	MMod	WMod	SectInFile	FileName
B0	1.	1.		
B25-60	1.	1.		
B40-60	1.	1.		
B90-40	1.	1.		
C40	1.	1.		
C40-40	1.	1.		

Table: Frame Section Properties 01 - General, Part 6 of 7

SectionName	MMod	WMod	SectInFile	FileName
HE300B	1.	1.	HE300B	c:\program files\computers and structures\sap2000 23\property libraries\sections\euro.xml
IPE180	1.	1.	IPE180	c:\program files\computers and structures\sap2000 23\property libraries\sections\euro.xml
IPE300	1.	1.	IPE300	c:\program files\computers and structures\sap2000 23\property libraries\sections\euro.xml
Òï120x80x7	1.	1.	Òï120x80x7	c:\program files\computers and structures\sap2000 23\property libraries\sections\russian.xml

Table: Frame Section Properties 01 - General, Part 7 of 7

Table: Frame Section Properties 01 - General, Part 7 of 7

SectionName	GUID	Notes
B0		Added 15/11/21 15:02:12
B25-60		Added 15/11/21 17:08:51
B40-60		Added 15/11/21 17:08:28
B90-40		Added 18/11/21 23:29:48
C40		Added 20/11/21 16:34:30
C40-40		Added 15/11/21 17:05:47
HE300B		Imported 19/11/21 17:17:52 from Euro.xml
IPE180		Imported 19/11/21 17:22:26 from Euro.xml
IPE300		Imported 19/11/21 14:46:07 from Euro.xml
Òï120x80x7		Imported 19/11/21 14:09:36 from Russian.xml

Table: Frame Section Properties 02 - Concrete Column, Part 1 of 2

Table: Frame Section Properties 02 - Concrete Column, Part 1 of 2

SectionName	RebarMatL	RebarMatC	ReinfConfig	LatReinf	Cover	NumBars3Dir	NumBars2Dir	NumBarsCirc
					m			
C40	A500	A500	Circular	Ties	0.04			8
C40-40	A500	A500	Rectangular	Ties	0.04	3	3	

Table: Frame Section Properties 02 - Concrete Column, Part 2 of 2

Table: Frame Section Properties 02 - Concrete Column, Part 2 of 2

SectionName	BarSizeL	BarSizeC	SpacingC	NumCBars2	NumCBars3	ReinfType
			m			
C40	#9	#4	0.15			Design
C40-40	#9	#4	0.15	3	3	Design

Table: Frame Section Properties 03 - Concrete Beam

Table: Frame Section Properties 03 - Concrete Beam

SectionName	RebarMatL	RebarMatC	TopCover	BotCover	TopLeftArea	TopRghtArea	BotLeftArea	BotRghtArea
			m	m	m2	m2	m2	m2
B0	A500	A500	0.06	0.06	0.	0.	0.	0.
B25-60	A500	A500	0.06	0.06	0.	0.	0.	0.
B40-60	A500	A500	0.06	0.06	0.	0.	0.	0.
B90-40	A500	A500	0.06	0.06	0.	0.	0.	0.

Table: Area Section Properties, Part 1 of 4

Table: Area Section Properties, Part 1 of 4

Section	Material	MatAngle	AreaType	Type	DrillDOF	Thickness	BendThick	Arc
		Degrees				m	m	Degrees
S10	B30	0.	Shell	Shell-Thin	Yes	0.1	0.1	
S16	B30	0.	Shell	Shell-Thin	Yes	0.16	0.16	
S18	B30	0.	Shell	Shell-Thin	Yes	0.18	0.18	
S28	B30	0.	Shell	Shell-Thin	Yes	0.28	0.28	
S40	B30	0.	Shell	Shell-Thin	Yes	0.4	0.4	
W25	B30	0.	Shell	Shell-Thin	Yes	0.25	0.25	
W40	B30	0.	Shell	Shell-Thin	Yes	0.4	0.4	

Table: Area Section Properties, Part 2 of 4

Table: Area Section Properties, Part 2 of 4

Section	InComp	CoordSys	Color	TotalWt	TotalMass	F11Mod	F22Mod
				Tonf	Tonf-s2/m		
S10			Orange	0.	0.	0.25	0.25
S16			8388863	2.0167	0.21	0.25	0.25
S18			8421631	101.8785	10.39	0.25	0.25
S28			16744576	687.2439	70.06	0.25	0.25
S40			8421631	0.	0.	0.25	0.25
W25			8388863	107.1817	10.93	0.5	0.5
W40			Blue	2699.5016	275.18	0.5	0.5

Table: Area Section Properties, Part 3 of 4

Table: Area Section Properties, Part 3 of 4

Section	F12Mod	M11Mod	M22Mod	M12Mod	V13Mod	V23Mod	MMod	WMod
S10	0.25	0.5	0.5	0.5	1.	1.	1.	1.
S16	0.25	0.5	0.5	0.5	1.	1.	1.	1.
S18	0.25	0.5	0.5	0.5	1.	1.	1.	1.
S28	0.25	0.5	0.5	0.5	1.	1.	1.	1.
S40	0.25	0.5	0.5	0.5	1.	1.	1.	1.
W25	0.5	0.5	0.5	0.5	1.	1.	1.	1.
W40	0.5	0.5	0.5	0.5	1.	1.	1.	1.

Table: Area Section Properties, Part 4 of 4

Table: Area Section Properties, Part 4 of 4

Section	GUID	Notes
S10		Added 19/11/21 13:40:29
S16		Added 16/11/21 14:08:36
S18		Added 15/11/21 16:17:15
S28		Added 18/11/21 23:47:23
S40		Added 15/11/21 17:05:14
W25		Added 19/11/21 11:20:08
W40		Added 15/11/21 16:10:31

4. Load case

This section provides load case information

Table: Load Case Definitions, Part 1 of 3

Table: Load Case Definitions, Part 1 of 3

Case	Type	InitialCond	ModalCase	BaseCase	MassSource	DesTypeOpt	DesignType
DEAD	LinStatic	Zero				Prog Det	Dead
MODAL	LinModal	Zero				Prog Det	Quake
LIVE	LinStatic	Zero				Prog Det	Live
E-x	LinRespSpec		MODAL			Prog Det	Quake
E-y	LinRespSpec		MODAL			Prog Det	Quake

Table: Load Case Definitions, Part 2 of 3

Table: Load Case Definitions, Part 2 of 3

Case	DesActOpt	DesignAct	AutoType	RunCase	CaseStatus	GUID
DEAD	Prog Det	Non-Composite	None	Yes	Not Run	347fc630-81a6-4930-b809-d66e6687212d
MODAL	Prog Det	Other	None	Yes	Not Run	622986b6-c339-4a08-bd59-5aa6ea6c1ce1
LIVE	Prog Det	Short-Term Composite	None	Yes	Not Run	d5521378-52b5-459e-a7f2-0f031c5d0872
E-x	Prog Det	Short-Term Composite	None	Yes	Not Run	2b8b750b-039a-4746-9398-a597274efeb3
E-y	Prog Det	Short-Term Composite	None	Yes	Not Run	6953f46f-8130-4311-b242-83001ebc2060

Table: Load Case Definitions, Part 3 of 3

Table: Load Case Definitions, Part 3 of 3

Case	Notes
DEAD	
MODAL	
LIVE	
E-x	
E-y	

Table: Load Pattern Definitions

Table: Load Pattern Definitions

LoadPat	DesignType	SelfWtMult	AutoLoad	GUID	Notes
DEAD	Dead	1.		0dd03dfb-a7c3-4699-9f4e-b1b238865ae1	
LIVE	Live	0.		8d23d517-f836-446a-a310-5a1c2997e181	Added 20/11/21 17:09:34
E-x	Quake	0.	EUROCODE 8 2004	5d0d11de-4f02-435c-b252-bfd1972b71bf	Added 20/11/21 17:09:46
E-y	Quake	0.	EUROCODE 8 2004	5e19867a-4dbd-447d-a074-3b99e1c96866	Added 20/11/21 17:10:05

Table: Case - Modal 1 - General

Table: Case - Modal 1 - General

Case	ModeType	MaxNumModes	MinNumModes
MODAL	Ritz	20	1

Table: Case - Response Spectrum 1 - General, Part 1 of 2

Table: Case - Response Spectrum 1 - General, Part 1 of 2

Case	ModalCombo	GMCf1	GMCf2	PerRigid	td	DirCombo	ABSSF
		Cyc/sec	Cyc/sec		Sec		
E-x	CQC	1.0000E+00	0.0000E+00	SRSS		SRSS	
E-y	CQC	1.0000E+00	0.0000E+00	SRSS		SRSS	

Table: Case - Response Spectrum 1 - General, Part 2 of 2

Table: Case - Response Spectrum 1 - General, Part 2 of 2

Case	MotionType	DampingType	ConstDamp	EccenRatio	NumOverride
E-x	Acceleration	Constant	0.05	0.05	0
E-y	Acceleration	Constant	0.05	0.05	0

Table: Case - Static 1 - Load Assignments

Table: Case - Static 1 - Load Assignments

Case	LoadType	LoadName	LoadSF
DEAD	Load pattern	DEAD	1.
Live	Load pattern	Live	1.

5. Load combinations

This section provides load combination information

Table: Combination Definitions, Part 1 of 3

Table: Combination Definitions, Part 1 of 3

ComboName	ComboType	AutoDesign	CaseType	CaseName	ScaleFactor	SteelDesign
DSTL1	Linear Add	Yes	Linear Static	DEAD	1.35	Strength
DSTL2	Linear Add	Yes	Linear Static	DEAD	1.35	Strength
DSTL2			Linear Static	LIVE	1.5	
DSTL3	Linear Add	Yes	Linear Static	DEAD	1.	Strength
DSTL3			Linear Static	LIVE	0.3	
DSTL3			Response Spectrum	E-x	1.	
DSTL4	Linear Add	Yes	Linear Static	DEAD	1.	Strength
DSTL4			Linear Static	LIVE	0.3	
DSTL4			Response Spectrum	E-y	1.	
DSTL5	Linear Add	Yes	Linear Static	DEAD	1.	Strength
DSTL5			Response Spectrum	E-x	1.	
DSTL6	Linear Add	Yes	Linear Static	DEAD	1.	Strength
DSTL6			Response Spectrum	E-y	1.	
DSTL7	Linear Add	Yes	Linear Static	DEAD	1.	Deflection
DSTL8	Linear Add	Yes	Linear Static	DEAD	1.	Deflection
DSTL8			Linear Static	LIVE	1.	
DCON1	Linear Add	Yes	Linear Static	DEAD	1.35	None
DCON2	Linear Add	Yes	Linear Static	DEAD	1.35	None
DCON2			Linear Static	LIVE	1.5	
DCON3	Linear Add	Yes	Linear Static	DEAD	1.	None
DCON3			Linear Static	LIVE	0.3	
DCON3			Response Spectrum	E-x	1.	
DCON4	Linear Add	Yes	Linear Static	DEAD	1.	None
DCON4			Linear Static	LIVE	0.3	
DCON4			Response Spectrum	E-y	1.	
DCON5	Linear Add	Yes	Linear Static	DEAD	1.	None
DCON5			Response Spectrum	E-x	1.	
DCON6	Linear Add	Yes	Linear Static	DEAD	1.	None
DCON6			Response Spectrum	E-y	1.	

Table: Combination Definitions, Part 2 of 3

Table: Combination Definitions, Part 2 of 3

ComboName	CaseName	ConcDesign	AlumDesign	ColdDesign
DSTL1	DEAD	None	None	None
DSTL2	DEAD	None	None	None
DSTL2	LIVE			
DSTL3	DEAD	None	None	None
DSTL3	LIVE			
DSTL3	E-x			
DSTL4	DEAD	None	None	None
DSTL4	LIVE			

Table: Combination Definitions, Part 2 of 3

ComboName	CaseName	ConcDesign	AlumDesign	ColdDesign
DSTL4	E-y			
DSTL5	DEAD	None	None	None
DSTL5	E-x			
DSTL6	DEAD	None	None	None
DSTL6	E-y			
DSTL7	DEAD	None	None	None
DSTL8	DEAD	None	None	None
DSTL8	LIVE			
DCON1	DEAD	Strength	None	None
DCON2	DEAD	Strength	None	None
DCON2	LIVE			
DCON3	DEAD	Strength	None	None
DCON3	LIVE			
DCON3	E-x			
DCON4	DEAD	Strength	None	None
DCON4	LIVE			
DCON4	E-y			
DCON5	DEAD	Strength	None	None
DCON5	E-x			
DCON6	DEAD	Strength	None	None
DCON6	E-y			

Table: Combination Definitions, Part 3 of 3

Table: Combination Definitions, Part 3 of 3

ComboName	CaseName	GUID	Notes
DSTL1	DEAD	c7d46830-2f5b-45d0-8388-93ec14758058	Dead Only; Strength
DSTL2	DEAD	28db5306-d3c6-475c-85c1-d0db12f3a393	Dead + Live; Strength
DSTL2	LIVE		
DSTL3	DEAD	2be89b61-d54c-49c4-acd4-620932bef974	Dead + Live + Response Spectrum; Strength
DSTL3	LIVE		
DSTL3	E-x		
DSTL4	DEAD	7b5a4940-a4a3-471b-a030-51625bea0e10	Dead + Live + Response Spectrum; Strength
DSTL4	LIVE		
DSTL4	E-y		
DSTL5	DEAD	a0670f43-53c0-4904-b3b4-697d69184c3e	Dead (min) + Response Spectrum; Strength
DSTL5	E-x		
DSTL6	DEAD	1ef2c706-5295-494e-9d03-6d2eadb3623c	Dead (min) + Response Spectrum; Strength
DSTL6	E-y		
DSTL7	DEAD	e04db351-19c7-4214-b5f4-c9fdaab27c94	Dead Only; Deflection
DSTL8	DEAD	0ce3cea5-40b8-46db-b4b6-5aa382419801	Dead + Live; Deflection
DSTL8	LIVE		

Table: Combination Definitions, Part 3 of 3

ComboName	CaseName	GUID	Notes
DCON1	DEAD	92924fe4-5a68-4e12-9746-f46dfd9cff41	Dead Only; Strength
DCON2	DEAD	d8aa295b-46c3-42c7-9307-18f00cd1a656	Dead + Live; Strength
DCON2	LIVE		
DCON3	DEAD	1f54d646-163a-4160-a169-a462346d8626	Dead + Live + Response Spectrum; Strength
DCON3	LIVE		
DCON3	E-x		
DCON4	DEAD	8d6b5b51-8d27-4abd-bc85-721b35cdf4b0	Dead + Live + Response Spectrum; Strength
DCON4	LIVE		
DCON4	E-y		
DCON5	DEAD	7c67ab98-0e1a-4f92-b176-6774ea411e15	Dead (min) + Response Spectrum; Strength
DCON5	E-x		
DCON6	DEAD	99486df1-454c-4735-b984-e8dc6ad5322b	Dead (min) + Response Spectrum; Strength
DCON6	E-y		

6. Structure results

This section provides structure results, including items such as structural periods and base reactions.

Table: Base Reactions, Part 1 of 3

Table: Base Reactions, Part 1 of 3

OutputCase	CaseType	StepType	GlobalFX	GlobalFY	GlobalFZ	GlobalMX	GlobalMY	GlobalMZ
			Tonf	Tonf	Tonf	Tonf-m	Tonf-m	Tonf-m
E-y	LinRespSpec	Max	46.2176	357.13	8.4043	1693.16577	275.00068	3905.75861

Table: Base Reactions, Part 2 of 3

Table: Base Reactions, Part 2 of 3

OutputCase	StepType	GlobalX	GlobalY	GlobalZ	XCentroidFX	YCentroidFX	ZCentroidFX	XCentroidFY
		m	m	m	m	m	m	m
E-y	Max	0.	0.	0.	0.	0.	0.	0.

Table: Base Reactions, Part 3 of 3

Table: Base Reactions, Part 3 of 3

OutputCase	StepType	YCentroidFY	ZCentroidFY	XCentroidFZ	YCentroidFZ	ZCentroidFZ
		m	m	m	m	m
E-y	Max	0.	0.	0.	0.	0.

7.Modal results

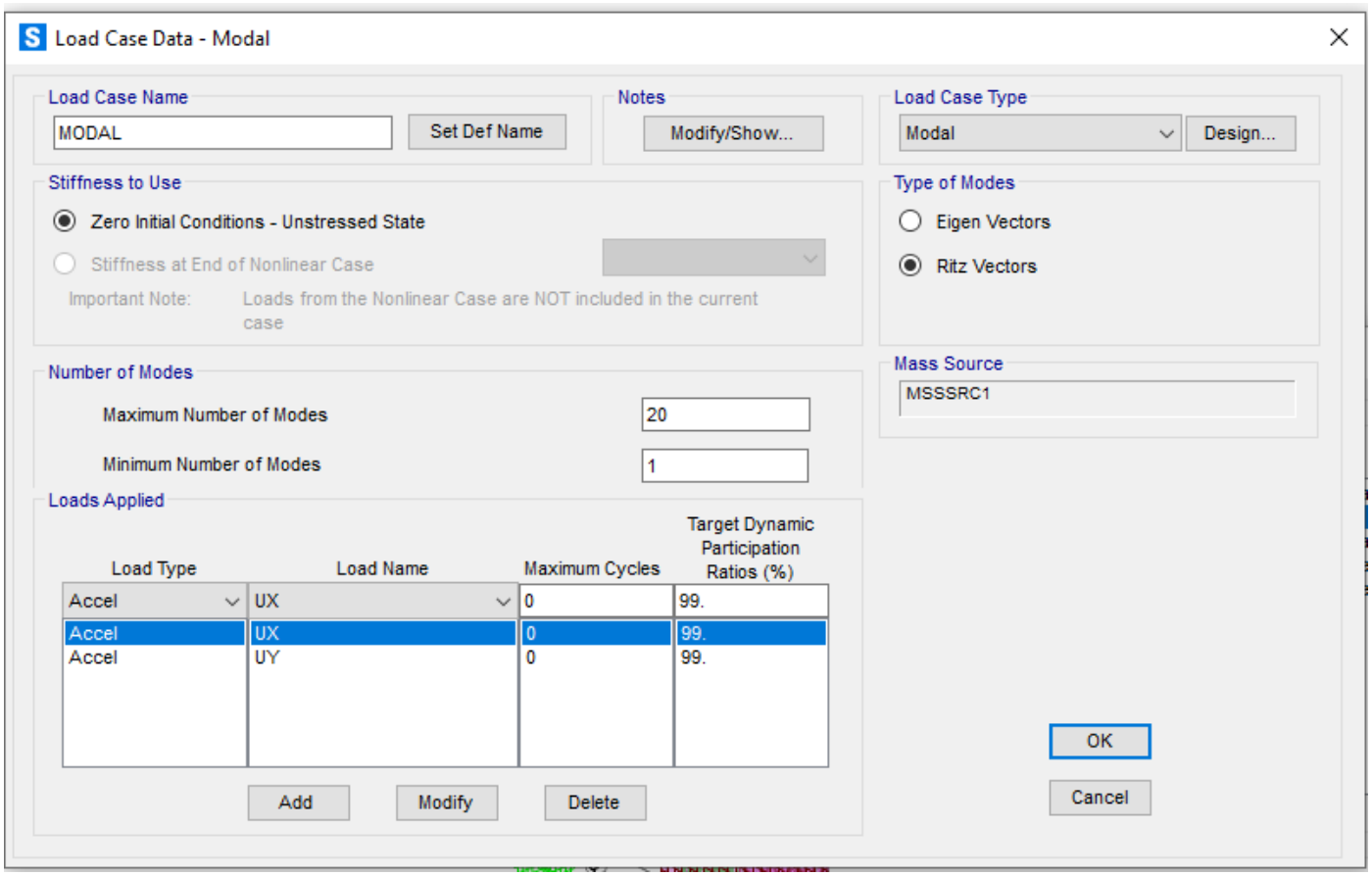

Table: Modal Load Participation Ratios

Table: Modal Load Participation Ratios

OutputCase	ItemType	Item	Static Percent	Dynamic Percent
MODAL	Acceleration	UX	100.	89.7182
MODAL	Acceleration	UY	100.	88.3872
MODAL	Acceleration	UZ	33.826	4.672

Table: Modal Participating Mass Ratios, Part 1 of 3

Table: Modal Participating Mass Ratios, Part 1 of 3

OutputCase	StepType	StepNum	Period Sec	UX	UY	UZ	SumUX	SumUY
MODAL	Mode	1.	0.593264	0.000923	0.000547	1.291E-07	0.000923	0.000547
MODAL	Mode	2.	0.280443	0.026248	3.238E-07	0.001188	0.027171	0.000547
MODAL	Mode	3.	0.188962	0.001642	1.195E-06	0.000014	0.028812	0.000548
MODAL	Mode	4.	0.17603	0.012353	0.000762	8.559E-10	0.041165	0.00131
MODAL	Mode	5.	0.166593	0.007362	0.000158	5.242E-07	0.048527	0.001468
MODAL	Mode	6.	0.147314	0.010366	0.000544	0.000079	0.058893	0.002012
MODAL	Mode	7.	0.137405	0.001726	3.980E-06	0.024817	0.060619	0.002016
MODAL	Mode	8.	0.132814	0.000289	0.000029	0.008893	0.060909	0.002045

Table: Modal Participating Mass Ratios, Part 1 of 3

OutputCase	StepType	StepNum	Period	UX	UY	UZ	SumUX	SumUY
			Sec					
MODAL	Mode	9.	0.125189	0.003799	5.292E-06	0.000944	0.064707	0.00205
MODAL	Mode	10.	0.117906	0.000873	0.000088	0.001402	0.065581	0.002138
MODAL	Mode	11.	0.106963	0.038408	0.000697	0.000438	0.103989	0.002835
MODAL	Mode	12.	0.100956	0.092882	0.006179	0.000846	0.196871	0.009014
MODAL	Mode	13.	0.080028	0.196238	0.001287	0.000065	0.393109	0.010301
MODAL	Mode	14.	0.070461	0.073951	0.008412	9.256E-07	0.46706	0.018714
MODAL	Mode	15.	0.067175	0.035688	0.027923	0.001028	0.502749	0.046637
MODAL	Mode	16.	0.05279	0.000572	0.144532	0.003945	0.503321	0.191169
MODAL	Mode	17.	0.044831	0.224567	0.005683	0.001308	0.727888	0.196852
MODAL	Mode	18.	0.0397	0.009266	0.396964	0.001229	0.737154	0.593816
MODAL	Mode	19.	0.02253	0.158691	0.009692	0.000047	0.895846	0.603509
MODAL	Mode	20.	0.021172	0.001337	0.280364	0.000474	0.897182	0.883872

Table: Modal Participating Mass Ratios, Part 2 of 3

Table: Modal Participating Mass Ratios, Part 2 of 3

OutputCase	StepType	StepNum	SumUZ	RX	RY	RZ	SumRX	SumRY
MODAL	Mode	1.	1.291E-07	0.000038	0.000293	0.001445	0.000038	0.000293
MODAL	Mode	2.	0.001189	0.000131	0.001521	0.001925	0.000169	0.001814
MODAL	Mode	3.	0.001202	0.000338	0.000204	0.001392	0.000507	0.002018
MODAL	Mode	4.	0.001202	0.000024	0.001563	0.024731	0.000531	0.003581
MODAL	Mode	5.	0.001203	2.904E-06	0.000902	0.002184	0.000534	0.004483
MODAL	Mode	6.	0.001282	0.000044	0.000981	0.020186	0.000578	0.005464
MODAL	Mode	7.	0.026099	0.000091	0.00753	0.00006	0.000669	0.012994
MODAL	Mode	8.	0.034992	0.007	0.00217	0.000089	0.007668	0.015164
MODAL	Mode	9.	0.035936	0.000275	0.000913	3.044E-07	0.007944	0.016077
MODAL	Mode	10.	0.037338	0.014912	2.997E-07	6.843E-06	0.022855	0.016077
MODAL	Mode	11.	0.037776	0.000113	0.003736	0.00409	0.022968	0.019813
MODAL	Mode	12.	0.038622	0.001689	0.016768	0.083469	0.024657	0.036581
MODAL	Mode	13.	0.038687	0.000091	0.000031	0.046219	0.024749	0.036612
MODAL	Mode	14.	0.038688	0.001241	0.000331	0.02192	0.02599	0.036943
MODAL	Mode	15.	0.039717	0.000161	1.353E-06	0.002578	0.026151	0.036944
MODAL	Mode	16.	0.043661	0.001857	0.000479	0.001806	0.028007	0.037423
MODAL	Mode	17.	0.04497	0.000247	0.000488	0.050943	0.028254	0.037911
MODAL	Mode	18.	0.046199	0.000856	0.001614	0.003029	0.029111	0.039525
MODAL	Mode	19.	0.046246	0.000044	0.002972	0.000122	0.029155	0.042498
MODAL	Mode	20.	0.04672	3.571E-06	0.00004	0.007708	0.029158	0.042537

Table: Modal Participating Mass Ratios, Part 3 of 3

Table: Modal Participating Mass Ratios, Part 3 of 3

OutputCase	StepType	StepNum	SumRZ
MODAL	Mode	1.	0.001445
MODAL	Mode	2.	0.00337
MODAL	Mode	3.	0.004761
MODAL	Mode	4.	0.029492
MODAL	Mode	5.	0.031676
MODAL	Mode	6.	0.051863

Table: Modal Participating Mass Ratios, Part 3 of 3

OutputCase	StepType	StepNum	SumRZ
MODAL	Mode	7.	0.051923
MODAL	Mode	8.	0.052012
MODAL	Mode	9.	0.052012
MODAL	Mode	10.	0.052019
MODAL	Mode	11.	0.056109
MODAL	Mode	12.	0.139578
MODAL	Mode	13.	0.185797
MODAL	Mode	14.	0.207717
MODAL	Mode	15.	0.210296
MODAL	Mode	16.	0.212102
MODAL	Mode	17.	0.263045
MODAL	Mode	18.	0.266074
MODAL	Mode	19.	0.266196
MODAL	Mode	20.	0.273904

Table: Modal Periods And Frequencies

Table: Modal Periods And Frequencies

OutputCase	StepType	StepNum	Period	Frequency	CircFreq	Eigenvalue
			Sec	Cyc/sec	rad/sec	rad2/sec2
MODAL	Mode	1.	0.593264	1.6856E+00	1.0591E+01	1.1217E+02
MODAL	Mode	2.	0.280443	3.5658E+00	2.2405E+01	5.0196E+02
MODAL	Mode	3.	0.188962	5.2921E+00	3.3251E+01	1.1056E+03
MODAL	Mode	4.	0.17603	5.6808E+00	3.5694E+01	1.2740E+03
MODAL	Mode	5.	0.166593	6.0026E+00	3.7716E+01	1.4225E+03
MODAL	Mode	6.	0.147314	6.7882E+00	4.2652E+01	1.8192E+03
MODAL	Mode	7.	0.137405	7.2778E+00	4.5727E+01	2.0910E+03
MODAL	Mode	8.	0.132814	7.5293E+00	4.7308E+01	2.2380E+03
MODAL	Mode	9.	0.125189	7.9879E+00	5.0190E+01	2.5190E+03
MODAL	Mode	10.	0.117906	8.4813E+00	5.3290E+01	2.8398E+03
MODAL	Mode	11.	0.106963	9.3490E+00	5.8741E+01	3.4506E+03
MODAL	Mode	12.	0.100956	9.9054E+00	6.2237E+01	3.8735E+03
MODAL	Mode	13.	0.080028	1.2496E+01	7.8513E+01	6.1642E+03
MODAL	Mode	14.	0.070461	1.4192E+01	8.9172E+01	7.9517E+03
MODAL	Mode	15.	0.067175	1.4886E+01	9.3534E+01	8.7486E+03
MODAL	Mode	16.	0.05279	1.8943E+01	1.1902E+02	1.4166E+04
MODAL	Mode	17.	0.044831	2.2306E+01	1.4015E+02	1.9642E+04
MODAL	Mode	18.	0.0397	2.5189E+01	1.5827E+02	2.5048E+04
MODAL	Mode	19.	0.02253	4.4385E+01	2.7888E+02	7.7772E+04
MODAL	Mode	20.	0.021172	4.7232E+01	2.9677E+02	8.8070E+04

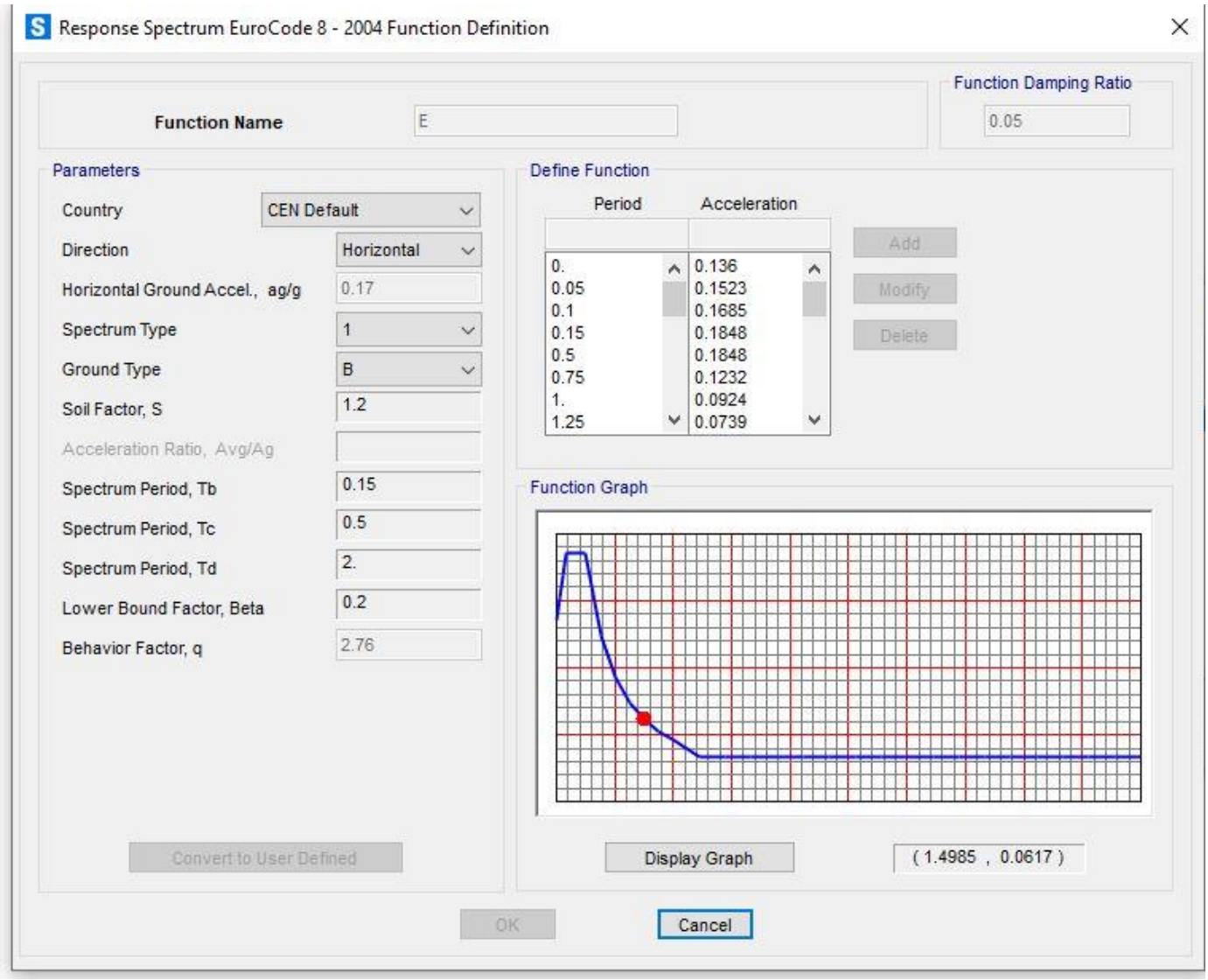
Response Spectrum EuroCode 8 - 2004 Function Definition
Function Name
E
Function Damping Ratio
0.05
Parameters
Country
CEN Default
Direction
Horizontal
Horizontal Ground Accel., ag/g
0.17
Spectrum Type
1
Ground Type
B
Soil Factor, S
1.2
Acceleration Ratio, Avg/Ag
Spectrum Period, Tb
0.15
Spectrum Period, Tc
0.5
Spectrum Period, Td
2.
Lower Bound Factor, Beta
0.2
Behavior Factor, q
2.76
Convert to User Defined
Define Function
Period
Acceleration
0. 0.136
0.05 0.1523
0.1 0.1685
0.15 0.1848
0.5 0.1848
0.75 0.1232
1. 0.0924
1.25 0.0739
Add
Modify
Delete
Function Graph
Display Graph
(1.4985 , 0.0617)
OK
Cancel

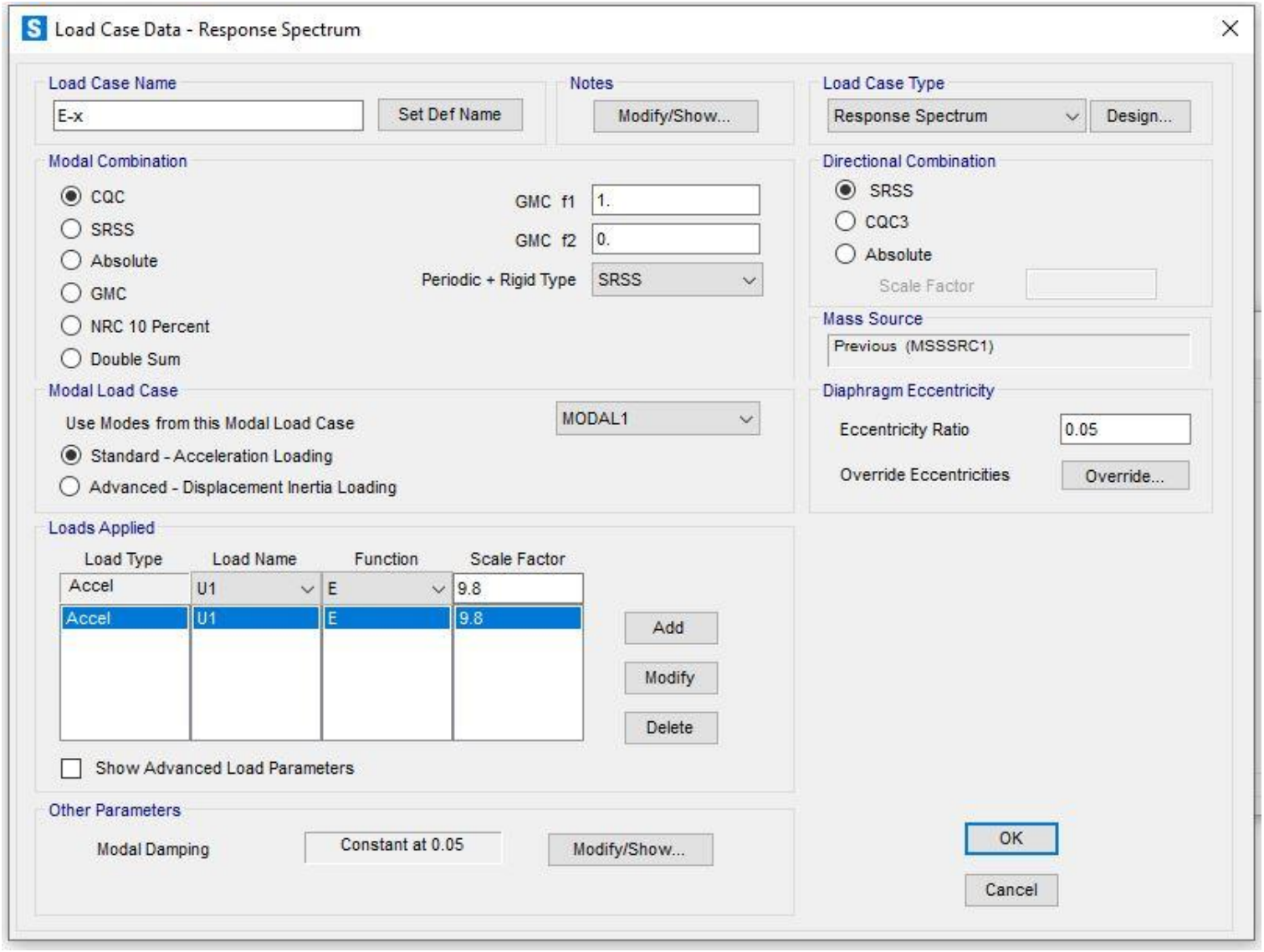
Load Case Data - Response Spectrum
Load Case Name
E-x
Set Def Name
Notes
Modify/Show...
Load Case Type
Response Spectrum
Design...
Modal Combination
CQC
SRSS
Absolute
GMC
NRC 10 Percent
Double Sum
GMC f1
1.
GMC f2
0.
Periodic + Rigid Type
SRSS
Directional Combination
SRSS
CQC3
Absolute
Scale Factor
Mass Source
Previous (MSSSRC1)
Modal Load Case
Use Modes from this Modal Load Case
MODAL1
Standard - Acceleration Loading
Advanced - Displacement Inertia Loading
Diaphragm Eccentricity
Eccentricity Ratio
0.05
Override Eccentricities
Override...
Loads Applied
Load Type
Load Name
Function
Scale Factor
Accel
U1
E
9.8
Add
Modify
Delete
Show Advanced Load Parameters
Other Parameters
Modal Damping
Constant at 0.05
Modify/Show...
OK
Cancel

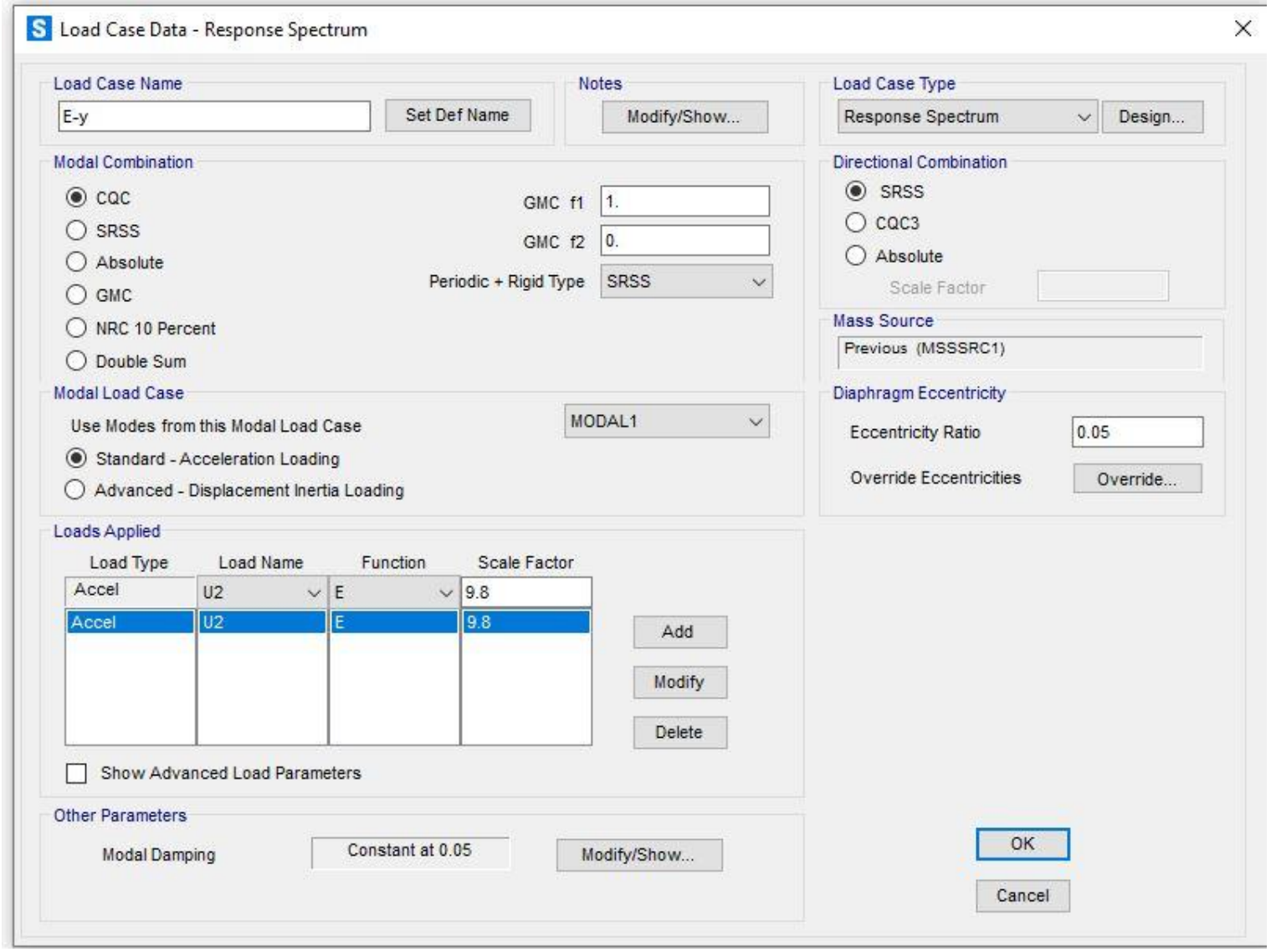

Table: Function - Response Spectrum - EuroCode8 2004, Part 1 of 3

Table: Function - Response Spectrum - EuroCode8 2004, Part 1 of 3

Name	Period	Accel	FuncDamp	Country	Direction	Ag	SpecType
	Sec						
E	0.	0.136	0.05	CEN Default	Horizontal	0.17	1
E	0.05	0.152261					
E	0.1	0.168522					
E	0.15	0.184783					
E	0.5	0.184783					
E	0.75	0.123188					
E	1.	0.092391					
E	1.25	0.073913					
E	1.5	0.061594					
E	1.75	0.052795					
E	2.	0.046196					
E	2.444444	0.034					

Table: Function - Response Spectrum - EuroCode8 2004, Part 1 of 3

Name	Period	Accel	FuncDamp	Country	Direction	Ag	SpecType
	Sec						
E	2.888889	0.034					
E	3.333333	0.034					
E	3.777778	0.034					
E	4.222222	0.034					
E	4.666667	0.034					
E	5.111111	0.034					
E	5.555556	0.034					
E	6.	0.034					
E	6.444444	0.034					
E	6.888889	0.034					
E	7.333333	0.034					
E	7.777778	0.034					
E	8.222222	0.034					
E	8.666667	0.034					
E	9.111111	0.034					
E	9.555556	0.034					
E	10.	0.034					

Table: Function - Response Spectrum - EuroCode8 2004, Part 2 of 3

Table: Function - Response Spectrum - EuroCode8 2004, Part 2 of 3

Name	Period	GroundType	SoilFact	Tb	Tc	Td	LBFact
	Sec			Sec	Sec	Sec	
E	0.	B	1.2	0.15	0.5	2.	0.2
E	0.05						
E	0.1						
E	0.15						
E	0.5						
E	0.75						
E	1.						
E	1.25						
E	1.5						
E	1.75						
E	2.						
E	2.444444						
E	2.888889						
E	3.333333						
E	3.777778						
E	4.222222						
E	4.666667						
E	5.111111						
E	5.555556						
E	6.						
E	6.444444						
E	6.888889						
E	7.333333						
E	7.777778						
E	8.222222						
E	8.666667						
E	9.111111						
E	9.555556						

Table: Function - Response Spectrum - EuroCode8 2004, Part 2 of 3

Name	Period	GroundType	SoilFact	Tb	Tc	Td	LBFact
	Sec			Sec	Sec	Sec	
E	10.						

Table: Function - Response Spectrum - EuroCode8 2004, Part 3 of 3

Table: Function - Response Spectrum - EuroCode8 2004, Part 3 of 3

Name	Period	BehaveFact
	Sec	
E	0.	2.76
E	0.05	
E	0.1	
E	0.15	
E	0.5	
E	0.75	
E	1.	
E	1.25	
E	1.5	
E	1.75	
E	2.	
E	2.444444	
E	2.888889	
E	3.333333	
E	3.777778	
E	4.222222	
E	4.666667	
E	5.111111	
E	5.555556	
E	6.	
E	6.444444	
E	6.888889	
E	7.333333	
E	7.777778	
E	8.222222	
E	8.666667	
E	9.111111	
E	9.555556	
E	10.	

8. Joint results

This section provides joint results, including items such as displacements and reactions.

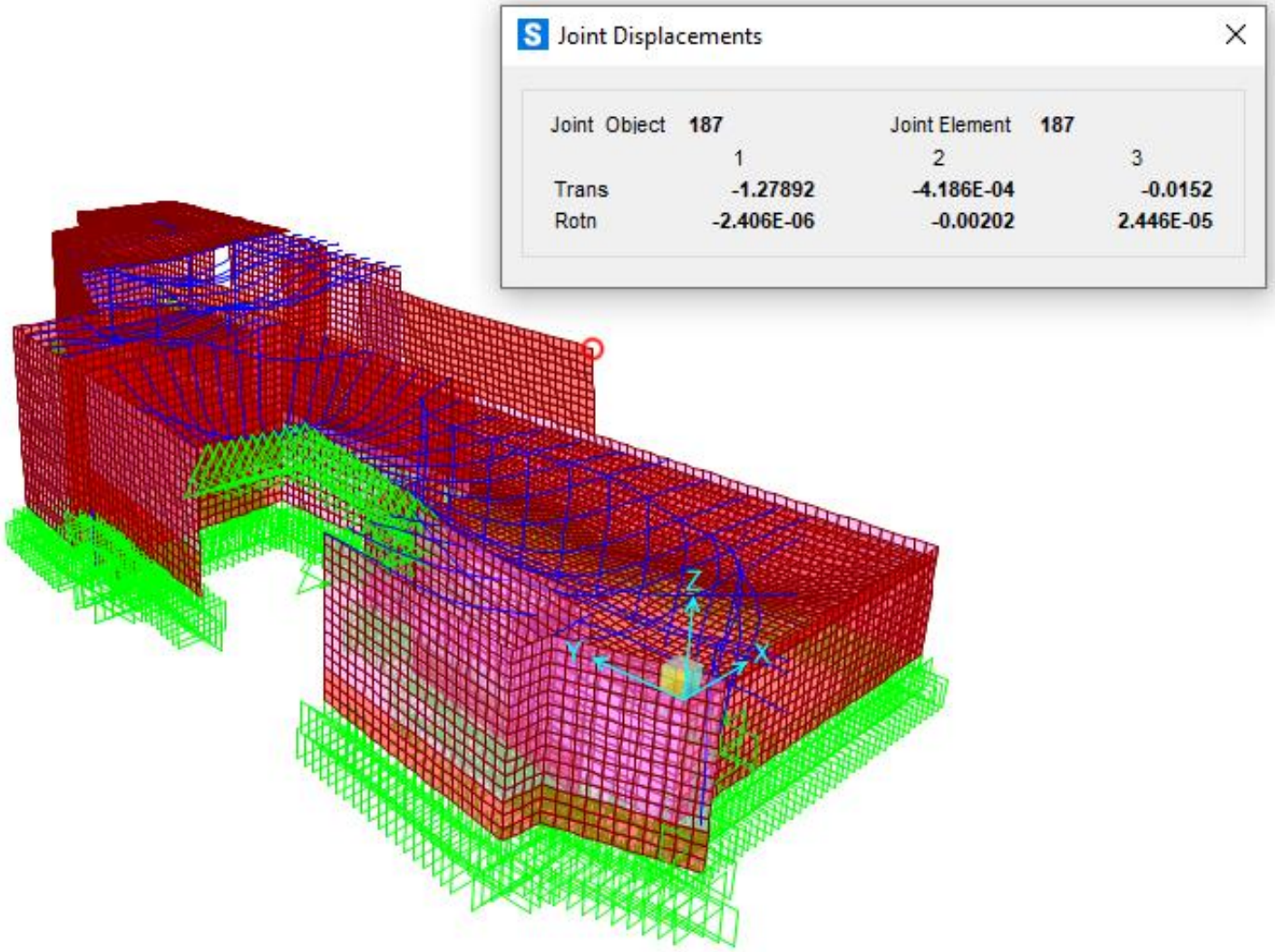

Table: Joint Displacements, Part 1 of 2

Table: Joint Displacements, Part 1 of 2

Joint	OutputCase	CaseType	StepType	U1	U2	U3	R1	R2
				cm	cm	cm	Radians	Radians
168	E-y	LinRespSpec	Max	0.037448	0.007163	0.002443	3.932E-06	8E-05

Table: Joint Displacements, Part 1 of 2

Joint	OutputCase	CaseType	StepType	U1	U2	U3	R1	R2
				cm	cm	cm	Radians	Radians
415	E-y	LinRespSpec	Max	0.090428	0.034617	0.001834	4.7E-05	0.000121
497	E-y	LinRespSpec	Max	0.039184	0.007835	0.001236	1.8E-05	4.8E-05
531	E-y	LinRespSpec	Max	0.119211	0.580745	0.000266	0.000365	0.000118
533	E-y	LinRespSpec	Max	0.042692	0.52463	0.002247	9.6E-05	3.8E-05
535	E-y	LinRespSpec	Max	0.071913	0.508543	0.00064	7E-05	2E-05
538	E-y	LinRespSpec	Max	0.174139	0.517797	0.000445	9.7E-05	7E-05
540	E-y	LinRespSpec	Max	0.267233	0.527255	0.000673	0.000126	0.000133
542	E-y	LinRespSpec	Max	0.350467	0.537528	0.00112	0.000154	0.000207
544	E-y	LinRespSpec	Max	0.429229	0.543729	0.001513	0.000155	0.000267
547	E-y	LinRespSpec	Max	0.509667	0.541225	0.003809	0.00013	0.000301
549	E-y	LinRespSpec	Max	0.593115	0.525182	0.007557	9.5E-05	0.000321
551	E-y	LinRespSpec	Max	0.679288	0.493275	0.004923	5.6E-05	0.000319
553	E-y	LinRespSpec	Max	0.763249	0.439154	0.00093	2.5E-05	0.000294
555	E-y	LinRespSpec	Max	0.826233	0.371253	0.000149	1.654E-06	0.000241
557	E-y	LinRespSpec	Max	0.863921	0.299917	0.000437	6.1E-05	0.000316
560	E-y	LinRespSpec	Max	0.921098	0.176492	0.001036	9.725E-06	0.00029
562	E-y	LinRespSpec	Max	0.951297	0.12696	0.000995	3.6E-05	0.00059
584	E-y	LinRespSpec	Max	1.354429	0.18155	0.010615	3.7E-05	0.00059
590	E-y	LinRespSpec	Max	0.893879	0.235393	0.002052	4.1E-05	0.000141
594	E-y	LinRespSpec	Max	0.91393	0.525845	0.033218	2.5E-05	0.000294
595	E-y	LinRespSpec	Max	1.131089	0.216447	0.014121	1.1E-05	0.00029
596	E-y	LinRespSpec	Max	1.044178	0.274997	0.001323	4.1E-05	0.000141
597	E-y	LinRespSpec	Max	0.983775	0.341436	0.010088	6.1E-05	0.000316
598	E-y	LinRespSpec	Max	0.921641	0.414113	0.021051	1.608E-06	0.000241
614	E-y	LinRespSpec	Max	0.812929	0.590336	0.038933	5.6E-05	0.000319
11417	E-y	LinRespSpec	Max	0.032233	0.007148	0.002078	3.917E-06	7.9E-05
11418	E-y	LinRespSpec	Max	0.030744	0.006966	0.002257	3.953E-06	7.8E-05
11419	E-y	LinRespSpec	Max	0.0349	0.007159	0.00226	3.697E-06	7.9E-05
11420	E-y	LinRespSpec	Max	0.033243	0.006969	0.002441	3.72E-06	8E-05
14075	E-y	LinRespSpec	Max	0.030776	0.011855	0.0011	5.2E-05	0.000138
14076	E-y	LinRespSpec	Max	0.033917	0.012963	0.001403	5.7E-05	0.000151
14077	E-y	LinRespSpec	Max	0.038715	0.014891	0.001214	5.3E-05	0.00014
14078	E-y	LinRespSpec	Max	0.042611	0.016261	0.001535	5.8E-05	0.000153
14079	E-y	LinRespSpec	Max	0.046709	0.01796	0.001308	5.4E-05	0.00014
14080	E-y	LinRespSpec	Max	0.051333	0.019581	0.00164	5.8E-05	0.000152
14081	E-y	LinRespSpec	Max	0.054588	0.020995	0.00138	5.3E-05	0.000137
14082	E-y	LinRespSpec	Max	0.059894	0.022852	0.001719	5.7E-05	0.000148
14083	E-y	LinRespSpec	Max	0.06223	0.023949	0.001434	5.1E-05	0.000132
14084	E-y	LinRespSpec	Max	0.068148	0.026018	0.001774	5.4E-05	0.000142
14085	E-y	LinRespSpec	Max	0.069556	0.026789	0.001472	4.9E-05	0.000127
14086	E-y	LinRespSpec	Max	0.076002	0.029041	0.001808	5.2E-05	0.000135
14087	E-y	LinRespSpec	Max	0.076546	0.029504	0.001495	4.7E-05	0.000121
14088	E-y	LinRespSpec	Max	0.083417	0.031904	0.001827	4.9E-05	0.000127
14089	E-y	LinRespSpec	Max	0.083252	0.03211	0.001507	4.5E-05	0.000117
14094	E-y	LinRespSpec	Max	0.034816	0.013525	0.000936	4.9E-05	0.000128
14095	E-y	LinRespSpec	Max	0.042092	0.016344	0.001014	4.9E-05	0.000128
14096	E-y	LinRespSpec	Max	0.049296	0.019145	0.001077	4.9E-05	0.000126
14097	E-y	LinRespSpec	Max	0.05632	0.021884	0.001125	4.7E-05	0.000122
14098	E-y	LinRespSpec	Max	0.063101	0.024535	0.001159	4.6E-05	0.000118
14099	E-y	LinRespSpec	Max	0.069629	0.027089	0.001182	4.4E-05	0.000113
14100	E-y	LinRespSpec	Max	0.075959	0.029564	0.001194	4.3E-05	0.000111

Table: Joint Displacements, Part 1 of 2

Joint	OutputCase	CaseType	StepType	U1	U2	U3	R1	R2
				cm	cm	cm	Radians	Radians
14105	E-y	LinRespSpec	Max	0.030914	0.012163	0.000695	4.4E-05	0.000115
14106	E-y	LinRespSpec	Max	0.037466	0.01473	0.000757	4.5E-05	0.000115
14107	E-y	LinRespSpec	Max	0.043978	0.017291	0.000807	4.4E-05	0.000114
14108	E-y	LinRespSpec	Max	0.050359	0.019807	0.000846	4.3E-05	0.000111
14109	E-y	LinRespSpec	Max	0.056558	0.022256	0.000874	4.2E-05	0.000108
14110	E-y	LinRespSpec	Max	0.062567	0.024631	0.000892	4.1E-05	0.000105
14111	E-y	LinRespSpec	Max	0.068434	0.026944	0.000903	4E-05	0.000103
14117	E-y	LinRespSpec	Max	0.032838	0.013123	0.000537	4E-05	0.000103
14118	E-y	LinRespSpec	Max	0.038634	0.015435	0.000574	4E-05	0.000102
14119	E-y	LinRespSpec	Max	0.04434	0.017717	0.000604	3.9E-05	0.0001
14120	E-y	LinRespSpec	Max	0.04991	0.01995	0.000626	3.9E-05	9.7E-05
14121	E-y	LinRespSpec	Max	0.055338	0.022125	0.00064	3.7E-05	9.5E-05
14122	E-y	LinRespSpec	Max	0.06066	0.024249	0.000649	3.7E-05	9.3E-05
14129	E-y	LinRespSpec	Max	0.033295	0.013592	0.000413	3.5E-05	8.9E-05
14130	E-y	LinRespSpec	Max	0.03829	0.01563	0.000436	3.5E-05	8.8E-05
14131	E-y	LinRespSpec	Max	0.043188	0.017631	0.000453	3.4E-05	8.6E-05
14132	E-y	LinRespSpec	Max	0.04798	0.019589	0.000465	3.4E-05	8.4E-05
14133	E-y	LinRespSpec	Max	0.052689	0.021503	0.000474	3.3E-05	8.3E-05
14141	E-y	LinRespSpec	Max	0.032278	0.013572	0.000425	3.1E-05	7.5E-05
14142	E-y	LinRespSpec	Max	0.03647	0.015333	0.000443	3.1E-05	7.3E-05
14143	E-y	LinRespSpec	Max	0.040583	0.017059	0.000456	3E-05	7.2E-05
14144	E-y	LinRespSpec	Max	0.044627	0.018751	0.000467	3E-05	7.1E-05
14154	E-y	LinRespSpec	Max	0.03329	0.014594	0.000627	2.6E-05	6E-05
14155	E-y	LinRespSpec	Max	0.036642	0.016055	0.000639	2.5E-05	5.9E-05
14287	E-y	LinRespSpec	Max	0.032075	0.005134	0.000168	7.765E-06	5E-05
14297	E-y	LinRespSpec	Max	0.030629	0.004938	0.000167	8.022E-06	5.1E-05
14298	E-y	LinRespSpec	Max	0.033533	0.005369	0.000168	7.876E-06	5.2E-05
14308	E-y	LinRespSpec	Max	0.031172	0.005027	0.000187	7.866E-06	5.2E-05
14309	E-y	LinRespSpec	Max	0.034088	0.005464	0.000187	8.205E-06	5.2E-05
14319	E-y	LinRespSpec	Max	0.030869	0.004985	0.000219	7.983E-06	5E-05
14320	E-y	LinRespSpec	Max	0.033706	0.005413	0.000218	7.748E-06	5.1E-05
14331	E-y	LinRespSpec	Max	0.032375	0.005214	0.000257	7.65E-06	4.8E-05
14342	E-y	LinRespSpec	Max	0.030109	0.004871	0.0003	6.534E-06	4.3E-05
15529	E-y	LinRespSpec	Max	0.031456	0.005935	0.001139	1.1E-05	5.6E-05
15530	E-y	LinRespSpec	Max	0.031404	0.006015	0.000996	1E-05	5.1E-05
15531	E-y	LinRespSpec	Max	0.034197	0.006501	0.001167	1.2E-05	5.3E-05
15532	E-y	LinRespSpec	Max	0.033857	0.006579	0.001005	1.3E-05	4.9E-05
15533	E-y	LinRespSpec	Max	0.036764	0.007063	0.0012	1.1E-05	5E-05
15534	E-y	LinRespSpec	Max	0.036265	0.007152	0.001005	9.559E-06	4.9E-05
15543	E-y	LinRespSpec	Max	0.030888	0.006039	0.000846	9.091E-06	4.7E-05
15544	E-y	LinRespSpec	Max	0.033192	0.006533	0.000856	1.1E-05	4.7E-05
15765	E-y	LinRespSpec	Max	0.059831	0.739089	0.008557	9.6E-05	3.9E-05
15766	E-y	LinRespSpec	Max	0.096049	0.67885	0.002853	7E-05	2E-05
15767	E-y	LinRespSpec	Max	0.226424	0.673211	0.009737	9.7E-05	7E-05
15768	E-y	LinRespSpec	Max	0.335498	0.661914	0.016832	0.000126	0.000133
15769	E-y	LinRespSpec	Max	0.428431	0.657105	0.024145	0.000154	0.000208
15770	E-y	LinRespSpec	Max	0.516368	0.654166	0.030469	0.000155	0.000267
15771	E-y	LinRespSpec	Max	0.609702	0.647478	0.037217	0.000131	0.000302
15772	E-y	LinRespSpec	Max	0.708541	0.627437	0.042091	9.7E-05	0.000323
16175	E-y	LinRespSpec	Max	0.096336	0.036907	0.001837	4.6E-05	0.000119
16186	E-y	LinRespSpec	Max	0.032136	0.005111	0.000198	7.461E-06	4.8E-05

Table: Joint Displacements, Part 1 of 2

Joint	OutputCase	CaseType	StepType	U1	U2	U3	R1	R2
				cm	cm	cm	Radians	Radians
16187	E-y	LinRespSpec	Max	0.034588	0.005504	0.000171	7.851E-06	5.2E-05
16188	E-y	LinRespSpec	Max	0.036136	0.005758	0.000168	8.418E-06	5.4E-05
16189	E-y	LinRespSpec	Max	0.036704	0.005858	0.000185	8.273E-06	5.4E-05
16190	E-y	LinRespSpec	Max	0.036251	0.005799	0.000215	8.389E-06	5.3E-05
16191	E-y	LinRespSpec	Max	0.034762	0.005578	0.000252	7.6E-06	5E-05
16192	E-y	LinRespSpec	Max	0.032247	0.005198	0.000295	7.294E-06	4.5E-05
16201	E-y	LinRespSpec	Max	0.088998	0.034341	0.001511	4.5E-05	0.000116
16202	E-y	LinRespSpec	Max	0.08143	0.031695	0.001199	4.3E-05	0.000111
16203	E-y	LinRespSpec	Max	0.073527	0.028939	0.000908	4E-05	0.000103
16204	E-y	LinRespSpec	Max	0.065289	0.026081	0.000655	3.7E-05	9.4E-05
16205	E-y	LinRespSpec	Max	0.056783	0.023153	0.000481	3.3E-05	8.3E-05
16206	E-y	LinRespSpec	Max	0.048135	0.020204	0.000475	2.9E-05	7.1E-05
16207	E-y	LinRespSpec	Max	0.03953	0.017307	0.000649	2.5E-05	5.8E-05
16208	E-y	LinRespSpec	Max	0.031225	0.014551	0.000915	2.1E-05	4.5E-05

Table: Joint Displacements, Part 2 of 2

Table: Joint Displacements, Part 2 of 2

Joint	OutputCase	StepType	R3
			Radians
168	E-y	Max	5.4E-05
415	E-y	Max	0.000139
497	E-y	Max	5.2E-05
531	E-y	Max	0.000372
533	E-y	Max	0.000728
535	E-y	Max	0.000565
538	E-y	Max	0.000536
540	E-y	Max	0.000485
542	E-y	Max	0.000451
544	E-y	Max	0.000438
547	E-y	Max	0.000452
549	E-y	Max	0.000478
551	E-y	Max	0.000512
553	E-y	Max	0.000539
555	E-y	Max	0.000428
557	E-y	Max	0.0005
560	E-y	Max	0.000668
562	E-y	Max	0.001386
584	E-y	Max	0.001662
590	E-y	Max	0.000545
594	E-y	Max	0.000725
595	E-y	Max	0.000979
596	E-y	Max	0.000739
597	E-y	Max	0.000644
598	E-y	Max	0.00056
614	E-y	Max	0.00069
11417	E-y	Max	5.9E-05
11418	E-y	Max	5.4E-05
11419	E-y	Max	5.5E-05
11420	E-y	Max	5.3E-05
14075	E-y	Max	6.2E-05

Table: Joint Displacements, Part 2 of 2

Joint	OutputCase	StepType	R3
			Radians
14076	E-y	Max	6.1E-05
14077	E-y	Max	7.6E-05
14078	E-y	Max	7.6E-05
14079	E-y	Max	9E-05
14080	E-y	Max	9E-05
14081	E-y	Max	0.000103
14082	E-y	Max	0.000103
14083	E-y	Max	0.000115
14084	E-y	Max	0.000115
14085	E-y	Max	0.000125
14086	E-y	Max	0.000125
14087	E-y	Max	0.000134
14088	E-y	Max	0.000134
14089	E-y	Max	0.00014
14094	E-y	Max	7.6E-05
14095	E-y	Max	9E-05
14096	E-y	Max	0.000104
14097	E-y	Max	0.000116
14098	E-y	Max	0.000127
14099	E-y	Max	0.000136
14100	E-y	Max	0.000144
14105	E-y	Max	7.6E-05
14106	E-y	Max	9.1E-05
14107	E-y	Max	0.000104
14108	E-y	Max	0.000117
14109	E-y	Max	0.000129
14110	E-y	Max	0.000139
14111	E-y	Max	0.000149
14117	E-y	Max	9E-05
14118	E-y	Max	0.000104
14119	E-y	Max	0.000118
14120	E-y	Max	0.00013
14121	E-y	Max	0.000142
14122	E-y	Max	0.000153
14129	E-y	Max	0.000103
14130	E-y	Max	0.000117
14131	E-y	Max	0.00013
14132	E-y	Max	0.000143
14133	E-y	Max	0.000155
14141	E-y	Max	0.000115
14142	E-y	Max	0.000129
14143	E-y	Max	0.000142
14144	E-y	Max	0.000155
14154	E-y	Max	0.000138
14155	E-y	Max	0.000152
14287	E-y	Max	3.9E-05
14297	E-y	Max	2.6E-05
14298	E-y	Max	2.8E-05
14308	E-y	Max	2.1E-05
14309	E-y	Max	2.3E-05
14319	E-y	Max	2.4E-05

Table: Joint Displacements, Part 2 of 2

Joint	OutputCase	StepType	R3
			Radians
14320	E-y	Max	2.7E-05
14331	E-y	Max	3.7E-05
14342	E-y	Max	5E-05
15529	E-y	Max	4.8E-05
15530	E-y	Max	5.1E-05
15531	E-y	Max	5E-05
15532	E-y	Max	5.3E-05
15533	E-y	Max	5.2E-05
15534	E-y	Max	5.4E-05
15543	E-y	Max	5.5E-05
15544	E-y	Max	5.7E-05
15765	E-y	Max	0.000879
15766	E-y	Max	0.000789
15767	E-y	Max	0.000713
15768	E-y	Max	0.000643
15769	E-y	Max	0.000615
15770	E-y	Max	0.000587
15771	E-y	Max	0.000616
15772	E-y	Max	0.00066
16175	E-y	Max	0.000142
16186	E-y	Max	5.4E-05
16187	E-y	Max	4.2E-05
16188	E-y	Max	3E-05
16189	E-y	Max	2.4E-05
16190	E-y	Max	2.9E-05
16191	E-y	Max	4.1E-05
16192	E-y	Max	5.5E-05
16201	E-y	Max	0.000144
16202	E-y	Max	0.000151
16203	E-y	Max	0.000157
16204	E-y	Max	0.000163
16205	E-y	Max	0.000166
16206	E-y	Max	0.000167
16207	E-y	Max	0.000164
16208	E-y	Max	0.000156

9. Frame results

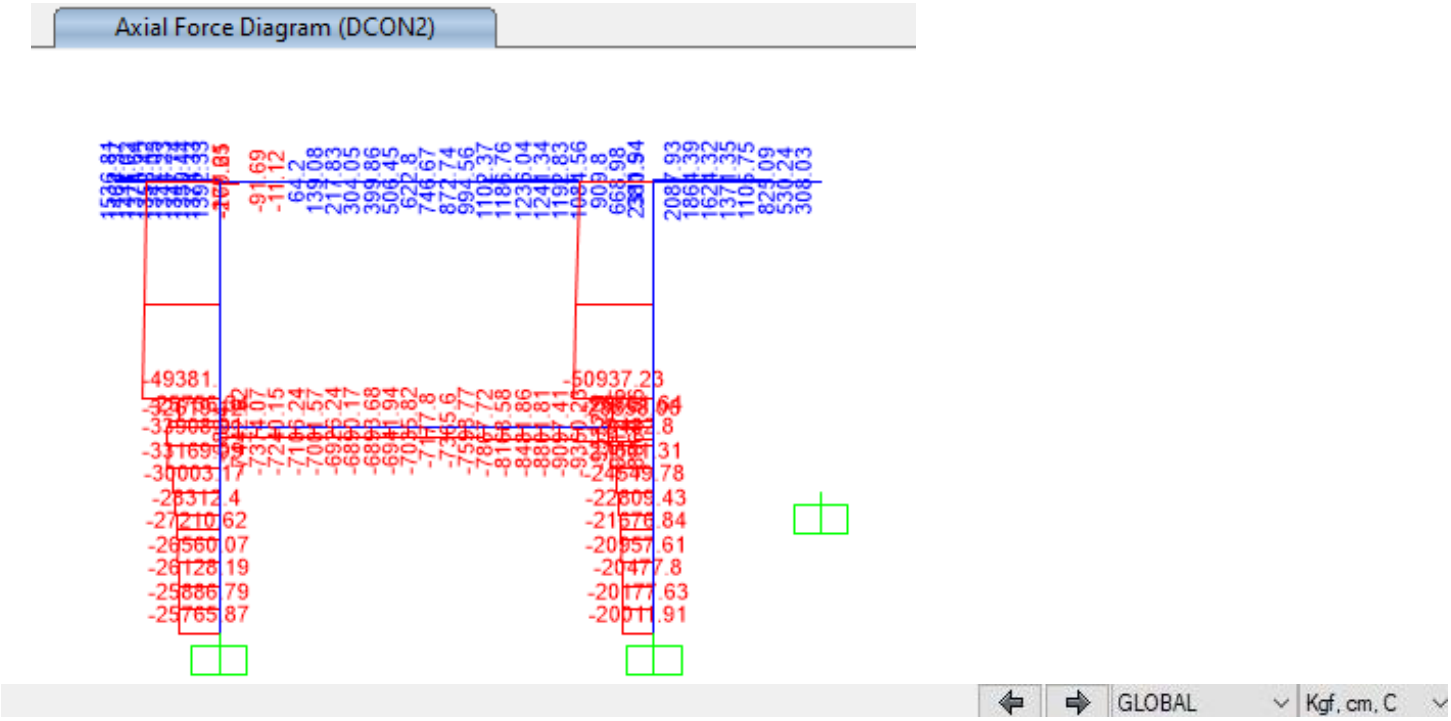

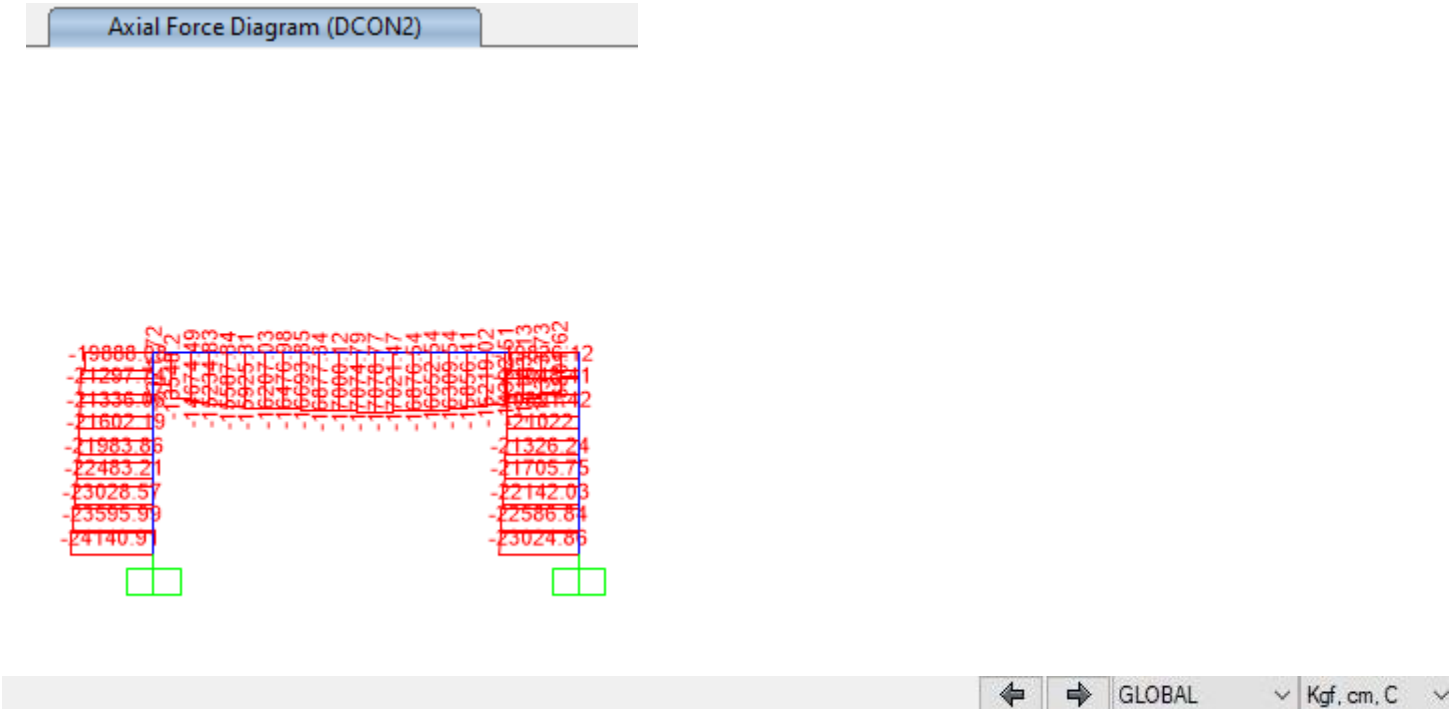

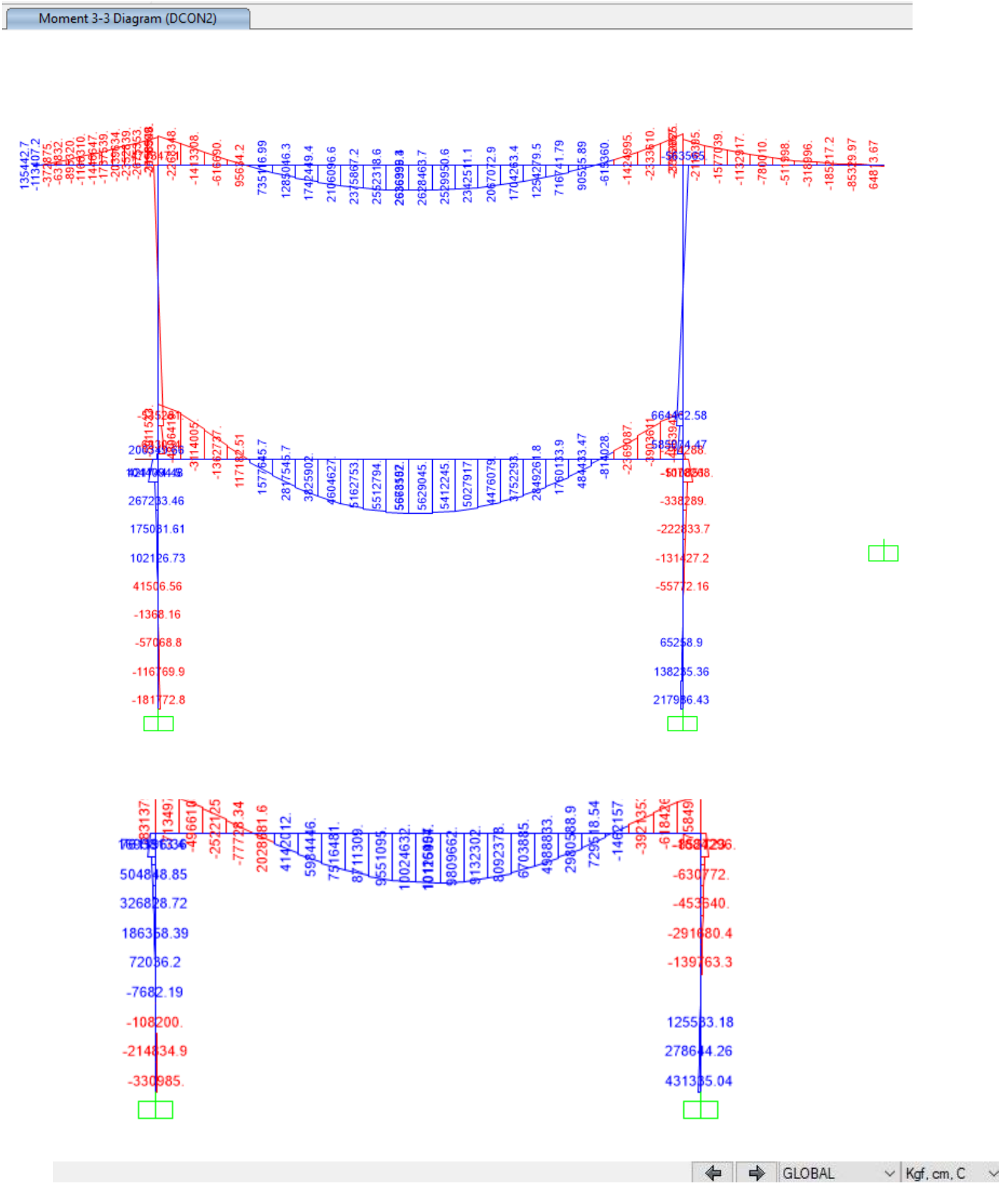
Moment 3-3 Diagram (DCON2)
GLOBAL
Kgf, cm, C

10. Area results

Resultant M11 Diagram (DCON2)

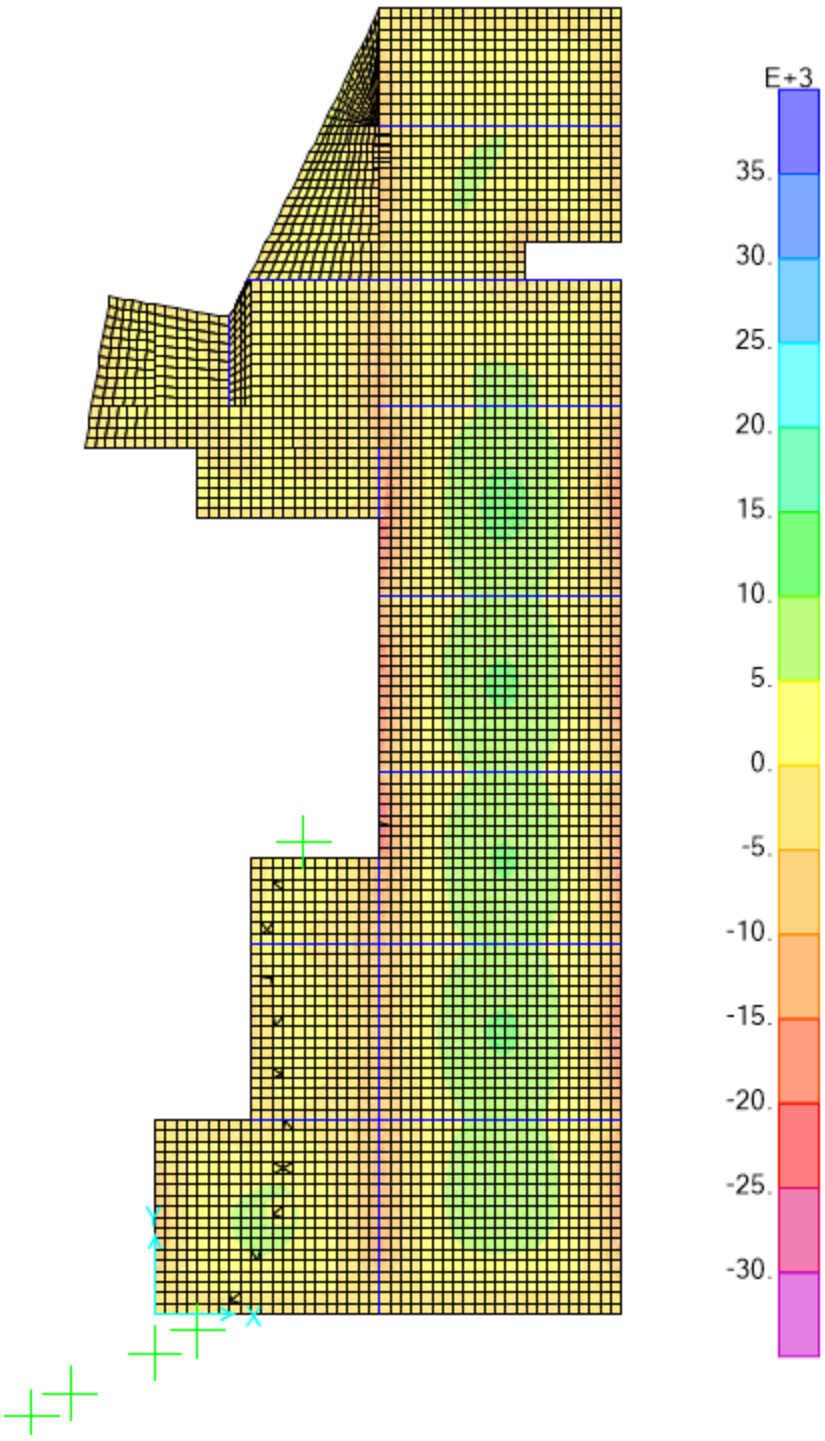

Resultant M22 Diagram (DCON2)

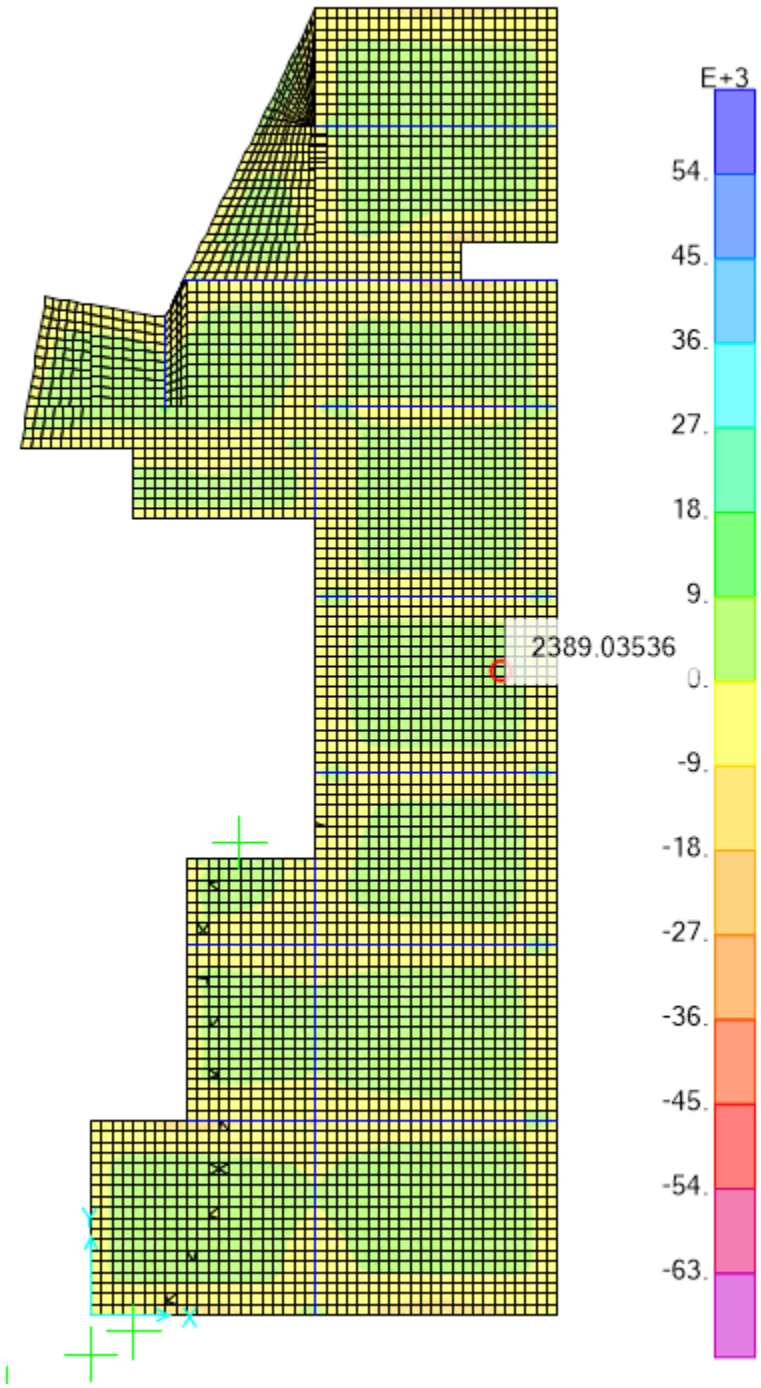

11. Concrete design
Concrete design-Eurocode 2-2004

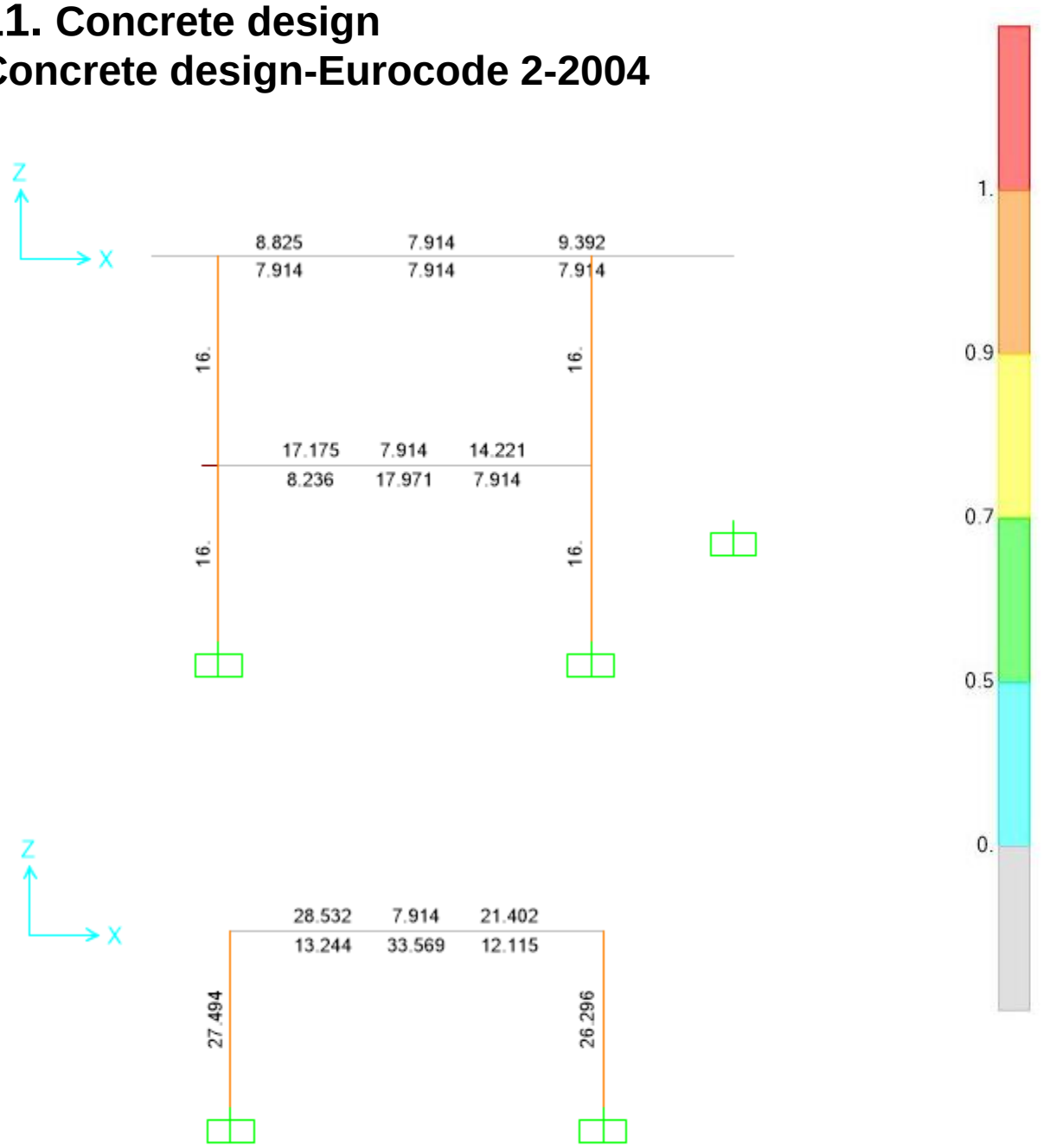

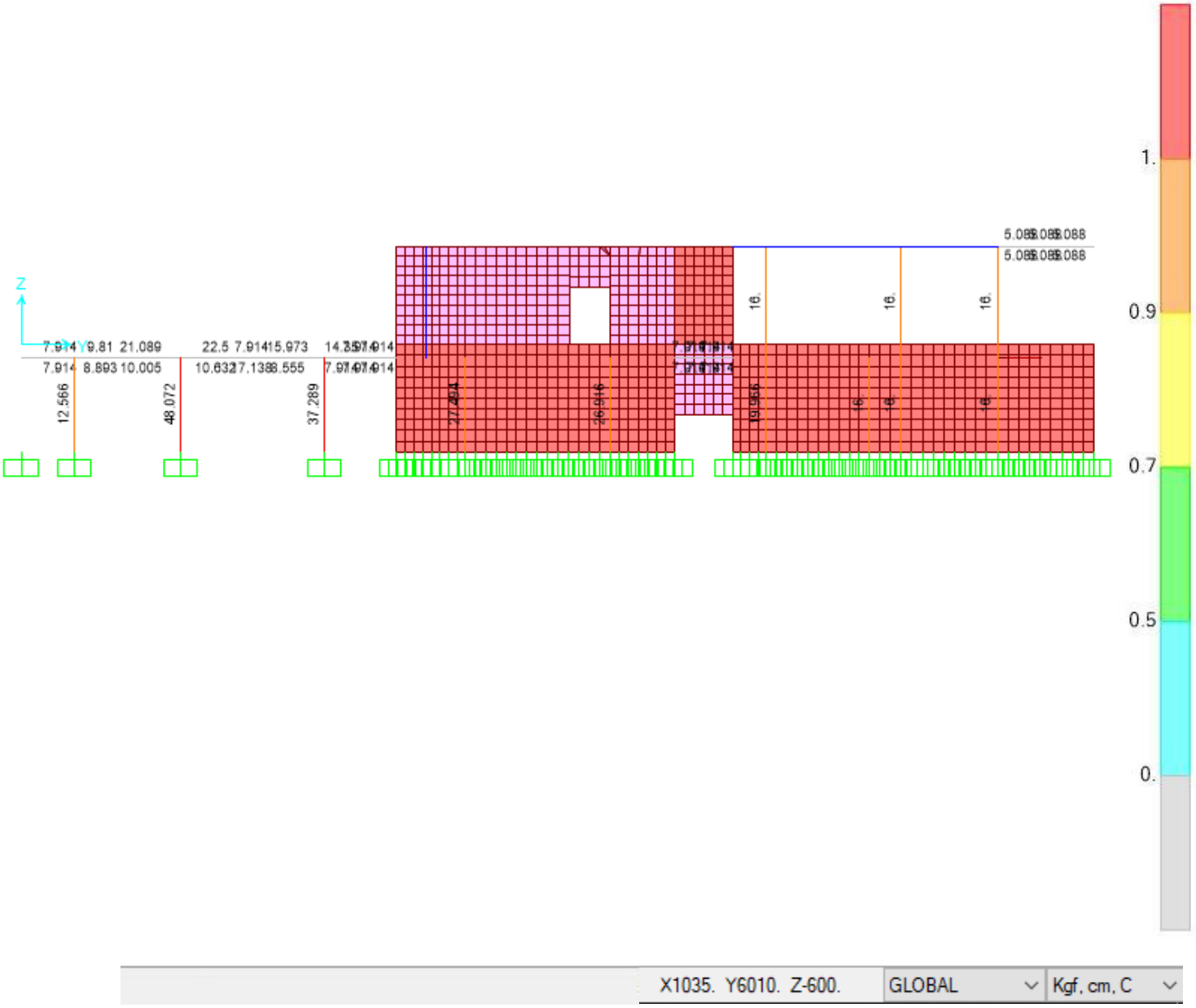
Z
Y
1.
0.9
0.7
0.5
0.
X1035. Y6010. Z-600.
GLOBAL
Kgf, cm, C

Table: Design Forces For Beams

Table: Design Forces For Beams

Frame	Combo	Station	P	V2	V3	T	M2	M3
		cm	Kgf	Kgf	Kgf	Kgf-cm	Kgf-cm	Kgf-cm
202	DCON2	0	-27804.31	-28859.02	-1582.35	1152212.65	-39923.11	-2108566.8
202	DCON2	49.583	-27804.31	-28256.38	-1582.35	1152212.65	38535.09	-692580.69
202	DCON2	49.583	-25392.11	-20599.69	360.25	534198.99	37694.64	-568456.74
202	DCON2	99.167	-25392.11	-19997.04	360.25	534198.99	19832.22	438003.82
202	DCON2	99.167	-23829.23	-13056.95	291.28	118591.22	20771.44	522268.33
202	DCON2	148.75	-23829.23	-12454.3	291.28	118591.22	6328.94	1154734.68
202	DCON2	148.75	-22708.57	-2220.73	153.72	-219730.41	9567.56	1229118.07
202	DCON2	198.333	-22708.57	-1618.08	153.72	-219730.41	1945.49	1324288.61
202	DCON2	198.333	-21811.75	5252.99	119.18	-431053.36	6212.01	1308286.98
202	DCON2	247.917	-21811.75	5855.64	119.18	-431053.36	302.83	1032885.45
202	DCON2	247.917	-21052.12	12782.62	107.15	-592963.41	4833.41	985406.78
202	DCON2	297.5	-21052.12	13385.26	107.15	-592963.41	-479.52	336661.58
202	DCON2	297.5	-20424.38	20004.9	106.88	-699517.67	4315.05	251941.23
202	DCON2	347.083	-20424.38	20607.54	106.88	-699517.67	-984.39	-754909
202	DCON2	347.083	-19890.44	26905.86	105.56	-760121.45	3939.93	-875464.97
202	DCON2	396.667	-19890.44	27508.51	105.56	-760121.45	-1294.02	-2224487.88
202	DCON2	396.667	-19429.61	33408.69	101.33	-782389.14	3731.33	-2379062.65
202	DCON2	446.25	-19429.61	34011.33	101.33	-782389.14	-1293	-4050517.43
202	DCON2	446.25	-19024.4	39395.54	105.62	-773191.61	3830.36	-4236819.71
202	DCON2	495.833	-19024.4	39998.18	105.62	-773191.61	-1406.59	-6205122.48
202	DCON2	495.833	-18665.86	44551.15	184.32	-740817.07	3582.41	-6420243.13
202	DCON2	545.417	-18665.86	45153.8	184.32	-740817.07	-5556.6	-8644178.28
202	DCON2	545.417	-18359.63	49082.68	438.56	-699223.78	-943.02	-8886464.97
202	DCON2	595	-18359.63	49685.33	438.56	-699223.78	-22688.2	-11335088.6
202	DCON2	595	-19162.49	-64342.98	409.43	-353329.9	20971.98	-11958728.4
202	DCON2	643.261	-19162.49	-63756.41	409.43	-353329.9	1212.67	-8867634.54
202	DCON2	643.261	-18988.88	-61463.34	167.9	-297194.84	5401.04	-8536242.75
202	DCON2	691.522	-18988.88	-60876.77	167.9	-297194.84	-2701.72	-5584122.78
202	DCON2	691.522	-18829.98	-57078.02	93.56	-234971.21	1786.8	-5276072.41
202	DCON2	739.783	-18829.98	-56491.45	93.56	-234971.21	-2728.65	-2535591.48
202	DCON2	739.783	-18696.51	-51715.94	88.3	-174654.74	1903.12	-2253535.92
202	DCON2	788.043	-18696.51	-51129.37	88.3	-174654.74	-2358.18	228166.27
202	DCON2	788.043	-18588.02	-45861.31	92.45	-117583.56	2240.3	480951.52
202	DCON2	836.304	-18588.02	-45274.74	92.45	-117583.56	-2221.3	2680104.11
202	DCON2	836.304	-18505.54	-39683.38	95.07	-63749.64	2408.14	2901510.06
202	DCON2	884.565	-18505.54	-39096.81	95.07	-63749.64	-2179.86	4802510.11
202	DCON2	884.565	-18446.76	-33292.47	96.77	-12698.36	2496.1	4991151.02
202	DCON2	932.826	-18446.76	-32705.9	96.77	-12698.36	-2174.11	6583720.24
202	DCON2	932.826	-18413.7	-26762.05	98.52	36147.49	2574.08	6738684.66
202	DCON2	981.087	-18413.7	-26175.48	98.52	36147.49	-2180.7	8016090.25
202	DCON2	981.087	-18402.48	-20144.53	100.61	83258.72	2652.83	8136791.85
202	DCON2	1029.348	-18402.48	-19557.96	100.61	83258.72	-2202.71	9094830.22
202	DCON2	1029.348	-18416.27	-13478.29	103.07	128854.49	2735.6	9180917.91
202	DCON2	1077.609	-18416.27	-12891.72	103.07	128854.49	-2238.73	9817237.62
202	DCON2	1077.609	-18448.43	-6793.69	105.81	172826.24	2813.74	9868538.46
202	DCON2	1125.87	-18448.43	-6207.12	105.81	172826.24	-2292.61	10182253.46
202	DCON2	1125.87	-18503.57	-118.49	108.78	214720.71	2890.01	10198745.11
202	DCON2	1174.13	-18503.57	468.08	108.78	214720.71	-2359.72	10190309.2

Table: Design Forces For Beams

Frame	Combo	Station	P	V2	V3	T	M2	M3
		cm	Kgf	Kgf	Kgf	Kgf-cm	Kgf-cm	Kgf-cm
202	DCON2	1174.13	-18570.48	6516.35	111.84	253768.95	2952.77	10172121.53
202	DCON2	1222.391	-18570.48	7102.92	111.84	253768.95	-2444.97	9843482.53
202	DCON2	1222.391	-18656.19	13069.98	114.98	288949.85	3011.89	9790931.53
202	DCON2	1270.652	-18656.19	13656.55	114.98	288949.85	-2536.96	9146008.75
202	DCON2	1270.652	-18742.05	19483.33	118.02	319078.26	3047.34	9059669.61
202	DCON2	1318.913	-18742.05	20069.9	118.02	319078.26	-2648.48	8105232.9
202	DCON2	1318.913	-18839.17	25668.07	120.97	342910.75	3084.42	7986063.32
202	DCON2	1367.174	-18839.17	26254.64	120.97	342910.75	-2753.52	6733145.88
202	DCON2	1367.174	-18915.08	31490.76	123.58	359264.24	3082.04	6582679.07
202	DCON2	1415.435	-18915.08	32077.33	123.58	359264.24	-2882.05	5048753.45
202	DCON2	1415.435	-18985.06	36748.1	125.53	367146.62	3101.91	4869396.4
202	DCON2	1463.696	-18985.06	37334.67	125.53	367146.62	-2956.17	3081746.77
202	DCON2	1463.696	-18982.93	41124.01	125.89	365892.52	3081.14	2877252.64
202	DCON2	1511.957	-18982.93	41710.58	125.89	365892.52	-2994.61	878417.98
202	DCON2	1511.957	-18904.24	44101.86	126.84	355349.64	3198.94	654697.59
202	DCON2	1560.217	-18904.24	44688.42	126.84	355349.64	-2922.32	-1487850.47
202	DCON2	1560.217	-18545.37	44749.11	144.62	335938	3236.46	-1721064.13
202	DCON2	1608.478	-18545.37	45335.68	144.62	335938	-3743.14	-3894849.07
202	DCON2	1608.478	-17547.18	40590.87	256.46	307332.8	2330.8	-4120067.21
202	DCON2	1656.739	-17547.18	41177.44	256.46	307332.8	-10046.03	-6093171.89
202	DCON2	1656.739	-13944.75	23769.99	330.66	266696.42	-5281.39	-6284182.26
202	DCON2	1705	-13944.75	24356.56	330.66	266696.42	-21239.37	-7445496.65
202	DCON2	0	-27804.31	-28859.02	-1582.35	1152212.65	-39923.11	-1706845.43
202	DCON2	49.583	-27804.31	-28256.38	-1582.35	1152212.65	38535.09	-337744.23
202	DCON2	49.583	-25392.11	-20599.69	360.25	534198.99	37694.64	-219615.01
202	DCON2	99.167	-25392.11	-19997.04	360.25	534198.99	19832.22	759553.28
202	DCON2	99.167	-23829.23	-13056.95	291.28	118591.22	20771.44	839715.89
202	DCON2	148.75	-23829.23	-12454.3	291.28	118591.22	6328.94	1462652.2
202	DCON2	148.75	-22708.57	-2220.73	153.72	-219730.41	9567.56	1533190.23
202	DCON2	198.333	-22708.57	-1618.08	153.72	-219730.41	1945.49	1645742.98
202	DCON2	198.333	-21811.75	5252.99	119.18	-431053.36	6212.01	1630622.69
202	DCON2	247.917	-21811.75	5855.64	119.18	-431053.36	302.83	1390386
202	DCON2	247.917	-21052.12	12782.62	107.15	-592963.41	4833.41	1345227.2
202	DCON2	297.5	-21052.12	13385.26	107.15	-592963.41	-479.52	749370.28
202	DCON2	297.5	-20424.38	20004.9	106.88	-699517.67	4315.05	668730.05
202	DCON2	347.083	-20424.38	20607.54	106.88	-699517.67	-984.39	-268372.15
202	DCON2	347.083	-19890.44	26905.86	105.56	-760121.45	3939.93	-383169.66
202	DCON2	396.667	-19890.44	27508.51	105.56	-760121.45	-1294.02	-1646508.03
202	DCON2	396.667	-19429.61	33408.69	101.33	-782389.14	3731.33	-1793751.33
202	DCON2	446.25	-19429.61	34011.33	101.33	-782389.14	-1293	-3364730.43
202	DCON2	446.25	-19024.4	39395.54	105.62	-773191.61	3830.36	-3542261.24
202	DCON2	495.833	-19024.4	39998.18	105.62	-773191.61	-1406.59	-5396784.1
202	DCON2	495.833	-18665.86	44551.15	184.32	-740817.07	3582.41	-5601863.22
202	DCON2	545.417	-18665.86	45153.8	184.32	-740817.07	-5556.6	-7701017.81
202	DCON2	545.417	-18359.63	49082.68	438.56	-699223.78	-943.02	-7932115.78
202	DCON2	595	-18359.63	49685.33	438.56	-699223.78	-22688.2	-10246869.5
202	DCON2	595	-19162.49	-64342.98	409.43	-353329.9	20971.98	-10841255.5
202	DCON2	643.261	-19162.49	-63756.41	409.43	-353329.9	1212.67	-7871387.33
202	DCON2	643.261	-18988.88	-61463.34	167.9	-297194.84	5401.04	-7555301.16
202	DCON2	691.522	-18988.88	-60876.77	167.9	-297194.84	-2701.72	-4719251.62
202	DCON2	691.522	-18829.98	-57078.02	93.56	-234971.21	1786.8	-4425539.89

Table: Design Forces For Beams

Frame	Combo	Station	P	V2	V3	T	M2	M3
		cm	Kgf	Kgf	Kgf	Kgf-cm	Kgf-cm	Kgf-cm
202	DCON2	739.783	-18829.98	-56491.45	93.56	-234971.21	-2728.65	-1792156.94
202	DCON2	739.783	-18696.51	-51715.94	88.3	-174654.74	1903.12	-1523305.26
202	DCON2	788.043	-18696.51	-51129.37	88.3	-174654.74	-2358.18	862814.47
202	DCON2	788.043	-18588.02	-45861.31	92.45	-117583.56	2240.3	1103715.6
202	DCON2	836.304	-18588.02	-45274.74	92.45	-117583.56	-2221.3	3220167.03
202	DCON2	836.304	-18505.54	-39683.38	95.07	-63749.64	2408.14	3431130.49
202	DCON2	884.565	-18505.54	-39096.81	95.07	-63749.64	-2179.86	5263221.31
202	DCON2	884.565	-18446.76	-33292.47	96.77	-12698.36	2496.1	5442942.69
202	DCON2	932.826	-18446.76	-32705.9	96.77	-12698.36	-2174.11	6981002.86
202	DCON2	932.826	-18413.7	-26762.05	98.52	36147.49	2574.08	7128624.96
202	DCON2	981.087	-18413.7	-26175.48	98.52	36147.49	-2180.7	8366325.19
202	DCON2	981.087	-18402.48	-20144.53	100.61	83258.72	2652.83	8481297.09
202	DCON2	1029.348	-18402.48	-19557.96	100.61	83258.72	-2202.71	9414690.75
202	DCON2	1029.348	-18416.27	-13478.29	103.07	128854.49	2735.6	9496683.16
202	DCON2	1077.609	-18416.27	-12891.72	103.07	128854.49	-2238.73	10123568.39
202	DCON2	1077.609	-18448.43	-6793.69	105.81	172826.24	2813.74	10172419.88
202	DCON2	1125.87	-18448.43	-6207.12	105.81	172826.24	-2292.61	10491976.15
202	DCON2	1125.87	-18503.57	-118.49	108.78	214720.71	2890.01	10507667.39
202	DCON2	1174.13	-18503.57	468.08	108.78	214720.71	-2359.72	10520339.2
202	DCON2	1174.13	-18570.48	6516.35	111.84	253768.95	2952.77	10502994.67
202	DCON2	1222.391	-18570.48	7102.92	111.84	253768.95	-2444.97	10210640.26
202	DCON2	1222.391	-18656.19	13069.98	114.98	288949.85	3011.89	10160560.81
202	DCON2	1270.652	-18656.19	13656.55	114.98	288949.85	-2536.96	9566907.61
202	DCON2	1270.652	-18742.05	19483.33	118.02	319078.26	3047.34	9484640.01
202	DCON2	1318.913	-18742.05	20069.9	118.02	319078.26	-2648.48	8596121.54
202	DCON2	1318.913	-18839.17	25668.07	120.97	342910.75	3084.42	8482575.84
202	DCON2	1367.174	-18839.17	26254.64	120.97	342910.75	-2753.52	7309675.93
202	DCON2	1367.174	-18915.08	31490.76	123.58	359264.24	3082.04	7166309.1
202	DCON2	1415.435	-18915.08	32077.33	123.58	359264.24	-2882.05	5725631.93
202	DCON2	1415.435	-18985.06	36748.1	125.53	367146.62	3101.91	5554731.59
202	DCON2	1463.696	-18985.06	37334.67	125.53	367146.62	-2956.17	3872210.21
202	DCON2	1463.696	-18982.93	41124.01	125.89	365892.52	3081.14	3677344.23
202	DCON2	1511.957	-18982.93	41710.58	125.89	365892.52	-2994.61	1793421.09
202	DCON2	1511.957	-18904.24	44101.86	126.84	355349.64	3198.94	1580210.12
202	DCON2	1560.217	-18904.24	44688.42	126.84	355349.64	-2922.32	-440947.88
202	DCON2	1560.217	-18545.37	44749.11	144.62	335938	3236.46	-663244.68
202	DCON2	1608.478	-18545.37	45335.68	144.62	335938	-3743.14	-2714622.57
202	DCON2	1608.478	-17547.18	40590.87	256.46	307332.8	2330.8	-2929357.81
202	DCON2	1656.739	-17547.18	41177.44	256.46	307332.8	-10046.03	-4790123.81
202	DCON2	1656.739	-13944.75	23769.99	330.66	266696.42	-5281.39	-4972339.68
202	DCON2	1705	-13944.75	24356.56	330.66	266696.42	-21239.37	-6060076.1

Table: Design Forces For Columns

Table: Design Forces For Columns

Frame	Combo	Station	P	V2	V3	T	M2	M3
		cm	Kgf	Kgf	Kgf	Kgf-cm	Kgf-cm	Kgf-cm
345	DCON1	0	-4357.43	1455.6	65.31	136080.21	523.24	-184556.44
345	DCON1	48	-4616.72	1455.6	65.31	136080.21	-2611.56	-254425.01
345	DCON1	48	-5798.3	-726.99	146.08	92245	2817.27	-248994.42
345	DCON1	66	-5895.54	-726.99	146.08	92245	187.87	-235908.63
345	DCON1	108	-6122.41	-726.99	146.08	92245	-5947.4	-205375.12
345	DCON1	108	-6876.27	-719.53	83.64	38195.49	12.17	-192831.84
345	DCON1	132	-7005.92	-719.53	83.64	38195.49	-1995.11	-175563.19
345	DCON1	168	-7200.38	-719.53	83.64	38195.49	-5006.03	-149660.22
345	DCON1	168	-7588.84	-649.05	27.04	-5730.01	-1733.45	-137383.47
345	DCON1	198	-7750.9	-649.05	27.04	-5730.01	-2544.73	-117911.9
345	DCON1	228	-7912.95	-649.05	27.04	-5730.01	-3356.01	-98440.33
345	DCON1	228	-8059.9	-598.18	-16.67	-37086.5	-2900.07	-87156.44
345	DCON1	264	-8254.37	-598.18	-16.67	-37086.5	-2300.04	-65622.1
345	DCON1	288	-8384.01	-598.18	-16.67	-37086.5	-1900.03	-51265.88
345	DCON1	288	-8424.85	-561.21	-47.9	-54950.73	-3546.53	-40767.94
345	DCON1	330	-8651.72	-561.21	-47.9	-54950.73	-1534.68	-17197.14
345	DCON1	348	-8748.96	-561.21	-47.9	-54950.73	-672.45	-7095.37
345	DCON1	348	-8737.57	-536.13	-66.27	-58741.98	-3900.46	2851.09
345	DCON1	396	-8996.86	-536.13	-66.27	-58741.98	-719.71	28585.15
345	DCON1	408	-9061.68	-536.13	-66.27	-58741.98	75.48	35018.67
345	DCON1	408	-9053.75	-520.09	-72.19	-47634.16	-4308.94	44586.93
345	DCON1	462	-9345.45	-520.09	-72.19	-47634.16	-410.45	72671.55
345	DCON1	468	-9377.86	-520.09	-72.19	-47634.16	22.72	75792.06
345	DCON1	468	-9383.04	-494.21	-212.79	-25995.35	-4588.16	85084.09
345	DCON1	528	-9707.15	-494.21	-212.79	-25995.35	8179.06	114736.99
345	DCON2	0	-5261.67	1809.22	81.05	168474.46	649.36	-229182.67
345	DCON2	48	-5520.95	1809.22	81.05	168474.46	-3241.05	-316025.23
345	DCON2	48	-6927.89	-906.03	180.42	114171.4	3478.75	-309195.47
345	DCON2	66	-7025.12	-906.03	180.42	114171.4	231.2	-292887.02
345	DCON2	108	-7252	-906.03	180.42	114171.4	-7346.41	-254833.96
345	DCON2	108	-8111.69	-895.06	103.41	47249.98	19.37	-239215.65
345	DCON2	132	-8241.33	-895.06	103.41	47249.98	-2462.51	-217734.28
345	DCON2	168	-8435.8	-895.06	103.41	47249.98	-6185.35	-185512.23
345	DCON2	168	-8845.67	-805.97	34.06	-7115.11	-2108.43	-170253.77
345	DCON2	198	-9007.73	-805.97	34.06	-7115.11	-3130.29	-146074.64
345	DCON2	228	-9169.78	-805.97	34.06	-7115.11	-4152.15	-121895.51
345	DCON2	228	-9283.66	-741.6	-19.09	-45919.98	-3519.89	-107894.71
345	DCON2	264	-9478.13	-741.6	-19.09	-45919.98	-2832.55	-81197.1
345	DCON2	288	-9607.78	-741.6	-19.09	-45919.98	-2374.32	-63398.69
345	DCON2	288	-9594.97	-694.88	-56.5	-68035	-4279.74	-50392.08
345	DCON2	330	-9821.85	-694.88	-56.5	-68035	-1906.73	-21207.19
345	DCON2	348	-9919.08	-694.88	-56.5	-68035	-889.72	-8699.38
345	DCON2	348	-9848.28	-663.37	-78.08	-72740.38	-4685.67	3611.61
345	DCON2	396	-10107.57	-663.37	-78.08	-72740.38	-937.88	35453.58
345	DCON2	408	-10172.39	-663.37	-78.08	-72740.38	-0.93	43414.08
345	DCON2	408	-10113.73	-643.74	-84.75	-58998.37	-5157.47	55254.31
345	DCON2	462	-10405.43	-643.74	-84.75	-58998.37	-581	90016.01
345	DCON2	468	-10437.84	-643.74	-84.75	-58998.37	-72.5	93878.42
345	DCON2	468	-10405.52	-612.52	-251.1	-32203.01	-5498.28	105386.55
345	DCON2	528	-10729.63	-612.52	-251.1	-32203.01	9567.5	142137.79

Table: Design Forces For Columns

Frame	Combo	Station	P	V2	V3	T	M2	M3
		cm	Kgf	Kgf	Kgf	Kgf-cm	Kgf-cm	Kgf-cm
345	DCON2	0	-5261.67	1809.22	81.05	168474.46	649.36	-229182.67
345	DCON2	48	-5520.95	1809.22	81.05	168474.46	-3241.05	-316025.23
345	DCON2	48	-6927.89	-906.03	180.42	114171.4	3478.75	-309195.47
345	DCON2	66	-7025.12	-906.03	180.42	114171.4	231.2	-292887.02
345	DCON2	108	-7252	-906.03	180.42	114171.4	-7346.41	-254833.96
345	DCON2	108	-8111.69	-895.06	103.41	47249.98	19.37	-239215.65
345	DCON2	132	-8241.33	-895.06	103.41	47249.98	-2462.51	-217734.28
345	DCON2	168	-8435.8	-895.06	103.41	47249.98	-6185.35	-185512.23
345	DCON2	168	-8845.67	-805.97	34.06	-7115.11	-2108.43	-170253.77
345	DCON2	198	-9007.73	-805.97	34.06	-7115.11	-3130.29	-146074.64
345	DCON2	228	-9169.78	-805.97	34.06	-7115.11	-4152.15	-121895.51
345	DCON2	228	-9283.66	-741.6	-19.09	-45919.98	-3519.89	-107894.71
345	DCON2	264	-9478.13	-741.6	-19.09	-45919.98	-2832.55	-81197.1
345	DCON2	288	-9607.78	-741.6	-19.09	-45919.98	-2374.32	-63398.69
345	DCON2	288	-9594.97	-694.88	-56.5	-68035	-4279.74	-50392.08
345	DCON2	330	-9821.85	-694.88	-56.5	-68035	-1906.73	-21207.19
345	DCON2	348	-9919.08	-694.88	-56.5	-68035	-889.72	-8699.38
345	DCON2	348	-9848.28	-663.37	-78.08	-72740.38	-4685.67	3611.61
345	DCON2	396	-10107.57	-663.37	-78.08	-72740.38	-937.88	35453.58
345	DCON2	408	-10172.39	-663.37	-78.08	-72740.38	-0.93	43414.08
345	DCON2	408	-10113.73	-643.74	-84.75	-58998.37	-5157.47	55254.31
345	DCON2	462	-10405.43	-643.74	-84.75	-58998.37	-581	90016.01
345	DCON2	468	-10437.84	-643.74	-84.75	-58998.37	-72.5	93878.42
345	DCON2	468	-10405.52	-612.52	-251.1	-32203.01	-5498.28	105386.55
345	DCON2	528	-10729.63	-612.52	-251.1	-32203.01	9567.5	142137.79
345	DCON3	0	-3261.83	1184.85	53.46	109235.03	428.16	-143770
345	DCON3	48	-3453.89	1184.85	53.46	109235.03	-1982.75	-199032.47
345	DCON3	48	-4348.03	-525.11	186.03	74736.28	4484.7	-194340.26
345	DCON3	66	-4420.05	-525.11	186.03	74736.28	1138.07	-183437.59
345	DCON3	108	-4588.11	-525.11	186.03	74736.28	-2689.94	-157570.94
345	DCON3	108	-5119.45	-544.47	129.52	31899.92	1833.46	-147096.47
345	DCON3	132	-5215.49	-544.47	129.52	31899.92	-1257.71	-132984.94
345	DCON3	168	-5359.54	-544.47	129.52	31899.92	-1943.6	-111789.52
345	DCON3	168	-5601.91	-498.95	81.11	-2623.32	207.35	-101964.75
345	DCON3	198	-5721.96	-498.95	81.11	-2623.32	-1733.09	-86764.53
345	DCON3	228	-5842	-498.95	81.11	-2623.32	-619.9	-71542.83
345	DCON3	228	-5898.35	-438.3	46.15	-26790.77	-701.06	-62934.7
345	DCON3	264	-6042.4	-438.3	46.15	-26790.77	-1228.07	-46904.23
345	DCON3	288	-6138.43	-438.3	46.15	-26790.77	479.85	-36145.74
345	DCON3	288	-6117.24	-393.63	20.13	-40387.79	-1314.51	-28385.09
345	DCON3	330	-6285.29	-393.63	20.13	-40387.79	-229.31	-10832.49
345	DCON3	348	-6357.32	-393.63	20.13	-40387.79	1462.15	-2919.23
345	DCON3	348	-6301.7	-370.39	3.23	-43317.35	-1670.73	5055.86
345	DCON3	396	-6493.77	-370.39	3.23	-43317.35	713.23	26636.31
345	DCON3	408	-6541.78	-370.39	3.23	-43317.35	1979.53	32191.24
345	DCON3	408	-6492.3	-355.86	-7.04	-35131.77	-1983.21	40338.17
345	DCON3	462	-6708.37	-355.86	-7.04	-35131.77	1008.24	64356.84
345	DCON3	468	-6732.38	-355.86	-7.04	-35131.77	1630.44	67067.98
345	DCON3	468	-6695.95	-306.96	-55.37	-19153.58	-2256.75	75031.4
345	DCON3	528	-6936.03	-306.96	-55.37	-19153.58	11653.22	101279.53
345	DCON3	0	-3261.83	1113.04	53.46	109235.03	397.46	-143770

Table: Design Forces For Columns

Frame	Combo	Station	P	V2	V3	T	M2	M3
		cm	Kgf	Kgf	Kgf	Kgf-cm	Kgf-cm	Kgf-cm
345	DCON3	48	-3453.89	1113.04	53.46	109235.03	-2138.02	-199032.47
345	DCON3	48	-4348.03	-623.52	186.03	74736.28	-46.37	-194340.26
345	DCON3	66	-4420.05	-623.52	186.03	74736.28	-842.41	-183437.59
345	DCON3	108	-4588.11	-623.52	186.03	74736.28	-6680.62	-157570.94
345	DCON3	108	-5119.45	-591.71	129.52	31899.92	-1812.55	-147096.47
345	DCON3	132	-5215.49	-591.71	129.52	31899.92	-1884.98	-132984.94
345	DCON3	168	-5359.54	-591.71	129.52	31899.92	-5944.47	-111789.52
345	DCON3	168	-5601.91	-525.38	81.11	-2623.32	-2925.42	-101964.75
345	DCON3	198	-5721.96	-525.38	81.11	-2623.32	-2271.1	-86764.53
345	DCON3	228	-5842	-525.38	81.11	-2623.32	-4670.43	-71542.83
345	DCON3	228	-5898.35	-505.25	46.15	-26790.77	-3843.26	-62934.7
345	DCON3	264	-6042.4	-505.25	46.15	-26790.77	-2392.4	-46904.23
345	DCON3	288	-6138.43	-505.25	46.15	-26790.77	-3484.42	-36145.74
345	DCON3	288	-6117.24	-491.26	20.13	-40387.79	-4232.9	-28385.09
345	DCON3	330	-6285.29	-491.26	20.13	-40387.79	-2193.11	-10832.49
345	DCON3	348	-6357.32	-491.26	20.13	-40387.79	-2545.28	-2919.23
345	DCON3	348	-6301.7	-474.77	3.23	-43317.35	-4421.82	5055.86
345	DCON3	396	-6493.77	-474.77	3.23	-43317.35	-1866.73	26636.31
345	DCON3	408	-6541.78	-474.77	3.23	-43317.35	-1898.27	32191.24
345	DCON3	408	-6492.3	-464.09	-7.04	-35131.77	-4739.81	40338.17
345	DCON3	462	-6708.37	-464.09	-7.04	-35131.77	-1684.53	64356.84
345	DCON3	468	-6732.38	-464.09	-7.04	-35131.77	-1634.87	67067.98
345	DCON3	468	-6695.95	-472.53	-55.37	-19153.58	-4904.57	75031.4
345	DCON3	528	-6936.03	-472.53	-55.37	-19153.58	1019.28	101279.53
345	DCON3	0	-3261.83	1184.85	49.59	109235.03	428.16	-147497.44
345	DCON3	48	-3453.89	1184.85	49.59	109235.03	-1982.75	-202533.56
345	DCON3	48	-4348.03	-525.11	44.11	74736.28	4484.7	-198620.78
345	DCON3	66	-4420.05	-525.11	44.11	74736.28	1138.07	-188848.04
345	DCON3	108	-4588.11	-525.11	44.11	74736.28	-2689.94	-166472.04
345	DCON3	108	-5119.45	-544.47	2.29	31899.92	1833.46	-157133.85
345	DCON3	132	-5215.49	-544.47	2.29	31899.92	-1257.71	-143977.12
345	DCON3	168	-5359.54	-544.47	2.29	31899.92	-1943.6	-124270.13
345	DCON3	168	-5601.91	-498.95	-38.24	-2623.32	207.35	-114714.44
345	DCON3	198	-5721.96	-498.95	-38.24	-2623.32	-1733.09	-99184.86
345	DCON3	228	-5842	-498.95	-38.24	-2623.32	-619.9	-83676.77
345	DCON3	228	-5898.35	-438.3	-71.81	-26790.77	-701.06	-74481.26
345	DCON3	264	-6042.4	-438.3	-71.81	-26790.77	-1228.07	-56543.7
345	DCON3	288	-6138.43	-438.3	-71.81	-26790.77	479.85	-44656.84
345	DCON3	288	-6117.24	-393.63	-94.54	-40387.79	-1314.51	-35861.51
345	DCON3	330	-6285.29	-393.63	-94.54	-40387.79	-229.31	-16248.77
345	DCON3	348	-6357.32	-393.63	-94.54	-40387.79	1462.15	-8234.03
345	DCON3	348	-6301.7	-370.39	-106.12	-43317.35	-1670.73	-527.81
345	DCON3	396	-6493.77	-370.39	-106.12	-43317.35	713.23	18459.44
345	DCON3	408	-6541.78	-370.39	-106.12	-43317.35	1979.53	23046.43
345	DCON3	408	-6492.3	-355.86	-104.93	-35131.77	-1983.21	29983.49
345	DCON3	462	-6708.37	-355.86	-104.93	-35131.77	1008.24	50242.5
345	DCON3	468	-6732.38	-355.86	-104.93	-35131.77	1630.44	52451.1
345	DCON3	468	-6695.95	-306.96	-275.19	-19153.58	-2256.75	59140.08
345	DCON3	528	-6936.03	-306.96	-275.19	-19153.58	11653.22	79661.51
345	DCON3	0	-3261.83	1113.04	49.59	109235.03	397.46	-147497.44
345	DCON3	48	-3453.89	1113.04	49.59	109235.03	-2138.02	-202533.56

Table: Design Forces For Columns

Frame	Combo	Station	P	V2	V3	T	M2	M3
		cm	Kgf	Kgf	Kgf	Kgf-cm	Kgf-cm	Kgf-cm
345	DCON3	48	-4348.03	-623.52	44.11	74736.28	-46.37	-198620.78
345	DCON3	66	-4420.05	-623.52	44.11	74736.28	-842.41	-188848.04
345	DCON3	108	-4588.11	-623.52	44.11	74736.28	-6680.62	-166472.04
345	DCON3	108	-5119.45	-591.71	2.29	31899.92	-1812.55	-157133.85
345	DCON3	132	-5215.49	-591.71	2.29	31899.92	-1884.98	-143977.12
345	DCON3	168	-5359.54	-591.71	2.29	31899.92	-5944.47	-124270.13

საექსპერტო დასკვნა

ქალაქ თბილისში, ზაჰესის დასახლებაში, წინამძღვრიშვილის ქუჩა №25-ში (ს.კ. 72.12.02.281) დაპროექტებული ღვინის ქარხნის პროექტის ფუძეებზე, საძირკვლებსა და სხვა ძირითად კონსტრუქციებზე

ქ. თბილისი 2021 წლის 25 ოქტომბერი

დავალების თანახმად ექსპერტიზა ჩაუტარდა ქლაქ თბილისში, ზაჰესის დასახლებაში, წინამძღვრიშვილის ქუჩა №25-ში (საექსპერტოდ მოწოდებული პროექტების შტამპების მიხედვით წინამძღვრიშვილის ქუჩა №4), შპს „ვაზი+“-ის (ID ნომერი: 236047023) საკუთრებაში არსებულ მიწის ნაკვეთზე (მიწის საკადასტრო კოდი № 72.12.02.281) დაპროექტებული ღვინის ქარხნის პროექტის ფუძეებს, საძირკვლებსა და სხვა ძირითად კონსტრუქციებს. საექსპერტოდ წარმოდგენილი მასალების სისწორესა და აუთენტურობაზე პასუხისმგებელია დამკვეთი. დოკუმენტაცია წარმოდგენილია შემდეგი ნაწილებით.

– არქიტექტურული ნაწილი, რომელიც შესრულებულია შპს „მოსულიშვილი და პარტნიორები“-ს საპროექტო ჯგუფის მიერ. პროექტის მთავარი არქიტექტორი გ. მოსულიშვილი და ს. გოგიჩაიშვილი.

– კონსტრუქციული ნაწილი მუშა პროექტის სახით, რომელიც შესრულებულია შპს „ჯი ენ პი“-ს საპროექტო ჯგუფის მიერ. პროექტის მთავარი კონსტრუქტორი ო. ქვრივიშვილი.

– „ქ. თბილისი, წინანაურის ქუჩა №4 ს.კ. 72.12.02.281, ღვინის ქარხნის პროექტი. საინჟინრო გეოლოგიური დასკვნა“. შესრულებულია შპს „გენგეო“-ს ინჟინერ-გეოლოგ მ. ბაბილოძის მიერ.

საექსპერტო დასკვნა შესრულებულია შპს „ბალავერი“-ის საპროექტო ჯგუფის მიერ. ექსპერტი ინჟინერ-კონსტრუქტორი რ. აფხაძე.

საექსპერტოდ წარმოდგენილი ღვინის ქარხნის შენობა განთავსებულია რთულ ქანობიან რელიეფზე და ის ერთსართულიანია, სარდაფით. შენობა გეგმაში რთული გეომეტრული ფორმისაა, მაქსიმალური გაბარიტული ზომებით (პირველი სართულის დონეზე) 76,40X36,0 მ. სარდაფის სართულის სიმაღლე პირობითი 0,000 ნიშნულიდან სარდაფის იატაკის ზედაპირამდე 6,00 მ-ია, პირველი სართულისა კი 3,34 მ. პირობით 0,000 ნიშნულად მიღებულია პირველი სართულის იატაკის ზედაპირი, რომელსაც შეესაბამება აბსოლუტური ნიშნული 458,000 ტოპოგეგმის მიხედვით. სართულებს შორის კომუნიკაცია ხორციელდება ერთი ერთმარშიანი მონოლითური რკინაბეტონის ოვალური შიგა კიბით და ერთი სატვირთო ლიფტით.

სამშენებლო ნორმებისა და წესების – „სეისმომედეგი მშენებლობა” (პნ 01.01-09)-ს სეისმური საშიშროების რუქის დანართის მიხედვით მშენებლობისთვის გამოყოვილი უბანი (ზონა მცხეთა, სექტორი ზაჰესი) მიეკუთვნება 8-ბალიანი სეისმური ინტენსივობის ზონას, პიკური აჩქარებით A=0,16.

დაპროექტების ნორმების – „სამშენებლო კლიმატოლოგია“-ს მიხედვით კი: (შესაბამისად ცხრილები 17 და 18):

– თოვლის საფარის წონის ნორმატიული მნიშვნელობა შეადგენს – 0,50 კპა-ს (50 კგძ/მ^2).

– ქარის წნევის ნორმატიული მნიშვნელობა კი – 0,85 კპა-ს (85 კგძ/მ^2), 15-წელიწადში ერთხელ.

საინჟინრო-გეოლოგიური კვლევის მიხედვით ტერიტორიის ლითოლოგიურ აგებულებაში მონაწილეობს ოთხი ფენა (სადაც გამოიყოფა ორი საინჟინრო-გეოლოგიური ელემენტი): ნაყარი გრუნტი (ფენა-1), რომელიც გავრცელებულია რელიეფის ზედაპირიდან 2,30÷4,0 მ. სიღრმემდე და წარმოდგენილია თიხნაროვანი მასით, ღორღის, სამშენებლო და საყოფაცხოვრებო ნაგვის ნარჩენების ჩანართებით; შემდეგი ფენა, თიხნარი ქვიშნარის შუაშრეებით (ფენა 2), წარმოდგენილია ნახევრადმყარი კონსისტენციის ღია ყავისფერი თიხოვანი გრუნტით; I სგე – კენჭნარი (ფენა 3), წარმოდგენილია წვრილი და საშუალო ზომის კენჭებით, ლოდების ჩანართებით. შემავსებელი ქვიშნარი და ქვიშაა, საგებზე შეცემენტებულია და გვევლინება როგორც მცირე სიმძლავრის კონგლომერატი. შემავსაებლის რაოდენობა 20%-ის ფარგლებშია და ბოლო შრე, II სგე - ძლიერგამოფიტული, გათიხებული ქვიშაქვები, სუბარგილიტები და თიხები (ფენა 4), რომელიც წარმოდგენილია ძლიერგამოფიტული, გათიხებული მოყავისფრო, მონაცრისფერო ქვიშაქვებით, სუბარგილიტებით და თიხებით. ეს ლითოლოგიური სახესხვაობები ერთმანეთს ენაცვლებიან. ინჟინერ გეოლოგის რეკომენდაციით შენობის დაფუძნება შესაძლებელია ორთავე საინჟინრო გეოლოგიურ ელემენტზე ნებისმიერი ტიპის საძირკვლებით. გრუნტის წყალი დაფიქსირდა მხოლოდ №1 ჭაბურღილში 4,0 მ. სიღრმეზე რელიეფის ზედაპირიდან. გრუნტის წყალი ქიმიური შედგენილობის მიხედვით სულფატურად აგრესიულია ბეტონის მიმართ. უბნის რელიეფიდან გამომდინარე ინჟინერ გეოლოგის რეკომენდაციით ჩრდილოეთის მხრიდან საჭირო იქნება დრენაჟის მოწყობა. ფუძე გრუნტის ფიზიკურ-მექანიკური მახასიათებლები დეტალურად იხილეთ საინჟინრო-გეოლოგიურ ნაწილში.

ღვინის ქარხნის შენობის საანგარიშო სქემა კარკასულია, შენობები მზიდი ჩარჩოებით, რომლებიც მთლიანად იღებენ ჰორიზონტალურ და ვერტიკალურ

დატვირთვებს. საანგარიშო დატვირთვები შერჩეულია საქართველოში მოქმედი სტანდარტებით. კარკასის მზიდი ელემენტების კვეთები და არმირება შერჩეულია ანგარიშით მიღებული ძალვების შესაბამისად. კარკასის ელემენტები შესრულებულია მონოლითური რკინაბეტონისგან: შენობა გრუნტზე დაფუძნებულია 400 მმ. სისქის მონოლითური რკინაბეტონის საძირკვლის ფილით, მონოლითური რკინაბეტონის ლენტური (სიგანით 600 მმ. ფილოვანი ნაწილის სიმაღლე 500 მმ-ია) და წერტილოვანი საძირკვლებით [ძირის გაბარიტული ზომებით 1200X1200X500(h) მმ]. ქვაბულის ფერდის მდგრადობის მიზნით, ფრაგმენტულად, მის სამხრეთ-დასავლეთ ნაწილში („1“ და „2“ ღერძებზე „ბ/თ“ მონაკვეთში) და სამხრეთ-აღმოსავლეთის მცირე მონაკვეთზე („ა“ და „4“ ღერძების გადაკვეთასთან) ფერდი გამაგრებულია მონოლითური რკინაბეტონის ნაბურღნატენი Ø600 მმ. დიამეტრის (სიგრძით 7,0 მ) ხიმინჯებით. კარკასის ელემენტები შესრულებულია მონოლითური რკინაბეტონისაგან: მთლიანკედლიანი კვადრატული სვეტების განივი კვეთია 400X400 მმ, ხოლო წრიული ფორმისა კი Ø400 მმ. კოჭების განივი კვეთი 400X900(h) და 400X600(h) მმ-ია. მათ გარდა მზიდ ელემენტებად გამოყენებულია მონოლითური რკინაბეტონის კედლები სისქით 400 და 250 მმ. მონოლითური რკინაბეტონის სართულშუა და სასხვენო გადახურვის ფილის სისქე 280; 160; 180; 220 მმ-ია. შენობის სივრცითი სიხისტე უზრუნველყოფილია კარკასის ელემენტებისა და სართულშუა და სასხვენო გადახურვების მონოლითური რკინაბეტონის ფილების ერთობლივი მუშაობით. სართულებს შორის საკომუნიკაციო მონოლითური რკინაბეტონის ერთმარშიანი კიბის მარშების ფილის სისქე სავარაუდოდ 180 მმ-ია. მონოლითური რკინაბეტონის კონსტრუქციებში გამოყენებულია B30 კლასის ბეტონი სიმტკიცის მიხედვით. არმირება განხორციელებულია A500C კლასის არმატურის ღეროებით. საკიდებად გამოყენებულია A240 კლასის არმატურის გლინულა.

ექსპერტიზაზე წარმოდგენილი მასალები შესწავლილ იქნა პროექტის კონსტრუქციულ ნაწილთან ერთობლიობაში, ხოლო კონსტრუქციული ნაწილი კი დეტალურად. პროექტის კონსტრუქციული ნაწილის ანალიზური შესწავლის საფუძველზე შეიძლება დავასკვნათ, რომ პროექტი დამუშავებულია საქართველოში მოქმედი სამშენებლო ნორმებისა და წესების გათვალისწინებით, მაგრამ მიუხედავად ამისა ექსპერტს მის მიმართ გააჩნია შემდეგი სახის შენიშვნები:

– პროექტის სატიტულო ფურცელზე ობიექტის მისამართად დაფიქსირებულია „წინამძღვრიშვილის ქუჩა №4“, ხოლო № 72.12.02.281 საკადასტრო კოდის მქონე ნაკვეთის მისამართად საჯარო რეესტრის ამონაწერიდან დაფიქსირებულია

„წინამძღვრიშვილის ქუჩა №25“. საჭიროა შეუსაბამობის გასწორება. შენიშვნა ეხება არქიტექტურული პროექტის შტამპებსაც.

– საერთო მონაცემებში (ფურცელი №002):

* ქარის დატვირთვად მითითებულია 45 კგძ/მ^2, მაშინ როდესაც დაპროექტების ნორმების – „სამშენებლო კლიმატოლოგია“-ს მიხედვით მცხეთის მუნიციპალიტეტისათვის ქარის წნევის ნორმატიული მნიშვნელობა კი – 0,85 კპა-ს (85 კგძ/მ^2), 15-წელიწადში ერთხელ.

* ბოლო აბზაცში საძირკვლის ფუძედ მითითებულია თიხნარი კენჭების ჩანაცვლებით. ფურცელ №1-ზე დამუშავებულ „ქვაბულის გეგმა“-ზე ქვაბულის ძირის ნიშნულად დაფიქსირებულია –6,500 ნიშნული, რომელსაც შეესაბამება აბსოლუტური ნიშნული 451,500 მ. ტოპოგეგმის მიხედვით. საინჟინრო გეოლოგიური დასკვნაში დამუშავებული ჭრილების მიხედვით 451,500 ნიშნულზე ძირითადად განლაგებულია ძირითადი ქანები (II სგე) ძლიერგამოფიტული, გათიხებული ქვიშაქვები, სუბარგილიტები და თიხები. პროექტში საჭიროა კორექტირების შეტანა.

* გრუნტთან შემხებ კონსტრუქციებში (მონოლითური რკინაბეტონის ნაბურღნატენი ხიმინჯები; საძირკვლები და სარდაფის კედლები) არ არის გათვალისწინებული ინჟინერ გეოლოგის რეკომენდაცია გრუნტის წყლის ქიმიური შედგენილობის მიხედვით სულფატურად აგრესიულობის გამო ბეტონის მიმართ და გრუნტთან შემხებ კონსტრუქციებში გამოყენებულია ჩვეულებრივი B30 კლასის ბეტონი სიმტკიცის მიხედვით. გასათვალისწინებელია საინჟინრო გეოლოგიური დასკვნის I-თავის („ზოგადი ნაწილი“) „ჰიდროგეოლოგიური პირობები“-ს ტექსტში დაფიქსირებული სიტუაცია იმის თაობაზე, რომ გრუნტის წყალი დაფიქსირდა მხოლოდ №1 ჭაბურღილში 4,0 მ. სიღრმეზე რელიეფის ზედაპირიდან, რაც იმას ნიშნავს, რომ ქვაბულის სამხრეთ ნაწილში გრუნტის წყალი გამოვლინდება ქვაბულის ძირიდან 1,60 მ-ით მაღლა. საჭირო იქნება წყალშეუღწევადობისა და სუფატომესეგობის მიხედვით „ჰიდროგეოლოგიური პირობები“-ს ტექსტში აღწერილი ბეტონის სახეობის გამოყენება.

– ფურცლებზე №108÷№115, დამუშავებულია საძირკვლის ფილის (ასევე ლენტური და წერტილოვანი საძირკვლების) ჭრილები და არმატურის დეტალები, ხოლო №116-ზე კი მასალების სპეციფიკაცია საძირკვლის ფილაზე. საძირკვლის ფილის დეტალებში (შესაბამისად სპეციფიკაციაშიც) არ არის გათვალისწინებული სამშენებლო ნორმებისა და წესების – СП 63.13330.2012 Бетонные и железобетонные конструкции. Основные положения. („წესების კრებული. ბეტონისა და რკინაბეტონის კონსტრუქციები“)-ს 10.4.9 პუნქტის

მოთხოვნა საძირკვლის ფილის კონტურზე ჩამკეტი „П“-ს მაგვარი ღეროების მოწყობის თაობაზე, სადაც ღეროების ჰორიზონტალური ნაშვერები (ჩაანკერების სიგრძე) უნდა იყოს ფილის სისქის ორმაგი სიდიდის ტოლი, კონკრეტული შემთხვევისათვის, 400 მმ-იანი სისქის ფილისათვის ღეროების ჰორიზონტალური ნაშვერები უნდა იყოს 800 მმ.

– ფურცელზე №603, დამუშავებულია „მონოლითური კედელი მკ-3“. ქვე დამუშავებულ დეტალზე „კვეთი 2-2“ დასატანია კედლის სისქე. იგივე ეხება №612 (კვეთი 1-1) ფურცლებზე დამუშავებულ დეტალებსაც.

– ფურცლებზე №703 და №704 დამუსავებულია მონოლითური კიბეები, შესაბამისად „მონოლითური კიბე კბ-2“ და „მონოლითური კიბე კბ-3“, იქვე დამუშავებულ დეტალებზე არ არის დაფიქსირებული კიბის მარშების ფილის სისქე.

– ფურცლებზე №802 და №803, დამუშავებულია „ლითონის გადახურვის კვეთები“. აქვე დამუშავებულ დეტალზე „კვეთი 3-3“ დასაფიქსირებელია მე-11 პოზიციის ჩაანკერებისთვის საჭირო ხვრელის დიამეტრი და სიგრძე. იგივე ეხება „კვეთი 1-1“-ის (მე-2 პოზიციის ჩასაანკერებელი დეტალი არ არის ნიშანდებული) და კვეთების „5-5“÷„8-8“ (მე-9 პოზიციის ჩასაანკერებელი დეტალები არ არის ნიშანდებული) დეტალებსაც.

– ფურცლებზე №901÷№905 დამუშავებულია სახეობების მიხედვით თითეული კონსტრუქციის „მასალათა ხარჯის უწყისი“ სადაც დაფიქსირებულია ბეტონის ხარჯიც, მაგრამ არ არის დაფიქსირებული ბეტონის კლასი.

ექსპერტის მიერ დაფიქსირებული შენიშვნების გათვალისწინების ან დასაბუთებულად უარყოფის შემთხვევაში საექსპერტოდ წარმოდგენილი ქლაქ თბილისში, ზაჰესის დასახლებაში, წინამძღვრიშვილის ქუჩა №25-ში, შპს „ვაზი+“-ის საკუთრებაში არსებულ მიწის ნაკვეთზე (მიწის საკადასტრო კოდი № 72.12.02.281) დაპროექტებული ღვინის ქარხნის პროექტის ფუძეებს, საძირკვლებსა და სხვა ძირითად კონსტრუქციებსმიეცემა დადებითი შეფასება მშენებლობის დაწყების ნებართვის მისაღებად.

შპს „ბალავერი“-ს დირექტორი მ. გეგია

ექსპერტიინჟინერ-კონსტრუქტორი რ. აფხაძე

საკ. ტელ: 5.77 757 028; 5.98 922 254

დასკვნა

გავეცანი კონსტრუქტორის პასუხებს ექსპერტის შენიშვნებზე, პასუხები მისაღებია. ქლაქ თბილისში, ზაჰესის დასახლებაში, წინამძღვრიშვილის ქუჩა №25-ში, შპს „ვაზი+“-ის საკუთრებაში არსებულ მიწის ნაკვეთზე (მიწის საკადასტრო კოდი № 72.12.02.281) დაპროექტებული ღვინის ქარხნის პროექტის ფუძეებს, საძირკვლებსა და სხვა ძირითად კონსტრუქციებს ეძლევა დადებითი შეფასება მშენებლობის დაწყების ნებართვის მისაღებად.

შპს „ბალავერი“-ს დირექტორი მ. გეგია

ექსპერტი ინჟინერ-კონსტრუქტორი რ. აფხაძე

31.10.21

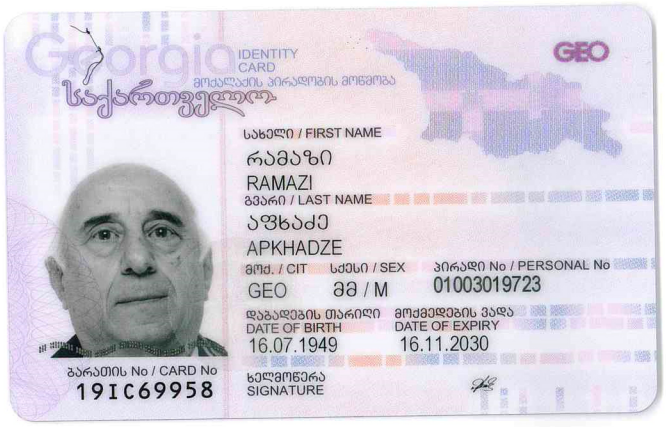
Georgia
IDENTITY CARD
მოქალაქის პირადობის მოწმობა
საქართველო
GEO
სახელი / FIRST NAME
რამაზი
RAMAZI
გვარი / LAST NAME
აფხაძე
APKHADZE
მოქ. / CIT
GEO
სქესი / SEX
მმ / M
პირადი No / PERSONAL No
01003019723
დაბადების თარიღი
DATE OF BIRTH
16.07.1949
მოქმედების ვადა
DATE OF EXPIRY
16.11.2030
ბარათის No / CARD No
19IC69958
ხელმოწერა
SIGNATURE


დაბადების ადგილი / PLACE OF BIRTH
ლანჩხუთი
LANCHKHUTI
გაცემის თარიღი / DATE OF ISSUE
16.11.2020
გამცემი ორგანო / ISSUING AUTHORITY
იუსტიციის სამინისტრო
MINISTRY OF JUSTICE
დამკვეთი: სრს; დამამზადებელი: MB-IDS 2019
სშს-ს რეგისტრაციის No 26-3184
IDGE019IC699589010030197 23<<<<
4907163M3011168GE0<<<<<<<<<<<0
APKHADZE<<RAMAZI<<<<<<<<<<<<<<

CV

რამაზ აფხაძე



ეროვნება: ქართველი
სქესი: მამრობითი
დაბადების თარიღი: 16.07.1949 წ.
ოჯახური მდგომარეობა: დაოჯახებული
კონტაქტი: ტელ: 2 63 22 52
მობ: 577 757 028; 571 490 107
5.98 922 254
E-mail: shuxuteli@yahoo.com
shuxuteli@gmail.com

სამუშაო გამოცდილება

შ.პ.ს. "ტანდემი"	- დირექტორი 2011 წლიდან.
შ.პ.ს. "ედრი+"	- მთავარი ინჟინერი 2009 წლიდან.
სხვადასხვა შეზღუდული პასუხისმგებლობის საზოგადოებები:	- საცხოვრებელი; სამრეწველო და საზოგადოებრივი დანიშნულების შენობა-ნაგებობათა პროექტირება 1993 წლიდან. - მშენებლობის საავტორო ზედამხედველობა 1998 წლიდან. - პროექტების ექსპერტიზა და შენობა-ნაგებობათა მდგომარეობის გამოკვლევის საექსპერტო შეფასება 2000 წლიდან. - სამშენებლო-სამონტაჟო სამუშაოები 2006 წლიდან
სსრკ ელექტროტექნიკური მრეწველობის საპროექტო -საკონსტრუქტორო ბიურო, "რემმშენპროექტი"	- წამყვანი კონსტრუქტორიდან განყოფილების უფროსის თანამდებობამდე. 1976-1993.
ქ. თბილისის საპროექტო ინსტიტუტი „თბილზნიეპი"	- კონსტრუქტორი. 1973-1976.

გარდა ზემოაღნიშნულისა 2006 წლიდან დარეგისტრირებული ვარ საქართველოს ეკონომიკური და მდგრადი განვითარების სამინისტროში განსაკუთრებული მნიშვნელობის ობიექტების ექსპერტად პროექტების კონსტრუქციულ ნაწილში - 2006 წლიდან და შენობათა მდგომარეობის გამოკვლევა – 2009 წლიდან.

2016 წელს მომანიჭეს საქართველოს დამსახურებული მშენებლის წოდება (ბრძანება №1-1/663 07.12.2016). 2019 წელს ამირჩიეს საქართველოს საინჟინრო აკადემიაში მრჩევლად (წიგნაკი №5-171 25.03.2019).

განათლება: 1967-1974. საქართველოს პოლიტექნიკური ინსტიტუტი. სპეციალობა-სამრეწველო და სამოქალაქო მშენებლობა.

ენები: ქართული – მშობლიური; რუსული – სრულყოფილად.

კომპიუტერული ცოდნა: Windows Ms; Word; Excel; AutoCAD; Internet Explorer.

სხვადასხვა: ა/მანქანის მართვის „B" კატეგორია.

დიპლომი

Я № 182258

ეს დიპლომი მიეცა ახვაძე
რამაზი ნოდარის-ძეს
მასზე, რომ იგი 1968 წელს შევიდა
საქართველოს ვ.ი. ლენინის სახ.
პოლიტექნიკურ ინსტიტუტში
და 1974 წელს დაამთავრა
აღნიშნული ინსტიტუტის

სრული კურსი სპეციალობით
სამრეწველო და სამოქალაქო
მშენებლობა
სახელმწიფო საგამოცდო კომისიის 1974 წ.
„29" ივნისის გადაწყვეტილებით
რ.ნ. ახვაძეს მიენიჭა

ინჟინერ-მშენებლის კვალიფიკაცია.

სახელმწიფო საგამოცდო
კომისიის თავმჯდომარე

რექტორი

მდივანი

ქალაქი თბილისი 1974 წ. „5" X

სარეგისტრაციო № სტ-3557

Грузинский яз.

ДИПЛОМ

Я № 182258

Настоящий диплом выдан Ахвадзе
Рамазу Нодаровичу
в том, что он в 1968 году поступил
в Грузинский политехнический
ин-т им. В.И. Ленина
и в 1974 году окончил полный курс
названного института

по специальности
Промышленное и гражданское
строительство
Решением Государственной экзаменационной
комиссии от „29" июня 1974 г.
Ахвадзе Р.Н.
присвоена квалификация
инженера-строителя

Председатель Государственной
экзаменационной комиссии

Ректор

Секретарь

М. П. Город Тбилиси „5" X 1974 г.

Регистрационный № ст-3557

Московская типография Гознака. 1972.

დაჯილდოების

სიგელი

ზაურონ რამაზ აფხაძეს

საქართველოს მშენებლობის განვითარების საქმეში შეტანილი განსაკუთრებული

წვლილის, მაღალი პროფესიონალიზმისა და ნაყოფიერი მოღვაწეობისათვის

საქართველოს ეკონომიკისა და მდგრადი განვითარების მინისტრის

2016 წლის 7 დეკემბრის №1-1/663 ბრძანებით მიენიჭა

საქართველოს დამსახურებული მშენებლის წოდება

საქართველოს ეკონომიკისა და
მდგრადი განვითარების მინისტრი

გიორგი გახარია

საქართველოს საინჟინრო აკადემიის
მრჩეველი

ბ-ნი *რამაზ ნოდარის ძე*
აფხაძე
(არჩეულია 2019 წლის 25 მარტს)

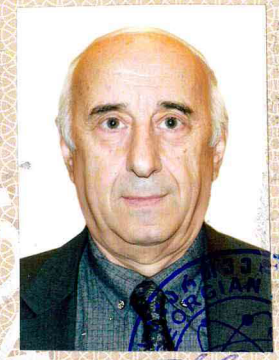

პირადი ხელის მოწერა
აკადემიის პრეზიდენტი
ა. ფრანგიშვილი

Советник
ИНЖЕНЕРНОЙ АКАДЕМИИ ГРУЗИИ

г-н *Апхадзе*
Рамаз Нодарович
(избран 25 Марта 2019 года)

№ 5- 171

Counsellor of
The ENGINEERING ACADEMY of
GEORGIA

Mr. *Ramaz N. Apkhadze*
(elected on March 25, 2019)