გაზგასამართი ბლოკი გეგმა ±0.00 ნიშნულზე მ. 1:100

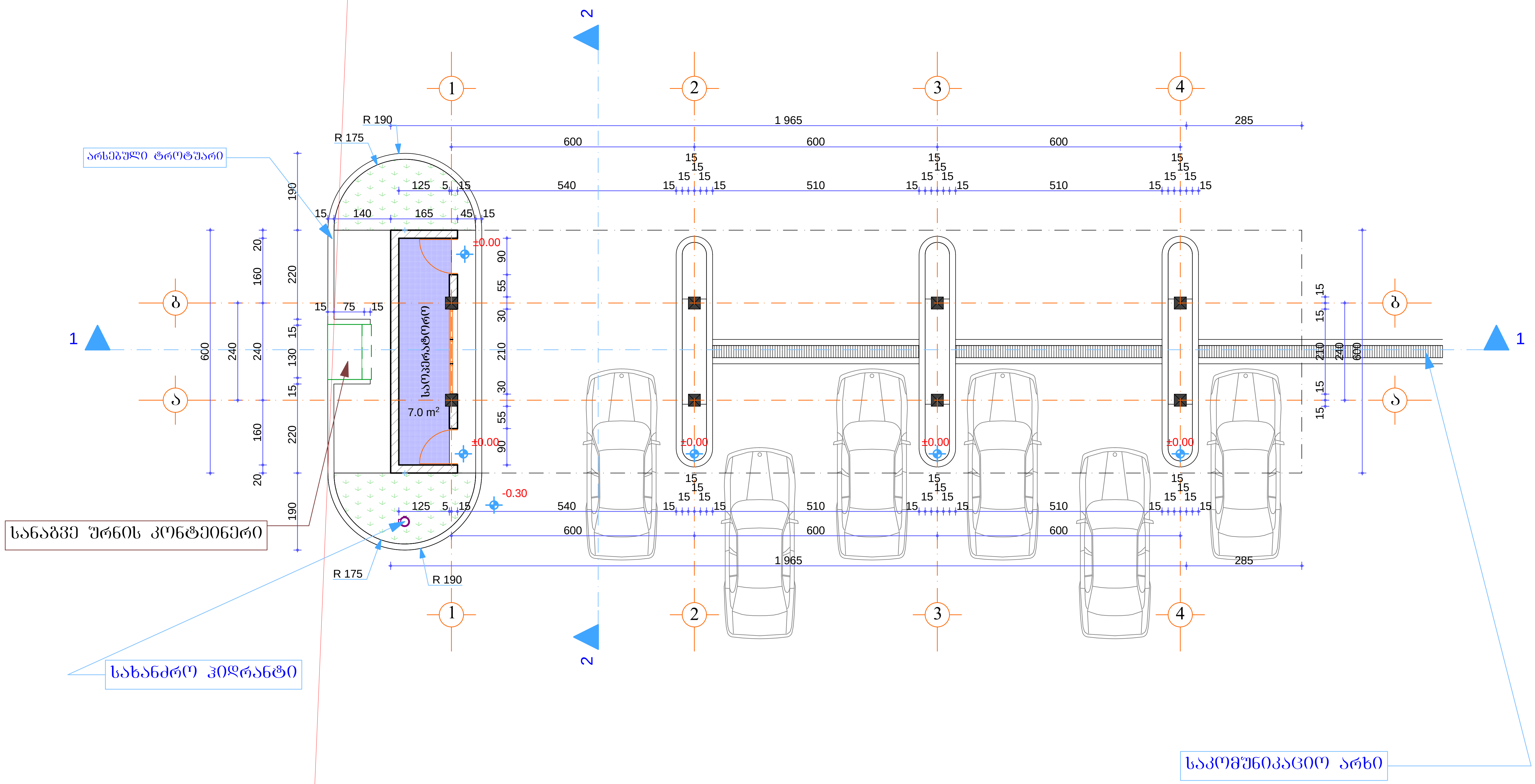

$K_1=24.9\ m^2$

$K_2=9.9\ m^2$

	შ.პ.ს. „AIDI GROUP”		ქ. თბილისი, მუხიანის ბაზრობის მიმდებარედ, წყალკანალისკენ მიმავალ ტერიტორიაზე, შ.პ.ს. “იტალავტოგაზი“-ს კუთვნილ მიწის ნაკვეთზე №2/64 ავტოგაზგასამართი სადგურის არქიტექტურული პროექტი
თანამდებობა	ხელმოწერა	გვარი	
დირექტორი		შ. გვანცელაძე	არქიტექტურული ნაწილი
პრ. მთ. არქ.		შ. გვანცელაძე	დაკვეთა №
ავტორი:		შ. გვანცელაძე	გაზგასამართი ბლოკი გეგმა ±0.00 ნიშნულზე მ. 1:100
		გ. გვანცელაძე	სტად. ა / ფურც. ა-3 / რაოდ. 16
შეასრულა:		გ. გვანცელაძე	

გაზგასამართი ბლოკი სახურავის გეგმა +4.80 ნიშნულზე მ. 1:100

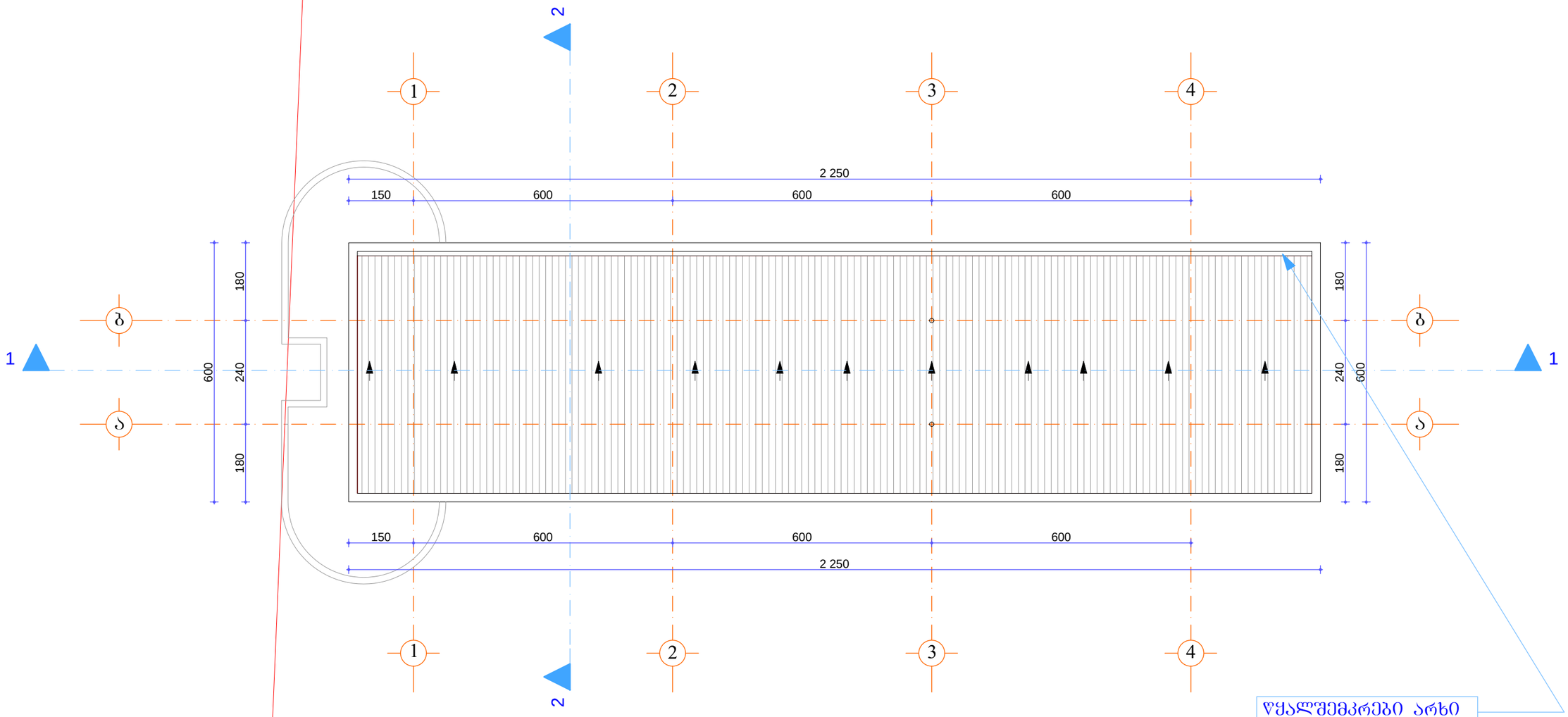

	შ.პ.ს. „AIDI GROUP”		ქ. თბილისი, მუხიანის გაზრდის მიმდებარედ, წყალკანალიზაციის მიმდინარე ტერიტორიაზე, შ.პ.ს. “იტალგაზტრანსგაზი“-ს კუთვნილ მიწის ნაკვეთზე №2/64 ავტომგზასადგომთან სადგურის არქიტექტურული პროექტი	
თანამდებობა	ხელმოწერა	გვარი	არქიტექტურული ნაწილი	დაკვეთა №
დირექტორი		შ. გვანცელაძე		
არ. მთ. არქ.		შ. გვანცელაძე		
ავტორი:		შ. გვანცელაძე	გაზგასამართი ბლოკი სახურავის გეგმა +5.10 ნიშნულზე მ. 1:100	სტად. / ფურც. / რაოდ.
		გ. გვანცელაძე		ა / ა-4 / 16
შესრულა:		გ. გვანცელაძე		

კაფე-მაღაზია; ავტო სამრეცხაო; ადმინისტრაციული ბლოკი ±0.00 ნიშნულზე მ. 1:200

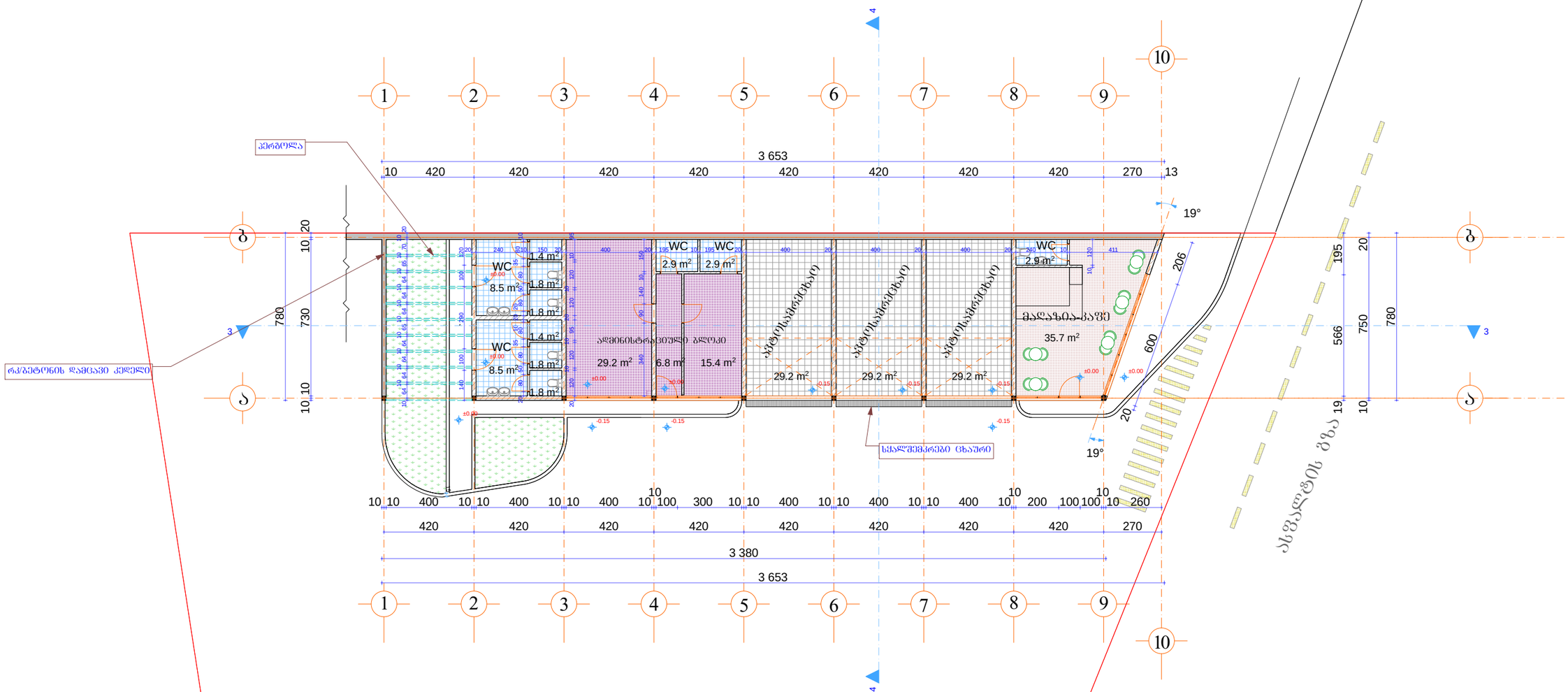

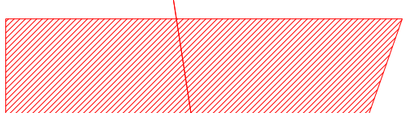

K_1=241.6 m²

K_2=241.6 m²

შპს „AIDI GROUP”			ქ. თბილისი, მუხიანის ბაზრობის მიმდებარედ, წყალკანალიზაციის მიმდებარე ტერიტორიაზე, შპს. “იტალავტობაზი“-ს კუთვნილ მიწის ნაკვეთზე №2/64 ავტობაზისათვის საწყობის არქიტექტურული პროექტი
თანამდებობა	ხელმოწერა	გვარი	არქიტექტურული ნაწილი
დირექტორი		შ. გვანცელაძე	
არ. მთ. არქ.		შ. გვანცელაძე	
ავტორი:		შ. გვანცელაძე	კაფე-მაღაზია; ავტო სამრეცხაო; ადმინისტრაციული ბლოკი ±0.00 ნიშნულზე მ. 1:200
		ბ. გვანცელაძე	
შემსრულა:		ბ. გვანცელაძე	

დაკვეთა №		
სტად.	ფურც.	რაოდ.
ა	ა-8	16

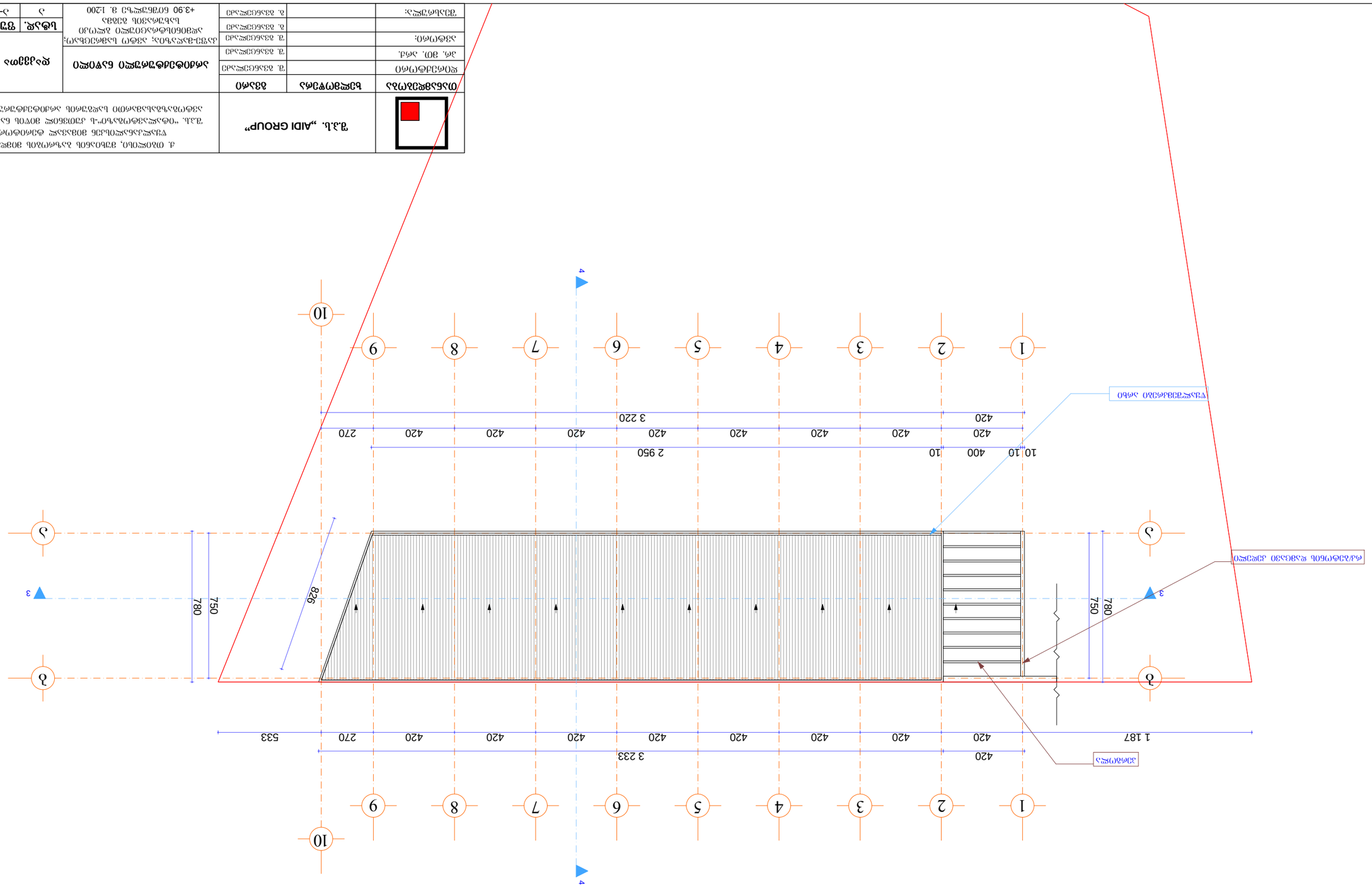

ЭЛЕКТРО-ВЕНТИЛЯЦИЯ; ЭЛЕМЕНТЫ ВЕНТИЛЯЦИИ ОТОПЛЕНИЯ И ВЕНТИЛЯЦИИ ЭЛЕКТРОСИЛОВОЕ ОБОРУДОВАНИЕ +3.90 ПЛАНИРОВКА 9. 1:200

ОБЩЕСТВО С ОГРАНИЧЕННОЙ ОТВЕТСТВЕННОСТЬЮ «ГЛАВНОЕ УПРАВЛЕНИЕ ПО СПЕЦИАЛЬНЫМ РАБОТАМ В ГОРОДЕ МОСКВЕ»			
ГЛАВНЫЙ ИНЖЕНЕР ПРОЕКТА		Г. ПЕТРОВСКАЯ	
ГИП		Г. ПЕТРОВСКАЯ	
ГАП		Г. ПЕТРОВСКАЯ	
ИСПОЛНИТЕЛЬ:		Г. ПЕТРОВСКАЯ	
		Г. ПЕТРОВСКАЯ	
ГИПСАНТЕХНИК:		Г. ПЕТРОВСКАЯ	

ГЛАВНЫЙ ИНЖЕНЕР ПРОЕКТА	Г. ПЕТРОВСКАЯ	
ГИП	Г. ПЕТРОВСКАЯ	
ГАП	Г. ПЕТРОВСКАЯ	
ИСПОЛНИТЕЛЬ:	Г. ПЕТРОВСКАЯ	
	Г. ПЕТРОВСКАЯ	
ГИПСАНТЕХНИК:	Г. ПЕТРОВСКАЯ	

ОБЩЕСТВО С ОГРАНИЧЕННОЙ ОТВЕТСТВЕННОСТЬЮ	ВЫПОЛНЕНИЕ ПРОЕКТНЫХ РАБОТ	ГЛАВНЫЙ ИНЖЕНЕР ПРОЕКТА
ГЕНЕРАЛЬНЫЙ ДИРЕКТОР		
ГЛ. ИНЖ. ПРОЕКТА		
ГИП		
ГАП		
ИСПОЛНИТЕЛЬ:		
ГИПСАНТЕХНИК:		

ГЛАВНЫЙ ИНЖЕНЕР ПРОЕКТА	Г. ПЕТРОВСКАЯ	
ГИП	Г. ПЕТРОВСКАЯ	
ГАП	Г. ПЕТРОВСКАЯ	
ИСПОЛНИТЕЛЬ:	Г. ПЕТРОВСКАЯ	
	Г. ПЕТРОВСКАЯ	
ГИПСАНТЕХНИК:	Г. ПЕТРОВСКАЯ

ცხრილი ±0.00 ნიშნულის ტოლი ფასადის ელემენტების ზ. 1:100

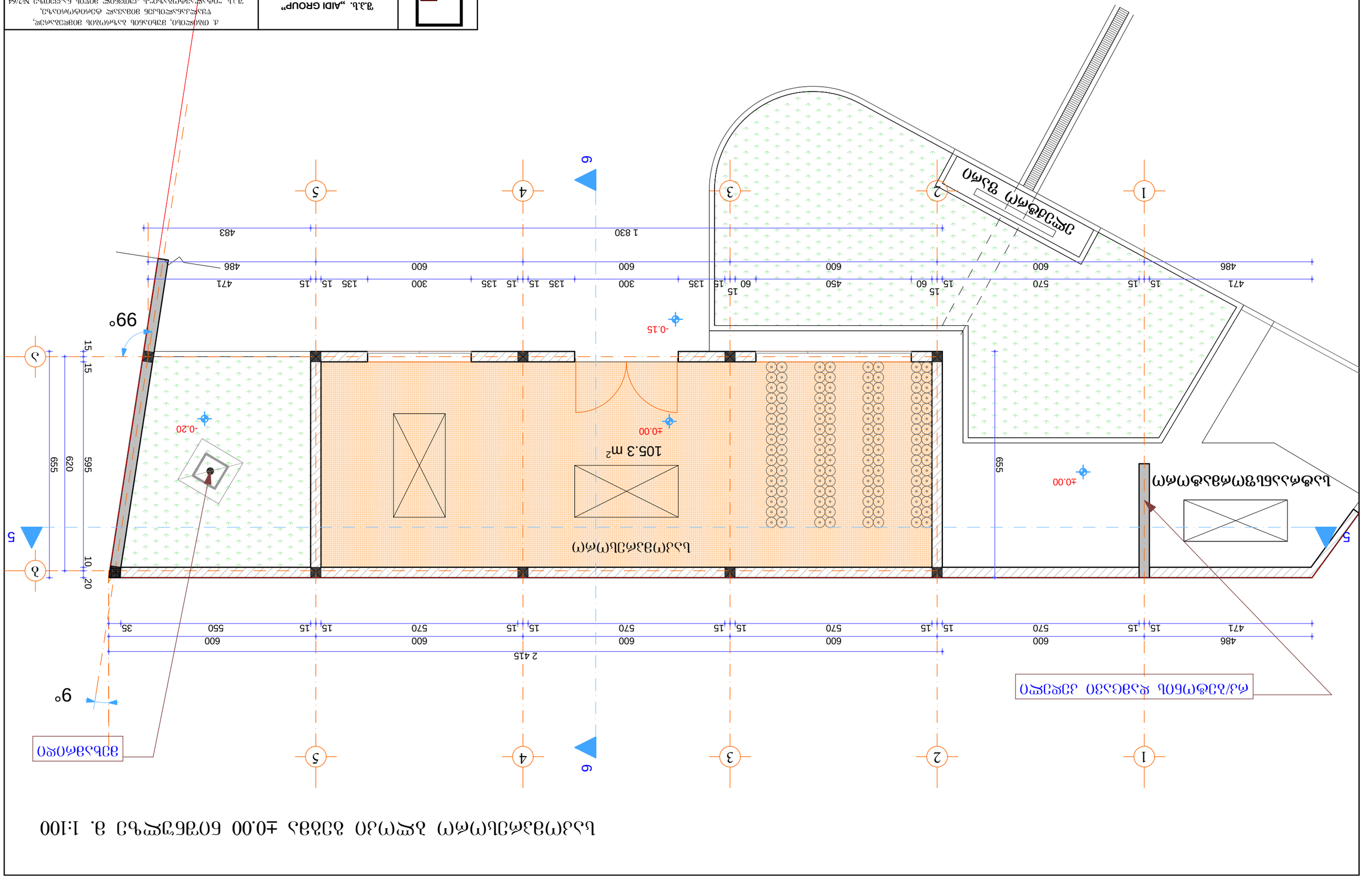

დასახელება	ხელმოწერა	თარიღი	
შემსრულებელი		ქ. ბათუმი	
პროექტის მენ.		ქ. ბათუმი	
პროექტის ხელმძღვ.		ქ. ბათუმი	
		ქ. ბათუმი	
შენიშვნა:		ქ. ბათუმი	

	შ.პ.ს. „ADI GROUP"	
დასახელება	ხელმოწერა	თარიღი
შემსრულებელი		ქ. ბათუმი
პროექტის მენ.		ქ. ბათუმი
პროექტის ხელმძღვ.		ქ. ბათუმი
შენიშვნა:		ქ. ბათუმი

ა. ტაბლიაშვილის ქუჩა №24, ბინა №2, ქ. ბათუმი, აჭარის ავტონომიური რესპუბლიკა, საქართველო

პროექტის დასახელება

ასაწევი ჭიშკრის ელექტრომექანიკური სისტემის მონტაჟი

ფურცლის დასახელება	ფურცლის №	ფურცლების რაოდენობა
ელექტრული სქემა	1	1

შეცვლილი	1		
შეცვლილი	2		
შეცვლილი	3		
შეცვლილი	4		
შეცვლილი	5		
შეცვლილი	6		
შეცვლილი	7		
შეცვლილი	8		
შეცვლილი	9		
შეცვლილი	10		
შეცვლილი	11		
შეცვლილი	12		
შეცვლილი	13		
შეცვლილი	14		
შეცვლილი	15		
შეცვლილი	16		

საკომპრესორო ბლოკი სახურავის გეგმა +3.90 ნიშნულზე მ. 1:100

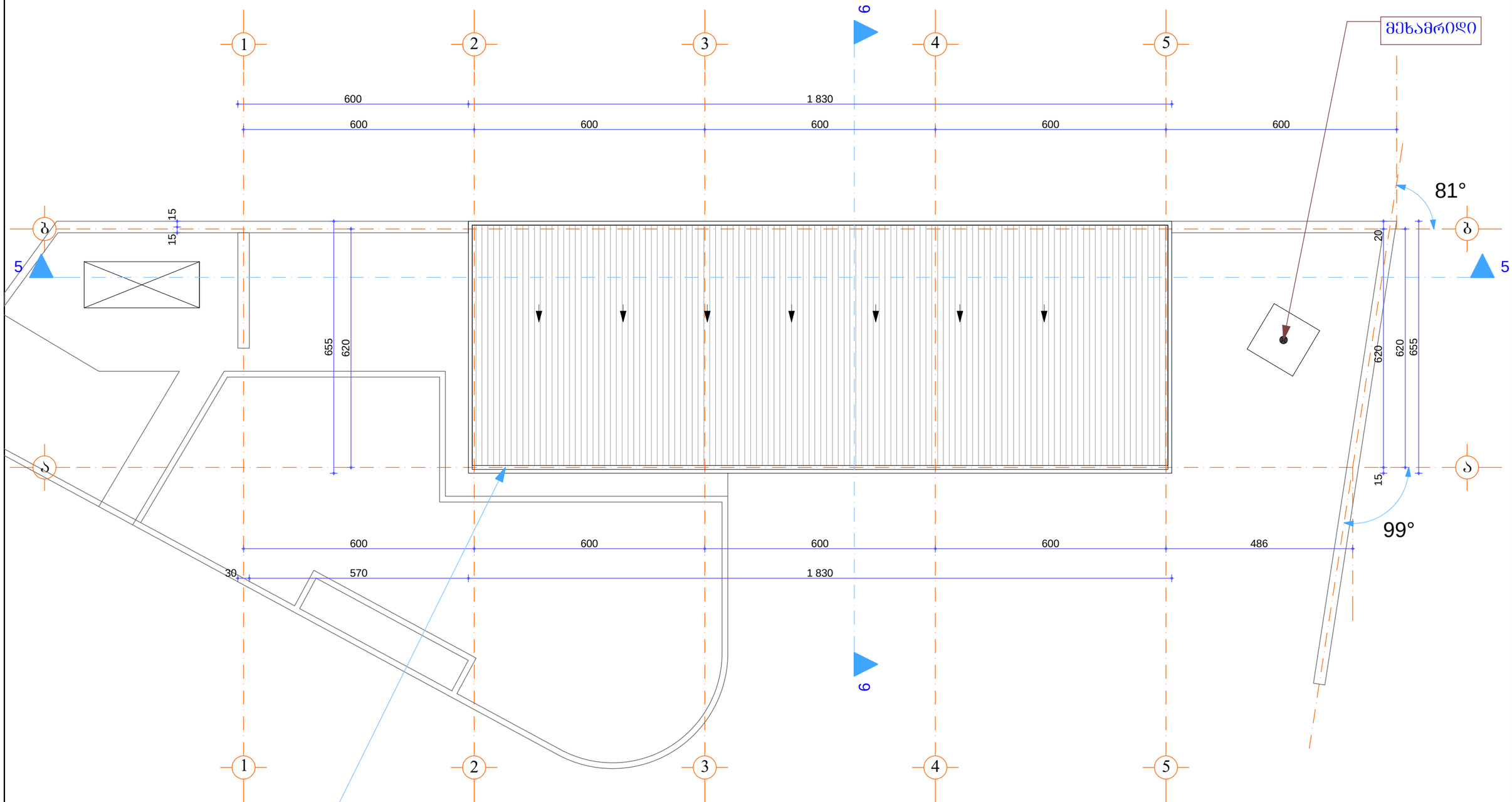

	შ.პ.ს. „AIDI GROUP”		ქ. თბილისი, მუხიანის ბაზრობის მიმდებარედ, ფქალკანალისკენ მიმავალ ტერიტორიაზე, შ.პ.ს. “იტალავტობაზი”-ს კუთვნილ მიწის ნაკვეთზე №2/64 ავტომაზასამართი სადგურის არქიტექტურული პროექტი	
თანამდებობა	ხელმოწერა	გვარი	არქიტექტურული ნაწილი	დაკვეთა №
დირექტორი		შ. გვანცელაძე		
პრ. მთ. არქ.		შ. გვანცელაძე		
ავტორი:		შ. გვანცელაძე	საკომპრესორო ბლოკი სახურავის გეგმა +3.90 ნიშნულზე მ. 1:100	სტად. / შურც. / რაოდ.
		ბ. გვანცელაძე		ა / ა-13 / 16
შესრულა:		ბ. გვანცელაძე		

მოსაცდელი ბლოკი გეგმა ±0.00 ნიშნულზე მ. 1:100

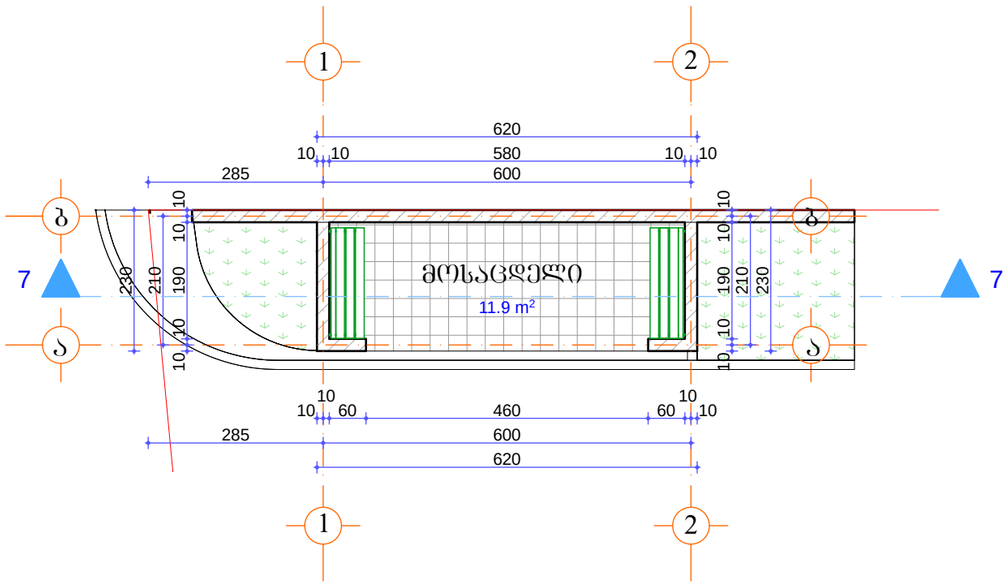

ჭრილი 7-7 მ. 1:100

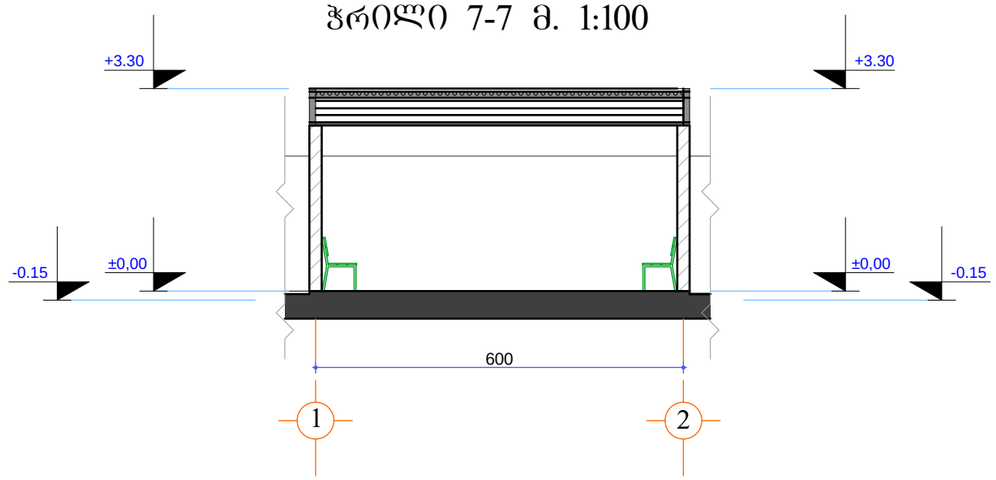

ფასადი “1-2„ ღერძებში მ. 1:100

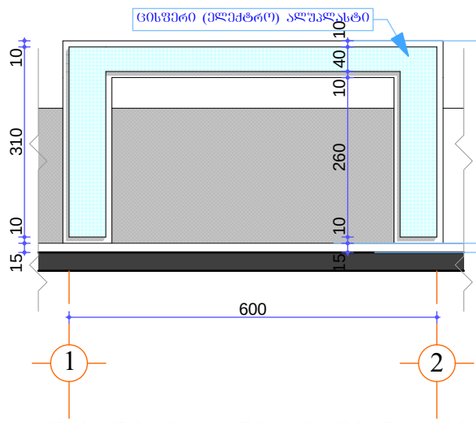

ფასადი “2-1„ ღერძებში მ. 1:100

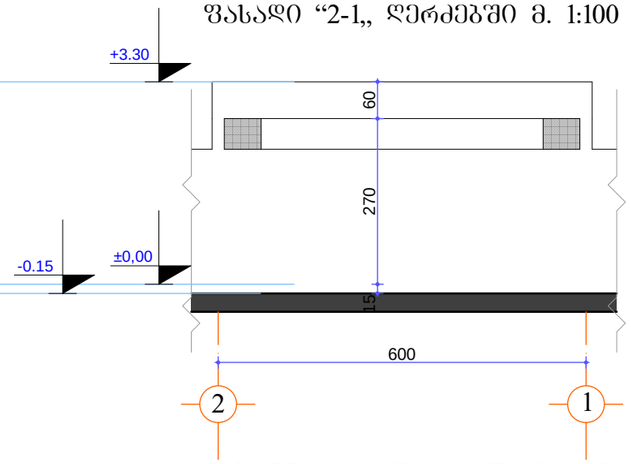

ფასადი “ბ-ა„ ღერძებში მ. 1:100

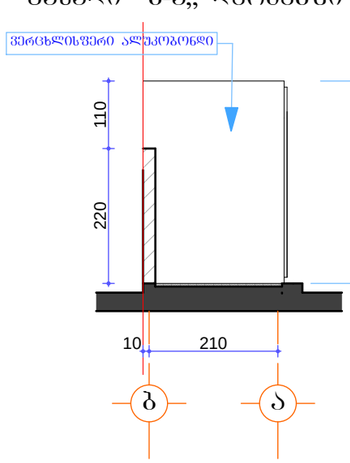

ფასადი “ა-ბ„ ღერძებში მ. 1:100

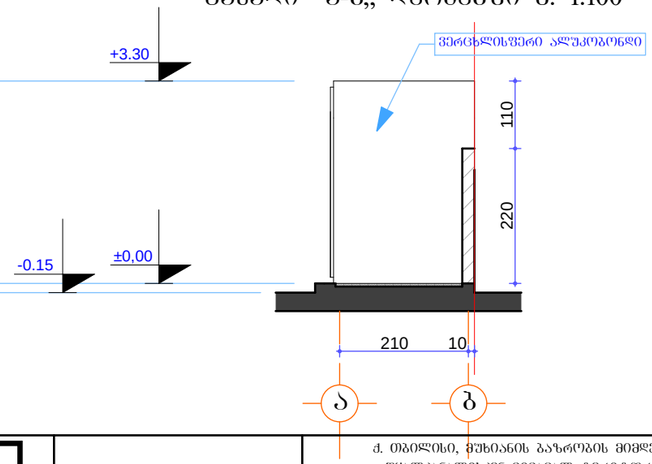

სახურავის გეგმა +3.30 ნიშნულზე მ. 1:100

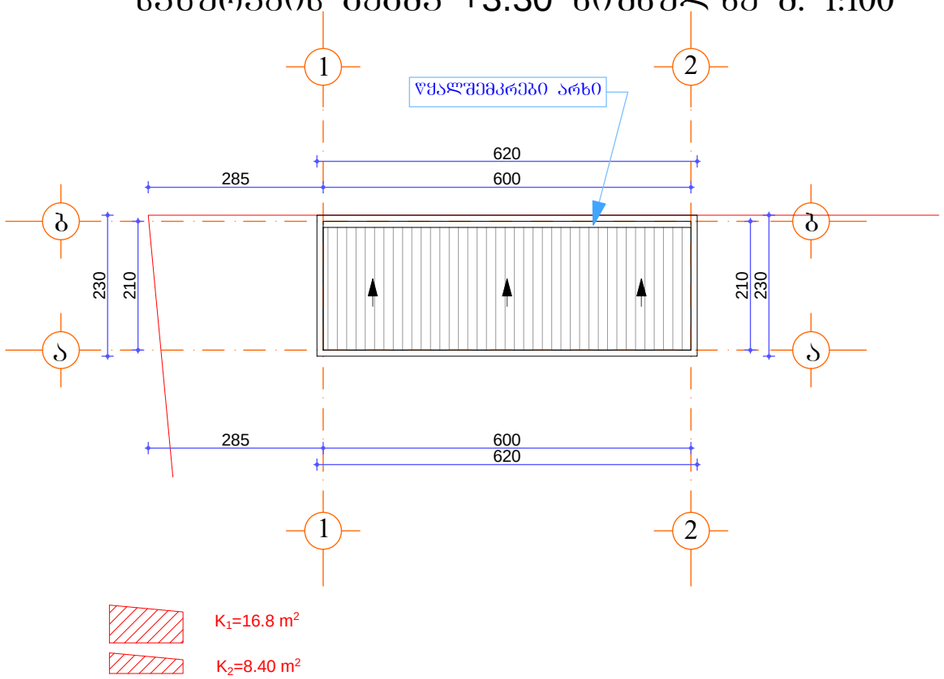

	შ.პ.ს. „AIDI GROUP”		ქ. თბილისი, ჭუხიანის ბაზრობის მიმდებარედ, წყალკანალისკენ მიმავალ ტერიტორიაზე, შ.პ.ს. “ოტალავტობაზი“-ს კუთვნილ მიწის ნაკვეთზე №2/64 ავტობაზისამართი სადგურის არქიტექტურული პროექტი	
თანამდებობა	ხელმოწერა	გვარი	არქიტექტურული ნაწილი	დაკვეთა №
დირექტორი		შ. გვანცელაძე		
პრ. მთ. არქ.		შ. გვანცელაძე		
ავტორი:		შ. გვანცელაძე	მოსაცდელი ბლოკის გეგმა სახურავის გეგმა, ფასადები, ჭრილი მ. 1:100	სტად. ა / შურც. ა-16 / რაოდ. 16
		ბ. გვანცელაძე		
შესრულა:		ბ. გვანცელაძე		