მის : ქალაქი თბილისი , გურამიშვილის გამზირსა და ხევისუბნის ქ. N2-4 -ის
მიმდებარედ (ნაკვ.16/013) ს/კ 01.12.08.016.049



დამკვეთი : შპს ომან ჯგუფი

არქიტექტორი : დათო ომანაძე

თბილისი 2024 წ

დაბეგმარების საფუძველი და მიზნები :

. პროექტი მიზნად ისახავს მრავალბინიანი შენობის დაბეგმარებას , თანამედროვე გეგმარებითი პრინციპებისა და "შენობა-ნაგებობის უსაფრთხოების წესების " მიხედვით

მიწის ნაკვეთის მდებარეობა აღწერა :

საპროექტო მიწის ნაკვეთი მდებარეობს მისამართი:ქალაქი თბილისი , გურამიშვილის გამზირსა და ხევისუბნის ქ. N2-4 -ისმიმდებარედ (ნაკვ.16/013) ს/კ 01.12.08.016.049 (ფართობი 2955.0 მ2) , მიწის ნაკვეთს საზოგადოებრივი საზღვარი გააჩნია აღმოსავლეთით გზის მხარეს ხოლო დანარჩენ სამ მხარეს კი რეგისტრირებული მიწის ნაკვეთები , ტერიტორია მცირედით რელიეფურია , აბსოლიტური ნიშნული ზღვის დონიდან (460.67-452.31) მერყეობს

პროექტის შინაარსობრივი აღწერა :

განსახილველად წარმოდგენილია 16 სართულიანი მრავალბინიანი საცხოვრებელი შენობის პროექტი,შენობის 0.00 ნიშნული შეესაბამება ტროტუარის ნიშნულს შესაბამისად არ გვჭირდება საფეხური და შშმ პანდუსი შენობის 0.00 ნიშნულზე მოსახვედრად . შენობის პირველი სართული დათმობილია კომერციული ფართისთვის ხოლო შემდები 13 სართული კი ბინებისთვის .შენობას აქვს სარდაფი -2.85 და -6.45 ნიშნულზე სადაც განთავსებულია ავტოსადგომები შენობისის გარე პერიმეტრის კედლები ამოშენდება ბლოკით რომელიც მოპირკეთდება ფასადზე გამოტანილი დეტალის შესაბამისად , აივნებს გაუკეთდება რკინის მოაჯირები , ღიობებში ჩაჯდება მეტალო პლასტმასის პროფილები ყავისფერი

რაც შეეხება პარკირებას , მოქმედი კანონმდებლობის შესაბამისად საცხოვრებელი კ2 კოეფიციენტის საანგარიშო ყოველ 150 კვადრატზე გვესაჭიროება 1 ავტომანქანის გასაჩერებელი ადგილი , ჩვენს შემთხვევაში გვაქვს 67 საპარკინგე ადგილი აქედან 1 შშმ პირისთვის .

პროექტის ძირითადი სტრუქტურული სისტემის აღწერა :

. შენობის სტრუქტურას წარმოადგენს საძირკვლის გაძლიერებული ბეტონის ფილაზე დაფუძნებული სტრუქტურული ჩარჩო , რომელიც შედგება გაძლიერებული ბეტონის სვეტებისგან , კოჭებისგან , სართულშუა გადახურვის ფილებისგან და სახურავის ფილისგან . კიბის უჯრედს გვერდებზე , მთელ სიმაღლეზე უწყვეტად მიუყვება ასევე გაძლიერებული ბეტონის სიხისტის დიაფრაგმები . კიბის სტრუქტურა შედგება გაძლიერებული ბეტონისგან .

დაბეგმარებიშტვის გამოყენებული კანონმდებლობის აღწერა :

მრავალბინიანი შენობა და საპროექტო მიწის ნაკვეთის დაბეგმარებისთვის გამოყენებულია საქართველოს მთავრობის დადგენილება №41 , ტექნიკური რეგლამენტი "შენობა-ნაგებობების უსაფრთხოების წესები "

ფორმატი A-3 | თბილისი 2024წ. | დაკვეთა № | ფაილის სახელი

შენობა ნაგებობის დანიშნულება:
მრავალბინიანი საცხოვრებელი სახლი

დაბეგმარების მიზნის აღწერა

ტექ მაჩვენებლები

პირობითი ნიშნები:
- ნაკვეთის საზღვარი
- ჭრილის ხაზი
- არქიტექტურული ნიშნული

დამკვეთი : შპს ომან ჯგუფი

მის : ქალაქი თბილისი , გურამიშვილის გამზირსა და ხევისუბნის ქ. N2-4 -ის მიმდებარედ (ნაკვ.16/013) ს/კ 01.12.08.016.049

თარიღი
კორექტირება

№	კორექტირება	თარიღი
1		
2		
3		
4		
5		
6		

საპროექტო ორგანიზაცია

თანამდებობა	გვარი	ხელმოწერა
არქიტექტორი	დ.ომანაძე	
შესრულა	დ.ომანაძე	

საპროექტო ლოგო	მისამართი
	ქ. თბილისი ც.დადიანის 90

თარიღი	25.01.2024	
სტადია	ფორმატი	ფურცლები
პროექტი	A-3	A-000

№	ფურცლის №	ფაილის დასახელება	მაშტაბი
A-000			
1	A-001	ფურცლების ჩამონათვალი	
2	A-002	პირობითი აღნიშვნები	
3	A-003	დაბებმარების მიზნის აღწერა	
4	A-004	შენობა ნაგებობების შსაბრთხოების წესებთან შესაბამისობის ანალიზი	
5	A-005		1:500
6	A-006		1:500
A-100 არქიტექტურული გეგმა			
7	A-101	გეგმა -6.35 ნიშნულზე	1:100
8	A-102	გეგმა -2.85 ნიშნულზე	1:100
9	A-103	გეგმა +0,10 ნიშნულზე	1:100
10	A-104	გეგმა +5.40 ნიშნულზე	1:100
11	A-105	გეგმა +8.70 ნიშნულზე	1:100
12	A-106	გეგმა +12.00 ნიშნულზე	1:100
13	A-107	გეგმა +15.30ნიშნულზე	1:100
14	A-108	გეგმა +18.60 ნიშნულზე	1:100
15	A-109	გეგმა +21.90 ნიშნულზე	1:100
16	A-110	გეგმა +25.20 ნიშნულზე	1:100
17	A-111	გეგმა +28.50 ნიშნულზე	1:100
18	A-112	გეგმა +31.80 ნიშნულზე	1:100
20	A-113	გეგმა +35.10 ნიშნულზე	1:100
21	A-111	გეგმა +38.40 ნიშნულზე	1:100
22	A-112	გეგმა +41.70 ნიშნულზე	1:100
23	A-113	გეგმა +45.00 ნიშნულზე	1:100
24	A-113	გეგმა +48.30 ნიშნულზე	1:100
25	A-113	სახურავის გეგმა	1:100

A-200 ჭრილი			
18	A-201	ჭრილი 1-1	1:100
19	A-202	ჭრილი 2-2	1:100
20	A-203	ჭრილი 3-3	1:100
21	A-203	ჭრილი 4-4	1:100
22	A-203	ჭრილი 5-5	1:100
A-300 ფასადები			
21	A-301	ფასადი 1-10 ღერძებში	1:100
22	A-302	ფასადი ბ-ა ღერძებში	1:100
23	A-303	ფასადი 10-1 ღერძებში	1:100
24	A-304	ფასადი ა-ბ ღერძებში	1:100
A-400 ფრაგმენტები			
25	A-401	გზა-კიბე №1 მ 1:50	1:50
26	A-402	გზა-კიბე №2 მ 1:50	1:50
27	A-403	გზა-კიბე №1 ჭრილი 1-1	1:50 /1:10
28	A-404	გზა-კიბე №1 ჭრილი 2-2	1:50 /1:10
29	A-405	ფასადის დეტალები	1:20
30	A-406	კარ ფანჯრის სპეციფიკაცია	
31	A-407		
32	A-408		
A-500 დამატებითი მასალა			
33	A-501	დაკავებულობის და ხანძარსაწინააღმდეგო სისტემის გეგმა -6,45 და -2.85 ნიშნულზე	1:100
34	A-502	დაკავებულობის და ხანძარსაწინააღმდეგო სისტემის გეგმა +0.10 ნიშნულზე	1:100
35	A-503	დაკავებულობის და ხანძარსაწინააღმდეგო სისტემის გეგმა +5.40 ნიშნულზე	1:100
36	A-504	დაკავებულობის და ხანძარსაწინააღმდეგო სისტემის გეგმა +8.70 ნიშნულიდან +45.00 ნიშნულის ჩათვლით	1:100
A-600 სიმაღლის განმსაზღვრელი სქემა			
37	A-601	სიმაღლის განმსაზღვრელი სქემა 1	1:100
38	A-602	სიმაღლის განმსაზღვრელი სქემა 2	1:100
A-700 ვიზუალიზაცია			
39	A-701	ფოტომონტაჟი	
40	A-702	სამგანზომილებიანი გამოსახულება №1	
41	A-703	სამგანზომილებიანი გამოსახულება №2	
42	A-704	სამგანზომილებიანი გამოსახულება №3	

ფორმატი A-3	თბილისი 2024წ.	ფაილის სახელი
	დაკვეთა №	

შენობა ნაგებობის ფუნქცია:

მრავალბინიანი საცხოვრებელი სახლი

ფურცლების ჩამონათვალი

ტექ მაჩვენებლები

პირობითი ნიშნები:

ნაკვეთის საზღვარი

ჭრილის ხაზი

არქიტექტურული ნიშნული

დამკვეთი : შპს ომან ჯგუფი

მის : ქალაქი თბილისი , გურამიშვილის გამზირსა და ხევისუბნის ქ. N2-4 -ის მიმდებარედ (ნაკვ.16/013)
ს/კ 01.12.08.016.049

თარიღი

კორექტირება

№	კორექტირება	თარიღი
1		
2		
3		
4		
5		
6		

საპროექტო ორგანიზაცია

თანამდებობა	გვარი	ხელმოწერა
არქიტექტორი	დ.ომანაძე	
შემსრულა	დ.ომანაძე	

საპროექტო ლოგო	მისამართი
	ქ. თბილისი ცდადიანის 90

თარიღი	25.01.2024	
სტადია	ფორმატი	ფურცლები
პროექტი	A-3	A-000

ფორმატი A-3	თბილისი 2024წ.	ფაილის სახელი
	დაკვეთა №	

შენობა ნაგებობის დანიშნულება:

მრავალბინიანი საცხოვრებელი სახლი

გეგმა -6,35 ნიშნულზე მ 1:100

ტექ მაჩვენებლები

პირობითი ნიშნები:

- ნაკვეთის საზღვარი
- ჭრილის ხაზი
- არქიტექტურული ნიშნული

დამკვეთი : შპს ომან ჯაფარი

მის : ქალაქი თბილისი , გურამიშვილის გამზირსა და ხევისუბნის ქ. N2-4 -ის მიმდებარედ (ნაკვ.16/013)
ს/კ 01.12.08.016.049

თარიღი	კორექტირება
№	კორექტირება	თარიღი
1		
2		
3		
4		
5		
6		

საპროექტო ორგანიზაცია

თანამდებობა	გვარი	ხელმოწერა
არქიტექტორი	დ.ომანაძე	
შემსრულა	დ.ომანაძე	

საპროექტო ლოგო	მისამართი
	ქ. თბილისი ცისკარიანის 90

თარიღი	25.01.2024	
სტადია	ფორმატი	ფურცლები
პროექტი	A-3	A-000



ფორმატი A-3	თბილისი 2024წ.	ფაილის სახელი
	დაკვეთა №	

შენობა ნაგებობის შუნძცია:

მრავალბინიანი საცხოვრებელი სახლი

გეგმა -2,85 ნიშნულზე მ 1:100

ტექ მაჩვენებლები

პირობითი ნიშნები:

- ნაკვეთის საზღვარი
- ჭრილის ხაზი
- არქიტექტურული ნიშნული

დამკვეთი : შპს ომან ჯგუფი

მის : ქალაქი თბილისი , გურამიშვილის გამზირსა და ხევისუბნის ქ. N2-4 -ის მიმდებარედ (ნაკვ.16/013) ს/კ 01.12.08.016.049

თარიღი	კორექტირება	
№	კორექტირება	თარიღი
1		
2		
3		
4		
5		
6		

საპროექტო ორგანიზაცია

თანამდებობა	გვარი	ხელმოწერა
არქიტექტორი	დ.ომანაძე	
შესრულა	დ.ომანაძე	

საპროექტო ლოგო	მისამართი
	ქ. თბილისი ცდაღიანის 90

თარიღი	25.01.2024	
სტადია	ფორმატი	ფურცლები
პროექტი	A-3	A-000

ფორმატი A-3	თბილისი 2024წ.	ფაილის სახელი
	დაკვეთა №	

შენობა ნაგებობის დანიშნულება:

მრავალბინიანი საცხოვრებელი სახლი

გეგმა 0.00 ნიშნულზე მ 1:100

ტექ მაჩვენებლები

პირობითი ნიშნები:

- ნაკვეთის საზღვარი
- ჭრილის ხაზი
- არქიტექტურული ნიშნული

დამკვეთი : შპს ომან ჯგუფი

მის : ქალაქი თბილისი , გურამიშვილის გამზირსა და ხევისუბნის ქ. N2-4 -ის მიმდებარედ (ნაკვ.16/013)
ს/კ 01.12.08.016.049

თარიღი	კორექტირება	თარიღი
№		
1		
2		
3		
4		
5		
6		

საპროექტო ორგანიზაცია

თანამდებობა	გვარი	ხელმოწერა
არქიტექტორი	დ.ომანაძე	
შემსრულა	დ.ომანაძე	

საპროექტო ლოგო	მისამართი
	ქ. თბილისი ც.დადიანის 90

თარიღი	25.01.2024	
სტადია	ფორმატი	ფურცლები
პროექტი	A-3	A-000

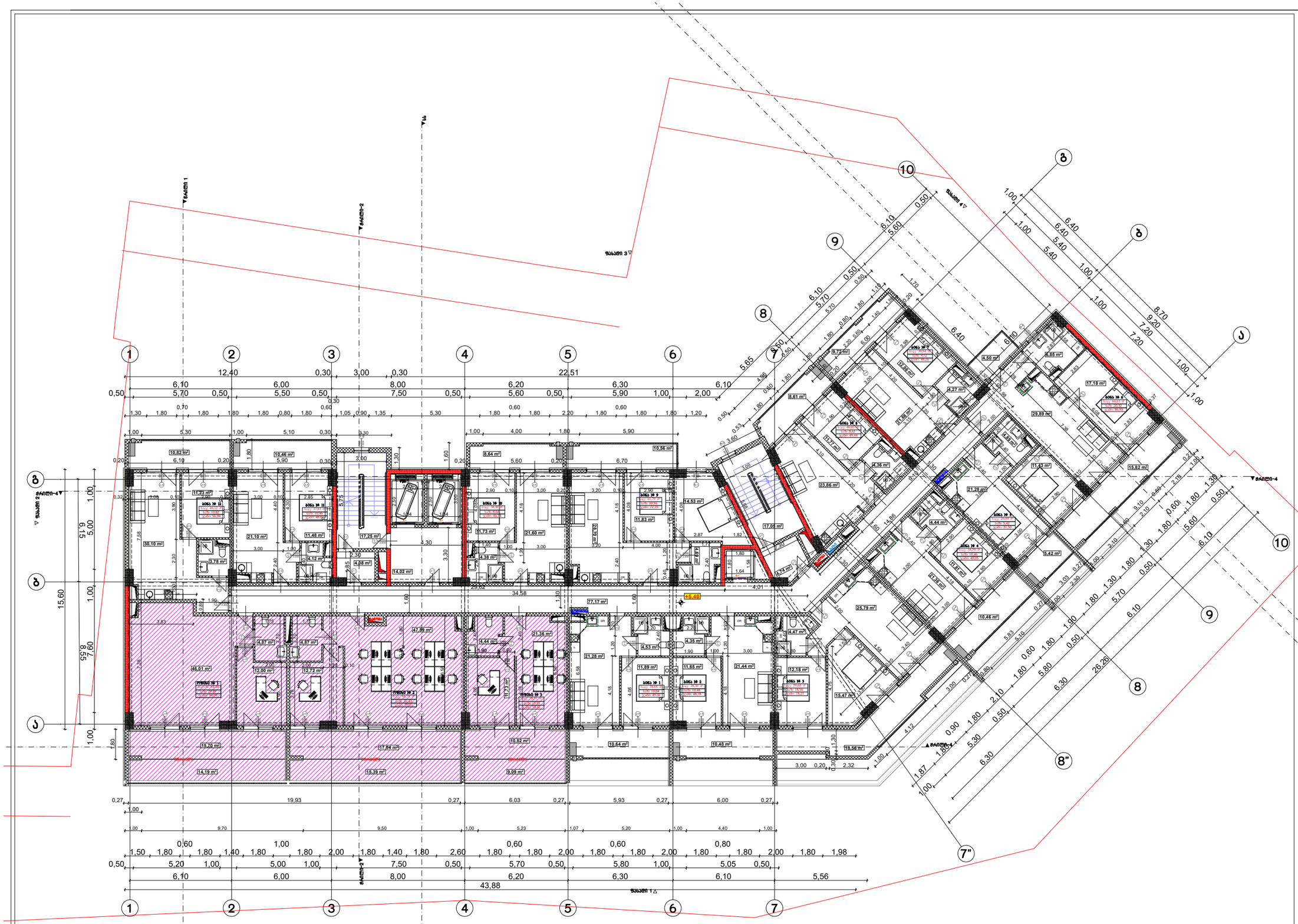
ნაკვეთი 1
ნაკვეთი-2
ნაკვეთი-3
ნაკვეთი-4
ნაკვეთი 2
ნაკვეთი 3
ნაკვეთი 4
ნაკვეთი 1
+5,40
1
2
3
4
5
6
7
7"
8
8"
9
10
ა
ბ
გ
დ
ე
ვ
ზ
თ
ი
კ
ლ
მ
ნ
ო
პ
ჟ
რ
ს
ტ
უ
ფ
ქ
ღ
ყ
შ
ჩ
ც
ძ
წ
ჭ
ხ
ჯ
ჰ

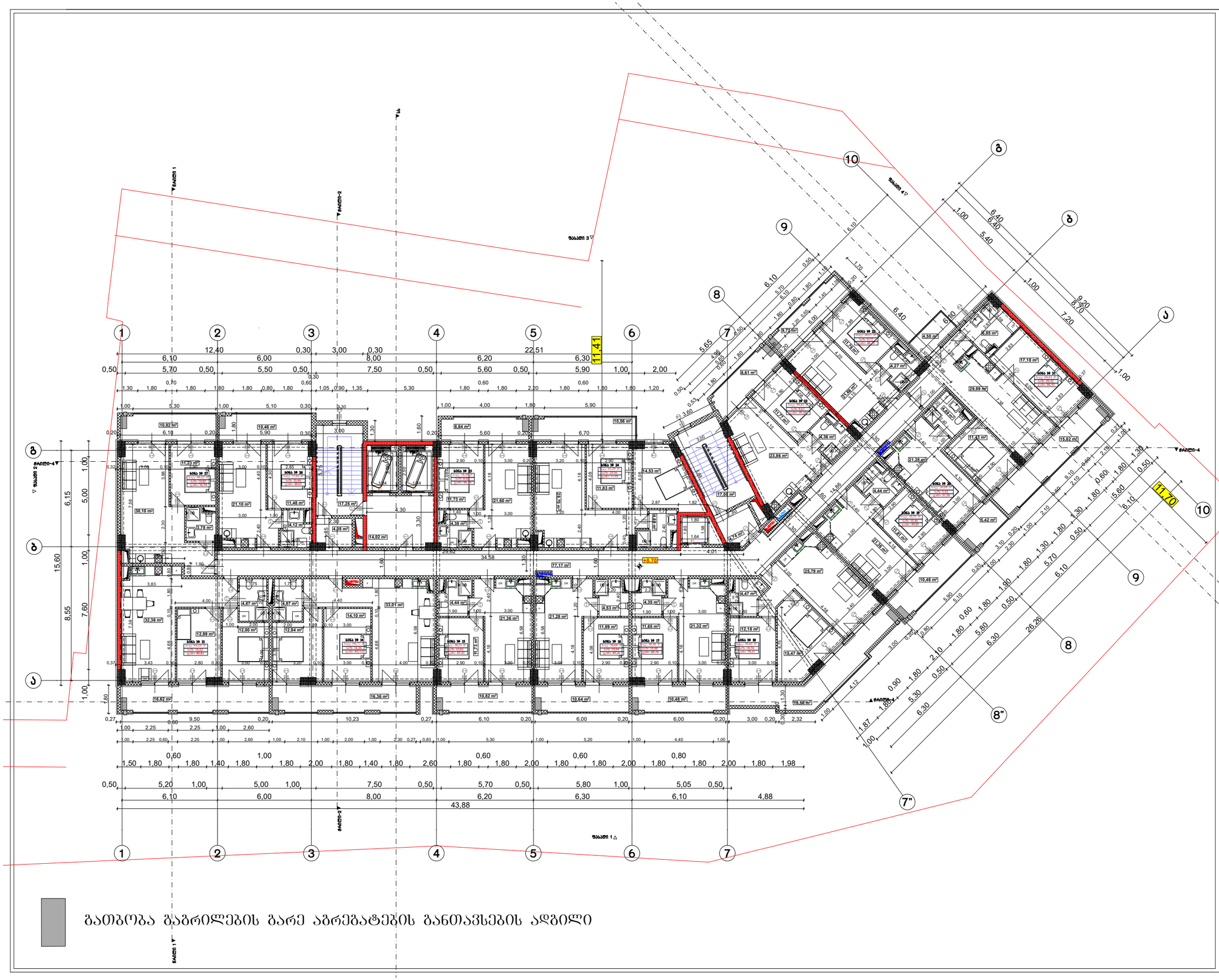

გათბობა გაბრილების გარე აბრეგატების განთავსების ადგილი

ფორმატი A-3	თბილისი 2024წ.	ფაილის სახელი
	დაკვეთა №	

შენობა ნაგებობის შენიშვნა:

მრავალბინიანი საცხოვრებელი სახლი

გეგმა +8,70 ნიშნულზე მ 1:100

ტექ მაჩვენებლები

პირობითი ნიშნები:

- ნაკვეთის საზღვარი
- ჭრილის ხაზი
- არქიტექტურული ნიშნული

დამკვეთი : შპს ომან ჯაფარი

მის : ქალაქი თბილისი , გურამიშვილის გამზირსა და ხევისუბნის ქ. N2-4 -ის მიმდებარედ (ნაკვ.16/013)
ს/კ 01.12.08.016.049

თარიღი

კორექტირება

№	კორექტირება	თარიღი
1		
2		
3		
4		
5		
6		

საპროექტო ორგანიზაცია

თანამდებობა	გვარი	ხელმოწერა
არქიტექტორი	დ.ომანაძე	
შესრულა	დ.ომანაძე	

საპროექტო ლოგო	მისამართი
	ქ. თბილისი ც.დადიანის 90

თარიღი	25.01.2024	
სტადია	ფორმატი	ფურცლები
პროექტი	A-3	A-000

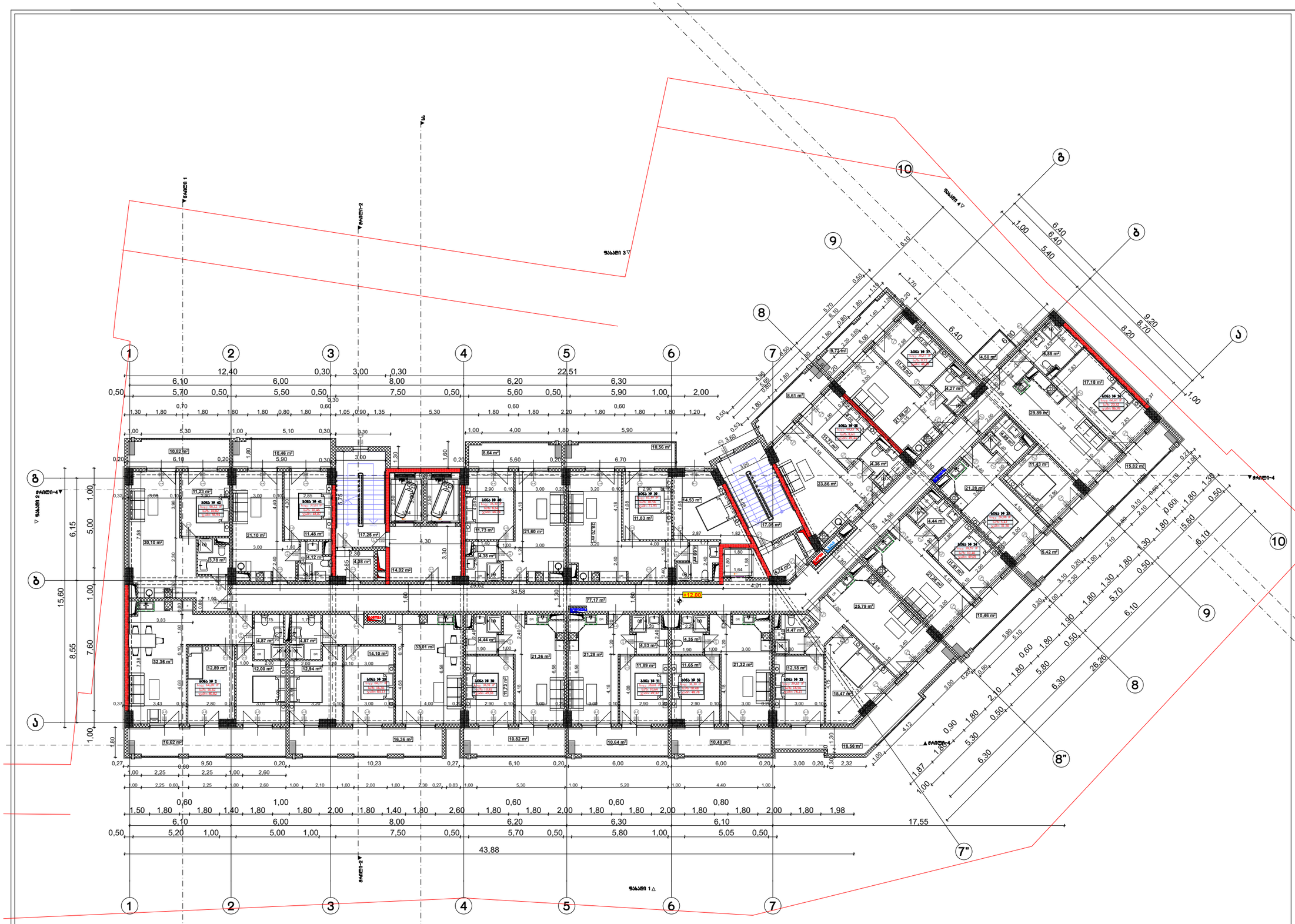

ფორმატი A-3	თბილისი 2024წ.	ფაილის სახელი
	დაკვეთა №	

შენობა ნაგებობის შუნძცია:

მრავალბინიანი საცხოვრებელი სახლი

გეგმა +12,00 ნიშნულზე მ 1:100

ტექ მაჩვენებლები

პირობითი ნიშნები:

ნაკვეთის საზღვარი

ჭრილის ხაზი

არქიტექტურული ნიშნული

დამკვეთი : შპს ომან ჯაფუი

მის : ქალაქი თბილისი , გურამიშვილის გამზირსა და ხევისუბნის ქ. N2-4 -ის მიმდებარედ (ნაკვ.16/013)
ს/კ 01.12.08.016.049

თარიღი

კორექტირება

№	კორექტირება	თარიღი
1		
2		
3		
4		
5		
6		

საპროექტო ორგანიზაცია

თანამდებობა	გვარი	ხელმოწერა
არქიტექტორი	დ.ომანაძე	
შესრულა	დ.ომანაძე	

საპროექტო ლოგო	მისამართი
	ქ. თბილისი ც.დადიანის 90

თარიღი	25.01.2024	
სტადია	ფორმატი	ფურცლები
პროექტი	A-3	A-000

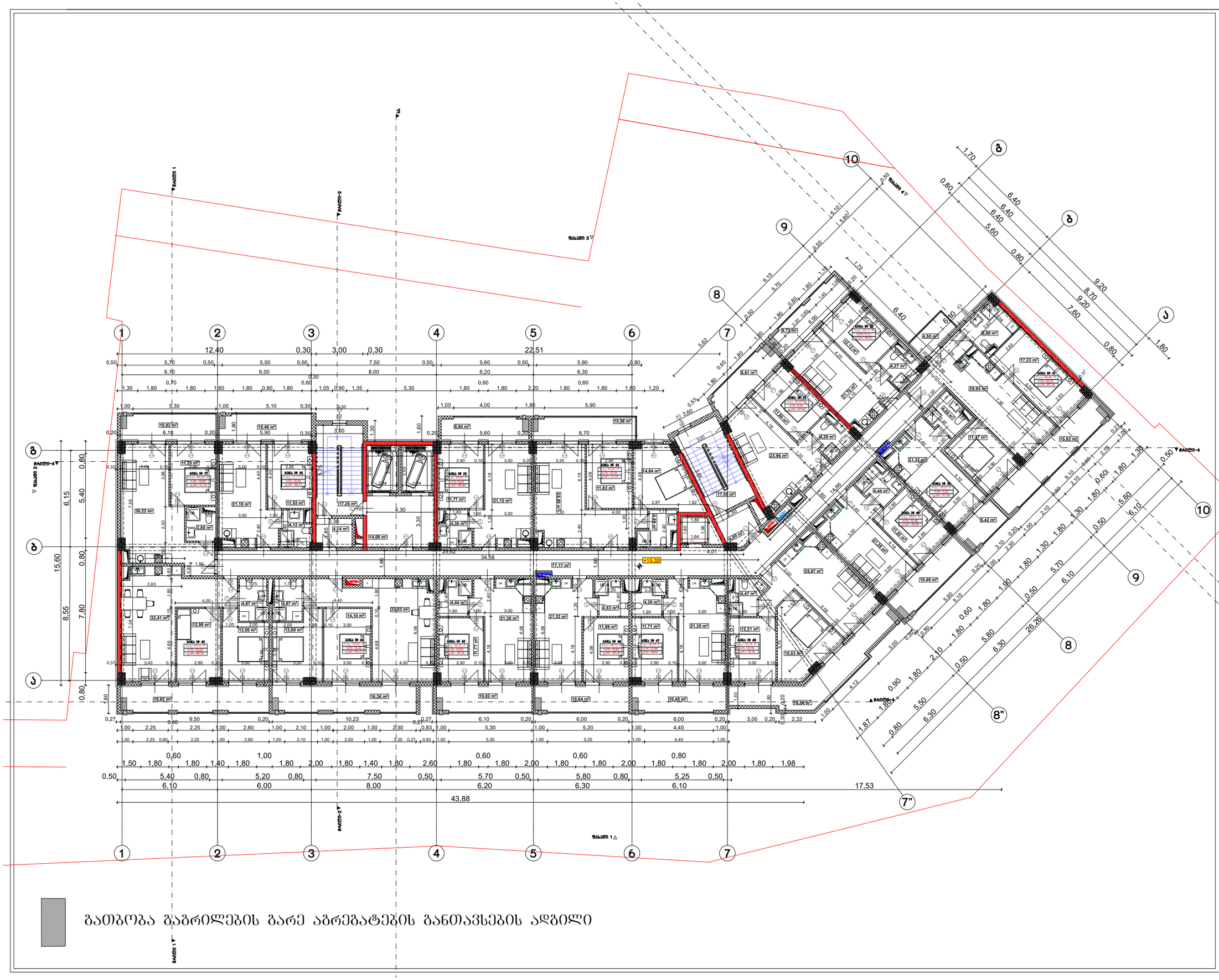

ფორმატი A-3	თბილისი 2024წ.	ფაილის სახელი
	დაკვეთა №	

შენობა ნაგებობის შენიშვნა:

მრავალბინიანი საცხოვრებელი სახლი

გეგმა +15,30 ნიშნულზე მ 1:100

ტექ მაჩვენებლები

პირობითი ნიშნები:

ნაკვეთის საზღვარი

ჩრდილის ხაზი

არქიტექტურული ნიშნული

დამკვეთი : შპს ომან ჯაუში

მის : ქალაქი თბილისი , გურამიშვილის გამზირსა და ხევისუბნის ქ. N2-4 -ის მიმდებარედ (ნაკვ.16/013)
ს/კ 01.12.08.016.049

თარიღი		
კორექტირება		
№	კორექტირება	თარიღი
1		
2		
3		
4		
5		
6		

საპროექტო ორგანიზაცია

თანამდებობა	გვარი	ხელმოწერა
არქიტექტორი	დ.ომანაძე	
შემსრულა	დ.ომანაძე	

საპროექტო ლოგო	მისამართი
	ქ. თბილისი ცდაღიანის 90

თარიღი	25.01.2024	
სტადია	ფორმატი	ფურცლები
პროექტი	A-3	A-000

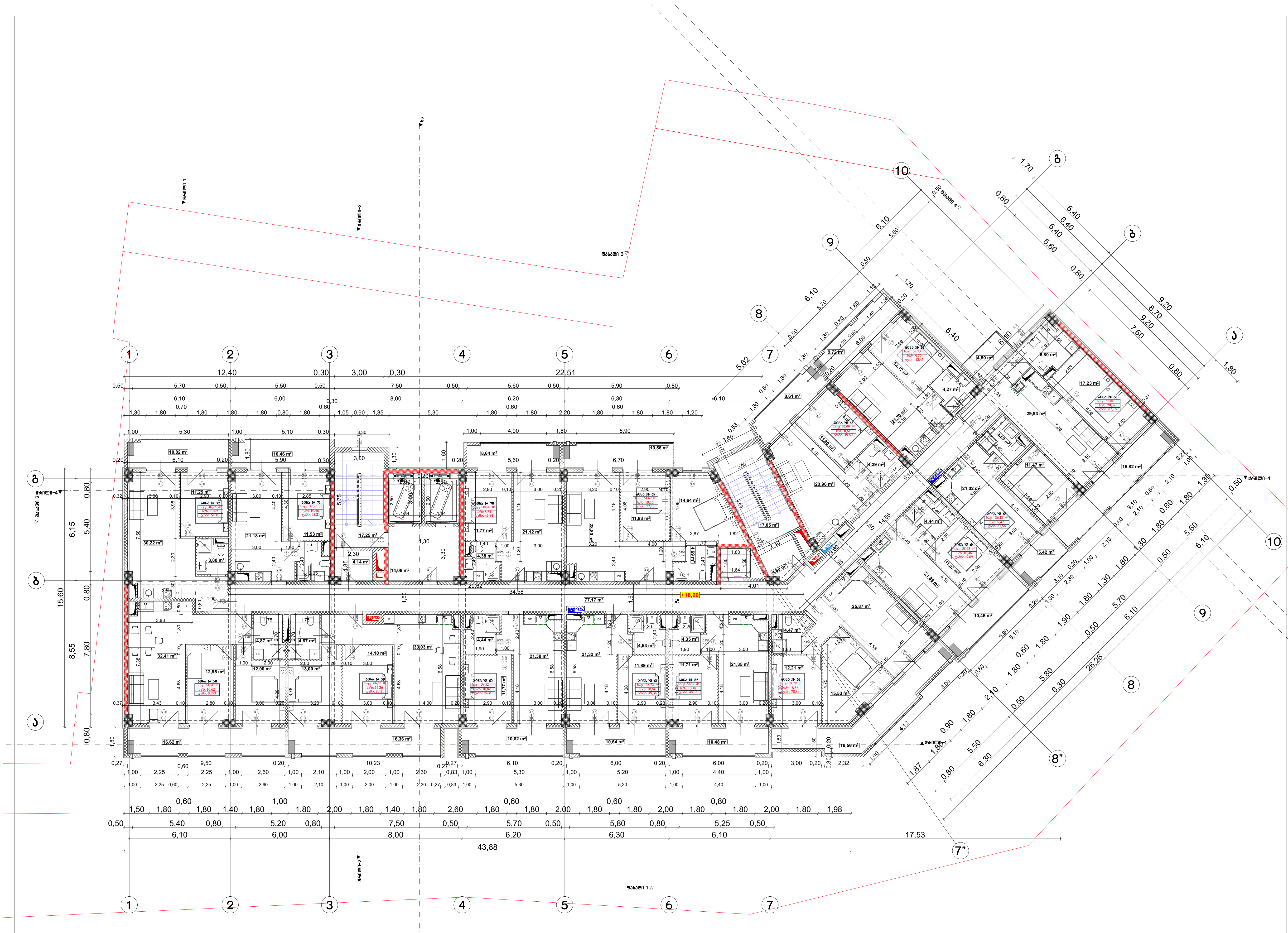

გათბობა გაგრილების გარე აგრეგატების განთავსების ადგილი

ფორმატი A-3	თბილისი 2024წ.	ფაილის სახელი
	დაკვეთა №	

შენობა ნაგებობის ფუნქცია:

მრავალბინიანი საცხოვრებელი სახლი

გეგმა +18,60 ნიშნულზე მ 1:100

ტექ მაჩვენებლები

პირობითი ნიშნები:

ნაკვეთის საზღვარი

ჭრილის ხაზი

არქიტექტურული ნიშნული

დამკვეთი : შპს ომან ჯგუფი

მის : ქალაქი თბილისი , გურამიშვილის გამზირსა და ხევისუბნის ქ. N2-4 -ის მიმდებარედ (ნაკვ.16/013) ს/კ 01.12.08.016.049

თარიღი		
კორექტირება		
№	კორექტირება	თარიღი
1		
2		
3		
4		
5		
6		

საპროექტო ორგანიზაცია

თანამდებობა	გვარი	ხელმოწერა
არქიტექტორი	დ.ომანაძე	
შეასრულა	დ.ომანაძე	

საპროექტო ლოგო	მისამართი
	ქ. თბილისი ც.დადიანის 90

თარაღი	25.01.2024	
სტადია	ფორმატი	ფურცლები
პროექტი	A-3	A-000

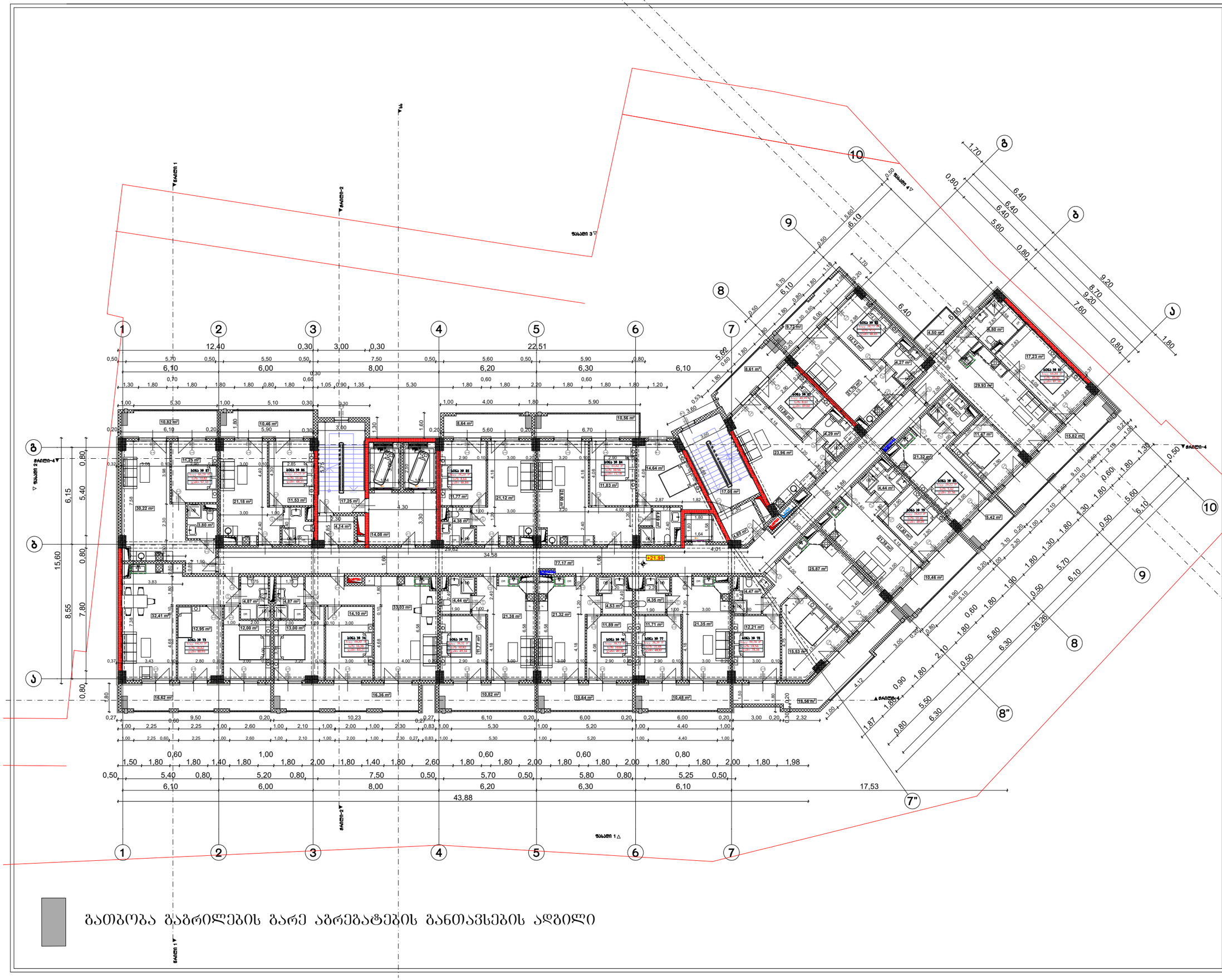

ფორმატი A-3	თბილისი 2024წ.	ფაილის სახელი
	დაკვეთა №	

შენობა ნაგებობის დანიშნულება:

მრავალბინიანი საცხოვრებელი სახლი

გეგმა +21,90 ნიშნულზე მ 1:100

ტექ მაჩვენებლები

პირობითი ნიშნები:

- ნაკვეთის საზღვარი
- ჭრილის ხაზი
- არქიტექტურული ნიშნული

დამკვეთი : შპს ომან ჯაფუი

მის : ქალაქი თბილისი , გურამიშვილის გამზირსა და ხევისუბნის ქ. N2-4 -ის მიმდებარედ (ნაკვ.16/013)
ს/კ 01.12.08.016.049

თარიღი

კორექტირება

№	კორექტირება	თარიღი
1		
2		
3		
4		
5		
6		

საპროექტო ორგანიზაცია

თანამდებობა	გვარი	ხელმოწერა
არქიტექტორი	დ.ომანაძე	
შემსრულა	დ.ომანაძე	

საპროექტო ლოგო	მისამართი
	ქ. თბილისი ცდაღიანის 90

თარიღი	25.01.2024	
სტადია	ფორმატი	ფურცლები
პროექტი	A-3	A-000

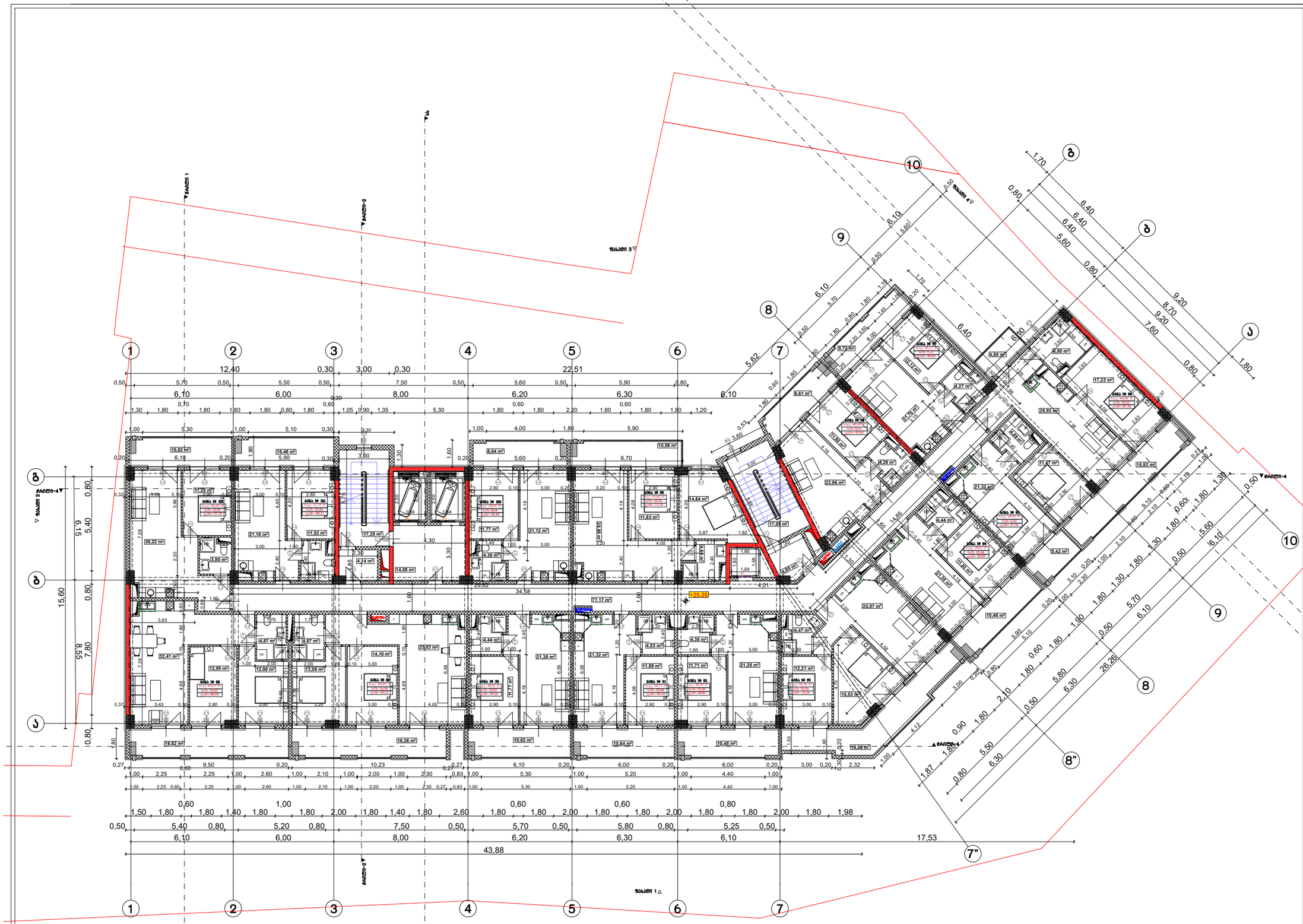
ნაკვეთი 1
ნაკვეთი 2
ნაკვეთი 3
ნაკვეთი 4
ნაკვეთი 1
ნაკვეთი 2
ნაკვეთი 3
ნაკვეთი 4
+25,20
1
2
3
4
5
6
7
8
9
10
7"
8"
ა
ბ
გ
12,40
0,30
3,00
0,30
22,51
6,10
6,00
8,00
6,20
6,30
6,10
5,62
15,60
0,80
6,15
5,40
8,55
7,80
0,80
10,80
1,80
34,58
43,88
17,53
26,26
9,20
8,70
9,20
7,60
0,80
1,80
6,40
6,40
6,40
5,60
0,80
1,70
0,80
6,10
5,60
0,50
6,10
1,80
1,30
0,50
5,60
6,10
1,80
1,30
0,50
5,70
6,10
1,90
0,50
5,80
6,30
0,60
1,80
5,90
5,10
0,90
1,80
2,10
0,50
6,30
5,80
1,80
0,60
1,87
1,80
0,80
5,50
0,90
1,80
2,10
4,12
3,00
0,20
0,80
0,50
1,80
1,98
1,80
2,00
1,80
1,20
1,80
2,00
1,80
1,20
1,80
2,00
1,80
1,40
1,80
1,80
1,40
1,80
1,80
0,60
1,00
0,60
0,60
0,60
0,80
0,50
5,40
0,80
5,20
0,80
7,50
0,50
5,70
0,50
5,80
0,80
5,25
0,50
6,10
6,00
8,00
6,20
6,30
6,10
0,27
9,50
0,20
10,23
0,27
6,10
0,20
6,00
0,20
6,00
0,20
3,00
0,20
2,32
0,37
3,43
0,10
2,80
0,10
4,00
0,10
2,90
0,10
3,00
0,10
3,00
0,10
3,00

ფორმატი A-3	თბილისი 2024წ.	ფაილის სახელი
	დაკვეთა №	

შენობა ნაგებობის დასახელება:

მრავალბინიანი საცხოვრებელი სახლი

გეგმა +28,50 ნიშნულზე მ 1:100

ტექ მაჩვენებლები

პირობითი ნიშნები:

ნაკვეთის საზღვარი

ჭრილის ხაზი

არქიტექტურული ნიშნული

დამკვეთი : შპს ომან ჯაფარი

მის : ქალაქი თბილისი , გურამიშვილის გამზირსა და ხევისუბნის ქ. N2-4 -ის მიმდებარედ (ნაკვ.16/013)
ს/კ 01.12.08.016.049

თარიღი	კორექტირება	
№	კორექტირება	თარიღი
1		
2		
3		
4		
5		
6		

საპროექტო ორგანიზაცია

თანამდებობა	გვარი	ხელმოწერა
არქიტექტორი	დ.ომანაძე	
შემსრულა	დ.ომანაძე	

საპროექტო ლოგო	მისამართი
	ქ. თბილისი ცქნალიანის 90

თარიღი	25.01.2024	
სტადია	ფორმატი	ფურცლები
პროექტი	A-3	A-000

გათბობა გაბრილების გარე აბრეშატების განთავსების ადგილი

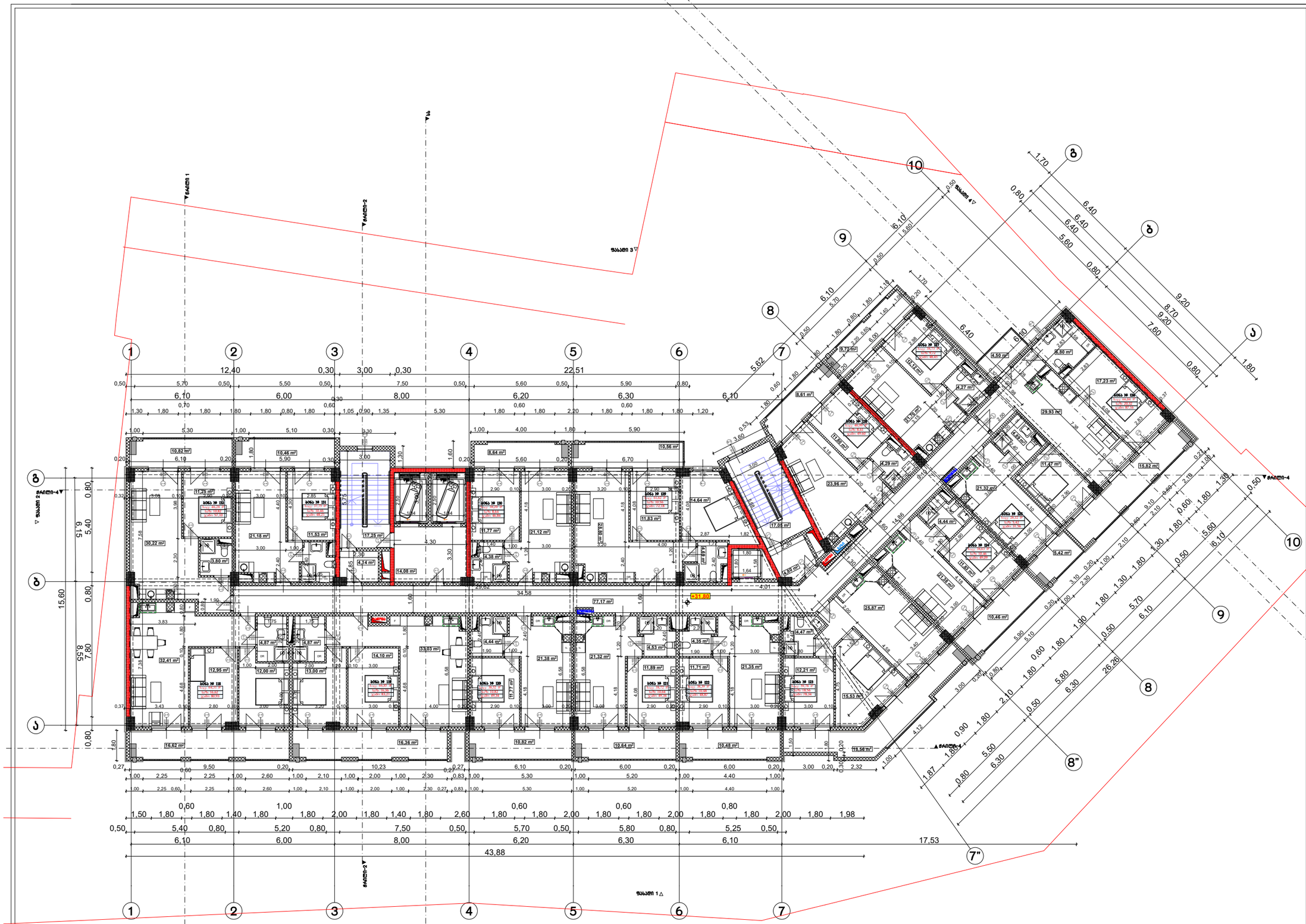

გათბობა გაბრილების გარე აბრეშატების განთავსების ადგილი

ფორმატი A-3	თბილისი 2024წ.	ფაილის სახელი
	დაკვეთა №	

შენობა ნაგებობის შუნძცია:

მრავალბინიანი საცხოვრებელი სახლი

გეგმა +31,80 ნიშნულზე მ 1:100

ტექ მაჩვენებლები

პირობითი ნიშნები:

ნაკვეთის საზღვარი

ჭრილის ხაზი

არქიტექტურული ნიშნული

დამკვეთი : შპს ომან ჯგუფი

მის : ქალაქი თბილისი , გურამიშვილის გამზირსა და ხევისუბნის ქ. N2-4 -ის მიმდებარედ (ნაკვ.16/013)
ს/კ 01.12.08.016.049

თარიღი

კორექტირება

№	კორექტირება	თარიღი
1		
2		
3		
4		
5		
6		

საპროექტო ორგანიზაცია

თანამდებობა	გვარი	ხელმოწერა
არქიტექტორი	დ.ომანაძე	
შემსრულა	დ.ომანაძე	

საპროექტო ლოგო	მისამართი
	ქ. თბილისი ცდაღიანის 90

თარიღი	25.01.2024	
სტადია	ფორმატი	ფურცლები
პროექტი	A-3	A-000

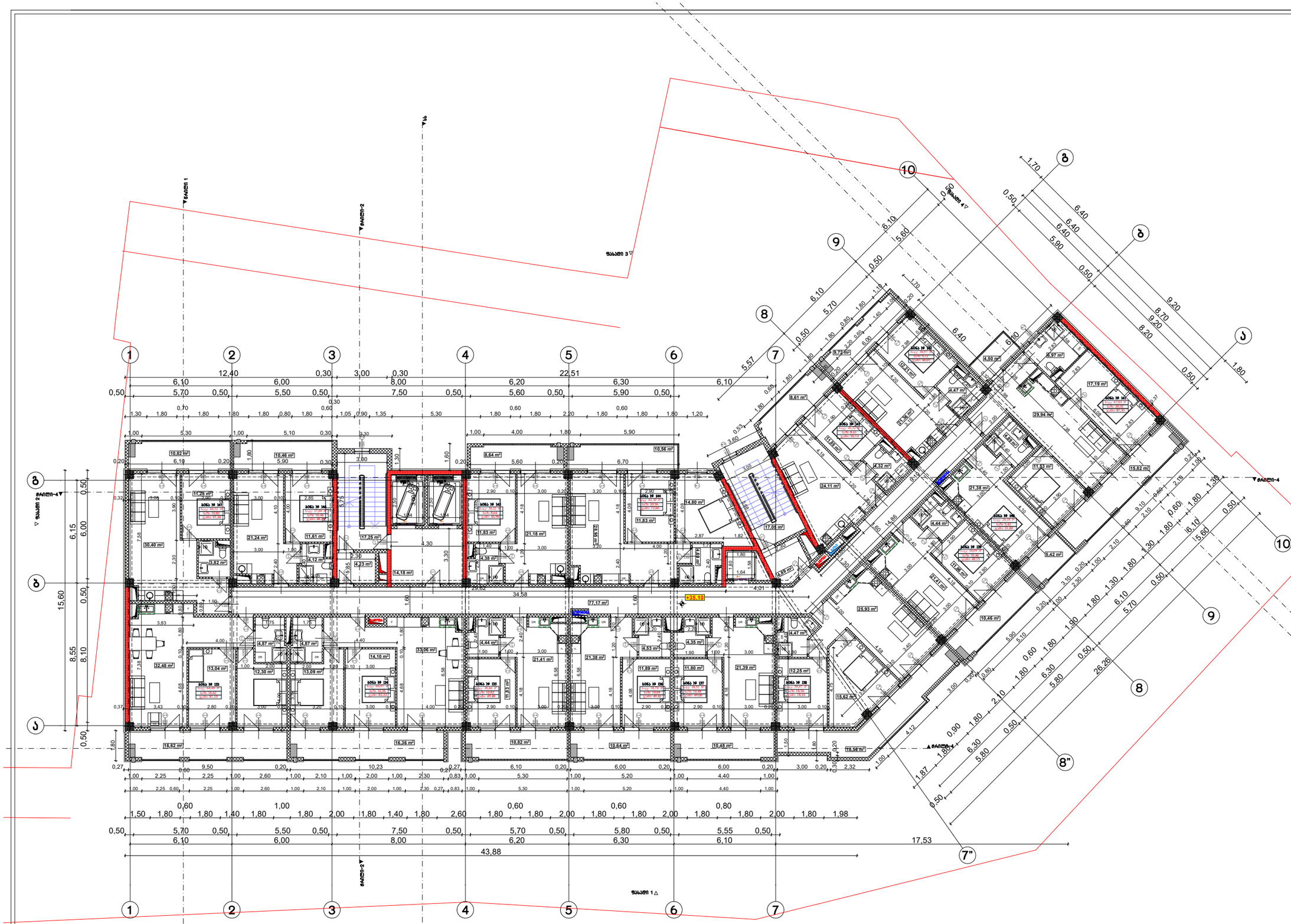

ფორმატი A-3	თბილისი 2024წ.	ფაილის სახელი
	დაკვეთა №	

შენობა ნაგებობის დასახელება:

მრავალბინიანი საცხოვრებელი სახლი

გეგმა +35,10 ნიშნულზე მ 1:100

ტექ მაჩვენებლები

პირობითი ნიშნები:

ნაკვეთის საზღვარი

ჩრილის ხაზი

არქიტექტურული ნიშნული

დამკვეთი : შპს ომან ჯაფარი

მის : ქალაქი თბილისი , გურამიშვილის გამზირსა და ხევისუბნის ქ. N2-4 -ის მიმდებარედ (ნაკვ.16/013)
ს/კ 01.12.08.016.049

თარიღი		
კორექტირება		
№	კორექტირება	თარიღი
1		
2		
3		
4		
5		
6		

საპროექტო ორგანიზაცია

თანამდებობა	გვარი	ხელმოწერა
არქიტექტორი	დ.ომანაძე	
შემსრულა	დ.ომანაძე	

საპროექტო ლოგო	მისამართი
	ქ. თბილისი ც.დადიანის 90

თარიღი	25.01.2024	
სტადია	ფორმატი	ფურცლები
პროექტი	A-3	A-000

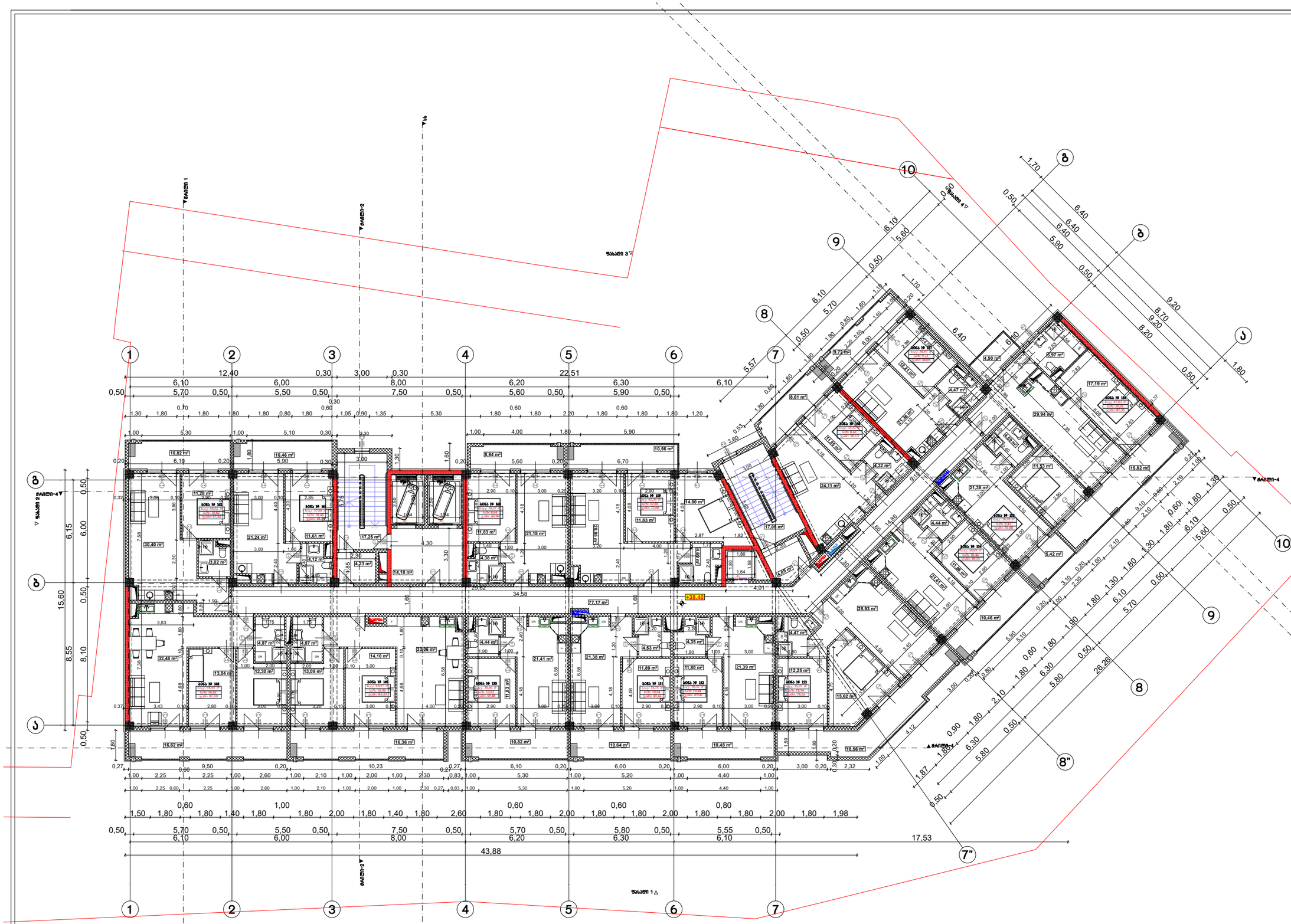

ფორმატი A-3	თბილისი 2024წ.	ფაილის სახელი
	დაკვეთა №	

შენობა ნაგებობის შუნძცია:

მრავალბინიანი საცხოვრებელი სახლი

გეგმა +38,40 ნიშნულზე მ 1:100

ტექ მაჩვენებლები

პირობითი ნიშნები:

ნაკვეთის საზღვარი

ჭრილის ხაზი

არქიტექტურული ნიშნული

დამკვეთი : შპს ომან ჯაფარი

მის : ქალაქი თბილისი , გურამიშვილის გამზირსა და ხევისუბნის ქ. N2-4 -ის მიმდებარედ (ნაკვ.16/013)
ს/კ 01.12.08.016.049

თარიღი		
კორექტირება		
№	კორექტირება	თარიღი
1		
2		
3		
4		
5		
6		

საპროექტო ორგანიზაცია

თანამდებობა	გვარი	ხელმოწერა
არქიტექტორი	დ.ომანაძე	
შესრულა	დ.ომანაძე	

საპროექტო ლოგო	მისამართი
	ქ. თბილისი ც.დადიანის 90

თარიღი	25.01.2024	
სტადია	ფორმატი	ფურცლები
პროექტი	A-3	A-000

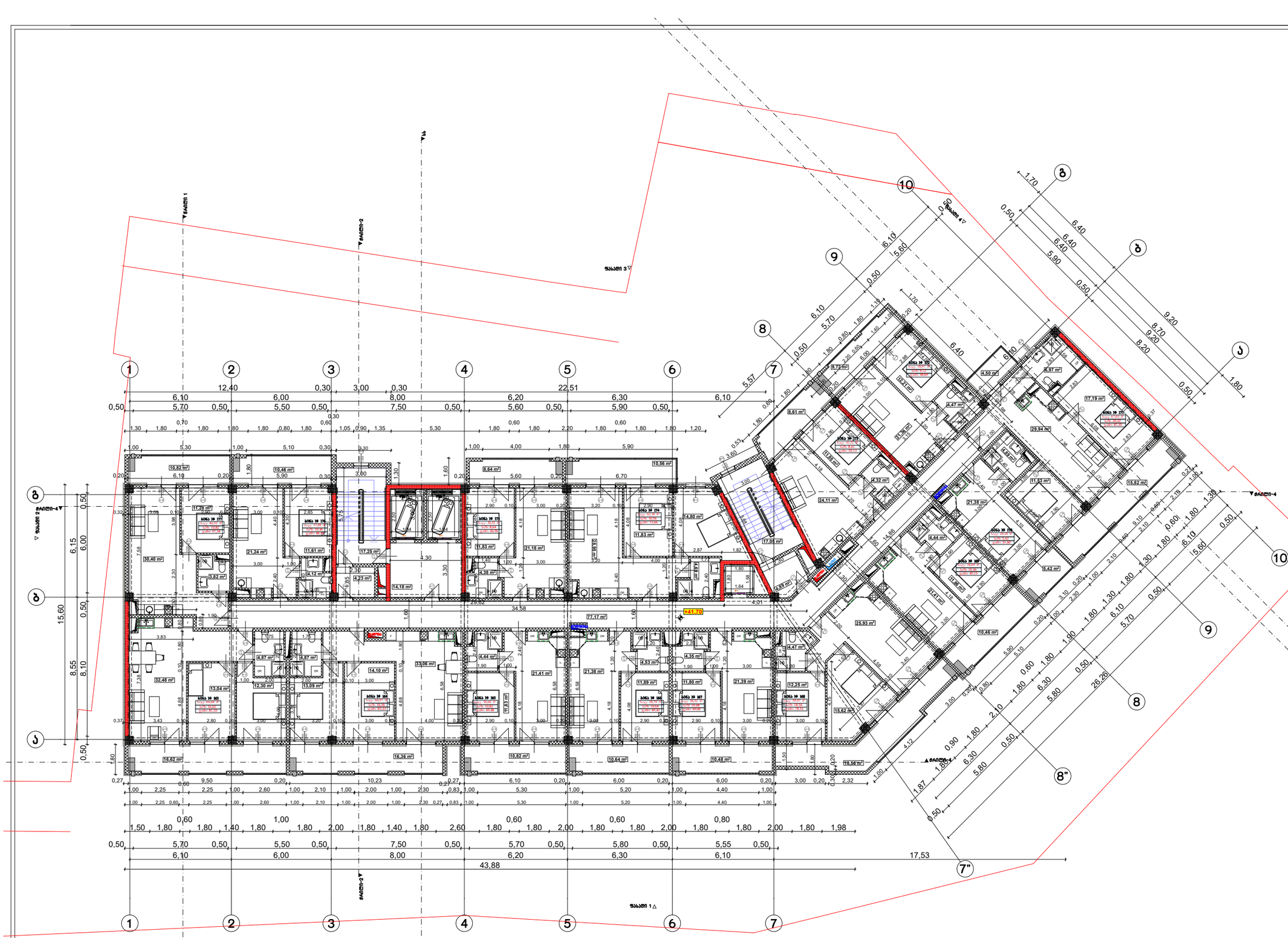

გათბობა გაბრილების გარე აბრეშატეების განთავსების ადგილი

ფორმატი A-3	თბილისი 2024წ.	ფაილის სახელი
	დაკვეთა №	

შენობა ნაგებობის შუნძცია:

მრავალბინიანი საცხოვრებელი სახლი

გეგმა +41,70 ნიშნულზე მ 1:100

ტექ მაჩვენებლები

პირობითი ნიშნები:

ნაკვეთის საზღვარი

ჭრილის ხაზი

არქიტექტურული ნიშნული

დამკვეთი : შპს ომან ჯაფარი

მის : ქალაქი თბილისი , გურამიშვილის გამზირსა და ხევისუბნის ქ. N2-4 -ის მიმდებარედ (ნაკვ.16/013)
ს/კ 01.12.08.016.049

თარიღი		
კორექტირება		
№	კორექტირება	თარიღი
1		
2		
3		
4		
5		
6		

საპროექტო ორგანიზაცია

თანამდებობა	გვარი	ხელმოწერა
არქიტექტორი	დ.ომანაძე	
შესრულა	დ.ომანაძე	

საპროექტო ლოგო	მისამართი
	ქ. თბილისი ც.დადიანის 90

თარიღი	25.01.2024	
სტადია	ფორმატი	ფურცლები
პროექტი	A-3	A-000

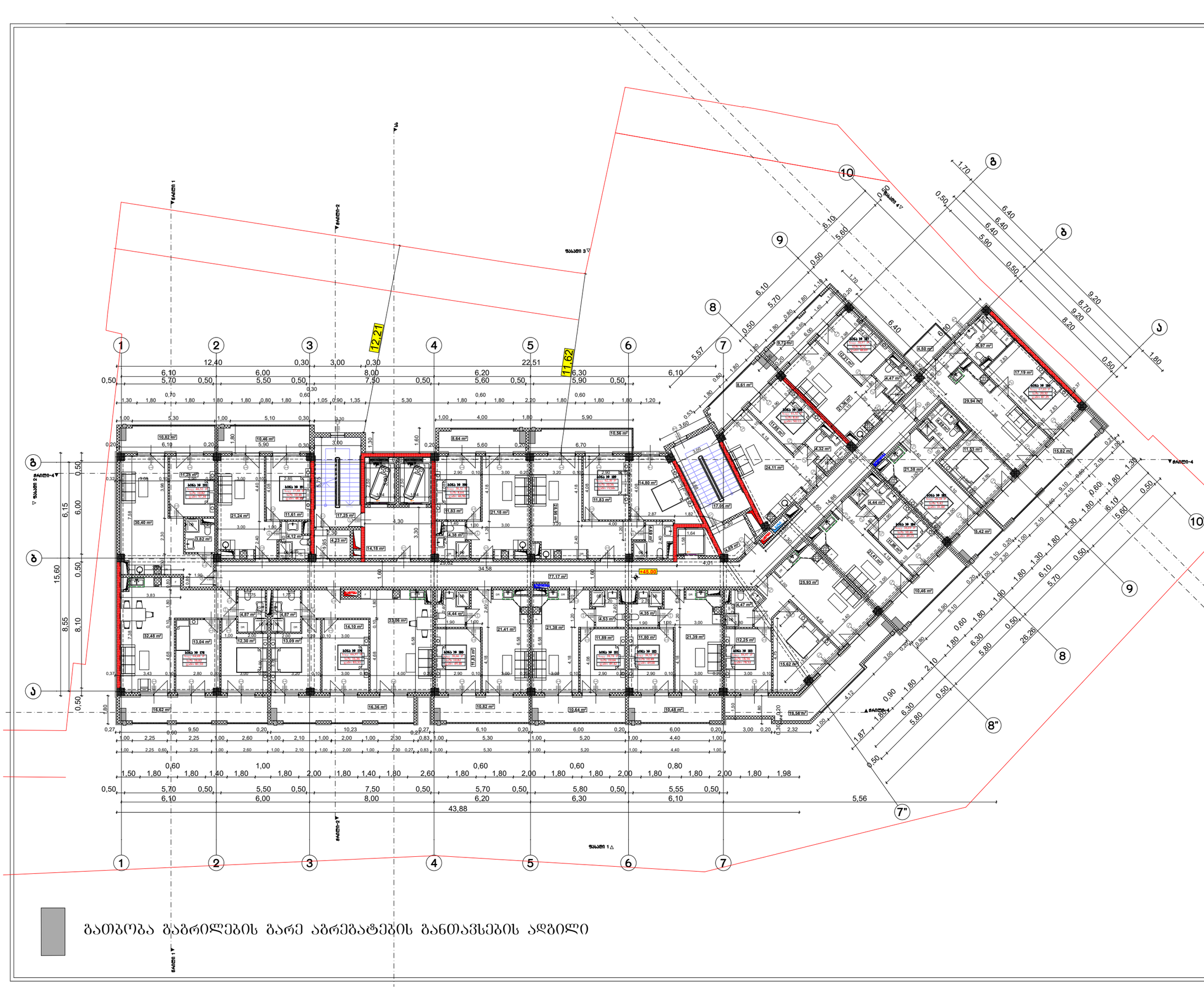

ფორმატი A-3	თბილისი 2024წ.	ფაილის სახელი
	დაკვეთა №	

შენობა ნაგებობის შუნძცია:

მრავალბინიანი საცხოვრებელი სახლი

გეგმა +45,00 ნიშნულზე მ 1:100

ტექ მაჩვენებლები

პიროგბითი ნიშნები:

- ნაკვეთის საზღვარი
- ჭრილის ხაზი
- არქიტექტურული ნიშნული

დამკვეთი : შპს ომან ჯგუფი

მის : ქალაქი თბილისი , გურამიშვილის გამზირსა და ხევისუბნის ქ. N2-4 -ის მიმდებარედ (ნაკვ.16/013)
ს/კ 01.12.08.016.049

თარიღი		
კორექტირება		
№	კორექტირება	თარიღი
1		
2		
3		
4		
5		
6		

საპროექტო ორგანიზაცია

თანამდებობა	გვარი	ხელმოწერა
არქიტექტორი	დ.ომანაძე	
შესრულა	დ.ომანაძე	

საპროექტო ლოგო	მისამართი
	ქ. თბილისი ც.დადიანის 90

თარიღი	25.01.2024	
სტადია	ფორმატი	ფურცლები
პროექტი	A-3	A-000

მომიჯნავე შენობას დარღვეული აქ განთავსება შესაბამისად 14-39 დადგენილების 30 მუხლით არა ჩვენ მოგვეთხოვება დასვა

საფასადე მდებარეობა არის 56 გრადუსით შესაბამისად სიმაღლე ამ ნაწილში შეგვიძლია პიანგარიშოთ საფასადე ზედაპირიდან მარტოხულად 14-39 დადგენილების 29 მუხლის გათვალისწინებით

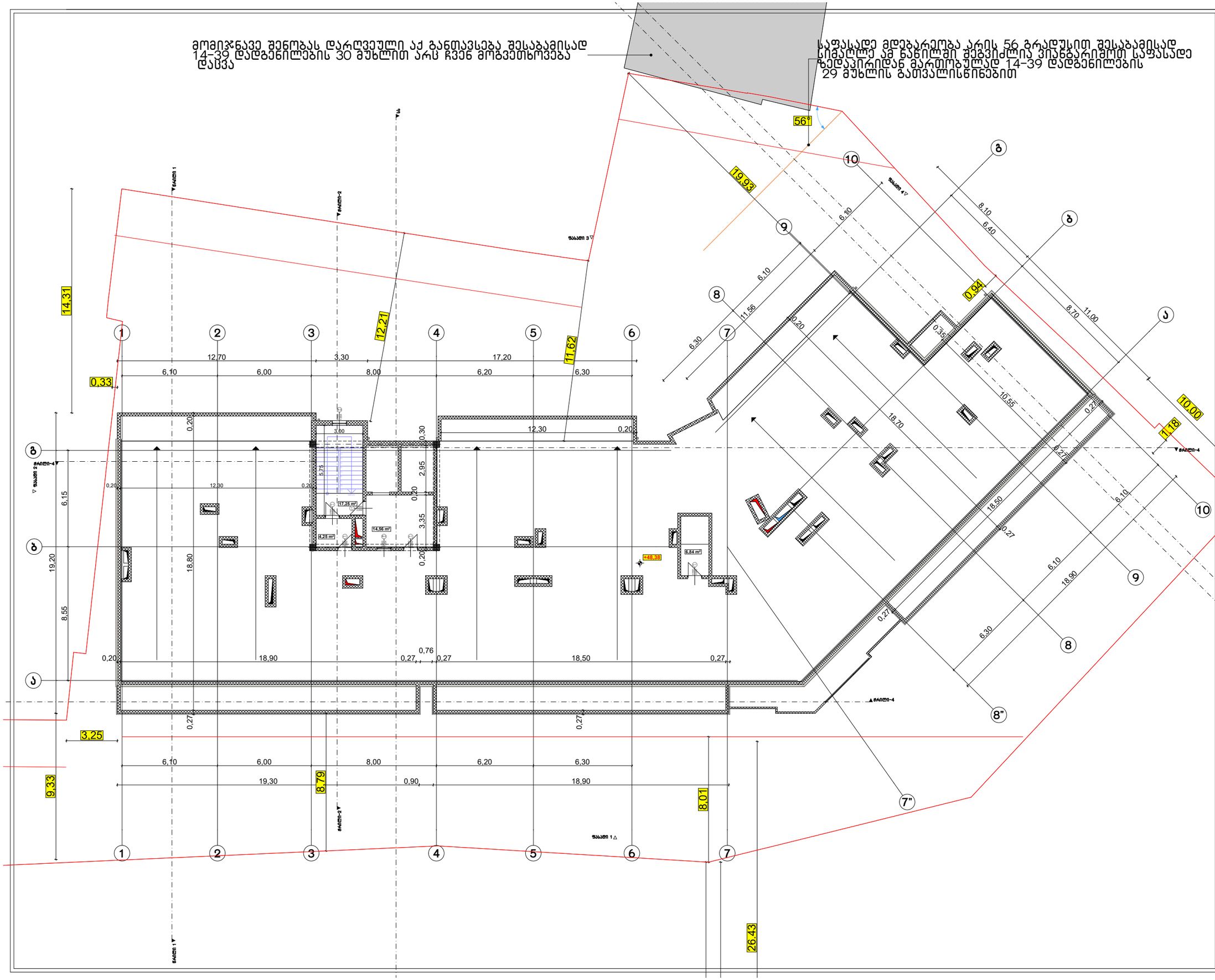

ფორმატი A-3	თბილისი 2024წ.	ფაილის სახელი
	დაკვეთა №	

შენობა ნაგებობის დანიშნულება:

მრავალბინიანი საცხოვრებელი სახლი

გეგმა +48,30 ნიშნულზე მ 1:100

ტექ მაჩვენებლები

პირობითი ნიშნები:

- ნაკვეთის საზღვარი
- ჭრილის ხაზი
- არქიტექტურული ნიშნული

დამკვეთი : შპს ომან ჯგუფი

მის : ქალაქი თბილისი , გურამიშვილის გამზირსა და ხევისუბნის ქ. N2-4 -ის მიმდებარედ (ნაკვ.16/013)
ს/კ 01.12.08.016.049

თარიღი		
კორექტირება		
№	კორექტირება	თარიღი
1		
2		
3		
4		
5		
6		

საპროექტო ორგანიზაცია

თანამდებობა	გვარი	ხელმოწერა
არქიტექტორი	დ.ომანაძე	
შემსრულა	დ.ომანაძე	

საპროექტო ლოგო	მისამართი
	ქ. თბილისი ცდაღიანის 90

თარიღი	25.01.2024	
სტადია	ფორმატი	ფურცლები
პროექტი	A-3	A-000

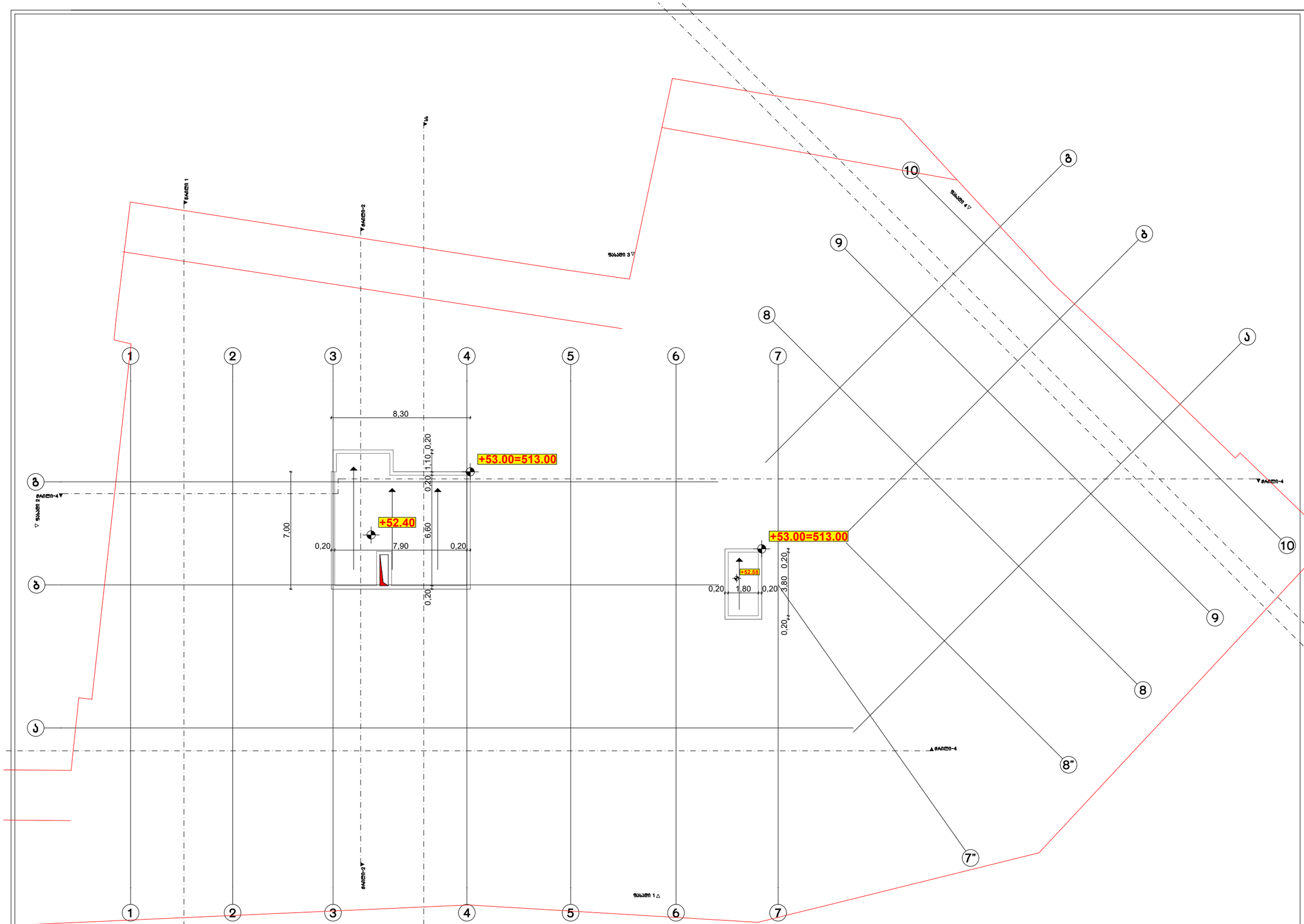

ფორმატი A-3	თბილისი 2024წ.	ფაილის სახელი
	დაკვეთა №	

შენობა ნაგებობის შუნძცია:

მრავალბინიანი საცხოვრებელი სახლი

სახურავის გეგმა მ 1:100

ტექ მაჩვენებლები

პირობითი ნიშნები:

ნაკვეთის საზღვარი

ჭრილის ხაზი

არქიტექტურული ნიშნული

დამკვეთი : შპს ომან ჯგუფი

მის : ქალაქი თბილისი , გურამიშვილის გამზირსა და ხევისუბნის ქ. N2-4 -ის მიმდებარედ (ნაკვ.16/013)
ს/კ 01.12.08.016.049

თარიღი		
კორექტირება		
№	კორექტირება	თარიღი
1		
2		
3		
4		
5		
6		

საპროექტო ორგანიზაცია

თანამდებობა	გვარი	ხელმოწერა
არქიტექტორი	დ.ომანაძე	
შეასრულა	დ.ომანაძე	

საპროექტო ლოგო	მისამართი
	ქ. თბილისი ცდაღიანის 90

თარიღი	25.01.2024	
სტადია	ფორმატი	შურცლები
პროექტი	A-3	A-000

შენობა-ნაგებობის უსაფრთხოების წესებთან შესაბამისობის ანალიზი

გამოყენებული წესები - **„შენობა-ნაგებობის უსაფრთხოების წესები“**

ჩამოთვალეთ შენობის დაკავებულებები და აღწერეთ თითოეული გამოყენება
საცხოვრებელი ჯგუფი სც-2 - საცხოვრებელი ბინები +5.40 - +45.00 ნიშნულებზე;
სავაჭრო ჯგუფი სვ - სავაჭრო-კომერციული ფართები +0.10 ნიშნულზე;
საქმიანი ჯგუფი სქ - საოფისე ფართები +5.40 ნიშნულზე, პერსონალის ოთახი +2.30 ნიშნულზე;
მცირე საფრთხის შემცველი სასაწყობო ჯგუფი სწ-2 - შემოზღუდული ავტოსადგომი -2.85 – 6.35 ნიშნულებზე;
დამხმარე და სხვადასხვა დანიშნულების ჯგუფი დს - ტუმბოსა და ავზის სათავსი -6.35 ნიშნულზე.

კონსტრუქციის ტიპი:	I-A

დასაშვები სიმაღლე მიწის დონის ზემოთ ცხრილი 503-ის მიხედვით:	შეუზღუდავი
საპროექტო შენობის სიმაღლე მიწის დონის ზემოთ:	57.70 მეტრი

შენიშვნა: 1) 202 ქვეთავის მიხედვით, შენობის სიმაღლე განისაზღვრება, როგორც შვეული დაშორება მიწის დონიდან სახურავის ყველაზე მაღალი ზედაპირის საშუალო სიმაღლემდე. შენობის სიმაღლის განსაზღვრისას არ იანგარიშება პარაპეტების სიმაღლე. მიწის დონე ითვლება შენობასა და მიწის ნაკვეთის საზღვარს შორის 1,8 მ-მდე ფარგლებში მოქცეული ფართობის ყველაზე დაბალი ნიშნულების მიხედვით. სადაც მოპირკეთებული ზედაპირის დონე გარე კედლებიდან დამრეცად მიდის, ათვლის დონე განსაზღვრულია შენობასა და მიწის ნაკვეთის საზღვარს შორის მოქცეული ფართობის ყველაზე დაბალი ნიშნულების მიხედვით.

2) მიწის დონე საკონტროლო სიბრტყეა, რომელიც შენობის გარე კედლების გასწვრივ არსებული მიწის დონეების საშუალო დონეა.

სართულიანობის შეზღუდვები ცხრილი 503-ის მიხედვით:		
დაკავებულობის ჯგუფი	**დასაშვები სართულიანობა მიწის დონის ზემოთ**	**შემოთავაზებული სართულიანობა მიწის დონის ზემოთ**
საცხოვრებელი ჯგუფი სც-2	შეუზღუდავი	7 (II-XIV სართულები)
სავაჭრო ჯგუფი სვ	შეუზღუდავი	1 (I სართული)
საქმიანი ჯგუფი	შეუზღუდავი	1[2] (I სართული)
მცირე საფრთხის შემცველი სასაწყობო ჯგუფი სწ-2 [1]	შეუზღუდავი	1 (მიწისპირა სართული) (მიწისქვეშა სართული)
დამხმარე და სხვადასხვა დანიშნულების ჯგუფი დს	შეუზღუდავი	მიწის დონის ქვედა სართული

შენიშვნა: 1) 202 ქვეთავის შესაბამისად, -2.85 ნიშნულზე მდებარე შემოზღუდული ავტოსადგომი მიჩნეულია მიწისპირა სართულად, რადგან მის თავზე მდებარე იატაკის მოპირკეთებული ზედაპირი მიწის მოპირკეთებული დონიდან 3.7 მეტრზე მაღლა მდებარეობს, ხოლო მისი საშუალო ამაღლება მიწის ზედაპირიდან 1.80 მეტრზე მეტია.

2) +2.30 ნიშნულზე მდებარე სქ ჯგუფის ფართობი წარმოადგენს 505.2 ქვეთავის შესაბამისად მოწყობილ ანტრესოლს და მიჩნეულია +0.10 ნიშნულზე მდებარე სვ ჯგუფის ფართობის ნაწილად.

ფართობის შეზღუდვები ცხრილი 503-ის მიხედვით:		
დაკავებულობის ჯგუფი	დასაშვები ფართობი (ცალკეულ სართულზე)	შემოთავაზებული ფართობი (ცალკეულ სართულზე)
საცხოვრებელი ჯგუფი სც-2	შეუზღუდავი	არ იზღუდება
სავაჭრო ჯგუფი სვ	შეუზღუდავი	არ იზღუდება
მცირე საფრთხის შემცველი სასაწყობო ჯგუფი სწ-2	შეუზღუდავი	არ იზღუდება
საქმიანი ჯგუფი	შეუზღუდავი	შეუზღუდავი
დამხმარე და სახვადასხვა დანიშნულების ჯგუფი დს	შეუზღუდავი	არ იზღუდება

შენიშვნა: 202 ქვეთავის მიხედვით, შენობის ფართობი განისაზღვრება, როგორც გარე კედლებს (ან გარე კედლებსა და ცეცხლმედეგ კედლებს) შორის მოქცეული ფართობი, გარდა საჰაერო შახტებისა და, სულ მცირე, სამი მხრიდან გარე კედლებით შემოზღუდული ეზოებისა. შენობის ფართობები, რომელთაც არ აკრავს კედლები, ითვლება შენობის ფართობად, თუ ის მოქცეულია სახურავის ან ზედა სართულის თარაზული ნაშვერის საზღვრებში.

გარე ღიობებისადმი მოთხოვნები ცხრილი 705.8 -ის მიხედვით							
გარე კედელი	ხანძარსაწინააღმდეგო მანძილი (მეტრი)	კედლის ღიობების ფართობი (კედლის %)					
		დასაშვები			გათვალისწინებული		
		დაცული	დაუცველი საშხეფებით	დაუცველი	დაცული	დაუცველი საშხეფებით	დაუცველი
1-10	9<	აუცილებელი არ არის	აუცილებელი არ არის	შეუზღუდავია			არ იზღუდება
10-1	9<	აუცილებელი არ არის	აუცილებელი არ არის	შეუზღუდავია			არ იზღუდება
a-g	1.5>X>1	15%	15%	დაუშვებელია			ღიობების გარეშე
g-b	1>X>0	დაუშვებელია	დაუშვებელია	დაუშვებელია			ღიობების გარეშე
b-a	3>X>1.5	25%	25%	10%			ღიობების გარეშე

შენიშვნა: 202 ქვეთავის შესაბამისად, ხანძარსაწინააღმდეგო მანძილი იზომება შენობის ფასადიდან ქვემოთ ჩამოთვლილთაგან ერთ-ერთამდე: 1. მიწის ნაკვეთის საზღვრის უახლოეს წერტილამდე; 2. ქუჩის, ჩიხის ან საზოგადოებრივი გზის შუახაზამდე; 3. მიწის ერთ ნაკვეთზე მდებარე ორ შენობას შორის წარმოსახვით ხაზამდე.
მანძილი უნდა გაიზომოს კედლის ზედაპირიდან მართი კუთხით.

გარე კედლის ცეცხლმედეგობისადმი მოთხოვნები ცხრილი 602 -ის და 705.8.5 ქვეთავის მიხედვით				
გარე კედელი	ხანძარსაწინააღმდეგო მანძილი (მეტრი)	ცეცხლმედეგობის ხარისხი (საათი)		
		მოთხოვნილი 602 ცხრილით	მოთხოვნილი 705.8 ქვეთავით	გათვალისწინებული
1-10	9<	0	1	1
10-1	9<	0	1	1
a-g -3.65 ნიშნული	1.5>X	2	1	2
a-g -2.85 ნიშნული	1.5>X	2	1	2
a-g +0.10 ნიშნული	1.5>X	2	1	2
a-g +5.40 - +45.00 ნიშნულები	1.5>X	1	1	1
g-a -3.65 ნიშნული	3>X>1	2	1	2
g-a -2.85 ნიშნული	3>X>1	2	1	2
g-a +0.10 ნიშნული	3>X>1	2	1	2
g-a +5.40 - +45.00 ნიშნულები	3>X>1	1	1	1

ხანძრისაგან დაცვის სისტემებისადმი მოთხოვნები							
დაკავებულობები /სივრცეები/ გასასვლელი საშუალებები	ავტო საშხეფი სისტემა	ალტერნატიული ავტომატური ცეცხლსაქრობი სისტემები	სახანძრო განგაშისა, კვამლ და ცეცხლ აღმომჩენი სისტემები	სახანძრო მილ დგარების სისტემები	კვამლის საკონტროლო სისტემები	ხელის ცეცხლ მაქრები	საავარიო განგაშის სისტემები
სც-2 ჯგუფი +5.40 - +45.00 ნიშნულები			კი (სახანძრო განგაშის ხელით სამართავი სისტემა); (დამკავებელთა შეტყობინების სისტემა); (მხედველობითი განგაშის მოწყობილობები); (კვამლზე მორეაგირე მაუწყებელი საძინებლებში)			კი	
სვ ჯგუფი +0.10 ნიშნული			კი (სახანძრო განგაშის ხელით სამართავი სისტემა); (დამკავებელთა შეტყობინების სისტემა); (მხედველობითი განგაშის მოწყობილობები); (კვამლაღმომჩენები)			კი	
სქ ჯგუფი +2.30 - +5.40 ნიშნულები			კი (სახანძრო განგაშის ხელით სამართავი სისტემა); (დამკავებელთა შეტყობინების სისტემა); (მხედველობითი განგაშის მოწყობილობები); (კვამლაღმომჩენები)			კი	

სწ-2 ჯგუფი -2.85 – 6.35 ნიშნულები	კი		კი (სახანძრო განგაშის ხელით სამართავი სისტემა); (დამკავებელთა შეტყობინების სისტემა); (მხედველობითი განგაშის მოწყობილობები);	კი		კი	
დს ჯგუფი	კი		კი (კვამლაღმომჩენები)			კი	
კიბის უჯრედი			კი (სახანძრო განგაშის ხელით სამართავი სისტემის კოლოფი, გასასვლელის გზა-კარებთან)	კი	კი (დაწნევის სისტემა)		
ლიფტი			კი (კვამლაღმომჩენები, თითოეული სართულის დონეზე ლიფტის შესასვლელთან და სამანქანე ოთახში).		კი (დაწნევის სისტემა)		
დერეფანი	კი		კი (სახანძრო განგაშის ხელით სამართავი სისტემის კოლოფი, გასასვლელის გზა-კარებთან) (კვამლაღმომჩენები)	კი	კი	კი	
სახანძრო ტუმბო და ავზი	კი (-6.35 ნიშნულზე)						

განიავებისადმი მოთხოვნები		
დაკავებულობები/სივრცეები/ გასასვლელი საშუალებები	ბუნებრივი განიავება	ხელოვნური განიავება
სც-2 ჯგუფი	კი	კი (ტუალეტის ოთახები)
სწ-2 ჯგუფი	კი	კი
სქ ჯგუფი	კი	კი (ტუალეტის ოთახები)
სვ ჯგუფი	კი	კი
დს ჯგუფი		კი

კიბის უჯრედი	კი	კი
ლიფტი		კი
დერეფანი		კი

თითოეული სართულიდან გასასვლელი საშუალება									
სართულები	დაკავებულობა და დაკავებულობის დატვირთვის ჯამური მაჩვენებელი	მოთხოვნილი გასასვლელების/გასასვლელთან მისადგომის რაოდენობა	გათვალისწინებული გასასვლელების/გასასვლელთან მისადგომის რაოდენობა და ტიპი	გასასვლელი საშუალებების სიგანე(მეტრი)					
				გზა-კიბეები		დერეფანი		გასასვლელის გზა-კარი	
				მოთხოვნილი	გათვალისწინებული	მოთხოვნილი	გათვალისწინებული	მოთხოვნილი	გათვალისწინებული
მიწის დონის ქვედა სართული	დს სწ-2 დ.დ = 63	2	2 (1 გზა-კიბე) (1 გზა-კარი)	1.2	1.2	1.2	1.28 მინ.	0.82	0.82
მიწისპირა სართული	დს დ.დ = 58	2	2 (გზა-კიბე)	1.2	1.7	1.2	-	0.82	0.82
I სართული	სვ სქ დ.დ = 352	2	9 (გზა-კარი)	1.2	-	1.2	1.6 მინ.	0.82	0.82
II სართული	სქ სც-2 დ.დ =66	2	2 (გზა-კიბე)	1.2	1.2	1.2	1.6	0.82	0.82
II – XIV სართულები	სც-2 დ.დ =51	2	2 (გზა-კიბე)	1.2	1.2	1.2	1.6	0.82	0.82

შენიშვნა: 1) სქ ჯგუფის დაკავებულობებს ინდივიდუალურად ემსახურება თითო ტუალეტი. 1602.2 ქვეთავის მე-2 გამონაკლისის მიხედვით, ცალ-ცალკე მოწყობილობები თითოეული სქესისათვის გათვალისწინებულ არაა, რადგან თითოეული ფართის დაკავებულობის საერთო დატვირთვა, როგორც თანამშრომლების, ისე კლიენტების გათვალისწინებით, 15 ან 15-ზე ნაკლებია.

2) 1602.2 ქვეთავის მე-3 გამონაკლისის შესაბამისად, სადაც სვ ჯგუფის დაკავებულობის დატვირთვა 50-ზე ნაკლებია, ცალ-ცალკე მოწყობილობები თითოეული სქესისათვის გათვალისწინებული არაა.

წყალსადენი სისტემის ფიქსირებული მოწყობილობების რაოდენობა ცხრილი 1602.1-ის მიხედვით											
სართულები	საცხოვრებელი ერთეულები/ დაკავებულობის დატვირთვა სართულზე	ფიქსირებული მოწყობილობები (ცალი)									
		უნიტაზი		ტუალეტის ხელსაბანები		აბაზანა/შხაპი		სამზარეულოს/ სამომსახურო ნიჟარა		ავტომატური სარეცხი მანქანის მისაერთებელი	
		იშვიათად	ხშირად	იშვიათად	ხშირად	იშვიათად	ხშირად	იშვიათად	ხშირად	იშვიათად	ხშირად
სც-2 ჯგუფი	192 საცხოვრებელი ერთეული	1 (თითო ერთეულზე)	1	1 (თითო ერთეულზე)	1	1 (თითო ერთეულზე)	1	1 (თითო ერთეულზე)	1	1 (თითო ერთეულზე)	1
სქ ჯგუფი [1]	დ.დ. 34	2	3	1	3			1	3		
სვ ჯგუფი [2]	დ.დ. 345	1	5	1	1	5	1	1	3	1	1

ՀԱՏԱԿԱԳԾԻ ՀԱՄԱՐ	Ա-3
ԹՈՒՂԹԻ ՉԱՓԱԾ	1:200
ԱՇԽԱՏԱՆՔԱՅԻՆ ՆԱԽԱԳԻԾ	
ՇԻՆԱՐԱՐԻ ԱՆՈՒՆ, ԱԶԳԱՆՈՒՆ	
ՀԱՍՑԵՈՒ ՀԱՍԱՐԱԿԱՑԻ ԱՆՈՒՆ	
ՀԱՍՑԵՈՒ ՀԱՍԱՐԱԿԱՑԻ ՀԱՍՑԵ	
ՀԱՍՑԵՈՒ ՀԱՍԱՐԱԿԱՑԻ ՀԵՌԱՀԱՍԱՐԱԿ

ЗЕМЕЛЬНЫЙ УЧАСТОК	
КАДАСТРОВЫЙ НОМЕР	
Б/Ч-2	1078 м²
ВЕС.ТЕ.	18.6
ВЕС.	58

ЗАГОТОВКА ПОД ЗДАНИЕ		
ЗАСТРОЙЩИК	ЗАО "ЗАСТРОЙЩИК"	
ГЕНЕРАЛЬНЫЙ ПРОЕКТИРОВЩИК		
ГЕНЕРАЛЬНЫЙ ПОДРЯДЧИК		
ГЛАВНЫЙ ИНЖЕНЕР ПРОЕКТА		
ГЛАВНЫЙ АРХИТЕКТОР ПРОЕКТА		
ГЛАВНЫЙ ИНЖЕНЕР		
ГЛАВНЫЙ ТЕХНОЛОГ		
ГЛАВНЫЙ ЭЛЕКТРИК		
ГЛАВНЫЙ ВОДОПРОВОДЧИК		
ГЛАВНЫЙ ТЕПЛОВИК		
ГЛАВНЫЙ ГАЗОВИК		
ГЛАВНЫЙ СЛАБОТОЧНИК		
ГЛАВНЫЙ ВЕНТИЛЯЦИОННИК		
ГЛАВНЫЙ ДИСПЕТЧЕР		
ГЛАВНЫЙ ЭКОНОМИСТ		
ГЛАВНЫЙ ЮРИСТ		
ГЛАВНЫЙ ГЕОДЕЗИСТ		
ГЛАВНЫЙ ГЕОЛОГ		
ГЛАВНЫЙ ЭКОЛОГ		
ГЛАВНЫЙ ПОЖАРНЫЙ		
ГЛАВНЫЙ ОХРАННИК		
ГЛАВНЫЙ ЗАВХОЗ		
ГЛАВНЫЙ ДВОРНИК		
ГЛАВНЫЙ ПОМОЩНИК		
ГЛАВНЫЙ ПОМОЩНИК ПОМОЩНИКА		
ГЛАВНЫЙ ПОМОЩНИК ПОМОЩНИКА ПОМОЩНИКА		
ГЛАВНЫЙ ПОМОЩНИК ПОМОЩНИКА ПОМОЩНИКА ПОМОЩНИКА		
ГЛАВНЫЙ ПОМОЩНИК ПОМОЩНИКА ПОМОЩНИКА ПОМОЩНИКА ПОМОЩНИКА		
ГЛАВНЫЙ ПОМОЩНИК ПОМОЩНИКА ПОМОЩНИКА ПОМОЩНИКА ПОМОЩНИКА ПОМОЩНИКА		
ГЛАВНЫЙ ПОМОЩНИК ПОМОЩНИКА ПОМОЩНИКА ПОМОЩНИКА ПОМОЩНИКА ПОМОЩНИКА ПОМОЩНИКА		
ГЛАВНЫЙ ПОМОЩНИК ПОМОЩНИКА ПОМОЩНИКА ПОМОЩНИКА ПОМОЩНИКА ПОМОЩНИКА ПОМОЩНИКА ПОМОЩНИКА		
ГЛАВНЫЙ ПОМОЩНИК ПОМОЩНИКА ПОМОЩНИКА ПОМОЩНИКА ПОМОЩНИКА ПОМОЩНИКА ПОМОЩНИКА ПОМОЩНИКА ПОМОЩНИКА		
ГЛАВНЫЙ ПОМОЩНИК ПОМОЩНИКА ПОМОЩНИКА ПОМОЩНИКА ПОМОЩНИКА ПОМОЩНИКА ПОМОЩНИКА ПОМОЩНИКА ПОМОЩНИКА ПОМОЩНИКА		
ГЛАВНЫЙ ПОМОЩНИК ПОМОЩНИКА ПОМОЩНИКА ПОМОЩНИКА ПОМОЩНИКА ПОМОЩНИКА ПОМОЩНИКА ПОМОЩНИКА ПОМОЩНИКА ПОМОЩНИКА ПОМОЩНИКА		
ГЛАВНЫЙ ПОМОЩНИК ПОМОЩНИКА ПОМОЩНИКА ПОМОЩНИКА ПОМОЩНИКА ПОМОЩНИКА ПОМОЩНИКА ПОМОЩНИКА ПОМОЩНИКА ПОМОЩНИКА ПОМОЩНИКА ПОМОЩНИКА		
ГЛАВНЫЙ ПОМОЩНИК ПОМОЩНИКА ПОМОЩНИКА ПОМОЩНИКА ПОМОЩНИКА ПОМОЩНИКА ПОМОЩНИКА ПОМОЩНИКА ПОМОЩНИКА ПОМОЩНИКА ПОМОЩНИКА ПОМОЩНИКА ПОМОЩНИКА		
ГЛАВНЫЙ ПОМОЩНИК ПОМОЩНИКА ПОМОЩНИКА ПОМОЩНИКА ПОМОЩНИКА ПОМОЩНИКА ПОМОЩНИКА ПОМОЩНИКА ПОМОЩНИКА ПОМОЩНИКА ПОМОЩНИКА ПОМОЩНИКА ПОМОЩНИКА ПОМОЩНИКА		
ГЛАВНЫЙ ПОМОЩНИК ПОМОЩНИКА ПОМОЩНИКА ПОМОЩНИКА ПОМОЩНИКА ПОМОЩНИКА ПОМОЩНИКА ПОМОЩНИКА ПОМОЩНИКА ПОМОЩНИКА ПОМОЩНИКА ПОМОЩНИКА ПОМОЩНИКА ПОМОЩНИКА ПОМОЩНИКА		
ГЛАВНЫЙ ПОМОЩНИК ПОМОЩНИКА ПОМОЩНИКА ПОМОЩНИКА ПОМОЩНИКА ПОМОЩНИКА ПОМОЩНИКА ПОМОЩНИКА ПОМОЩНИКА ПОМОЩНИКА ПОМОЩНИКА ПОМОЩНИКА ПОМОЩНИКА ПОМОЩНИКА ПОМОЩНИКА ПОМОЩНИКА		
ГЛАВНЫЙ ПОМОЩНИК ПОМОЩНИКА ПОМОЩНИКА ПОМОЩНИКА ПОМОЩНИКА ПОМОЩНИКА ПОМОЩНИКА ПОМОЩНИКА ПОМОЩНИКА ПОМОЩНИКА ПОМОЩНИКА ПОМОЩНИКА ПОМОЩНИКА ПОМОЩНИКА ПОМОЩНИКА ПОМОЩНИКА ПОМОЩНИКА		
ГЛАВНЫЙ ПОМОЩНИК ПОМОЩНИКА

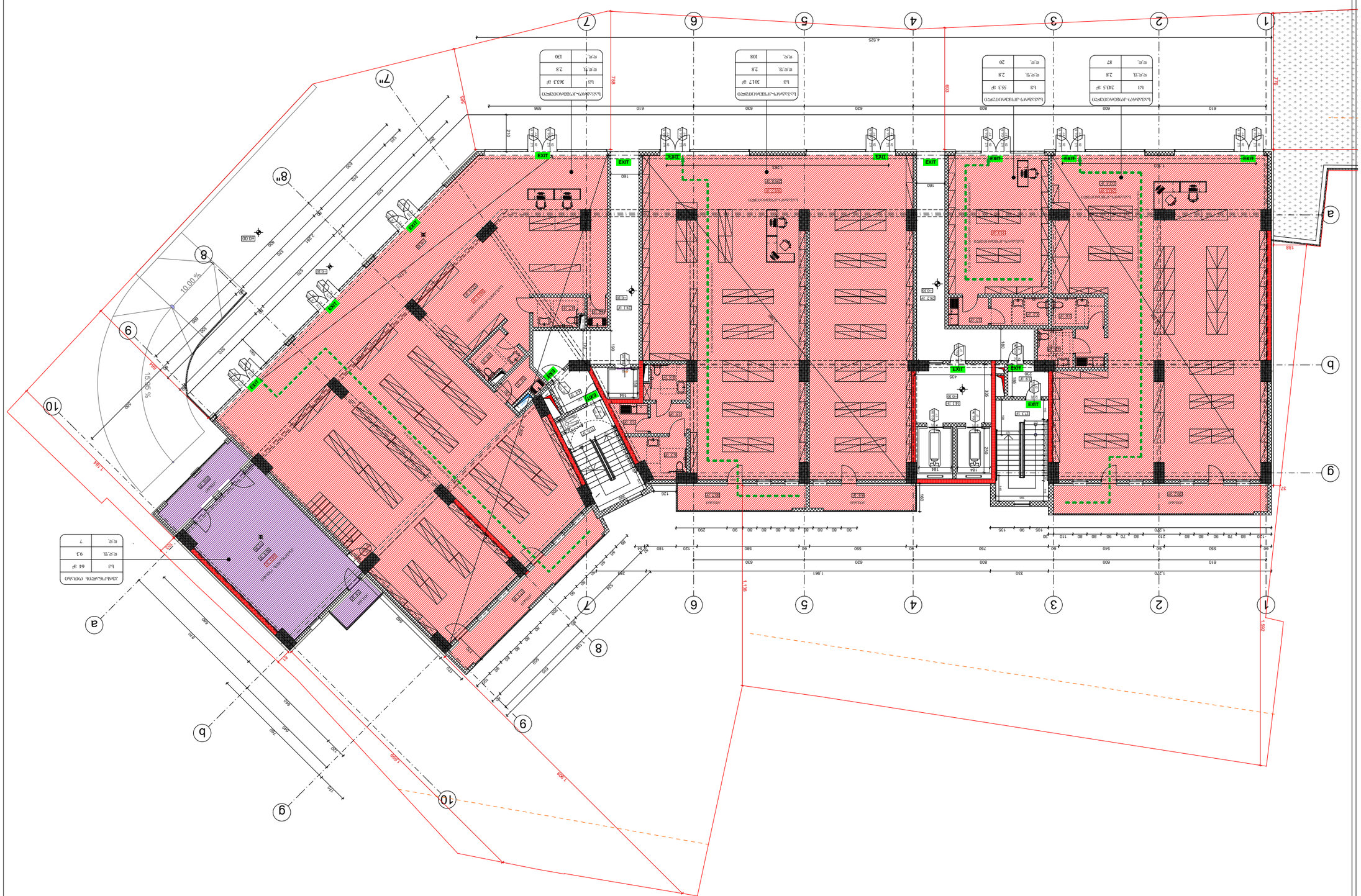

Обект:	Жилищна сграда с ресторант, подземен паркинг и външни площи
	УПИ XXXII-1, кв. 32 по плана на с. Ягодово, общ. Несебър
Етап на проекта:	Работен проект
Фаза:	Архитектура
Част:	Архитектурно-строителна
Чертеж:	Генерален план, ситуация, разгънки
Мащаб:	1:200
Дата:	09.02.2024
Възложител:	Фирма „Х“ ЕООД
Изготвил:	А-3
Дата:	Подпис:
Проектанти:	
Архитект:	А-000

Зона	Площ, m²	Брой
Ресторантска зона	243.5	87
Ресторантска зона	55.3	20
Ресторантска зона	361.3	130
Ресторантска зона	301.7	108

Зона	Площ, m²	Брой
Ресторантска зона	64	7
Ресторантска зона	9.3	
Ресторантска зона	2.8	

Зона	Площ, m²	Брой
Ресторантска зона	573	186
Ресторантска зона	9.3	
Ресторантска зона	2.8	

EXIT — Ресторантска зона, Евакуационен изход

Ресторантска зона, Евакуационен изход

Ресторантска зона, Евакуационен изход



ფორმატი A-3	თბილისი 2024 წ. დაკვეთა №	ფაილის სახელი

შენობა ნაგებობის ფუნქცია:

მრავალბინიანი საცხოვრებელი სახლი

დაკავებულობის და გასასვლელი საშუალებების გეგმა +5.40 ნიშნულზე

საკადასტრო საზღვარი

346 ხანძარსაწინააღმდეგო მანძილი

90 | 0 წთ | 235 | კ2

კარის თავისუფალი სიგანე (სმ)
ხანძარმედეგობა
კარის ნუმერაცია
კარის თავისუფალი სიმაღლე (სმ)

დაკავებულობის ჯგუფი

საცხ. ბინა "ბ" ტიპი	
სც-2	57.3 მ²
დ.დ.ფ	18.6
დ.დ.	3

სივრცის დასახელება
მთლიანი ფართი
დაკავებულობის დატვირთვის ფაქტორი
დაკავებულობის დატვირთვა

გასასვლელთან მისადგომი მაქსიმალური სავალი მანძილი

EXIT გასასვლელის აღმნიშვნელი განათებული ნიშანი

დაკავებულობის ჯგუფების აღნიშვნები

დაკავებულობის ჯგუფები	დაკავებულობის ჯგუფის აღნიშვნა	ფერის კოდი
საცხოვრებელი ჯგუფი (სც)		RGB (220,185,0)
სასაწყობო ჯგუფი (სწ)		RGB (136,135,134)
დამხმარე ჯგუფი (დს)		RGB (57,57,56)
სავაჭრო ჯგუფი (სვ)		RGB (255,0,0)
საქმიანი ჯგუფი (სქ)		RGB (79,12,187)

დაკავებულობის დატვირთვა სართულზე - 66

დამკვეთი: შპს "ომან ჯგუფი"

ქ.თბილისი, გურამიშვილის გამზირსა და ხევისუბნის ქ.№2-4-ის მიმდებარედ (ნაკვ. 16/013) ს/კ 01.12.08.016.049

საპროექტო ორგანიზაცია

თანამდებობა	გვარი	ხელმოწერა
დირექტორი		
არქიტექტორი	დ.ომანაძე	
შეასრულა	დ.ომანაძე	

საპროექტო ლოგო	მისამართი

		მ 1:200
თარიღი	09.02.2024	
სტადია	ფორმატი	ფურცლები
პროექტი	A-3	A-000

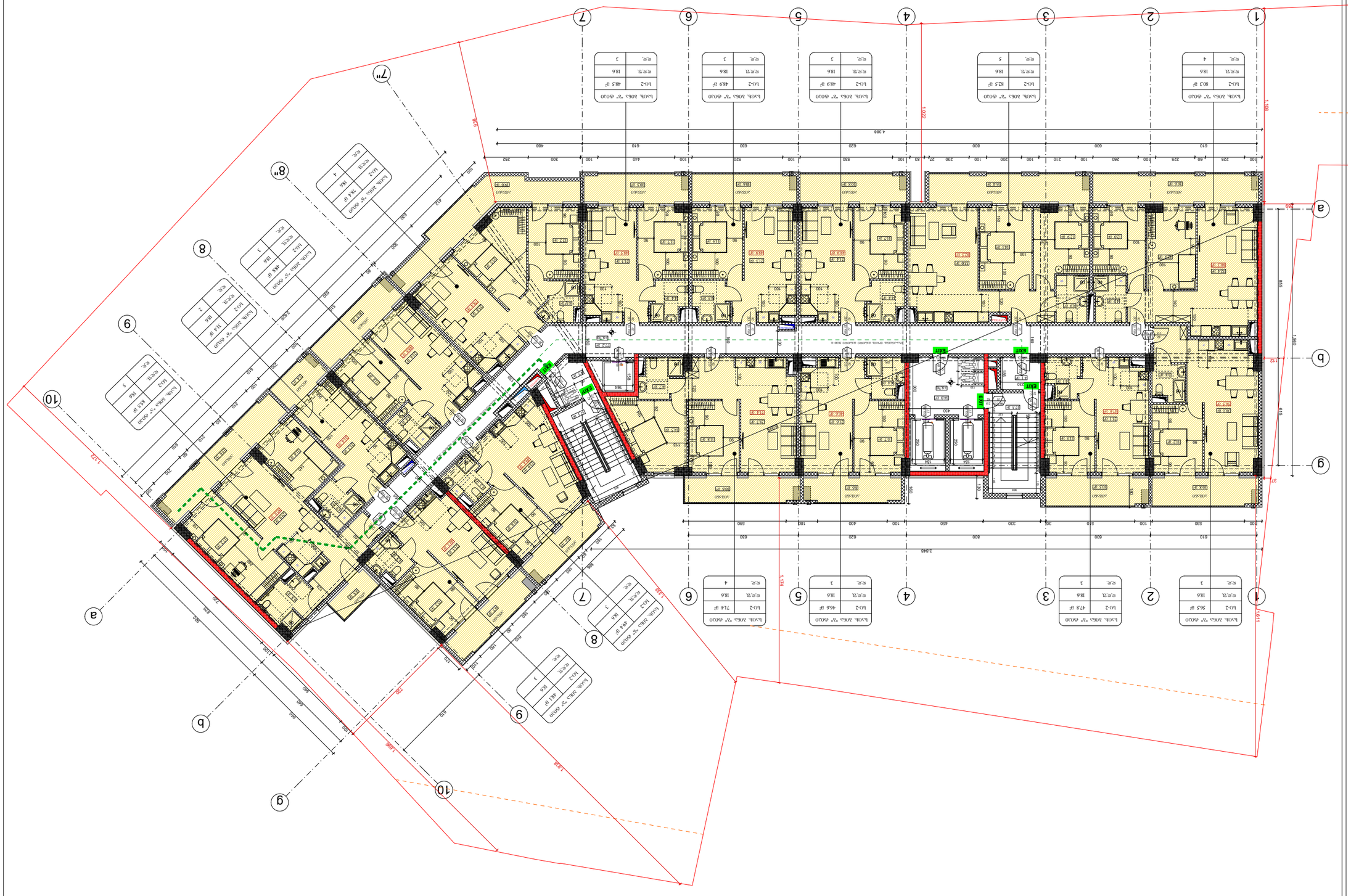
EXIT
EXIT
EXIT

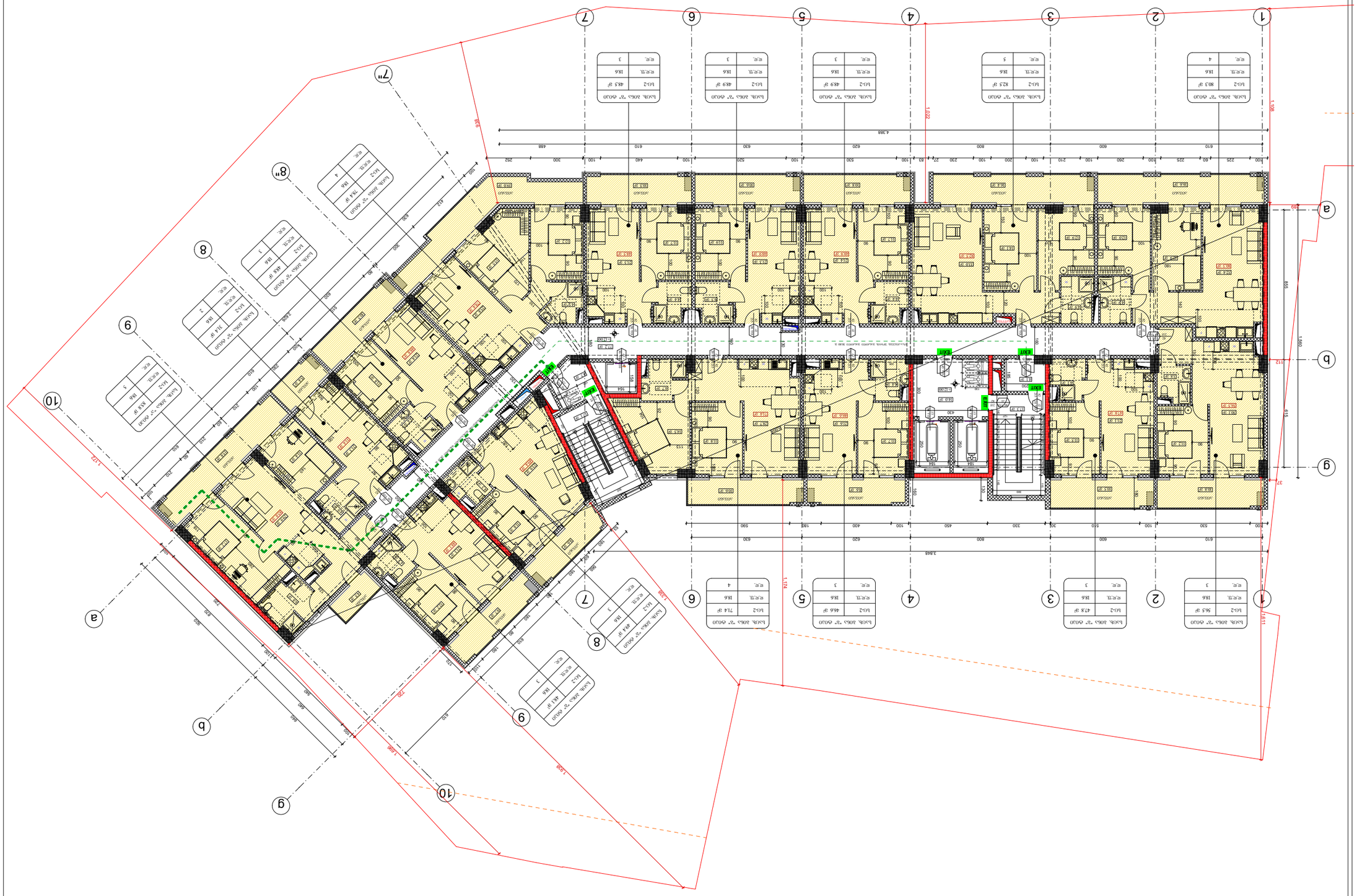
EXIT
EXIT
EXIT

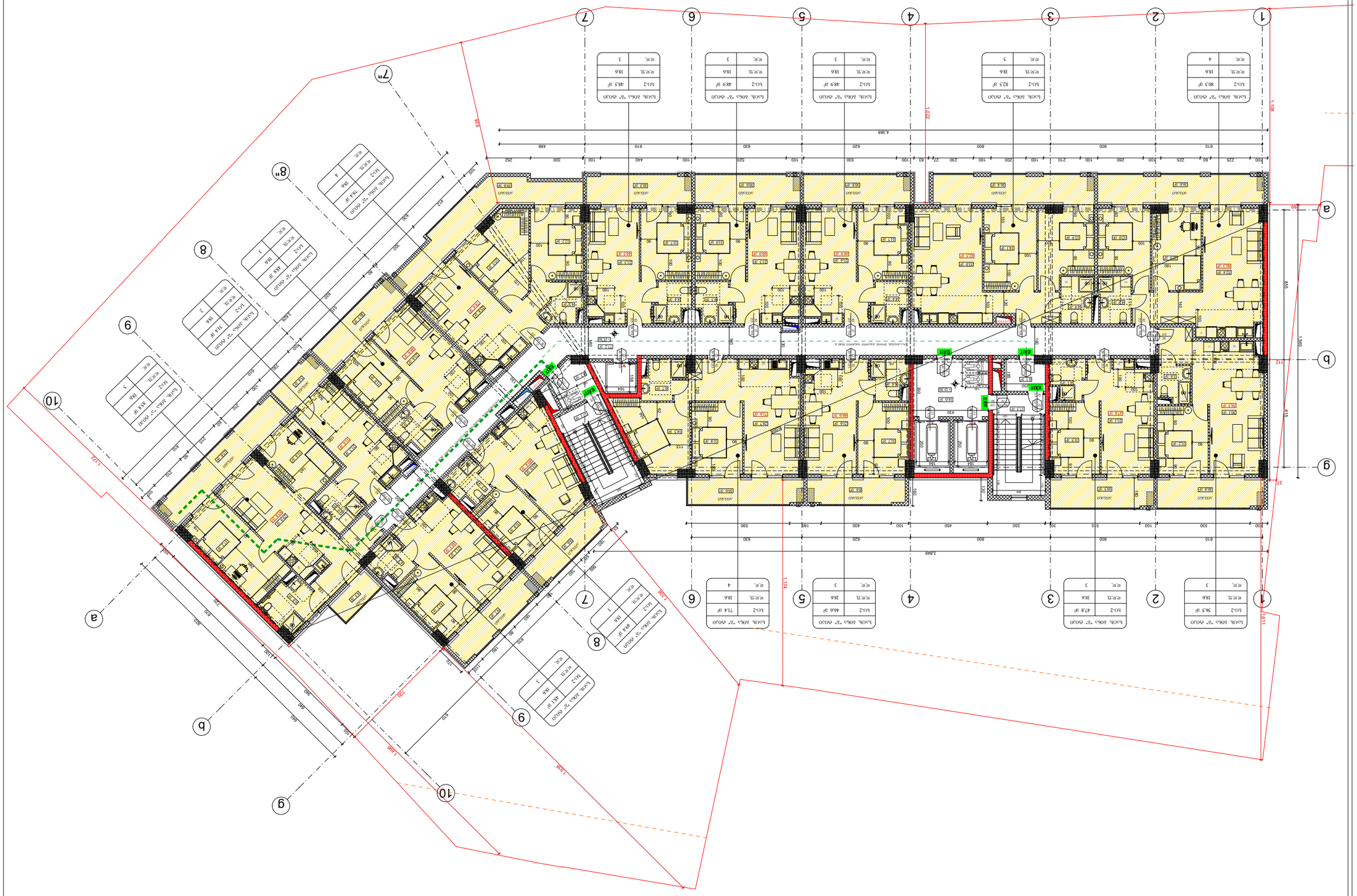
EXIT
EXIT
EXIT

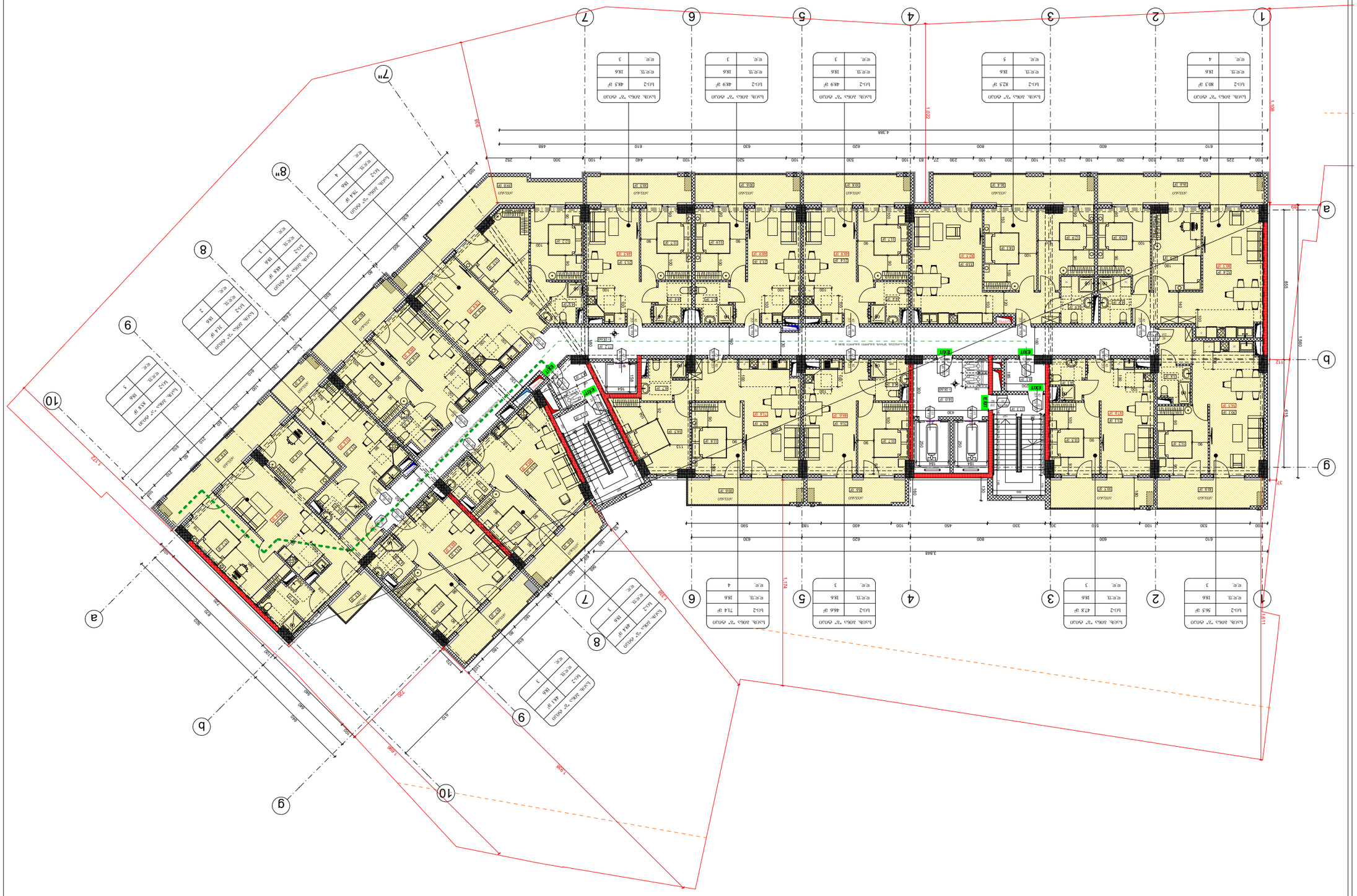
EXIT
EXIT
EXIT

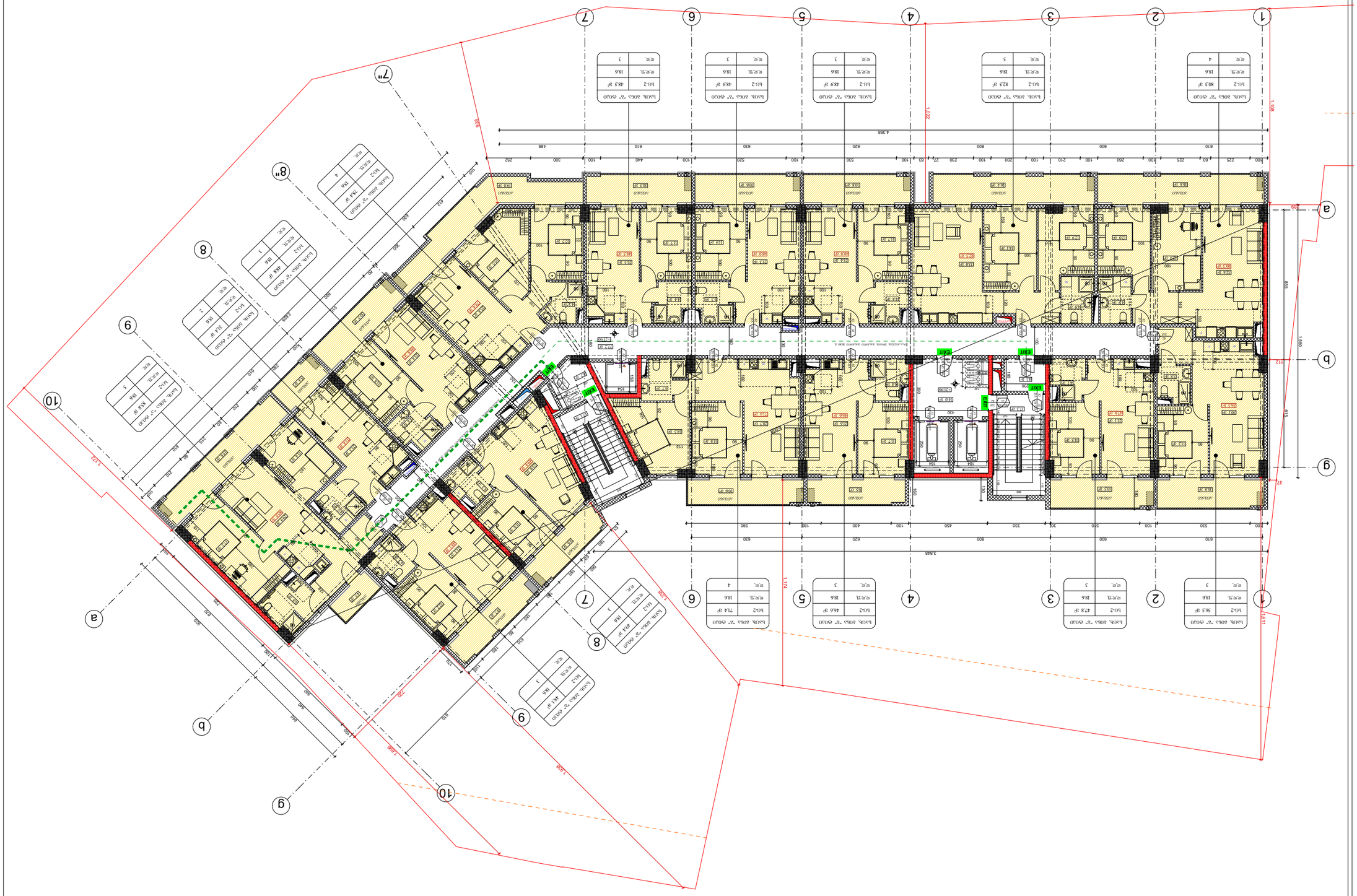
EXIT
EXIT
EXIT

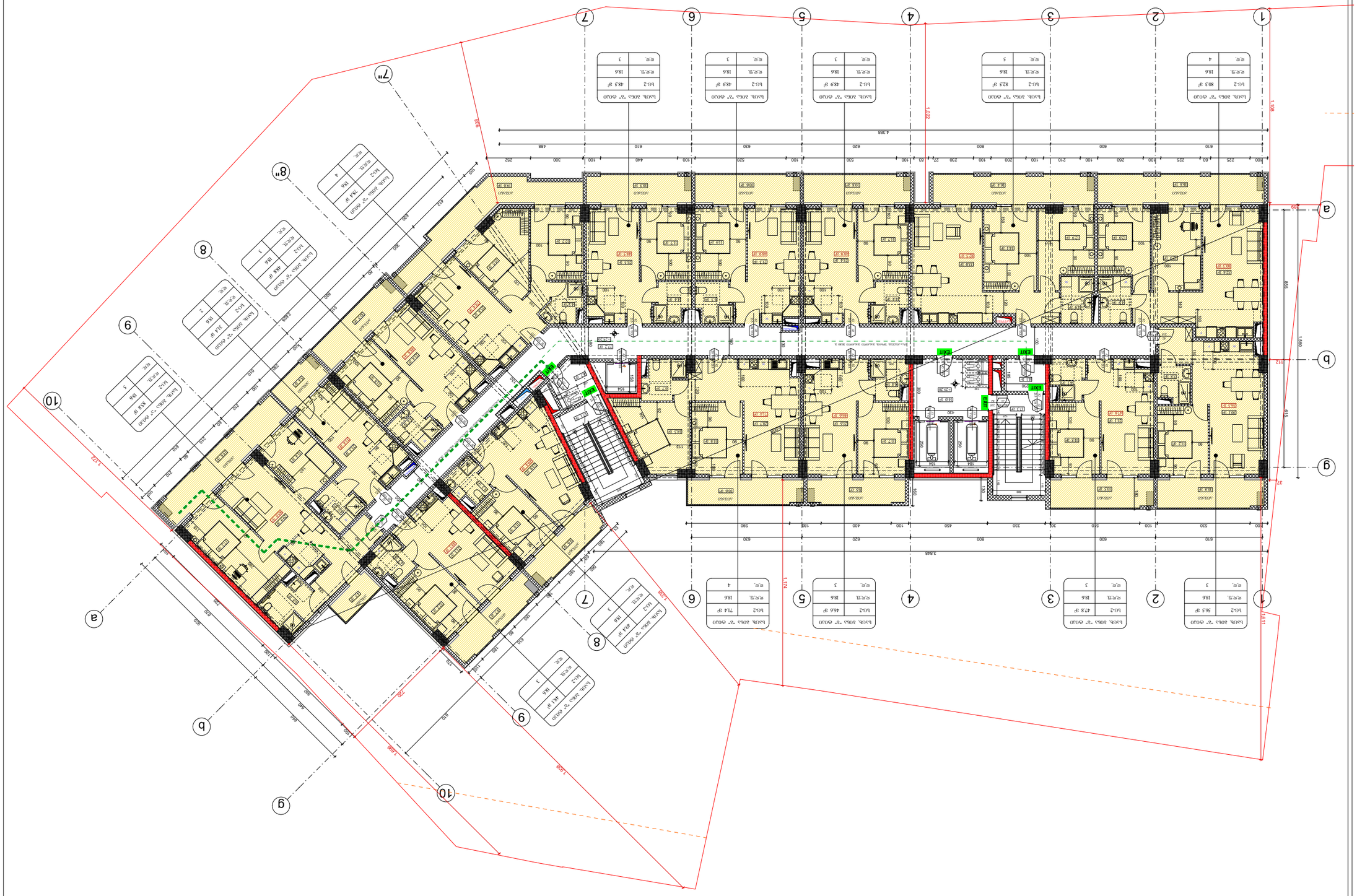
EXIT
EXIT
EXIT

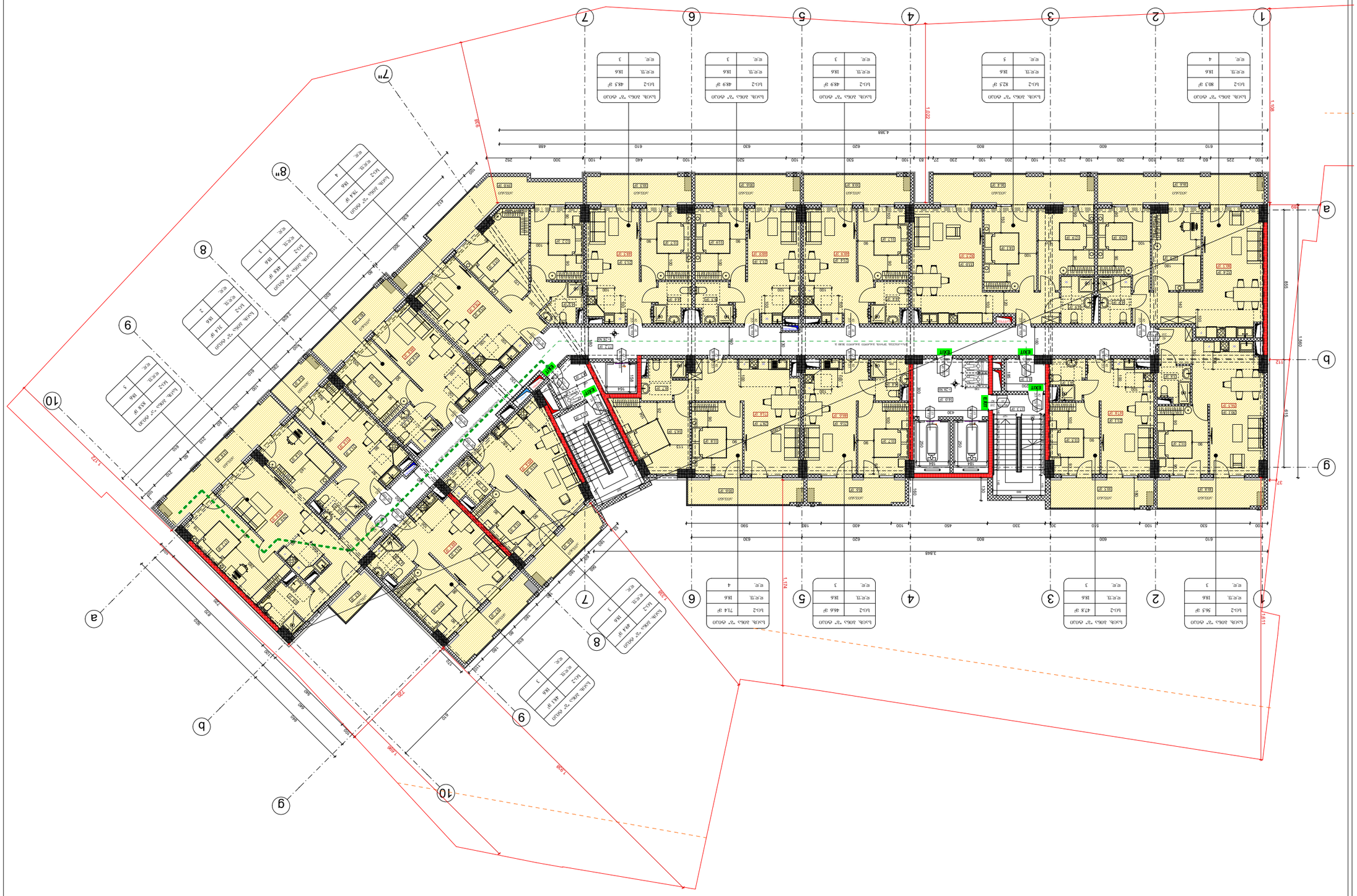
1
2
3
4
5
6
7
8
9
10
a
b
g
7п
8п
EXIT
4.388
1.724
1.538
1.552
1.556
1.552
1.556
1.552
1.556

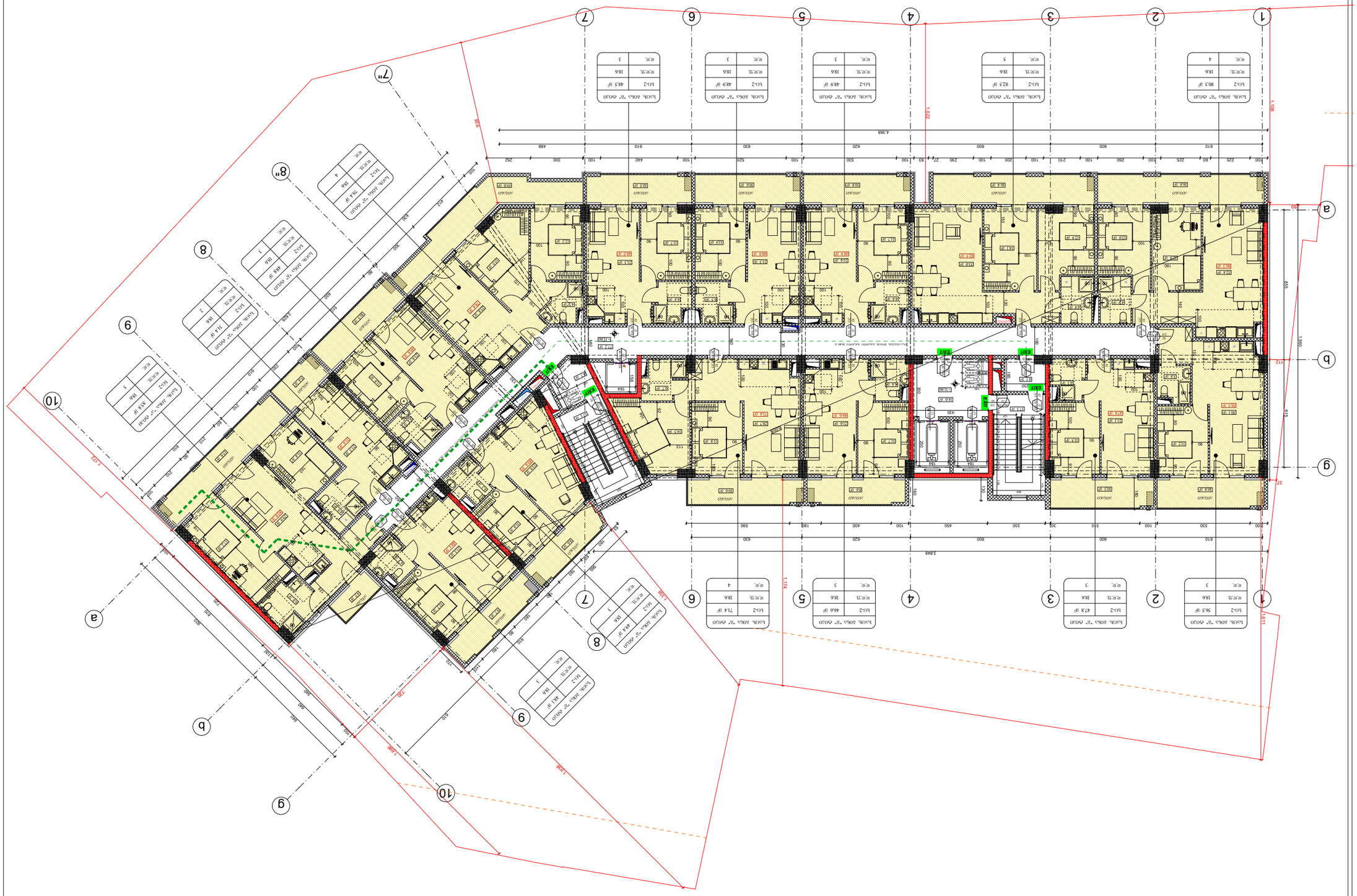
EXIT
EXIT
EXIT

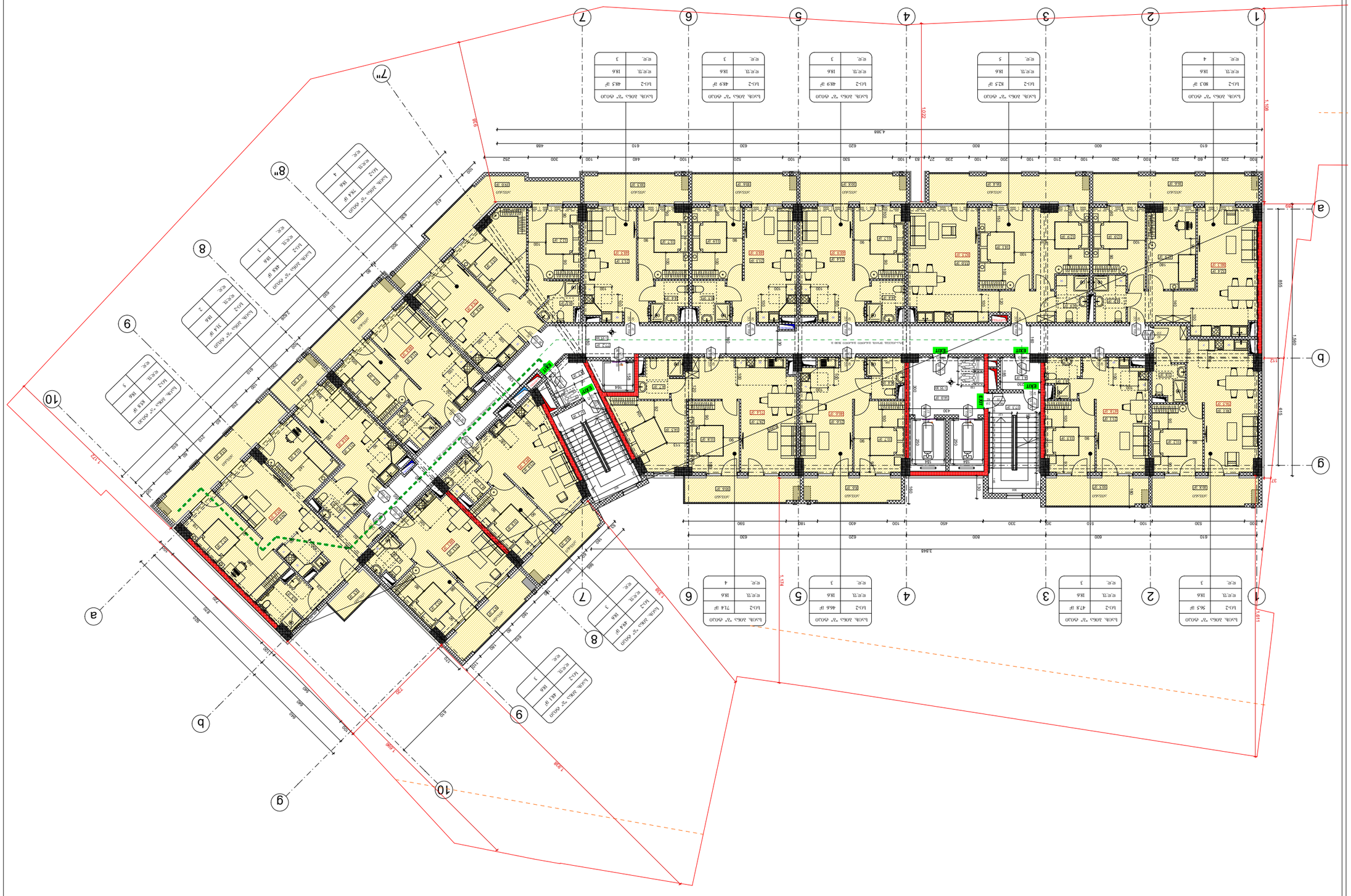
EXIT
EXIT
EXIT

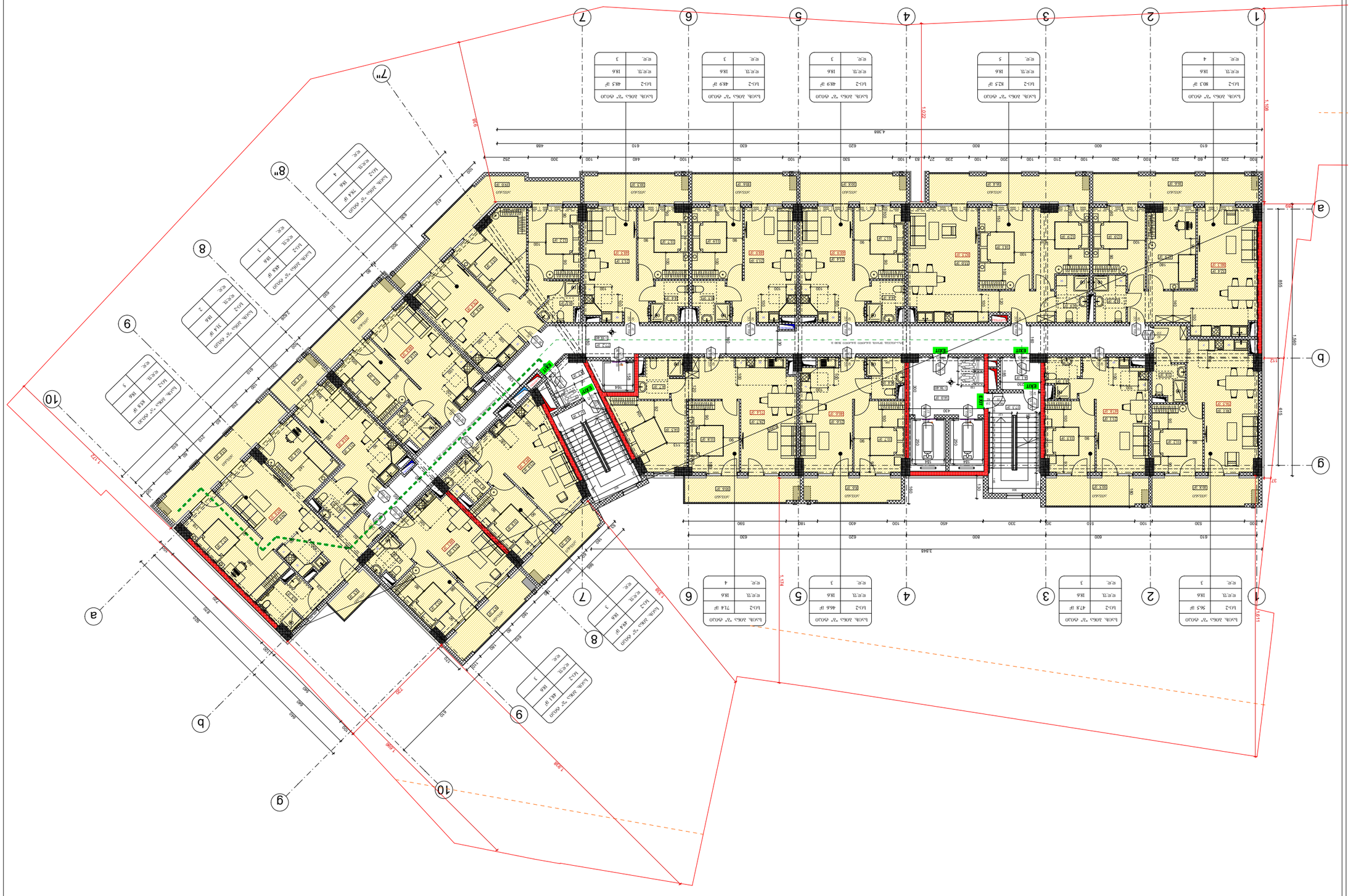
EXIT
EXIT
EXIT

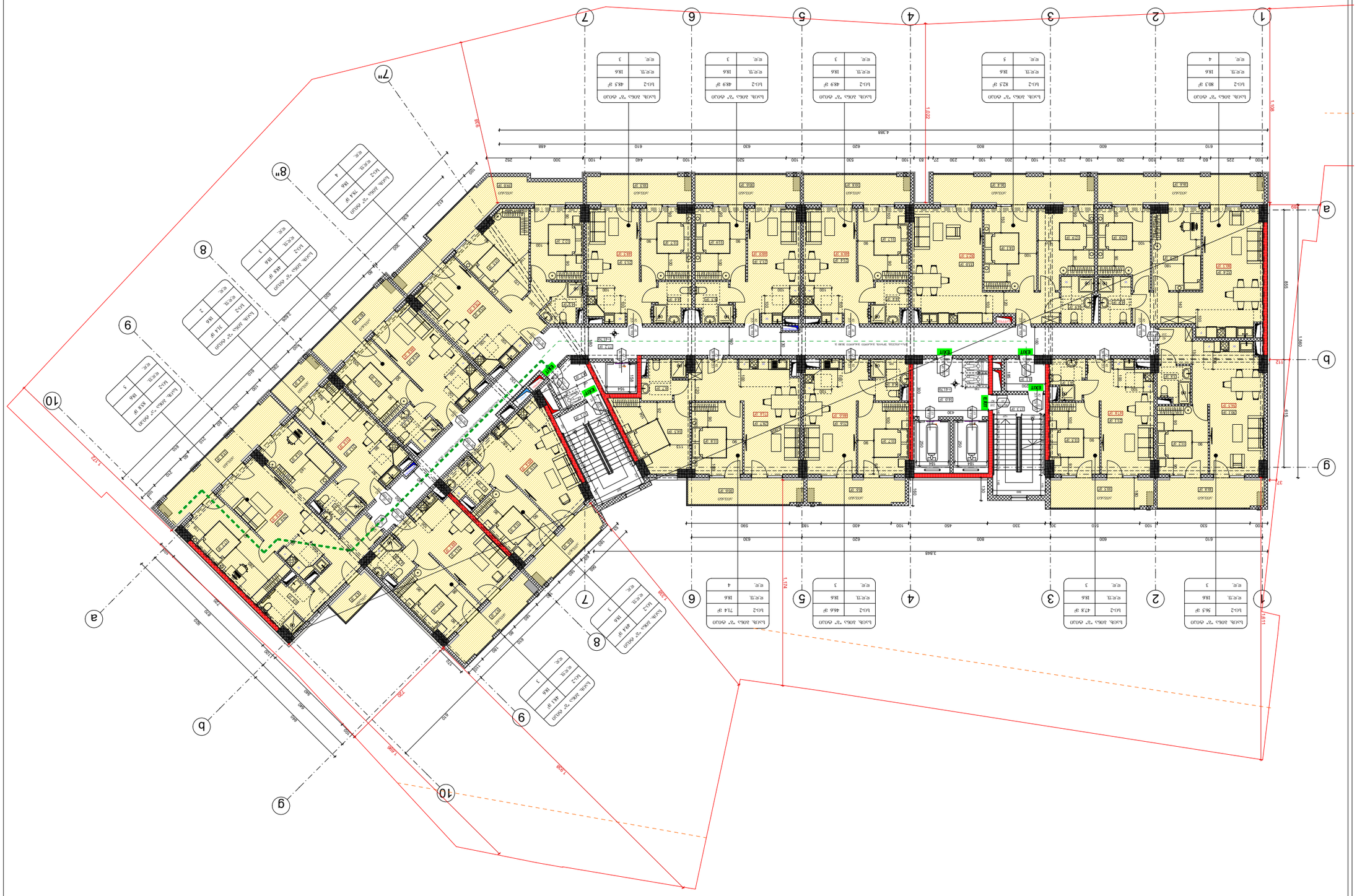
EXIT
EXIT
EXIT

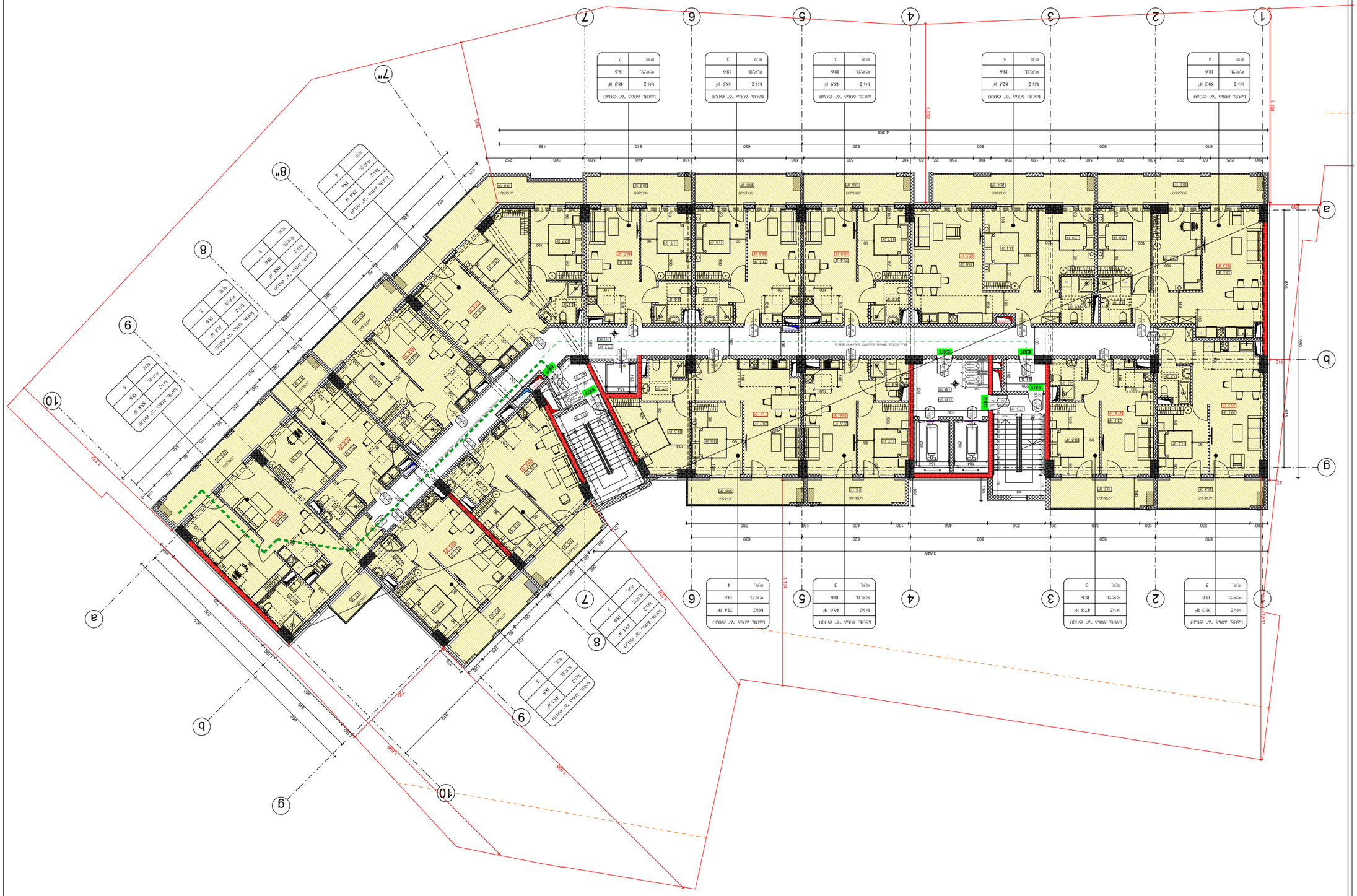
EXIT
EXIT
EXIT



Գլխավոր ճարտարապետ	Ա.Ղազարյան
Գլխավոր նախագծող	Ա.Ղազարյան
Նախագծող	Ա.Ղազարյան
Նախագծող	Ա.Ղազարյան



Изготвил:	Инж. Ивайло Стоянов Ангелов
Проектант:	Инж. Ивайло Стоянов Ангелов
Проектант:	Инж. Ивайло Стоянов Ангелов
Проектант

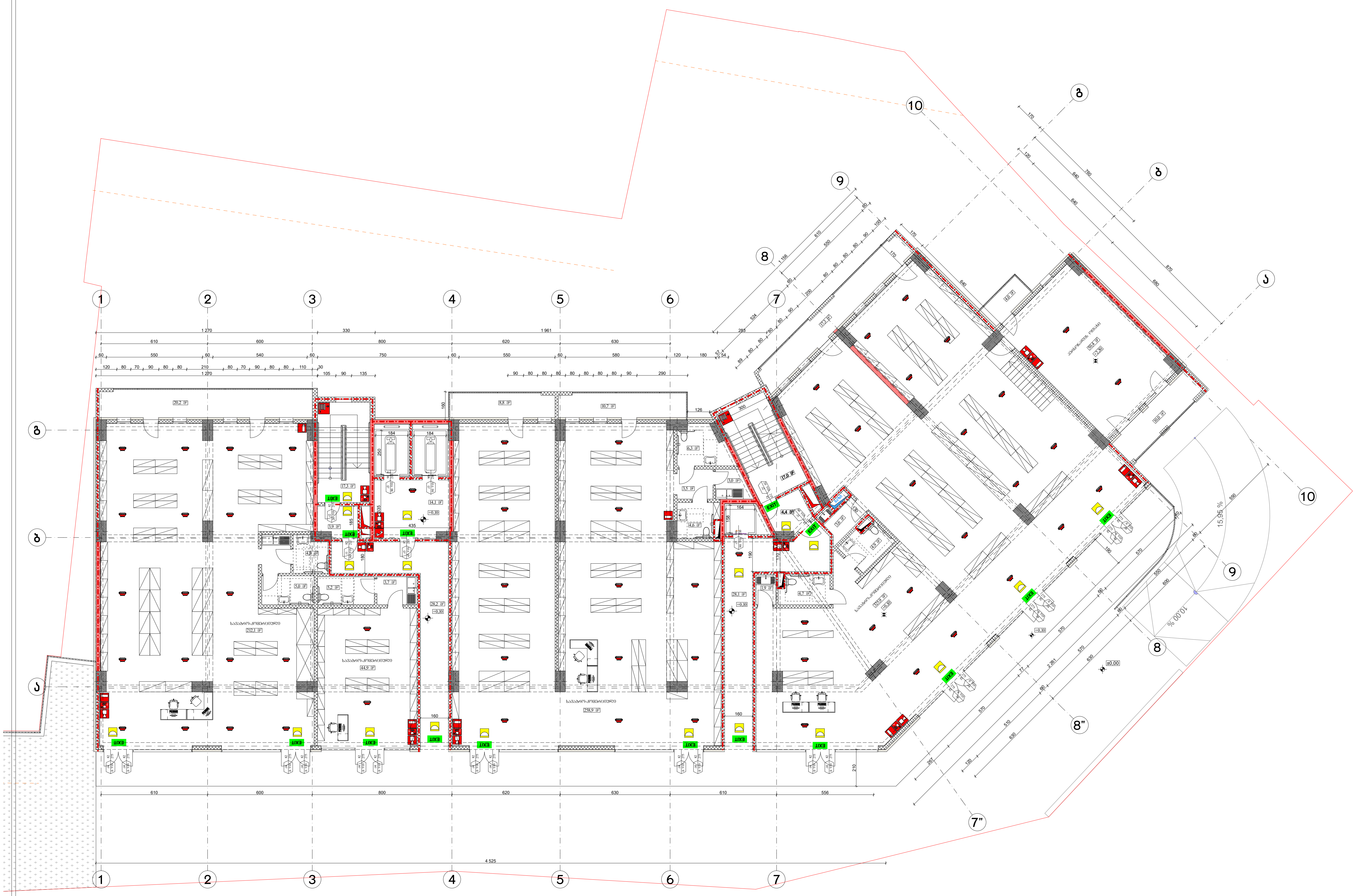

ფორმატი A-3	თბილისი 2024 წ. / დაკვეთა №	ფაილის სახელი

შენობა ნაგებობის ფუნქცია:

მრავალბინიანი საცხოვრებელი სახლი

ხანძარსაწინააღმდეგო გეგმა +0.10 ნიშნულზე

(წითელი ხაზი)	საკადასტრო საზღვარი
346	ხანძარსაწინააღმდეგო მანძილი
90 / 235, 0 ᲕᲗ / კ2	კარის თავისუფალი სიგანე (სმ); ხანძარმედეგობა; კარის ნუმერაცია; კარის თავისუფალი სიმაღლე (სმ)
EXIT	გასასვლელის აღმნიშვნელი განათებული ნიშანი
(წითელი წყვეტილი ხაზი)	2 საათიანი ცეცხლმედეგობის აღმნიშვნელი ხაზი
(ლურჯი წყვეტილი ხაზი)	1 საათიანი ცეცხლმედეგობის აღმნიშვნელი ხაზი

სიმბოლოს სახელწოდება

	ხელის ცეცხლმაქრი
	ავტოსაფრქვევი
	კვამლადმომჩენი
	კვამლზე მორეაგირე მაუწყებელი
	ორმხრივი კავშირის სისტემა
	დამკავებელთა შეტყობინების სისტემა
	სახანძრო განგაშის ღილაკი
	საავარიო განათება
	სახანძრო მილდგარი

დაკავებულობის დატვირთვა სართულზე - 352

დამკვეთი: შპს "ომან ჯგუფი"

ქ.თბილისი, გურამიშვილის გამზირსა და ხევისუბნის ქ.№2-4-ის მიმდებარედ (ნაკვ. 16/013)
ს/კ 01.12.08.016.049

საპროექტო ორგანიზაცია

თანამდებობა	გვარი	ხელმოწერა
დირექტორი		
არქიტექტორი	დ.ომანაძე	
შეასრულა	დ.ომანაძე	

საპროექტო ლოგო	მისამართი

შპს "გამა დეველოპმენტი"

		მ 1:200
თარიღი	09.02.2024	
სტადია	ფორმატი	ფურცლები
პროექტი	A-3	A-000

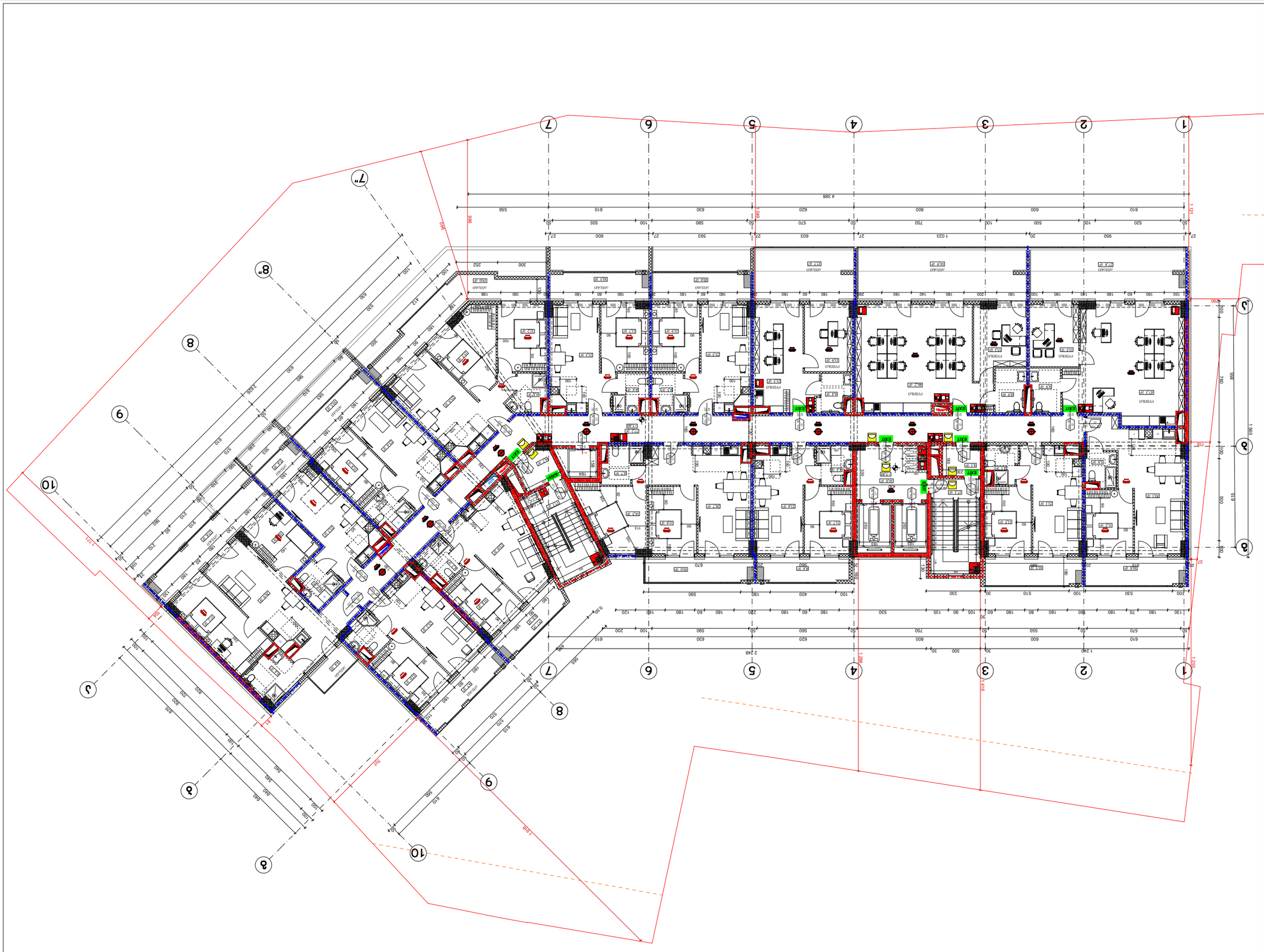

Замовник: ТДА "Фірма "Будінвест"		
Об'єкт: Будівництво житлового будинку з вбудованими приміщеннями громадського призначення та підземним паркінгом літ. "Б-2-4-0" за адресою: вул. Героїв Майдану, 16/013), (раніше вул. Івана Франка), м. Буча, Київська обл.		
Назва креслення: Експлікація приміщень		
Стадія	Аркуш	Аркушів
Р	А-000	
Головний архітектор проекту		
Головний інженер проекту		
Керівник групи		
Виконавець		
Дата	09.02.2024	1:200
Зауваження		

Експлікація приміщень

Позначення приміщення	Площа приміщення, м.кв.	Категорія приміщення по вибуховій та пожежній небезпеці
Загальна площа квартир		
Житлова площа квартир		
Загальна площа приміщень громадського призначення		
Загальна площа приміщень		

Умовні позначення

	Межа земельної ділянки
	Межа будівлі
	Межа приміщення
	Межа приміщення громадського призначення
	Межа приміщення з категорією вибухової та пожежної небезпеки А
	Межа приміщення з категорією вибухової та пожежної небезпеки Б
	Межа приміщення з категорією вибухової та пожежної небезпеки В1-В4
	Межа приміщення з категорією вибухової та пожежної небезпеки Г
	Межа приміщення з категорією вибухової та пожежної небезпеки Д
	Межа приміщення з категорією вибухової та пожежної небезпеки В

Объект	Многоквартирный жилой комплекс со встроенными помещениями общественного назначения и подземной автостоянкой - 21
Адрес объекта	Российская Федерация, Республика Башкортостан, городской округ город Уфа, г. Уфа, ул. Рубежная, земельный участок 2/1
Заказчик	Общество с ограниченной ответственностью Специализированный застройщик "Башкирская ипотечная корпорация"
Генеральный проектировщик	Общество с ограниченной ответственностью "Архитектурно-проектная мастерская "Башкирская ипотечная корпорация"
Главный инженер проекта	Ахметов Ильдар Ильгизович
Главный архитектор проекта	Ахметов Ильдар Ильгизович
Начальник отдела	Ахметов Ильдар Ильгизович
Ответственный исполнитель	Ахметов Ильдар Ильгизович
Стадия	Раздел проектной документации
Наименование объекта капитального строительства	Многоквартирный жилой комплекс со встроенными помещениями общественного назначения и подземной автостоянкой по адресу: Российская Федерация, Республика Башкортостан, городской округ город Уфа, г. Уфа, ул. Рубежная, земельный участок 2/1 (Кад. 16/013) Ш/3 01.12.08.016.049
Наименование раздела проектной документации	Схема планировочной организации земельного участка
Номер раздела проектной документации	3
Номер тома	3
Обозначение раздела проектной документации	01.12.08.016.049-ПЗУ
Наименование объекта капитального строительства, входящего в состав комплекса	
Обозначение раздела проектной документации, входящего в состав комплекса	
Наименование тома	
Обозначение тома	
Обозначение документа	А-000
Шифр документа	А-3
Стадия	Масштаб
Проект	09.02.2024
Изм.	Кол.уч.
	1:200

Граница земельного участка	
Граница зоны с особыми условиями использования территории	
Граница зоны действия публичного сервитута	
Граница территории объекта культурного наследия	
Граница территории объекта культурного наследия, включенного в единый государственный реестр объектов культурного наследия (памятников истории и культуры) народов Российской Федерации	
Граница территории выявленного объекта культурного наследия	
Граница территории исторического поселения федерального значения	
Граница территории исторического поселения регионального значения	
Граница территории объекта, подлежащего сносу	
Граница территории, в отношении которой предусматривается осуществление комплексного развития территории	
Граница территории, в отношении которой предусматривается осуществление комплексного развития территории по инициативе правообладателей	
Граница территории, в отношении которой предусматривается осуществление комплексного развития территории по инициативе органа местного самоуправления	
Граница территории, в отношении которой предусматривается осуществление комплексного развития территории по инициативе правообладателей, за исключением территории, в отношении которой предусматривается осуществление комплексного развития территории по инициативе органа местного самоуправления	
Граница территории, в отношении которой предусматривается осуществление комплексного развития территории по инициативе органа местного самоуправления, за исключением территории, в отношении которой предусматривается осуществление комплексного развития территории по инициативе правообладателей	
Граница территории, в отношении которой предусматривается осуществление комплексного развития территории по инициативе правообладателей и органа местного самоуправления	
Граница территории, в отношении которой предусматривается осуществление комплексного развития территории по инициативе правообладателей и органа местного самоуправления, за исключением территории, в отношении которой предусматривается осуществление комплексного развития территории по инициативе правообладателей	
Граница территории, в отношении которой предусматривается осуществление комплексного развития территории по инициативе правообладателей и органа местного самоуправления, за исключением территории, в отношении которой предусматривается осуществление комплексного развития территории по инициативе органа местного самоуправления	
Граница территории, в отношении которой предусматривается осуществление комплексного развития территории по инициативе правообладателей и органа местного самоуправления, за исключением территории, в отношении которой предусматривается осуществление комплексного развития территории по инициативе правообладателей и органа местного самоуправления	
Граница территории, в отношении которой предусматривается осуществление комплексного развития территории по инициативе правообладателей и органа местного самоуправления, за исключением территории, в отношении которой предусматривается осуществление комплексного развития территории по инициативе правообладателей и органа местного самоуправления, за исключением территории, в отношении которой предусматривается осуществление комплексного развития территории по инициативе правообладателей и органа местного самоуправления	
Граница территории, в отношении которой предусматривается осуществление комплексного развития территории по инициативе правообладателей и органа местного самоуправления, за исключением территории, в отношении которой предусматривается осуществление комплексного развития территории по инициативе правообладателей и органа местного самоуправления, за исключением территории, в отношении которой предусматривается осуществление комплексного развития территории по инициативе правообладателей и органа местного самоуправления, за исключением территории, в отношении которой предусматривается осуществление комплексного развития территории по инициативе правообладателей и органа местного самоуправления	
Граница территории, в отношении которой предусматривается осуществление комплексного развития территории по инициативе правообладателей и органа местного самоуправления, за исключением территории, в отношении которой предусматривается осуществление комплексного развития территории по инициативе правообладателей и органа местного самоуправления, за исключением территории, в отношении которой предусматривается осуществление комплексного развития территории по инициативе правообладателей и органа местного самоуправления, за исключением территории, в отношении которой предусматривается осуществление комплексного развития территории по инициативе правообладателей и органа местного самоуправления, за исключением территории, в отношении которой предусматривается осуществление комплексного развития территории по инициативе правообладателей и органа местного самоуправления	
Граница территории, в отношении которой предусматривается осуществление комплексного развития территории по инициативе правообладателей и органа местного самоуправления, за исключением территории, в отношении которой предусматривается осуществление комплексного развития территории по инициативе правообладателей и органа местного самоуправления, за исключением территории, в отношении которой предусматривается осуществление комплексного развития территории по инициативе правообладателей и органа местного самоуправления, за исключением территории, в отношении которой предусматривается осуществление комплексного развития территории по инициативе правообладателей и органа местного самоуправления, за исключением территории, в отношении которой предусматривается осуществление комплексного развития территории по инициативе правообладателей и органа местного самоуправления, за исключением территории, в отношении которой предусматривается осуществление комплексного развития территории по инициативе правообладателей и органа местного самоуправления	
Граница территории, в отношении которой предусматривается осуществление комплексного развития территории по инициативе правообладателей и органа местного самоуправления, за исключением

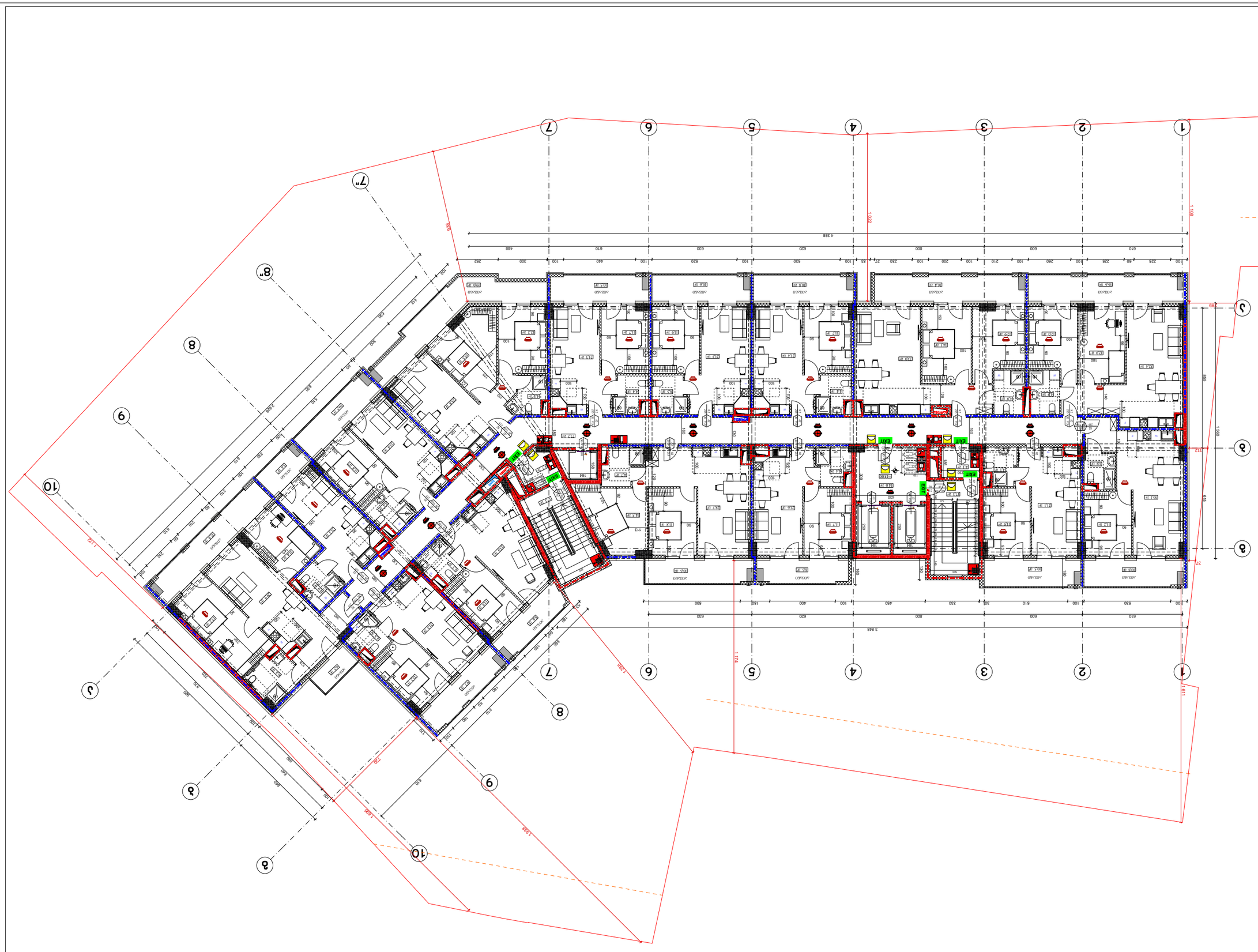

ՀԱՅԱՍՏԱՆԻ ՀԱՆՐԱՊԵՏՈՒԹՅԱՆ ԱՐԱՐԱՏԻ ՄԱՐԶԻ - ՎԱՂԱՐՇԱՊԱՏ ՔԱՂԱՔԱՇԻՆԱԿԱՆ ՀԱՄԱԼԻՐ

ԱՇԽԱՏԱՆՔԱՅԻՆ ՆԱԽԱԳԾԱՅԻՆ ՓԱՍԵԹՈՒՂԹ

Հ.ՄԱՍԻՍՅԱՆ, ՏԻԳ. "ՊՈՒՅԼ ՏԵՍՔ"

ԲԱԶՄԱԲՆԱԿԱՐԱՆ ՇԵՆՔԵՐԻ ԵՎ ՀԱՐԱԿԻՑ ՏԱՐԱԾՔՆԵՐԻ ԱՇԽԱՏԱՆՔՆԵՐ
ԿՑ ՇԻՆԱՐԱՐԱԿԱՆ ԱՆ№2-4-ՈՒ ՇԻՆԱՆԻՍՏԻ ՀԱՄԱՐ
(ՇՍՏ. 16/013)
Ե/Ձ 01.12.08.016.049

ԲԱԶՄԱՀԱՐԿԱՅԻՆ (ՊԵՆՍԱՆՈՒՄԱՅԻՆ) ՀԱՐԿԱՅԻՆ

ՊՐՈՅԵԿՏԱՅԻՆ ՀԱՍՏ.	ՇԻՆ№	ԼԻՑՔԱՎՈՐՄԱՆ ՀԱՄԱՐ
ԳԼԽԱՎՈՐ ՃԱՐՏԱՐԱՊԵՏ	Ա.ՄԱՆՈՒԿՅԱՆ	
ՀԱՐԿԱՅԻՆ ԱՇԽԱՏԱՆՔՆԵՐԻ ՊԱՏԱՍԽԱՆԱՏՈՒ	Ա.ՄԱՆՈՒԿՅԱՆ	
ՀԱՄԱՀԵՂԻՆԱԿ		
ՀԱՐԿԱՅԻՆ ՀԱՄԱԿԱՐԳՉ	ԱՇԽԱՏԱՆՔԱՅԻՆ ՄԱՍՆԱԳԻՏԱԿԱՆ ԽՈՒՄԲ	

ՀԱՐԿԱՅԻՆ ՀԱՄԱԿԱՐԳՉ	ԱՇԽԱՏԱՆՔԱՅԻՆ ՄԱՍՆԱԳԻՏԱԿԱՆ ԽՈՒՄԲ	
ՀԱՄԱՀԵՂԻՆԱԿ		
ՀԱՐԿԱՅԻՆ ԱՇԽԱՏԱՆՔՆԵՐԻ ՊԱՏԱՍԽԱՆԱՏՈՒ	Ա.ՄԱՆՈՒԿՅԱՆ	
ԳԼԽԱՎՈՐ ՃԱՐՏԱՐԱՊԵՏ	Ա.ՄԱՆՈՒԿՅԱՆ	
ՊՐՈՅԵԿՏԱՅԻՆ ՀԱՍՏ.	ՇԻՆ№	ԼԻՑՔԱՎՈՐՄԱՆ ՀԱՄԱՐ

ՀԱՐԿԱՅԻՆ ՇԵՆՔԻ ՀՈՐԻԶՈՆԱԿԱՆ ԿԱՌՈՒՑՎԱԾՔԻ ՀԱՏԱԿԱԳԾԱՅԻՆ ՊԼԱՆ

ՄԱՍՇՏԱԲ	1:200
ՀԱՄԱՁԱՅՆԵՑԻՆ	09.02.2024
ՇԻՆԱՐԱՐԱԿԱՆ ՀԱՏՎԱԾ	Ա-3
ՀԱՐԿԱՅԻՆ ՀԱՄԱՐ	Ա-000

ՀՈՒՇԱԳՐՈՒԹՅԱՆ ԱՌԱՆՁՆԱՀԱՏԿՈՒԹՅՈՒՆՆԵՐ

	ՀՈՒՇԱԳՐՈՒԹՅԱՆ ՏԵՍԱԿԸ
	ՀՈՒՇԱԳՐՈՒԹՅԱՆ ՀԱՏՎԱԾԸ
	ՀՈՒՇԱԳՐՈՒԹՅԱՆ ՀԱՄԱՐԸ
	ՀՈՒՇԱԳՐՈՒԹՅԱՆ ՀԱՄԱՐԸ
	ՀՈՒՇԱԳՐՈՒԹՅԱՆ ՀԱՄԱՐԸ
	ՀՈՒՇԱԳՐՈՒԹՅԱՆ ՀԱՄԱՐԸ
	ՀՈՒՇԱԳՐՈՒԹՅԱՆ ՀԱՄԱՐԸ
	ՀՈՒՇԱԳՐՈՒԹՅԱՆ ՀԱՄԱՐԸ
	ՀՈՒՇԱԳՐՈՒԹՅԱՆ ՀԱՄԱՐԸ
	ՀՈՒՇԱԳՐՈՒԹՅԱՆ ՀԱՄԱՐԸ

ԱՇԽԱՏԱՆՔԱՅԻՆ ՆԱԽԱԳԾԻ ՀԱՄԱՐ ՊԱՏԱՍԽԱՆԱՏՈՒ ՀԱՐԿԱՅԻՆ - 21

ՀԱՐԿԱՅԻՆ ՇԵՆՔԻ ՀՈՐԻԶՈՆԱԿԱՆ ԿԱՌՈՒՑՎԱԾՔԻ ՀԱՏԱԿԱԳԾԱՅԻՆ ՊԼԱՆ

ԲԱՁՄԱԲՆԱԿԱՐԱՆ ՇԵՆՔԵՐԻ ԵՎ ՀԱՐԱԿԻՑ ՏԱՐԱԾՔՆԵՐԻ ԱՇԽԱՏԱՆՔՆԵՐ
ԿՑ ՇԻՆԱՐԱՐԱԿԱՆ ԱՆ№2-4-ՈՒ ՇԻՆԱՆԻՍՏԻ ՀԱՄԱՐ
(ՇՍՏ. 16/013)
Ե/Ձ 01.12.08.016.049

ՀՈՒՇԱԳՐՈՒԹՅԱՆ ՏԵՍԱԿԸ

ՀՈՒՇԱԳՐՈՒԹՅԱՆ ՀԱՏՎԱԾԸ

ՀՈՒՇԱԳՐՈՒԹՅԱՆ ՀԱՄԱՐԸ

ՀՈՒՇԱԳՐՈՒԹՅԱՆ ՀԱՄԱՐԸ

ՀՈՒՇԱԳՐՈՒԹՅԱՆ ՀԱՄԱՐԸ

ՀՈՒՇԱԳՐՈՒԹՅԱՆ ՀԱՄԱՐԸ

ՀՈՒՇԱԳՐՈՒԹՅԱՆ ՀԱՄԱՐԸ

ՀՈՒՇԱԳՐՈՒԹՅԱՆ ՀԱՄԱՐԸ

ՀՈՒՇԱԳՐՈՒԹՅԱՆ ՀԱՄԱՐԸ

ՀՈՒՇԱԳՐՈՒԹՅԱՆ ՀԱՄԱՐԸ

ԲԱՁԱՄԱՀԱՐԿԱՅԻՆ ՊԱՇՏՊԱՆՈՒԹՅԱՆ ԳՈՏԻ +12.00
ՇՐՋԱՊԱՏԿԵՐ

ԱՌԱՆՑՔԱՅԻՆ ԳԾԱՅԻՆ ՀՈՐԻԶՈՆԱԿԱՆ ՀԱՄԱԿԱՐԳ

346 ՀԱՐԿԱՅԻՆ ՇԵՆՔԻ ԱՌԱՆՑՔԱՅԻՆ ԳԾԱՅԻՆ ՀՈՐԻԶՈՆԱԿԱՆ ՀԱՄԱԿԱՐԳ

ՀՈՒՇԱԳՐՈՒԹՅԱՆ ՀԱՄԱՐԸ

90 0 ՎՕՂ 235 J2 ՀՈՒՇԱԳՐՈՒԹՅԱՆ ՀԱՄԱՐԸ

ՀՈՒՇԱԳՐՈՒԹՅԱՆ ՀԱՄԱՐԸ

EXIT ՀԱՐԿԱՅԻՆ ՇԵՆՔԻ ՊԱՇՏՊԱՆԱԿԱՆ ԵԼՔԻ ՀԱՄԱՐ

ՀՈՒՇԱԳՐՈՒԹՅԱՆ ՀԱՄԱՐԸ

ՀՈՒՇԱԳՐՈՒԹՅԱՆ ՀԱՄԱՐԸ

ՀՈՒՇԱԳՐՈՒԹՅԱՆ ՀԱՄԱՐԸ

ՀՈՒՇԱԳՐՈՒԹՅԱՆ ՀԱՄԱՐԸ

ՀՈՒՇԱԳՐՈՒԹՅԱՆ ՀԱՄԱՐԸ

ՀՈՒՇԱԳՐՈՒԹՅԱՆ ՀԱՄԱՐԸ

ՀՈՒՇԱԳՐՈՒԹՅԱՆ ՀԱՄԱՐԸ

ՀՈՒՇԱԳՐՈՒԹՅԱՆ ՀԱՄԱՐԸ

Գլխավոր ճարտարապետ	Ա.Ֆ.Ղազարյան
Գլխավոր ինժեներ	Ա.Ռ.Ղազարյան
Գլխավոր տեխնոլոգիական մասերի ինժեներ	Ա.Ռ.Ղազարյան
Կոնստրուկտիվ	Ա.Ռ.Ղազարյան
Էլեկտրամատակարարում և էլեկտրահաղորդում	Ա.Ռ.Ղազարյան
Ջրամատակարարում և ջրահեռացում	Ա.Ռ.Ղազարյան
Ջեռուցում, օդափոխություն և օդորակում	Ա.Ռ.Ղազարյան
Ցածրահոսանքային համակարգեր	Ա.Ռ.Ղազարյան
Նախագծի ղեկավար	Ա.Ռ.Ղազարյան

Ճարտարապետական լուծումներ	Ա-3	09.02.2024
Գլխավոր հատակագիծ	1:200	

Ա-000	Ցուցակ
Ա-3	Գլխավոր հատակագիծ
09.02.2024	Ծրագրի փուլ
1:200	Մասշտաբ

Ճարտարապետական լուծումներ

Գլխավոր հատակագիծ

Ա-3

Ծրագրի փուլ

09.02.2024

Մասշտաբ

1:200

Ցուցակ

Ա-000

Ա-000	Ցուցակ	
Ա-3	Գլխավոր հատակագիծ	
09.02.2024	Ծրագրի փուլ	
1:200	Մասշտաբ	

Ճարտարապետական լուծումներ

Գլխավոր հատակագիծ

Ա-3

Ծրագրի փուլ

09.02.2024

Մասշտաբ

1:200

Ցուցակ

Ա-000

Ա-000	Ցուցակ
Ա-3	Գլխավոր հատակագիծ
09.02.2024	Ծրագրի փուլ
1:200	Մասշտաբ

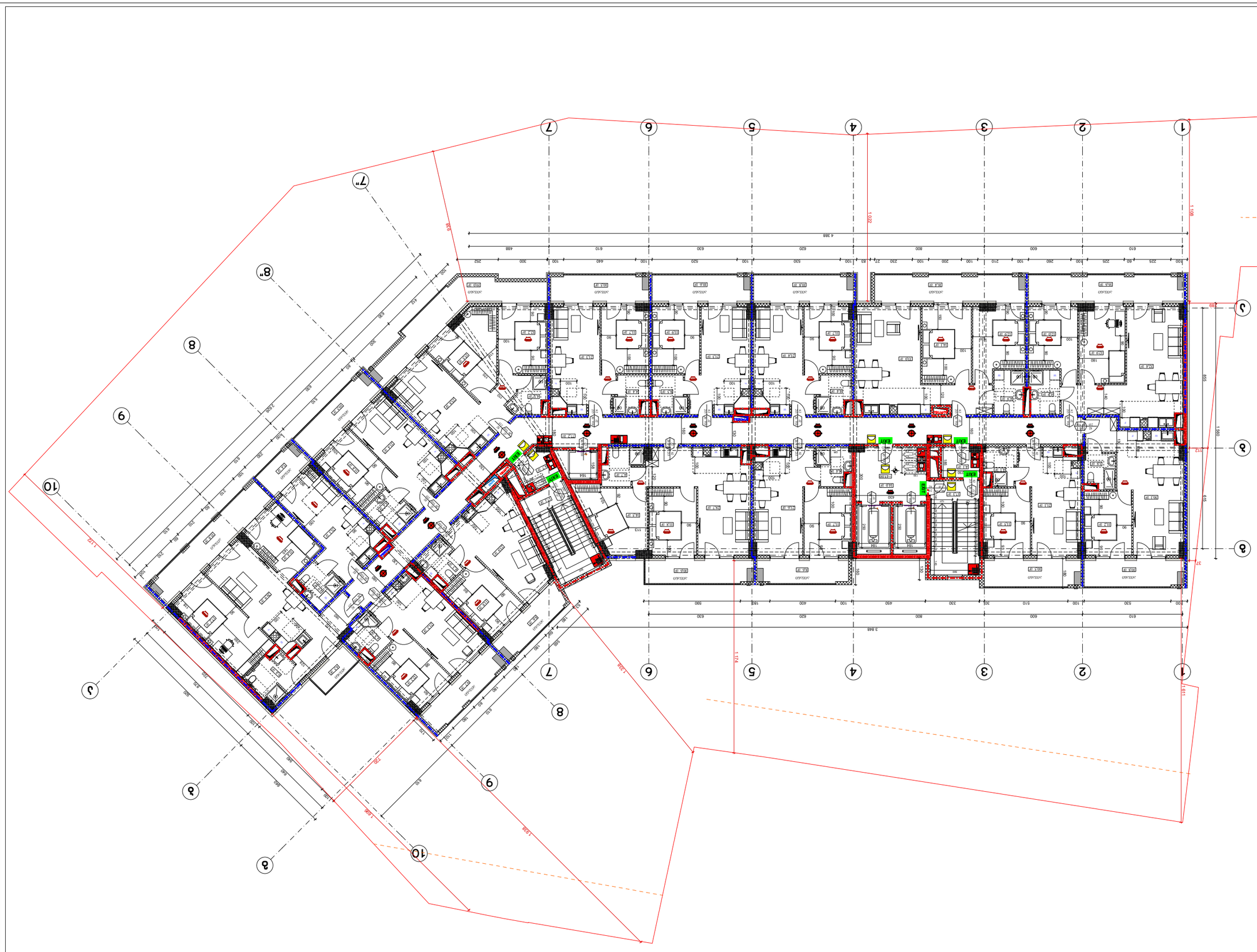

Объект	Многоквартирный жилой комплекс со встроенными помещениями общественного назначения и подземной автостоянкой
Адрес	г. Ташкент, Яккасарайский район, массив Кашгар, ул. Кашгар, 1
Заказчик	ООО «Специализированный застройщик «Кашгар Инвест Строй»
Генеральный проектировщик	ООО «Проектный институт «Ташкентгражданпроект»
Стадия	Рабочий проект
Наименование чертежа	План 1-го этажа. Оси 1-10, А-Ж
Масштаб	1:200
Дата	09.02.2024
Шифр	А-3
Лист	А-000

Изм.	Кол.уч.	Лист
Разраб.		
Проверил		
Н.контр.		
ГИП		

Стадия	Лист
Р	3

Условные обозначения

- Граница земельного участка
- Граница здания
- Граница подземной автостоянки
- Граница встроенных помещений общественного назначения
- Граница квартир
- Граница технических помещений
- Граница помещений общего пользования
- Граница помещений общественного назначения
- Граница помещений автостоянки
- Граница помещений инженерного оборудования
- Граница помещений жилого назначения
- Граница помещений технического назначения

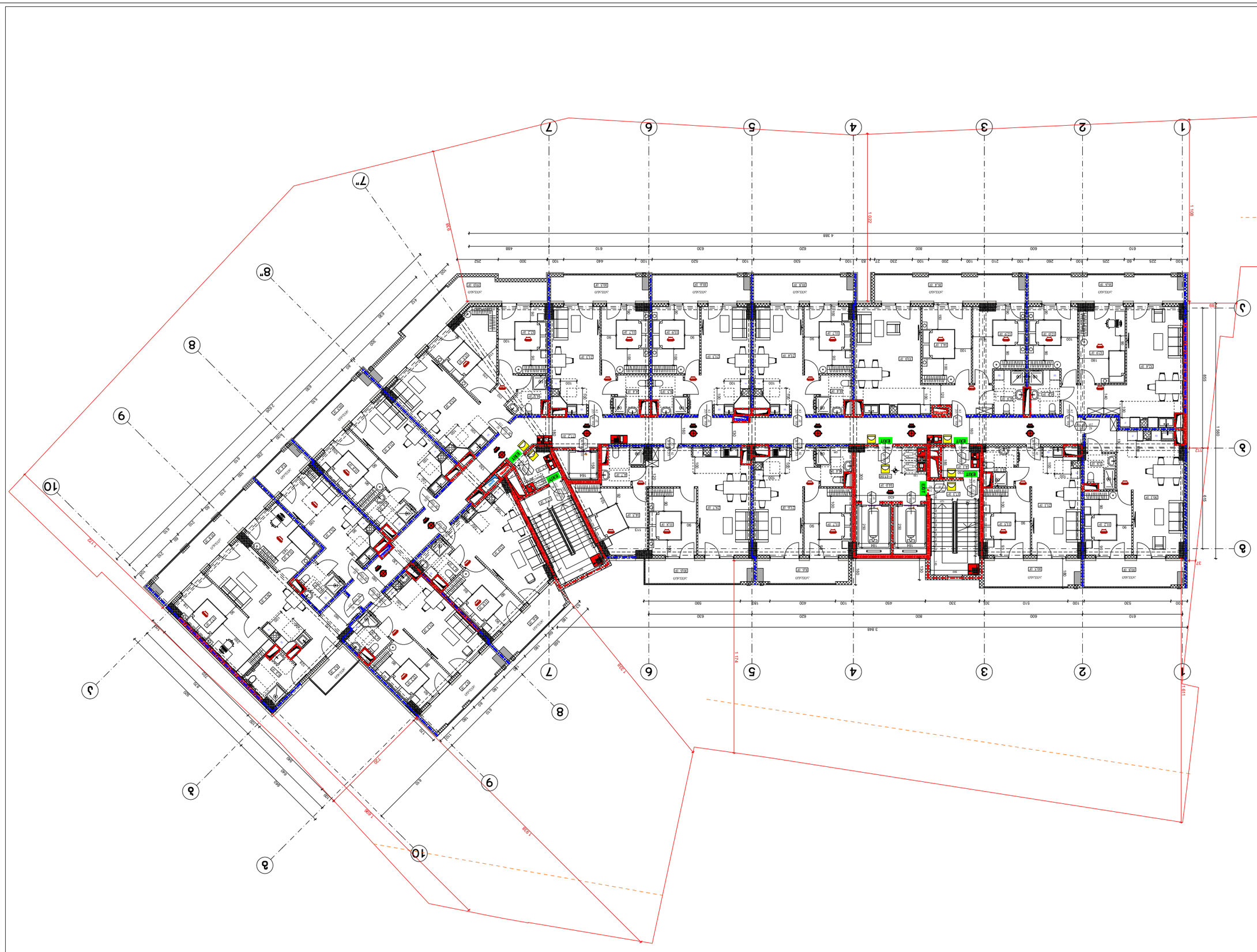

ՀԱՅԱՍՏԱՆԻ ՀԱՆՐԱՊԵՏՈՒԹՅԱՆ ԱՐԱՐԱՏԻ ՄԱՐԶԻ - ՀՀ

ԵՐԵՎԱՆ ՔԱՂԱՔԻ ՇԵՆԳԱՎԻԹ ԱՎԱՆ ԱՐՏԱՇԱՏ ՀԱՄԱՅՆՔԻ

ԱՄՈՒՍՆԱՑՄԱՆ ՀԱՄԱՐ ՆԱԽԱՏԵՍՎՈՂ ԲՆԱԿԱՆԻ ՇԻՆՈՒԹՅԱՆ

ՀԱՍՑԵ ԹԻՎ 1 ԱՎԱԳ ԴՊՐՈՑԻ ՇԵՆՔԻ

ՀԱՍՑԵ ԹԻՎ 1 ԱՎԱԳ ԴՊՐՈՑԻ ՇԵՆՔԻ ՀԱՐԿԱՅԻՆ ՀԱՏԱԿԱԳԾԻ

ՀՀ, ք. Երևան, Շենգավիթ վարչական շրջան, Ա. Ավետիսյան փող., 1-ին նրբ. թիվ 1 հասցեում գտնվող հողամասի կադաստրային ծածկագիր՝ 01-012-0816-0049

ՀԱՐԿԱՅԻՆ ՀԱՏԱԿԱԳԾԻ ՏԵՂԱԿԱՆՔ

ՄԱՍՆԱԳԻՏԱԿԱՆ ՀԱՏՎԱԾ	ՀԱՄԱՐ	ԿԱՐԳԱՎՃԱՌԸ
ԳԼԽԱՎՈՐ ՃԱՐՏԱՐԱՊԵՏ	Ա.ՄԱՆԱՍՅԱՆ	
ՀԱՍՑԵԻ ՊԱՏԱՍԽԱՆԱՏՈՒ	Ա.ՄԱՆԱՍՅԱՆ	
ՀԱՍՑԵԻ ՏԵՍՉԱԿԱՆ		

ՀԱՍՑԵԻ ՀԱՐԿԱՅԻՆ ՀԱՏԱԿԱԳԾԻ ՏԵՍԱԿԸ

ՀԱՍՑԵԻ ԱՇԽԱՏԱՆՔԱՅԻՆ ԾԱԾԿԱԳԻՐ	01.12.08.016.049
ՀԱՍՑԵԻ ՄԱԿԵՐԵՍ	(6ԱՃ. 16/013)
ՀԱՍՑԵԻ ՀԱՍՑԵ	ԱԺ 1-4-ՐԴ ՀԱՏՎԱԾԻ ՇԻՆՈՒԹՅԱՆ ՆԱԽԱԳԾԱՅԻՆ ԱՇԽԱՏԱՆՔՆԵՐ
ՀԱՍՑԵԻ ՀԱՍՑԵ	ՀՀ, ք. Երևան, Շենգավիթ վարչական շրջան, Ա. Ավետիսյան փող., 1-ին նրբ. թիվ 1 հասցեում գտնվող հողամասի կադաստրային ծածկագիր՝ 01-012-0816-0049

ՀԱՐԿԱՅԻՆ ՀԱՏԱԿԱԳԾԻ (ՊԵՐԱՆՑԱԿԱՆ ՀԱՏԱԿԱԳԾԻ) ՏԵՍԱԿԸ

ՄԱՍՆԱԳԻՏԱԿԱՆ ՀԱՏՎԱԾ	ՀԱՄԱՐ	ԿԱՐԳԱՎՃԱՌԸ
ԳԼԽԱՎՈՐ ՃԱՐՏԱՐԱՊԵՏ		
ՀԱՍՑԵԻ ՊԱՏԱՍԽԱՆԱՏՈՒ	Ա.ՄԱՆԱՍՅԱՆ	
ՀԱՍՑԵԻ ՏԵՍՉԱԿԱՆ	Ա.ՄԱՆԱՍՅԱՆ	

ՀԱՍՑԵԻ ՊԱՏՎԻՐԱՏՈՒ	ԱՐԱՐՈՂԱԿԱՆ ՀԱՄԱԿԱՐԳ	ՀԱՍՑԵԻ ՀԱՐԿԱՅԻՆ ՀԱՏԱԿԱԳԾԻ ՏԵՍԱԿԸ
		ՀԱՍՑԵԻ ՀԱՐԿԱՅԻՆ ՀԱՏԱԿԱԳԾԻ ՏԵՍԱԿԸ
ՀԱՍՑԵԻ ՀԱՐԿԱՅԻՆ ՀԱՏԱԿԱԳԾԻ ՏԵՍԱԿԸ	09.02.2024	ՊԱՏՎԵՐԱՏՎՈՂ
		1:200
ՀԱՍՑԵԻ ՀԱՐԿԱՅԻՆ ՀԱՏԱԿԱԳԾԻ ՏԵՍԱԿԸ	Ա-3	ՊԱՏՎԵՐԱՏՎՈՂ
ՀԱՍՑԵԻ ՀԱՐԿԱՅԻՆ ՀԱՏԱԿԱԳԾԻ ՏԵՍԱԿԸ	Ա-000	ՊԱՏՎԵՐԱՏՎՈՂ

ՀՈՒՇԱԳՐՈՒԹՅԱՆ ԿԱԶՄԱԿԵՐՊՄԱՆ ՆՇԱՆՆԵՐ

	ՀՈՒՇԱԳՐՈՒԹՅԱՆ ՀԱՏՎԱԾ ՀՈՂԱՄԱՍԻ ՍԱՀՄԱՆԱԳԻԾ
	ՀՈՒՇԱԳՐՈՒԹՅԱՆ ՀԱՏՎԱԾ ՇԻՆՈՒԹՅԱՆ ՍԱՀՄԱՆԱԳԻԾ
	ՀՈՒՇԱԳՐՈՒԹՅԱՆ ՀԱՏՎԱԾ ՇԻՆՈՒԹՅԱՆ ՀԻՄՆԱԿԱՆ ՄԱՍԻ

Объект	А-3
Наименование	Экспликация помещений
Масштаб	1:200
Дата	09.02.2024
Стадия	Рабочая
Лист	А-000

Заказчик	
Генеральный проектировщик	
Главный инженер проекта	
Главный архитектор проекта	
Начальник отдела	
Разработал	

Экспликация помещений 1-этажной части

Жилой дом №2-4-ой Зоны застройки ул. Бурятской ул. №2-4-ой Зоны застройки в с. Бурятский (6-ой мкр. 16/013) Б/з 01.12.08.016.049

Дом жилой, встроенно-пристроенный общественного назначения - 21 **Многоэтажный жилой дом с встроенно-пристроенными общественными помещениями**

Жилой дом "Звездный" ул. Звездная

Экспликация помещений

Условные обозначения:

Наименование помещения

Площадь помещения (м2)

Площадь с коэффициентом

Площадь помещения с коэффициентом (м2)

Категория помещения по взрывопожарной и пожарной опасности

Категория помещения по взрывопожарной и пожарной опасности

Класс функциональной пожарной опасности здания, сооружения и пожарного отсека

Класс конструктивной пожарной опасности здания, сооружения и пожарного отсека

Степень огнестойкости здания, сооружения и пожарного отсека

Класс конструктивной пожарной опасности здания, сооружения и пожарного отсека

Степень огнестойкости здания, сооружения и пожарного отсека

Класс функциональной пожарной опасности

ვერსია A-3	თარიღი 2024 წ.	ეტაპი სანებართვო
	ფურცლის №:	

შენობის ნაწილი, სადაც ნებადართულია ხანძარსაწინააღმდეგო ავტომატური დანადგარის მოწყობა

ხანძარსაწინააღმდეგო სისტემები

ხანძარსაწინააღმდეგო სისტემების ნაწილი - 21

ხანძარსაწინააღმდეგო სისტემების ნაწილი "ცენტრალური ხანძარქრობის სისტემა"

ქ.თბილისი, ვაკე-საბურთალოს რაიონი
ჭ.ა ბენდელიანის ქუჩა №2-4-ის მიმდებარედ
(ნაკვ. 16/013)
ს/ე 01.12.08.016.049

ხანძარსაწინააღმდეგო სისტემების ნაწილის მთავარი ინჟინერი

ხანძარსაწინააღმდეგო სისტემების ნაწილის პროექტის ავტორი

ფილიალის დირექტორი	ა.ფოფხაძე	
პროექტის ხელმძღვანელი	ა.ფოფხაძე	
მთავარი ინჟინერი	ა.ფოფხაძე	
პროექტის ავტორი	ა.ფოფხაძე	

ფურცლის დასახელება	ფურცლის №	ფურცლების რაოდენობა

		მ 1:200
ცვლილების №1	09.02.2024	ტექნიკური პირობების №:
ცვლილების №2		
ცვლილების №3		

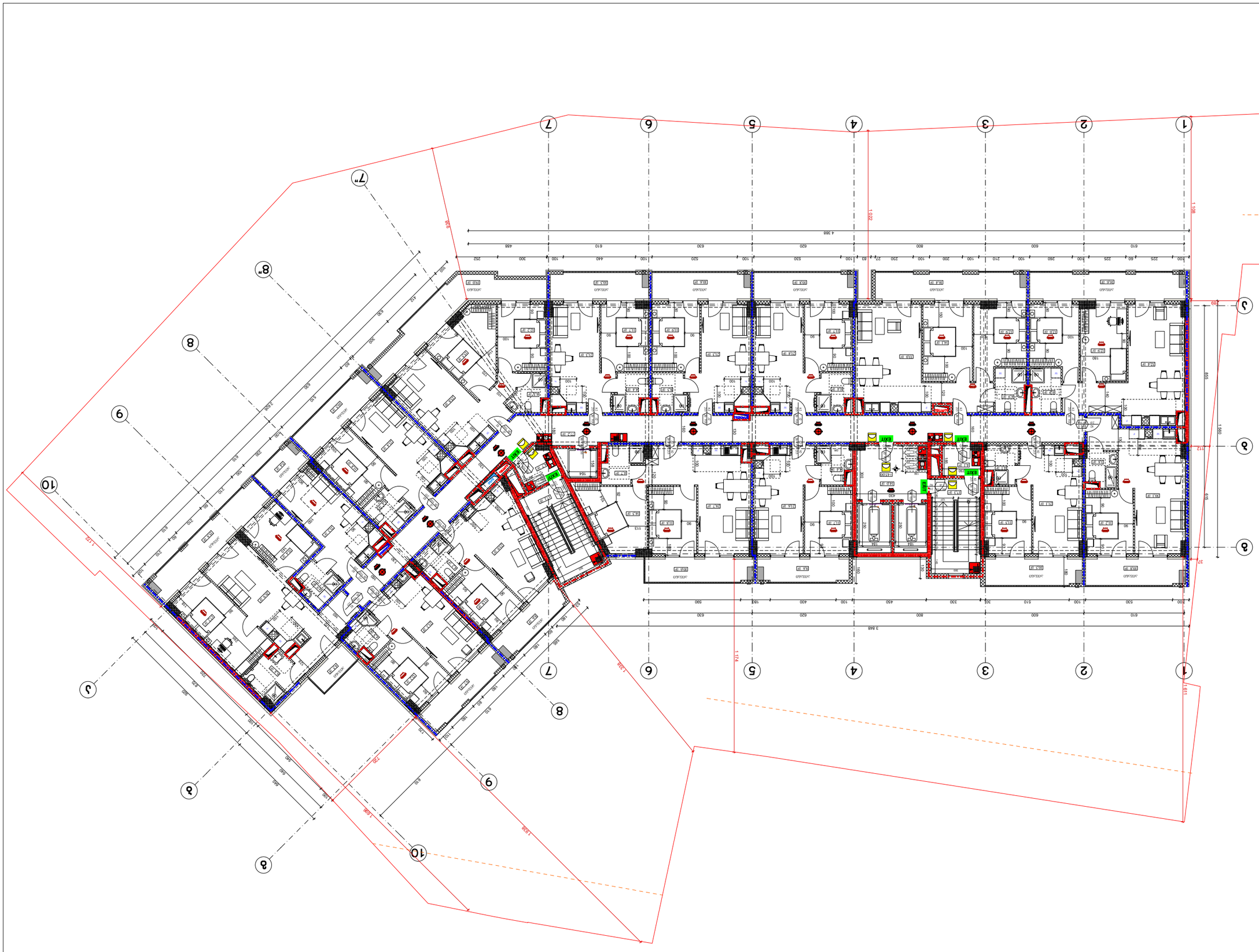
1
2
3
4
5
6
7
8
9
10
1 508
1 022
1 724
1 691
1 508
1 508
1 720
1 720
1 720

Գլխավոր ճարտարապետ	Ա.Ֆ
Գլխավոր ինժեներ	Ա.Ֆ
Գծագրող	Ա.Ֆ
Նախագծային փուլ	Նախագիծ

Ծրագրավորող կազմակերպության անվանում	Ձև	Ստորագրություն

Նախագծի (գործարկման) ղեկավարի կողմից ստորագրվող փաստաթղթերի ցանկ

Ծրագրավորող կազմակերպության անվանում	Ձև	Ստորագրություն
Գլխավոր ճարտարապետ	Ա.Ֆ	
Գլխավոր ինժեներ	Ա.Ֆ	
Գծագրող	Ա.Ֆ	

Նախագծի փուլ	Նախագիծ	
Նախագծի անվանում	Բնակելի շենքերի համալիր	
Շինարարության հասցե	ՀՀ, ք. Երևան, Արաբկիր վարչական շրջան, Ա. Ալեքսանդրի փողոց, 2-րդ նրբանցք, 2/1 հողամաս	
Գլխավոր ճարտարապետ	Ա.Ֆ	
Գլխավոր ինժեներ	Ա.Ֆ	
Գծագրող	Ա.Ֆ	

Ծրագրավորող կազմակերպության անվանում	Ձև	Ստորագրություն

Նախագծի (գործարկման) ղեկավարի կողմից ստորագրվող փաստաթղթերի ցանկ

Գլխավոր ճարտարապետ	Ա.Ֆ
Գլխավոր նախագծող	Ա.Ֆ
Նախագծող	Ա.Ֆ
Կատարող	Ա.Ֆ

Փոփոխության համարը	Թվագիրը	Ստորագրությունը

Նախագծային փաստաթղթերի փոփոխություն

Շենքի կադաստրային համարը	01.12.08.016.049
Հասցեն	ք. Երևան, Արաբկիր 2-րդ թաղամաս, 2-րդ փողոց, 24/16 (հին 16/13)
Շինարարության տեսակը	Նոր շինարարություն
Շինարարության փուլը	Նախագծային փաստաթղթեր

Բնակելի շենքերի համալիրի կառուցում - 21

Հասցե՝ ք. Երևան, Արաբկիր 2-րդ թաղամաս, 2-րդ փողոց, 24/16 (հին 16/13)

Շենքի կադաստրային համարը՝ 01.12.08.016.049

Նախագծային փաստաթղթերի փոփոխություն

Գլխավոր նախագծող	Ա.Ֆ	
Նախագծող	Ա.Ֆ	
Կատարող	Ա.Ֆ	

Հաստատող	Ա.Ֆ

Գլխավոր ճարտարապետ	Ա.Ֆ
Գլխավոր նախագծող	Ա.Ֆ
Նախագծող	Ա.Ֆ
Կատար

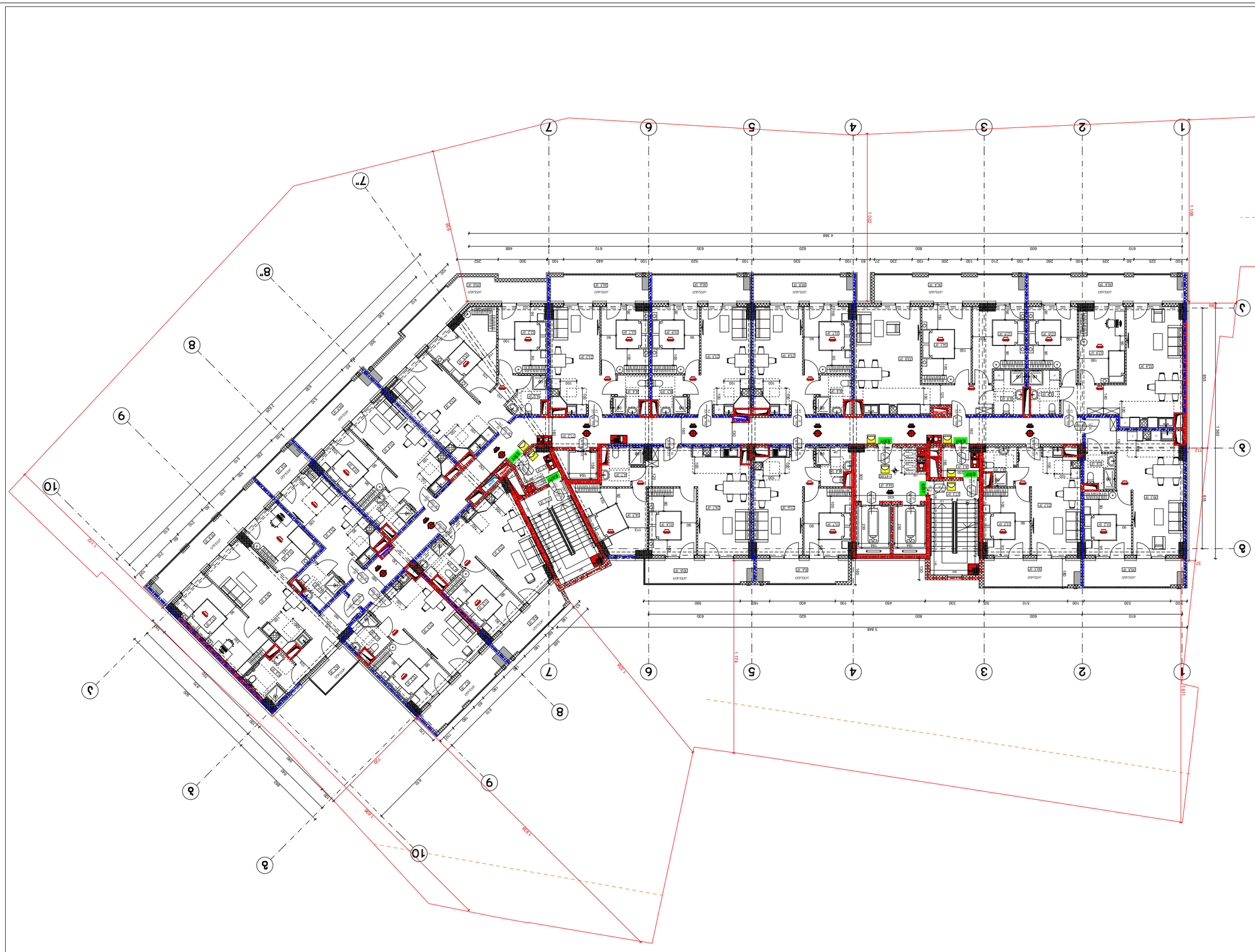

Գլխավոր ճարտարապետ	Ա.Յ
Նախագծի հեղինակ	Ա.Յ
Գծագրող	Ա.Յ
Ստուգող	Ա.Ղ
Նախագծի փուլ	Ա.Ղ
Գլխավոր ինժեներ	Ա.Ղ
Գլխավոր տեխնոլոգ	Ա.Ղ
Գլխավոր էլեկտրիկ	Ա.Ղ
Գլխավոր տեխնոլոգ	Ա.Ղ
Գլխավոր տեխնոլոգ	Ա.Ղ
Գլխավոր տեխնոլոգ

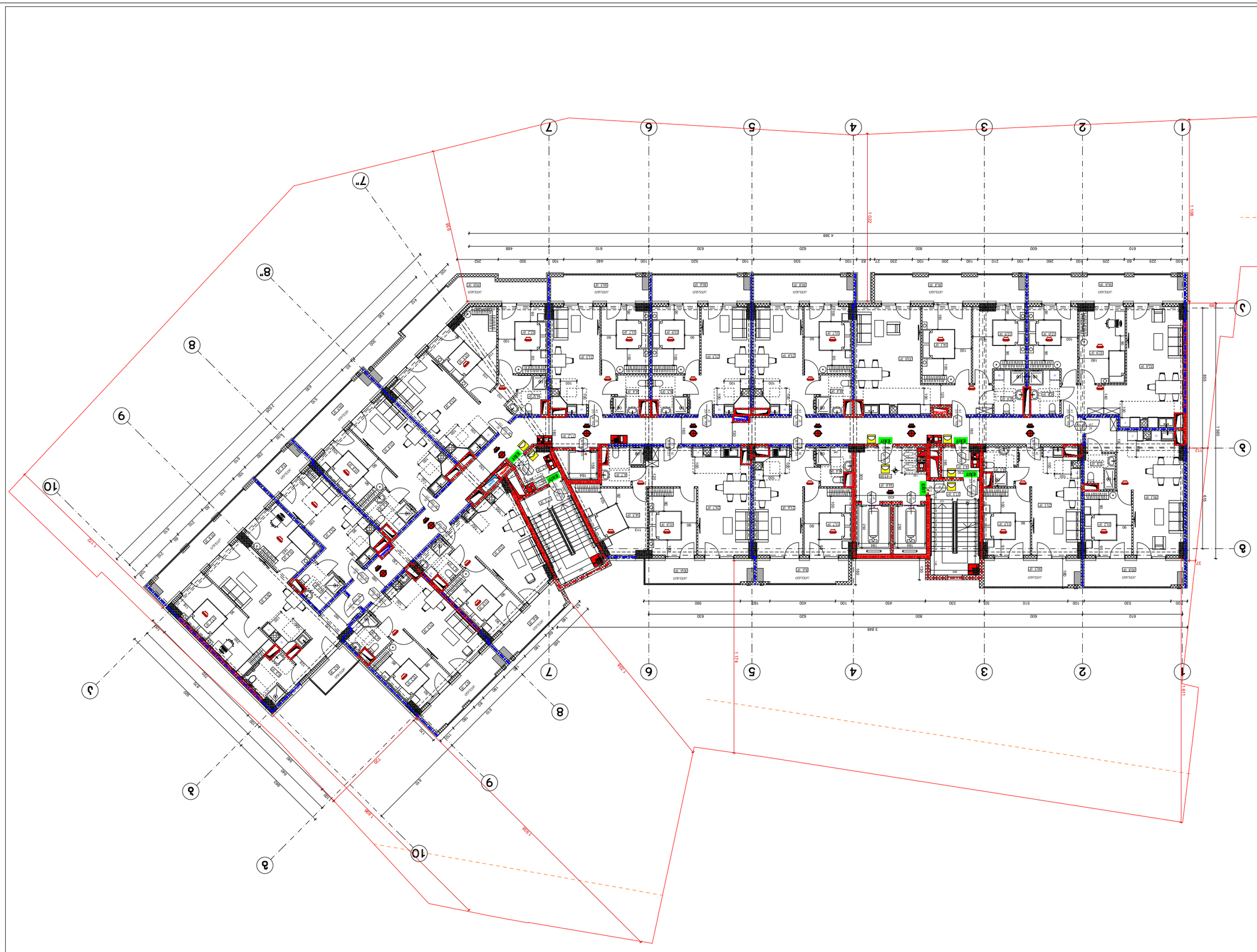

Գլխավոր ճարտարապետ	Ա.Ֆ
Գլխավոր ինժեներ	Ա.Ֆ
Գծագրող	Ա.Ֆ
Ղեկավարող ճարտարապետ	Ա.Ֆ
Ղեկավարող ինժեներ	Ա.Ֆ
Գլխավոր նախագծող	Ա.Ֆ

Մասնագիտական պատասխանատվություն	Ա.Ֆ
Ղեկավարող ինժեներ	Ա.Ֆ
Գլխավոր ճարտարապետ	Ա.Ֆ
Գլխավոր նախագծող	Ա.Ֆ
Ղեկավարող ճարտարապետ	Ա.Ֆ
Գլխավոր ինժեներ	Ա.Ֆ

Փոփոխության համար	Ամսաթիվ	Ստորագրություն

Ծրագրի փուլ

Նախագծային փաստաթղթեր

Շենքի անվանում

Բազմաբնակարան բնակելի շենքերի համալիր +41.70 մետրանոց կառուցապատման գոտում

Գծագրի անվանում

Ընդհանուր տվյալներ

Գծագրի համար

Ա-000

Նախագծի փուլ	Գծագրի համար
Ա-3	Ա-000
09.02.2024	Թերթ
	3 1:200

Գծագրի համար

Ա-000

Գծագրի անվանում

Ընդհանուր տվյալներ

Նախագծի փուլ

Նախագծային փաստաթղթեր

Շենքի անվանում

Բազմաբնակարան բնակելի շենքերի համալիր +41.70 մետրանոց կառուցապատման գոտում

Հասցե

ՀՀ, Արմավիրի մարզ, Արմավիր համայնք, Արմավիր քաղաք, 9 փողոցի 2-րդ նրբանցքի հարակից տարածք

Կադաստրային ծածկագիր

01-012-0816-0049

Գծագրի անվանում

Ընդհանուր տվյալներ

Գլխավոր ճարտարապետ	Ա.Ֆ	
Գլխավոր նախագծող	Ա.Ֆ	
Ղեկավարող ճարտարապետ	Ա.Ֆ	
Ղեկավարող ինժեներ	Ա.Ֆ	
Գլխավոր ինժեներ	Ա.Ֆ	
Մասնագիտական պատասխանատվություն	Ա.Ֆ	

Գծագրի համար

Ա-000

Նախագծի փուլ	Գծագրի համար
Ա-3	Ա-000
09.02.2024	Թերթ
	3 1:200

Գլխավոր ճարտարապետ	Ա.Ֆ
Նախագծի ղեկավար	Ա.Ֆ
Կատարող	Ա.Ֆ
Նախագծային փուլ	Աշխատանքային

Ընդհանուր տեղեկություններ

Ա-000

Նախագծի անվանում	Բազմաբնակարան բնակելի շենքերի համալիրի կառուցապատման նախագիծ
Շինության հասցե	ՀՀ, ք. Երևան, Արաբկիր վարչական շրջան, Ա.Ֆ-2-4-ՕԼ նախագծային թաղամաս, 16/013 հողամաս (կադաստրային ծածկագիր՝ 01.12.0816.049)
Շինարարության տեսակ	Նոր շինարարություն
Շինության նշանակությունը	Բազմաբնակարան բնակելի շենք
Կառուցվող մասնաշենքերի քանակը	1
Շինության կառուցվածքային համակարգը	Մոնոլիտ երկաթբետոնե կմախքային համակարգ
Շինության էներգաարդյունավետության դասը	Բ
Շինության հակասեյսմիկ դասը	7 բալ
Շինության հրակայունության աստիճանը	II
Շինության ընդհանուր մակերեսը	17 000 քմ
Շինության ընդհանուր ծավալը	51 000 խմ
Շինության բարձրությունը	37.1 մ
Շինության հարկայնությունը	12 հարկ
Ստորգետնյա հարկերի քանակը	1
Ավտոկայանատեղերի քանակը	345
Ավտոկայանատեղերի տեղակայման վայրը	Ստորգետնյա հարկ
Ավտոկայանատեղերի տեսակը	Ավտոմեքենաների համար
Ավտոկայանատեղերի չափերը	5.3 x 2.5 մ


1
2
3
4
5
6
7
8
9
10
A
B
C
D
R 700
R 350
610
630
620
800
600
610
570
50
550
50
740
50
570
50
609
50
1195
50
490
2 300
740
855
615
460
120
120
180
240
240
240

Объект	3 1:200	
Стадия	09.02.2024	Дата
Раздел	Арх-3	Лист
Подраздел	А-000	Номер

Главный инженер проекта	Ф.И.О.	Подпись
Начальник отдела	Ф.И.О.	
Разработал	Ф.И.О.	
Н. контроль		

Многоквартирный (таунхаусного типа) жилой дом

Адрес: Ленинградская область, Всеволожский район, Муринское городское поселение, г. Мурино, ул. Графская, участок 2

Стадия | Лист | Листов

Ситуационный план

Экспликация помещений

Экспликация квартир

Экспликация машиномест

Ведомость элементов благоустройства

Ведомость малых архитектурных форм

Ведомость ограждений

Ведомость покрытий

Ведомость отмостки

Ведомость бортовых камней

Ведомость дорожных знаков

Ведомость тротуаров

Ведомость пешеходных дорожек

Ведомость площадок

Ведомость газонов

Ведомость деревьев, кустарников, цветников

Объект	Многоквартирный жилой дом №2-4-ОЛ застройки №3 по Волгоградскому проспекту (Блок 16/013) Ш3 01.12.08.016.049
Наименование	Генеральный план. Схема планировочной организации земельного участка
Стадия	Изм.
Р	1
Раздел	Лист
ГП	1
Главный архитектор проекта	Листов
Разработал	
Н. контроль	
ГИП	

Согласовано

Инв. № подл. | Подпись и дата | Взам. инв. №

Примечания:

1. Все размеры даны в мм, если не указано иное.
2. Отметки даны в Балтийской системе высот.
3. Отметка 0.000 соответствует абсолютной отметке 15.00 по генплану.
4. Ведомость малых архитектурных форм см. лист ГП-2.
5. Ведомость элементов благоустройства см. лист ГП-2.
6. Ведомость покрытий см. лист ГП-2.
7. Ведомость ограждений см. лист ГП-2.
8. Ведомость освещения см. лист ГП-2.
9. Ведомость малых архитектурных форм см. лист ГП-2.
10. Ведомость элементов благоустройства см. лист ГП-2.
11. Ведомость покрытий см. лист ГП-2.
12. Ведомость ограждений см. лист ГП-2.
13. Ведомость освещения см. лист ГП-2.
14. Ведомость малых архитектурных форм см. лист ГП-2.
15. Ведомость элементов благоустройства см. лист ГП-2.
16. Ведомость покрытий см. лист ГП-2.
17. Ведомость ограждений см. лист ГП-2.
18. Ведомость освещения см. лист ГП-2.
19. Ведомость малых архитектурных форм см. лист ГП-2.
20. Ведомость элементов благоустройства см. лист ГП-2.
21. Ведомость покрытий см. лист ГП-2.
22. Ведомость ограждений см. лист ГП-2.
23. Ведомость освещения см. лист ГП-2.
24. Ведомость малых архитектурных форм см. лист ГП-2.
25. Ведомость элементов благоустройства см. лист ГП-2.
26. Ведомость покрытий см. лист ГП-2.
27. Ведомость ограждений см. лист ГП-2.
28. Ведомость освещения см. лист ГП-2.
29. Ведомость малых архитектурных форм см. лист ГП-2.
30. Ведомость элементов благоустройства см. лист ГП-2.
31. Ведомость покрытий см. лист ГП-2.
32. Ведомость ограждений см. лист ГП-2.
33. Ведомость освещения см. лист ГП-2.
34. Ведомость малых архитектурных форм см. лист ГП-2.
35. Ведомость элементов благоустройства см. лист ГП-2.
36. Ведомость покрытий см. лист ГП-2.
37. Ведомость ограждений см. лист ГП-2.
38. Ведомость освещения см. лист ГП-2.
39. Ведомость малых архитектурных форм см. лист ГП-2.
40. Ведомость элементов благоустройства см. лист ГП-2.
41. Ведомость покрытий см. лист ГП-2.
42. Ведомость ограждений см. лист ГП-2.
43. Ведомость освещения см. лист ГП-2.
44. Ведомость малых архитектурных форм см. лист ГП-2.
45. Ведомость элементов благоустройства см. лист ГП-2.
46. Ведомость покрытий см. лист ГП-2.
47. Ведомость ограждений см. лист ГП-2.
48. Ведомость освещения см. лист ГП-2.
49. Ведомость малых архитектурных форм см. лист ГП-2.
50. Ведомость элементов благоустройства см. лист ГП-2.
51. Ведомость покрытий см. лист ГП-2.
52. Ведомость ограждений см. лист ГП-2.
53. Ведомость освещения см. лист ГП-2.
54. Ведомость малых архитектурных форм см. лист ГП-2.
55. Ведомость элементов благоустройства см. лист ГП-2.
56. Ведомость покрытий см. лист ГП-2.
57. Ведомость ограждений см. лист ГП-2.
58. Ведомость освещения см. лист ГП-2.
59. Ведомость малых архитектурных форм см. лист ГП-2.
60. Ведомость элементов благоустройства см. лист ГП-2.
61. Ведомость покрытий см. лист ГП-2.
62. Ведомость ограждений см. лист ГП-2.
63. Ведомость освещения см. лист ГП-2.
64. Ведомость малых архитектурных форм см. лист ГП-2.
65. Ведомость элементов благоустройства см. лист ГП-2.
66. Ведомость покрытий см. лист ГП-2.
67. Ведомость ограждений см. лист ГП-2.
68. Ведомость освещения см. лист ГП-2.
69. Ведомость малых архитектурных форм см. лист ГП-2.
70. Ведомость элементов благоустройства см. лист ГП-2.
71. Ведомость покрытий см. лист ГП-2.
72. Ведомость ограждений см. лист ГП-2.
73. Ведомость освещения см. лист ГП-2.
74. Ведомость малых архитектурных форм см. лист ГП-2.
75. Ведомость элементов благоустройства см. лист ГП-2.
76. Ведомость покрытий см. лист ГП-2.
77. Ведомость ограждений см. лист ГП-2.
78. Ведомость освещения см. лист ГП-2.
79. Ведомость малых архитектурных форм см. лист ГП-2.
80. Ведомость элементов благоустройства см. лист ГП-2.
81. Ведомость покрытий см. лист ГП-2.
82. Ведомость ограждений см. лист ГП-2.
83. Ведомость освещения см. лист ГП-2.
84. Ведомость малых архитектурных форм см. лист ГП-2.
85. Ведомость элементов благоустройства см. лист ГП-2.
86. Ведомость покрытий см. лист ГП-2.
87. Ведомость ограждений см. лист ГП-2.
88. Ведомость освещения см. лист ГП-2.
89. Ведомость малых архитектурных форм см. лист ГП-2.
90. Ведомость элементов благоустройства см. лист ГП-2.
91. Ведомость покрытий см. лист ГП-2.
92. Ведомость ограждений см. лист ГП-2.
93. Ведомость освещения см. лист ГП-2.
94. Ведомость малых архитектурных форм см. лист ГП-2.
95. Ведомость элементов благоустройства см. лист ГП-2.
96. Ведомость покрытий см. лист ГП-2.
97. Ведомость ограждений см. лист ГП-2.
98. Ведомость освещения см. лист ГП-2.
99. Ведомость малых архитектурных форм см. лист ГП-2.
100. Ведомость элементов благоустройства см. лист ГП-2.

Ведомость покрытий см. лист ГП-2

Ведомость ограждений см. лист ГП-2

Ведомость освещения см. лист ГП-2

Экспликация малых архитектурных форм см. лист ГП-2

Экспликация элементов благоустройства см. лист ГП-2

Экспликация покрытий см. лист ГП-2

Экспликация ограждений см. лист ГП-2

Экспликация



ეტაპი	მშენებლობის ნებართვა
ობიექტის მისამართი	ქ. თბილისი, ვაკის რაიონი, ნუცუბიძის I ფერდობი, კვარტალი №1, ნაკვეთი №1
პროექტის დასახელება	ბინათმშენებლობა
ნახაზის დასახელება	ზედა სართულის გეგმა
ავტორი	ა.ფიფია
შემსრულებელი	ა.ფიფია
თარიღი	09.02.2024
ნახაზის №	A-000

ტიპი	მშენებლობის ნებართვა
ეტაპი	A-3
ფურცელი	3
ფურცლების რაოდენობა	12

ა.ფიფია		
ა.ფიფია		

ეტაპი	ფურცლის №	ფურცლების რაოდენობა
მშენებლობის ნებართვა	3	12

შპს „ბინათმშენებლობა ნუცუბიძის I ფერდობი“

ქ. თბილისი, ვაკის რაიონი, ნუცუბიძის I ფერდობი, კვარტალი №1, ნაკვეთი №1

ბინათმშენებლობა

ზედა სართულის გეგმა

მასშტაბი 1:100

ავტორის ხელმოწერა:

ტექნიკური ზედამხედველის ხელმოწერა:

ნახაზზე ასახული ინფორმაციის ნაწილი ავტორის საკუთრებაა და დაცულია საავტორო და მომიჯნავე უფლებების შესახებ საქართველოს კანონმდებლობით. ნებისმიერი სახის გამოყენება, კოპირება, გავრცელება ან გადაცემა მესამე პირებისთვის დაუშვებელია ავტორის წერილობითი ნებართვის გარეშე.

ნებისმიერი სახის გამოყენება, კოპირება, გავრცელება ან გადაცემა მესამე პირებისთვის დაუშვებელია ავტორის წერილობითი ნებართვის გარეშე.

ნახაზზე ასახული ინფორმაციის ნაწილი ავტორის საკუთრებაა და დაცულია საავტორო და მომიჯნავე უფლებების შესახებ საქართველოს კანონმდებლობით.

ნახაზის ტიპი: ქალაქმშენებლობითი ნაწილი

დამატებული, მუქად შეფერილი ნაწილი ფასდება
ფ.ს. ხელშეკრულება №1-4-ის შესწავლისაგან
(ნახ. 16/013)
ს/კ 01.12.08.016.049

ფასადის ტიპი: ქვის „ფასგ %ქვით“



აქ ნაჩვენები ფანჯრის ბლოკების ზომები მოცემულია მხოლოდ საინფორმაციოდ. ზუსტი ზომები განსაზღვრეთ ადგილზე გაზომვით.

ფანჯრების ბლოკების ტექნიკური მახასიათებლები:

ფანჯრების ბლოკების ტექნიკური მახასიათებლების ცხრილი იხილეთ ნახაზ A-4-ზე

Объект	Многоквартирный жилой дом со встроенными помещениями и подземной автостоянкой по ул. Ленина, 24-Б, в г. Ковров Владимирской области
Стадия	Рабочая документация
Наименование	Генеральный план. Ситуационный план. Схема планировочной организации земельного участка
Шифр	01.12.08.016.049 ПЗ
Масштаб	1:200
Дата	09.02.2024
Лист	А-000
Всего листов	А-3

Главный архитектор проекта		
Главный инженер проекта		
Начальник отдела		
Разработал		

Изм.	Кол.уч.	Лист № док.

Генеральный план. Ситуационный план. Схема планировочной организации земельного участка

Многоквартирный жилой дом со встроенными помещениями и подземной автостоянкой по ул. Ленина, 24-Б, в г. Ковров Владимирской области

Заказчик:

Технико-экономические показатели земельного участка

№	Наименование	Ед. изм.	Количество
1	Площадь земельного участка	м²	4 388
2	Площадь застройки	м²	1 138
3	Площадь твердых покрытий	м²	1 724
4	Площадь озеленения	м²	1 526

Экспликация малых архитектурных форм

Поз.	Наименование	Кол.
1	Скамья парковая	4
2	Урна для мусора	4
3	Велопарковка	1
4	Информационный стенд	1

Экспликация покрытий

Поз.	Наименование	Площадь, м²
1	Асфальтобетонное покрытие	1 724
2	Газон	1 526
3	Тротуарная плитка	138

Экспликация ограждений

Поз.	Наименование	Длина, м
1	Ограждение металлическое	120
2	Ограждение металлическое с воротами	120
3	Ограждение металлическое с калиткой	120
4	Ограждение металлическое с воротами и калиткой	120
5	Ограждение металлическое с воротами и калиткой	120
6	Ограждение металлическое с воротами и калиткой	120
7	Ограждение металлическое с воротами и калиткой	120
8	Ограждение металлическое с воротами и калиткой	120
9	Ограждение металлическое с воротами и калиткой	120
10	Ограждение металлическое с воротами и калиткой	120

Экспликация элементов благоустройства



Գլխավոր ճարտարապետ	Ա.Ղազարյան	
Գլխավոր նախագծող	Ա.Ղազարյան	
Նախագծող	Ա.Ղազարյան	
Գծագրող	Ա.Ղազարյան	
Փոփոխություն	09.02.2024	1:200
Ծրագրի փուլ	Գործադրական	Շենքի ճակատներ
Գծագրի անվանում	Ա-3	Ա-000

ՀՀ, ք. Երևան, Արաբկիր 1-ին թաղամաս, 2-րդ փողոց, 4-րդ նրբանցք, հ. 2
(Ն.Ա.Հ. 16/013)
Ա/Հ 01.12.08.016.049

ԱՐՏԱՔԻՆ ՇԵՆՔԵՐԻ ԱՆՎԱՆԱՑՈՒՄ

ՀՀ, ք. Երևան, Արաբկիր 1-ին թաղամաս, 2-րդ փողոց, 4-րդ նրբանցք, հ. 2

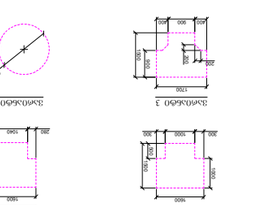

ՀԱՏԱԿԱՆ ՆՇԱՆՆԵՐԻ ԵՎ ՍԻՄՎՈԼՆԵՐԻ ԲԱՑԱՏՐՈՒԹՅՈՒՆ



ფურცლის №: А-3		ფურცლების რაოდენობა: 3
პროექტის ეტაპი:	ტექნიკური პროექტი	
პროექტის დასახელება:	ბინათმშენებლობა	
	ქ. ბათუმი, ბაღდათის ქუჩა №2-4-ის, 30მლნ/ა-ის ტერიტორიაზე	
	ბ/ა 01.12.08.016.049	
	(ნაკვ. 16/013)	
	ქ.ბათუმის მუნიციპალიტეტის ტერიტორიული ორგანიზაციული ერთეულების და დასახლებული პუნქტების ნუსხის დამტკიცების შესახებ"	
	საქართველოს მთავრობის 2014 წლის 30 დეკემბრის №396 დადგენილების	
	საქართველოს კანონის "ადგილობრივი თვითმმართველობის კოდექსის"	
	დანართი №2	

ფურცლის დასახელება	ფურცლის №	ფურცლების რაოდენობა
ზედა სართულის გეგმა	А-3	А-000
ფასადის გეგმა	ფ.ფ.მ.№1	
სადემონტაჟო გეგმა	ფ.ფ.მ.№2	
ფურცლის დასახელება	ფურცლის №	
დამკვეთი	ბ-ნი ირაკლი ბერიძე	
	09.02.2024	მ 1:200
ავტორი	ბ-ნი ირაკლი ბერიძე	
ფურცლის №	А-000	

ფანჯრების ტიპები

ფანჯრის ტიპი 1	ფანჯრის ტიპი 2
ფანჯრის ტიპი 3	ფანჯრის ტიპი 4

ფანჯრების ტიპების ნახატები



ფანჯრების ტიპების ნახატები

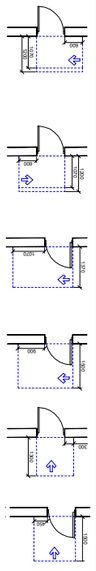

ფასადის გეგმა ფ.ფ.მ.№1

ფასადის გეგმა ფ.ფ.მ.№2

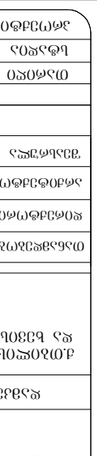

ფასადის გეგმა ფ.ფ.მ.№3

ფასადის გეგმა ფ.ფ.მ.№4

ფასადის გეგმა ფ.ფ.მ.№5

ფასადის გეგმა ფ.ფ.მ.№6

ფასადის გეგმა ფ.ფ.მ.№7

ფასადის გეგმა ფ.ფ.მ.№8

ფასადის გეგმა ფ.ფ.მ.№9

ფასადის გეგმა ფ.ფ.მ.№10

ზედა სართულის გეგმა

ფურცლის დასახელება: ზედა სართულის გეგმა

ქ.ბათუმი, ბაღდათის ქუჩა №2-4-ის, 30მლნ/ა-ის ტერიტორიაზე
ბინათმშენებლობა
ბ/ა 01.12.08.016.049
(ნაკვ. 16/013)

ფურცლის № А-3	დამზადების 2024 წ.	ფურცლების რაოდენობა
	ფურცლის №	
ავტორი ბ-ნი ირაკლი ბერიძე		

ფურცლის დასახელება: ზედა სართულის გეგმა

პროექტის ეტაპი: ტექნიკური პროექტი

პროექტის დასახელება:
ბინათმშენებლობა
ქ. ბათუმი, ბაღდათის ქუჩა №2-4-ის, 30მლნ/ა-ის ტერიტორიაზე
(ნაკვ. 16/013)
ბ/ა 01.12.08.016.049

ფურცლის №: А-3

ფურცლის დასახელება	ფურცლის №	ფურცლების რაოდენობა
ზედა სართულის გეგმა	А-3	А-000
ფასადის გეგმა	ფ.ფ.მ.№1	
სადემონტაჟო გეგმა	ფ.ფ.მ.№2	
ფურცლის დასახელება	ფურცლის №	
დამკვეთი	ბ-ნი ირაკლი ბერიძე	
	09.02.2024	მ 1:200
ავტორი	ბ-ნი ირაკლი ბერიძე	
ფურცლის №	А-000	

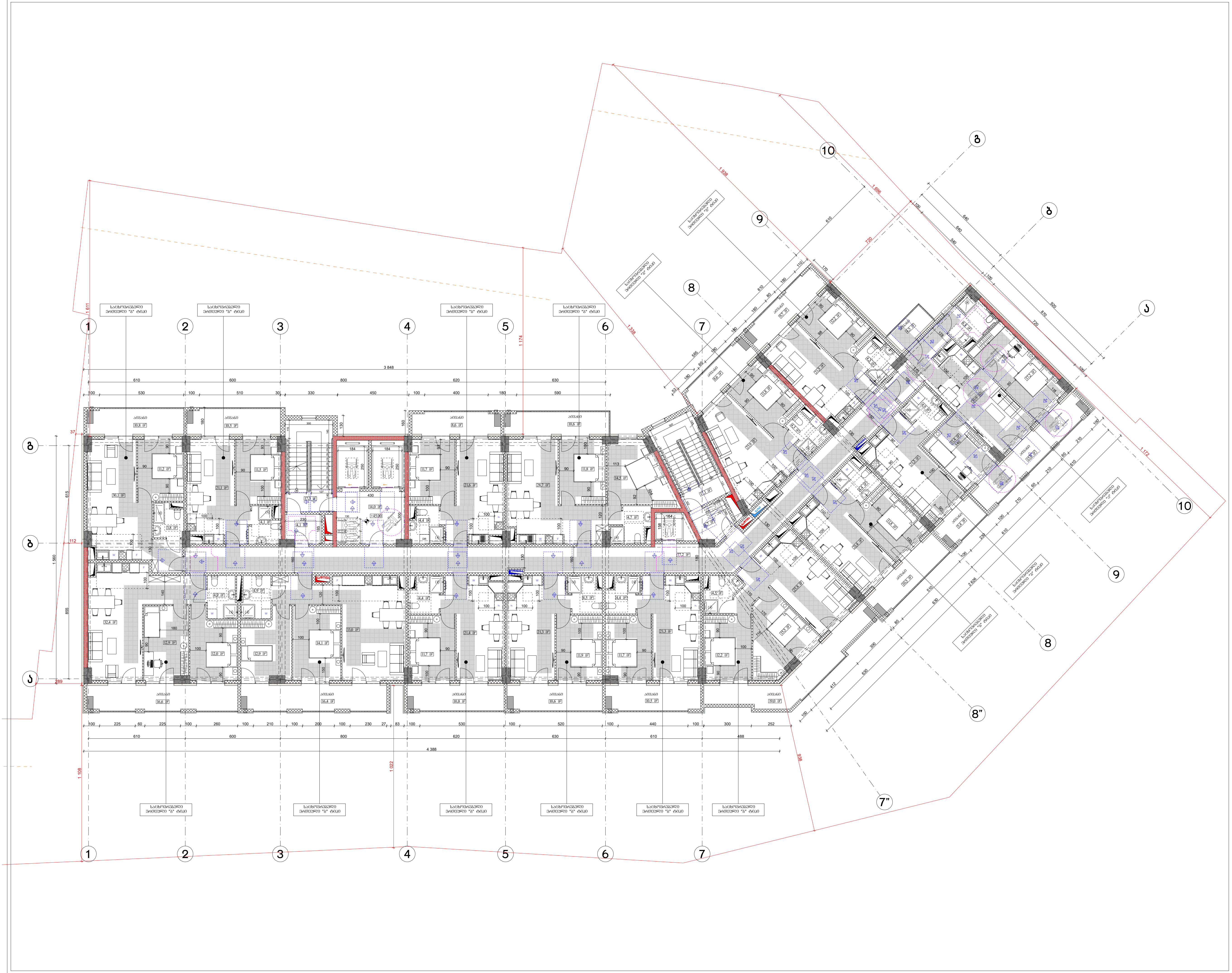

ფორმატი A-3	თბილისი 2024 წ.	ფაილის სახელი
	დაკვეთა №	

შენობა ნაგებობის ფუნქცია:

მრავალბინიანი საცხოვრებელი სახლი

მისაწვდომობის გეგმა +18,60 ნიშნულზე

პირობითი ნიშნები:

მისაწვდომი სვლაგეზი

მოსატრიალებელი სივრცეები:

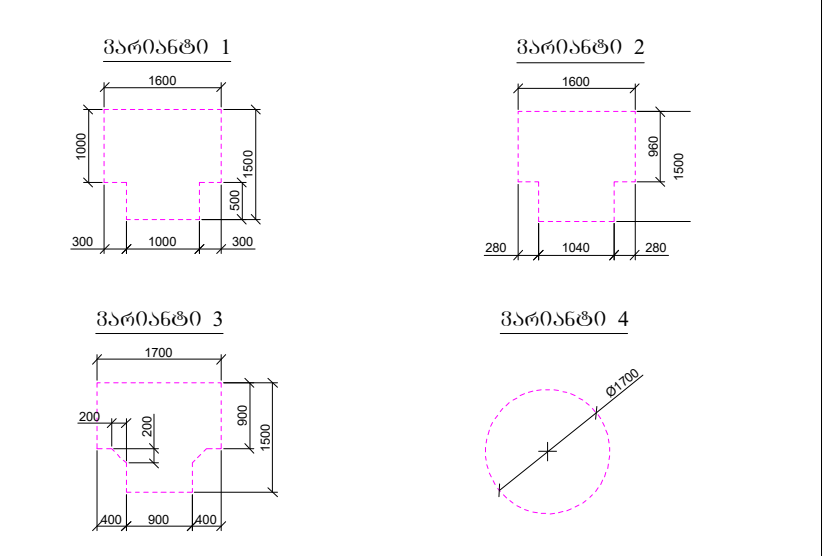

კარის წინ თავისუფალი სივრცე:

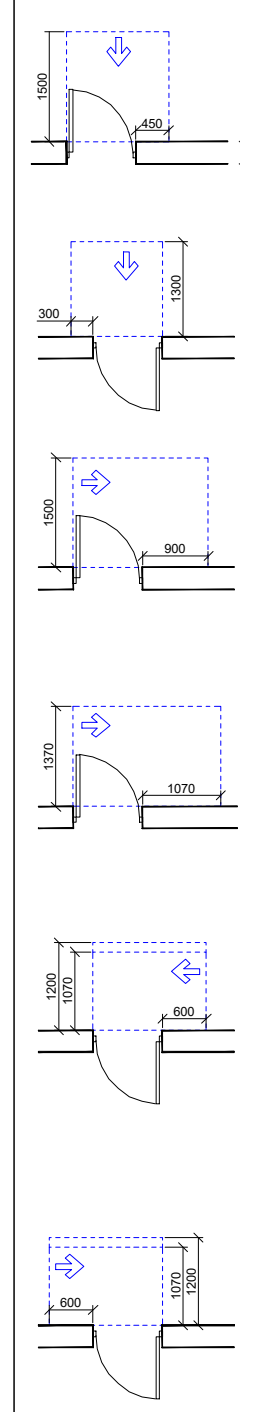

თავისუფალი სივრცე კართან მანევრირებისთვის
- ანჯამიანი კარი
წინიდან მისაწვდომი - გამოწევით გაღება

თავისუფალი სივრცე კართან მანევრირებისთვის
- ანჯამიანი კარი
წინიდან მისაწვდომი - მიწოლით გაღება

თავისუფალი სივრცე კართან მანევრირებისთვის
- ანჯამიანი კარი
ანჯამის მხრიდან მისაწვდომი - გამოწევით გაღება

თავისუფალი სივრცე კართან მანევრირებისთვის
- ანჯამიანი კარი
ანჯამის მხრიდან მისაწვდომი - გამოწევით გაღება

თავისუფალი სივრცე კართან მანევრირებისთვის
- ანჯამიანი კარი
ანჯამის მხრიდან მისაწვდომი - მიწოლით გაღება
120 მინ. თუ მოწყობილია მიმხურავი

თავისუფალი სივრცე კართან მანევრირებისთვის
- ანჯამიანი კარი
საკეტის მხრიდან მისაწვდომი - მიწოლით გაღება
120 მინ. თუ მოწყობილია მიმხურავი

დამკვეთი: შპს "ომან ჯგუფი"

ქ.თბილისი, გურამიშვილის გამზირსა და ხევისუბნის ქ.№2-4-ის მიმდებარედ (ნაკვ. 16/013) ს/კ 01.12.08.016.049

თანამდებობა	გვარი	ხელმოწერა
დირექტორი		
არქიტექტორი	დ.ომანაძე	
შეასრულა	დ.ომანაძე	

		მ 1:200
თარიღი	09.02.2024	
სტადია	ფორმატი	ფურცლები
პროექტი	A-3	A-000

Объект	Многоквартирный жилой дом со встроенными помещениями и подземной автостоянкой по адресу: г. Ростов-на-Дону, ул. Доломановская, 70	
Стадия	Рабочая документация	
Наименование	Генеральный план	
Масштаб	1:200	
Дата	09.02.2024	
Лист	А-3	А-000

Главный архитектор проекта	Ермолаева Ю.А.	
Начальник отдела	Ермолаева Ю.А.	
Главный инженер проекта	Ермолаева Ю.А.	
Разработал	Ермолаева Ю.А.	
Гип	Ермолаева Ю.А.	

Изм. Кол.уч. Лист № док. Подпись Дата

Многоквартирный жилой дом со встроенными помещениями и подземной автостоянкой по адресу: г. Ростов-на-Дону, ул. Доломановская, 70

Генеральный план

ООО "Специализированный застройщик "Ростовский Дом"

Согласовано:

Инв.№ подл. | Подпись и дата | Взам.инв.№

Копировал Формат А3

Технико-экономические показатели земельного участка

№	Наименование	Ед. изм.	Количество
1	Площадь земельного участка	м²	4 388
2	Площадь застройки	м²	1 139
3	Площадь твердых покрытий	м²	1 724
4	Площадь озеленения	м²	1 525

Экспликация малых архитектурных форм

№	Наименование	Кол.
1	Скамья	4
2	Урна	3
3	Велопарковка	1

Экспликация покрытий

№	Наименование	Ед. изм.	Количество
1	Тротуарная плитка	м²	1 724
2	Газон	м²	1 525

Ведомость элементов благоустройства

№	Наименование	Ед. изм.	Количество
1	Скамья	шт.	4
2	Урна	шт.	3
3	Велопарковка	шт.	1

Ведомость ограждений

№	Наименование	Ед. изм.	Количество
1	Ограждение	м.п.	1

Ведомость малых архитектурных форм

№	Наименование	Ед. изм.	Количество
1	Скамья	шт.	4
2	Урна	шт.	3
3	Велопарковка	шт.	1

Ведомость покрытий

№	Наименование	Ед. изм.	Количество
1	Тротуарная плитка	м²	1 724
2	Газон	м²	1 525

Ведомость ограждений

№	Наименование	Ед. изм.	Количество
1	Ограждение	м.п.	1

Экспликация малых архитектурных форм

№	Наименование	Кол.
1	Скамья	4
2	Урна	3
3	Велопарковка	1

Экспликация покрытий

№	Наименование	Ед. изм.	Количество
1	Тротуарная плитка	м²	1 724
2	Газон	м²	1 525

Технико-экономические показатели земельного участка

№	Наименование	Ед. изм.	Количество
1	Площадь земельного участка	м²	4 388
2	Площадь застройки	м²	1 139
3	Площадь твердых покрытий	м²	1 724
4	Площадь озеленения	м²	1 525

Схема благоустройства территории М 1:200

Схема организации рельефа М 1:200

Схема организации рельефа М 1:200

Схема благоустройства территории М 1:200

Технико-экономические показатели земельного участка

№	Наименование	Ед. изм.	Количество
1	Площадь земельного участка	м²	4 388
2	Площадь застройки	м²	1 139
3	Площадь твердых покрытий	м²	1 724
4	Площадь озеленения	м²	1 525

Экспликация малых архитектурных форм

№	Наименование	Кол.
1	Скамья	4
2	Урна	3
3	Велопарковка	1

Экспликация покрытий

№	Наименование	Ед. изм.	Количество
1	Тротуарная плитка	м²	1 724
2	Газон	м²	1 525

Ведомость элементов благоустройства

№	Наименование	Ед. изм.	Количество
1	Скамья	шт.	4
2	Урна	шт.	3
3	Велопарковка	шт.	1

Ведомость ограждений

№	Наименование	Ед. изм.	Количество
1	Ограждение	м.п.	1

Ведомость малых архитектурных форм

№	Наименование	Ед. изм.	Количество
1	Скамья	шт.	4
2	Урна	шт.	3
3	Велопарковка	шт.	1

Ведомость покрытий

№	Наименование	Ед. изм.	Количество
1	Тротуарная плитка	м²	1 724
2	Газон	м²	1 525

Ведомость ограждений

№	Наименование	Ед. изм.	Количество
1	Ограждение	м.п.	1

Экспликация малых архитектурных форм

№	Наименование	Кол.
1	Скамья	4
2	Урна	3
3	Велопарковка	1

Экспликация покрытий

№	Наименование	Ед. изм.	Количество
1	Тротуарная плитка	м²	1 724
2	Газон	м²	1 525

Գլխավոր ճարտարապետ	Ա.Ղազարյան	
Գլխավոր նախագծող	Ա.Ղազարյան	
Նախագծող	Ա.Ղազարյան	
Նախագծող	Ա.Ղազարյան	

ՀՀ, Կոտայքի մարզ, Գյումրի համայնք
Գյումրի, 16/013)
Հ/Հ 01.12.08.016.049

ԱՐՏԱԴՐԱՆՔԻ ԱՐԴՅՈՒՆԱՎԵՏՈՒԹՅԱՆ ԱՃԵՑՈՒՄԱՅԻՆ ՀԱՄԱԼԻՐ

- ԱՏՀ-ում
Խանութ-սրճարան ՀՀ, ք. Գյումրի, Ա. Խաչատրյան փող. 2-րդ նրբ. 4-րդ փող. 1-ին նրբ. 1-ին փող. 1-ին նրբ. 1-ին փող. 1-ին նրբ. 1-ին



Об'єкт: Багатоквартирний житловий комплекс з вбудованими приміщеннями громадського призначення та підземним паркінгом по вул. Івана Мазепи, 3 у м. Івано-Франківськ		
Замовник: ТОВ "ФК "Івано-Франківськ Інвест Буд"		
Стадія	Аркуш	Аркушів
Р	1	1
Назва аркуша: Генеральний план		
Головний архітектор проекту: Ігор Ковальчук		
Головний інженер проекту: Ігор Ковальчук		
Начальник відділу: Ігор Ковальчук		
Архітектор: Ігор Ковальчук		
Інженер-конструктор: Ігор Ковальчук		
Інженер-технолог: Ігор Ковальчук		
Інженер-кошторисник: Ігор Ковальчук		
Інженер-геодезист: Ігор Ковальчук		
Інженер-геолог: Ігор Ковальчук		
Інженер-гідролог: Ігор Ковальчук		
Інженер-гідравлік: Ігор Ковальчук		
Інженер-електрик: Ігор Ковальчук		
Інженер-сантехнік: Ігор Ковальчук		
Інженер-вентиляційник: Ігор Ковальчук		
Інженер-пожежник: Ігор Ковальчук		
Інженер-охоронець: Ігор Ковальчук		
Інженер-екологічний: Ігор Ковальчук		
Інженер-інформаційних технологій: Ігор Ковальчук		
Інженер-інформаційних систем: Ігор Ковальчук		
Інженер-інформаційних ресурсів: Ігор Ковальчук		
Інженер-інформаційних послуг



Գլխավոր ճարտարապետ	Ա.Ղազարյան	
Գլխավոր նախագծող	Ա.Ղազարյան	
Նախագծող	Ա.Ղազարյան	
Գծագրող		
Փոփոխություն	09.02.2024	1:200
Ծրագրի փուլ	Գործադրական	Շենքի ճակատներ
Գծագրի անվանում	Ա-3	Ա-000

ԱՇԽԱՏԱՆՔԱՅԻՆ ՀԱՏԱԿԱԳԾԵՐ

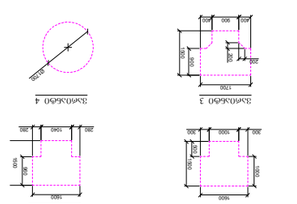

ՀԱՏԱԿԱԳԾԵՐ ԵՎ ՊԱՏԿԵՐՆԵՐ ՀՈՒՅՍԱՎՈՐՈՒՄ ՀԱՄԱՐ՝

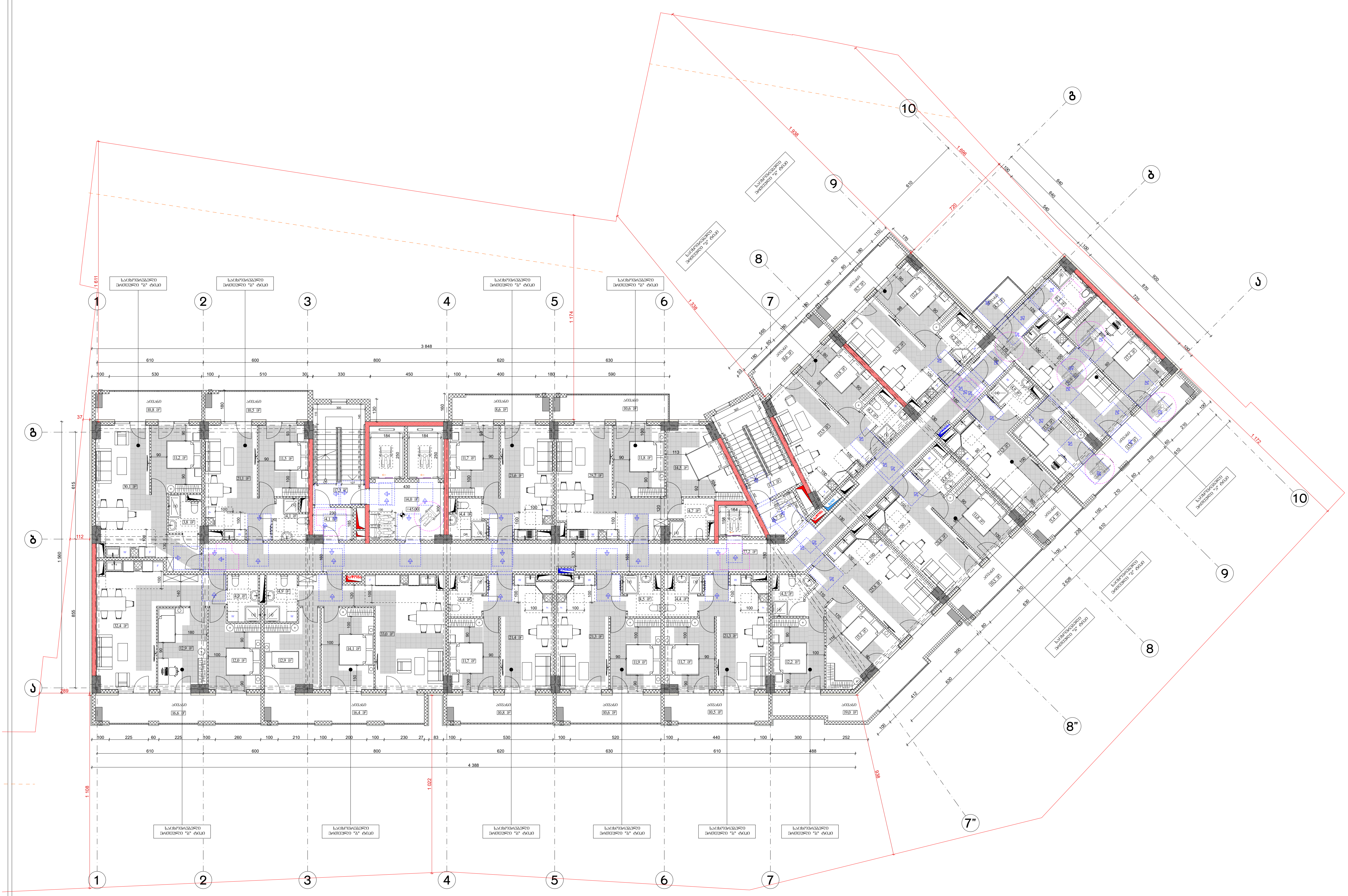

ფორმატი A-3	თბილისი 2024 წ.	ფაილის სახელი
	დაკვეთა №	

შენობა ნაგებობის ფუნქცია:

მრავალბინიანი საცხოვრებელი სახლი

მისაწვდომობის გეგმა +35,10 ნიშნულზე

პირობითი ნიშნები:

მისაწვდომი სვლაგეზი

მოსატრიალებელი სივრცეები:

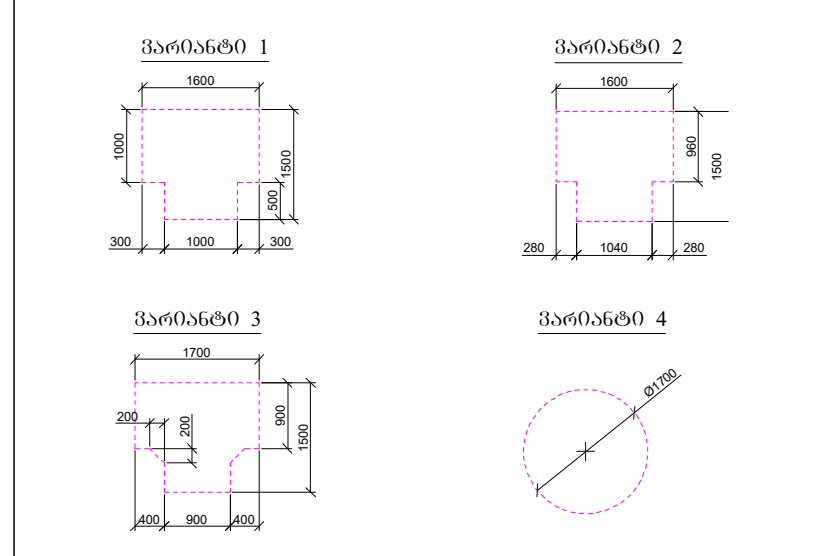

კარის წინ თავისუფალი სივრცე:

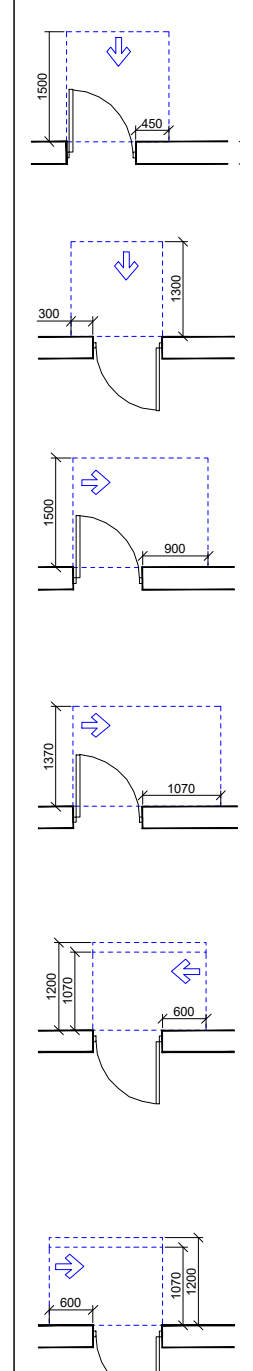

თავისუფალი სივრცე კართან მანევრირებისთვის - ანჯამიანი კარი წინიდან მისაწვდომი - გამოწევით გაღება

თავისუფალი სივრცე კართან მანევრირებისთვის - ანჯამიანი კარი წინიდან მისაწვდომი - მიწოლით გაღება

თავისუფალი სივრცე კართან მანევრირებისთვის - ანჯამიანი კარი ანჯამის მხრიდან მისაწვდომი - გამოწევით გაღება

თავისუფალი სივრცე კართან მანევრირებისთვის - ანჯამიანი კარი ანჯამის მხრიდან მისაწვდომი - გამოწევით გაღება

თავისუფალი სივრცე კართან მანევრირებისთვის - ანჯამიანი კარი ანჯამის მხრიდან მისაწვდომი - მიწოლით გაღება 120 მინ. თუ მოწყობილია მიმხურავი

თავისუფალი სივრცე კართან მანევრირებისთვის - ანჯამიანი კარი საკეტის მხრიდან მისაწვდომი - მიწოლით გაღება 120 მინ. თუ მოწყობილია მიმხურავი

დამკვეთი: შპს "ომან ჯგუფი"

ქ.თბილისი, გურამიშვილის გამზირსა და ხევისუბნის ქ.№2-4-ის მიმდებარედ (ნაკვ. 16/013) ს/კ 01.12.08.016.049

თანამდებობა	გვარი	ხელმოწერა
დირექტორი		
არქიტექტორი	დ.ომანაძე	
შეასრულა	დ.ომანაძე	

		მ 1:200
თარიღი	09.02.2024	
სტადია	ფორმატი	ფურცლები
პროექტი	A-3	A-000

ფორმატი A-3	თბილისი 2024 წ. / დაკვეთა №	ფაილის სახელი

შენობა ნაგებობის ფუნქცია:

მრავალბინიანი საცხოვრებელი სახლი

მისაწვდომობის გეგმა +38,40 ნიშნულზე

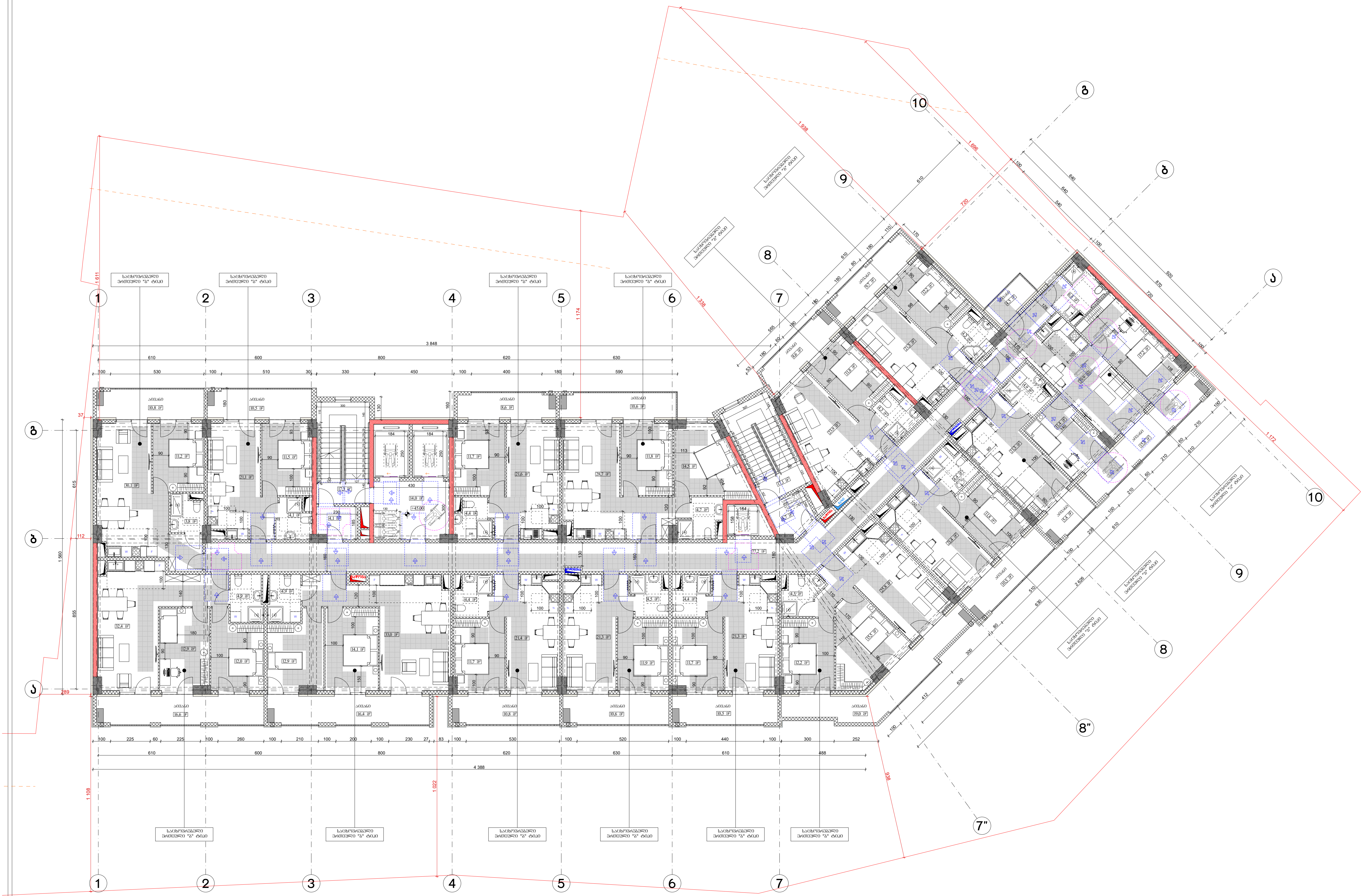

პირობითი ნიშნები:

მისაწვდომი სვლაგეზი

მოსატრიალებელი სივრცეები:

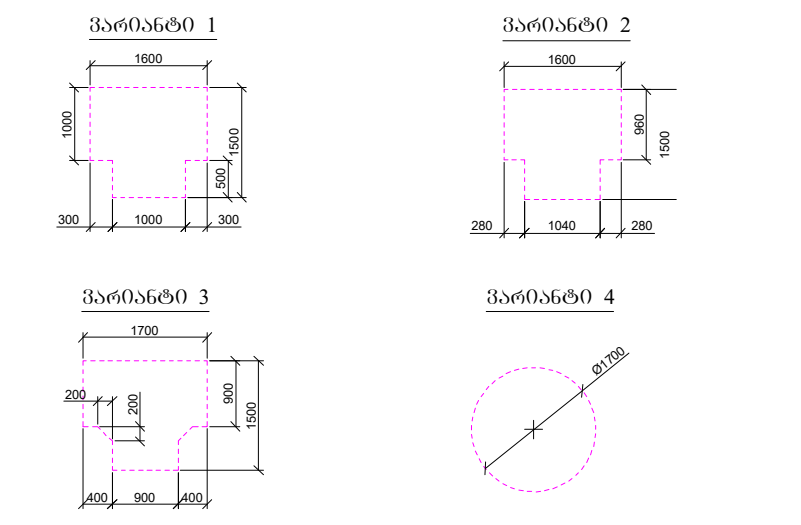

კარის წინ თავისუფალი სივრცე:

თავისუფალი სივრცე კართან მანევრირებისთვის
- ანჯამიანი კარი
წინიდან მისაწვდომი - გამოწევით გაღება

თავისუფალი სივრცე კართან მანევრირებისთვის
- ანჯამიანი კარი
წინიდან მისაწვდომი - მიწოლით გაღება

თავისუფალი სივრცე კართან მანევრირებისთვის
- ანჯამიანი კარი
ანჯამის მხრიდან მისაწვდომი - გამოწევით გაღება

თავისუფალი სივრცე კართან მანევრირებისთვის
- ანჯამიანი კარი
ანჯამის მხრიდან მისაწვდომი - გამოწევით გაღება

თავისუფალი სივრცე კართან მანევრირებისთვის
- ანჯამიანი კარი
ანჯამის მხრიდან მისაწვდომი - მიწოლით გაღება
120 მინ. თუ მოწყობილია მიმხურავი

თავისუფალი სივრცე კართან მანევრირებისთვის
- ანჯამიანი კარი
საკეტის მხრიდან მისაწვდომი - მიწოლით გაღება
120 მინ. თუ მოწყობილია მიმხურავი

დამკვეთი: შპს "ომან ჯგუფი"

ქ.თბილისი, გურამიშვილის გამზირსა და ხევისუბნის ქ.№2-4-ის მიმდებარედ (ნაკვ. 16/013) ს/კ 01.12.08.016.049

თანამდებობა	გვარი	ხელმოწერა
დირექტორი		
არქიტექტორი	დ.ომანაძე	
შეასრულა	დ.ომანაძე	

		მ 1:200
თარიღი	09.02.2024	
სტადია	ფორმატი	ფურცლები
პროექტი	A-3	A-000

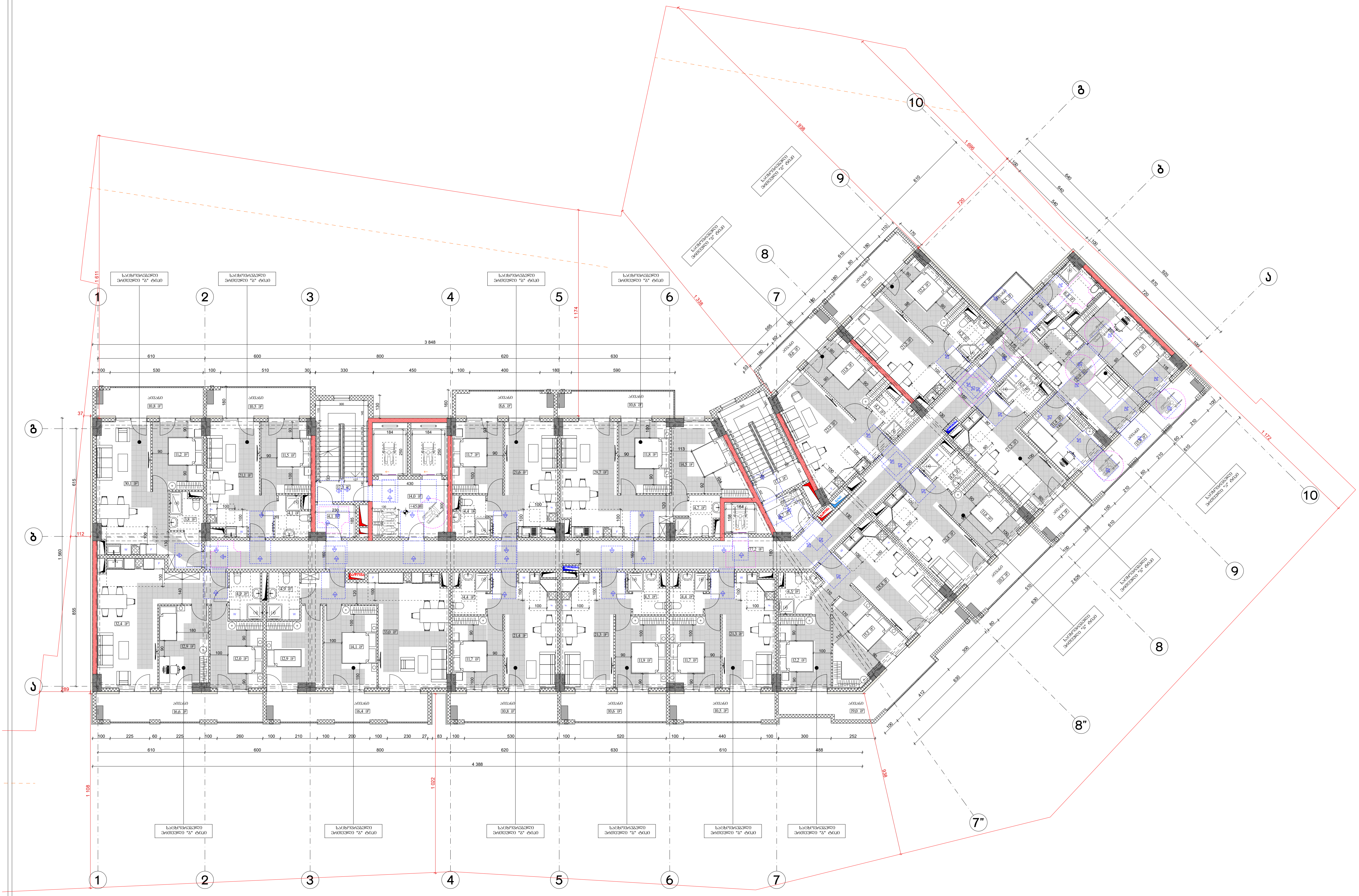

ფორმატი A-3	თბილისი 2024 წ.	ფაილის სახელი
	დაკვეთა №	

შენობა ნაგებობის ფუნქცია:

მრავალბინიანი საცხოვრებელი სახლი

მისაწვდომობის გეგმა +41,70

პირობითი ნიშნები:

მისაწვდომი სვლაგეზი

მოსატრიალებელი სივრცეები:

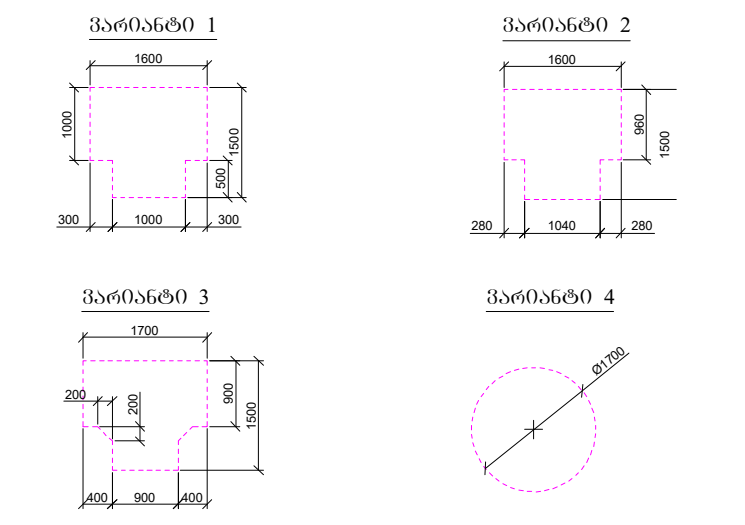

კარის წინ თავისუფალი სივრცე:

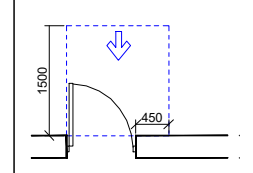

თავისუფალი სივრცე კართან მანევრირებისთვის
- ანჯამიანი კარი
წინიდან მისაწვდომი - გამოწევით გაღება

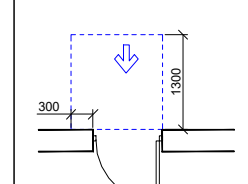

თავისუფალი სივრცე კართან მანევრირებისთვის
- ანჯამიანი კარი
წინიდან მისაწვდომი - მიწოლით გაღება

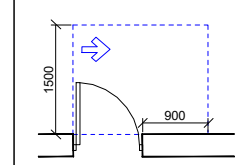

თავისუფალი სივრცე კართან მანევრირებისთვის
- ანჯამიანი კარი
ანჯამის მხრიდან მისაწვდომი - გამოწევით გაღება

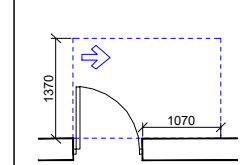

თავისუფალი სივრცე კართან მანევრირებისთვის
- ანჯამიანი კარი
ანჯამის მხრიდან მისაწვდომი - გამოწევით გაღება

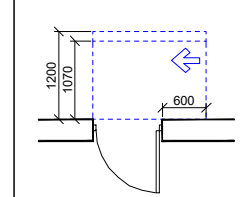

თავისუფალი სივრცე კართან მანევრირებისთვის
- ანჯამიანი კარი
ანჯამის მხრიდან მისაწვდომი - მიწოლით გაღება
120 მინ. თუ მოწყობილია მიმხურავი

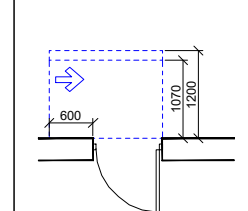

თავისუფალი სივრცე კართან მანევრირებისთვის
- ანჯამიანი კარი
საკეტის მხრიდან მისაწვდომი - მიწოლით გაღება
120 მინ. თუ მოწყობილია მიმხურავი

დამკვეთი: შპს "ომან ჯგუფი"

ქ.თბილისი, გურამიშვილის გამზირსა და ხევისუბნის ქ.№2-4-ის მიმდებარედ (ნაკვ. 16/013) ს/კ 01.12.08.016.049

თანამდებობა	გვარი	ხელმოწერა
დირექტორი		
არქიტექტორი	დ.ომანაძე	
შეასრულა	დ.ომანაძე	

		მ 1:200
თარიღი	09.02.2024	
სტადია	ფორმატი	ფურცლები
პროექტი	A-3	A-000



ფურცლის ზომა А-3	დამატებითი 2024 წ.	ფურცლის ჩასმული
	ფურცლის №:	
შენობის ტიპი: ბინათმშენებლობა ბინათმშენებლობა ბინათმშენებლობა

ნიშანი პიქტოგრამებით, ამობურცული ნიშნებით და ბრაილით
განთავსდება
მისაწვდომ ტუალეტებთან კარის მომიჯნავედ

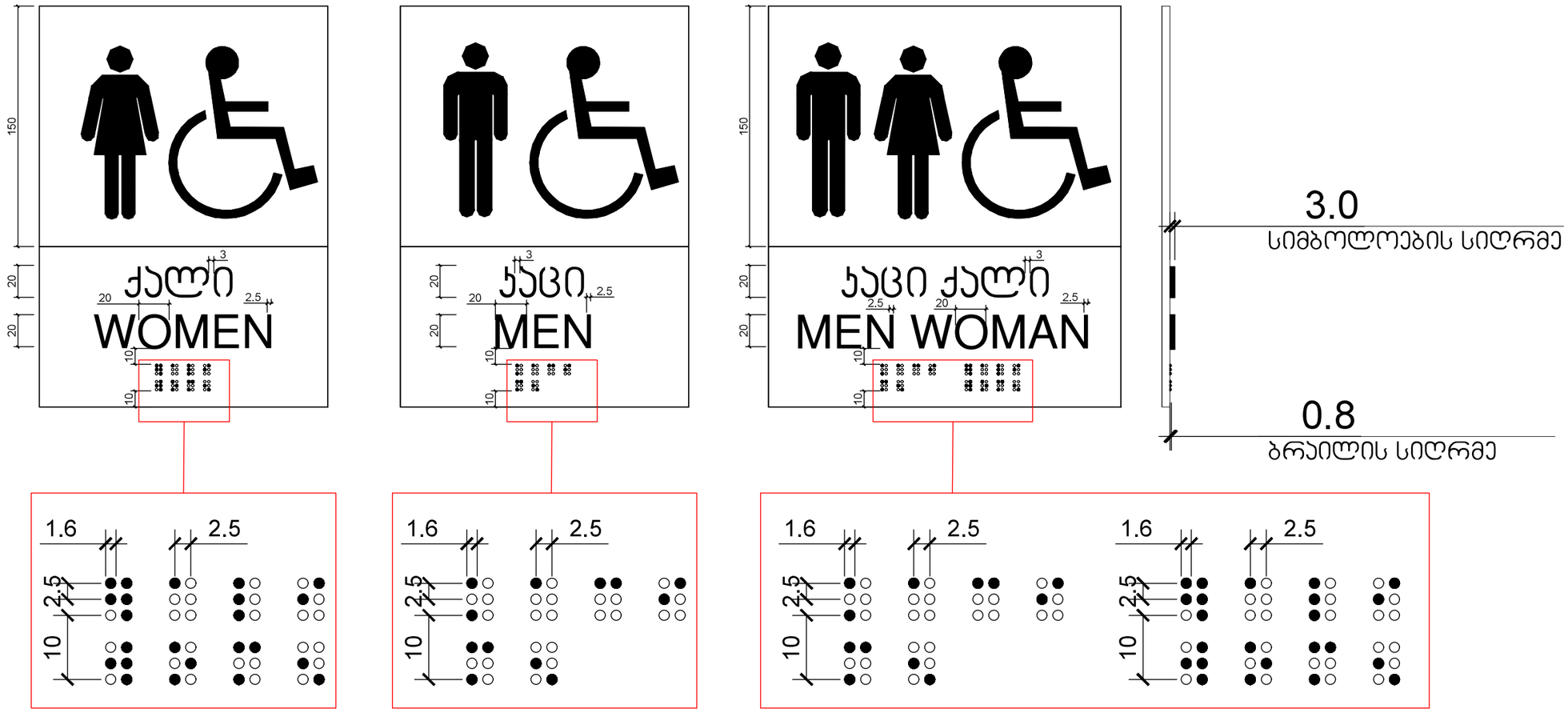

გასასვლელის განათებული ნიშანი

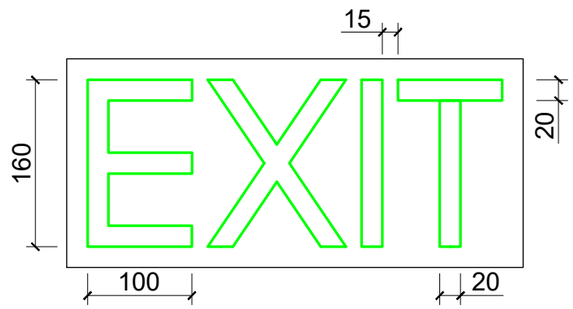

განათებული ნიშანი თავშესაფრის ფართობთან მიმავალ ჯართან

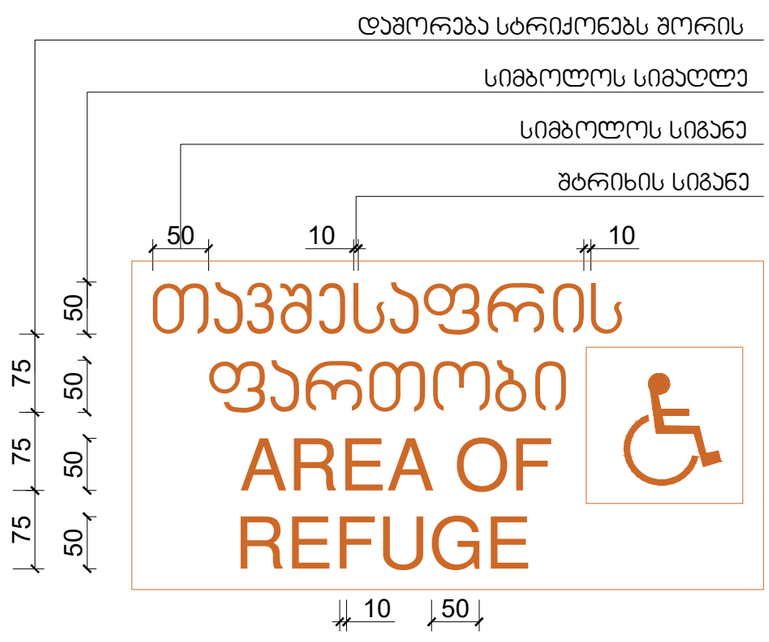

ნიშანი ამობურცული სიმბოლოებით და ბრაილით გზა-ჯიბის შესასვლელთან და გარეთ გამავალ ყველა ჯართან

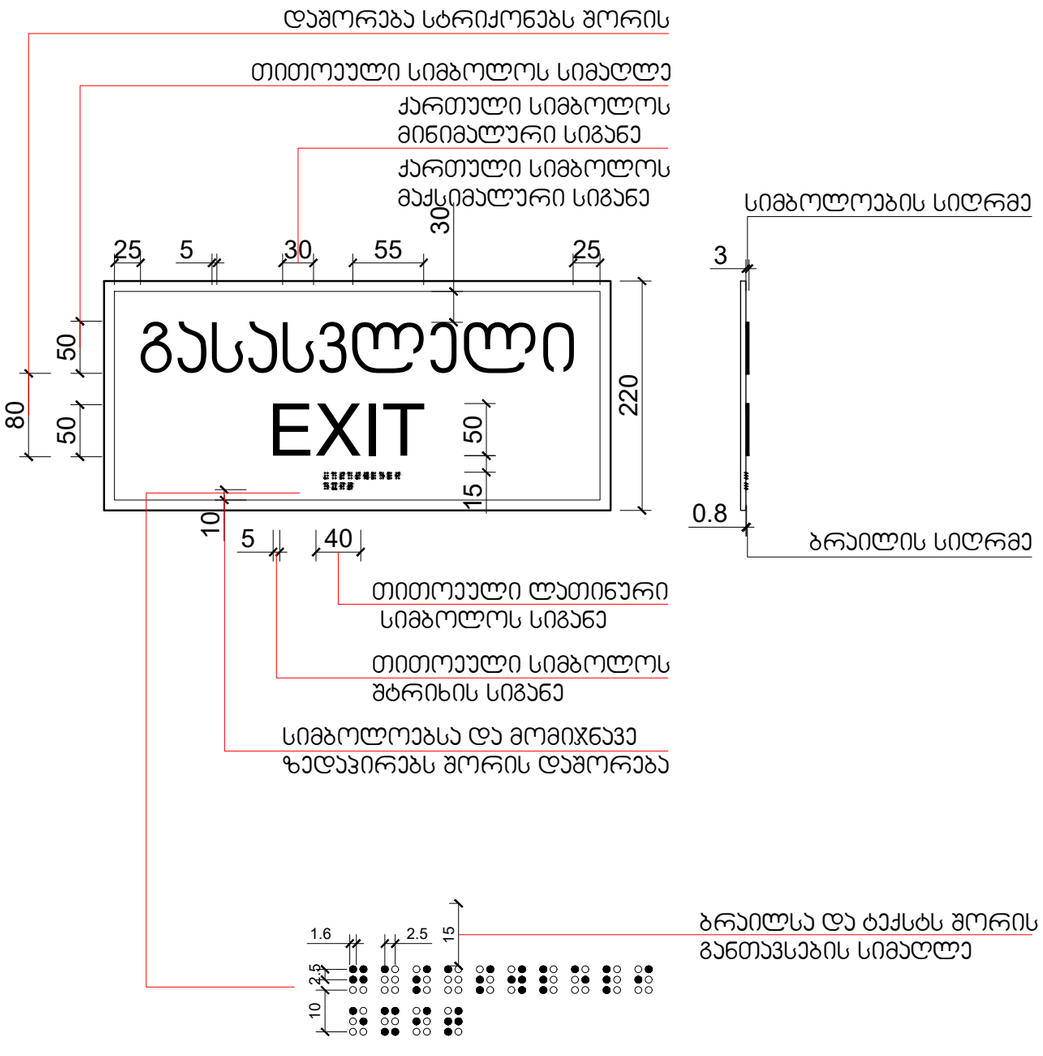

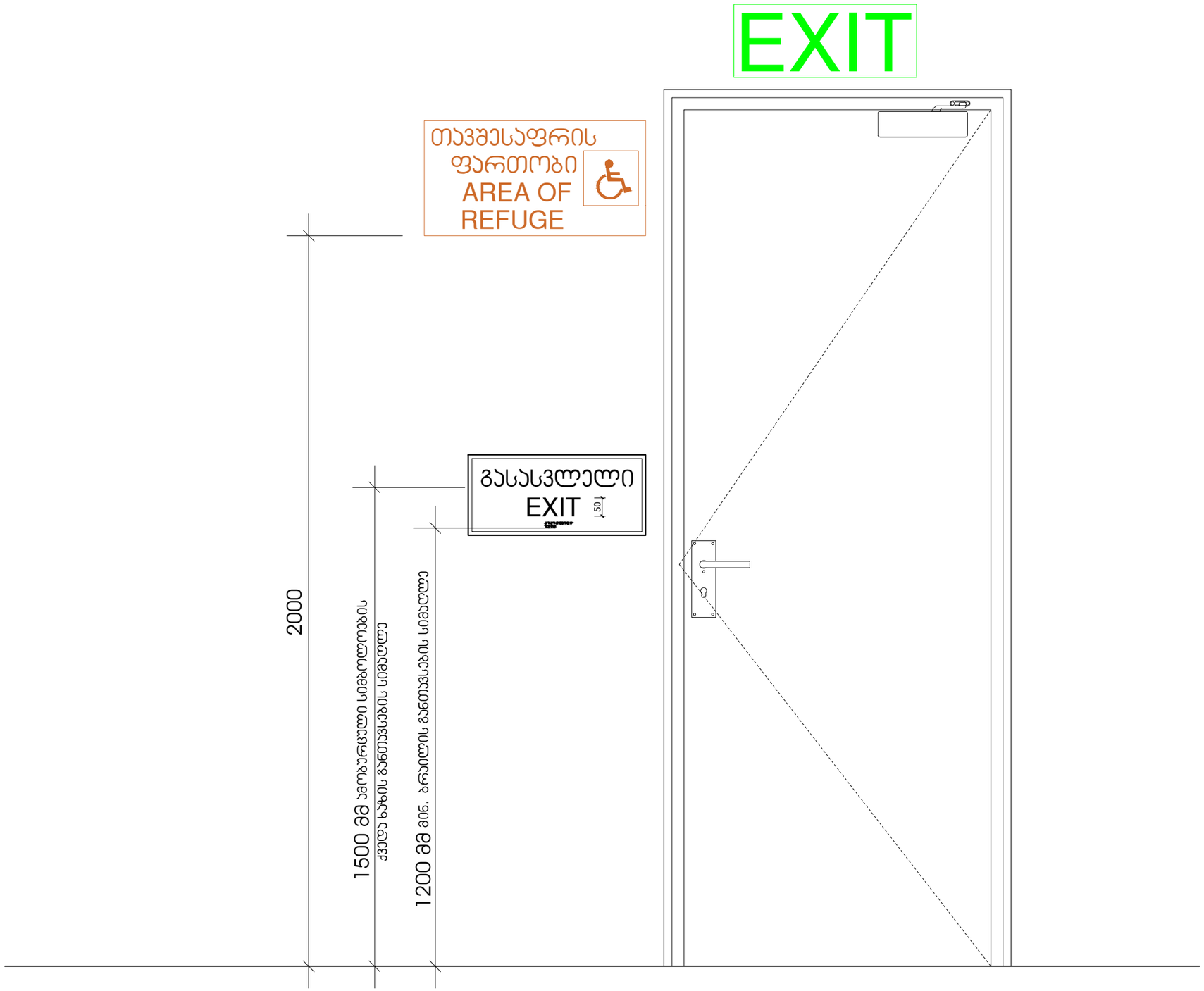
EXIT
თავშესაფრის
ფართობი
AREA OF
REFUGE
გასასვლელი
EXIT
150
2000
1500 მმ ამოზარდიანი სიმაღლეებისა
ქვედა ნაწილის განთავსების სიმაღლე
1200 მმ მინ. ბრაილის განთავსების სიმაღლე

ნიშანი განთავსდება
გზა-კიბის საზღვრებში კარის მომიჯნავედ

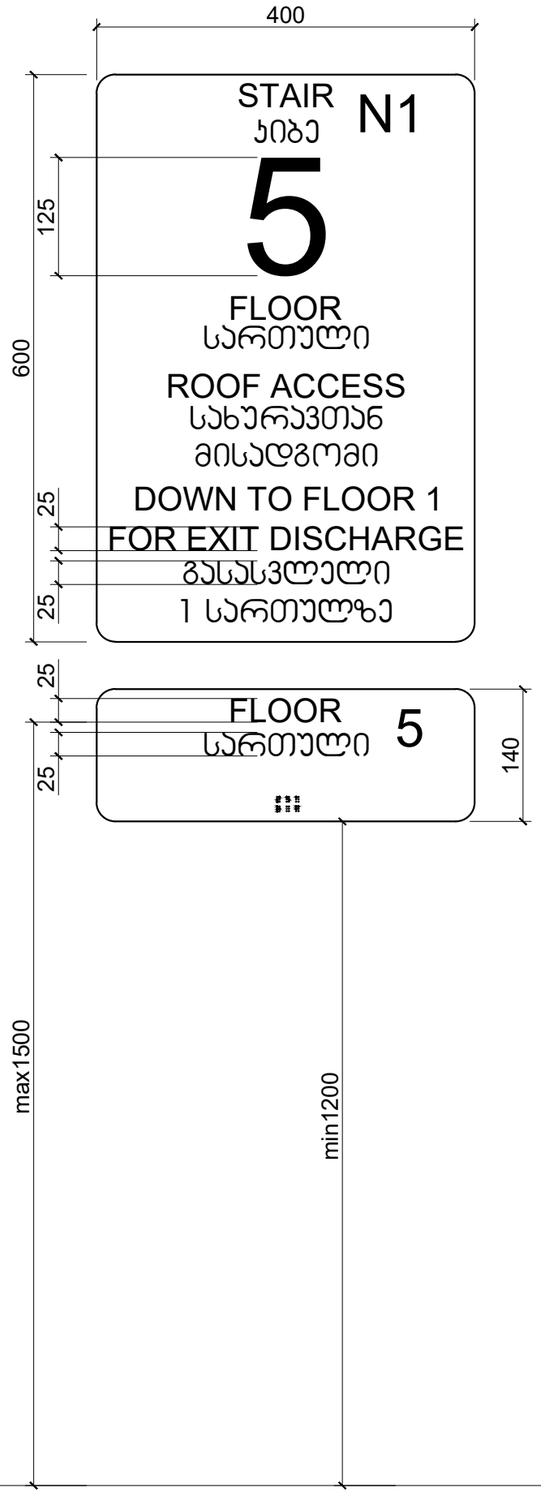

ნიშანი განთავსდება
გზა-კიბის საზღვრებში კარის მომიჯნავედ

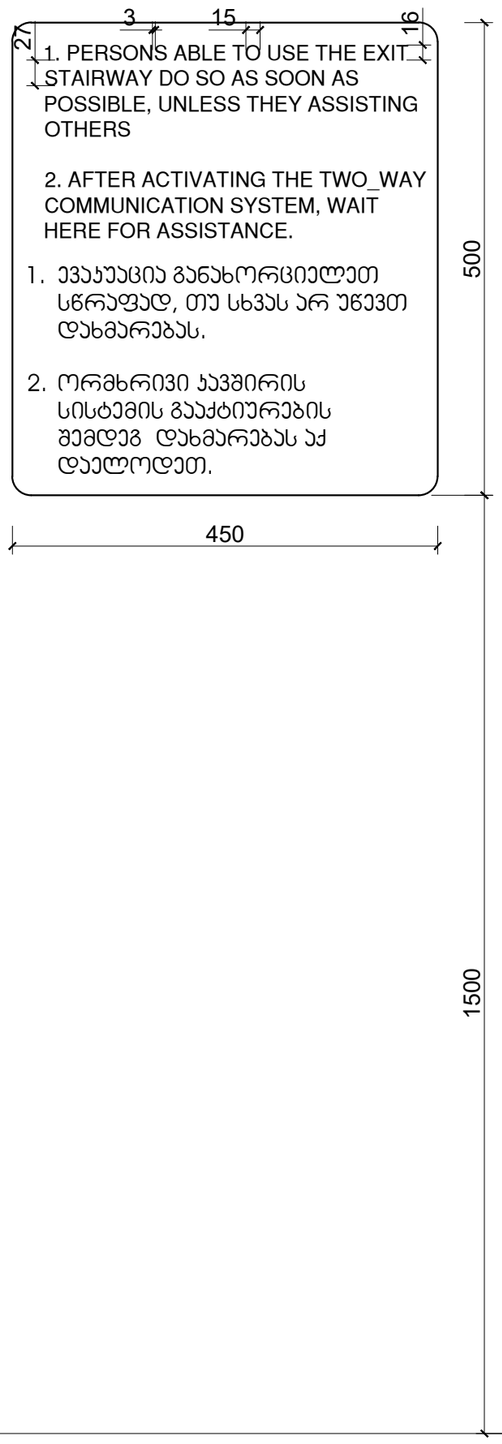

ნიშანი განთავსდება
გარე მისაწვდომ ავტოსადგომთან

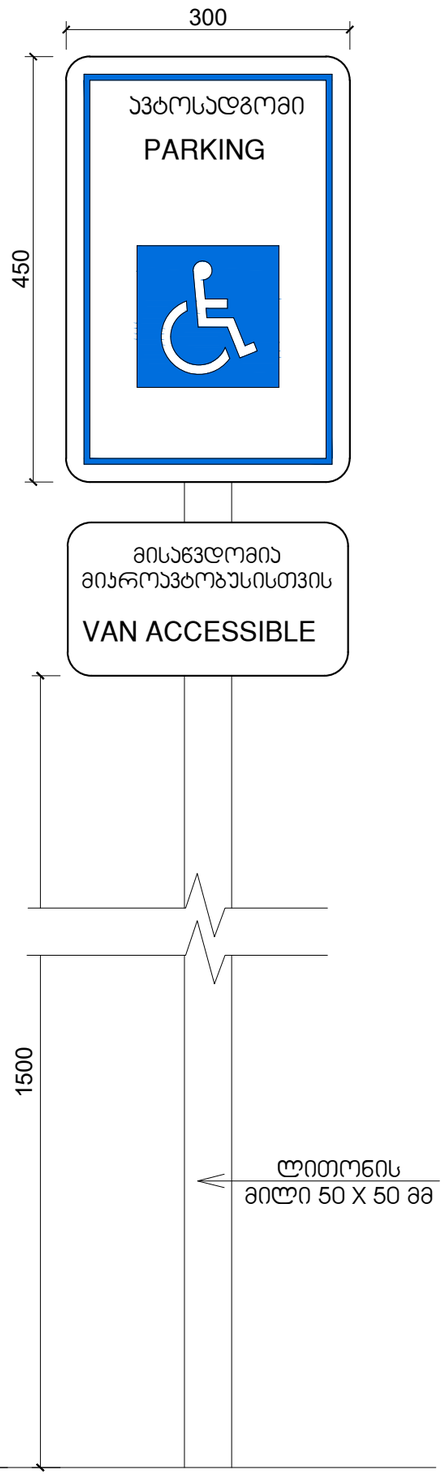

ნიშანი განთავსდება
შიგა მისაწვდომ ავტოსადგომთან

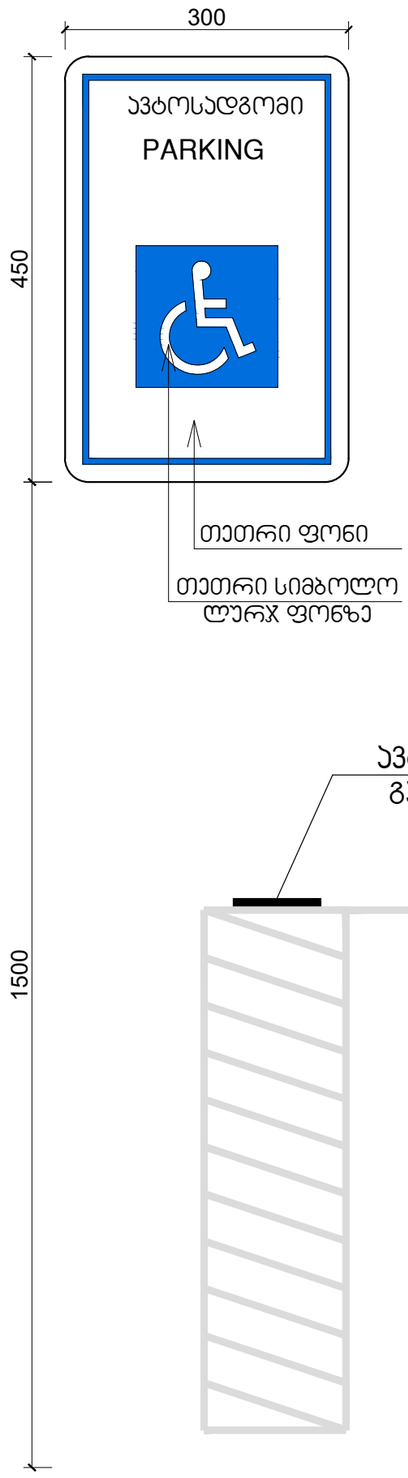

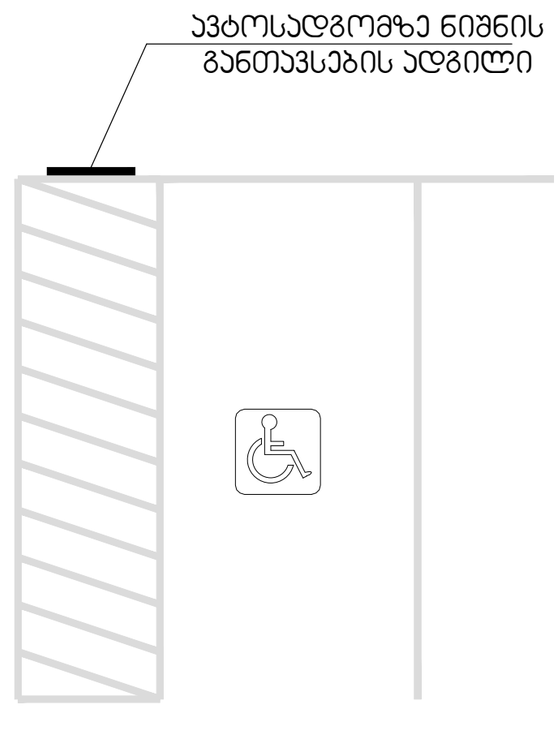

მისაწვდომი ტუალეტი საოფისე სივრცეში

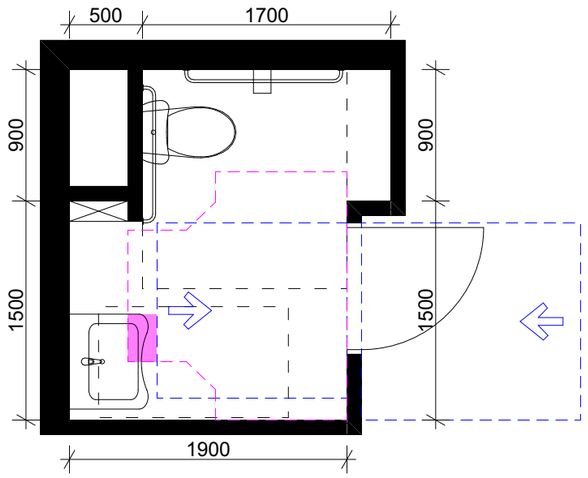

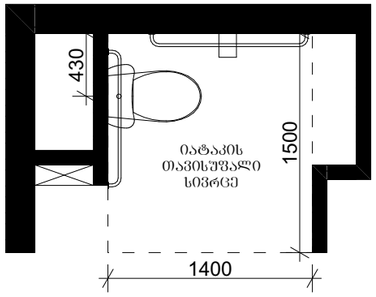

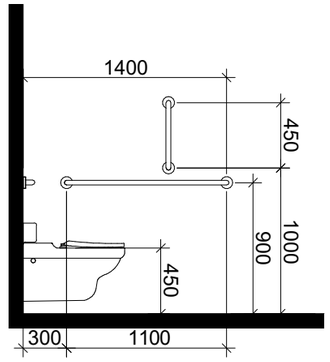

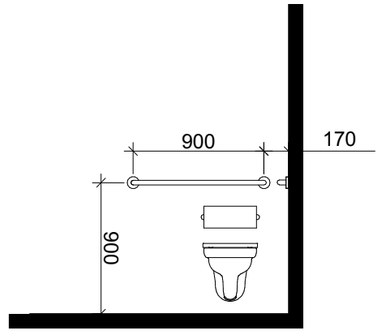

ხელსაბანის მდებარეობა

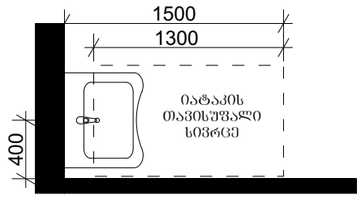

თავისუფალი სივრცე ფეხის ფალანგისათვის

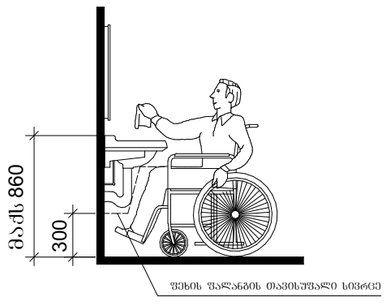

T-ფორმის მოსატრიალებელი სივრცე ვარიანტი 3

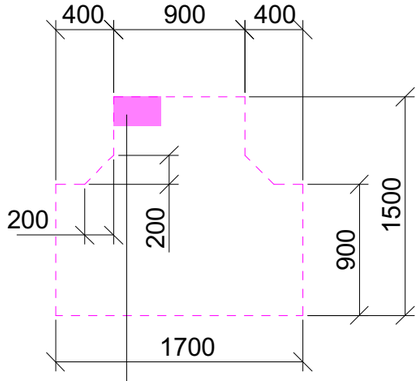

304.3.2.2 ქვეთავით დასაშვები გადაფარვა

თავისუფალი სივრცე კართან მანევრირებისთვის

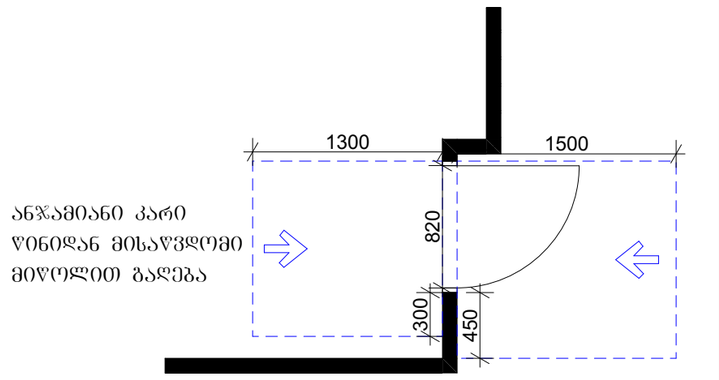

მისაწვდომი ტუალეტი საოფისე სივრცეში

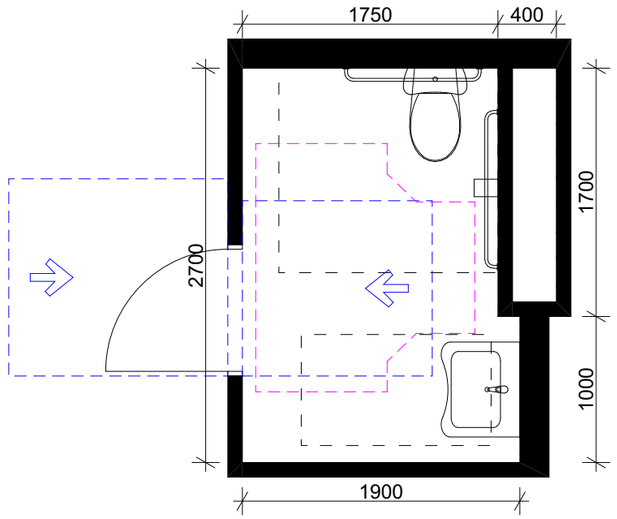

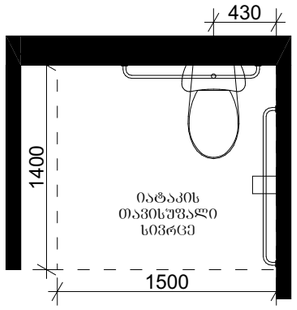

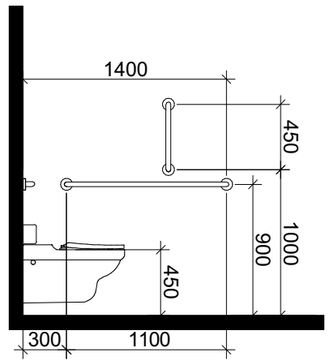

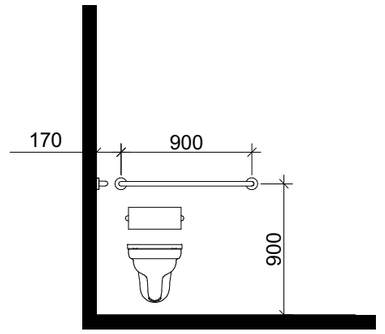

ხელსაბანის მდებარეობა

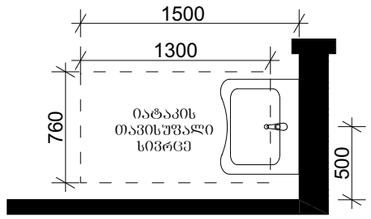

თავისუფალი სივრცე ფეხის ფალანგისათვის

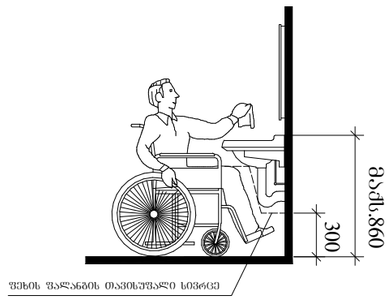

T-ფორმის მოსატრიალებელი სივრცე ვარიანტი 3

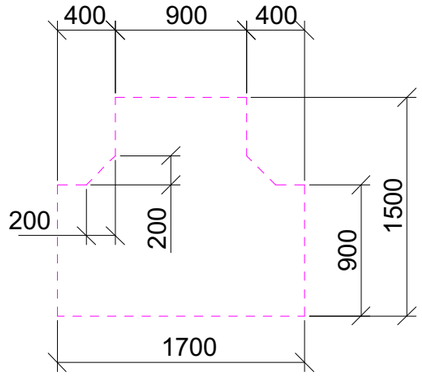

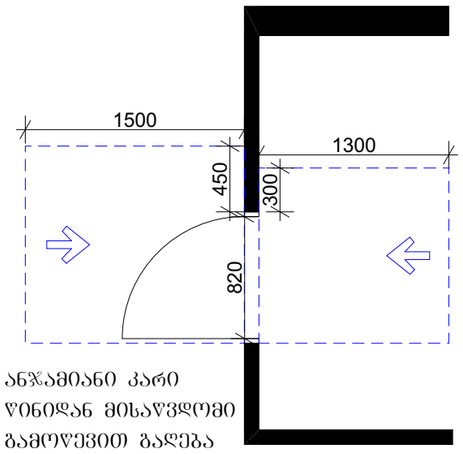

ანჯამიანი კარი
ღიობიდან მისაწვდომი
გამოწევით გაღება

ანჯამიანი კარი
ღიობიდან მისაწვდომი
მიწოლით გაღება

მისაწვდომი ტუალეტი სავაჭრო სივრცეში

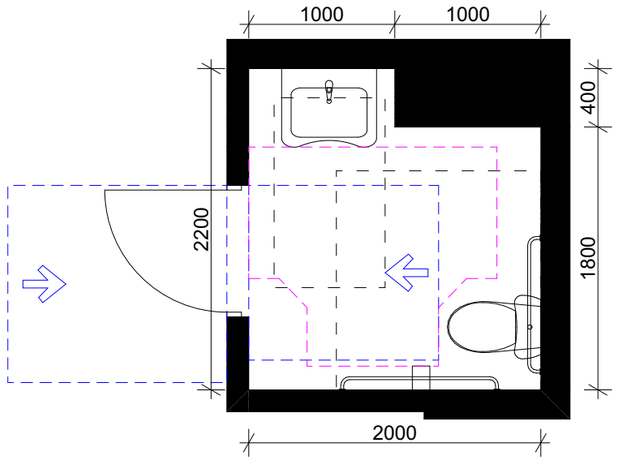

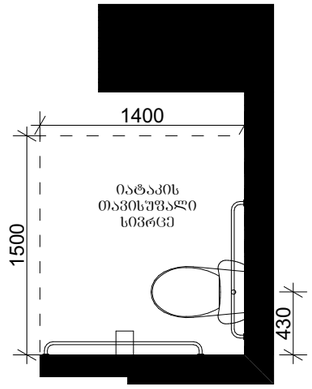

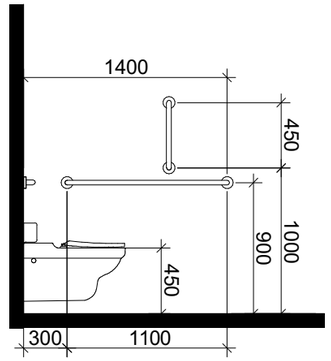

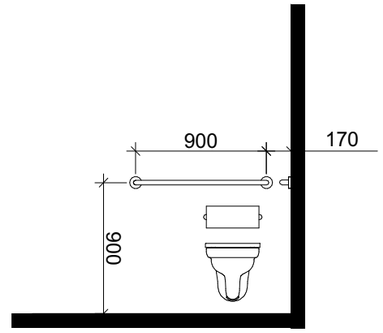

ხელსაბანის მდებარეობა

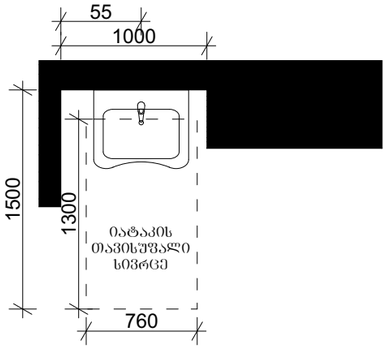

თავისუფალი სივრცე ფეხის ფალანგისათვის

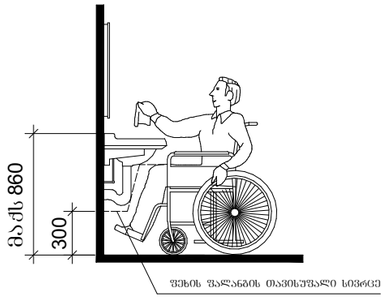

T-ფორმის მოსატრიალებელი სივრცე ვარიანტი 3

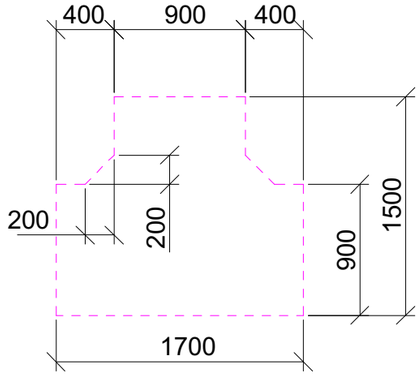

თავისუფალი სივრცე კართან მანევრირებისთვის

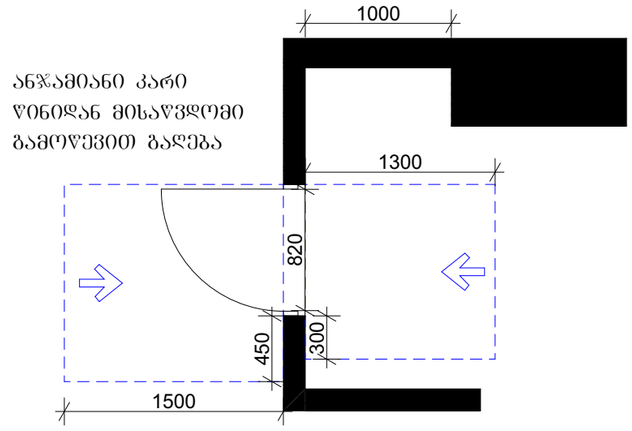

მისაწვდომი ტუალეტი სავაჭრო სივრცეში

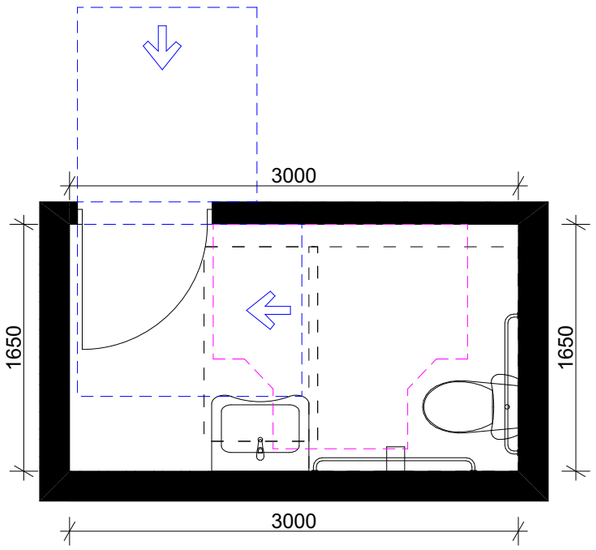

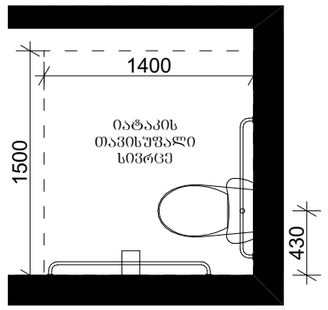

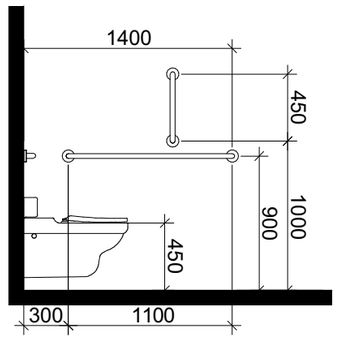

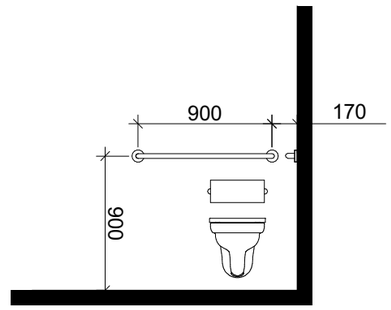

ხელსაბანის მდებარეობა

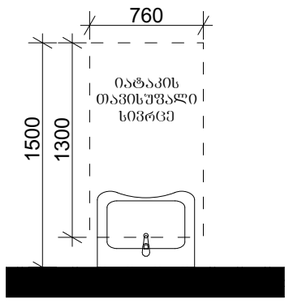

თავისუფალი სივრცე ფეხის ფალანგისათვის

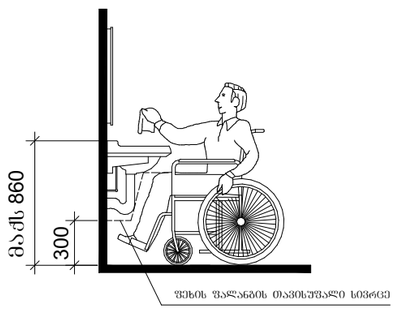

T-ფორმის მოსატრიალებელი სივრცე ვარიანტი 3

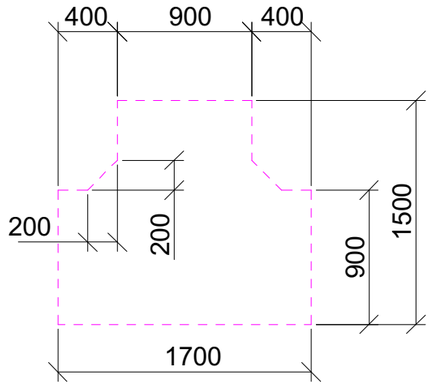

თავისუფალი სივრცე კართან მანევრირებისთვის

