მისამართი: ქალაქი თბილისი, სოფელი დიღომი, გიორგი ბრწყინვალეს ქუჩა
№68 ს/კ 01.72.14.055.157



დამკვეთი : შპს ოცნება

შემსრულებელი : შპს "გამა დეველოპმენტი"

თბილისი 2024 წ

დაბეგმარების საფუძველი და მიზნები :

. პროექტი მიზნად ისახავს საოფისე ფუნქციის შენობის დაბეგმარებას , თანამედროვე ბეგმარებითი პრინციპებისა და "შენობა-ნაგებობის უსაფრთხოების წესების " მიხედვით

მიწის ნაკვეთის მდებარეობა აღწერა :

. საპროექტო მიწის ნაკვეთი მდებარეობს ქალაქი თბილისი, სოფელი დიღომი, გიორგი ბრწყინვალეს ქუჩა №68 ს/კ 01.72.14.055.157 (ფართობი 900.0 მ2) , მიწის ნაკვეთს საზოგადოებრივი საზღვარი გააჩნია სამხრეთ აღმოსავლეთით გზის მხარეს ხოლო დანარჩენ სამ მხარეს კი რეგისტრირებული მიწის ნაკვეთები , ტერიტორია მცირედით რელიეფურია , აბსოლიტური ნიშნული ზღვის დონიდან (431.15-429.20) მერყეობს

პროექტის შინაარსობრივი აღწერა :

განსახილველად წარმოდგენილია 7 სართულიანი საოფისე ფუნქციის შენობის პროექტი,შენობის 0.00 ნიშნული შეესაბამება ტროტუარის ნიშნულს შესაბამისად არ გვჭირდება საფეხური და შემ პანდუსი შენობის 0.00 ნიშნულზე მოსახვედრად . შენობის პირველი სართულიდან მეექვსე სართულია ჩათვლით სართულებზე განთავსებულია საოფისე ფართები .შენობას აქვს სარდაფი - 3.50 ნიშნულზე , სადაც განთავსებულია ავტოსადგომები , შენობისის გარე პერიმეტრის კედლები ამოშენდება ბლოკით რომელიც მოპირკეთდება ფასადზე გამოტანილი დეტალის შესაბამისად , აივნებს გაუკეთდება მინის მოაჯირები , ღიობებში ჩაჯდება ალუმინის ვიტრაჟები და ფანჯრები ,
რაც შეეხება პარკირებას , გვაქვს 9 საპარკინგე ადგილი აქედან 1 შემ პირისთვის . გადახურვა ბრტყელია , ტერიტორია მოპირკეთდება და გამწვანდება , 0.00 ნიშნული შეესაბამება აბსოლიტურ ნიშნულს

პროექტის ძირითადი სტრუქტურული სისტემის აღწერა :

. შენობის სტრუქტურას წარმოადგენს საძირკვლის გაძლიერებული ბეტონის ფილაზე დაფუძნებული სტრუქტურული ჩარჩო , რომელიც შედგება გაძლიერებული ბეტონის სვეტებისგან , კოჭებისგან , სართულშუა გადახურვის ფილებისგან და სახურავის ფილისგან . კიბის უჯრედს გვერდებზე , მთელ სიმაღლეზე უწყვეტად მიუყვება ასევე გაძლიერებული ბეტონის სიხისტის დიაფრაგმები . კიბის სტრუქტურა შედგება გაძლიერებული ბეტონისგან .

დაბეგმარებიშტვის გამოყენებული კანონმდებლობის აღწერა :

საოფისე ფუნქციის შენობა და საპროექტო მიწის ნაკვეთის დაბეგმარებისთვის გამოყენებულია საქართველოს მთავრობის დადგენილება №41 , ტექნიკური რეგლამენტი "შენობა-ნაგებობების უსაფრთხოების წესები "

ფორმატი A-3 | თბილისი 2023წ. | ფაილის სახელი
დაკვეთა №

შენობა ნაგებობის ფუნქცია:

ოფისი

დაბეგმარების მიზნის აღწერა

ტექ მაჩვენებლები

პირობითი ნიშნები:

ნაკვეთის საზღვარი
ჭრილის ხაზი
არქიტექტურული ნიშნული

დამკვეთი : შპს ოცნება

მისამართი: ქალაქი თბილისი, სოფელი დიღომი, გიორგი ბრწყინვალეს ქუჩა №68 ს/კ 01.72.14.055.157

თარიღი		
კორექტირება		
№	კორექტირება	თარიღი
1		
2		
3		
4		
5		
6		

საპროექტო ორგანიზაცია

თანამდებობა	გვარი	ხელმოწერა
დირექტორი	დ.ომანაძე	
არქიტექტორი	დ.ომანაძე	
შესრულა	დ.ომანაძე	

საპროექტო ლოგო | მისამართი

ქ. თბილისი ცდადიანის 90

TEL : 599 39-01-04

შ.პ.ს "გამა დეველოპმენტი"

თარიღი	15.10.2023.	
სტადია	ფორმატი	ფურცლები
პროექტი	A-3	A-000

№	ფურცლის №	ფაილის დასახელება	მაშტაბი
A-000			
1	A-001	ფურცლების ჩამონათვალი	
2	A-002	პირობითი აღნიშვნები	
3	A-003	დაგეგმარების მიზნის აღწერა	
4	A-004	შენობა ნაგებობების შსაბრთხოების წესებთან შესაბამისობის ანალიზი	
5	A-005		1:500
6	A-006		1:500
A-100 არქიტექტურული გეგმა			
7	A-101	გეგმა -3.50 ნიშნულზე	1:100
8	A-102	გეგმა 0.00 ნიშნულზე	1:100
9	A-103	გეგმა +3.70 ნიშნულზე	1:100
10	A-104	გეგმა +7.40 ნიშნულზე	1:100
11	A-105	გეგმა +11.10 ნიშნულზე	1:100
12	A-106	გეგმა +14.20 ნიშნულზე	1:100
13	A-107	გეგმა +17.30 ნიშნულზე	1:100
14	A-108	გეგმა +20.40 ნიშნულზე	1:100
15	A-109	სახურავის გეგმა	1:100
16	A-110		1:100
17	A-111		1:100
18	A-112		1:100
17	A-113		1:100
A-200 ჭრილი			
18	A-201	ჭრილი 1-1	1:100
19	A-202	ჭრილი 2-2	1:100
20	A-203	ჭრილი 3-3	1:100
A-300 ფასადები			
21	A-301	ფასადი 1-6 ღერძებში	1:100
22	A-302	ფასადი ა-ე ღერძებში	1:100
23	A-303	ფასადი 6-1 ღერძებში	1:100
24	A-304	ფასადი ე-ა ღერძებში	1:100

A-400 ფრაგმენტები			
25	A-401	გზა-კიბე №1 მ 1:50	1:50
26	A-402	გზა-კიბე №2 მ 1:50	1:50
27	A-403	გზა-კიბე №1 ჭრილი 1-1	1:50 /1:10
28	A-404	გზა-კიბე №1 ჭრილი 2-2	1:50 /1:10
29	A-405	ფასადის დეტალები	1:20
30	A-406	კარ ფანჯრის სპეციფიკაცია	
31	A-407		
32	A-408		
A-500 დამატებითი მასალა			
33	A-501	დაკავებულობის და ხანძარსაწინააღმდეგო სისტემის გეგმა -3.50 ნიშნულზე	1:100
34	A-502	დაკავებულობის და ხანძარსაწინააღმდეგო სისტემის გეგმა 0.00 ნიშნულზე	1:100
35	A-503	დაკავებულობის და ხანძარსაწინააღმდეგო სისტემის გეგმა +3.50 ნიშნულიდან +14.20 ნიშნულის ჩათვლით	1:100
36	A-504	დაკავებულობის და ხანძარსაწინააღმდეგო სისტემის გეგმა +17.30 ნიშნულზე	1:100
A-600 სიმაღლის განმსაზღვრელი სქემა			
37	A-601	სიმაღლის განმსაზღვრელი სქემა 1	1:100
38	A-602	სიმაღლის განმსაზღვრელი სქემა 2	1:100
A-700 ვიზუალიზაცია			
39	A-701	ფოტომონტაჟი	
40	A-702	სამგანზომილებიანი გამოსახულება №1	
41	A-703	სამგანზომილებიანი გამოსახულება №2	
42	A-704	სამგანზომილებიანი გამოსახულება №3	

ფორმატი A-3 | თბილისი 2023წ. | დაკვეთა № | ფაილის სახელი

შენობა ნაგებობის შენიშვნა:

ოფისი

ფურცლების ჩამონათვალი

ტექ მაჩვენებლები

პირობითი ნიშნები:

ნაკვეთის საზღვარი

ჭრილის ხაზი

არქიტექტურული ნიშნული

დამკვეთი : შპს ოცნება

მისამართი: ქალაქი თბილისი, სოფელი დიღომი, გიორგი ბრწყინვალეს ქუჩა №68 ს/კ 01.72.14.055.157

თარიღი

კორექტირება

№	კორექტირება	თარიღი
1		
2		
3		
4		
5		
6		

საპროექტო ორგანიზაცია

თანამდებობა	გვარი	ხელმოწერა
დირექტორი	დ.ომანაძე	
არქიტექტორი	დ.ომანაძე	
შემსრულა	დ.ომანაძე	

საპროექტო ლოგო | მისამართი

ქ. თბილისი ცდაღიანის 90

TEL : 599 39-01-04

შ.პ.ს "გამა დეველოპმენტი"

თარიღი	15.10.2023.	
სტადია	ფორმატი	ფურცლები
პროექტი	A-3	A-000

შენობა-ნაგებობის უსაფრთხოების წესებთან შესაბამისობის ანალიზი

გამოყენებული წესები - **„შენობა-ნაგებობის უსაფრთხოების წესები“**

ჩამოთვალეთ შენობის დაკავებულებები და აღწერეთ თითოეული გამოყენება
საქმიანი ჯგუფი სქ - საოფისე ფართები ±0.00 - +17.30 ნიშნულებზე;
მცირე საფრთხის შემცველი სასაწყობო ჯგუფი სწ-2 - შემოზღუდული ავტოსადგომი -3.50 ნიშნულზე;
დამხმარე და სხვადასხვა დანიშნულების ჯგუფი დს - ტუმბოსა და ავზის სათავსი -3.50 ნიშნულზე; დამხმარე სათავსი +17.30 ნიშნულზე.

კონსტრუქციის ტიპი:	I -B

დასაშვები სიმაღლე მიწის დონის ზემოთ ცხრილი 503-ის მიხედვით:	48.80 მეტრი
საპროექტო შენობის სიმაღლე მიწის დონის ზემოთ:	24.10 მეტრი

შენიშვნა: 1) 202 ქვეთავის მიხედვით, შენობის სიმაღლე განისაზღვრება, როგორც შვეული დაშორება მიწის დონიდან სახურავის ყველაზე მაღალი ზედაპირის საშუალო სიმაღლემდე. შენობის სიმაღლის განსაზღვრისას არ იანგარიშება პარაპეტების სიმაღლე. მიწის დონე ითვლება შენობასა და მიწის ნაკვეთის საზღვარს შორის 1,8 მ-მდე ფარგლებში მოქცეული ფართობის ყველაზე დაბალი ნიშნულების მიხედვით. სადაც მოპირკეთებული ზედაპირის დონე გარე კედლებიდან დამრეცად მიდის, ათვლის დონე განსაზღვრულია შენობასა და მიწის ნაკვეთის საზღვარს შორის მოქცეული ფართობის ყველაზე დაბალი ნიშნულების მიხედვით.

2) მიწის დონე საკონტროლო სიბრტყეა, რომელიც შენობის გარე კედლების გასწვრივ არსებული მიწის დონეების საშუალო დონეა.

სართულიანობის შეზღუდვები ცხრილი 503-ის მიხედვით:		
დაკავებულობის ჯგუფი	**დასაშვები სართულიანობა მიწის დონის ზემოთ**	**შემოთავაზებული სართულიანობა მიწის დონის ზემოთ**
საქმიანი ჯგუფი სქ	**11**	6 (მიწისპირა -VI სართულები)
მცირე საფრთხის შემცველი სასაწყობო ჯგუფი სწ-2	**11**	1 (მიწისქვეშა სართული)
დამხმარე და სხვადასხვა დანიშნულების ჯგუფი დს	**5**	2 (მიწისქვეშა და VI სართულები)

ფართობის შეზღუდვები ცხრილი 503-ის მიხედვით:		
დაკავებულობის ჯგუფი	**დასაშვები ფართობი (ცალკეულ სართულზე)**	**შემოთავაზებული ფართობი (ცალკეულ სართულზე)**
საქმიანი ჯგუფი სქ	**შეუზღუდავი**	არ იზღუდება
მცირე საფრთხის შემცველი სასაწყობო ჯგუფი სწ-2	**7340 მ²**	483.3 მ²
დამხმარე და სხვადასხვა დანიშნულების ჯგუფი დს	**3300 მ²**	61 მ² (მიწისქვეშა სართული) 11.9 მ² (VI სართული)

შენიშვნა: 202 ქვეთავის მიხედვით, შენობის ფართობი განისაზღვრება, როგორც გარე კედლებს (ან გარე კედლებსა და ცეცხლმედეგ კედლებს) შორის მოქცეული ფართობი, გარდა საჰაერო შახტებისა და, სულ მცირე, სამი მხრიდან გარე კედლებით შემოზღუდული ეზოებისა. შენობის ფართობები, რომელთაც არ აკრავს კედლები, ითვლება შენობის ფართობად, თუ ის მოქცეულია სახურავის ან ზედა სართულის თარაზული ნაშვერის საზღვრებში.

გარე კედლის ღიობებისადმი მოთხოვნები ცხრილი 705.8 -ის მიხედვით							
გარე კედელი	ხანძარსაწინააღმდეგო მანძილი (მეტრი)	კედლის ღიობების ფართობი (კედლის %)					
		დასაშვები			გათვალისწინებული		
		დაცული	დაუცველი საშხეფებით	დაუცველი	დაცული	დაუცველი საშხეფებით	დაუცველი
1-6“	7.5<X<9	შეუზღუდავია	შეუზღუდავია	70%			აკმაყოფილებს
6“-6	<9	აუცილებელი არ არის	შეუზღუდავია	შეუზღუდავია			არ იზღუდება
6-5	6<X<7.5	შეუზღუდავია	შეუზღუდავია	45%			აკმაყოფილებს
5-4	4.5<X<6	75%	75%	25%			ღიობების გარეშე
4-1	1 >	დაუშვებელია	დაუშვებელია	დაუშვებელია			ღიობების გარეშე
a-b	1<X<1.5	15%	15%	დაუშვებელია			ღიობების გარეშე
b-g	3<X<4.5	45%	45%	15%			ღიობების გარეშე
e-b”	1 >	დაუშვებელია	დაუშვებელია	დაუშვებელია			ღიობების გარეშე
b”-a	7.5<X<9	შეუზღუდავია	შეუზღუდავია	70%			აკმაყოფილებს

შენიშვნა: 202 ქვეთავის შესაბამისად, ხანძარსაწინააღმდეგო მანძილი იზომება შენობის ფასადიდან ქვემოთ ჩამოთვლილთაგან ერთ-ერთამდე: 1. მიწის ნაკვეთის საზღვრის უახლოეს წერტილამდე; 2. ქუჩის, ჩიხის ან საზოგადოებრივი გზის შუახაზამდე; 3. მიწის ერთ ნაკვეთზე მდებარე ორ შენობას შორის წარმოსახვით ხაზამდე.
მანძილი უნდა გაიზომოს კედლის ზედაპირიდან მართი კუთხით.

გარე კედლის ცეცხლმედეგობისადმი მოთხოვნები ცხრილი 602 -ის და 705.8.5 ქვეთავის მიხედვით				
გარე კედელი	ხანძარსაწინააღმდეგო მანძილი (მეტრი)	ცეცხლმედეგობის ხარისხი (საათი)		
		მოთხოვნილი 602 ცხრილით	მოთხოვნილი 705.8 ქვეთავით	გათვალისწინებული
1-6”	7.5<X<9	1	1	1
6“-6	<9	0	1	0
6-1	3<X<9	1	1	1
a-g	3<X<9	1	1	1
e-b”	1.5>	1	1	1
b” - a	3<X<9	1	1	1

თითოეული სართულიდან გასასვლელი საშუალება									
სართულები	დაკავებულობა და დაკავებულობის დატვირთვის ჯამური მაჩვენებელი	მოთხოვნილი გასასვლელების/გასასვლელთან მისადგომის რაოდენობა	გათვალისწინებული გასასვლელების/გასასვლელთან მისადგომის რაოდენობა და ტიპი	გასასვლელი საშუალებების სიგანე (მეტრი)					
				გზა-კიბეები		დერეფანი		გასასვლელის გზა-კარი	
				მოთხოვნილი	გათვალისწინებული	მოთხოვნილი	გათვალისწინებული	მოთხოვნილი	გათვალისწინებული
მიწისქვეშა სართული	სწ-2 დს დ.დ. = 28	2	2 (გზა-კიბე)	1.2	1.2	0.9	-	0.82	0.83
I სართული	სქ დ.დ. = 51	2	4 (გზა-კარი)	1.2	-	0.9	1.2 მინ.	0.82	0.82მინ.
II სართული	სქ დ.დ. = 26	2	2 (გზა-კიბე)	1.2	1.2	0.9	1.2 მინ.	0.82	-
III - IV სართულები	სქ დ.დ. = 49	2	2 (გზა-კიბე)	1.2	1.2	0.9	1.2 მინ.	0.82	-
V სართული	სქ დ.დ. = 47	2	2 (გზა-კიბე)	1.2	1.2	0.9	1.2 მინ.	0.82	-
VI სართული	სქ დს დ.დ. = 28	2	2(გზა-კიბე)	1.2	1.2	0.9	1.2 მინ.	0.82	-

ხანძრისაგან დაცვის სისტემებისადმი მოთხოვნები							
დაკავებულობები /სივრცეები/ გასასვლელი საშუალებები	ავტო საშხეფი სისტემა	ალტერნატიული ავტომატური ცეცხლსაქრობი სისტემები	სახანძრო განგაშისა, კვამლ და ცეცხლ აღმომჩენი სისტემები	სახანძრო მილ დგარების სისტემები	კვამლის საკონტროლო სისტემები	ხელის ცეცხლ მაქრები	საავარიო განგაშის სისტემები
სწ-2 ჯგუფი -3.50 ნიშნული	კი		კი (სახანძრო განგაშის ხელით სამართავი სისტემა); (დამკავებელთა შეტყობინების სისტემა); (კვამლაღმომჩენები)	კი (II კლასი)		კი	
სქ ჯგუფი ±0.00 - +17.30 ნიშნულები			კი (სახანძრო განგაშის ხელით სამართავი სისტემა); (დამკავებელთა შეტყობინების სისტემა)			კი	
კიბის უჯრედი				კი (I კლასი)	კი (დაწნევის სისტემა)		
ლიფტი			კი (კვამლაღმომჩენები, თითოეული სართულის დონეზე ლიფტების შესასვლელთან		კი (დაწნევის სისტემა)		
დერეფანი			კი (სახანძრო განგაშის ხელით სამართავი სისტემის კოლოფი, გასასვლელის გზაკარებთან)	კი (II კლასი)		კი	
სახანძრო ტუბოსდა ავზი	კი (-3.50 ნიშნულზე)						
სახანძრო ჰიდრანტი	კი (ეზოში, მთავარ ფასადთან)						

განიავებისადმი მოთხოვნები		
დაკავებულობები/სივრცეები/ გასასვლელი საშუალებები	ბუნებრივი განიავება	ხელოვნური განიავება
სწ-2 ჯგუფი	კი	კი
სქ ჯგუფი	კი	კი
კიბის უჯრედი	კი	კი
ლიფტი		კი
დერეფანი		კი

წყალსადენი სისტემის ფიქსირებული მოწყობილობების რაოდენობა ცხრილი 1602.1-ის მიხედვით											
სართულები	დაკავებულობის დატვირთვის ჯამური მაჩვენებელი	ფიქსირებული მოწყობილობები									
		უნიტაზი		ტუალეტის ხელსაბანები		აბაზანა/შხაპი		სამზარეულოს/ სამომსახურო ნიჟარა		ავტომატური სარეცხი მანქანის მისაერთებელი	
		მოთხოვნილი	წინადადებული გათვალისწინებით	მოთხოვნილი	წინადადებული გათვალისწინებით	მოთხოვნილი	წინადადებული გათვალისწინებით	მოთხოვნილი	წინადადებული გათვალისწინებით	მოთხოვნილი	წინადადებული გათვალისწინებით
სქ ჯგუფი	დ.დ 249	10	18	10	18	-	-	1	6		

შენიშვნა: 1) 1602.1.1 ქვეთავის მიხედვით, თითოეული სქესის დამკავებელთა რაოდენობის დასადგენად, დამკავებელთა საერთო რაოდენობა ორზე უნდა გაიყოს. მოწყობილობების აუცილებელი რაოდენობის გამოსათვლელად, მოწყობილობების პროპორცია ან პროპორციები თითოეული მოწყობილობის ტიპისთვის თითოეული სქესის დამკავებელთა რაოდენობას უნდა მიესადაგოს 1602.1 ცხრილის შესაბამისად.

2) 1602.2 ქვეთავის მე-2 გამონაკლისის მიხედვით, ცალ-ცალკე მოწყობილობები აუცილებელი არ არის ნაგებობებში ან მფლობელობაში არსებულ სივრცეებში, რომელთა დაკავებულობის საერთო დატვირთვა, როგორც თანამშრომლების, ისე კლიენტების გათვალისწინებით, 15 ან 15-ზე ნაკლებია.

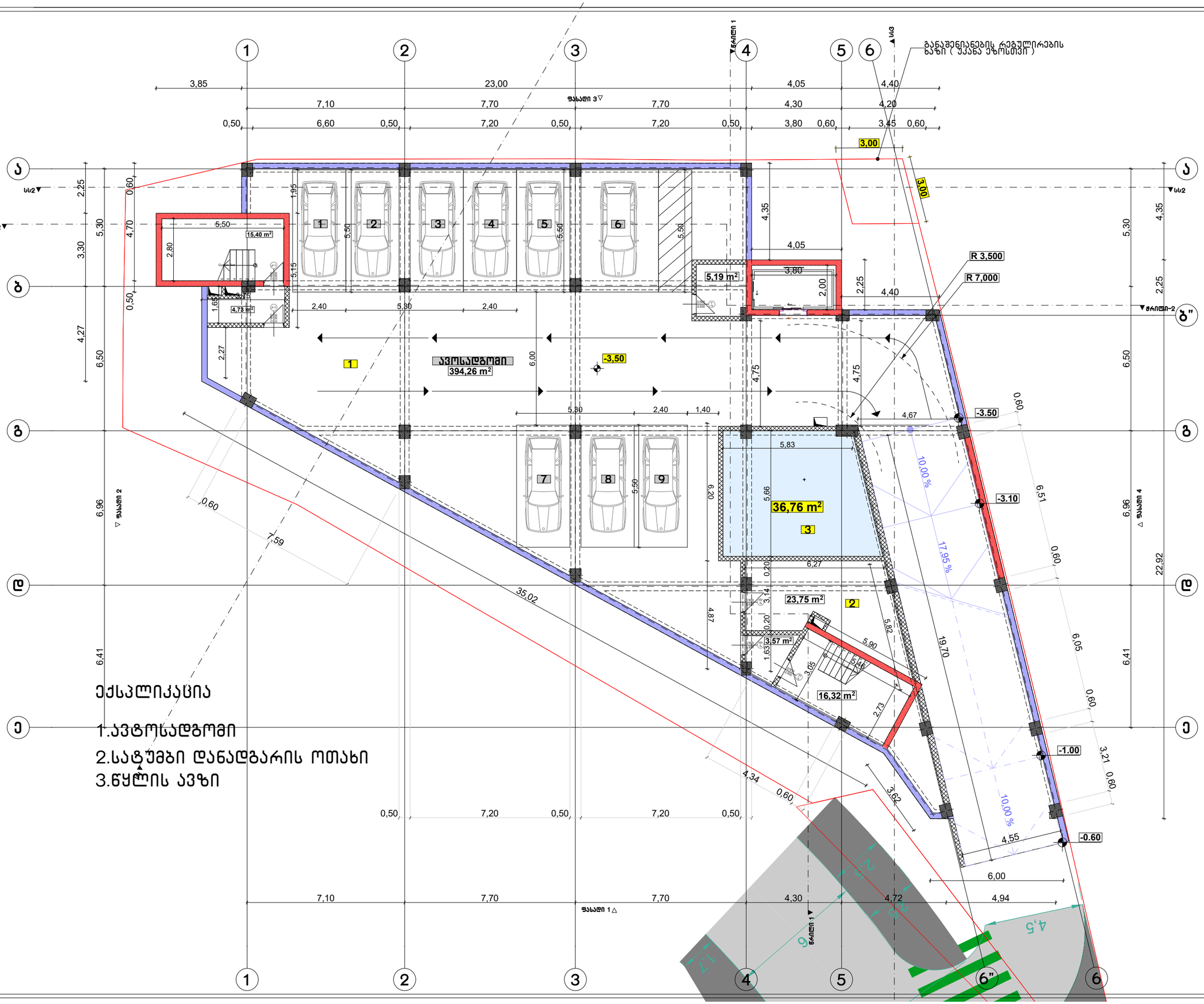

ფორმატი A-3	თბილისი 2023წ.	ფაილის სახელი
	დაკვეთა №	

შენობა ნაგებობის დასახელება:

ოფისი

გეგმა -3.50 ნიშნულზე მ 1:100

ტექ მახვენებლები
ავტოსადგომის ფართი
394.26 კვ.მ

კიბის უჯრედის და
სადარბაზოს ფართი
45.21 კვ.მ

დამხმარე ფართი 60.51 კვ.მ

პირობითი ნიშნები:

- ნაკვეთის საზღვარი
- ჭრილის ხაზი
- არქიტექტურული ნიშნული

დამკვეთი : შპს ოცნება

მისამართი: ქალაქი თბილისი, სოფელი დიღომი, გიორგი ბრწყინვალეს ქუჩა №68 ს/კ 01.72.14.055.157

თარიღი		
კორექტირება		
№	კორექტირება	თარიღი
1		
2		
3		
4		
5		
6		

საპროექტო ორგანიზაცია

თანამდებობა	გვარი	ხელმოწერა
დირექტორი	დ.ომანაძე	
არქიტექტორი	დ.ომანაძე	
შესრულა	დ.ომანაძე	

საპროექტო ლოგო | მისამართი

ქ. თბილისი
ცდელიანის 90
TEL : 599 39-01-04

შ.პ.ს "გამა დეველოპმენტი"

თარიღი	15.10.2023.	
სტადია	ფორმატი	შეცდომები
პროექტი	A-3	A-000

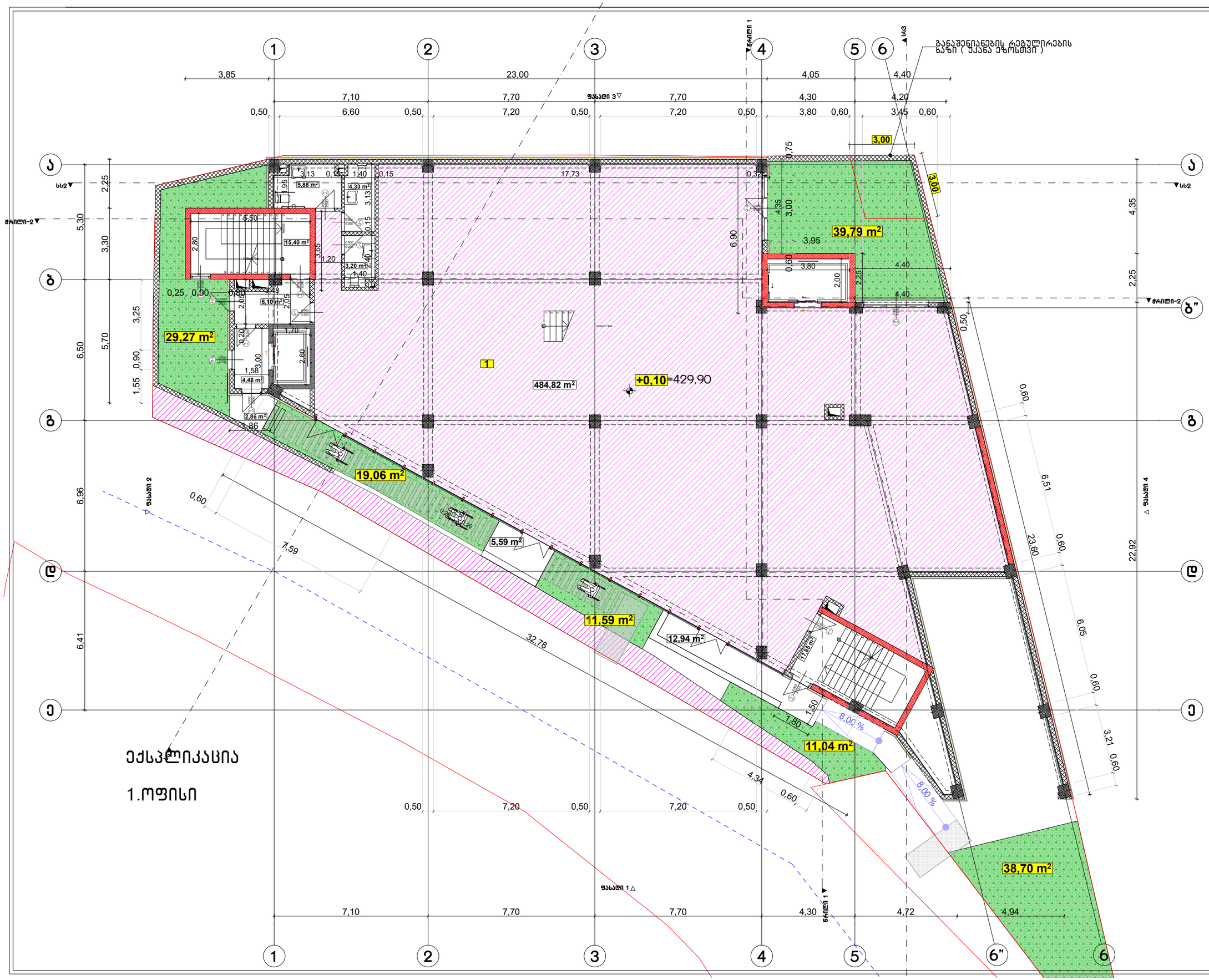
1
2
3
4
5
6
6"
ა
ბ
გ
დ
ე
ვ
ზ
ზ"
სს2
ჭრილი-2
ჭრილი 1
ფასადი 3
ფასადი 2
ფასადი 4
ფასადი 1
3,85
23,00
4,05
4,40
7,10
7,70
7,70
4,30
4,20
6,60
7,20
7,20
3,80
3,45
0,50
0,60
განაშენიანების რეგულირების ხაზი (უკანა ეზოსთვის)
3,00
39,79 m²
29,27 m²
484,82 m²
+0,10=429,90
19,06 m²
5,59 m²
11,59 m²
12,94 m²
11,04 m²
38,70 m²
5,88 m²
4,33 m²
15,40 m²
3,20 m²
6,10 m²
4,48 m²
2,86 m²
17,84 m²
17,73
6,90
22,92
32,78
7,59
6,96
6,41
23,60
6,51
6,05
4,34
1,80
1,50
8,00 %
3,21
5,30
3,30
6,50
5,70
3,25
0,90
1,55
2,25
4,35
3,95
3,80
4,40
2,00
0,60
0,75
0,32
0,15
1,40
3,13
1,95
5,50
2,80
3,65
1,20
2,40
0,25
0,90
2,05
2,35
0,20
1,70
2,60
3,00
1,58
0,50
1,86
0,96
0,51
0,21
0,31
0,20
0,30
0,21
0,31
0,20
0,30
0,21
0,31
0,20
0,30

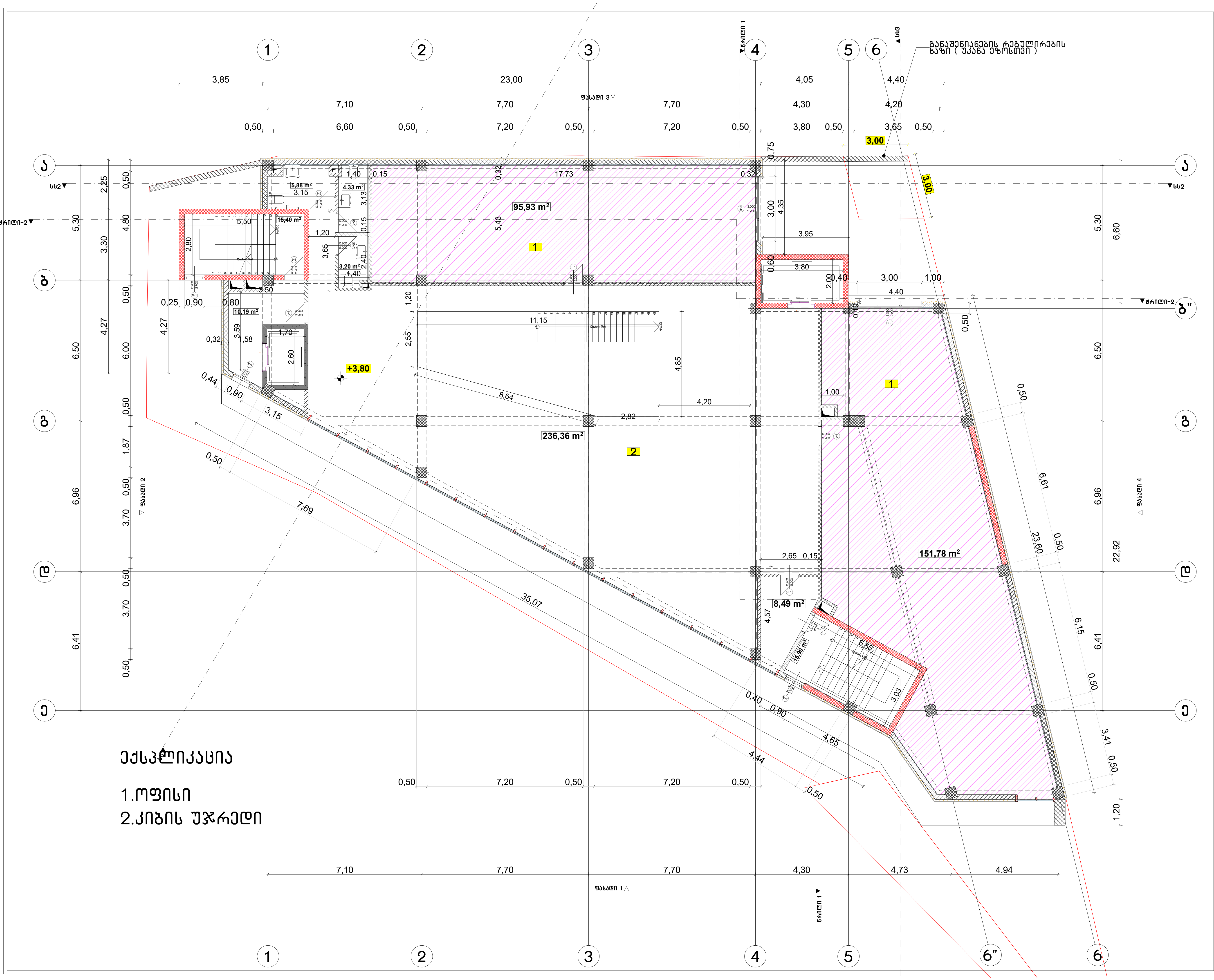

ფორმატი A-3	თბილისი 2023წ. დაკვეთა №	ფაილის სახელი

შენობა ნაგებობის ფუნქცია:

ოფისი

გეგმა +3.80 ნიშნულზე მ 1:100

ტექ მაჩვენებლები

საოფისე ფართი 247,71 კვ.მ

კიბის უჯრედის და სადარბაზოს ფართი 49.98 კვ.მ

დამხმარე ფართი 249.77 კვ.მ

პირობითი ნიშნები:

- ნაკვეთის საზღვარი
- ჭრილის ხაზი
- არქიტექტურული ნიშნული

დამკვეთი : შპს ოცნება

მისამართი: ქალაქი თბილისი, სოფელი დიღომი, გიორგი ბრწყინვალეს ქუჩა №68 ს/კ 01.72.14.055.157

თარიღი

კორექტირება

№	კორექტირება	თარიღი
1		
2		
3		
4		
5		
6		

საპროექტო ორგანიზაცია

თანამდებობა	გვარი	ხელმოწერა
დირექტორი	დ.ომანაძე	
არქიტექტორი	დ.ომანაძე	
შეასრულა	დ.ომანაძე	

საპროექტო ლოგო	მისამართი
	ქ. თბილისი ც.დადიანის 90 TEL : 599 39-01-04

შ.პ.ს "გამა დეველოპმენტი"

თარიღი	15.10.2023.	
სტადია	ფორმატი	ფურცლები
პროექტი	A-3	A-000

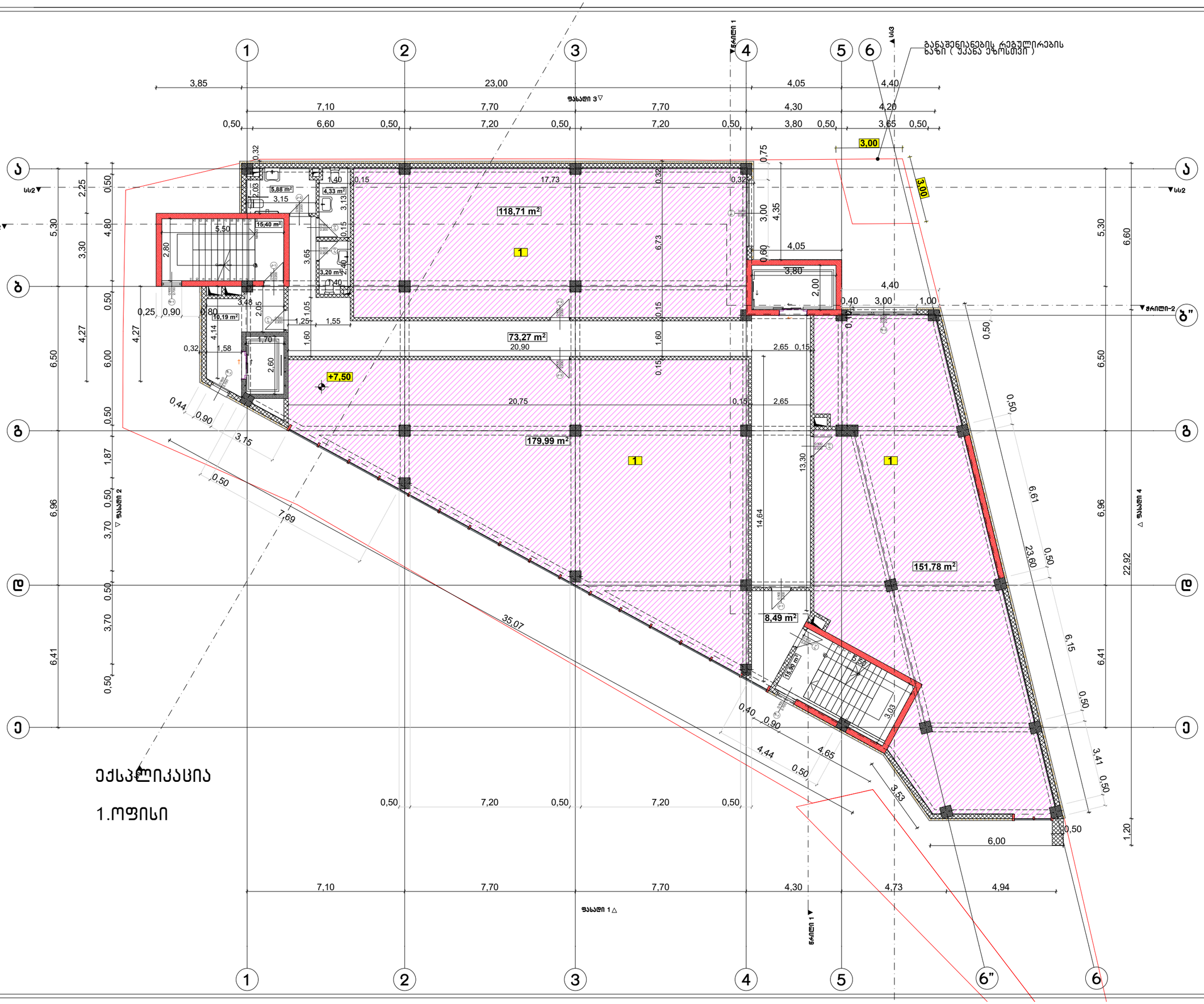

ფორმატი A-3	თბილისი 2023წ.	ფაილის სახელი
	დაკვეთა №	

შენობა ნაგებობის დანიშნულება:

ოფისი

გეგმა +7.50 ნიშნულზე მ 1:100

ტექ მახვენებლები

საოფისე ფართი 450,48 კვ.მ

კიბის უჯრედის და სადარბაზოს ფართი 123,25 კვ.მ

დამხმარე ფართი 13,41 კვ.მ

პირობითი ნიშნები:

- ნაკვეთის საზღვარი
- ჭრილის ხაზი
- არქიტექტურული ნიშნული

დამკვეთი : შპს ოცნება

მისამართი: ქალაქი თბილისი, სოფელი დიღომი, გიორგი ბრწყინვალეს ქუჩა №68 ს/კ 01.72.14.055.157

თარიღი		
კორექტირება		
№	კორექტირება	თარიღი
1		
2		
3		
4		
5		
6		

საპროექტო ორგანიზაცია

თანამდებობა	გვარი	ხელმოწერა
დირექტორი	დ.ომანაძე	
არქიტექტორი	დ.ომანაძე	
შესრულა	დ.ომანაძე	

საპროექტო ლოგო	მისამართი
	ქ. თბილისი ცდადიანის 90 TEL : 599 39-01-04

შ.პ.ს "გამა დეველოპმენტი"

თარიღი	15.10.2023.	
სტადია	ფორმატი	შეცდომები
პროექტი	A-3	A-000

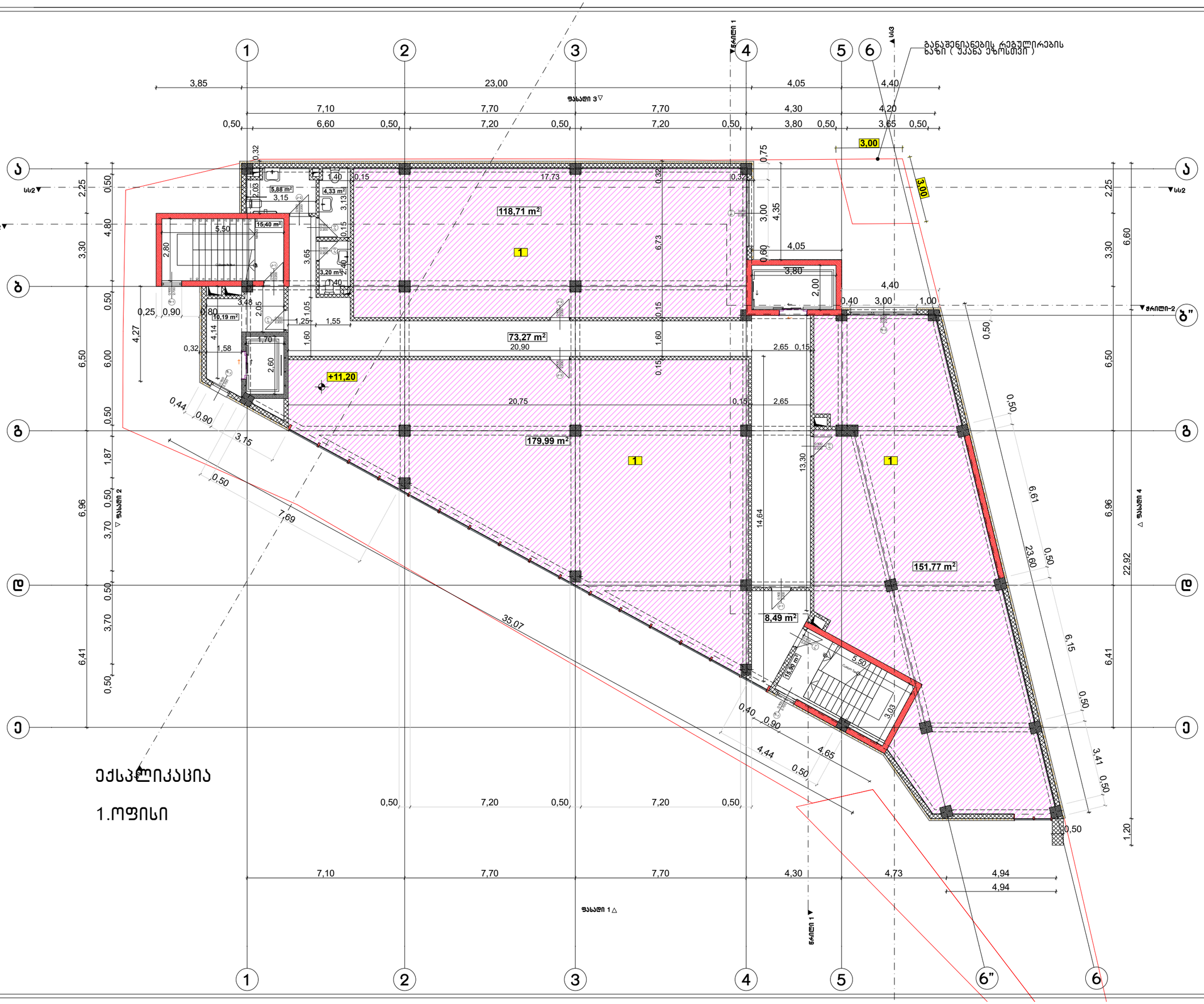
ექსპლიკაცია
1.ოფისი
ფასადი 3
ფასადი 1
ფასადი 2
ფასადი 4
ნაკვეთის საზღვარი
+11,20
118,71 m²
73,27 m²
179,99 m²
151,77 m²
8,49 m²
5,88 m²
4,33 m²
3,20 m²
15,40 m²
10,19 m²
15,90 m²
3,00
3,00
3,00
0,75
0,32
0,15
0,60
0,40
0,44
0,90
0,50
0,25
0,80
0,32
0,50
0,50
0,50

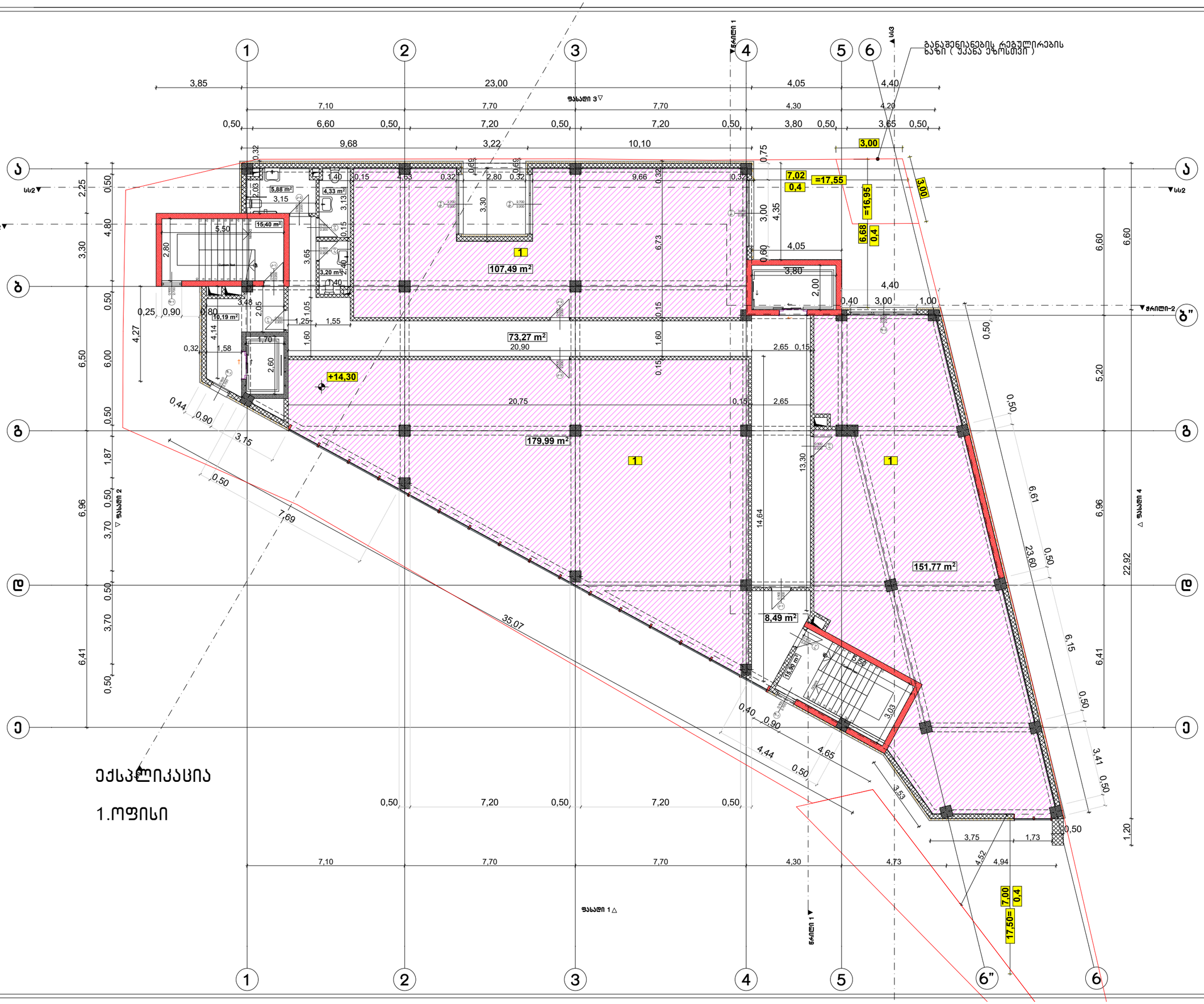

ფორმატი A-3	თბილისი 2023წ.	ფაილის სახელი
	დაკვეთა №	

შენობა ნაბეპობის შუნძცია:

ოფისი

გეგმა +14.30 ნიშნულზე მ 1:100

ტექ მაჩვენებლები

საოფისე ფართი 439,25 კვ.მ

კიბის უჯრედის და სალარბაზოს ფართი 123,25 კვ.მ

დამხმარე ფართი 13,41 კვ.მ

პირობითი ნიშნები:

ნაკვეთის საზღვარი

ჭრილის ხაზი

არქიტექტურული ნიშნული

დამკვეთი : შპს ოცნება

მისამართი: ქალაქი თბილისი, სოფელი დიღომი, გიორგი ბრწყინვალეს ქუჩა №68 ს/კ 01.72.14.055.157

თარიღი		
კორექტირება		
№	კორექტირება	თარიღი
1		
2		
3		
4		
5		
6		

საპროექტო ორგანიზაცია

თანამდებობა	გვარი	ხელმოწერა
დირექტორი	დ.ომანაძე	
არქიტექტორი	დ.ომანაძე	
შესრულა	დ.ომანაძე	

საპროექტო ლოგო | მისამართი

ქ. თბილისი ცდადიანის 90

TEL : 599 39-01-04

შ.პ.ს "გამა დეველოპმენტი"

თარიღი	15.10.2023.	
სტადია	ფორმატი	შეცდომები
პროექტი	A-3	A-000

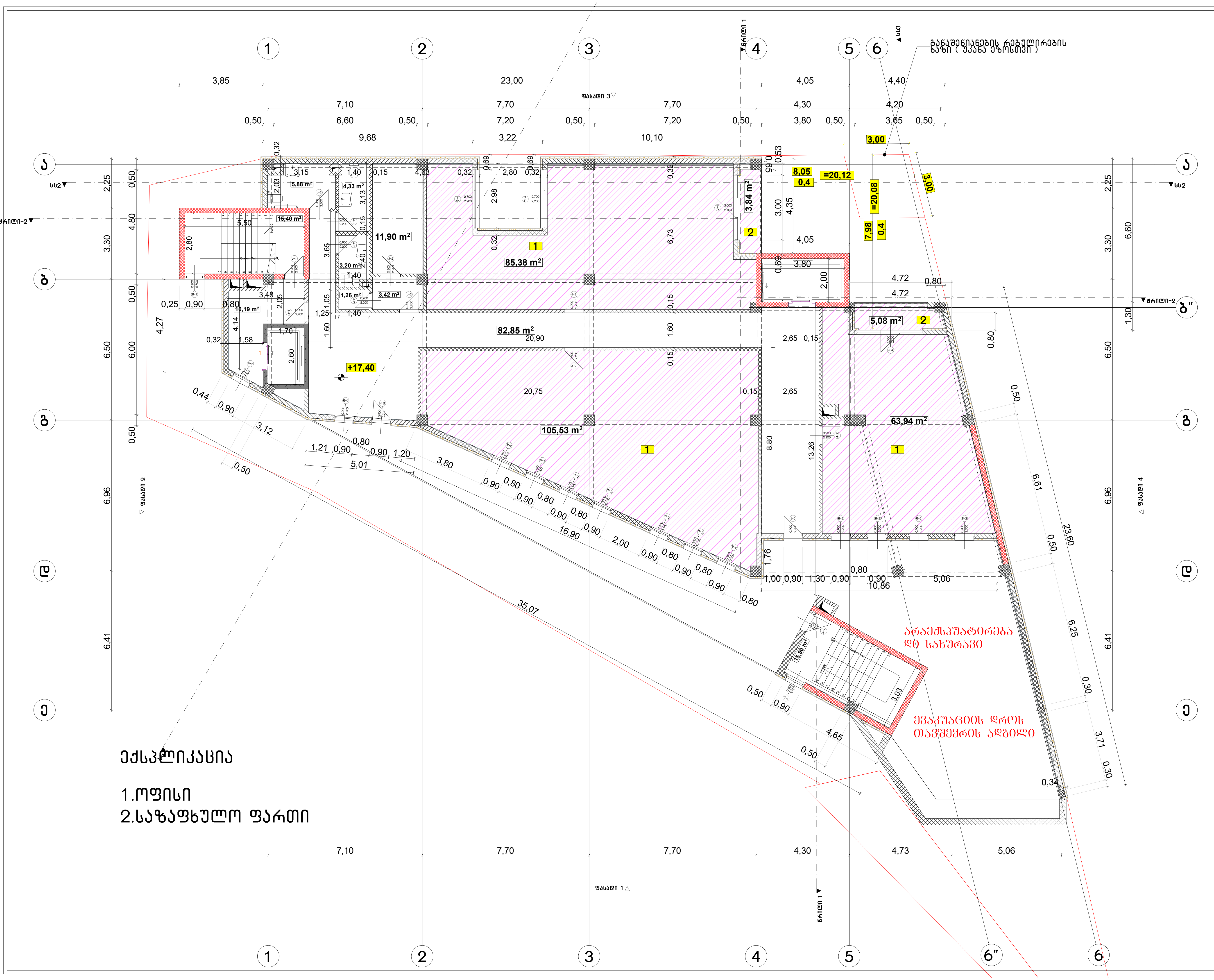

ფორმატი A-3	თბილისი 2023წ. დაკვეთა №	ფაილის სახელი

შენობა ნაგებობის ფუნქცია:

ოფისი

გეგმა +17.40 ნიშნულზე მ 1:100

ტექ მაჩვენებლები

საოფისე ფართი 254,85 კვ.მ

კიბის უჯრედის და სადარბაზოს ფართი 124,34 კვ.მ

დამხმარე ფართი 29.99 კვ.მ

პირობითი ნიშნები:

- ნაკვეთის საზღვარი
- ჭრილის ხაზი
- არქიტექტურული ნიშნული

დამკვეთი : შპს ოცნება

მისამართი: ქალაქი თბილისი, სოფელი დიღომი, გიორგი ბრწყინვალეს ქუჩა №68 ს/კ 01.72.14.055.157

თარიღი		
კორექტირება		
№	კორექტირება	თარიღი
1		
2		
3		
4		
5		
6		

საპროექტო ორგანიზაცია

თანამდებობა	გვარი	ხელმოწერა
დირექტორი	დ.ომანაძე	
არქიტექტორი	დ.ომანაძე	
შეასრულა	დ.ომანაძე	

საპროექტო ლოგო	მისამართი
	ქ. თბილისი ც.დადიანის 90 TEL : 599 39-01-04

შ.პ.ს "გამა დეველოპმენტი"

თარაღი	15.10.2023.	
სტადია	ფორმატი	ფურცლები
პროექტი	A-3	A-000

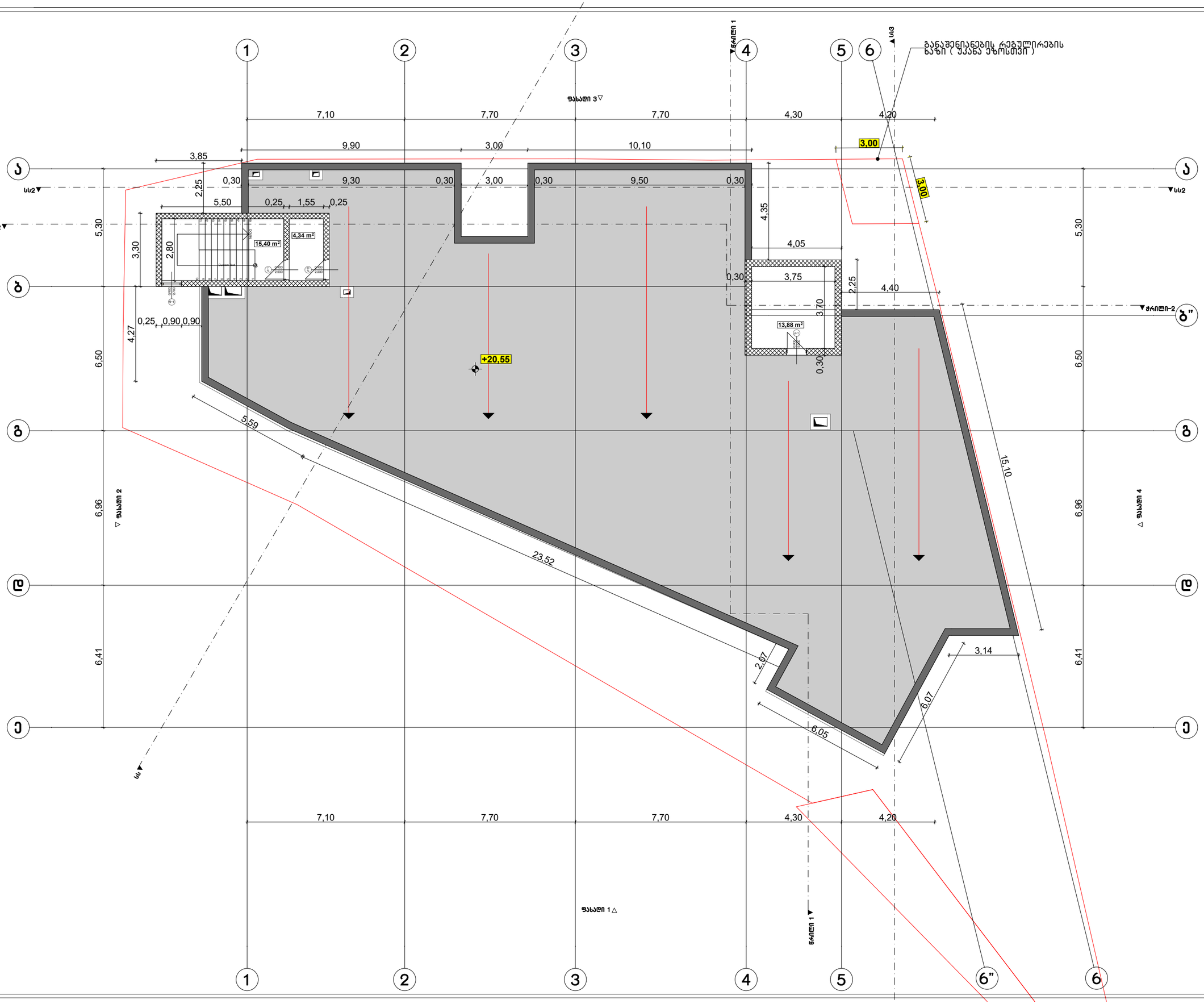

ფორმატი A-3	თბილისი 2023წ.	ფაილის სახელი
	დაკვეთა №	

შენობა ნაგებობის შუნძცია:

ოფისი

გეგმა +20.55 ნიშნულზე მ 1:100

ტექ მაჩვენებლები

პირობითი ნიშნები:

- ნაკვეთის საზღვარი
- ჭრილის ხაზი
- არქიტექტურული ნიშნული

დამკვეთი : შპს ოცნება

მისამართი: ქალაქი თბილისი, სოფელი დიღომი, გიორგი ბრწყინვალეს ქუჩა №68 ს/კ 01.72.14.055.157

თარიღი		
კორექტირება		
№	კორექტირება	თარიღი
1		
2		
3		
4		
5		
6		

საპროექტო ორგანიზაცია

თანამდებობა	გვარი	ხელმოწერა
დირექტორი	დ.ომანაძე	
არქიტექტორი	დ.ომანაძე	
შესრულა	დ.ომანაძე	

საპროექტო ლოგო	მისამართი
	ქ. თბილისი ცდაღიანის 90
	TEL : 599 39-01-04

შ.პ.ს "გამა დეველოპმენტი"

თარიღი	15.10.2023.	
სტადია	ფორმატი	შეცდომები
პროექტი	A-3	A-000

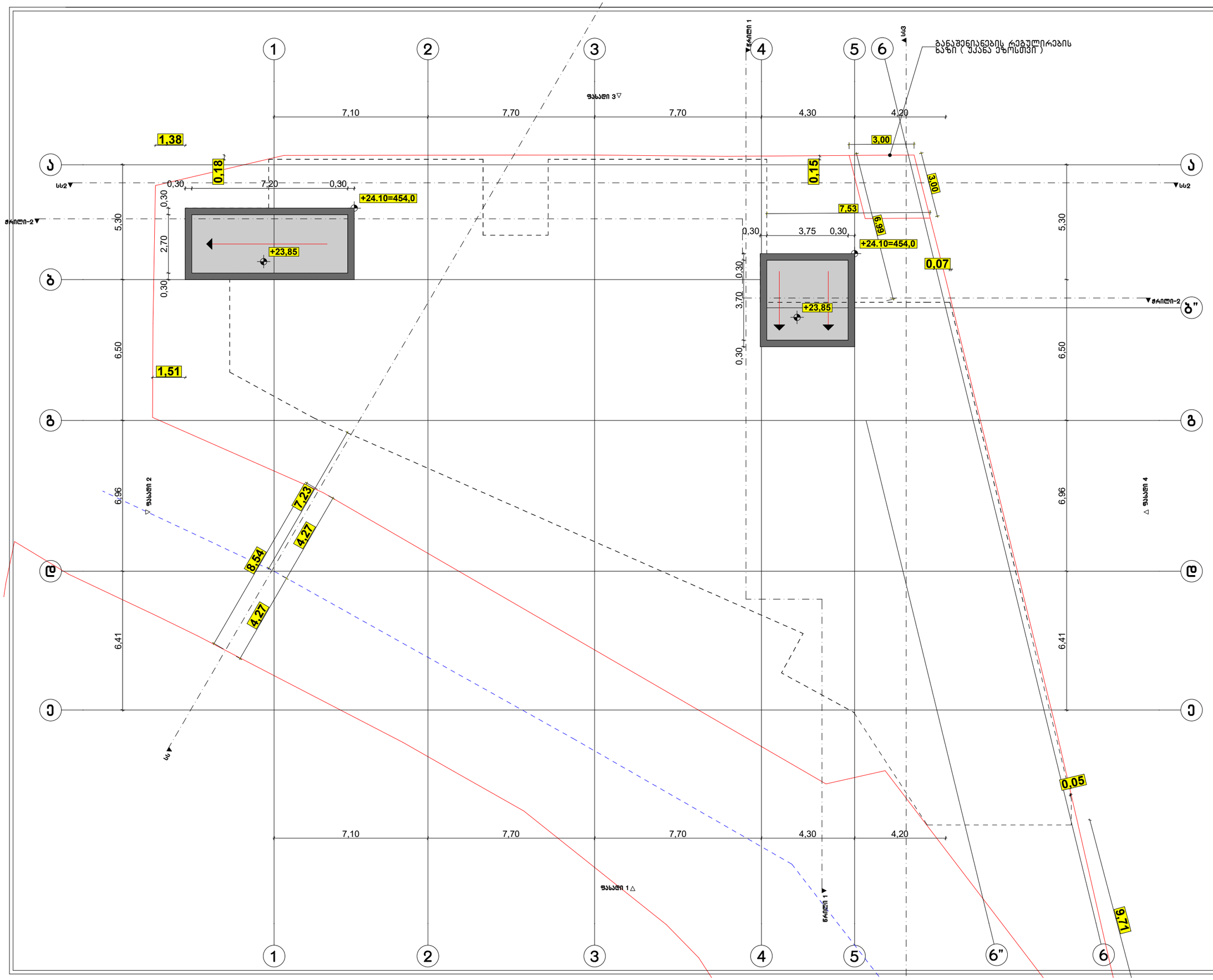

ფორმატი A-3	თბილისი 2023წ.	ფაილის სახელი
	დაკვეთა №	

შენობა ნაგებობის შუნძცია:

ოფისი

სახურავის გეგმა მ 1:100

ტექ მახვენებლები

პირობითი ნიშნები:

ნაკვეთის საზღვარი

ჭრილის ხაზი

არქიტექტურული ნიშნული

დამკვეთი : შპს ოცნება

მისამართი: ქალაქი თბილისი, სოფელი დიღომი, გიორგი ბრწყინვალეს ქუჩა №68 ს/კ 01.72.14.055.157

თარიღი		
კორექტირება		
№	კორექტირება	თარიღი
1		
2		
3		
4		
5		
6		

საპროექტო ორგანიზაცია

თანამდებობა	გვარი	ხელმოწერა
დირექტორი	დ.ომანაძე	
არქიტექტორი	დ.ომანაძე	
შემსრულა	დ.ომანაძე	

საპროექტო ლოგო	მისამართი
	ქ. თბილისი ცდაღიანის 90
შ.პ.ს "გამა დეველოპმენტი"	TEL : 599 39-01-04

თარიღი	15.10.2023.	
სტადია	ფორმატი	ფურცლები
პროექტი	A-3	A-000

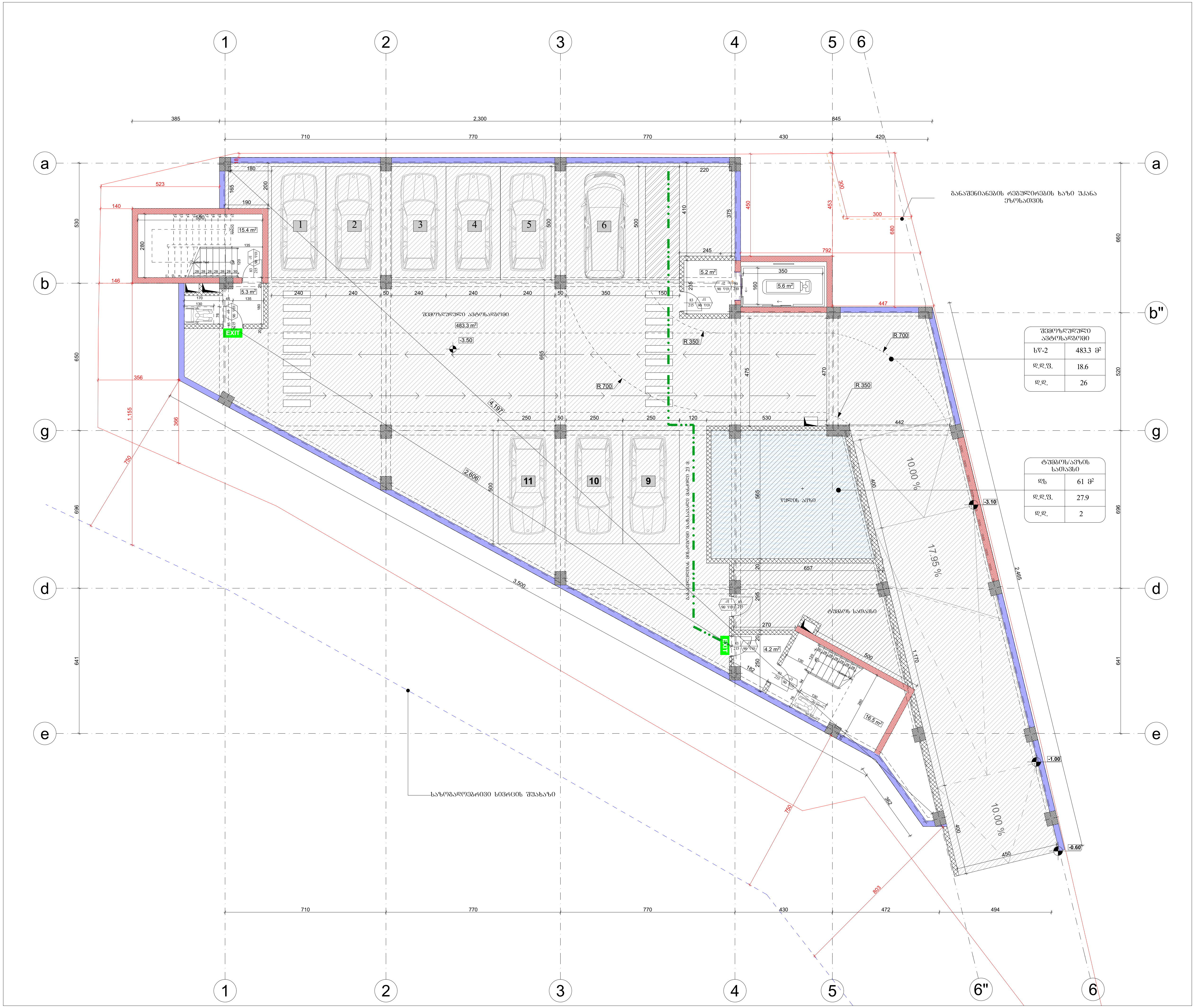

ფორმატი A-3	თბილისი, 2023წ. / დაკვეთა №	ფაილის სახელი

შენობა ნაგებობის ფუნქცია:
ოფისი

დაკავებულობისა და გასასვლელი საშუალებების გეგმა -3.50 ნიშნულზე

პირობითი აღნიშვნები:

მიწის ნაკვეთის საზღვარი

300 — ხანძარსაწინააღმდეგო მანძილი

82 / 216 — 90 წთ. / კ1:
- კარის თავისუფალი სიგანე
- ხანძარმედეგობა
- კარის ნუმერაცია
- კარის თავისუფალი სიმაღლე

დაკავებულობის ჯგუფი — ოფისი:

ოფისი	
სქ	151 მ²
დ. დ. ფ	9.3
დ. დ.	16

- სივრცის დასახელება
- მთლიანი ფართი
- დაკავებულობის დატვირთვის ფაქტორი
- დაკავებულობის დატვირთვა

გასასვლელთან მისადგომი მაქსიმალური სავალი მანძილი

EXIT — გასასვლელის აღმნიშვნელი განათებული ნიშანი

დაკავებულობის ჯგუფების აღნიშვნები

დაკავებულობის ჯგუფები	დაკავებულობის ჯგუფის აღნიშვნა	ფერის კოდი
საცხოვრებელი ჯგუფი (სც)		RGB (79,12,187)
სასაწყობო ჯგუფი (სწ)		RGB (136,135,134)
დამხმარე ჯგუფი (დს)		RGB (57,57,56)

სართულის დაკავებულობის დატვირთვა: ----28

დამკვეთი: შპს "ოცნება"

მისამართი: ქალაქი თბილისი, სოფელი დიღომი, გიორგი ბრწყინვალეს ქუჩა №68 ს/კ 01.72.14.055.157

საპროექტო ორგანიზაცია

თანამდებობა	გვარი	ხელმოწერა
დირექტორი	დ.ომანაძე	
არქიტექტორი	დ.ომანაძე	
შეასრულა	დ.ომანაძე	

საპროექტო ლოგო	მისამართი
	ქ. თბილისი ც. დადიანის 90 TEL : 599 39-01-04

შ.პ.ს "გამა დეველოპმენტი"

თარიღი	10.12.2023	მ 1:150
სტადია	ფორმატი	ფურცლები
ფორმატი	A-3	A-000

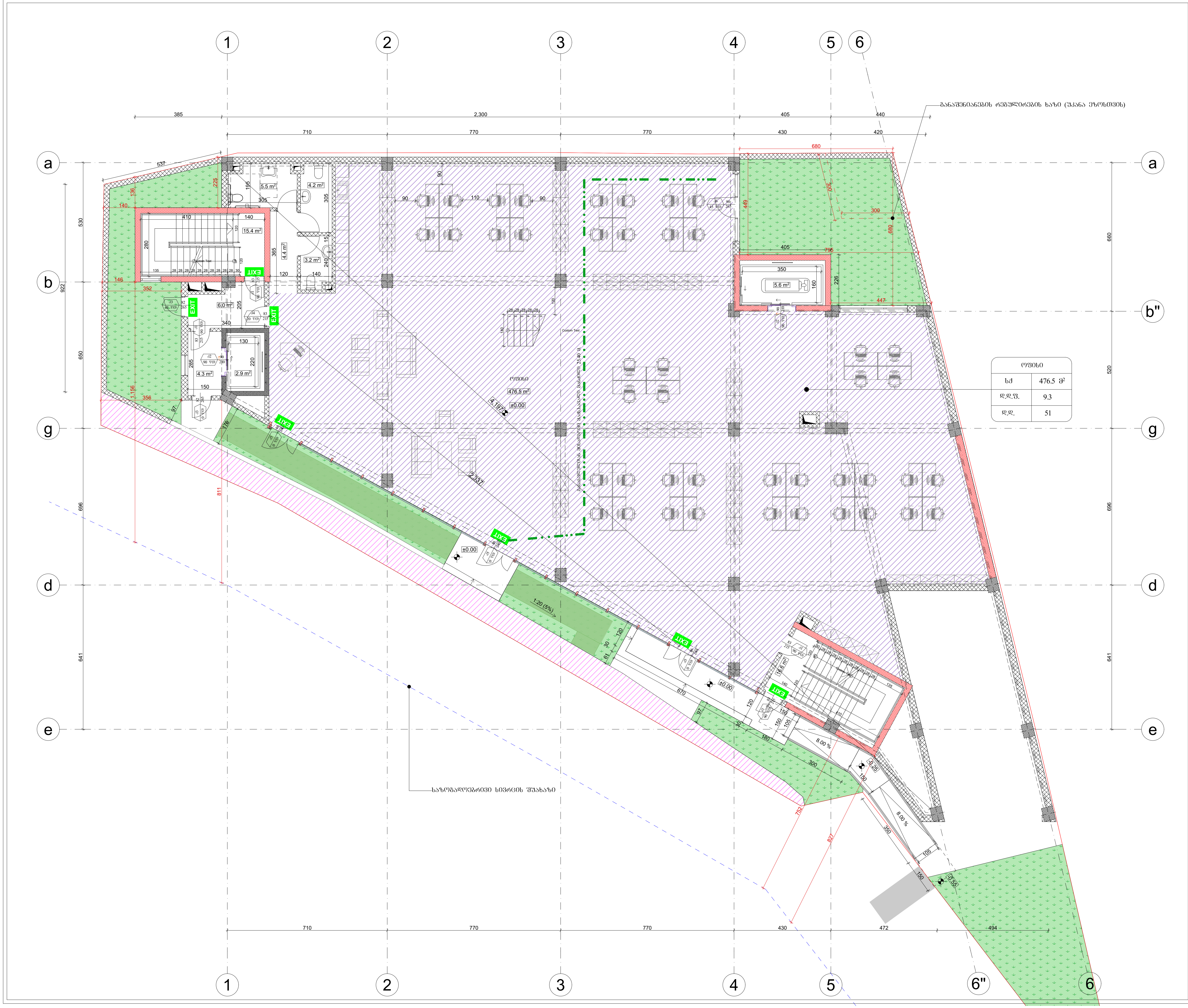

ფორმატი A-3	თბილისი, 2023წ. დაკვეთა №	ფაილის სახელი

შენობა ნაგებობის ფუნქცია:
ოფისი

დაკავებულობისა და გასასვლელი საშუალებების გეგმა ± 0.00 ნიშნულზე

პირობითი აღნიშვნები:

მიწის ნაკვეთის საზღვარი

300 — ხანძარსაწინააღმდეგო მანძილი

82 / 216 — 90 წთ. / კ1
კარის თავისუფალი სიგანე
ხანძარმედეგობა
კარის ნუმერაცია
კარის თავისუფალი სიმაღლე

დაკავებულობის ჯგუფი

ოფისი	
სქ	151 მ²
დ. დ. ფ	9.3
დ. დ.	16

სივრცის დასახელება
მთლიანი ფართი
დაკავებულობის დატვირთვის ფაქტორი
დაკავებულობის დატვირთვა

გასასვლელთან მისადგომი მაქსიმალური სავალი მანძილი

EXIT — გასასვლელის აღმნიშვნელი განათებული ნიშანი

დაკავებულობის ჯგუფების აღნიშვნები

დაკავებულობის ჯგუფები	დაკავებულობის ჯგუფის აღნიშვნა	ფერის კოდი
საცხოვრებელი ჯგუფი (სც)		RGB (79,12,187)
სასაწყობო ჯგუფი (სწ)		RGB (136,135,134)
დამხმარე ჯგუფი (დს)		RGB (57,57,56)

სართულის დაკავებულობის დატვირთვა: ----51

დამკვეთი: შპს "ოცნება"

მისამართი: ქალაქი თბილისი, სოფელი დიღომი, გიორგი ბრწყინვალეს ქუჩა №68 ს/კ 01.72.14.055.157

საპროექტო ორგანიზაცია

თანამდებობა	გვარი	ხელმოწერა
დირექტორი	დ.ომანაძე	
არქიტექტორი	დ.ომანაძე	
შეასრულა	დ.ომანაძე	

საპროექტო ლოგო	მისამართი
	ქ. თბილისი ც. დადიანის 90 TEL : 599 39-01-04

შ.პ.ს "გამა დეველოპმენტი"

თარიღი	10.12.2023	
სტადია	ფორმატი	ფურცლები
ფორმატი	A-3	A-000

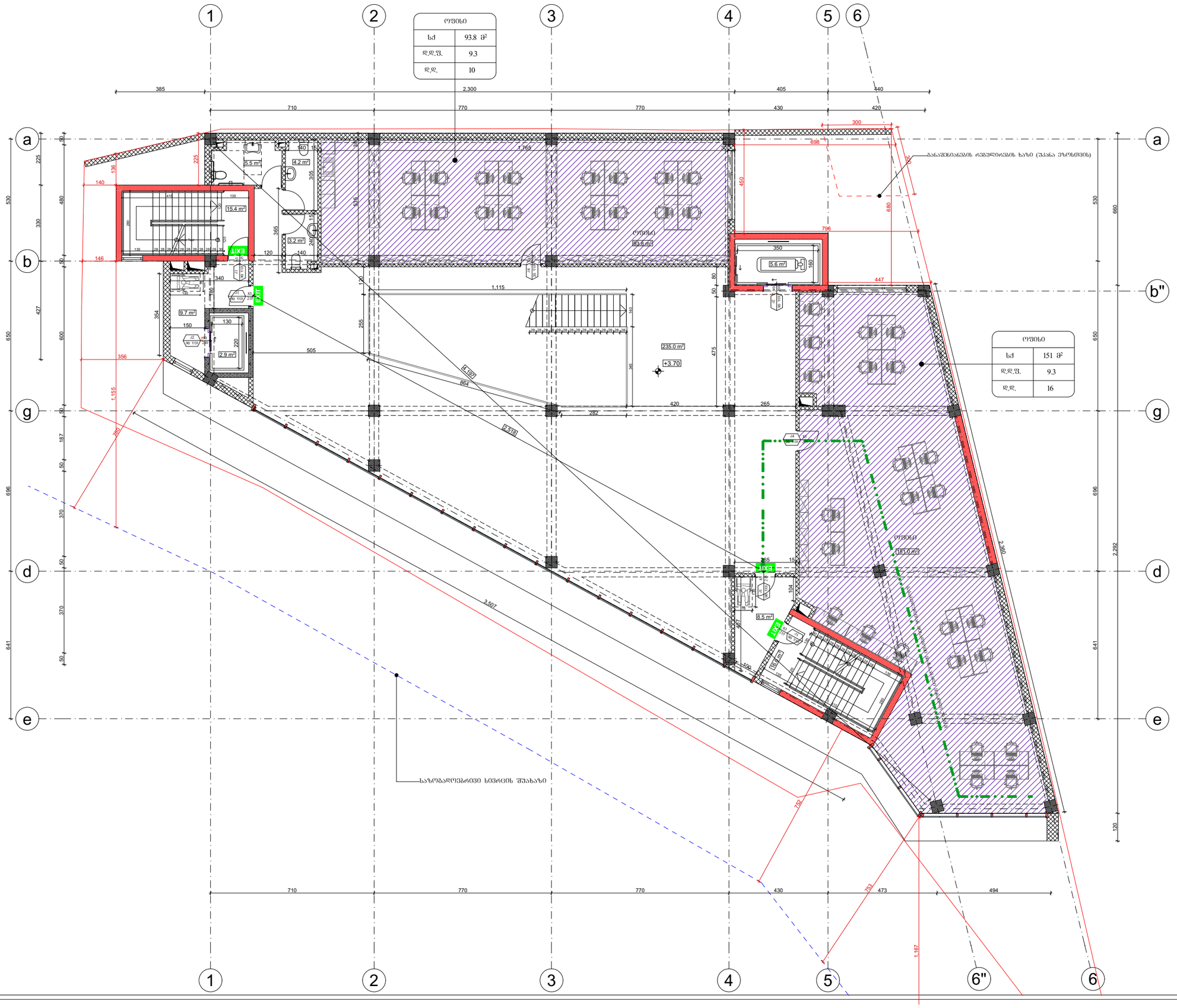

ფორმატი A-3	თბილისი, 2023წ. დაკვეთა №	ფაილის სახელი

შენობა ნაგებობის ფუნქცია:
ობიექტი

დაკავებულობისა და გასასვლელი
საშუალებების გეგმა **+3.70** ნიშნულზე

პირობითი აღნიშვნები:

- მიწის ნაკვეთის საზღვარი
- 300 — ხანძარსაწინააღმდეგო მანძილი
- კარის თავისუფალი სიგანე
- 82 / 216 — 90 წთ — ხანძარმედეგობა; კარის ნუმერაცია
- კარის თავისუფალი სიმაღლე
- დაკავებულობის ზონა — ობიექტი: სივრცის დასახელება; მთლიანი ფართი; ხძ 151 მ²; დ. დ. ფ 9.3 — დაკავებულობის დატვირთვის ფაქტორი; დ. დ. 16 — დაკავებულობის დატვირთვა
- გასასვლელთან მისადგომი მაქსიმალური სავალი მანძილი
- EXIT — გასასვლელის აღმნიშვნელი განათებული ნიშანი

დაკავებულობის ზონების აღნიშვნები

დაკავებულობის ზონები	დაკავებულობის ზონის აღნიშვნა	ფერის კოდი
საცხოვრებელი ზონა (სც)		RGB (79,12,187)
სასაწყობო ზონა (სწ)		RGB (136,135,134)
დამხმარე ზონა (სხ)		RGB (57,57,56)

სართულის დაკავებულობის დატვირთვა: ----26

დამკვეთი: შპს "ოცნება"

მისამართი: ქალაქი თბილისი, სოფელი დიღომი, ბიორბი ბარწყინვალეს ქუჩა №68 ს/კ 01.72.14.055.157

საპროექტო ორგანიზაცია

თანამდებობა	გვარი	ხელმოწერა
დირექტორი	დ.ომანაძე	
არქიტექტორი	დ.ომანაძე	
შესრულა	დ.ომანაძე	

საპროექტო ლოგო	მისამართი
	ქ. თბილისი ც. დადიანის 90 TEL : 599 39-01-04

შ.პ.ს "ბამა დეველოპმენტი"

თარიღი	10.12.2023	
სტადია	ფორმატი	ფურცლები
ფორმატი	A-3	A-000

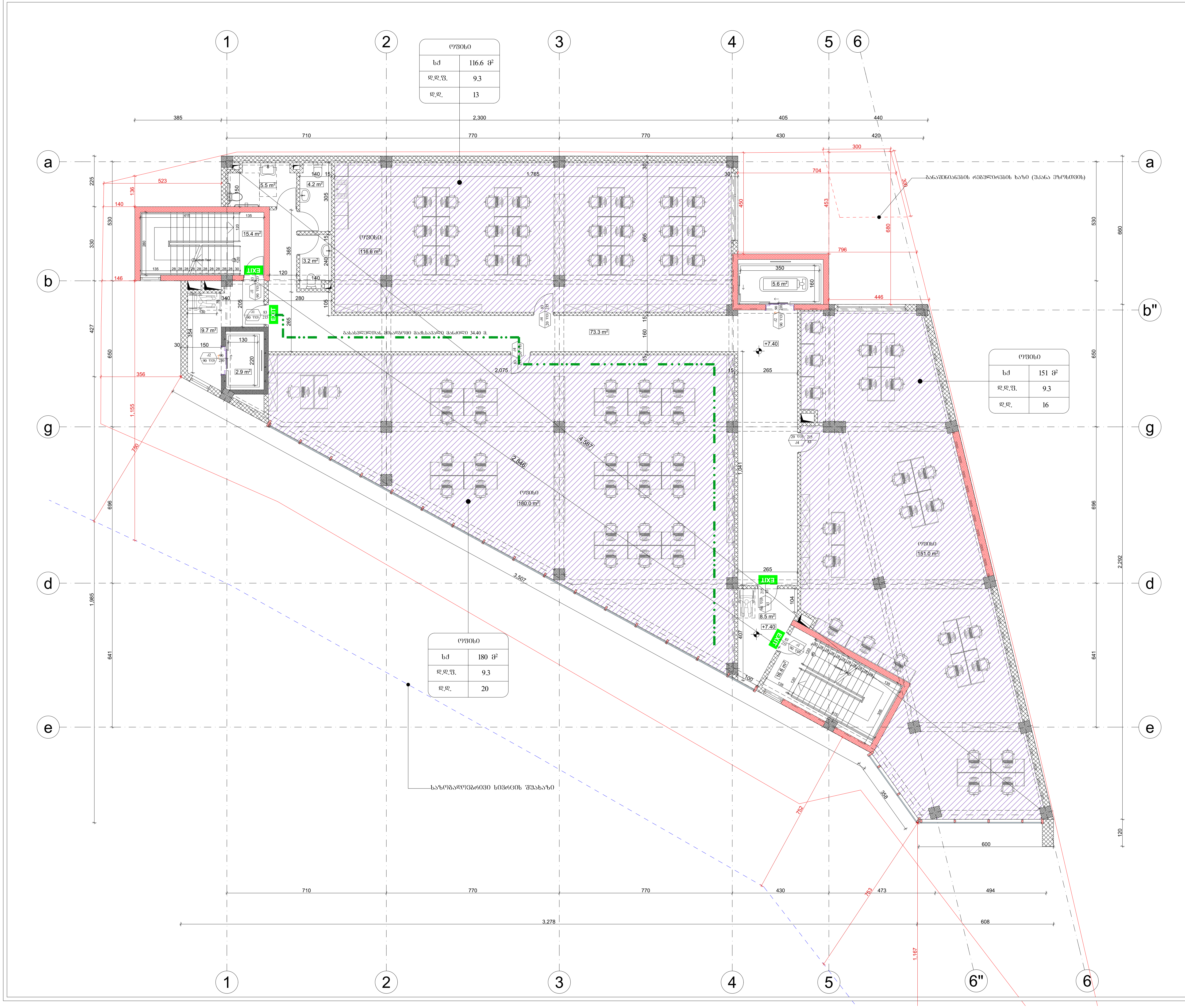

ფორმატი A-3	თბილისი, 2023წ. დაკვეთა №	ფაილის სახელი

შენობა ნაგებობის ფუნქცია:
ოფისი

დაკავებულობისა და გასასვლელი საშუალებების გეგმა **+7.40** ნიშნულზე

პირობითი აღნიშვნები:

მიწის ნაკვეთის საზღვარი

300 — ხანძარსაწინააღმდეგო მანძილი

82 / 216 — 90 წთ. / კ1
- კარის თავისუფალი სიგანე
- ხანძარმედეგობა
- კარის ნუმერაცია
- კარის თავისუფალი სიმაღლე

ოფისი	
სქ	151 მ²
დ. დ. ფ	9.3
დ. დ.	16

- დაკავებულობის ჯგუფი
- სივრცის დასახელება
- მთლიანი ფართი
- დაკავებულობის დატვირთვის ფაქტორი
- დაკავებულობის დატვირთვა

გასასვლელთან მისადგომი მაქსიმალური სავალი მანძილი

EXIT — გასასვლელის აღმნიშვნელი განათებული ნიშანი

დაკავებულობის ჯგუფების აღნიშვნები

დაკავებულობის ჯგუფები	დაკავებულობის ჯგუფის აღნიშვნა	ფერის კოდი
საცხოვრებელი ჯგუფი (სც)		RGB (79,12,187)
სასაწყობო ჯგუფი (სწ)		RGB (136,135,134)
დამხმარე ჯგუფი (დს)		RGB (57,57,56)

სართულის დაკავებულობის დატვირთვა: ----49

დამკვეთი: შპს "ოცნება"

მისამართი: ქალაქი თბილისი, სოფელი დიღომი, გიორგი ბრწყინვალეს ქუჩა №68 ს/კ 01.72.14.055.157

საპროექტო ორგანიზაცია

თანამდებობა	გვარი	ხელმოწერა
დირექტორი	დ.ომანაძე	
არქიტექტორი	დ.ომანაძე	
შეასრულა	დ.ომანაძე	

საპროექტო ლოგო	მისამართი
	ქ. თბილისი ც. დადიანის 90 TEL : 599 39-01-04

შ.პ.ს "გამა დეველოპმენტი"

თარიღი	10.12.2023	
სტადია	ფორმატი	ფურცლები
ფორმატი	A-3	A-000

ფორმატი A-3	თბილისი, 2023წ.	ფაილის სახელი
	დაკვეთა №	

შენობა ნაგებობის წუნძცია:
ოფისი

დაკავებულობისა და გასასვლელი
საშუალებების გეგმა **+11.10** ნიშნულზე

პირობითი აღნიშვნები:

- მიწის ნაკვეთის საზღვარი
- 300 — ხანძარსაწინააღმდეგო მანძილი
- კარის თავისუფალი სიგანე
- 82 / 216 — 90 წთ — ხანძარმედეგობა; კარის ნუმერაცია; კარის თავისუფალი სიმაღლე
- დაკავებულობის ჯგუფი — ოფისი | ხძ | 151 მ² | დ.დ.ჯ. | 9.3 | დ.დ. | 16 — სივრცის დასახელება; მთლიანი ფართი; დაკავებულობის დატვირთვის შაჭრორი; დაკავებულობის დატვირთვა
- გასასვლელთან მისადგომი მაქსიმალური სავალი მანძილი
- EXIT — გასასვლელის აღმნიშვნელი განათებული ნიშანი

დაკავებულობის ჯგუფების აღნიშვნები

დაკავებულობის ჯგუფები	დაკავებულობის ჯგუფის აღნიშვნა	ფერის კოდი
საცხოვრებელი ჯგუფი (ს.ც)		RGB (79,12,187)
სასაწყობო ჯგუფი (ს.წ)		RGB (136,135,134)
დამხმარე ჯგუფი (დ.ს)		RGB (57,57,56)

სართულის დაკავებულობის დატვირთვა: ----49

დამკვეთი: შპს "ოცნება"

მისამართი: ქალაქი თბილისი, სოფელი დიღომი, ბიორგი ბრწყინვალეს ქუჩა №68 ს/კ 01.72.14.055.157

საპროექტო ორგანიზაცია

თანამდებობა	გვარი	ხელმოწერა
დირექტორი	დ.ომანაძე	
არქიტექტორი	დ.ომანაძე	
შეასრულა	დ.ომანაძე	

საპროექტო ლოგო	მისამართი
	ქ. თბილისი ც. დადიანის 90 TEL : 599 39-01-04

შ.პ.ს "ბამა დეველოპმენტი"

თარიღი	10.12.2023	
სტადია	ფორმატი	ფურცლები
ფორმატი	A-3	A-000

ოფისი	
სძ	104.7 მ²
დ.დ.ფ.	9.3
დ.დ.	11

ოფისი	
სძ	151 მ²
დ.დ.ფ.	9.3
დ.დ.	16

ოფისი	
სძ	180 მ²
დ.დ.ფ.	9.3
დ.დ.	20

ბანაობენიანების რეზერვირების ხაზი (შესაძლო ეზოსთვის)

საზოგადოებრივი სივრცის შესახებ

ფორმატი A-3	თბილისი, 2023წ.	ფაილის სახელი
	დაკვეთა №	

შენობა ნაგებობის წუნძცია:
ოფისი

დაკავებულობისა და გასასვლელი
საშუალებების გეგმა **+14.20** ნიშნულზე

პირობითი აღნიშვნები:

- მიწის ნაკვეთის საზღვარი
- 300 — ხანძარსაწინააღმდეგო მანძილი
- კარის თავისუფალი სიგანე
- 82 / 216 — 90 წთ — ხანძარმედეგობა; კარის ნუმერაცია
- კარის თავისუფალი სიმაღლე
- დაკავებულობის ჯგუფი — ოფისი: სძ 151 მ², დ.დ.ფ 9.3, დ.დ. 16 — სივრცის დასახელება; მთლიანი ფართი; დაკავებულობის; ტიპრორობის შაჭრორი; დაკავებულობის; ტიპრორობა
- გასასვლელთან მისადგომი მაქსიმალური სავალი მანძილი
- EXIT — გასასვლელის აღმნიშველი განათებული ნიშანი

დაკავებულობის ჯგუფების აღნიშვნები

დაკავებულობის ჯგუფები	დაკავებულობის ჯგუფის აღნიშვნა	ფერის კოდი
საცხოვრებელი ჯგუფი (სც)		RGB (79,12,187)
სასაწყობო ჯგუფი (სწ)		RGB (136,135,134)
დამხმარე ჯგუფი (სხ)		RGB (57,57,56)

სართულის დაკავებულობის ტიპრორობა: ----47

დამკვეთი: შპს "ოცნება"

მისამართი: ქალაქი თბილისი, სოფელი დიღომი, ბიორბი ბრწყინვალეს ქუჩა №68 ს/კ 01.72.14.055.157

საპროექტო ორგანიზაცია

თანამდებობა	გვარი	ხელმოწერა
დირექტორი	დ.ომანაძე	
არქიტექტორი	დ.ომანაძე	
შეასრულა	დ.ომანაძე	

საპროექტო ლოგო	მისამართი
	ქ. თბილისი ც. დადიანის 90 TEL : 599 39-01-04

შ.პ.ს "შამა დეველოპმენტი"

თარიღი	10.12.2023	
სტადია	ფორმატი	ფურცლები
ფორმატი	A-3	A-000

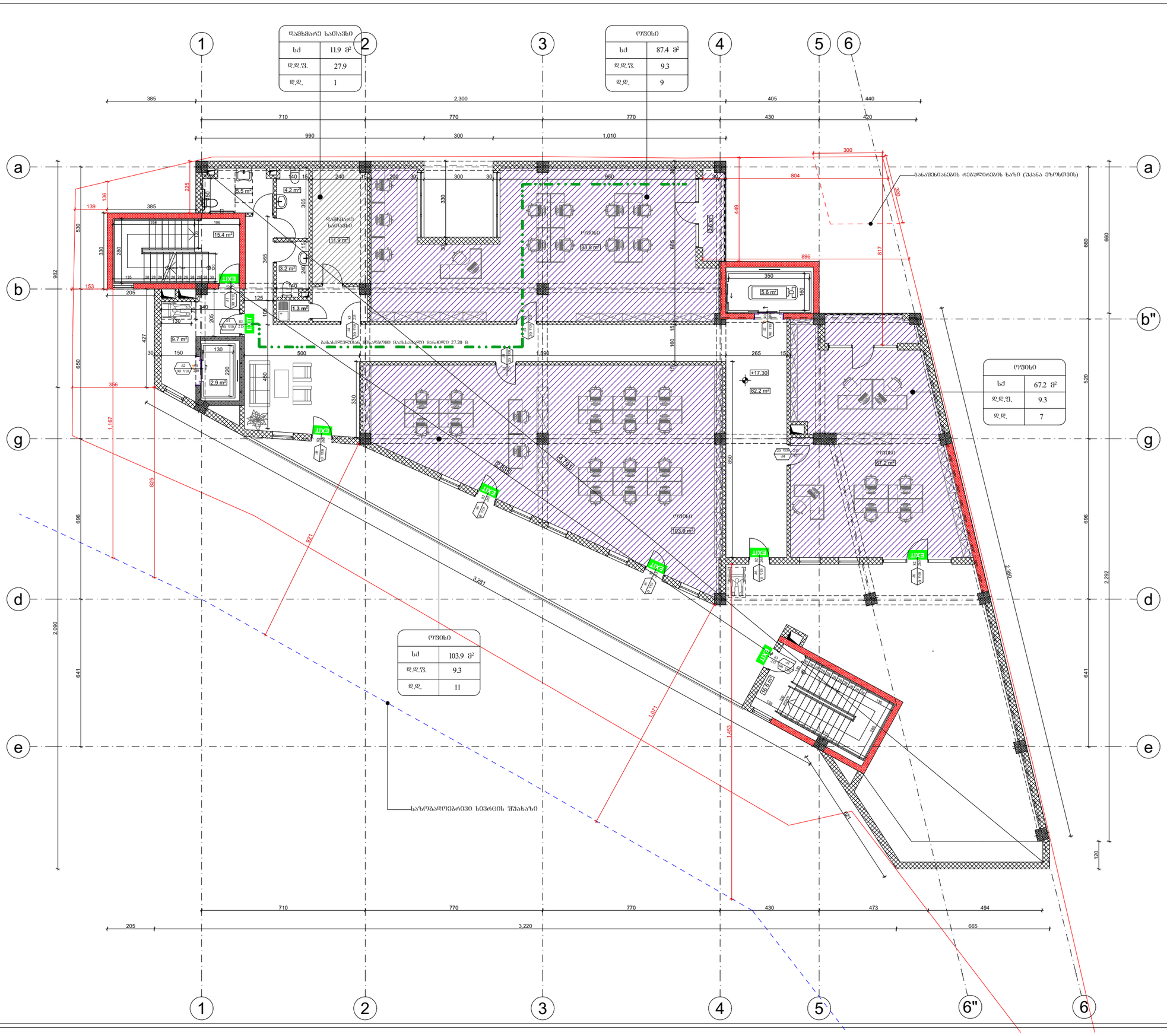

ფორმატი A-3	თბილისი, 2023წ.	ფაილის სახელი
	დაკვეთა №	

შენობა ნაგებობის დასახელება:
ოფისი

დაკავებულობისა და გასასვლელი
საშუალებების გეგმა **+17.30** ნიშნულზე

პირობითი აღნიშვნები:

- მიწის ნაკვეთის საზღვარი
- 300 — ხანძარსაწინააღმდეგო მანძილი
- 82 / 216 — 90 წთ — ხანძარმედეგობა; კარის ნუმერაცია; კარის თავისუფალი სიმაღლე
- დაკავებულობის ჯგუფი — ოფისი: ს/ძ 151 მ², დ. დ. ფ 9.3, დ. დ. 16 — სივრცის დასახელება; მთლიანი ფართი; დაკავებულობის დატვირთვის ფაქტორი; დაკავებულობის დატვირთვა
- გასასვლელთან მისადგომი მაქსიმალური სავალი მანძილი
- EXIT — გასასვლელის აღმნიშვნელი განათებული ნიშანი

დაკავებულობის ჯგუფების აღნიშვნები

დაკავებულობის ჯგუფები	დაკავებულობის ჯგუფის აღნიშვნა	ფერის კოდი
საცხოვრებელი ჯგუფი (ს/ც)		RGB (79,12,187)
სასაწყობო ჯგუფი (ს/წ)		RGB (136,135,134)
დამხმარე ჯგუფი (დ/ს)		RGB (57,57,56)

სართულის დაკავებულობის დატვირთვა: ----28

დამკვეთი: შპს "ოცნება"

მისამართი: ქალაქი თბილისი, სოფელი დიღომი, ბიორგი ბრწყინვალეს ქუჩა №68 ს/კ 01.72.14.055.157

საპროექტო ორგანიზაცია

თანამდებობა	გვარი	ხელმოწერა
დირექტორი	დ.ომანაძე	
არქიტექტორი	დ.ომანაძე	
შესრულა	დ.ომანაძე	

საპროექტო ლოგო	მისამართი
	ქ. თბილისი ც. დადიანის 90 TEL : 599 39-01-04

შ.პ.ს "შამა დეველოპმენტი"

თარიღი	10.12.2023	
სტადია	ფორმატი	ფურცლები
ფორმატი	A-3	A-000

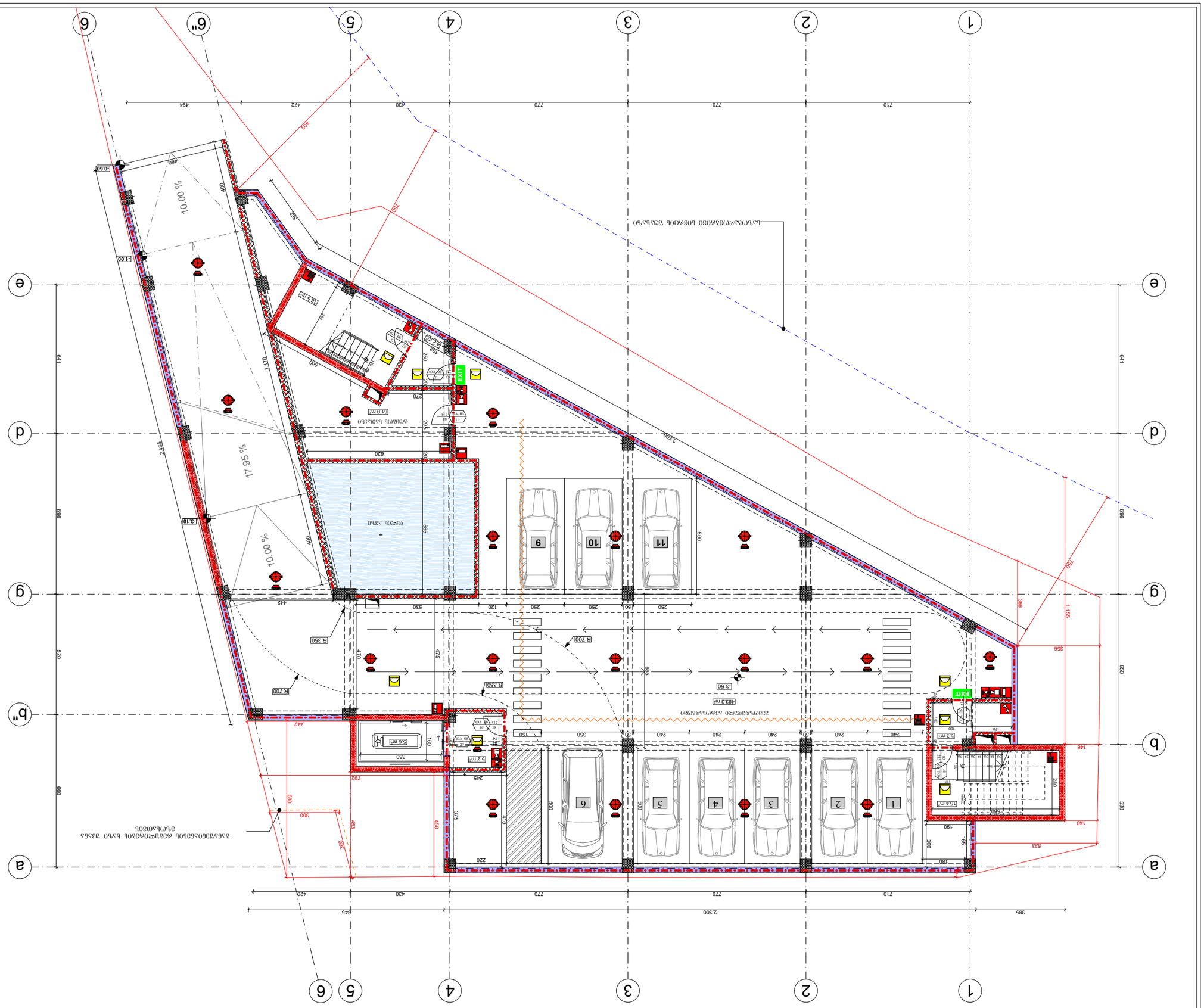

Проект № 28	
Обект: "Гараж"	
Зона: Дъждовни води от покрив и площадки	
Дренажни канали	
Дренажни канали с решетки, с вградена утаечна шахта	
Дренажни канали с решетки, с вградена пясъкоуловителна шахта	
Дренажна шахта	
Дренажни канали	
Посока на отводняване	
Наклон на дренажни канали	
Наклон на площадки	
Дренажни канали	
Дренажни канали с решетки, с вградена утаечна шахта	
Дренажни канали с решетки, с вградена пясъкоуловителна шахта	
Дренажна шахта

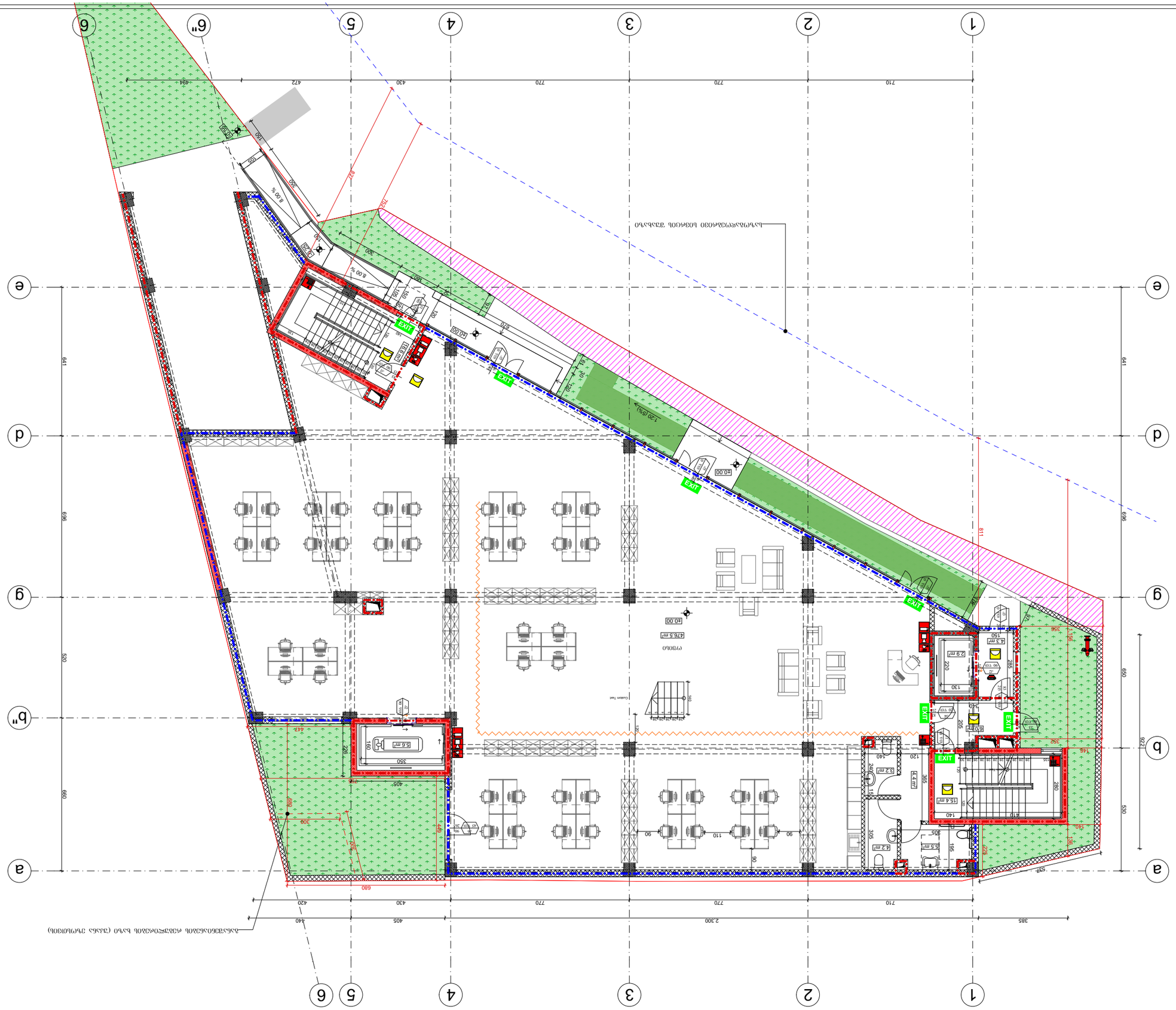

Обект:	Изграждане на „Многофамилно жилищно сграда с ИЕ=0.00 благоустрояване и ограждане в УПИ XVI-6599, кв. 39 по плана на гр. Ихтиман, общ. Ихтиман, обл. Софийска“
Адрес:	гр. Ихтиман, ул. „Стефан Караджа“ №28
Възложител:	„Ихтиман Инвест“ ЕООД
Проектант:	„Архитектурно бюро Ихтиман“ ЕООД
Фаза:	Работен проект
Мащаб:	1:150
Дата:	10.12.2023
Чертеж:	Обяснителна записка
Лист:	А-3
Общ брой листове:	А-000

гр. Ихтиман, ул. „Стефан Караджа“ №28

Изготвил: арх. Ивайло Стоянов Ангелов

Консултанти:

Част „Архитектура“	арх. Ивайло Ангелов
Част „Конструктивна“	инж. Ивайло Ангелов
Част „ВиК“	инж. Ивайло Ангелов
Част „Електро“	инж. Ивайло Ангелов
Част „ОВК“	инж. Ивайло Ангелов
Част „Пожарна безопасност“	инж. Ивайло Ангелов
Част „Енергийна ефективност“	инж. Ивайло Ангелов
Част „Геодезия“	инж. Ивайло Ангелов
Част „Паркоустройство“	инж. Ивайло Ангелов

Ивайло Стоянов Ангелов
Гр. Ихтиман 90
ТЕЛ : 599 39-01-04

Изграждане на „Многофамилно жилищно сграда с ИЕ=0.00 благоустрояване и ограждане в УПИ XVI-6599, кв. 39 по плана на гр. Ихтиман, общ. Ихтиман, обл. Софийска“

Изграждане на многофамилна жилищна сграда с ИЕ=0.00 благоустрояване и ограждане в УПИ XVI-6599, кв. 39 по плана на гр. Ихтиман, общ. Ихтиман, обл. Софийска, ул. „Стефан Караджа“ №28 ПИ 01.72.14.055.157 по КККР на гр. Ихтиман

Изграждане на многофамилна жилищна сграда с ИЕ=0.00 благоустрояване и ограждане в УПИ XVI-6599, кв. 39 по плана на гр. Ихтиман, общ. Ихтиман, обл. Софийска

Одобрил:	Одобрил:	Съгласувал:
арх. Ивайло Ангелов	инж. Ивайло Ангелов	
инж. Ивайло Ангелов	инж. Ивайло Ангелов	
инж. Ивайло Ангелов	инж. Ивайло Ангелов	

Изграждане на многофамилна жилищна сграда

Ивайло Стоянов Ангелов

Гр. Ихтиман 90
ТЕЛ : 599 39-01-04

Изготвил: арх. Ивайло Ангелов

Консултанти:

Част „Архитектура“	арх. Ивайло Ангелов
Част „Конструктивна“	инж. Ивайло Ангелов
Част „ВиК“	инж. Ивайло Ангелов
Част „Електро“	инж. Ивайло Ангелов
Част „ОВК“	инж. Ивайло Ангелов
Част „Пожарна безопасност“	инж. Ивайло Ангелов
Част „Енергийна ефективност“	инж. Ивайло Ангелов
Част „Геодезия“	инж. Ивайло Ангелов
Част „Паркоустройство“	инж. Ивайло Ангелов

Изграждане на „Многофамилно жилищно сграда с ИЕ=0.00 благоустрояване и ограждане в УПИ XVI-6599, кв. 39 по плана на гр. Ихтиман, общ. Ихтиман, обл. Софийска“

гр. Ихтиман, ул. „Стефан Караджа“ №28

Обект:	Изграждане на „Многофамилно жилищно сграда с ИЕ=0.00 благоустрояване и ограждане в УПИ XVI-6599, кв. 39 по плана на гр. Ихтиман, общ. Ихтиман, обл. Софийска“
Адрес:	гр. Ихтиман, ул. „Стефан Караджа“ №28
Възложител:	„Ихтиман Инвест“ ЕООД
Проектант:	„Архитектурно бюро Ихтиман“ ЕООД
Фаза:	Работен проект
Мащаб:	1:150
Дата:	10.12.2023
Чертеж:	Обяснителна записка
Лист:	А-3
Общ брой листове:	А-000

Изграждане на многофамилна жилищна сграда с ИЕ=0.00 благоустрояване и ограждане в УПИ XVI-6599, кв. 39 по плана на гр. Ихтиман, общ. Ихтиман, обл. Софийска, ул. „Стефан Караджа“ №28 ПИ 01.72.14.055.157 по КККР на гр. Ихтиман

Изграждане на многофамилна жилищна сграда

Одобрил:	Одобрил:	Съгласувал:
арх. Ивайло Ангелов	инж. Ивайло Ангелов	
инж. Ивайло Ангелов	инж. Ивайло Ангелов	
инж. Ивайло Ангелов	инж. Ивайло Ангелов	

Ивайло Стоянов Ангелов

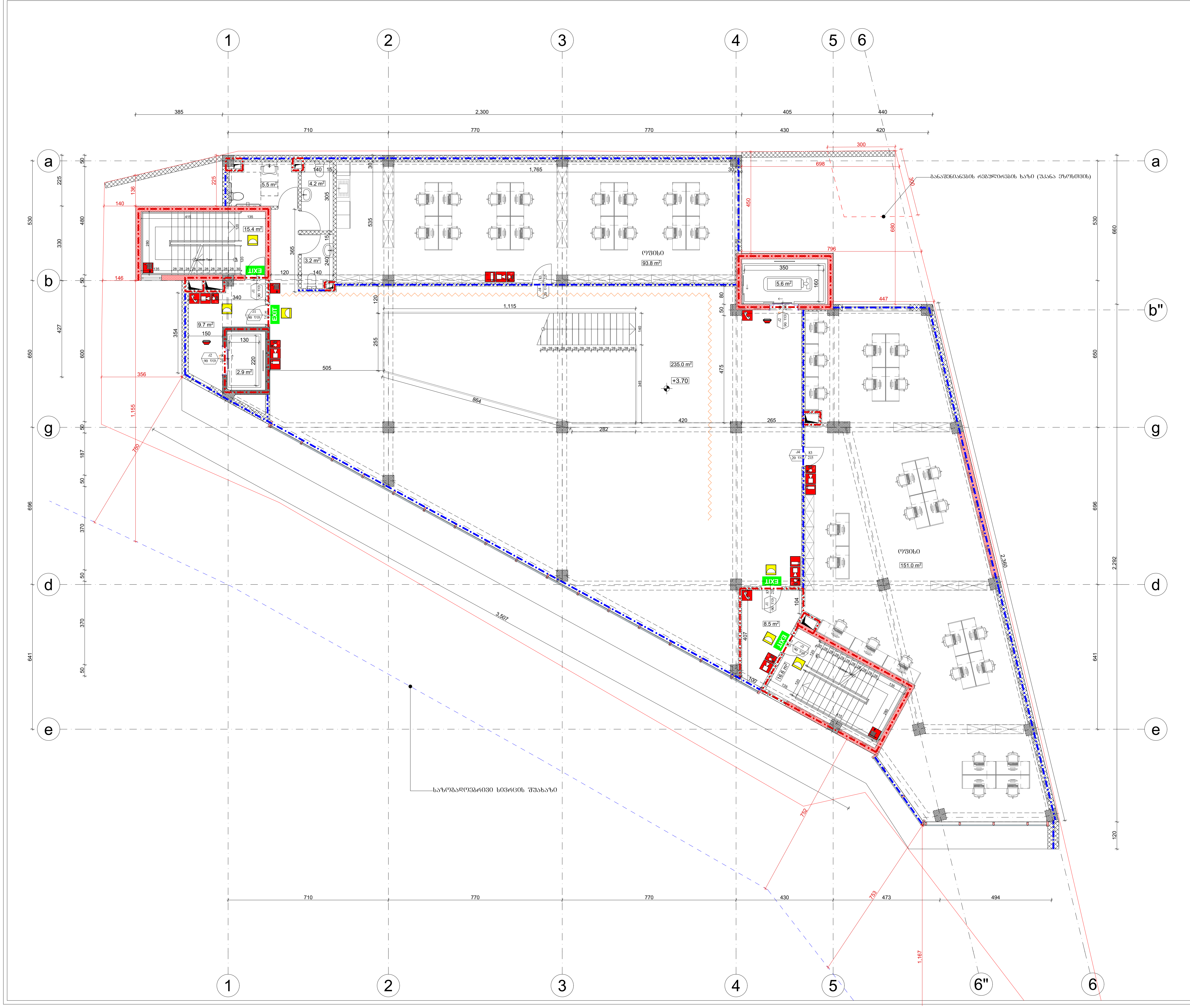

ფორმატი A-3	თბილისი, 2023წ. დაკვეთა №	ფაილის სახელი

შენობა ნაგებობის ფუნქცია:
ოფისი

ხანძარსაწინააღმდეგო გეგმა +3.70 ნიშნულზე

პირობითი აღნიშვნები:

	მიწის ნაკვეთის საზღვარი
300	ხანძარსაწინააღმდეგო მანძილი
82 / 216 — 90 წთ. / კ1	კარის თავისუფალი სიგანე ხანძარმედეგობა კარის ნუმერაცია კარის თავისუფალი სიმაღლე
	2 საათიანი ცეცხლმედეგობის აღმნიშვნელი ხაზი
	1 საათიანი ცეცხლმედეგობის აღმნიშვნელი ხაზი
	გასასვლელთან მისაღწევი მაქსიმალური სავალი მანძილი
EXIT	გასასვლელის აღმნიშვნელი განათებული ნიშანი

სიმბოლოს სახელწოდება

	ხელის ცეცხლმაქრი
	ავტოსაშხეფი
	კვამლის ავტომატური აღმომჩენი
	ორმხრივი კავშირის სისტემა
	დამკავებელთა შეტყობინების სისტემა
	სახანძრო განგაშის ღილაკი
	საავარიო განათება
	სახანძრო-სამაშველო სამსახურის მიერ გამოსაყენებელი მისაერთებელი
	სახანძრო ჰიდრანტი

სართულის დაკავებულობის დატვირთვა: ----28

დამკვეთი: შპს "ოცნება"

მისამართი: ქალაქი თბილისი, სოფელი დიღომი, გიორგი ბრწყინვალეს ქუჩა №68 ს/კ 01.72.14.055.157

საპროექტო ორგანიზაცია

თანამდებობა	გვარი	ხელმოწერა
დირექტორი	დ.ომანაძე	
არქიტექტორი	დ.ომანაძე	
შეასრულა	დ.ომანაძე	

საპროექტო ლოგო	მისამართი
	ქ. თბილისი ც. დადიანის 90 TEL : 599 39-01-04

შ.პ.ს "გამა დეველოპმენტი"

თარიღი	10.12.2023	მ 1:150
სტადია	ფორმატი	ფურცლები
ფორმატი	A-3	A-000

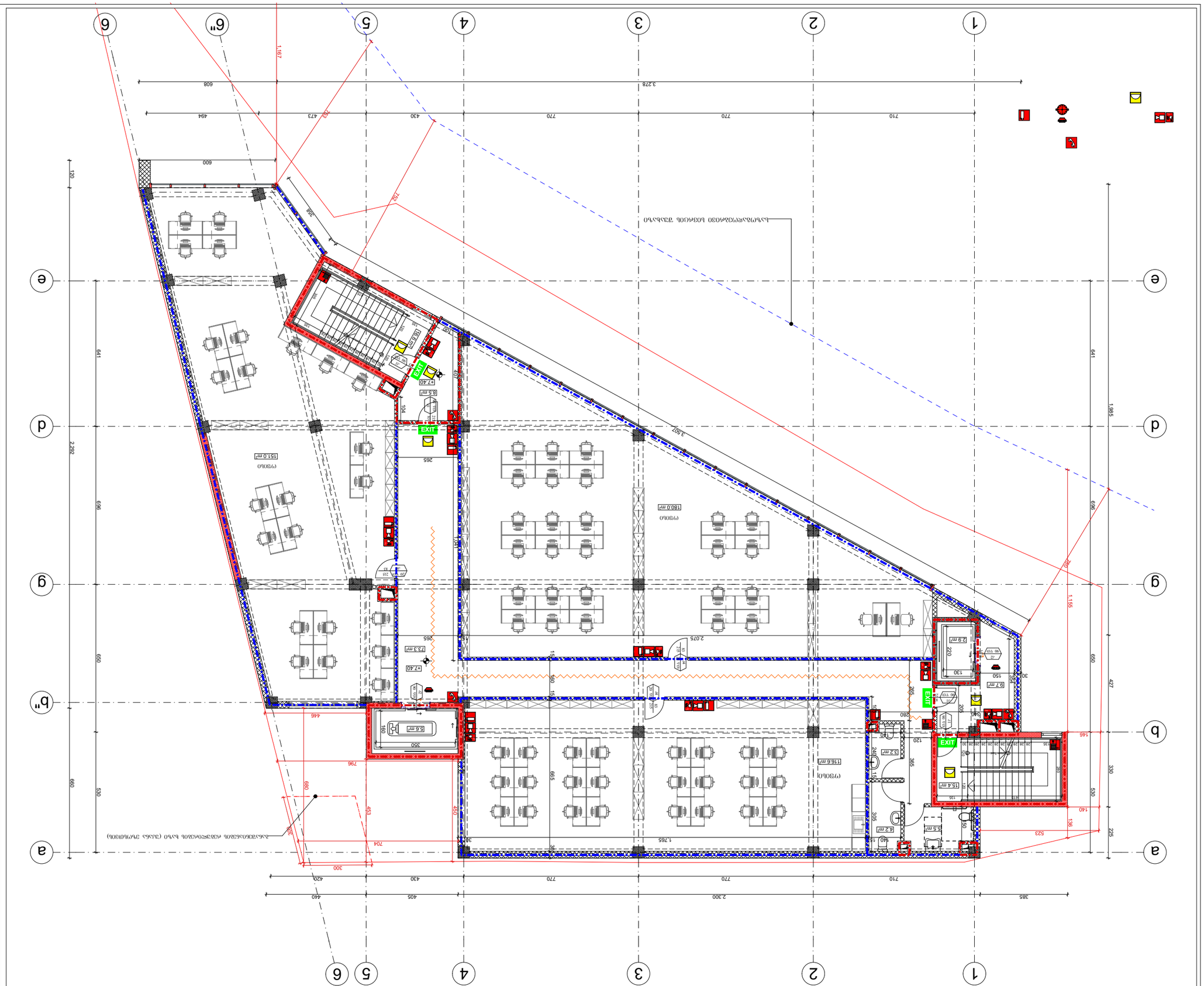
1
2
3
4
5
6
6"
a
b
b"
d
e
g
EXIT
Exit
7.40
5.6 m²
8.5 m²
151.0 m²
180.0 m²
116.5 m²
73.3 m²
2.9 m²
9.7 m²
6.2 m²
4.2 m²
5.5 m²
15.4 m²
2.075
1.765
1.155
1.985
2.300
3.278
2.827
2.292
641
696
650
530
427
330
225
140
136
523
385
440
405
420
430
770
710
494
473
608
600
446
453
450
704
796
300
265
280
240
220
150
146
130
120
105
100
90
80
70
60
50
40
30
20
15
10
5
0
1.167
1.167
1.167

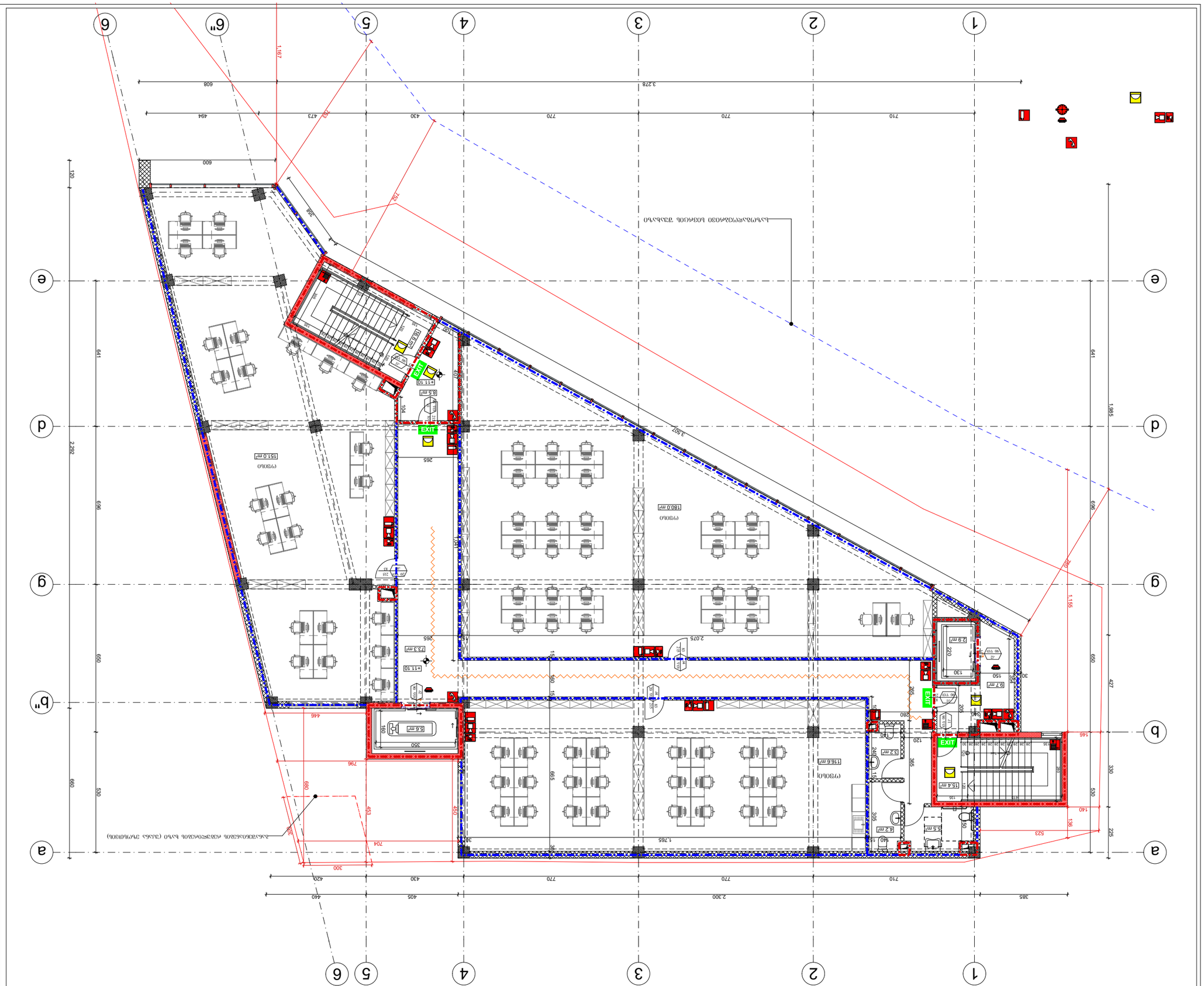
1
2
3
4
5
6
6"
a
b
b"
d
e
g
EXIT
Exit
1.765
2.075
2.827
3.278
608
600
494
473
430
770
710
641
1985
696
650
427
330
530
225
140
136
523
385
420
440
405
2.300
1.155
1.167
2.292
2.302
1.765
1.765
1.765

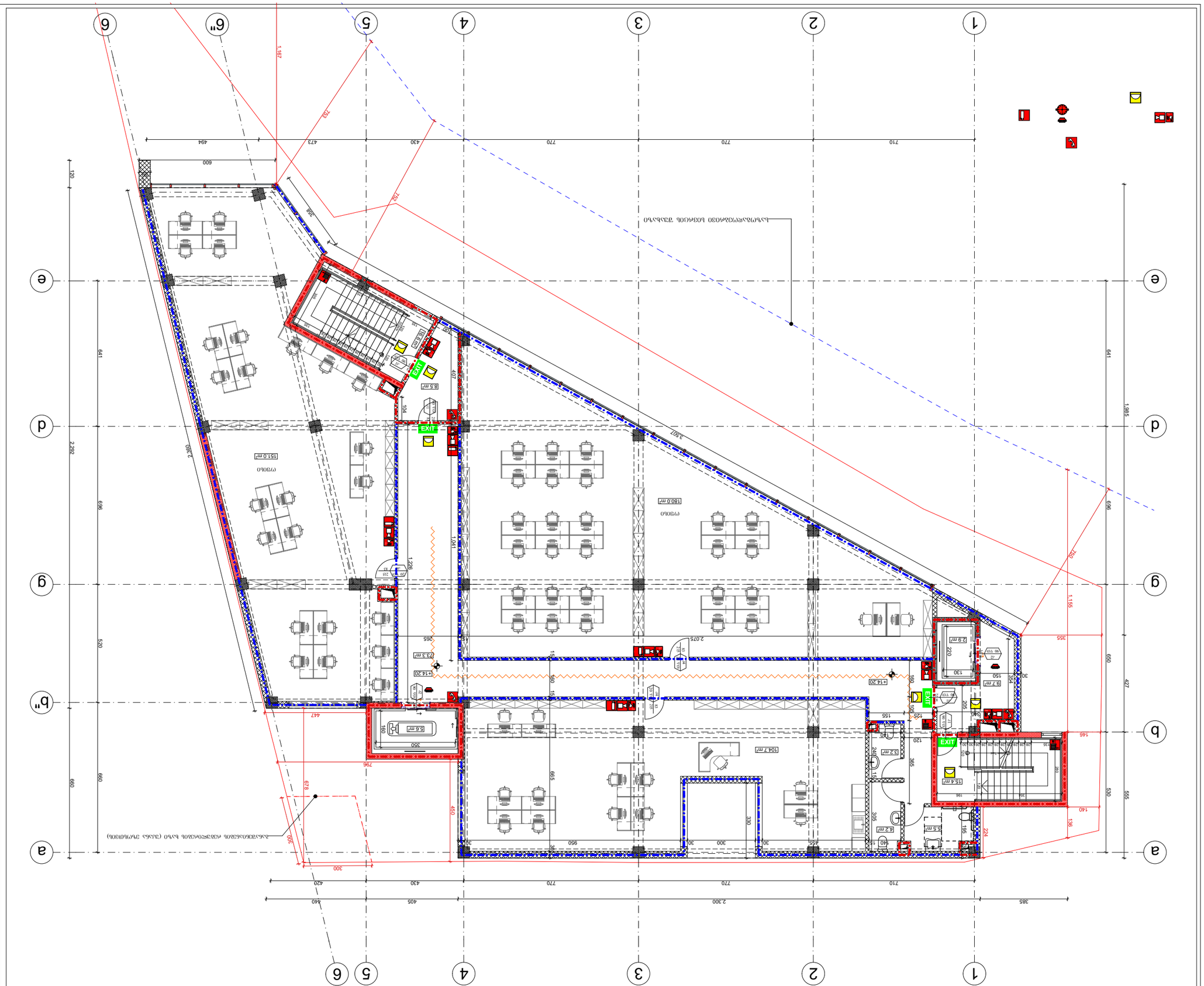

ფორმატი А-3	თარიღი, 2023წ.
	ფურცლის №:
შენობის ადგილმდებარეობა: ქ. თბილისი, ვაკის რაიონი, ი. ჭავჭავაძის გამზირი №68 ს/კ 01.72.14.055.157	
ბანკომატის ადგილმდებარეობის სქემა +14.20 ნიშნულზე	
პირველი სართულის გეგმა	
ევაკუაციის მიმართულება	
ხანძარსაწინააღმდეგო ინვენტარის განთავსების ადგილი	
ხანძარსაწინააღმდეგო ინვენტარი	

ევაკუაციის მარშრუტის სიგრძე: ---28

ევაკუაციის გეგმა "ოქტავა"

შენობა-ნაგებობა: ქალაქის თავლა, ს/კ ჩიტაია, ფიზიკური პირის საკუთრება, ი. ჭავჭავაძის გამზირი №68 ს/კ 01.72.14.055.157

ხანძარსაწინააღმდეგო ინვენტარის ადგილმდებარეობის სქემა

ფართი	ფ.მ.3,5კვ
ფიზიკური პირი	ფ.მ.3,5კვ
ფიზიკური პირი	ფ.მ.3,5კვ
ფიზიკური პირი	ფ.მ.3,5კვ

ხანძარსაწინააღმდეგო ინვენტარის ადგილმდებარეობის სქემა	შენობა-ნაგებობის ნომერი
	ა. თავისუფლების ქ. 90 ტელ : 599 39-01-04

"ქალაქ ფეიერვერკის" ბ.პ.ა.

მასშტაბი	1:150
ნახაზის	10.12.2023
ფურცლის	ფურცლების
ფურცლის	A-3
	A-000

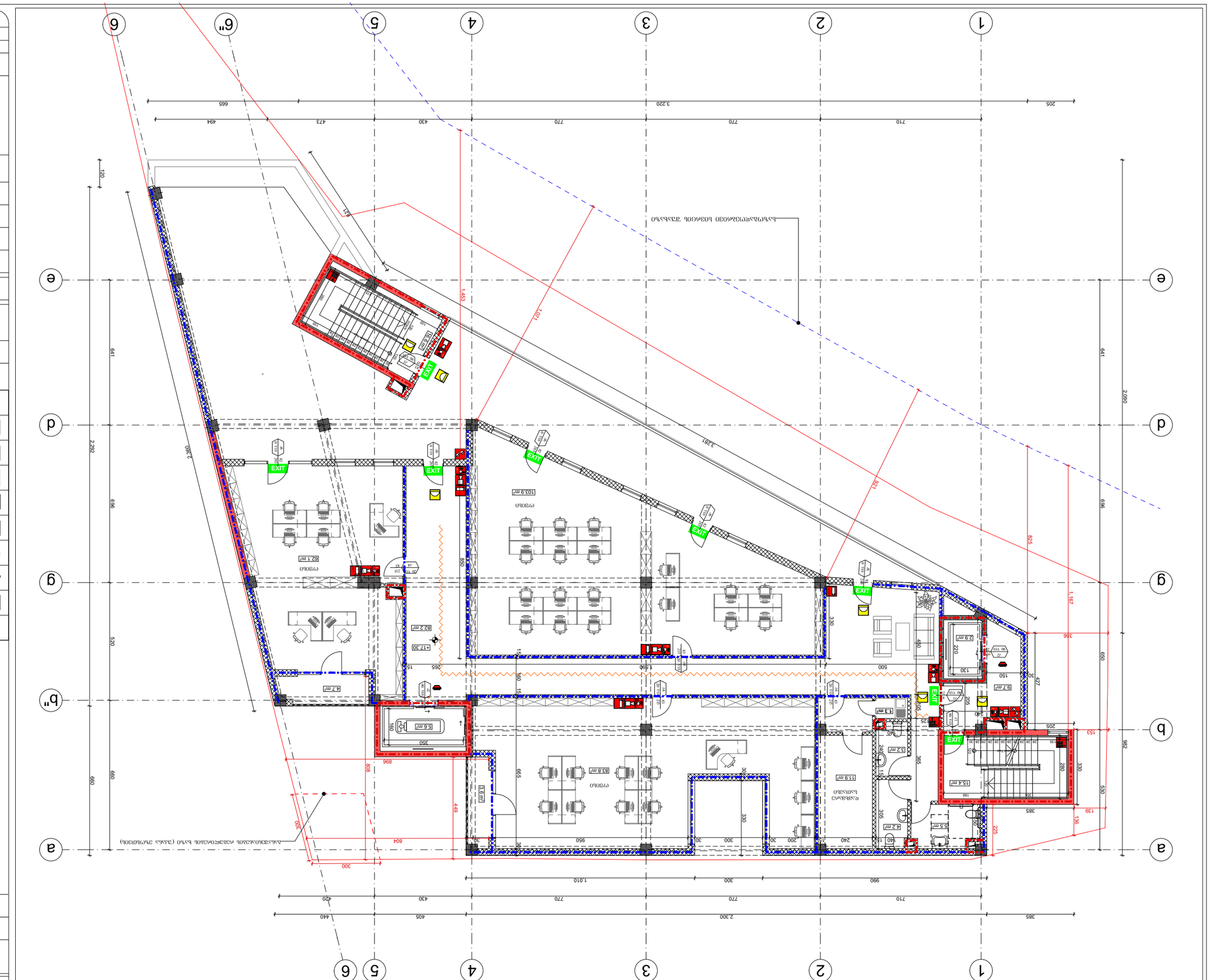

ЗАГЛАВИЕ НА ЧЕРТЕЖА: "ПЛАН ЕВАКУАЦИЯ"		
ЗАЛОЖЕНИЕ: ДЕТСКА ГРАДИНА ОБЩИНСКА, ЦЕНТЪР ЖОЛИЧЕ, ЗОНА ЗА ЕТАЖНО ЖИЛИЩНО СТРОИТЕЛСТВО УПИ №68 Ц/З 01.72.14.055.157		
ЗАЛОЖЕНИЕ ЗА ПЛАН ЕВАКУАЦИЯ		
ОБЩА ЗАСТРОЕНА ПЛОЩ	ЗАСТ.	ВЪЗЛАГАТЕЛ
ЖИЛИЩНА ЗАСТРОЕНА	ЖИЛ.ЗАСТ.	
ЗАСТРОЕНА ПЛОЩ НА ЖИЛИЩНИ СГРАДИ	ЖИЛ.ЗАСТ.	
ЗАСТРОЕНА ПЛОЩ	ЖИЛ.ЗАСТ.	
ЗАЛОЖЕНИЕ ЗА ПЛАН ЕВАКУАЦИЯ		
ЗАЛОЖЕНИЕ: ДЕТСКА ГРАДИНА ОБЩИНСКА, ЦЕНТЪР ЖОЛИЧЕ, ЗОНА ЗА ЕТАЖНО ЖИЛИЩНО СТРОИТЕЛСТВО УПИ №68 Ц/З 01.72.14.055.157		
ЗАЛОЖЕНИЕ ЗА ПЛАН ЕВАКУАЦИЯ		
ОБЩА ЗАСТРОЕНА ПЛОЩ	ЗАСТ.	ВЪЗЛАГАТЕЛ
ЖИЛИЩНА ЗАСТРОЕНА	ЖИЛ.ЗАСТ.	
ЗАСТРОЕНА ПЛОЩ НА ЖИЛИЩНИ СГРАДИ	ЖИЛ.ЗАСТ.	
ЗАСТРОЕНА ПЛОЩ	ЖИЛ.ЗАСТ.	

ЗАЛОЖЕНИЕ ЗА ПЛАН ЕВАКУАЦИЯ	
ЗАЛОЖЕНИЕ: ДЕТСКА ГРАДИНА ОБЩИНСКА, ЦЕНТЪР ЖОЛИЧЕ, ЗОНА ЗА ЕТАЖНО ЖИЛИЩНО СТРОИТЕЛСТВО УПИ №68 Ц/З 01.72.14.055.157	
ЗАЛОЖЕНИЕ ЗА ПЛАН ЕВАКУАЦИЯ	
ОБЩА ЗАСТРОЕНА ПЛОЩ	ЗАСТ.
ЖИЛИЩНА ЗАСТРОЕНА	ЖИЛ.ЗАСТ.
ЗАСТРОЕНА ПЛОЩ НА ЖИЛИЩНИ СГРАДИ	ЖИЛ.ЗАСТ.
ЗАСТРОЕНА ПЛОЩ	ЖИЛ.ЗАСТ.

ЗАЛОЖЕНИЕ ЗА ПЛАН ЕВАКУАЦИЯ

ЗАЛОЖЕНИЕ: ДЕТСКА ГРАДИНА ОБЩИНСКА, ЦЕНТЪР ЖОЛИЧЕ, ЗОНА ЗА ЕТАЖНО ЖИЛИЩНО СТРОИТЕЛСТВО УПИ №68 Ц/З 01.72.14.055.157

ЗАЛОЖЕНИЕ ЗА ПЛАН ЕВАКУАЦИЯ

ОБЩА ЗАСТРОЕНА ПЛОЩ	ЗАСТ.	ВЪЗЛАГАТЕЛ
ЖИЛИЩНА ЗАСТРОЕНА	ЖИЛ.ЗАСТ.	
ЗАСТРОЕНА ПЛОЩ НА ЖИЛИЩНИ СГРАДИ	ЖИЛ.ЗАСТ.	
ЗАСТРОЕНА ПЛОЩ	ЖИЛ.ЗАСТ.

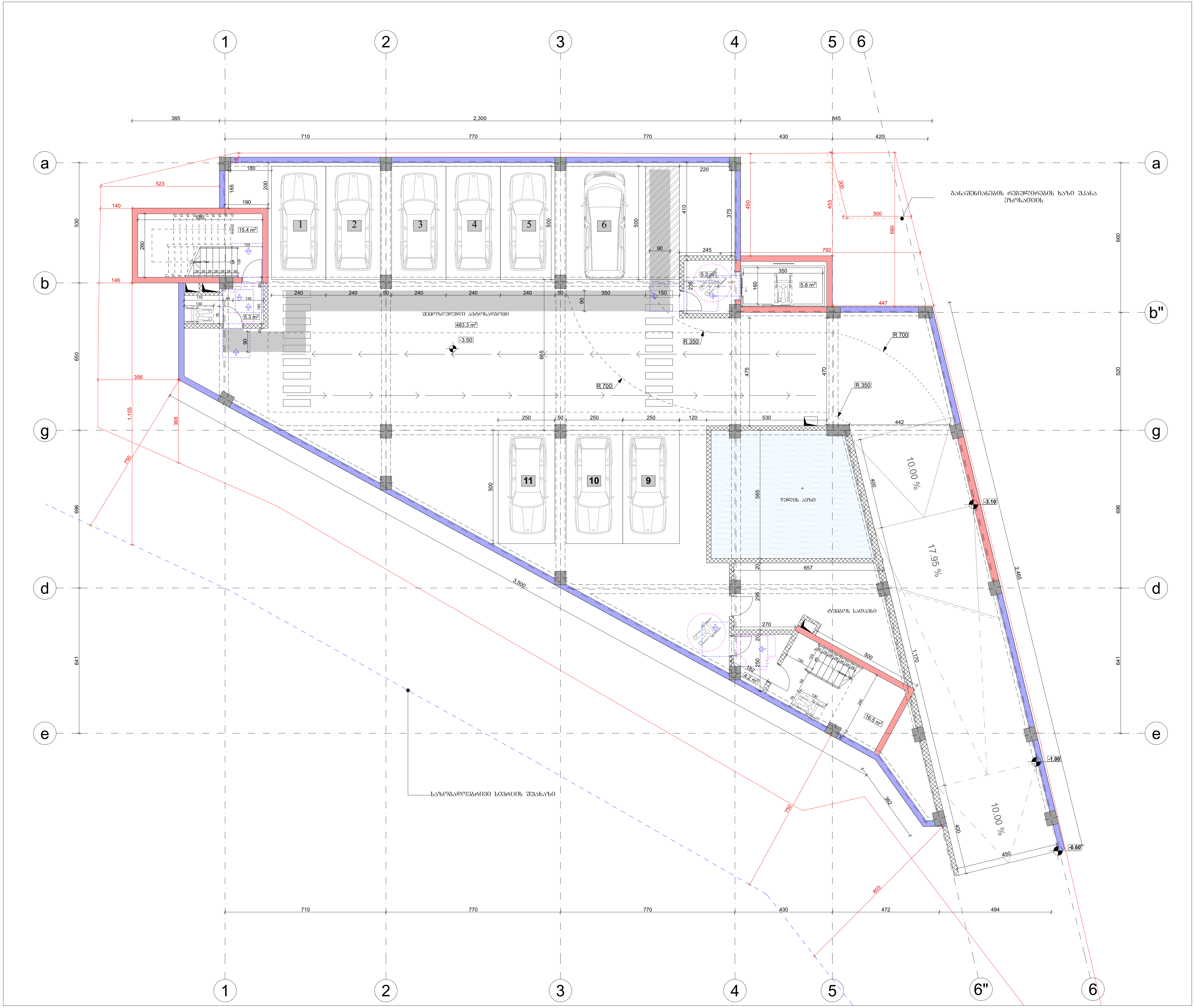

შენობა ნაგებობის ფუნქცია:
ოფისი

მისაწვდომობის გეგმა -3.50 ნიშნულზე

პირობითი ნიშნები:

მისაწვდომი სვლაგეზი

მოსატრიალებელი სივრცეები:

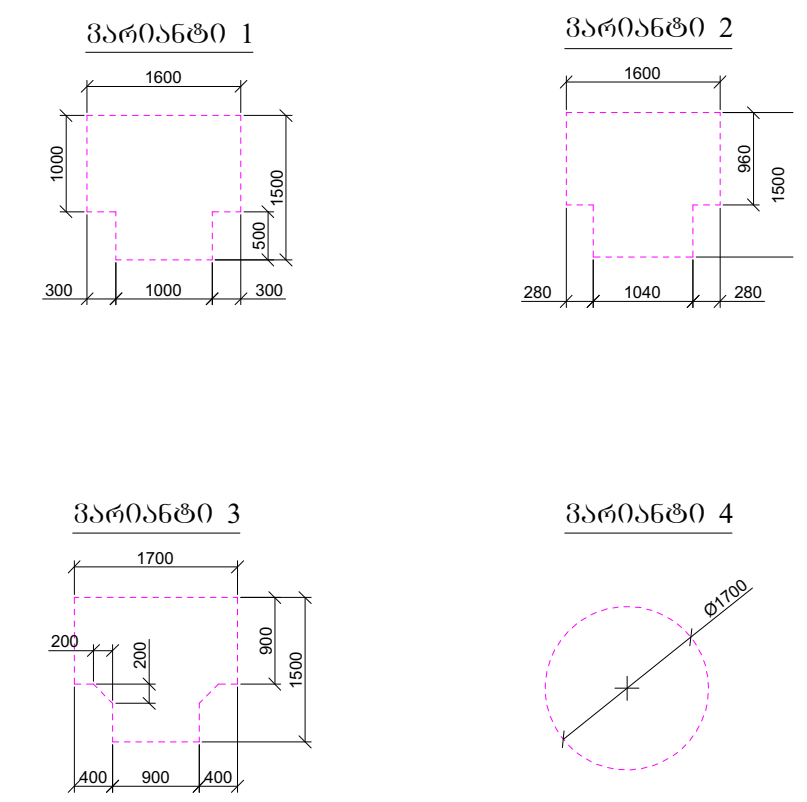

კარის წინ თავისუფალი სივრცე:

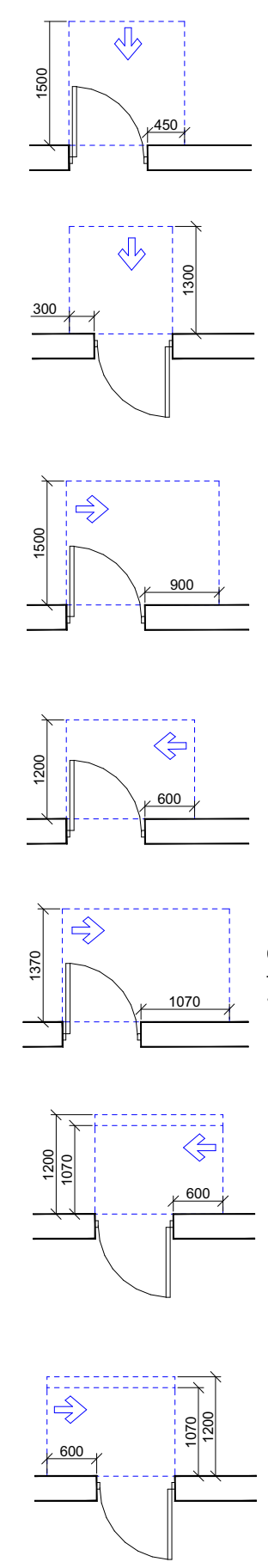

თავისუფალი სივრცე კართან მანევრირებისთვის
- ანჯამიანი კარი
წინიდან მისაწვდომი - გამოწევით გაღება

თავისუფალი სივრცე კართან მანევრირებისთვის
- ანჯამიანი კარი
წინიდან მისაწვდომი - მიწოლით გაღება

თავისუფალი სივრცე კართან მანევრირებისთვის
- ანჯამიანი კარი
ანჯამის მხრიდან მისაწვდომი - გამოწევით გაღება

თავისუფალი სივრცე კართან მანევრირებისთვის
- ანჯამიანი კარი
საკეტის მხრიდან მისაწვდომი - გამოწევით გაღება

თავისუფალი სივრცე კართან მანევრირებისთვის
- ანჯამიანი კარი
ანჯამის მხრიდან მისაწვდომი - გამოწევით გაღება

თავისუფალი სივრცე კართან მანევრირებისთვის
- ანჯამიანი კარი
ანჯამის მხრიდან მისაწვდომი - მიწოლით გაღება
120 მინ. თუ მოწყობილია მიმხურავი

თავისუფალი სივრცე კართან მანევრირებისთვის
- ანჯამიანი კარი
საკეტის მხრიდან მისაწვდომი - მიწოლით გაღება
120 მინ. თუ მოწყობილია მიმხურავი

დამკვეთი: შპს "ოცნება"

მისამართი: ქალაქი თბილისი, სოფელი დიღომი, გიორგი ბრწყინვალეს ქუჩა №68 ს/კ 01.72.14.055.157

დირექტორი, მთ. არქიტექტორი	დ.ომანაძე	
შეასრულა	დ.ომანაძე	
შ.პ.ს "გამა დეველოპმენტი"	ც. დადიანის 90 TEL : 599 39-01-04	
თარიღი	10.12.2023	მ 1:150
სტადია	ფორმატი	ფურცლები
ფორმატი	A-3	A-000



შენობა ნაგებობის დუნძრცია:

ოფისი

მისაწვდომობის გეგმა ±0.00 ნიშნულზე

პირობითი ნიშნები:

მისაწვდომი სვლაგეზი

მოსატრიალებელი სივრცეები:

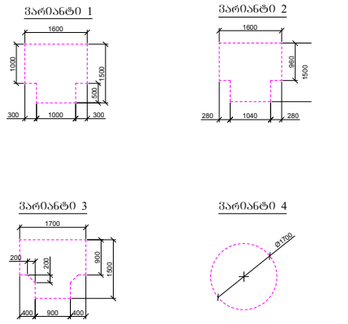

კარის წინ მაკონსულტირებელი სივრცე:

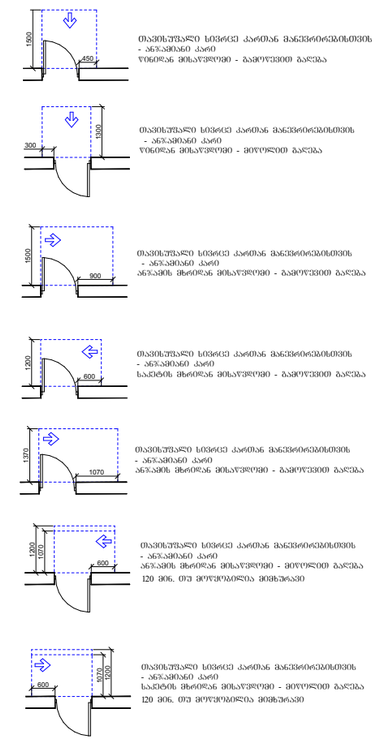

მაკონსულტირებელი სივრცე კართან მანევრირებისთვის
- ანჯამიანი კარი
წინიდან მისაწვდომი - გაღებით

მაკონსულტირებელი სივრცე კართან მანევრირებისთვის
- ანჯამიანი კარი
ანჯამის მხრიდან მისაწვდომი - გაღებით

მაკონსულტირებელი სივრცე კართან მანევრირებისთვის
- ანჯამიანი კარი
სახელის მხრიდან მისაწვდომი - გაღებით

მაკონსულტირებელი სივრცე კართან მანევრირებისთვის
- ანჯამიანი კარი
ანჯამის მხრიდან მისაწვდომი - გაღებით
120 მმ, თუ მოწინააღმდეგეა მოძრაობა

მაკონსულტირებელი სივრცე კართან მანევრირებისთვის
- ანჯამიანი კარი
სახელის მხრიდან მისაწვდომი - გაღებით
120 მმ, თუ მოწინააღმდეგეა მოძრაობა

დამკვეთი: შპს "ოცნება"

მისამართი: ქალაქი თბილისი, სოფელი დიღომი, ბიორბი ბრწყინვალეს ქუჩა №68 ს/კ 01.72.14.055.157

დირექტორი, მთ. არქიტექტორი	დ.ღომანაძე	
შესრულა	დ.ღომანაძე	
შ.პ.ს "ბამა დეველოპმენტი"	ც. დადიანის 90 TEL : 599 39-01-04	
თარიღი	10.12.2023	მ 1:150
სტადია	ფორმატი	ფურცლები
ფორმატი	A-3	A-000

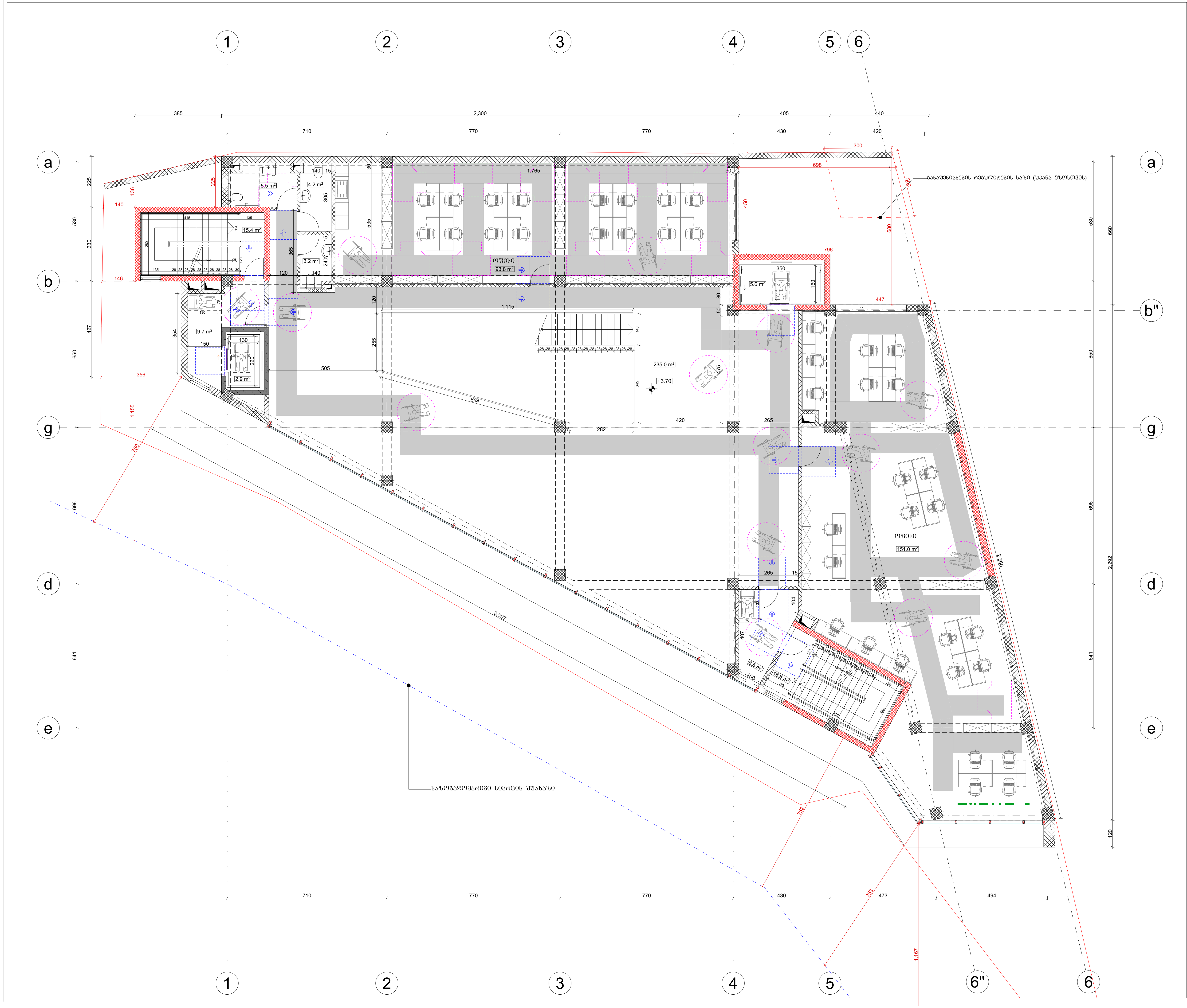

შენობა ნაგებობის ფუნქცია:
ოფისი

მისაწვდომობის გეგმა +3.70 ნიშნულზე

პირობითი ნიშნები:

მისაწვდომი სვლაგეზი

მოსატრიალებელი სივრცეები:

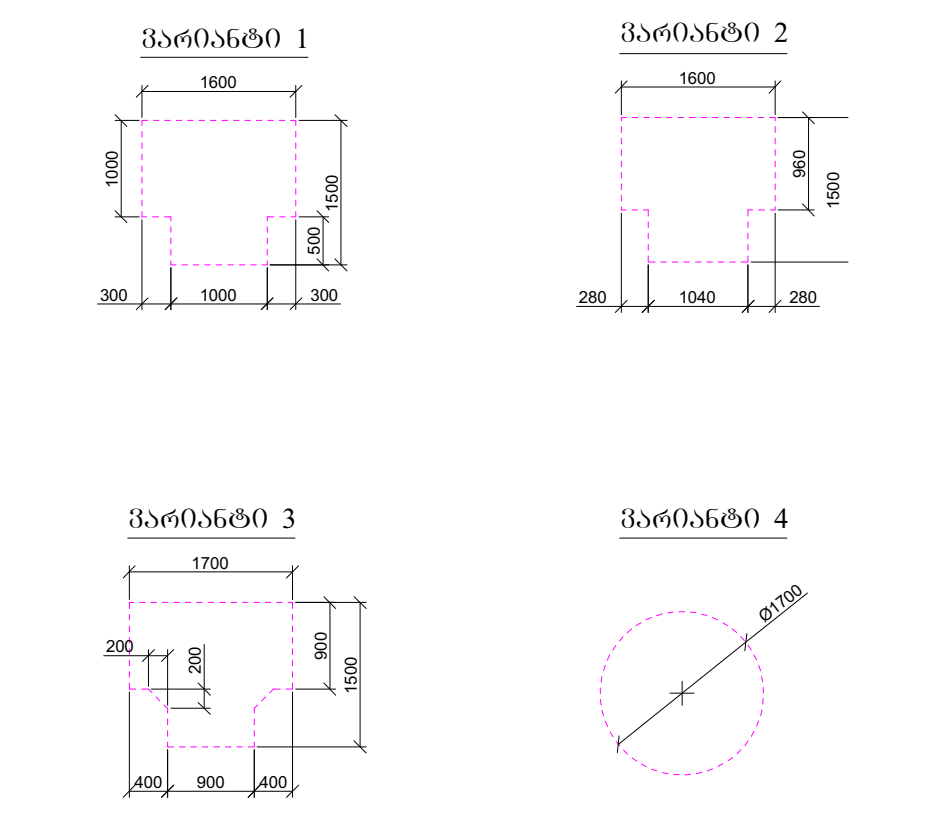

კარის წინ თავისუფალი სივრცე:

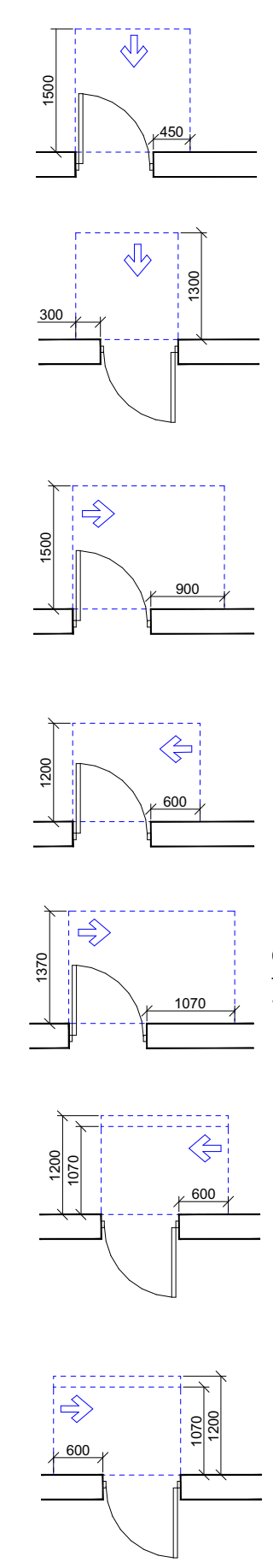

თავისუფალი სივრცე კართან მანევრირებისთვის
- ანჯამიანი კარი
წინიდან მისაწვდომი - გამოწევით გაღება

თავისუფალი სივრცე კართან მანევრირებისთვის
- ანჯამიანი კარი
წინიდან მისაწვდომი - მიწოლით გაღება

თავისუფალი სივრცე კართან მანევრირებისთვის
- ანჯამიანი კარი
ანჯამის მხრიდან მისაწვდომი - გამოწევით გაღება

თავისუფალი სივრცე კართან მანევრირებისთვის
- ანჯამიანი კარი
საკეტის მხრიდან მისაწვდომი - გამოწევით გაღება

თავისუფალი სივრცე კართან მანევრირებისთვის
- ანჯამიანი კარი
ანჯამის მხრიდან მისაწვდომი - გამოწევით გაღება

თავისუფალი სივრცე კართან მანევრირებისთვის
- ანჯამიანი კარი
ანჯამის მხრიდან მისაწვდომი - მიწოლით გაღება
120 მინ. თუ მოწყობილია მიმხურავი

თავისუფალი სივრცე კართან მანევრირებისთვის
- ანჯამიანი კარი
საკეტის მხრიდან მისაწვდომი - მიწოლით გაღება
120 მინ. თუ მოწყობილია მიმხურავი

დამკვეთი: შპს "ოცნება"

მისამართი: ქალაქი თბილისი, სოფელი დიღომი, გიორგი ბრწყინვალეს ქუჩა №68 ს/კ 01.72.14.055.157

დირექტორი, მთ. არქიტექტორი	დ.ომანაძე	
შეასრულა	დ.ომანაძე	
შ.პ.ს "გამა დეველოპმენტი"	ც. დადიანის 90 TEL : 599 39-01-04	
თარიღი	10.12.2023	მ 1:150
სტადია	ფორმატი	ფურცლები
ფორმატი	A-3	A-000

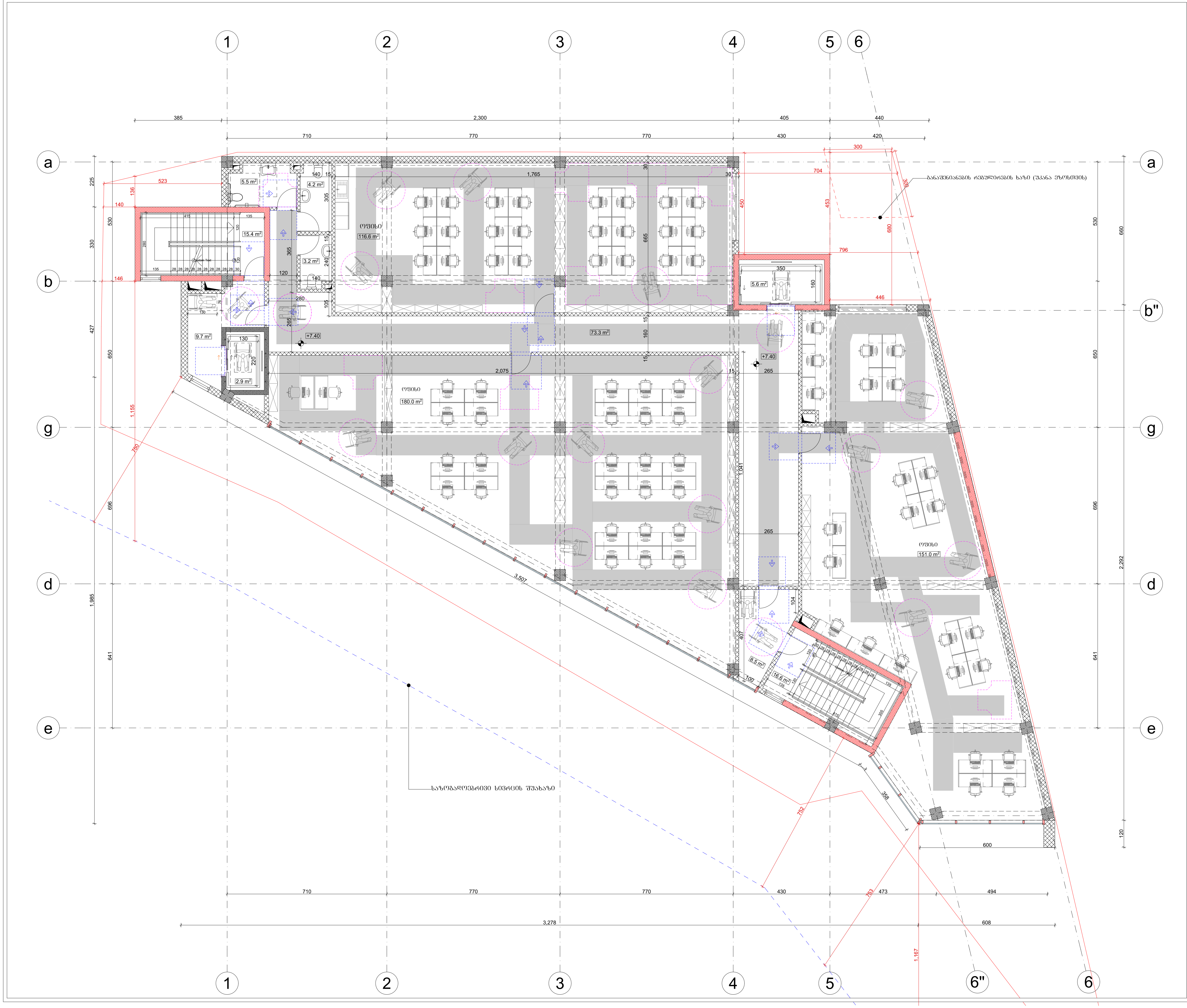

შენობა ნაგებობის ფუნქცია:
ოფისი

მისაწვდომობის გეგმა +7.40 ნიშნულზე

პირობითი ნიშნები:

მისაწვდომი სვლაგეზი

მოსატრიალებელი სივრცეები:

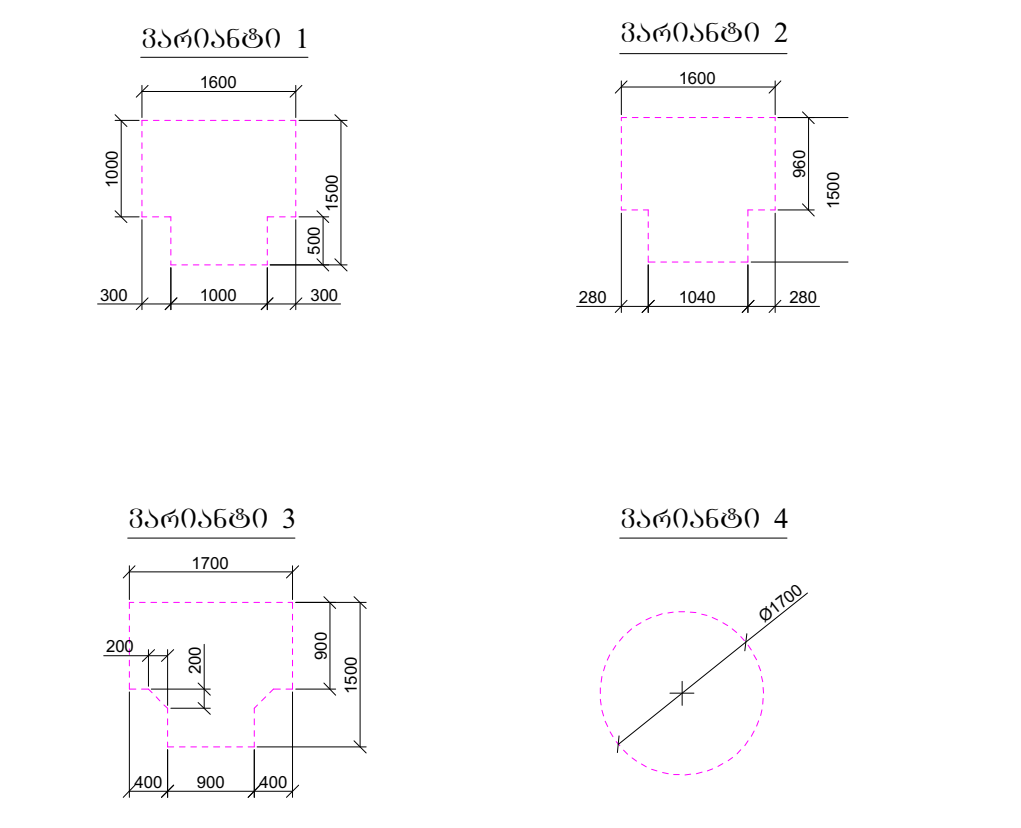

კარის წინ თავისუფალი სივრცე:

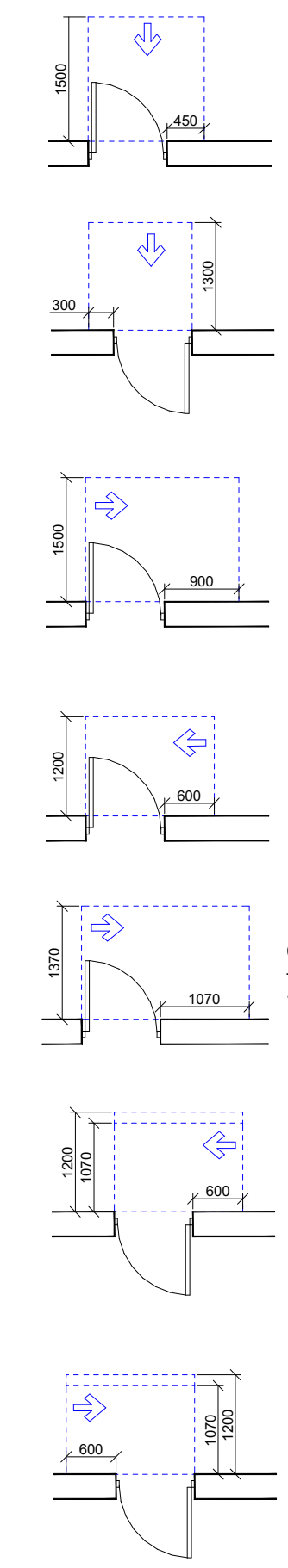

თავისუფალი სივრცე კართან მანევრირებისთვის
- ანჯამიანი კარი
წინიდან მისაწვდომი - გამოწევით გაღება

თავისუფალი სივრცე კართან მანევრირებისთვის
- ანჯამიანი კარი
წინიდან მისაწვდომი - მიწოლით გაღება

თავისუფალი სივრცე კართან მანევრირებისთვის
- ანჯამიანი კარი
ანჯამის მხრიდან მისაწვდომი - გამოწევით გაღება

თავისუფალი სივრცე კართან მანევრირებისთვის
- ანჯამიანი კარი
საკეტის მხრიდან მისაწვდომი - გამოწევით გაღება

თავისუფალი სივრცე კართან მანევრირებისთვის
- ანჯამიანი კარი
ანჯამის მხრიდან მისაწვდომი - გამოწევით გაღება

თავისუფალი სივრცე კართან მანევრირებისთვის
- ანჯამიანი კარი
ანჯამის მხრიდან მისაწვდომი - მიწოლით გაღება
120 მინ. თუ მოწყობილია მიმხურავი

თავისუფალი სივრცე კართან მანევრირებისთვის
- ანჯამიანი კარი
საკეტის მხრიდან მისაწვდომი - მიწოლით გაღება
120 მინ. თუ მოწყობილია მიმხურავი

დამკვეთი: შპს "ოცნება"

მისამართი: ქალაქი თბილისი, სოფელი დიღომი, გიორგი ბრწყინვალეს ქუჩა №68 ს/კ 01.72.14.055.157

დირექტორი, მთ. არქიტექტორი	დ.ომანაძე	
შეასრულა	დ.ომანაძე	
შ.პ.ს "გამა დეველოპმენტი"	ც. დადიანის 90 TEL : 599 39-01-04	
თარიღი	10.12.2023	მ 1:150
სტადია	ფორმატი	ფურცლები
ფორმატი	A-3	A-000

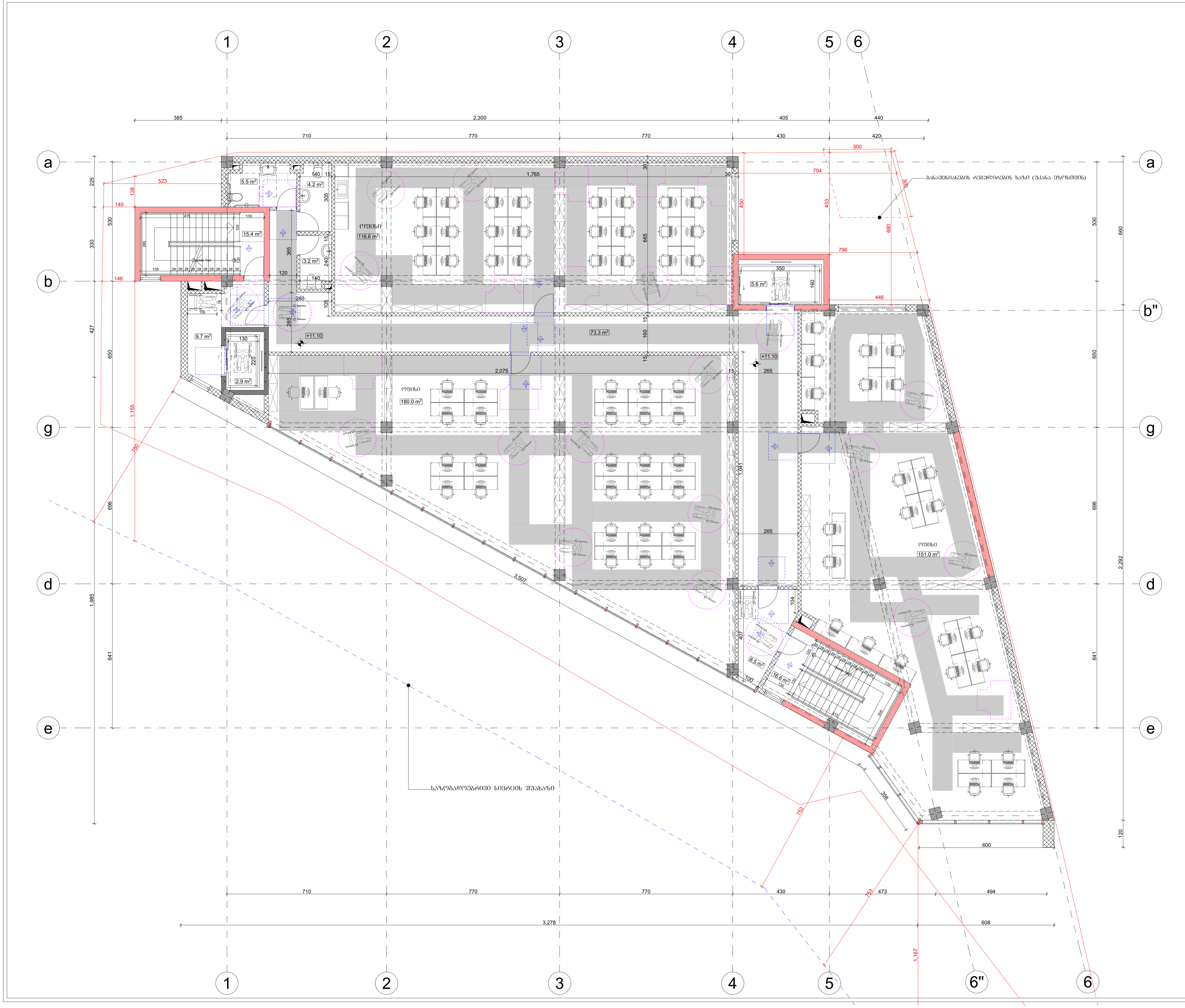

შენობა ნაგებობის ფუნქცია: ოფისი

მისაწვდომობის გეგმა +11.10 ნიშნულზე

პირობითი ნიშნები:

მისაწვდომი სვლაგეზი

მოსატრიალებელი სივრცეები:

ვარიანტი 1

ვარიანტი 2

ვარიანტი 3

ვარიანტი 4

კარის წინ თავისუფალი სივრცე:

თავისუფალი სივრცე კართან მანევრირებისთვის
- ანჯამიანი კარი
წინიდან მისაწვდომი - გამოწევით გაღება

თავისუფალი სივრცე კართან მანევრირებისთვის
- ანჯამიანი კარი
წინიდან მისაწვდომი - მიწოლით გაღება

თავისუფალი სივრცე კართან მანევრირებისთვის
- ანჯამიანი კარი
ანჯამის მხრიდან მისაწვდომი - გამოწევით გაღება

თავისუფალი სივრცე კართან მანევრირებისთვის
- ანჯამიანი კარი
საკეტის მხრიდან მისაწვდომი - გამოწევით გაღება

თავისუფალი სივრცე კართან მანევრირებისთვის
- ანჯამიანი კარი
ანჯამის მხრიდან მისაწვდომი - გამოწევით გაღება

თავისუფალი სივრცე კართან მანევრირებისთვის
- ანჯამიანი კარი
ანჯამის მხრიდან მისაწვდომი - მიწოლით გაღება
120 მმ. თუ მოწყობილია მიმხურავი

თავისუფალი სივრცე კართან მანევრირებისთვის
- ანჯამიანი კარი
საკეტის მხრიდან მისაწვდომი - მიწოლით გაღება
120 მმ. თუ მოწყობილია მიმხურავი

დამკვეთი: შპს "ოცნება"

მისამართი: ქალაქი თბილისი, სოფელი დიღომი, გიორგი ბრწყინვალეს ქუჩა №68 ს/კ 01.72.14.055.157

დირექტორი, მთ. არქიტექტორი	დ.ომანაძე	
შეასრულა	დ.ომანაძე	

შ.პ.ს "გამა დეველოპმენტი"	ც. დადიანის 90 TEL : 599 39-01-04	
თარიღი	10.12.2023	მ 1:150
სტადია	ფორმატი	ფურცლები
ფორმატი	A-3	A-000

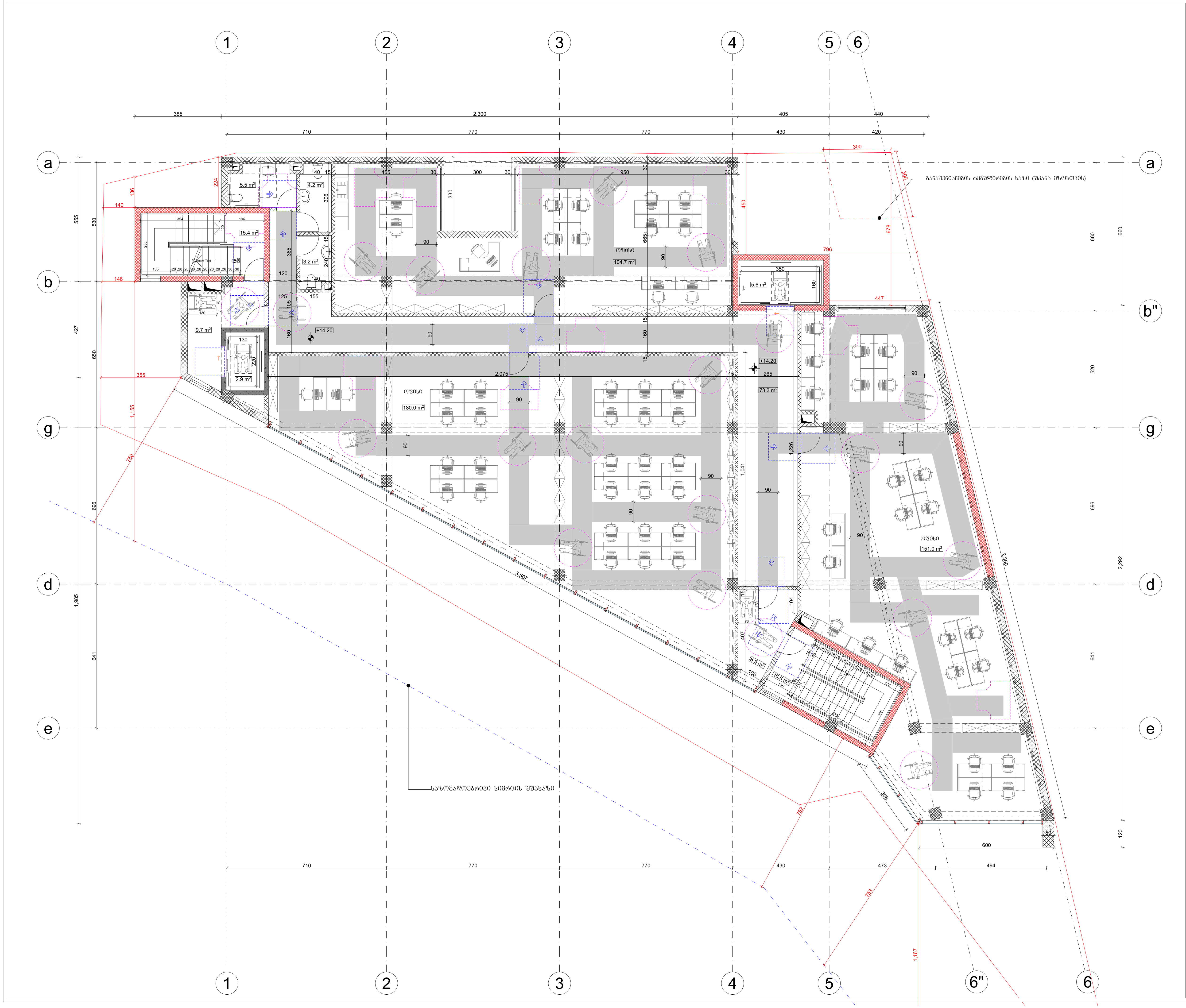

შენობა ნაგებობის ფუნქცია:
ოფისი

მისაწვდომობის გეგმა +14.20 ნიშნულზე

პირობითი ნიშნები:

მისაწვდომი სვლაგეზი

მოსატრიალებელი სივრცეები:

ვარიანტი 1

ვარიანტი 2

ვარიანტი 3

ვარიანტი 4

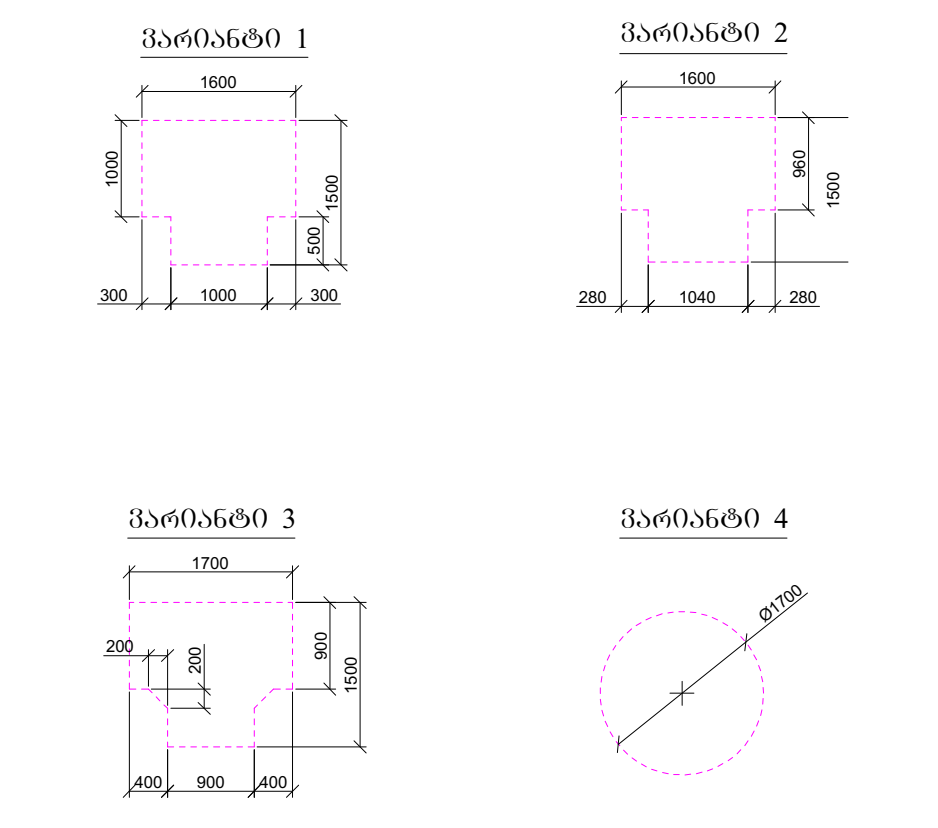

კარის წინ თავისუფალი სივრცე:

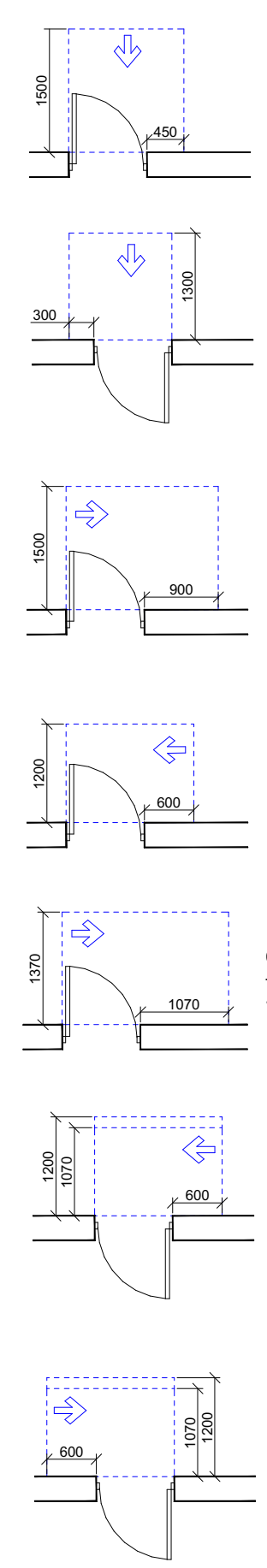

თავისუფალი სივრცე კართან მანევრირებისთვის
- ანჯამიანი კარი
წინიდან მისაწვდომი - გამოწევით გაღება

თავისუფალი სივრცე კართან მანევრირებისთვის
- ანჯამიანი კარი
წინიდან მისაწვდომი - მიწოლით გაღება

თავისუფალი სივრცე კართან მანევრირებისთვის
- ანჯამიანი კარი
ანჯამის მხრიდან მისაწვდომი - გამოწევით გაღება

თავისუფალი სივრცე კართან მანევრირებისთვის
- ანჯამიანი კარი
საკეტის მხრიდან მისაწვდომი - გამოწევით გაღება

თავისუფალი სივრცე კართან მანევრირებისთვის
- ანჯამიანი კარი
ანჯამის მხრიდან მისაწვდომი - გამოწევით გაღება

თავისუფალი სივრცე კართან მანევრირებისთვის
- ანჯამიანი კარი
ანჯამის მხრიდან მისაწვდომი - მიწოლით გაღება
120 მინ. თუ მოწყობილია მიმხურავი

თავისუფალი სივრცე კართან მანევრირებისთვის
- ანჯამიანი კარი
საკეტის მხრიდან მისაწვდომი - მიწოლით გაღება
120 მინ. თუ მოწყობილია მიმხურავი

დამკვეთი: შპს "ოცნება"

მისამართი: ქალაქი თბილისი, სოფელი დიღომი, გიორგი ბრწყინვალეს ქუჩა №68 ს/კ 01.72.14.055.157

დირექტორი, მთ. არქიტექტორი	დ.ომანაძე	
შეასრულა	დ.ომანაძე	

შ.პ.ს "გამა დეველოპმენტი"	ც. დადიანის 90 TEL : 599 39-01-04	
თარიღი	10.12.2023	მ 1:150
სტადია	ფორმატი	ფურცლები
ფორმატი	A-3	A-000



შენობა ნაგებობის ფუნქცია:
ოფისი

მისაწვდომობის გეგმა +17.30 ნიშნულზე

პირობითი ნიშნები:

მისაწვდომი სვლაგეზი

მოსატრიალებელი სივრცეები:

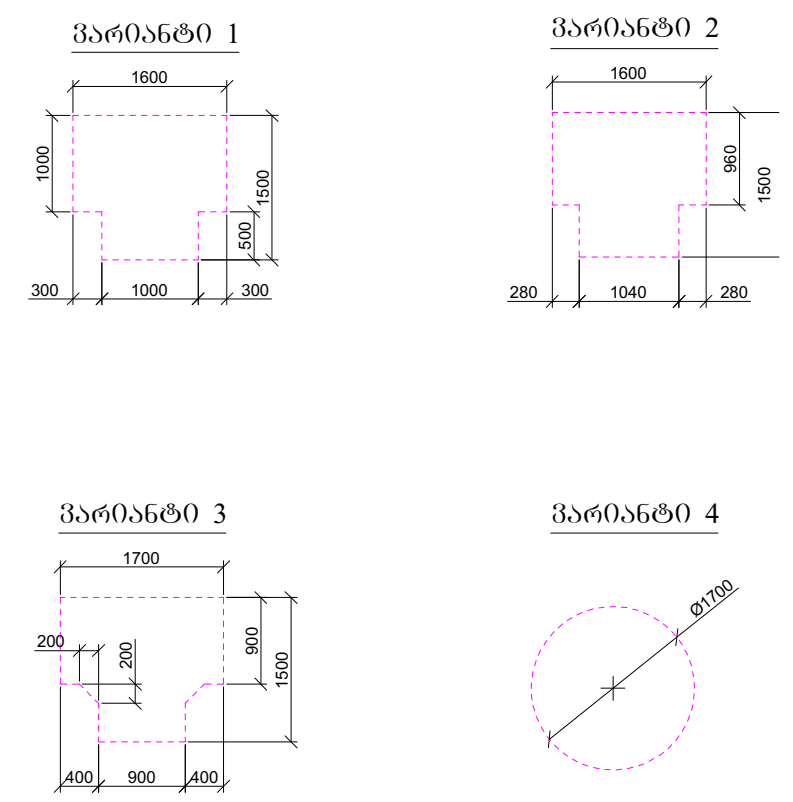

კარის წინ თავისუფალი სივრცე:

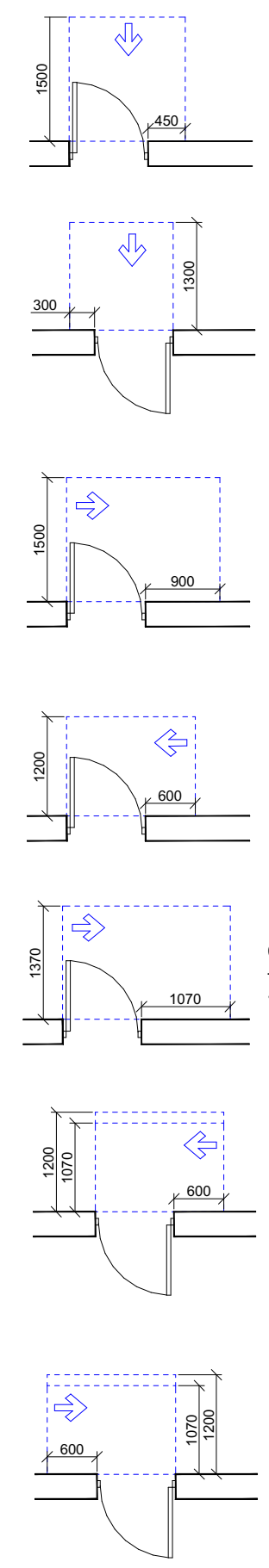

თავისუფალი სივრცე კართან მანევრირებისთვის
- ანჯამიანი კარი
წინიდან მისაწვდომი - გამოწევით გაღება

თავისუფალი სივრცე კართან მანევრირებისთვის
- ანჯამიანი კარი
წინიდან მისაწვდომი - მიწოლით გაღება

თავისუფალი სივრცე კართან მანევრირებისთვის
- ანჯამიანი კარი
ანჯამის მხრიდან მისაწვდომი - გამოწევით გაღება

თავისუფალი სივრცე კართან მანევრირებისთვის
- ანჯამიანი კარი
საკეტის მხრიდან მისაწვდომი - გამოწევით გაღება

თავისუფალი სივრცე კართან მანევრირებისთვის
- ანჯამიანი კარი
ანჯამის მხრიდან მისაწვდომი - გამოწევით გაღება

თავისუფალი სივრცე კართან მანევრირებისთვის
- ანჯამიანი კარი
ანჯამის მხრიდან მისაწვდომი - მიწოლით გაღება
120 მინ. თუ მოწყობილია მიმხურავი

თავისუფალი სივრცე კართან მანევრირებისთვის
- ანჯამიანი კარი
საკეტის მხრიდან მისაწვდომი - მიწოლით გაღება
120 მინ. თუ მოწყობილია მიმხურავი

დამკვეთი: შპს "ოცნება"

მისამართი: ქალაქი თბილისი, სოფელი დიღომი, გიორგი ბრწყინვალეს ქუჩა №68 ს/კ 01.72.14.055.157

დირექტორი, მთ. არქიტექტორი	დ.ომანაძე	
შეასრულა	დ.ომანაძე	
შ.პ.ს "გამა დეველოპმენტი"	ც. დადიანის 90 TEL : 599 39-01-04	
თარიღი	10.12.2023	მ 1:150
სტადია	ფორმატი	ფურცლები
ფორმატი	A-3	A-000

მისაწვდომი ტუალეტი საოფისე სივრცეში

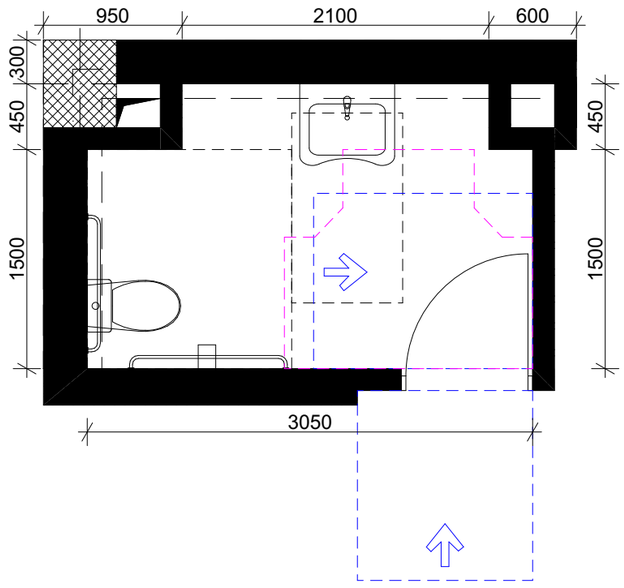

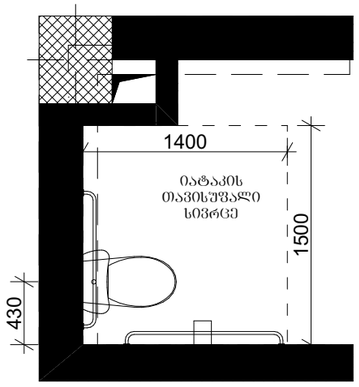

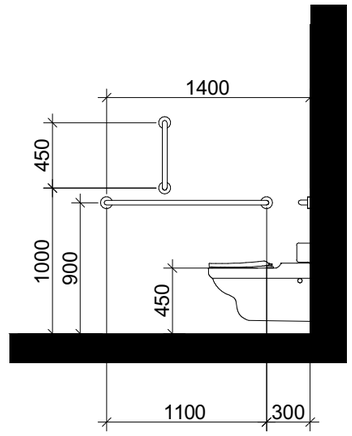

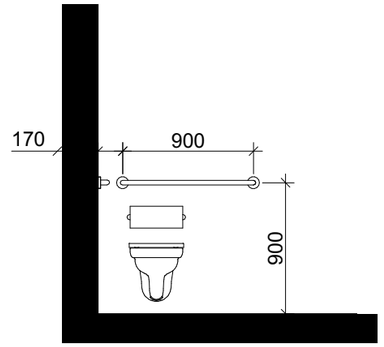

ხელსაბანის მდებარეობა

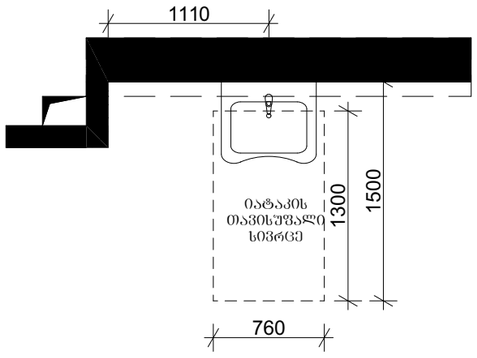

თავისუფალი სივრცე ფეხის ფალანგისათვის

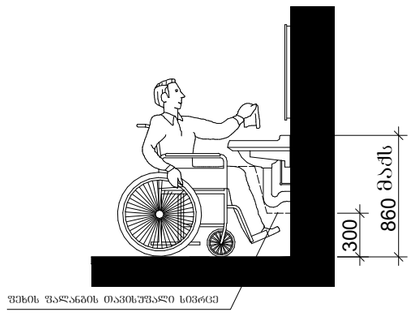

T-ფორმის მოსატრიალებელი სივრცე ვარიანტი 3

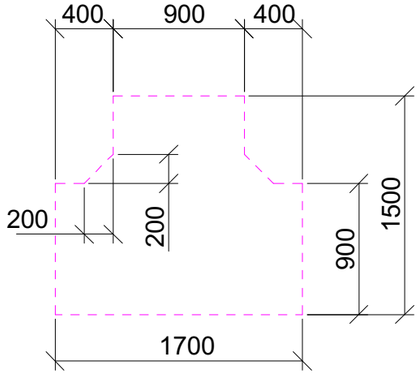

თავისუფალი სივრცე კართან მანევრირებისთვის

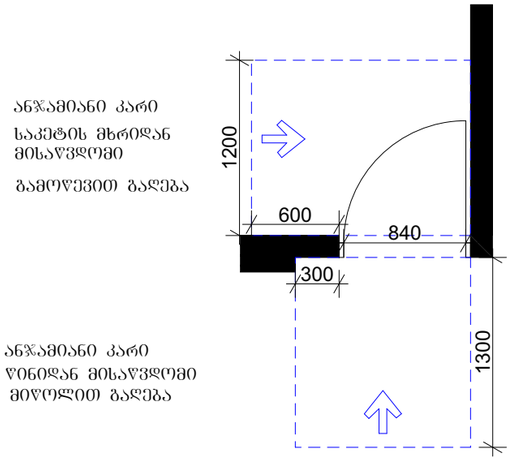

მისაწვდომი გარე პანდუსი

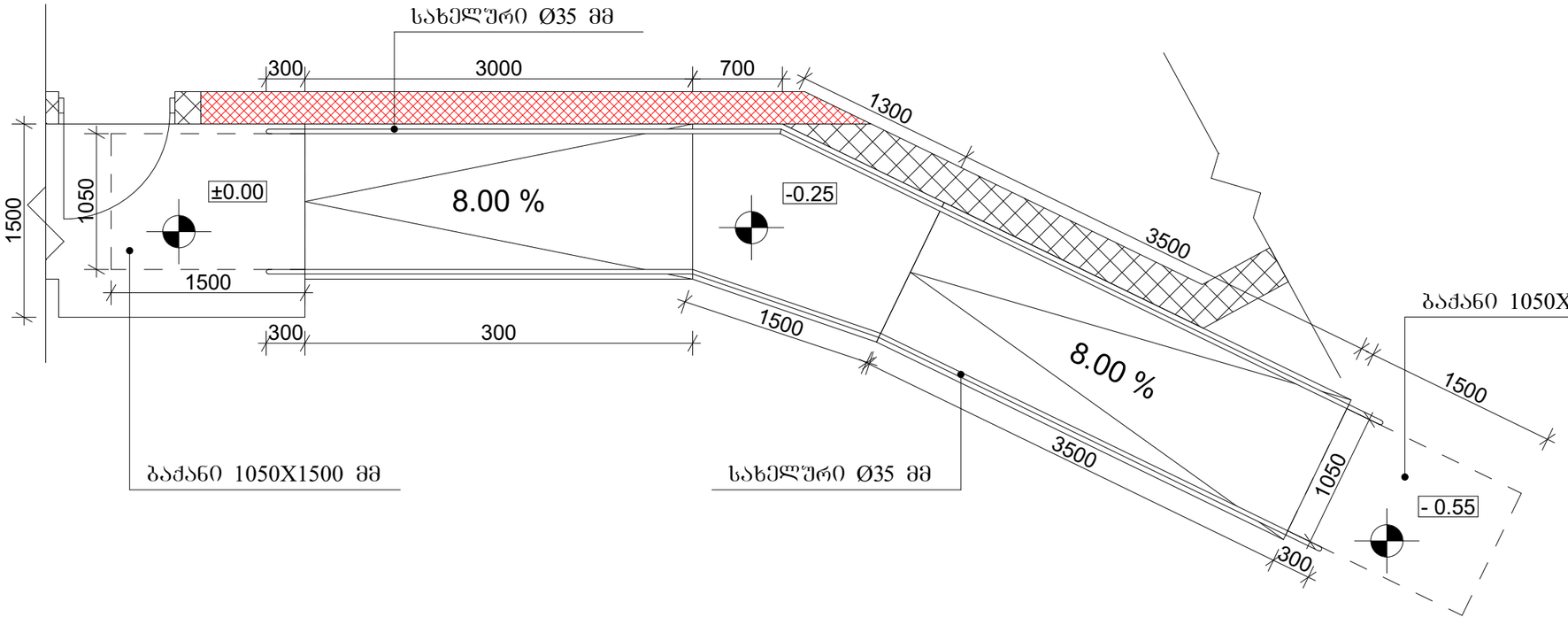

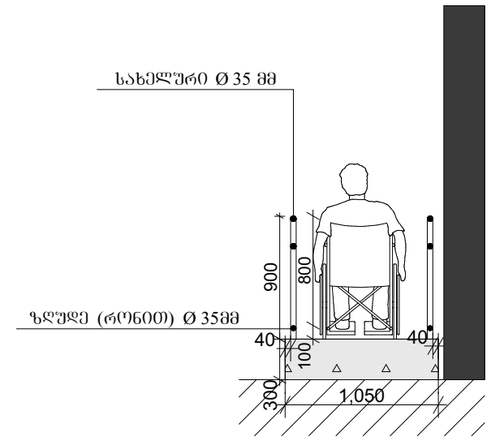

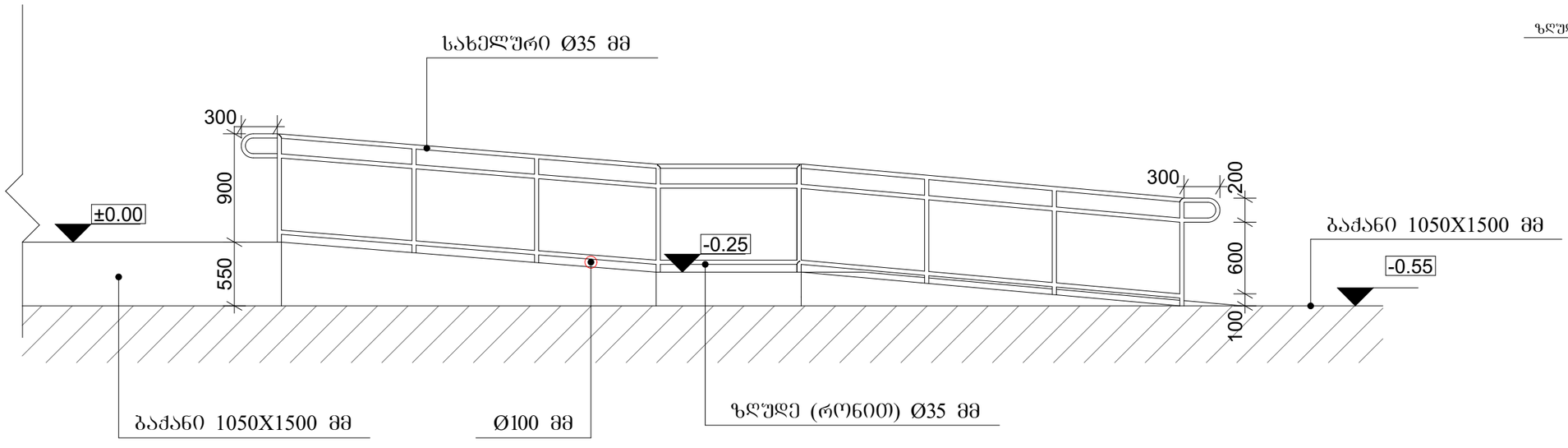

მისაღვდომი სვლაგეზის ზედაპირის ფრაგმენტი

