AUDITESCORT

Independent Member Of:
TIAG
A Worldwide Alliance of Independent Accounting Firms

შპს „თი აი ეი ჯი აუდიტესკორტი“ -ს
A ტიპის ინსპექტირების ორგანო
აკრედიტირებული სსიპ „აკრედიტაციის ერთიანი
ეროვნული ორგანო- აკრედიტაციის ცენტრი“-ს მიერ
სსტ ისო/იეკ 17020:2012/13-ის შესაბამისობაზე
(აკრედიტაციის მოწმობის N GAC-IB-0299)
ქ. თბილისი, ა. ყაზბეგის გამზირი 14 ა მე-2 სართული ბინა №4
E-mail: ioauditescort@gmail.com:.
სნ: 205229439 T/Fax:.
ტელ:. (+99532) 144 500

13.02.2024წ.

ქ. თბილისი

შპს "საქართველოს ეროვნული უნივერსიტეტი სეუს"

დირექტორს ბატონ გია კავთელიშვილს

ბატონო გია,

შპს "საქართველოს ეროვნული უნივერსიტეტი სეუსა" და **შპს „თი აი ეი ჯი აუდიტესკორტს“** შორის 2023 წლის 04 მაისს გაფორმებული NTA-C-290-23 ხელშეკრულების პირველი პუნქტის შესაბამისად გაცნობებთ, რომ დამტკიცებული სამუშაოთა გეგმა-გრაფიკით გათვალისწინებული სამშენებლო სამუშაოების პირველი ეტაპი უნდა დასრულდეს მ/წლის 05 მარტს.

მოქმედი კანონმდებლობით, კერძოდ, საქართველოს სივრცის დაგეგმარების, არქიტექტურული და სამშენებლო საქმიანობის კოდექსით და „მშენებლობის ნებართვის გაცემისა და შენობა-ნაგებობის ექსპლუატაციაში მიღების წესისა და პირობების შესახებ“ საქართველოს მთავრობის 31.05.2019 წ. №255 დადგენილებით გათვალისწინებულია პასუხისმგებლობა (ფულადი ჯარიმა) სანებართვო პირობების, მათ შორის სამუშაოების გეგმა-გარფიკის დარღვევისა, ასევე საეტაპო ოქმების შეუდგენლობისა და დადგენილ ვადაში წარუდგენლობისათვის.

პატივისცემით,

შპს „თი აი ეი ჯი აუდიტესკორტის“

ინსპექტირების ორგანოს უფროსის მოადგილე **ე. ჭოტორიშვილი**

გაცემის თარიღი

01.02.2024

განხილვის საგანი : სამუშაოების წარმოებაზე აქტის გამოცემა

დაინტერესებული პირი : ირაკლი გომელაური 01008061609

წარმოების საფუძველი : განცხადება №: QN11010757

გასაჩივრების წესი : ამ ბრძანების გასაჩივრება შესაძლებელია დაინტერესებული პირის მიერ, საქართველოს კანონმდებლობით დადგენილი წესით, მისი გაცნობიდან 1 (ერთი) თვის ვადაში, ქალაქ თბილისის მუნიციპალიტეტის მერთან (მისამართი: ქ. თბილისი, შარტავას ქ. №7)

აქტის მოქმედების ვადა : აქტი ძალაშია გამოქვეყნებისთანავე

სააგენტოს გადაწყვეტილება № QN11010757

1. დაკმაყოფილდეს განმცხადებლის წერილობითი თხოვნა და მიეცეს თანხმობა განახორციელოს ქ. თბილისში, წინანდლის ქუჩა N9 –ის (ს/კ: #01.17.13.001.406) მიმდებარედ, ქალაქ თბილისის მუნიციპალიტეტის ტერიტორიაზე, გზის მოწყობის მიზნით საჭირო სამუშაოები, დანართში მონიშნულ სავარაუდო მონაკვეთზე, სსიპ ქალაქ თბილისის მუნიციპალიტეტის ტრანსპორტისა და ურბანული განვითარების სააგენტოსთან და ქალაქ თბილისის საპატრულო პოლიციის დეპარტამენტთან შეთანხმებული საგზაო მოძრაობის ორგანიზების სქემის შესაბამისად, ტერიტორიაზე განთავსებული ხაზობრივი ნაგებობების (ჭის ხუფის ზედა ნიშნული მოყვანილ უნდა იყოს არსებული საფარის ნიშნულზე) და მწვანე ნარგავების დაუზიანებლად, სსიპ - ქ. თბილისის მუნიციპალიტეტის არქიტექტურის სამსახურთან შეთანხმებით / მშენებლობის ნებართვის გაცემის შემთხვევაში.
2. აქტი ძალაშია მისი გაცნობიდან 30 (ოცდაათი) კალენდარული დღის ვადით.

(ელექტრონული ფორმით გაცემული აქტის გაცნობისთვის დაინტერესებულ მხარეს განესაზღვრება ვადა - სააგენტოს მიერ აქტის გამოცემიდან 30 (ოცდაათი) კალენდარული დღის ოდენობით. თუ აღნიშნულ ვადაში დაინტერესებული პირი აქტს არ გაეცნობა აქტი ითვლება ძალადაკარგულად.)

საფუძველი:

“ცალკეული ხაზობრივი ნაგებობის განთავსების, სამუშაოების წარმოების ან/და მათი შემდგომი რეგისტრაციის თაობაზე თანხმობის გაცემის წესის დამტკიცების შესახებ“ ქალაქ თბილისის მუნიციპალიტეტის საკრებულოს 2014 წლის 22 დეკემბრის #19-75 დადგენილება; “ქალაქ თბილისის მუნიციპალიტეტის საჯარო სამართლის იურიდიული პირის – ქონების მართვის სააგენტოს მიერ გაწეული მომსახურებისა და დაჩქარებული მომსახურების საფასურის და ვადების განსაზღვრის შესახებ” ქალაქ თბილისის მუნიციპალიტეტის საკრებულოს 2014 წლის 22 დეკემბრის #19-74 დადგენილება; ,,ქალაქ თბილისის

გამოყენებულია კვალიფიციური
ელექტრონული ხელმოწერა/
ელექტრონული შტამპი



ელექტრონული საგადახდო დავალება No 152713

საქართველოს ბანკი

Transfer Order No 152713

თარიღი/Date: რეფერენს ნომერი/Reference number: 20498320811

სს "საქართველოს ბანკი"/JSC "Bank of Georgia" | კონფიდენციალური/Confidential | დაბეჭდილია ინტერნეტ ბანკიდან/Printed from Internet Banking

გადამხდელის დასახელება/Originator
შპს საქართველოს ეროვნული უნივერსიტეტი სეუ

ანგარიში (დებეტი)/Account No (Debit)
GE28BG0000000600168600GEL

თანხა/Amount
10000 GEL

გადამხდელის ბანკი/Originator Bank
საქართველოს ბანკი

ბანკის კოდი/Bank Code
BAGAGE22

თანხა სიტყვებით/Amount in words
ათი ათასი ლარი 00 თეთრი

გადასახადის გადამხდელის დასახელება/Taxpayers name
შპს საქართველოს ეროვნული უნივერსიტეტი სეუ

საიდენტიფიკაციო კოდი/Number Taxpayer
208215509

საკომისიო/Commission
10 GEL

მიმღების დასახელება/Recipient
ქ. თბილისი - შემოსავალი სანქციებიდან (ჯარიმები და საურავები) არქიტექტურულ-სამშენებლო საქმიანობაში

ანგარიში, სახაზინო კოდი/Acc.Treasure Code
300773263

ბანკში შემოსვლის თარიღი/received by the bank
08/02/2024

მიმღების ბანკი/Recipient Bank
სახელმწიფო ხაზინა

ბანკის კოდი/Bank Code
TRESGE22

გატარებულია ბანკის მიერ/Implemented by the Bank

გადახდის დანიშნულება/Description
დადგენილება #004037

ხელმოწერა/Signature:

დამატებითი ინფორმაცია/Additional Info

შტამპი: "ს.ს. საქართველოს ბანკი" J.S.C. "BANK OF GEORGIA" შექმნილია ინტერნეტ ბანკში CREATED IN INTERNET BANK

ხელმძღვანელის ხელმოწერა/Director Signature:

ბეჭედი:

მთ. ბუღალტერის ხელმოწერა/Chief Accountant Signature:

ელექტრონული საგადახდო დავალება No 152713

საქართველოს ბანკი

Transfer Order No 152713

თარიღი/Date: რეფერენს ნომერი/Reference number: 20498320811

სს "საქართველოს ბანკი"/JSC "Bank of Georgia" | კონფიდენციალური/Confidential | დაბეჭდილია ინტერნეტ ბანკიდან/Printed from Internet Banking

გადამხდელის დასახელება/Originator
შპს საქართველოს ეროვნული უნივერსიტეტი სეუ

ანგარიში (დებეტი)/Account No (Debit)
GE28BG0000000600168600GEL

თანხა/Amount
10000 GEL

გადამხდელის ბანკი/Originator Bank
საქართველოს ბანკი

ბანკის კოდი/Bank Code
BAGAGE22

თანხა სიტყვებით/Amount in words
ათი ათასი ლარი 00 თეთრი

გადასახადის გადამხდელის დასახელება/Taxpayers name
შპს საქართველოს ეროვნული უნივერსიტეტი სეუ

საიდენტიფიკაციო კოდი/Number Taxpayer
208215509

საკომისიო/Commission
10 GEL

მიმღების დასახელება/Recipient
ქ. თბილისი - შემოსავალი სანქციებიდან (ჯარიმები და საურავები) არქიტექტურულ-სამშენებლო საქმიანობაში

ანგარიში, სახაზინო კოდი/Acc.Treasure Code
300773263

ბანკში შემოსვლის თარიღი/received by the bank
08/02/2024

მიმღების ბანკი/Recipient Bank
სახელმწიფო ხაზინა

ბანკის კოდი/Bank Code
TRESGE22

გატარებულია ბანკის მიერ/Implemented by the Bank

გადახდის დანიშნულება/Description
დადგენილება #004037

ხელმოწერა/Signature:

დამატებითი ინფორმაცია/Additional Info

შტამპი: "ს.ს. საქართველოს ბანკი" J.S.C. "BANK OF GEORGIA" შექმნილია ინტერნეტ ბანკში CREATED IN INTERNET BANK

ხელმძღვანელის ხელმოწერა/Director Signature:

ბეჭედი:

მთ. ბუღალტერის ხელმოწერა/Chief Accountant Signature:

ელექტრონული საგადახდო დავალება No 152714

საქართველოს ბანკი

Transfer Order No 152714

თარიღი/Date: რეფერენს ნომერი/Reference number: 20498319347

სს "საქართველოს ბანკი"/JSC "Bank of Georgia" | კონფიდენციალური/Confidential | დაბეჭდილია ინტერნეტ ბანკიდან/Printed from Internet Banking

გადამხდელის დასახელება/Originator
შპს საქართველოს ეროვნული უნივერსიტეტი სეუ

ანგარიში (დებეტი)/Account No (Debit)
GE28BG0000000600168600GEL

თანხა/Amount
10000 GEL

გადამხდელის ბანკი/Originator Bank
საქართველოს ბანკი

ბანკის კოდი/Bank Code
BAGAGE22

თანხა სიტყვებით/Amount in words
ათი ათასი ლარი 00 თეთრი

გადასახადის გადამხდელის დასახელება/Taxpayers name
შპს საქართველოს ეროვნული უნივერსიტეტი სეუ

საიდენტიფიკაციო კოდი/Number Taxpayer
208215509

საკომისიო/Commission
10 GEL

მიმღების დასახელება/Recipient
ქ. თბილისი - შემოსავალი სანქციებიდან (ჯარიმები და საურავები) არქიტექტურულ-სამშენებლო საქმიანობაში

ანგარიში, სახაზინო კოდი/Acc.Treasure Code
300773263

ბანკში შემოსვლის თარიღი/received by the bank
08/02/2024

მიმღების ბანკი/Recipient Bank
სახელმწიფო ხაზინა

ბანკის კოდი/Bank Code
TRESGE22

გატარებულია ბანკის მიერ/Implemented by the Bank

გადახდის დანიშნულება/Description
დადგენილება #004036

ხელმოწერა/Signature:

დამატებითი ინფორმაცია/Additional Info

შტამპი: "ს.ს. საქართველოს ბანკი" J.S.C. "BANK OF GEORGIA" შექმნილია ინტერნეტ ბანკში CREATED IN INTERNET BANK

ხელმძღვანელის ხელმოწერა/Director Signature: ბეჭედი:

მთ. ბუღალტერის ხელმოწერა/Chief Accountant Signature:

ელექტრონული საგადახდო დავალება No 152714

საქართველოს ბანკი

Transfer Order No 152714

თარიღი/Date: რეფერენს ნომერი/Reference number: 20498319347

სს "საქართველოს ბანკი"/JSC "Bank of Georgia" | კონფიდენციალური/Confidential | დაბეჭდილია ინტერნეტ ბანკიდან/Printed from Internet Banking

გადამხდელის დასახელება/Originator
შპს საქართველოს ეროვნული უნივერსიტეტი სეუ

ანგარიში (დებეტი)/Account No (Debit)
GE28BG0000000600168600GEL

თანხა/Amount
10000 GEL

გადამხდელის ბანკი/Originator Bank
საქართველოს ბანკი

ბანკის კოდი/Bank Code
BAGAGE22

თანხა სიტყვებით/Amount in words
ათი ათასი ლარი 00 თეთრი

გადასახადის გადამხდელის დასახელება/Taxpayers name
შპს საქართველოს ეროვნული უნივერსიტეტი სეუ

საიდენტიფიკაციო კოდი/Number Taxpayer
208215509

საკომისიო/Commission
10 GEL

მიმღების დასახელება/Recipient
ქ. თბილისი - შემოსავალი სანქციებიდან (ჯარიმები და საურავები) არქიტექტურულ-სამშენებლო საქმიანობაში

ანგარიში, სახაზინო კოდი/Acc.Treasure Code
300773263

ბანკში შემოსვლის თარიღი/received by the bank
08/02/2024

მიმღების ბანკი/Recipient Bank
სახელმწიფო ხაზინა

ბანკის კოდი/Bank Code
TRESGE22

გატარებულია ბანკის მიერ/Implemented by the Bank

გადახდის დანიშნულება/Description
დადგენილება #004036

ხელმოწერა/Signature:

დამატებითი ინფორმაცია/Additional Info

შტამპი: "ს.ს. საქართველოს ბანკი" J.S.C. "BANK OF GEORGIA" შექმნილია ინტერნეტ ბანკში CREATED IN INTERNET BANK

ხელმძღვანელის ხელმოწერა/Director Signature: ბეჭედი:

მთ. ბუღალტერის ხელმოწერა/Chief Accountant Signature:

ქალაქ თბილისის მუნიციპალიტეტის
მერიის
მუნიციპალური ინსპექცია

№ 4-1/5202-24
"07" 02 2024 წ.

დადგენილება №004036
სამშენებლო სამართალდარღვევის
საქმეზე

07.02.2024წ ქ. თბილისი, ჟ. შარტავას ქ. №7

მე, მუნიციპალური ინსპექციის უფროსის მოადგილემ, მამუკა ჯაყელმა, განვიხილე, 2024 წლის 29 იანვრის №004036 მითითება და 2024 წლის 5 თებერვლის №004036 შემოწმების აქტი „სამშენებლო სამართალდარღვევის საქმის წარმოების დაწყების შესახებ" შედგენილი, **შპს "საქართველოს ეროვნული უნივერსიტეტი სეუ"-ს** (ს/ნ №208215509; მის.: ქ. თბილისი, ისნის რაიონი, წინანდლის ქუჩა №9; წინანდლის ქუჩა, №9) მიმართ, საქართველოს კანონის „საქართველოს სივრცის დაგეგმარების, არქიტექტურული და სამშენებლო საქმიანობის კოდექსი"-ს 132-ე მუხლის 1-ლი ნაწილის „ა" ქვეპუნქტის „ა.გ." ქვეპუნქტით გათვალისწინებულ დარღვევაზე და

გამოვარკვიე:

ქ. თბილისში, ქუჩა წინანდალი, №9, №01.17.13.001.406 საკადასტრო კოდით რეგისტრირებულ მიწის ნაკვეთზე, **შპს "საქართველოს ეროვნული უნივერსიტეტი სეუ"-ს** მიერ, განხორციელდა მრავალ ადგილიანი ავტოსადგომის მშენებლობა ქ. თბილისის მუნიციპალიტეტის ს.ს.ი.პ. ქ. თბილისის მუნიციპალიტეტის არქიტექტურის სამსახურის №6748831 07.11.2023წ. ბრძანებით განსაზღვრული სანებართვო პირობების დარღვევით, კერძოდ დარღვეულია შეთანხმებული კორექტირებული არქიტექტურული პროექტის მე-4 ეტაპით "შენობის ფუძის მოწყობის სამუშაოები; შენობის საძირკვლის მოწყობის სამუშაოები; ძირითადი კონსტრუქციული სისტემების მოწყობა -3.75 ნიშნულიდან -0.15 ნიშნულამდე; შენობის გადახურვის ფილის მოწყობა." გათვალისწინებული სამუშაოები: H-H ღერძის გარეთ 2-1 მონაკვეთში, კედელში მოწყობილია ღიობი, დამატებით მოწყობილია მონოლითური კედლები. H-H ღერძზე 1-2 მონაკვეთში კოლონას მონაცვლებული აქვს ადგილი.

მუნიციპალური ინსპექციის სპეციალისტის მიერ, საქართველოს კანონის „საქართველოს სივრცის დაგეგმარების, არქიტექტურული და სამშენებლო საქმიანობის კოდექსი"-ს 123-ე მუხლის 1-ლი ნაწილის შესაბამისად, სამართალდამრღვევის მიმართ 2024 წლის 29 იანვარს შედგენილ იქნა №004036 მითითება, რომლითაც მხარეს განესაზღვრა 20 (ოცი) კალენდარული დღის ვადა ობიექტის შეთანხმებულ კორექტირებულ არქიტექტურულ პროექტთან შესაბამისობაში მოსაყვანად, უსაფრთხოების წესების დაცვით.

ქ. თბილისი 0160. ჟ. შარტავას ქუჩა №7. ტელ.: (+995 32) 2 378 501, 2 378 396

2024 წლის 5 თებერვალს, საქართველოს კანონის „საქართველოს სივრცის დაგეგმარების, არქიტექტურული და სამშენებლო საქმიანობის კოდექსი"-ს 123-ე მუხლის მე-3 ნაწილის საფუძველზე, სამსახურის სპეციალისტის მიერ შედგა შემოწმების აქტი №004036. საქმეშია, მხარის 2024 წლის 31 იანვრის №10/01240311595-17 განცხადება.

ზემოაღნიშნულიდან გამომდინარე, ვინაიდან **შპს "საქართველოს ეროვნული უნივერსიტეტი სეუ"-ს** მიერ, ჩადენილია საქართველოს კანონის „საქართველოს სივრცის დაგეგმარების, არქიტექტურული და სამშენებლო საქმიანობის კოდექსი"-ს 132-ე მუხლის 1-ლი ნაწილის „ა" ქვეპუნქტის „ა.გ." ქვეპუნქტით გათვალისწინებული სამშენებლო სამართალდარღვევა, კერძოდ, ქ. თბილისში, ქუჩა წინანდალი, №9, №01.17.13.001.406 საკადასტრო კოდით რეგისტრირებულ მიწის ნაკვეთზე, **შპს "საქართველოს ეროვნული უნივერსიტეტი სეუ"-ს** მიერ, განხორციელდა მრავალ ადგილიანი ავტოსადგომის მშენებლობა ქ. თბილისის მუნიციპალიტეტის ს.ს.ი.პ. ქ. თბილისის მუნიციპალიტეტის არქიტექტურის სამსახურის №6748831 07.11.2023წ. ბრძანებით განსაზღვრული სანებართვო პირობების დარღვევით, კერძოდ დარღვეულია შეთანხმებული კორექტირებული არქიტექტურული პროექტის მე-4 ეტაპით "შენობის ფუძის მოწყობის სამუშაოები; შენობის საძირკვლის მოწყობის სამუშაოები; ძირითადი კონსტრუქციული სისტემების მოწყობა -3.75 ნიშნულიდან -0.15 ნიშნულამდე; შენობის გადახურვის ფილის მოწყობა." გათვალისწინებული სამუშაოები: H-H ღერძის გარეთ 2-1 მონაკვეთში, კედელში მოწყობილია ღიობი, დამატებით მოწყობილია მონოლითური კედლები. H-H ღერძზე 1-2 მონაკვეთში კოლონას მონაცვლებული აქვს ადგილი,

ვიხელმძღვანელე რა, საქართველოს ზოგადი ადმინისტრაციული კოდექსის IV თავით, საქართველოს მთავრობის 2019 წლის 31 მაისის №255 დადგენილებით „მშენებლობის ნებართვის გაცემისა და შენობა-ნაგებობის ექსპლუატაციაში მიღების წესისა და პირობების შესახებ", საქართველოს კანონის „საქართველოს სივრცის დაგეგმარების, არქიტექტურული და სამშენებლო საქმიანობის კოდექსი"-ს 122-ე მუხლის 1-ლი ნაწილით, 123-ე მუხლის მე-2 ნაწილით, 125-ე მუხლის მე-4 ნაწილით, 126-ე მუხლის 1-ლი ნაწილით, 128-ე მუხლის მე-3 ნაწილით და 132-ე მუხლის 1-ლი ნაწილის „ა" ქვეპუნქტის „ა.გ." ქვეპუნქტით,

დავადგინე:

1. **შპს "საქართველოს ეროვნული უნივერსიტეტი სეუ"** დაჯარიმდეს 10 000 (ათი ათასი) ლარით, ქ. თბილისში, ქუჩა წინანდალი, №9, №01.17.13.001.406 საკადასტრო კოდით რეგისტრირებულ მიწის ნაკვეთზე, III კლასის შენობა-ნაგებობის (მრავალ ადგილიანი ავტოსადგომი) ქ. თბილისის მუნიციპალიტეტის ს.ს.ი.პ. ქ. თბილისის მუნიციპალიტეტის არქიტექტურის სამსახურის №6748831 07.11.2023წ ბრძანებით განსაზღვრული სანებართვო პირობების დარღვევით განხორციელებული მშენებლობისთვის, კერძოდ, დარღვეულია შეთანხმებული კორექტირებული არქიტექტურული პროექტის მე-4 ეტაპით "შენობის ფუძის მოწყობის სამუშაოები; შენობის საძირკვლის მოწყობის სამუშაოები; ძირითადი კონსტრუქციული სისტემების მოწყობა -3.75 ნიშნულიდან -0.15 ნიშნულამდე; შენობის გადახურვის ფილის მოწყობა" გათვალისწინებული სამუშაოები;

2. **შპს "საქართველოს ეროვნული უნივერსიტეტი სეუ"-ს** დაევალოს, საქართველოს კანონის „საქართველოს სივრცის დაგეგმარების, არქიტექტურული და სამშენებლო საქმიანობის კოდექსი"-ს 126-ე მუხლის 1-ლი ნაწილის შესაბამისად, ჯარიმა გადაიხადოს ბიუჯეტის სასარგებლოდ

დაჯარიმების შესახებ დადგენილების ჩაბარებიდან 30 კალენდარული დღის ვადაში:

საჯარიმო თანხა ჩაირიცხოს შემდეგ ანგარიშზე - **მიმღების დასახელება:** ერთიანი ანგარიში არასაგადასახადო, **მიმღების ბანკი:** სახელმწიფო ხაზინა, **ბანკის კოდი: TRESGE22, საბიუჯეტო შემოსავლის სახაზინო კოდი: 300773263,** გადახდის დანიშნულება: დადგენილების ნომერი სამშენებლო სამართალდარღვევის საქმეზე.

3. საჯარიმო თანხის ნებაყოფლობით გადახდის შემთხვევაში, **შპს "საქართველოს ეროვნული უნივერსიტეტი სეუ"-ს** დაევალოს, შესაბამისი გადახდის ქვითრის წარმოდგენა.

4. სამართალდამრღვევს განემარტოს, რომ საქართველოს კანონის „საქართველოს სივრცის დაგეგმარების, არქიტექტურული და სამშენებლო საქმიანობის კოდექსი"-ს 126-ე მუხლის მე-2 ნაწილის შესაბამისად, ჯარიმის დადგენილ ვადაში გადაუხდელობის შემთხვევაში, სამშენებლო სამართალდამრღვევს დაერიცხება საურავი სამშენებლო სამართალდამრღვევის დაჯარიმების შესახებ დადგენილებით განსაზღვრული საჯარიმო თანხის ოდენობით.

5. სამართალდამრღვევს განემარტოს, რომ საქართველოს კანონის „საქართველოს სივრცის დაგეგმარების, არქიტექტურული და სამშენებლო საქმიანობის კოდექსი"-ს 126-ე მუხლის მე-3 ნაწილის შესაბამისად, ჯარიმის დაკისრების საფუძვლების აღმოუფხვრელობის შემთხვევაში, მისი დაკისრებიდან ყოველი სამი თვის შემდეგ, სამშენებლო სამართალდამრღვევი ჯარიმდება თავდაპირველად დაკისრებული ჯარიმით გათვალისწინებული საჯარიმო თანხის სამმაგი ოდენობით, რომელიც მას შეიძლება დაეკისროს არა უმეტეს სამჯერ;

6. დადგენილება შეიძლება გასაჩივრდეს, მისი გაცნობიდან 15 კალენდარული დღის ვადაში, საქართველოს კანონმდებლობით დადგენილი წესით, ქ. თბილისის მუნიციპალიტეტის მერიაში (მის.: ქ. თბილისი, ჟ. შარტავას ქ. №7).

მუნიციპალური ინსპექციის უფროსის მოადგილე **მამუკა ჯაყელი**

ქალაქ თბილისის მუნიციპალიტეტის
მერიის
მუნიციპალური ინსპექცია

№ 4-1/ე207-24
"07" 02 2024 წ.

დადგენილება №004037
სამშენებლო სამართალდარღვევის
საქმეზე

07.02.2024წ ქ. თბილისი, ჟ. შარტავას ქ. №7

მე, მუნიციპალური ინსპექციის უფროსის მოადგილემ, მამუკა ჯაყელმა, განვიხილე, 2024 წლის 29 იანვრის №004037 მითითება და 2024 წლის 5 თებერვლის №004037 შემოწმების აქტი „სამშენებლო სამართალდარღვევის საქმის წარმოების დაწყების შესახებ" შედგენილი, **შპს "საქართველოს ეროვნული უნივერსიტეტი სეუ"-ს** (ს/ნ №208215509; მის.: ქ. თბილისი, ისნის რაიონი, წინანდლის ქუჩა №9; წინანდლის ქუჩა, №9) მიმართ, საქართველოს კანონის „საქართველოს სივრცის დაგეგმარების, არქიტექტურული და სამშენებლო საქმიანობის კოდექსი"-ს 132-ე მუხლის 1-ლი ნაწილის „ა" ქვეპუნქტის „ა.გ." ქვეპუნქტით გათვალისწინებულ დარღვევაზე და **გამოვარკვიე:**

ქ. თბილისში, ქუჩა წინანდალი, №9, №01.17.13.001.406 საკადასტრო კოდით რეგისტრირებულ მიწის ნაკვეთზე, **შპს "საქართველოს ეროვნული უნივერსიტეტი სეუ"-ს** მიერ, განხორციელდა მრავალ ადგილიანი ავტოსადგომის მშენებლობა ქ. თბილისის მუნიციპალიტეტის ს.ს.ი.პ. ქ. თბილისის მუნიციპალიტეტის არქიტექტურის სამსახურის №6748831 07.11.2023წ. ბრძანებით განსაზღვრული სანებართვო პირობების დარღვევით, კერძოდ დარღვეულია შეთანხმებული კორექტირებული არქიტექტურული პროექტის მე-5 ეტაპით "შენობის არამზიდი კონსტრუქციების მოწყობა, შენობის ლოკალური საერთო სარგებლობის საინჟინრო-ტექნიკური ქსელების მოწყობა. ტექნოლოგიური მოწყობილობების მონტაჟი; შენობის გარე მოსაპირკეთებელი სამუშაოები." გათვალისწინებული სამუშაოები: C-E მონაკვეთში 7-7 ღერძზე და მის გარეთ მოწყობილია ლითონის კონსტრუქციის ტიხრები და კარებები.

მუნიციპალური ინსპექციის სპეციალისტის მიერ, საქართველოს კანონის „საქართველოს სივრცის დაგეგმარების, არქიტექტურული და სამშენებლო საქმიანობის კოდექსი"-ს 123-ე მუხლის 1-ლი ნაწილის შესაბამისად, სამართალდამრღვევის მიმართ 2024 წლის 29 იანვარს შედგენილ იქნა №004037 მითითება, რომლითაც მხარეს განესაზღვრა 20 (ოცი) კალენდარული დღის ვადა ობიექტის შეთანხმებულ კორექტირებულ არქიტექტურულ პროექტთან შესაბამისობაში მოსაყვანად, უსაფრთხოების წესების დაცვით.

2024 წლის 5 თებერვალს, საქართველოს კანონის „საქართველოს სივრცის დაგეგმარების, არქიტექტურული და სამშენებლო საქმიანობის

ქ. თბილისი 0160. ჟ. შარტავას ქუჩა №7. ტელ.: (+995 32) 2 378 501, 2 378 396

კოდექსი"-ს 123-ე მუხლის მე-3 ნაწილის საფუძველზე, სამსახურის სპეციალისტის მიერ შედგა შემოწმების აქტი №004037. საქმეშია, მხარის 2024 წლის 31 იანვრის №10/01240311595-17 განცხადება.

ზემოაღნიშნულიდან გამომდინარე, ვინაიდან **შპს "საქართველოს ეროვნული უნივერსიტეტი სეუ"-ს** მიერ, ჩადენილია საქართველოს კანონის „საქართველოს სივრცის დაგეგმარების, არქიტექტურული და სამშენებლო საქმიანობის კოდექსი"-ს 132-ე მუხლის 1-ლი ნაწილის „ა" ქვეპუნქტის „ა.გ." ქვეპუნქტით გათვალისწინებული სამშენებლო სამართალდარღვევა, კერძოდ, ქ. თბილისში, ქუჩა წინანდალი, №9, №01.17.13.001.406 საკადასტრო კოდით რეგისტრირებულ მიწის ნაკვეთზე, **შპს "საქართველოს ეროვნული უნივერსიტეტი სეუ"-ს** მიერ, განხორციელდა მრავალ ადგილიანი ავტოსადგომის მშენებლობა ქ. თბილისის მუნიციპალიტეტის ს.ს.ი.პ. ქ. თბილისის მუნიციპალიტეტის არქიტექტურის სამსახურის №6748831 07.11.2023წ. ბრძანებით განსაზღვრული სანებართვო პირობების დარღვევით, კერძოდ დარღვეულია შეთანხმებული კორექტირებული არქიტექტურული პროექტის მე-5 ეტაპით "შენობის არამზიდი კონსტრუქციების მოწყობა, შენობის ლოკალური საერთო სარგებლობის საინჟინრო-ტექნიკური ქსელების მოწყობა. ტექნოლოგიური მოწყობილობების მონტაჟი; შენობის გარე მოსაპირკეთებელი სამუშაოები." გათვალისწინებული სამუშაოები: C-E მონაკვეთში 7-7 ღერძზე და მის გარეთ მოწყობილია ლითონის კონსტრუქციის ტიხრები და კარებები,

ვიხელმძღვანელე რა, საქართველოს ზოგადი ადმინისტრაციული კოდექსის IV თავით, საქართველოს მთავრობის 2019 წლის 31 მაისის №255 დადგენილებით „მშენებლობის ნებართვის გაცემისა და შენობა-ნაგებობის ექსპლუატაციაში მიღების წესისა და პირობების შესახებ", საქართველოს კანონის „საქართველოს სივრცის დაგეგმარების, არქიტექტურული და სამშენებლო საქმიანობის კოდექსი"-ს 122-ე მუხლის 1-ლი ნაწილით, 123-ე მუხლის მე-2 ნაწილით, 125-ე მუხლის მე-4 ნაწილით, 126-ე მუხლის 1-ლი ნაწილით, 128-ე მუხლის მე-3 ნაწილით და 132-ე მუხლის 1-ლი ნაწილის „ა" ქვეპუნქტის „ა.გ." ქვეპუნქტით,

დავადგინე:

1. **შპს "საქართველოს ეროვნული უნივერსიტეტი სეუ"** დაჯარიმდეს 10 000 (ათი ათასი) ლარით, ქ. თბილისში, ქუჩა წინანდალი, №9, №01.17.13.001.406 საკადასტრო კოდით რეგისტრირებულ მიწის ნაკვეთზე, III კლასის შენობა-ნაგებობის (მრავალ ადგილიანი ავტოსადგომი) ქ. თბილისის მუნიციპალიტეტის ს.ს.ი.პ. ქ. თბილისის მუნიციპალიტეტის არქიტექტურის სამსახურის №6748831 07.11.2023წ ბრძანებით განსაზღვრული სანებართვო პირობების დარღვევით განხორციელებული მშენებლობისთვის, კერძოდ, დარღვეულია შეთანხმებული კორექტირებული არქიტექტურული პროექტის მე-5 ეტაპით "შენობის არამზიდი კონსტრუქციების მოწყობა, შენობის ლოკალური საერთო სარგებლობის საინჟინრო-ტექნიკური ქსელების მოწყობა. ტექნოლოგიური მოწყობილობების მონტაჟი; შენობის გარე მოსაპირკეთებელი სამუშაოები" გათვალისწინებული სამუშაოები;

2. **შპს "საქართველოს ეროვნული უნივერსიტეტი სეუ"-ს** დაევალოს, საქართველოს კანონის „საქართველოს სივრცის დაგეგმარების, არქიტექტურული და სამშენებლო საქმიანობის კოდექსი"-ს 126-ე მუხლის 1-ლი ნაწილის შესაბამისად, ჯარიმა გადაიხადოს ბიუჯეტის სასარგებლოდ დაჯარიმების შესახებ დადგენილების ჩაბარებიდან 30 კალენდარული დღის ვადაში:

საჯარიმო თანხა ჩაირიცხოს შემდეგ ანგარიშზე - მიმღების დასახელება: ერთიანი ანგარიში არასაგადასახადო, მიმღების ბანკი: სახელმწიფო ხაზინა, ბანკის კოდი: **TRESGE22,** საბიუჯეტო შემოსავლის სახაზინო კოდი: **300773263,** გადახდის დანიშნულება: დადგენილების ნომერი სამშენებლო სამართალდარღვევის საქმეზე.

3. საჯარიმო თანხის ნებაყოფლობით გადახდის შემთხვევაში, **შპს "საქართველოს ეროვნული უნივერსიტეტი სეუ"-ს** დაევალოს, შესაბამისი გადახდის ქვითრის წარმოდგენა.

4. სამართალდამრღვევს განემარტოს, რომ საქართველოს კანონის „საქართველოს სივრცის დაგეგმარების, არქიტექტურული და სამშენებლო საქმიანობის კოდექსი"-ს 126-ე მუხლის მე-2 ნაწილის შესაბამისად, ჯარიმის დადგენილ ვადაში გადაუხდელობის შემთხვევაში, სამშენებლო სამართალდამრღვევს დაერიცხება საურავი სამშენებლო სამართალდამრღვევის დაჯარიმების შესახებ დადგენილებით განსაზღვრული საჯარიმო თანხის ოდენობით.

5. სამართალდამრღვევს განემარტოს, რომ საქართველოს კანონის „საქართველოს სივრცის დაგეგმარების, არქიტექტურული და სამშენებლო საქმიანობის კოდექსი"-ს 126-ე მუხლის მე-3 ნაწილის შესაბამისად, ჯარიმის დაკისრების საფუძვლების აღმოუფხვრელობის შემთხვევაში, მისი დაკისრებიდან ყოველი სამი თვის შემდეგ, სამშენებლო სამართალდამრღვევი ჯარიმდება თავდაპირველად დაკისრებული ჯარიმით გათვალისწინებული საჯარიმო თანხის სამმაგი ოდენობით, რომელიც მას შეიძლება დაეკისროს არა უმეტეს სამჯერ;

6. დადგენილება შეიძლება გასაჩივრდეს, მისი გაცნობიდან 15 კალენდარული დღის ვადაში, საქართველოს კანონმდებლობით დადგენილი წესით, ქ. თბილისის მუნიციპალიტეტის მერიაში (მის.: ქ. თბილისი, ჟ. შარტავას ქ. №7).

მუნიციპალური ინსპექციის უფროსის მოადგილე **მამუკა ჯაყელი**

განმარტებითი ბარათი.

დაპროექტებული მიწისქვეშა ავტოსადგომი მდებარეობს ქ. თბილისში, წინანდლის ქუჩა №9-ში. (ს/კ 01.17.13.001.343). მიწისქვეშა ავტოსადგომი ერთსართულიანია.
ავტოსადგომის სართულის სიმაღლე შეადგენს 3.00 მ-ს.
შენობა დათვლილია საანგარიშო პროგრამა "ლირა-9.6"-ით.

შენობის სქემაზე მოდებულია 4 სახის დატვირთვა:

1.) მუდმივი დატვირთვა: რკინაბეტონის კარკასის საკუთარი წონა, იატაკის მოჭიმვის (ე.წ. სტიაჟკა) წონა, კედლების შევსების და ტიხრების წონები.
2.) დროებითი დატვირთვა.
3.) სეისმიკა 8 ბალი X ღერძის მიმართულებით.
4.) სეისმიკა 8 ბალი Y ღერძის მიმართულებით.

ანგარიშის შედეგები მოცემულია დანართში სურათების სახით.

ანგარიში შეასრულა: /გ. ჭილაძე/

რხევის სიხშირეები და პერიოდები

СОБСТВЕННЫЕ ЗНАЧЕНИЯ, ЧАСТОТЫ, ПЕРИОДЫ КОЛЕБАНИЙ, ЗАГРУЖЕНИЯ 3

:N :П/П:	СОБСТВ. ЗНАЧЕНИЯ	Ч А С Т О Т Ы РАД/С	Ч А С Т О Т Ы ГЦ	ПЕРИОДЫ С	КОЭФФИЦИЕНТ РАСПРЕДЕЛЕНИЯ	МОДАЛЬНАЯ МАССА В %	
1	0.107392	9.31	1.48	0.6744	-0.000300	0.0	0.0
2	0.093297	10.72	1.71	0.5859	15.742203	53.0	53.0
3	0.075821	13.19	2.10	0.4762	0.010962	0.0	53.0

СОБСТВЕННЫЕ ЗНАЧЕНИЯ, ЧАСТОТЫ, ПЕРИОДЫ КОЛЕБАНИЙ, ЗАГРУЖЕНИЯ 4

:N :П/П:	СОБСТВ. ЗНАЧЕНИЯ	Ч А С Т О Т Ы РАД/С	Ч А С Т О Т Ы ГЦ	ПЕРИОДЫ С	КОЭФФИЦИЕНТ РАСПРЕДЕЛЕНИЯ	МОДАЛЬНАЯ МАССА В %	
1	0.107392	9.31	1.48	0.6744	15.911482	54.1	54.1
2	0.093297	10.72	1.71	0.5859	0.000241	0.0	54.1
3	0.075821	13.19	2.10	0.4762	0.095002	0.0	54.1

შენობის საერთო საანგარიშო სქემა

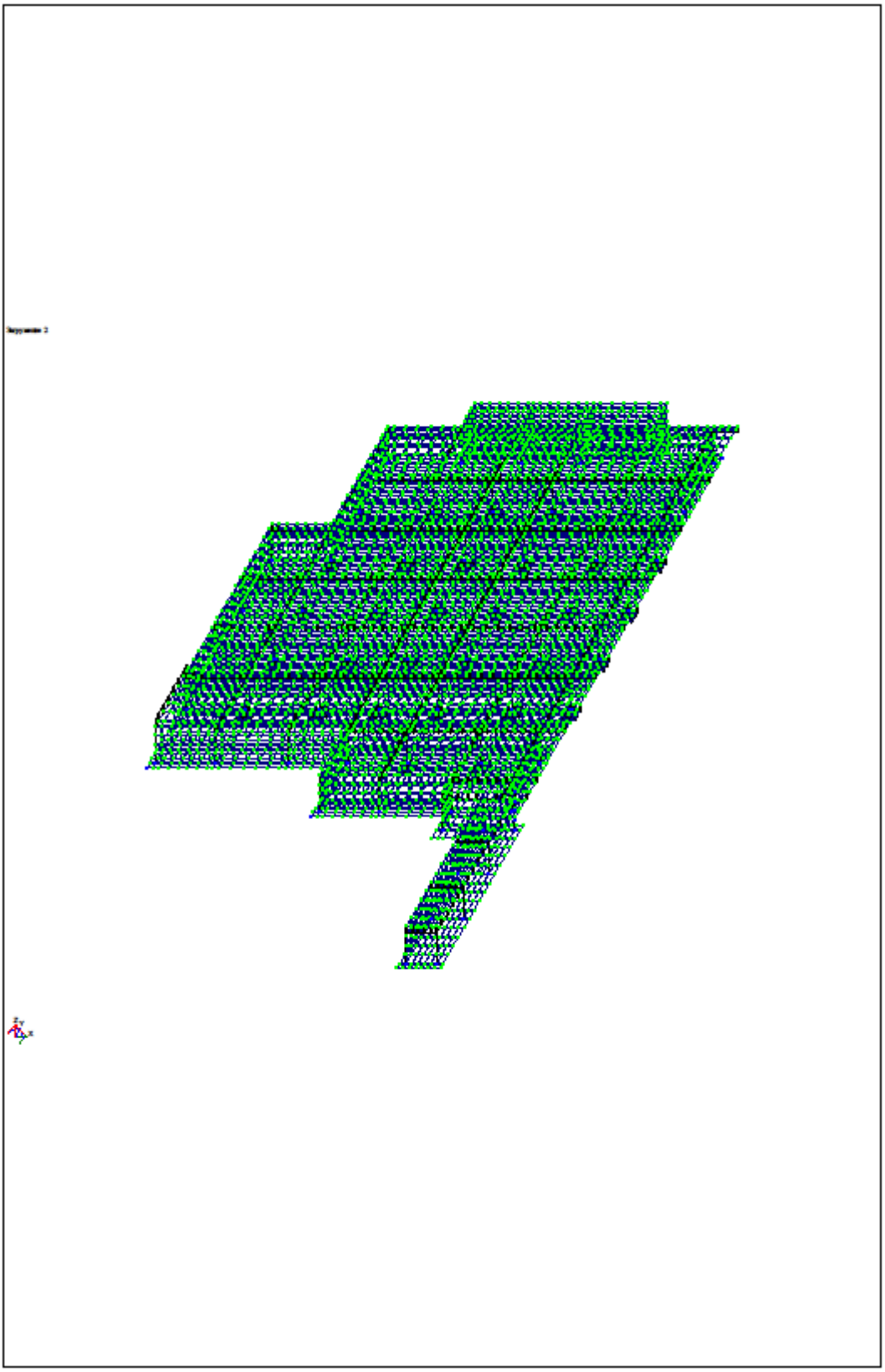

საძირკვლების და იატაკის ფილის საანგარიშო სქემა

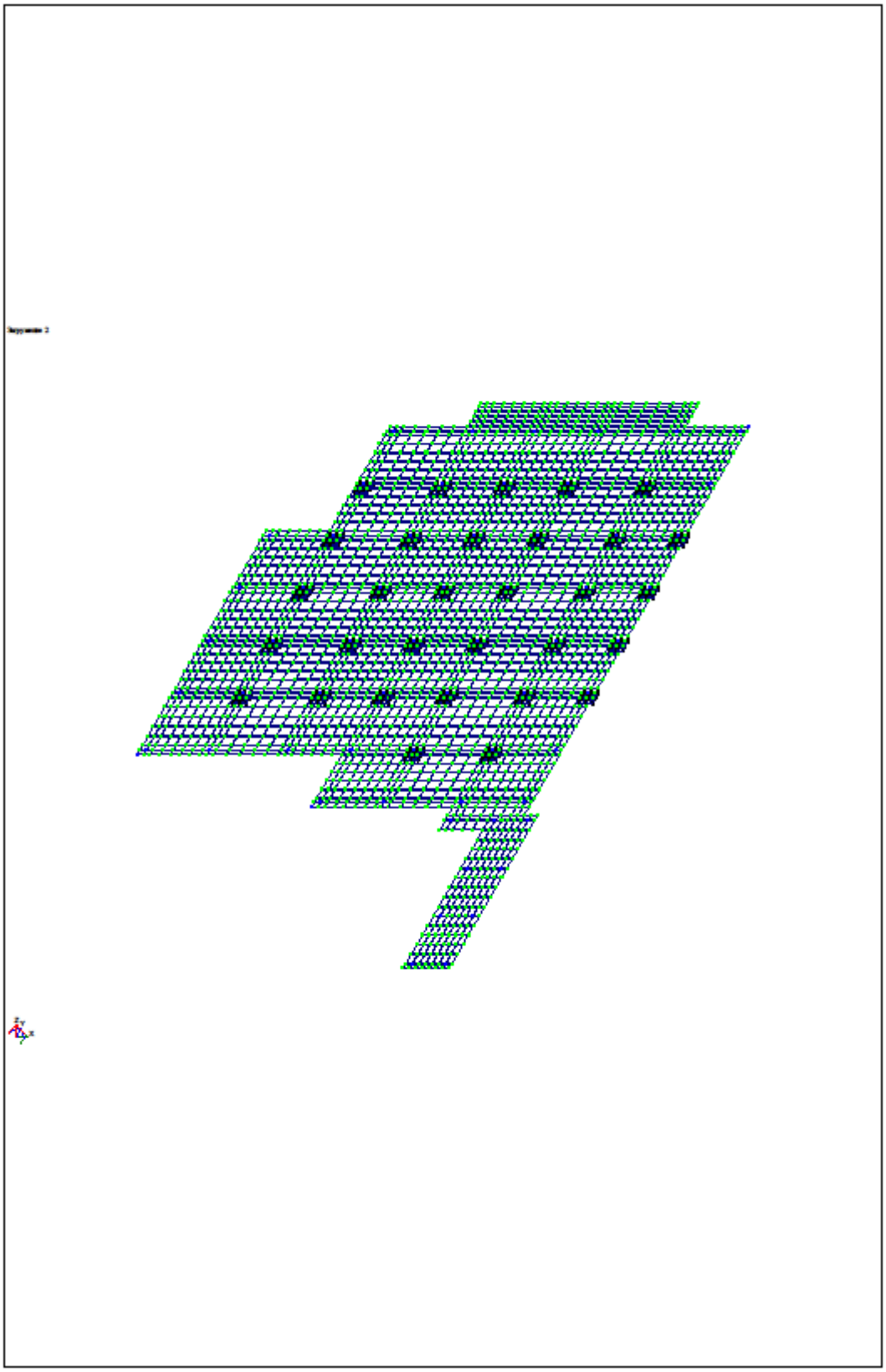

გადახურვა -0.15 მ. ნიშნულზე

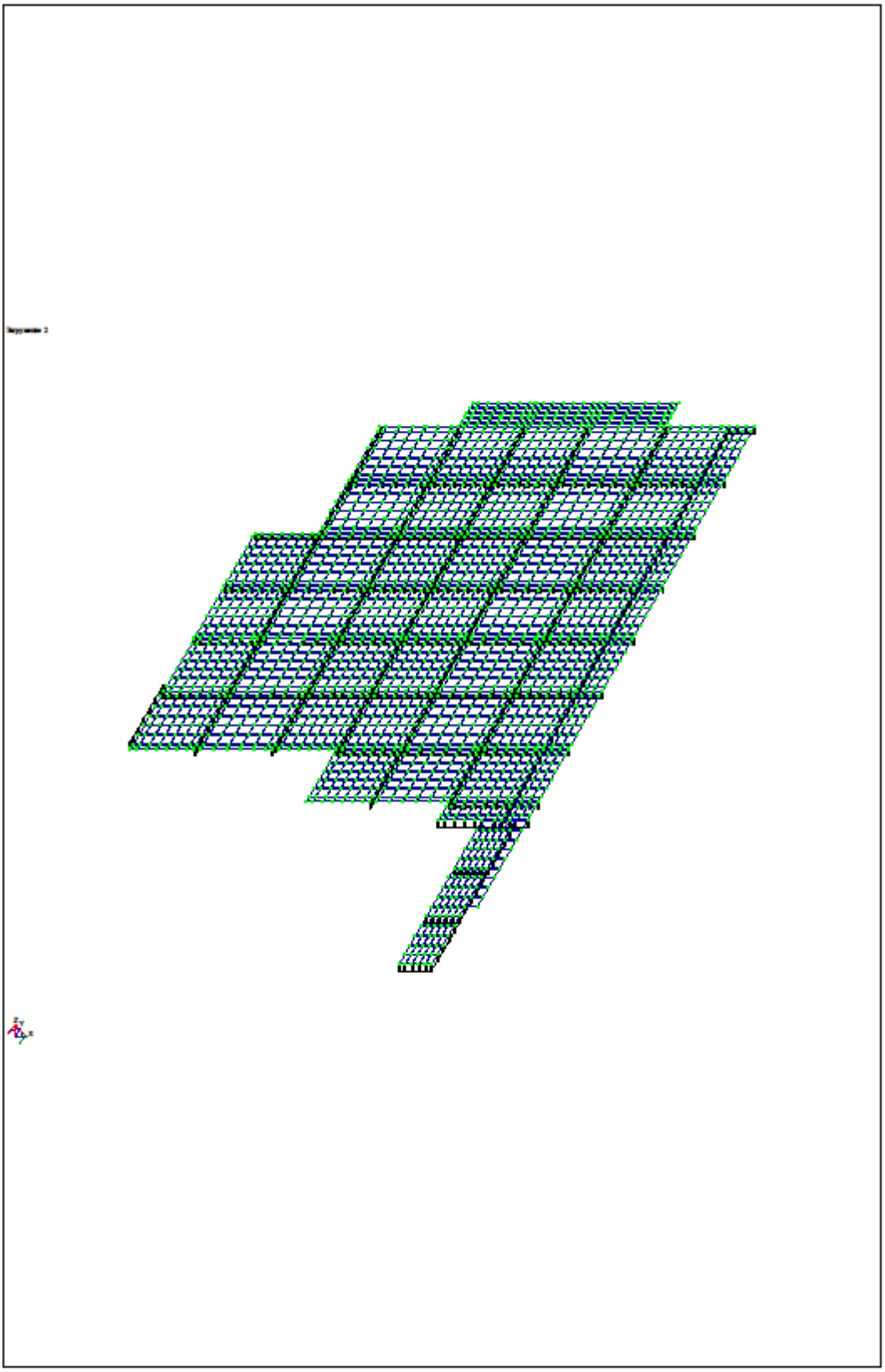

ვერტიკალური გადაადგილება მუდმივი დატვირთვისგან

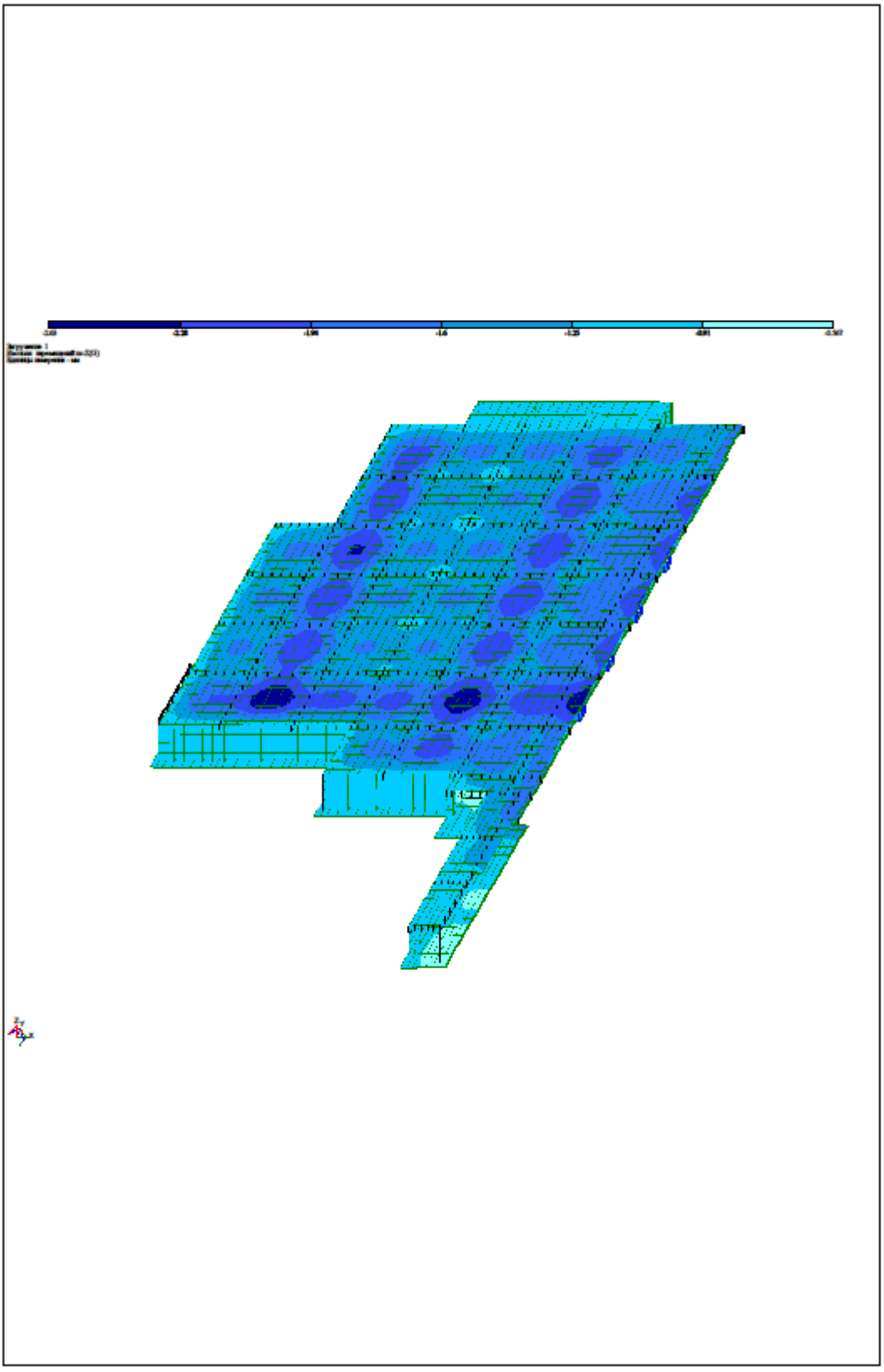

ჰორიზონტალური გადაადგილება სეისმური დატვირთვისგან X ღერძის მიმართულებით

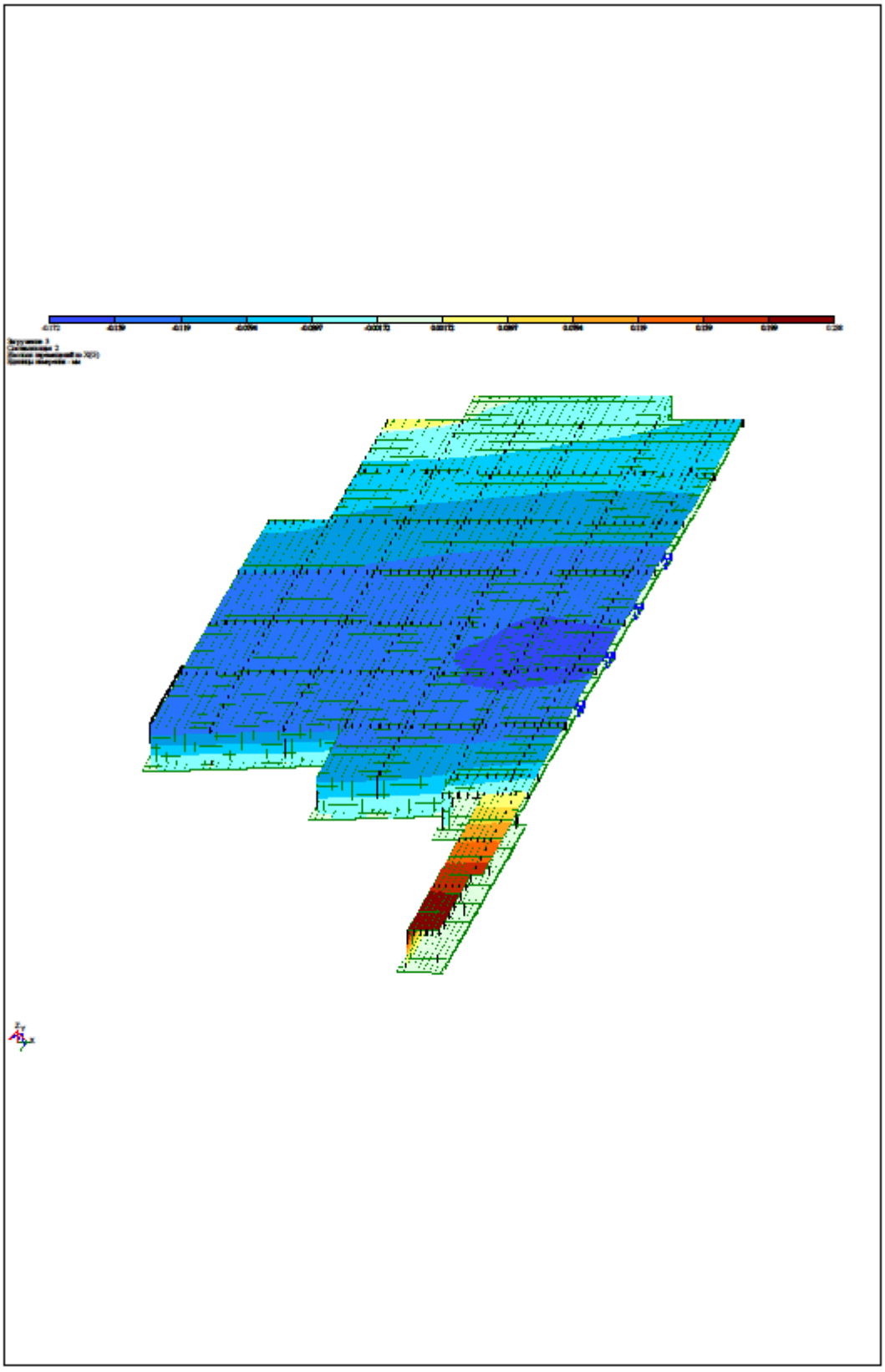

ჰორიზონტალური გადაადგილება Y ღერძის მიმართულებით სეისმური დატვირთვისგან.

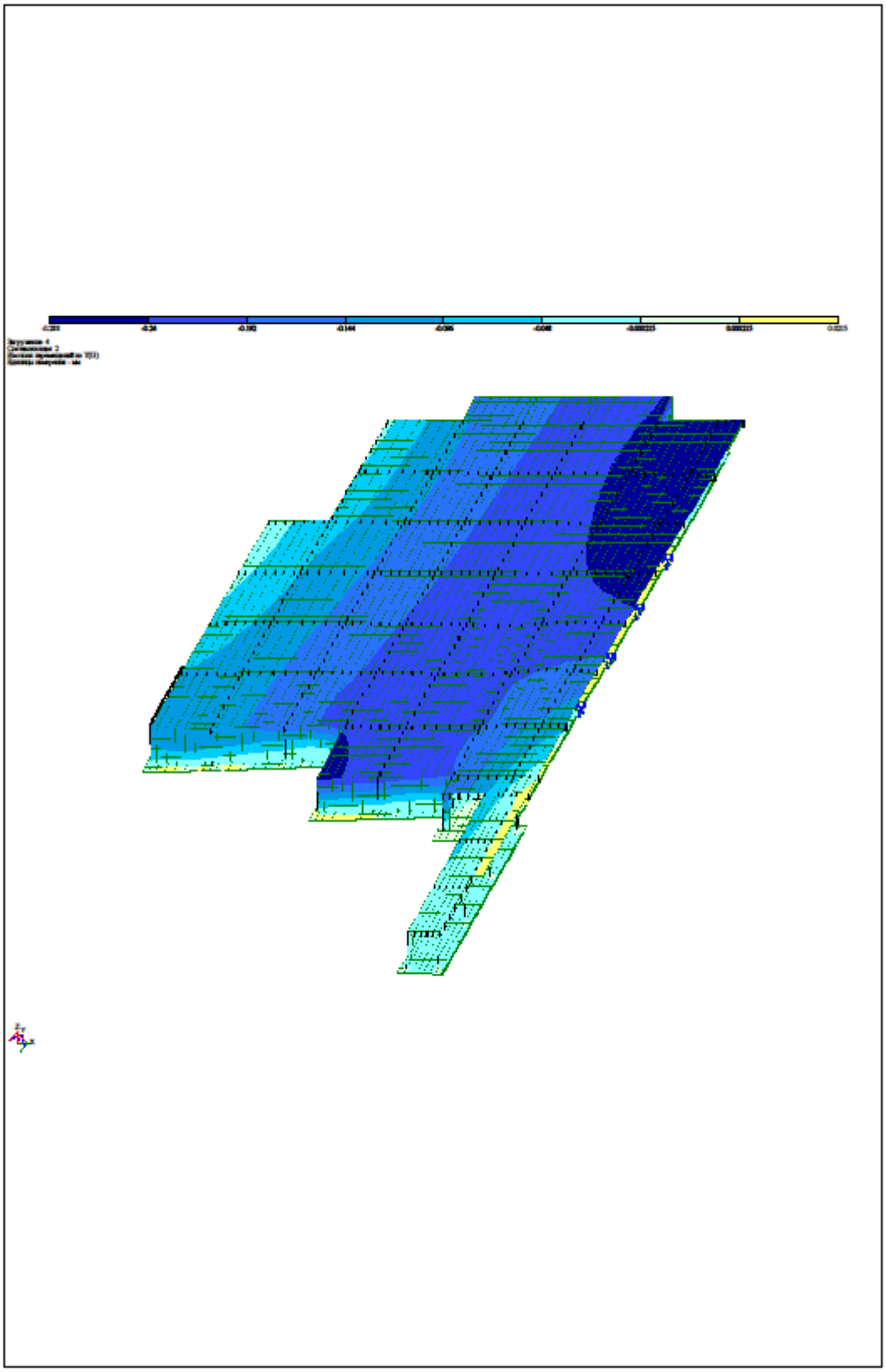

სვეტების არმირება

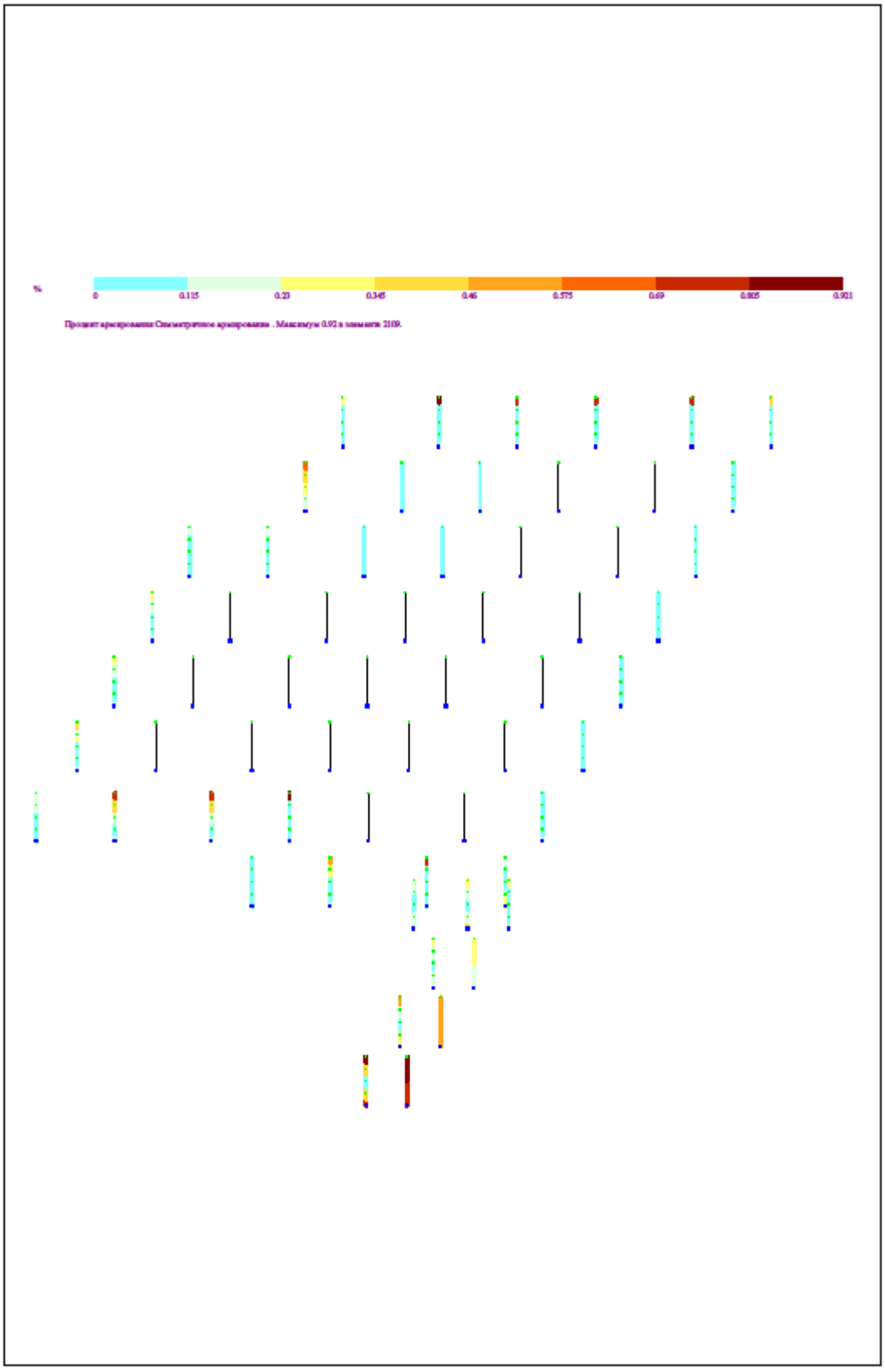

საძირკვლების ქვედა ზონის არმირება X ღერძის მიმართულებით

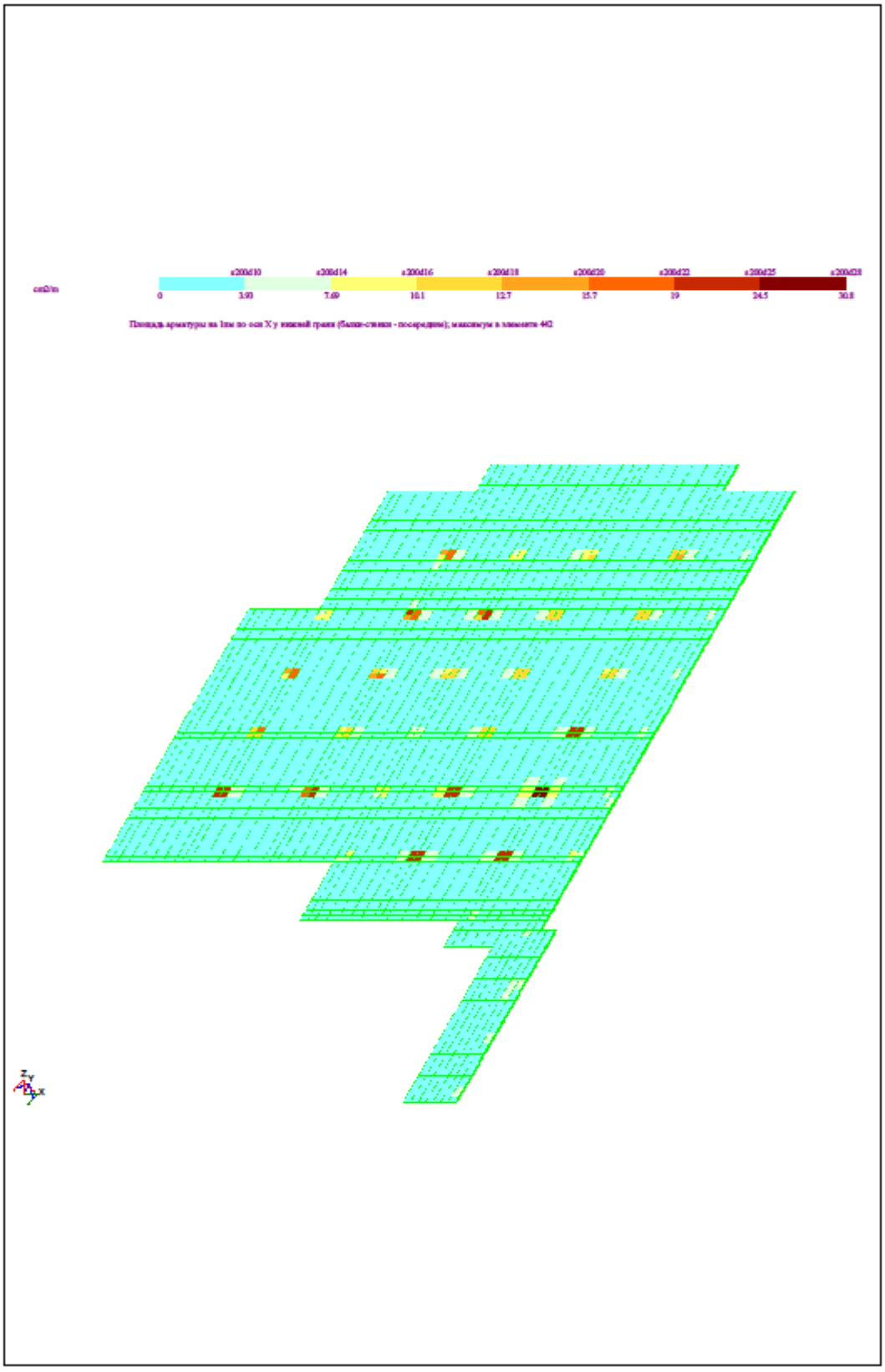

საძირკვლების ზედა ზონის არმირება X ღერძის მიმართულებით

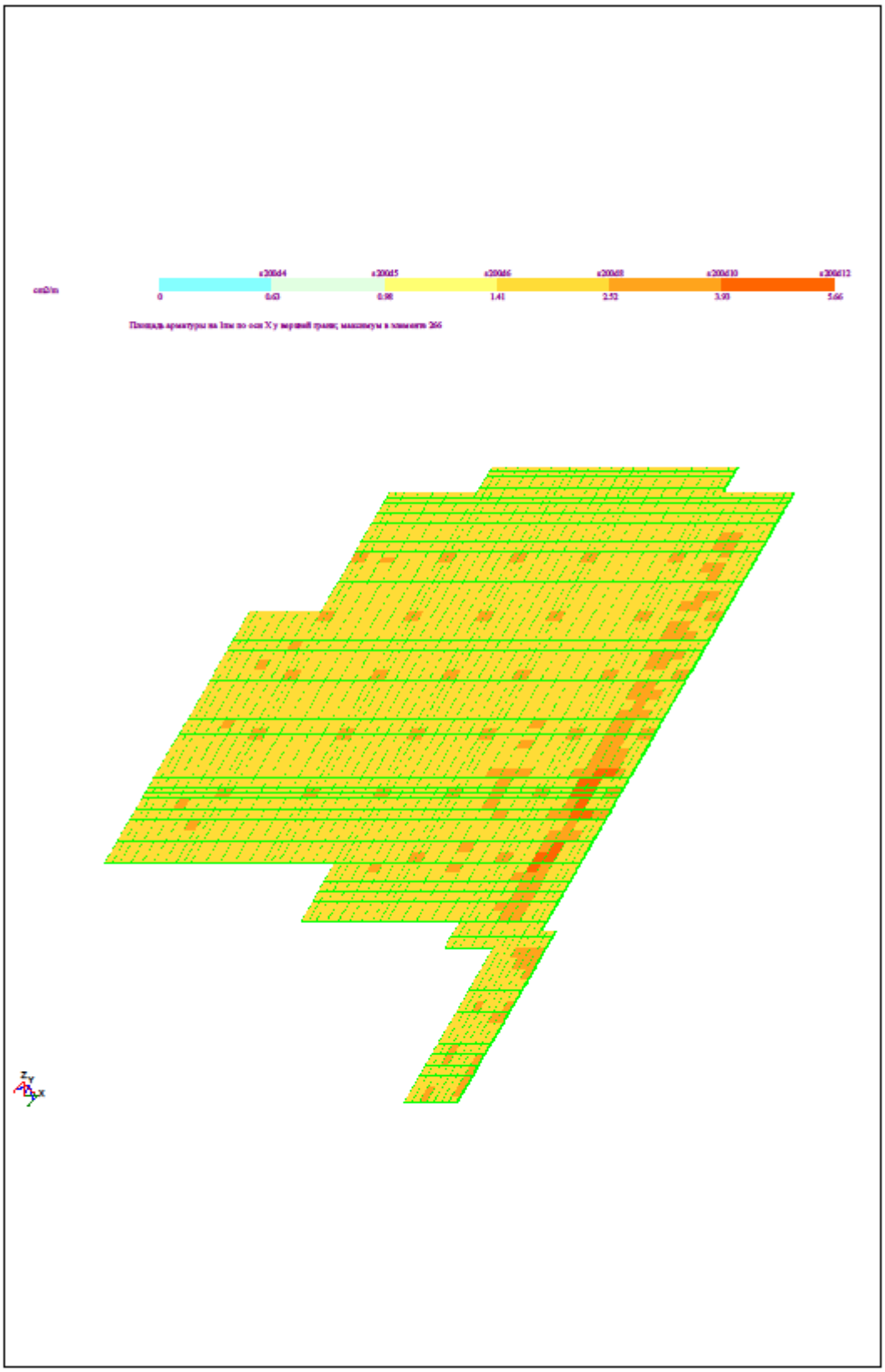

საძირკვლების ქვედა ზონის არმირება Y ღერძის მიმართულებით

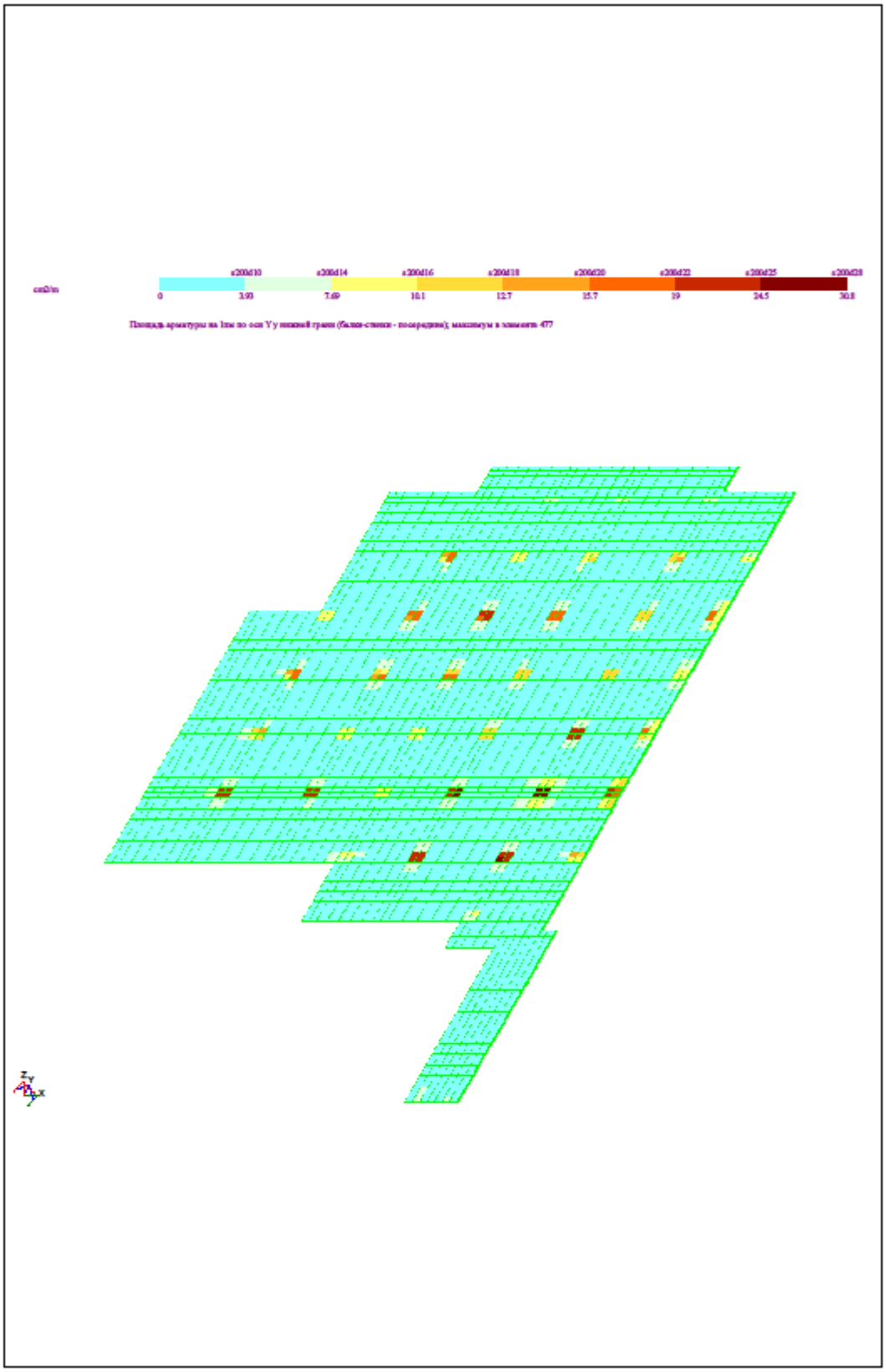

საძირკვლების ზედა ზონის არმირება Y ღერძის მიმართულებით

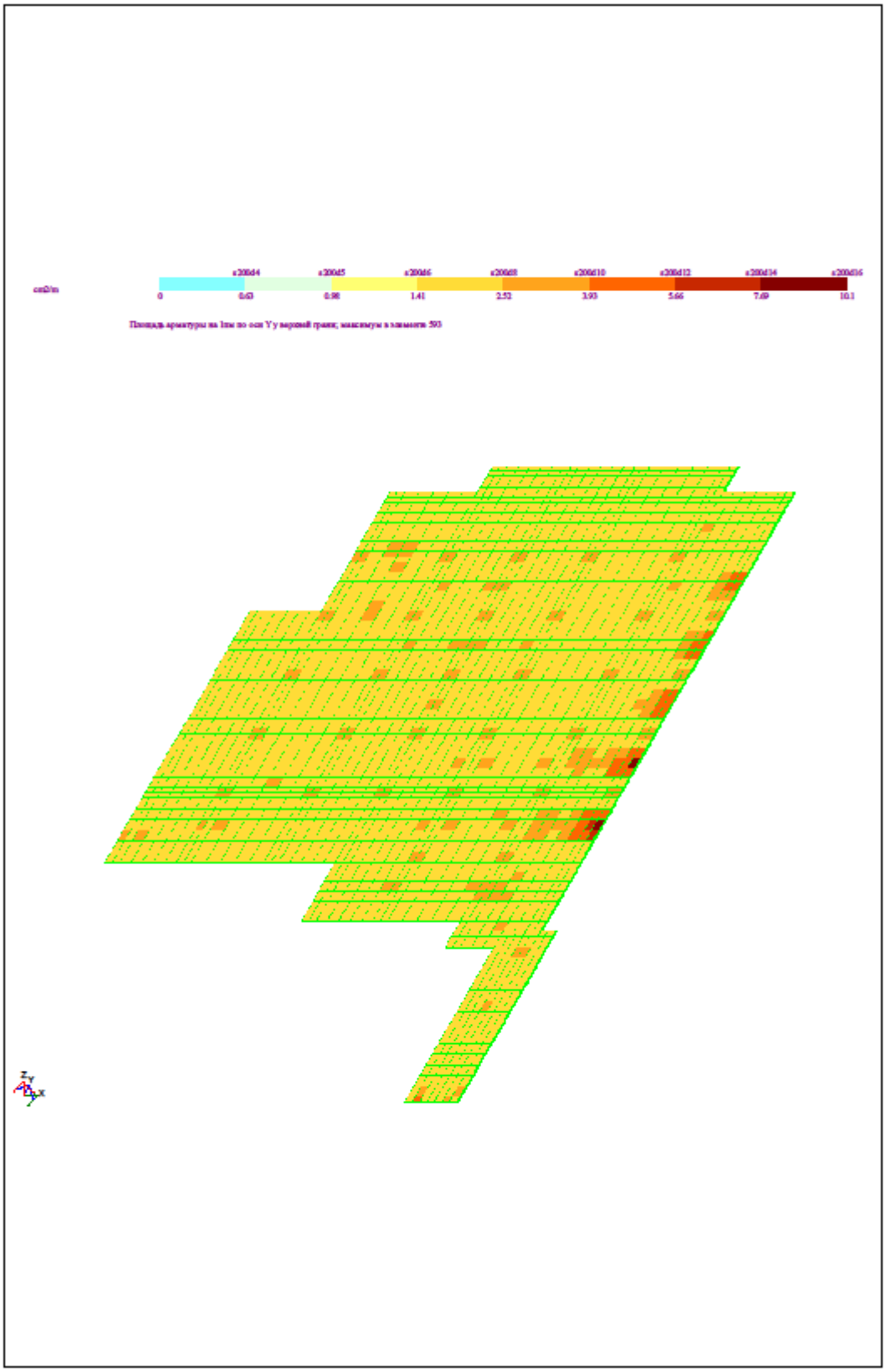

რიგელების არმირება -0.15 მ. ნიშ-ზე.

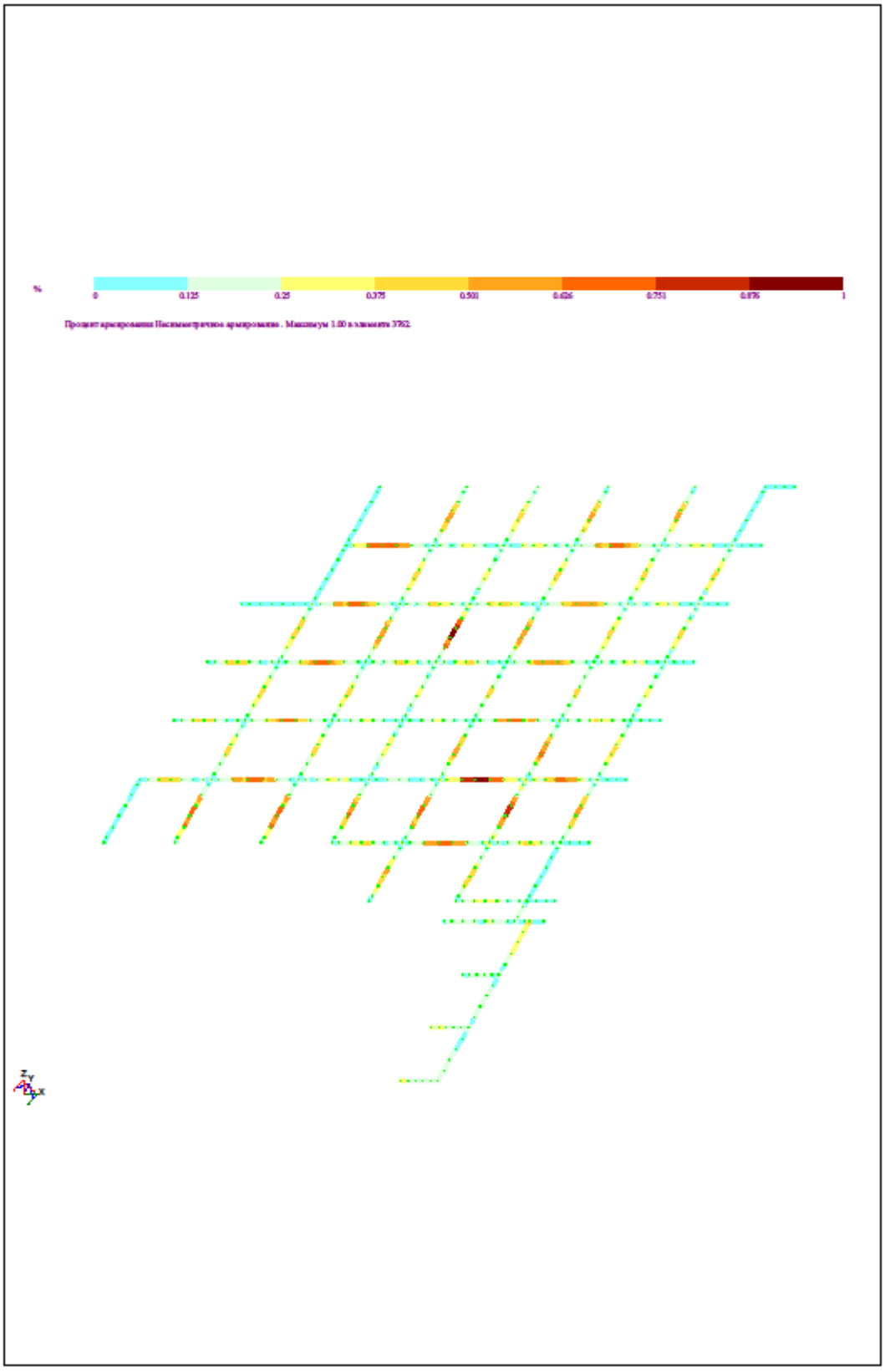

გადახურვის ფილის ქვედა ზონის არმირება X ღერძის მიმართულებით

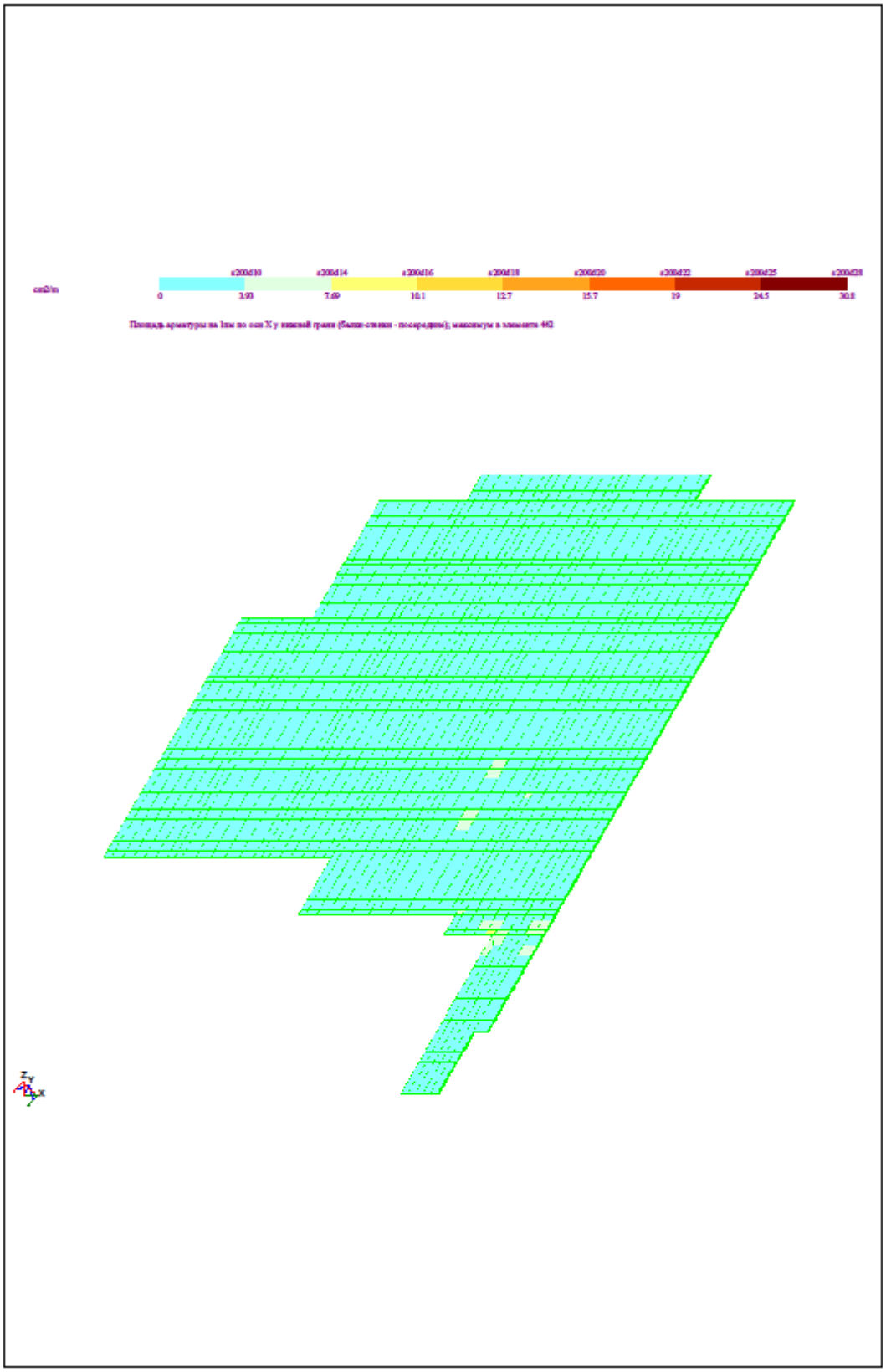

გადახურვის ფილის ზედა ზონის არმირება X ღერძის მიმართულებით

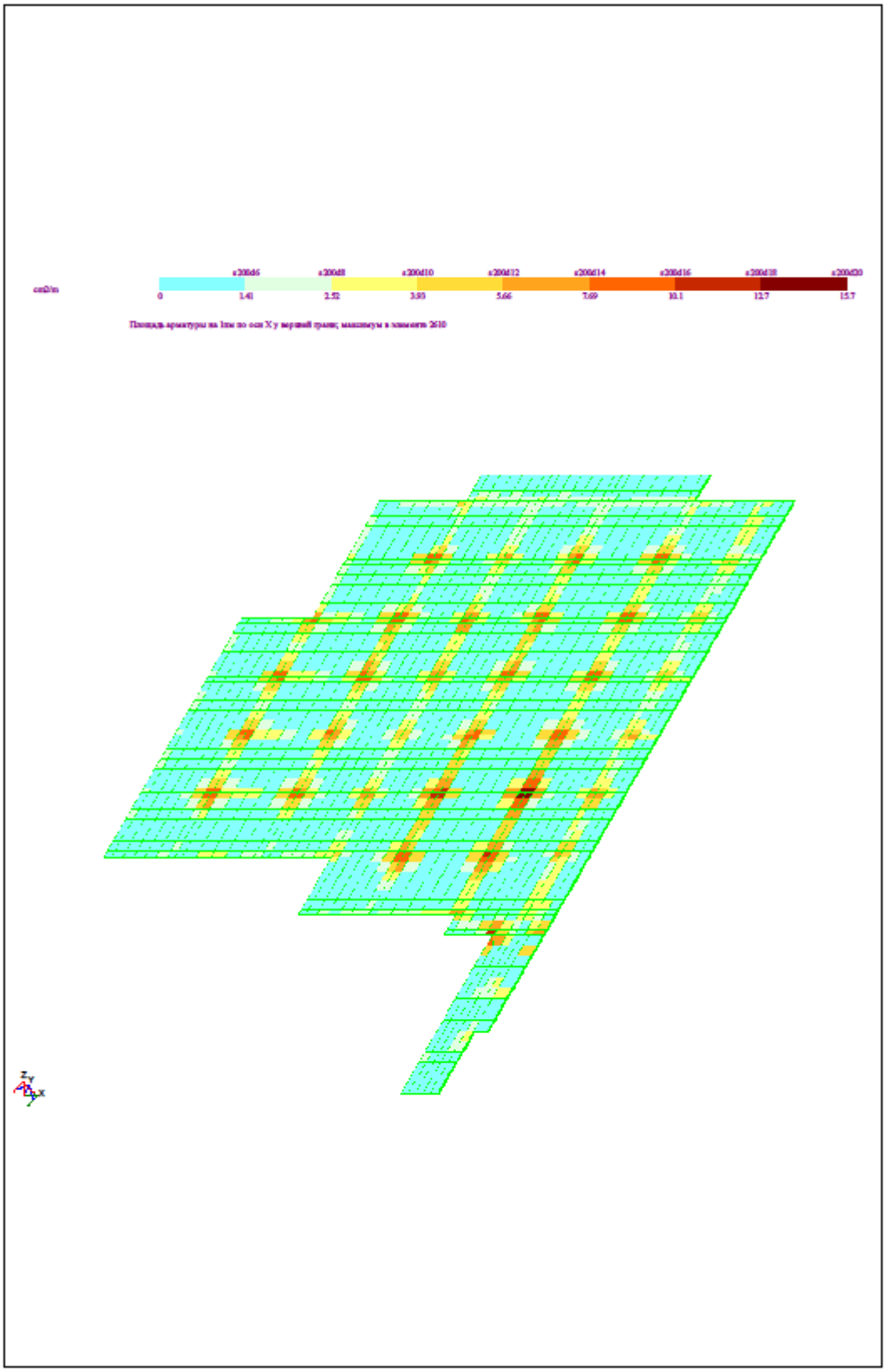

გადახურვის ფილის ქვედა ზონის არმირება Y ღერძის მიმართულებით

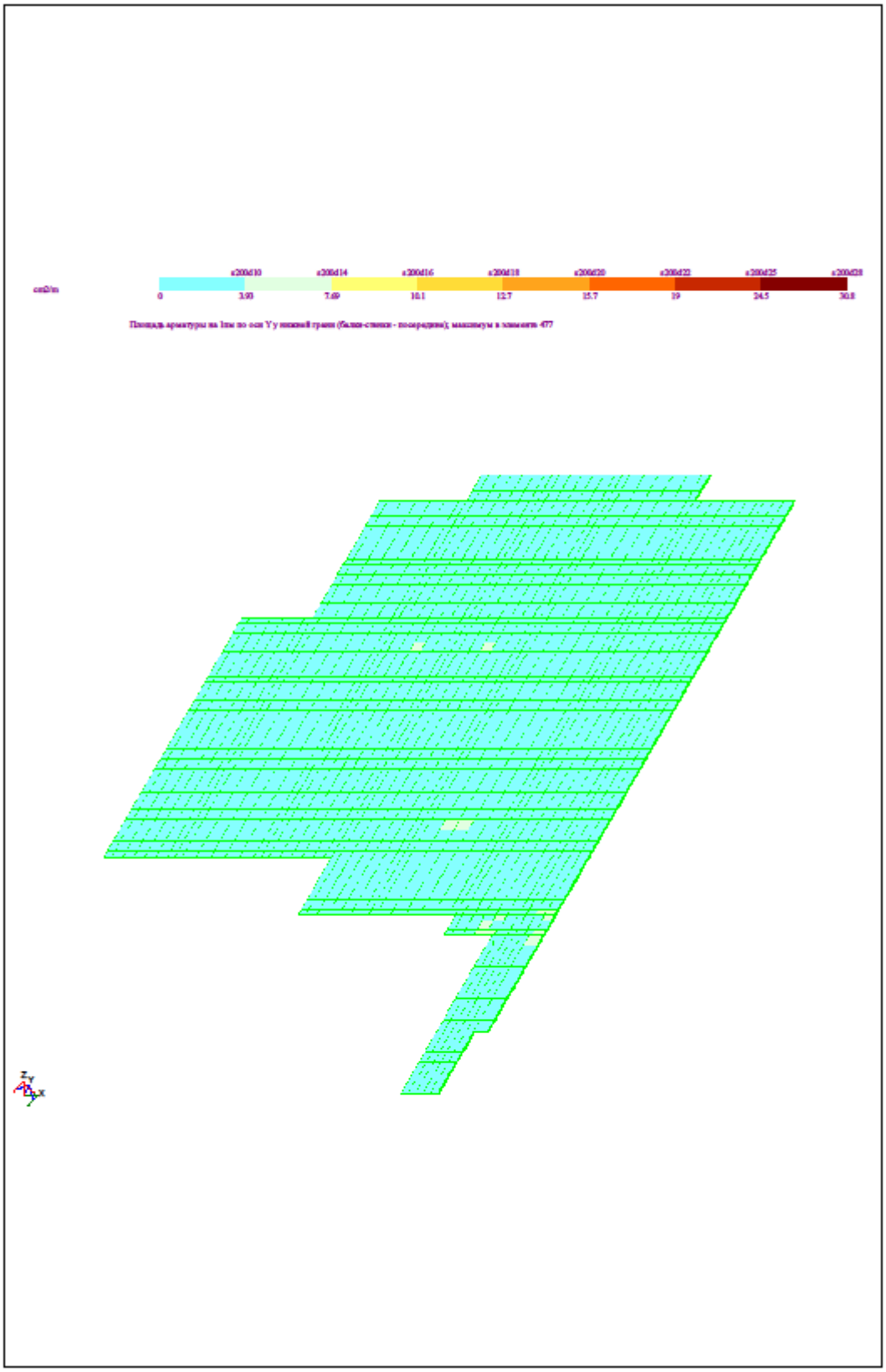

გადახურვის ფილის ზედა ზონის არმირება Y ღერძის მიმართულებით

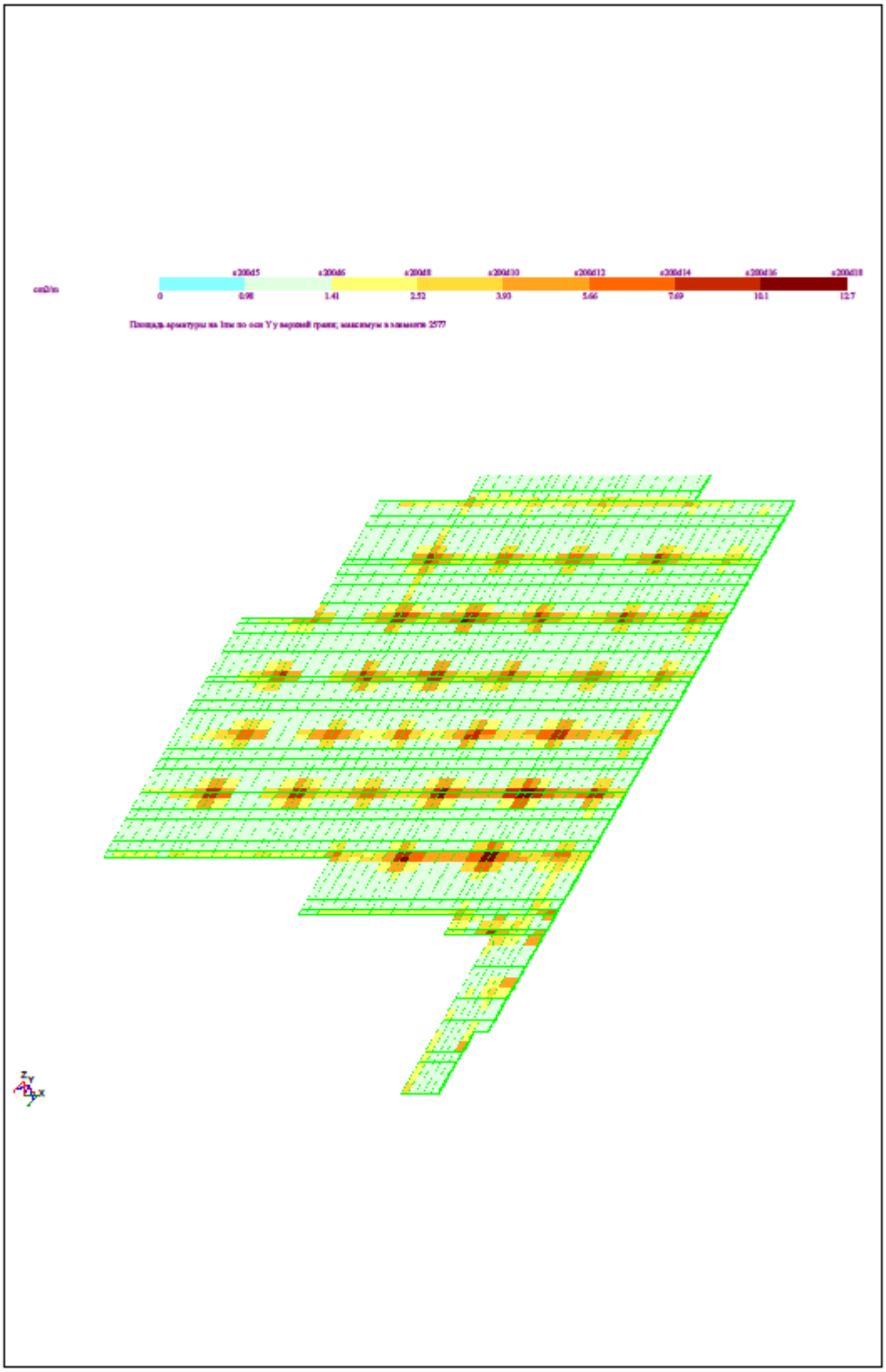

განმარტებითი ბარათი

ზოგადი:

1.ობიექტის მისამართი: ქ. თბილისი.წინანდლის ქ.№9

2.დამკვეთი: შ.პ.ს. “სასწავლო ეროვნული უნივერსიტეტი სეუ”

3. არქიტექტურული ნაწილი: მ. გვენეტაძე

4. საინჟინრო გეოლოგია: გ. სარაჯიშვილი

5. შენობა-ნაგებობის კლასი: III

უსაფრთხოება:

1. მშენებლობის პროცესი წარიმართოს საქართველოს მთავრობის 2007 წლის 28 მარტის №62 დადგენილების მოთხოვნების შესაბამისად და მკაცრად იქნას დაცული უსაფრთხოების წესები.

მასალები

1. მასალების ანტიკოროზიული და ხანძარსაწინააღმდეგო დაცვა შესრულდეს ნორმების СНиП2.01.02-85* და СНиП2.03.11-85 მოთხოვნების შესაბამისად;
2. ბეტონი – შენობის მზიდ კონსტრუქციებში გამოყენებულია ბეტონი კალასით B25, საძირკველი მონოლითური რკინაბეტონის წერტილოვანი ბალიშები. ბალიშების ქვეშ გამოყენებულია ბეტონის მომზადება B7.5 (ГОСТ 25192-2012).
3. არმატურა - შენობის რკინაბეტონის ელემენტებში გამოყენებულია არმატურა კლასით: AIII და AI.
4. საკედლე და სატიხრე მასალა _ შენობის კონტურზე კედლების შევსება გათვალისწინებულია მსუბუქი სამშენებლო ბლოკებით, მარკით არანაკლები M50-ისა. მოცულობითი წონით არაუმეტეს 1200 კგ/მ³. ქვიშა-ცემენტის ხსნარზე, მარკით არანაკლებ M50-ისა. წყობის ღერძულ გაჭიმვაზე დროებითი წინაღობის (ნორმალური შეჭიდულობის) სიდიდე უნდა იყოს არანაკლებ 1,2 კგ.ძ/სმ²-ისა;
5. ჰიდროიზოლაცია - შენობის კედლები, რომლებიც შეხებაში არიან გრუნტთან, დაიფაროს ჰიდროსაიზოლაციო შრით, ჰიდროიზოლაციის ტიპი განისაზღვროს დამკვეთთან შეთანხმებით.
6. სამშენებლო მასალების ხარისხის კონტროლი; - სამშენებლო მოედანზე აუცილებელია განხორციელდეს სამშენებლო მასალების სისტემატური კონტროლი. მშენებლობაზე შმოტანილ მასალებს თან უნდა ახლდეს მწარმოებლის ხარისხის დამადასტურებელი დოკუმენტი (პასპორტი) რომელშიც მითითებული იქნება ტექნიკური მახასიათებლები, მაგალითად: მასალის სიმტკიცის ზღვარი, ყინვამედეგობის მაჩვენებელი და სხვა.
   - ბეტონის სამუშაოების წარმოებისას მშრალი და ცხელი კლიმატის პირობებში 25^{0}C-ზე მეტი ჰაერის ტემპერეტურისა და 50%-ზე ნაკლები ფარდობითი ტენიანობისას გამოყენებულ იქნას ცემენტები, რომელთა სამარკო სიმტკიცე არანაკლებ 20%-ით ჭარბობს ბეტონის საპროექტო მარკას.
   - ახლადჩაწყობილი ბეტონიდაცული უნდა იქნას მექანიკური დაზიანებისაგან და ან ზემოქმედებისაგან, მზის სხივების პირდაპირი მოხვედრისგან, ყინვისაგან, ქარისაგან.პროექტში მითითებლ სიმტკიცის 75%-ის მიღწევამდე ბეტონის სტრუქტურა ადვილად იმსხვრევა. აქედან გამომდინარეაღნიშნული სიმტკიცის მიღწევამდე აუცილებელია მკაცრად დაცული იქნას ტემპერატურის და ტენიანობის რეჟიმი.

კლიმატოლოგია და დატვირთვები:

1.ჩაყინვის ნორმატიული სიღრმე: 0,4 მ.

2. ქარი მაქსიმალური: 73 კგძ/მ².

3. თოვლი: 50 კგძ/მ². (ᲡᲜ 01.05-08)

4. სტატიკური დროებითი ხანგრძლივი 500 კგძ/მ².

5. სტატიკური დროებითი ხანგრძლივი 210 კგძ/მ².

6. სეისმურობა - საქართველოს ტერიტორიის სეისმური საშიშროების რუქის მიხედვით იმყოფება 8 ბალი სეისმურ ზონაში (სკალა MSK64), ჰორიზონტალური აჩქარება - 0,17 (სეისმურობის კოეფიციენტი).

მათემატიკური მოდელირება

გაანგარიშება განხორციელებულია Lira-9.6 პროგრამული კომპლექსის მეშვეობით, სასრული ელემენტების საფუძველზე, შენობის საანგარიშო მოდელი შედგენილია არქიტექტურული ნახაზების მიხედვით.

შენობის აღწერილობა

1. საპროექტო მრავალადგილიანი მიწისქვეშა ავტოსადგომის შენობის პირობით ნიშნულს -3,15 (სარდაფის სართულის იატაკის დონე), შეესაბამება აფსოლუტური ნიშნული 431,00 მ.
2. კონსტრუქციული სქემა - შენობა ხისტკვანძებიან მონოლითური რკინაბეტონის ჩარჩოსებრ კავშირებიან სისტემას წარმოადგენს.
3. სართულიანობა - ერთი სართული.
4. შენობის მიახლოებითი გაბარიტული ზომები: მართკუთხედი ორი მცირე გამონაშვერით, მაქსიმალური ზომებით 35.8X42,28 მ.
5. საძირკველი - წერტილოვანი, მონოლითური რკინაბეტონის, სისქით 0,6 მ.
6. კონსტრუქციული ელემენტები:
   - სარდაფის კედლები სისქით 0,2 მ.
   - იატაკის ფილა სისქ. 0,30 მ.
   - სართულშუა გადახურვის ფილა - 0,22 მ.
   - სვეტები კვადრატული განივკვეთის 0,40X0,40 მ. და წრიული განივკვეთის დიამეტრით 0,40 მ.
   - რიგელები - 0,40X0,60 მ. განივკვეთით.
   - კიბე - მონოლითური რკინაბეტონის.
   - კედლები - სამშენებლო ბლოკი - 400X200X200 და 400X100X200 მმ.
   - სახურავი - ბრტყელი.

შენიშვნები

1. საძირკვლების ფუძე აუცილებელია მიიღოს ინჟინერ-გეოლოგმა.
2. მიწის სამუშაოთა წარმოებისას დაცული უნდა იყოს СНиП3.02.01-87 10-1 – 10.5 პუნქტების მოთხოვნები.
3. შენობის დაკვალვა განხორციელდეს არქიტექტურული ნახაზების შესაბამისად.
4. ნახაზებში აღმოჩენილი შეუსაბამობის, არქიტექტურულ ნახაზებთან შეუსაბამობის და ან საინჟინრო-გეოლოგიური ნაწილის შეუსაბამობის შემთხვევაში - აუცილებლად ეცნობოს ავტორს.
5. არმატურის მოღუნვა განხორციელდდეს ცივად, გაცხელების გარეშე.
6. რკინაბეტონის კონსტრუქციებს (ფილები, რიგელები) მიეცეს სამშენებლო აწევა „შუქში“ მალის 1/250.
7. თუ სადმე ბლოკის წყობის სიმაღლის და სისქის ფარდობა აღემატება 12-ს, აუცილებელია შუალედური რკინაბეტონის სარტყელის მოწყობა.

ქ. თბილისი, წინანდლის ქ. №9

ს.კ. 01.17.13.001.343.

მისწისქვეშა ავტოსადგომის
პროექტი.

კონსტრუქციული ნაწილი

თბილისი

-2023-

ძ ი რ ი თ ა დ ი მ ა ს ა ლ ე ბ ი ს ა მ ო კ რ ე ბ ა

№№ რიგზე	მასალის დასახელება	განზ. ერთ.	საძირკვლები	კედლები	პანდუსი	სვეტები	რიგელები	გადახურვა	კიბეები	ს უ ლ	ს უ ლ ნარჩენების გათვალისწ.
1	A III კლ. არმატურა ⌀22	კგ.	---	---	---	---	4824	---	---	4824	---
2	AIII კლ. არმატურა ⌀20	კგ.	743	---	---	2066	3002	---	---	5811	---
3	AIII კლ. არმატურა ⌀18	კგ.	---	---	---	---	1347	---	---	1347	---
4	AIII კლ. არმატურა ⌀16	კგ.	---	556	---	---	---	3036	---	3592	---
4	AIII კლ. არმატურა ⌀14	კგ.	3048	---	---	---	---	---	---	3048	---
5	A III კლ. არმატურა ⌀12	კგ.	12558	---	---	---	---	22970	---	35528	---
6	AIII კლ. არმატურა ⌀10	კგ.	8350	1921	1568	---	---	2389	572	14800	---
7	AIII კლ. არმატურა ⌀8	კგ.	---	759	1035	---	---	---	510	2304	---
	ჯ ა მ ი	კგ.	24699	3236	2603	2066	9173	28395	1082	80427	---
8	AI კლ. არმატურა ⌀8	კგ.	835	372	65	966	2338	779	---	5355	---
9	AI კლ. არმატურა ⌀6	კგ.	---	85	---	---	---	---	18	103	---
	ჯ ა მ ი	კგ.	835	457	65	966	2338	779	18	5458	---
10	ბეტონიB25(M327)	$მ^3$	392.3	73.2	44.0	21.1	73.1	281.7	14.1	899.5	---
11	ბეტონიB7.5(M100)	$მ^3$	64.3	---	4.2	---	---	---	0.6	69.1	---
	ჯ ა მ ი	$მ^3$	456.6	73.2	48.2	21.1	73.1	281.7	14.7	968.6	---

ნ ა ხ ა ზ ე ბ ი ს ს ი ა

№№	დ ა ს ა ხ ე ლ ე ბ ა	ფურც. №	შენიშვნა
1	ნახაზების სია. მასალების ამოკრება.	კ-1	
2	საძირკვლების გეგმა. ჭრილები 1-1 – 4-4. სპეციფიკაცია.	კ-2	
3	საძირკვლის ფილის ქვედა ზონის არმირება გეგმა. კვ. 5-5. სპეციფიკაცია.	კ-3	
4	საძირკვლის ფილის ზედა ზონის არმირება გეგმა. კვ. 6-6. სპეციფიკაცია.	კ-4	
5	სვეტების განლ. გეგმა -3.20 მ. ნიშ-ზე. მონოლით. სვეტები სვ-1 – სვ-5.	კ-5	
6	სადგომის კედლების განშლები "A" – "E" ღერძების გასწვრივ.	კ-6	
7	სადგომის კედლების განშლები "F" – "H" ღერძების გასწვრივ.	კ-7	
8	კარკასის ჩარჩოების სქემები "1" – "3" ღერძების გასწვრივ.	კ-8	
9	კარკასის ჩარჩოების სქემები "4" – "7" ღერძების გასწვრივ.	კ-9	
10	სადგომის კედლების არმირება.	კ-10	
11	გადახურვის გეგმა 0.00 მ. ნიშ-ზე. (საყალიბო ნახაზი.)	კ-11	
12	გადახურვის გეგმა 0.00 მ. ნიშ-ზე. (ქვედა ზონის არმირება.)	კ-12	
13	გადახურვის გეგმა 0.00 მ. ნიშ-ზე. (ზედა ზონის არმირება.)	კ-13	
14	გადახურვის გეგმა 0.00 მ. ნიშ-ზე. (ზედა ზონის დამატებითი არმირება.)	კ-14	
15	მონოლითური რიგელები მრ-1 – მრ-3.	კ-15	
16	მონოლითური რიგელი მრ-4.	კ-16	
17	მონოლითური რიგელი მრ-5.	კ-17	
18	მონოლითური რიგელი მრ-6.	კ-18	
19	მონოლითური რიგელი მრ-7.	კ-19	
20	მონოლითური რიგელი მრ-8.	კ-20	
21	მონოლითური რიგელი მრ-9.	კ-21	
22	მონოლითური რიგელები მრ-10, მრ-12.	კ-22	
23	კიბე №1. გეგმა, ჭრილები 1-1, 2-2. სპეციფიკაცია.	კ-23	
24	კიბე №2. გეგმა, ჭრილები 1-1, 2-2. სპეციფიკაცია.	კ-24	
25	პანდუსის კედლების არმირება. გეგმა, ჭრილები 1-1, 4-4 – 6-6, სპეციფიკაცია.	კ-25	
26	პანდუსის კედლების არმირება. ჭრილები 2-2, 3-3, 7-7 – 10-10, სპეციფიკაცია.	კ-25-1	
27	ქვაბულის გეგმა	კ-26	

მიწისქვეშა ავტოსადგომი.

ნახაზების სია.
ძირითადი მასალების ამოკრება.

შპს „სასწავლო ეროვნული უნივერსიტეტი სეუ"

SEU
საქართველოს ეროვნული უნივერსიტეტი
შპს „საქართველოს ეროვნული უნივერსიტეტი სეუ"
თბილისი, წინანდლის ქუჩა №9
ტელ: (+995) 57 415792
e-mail: giaseu001@yahoo.com
W W W. SEU.EDU.GE

დირექტორი		გ. კავთელიშვილი
მთ.არქიტექ		მ. გვენეტაძე
კონსტრუქტ.		გ. ჭილაძე
დაამუშავა		გ. ჭილაძე

სტადია	ფურ-ბი	ფურცელი
კონსტრუქციული ნაწილი		კ–1

საძირკვლების გეგმა. მ. 1:100.

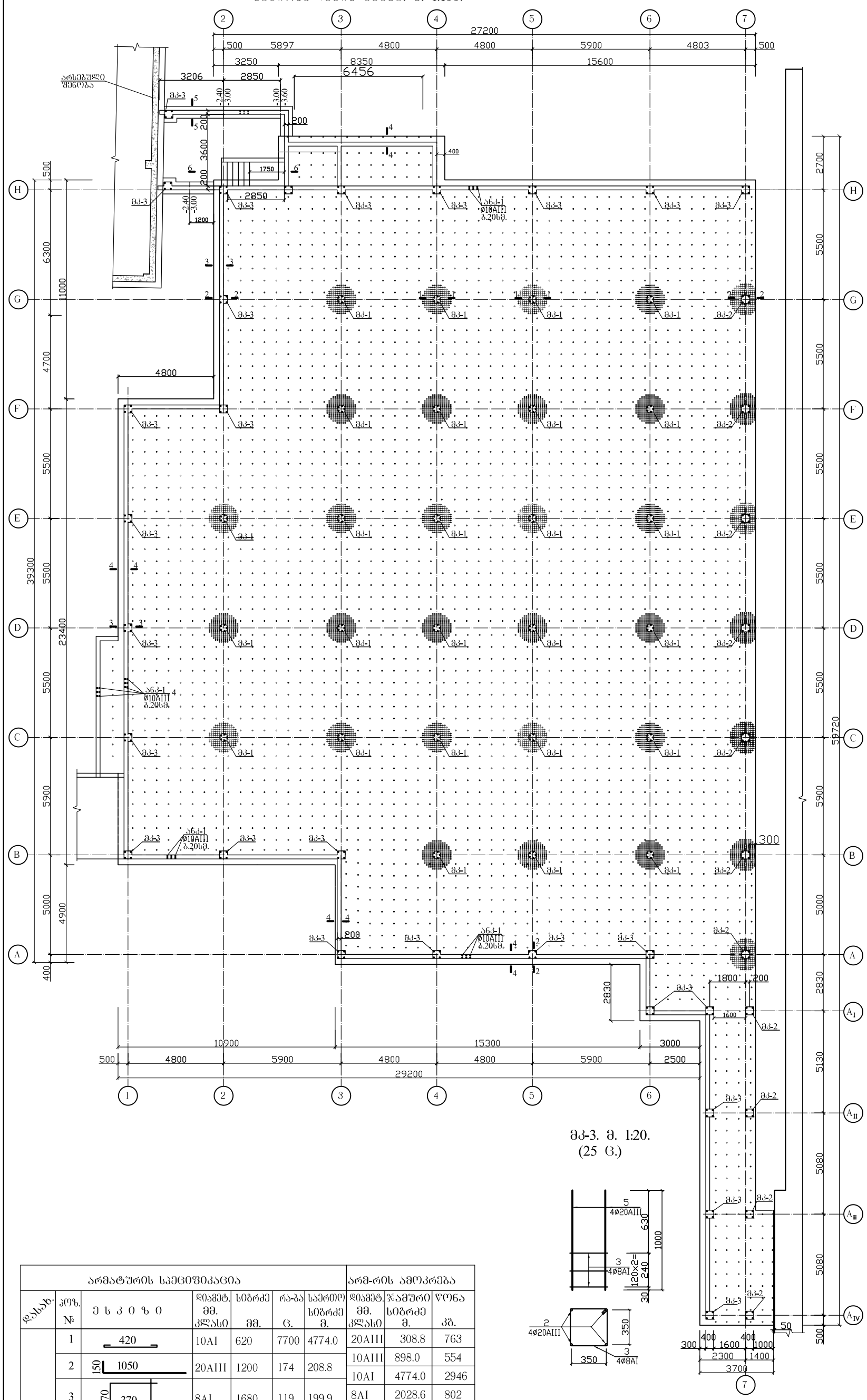

1 – 1. მ. 1:20.

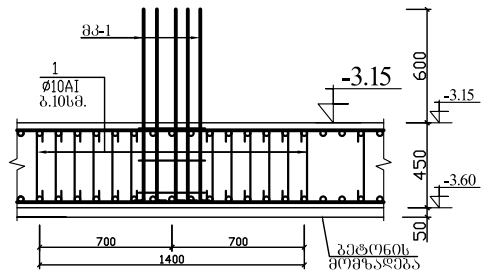

2 – 2. მ. 1:20.

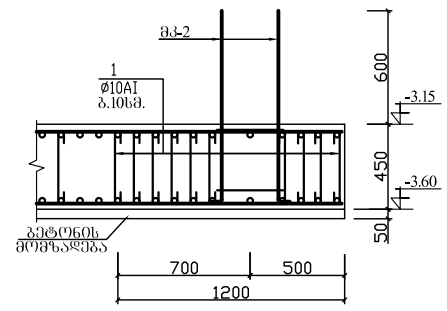

3 – 3. მ. 1:20.

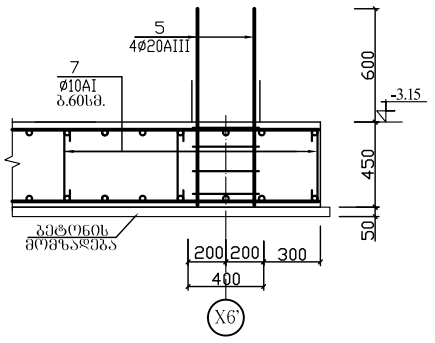

4 – 4. მ. 1:20.

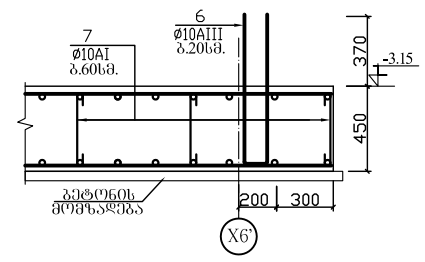

5 – 5. მ. 1:20.

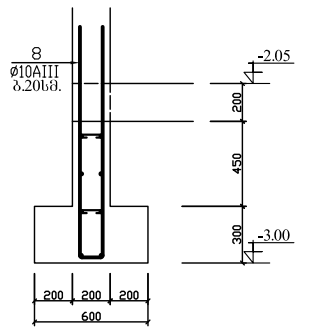

მპ-1. მ. 1:20. (26 ც.)

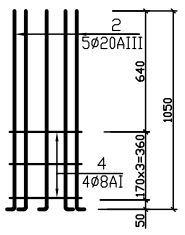

მპ-2. მ. 1:20. (11 ც.)

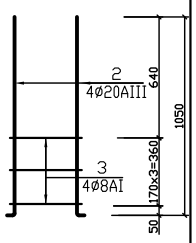

მპ-3. მ. 1:20. (25 ც.)

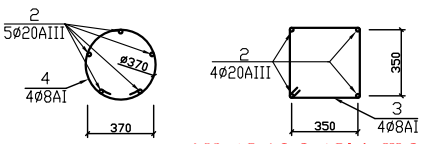

კორექტირებულია.

არმატურის სპეციფიკაცია							არმ-რის ამოკრება		
დასახ.	პოზ. №	ე ს კ ი ზ ი	დიამეტ. მმ. კლასი	სიგრძე მმ.	რა-ბა ც.	საერთო სიგრძე მ.	დიამეტ. მმ. კლასი	ჯამური სიგრძე მ.	წონა კგ.
	1	420	10AI	620	7700	4774.0	20AIII	308.8	763
	2	150 1050	20AIII	1200	174	208.8	10AIII	898.0	554
	3	370 370	8AI	1680	119	199.9	10AI	4774.0	2946
	4	ø370	8AI	1630	104	169.6	8AI	2028.6	802
	5	1000	20AIII	1000	100	100.0			
	6	150 640	10AIII	1430	628	898.0			
	7	270	8AI	470	3530	1659.1			

ბეტონი
B25(M327) V =574.0 მ³
B7.5(M100)V =64.3 მ³

შენიშვნები

1. საინჟინრო-გეოლოგიური დასკვნის თანახმად საძირკვლების შუძედ მიღებულია ძნელკლასტიკური თიხნარი, პირობითი საანგარიშო წინაღობით 2.00 კგძ/სმ2.
2. საძირკვლის ფილის ქვედა ზონის არმირება და კვ. 5-5 იხ. შურც. კ-3.
3. საძირკვლის ფილის ზედა ზონის არმირება და კვ.. 6-6 იხ. შურც. კ-4.
4. საპროექტო მრავალსადგილიანი მიწისქვეშა ავტოსადგომის შენობის პირობით ნიშნულს -3.15 მ. (სარდაფის სართულის იატაკის დონე) შეესაბამება აბსოლუტური ნიშნული 431.00 მ.
5. კედლების განშლები იხ. შურც. კ-6 – კ-10.

მიწისქვეშა ავტოსადგომი.		
საძირკვლების გეგმა. კვეთები 1-1 – 4-4. სპეციფიკაცია.		
შპს „სასწავლო ეროვნული უნივერსიტეტი სეუ"		
შპს „საქართველოს ეროვნული უნივერსიტეტი სეუ" თბილისი, წინანდლის ქუჩა №9 ტელ: (+995) 57 415792 e-mail: glaseu001@yahoo.com W W W. SEU.EDU.GE		
დირექტორი		გ. კავთელიშვილი
მთ.არქიტექ		მ. გვენეტაძე
კონსტრუქტ.		გ. ჭილაძე
დაამუშავა		გ. ჭილაძე
სტადია	შურ-ბი	შურცელი
კონსტრუქციული ნაწილი		კ–2

საძირკვლების გეგმა. მ. 1:100.

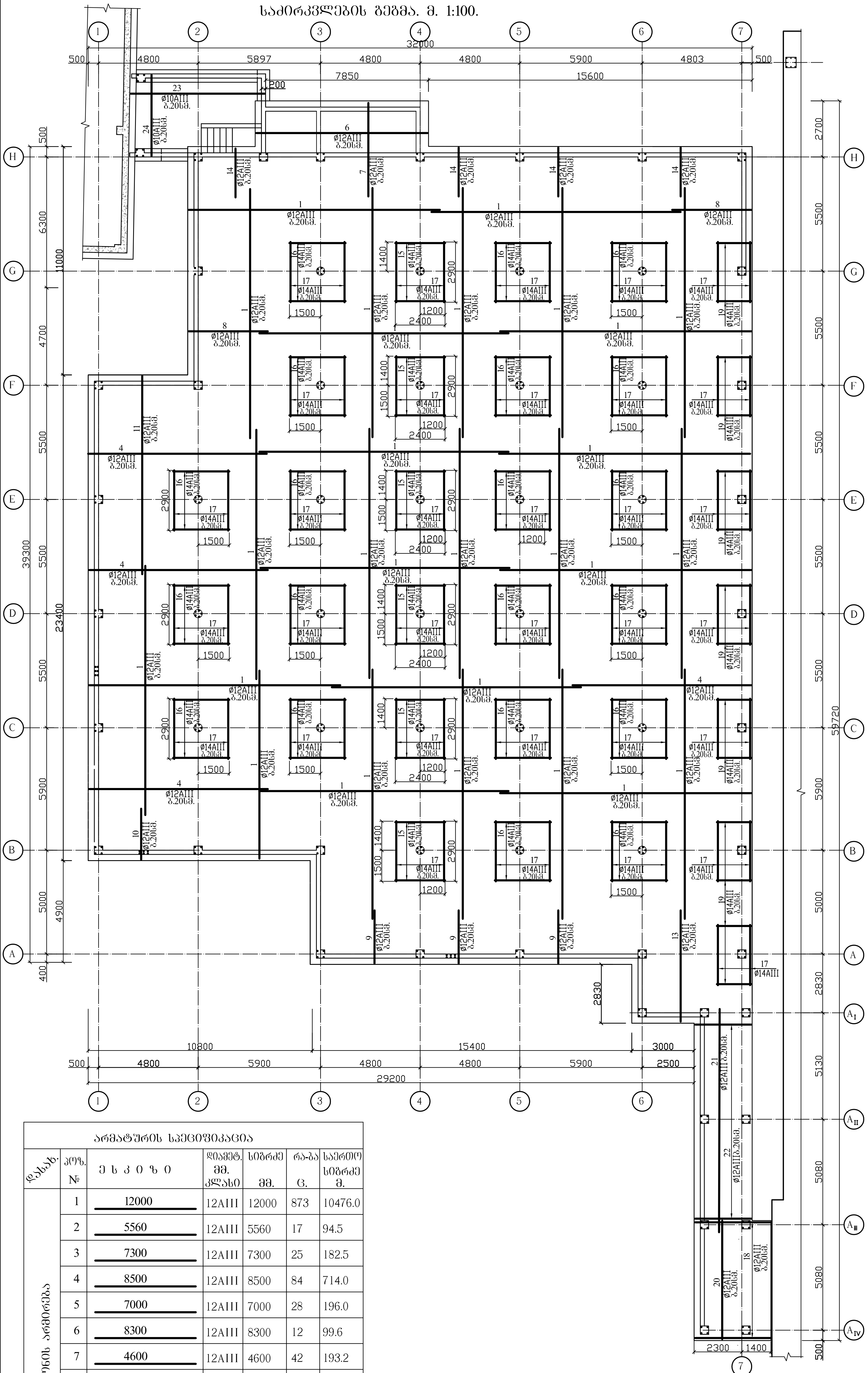

არმატურის სპეციფიკაცია

დასახ.	პოზ. №	ესკიზი	დიამეტ. მმ. კლასი	სიგრძე მმ.	რა-ბა ც.	საერთო სიგრძე მ.
ქვედა ზონის არმირება	1	12000	12AIII	12000	873	10476.0
	2	5560	12AIII	5560	17	94.5
	3	7300	12AIII	7300	25	182.5
	4	8500	12AIII	8500	84	714.0
	5	7000	12AIII	7000	28	196.0
	6	8300	12AIII	8300	12	99.6
	7	4600	12AIII	4600	42	193.2
	8	3700	12AIII	3700	55	203.5
	9	2550	12AIII	2550	68	173.4
	10	2750	12AIII	2750	64	176.0
	11	9400	12AIII	9400	24	225.6
	12	9200	12AIII	9200	19	174.8
	13	5400	12AIII	5400	15	81.0
	14	2250	12AIII	2250	96	216.0
	15	2400	14AIII	2400	84	201.6
	16	2700	14AIII	2700	280	756.0
	17	2900	14AIII	2900	166	481.4

არმატურის სპეციფიკაცია / არმ-რის ამოკრება

დასახ.	პოზ. №	ესკიზი	დიამეტ. მმ. კლასი	სიგრძე მმ.	რა-ბა ც.	საერთო სიგრძე მ.	დიამეტ. მმ. კლასი	ჯამური სიგრძე მ.	წონა კგ.
ქვედა ზონის არმირება	18	3650	12AIII	3650	29	105.8	14AIII	2522.6	3048
	19	1650	14AIII	1650	168	277.2	12AIII	13215.6	11736
	20	5700	12AIII	5700	19	108.3	10AIII	146.0	90
	21	9000	12AIII	9000	13	117.0			
	22	2750	12AIII	2750	48	132.0			
	23	6700	10AIII	6700	20	134.0			
	24	3950	10AIII	3950	34	132.0			

შენიშვნები

1. საძირკვლების გეგმა იხ. ფურც. კ-2.
2. საძირკვლის ფილის ზედა ზონის არმირება იხ. ფურც. კ-4.

კორექტირებულია.

მიწისქვეშა ავტოსადგომი.		
საძირკვლის ფილის ქვედა ზონის არმირება. სპეციფიკაცია.		
შპს „სასწავლო ეროვნული უნივერსიტეტი სეუ"		
საქართველოს ეროვნული უნივერსიტეტი. თბილისი, წინანდლის ქუჩა №9. ტელ: (+995) 57 415792. e-mail: giaseu001@yahoo.com. W W W. SEU.EDU.GE		შპს „საქართველოს ეროვნული უნივერსიტეტი სეუ"
დირექტორი		გ. კავთელიშვილი
მთ.არქიტექ		მ. გვენეტაძე
კონსტრუქტ.		გ. ჭილაძე
დაამუშავა		გ. ჭილაძე
სტადია	ფურ-ბი	ფურცელი
კონსტრუქციული ნაწილი		კ–3

საძირკვლების გეგმა. მ. 1:100.

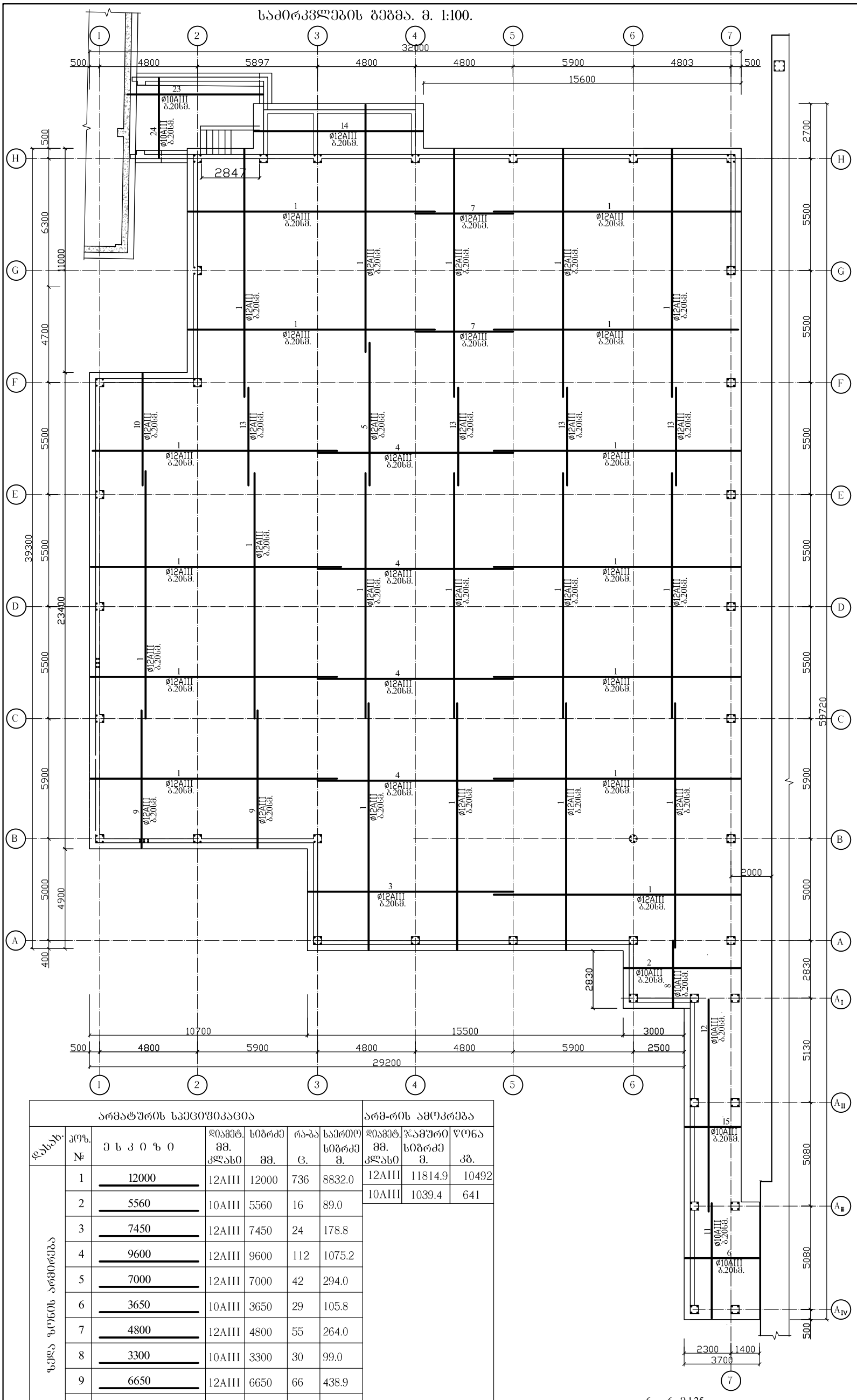
1 2 3 4 5 6 7
32000
500 4800 5897 4800 4800 5900 4803 500
15600
A B C D E F G H
39300 5500 5500 5900 5000 400
23400
4900 4700 6300 500
11000
2700 5500 5500 5500

| ელემენტის სახელწოდება და მარკა | | | | | | | ბეტონი | არმატურა | | | | | | |

ჩარჩო "D", "E" ღერძების გასწვრივ. მ. 1:100.

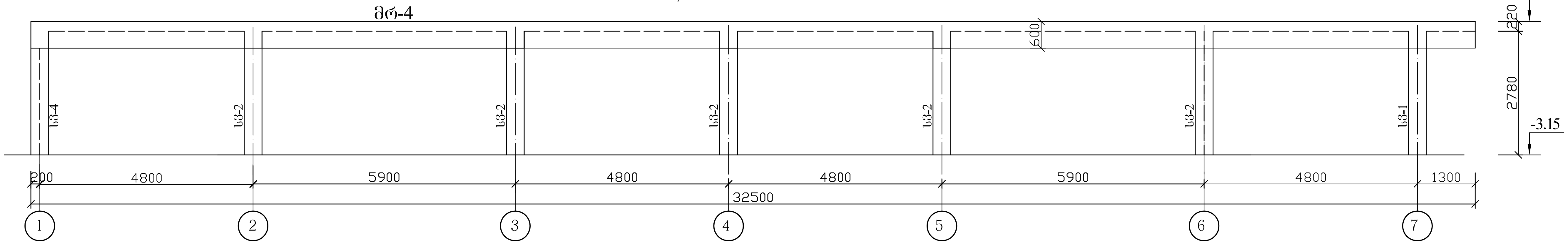

ჩარჩო "C" ღერძის გასწვრივ. მ. 1:100.

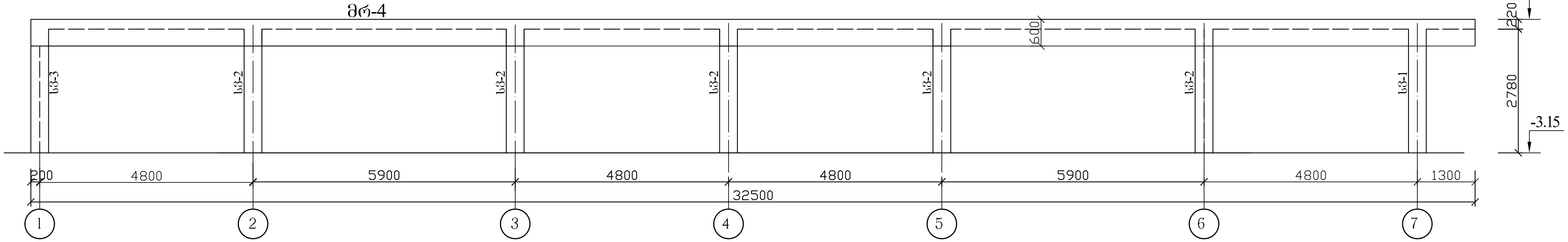

ჩარჩო "B" ღერძის გასწვრივ. მ. 1:100.

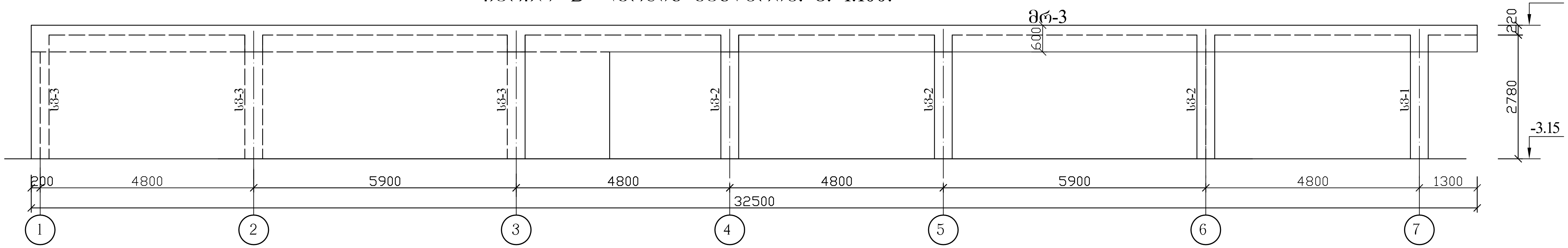

ჩარჩო "A" ღერძის გასწვრივ. მ. 1:100.

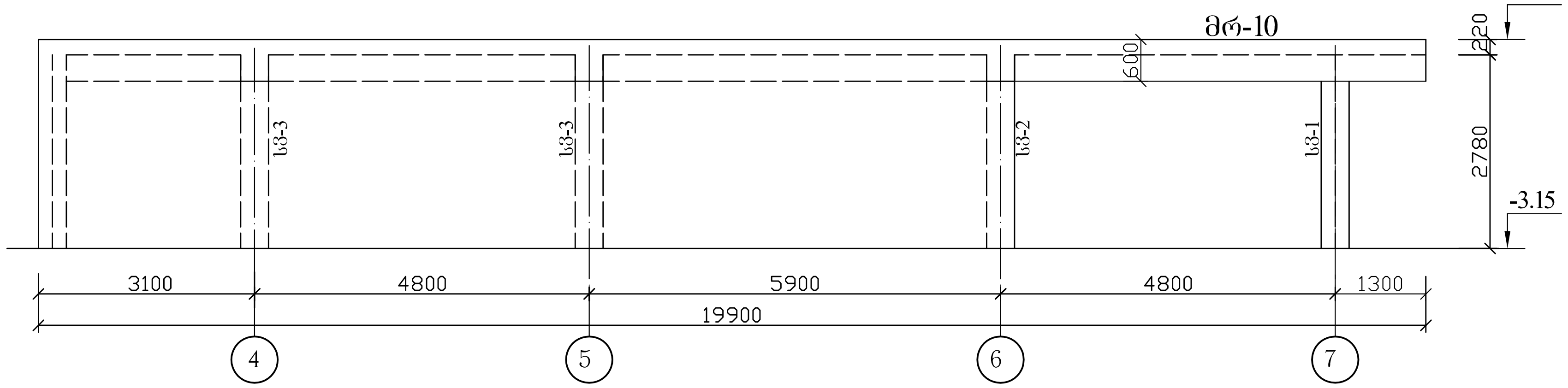

კორექტირებულია.

მიწისქვეშა ავტოსადგომი.		
სადგომის კედლების განშლები "A" – "E" ღერძების გასწვრივ.		
შპს „სასწავლო ეროვნული უნივერსიტეტი სეუ"		
საქართველოს ეროვნული უნივერსიტეტი. თბილისი, წინანდლის ქუჩა №9. ტელ: (+995) 57 415792. e-mail: giaseu001@yahoo.com. WWW. SEU.EDU.GE		შპს „საქართველოს ეროვნული უნივერსიტეტი სეუ"
დირექტორი		გ. კავთელიშვილი
მთ.არქიტექ		მ. გვენეტაძე
კონსტრუქტ.		გ. ჭილაძე
დაამუშავა		გ. ჭილაძე
სტადია	ფურ-ბი	ფურცელი
კონსტრუქციული ნაწილი		კ–6

ჩარჩო "F" ღერძის გასწვრივ. მ. 1:100.

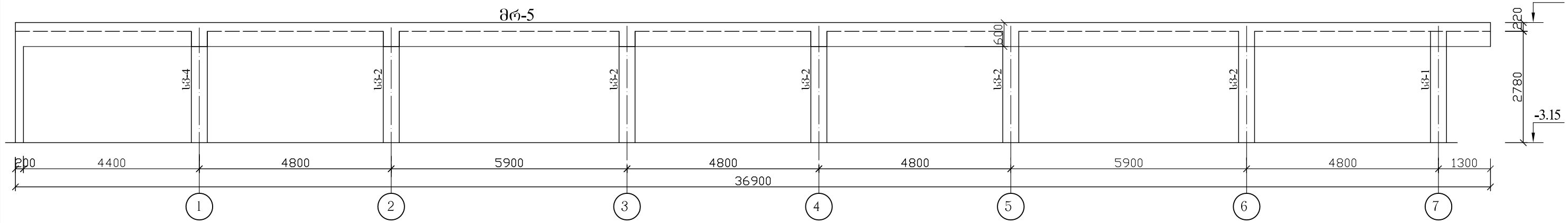

ჩარჩო "G" ღერძის გასწვრივ. მ. 1:100.

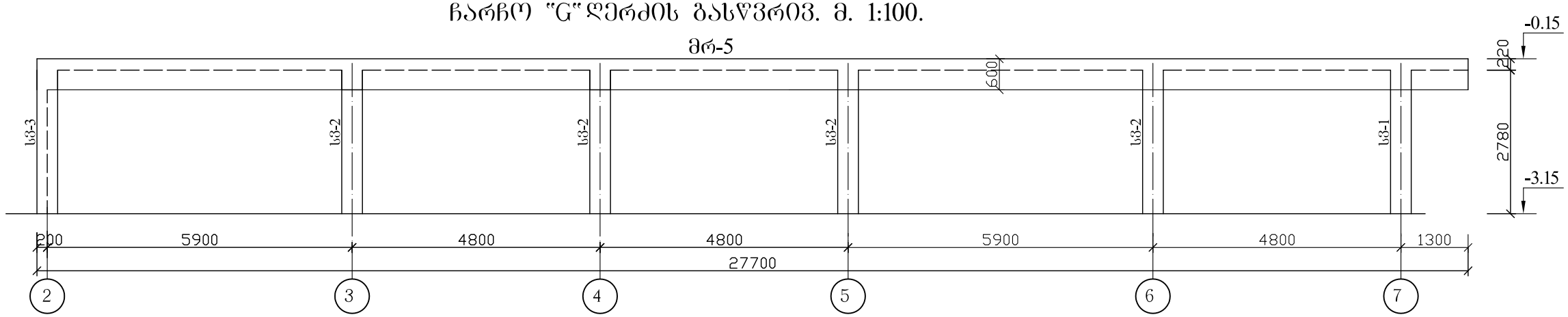

ჩარჩო "H" ღერძის გასწვრივ. მ. 1:100.

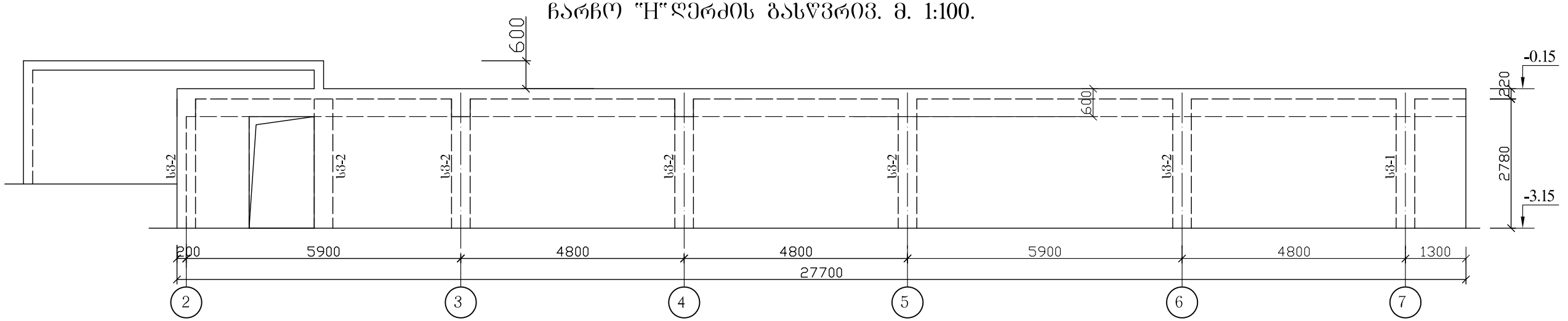

ჩარჩო "I" ღერძის გასწვრივ. მ. 1:100.

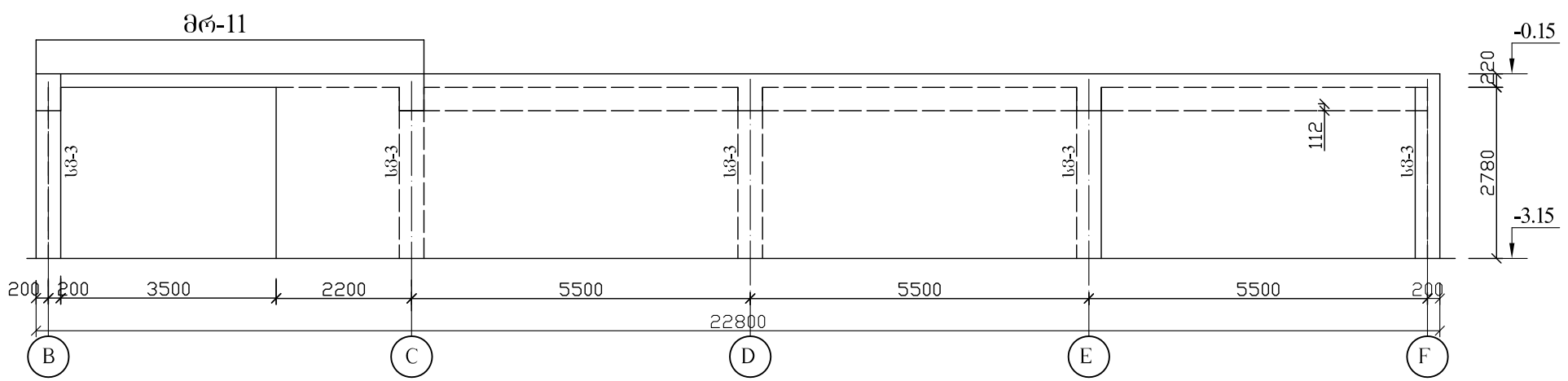

კორექტირებულია.

მიწისქვეშა ავტოსადგომი.		
სადგომის კედლების განშლები "F" – "H", "I" ღერძების გასწვრივ.		
შპს „ხაზარიველი ეროვნული უნივერსიტეტი სეუ"		
შპს „საქართველოს ეროვნული უნივერსიტეტი სეუ"		
საქართველოს ეროვნული უნივერსიტეტი SEU		
თბილისი, ვინაძეების ქუჩა №9	e-mail: glaseu001@yahoo.com	
ტელ: (+995) 57 415792	WWW.SEU.EDU.GE	
დირექტორი		გ. კავთელიშვილი
მთ.არქიტექ		მ. გვენეტაძე
კონსტრუქტ.		გ. ჭილაძე
დაამუშავა		გ. ჭილაძე
სტადია	ფურ-ბი	ფურცელი
კონსტრუქციული ნაწილი		კ–7

ჩარჩო "6" ღერძის გასწვრივ. მ. 1:100.

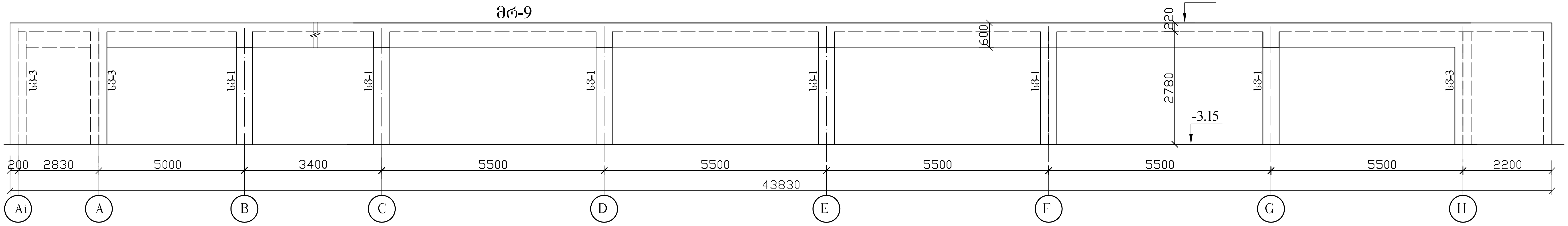

ჩარჩო "4"; "5" ღერძების გასწვრივ. მ. 1:100.

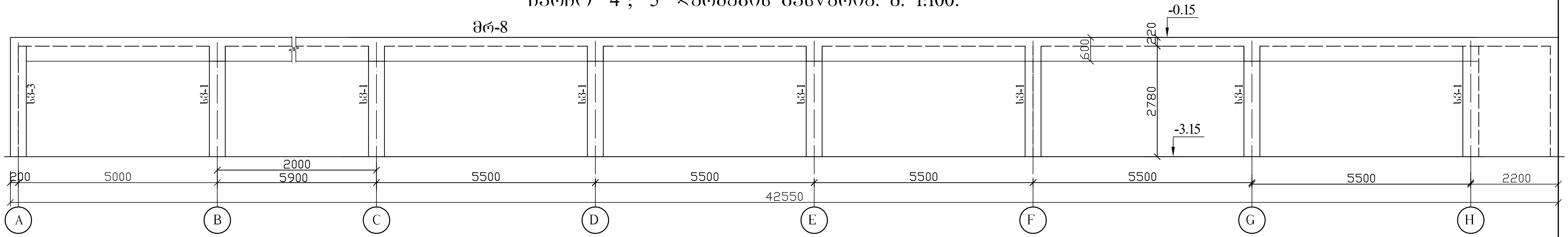

ჩარჩო "3" ღერძის გასწვრივ. მ. 1:100.

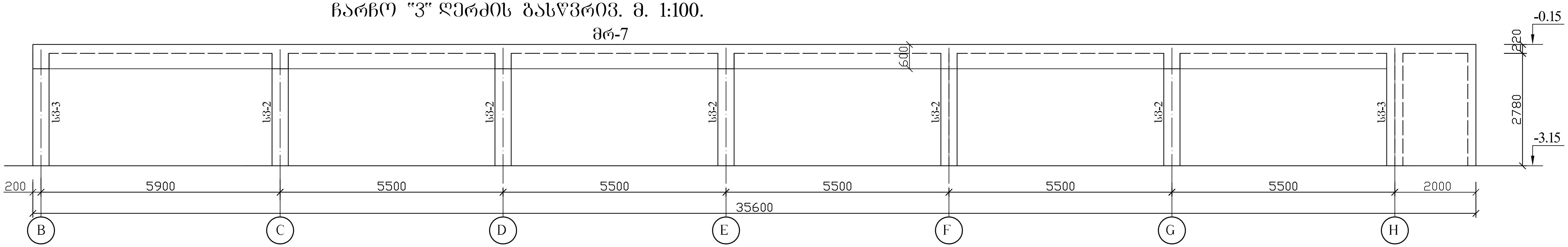

ჩარჩო "2" ღერძის გასწვრივ. მ. 1:100.

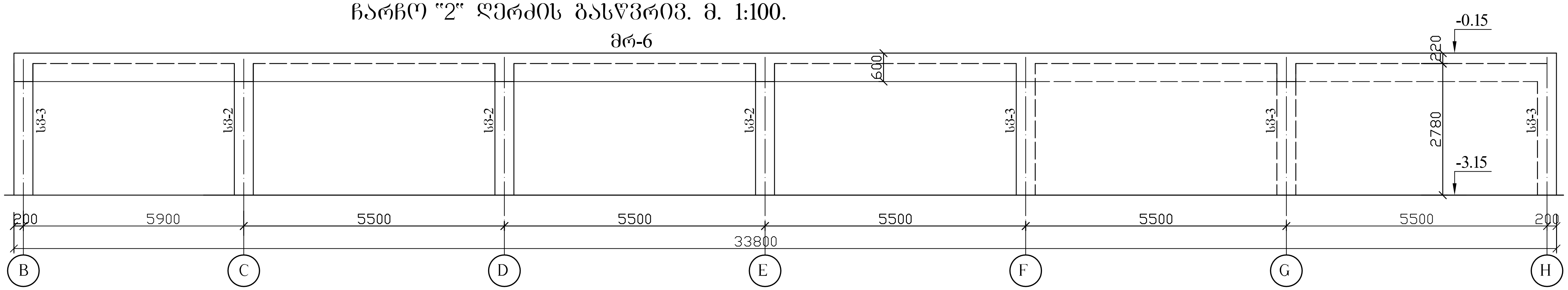

კორექტირებულია.

მიწისქვეშა ავტოსადგომი.		
სადგომის ჩარჩოების სქემები "2" – "6" ღერძების გასწვრივ.		
შპს „სასწავლო ეროვნული უნივერსიტეტი სეუ"		
SEU საქართველოს ეროვნული უნივერსიტეტი, თბილისი, წინანდლის ქუჩა №9, ტელ: (+995) 57 415792, e-mail: giaseu001@yahoo.com, W W W. SEU.EDU.GE		შპს „საქართველოს ეროვნული უნივერსიტეტი სეუ"
დირექტორი		გ. კავთელიშვილი
მთ.არქიტექ		მ. გვენეტაძე
კონსტრუქტ.		გ. ჭილაძე
დაამუშავა		გ. ჭილაძე
სტადია	ფურ-ბი	ფურცელი
კონსტრუქციული ნაწილი		კ–8

ჩარჩო "4"; "5" ღერძების გასწვრივ. მ. 1:100.

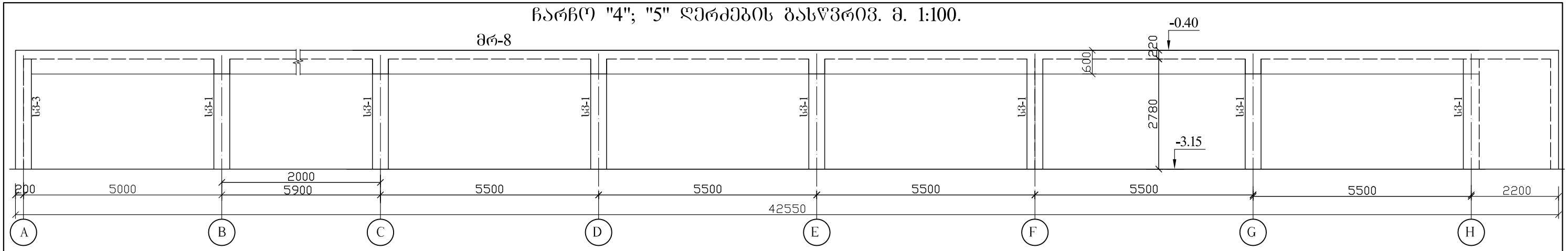

ჩარჩო "6" ღერძის გასწვრივ. მ. 1:100.

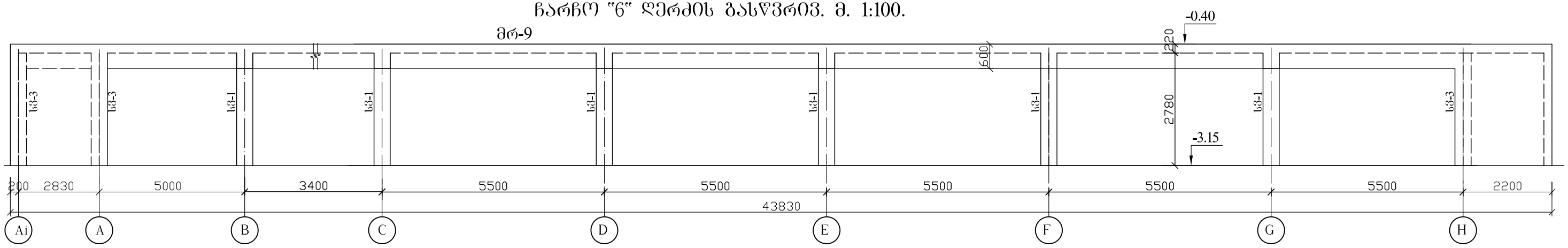

ჩარჩო "7" ღერძის გასწვრივ. მ. 1:100.

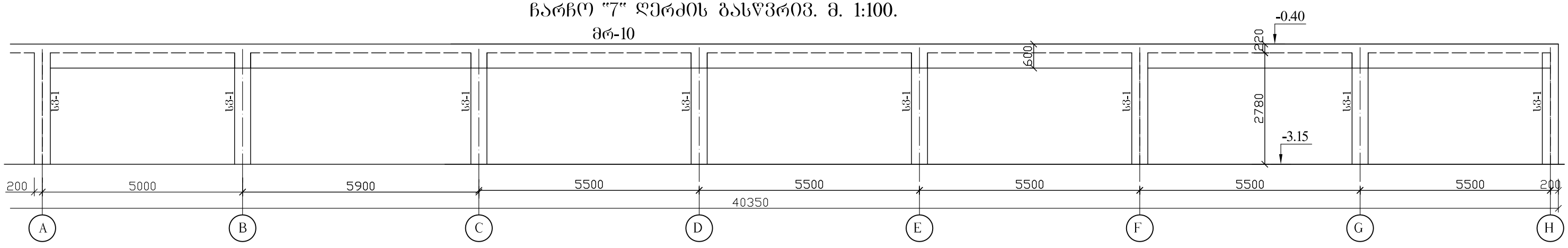

ჩარჩო "6/7" ღერძის გასწვრივ. მ. 1:100.

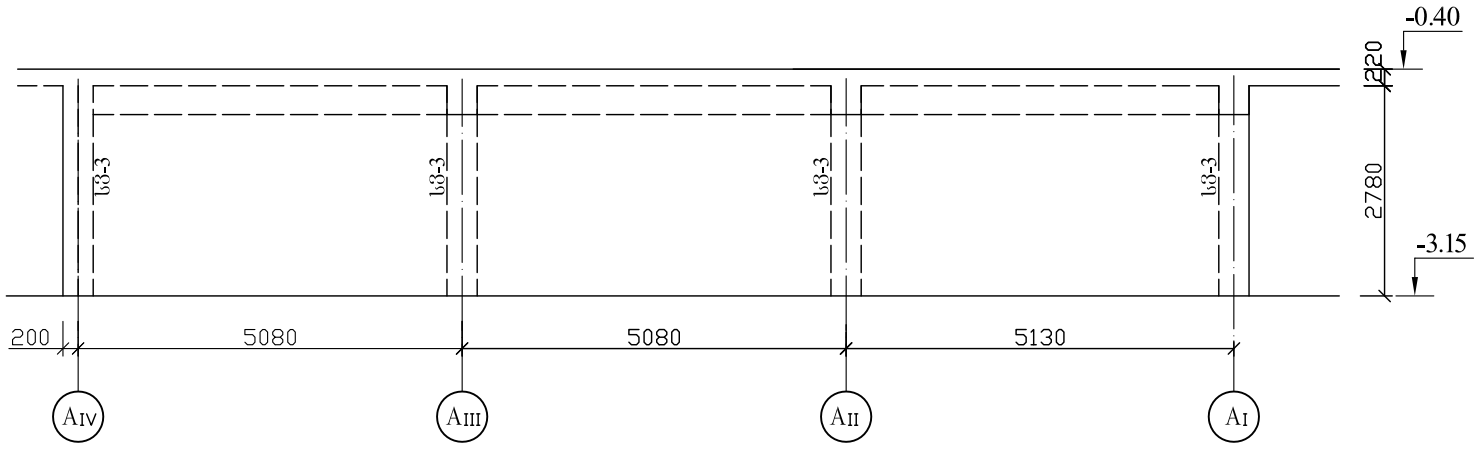

1 – 1. მ. 1:50.

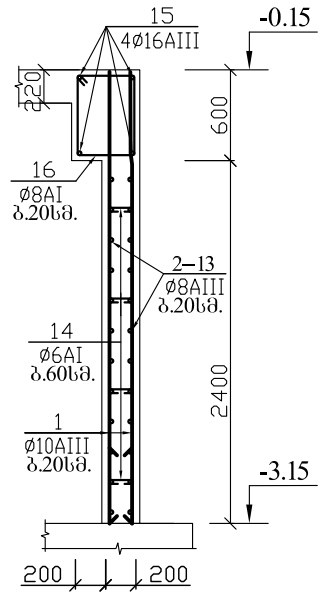

2 – 2. მ. 1:50.

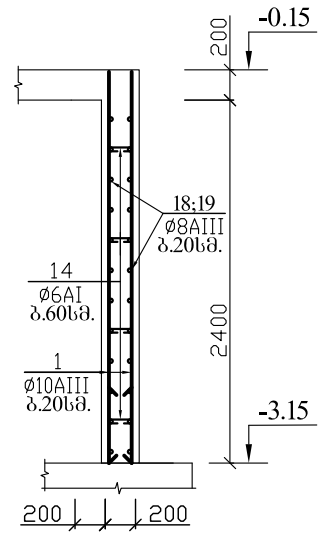

კორექტირებულია.

მიღისძვეშა ავტოსადგომი.

კარკასის ჩარჩოს სქემები "4" – "7" ღერძების გასწვრივ.

შპს „სახელმწიფო ეროვნული უნივერსიტეტი სეუ"

შპს „საქართველოს ეროვნული უნივერსიტეტი სეუ"
თბილისი, ვაჩნაძეების ქუჩა №9
ტელ: (+995) 57 415792
e-mail: glaseu001@yahoo.com
W W W. SEU.EDU.GE

დირექტორი		გ. კავთელიშვილი
მთ.არქიტექ		მ. გვენეტაძე
კონსტრუქტ.		გ. ჭილაძე
დაამუშავა		გ. ჭილაძე
სტადია	ფურ-ბი	ფურცელი
კონსტრუქციული ნაწილი		კ–9

განშლა "1" ღერძის გასწვრივ. მ. 1:100.

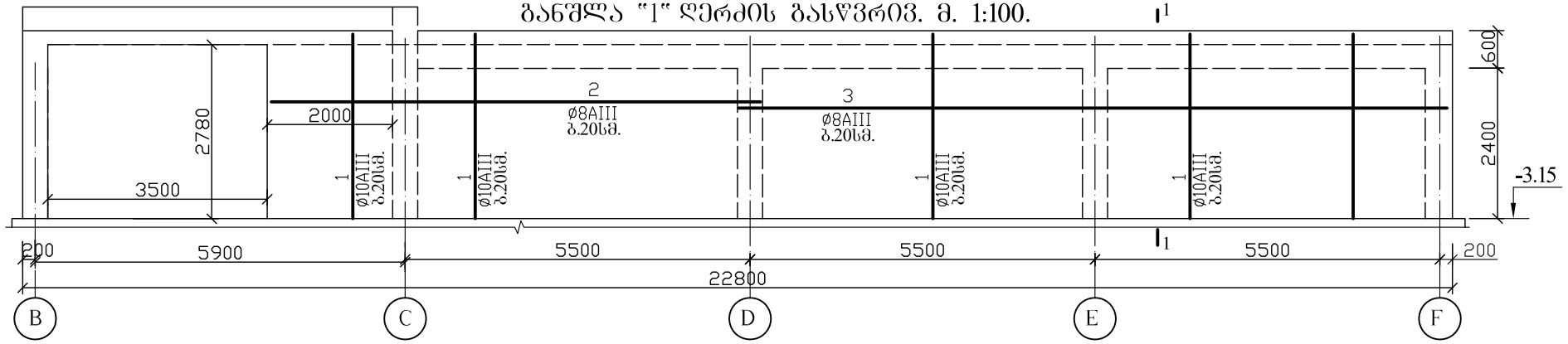

განშლა "2" ღერძის გასწვრივ. მ. 1:100.

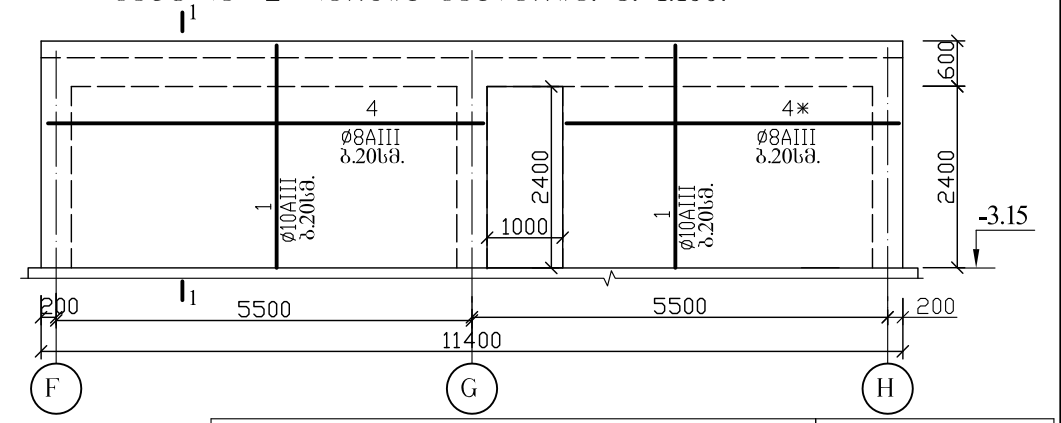

განშლა "6/7" ღერძის გასწვრივ. მ. 1:100.

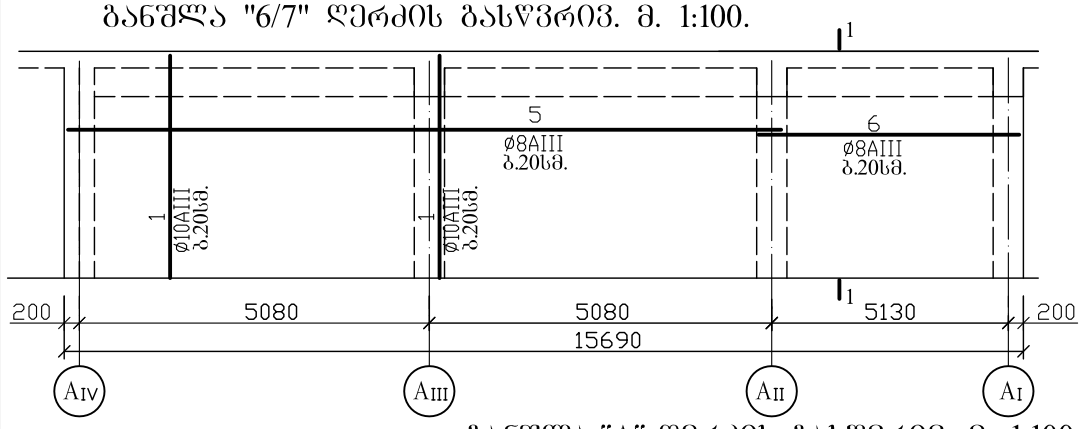

განშლა "F" ღერძის გასწვრივ. მ. 1:100.

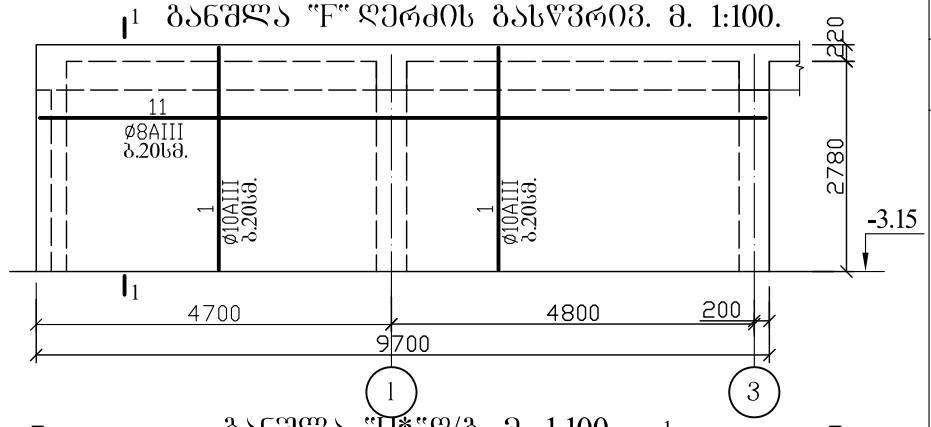

განშლა "A" ღერძის გასწვრივ. მ. 1:100.

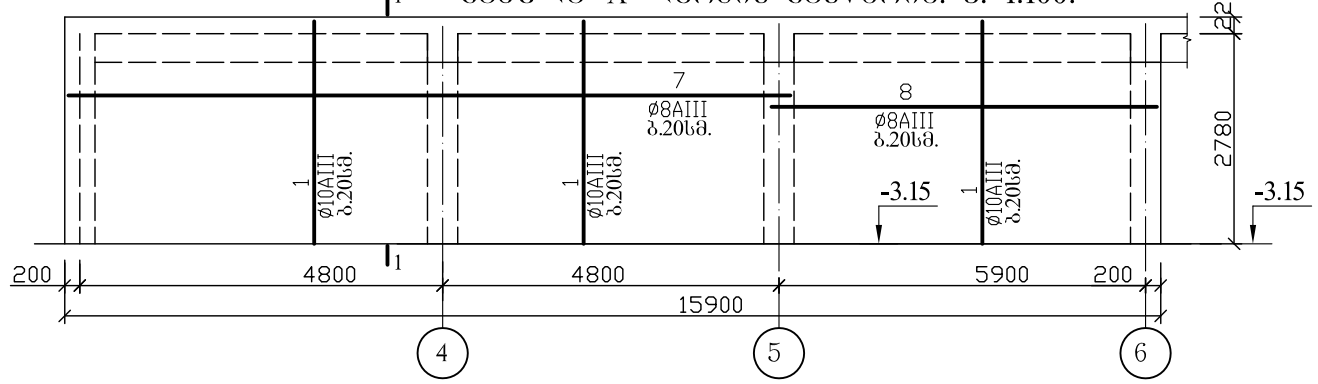

განშლა "Ж*"ღ/ბ. მ. 1:100.

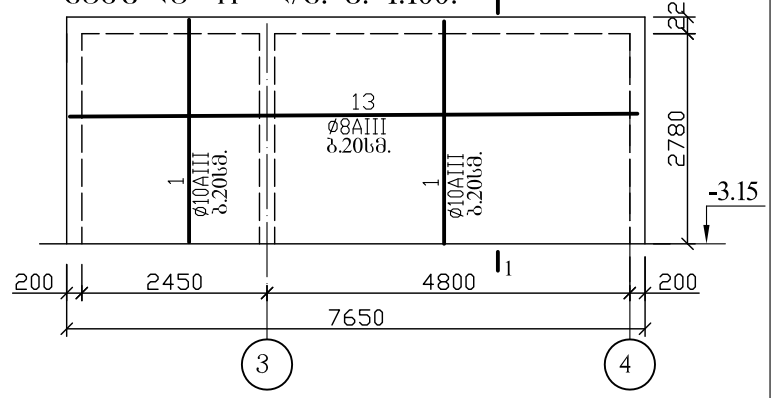

განშლა "Ж1" ღერძის გასწვრივ. მ. 1:100.

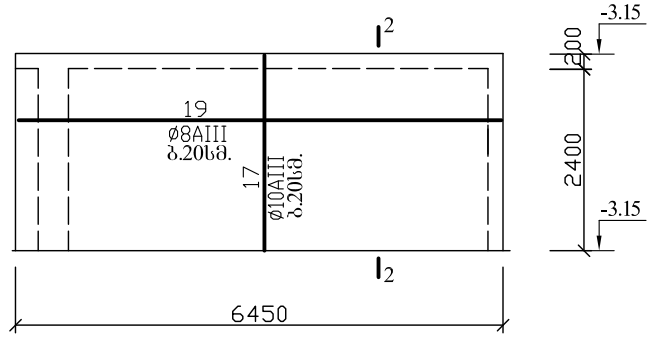

განშლა "В" ღერძის გასწვრივ. მ. 1:100.

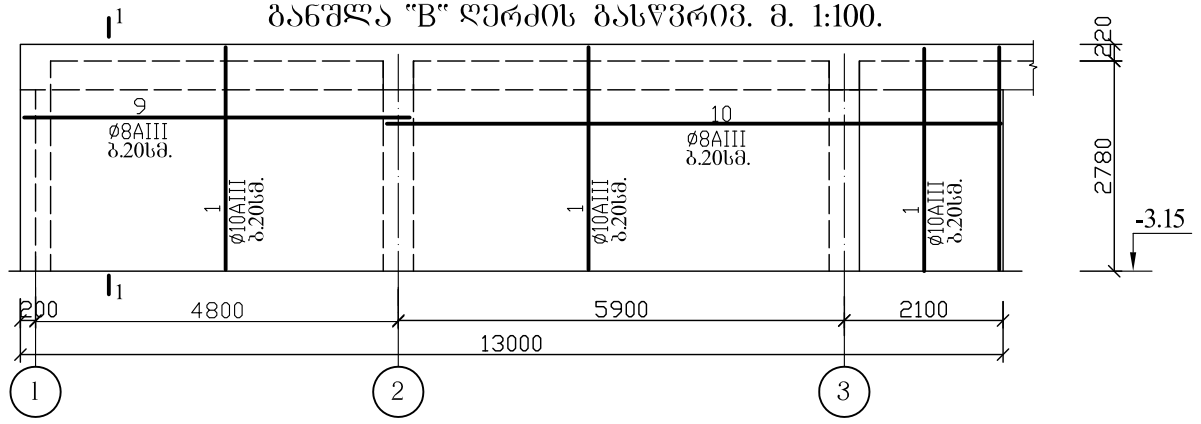

განშლა "Ж" ღერძის გასწვრივ. მ. 1:100.

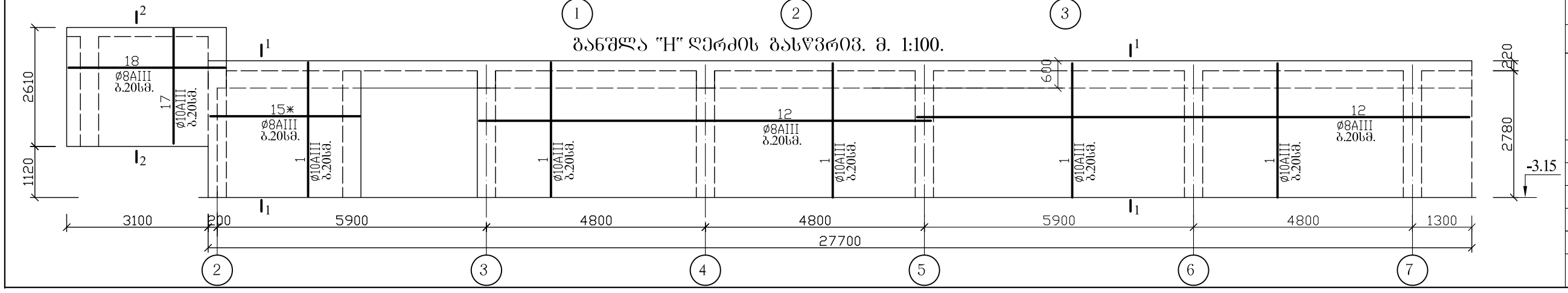

არმატურის სპეციფიკაცია

დასახ.	პოზ. №	ე ს კ ი ზ ი	დიამეტრი მმ. კლასი	სიგრძე მმ.	რაოდ. ც.	საერთო სიგრძე მ.
	1	2730	10AIII	2980	1038	3114.0
	2	7900	8AIII	7900	24	189.6
	3	11300	8AIII	11300	24	271.8
	4	7800	8AIII	7800	24	187.1
	4*	4400	8AIII	4400	24	105.6
	5	10400	8AIII	10400	24	249.6
	6	5500	8AIII	5500	24	132.0
	7	8000	8AIII	8000	24	192.0
	8	6200	8AIII	6200	24	148.8
	9	5100	8AIII	5100	24	122.4
	10	8100	8AIII	8100	24	194.4
	11	9600	8AIII	9600	24	230.4
	12	11000	8AIII	11000	72	792.0
	13	7600	8AIII	7600	24	182.4
	14	170	6AI	320	1186	379.6
	15	დაბჯრ. ადგ.	16AIII	---	---	460.0
	15*	3300	8AIII	3300	24	79.2
	16	460 / 320	8AI	1760	534	939.9
	17	2580	10AIII	2580	92	237.4
	18	2400	8AIII	2400	22	52.8
	19	6400	8AIII	6400	22	140.8

არმ-რის ამოკრეფა

დიამეტრი მმ. კლასი	ჯამური სიგრძე მ.	წონა კგ.
16AIII	460.0	556
10AIII	3351.4	2068
8AIII	3254.1	1286
8AI	939.9	372
6AI	379.6	85

ბეტონი -- B25(M327)

78.6 მ³

შენიშვნა

კვეთები 1-1, 2-2 იხ. ფურც. კ-16.

კორექტირებულია.

მიწისქვეშა ავტოსადგომი.

სადგომის კედლების არმირება

შპს „სახელმწიფო ეროვნული უნივერსიტეტი სეუ"

შპს „საქართველოს ეროვნული უნივერსიტეტი სეუ"
SEU საქართველოს ეროვნული უნივერსიტეტი
თბილისი, წერაქვლის ქუჩა №9
e-mail: giaseu001@yahoo.com
ტელ: (+995) 57 415792
W W W. SEU.EDU.GE

დირექტორი		გ. კავთელიშვილი
მთ.არქიტექტ		მ. გვენეტაძე
კონსტრუქტ.		გ. ჭილაძე
დაამუშავა		გ. ჭილაძე
სტადია	ფურ-ბი	ფურცელი
კონსტრუქციული ნაწილი		კ–10

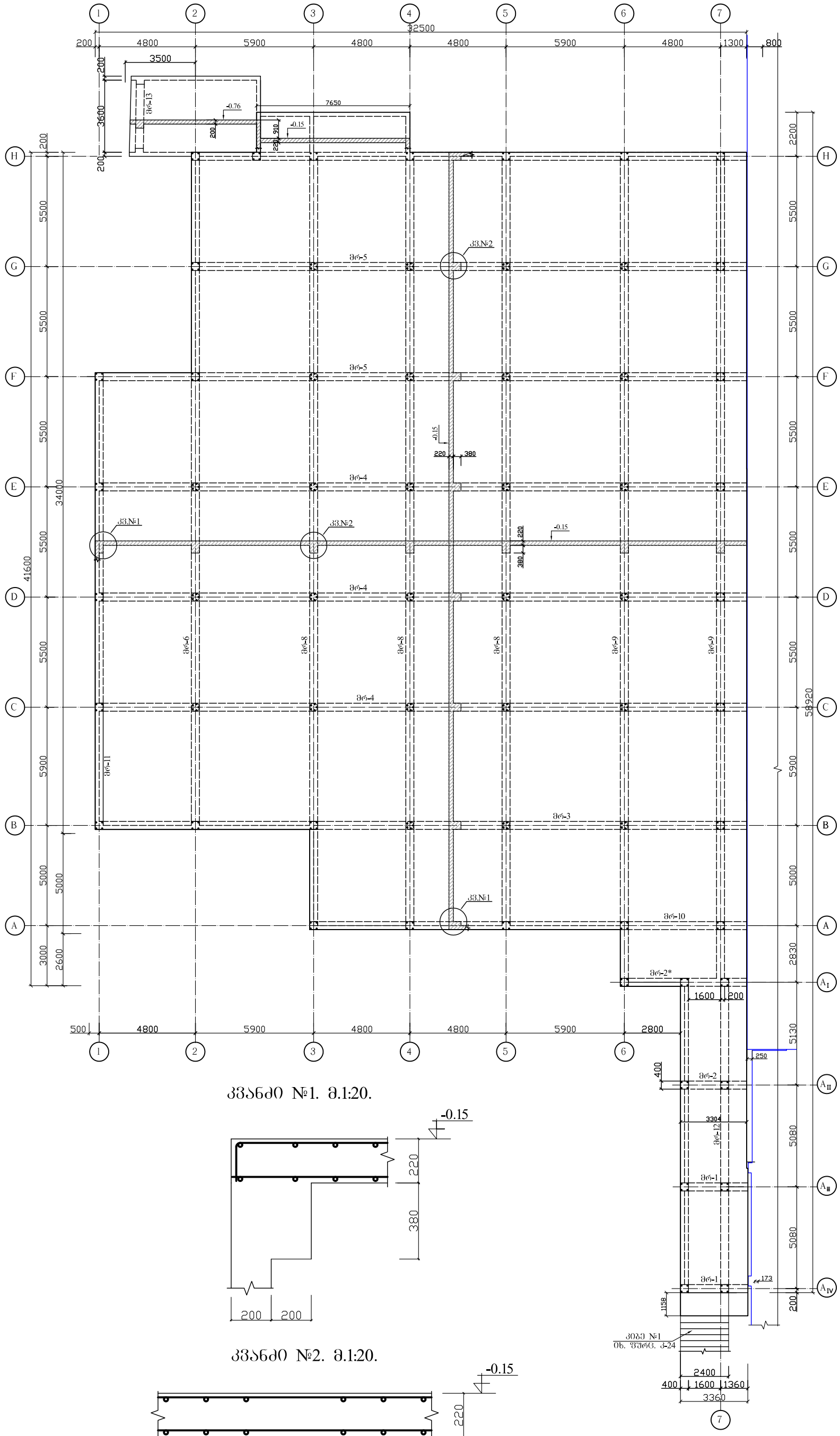

კვანძი №1. მ.1:20.

კვანძი №2. მ.1:20.

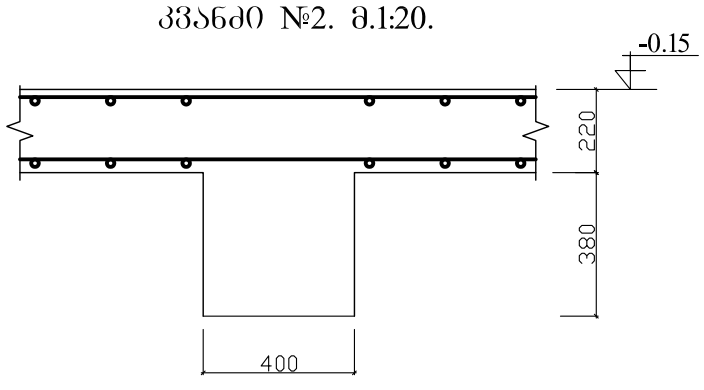

შენიშვნები

1. ბადახურვის ფილის ქვედა ზონის არმირება იხ. შშრც. კ-12.
2. ბადახურვის ფილის ზედა ზონის არმირება იხ. შშრც. კ-13.
3. ბადახურვის ფილის ზედა ზონის დამატებითი არმირება იხ. შშრც. კ-14.

კორექტირებულია.

მიწისქვეშა ავტოსადგომი.		
ბადახურვის ბეტონი -0.15 მ. ნიშ-ზე (სამალიბო ნახაზი)		
შპს „სახელმწიფო ეროვნული უნივერსიტეტი სეუ"		
შპს „საქართველოს ეროვნული უნივერსიტეტი სეუ"		
თბილისი, წიწამურის ქუჩა №9 e-mail: glaseu001@yahoo.com ტელ: (+995) 57 415792 W W W. SEU.EDU.GE		
დირექტორი		გ. კავთელიშვილი
მთ.არქიტექ		მ. გვენეტაძე
კონსტრუქტ.		გ. ჭილაძე
დაამუშავა		გ. ჭილაძე
სტადია	ფურ-ბი	ფურცელი
კონსტრუქციული ნაწილი		კ–11

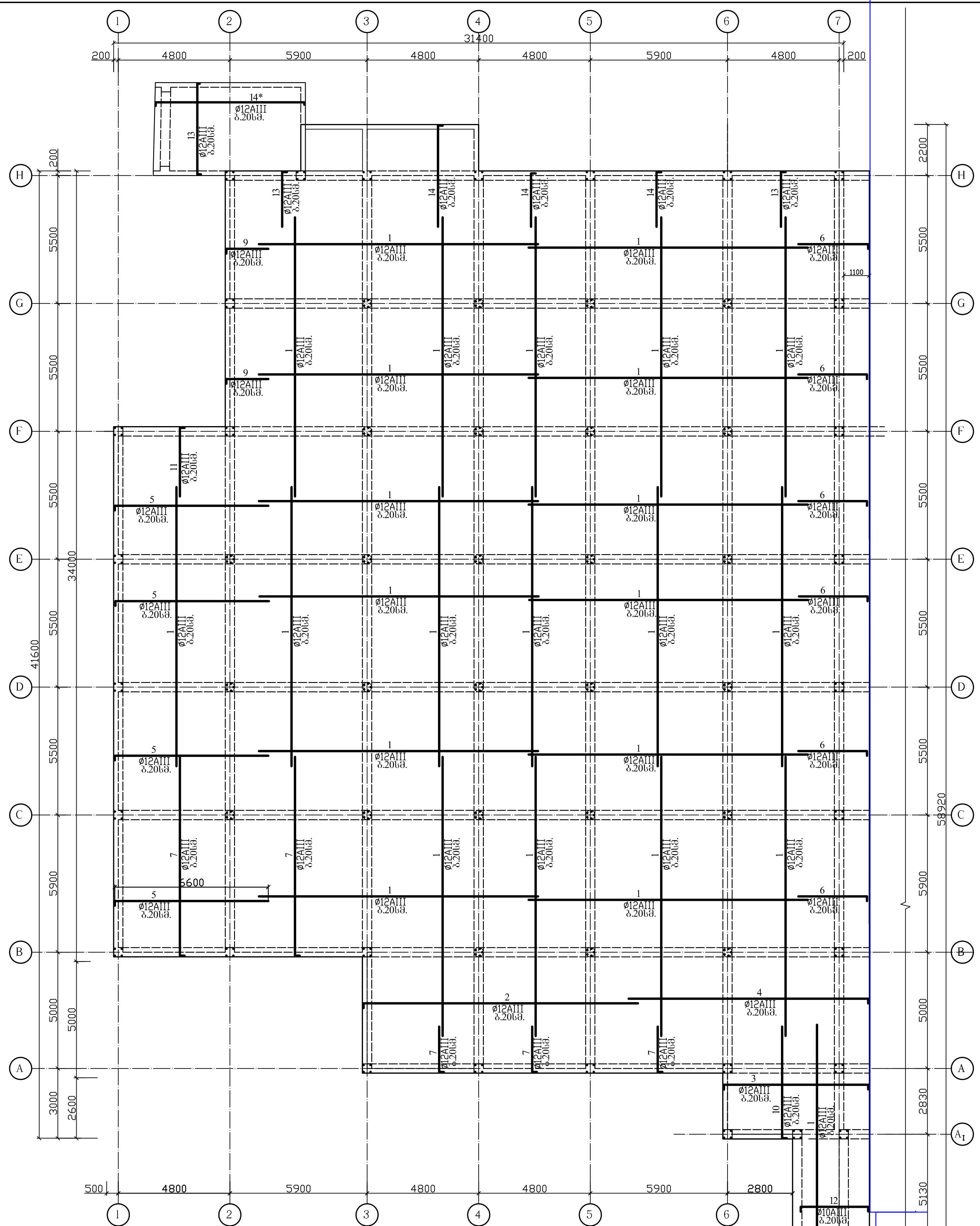

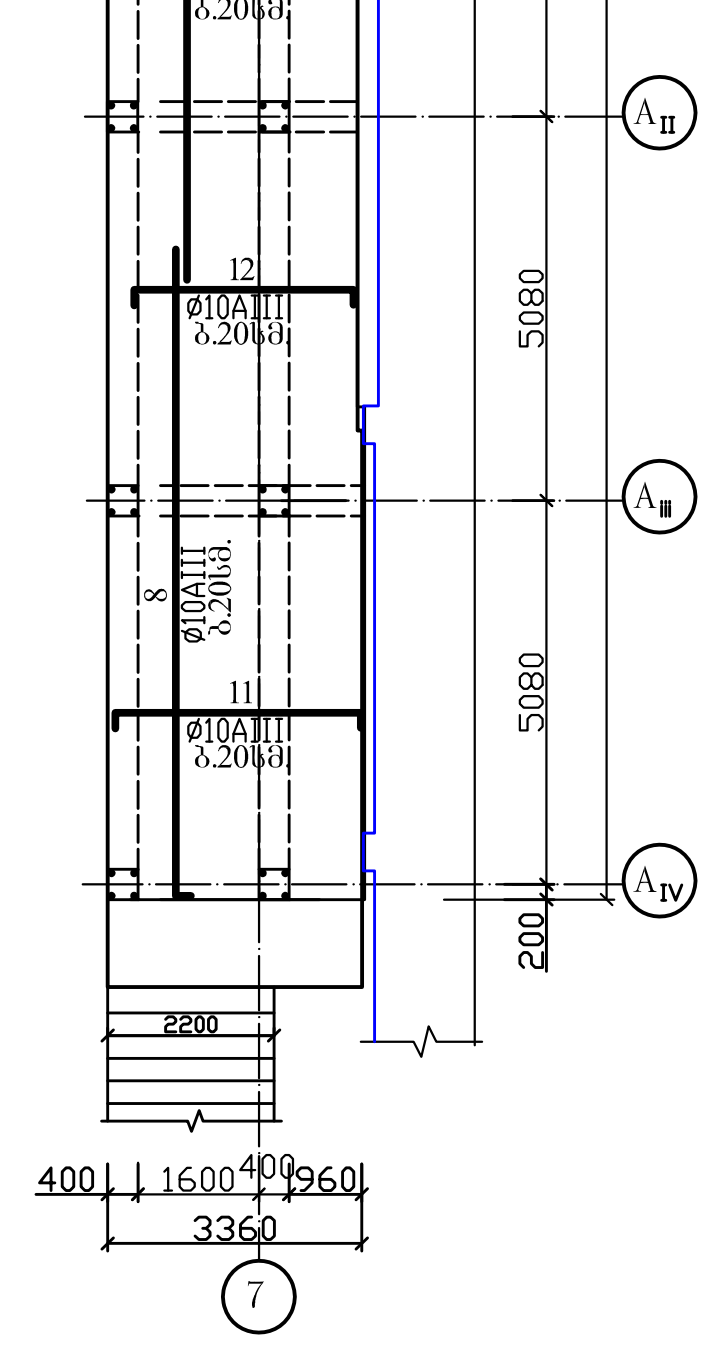

დასახ.	პოზ. №	ე ს კ ი ზ ი	დიამეტ. მმ. კლასი	სიგრძე მმ.	რა-ბა ც.	საერთო სიგრძე მ.
ზედა ზონის არმირება	1	12000	12AIII	12000	622	7464.0
	2	200 11800	12AIII	12000	38	456.0
	3	200 6800	12AIII	7200	16	115.2
	4	200 10300	12AIII	10500	22	198.0
	5	200 6600	12AIII	6800	99	673.2
	6	200 2950	12AIII	3150	218	686.7
	7	200 2000	12AIII	2200	60	132.0
	8	200 8500	10AIII	8700	15	130.5
	9	200 1800	12AIII	2000	48	96.0
	10	200 4800	12AIII	5000	14	70.0
	11	200 3200	10AIII	3600	22	79.2
	12	200 3800	10AIII	4200	44	184.8
	13	200 2350	12AIII	2550	58	147.9
	14	120 4550	12AIII	4750	78	370.5
	14*	120 7600	12AIII	7840	10	78.4
	15	120 6400	12AIII	6640	17	112.9
	16	120 4000	12AIII	4240	28	118.7
	17	150 300 150	8AI	900	2250	2025.0

Table title: არმატურის სპეციფიკაცია

არმ-რის ამოკრება		
დიამეტ. მმ. კლასი	ჯამური სიგრძე მ.	წონა კგ.
12AIII	10782.8	9575
10AIII	394.5	244
8AI	2025.0	810

შენიშვნები

1. გადახურვის ფილის საყალიბო ნახაზი იხ. ფურც. კ-11.
2. გადახურვის ფილის ქვედა ზონის არმირება იხ. ფურც. კ-12.
3. გადახურვის ფილის ზედა ზონის დამატებითი არმირება იხ. ფურც. კ-14.

კორექტირებულია.

მიწისქვეშა ავტოსადგომი.		
გადახურვის გეგმა -0.15 მ. ნიშ-ზე (ზედა ზონის არმირება)		
შპს „სასწავლო ეროვნული უნივერსიტეტი სეუ"		
SEU საქართველოს ეროვნული უნივერსიტეტი; თბილისი, წინანდლის ქუჩა №9; ტელ: (+995) 57 415792; e-mail: giaseu001@yahoo.com; W W W. SEU.EDU.GE		შპს „საქართველოს ეროვნული უნივერსიტეტი სეუ"
დირექტორი		გ. კავთელიშვილი
მთ.არქიტექ		მ. გვენეტაძე
კონსტრუქტ.		გ. ჭილაძე
დაამუშავა		გ. ჭილაძე
სტადია	ფურ-ბი	ფურცელი
კონსტრუქციული ნაწილი		კ–13

ֆրագծ. №	ձողերի նշագրման սխեմաներ	ձողերի նշագրման սխեմաներ								ձուլվածքի քաշը, կգ
		Ø	ձողի տիպը	ձողի քանակը, հատ	մեկ ձողի երկարությունը, մ	ընդհանուր երկարությունը, մ	մեկ մետրի քաշը, կգ/մ	ընդհանուր քաշը, կգ		
16	2900	16AIII	1	2900	2900	2900	1.58	4582.0		
17	2700	16AIII	1	2700	2700	2700	1.58	4266.0		
18	2400	16AIII	1	2400	2400	2400	1.58	3792.0		
19	2800	16AIII	1	2800	2800	2800	1.58	4424.0		
20	200 2450	16AIII	1	2650	2650	2650	1.58	4187.0		
21	150 2850	12AIII	1	3000	3000	3000	0.89	2670.0		
22	150 1350	12AIII	1	1500	1500	1500	0.89	1335.0		
23	150 ևշ3=4250	12AIII	1	4400	4400	4400	0.89	3916.0		
24	150 1400	12AIII	1	1550	1550	1550	0.89	1379.5		
25	150 1650	12AIII	1	1800	1800	1800	0.89	1602.0		
26	2700	10AIII	1	2700	2700	2700	0.62	1674.0		
27	2900	10AIII	1	2900	2900	2900	0.62	1798.0		
28	2800	10AIII	1	2800	2800	2800	0.62	1736.0		
29	2400	10AIII	1	2400	2400	2400	0.62	1488.0		
30	150 1550	12AIII	1	1700	1700	1700	0.89	1513.0		
31	150 2450	12AIII	1	2600	2600	2600	0.89	2314.0		

ձևաթղթերի ընդհանուր քանակ			
ձևաթղթի նշագիրը	ձևաթղթի տեսակը	ձևաթղթերի քանակը, հատ	նշումներ
ՇՄ-01	Ա4	1	
ՇՄ-02	Ա4	1	
ՇՄ-03	Ա4	1	
ՇՄ-04	Ա4	1	
ՇՄ-05	Ա4	1	
ՇՄ-06	Ա4	1	
ՇՄ-07	Ա4	1	
ՇՄ-08	Ա4	1	
ՇՄ-09	Ա4	1	
ՇՄ-10	Ա4	1	
ՇՄ-11	Ա4	1	
ՇՄ-12	Ա4	1	
ՇՄ-13	Ա4	1	

ՅՅՇՈՒՄՆԱԿԱՆ ՑՈՒՑՄՈՒՆՔՆԵՐ

1. ձևաթղթերի ցուցումները նայել նաև գծ. ՅՅՇԳ. Ա-11
2. ձևաթղթերի ցուցումները ժեմեռ ներկայացնել նաև գծ. ՅՅՇԳ. Ա-12.
3. ձևաթղթերի ցուցումները ժեմեռ ներկայացնել նաև գծ. ՅՅՇԳ. Ա-13.

რიგელი მრ-3. მ. 1:20.

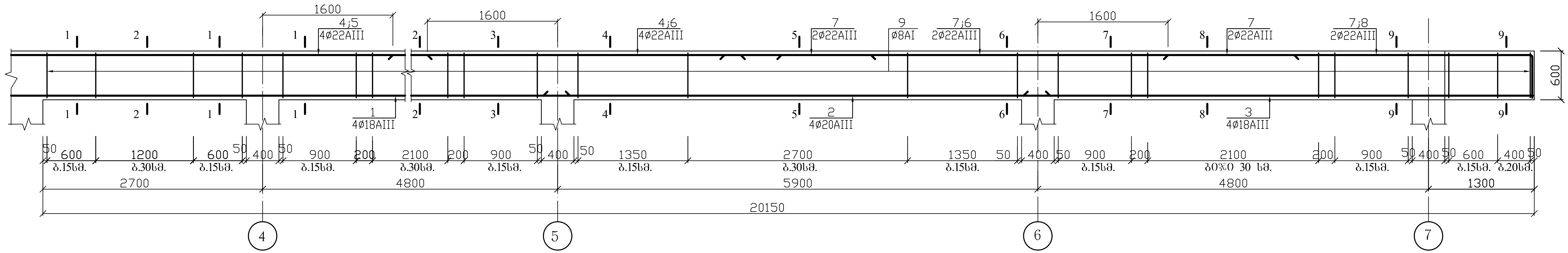

1-1(3-3). მ.1:20.

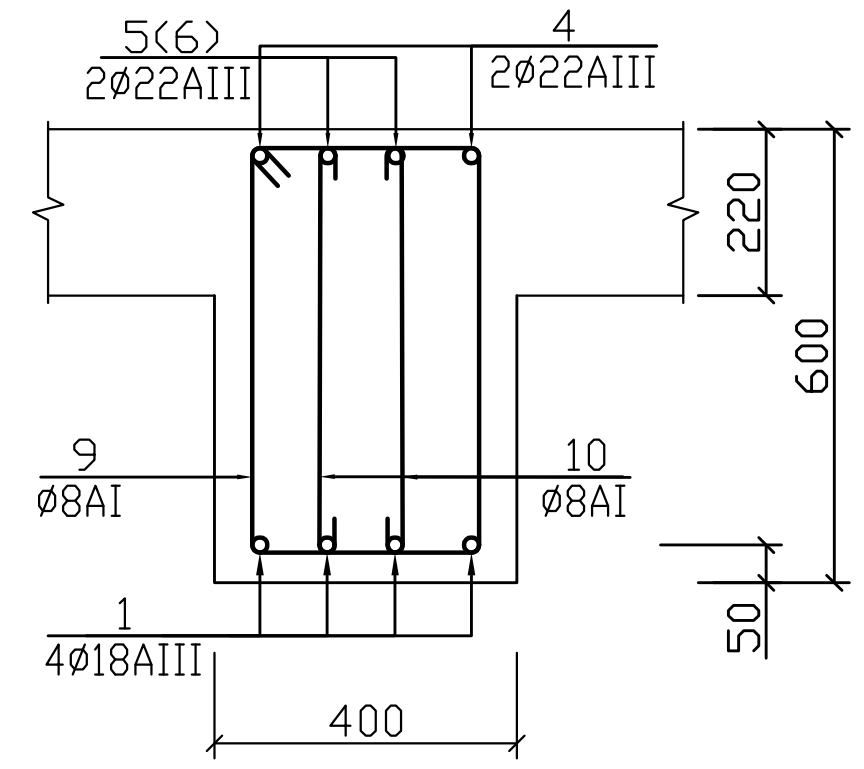

2 – 2. მ.1:20.

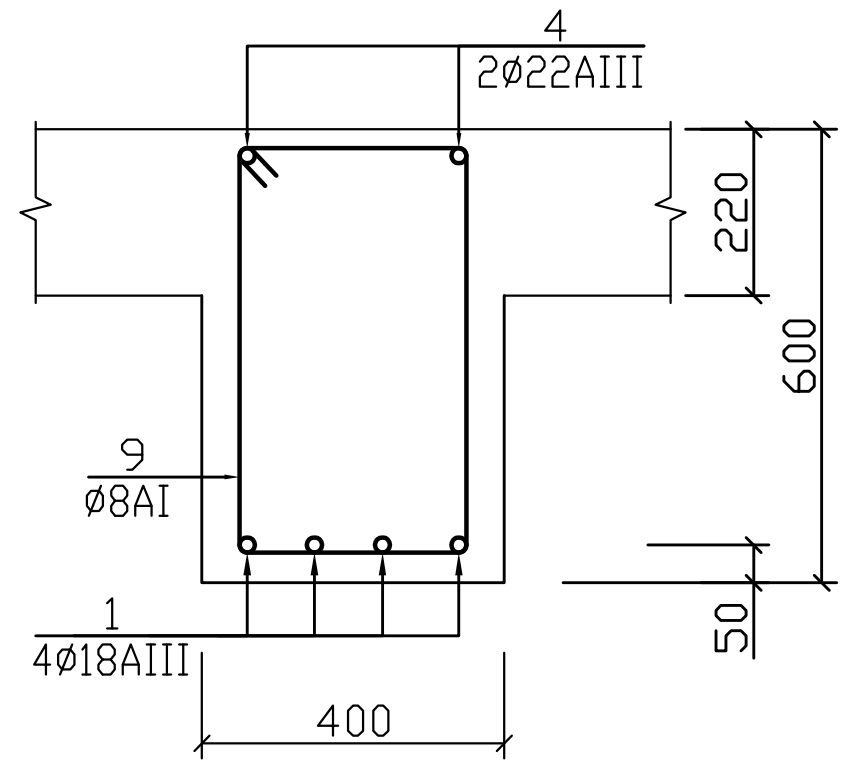

4-4(6-6). მ.1:20.

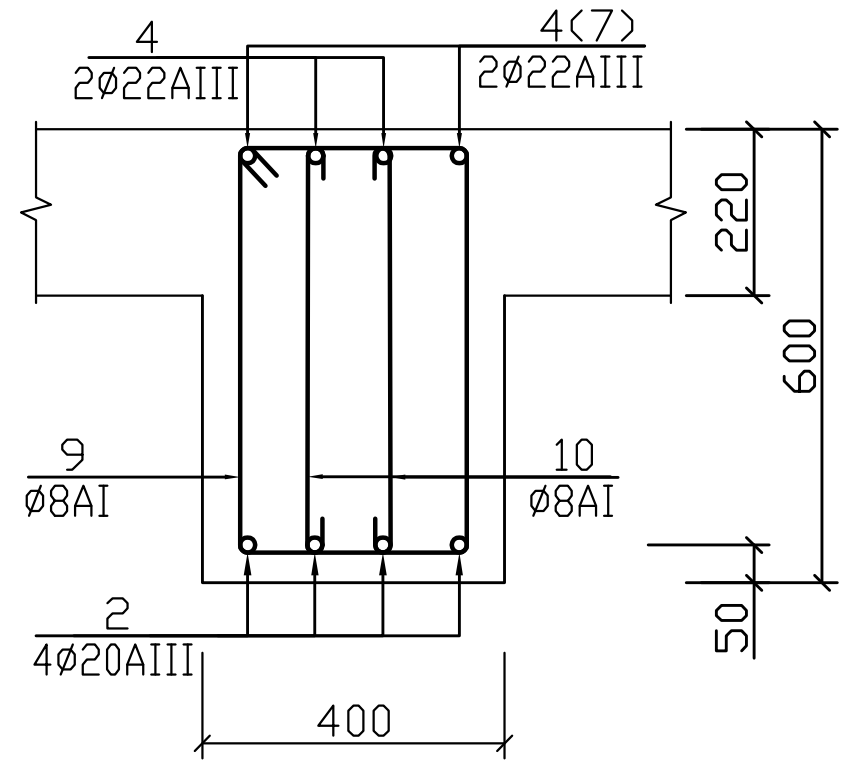

5 – 5. მ.1:20.

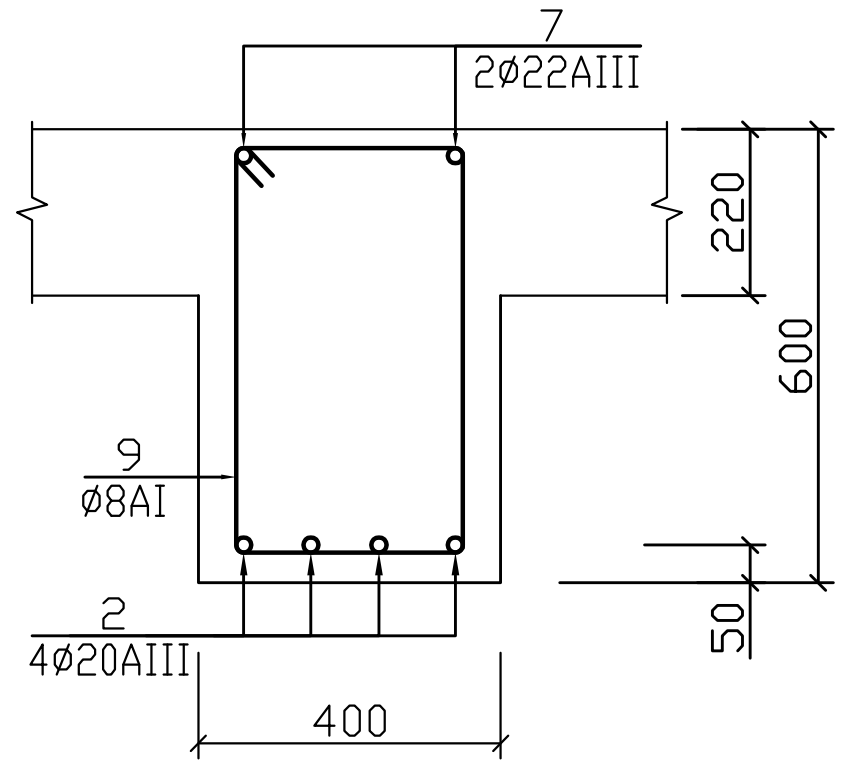

7-7(9-9). მ.1:20.

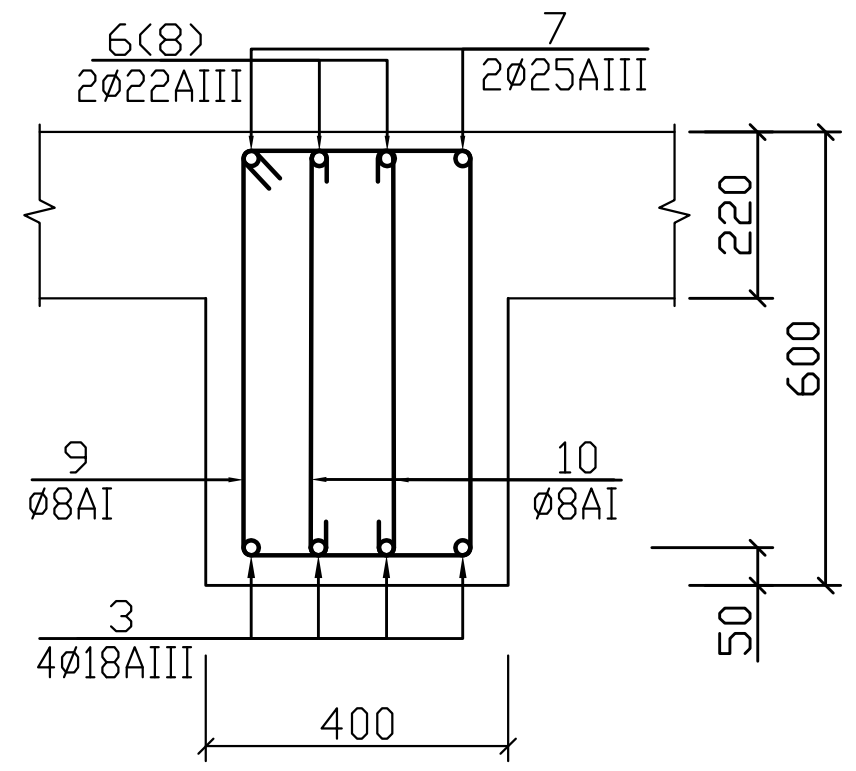

8 – 8. მ.1:20.

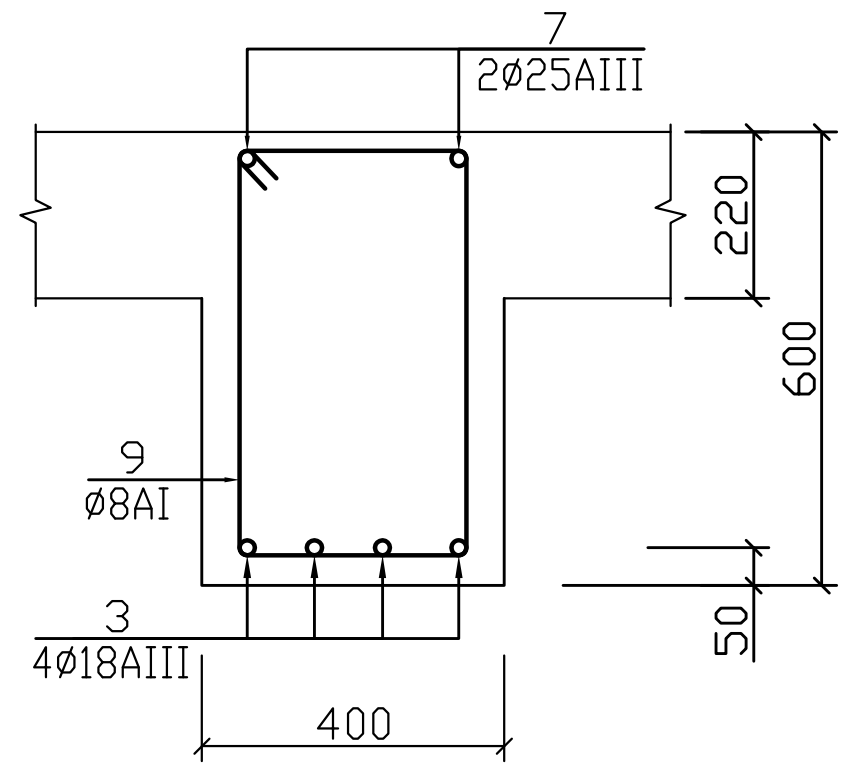

10 – 10. მ.1:20.

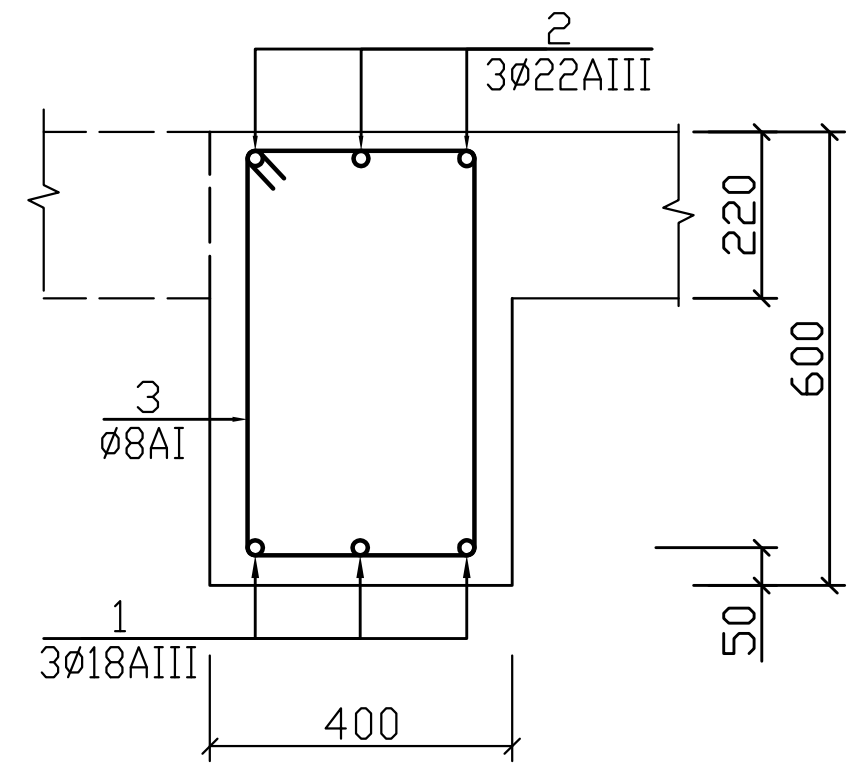

რიგელი მრ-1. მ. 1:50.

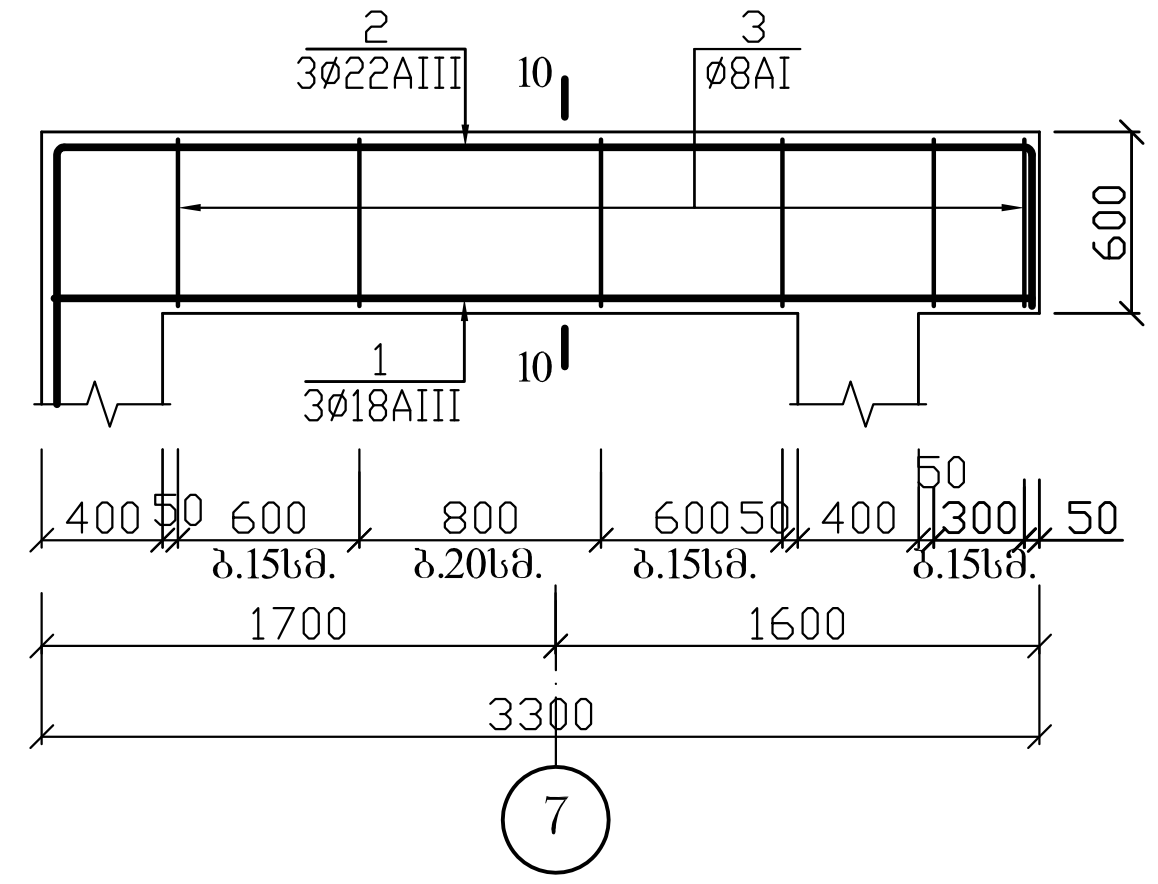

არმატურის სპეციფიკაცია

დასახ.	პოზ. №	ესკიზი	დიამეტ. მმ. კლასი	სიგრძე მმ.	რაოდ. ც.	საერთო სიგრძე მ.
მრ-3	1	8000	18AIII	8000	4	32.0
	2	6200	20AIII	6200	4	24.8
	3	6000	18AIII	6000	4	24.0
	4	10600	22AIII	10600	2	21.2
	5	3000	22AIII	3000	2	6.0
	6	3600	22AIII	3600	4	14.4
	7	400 / 9900	22AIII	10300	2	20.6
	8	400 / 2900	22AIII	3300	2	6.6
	9	560 / 320	8AI	1960	97	190.2
	10	560	8AI	760	116	88.2
მრ-2 (2ც.)	1	2950	18AIII	2950	3	8.9
	2	1500 / 2950 / 500	22AIII	4950	3	14.9
	5	560 / 320	8AI	1960	14	27.5
მრ-1 (2ც.)	1	3250	18AIII	3250	3	10.5
	2	1500 / 3200 / 500	22AIII	5200	3	16.2
	5	560 / 320	8AI	1960	16	31.4

არ - ის ამოკრება

დასახ.	დიამეტ. მმ. კლასი	საერთო სიგრძე მ.	წონა კგ.
მრ-3	22AIII	47.6	143
	20AIII	60.0	120
	18AIII	56.0	112
	8AI	278.4	110
	ბეტონი B25(M327) V =3.07 მ³		
მრ-2 (2ც.)	22AIII	14.9	45
	18AIII	8.9	18
	8AI	27.5	11
	ბეტონი B25(M327) V =0.59 მ³		
მრ-1 (2ც.)	22AIII	16.2	49
	18AIII	10.5	21
	8AI	31.4	13
	ბეტონი B25(M327) V =0.53 მ³		

რიგელი მრ-2. მ. 1:50.

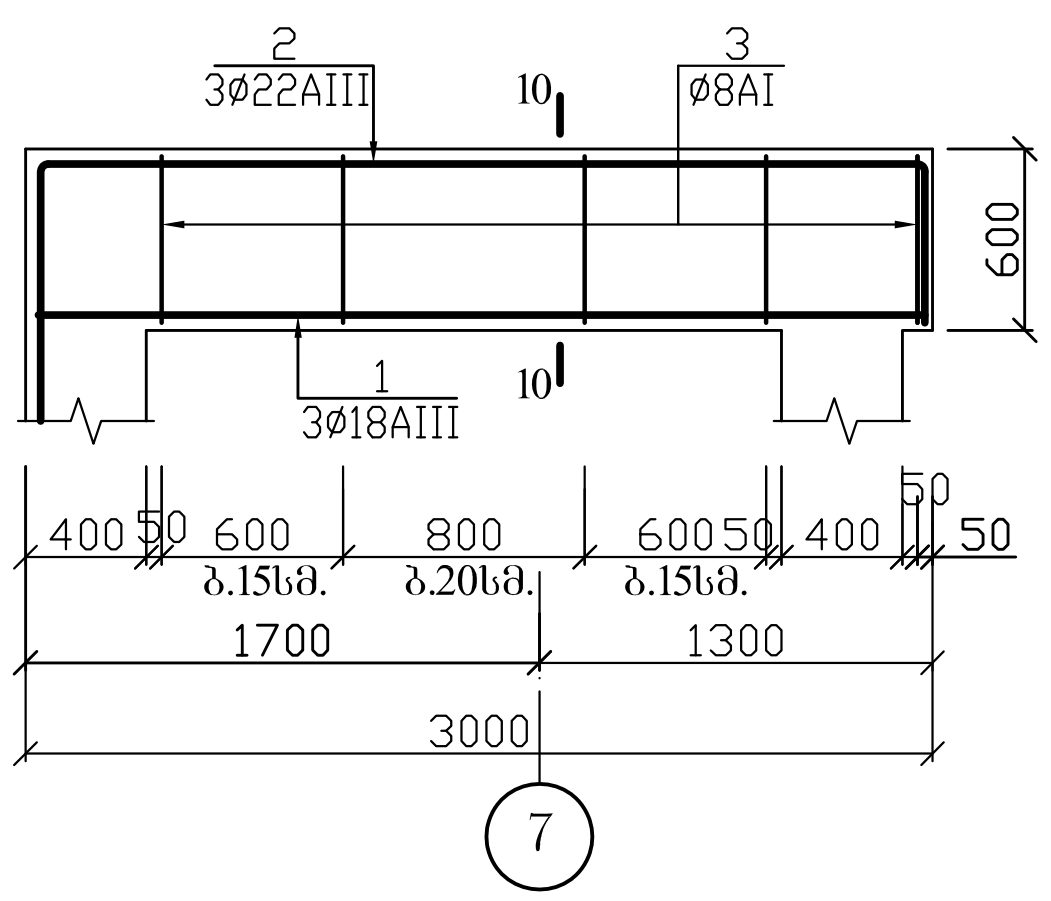

რიგელი მრ-2*. მ. 1:50.

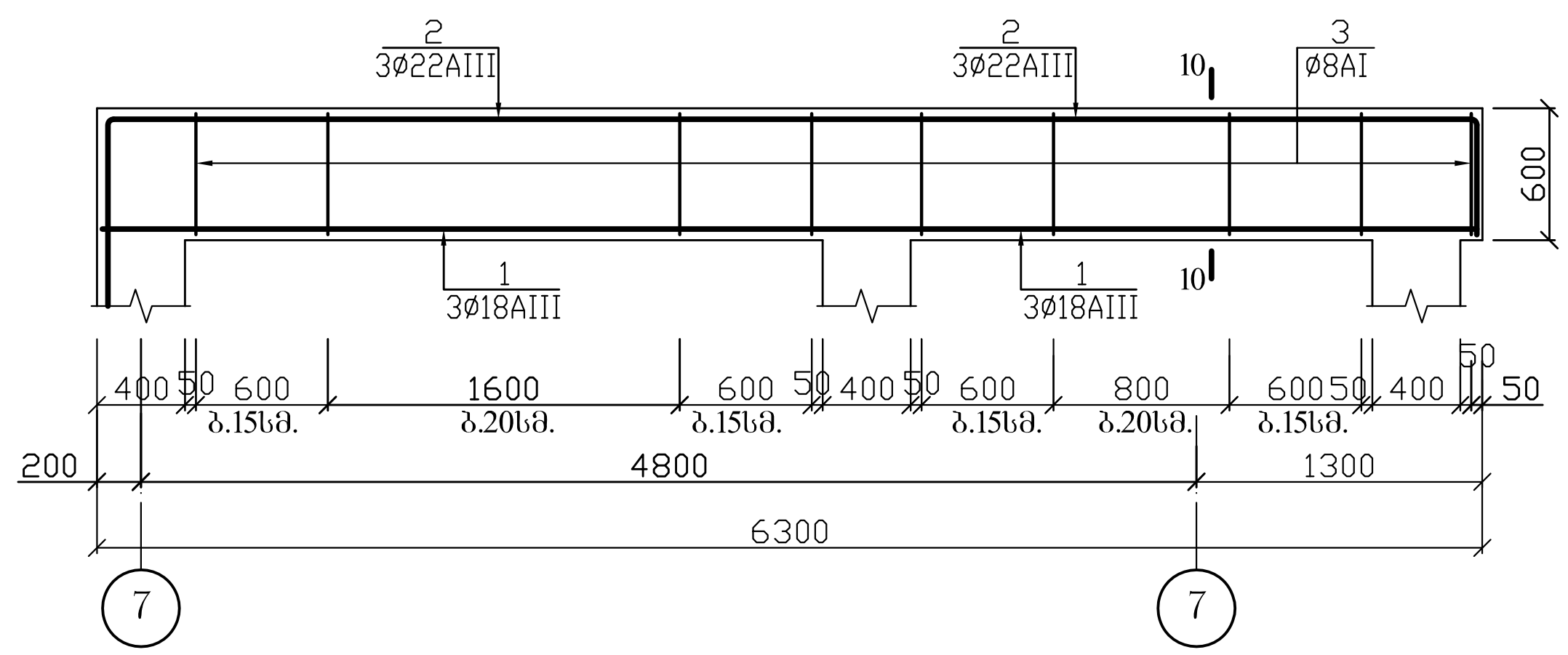

შენიშვნა
რიგელი მრ-2*-ის სპეციფიკაცია იხ. ფურც. კ-16.

კორექტირებულია.

მიწისქვეშა ავტოსადგომი.		
მონოლითური რიგელები მრ-1 – მრ-3.		
შპს „სასწავლო ეროვნული უნივერსიტეტი სეუ"		
დირექტორი		გ. კავთელიშვილი
მთ.არქიტექ		მ. გვენეტაძე
კონსტრუქტ.		გ. ჭილაძე
დაამუშავა		გ. ჭილაძე
სტადია	ფურ-ბი	ფურცელი
კონსტრუქციული ნაწილი		კ–15

შპს „საქართველოს ეროვნული უნივერსიტეტი სეუ"
საქართველოს ეროვნული უნივერსიტეტი
თბილისი, წინანდლის ქუჩა №9
ტელ: (+995) 57 415792
e-mail: giaseu001@yahoo.com
W W W. SEU.EDU.GE

რიგელი მრ-4. მ. 1:20.

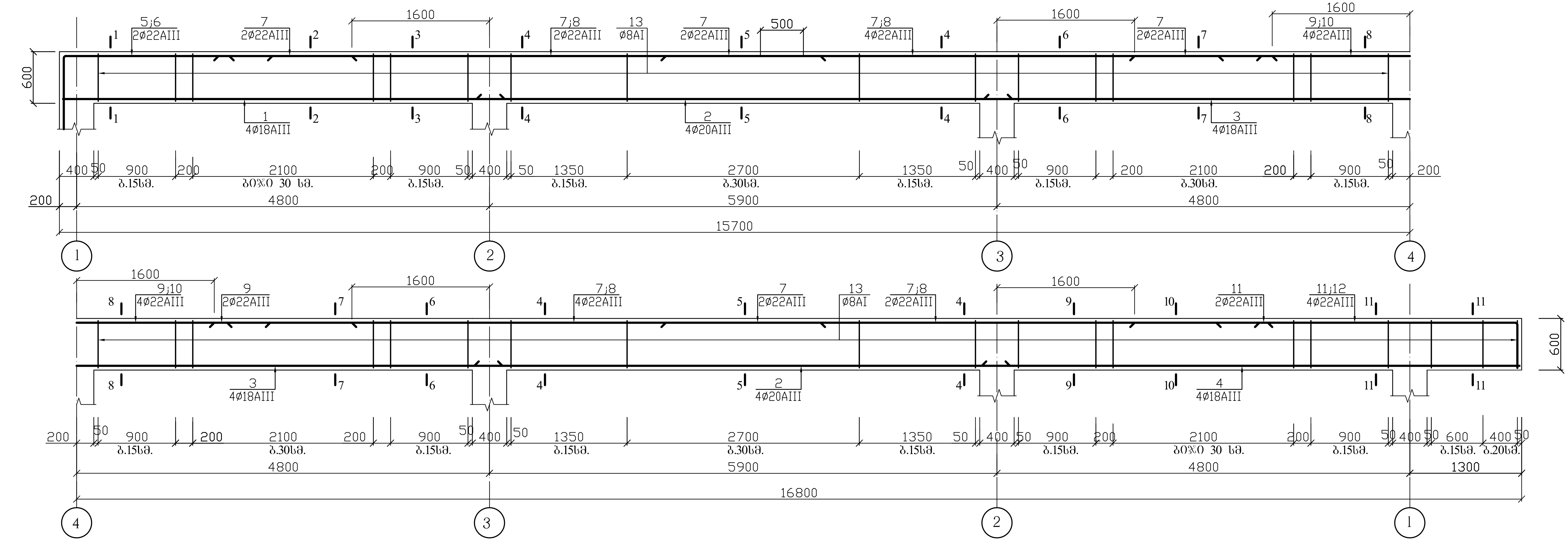

1-1(3-3)[9-9]. მ.1:20.   2 – 2. მ.1:20.   4 – 4. მ.1:20.

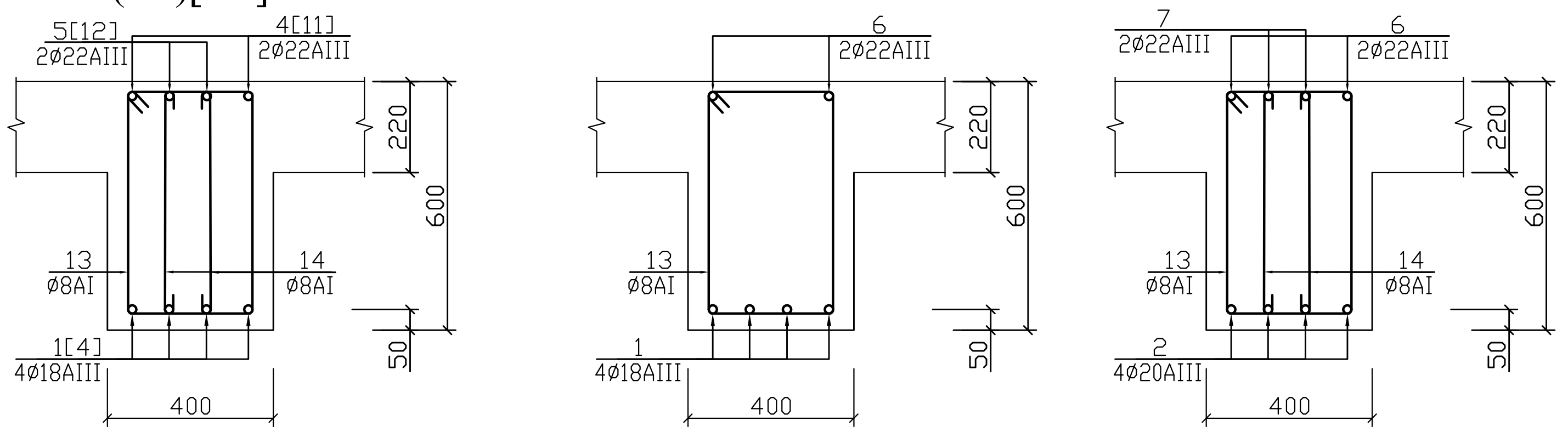

5 – 5. მ.1:20.   6-6(8-8)[11-11]. მ.1:20.   7-7(10-10). მ.1:20.

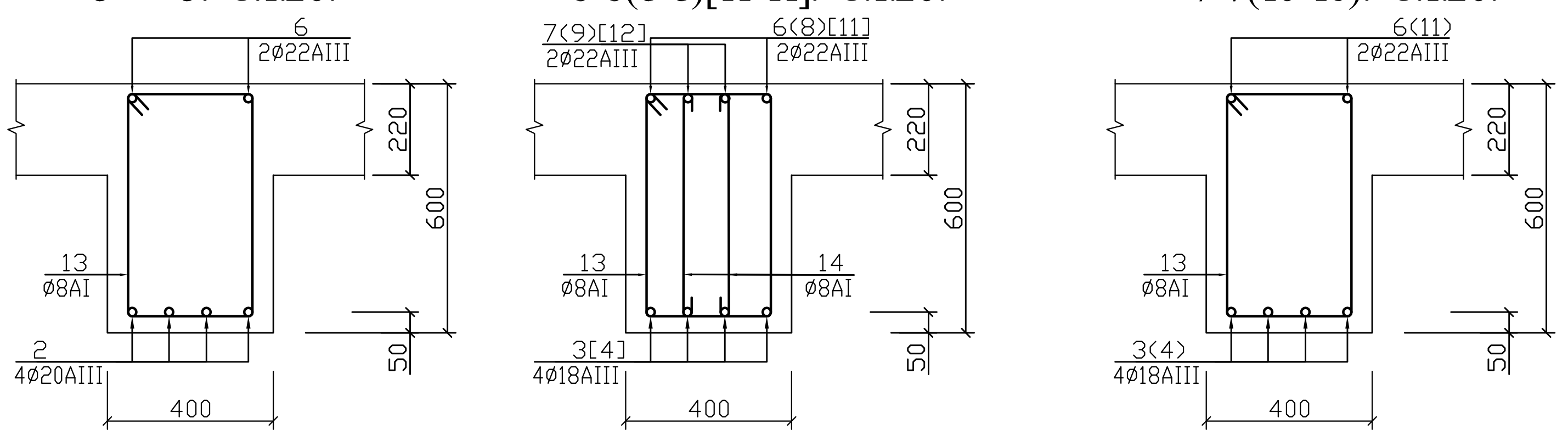

არმატურის სპეციფიკაცია							არ - ის ამოკრება		
დასახ.	პოზ. №	ესკიზი	დიამეტ. მმ. კლასი	სიგრძე მმ.	რა-ბა ც.	საერთო სიგრძე მ.	დიამეტ. მმ. კლასი	ჯამური სიგრძე მ.	წონა კგ.
მრ-4 (3 ც.)	1	5100	18AIII	5100	8	40.8	22AIII	113.1	340
							20AIII	49.6	123
	2	6200	20AIII	6200	8	49.6	18AIII	105.6	212
							8AI	447.9	177
	3	9900	18AIII	9900	4	39.6			
	4	6300	18AIII	6300	4	25.2	ბეტონი B25(M327) V =5.05 მ^3		
	5	1500 2400	22AIII	3900	4	15.6			
	6	1500 1750	22AIII	3250	4	13.0			
	7	12000	22AIII	12000	4	48.0			
	8	3600	22AIII	3600	4	14.4			
	9	4500	22AIII	4500	2	9.0			
	10	3200	22AIII	3200	2	6.4			
	11	500 3600	22AIII	4100	2	8.2			
	12	500 2950	22AIII	3450	2	7.9			
	13	560 320	8AI	1960	154	301.9			
	14	560	8AI	760	192	146.0			
მრ-2*	1	6250	18AIII	6250	3	18.8	22AIII	24.8	75
							18AIII	18.8	56
	2	1500 6250 500	22AIII	8250	3	24.8	8AI	64.7	26
	5	560 320	8AI	1960	33	64.7	ბეტონი B25(M327) V =1.12 მ^3		

კორექტირებულია.

მიწისქვეშა ავტოსადგომი. მონოლითური რიგელი მრ-4.		
შპს „სასწავლო ეროვნული უნივერსიტეტი სეუ"		
შპს „საქართველოს ეროვნული უნივერსიტეტი სეუ"		
დირექტორი		გ. კავთელიშვილი
მთ.არქიტექ		მ. გვენეტაძე
კონსტრუქტ.		გ. ჭილაძე
დაამუშავა		გ. ჭილაძე
სტადია	ფურ-ბი	ფურცელი
კონსტრუქციული ნაწილი		კ–16

საქართველოს ეროვნული უნივერსიტეტი
თბილისი, წინანდლის ქუჩა №9
ტელ: (+995) 57 415792
e-mail: giaseu001@yahoo.com
W W W. SEU.EDU.GE

რიგელი მრ-5. მ. 1:20.

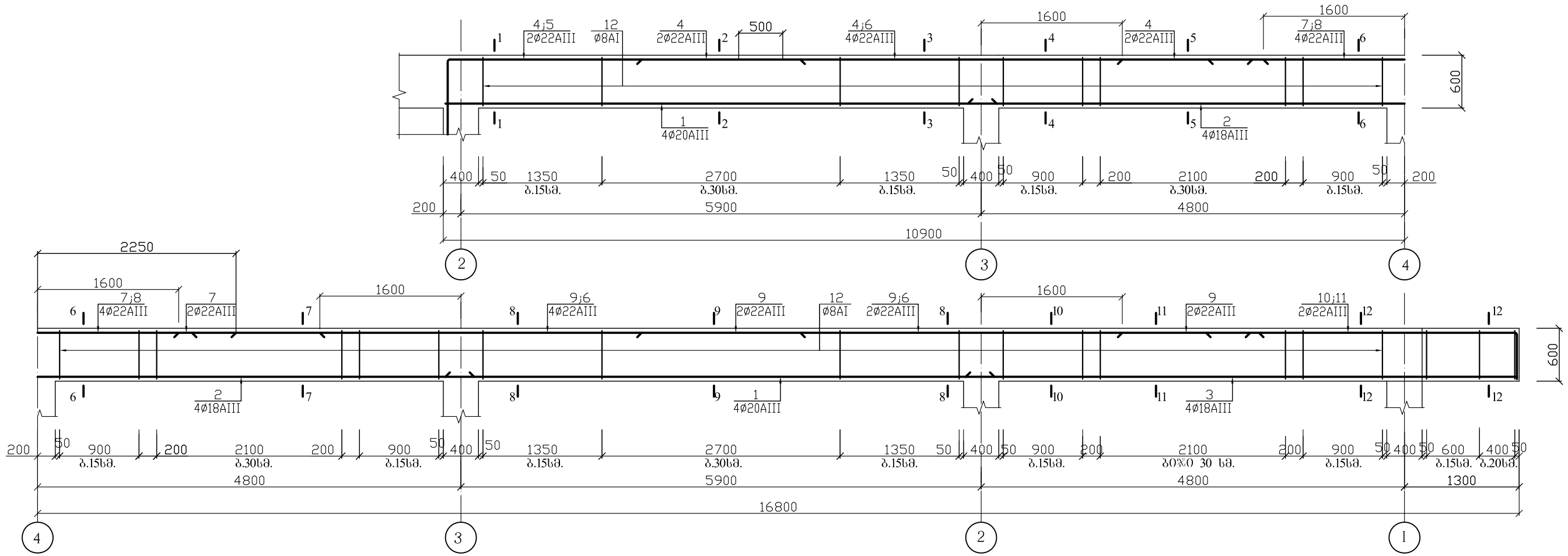

1-1(3-3). მ.1:20.

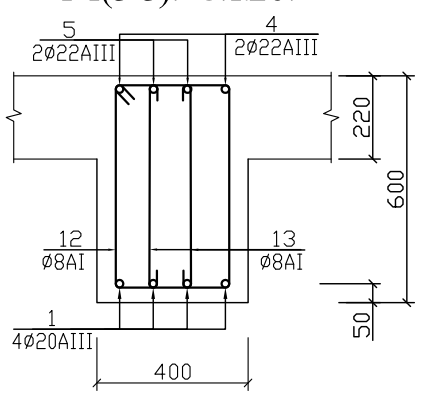

2 – 2. მ.1:20.

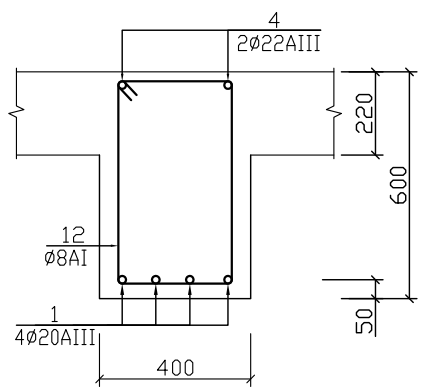

4-4(6-6). მ.1:20.

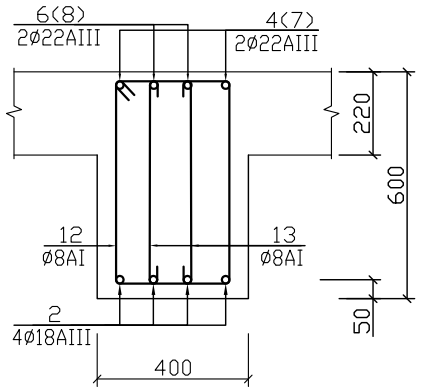

5-5(7-7). მ.1:20.

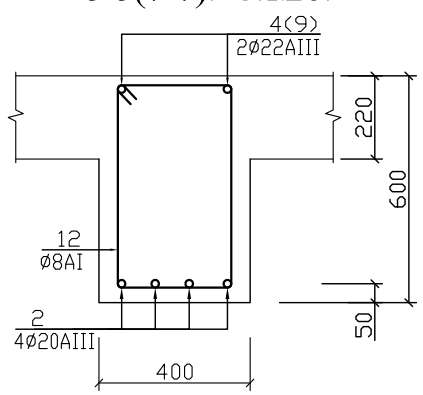

8 – 8. მ.1:20.

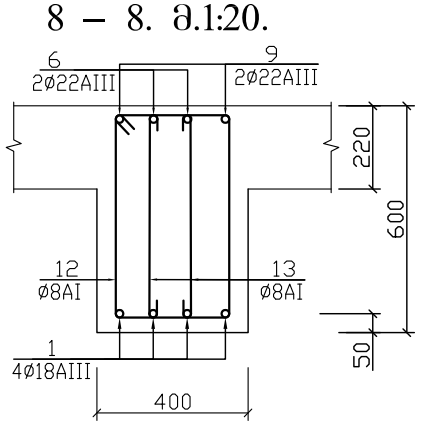

9 – 9. მ.1:20.

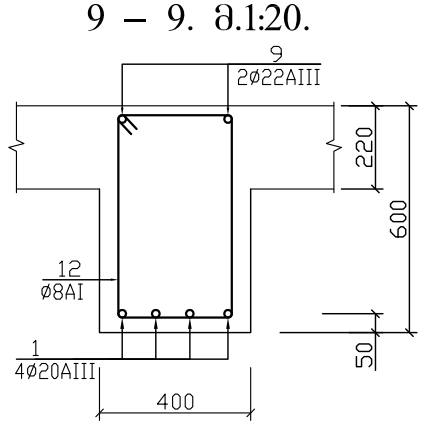

10-10(12-12). მ.1:20.

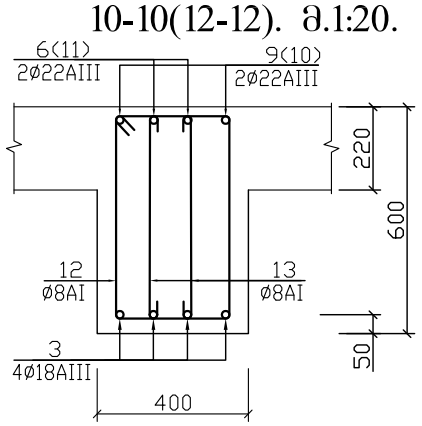

11 – 11. მ.1:20.

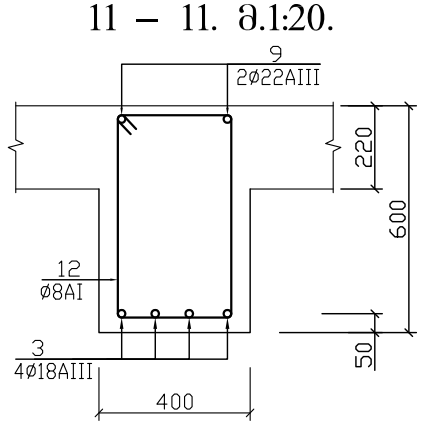

არმატურის სპეციფიკაცია							არ - ის ამოკრეფა		
დახახ.	პოზ. №	ესკიზი	დიამეტ. მმ. კლასი	სიგრძე მმ.	რა-ბა ც.	საერთო სიგრძე მ.	დიამეტ. მმ. კლასი	ჯამური სიგრძე მ.	წონა კგ.
მრ-5 (2 ც.)	1	6200	20AIII	6200	8	49.6	22AIII	98.1	295
	2	9900	18AIII	9900	4	39.6	20AIII	49.6	123
	3	6300	18AIII	6300	4	25.2	18AIII	64.8	130
	4	1500 9150	22AIII	10650	2	21.3	8AI	394.0	156
	5	1500 2150	22AIII	3650	2	7.3	ბეტონი B25(M327) V =4.32 მ^3		
	6	3600	22AIII	3600	4	14.4			
	7	4500	22AIII	4500	2	9.0			
	8	3200	22AIII	3200	2	6.4			
	9	12000	22AIII	12000	2	24.0			
	10	500 3750	22AIII	4250	2	8.5			
	11	500 3100	22AIII	3600	2	7.2			
	12	560 320	8AI	1960	132	258.7			
	13	560	8AI	760	178	135.3			

კორექტირებულია.

მიწისქვეშა ავტოსადგომი.

მონოლითური რიგელი მრ-5.

შპს „ხასწავლო ეროვნული უნივერსიტეტი სეუ"

შპს „საქართველოს ეროვნული უნივერსიტეტი სეუ"
საქართველოს ეროვნული უნივერსიტეტი
თბილისი, წიწამურის ქუჩა №9
ტელ: (+995) 57 415792
e-mail: glaseu001@yahoo.com
W W W. SEU.EDU.GE

დირექტორი		გ. კავთელიშვილი
მთ.არქიტექ		მ. გვენეტაძე
კონსტრუქტ.		გ. ჭილაძე
დაამუშავა		გ. ჭილაძე
სტადია	ფურ-ბი	ფურცელი
კონსტრუქციული ნაწილი		კ–17

რიგელი მრ-6. მ. 1:50.

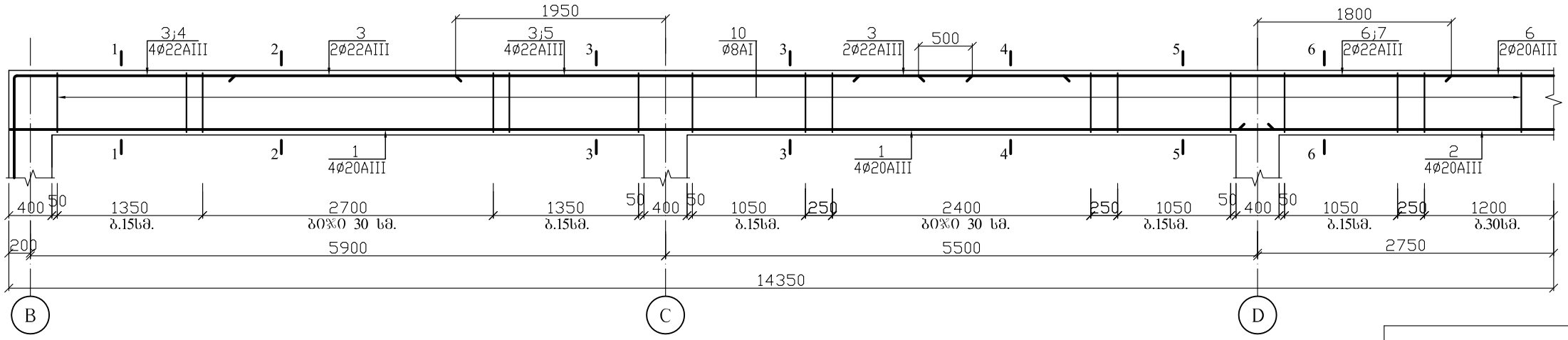

1-1(3-3). მ.1:20.

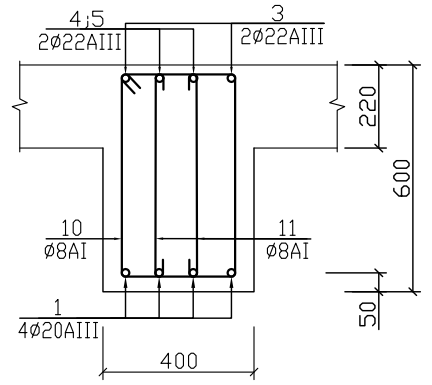

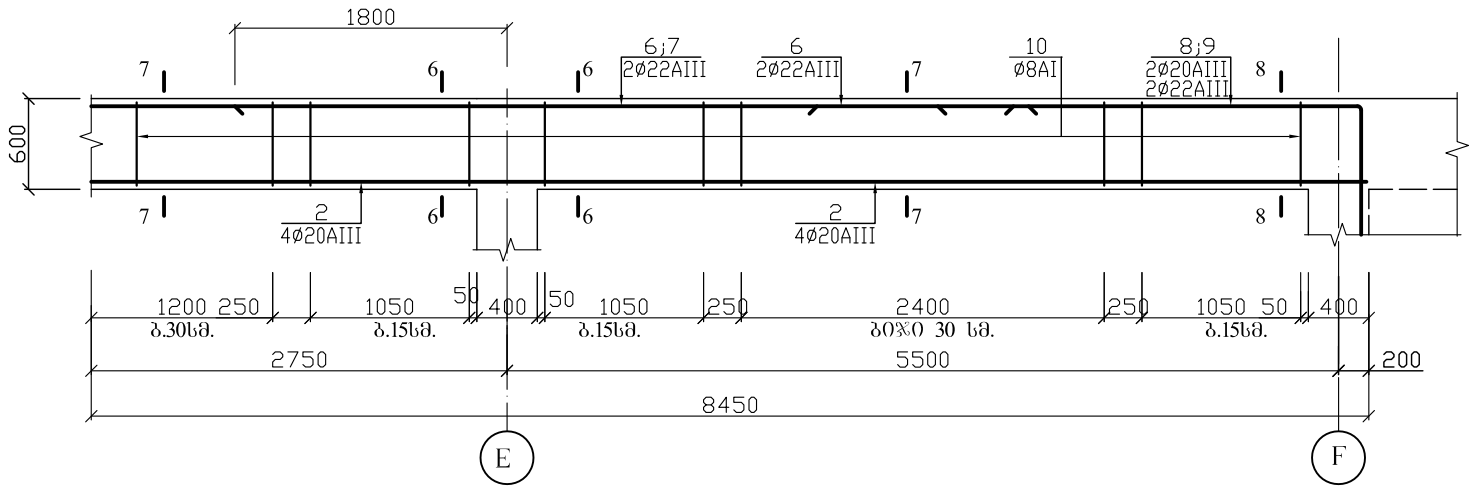

2 – 2. მ.1:20.

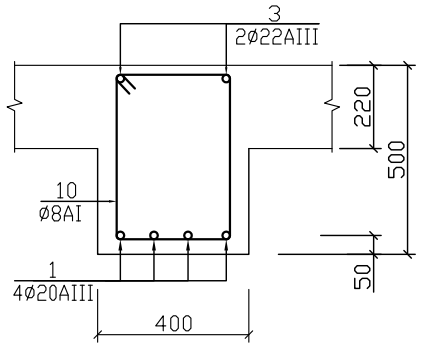

4 – 4. მ.1:20.

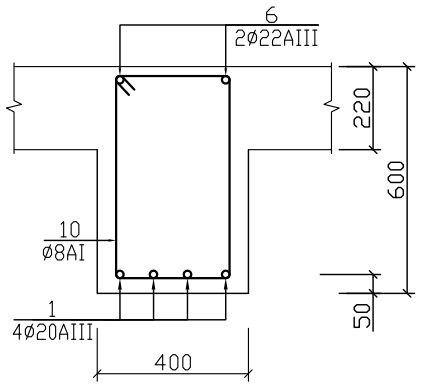

5-5(6-6). მ.1:20.

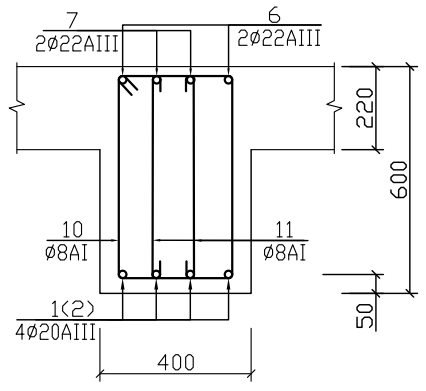

7 – 7. მ.1:20.

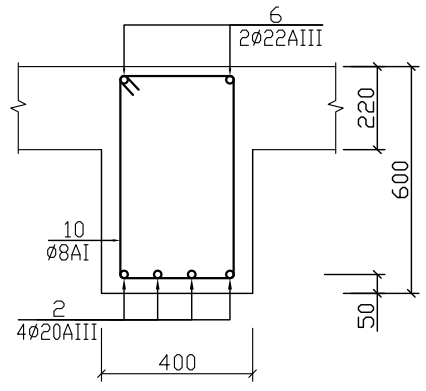

8 – 8. მ.1:20.

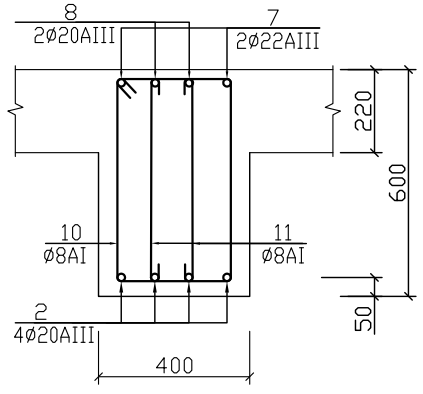

რიგელი მრ-13. მ. 1:50.

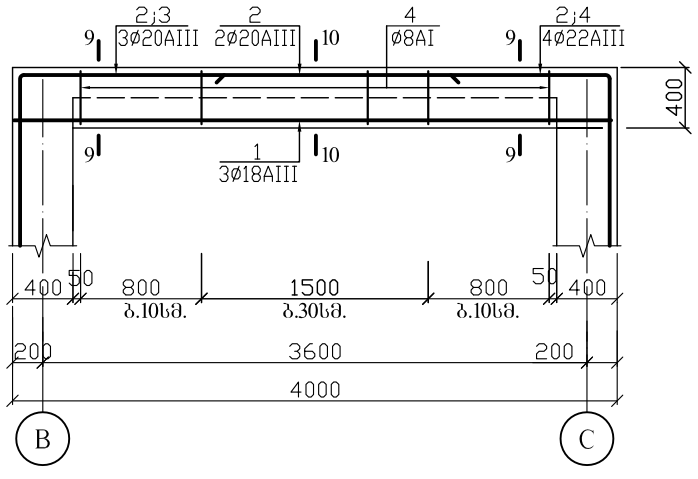

9 – 9. მ.1:20.

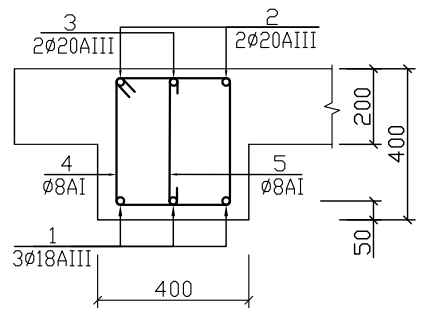

10 – 10. მ.1:20.

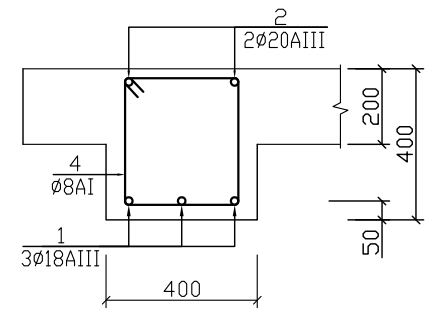

არმატურის სპეციფიკაცია							არ - ის ამოკრეფა		
ელემ.	პოზ. №	ესკიზი	დიამეტრი მმ. კლასი	სიგრძე მმ.	რაოდ. ც.	საერთო სიგრძე მ.	დიამეტრი მმ. კლასი	ჯამური სიგრძე მ.	წონა კგ.
მრ-6	1	11700	20AIII	11700	4	46.8	22AIII	81.6	245
	2	11300	20AIII	11300	4	45.2	20AIII	92.0	228
	3	1500 8900	22AIII	10400	2	20.8	8AI	306.8	121
	4	1500 2200	22AIII	3700	2	7.4			
	5	3800	22AIII	3800	2	7.6	ბეტონი B25(M327) V =3.47 მ^3		
	6	12000	22AIII	12000	2	24.0			
	7	3600	20AIII	3600	4	14.4			
	8	1500 2800	22AIII	4300	2	8.6			
	9	1500 1950	20AIII	3450	2	6.7			
	10	560 320	8AI	1960	103	201.9			
	11	560	8AI	760	138	104.9			
მრ-13	1	3960	18AIII	3960	3	11.9	20AIII	19.6	49
	2	1500 3950	20AIII	6950	2	13.9	18AIII	11.9	24
	3	1500 1350	20AIII	2850	2	5.7	8AI	44.4	18
	4	360 320	8AI	1560	22	34.3	ბეტონი B25(M327) V =0.32 მ^3		
	5	360	8AI	560	18	10.1			

კორექტირებულია.

მიწისქვეშა ავტოსადგომი.

მონოლითური რიგელები მრ-6, მრ-13.

შპს „სახსვალი ეროვნული უნივერსიტეტი სეუ"

SEU საქართველოს ეროვნული უნივერსიტეტი
შპს „საქართველოს ეროვნული უნივერსიტეტი სეუ"
e-mail: glaseu001@yahoo.com
W W W. SEU.EDU.GE

დირექტორი		გ. კავთელიშვილი
მთ.არქიტექ		მ. გვენეტაძე
კონსტრუქტ.		გ. ჭილაძე
დაამუშავა		გ. ჭილაძე
სტადია	ფურ-ბი	ფურცელი
კონსტრუქციული ნაწილი		კ–18

რიგელი მრ-7. მ. 1:20.

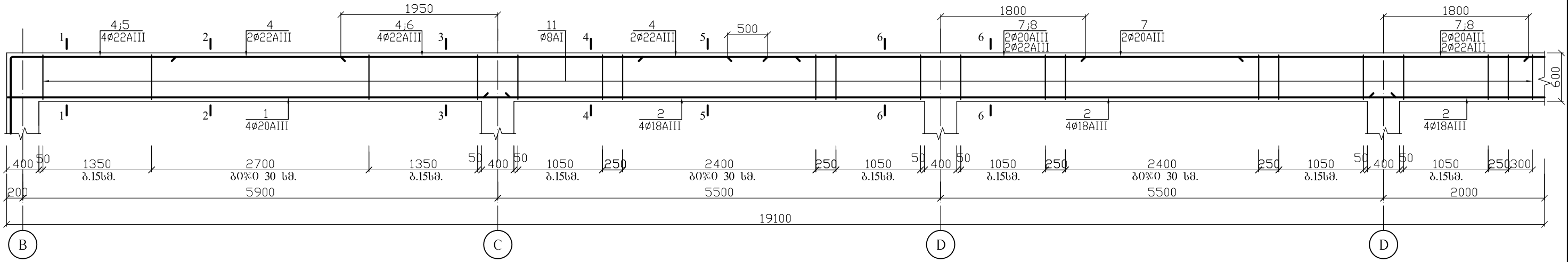

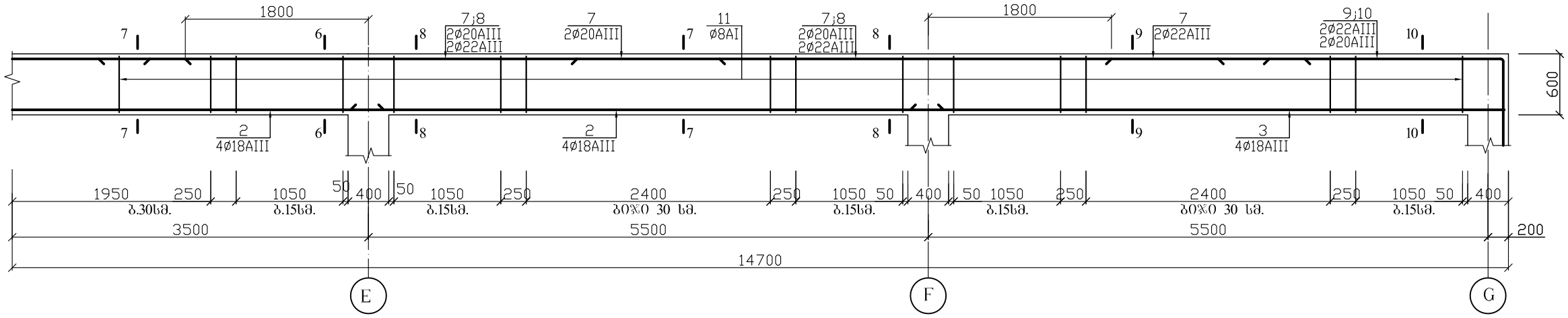

1-1(3-3). მ.1:20.

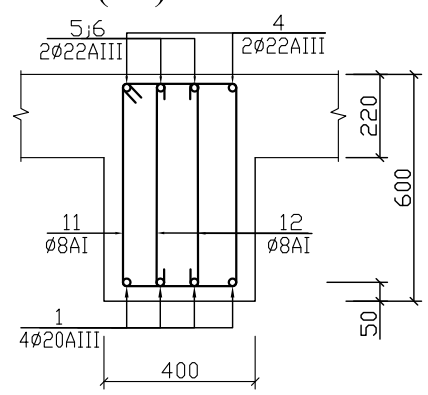

2 – 2. მ.1:20.

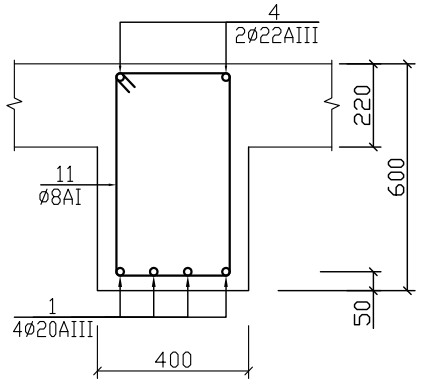

4 – 4. მ.1:20.

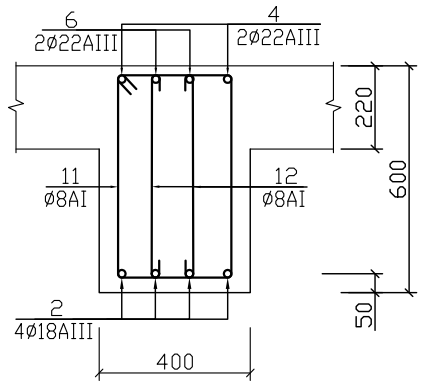

5 – 5. მ.1:20.

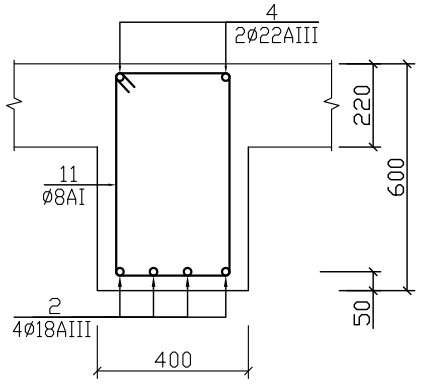

6-6(8-8)[10-10]. მ.1:20.

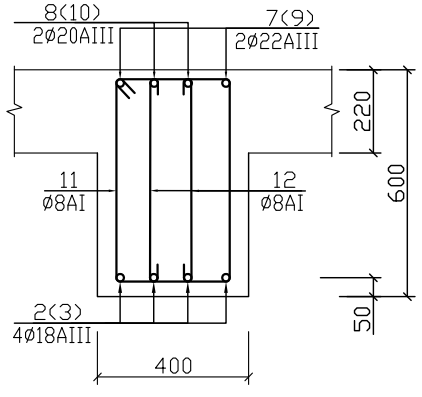

7-7(9-9). მ.1:20.

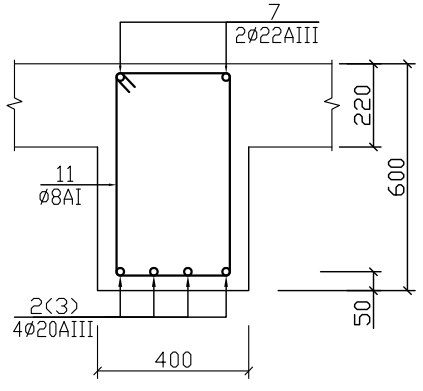

არმატურის სპეციფიკაცია							არ - ის ამოკრება		
ჯგასახ.	პოზ. №	ე ს კ ი ზ ი	დიამეტ. მმ. კლასი	სიგრძე მმ.	რაოდ. ც.	საერთო სიგრძე მ.	დიამეტ. მმ. კლასი	ჯამური სიგრძე მ.	წონა კგ.
მრ-7	1	6300	20AIII	6300	4	25.2	22AIII	93.6	281
	2	11300	20AIII	11300	8	90.4	20AIII	138.8	343
	3	5800	20AIII	5800	4	23.2	8AI	453.4	179
	4	1500 9500	22AIII	11000	2	22.0			
	5	1500 2200	22AIII	3700	2	7.4			
	6	3800	22AIII	3800	2	7.6			
	7	12000	22AIII	12000	4	48.0			
	8	3600	20AIII	3600	8	28.8			
	9	1500 2800	22AIII	4300	2	8.6			
	10	1500 1950	20AIII	3450	2	6.7			
	11	560 320	8AI	1960	153	299.9			
	12	560	8AI	760	202	153.5			

ბეტონი
B25(M327) V =5.14 მ^3

კორექტირებულია.

მიწისქვეშა ავტოსადგომი.

მონოლითური რიგელი მრ-7.

შპს „სასწავლო ეროვნული უნივერსიტეტი სეუ"

SEU საქართველოს ეროვნული უნივერსიტეტი
შპს „საქართველოს ეროვნული უნივერსიტეტი სეუ"
თბილისი, წიწამურის ქუჩა №9
ტელ: (+995) 57 415792
e-mail: glaseu001@yahoo.com
W W W. SEU.EDU.GE

დირექტორი		გ. კავთელიშვილი
მთ.არქიტექ		მ. გვენეტაძე
კონსტრუქტ.		გ. ჭილაძე
დაამუშავა		გ. ჭილაძე
სტადია	ფურ-ბი	ფურცელი
კონსტრუქციული ნაწილი		კ–19

რიგელი მრ-8. მ. 1:20.

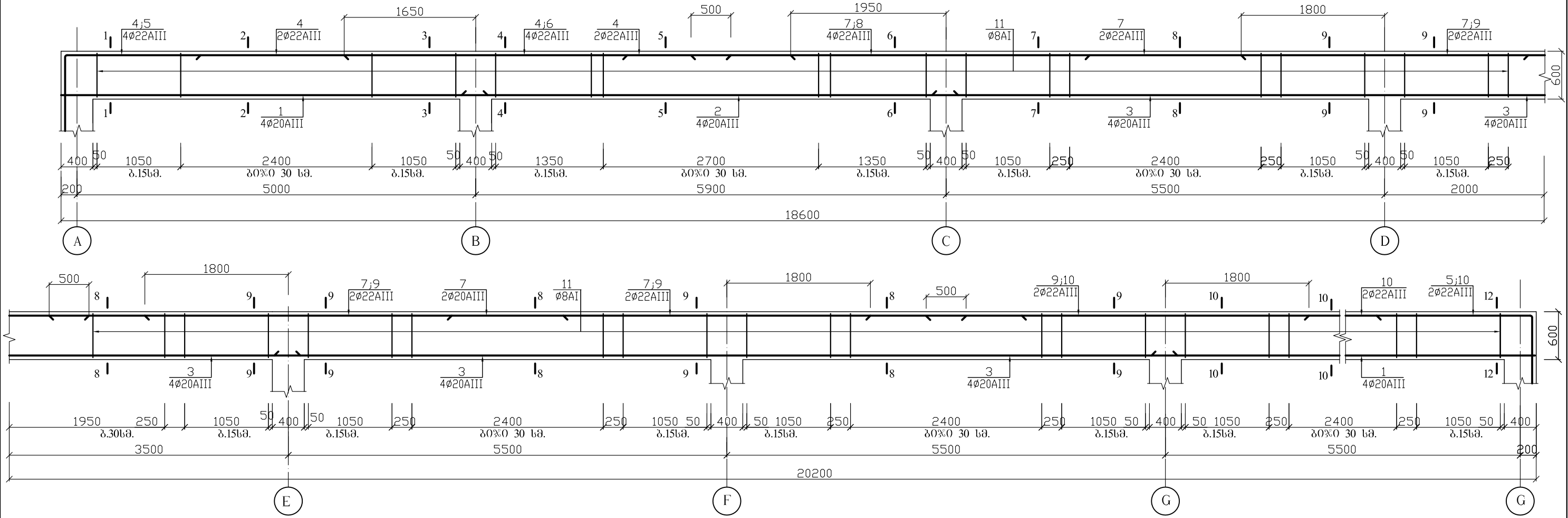

1-1(3-3). მ.1:20.

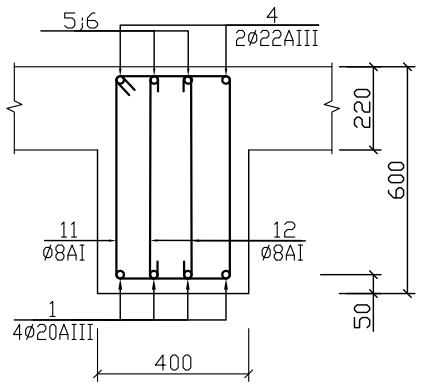

2 – 2. მ.1:20.

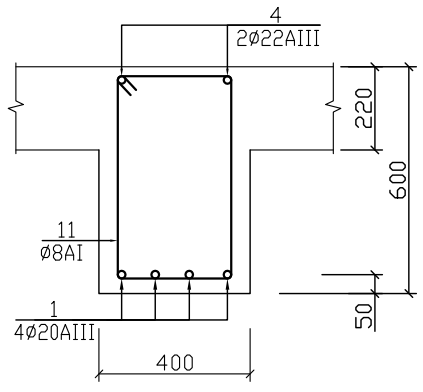

4-4(6-6). მ.1:20.

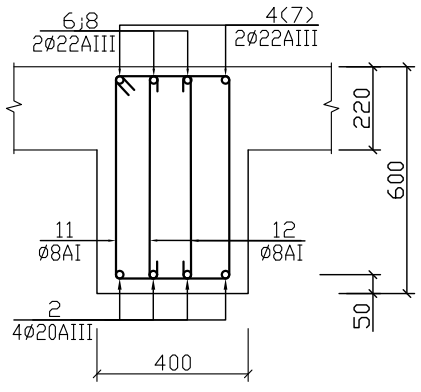

5 – 5. მ.1:20.

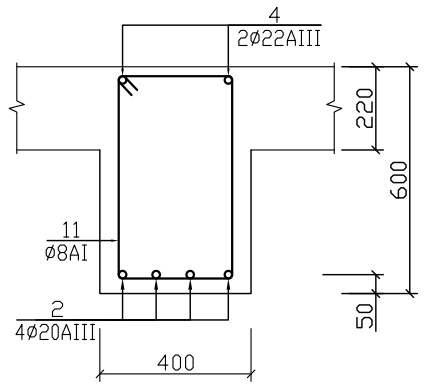

არმატურის სპეციფიკაცია							არ - ის ამოკრეფა		
დასახ.	პოზ. №	ე ს კ ი ზ ი	დიამეტ. მმ. კლასი	სიგრძე მმ.	რაოდ. ც.	საერთო სიგრძე მ.	დიამეტ. მმ. კლასი	ჯამური სიგრძე მ.	წონა კგ.
მრ-8 (2ც.)	1	5800	20AIII	5800	8	46.4	22AIII	135.9	408
	2	6300	20AIII	6300	4	25.2	20AIII	162.0	401
	3	11300	20AIII	11300	8	90.4	8AI	516.1	204
	4	1500 8900	22AIII	10400	2	20.8			
	5	1500 1950	22AIII	3450	4	13.4			
	6	4000	22AIII	4000	2	8.0			
	7	12000	22AIII	12000	4	48.0			
	8	3800	22AIII	3800	2	7.6			
	9	3600	22AIII	3600	8	28.8			
	10	1500 3150	22AIII	4650	2	9.3			
	11	560 320	8AI	1960	178	348.9			
	12	560	8AI	760	220	167.2			

ბეტონი
B25(M327) V =5.90 მ³

7-7(9-9). მ.1:20.

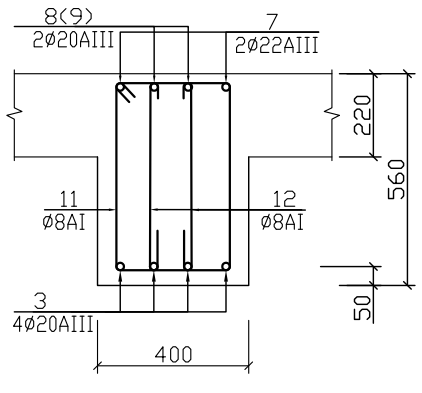

8 – 8. მ.1:20.

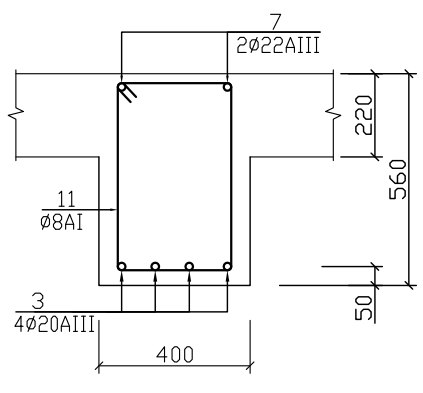

10-10(12-12). მ.1:20.

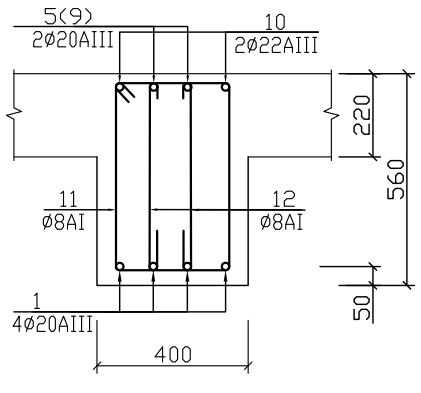

11 – 11. მ.1:20.

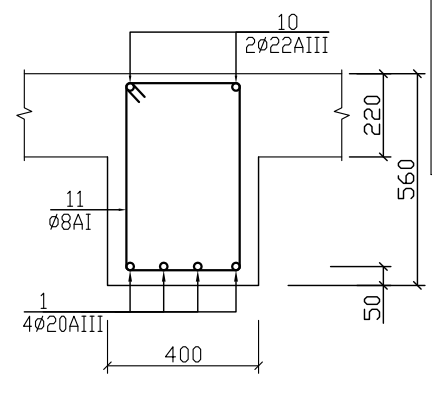

მიწისძვრაა ავტოსადგომი.

მონოლითური რიგელი მრ-8.

შპს „ხასწავლი ეროვნული უნივერსიტეტი სეუ"

შპს „საქართველოს ეროვნული უნივერსიტეტი სეუ"
e-mail: glaseu001@yahoo.com
ტელ: (+995) 57 415792
W W W. SEU.EDU.GE

დირექტორი		გ. კავთელიშვილი
მთ.არქიტექ		მ. გვენეტაძე
კონსტრუქტ.		გ. ჭილაძე
დაამუშავა		გ. ჭილაძე
სტადია	ფურ-ბი	ფურცელი
კონსტრუქციული ნაწილი		კ–20

რიგელი მრ-9. მ. 1:20.

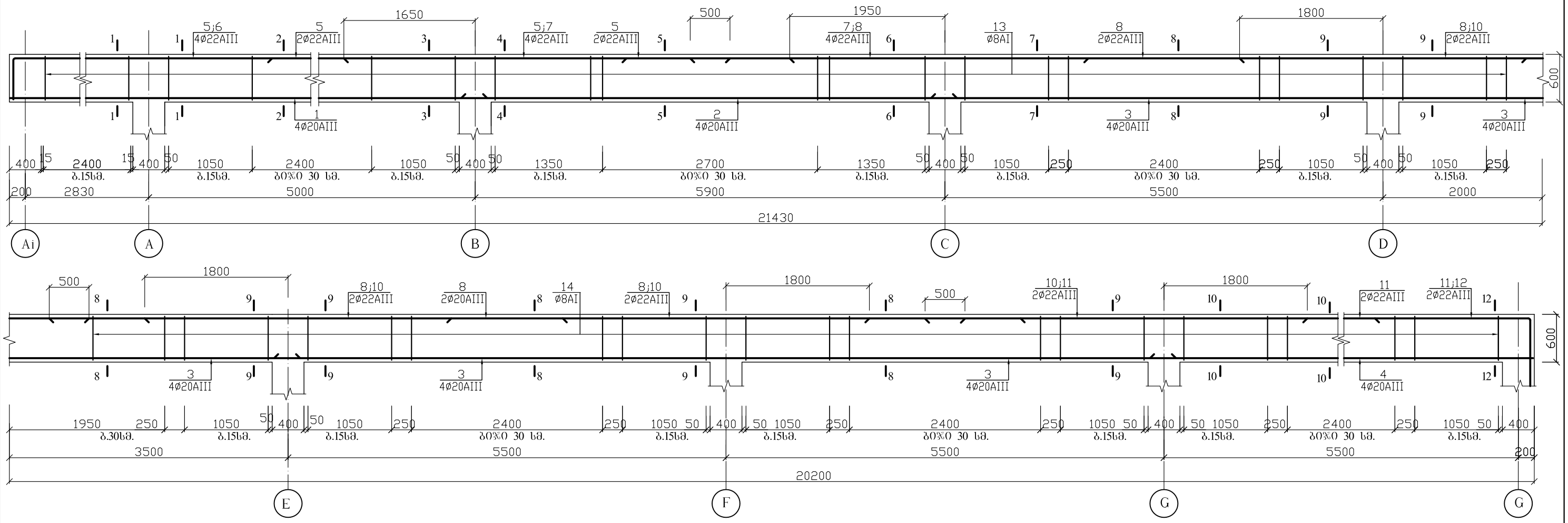

1-1(3-3). მ.1:20.

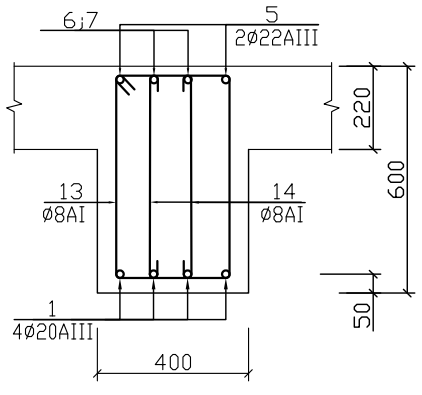

2 – 2. მ.1:20.

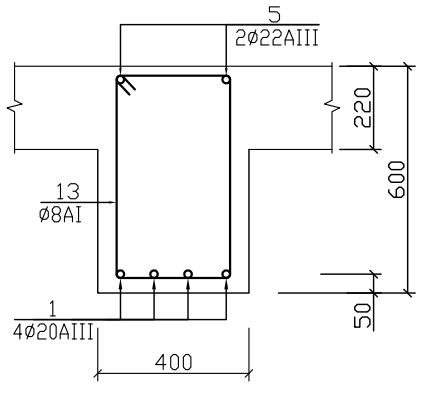

4-4(6-6). მ.1:20.

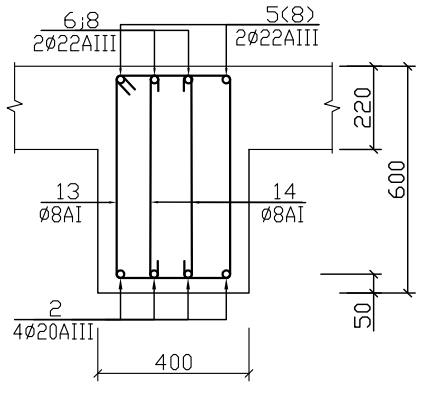

5 – 5. მ.1:20.

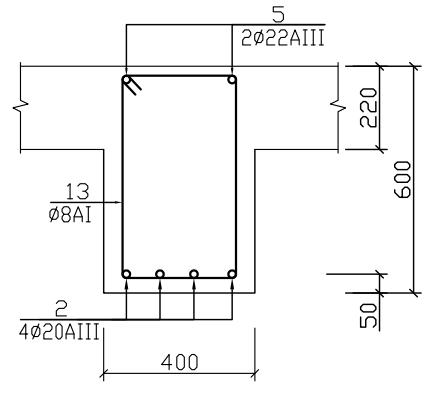

7-7(9-9). მ.1:20.

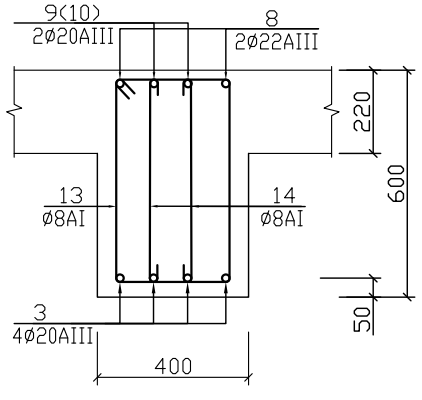

8 – 8. მ.1:20.

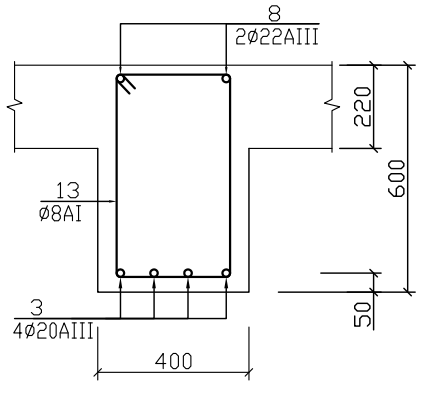

10-10(12-12). მ.1:20.

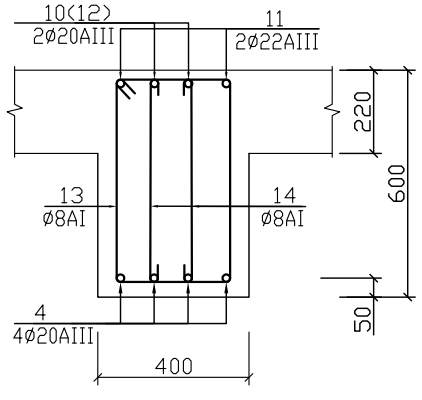

11 – 11. მ.1:20.

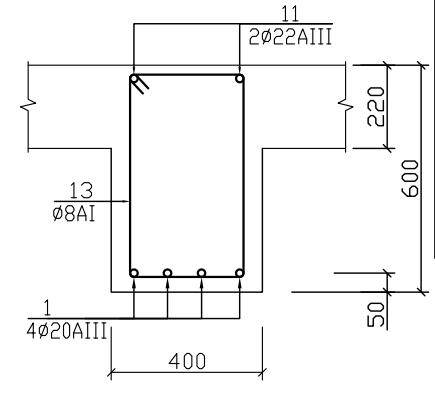

არმატურის სპეციფიკაცია							არ - ის ამოკრება		
დასახ.	პოზ. №	ე ს კ ი ზ ი	დიამეტ. მმ. კლასი	სიგრძე მმ.	რაოდ. ც.	საერთო სიგრძე მ.	დიამეტ. მმ. კლასი	ჯამური სიგრძე მ.	წონა კგ.
მრ-9 (2ც.)	1	8200	20AIII	8200	4	32.8	22AIII	167.8	504
	2	6300	20AIII	6300	4	25.2	20AIII	180.8	447
	3	11300	20AIII	11300	8	90.4	8AI	588.5	233
	4	5800	20AIII	5800	4	23.2			
	5	500 11200	22AIII	11700	2	23.4			
	6	500 4600	22AIII	5100	2	10.2			
	7	4000	22AIII	4000	2	8.0			
	8	12000	22AIII	12000	4	48.0			
	9	3800	22AIII	3800	2	7.6			
	10	3600	22AIII	3600	8	28.8			
	11	1500 8650	22AIII	10150	2	20.3			
	12	1500 2000	22AIII	3500	2	7.0			
	13	560 320	8AI	1960	204	400.0			
	14	560	8AI	760	248	188.5			

ბეტონი
B25(M327) V =6.33 მ^3

კორექტირებულია.

მიღისძვეშა ავტოსადგომი.

მონოლითური რიგელი მრ-9.

შპს „ხასწავლი ეროვნული უნივერსიტეტი სეუ"

შპს „საქართველოს ეროვნული უნივერსიტეტი სეუ"

საქართველოს ეროვნული უნივერსიტეტი SEU

თბილისი, წიწამურის ქუჩა №9 e-mail: glaseu001@yahoo.com

ტელ: (+995) 57 415792 WWW.SEU.EDU.GE

დირექტორი		გ. კავთელიშვილი
მთ.არქიტექ		მ. გვენეტაძე
კონსტრუქტ.		გ. ჭილაძე
დაამუშავა		გ. ჭილაძე
სტადია	ფურ-ბი	ფურცელი
კონსტრუქციული ნაწილი		კ–21

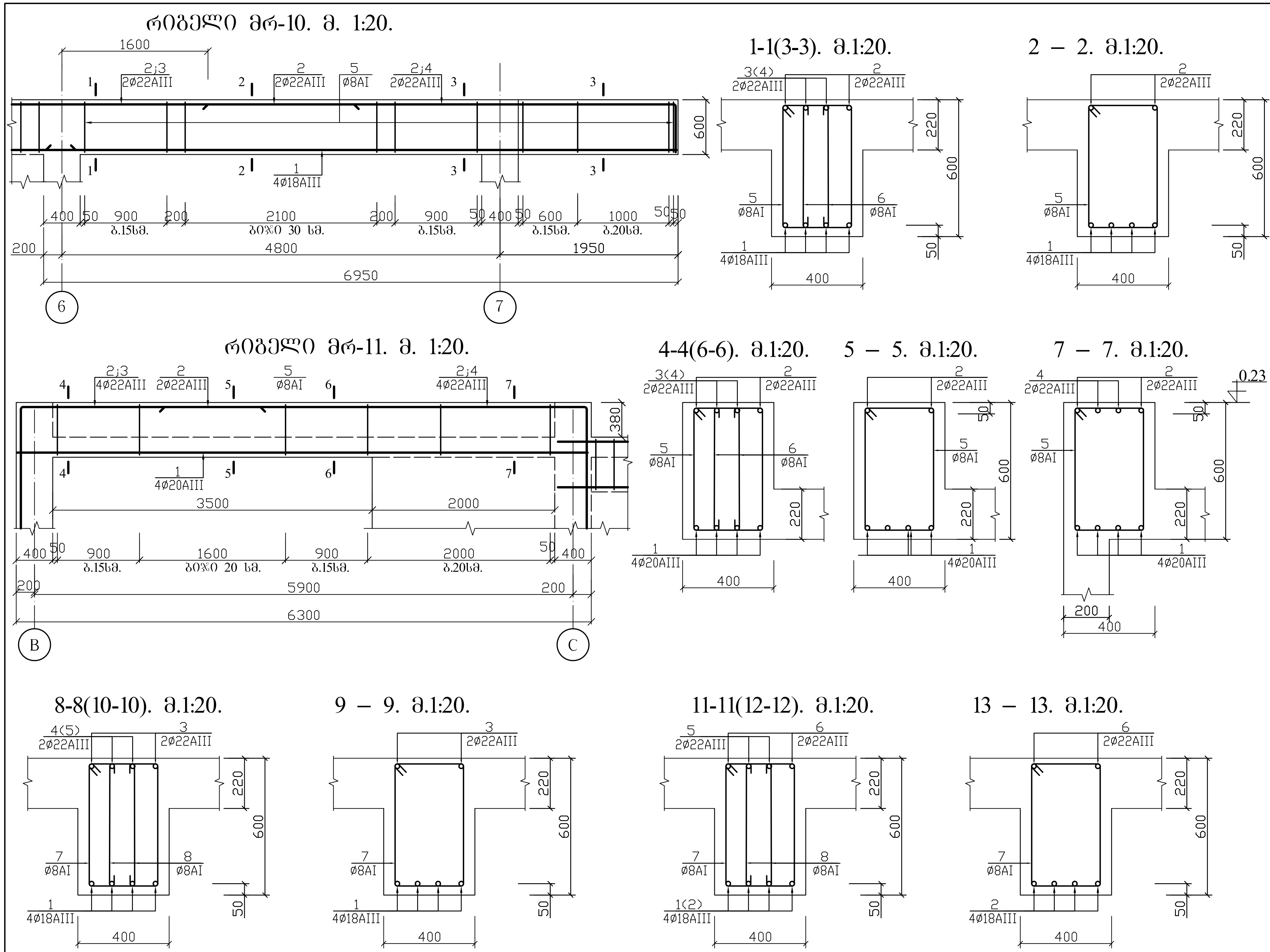

ელემ.	პოზ. №	ესკიზი	დიამეტ. მმ. კლასი	სიგრძე მმ.	რაოდ. ც.	საერთო სიგრძე მ.	დიამეტ. მმ. კლასი	ჯამური სიგრძე მ.	წონა კგ.
რ-10	1	6900	18AIII	6900	4	27.6	22AIII	33.6	101
	2	1500 / 8300	22AIII	9800	2	19.6	18AIII	27.6	56
	3	3000	22AIII	3000	2	6.0	8AI	101.2	40
	4	1500 / 3500	22AIII	4000	2	8.0	ბეტონი B25(M327) V =1.06 მ^3		
	5	560 / 320	8AI	1960	33	64.7			
	6	560	8AI	760	48	36.5			
რ-11	1	6300	18AIII	6300	4	25.2	22AIII	34.4	103
	2	1500 / 6200	22AIII	9200	2	18.4	18AIII	25.2	51
	3	1500 / 1500	22AIII	3000	2	6.0	8AI	91.9	37
	4	1500 / 3500	22AIII	5000	2	10.0	ბეტონი B25(M327) V =0.96 მ^3		
	5	560 / 320	8AI	1960	36	70.6			
	6	560	8AI	760	28	21.3			
რ-12	1	10500	18AIII	10500	4	42.0	22AIII	64.6	194
	2	5400	18AIII	5400	4	21.6	18AIII	63.6	127
	3	1500 / 8200	22AIII	9700	2	19.4	8AI	205.1	81
	4	1500 / 1900	22AIII	3400	2	6.8	ბეტონი B25(M327) V =2.39 მ^3		
	5	3400	22AIII	3400	6	20.4			
	6	9000	22AIII	9000	2	18.0			
	5	560 / 320	8AI	1960	72	141.2			
	6	560	8AI	760	84	63.9			

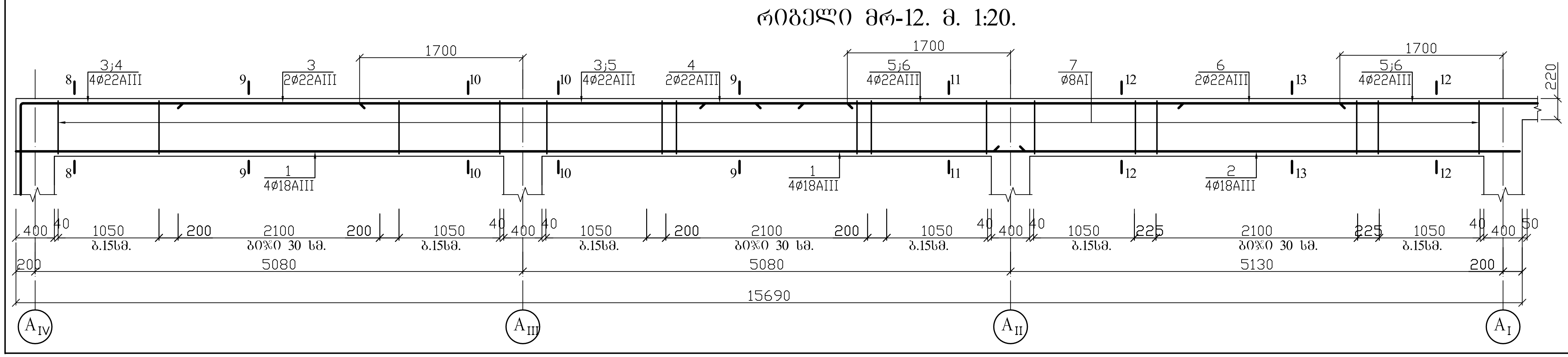

კორექტირებულია.

მიწისქვეშა ავტოსადგომი.

მონოლითური რიგელები რ-10 – რ-12.

შპს „სასწავლო ეროვნული უნივერსიტეტი სეუ"

დირექტორი		გ. კაჭელაშვილი
მთ.არქიტ.		მ. გვენეტაძე
კონსტრუქტ.		გ. ჭოლაძე
დაამუშავა		გ. ჭოლაძე
სტადია	ფურ-ბი	ფურცელი
კონსტრუქციული ნაწილი		კ–22

გ ე გ მ ა. მ. 1:100

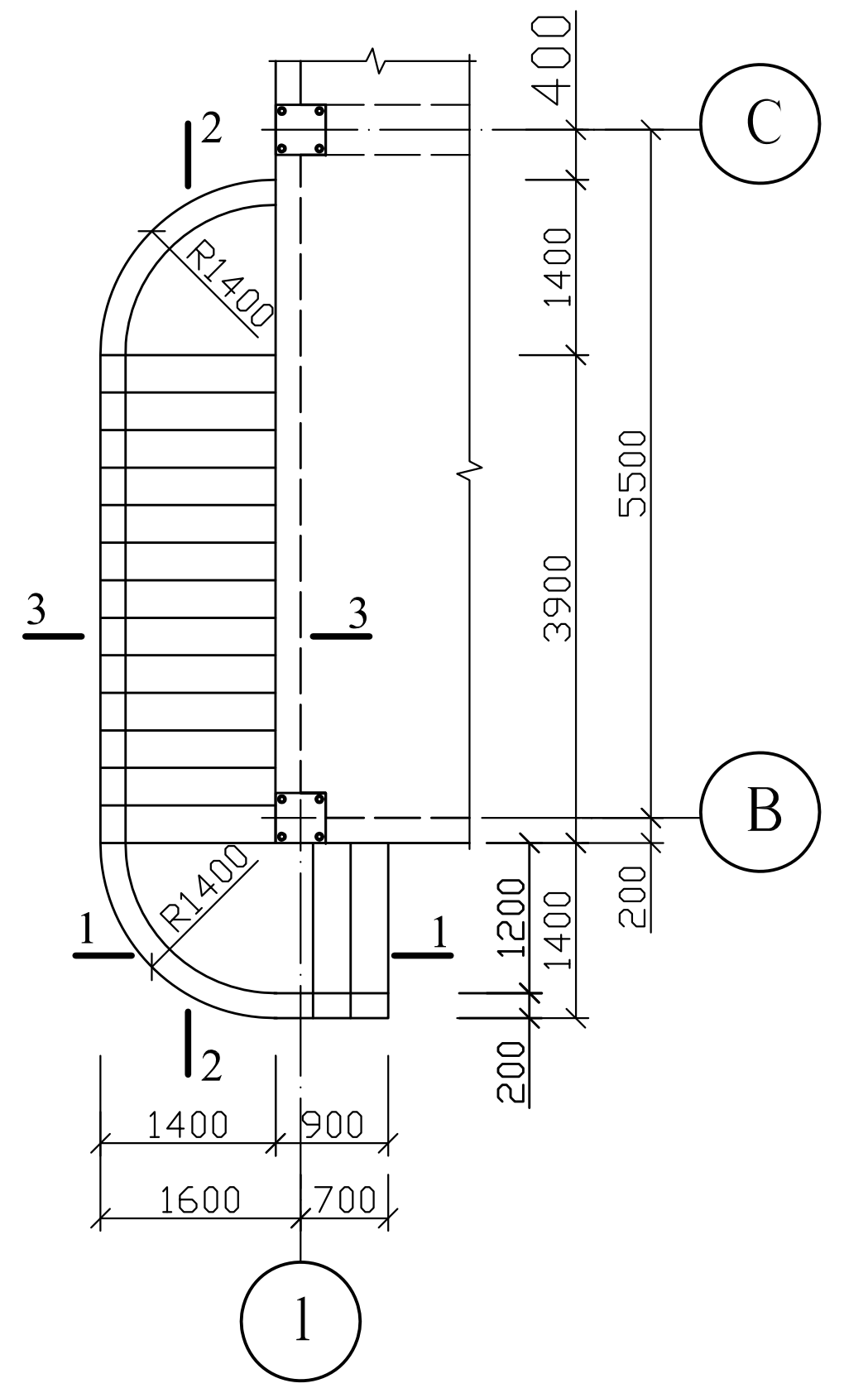

2 – 2. მ. 1:25.

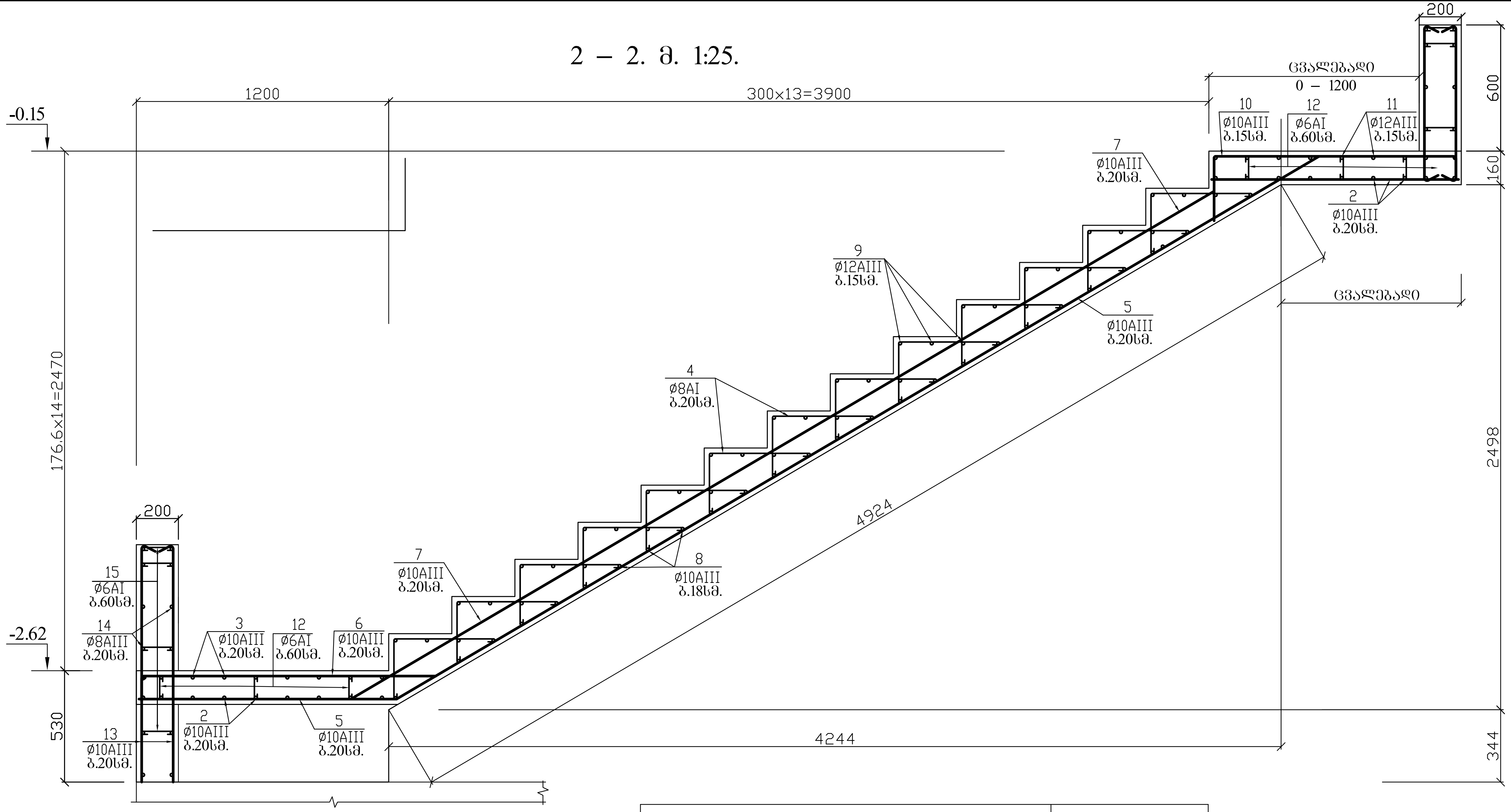

3 – 3. მ. 1:25.

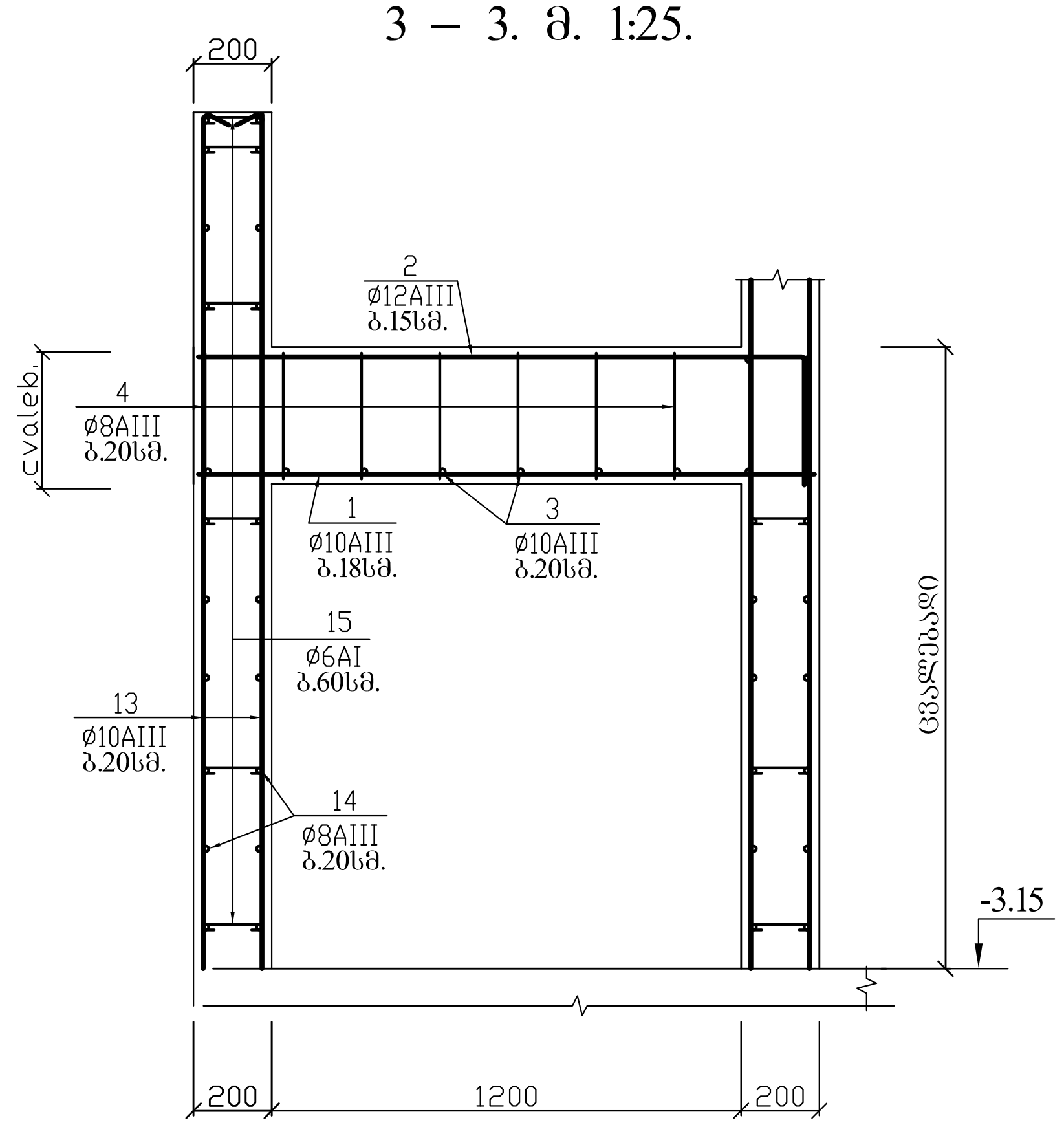

1 – 1. მ. 1:25.

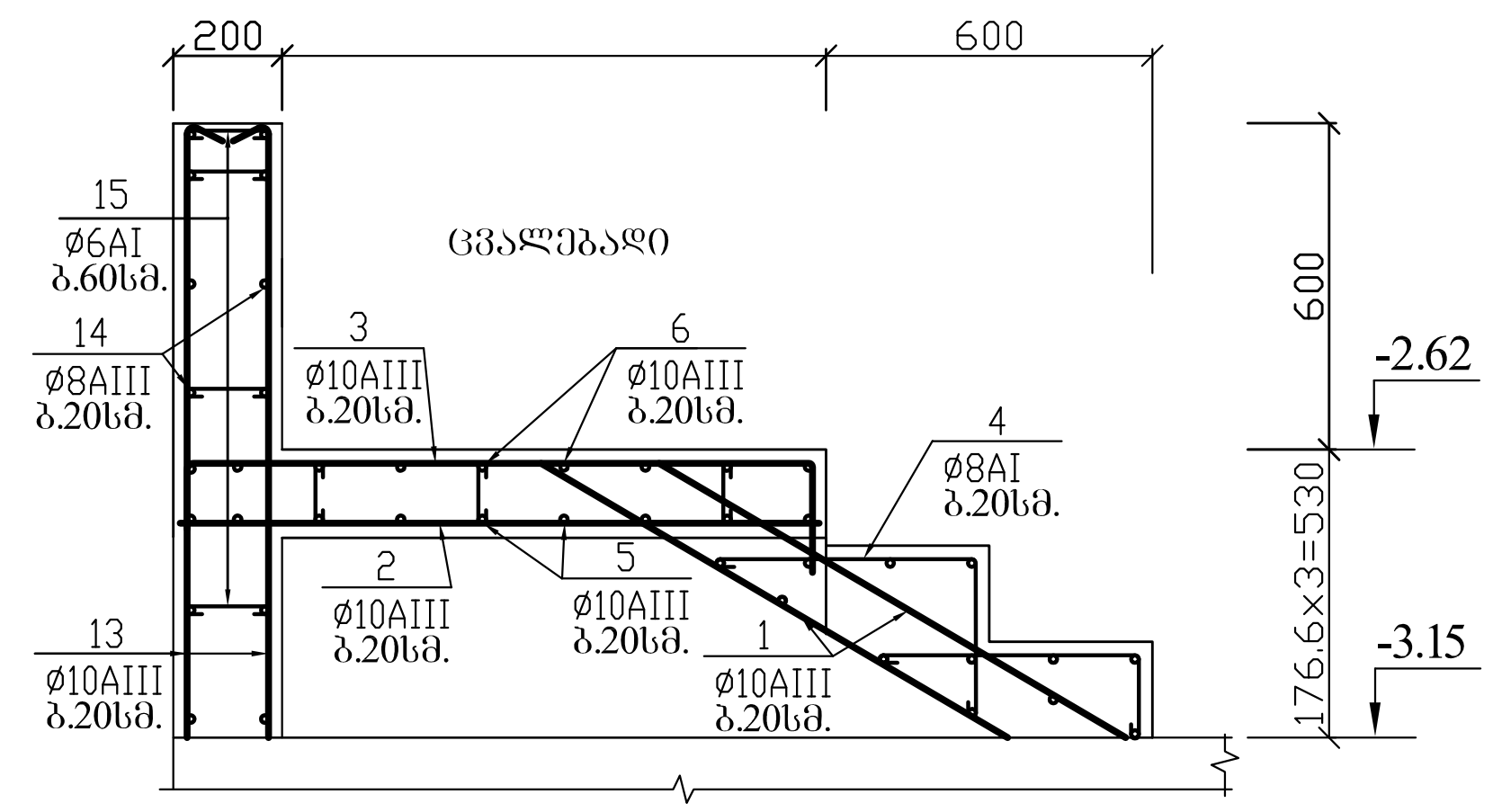

არმატურის სპეციფიკაცია							არ - ის ამოკრება		
დასახ.	პოზ. №	ე ს კ ი ზ ი	დიამეტ. მმ. კლასი	სიგრძე მმ.	რ-ბა ც.	საერთო სიგრძე მ.	დიამეტ. მმ. კლასი	ჯამური სიგრძე მ.	წონა კგ.
კიბე	1	1000 / 400	10AIII	1400	16	22.4	12AIII	82.2	73
	2	საშ=1000	10AIII	1000	16	16.0	10AIII	292.2	181
	3	150 საშ=1000 250	10AIII	1400	8	11.2	8AI	122.7	49
	4	290 480	8AI	970	120	117.6	ბეტონი B25(M327) V =3.20 მ^3		
	5	საშ= =1000 5090 400	10AIII	6490	8	51.9			
	6	150 საშ=1000 400	10AIII	1550	8	12.4			
	7	საშ=1000 400	10AIII	1400	16	22.4			
	8	150 1560	10AIII	1710	28	47.9			
	9	200 1560	12AIII	1760	39	68.7			
	10	150 საშ=1200	10AIII	1350	8	10.8			
	11	200 საშ=1200	12AIII	1350	10	13.5			
	12	130	8AI	280	18	5.1			
კედელი	13	150 საშ=2400	10AIII	2700	108	291.6	10AIII	291.6	180
	14	დაიჭრ. ადგ.	8AIII	---	--	260.0	8AIII	260.0	103
	15	170	6AI	320	80	25.6	6AI	25.6	6
							ბეტონი B25(M327) V =4.12 მ^3		

მოსახვევა ავტოსადგომი.		
კიბე №1. გეგმა, ჭრილები 1-1 – 2-2. სპეციფიკაცია		
შპს „სახელმწიფო ეროვნული უნივერსიტეტი სეუ"		
SEU საქართველოს ეროვნული უნივერსიტეტი		შპს „საქართველოს ეროვნული უნივერსიტეტი სეუ"
დირექტორი		გ. კაკულიშვილი
მთ.არქიტექ		მ. გვენეტაძე
კონსტრუქტ.		გ. ჭოლაძე
დაამუშავა		გ. ჭოლაძე
სტადია	ფურცელი	ფურცლები
კონსტრუქციული ნაწილი		კ–23

e-mail: giaseu001@yahoo.com
WWW.SEU.EDU.GE
ტელ: (+995) 57 415792

გეგმა ა. მ. 1:100

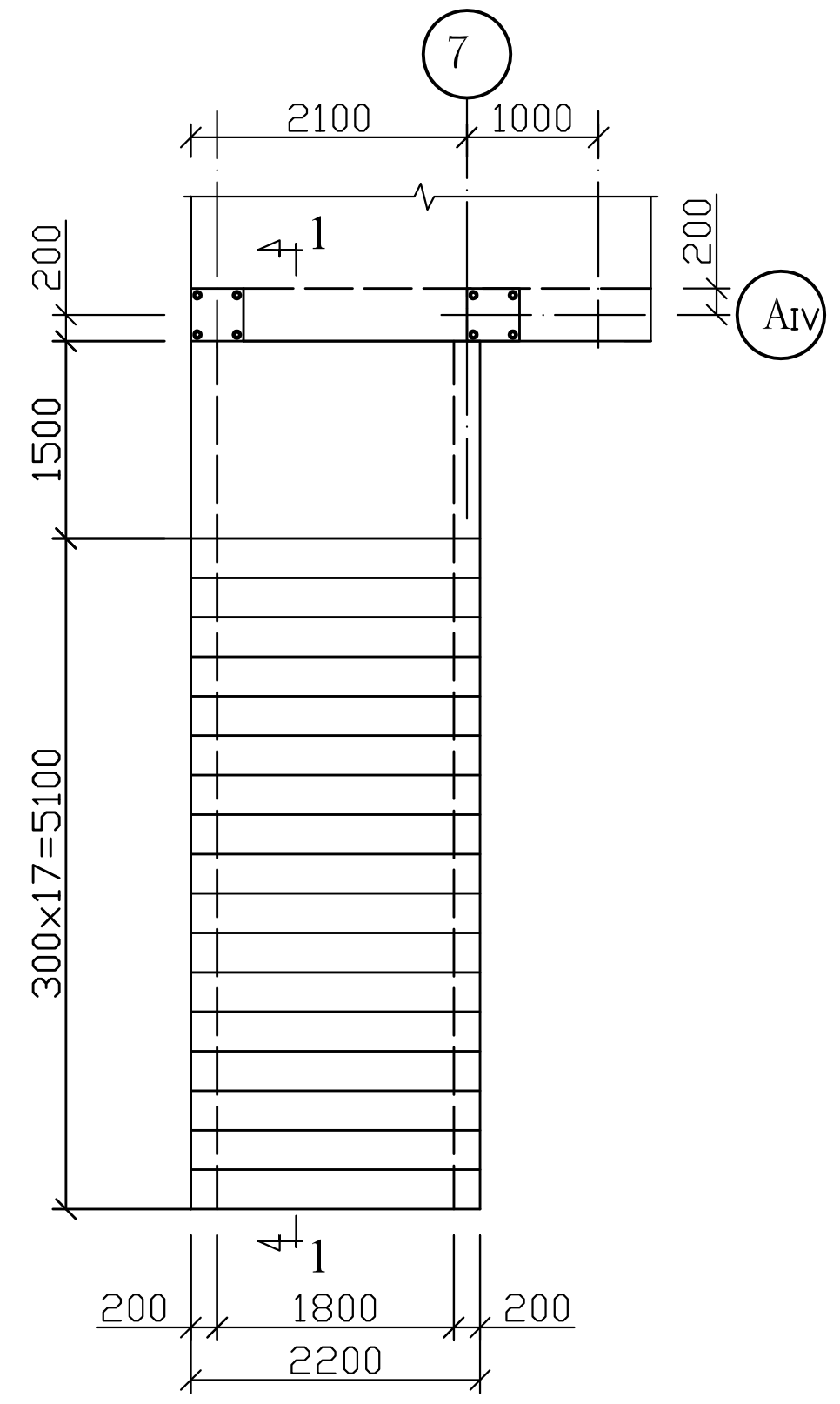

ჭრილი 1 – 1. მ. 1:25.

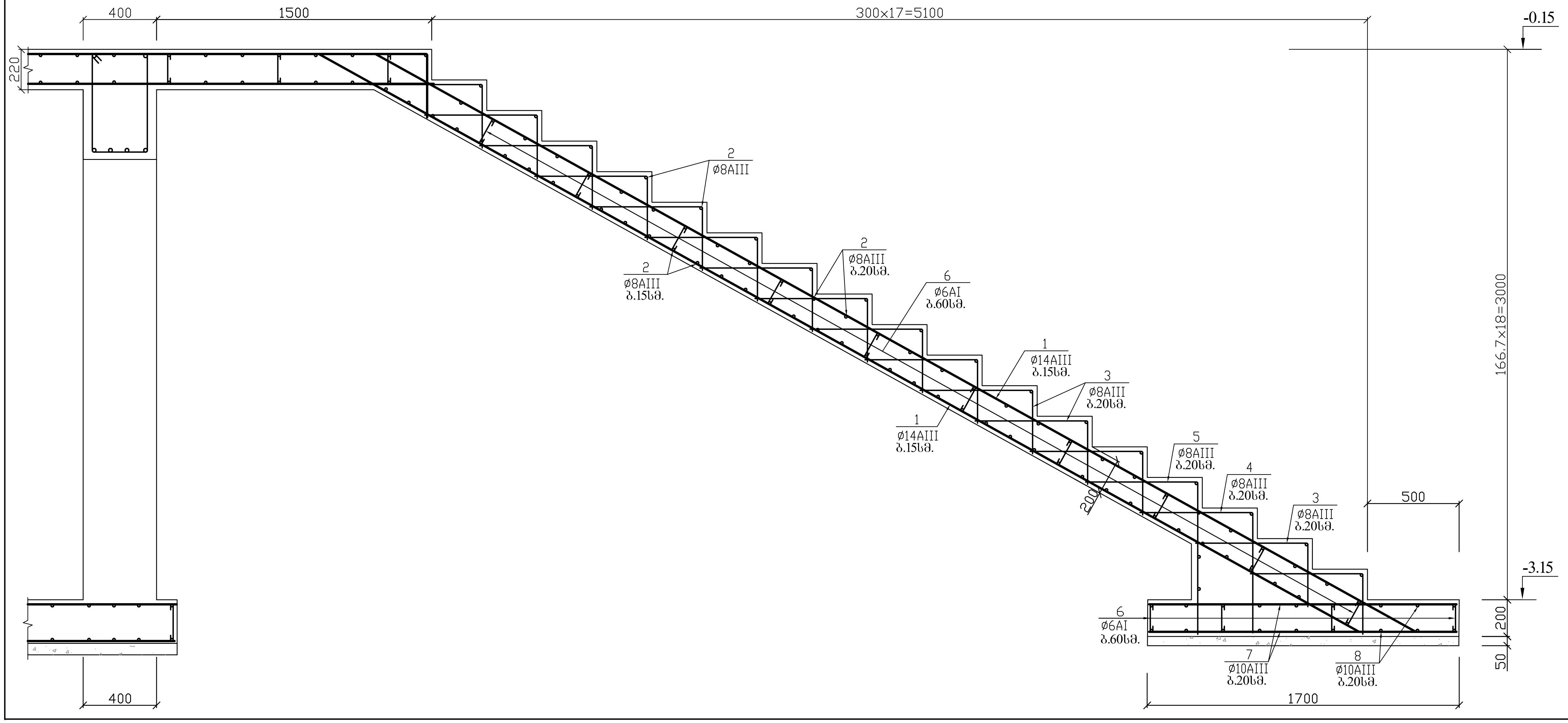

არმატურის სპეციფიკაცია								არ - ის ამოკრება		
დასახ.	პოზ. №	ე ს კ ი ზ ი	დიამეტ. მმ. კლასი	სიგრძე მმ.	რა-ბა ც.	საერთო სიგრძე მ.		დიამეტ. მმ. კლასი	ჯამური სიგრძე მ.	წონა კგ.
კიბე	1	400 / 6450 / 400	14AIII	7250	30	216.0		14AIII	216.0	261
	2	2160	8AIII	2160	102	220.3		10AIII	78.3	48
	3	350 / 550	8AIII	900	180	162.0		8AIII	413.3	163
	4	650 / 550	8AIII	1200	12	14.4		6AI	21.0	5
	5	830 / 550	8AIII	1380	12	16.6				
	6	1650	10AIII	1650	24	39.6				
	7	2150	10AIII	2150	18	38.7				
	8	160	6AI	300	70	21.0				

ბეტონი
B25(M327) V =5.12 $მ^3$
B7.5(M100) V =0.23 $მ^3$

კორექტირებულია.

მიწისქვეშა ავტოსადგომი.		
კიბე №2. გეგმა, ჭრილი 1-1. სპეციფიკაცია.		
შპს „სასწავლო ეროვნული უნივერსიტეტი სეუ"		
SEU საქართველოს ეროვნული უნივერსიტეტი. თბილისი, წინანდლის ქუჩა №9. ტელ: (+995) 57 415792. e-mail: giaseu001@yahoo.com. W W W. SEU.EDU.GE		შპს „საქართველოს ეროვნული უნივერსიტეტი სეუ"
დირექტორი		გ. კავთელიშვილი
მთ.არქიტექ		მ. გვენეტაძე
კონსტრუქტ.		გ. ჭილაძე
დაამუშავა		გ. ჭილაძე
სტადია	ფურ-ბი	ფურცელი
კონსტრუქციული ნაწილი		კ–24

პანდუსის გეგმა. მ. 1:100.

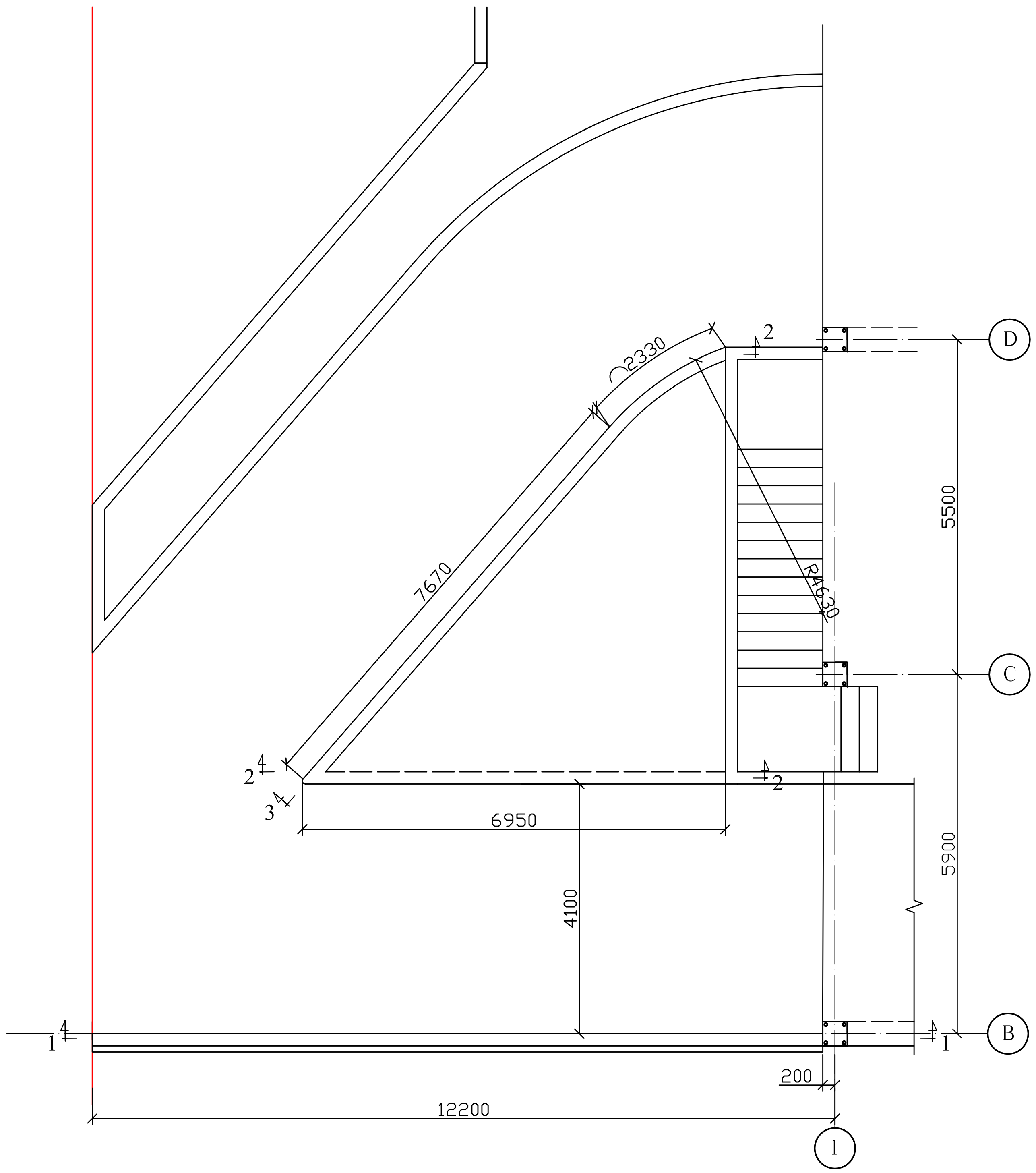

1 – 1. მ. 1:100.

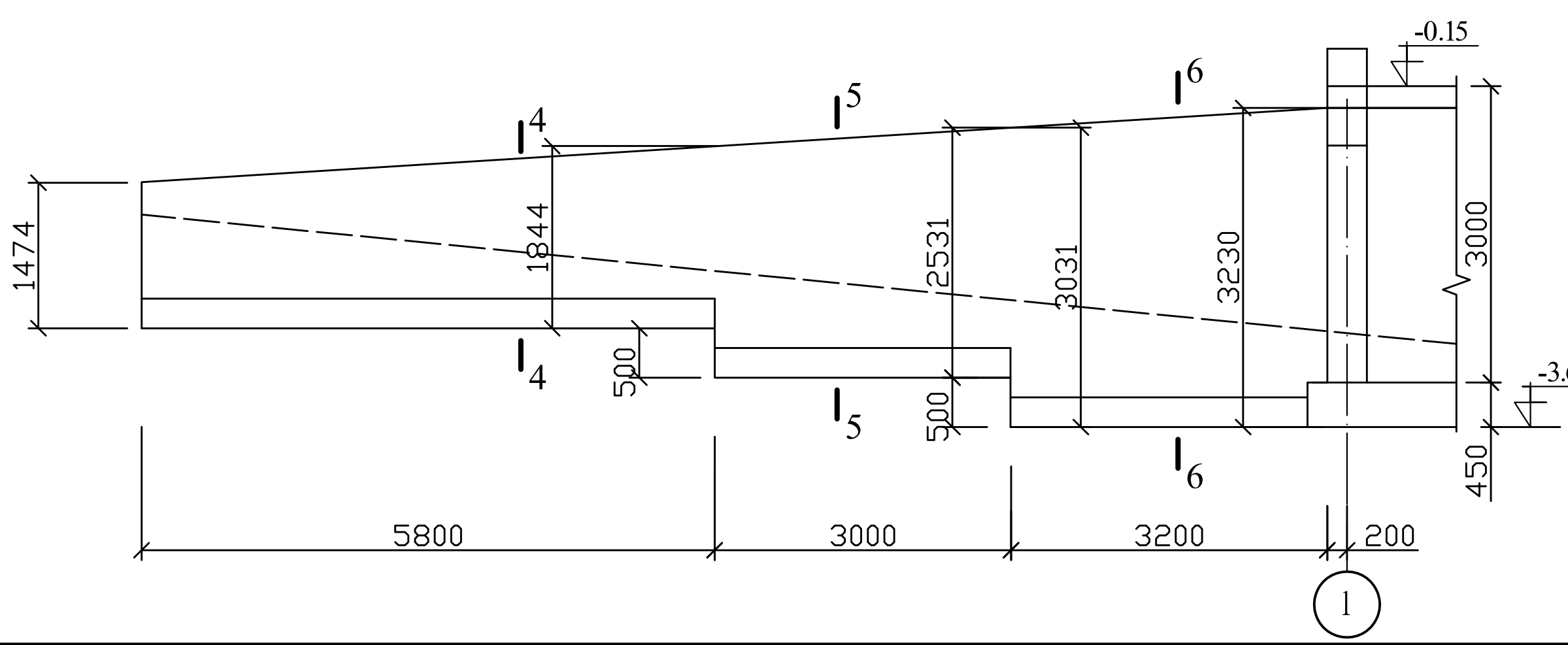

4 – 4. მ. 1:50.

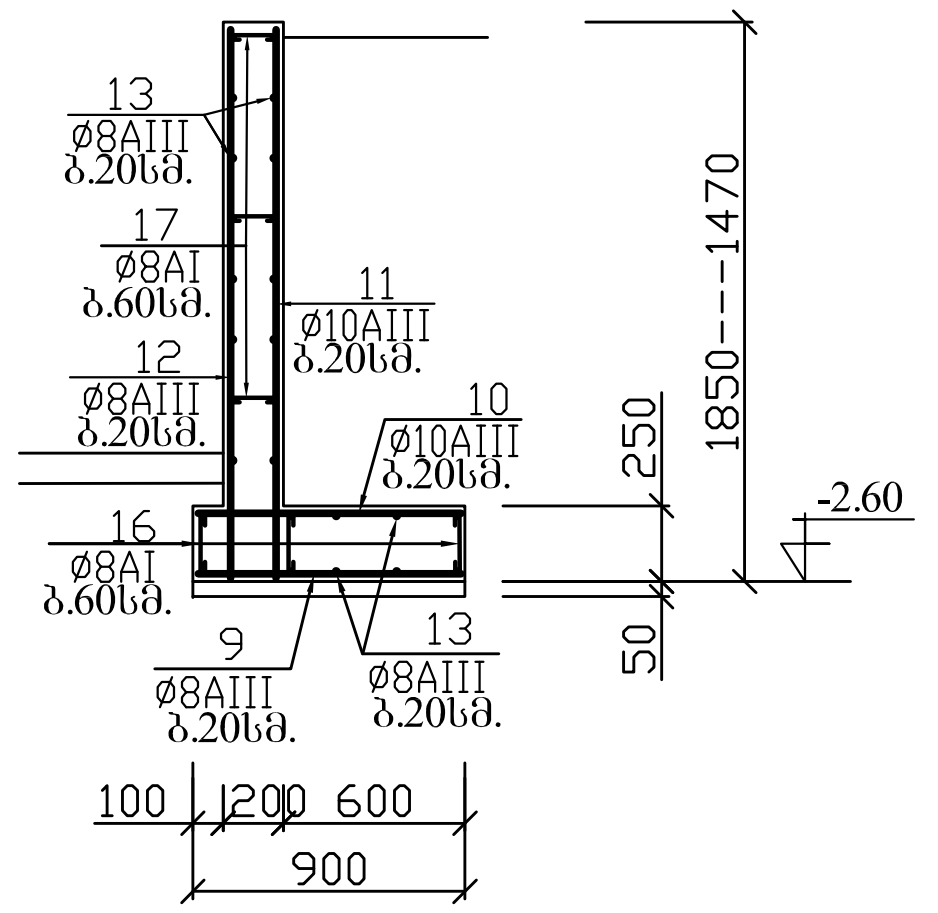

5 – 5. მ. 1:50.

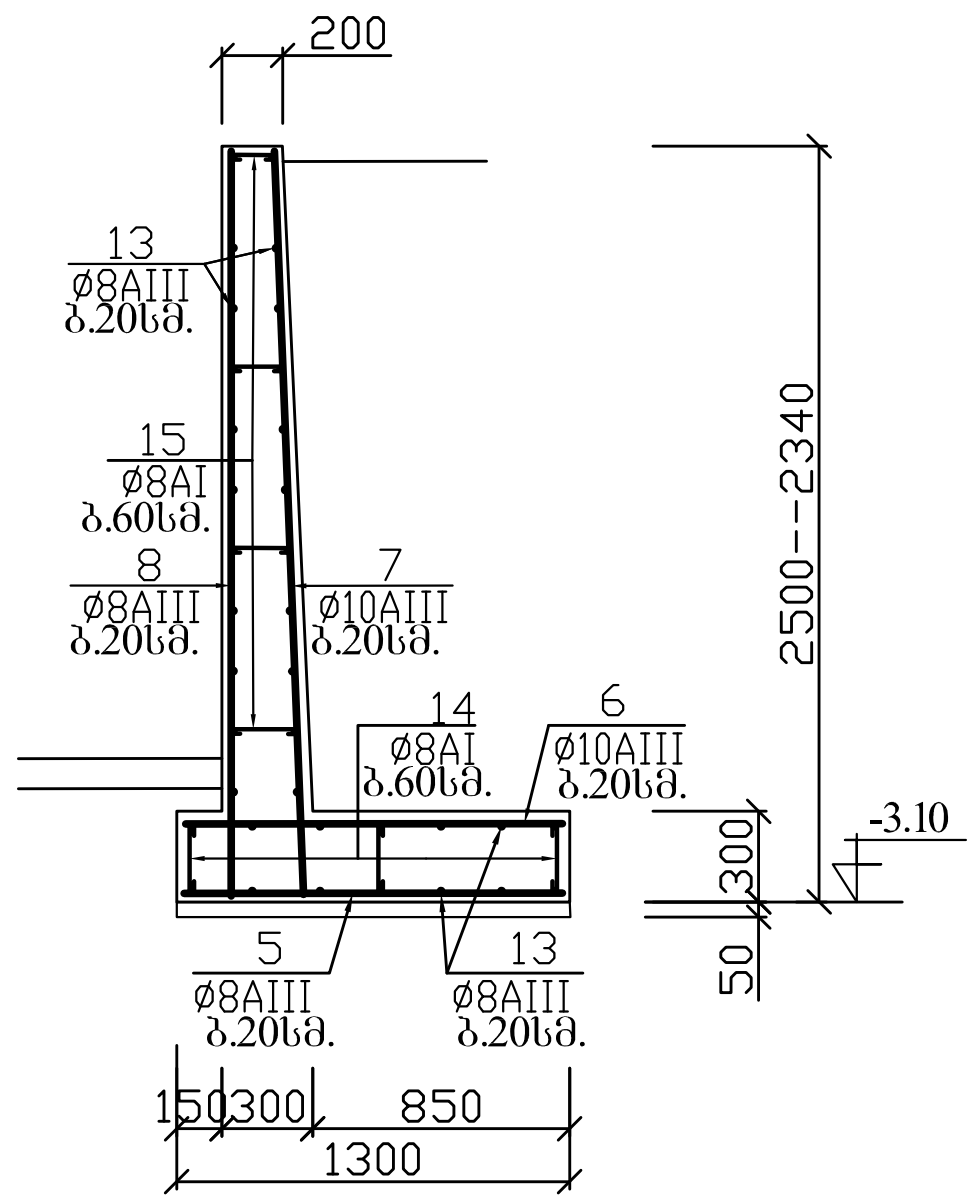

6 – 6. მ. 1:50.

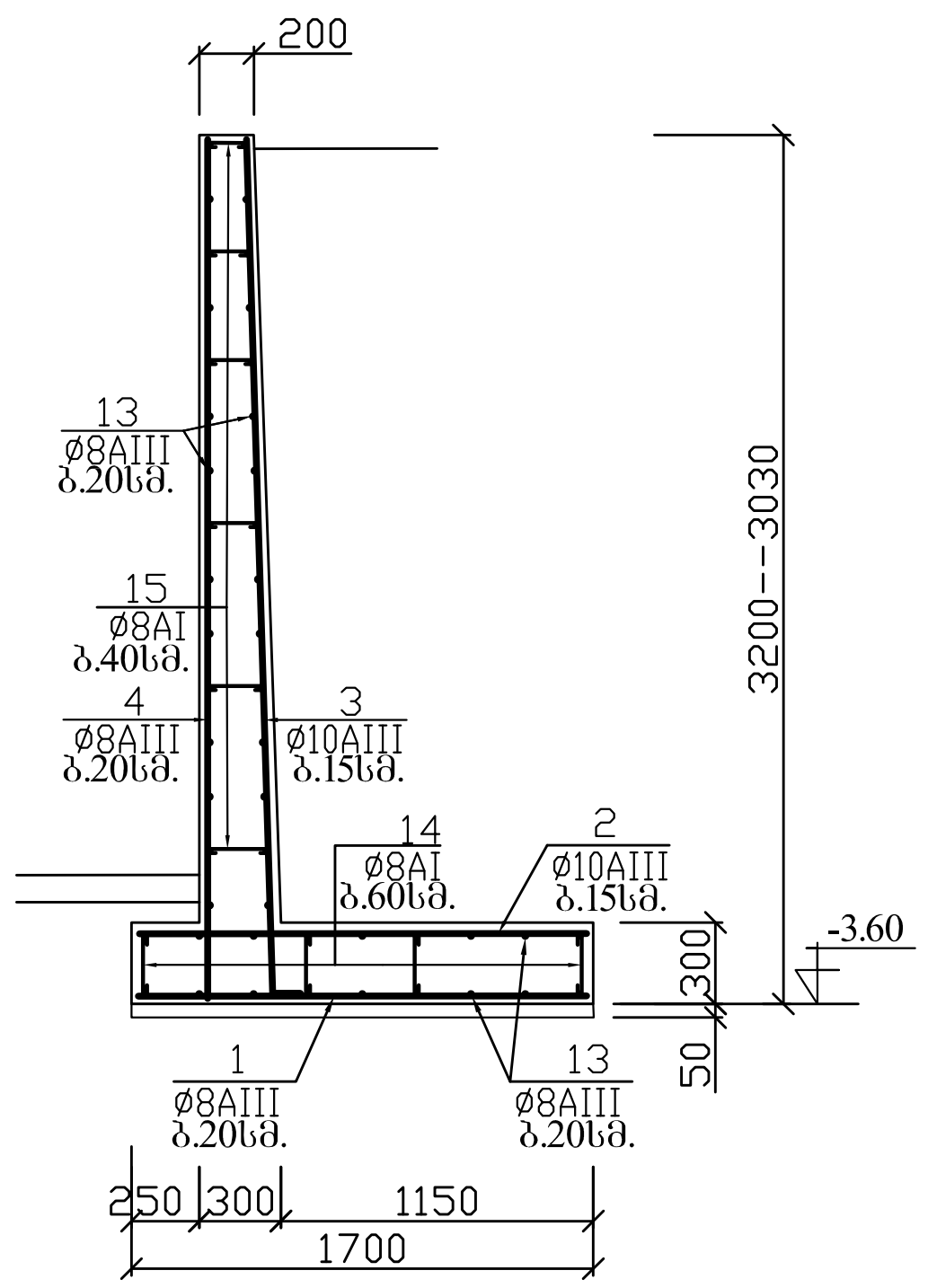

არმატურის სპეციფიკაცია								არ - ის ამოკრება		
დასახ.	პოზ. №	ე ს კ ი ზ ი	დიამეტ. მმ. კლასი	სიგრძე მმ.	რა-ბა ც.	საერთო სიგრძე მ.		დიამეტ. მმ. კლასი	ჯამური სიგრძე მ.	წონა კგ.
კედელი "B" ღერძის გასწვრივ	1	1650	8AIII	1650	16	26.4		10AIII	166.9	103
	2	1650	10AIII	1650	21	34.6		8AIII	627.5	251
	3	150 საშ=2850	10AIII	3000	21	63.0		8AI	74.1	30
	4	საშ=2850	8AIII	2850	16	45.6		ბეტონი B25(M327) V =12.8 მ^3 B7.5(M100)V =1.1 მ^3		
	5	1250	8AIII	1250	16	20.0				
	6	1250	10AIII	1250	16	20.0				
	7	150 საშ=2150	10AIII	2300	16	36.8				
	8	საშ=2150	8AIII	2150	16	34.4				
	9	850	8AIII	850	29	24.7				
	10	850	10AIII	850	29	24.7				
	11	150 საშ=1600	10AIII	1750	29	50.8				
	12	საშ=1600	8AIII	1600	29	46.4				
	13	დაიჭრ. ადგ.	8AIII	---	---	430.0				
	14	260	8AI	460	42	19.3				
	15	საშ=210	8AI	410	60	24.6				
	16	210	8AI	410	42	17.2				
	17	160	8AI	310	42	13.0				

შენიშვნები

1. მოცემული ფურცელი განიხილეთ პროექტის არქიტექტურულ ნაწილთან (გეგმები, ჭრილები) ერთად.
2. კვეთები 2-2, 3-3 და 7-7 – 10-10 იხ. ფურც. კ-25*.

კორექტირებულია. 07.02.2024.

მიწისქვეშა ავტოსადგომი.		
პანდუსის კედლების არმირება. გეგმა, კვეთები 1-1, 4-4 – 6-6.		
შპს „სასწავლო ეროვნული უნივერსიტეტი სეუ"		
საქართველოს ეროვნული უნივერსიტეტი. თბილისი, წინანდლის ქუჩა №9, ტელ: (+995) 57 415792, e-mail: giaseu001@yahoo.com, W W W. SEU.EDU.GE	შპს „საქართველოს ეროვნული უნივერსიტეტი სეუ"	
დირექტორი		გ. კავთელიშვილი
მთ.არქიტექ		მ. გვენეტაძე
კონსტრუქტ.		გ. ჭილაძე
დაამუშავა		გ. ჭილაძე
სტადია	ფურ-ბი	ფურცელი
კონსტრუქციული ნაწილი		კ–25

2 – 2. მ. 1:100.

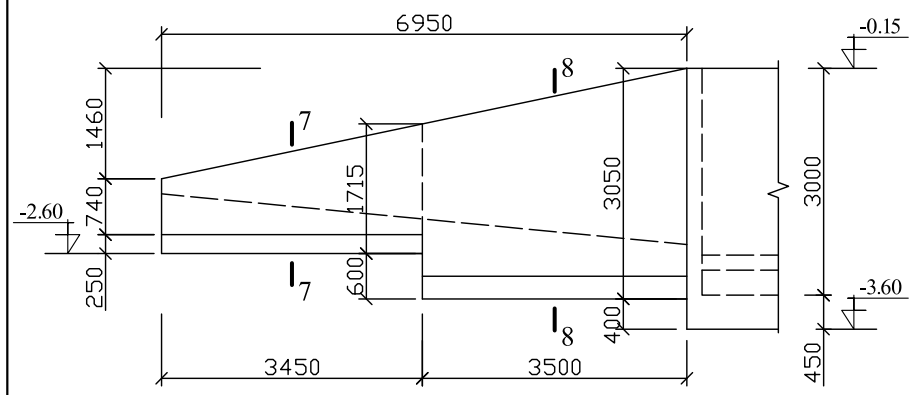

3 – 3. მ. 1:100.

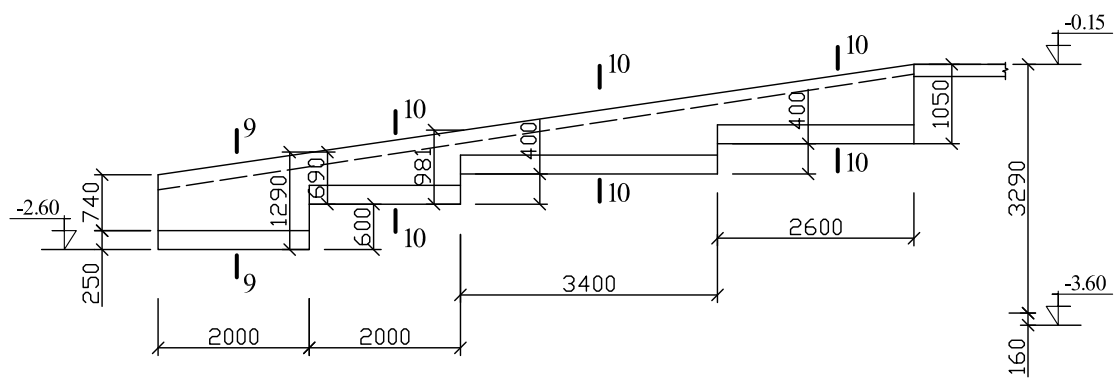

7 – 7. მ. 1:50.

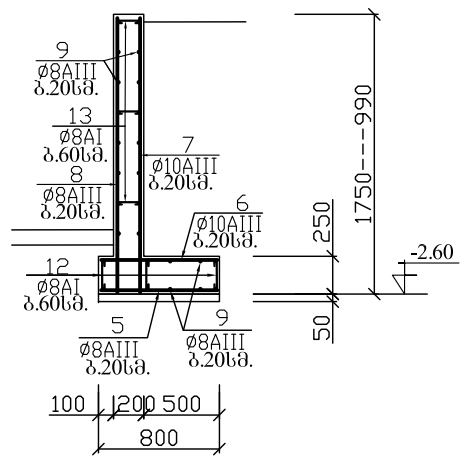

9 – 9. მ. 1:50.

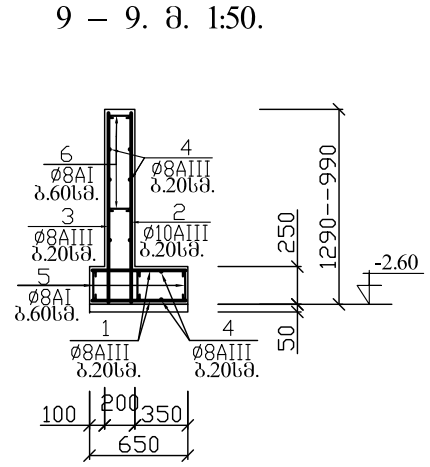

8 – 8. მ. 1:50.

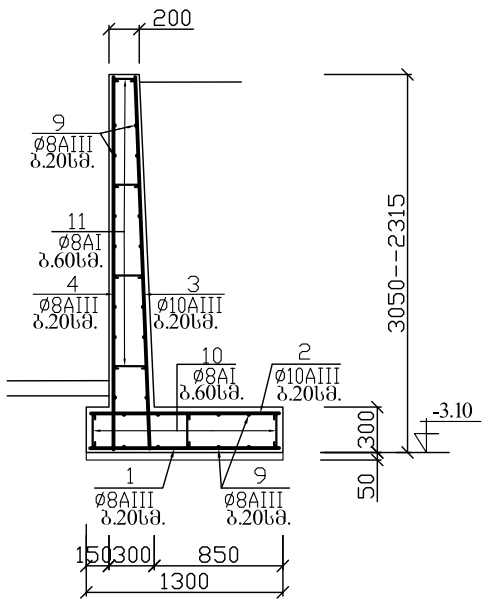

10 – 10. მ. 1:50.

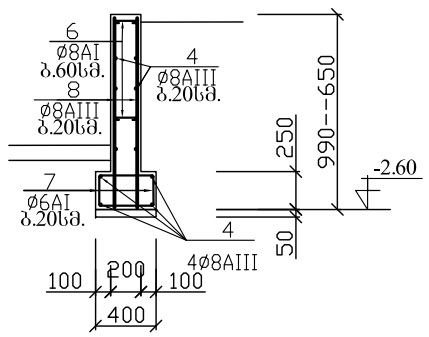

არმატურის სპეციფიკაცია							არ - ის ამოკრეფა		
დასახ.	პოზ. №	ე ს კ ი ზ ი	დიამეტრი მმ. კლასი	სიგრძე მმ.	რა-ბა ც.	საერთო სიგრძე მ.	დიამეტრი მმ. კლასი	ჯამური სიგრძე მ.	წონა კგ.
კედელი "B/C" ღერძის გასწვრივ	1	1250	8AIII	1250	18	22.5	10AIII	115.7	72
	2	1250	10AIII	1250	18	22.5	8AIII	340.2	135
	3	150 საშ=2650	10AIII	2800	18	50.4	8AI	36.4	15
	4	საშ=2650	8AIII	2650	18	47.7	ბეტონი B25(M327) V =5.20 მ³ B7.5(M100)V =0.37 მ³		
	5	750	8AIII	750	19	14.3			
	6	750	10AIII	750	19	14.3			
	7	150 საშ=1350	10AIII	1500	19	28.5			
	8	საშ=1350	8AIII	1350	19	25.7			
	9	დაიზრ. ადგ.	8AIII	---	---	230.0			
	10	260	8AI	460	21	9.7			
	11	საშ=210	8AI	410	28	11.5			
	12	210	8AI	410	21	8.7			
	13	160	8AI	310	21	6.5			
კედელი (განგრძ. 3-3.)	1	550	8AIII	550	20	11.0	10AIII	12.0	8
	2	საშ=1200	10AIII	1200	10	12.0	8AIII	93.5	38
	3	საშ=1200	8AIII	1200	10	12.0	8AI	16.1	7
	4	დაიზრ. ადგ.	8AIII	---	---	---	6AI	55.5	13
	5	210	8AI	410	12	4.9	ბეტონი B25(M327) V =2.42 მ³ B7.5(M100)V =0.23 მ³		
	6	160	8AI	310	36	11.2			
	7	210 360	6AI	1290	43	55.5			
	8	საშ=820	8AIII	820	86	70.5			

კორექტირებულია. 07.02.2024.

მიღებულია ავტოსადგომი.

პანდუსის კედლების არმირება. კვეთები 1-1, 3-3, 7-7 – 10-10.

შპს „სახელოვნო ეროვნული უნივერსიტეტი სეუ"

შპს „საქართველოს ეროვნული უნივერსიტეტი სეუ"
SEU საქართველოს ეროვნული უნივერსიტეტი
თბილისი, წერაქვლის ქუჩა N9
ტელ: (+995) 57 415792
e-mail: glaseu001@yahoo.com
W W W. SEU.EDU.GE

დირექტორი		გ. კავთელიშვილი
მთ.არქიტექ		მ. გვენეტაძე
კონსტრუქტ.		გ. ჭილაძე
დაამუშავა		გ. ჭილაძე
სტადია	ფურ-ბი	ფურცელი
კონსტრუქციული ნაწილი		კ–25*

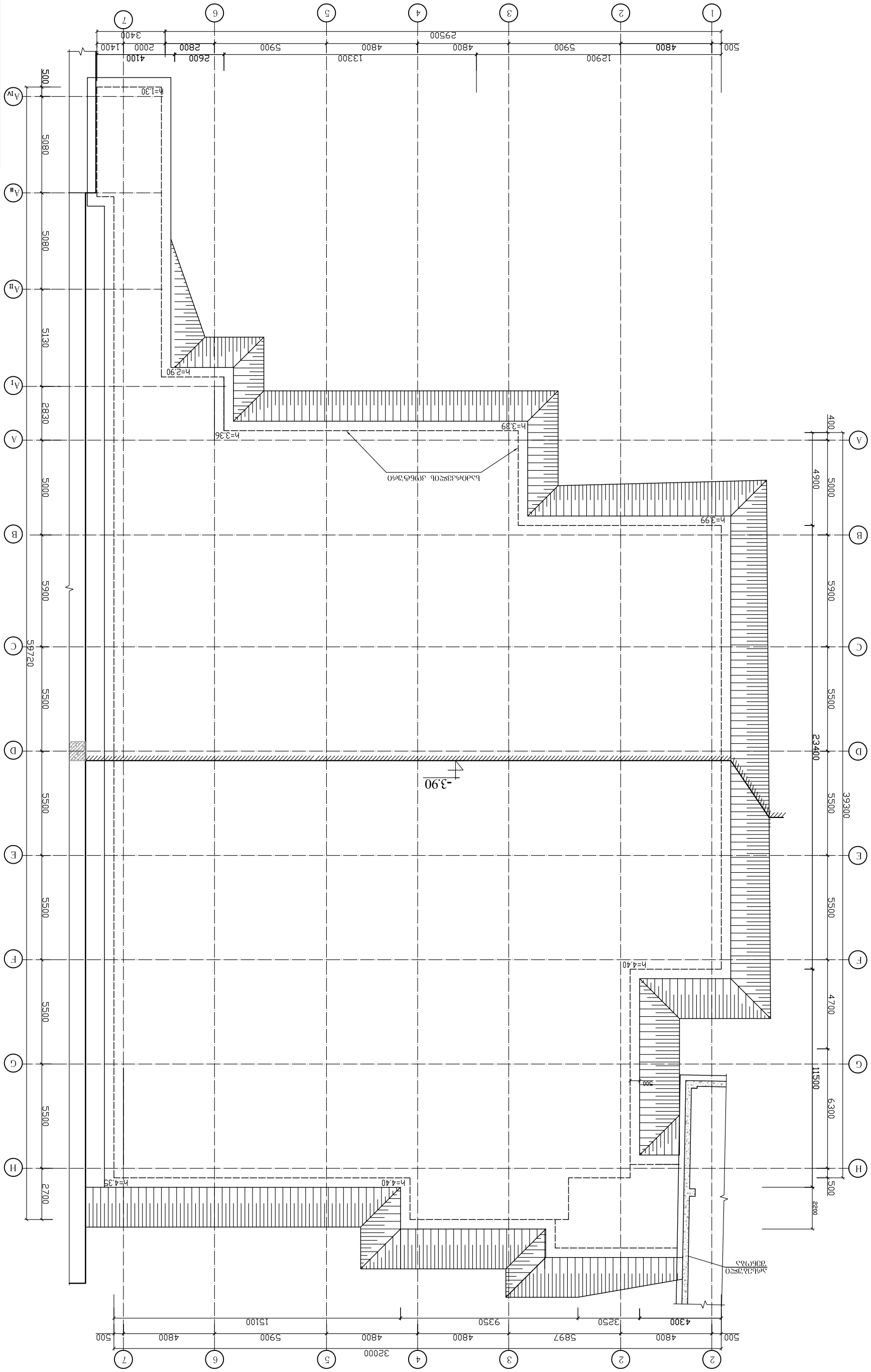

ჰორიზონტალური ჭრილი მე-2 სართულის იატაკის დონეზე

1. III ავარიულობის ბეტონის მოთხოვნა ჯამში — 5120 მ³
2. III ავარიულობის ბეტონის მოთხოვნა ცოკოლზე — 15 მ³
3. პარკინგის ქვედა ნაწილის მონოლითი ფილის ავარიულობა — 263 მ³
4. მოთხოვნა ჭავის ნაწილის ფილის ზედაპირზე, შენიშვნა იხ. ავარიულობა — 710 მ²

ჯ–26

სამშენებლო ნაწილი	შენობა-ნაგებობის ნაწილი	შენობის ნაწილი

ხელმძღვანელი	ე. ბერიძე	
მთ.არქიტექტორი	ე. ჯიღაური	
მთ.ინჟინერი	ე. ჯიღაური	
მთ.კონსტრუქტორი	მ. ჩხეიძე	
პროექტის ხელმძღვანელი	ე. ჯიღაური	

შპს „საქართველოს ენერგეტიკული სისტემების პროექტირების ინსტიტუტი“
ქ. თბილისი, ზ. ანდრონიკაშვილის ქუჩა №9 e-mail: glasesu001@yahoo.com
ტელ.: (+995) 57 415792 WWW.SEU.EDU.GE

შპს „საქართველოს ენერგეტიკული სისტემების პროექტირების ინსტიტუტი“	

ჯ.პ.ს. „ბათუმის ნავსადგურის ახალი ტერმინალის“ ტერიტორიაზე სპეციალური დანიშნულების ავტოსადგომის მშენებლობა

ბათუმის ავტონომიური რესპუბლიკა

ჯ.პ.ს. „ბათუმის ნავსადგური“

ბათუმის ავტონომიური რესპუბლიკა

ქალაქ ბათუმის ტერიტორიული ერთეული

ქალაქ ბათუმის ტერიტორიული ერთეული

ბათუმის ავტონომიური რესპუბლიკა

ბათუმის ავტონომიური რესპუბლიკა

ბათუმის ავტონომიური რესპუბლიკა