№ რიგზე	ნახაზების დასახელება	№ ფურცლის
1	ნახაზების უწყისი, განმარტებითი ბარათი	კ-1
2	ჩასატანებელი დეტალის ჩდ-1 განლაგების გეგმა ნიშნ. 8.06 და 9.36	კ-2
3	ჩასატანებელი დეტალის ჩდ-1 განლაგება ნიშნ. 8.06 და 9.36 კვანძი კ3-1; ჩასატანებელი დეტალი ჩდ-1	კ-3
4	ლითონისა და ხის კონსტრუქციების განლაგების გეგმა ნიშნ. 12.26	კ-4
5	ლითონისა და ხის კონსტრუქციების განლაგება ნიშნ. 12.26 ჭრილი A--A; ფრაგმენტი ფრ-1--ფრ-4; კვეთი 1-1--3-3	კ-5
6	ნივნივების განლაგების გეგმა	კ-6
7	ნივნივების განლაგება ჭრილი B-B; ფრაგმენტი ფრ-1; ფრ-2 და ფრ-3	კ-7

კონსტრუქციული ნაწილის განმარტებითი ბარათი

კონსტრუქციული ნაწილის მუშა პროექტი დამუშავებულია ვიზუალური დათვალიერებისა და არქიტექტურული ნახაზების მიხედვით.
- ობიექტის დასახელება: შ.პ.ს "უნიდექსის" ორსართულიანი შენობა;
- ობიექტის მისამართი: ქ. თბილისი, აღმაშენებლის გამზ. №126;
- შენობებისა და ნაგებობების პასუხისმგებლობის დონე ГОСТ 27751-88 მიხედვით: --II (ნორმალური);
- სეისმური დარაიონებიოს მიხედვით სამშენებლო მოედნის სეისმიურობა -- 8 ბალი;
- შენობის სართულიანობა და გეომეტრიული ზომები: შენობა გეგმაში სწორკუთხა მოხაზულობისაა. იგი ორსართულიანია.
- მზიდი კონსტრუქციები: შენობის ძირითად მზიდ ელემენტს წარმოადგენს აგურით ნაშენი მზიდი კედლები. შენობას გააჩნია ანტისეისმიური რკინაბეტონის სარტყელი.
- პროექტი ითვალისწინებს შენობის სახურავის რეკონსტრუქციას. კერძოდ არსებული სახურავის დემონტაჟს, მანსარდის სართულის დაშენებას.
- ლითონის კონსტრუქციებში გამოყენებულია ლითონის ცხლადგაგლინული ფოლადის პროფილები (ორტესებრი, შველერი, კუთხოვანა, ფურცლები).
- შენობის სახურავი ოთხქანობიანია, ხის ნივნივებზე მეტალოკრამიტის დახურვით. ხის მასალა აუცილებელია იყოს გამომშრალი და დამუშავებული ხანძარსაწინააღმდეგო და ანტისეპტიკური ხსნარებით.

- პირობითი საპროექტო ნიშნული 0.00 -- არის პირველი სართულის იატაკის დონე.
- სამშენებლო კლიმატოლოგია (პნ 01.05-08)

ქარის წნევა (ნორმატიული) 85კგ/მ2

თოვლი (ნორმატიული) 50 კგ/მ2

- მშენებლობის დროს ყველა ცვლილება, რომელიც შევა პროექტში, აუცილებლად შეთანხმებული უნდა იქნას საპროექტო ორგანიზაციასთან (პროექტის ავტორთან).
- სამშენებლო მასალებისა და სამუშაოების წარმოების ხარისხის კონტროლი:

სამშენებლო მოედანზე აუცილებელია განხორციელდეს სამშენებლო მასალების სისტემეტური კონტროლი მათი ვარგისიანობის შესახებ. შემოწმდეს შემოზიდული მასალების ხარისხის დამადასტურებელი საბუთები და სერთიფიკატები.

ბეტონის სამუშაოების შესრულებისას მშრალი და ცხელი კლიმატის პირობებში, როდესაც ტემპერატურა აღემატება 25 გრადუსს ცელსიუსით და ფარდობითი ტენიანობა ნაკლებია 50%-ზე, საჭიროა გამოყენებული იქნას ცემენტი, რომლის სამარკო სიმტკიცე არანაკლებ 20%-ით სჭარბობს ბეტონის საპროექტო მარკას.

ახლად ჩაწყობილი ბეტონი დაცული უნდა იქნას მექანიკური დაზიანებებისაგან, მზის სხივების პირდაპირი მოხვედრისაგან, ყინვისაგან, ქარისგან. პროექტში მითითებული სიმტკიცის 75%-ის მიღწევამდე ბეტონის სტრუქტურა ადვილად იმსხვრევა. აქედან გამომდინარე აღნიშნული სიმტკიცის აკრეფამდე აუცილებელია მკაცრად დაცული იქნას ტემპერატურისა და ტენიანობის რეჟიმი.
- ანტიკოროზიული და ხანძარსაწინააღმდეგო დაცვა განხორციელდეს მოქმედი სამშენებლო ნორმებისა და წესების შესაბამისად.
- უსაფრთხოება: მშენებლობის პროცესი წარიმართოს სამშენებლო ნორმებისა და წესების მოთხოვნების შესაბამისად და მკაცრად იქნას დაცული უსაფრთხოების წესები.

პროქტის კონსტრუქტორი: თ. ქერივიშვილი

შ.პ.ს. „ქალაქპროექტი"		ქ. თბილისი, დავით აღმაშენებლის გამზირი №126, შ.პ.ს. "უნიდენტი"-ს კუთვნილ ორ სართულიან შენობაზე, მანსარდის მოწყობის პროექტი			
თანამდებობა	ხელმოწერა	გვარი			
დირექტორი		მ. მახათაძე	კონსტრუქციული ნაწილი	დაკვეთა №	
პრ. მთ. არქ.		ი. კვარაცხელია			
ავტორი:		ლ. ხუხაშვილი	ნახაზების უწყისი განმარტებიოთი ბარათი		
		გ. გვანცელაძე		სტად.	ფურც.	რაოდ.
კონსტრუქტორი		თ.ქვრივიშვილი		მ.პ.	კ-1	7

ჩასატანებელი დეტალის ჩდ-1
განლაგების გეგმა ნიშნ. 8.06 და 9.36

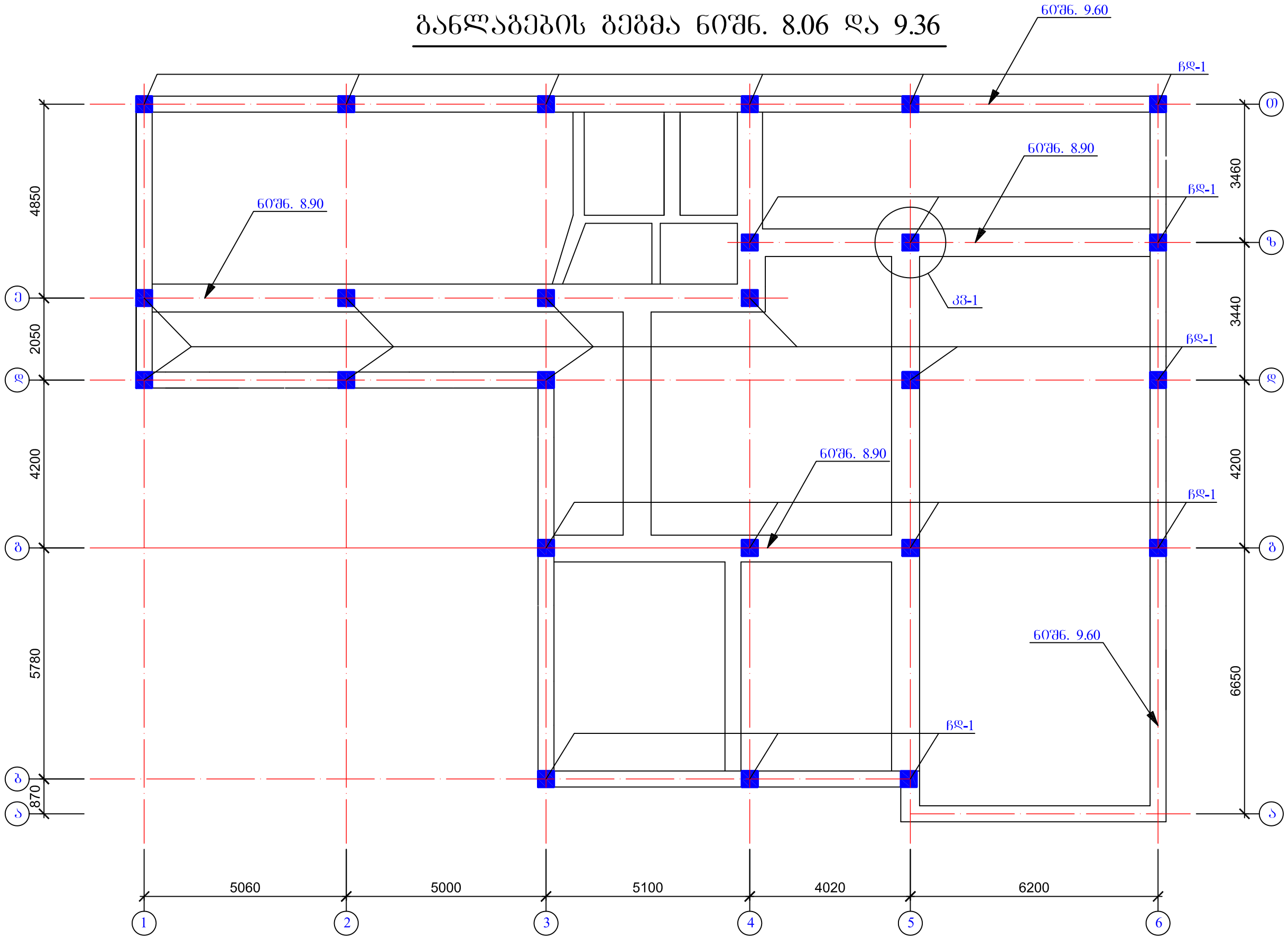

	შ.პ.ს. „ქალაქპროექტი”		ქ. თბილისი, დავით აღმაშენებლის გამზირი №126, შ.პ.ს. “უნივერსიტეტ-ს კუთვნილ ორ სართულიან შენობაზე, მანსარდის მოწყობის პროექტი	
თანამდებობა	ხელმოწერა	გვარი	კონსტრუქციული ნაწილი	დაკვეთა №
დირექტორი		მ. მახათაძე		
პრ. მთ. არქ.		ი. კვარაცხელია		
ავტორი:		ლ. ხუხაშვილი	ჩასატანებელი დეტალის ჩდ-1 განლაგების გეგმა ნიშნ. 8.06 და 9.36	
		ბ. გვანცელაძე		
კონსტრუქტორი		ი.ჟვრავშვილი		

სტად.	ფურც.	რაოდ.
მ.პ.	კ-2	7

კვ-1

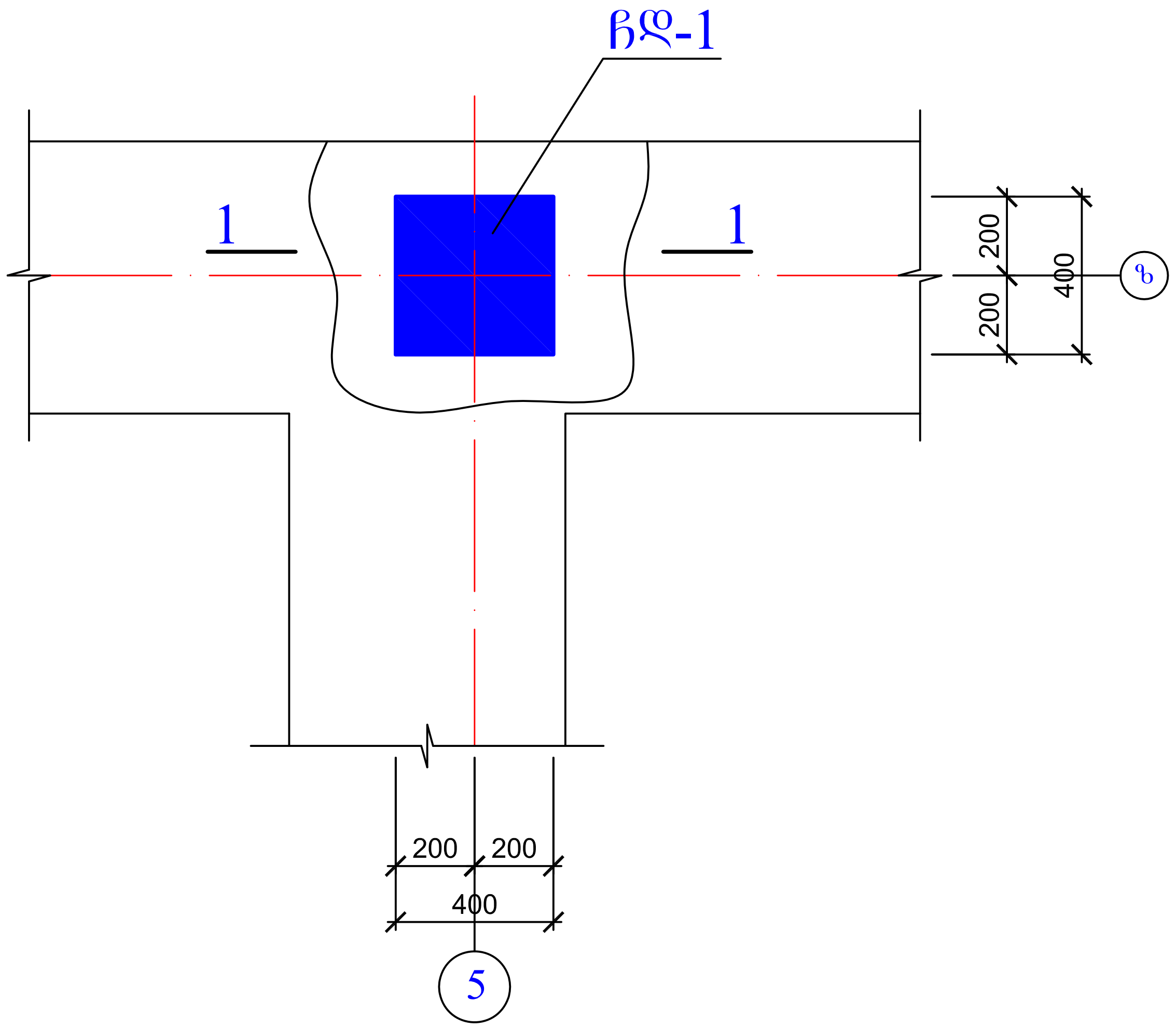

1 - 1

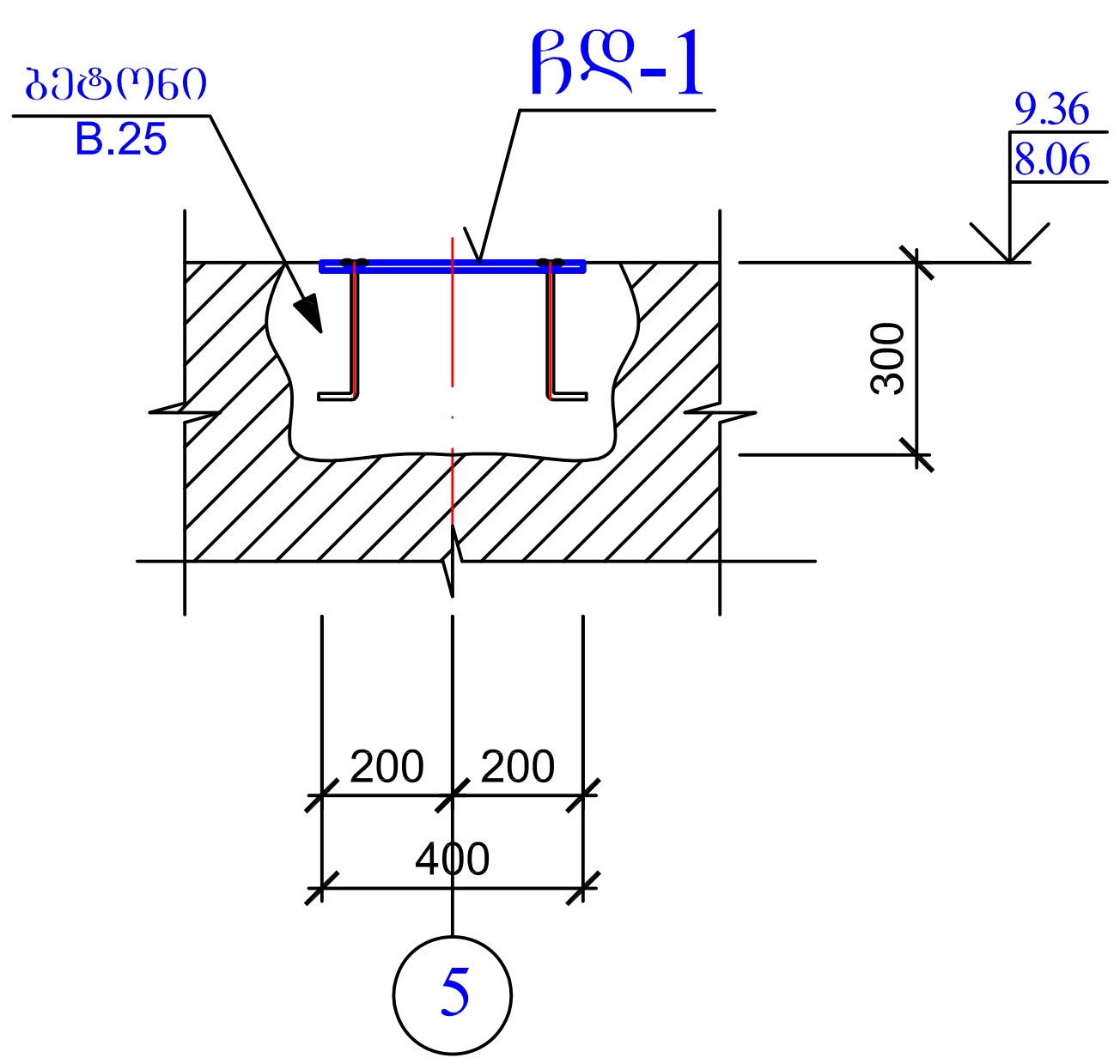

ჩდ-1

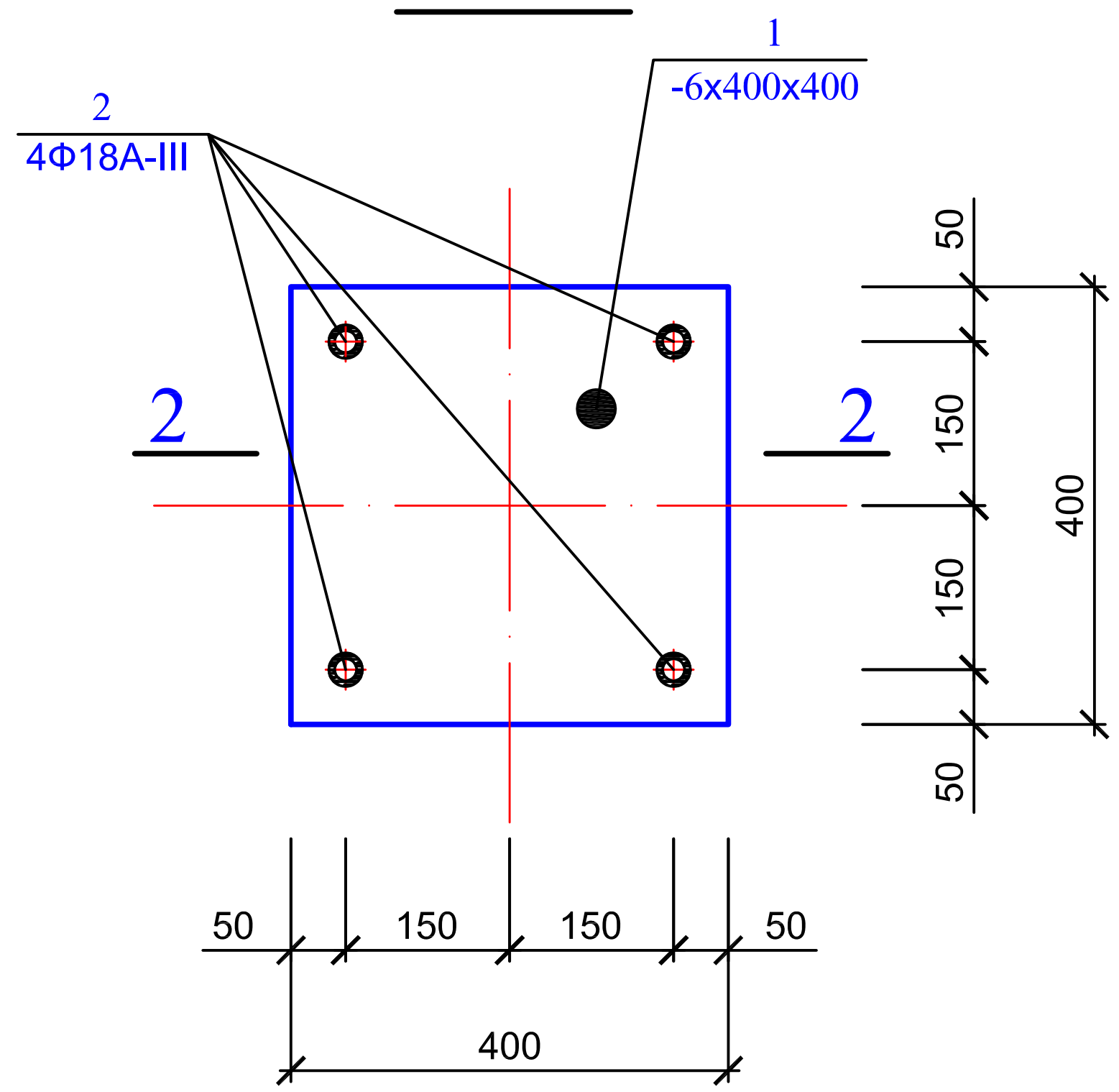

2 - 2

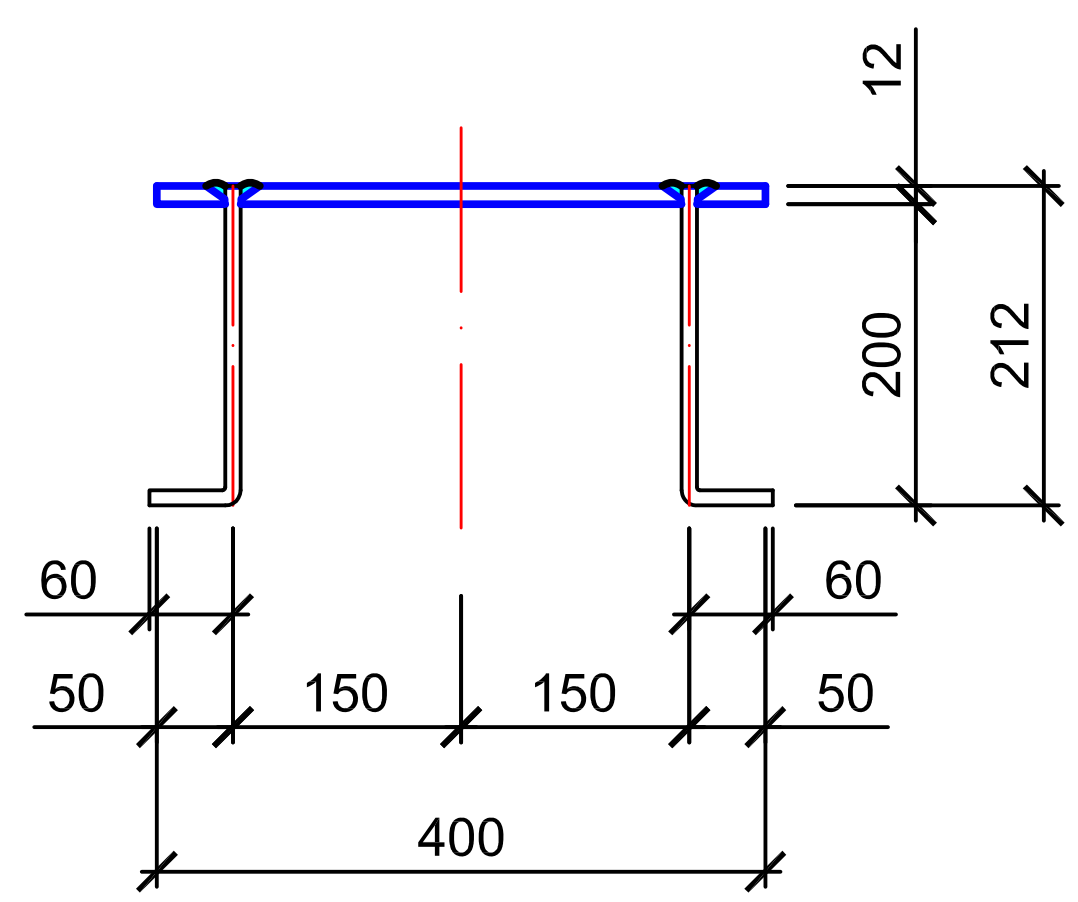

ლითონის სპეციფიკაცია ერთ კონსტრუქციაზე

კონსტრ. დასახ.	№ პოზ.	კვეთი მმ	სიგრძე მმ	რაოდ. ცალი	საერთო სიგრძე მ	მასა კგ პოზ.	მასა კგ სულ
ჩასატ. დეტალი ჩდ-1(25 ცალი)	1	-12x400	400	1	0.40	15.07	17.31
	2	Φ18A-III	280	4	1.12	2.24	

შ.პ.ს. „ქალაქპროექტი"			ქ. თბილისი, დავით აღმაშენებლის გამზირი №126, შ.პ.ს. "უნიდენტი"-ს კუთვნილ ორ სართულიან შენობაზე, მანსარდის მოწყობის პროექტი
თანამდებობა	ხელმოწერა	გვარი	კონსტრუქციული ნაწილი
დირექტორი		მ. მახათაძე	
პრ. მთ. არქ.		ი. კვარაცხელია	
ავტორი:		ლ. ხუხაშვილი	ჩასატანებელი დეტალის ჩდ-1 განლაგება ნიშნ. 8.06 და 9.36 კვანძი კვ-1; ჩასატანებელი დეტალი ჩდ-1
		გ. გვანცელაძე	
კონსტრუქტორი		თ.ქვრივიშვილი	

დაკვეთა №		
სტად.	ფურც.	რაოდ.
მ.პ.	კ-3	7

ლითონისა და ხის კონსტრუქციების განლაგების გეგმა ნიშნ. 12.26

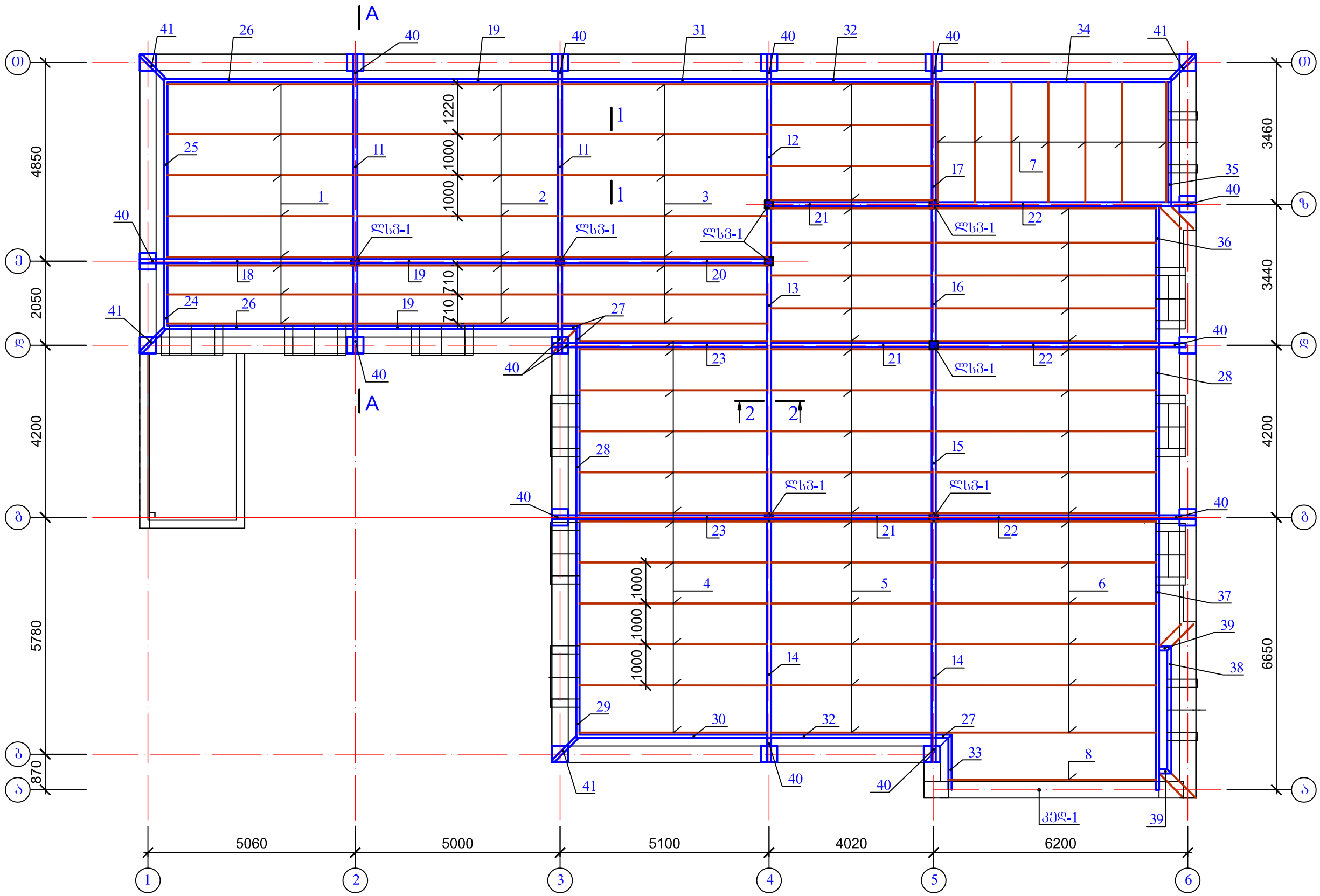

ლითონისა და ხის
კონსტრუქციების განლაგების
გეგმა ნიშნ. 12.26

	შ.პ.ს. „ძალაძპროექტი”		ქ. თბილისი, დავით აღმაშენებლის გამზირი №126, შ.პ.ს. “უნივერსიტ-ს კუთვნილ ორ სართულიან შენობაზე, მანსარდის მოწყობის პროექტი	
თანამდებობა	ხელმოწერა	გვარი		
დირექტორი		მ. მახათაძე	კონსტრუქციული ნაწილი	დაკვეთა №
არ. მთ. არძ.		ი. კვარაცხელია		
ავტორი:		ლ. ხუხაშვილი	ლითონისა და ხის კონსტრუქციების განლაგების გეგმა ნიშნ. 12.26	
		ბ. გვანცელაძე		სტად. / ფურც. / რაოდ.
კონსტრუქტორი		თ.ქორიშვილი		მ.პ. / კ-4 / 7

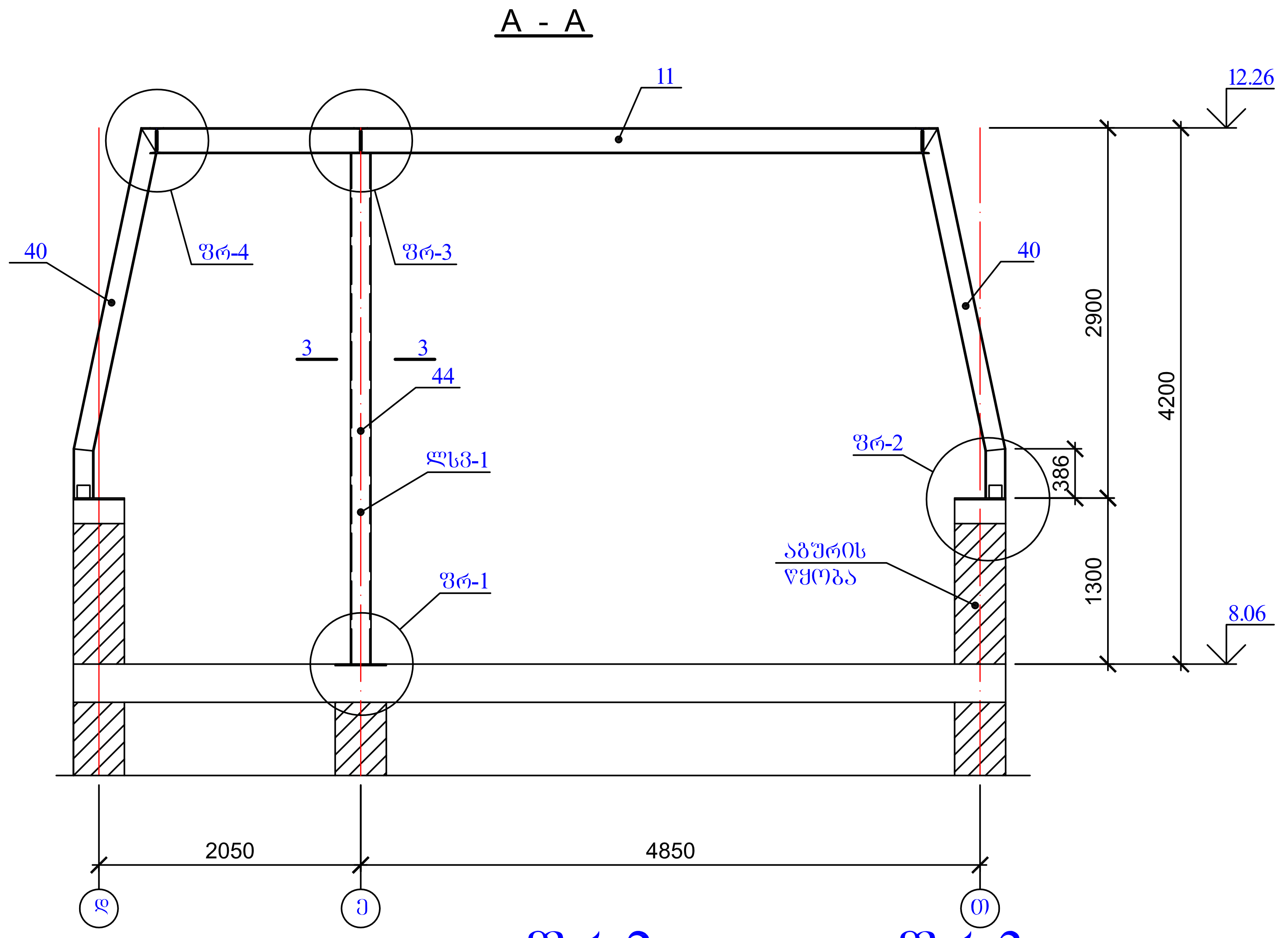

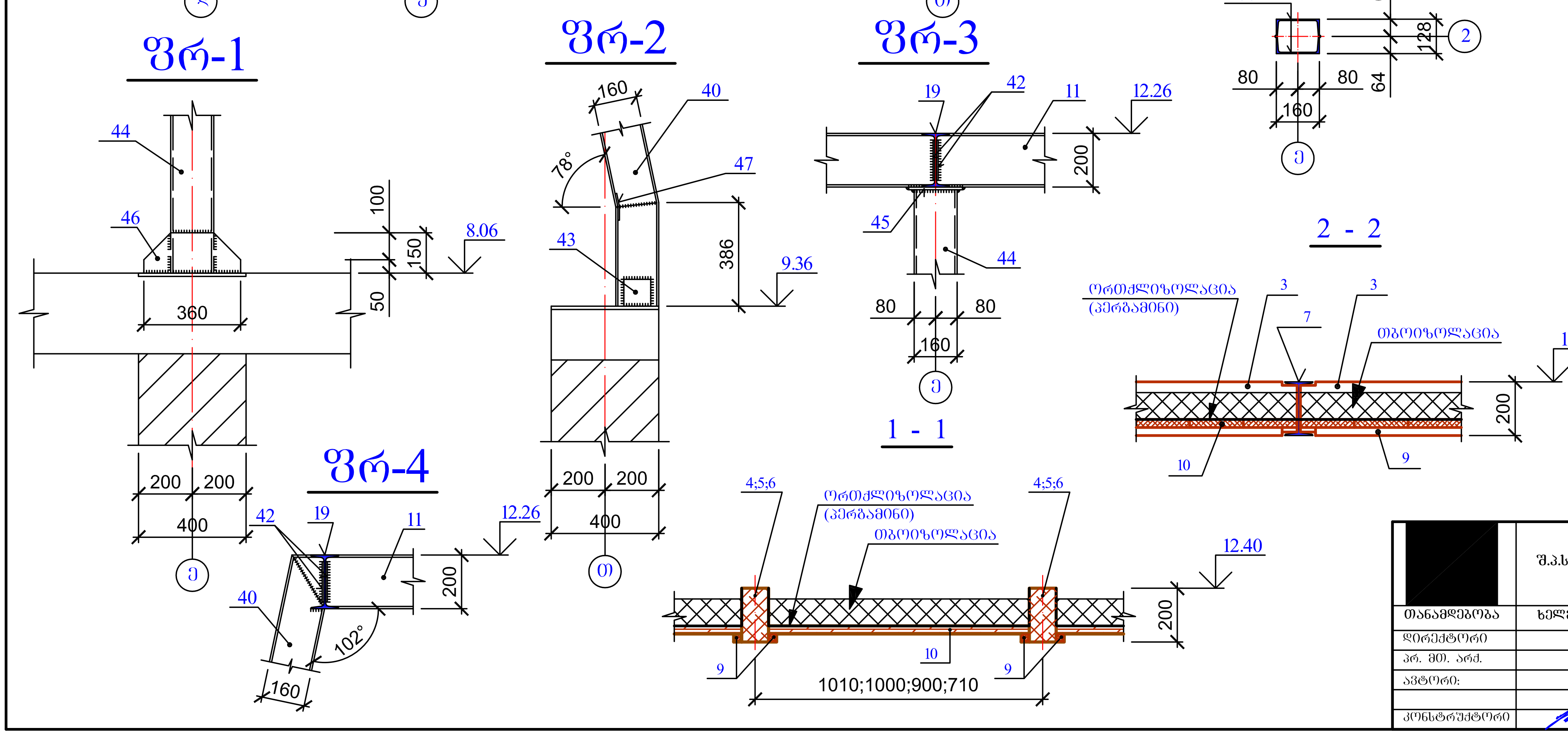

ხის მასალის სპეციფიკაცია

კონსტრ. დასახელ.	№ პოზ.	დასახელება	კვეთი მმ	სიგრძე მმ	რაოდ. ცალი	საერთო სიგრძე მ	მოცულობა მ3
სართულშუა გადახურვა ნიშნ. 12.26	1	კოჭი	100x200	4590	8	36.72	0.73
	2	კოჭი	100x200	4590	8	36.60	0.79
	3	კოჭი	100x200	5090	8	40.72	0.81
	4	კოჭი	100x200	4630	12	55.56	1.11
	5	კოჭი	100x200	4010	20	80.20	1.60
	6	კოჭი	100x200	5430	16	86.88	1.74
	7	კოჭი	100x200	3000	7	21.00	0.42
	8	კოჭი	100x200	5120	1	5.20	0.10
	9	ლარტყა	30x30	–	–	700.00	0.63
	10	შეფიცვრა	b=30 მმ	–	–	–	8.72
	ჯამში						16.65

ლითონის სპეციფიკაცია ერთ კონსტრუქციაზე

კონსტრ. დასახ.	№ პოზ.	კვეთი მმ	სიგრძე მმ	რაოდ. ცალი	საერთო სიგრძე მ	მასა კგ პოზ.	მასა კგ სულ
ლითონის კარკასი ნიშნ. 12.26	11	ორტ. №20	6100	2	12.20	256.20	
	12	ორტ. №20	4450	1	4.45	93.45	
	13	ორტ. №20	6250	1	6.25	131.25	
	14	ორტ. №20	5380	2	10.76	225.96	
	15	ორტ. №20	4200	1	4.20	88.20	
	16	ორტ. №20	3400	1	3.40	71.40	
	17	ორტ. №20	3060	1	3.06	64.26	
	18	ორტ. №20	4660	1	4.66	97.86	
	19	ორტ. №20	5000	3	15.00	315.00	
	20	ორტ. №20	5100	1	5.10	107.10	
	21	ორტ. №20	4020	3	12.06	253.26	
	22	ორტ. №20	5800	3	17.40	365.40	
	23	ორტ. №20	4700	2	9.40	197.40	
	24	ორტ. №20	1640	1	1.64	34.44	
	25	ორტ. №20	4450	1	4.45	93.45	
	26	ორტ. №20	4660	2	9.32	195.72	5775.15
	27	ორტ. №20	500	3	1.50	31.50	
	28	ორტ. №20	4200	2	8.40	176.40	
	29	ორტ. №20	5380	1	5.38	112.98	
	30	ორტ. №20	4700	1	4.70	98.70	
	31	ორტ. №20	5100	1	5.10	107.10	
	32	ორტ. №20	4010	2	8.02	168.42	
	33	ორტ. №20	1340	1	1.34	28.14	
	34	ორტ. №20	5780	1	5.78	121.38	
	35	ორტ. №20	3100	1	3.10	65.10	
	36	ორტ. №20	3420	1	3.42	71.82	
	37	ორტ. №20	6630	1	6.63	139.23	
	38	ორტ. №20	3080	1	3.08	64.68	
	39	ორტ. №20	350	2	0.70	14.70	
	40	ორტ. №16	2940	14	41.16	654.44	
	41	ორტ. №16	3150	4	12.60	200.34	
	42	-8x100	150	100	15.00	94.20	
	43	-8x100	100	36	3.60	22.61	
	44	შვ. №16	3990	16	63.84	906.53	
	45	-10x200	200	8	1.60	25.12	
	46	-10x150	360	16	5.76	67.85	
	46	-6x80	200	18	3.60	13.56	

შ.პ.ს. „ქალაქპროექტი"			ქ. თბილისი, დავით აღმაშენებლის გამზირი №126, შ.პ.ს. "უნიდენტი"-ს კუთვნილ ორ სართულიან შენობაზე, მანსარდის მოწყობის პროექტი	
თანამდებობა	ხელმოწერა	გვარი	კონსტრუქციული ნაწილი	დაკვეთა №
დირექტორი		მ. მახათაძე		
პრ. მთ. არქ.		ი. კვარაცხელია		
ავტორი:		ლ. ხუხაშვილი	ლითონისა და ხის კონსტრუქციების განლაგება ნიშნ. 12.26 ჭრილი A--A; ფრაგმენტი ფრ-1--ფრ-4; კვეთი 1-1--3-3	სტად. / ფურც. / რაოდ.
		გ. გვანცელაძე		მ.პ. / კ-5 / 7
კონსტრუქტორი		თ.ქვრივიშვილი		

ნივნივების განლაგების გეგმა

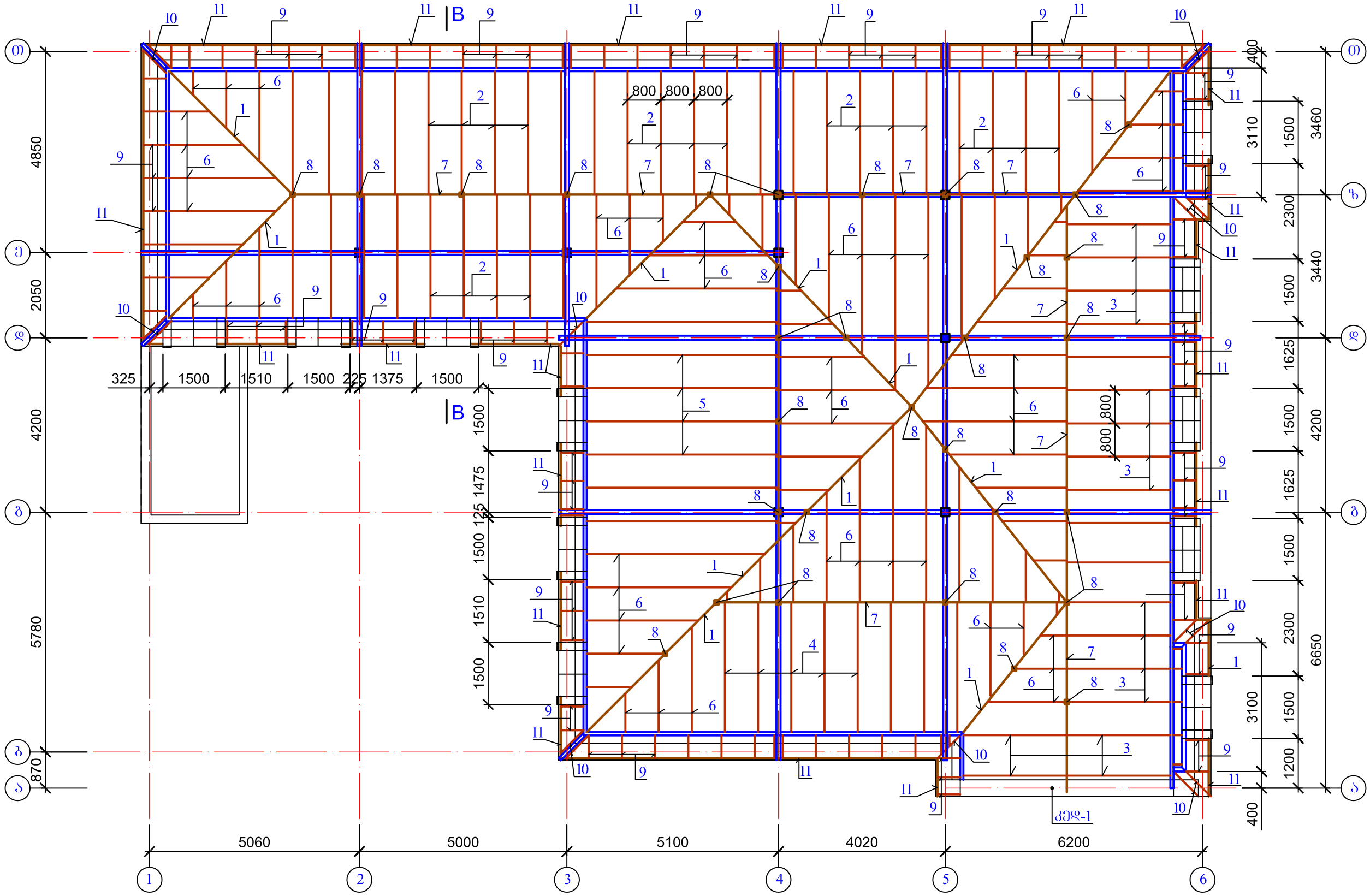

	შ.პ.ს. „ქალაქპროექტი”		ქ. თბილისი, დავით აღმაშენებლის გამზირი №126, შ.პ.ს. “უნივერსტი”-ს კუთვნილ ორ სართულიან შენობაზე, მანსარდის მოწყობის პროექტი	
თანამდებობა	ხელმოწერა	გვარი	კონსტრუქციული ნაწილი	დაკვეთა №
დირექტორი		მ. მახათაძე		
არ. მთ. არქ.		ი. კვარაცხელია		
ავტორი:		ლ. ხუხაშვილი	ნივნივების განლაგების გეგმა	
		ბ. შვანცელაძე		სტად. / შურც. / რაოდ.
კონსტრუქტორი		მ.ქვრივიშვილი		მ.პ. / კ-6 / 7

B - B

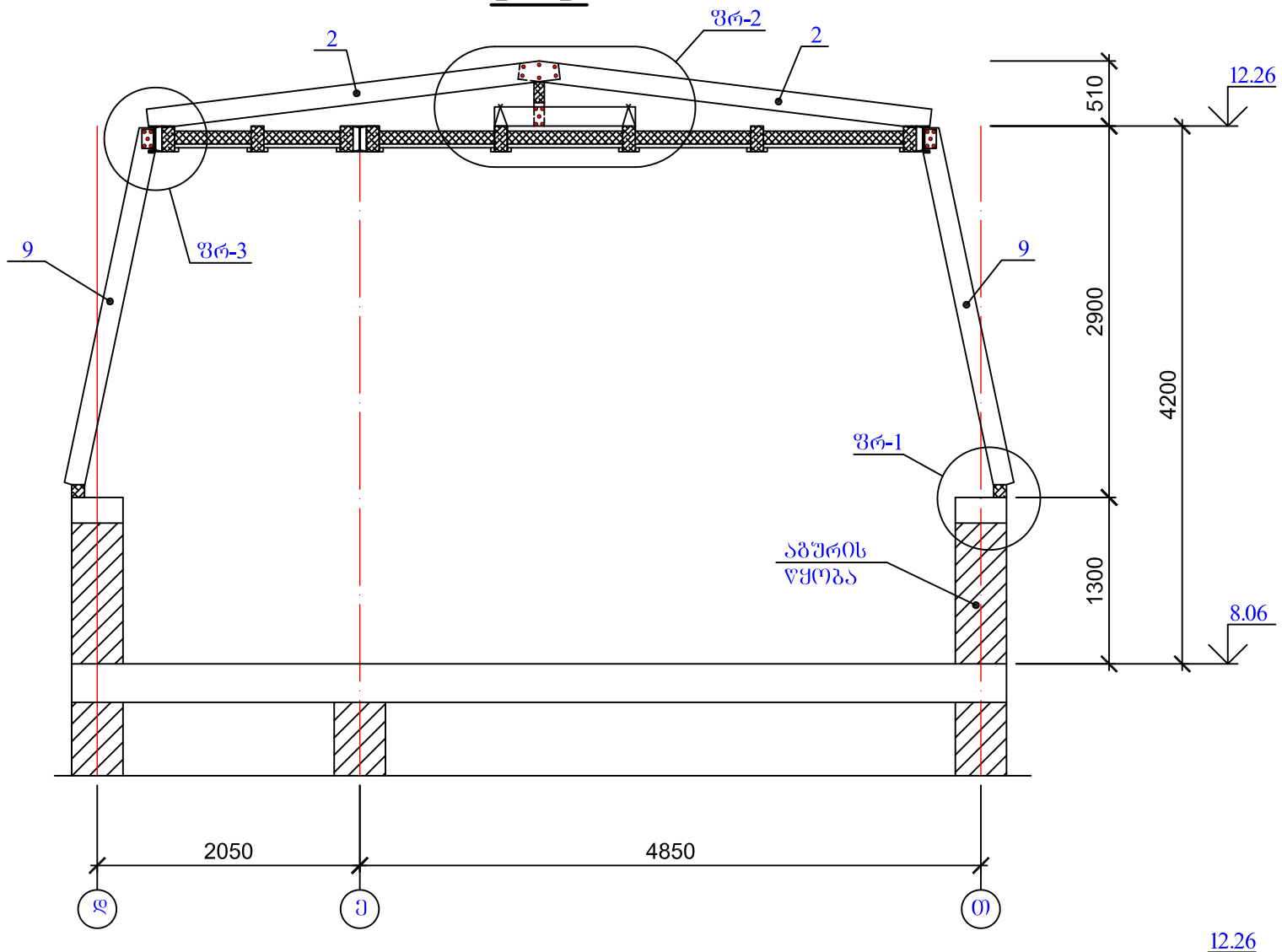

ხის მასალის სპეციფიკაცია

კონსტრ. დასახელ.	№ პოზ.	დასახელება	კვეთი მმ	სიგრძე მმ	რაოდ. ცალი	საერთო სიგრძე მ	მოცულობა მ3
საბურავების ხის კონსტრუქციები	1	დიაგ. ნაგებობი	60x160	–	–	52.00	0.50
	2	ნაგებობი	60x160	3240	33	106.92	1.03
	3	ნაგებობი	60x160	2890	19	54.91	0.53
	4	ნაგებობი	60x160	3500	8	28.00	0.27
	5	ნაგებობი	60x160	4970	7	24.85	0.24
	6	ნაგებობი	60x160	–	–	170.00	1.63
	7	კოჭი	80x180	–	–	50.00	0.72
	8	დგარი	80x80	–	–	32.00	0.20
	9	ნაგებობი	60x160	2860	102	291.72	2.80
	10	ნაგებობი	60x160	3000	16	48.00	0.46
	11	მაუერლატი	100x100	–	–	85.00	0.85
	12	კოჭი	60x160	1200	24	28.80	0.28
	–	შეფთვრა	b=30 მმ	–	–	–	11.00
		ჯამში					20.51

ლითონის სპეციფიკაცია ერთ კონსტრუქციაზე

კონსტრ. დასახ.	№ პოზ.	კვეთი მმ	სიგრძე მმ	რაოდ. ცალი	საერთო სიგრძე მ	მასა კგ	
						პოზ.	ჯამ
საბურავების სამაგრები	13	კუთხ. 100x8	160	210	33.60	409.92	409.92

შრ-3

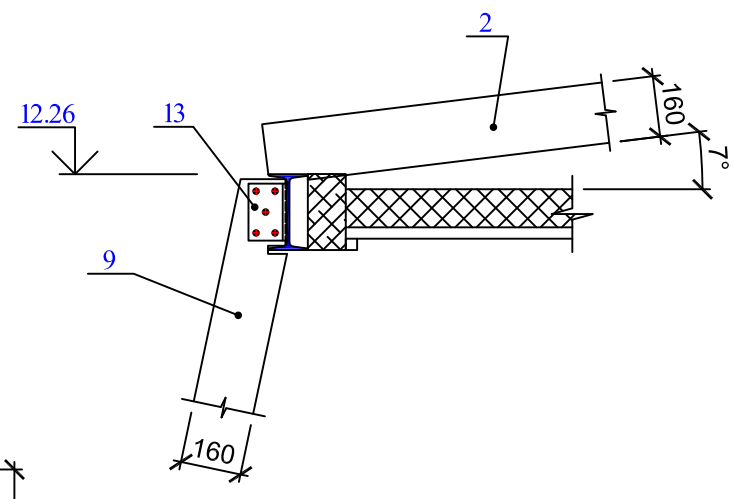

შრ-1

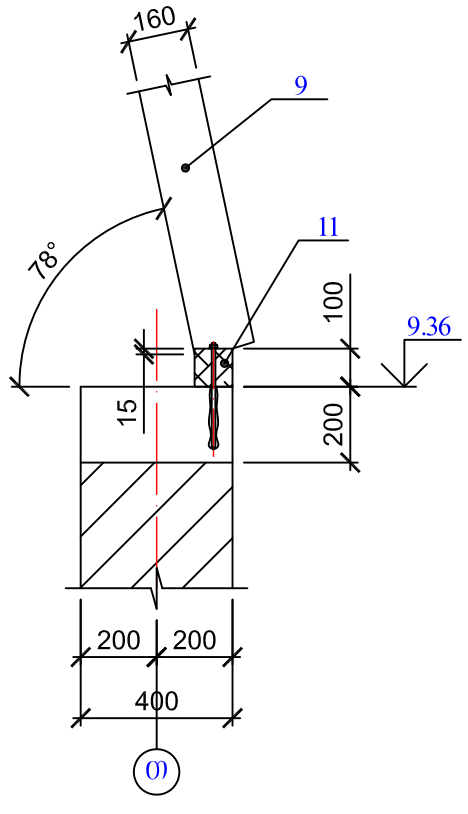

შრ-2

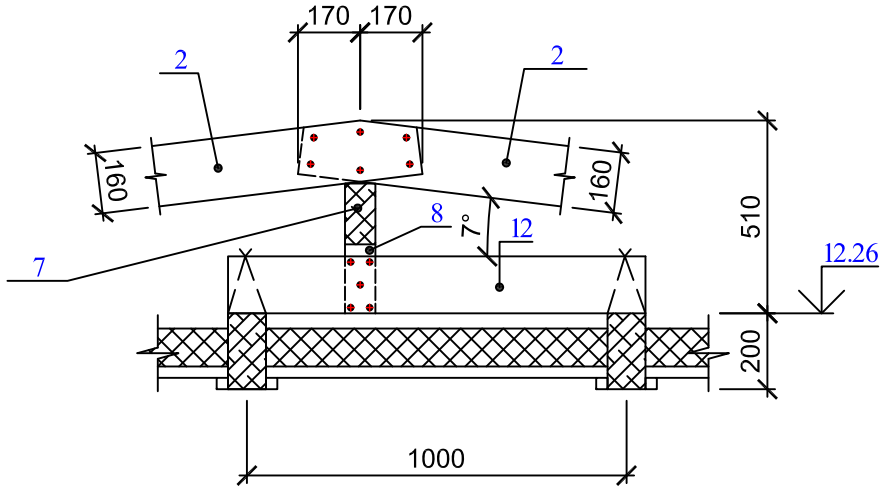

	შ.პ.ს. „ქალაქპროექტი"		ქ. თბილისი, დავით აღმაშენებლის გამზირი №126, შ.პ.ს. "უნივერსიტეტის კუთვნილ ორ სართულიან შენობაზე, მანსარდის მოწყობის პროექტი
თანამდებობა	ხელმოწერა	გვარი	
დირექტორი		მ. მახათაძე	კონსტრუქციული ნაწილი
არ. მთ. არქ.		ი. კპარაცხელია	
ავტორი:		ლ. ხუხაშვილი	ნივნივების განლაგება ჭრილი B-B; შრამშენტი შრ-1; შრ-2 და შრ-3
		ბ. გვანცელაძე	
კონსტრუქტორი		თ.ქრთვიშვილი	

დაკვეთა №		
სტად.	ფურც.	რაოდ.
მ.პ.	4-7	7