მის : ქალაქი თბილისი , გურამიშვილის გამზირსა და ხევისუბნის ქ. N2-4 -ის
მიმდებარედ (ნაკვ.16/013) ს/კ 01.12.08.016.049



დამკვეთი : შპს ომან ჯგუფი

არქიტექტორი : დათო ომანაძე

თბილისი 2024 წ

დაბეგმარების საფუძველი და მიზნები :

. პროექტი მიზნად ისახავს მრავალბინიანი შენობის დაბეგმარებას , თანამედროვე გეგმარებითი პრინციპებისა და "შენობა-ნაგებობის უსაფრთხოების წესების " მიხედვით

მიწის ნაკვეთის მდებარეობა აღწერა :

საპროექტო მიწის ნაკვეთი მდებარეობს მისამართი:ქალაქი თბილისი , გურამიშვილის გამზირსა და ხევისუბნის ქ. N2-4 -ისმიმდებარედ (ნაკვ.16/013) ს/კ 01.12.08.016.049 (ფართობი 2955.0 მ2) , მიწის ნაკვეთს საზოგადოებრივი საზღვარი გააჩნია აღმოსავლეთით გზის მხარეს ხოლო დანარჩენ სამ მხარეს კი რეგისტრირებული მიწის ნაკვეთები , ტერიტორია მცირედით რელიეფურია , აბსოლიტური ნიშნული ზღვის დონიდან (460.67-452.31) მერყეობს

პროექტის შინაარსობრივი აღწერა :

განსახილველად წარმოდგენილია 16 სართულიანი მრავალბინიანი საცხოვრებელი შენობის პროექტი,შენობის 0.00 ნიშნული შეესაბამება ტროტუარის ნიშნულს შესაბამისად არ გვჭირდება საფეხური და შშმ პანდუსი შენობის 0.00 ნიშნულზე მოსახვედრად . შენობის პირველი სართული დათმობილია კომერციული ფართისთვის ხოლო შემდები 13 სართული კი ბინებისთვის .შენობას აქვს სარდაფი -2.85 და -6.35 ნიშნულზე სადაც განთავსებულია ავტოსადგომები შენობისის გარე პერიმეტრის კედლები ამოშენდება ბლოკით რომელიც მოპირკეთდება ფასადზე გამოტანილი დეტალის შესაბამისად , აივნებს გაუკეთდება რკინის მოაჯირები , ღიობებში ჩაჯდება მეტალო პლასტმასის პროფილები ყავისფერი

რაც შეეხება პარკირებას , მოქმედი კანონმდებლობის შესაბამისად საცხოვრებელი კ2 კოეფიციენტის საანგარიშო ყოველ 150 კვადრატზე გვესაჭიროება 1 ავტომანქანის გასაჩერებელი ადგილი , ჩვენს შემთხვევაში გვაქვს 67 საპარკინგე ადგილი აქედან 1 შშმ პირისთვის .

პროექტის ძირითადი სტრუქტურული სისტემის აღწერა :

. შენობის სტრუქტურას წარმოადგენს საძირკვლის გაძლიერებული ბეტონის ფილაზე დაფუძნებული სტრუქტურული ჩარჩო , რომელიც შედგება გაძლიერებული ბეტონის სვეტებისგან , კოჭებისგან , სართულშუა გადახურვის ფილებისგან და სახურავის ფილისგან . კიბის უჯრედს გვერდებზე , მთელ სიმაღლეზე უწყვეტად მიუყვება ასევე გაძლიერებული ბეტონის სიხისტის დიაფრაგმები . კიბის სტრუქტურა შედგება გაძლიერებული ბეტონისგან .

დაბეგმარებიშტვის გამოყენებული კანონმდებლობის აღწერა :

მრავალბინიანი შენობა და საპროექტო მიწის ნაკვეთის დაბეგმარებისთვის გამოყენებულია საქართველოს მთავრობის დადგენილება №41 , ტექნიკური რეგლამენტი "შენობა-ნაგებობების უსაფრთხოების წესები "

ფორმატი A-3 | თბილისი 2024წ. | დაკვეთა № | ფაილის სახელი

შენობა ნაგებობის შუნძცია:
მრავალბინიანი საცხოვრებელი სახლი

დაბეგმარების მიზნის აღწერა

ტექ მაჩვენებლები

პირობითი ნიშნები:
- ნაკვეთის საზღვარი
- ჭრილის ხაზი
- არქიტექტურული ნიშნული

დამკვეთი : შპს ომან ჯგუფი

მის : ქალაქი თბილისი , გურამიშვილის გამზირსა და ხევისუბნის ქ. N2-4 -ის მიმდებარედ (ნაკვ.16/013) ს/კ 01.12.08.016.049

თარიღი
კორექტირება

№	კორექტირება	თარიღი
1		
2		
3		
4		
5		
6		

საპროექტო ორგანიზაცია

თანამდებობა	გვარი	ხელმოწერა
არქიტექტორი	დ.ომანაძე	
შესრულა	დ.ომანაძე	

საპროექტო ლოგო	მისამართი
	ქ. თბილისი ცდაღიანის 90

თარაღი	25.01.2024	
სტადია	ფორმატი	ფურცლები
პროექტი	A-3	A-000

№	ფურცლის №	ფაილის დასახელება	მაშტაბი
A-000			
1	A-001	ფურცლების ჩამონათვალი	
2	A-002	პირობითი აღნიშვნები	
3	A-003	დაბეგმარების მიზნის აღწერა	
4	A-004	შენობა ნაგებობების შსაბრთხოების წესებთან შესაბამისობის ანალიზი	
5	A-005		1:500
6	A-006		1:500
A-100 არქიტექტურული გეგმა			
7	A-101	გეგმა -6.35 ნიშნულზე	1:100
8	A-102	გეგმა -2.85 ნიშნულზე	1:100
9	A-103	გეგმა +0,10 ნიშნულზე	1:100
10	A-104	გეგმა +5.40 ნიშნულზე	1:100
11	A-105	გეგმა +8.70 ნიშნულზე	1:100
12	A-106	გეგმა +12.00 ნიშნულზე	1:100
13	A-107	გეგმა +15.30ნიშნულზე	1:100
14	A-108	გეგმა +18.60 ნიშნულზე	1:100
15	A-109	გეგმა +21.90 ნიშნულზე	1:100
16	A-110	გეგმა +25.20 ნიშნულზე	1:100
17	A-111	გეგმა +28.50 ნიშნულზე	1:100
18	A-112	გეგმა +31.80 ნიშნულზე	1:100
20	A-113	გეგმა +35.10 ნიშნულზე	1:100
21	A-111	გეგმა +38.40 ნიშნულზე	1:100
22	A-112	გეგმა +41.70 ნიშნულზე	1:100
23	A-113	გეგმა +45.00 ნიშნულზე	1:100
24	A-113	გეგმა +48.30 ნიშნულზე	1:100
25	A-113	სახურავის გეგმა	1:100

A-200 ჭრილი			
18	A-201	ჭრილი 1-1	1:100
19	A-202	ჭრილი 2-2	1:100
20	A-203	ჭრილი 3-3	1:100
21	A-203	ჭრილი 4-4	1:100
22	A-203	ჭრილი 5-5	1:100
A-300 ფასადები			
21	A-301	ფასადი 1-10 ღერძებში	1:100
22	A-302	ფასადი ბ-ა ღერძებში	1:100
23	A-303	ფასადი 10-1 ღერძებში	1:100
24	A-304	ფასადი ა-ბ ღერძებში	1:100
A-400 ფრაგმენტები			
25	A-401	გზა-კიბე №1 მ 1:50	1:50
26	A-402	გზა-კიბე №2 მ 1:50	1:50
27	A-403	გზა-კიბე №1 ჭრილი 1-1	1:50 /1:10
28	A-404	გზა-კიბე №1 ჭრილი 2-2	1:50 /1:10
29	A-405	ფასადის დეტალები	1:20
30	A-406	კარ ფანჯრის სპეციფიკაცია	
31	A-407		
32	A-408		
A-500 დამატებითი მასალა			
33	A-501	დაკავებულობის და ხანძარსაწინააღმდეგო სისტემის გეგმა -6,45 და -2.85 ნიშნულზე	1:100
34	A-502	დაკავებულობის და ხანძარსაწინააღმდეგო სისტემის გეგმა +0.10 ნიშნულზე	1:100
35	A-503	დაკავებულობის და ხანძარსაწინააღმდეგო სისტემის გეგმა +5.40 ნიშნულზე	1:100
36	A-504	დაკავებულობის და ხანძარსაწინააღმდეგო სისტემის გეგმა +8.70 ნიშნულიდან +45.00 ნიშნულის ჩათვლით	1:100
A-600 სიმაღლის განმსაზღვრელი სქემა			
37	A-601	სიმაღლის განმსაზღვრელი სქემა 1	1:100
38	A-602	სიმაღლის განმსაზღვრელი სქემა 2	1:100
A-700 ვიზუალიზაცია			
39	A-701	ფოტომონტაჟი	
40	A-702	სამგანზომილებიანი გამოსახულება №1	
41	A-703	სამგანზომილებიანი გამოსახულება №2	
42	A-704	სამგანზომილებიანი გამოსახულება №3	

ფორმატი A-3 | თბილისი 2024წ. | ფაილის სახელი
დაკვეთა №

შენობა ნაგებობის დანიშნულება:

მრავალბინიანი საცხოვრებელი სახლი

ფურცლების ჩამონათვალი

ტექ მახვენებლები

პირობითი ნიშნები:

ნაკვეთის საზღვარი
ჭრილის ხაზი
არქიტექტურული ნიშნული

დამკვეთი : შპს ომან ჯგუფი

მის : ქალაქი თბილისი , გურამიშვილის გამზირსა და ხევისუბნის ქ. N2-4 -ის მიმდებარედ (ნაკვ.16/013)
ს/კ 01.12.08.016.049

თარიღი
კორექტირება

№	კორექტირება	თარიღი
1		
2		
3		
4		
5		
6		

საპროექტო ორგანიზაცია

თანამდებობა	გვარი	ხელმოწერა
არქიტექტორი	დ.ომანაძე	
შემსრულა	დ.ომანაძე	

საპროექტო ლოგო	მისამართი
	ქ. თბილისი ცდადიანის 90

თარიღი	25.01.2024	
სტადია	ფორმატი	ფურცლები
პროექტი	A-3	A-000

ფორმატი A-3	თბილისი 2024წ.	ფაილის სახელი
	დაკვეთა №	

შენობა ნაგებობის დანიშნულება:

მრავალბინიანი საცხოვრებელი სახლი

ბეჭმა -6,35 ნიშნულზე მ 1:100

ტექ მაჩვენებლები

პირობითი ნიშნები:

- ნაკვეთის საზღვარი
- ჭრილის ხაზი
- არქიტექტურული ნიშნული

დამკვეთი : შპს ომან ჯაფარი

მის : ქალაქი თბილისი , გურამიშვილის გამზირსა და ხევისუბნის ქ. N2-4 -ის მიმდებარედ (ნაკვ.16/013)
ს/კ 01.12.08.016.049

თარიღი

კორექტირება

№	კორექტირება	თარიღი
1		
2		
3		
4		
5		
6		

საპროექტო ორგანიზაცია

თანამდებობა	გვარი	ხელმოწერა
არქიტექტორი	დ.ომანაძე	
შეასრულა	დ.ომანაძე	

საპროექტო ლოგო	მისამართი
	ქ. თბილისი ცქაძიანის 90

თარიღი	25.01.2024	
სტადია	ფორმატი	ფურცლები
პროექტი	A-3	A-000

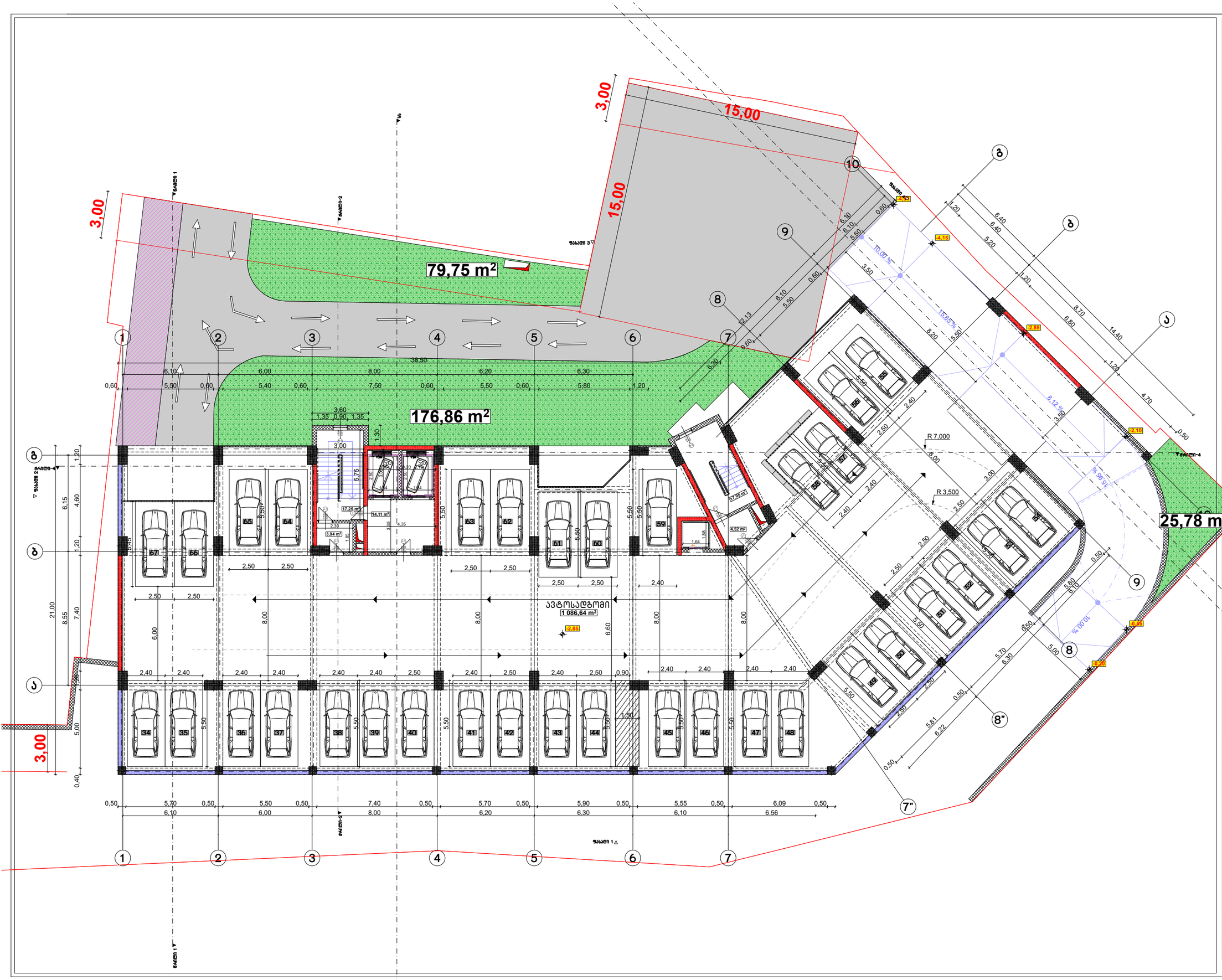

ფორმატი A-3	თბილისი 2024წ.	ფაილის სახელი
	დაკვეთა №	

შენობა ნაგებობის დასახელება:

მრავალბინიანი საცხოვრებელი სახლი

გეგმა -2,85 ნიშნულზე მ 1:100

ტექ მაჩვენებლები

პირობითი ნიშნები:

- ნაკვეთის საზღვარი
- ჭრილის ხაზი
- არქიტექტურული ნიშნული

დამკვეთი : შპს ომან ჯაფუი

მის : ქალაქი თბილისი , გურამიშვილის გამზირსა და ხევისუბნის ქ. N2-4 -ის მიმდებარედ (ნაკვ.16/013)
ს/კ 01.12.08.016.049

თარიღი

კორექტირება

№	კორექტირება	თარიღი
1		
2		
3		
4		
5		
6		

საპროექტო ორგანიზაცია

თანამდებობა	გვარი	ხელმოწერა
არქიტექტორი	დ.ომანაძე	
შემსრულა	დ.ომანაძე	

საპროექტო ლოგო	მისამართი
	ქ. თბილისი ცქალთუბნის 90

თარიღი	25.01.2024	
სტადია	ფორმატი	ფურცლები
პროექტი	A-3	A-000

ფორმატი A-3	თბილისი 2024წ.	ფაილის სახელი
	დაკვეთა №	

შენობა ნაგებობის შუნძცია:

მრავალბინიანი საცხოვრებელი სახლი

ბეჭმა 0.00 ნიშნულზე მ 1:100

ტექ მაჩვენებლები

პირობითი ნიშნები:

- ნაკვეთის საზღვარი
- ჭრილის ხაზი
- არქიტექტურული ნიშნული

დამკვეთი : შპს ომან ჯაფარი

მის : ქალაქი თბილისი , გურამიშვილის გამზირსა და ხევისუბნის ქ. N2-4 -ის მიმდებარედ (ნაკვ.16/013)
ს/კ 01.12.08.016.049

თარიღი	კორექტირება	
№	კორექტირება	თარიღი
1		
2		
3		
4		
5		
6		

საპროექტო ორგანიზაცია

თანამდებობა	გვარი	ხელმოწერა
არქიტექტორი	დ.ომანაძე	
შემსრულა	დ.ომანაძე	

საპროექტო ლოგო	მისამართი
	ქ. თბილისი ცდაღიანის 90

თარიღი	25.01.2024	
სტადია	ფორმატი	ფურცლების
პროექტი	A-3	A-000

ფორმატი A-3	თბილისი 2024წ.	ფაილის სახელი
	დაკვეთა №	

შენობა ნაგებობის დასახელება:

მრავალბინიანი საცხოვრებელი სახლი

გეგმა +5,40 ნიშნულზე მ 1:100

ტექ მაჩვენებლები

პირობითი ნიშნები:

- ნაკვეთის საზღვარი
- ჭრილის ხაზი
- არქიტექტურული ნიშნული

დამკვეთი : შპს ომან ჯაფარი

მის : ქალაქი თბილისი , გურამიშვილის გამზირსა და ხევისუბნის ქ. N2-4 -ის მიმდებარედ (ნაკვ.16/013)
ს/კ 01.12.08.016.049

თარიღი		
კორექტირება		
№	კორექტირება	თარიღი
1		
2		
3		
4		
5		
6		

საპროექტო ორგანიზაცია

თანამდებობა	გვარი	ხელმოწერა
არქიტექტორი	დ.ომანაძე	
შემსრულა	დ.ომანაძე	

საპროექტო ლოგო	მისამართი
	ქ. თბილისი ცდაღიანის 90

თარიღი	25.01.2024	
სტადია	ფორმატი	ფურცლები
პროექტი	A-3	A-000

გათბობა გაბრილების გარე აბრეშატეშის განთავსების ადგილი

ფორმატი A-3	თბილისი 2024წ.	ფაილის სახელი
	დაკვეთა №	

შენობა ნაგებობის შუნძცია:

მრავალბინიანი საცხოვრებელი სახლი

ბეჭმა +8,70 ნიშნულზე მ 1:100

ტექ მაჩვენებლები

პირობითი ნიშნები:

- ნაკვეთის საზღვარი
- ჭრილის ხაზი
- არქიტექტურული ნიშნული

დამკვეთი : შპს ომან ჯგუფი

მის : ქალაქი თბილისი , გურამიშვილის გამზირსა და ხევისუბნის ქ. N2-4 -ის მიმდებარედ (ნაკვ.16/013)
ს/კ 01.12.08.016.049

თარიღი	
კორექტირება	

№	კორექტირება	თარიღი
1		
2		
3		
4		
5		
6		

საპროექტო ორგანიზაცია

თანამდებობა	გვარი	ხელმოწერა
არქიტექტორი	დ.ომანაძე	
შესრულა	დ.ომანაძე	

საპროექტო ლოგო	მისამართი
	ქ. თბილისი ცდაღიანის 90

თარიღი	25.01.2024	
სტადია	ფორმატი	ფურცლები
პროექტი	A-3	A-000

გათბობა გაბრილების გარე აბრეშატეშის განთავსების ადგილი

ფორმატი A-3	თბილისი 2024წ.	ფაილის სახელი
	დაკვეთა №	

შენობა ნაგებობის დასახელება:

მრავალბინიანი საცხოვრებელი სახლი

გეგმა +12,00 ნიშნულზე მ 1:100

ტექ მაჩვენებლები

პირობითი ნიშნები:

- ნაკვეთის საზღვარი
- ჭრილის ხაზი
- არქიტექტურული ნიშნული

დამკვეთი : შპს ომან ჯაფარი

მის : ქალაქი თბილისი , გურამიშვილის გამზირსა და ხევისუბნის ქ. N2-4 -ის მიმდებარედ (ნაკვ.16/013)
ს/კ 01.12.08.016.049

თარიღი		
კორექტირება		
№	კორექტირება	თარიღი
1		
2		
3		
4		
5		
6		

საპროექტო ორგანიზაცია

თანამდებობა	გვარი	ხელმოწერა
არქიტექტორი	დ.ომანაძე	
შემსრულა	დ.ომანაძე	

საპროექტო ლოგო	მისამართი
	ქ. თბილისი ცდაღიანის 90

თარიღი	25.01.2024	
სტადია	ფორმატი	ფურცლები
პროექტი	A-3	A-000

გათბობა გაბრილების გარე აბრეშატეშის განთავსების ადგილი

ფორმატი A-3	თბილისი 2024წ.	ფაილის სახელი
	დაკვეთა №	

შენობა ნაგებობის დანიშნულება:

მრავალბინიანი საცხოვრებელი სახლი

გეგმა +15,30 ნიშნულზე მ 1:100

ტექ მაჩვენებლები

პირობითი ნიშნები:

- ნაკვეთის საზღვარი
- ჭრილის ხაზი
- არქიტექტურული ნიშნული

დამკვეთი : შპს ომან ჯაფარი

მის : ქალაქი თბილისი , გურამიშვილის გამზირსა და ხევისუბნის ქ. N2-4 -ის მიმდებარედ (ნაკვ.16/013)
ს/კ 01.12.08.016.049

თარიღი		
კორექტირება		
№	კორექტირება	თარიღი
1		
2		
3		
4		
5		
6		

საპროექტო ორგანიზაცია

თანამდებობა	გვარი	ხელმოწერა
არქიტექტორი	დ.ომანაძე	
შემსრულა	დ.ომანაძე	

საპროექტო ლოგო	მისამართი
	ქ. თბილისი ცქნდიანის 90

თარიღი	25.01.2024	
სტადია	ფორმატი	ფურცლები
პროექტი	A-3	A-000

გათბობა გაბრილების გარე აბრეშატეშის განთავსების ადგილი

ფორმატი A-3	თბილისი 2024წ.	ფაილის სახელი
	დაკვეთა №	

შენობა ნაგებობის დასახელება:

მრავალბინიანი საცხოვრებელი სახლი

ბეჭმა +18,60 ნიშნულზე მ 1:100

ტექ მაჩვენებლები

პირობითი ნიშნები:

- ნაკვეთის საზღვარი
- ჭრილის ხაზი
- არქიტექტურული ნიშნული

დამკვეთი : შპს ომან ჯაფარი

მის : ქალაქი თბილისი , გურამიშვილის გამზირსა და ხევისუბნის ქ. N2-4 -ის მიმდებარედ (ნაკვ.16/013) ს/კ 01.12.08.016.049

თარიღი		
კორექტირება		
№	კორექტირება	თარიღი
1		
2		
3		
4		
5		
6		

საპროექტო ორგანიზაცია

თანამდებობა	გვარი	ხელმოწერა
არქიტექტორი	დ.ომანაძე	
შესრულა	დ.ომანაძე	

საპროექტო ლოგო	მისამართი
	ქ. თბილისი ცდაღიანის 90

თარიღი	25.01.2024	
სტადია	ფორმატი	ფურცლები
პროექტი	A-3	A-000

გათბობა გაბრილების გარე აბრეშატეშის განთავსების ადგილი

ფორმატი A-3	თბილისი 2024წ.	ფაილის სახელი
	დაკვეთა №	

შენობა ნაგებობის დასახელება:

მრავალბინიანი საცხოვრებელი სახლი

გეგმა +21,90 ნიშნულზე მ 1:100

ტექ მაჩვენებლები

პირობითი ნიშნები:

ნაკვეთის საზღვარი

ჭრილის ხაზი

არქიტექტურული ნიშნული

დამკვეთი : შპს ომან ჯაფარი

მის : ქალაქი თბილისი , გურამიშვილის გამზირსა და ხევისუბნის ქ. N2-4 -ის მიმდებარედ (ნაკვ.16/013) ს/კ 01.12.08.016.049

თარიღი		
კორექტირება		
№	კორექტირება	თარიღი
1		
2		
3		
4		
5		
6		

საპროექტო ორგანიზაცია

თანამდებობა	გვარი	ხელმოწერა
არქიტექტორი	დ.ომანაძე	
შემსრულა	დ.ომანაძე	

საპროექტო ლოგო	მისამართი
	ქ. თბილისი ცდაღიანის 90

თარიღი	25.01.2024	
სტადია	ფორმატი	ფურცლები
პროექტი	A-3	A-000

გათბობა გაბრილების გარე აბრეშატეშის განთავსების ადგილი

ფორმატი A-3	თბილისი 2024წ.	ფაილის სახელი
	დაკვეთა №	

შენობა ნაგებობის დანიშნულება:

მრავალბინიანი საცხოვრებელი სახლი

ბეჭმა +25,20 ნიშნულზე მ 1:100

ტექ მაჩვენებლები

პირობითი ნიშნები:

- ნაკვეთის საზღვარი
- ჭრილის ხაზი
- არქიტექტურული ნიშნული

დამკვეთი : შპს ომან ჯაფარი

მის : ქალაქი თბილისი , გურამიშვილის გამზირსა და ხევისუბნის ქ. N2-4 -ის მიმდებარედ (ნაკვ.16/013)
ს/კ 01.12.08.016.049

თარიღი		
კორექტირება		
№	კორექტირება	თარიღი
1		
2		
3		
4		
5		
6		

საპროექტო ორგანიზაცია

თანამდებობა	გვარი	ხელმოწერა
არქიტექტორი	დ.ომანაძე	
შემსრულა	დ.ომანაძე	

საპროექტო ლოგო	მისამართი
	ქ. თბილისი ცდაღიანის 90

თარიღი	25.01.2024	
სტადია	ფორმატი	ფურცლები
პროექტი	A-3	A-000

გათბობა გაბრილების გარე აბრეშატეშის განთავსების ადგილი

ფორმატი A-3	თბილისი 2024წ.	ფაილის სახელი
	დაკვეთა №	

შენობა ნაგებობის დანიშნულება:

მრავალბინიანი საცხოვრებელი სახლი

ბეჭმა +28,50 ნიშნულზე მ 1:100

ტექ მაჩვენებლები

პირობითი ნიშნები:

- ნაკვეთის საზღვარი
- ჭრილის ხაზი
- არქიტექტურული ნიშნული

დამკვეთი : შპს ომან ჯგუფი

მის : ქალაქი თბილისი , გურამიშვილის გამზირსა და ხევისუბნის ქ. N2-4 -ის მიმდებარედ (ნაკვ.16/013)
ს/კ 01.12.08.016.049

თარიღი		
კორექტირება		
№	კორექტირება	თარიღი
1		
2		
3		
4		
5		
6		

საპროექტო ორგანიზაცია

თანამდებობა	გვარი	ხელმოწერა
არქიტექტორი	დ.ომანაძე	
შესრულა	დ.ომანაძე	

საპროექტო ლოგო	მისამართი
	ქ. თბილისი ცდაღიანის 90

თარიღი	25.01.2024	
სტადია	ფორმატი	ფურცლები
პროექტი	A-3	A-000

გათბობა გაბრილების გარე აბრეშატეშის განთავსების ადგილი

ფორმატი A-3	თბილისი 2024წ.	ფაილის სახელი
	დაკვეთა №	

შენობა ნაგებობის დანიშნულება:

მრავალბინიანი საცხოვრებელი სახლი

ბეჭმა +31,80 ნიშნულზე მ 1:100

ტექ მაჩვენებლები

პირობითი ნიშნები:

- ნაკვეთის საზღვარი
- ჭრილის ხაზი
- არქიტექტურული ნიშნული

დამკვეთი : შპს ომან ჯაფუი

მის : ქალაქი თბილისი , გურამიშვილის გამზირსა და ხევისუბნის ქ. N2-4 -ის მიმდებარედ (ნაკვ.16/013)
ს/კ 01.12.08.016.049

თარიღი		
კორექტირება		
№	კორექტირება	თარიღი
1		
2		
3		
4		
5		
6		

საპროექტო ორგანიზაცია

თანამდებობა	გვარი	ხელმოწერა
არქიტექტორი	დ.ომანაძე	
შესრულა	დ.ომანაძე	

საპროექტო ლოგო	მისამართი
	ქ. თბილისი ცდაღიანის 90

თარიღი	25.01.2024	
სტადია	ფორმატი	ფურცლები
პროექტი	A-3	A-000

გათბობა გაბრილების გარე აბრეშატეშის განთავსების ადგილი

ფორმატი A-3	თბილისი 2024წ.	ფაილის სახელი
	დაკვეთა №	

შენობა ნაგებობის დანიშნულება:

მრავალბინიანი საცხოვრებელი სახლი

ბეჭმა +35,10 ნიშნულზე მ 1:100

ტექ მაჩვენებლები

პირობითი ნიშნები:

- ნაკვეთის საზღვარი
- ჭრილის ხაზი
- არქიტექტურული ნიშნული

დამკვეთი : შპს ომან ჯგუფი

მის : ქალაქი თბილისი , გურამიშვილის გამზირსა და ხევისუბნის ქ. N2-4 -ის მიმდებარედ (ნაკვ.16/013)
ს/კ 01.12.08.016.049

თარიღი		
კორექტირება		
№	კორექტირება	თარიღი
1		
2		
3		
4		
5		
6		

საპროექტო ორგანიზაცია

თანამდებობა	გვარი	ხელმოწერა
არქიტექტორი	დ.ომანაძე	
შემსრულა	დ.ომანაძე	

საპროექტო ლოგო	მისამართი
	ქ. თბილისი ცდაღიანის 90

თარიღი	25.01.2024	
სტადია	ფორმატი	ფურცლების
პროექტი	A-3	A-000

გათბობა გაბრილების გარე აბრეშატების განთავსების ადგილი

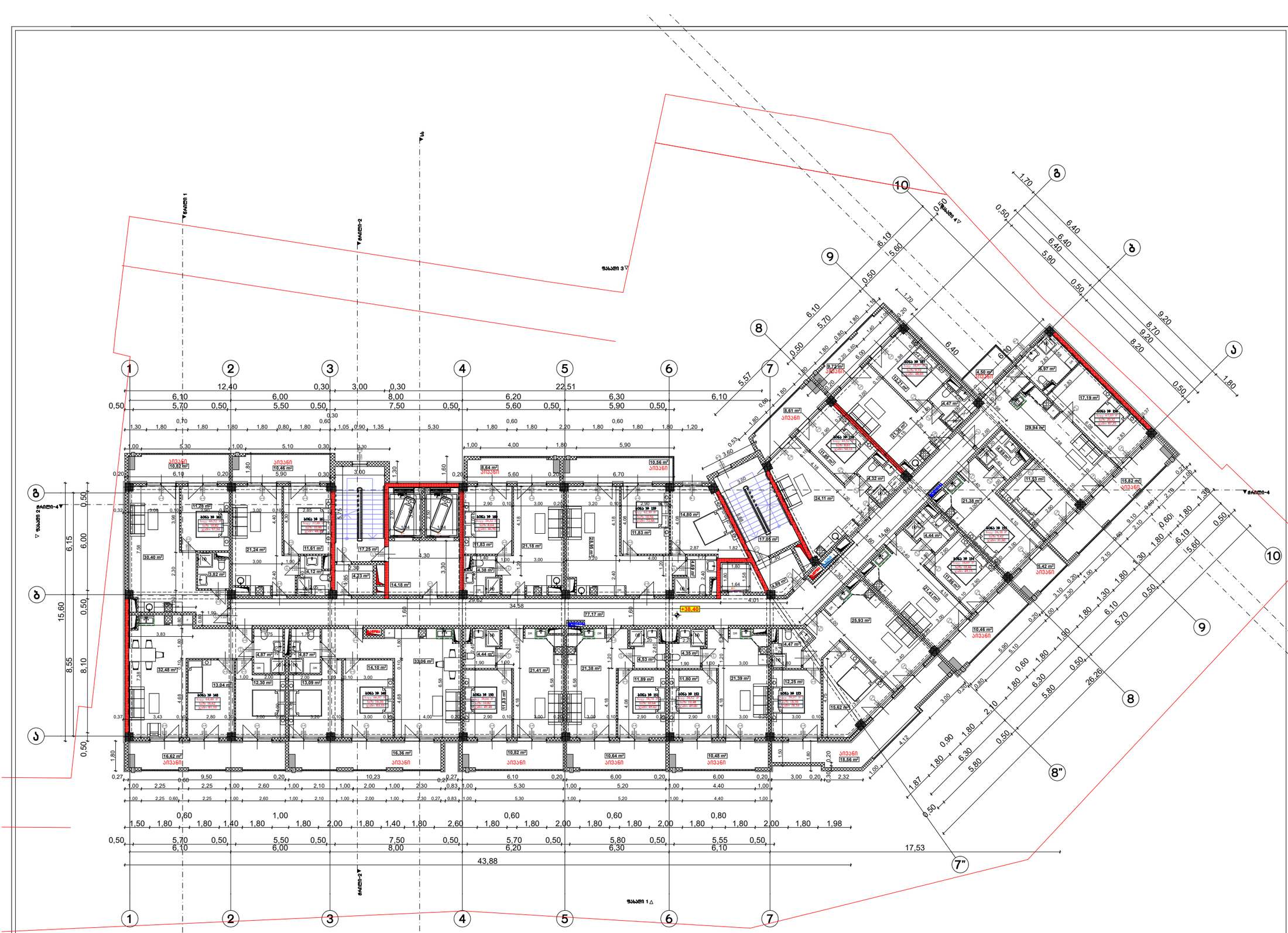
ნაკვეთი 3
ნაკვეთი 4
ნაკვეთი 2
ნაკვეთი 1
ნაკვეთი-1
ნაკვეთი-2
ნაკვეთი-3
ნაკვეთი-4
+38.40
1 2 3 4 5 6 7 8 9 10
ა ბ გ დ ე ვ ზ
12,40 22,51
43,88
17,53
34,58
29,62
26,26
ბინა № 101
ბინა № 102
ბინა № 103
ბინა № 104
ბინა № 105
ბინა № 106
ბინა № 107
ბინა № 108
ბინა № 109
ბინა № 110
ბინა № 111
ბინა № 112
ბინა № 113
ბინა № 114
ბინა № 115
ბინა № 116
ბინა № 117
ბინა № 118
ბინა № 119
ბინა № 120
ბინა № 121
ბინა № 122
ბინა № 123
ბინა № 124
ბინა № 125
ბინა № 126
ბინა № 127
ბინა № 128
ბინა № 129
ბინა № 130
ბინა № 131
ბინა № 132
ბინა № 133
ბინა № 134
ბინა № 135
ბინა № 136
ბინა № 137
ბინა № 138
ბინა № 139
ბინა № 140
ბინა № 141
ბინა № 142
ბინა № 143
ბინა № 144
ბინა № 145
ბინა № 146
ბინა № 147
ბინა № 148
აივანი
აივანი
აივანი

ფორმატი A-3	თბილისი 2024წ.	ფაილის სახელი
	დაკვეთა №	

შენობა ნაგებობის დანიშნულება:

მრავალბინიანი საცხოვრებელი სახლი

ბეჭმა +41,70 ნიშნულზე მ 1:100

ტექ მაჩვენებლები

პირობითი ნიშნები:

- ნაკვეთის საზღვარი
- ჭრილის ხაზი
- არქიტექტურული ნიშნული

დამკვეთი : შპს ომან ჯაფარი

მის : ქალაქი თბილისი , გურამიშვილის გამზირსა და ხევისუბნის ქ. N2-4 -ის მიმდებარედ (ნაკვ.16/013)
ს/კ 01.12.08.016.049

თარიღი		
კორექტირება		
№	კორექტირება	თარიღი
1		
2		
3		
4		
5		
6		

საპროექტო ორგანიზაცია

თანამდებობა	გვარი	ხელმოწერა
არქიტექტორი	დ.ომანაძე	
შესრულა	დ.ომანაძე	

საპროექტო ლოგო	მისამართი
	ქ. თბილისი ცდაღიანის 90

თარიღი	25.01.2024	
სტადია	ფორმატი	ფურცლები
პროექტი	A-3	A-000

გათბობა გაბრილების გარე აბრეშატების განთავსების ადგილი

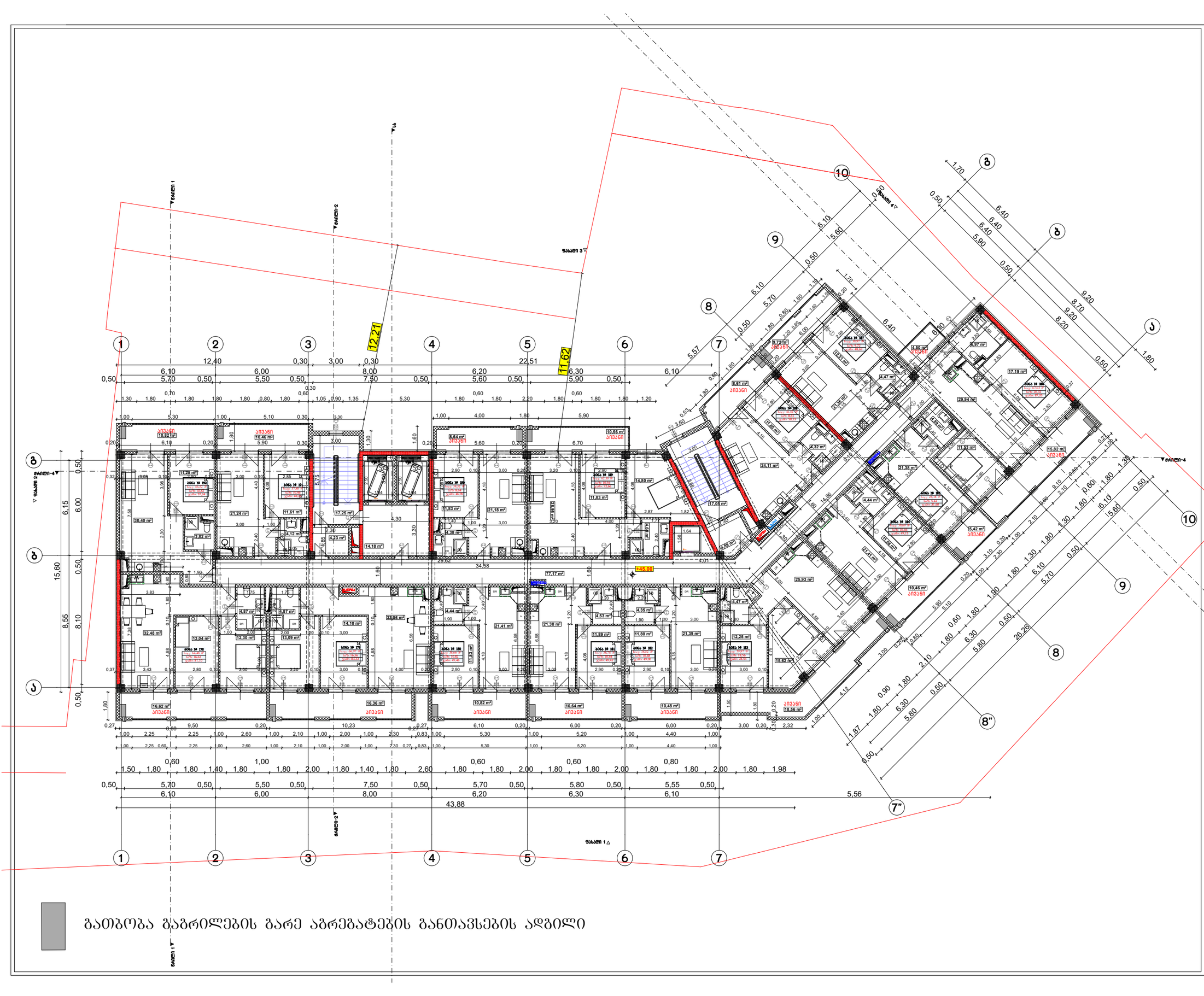

გათბობა გაბრილების გარე აბრეშატეშის განთავსების ადგილი

ფორმატი A-3 | თბილისი 2024წ. | ფაილის სახელი
დაკვეთა №

შენობა ნაგებობის დანიშნულება:

მრავალბინიანი საცხოვრებელი სახლი

გეგმა +45,00 ნიშნულზე მ 1:100

ტექ მაჩვენებლები

პირობითი ნიშნები:

- ნაკვეთის საზღვარი
- ჭრილის ხაზი
- არქიტექტურული ნიშნული

დამკვეთი : შპს ომან ჯგუფი

მის : ქალაქი თბილისი , გურამიშვილის გამზირსა და ხევისუბნის ქ. N2-4 -ის მიმდებარედ (ნაკვ.16/013)
ს/კ 01.12.08.016.049

თარიღი		
კორექტირება		
№	კორექტირება	თარიღი
1		
2		
3		
4		
5		
6		

საპროექტო ორგანიზაცია

თანამდებობა	გვარი	ხელმოწერა
არქიტექტორი	დ.ომანაძე	
შემსრულა	დ.ომანაძე	

საპროექტო ლოგო	მისამართი
	ქ. თბილისი ცქალთბილის 90

თარიღი	25.01.2024	
სტადია	ფორმატი	ფურცლების
პროექტი	A-3	A-000

მომიჯნავე შენობას დარღვეული აქ განთავსება შესაბამისად 14-39 დადგენილების 30 მუხლით არც ჩვენ მოგვეთხოვება დაცვა

საფასადე მდებარეობა არის 56 გრადუსით შესაბამისად სიმაღლე ამ ნაწილში შეგვიძლია ვიანგარიშოთ საფასადე ზედაპირიდან გართობულად 14-39 დადგენილების 29 მუხლის გათვალისწინებით

56°

19,93

0,94

10,00

1,18

14,31

12,21

11,62

0,33

3,25

9,33

8,79

8,01

26,43

+48,30

ფორმატი A-3	თბილისი 2024წ.	ფაილის სახელი
	დაკვეთა №	

შენობა ნაგებობის ფუნქცია:

მრავალბინიანი საცხოვრებელი სახლი

გეგმა +48,30 ნიშნულზე მ 1:100

ტექ მაჩვენებლები

პირობითი ნიშნები:

- ნაკვეთის საზღვარი
- ჭრილის ხაზი
- არქიტექტურული ნიშნული

დამკვეთი : შპს ომან ჯგუფი

მის : ქალაქი თბილისი , გურამიშვილის გამზირსა და ხევისუბნის ქ. N2-4 -ის მიმდებარედ (ნაკვ.16/013)
ს/კ 01.12.08.016.049

თარიღი		
კორექტირება		
№	კორექტირება	თარიღი
1		
2		
3		
4		
5		
6		

საპროექტო ორგანიზაცია

თანამდებობა	გვარი	ხელმოწერა
არქიტექტორი	დ.ომანაძე	
შემსრულა	დ.ომანაძე	

საპროექტო ლოგო	მისამართი
	ქ. თბილისი ცდაღიანის 90

თარიღი	25.01.2024	
სტადია	ფორმატი	ფურცლების
პროექტი	A-3	A-000

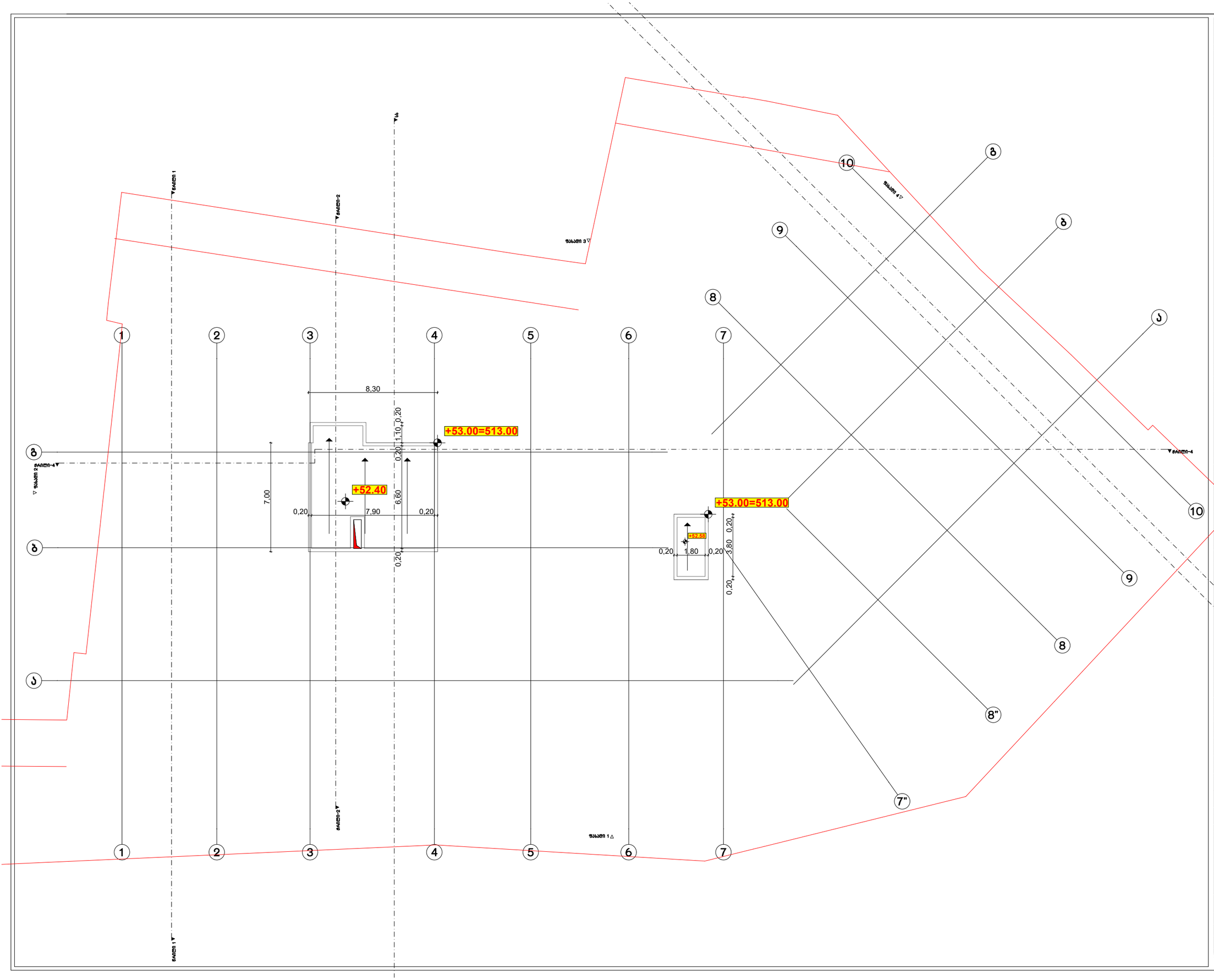

ფორმატი A-3	თბილისი 2024წ.	ფაილის სახელი
	დაკვეთა №	

შენობა ნაგებობის დასახელება:

მრავალბინიანი საცხოვრებელი სახლი

სახურავის გეგმა მ 1:100

ტექ მაჩვენებლები

პირობითი ნიშნები:

ნაკვეთის საზღვარი

ჭრილის ხაზი

არქიტექტურული ნიშნული

დამკვეთი : შპს ომან ჯგუფი

მის : ქალაქი თბილისი , გურამიშვილის გამზირსა და ხევისუბნის ქ. N2-4 -ის მიმდებარედ (ნაკვ.16/013)
ს/კ 01.12.08.016.049

თარიღი		
კორექტირება		
№	კორექტირება	თარიღი
1		
2		
3		
4		
5		
6		

საპროექტო ორგანიზაცია

თანამდებობა	გვარი	ხელმოწერა
არქიტექტორი	დ.ომანაძე	
შემსრულა	დ.ომანაძე	

საპროექტო ლოგო	მისამართი
	ქ. თბილისი ცდაღიანის 90

თარიღი	25.01.2024	
სტადია	ფორმატი	ფურცლების
პროექტი	A-3	A-000

შენობა-ნაგებობის უსაფრთხოების წესებთან შესაბამისობის ანალიზი

გამოყენებული წესები - **„შენობა-ნაგებობის უსაფრთხოების წესები“**

ჩამოთვალეთ შენობის დაკავებულებები და აღწერეთ თითოეული გამოყენება
საცხოვრებელი ჯგუფი სც-2 - საცხოვრებელი ბინები +5.40 - +45.00 ნიშნულებზე;
სავაჭრო ჯგუფი სვ - სავაჭრო-კომერციული ფართები +0.10 ნიშნულზე;
საქმიანი ჯგუფი სქ - საოფისე ფართები +5.40 ნიშნულზე, პერსონალის ოთახი +2.30 ნიშნულზე;
მცირე საფრთხის შემცველი სასაწყობო ჯგუფი სწ-2 - შემოზღუდული ავტოსადგომი -2.85 – 6.35 ნიშნულებზე;
დამხმარე და სხვადასხვა დანიშნულების ჯგუფი დს - ტუმბოსა და ავზის სათავსი -6.35 ნიშნულზე.

კონსტრუქციის ტიპი:	I-A

დასაშვები სიმაღლე მიწის დონის ზემოთ ცხრილი 503-ის მიხედვით:	შეუზღუდავი
საპროექტო შენობის სიმაღლე მიწის დონის ზემოთ:	57.70 მეტრი

შენიშვნა: 1) 202 ქვეთავის მიხედვით, შენობის სიმაღლე განისაზღვრება, როგორც შვეული დაშორება მიწის დონიდან სახურავის ყველაზე მაღალი ზედაპირის საშუალო სიმაღლემდე. შენობის სიმაღლის განსაზღვრისას არ იანგარიშება პარაპეტების სიმაღლე. მიწის დონე ითვლება შენობასა და მიწის ნაკვეთის საზღვარს შორის 1,8 მ-მდე ფარგლებში მოქცეული ფართობის ყველაზე დაბალი ნიშნულების მიხედვით. სადაც მოპირკეთებული ზედაპირის დონე გარე კედლებიდან დამრეცად მიდის, ათვლის დონე განსაზღვრულია შენობასა და მიწის ნაკვეთის საზღვარს შორის მოქცეული ფართობის ყველაზე დაბალი ნიშნულების მიხედვით.

2) მიწის დონე საკონტროლო სიბრტყეა, რომელიც შენობის გარე კედლების გასწვრივ არსებული მიწის დონეების საშუალო დონეა.

სართულიანობის შეზღუდვები ცხრილი 503-ის მიხედვით:		
დაკავებულობის ჯგუფი	**დასაშვები სართულიანობა მიწის დონის ზემოთ**	**შემოთავაზებული სართულიანობა მიწის დონის ზემოთ**
საცხოვრებელი ჯგუფი სც-2	შეუზღუდავი	7 (II-XIV სართულები)
სავაჭრო ჯგუფი სვ	შეუზღუდავი	1 (I სართული)
საქმიანი ჯგუფი	შეუზღუდავი	1[2] (I სართული)
მცირე საფრთხის შემცველი სასაწყობო ჯგუფი სწ-2 [1]	შეუზღუდავი	1 (მიწისპირა სართული) (მიწისქვეშა სართული)
დამხმარე და სხვადასხვა დანიშნულების ჯგუფი დს	შეუზღუდავი	მიწის დონის ქვედა სართული

შენიშვნა: 1) 202 ქვეთავის შესაბამისად, -2.85 ნიშნულზე მდებარე შემოზღუდული ავტოსადგომი მიჩნეულია მიწისპირა სართულად, რადგან მის თავზე მდებარე იატაკის მოპირკეთებული ზედაპირი მიწის მოპირკეთებული დონიდან 3.7 მეტრზე მაღლა მდებარეობს, ხოლო მისი საშუალო ამაღლება მიწის ზედაპირიდან 1.80 მეტრზე მეტია.

2) +2.30 ნიშნულზე მდებარე სქ ჯგუფის ფართობი წარმოადგენს 505.2 ქვეთავის შესაბამისად მოწყობილ ანტრესოლს და მიჩნეულია +0.10 ნიშნულზე მდებარე სვ ჯგუფის ფართობის ნაწილად.

ფართობის შეზღუდვები ცხრილი 503-ის მიხედვით:		
დაკავებულობის ჯგუფი	დასაშვები ფართობი (ცალკეულ სართულზე)	შემოთავაზებული ფართობი (ცალკეულ სართულზე)
საცხოვრებელი ჯგუფი სც-2	შეუზღუდავი	არ იზღუდება
სავაჭრო ჯგუფი სვ	შეუზღუდავი	არ იზღუდება
მცირე საფრთხის შემცველი სასაწყობო ჯგუფი სწ-2	შეუზღუდავი	არ იზღუდება
საქმიანი ჯგუფი	შეუზღუდავი	შეუზღუდავი
დამხმარე და სახვადასხვა დანიშნულების ჯგუფი დს	შეუზღუდავი	არ იზღუდება

შენიშვნა: 202 ქვეთავის მიხედვით, შენობის ფართობი განისაზღვრება, როგორც გარე კედლებს (ან გარე კედლებსა და ცეცხლმედეგ კედლებს) შორის მოქცეული ფართობი, გარდა საჰაერო შახტებისა და, სულ მცირე, სამი მხრიდან გარე კედლებით შემოზღუდული ეზოებისა. შენობის ფართობები, რომელთაც არ აკრავს კედლები, ითვლება შენობის ფართობად, თუ ის მოქცეულია სახურავის ან ზედა სართულის თარაზული ნაშვერის საზღვრებში.

გარე ღიობებისადმი მოთხოვნები ცხრილი 705.8 -ის მიხედვით							
გარე კედელი	ხანძარსაწინააღმდეგო მანძილი (მეტრი)	კედლის ღიობების ფართობი (კედლის %)					
		დასაშვები			გათვალისწინებული		
		დაცული	დაუცველი საშხეფებით	დაუცველი	დაცული	დაუცველი საშხეფებით	დაუცველი
1-10	9<	აუცილებელი არ არის	აუცილებელი არ არის	შეუზღუდავია			არ იზღუდება
10-1	9<	აუცილებელი არ არის	აუცილებელი არ არის	შეუზღუდავია			არ იზღუდება
a-g	1.5>X>1	15%	15%	დაუშვებელია			ღიობების გარეშე
g-b	1>X>0	დაუშვებელია	დაუშვებელია	დაუშვებელია			ღიობების გარეშე
b-a	3>X>1.5	25%	25%	10%			ღიობების გარეშე

შენიშვნა: 202 ქვეთავის შესაბამისად, ხანძარსაწინააღმდეგო მანძილი იზომება შენობის ფასადიდან ქვემოთ ჩამოთვლილთაგან ერთ-ერთამდე: 1. მიწის ნაკვეთის საზღვრის უახლოეს წერტილამდე; 2. ქუჩის, ჩიხის ან საზოგადოებრივი გზის შუახაზამდე; 3. მიწის ერთ ნაკვეთზე მდებარე ორ შენობას შორის წარმოსახვით ხაზამდე.
მანძილი უნდა გაიზომოს კედლის ზედაპირიდან მართი კუთხით.

გარე კედლის ცეცხლმედეგობისადმი მოთხოვნები ცხრილი 602 -ის და 705.8.5 ქვეთავის მიხედვით				
გარე კედელი	ხანძარსაწინააღმდეგო მანძილი (მეტრი)	ცეცხლმედეგობის ხარისხი (საათი)		
		მოთხოვნილი 602 ცხრილით	მოთხოვნილი 705.8 ქვეთავით	გათვალისწინებული
1-10	9<	0	1	1
10-1	9<	0	1	1
a-g -3.65 ნიშნული	1.5>X	2	1	2
a-g -2.85 ნიშნული	1.5>X	2	1	2
a-g +0.10 ნიშნული	1.5>X	2	1	2
a-g +5.40 - +45.00 ნიშნულები	1.5>X	1	1	1
g-a -3.65 ნიშნული	3>X>1	2	1	2
g-a -2.85 ნიშნული	3>X>1	2	1	2
g-a +0.10 ნიშნული	3>X>1	2	1	2
g-a +5.40 - +45.00 ნიშნულები	3>X>1	1	1	1

ხანძრისაგან დაცვის სისტემებისადმი მოთხოვნები							
დაკავებულობები /სივრცეები/ გასასვლელი საშუალებები	ავტო საშხეფი სისტემა	ალტერნატიული ავტომატური ცეცხლსაქრობი სისტემები	სახანძრო განგაშისა, კვამლ და ცეცხლ აღმომჩენი სისტემები	სახანძრო მილ დგარების სისტემები	კვამლის საკონტროლო სისტემები	ხელის ცეცხლ მაქრები	საავარიო განგაშის სისტემები
სც-2 ჯგუფი +5.40 - +45.00 ნიშნულები			კი (სახანძრო განგაშის ხელით სამართავი სისტემა); (დამკავებელთა შეტყობინების სისტემა); (მხედველობითი განგაშის მოწყობილობები); (კვამლზე მორეაგირე მაუწყებელი საძინებლებში)			კი	
სვ ჯგუფი +0.10 ნიშნული			კი (სახანძრო განგაშის ხელით სამართავი სისტემა); (დამკავებელთა შეტყობინების სისტემა); (მხედველობითი განგაშის მოწყობილობები); (კვამლაღმომჩენები)			კი	
სქ ჯგუფი +2.30 - +5.40 ნიშნულები			კი (სახანძრო განგაშის ხელით სამართავი სისტემა); (დამკავებელთა შეტყობინების სისტემა); (მხედველობითი განგაშის მოწყობილობები); (კვამლაღმომჩენები)			კი	

სწ-2 ჯგუფი -2.85 – 6.35 ნიშნულები	კი		კი (სახანძრო განგაშის ხელით სამართავი სისტემა); (დამკავებელთა შეტყობინების სისტემა); (მხედველობითი განგაშის მოწყობილობები);	კი		კი	
დს ჯგუფი	კი		კი (კვამლაღმომჩენები)			კი	
კიბის უჯრედი			კი (სახანძრო განგაშის ხელით სამართავი სისტემის კოლოფი, გასასვლელის გზა-კარებთან)	კი	კი (დაწნევის სისტემა)		
ლიფტი			კი (კვამლაღმომჩენები, თითოეული სართულის დონეზე ლიფტის შესასვლელთან და სამანქანე ოთახში).		კი (დაწნევის სისტემა)		
დერეფანი	კი		კი (სახანძრო განგაშის ხელით სამართავი სისტემის კოლოფი, გასასვლელის გზა-კარებთან) (კვამლაღმომჩენები)	კი	კი	კი	
სახანძრო ტუმბო და ავზი	კი (-6.35 ნიშნულზე)						

განიავებისადმი მოთხოვნები		
დაკავებულობები/სივრცეები/ გასასვლელი საშუალებები	ბუნებრივი განიავება	ხელოვნური განიავება
სც-2 ჯგუფი	კი	კი (ტუალეტის ოთახები)
სწ-2 ჯგუფი	კი	კი
სქ ჯგუფი	კი	კი (ტუალეტის ოთახები)
სვ ჯგუფი	კი	კი
დს ჯგუფი		კი

კიბის უჯრედი	კი	კი
ლიფტი		კი
დერეფანი		კი

თითოეული სართულიდან გასასვლელი საშუალება									
სართულები	დაკავებულობა და დაკავებულობის დატვირთვის ჯამური მაჩვენებელი	მოთხოვნილი გასასვლელების/გასასვლელთან მისადგომის რაოდენობა	გათვალისწინებული გასასვლელების/გასასვლელთან მისადგომის რაოდენობა და ტიპი	გასასვლელი საშუალებების სიგანე(მეტრი)					
				გზა-კიბეები		დერეფანი		გასასვლელის გზა-კარი	
				მოთხოვნილი	გათვალისწინებული	მოთხოვნილი	გათვალისწინებული	მოთხოვნილი	გათვალისწინებული
მიწის დონის ქვედა სართული	დს სწ-2 დ.დ = 63	2	2 (1 გზა-კიბე) (1 გზა-კარი)	1.2	1.2	1.2	1.28 მინ.	0.82	0.82
მიწისპირა სართული	დს დ.დ = 58	2	2 (გზა-კიბე)	1.2	1.7	1.2	-	0.82	0.82
I სართული	სვ სქ დ.დ = 352	2	9 (გზა-კარი)	1.2	-	1.2	1.6 მინ.	0.82	0.82
II სართული	სქ სც-2 დ.დ =66	2	2 (გზა-კიბე)	1.2	1.2	1.2	1.6	0.82	0.82
II – XIV სართულები	სც-2 დ.დ =51	2	2 (გზა-კიბე)	1.2	1.2	1.2	1.6	0.82	0.82

შენიშვნა: 1) სქ ჯგუფის დაკავებულობებს ინდივიდუალურად ემსახურება თითო ტუალეტი. 1602.2 ქვეთავის მე-2 გამონაკლისის მიხედვით, ცალ-ცალკე მოწყობილობები თითოეული სქესისათვის გათვალისწინებულ არაა, რადგან თითოეული ფართის დაკავებულობის საერთო დატვირთვა, როგორც თანამშრომლების, ისე კლიენტების გათვალისწინებით, 15 ან 15-ზე ნაკლებია.

2) 1602.2 ქვეთავის მე-3 გამონაკლისის შესაბამისად, სადაც სვ ჯგუფის დაკავებულობის დატვირთვა 50-ზე ნაკლებია, ცალ-ცალკე მოწყობილობები თითოეული სქესისათვის გათვალისწინებული არაა.

წყალსადენი სისტემის ფიქსირებული მოწყობილობების რაოდენობა ცხრილი 1602.1-ის მიხედვით											
სართულები	საცხოვრებელი ერთეულები/ დაკავებულობის დატვირთვა სართულზე	ფიქსირებული მოწყობილობები (ცალი)									
		უნიტაზი		ტუალეტის ხელსაბანები		აბაზანა/შხაპი		სამზარეულოს/ სამომსახურო ნიჟარა		ავტომატური სარეცხი მანქანის მისაერთებელი	
		იშვიათად	ხშირად	იშვიათად	ხშირად	იშვიათად	ხშირად	იშვიათად	ხშირად	იშვიათად	ხშირად
სც-2 ჯგუფი	192 საცხოვრებელი ერთეული	1 (თითო ერთეულზე)	1	1 (თითო ერთეულზე)	1	1 (თითო ერთეულზე)	1	1 (თითო ერთეულზე)	1	1 (თითო ერთეულზე)	1
სქ ჯგუფი [1]	დ.დ. 34	2	3	1	3			1	3		
სვ ჯგუფი [2]	დ.დ. 345	1	5	1	1	5	1	1	3	1	1

ՀԱՏԱԿԱԳԾԻ ՀԱՄԱՐ	Ա-3
ԹՈՒՂԹԻ ՉԱՓԱԾ	1:200
ԱՇԽԱՏԱՆՔԱՅԻՆ ՆԱԽԱԳԻԾ	
ՇԻՆԱՐԱՐԻ ԱՆՈՒՆ, ԱԶԳԱՆՈՒՆ	
ՀԱՍՑԵՈՒ ՀԱՍԱՐԱԿԱՑԻ ԱՆՈՒՆ	
ՀԱՍՑԵՈՒ ՀԱՍԱՐԱԿԱՑԻ ՀԱՍՑԵ	
ՀԱՍՑԵՈՒ ՀԱՍԱՐԱԿԱՑԻ ՀԵՌԱՀԱՍԱՐԱԿ

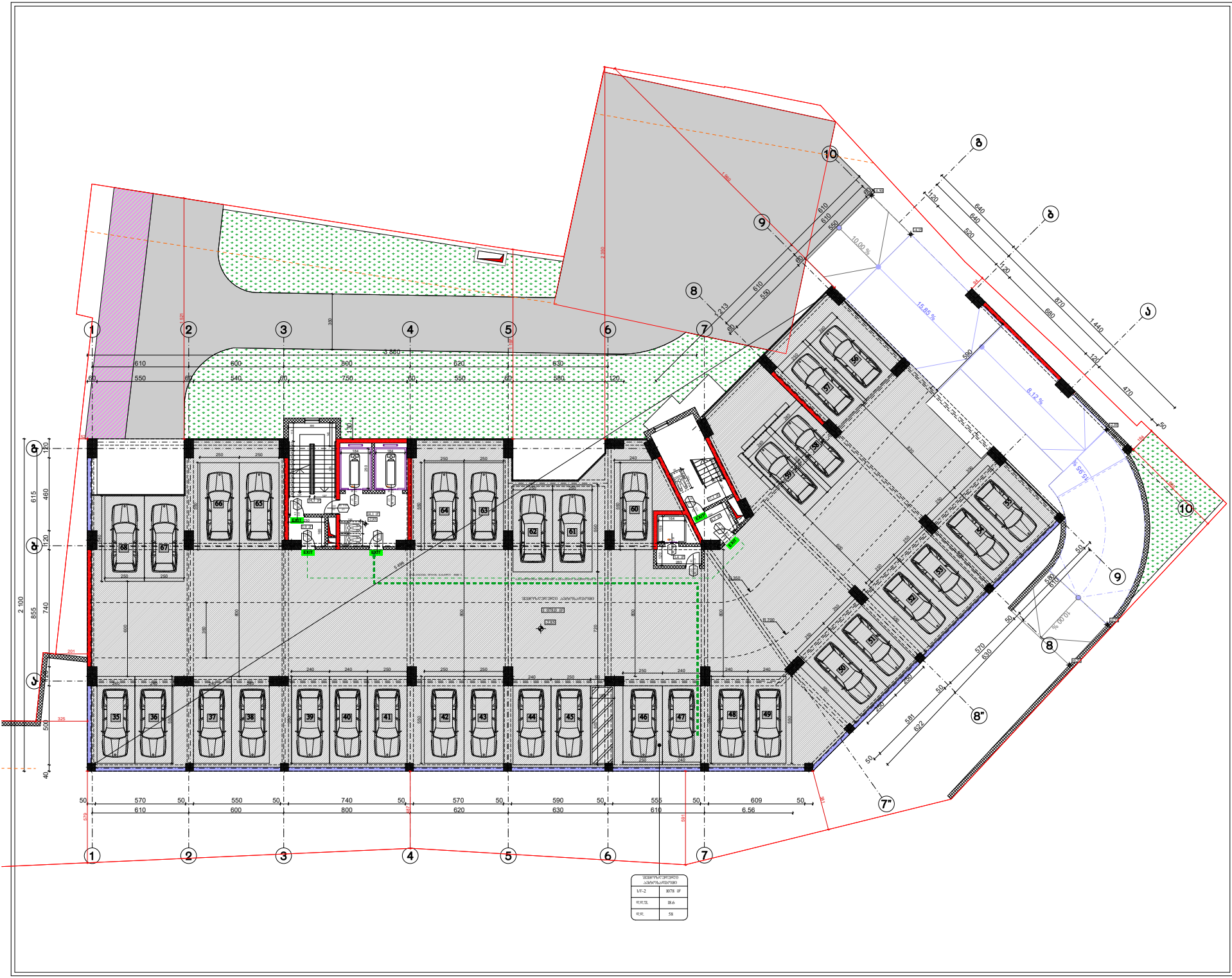

ფორმატი A-3	თებერვალი 2024 წ.	შაბლონის სახელი
	დაკვეთა №	

შენობა ნაგებობის შუნძცია:

მრავალბინიანი საცხოვრებელი სახლი

დაკავებულობის და გასასვლელი საშუალებების ბეჭმა -2.85 ნიშნულზე

საკადასტრო საზღვარი

346 ხანძარსაწინააღმდეგო მანძილი

ქარის მაპასხისშასლი სიმაღლე (სმ)

ხანძარსაწინააღმდეგო ქარის ნიშნულია

ქარის მაპასხისშასლი სიმაღლე (სმ)

დაკავებულობის ზონები	სართ. ბრტყ "Ა" ფრაგ	სივრცის დასახელება
	სრს-2	57.3 მ²
	ჯამ	18.6
	ჯამ.	3

დაკავებულობის ზონები

ხელმისაწვდომი სართული

დაკავებულობის ფარგლებში

მანძილი

დაკავებულობის ფარგლებში

გასასვლელთან მისაყვანი მაქსიმალური სასალი მანძილი

გასასვლელის აღნიშვნელი განათებული ნიშანი

დაკავებულობის ჯგუფების აღნიშვნები

დაკავებულობის ზონები	დაკავებულობის ზონების აღნიშვნა	შეღების კოდი
საცხოვრებელი ზონები (ცე)		RGB (220,185,0)
სახაროსო ზონები (ს/ო)		RGB (136,135,134)
დამხმარე ზონები (ზს)		RGB (57,57,56)
საპარო ზონები (ს/ე)		RGB (255,0,0)
სამსახურ ზონები (ს/ე)		RGB (79,12,187)

დაკავებულობის ჩატვირთვა სართულზე - 58

დამკვეთი: შპს "ომან ჯაუში"

ქ.თბილისი, ბურამიშვილის გამზირსა და ხვიშიაშვილის ქ.№2-4-ის მიმდებარედ (ნაკვ. 16/013) ს/კ 01.12.08.016.049

საპროექტო ორგანიზაცია

თანამდებობა	გვარი	ხელმოწერა
დირექტორი		
არქიტექტორი	დ.ომანაძე	
შესრულა	დ.ომანაძე	

საპროექტო ლიტერა	მისამართი

თარიღი	09.02.2024	მ 1:200
სტადია	ფორმატი	შეფრცლები
პროექტი	A-3	A-000

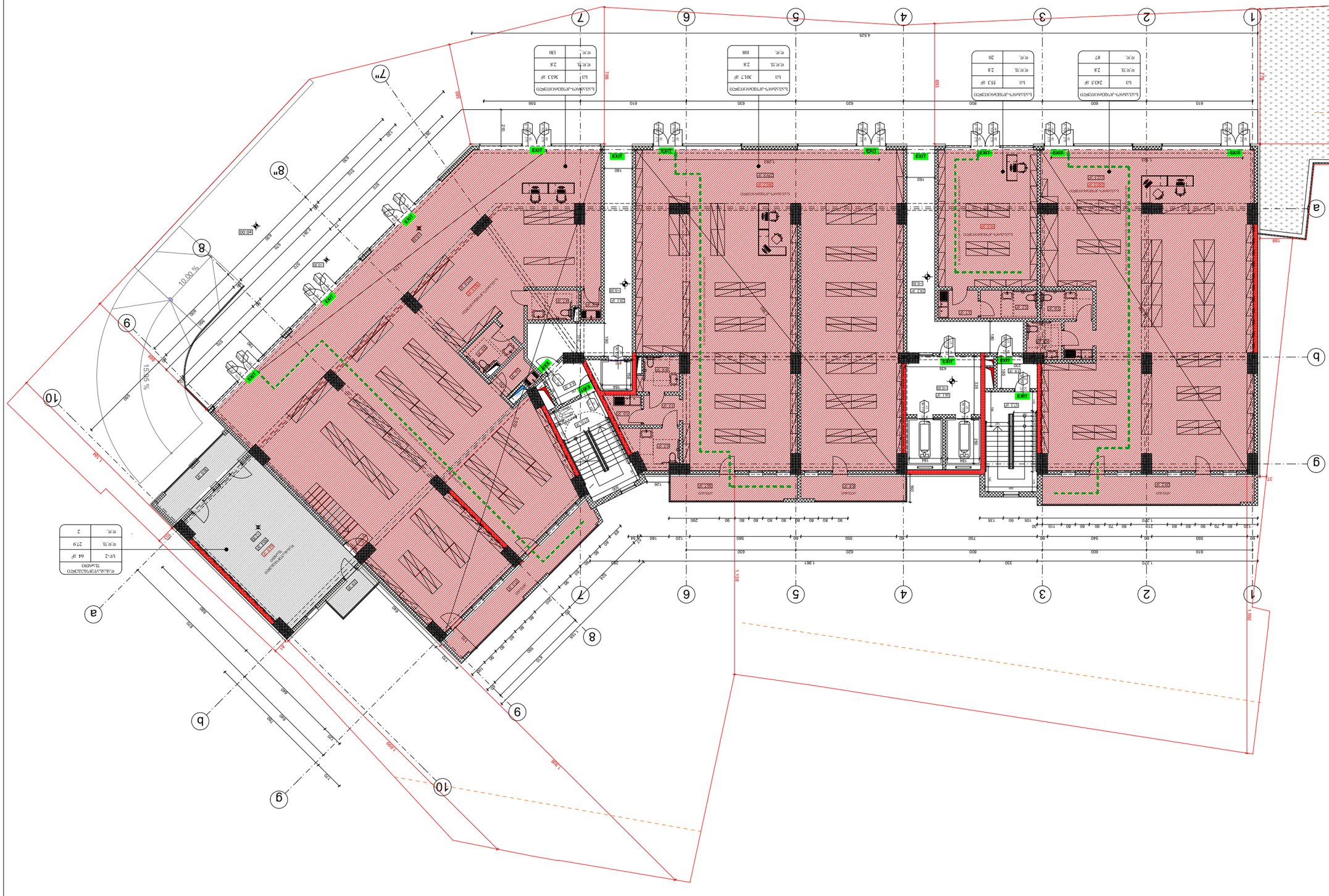
1
2
3
4
5
6
7
8
9
10
a
b
EXIT
10.00 %
15.25 %
1.568
1.550
1.538
1.961
1.270
4.525
748
693
126
188
91
347
1.500
1.506
1.500
1.500
1.500

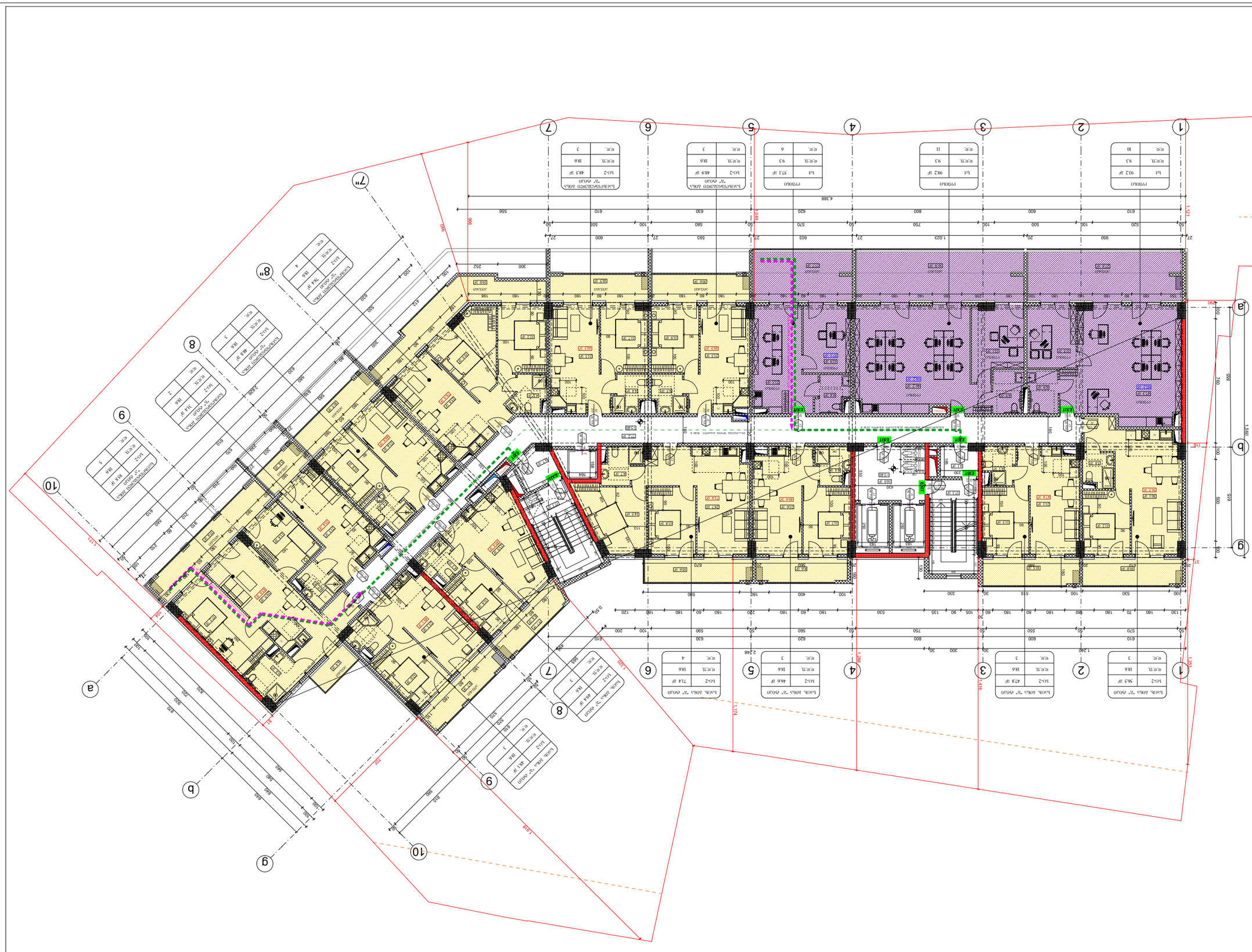

ვერტიკალური ჰორიზონტალური ელემენტების ხანძარსაწინააღმდეგო დაცულობის ზღვრული ჯგუფი	ტესტირების ჩატარების ადგილი
ხანძარსაწინააღმდეგო დაცულობის ელემენტების დასახელება	ხანძარსაწინააღმდეგო დაცულობის ელემენტების ტესტირების ადგილი
ცეცხლგამძლე ტიხრები (EI 60)	
ცეცხლგამძლე ჭერი (REI 60)	
ცეცხლგამძლე ტიხრები (EI 30)	
ცეცხლგამძლე ჭერი (REI 30)	
ცეცხლგამძლე ტიხრები (EI 15)	
ცეცხლგამძლე ჭერი (REI 15)	
ცეცხლგამძლე ტიხრები (EI 45)	
ცეცხლგამძლე ჭერი (REI 45)	
ცეცხლგამძლე ტიხრები (EI 90)	
ცეცხლგამძლე ჭერი (REI 90)	
ცეცხლგამძლე ტიხრები (EI 120)	
ცეცხლგამძლე ჭერი (REI 120)	
ცეცხლგამძლე ტიხრები (EI 180)	
ცეცხლგამძლე ჭერი (REI 180)	
ცეცხლგამძლე ტიხრები (EI 240)	
ცეცხლგამძლე ჭერი (REI 240)	

ცეცხლგამძლე ტიხრების და ჭერების ტესტირების ადგილების სქემა +5.40 მარკის ნიშნულზე

- ცეცხლგამძლე ტიხრების ადგილი
- ცეცხლგამძლე ჭერების ადგილი

346 ხანძარსაწინააღმდეგო ავზების ადგილი

ხანძარსაწინააღმდეგო სისტემის სათავსო (ჰა)

90 ∨ 0 ∨ 270 ხანძრის გამჩენების ადგილი
235 ∠2 ხანძრის წინააღმდეგობის ადგილი

ხანძარსაწინააღმდეგო სისტემის სათავსოს სართული (ჰა)

ხანძრის ჩაქრობის ონკანი ჭ 20	3

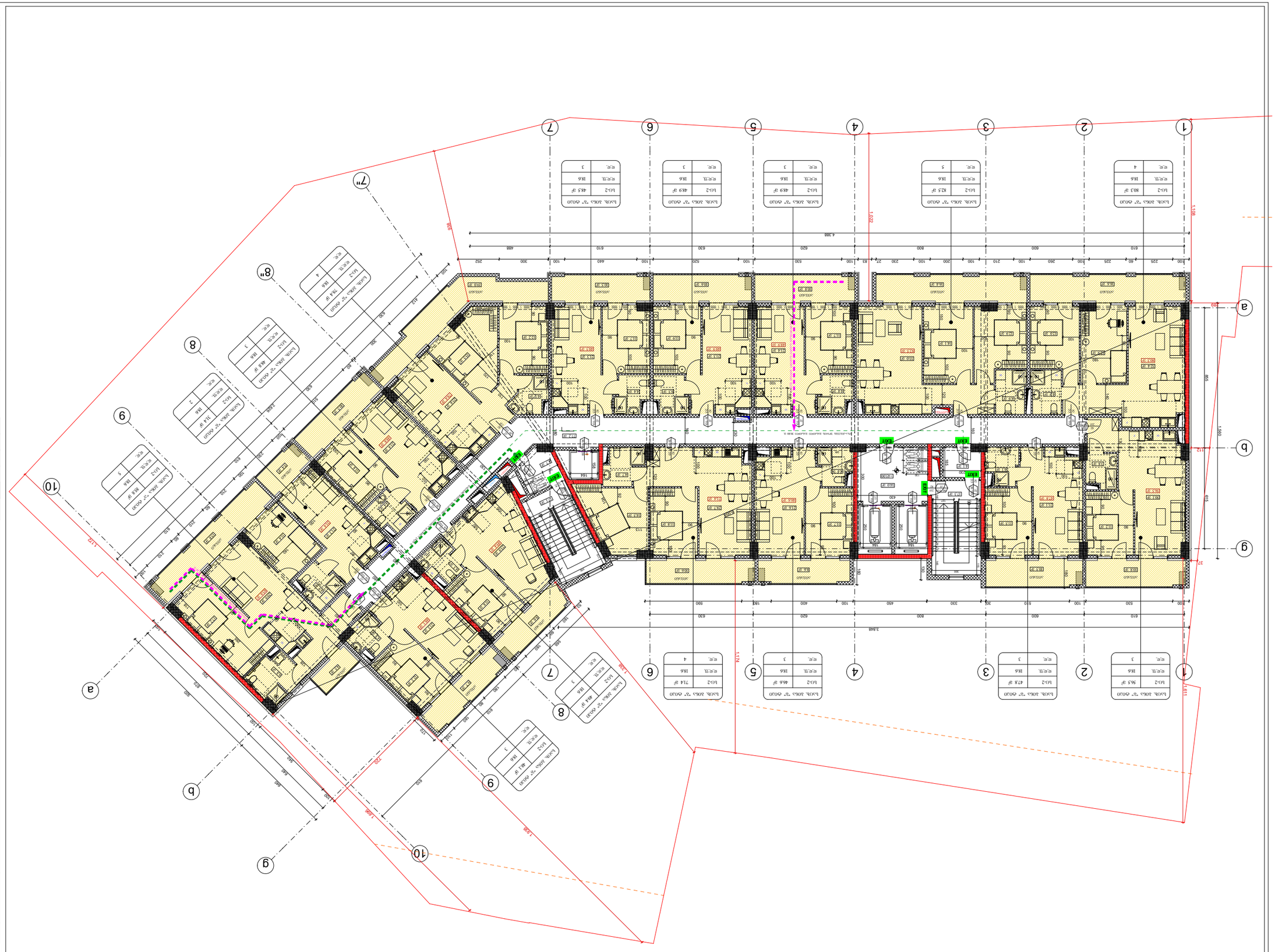
1
2
3
4
5
6
7
8
9
10
a
b
g
7п
8п
9п
EXIT
EXIT
EXIT

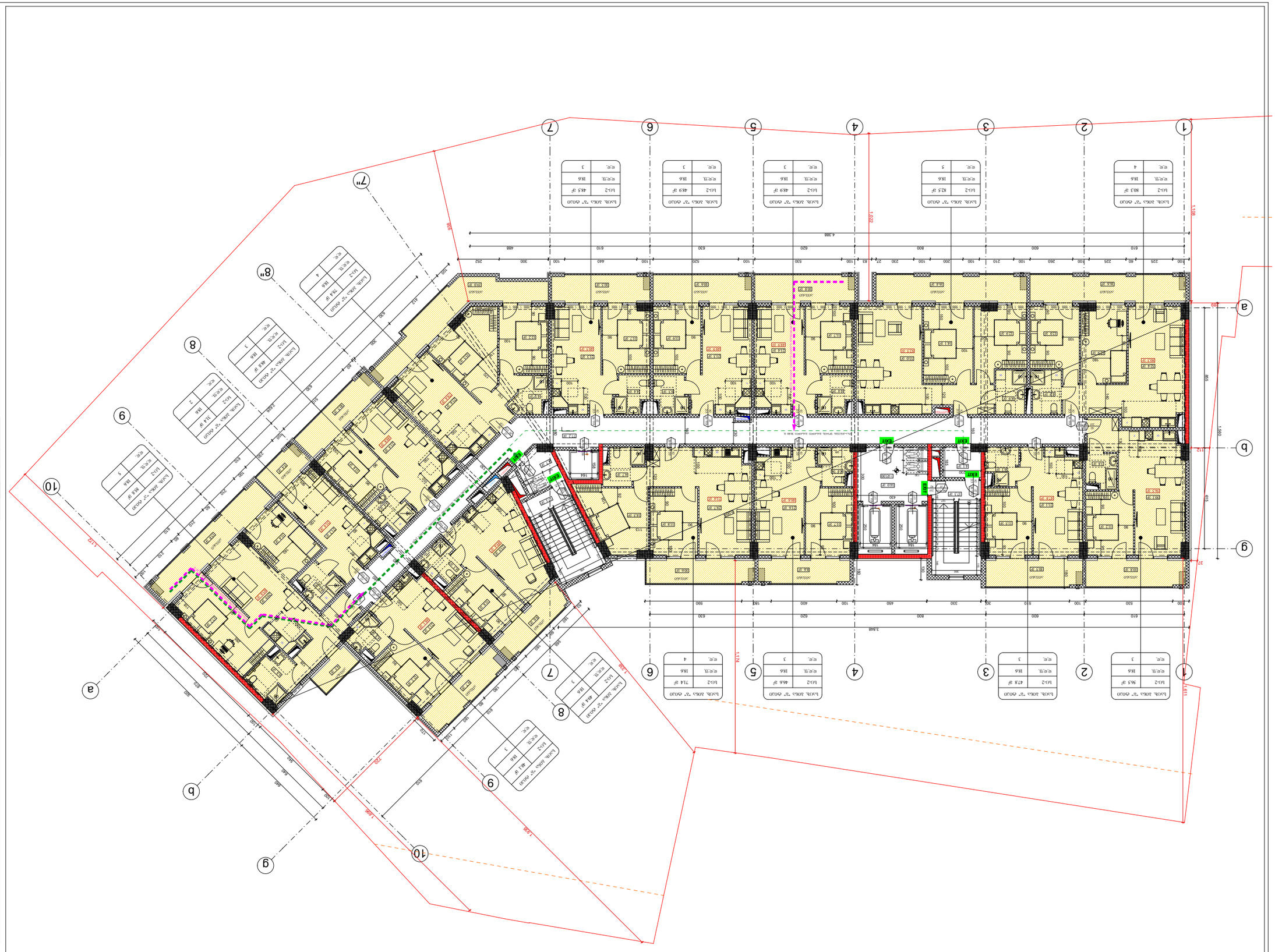

ծրագրի փուլ	Ա-3
գծագրության անվանում	ընդհանուր տվյալներ
գծագրության համար	09.02.2024
մասշտաբ	1:200

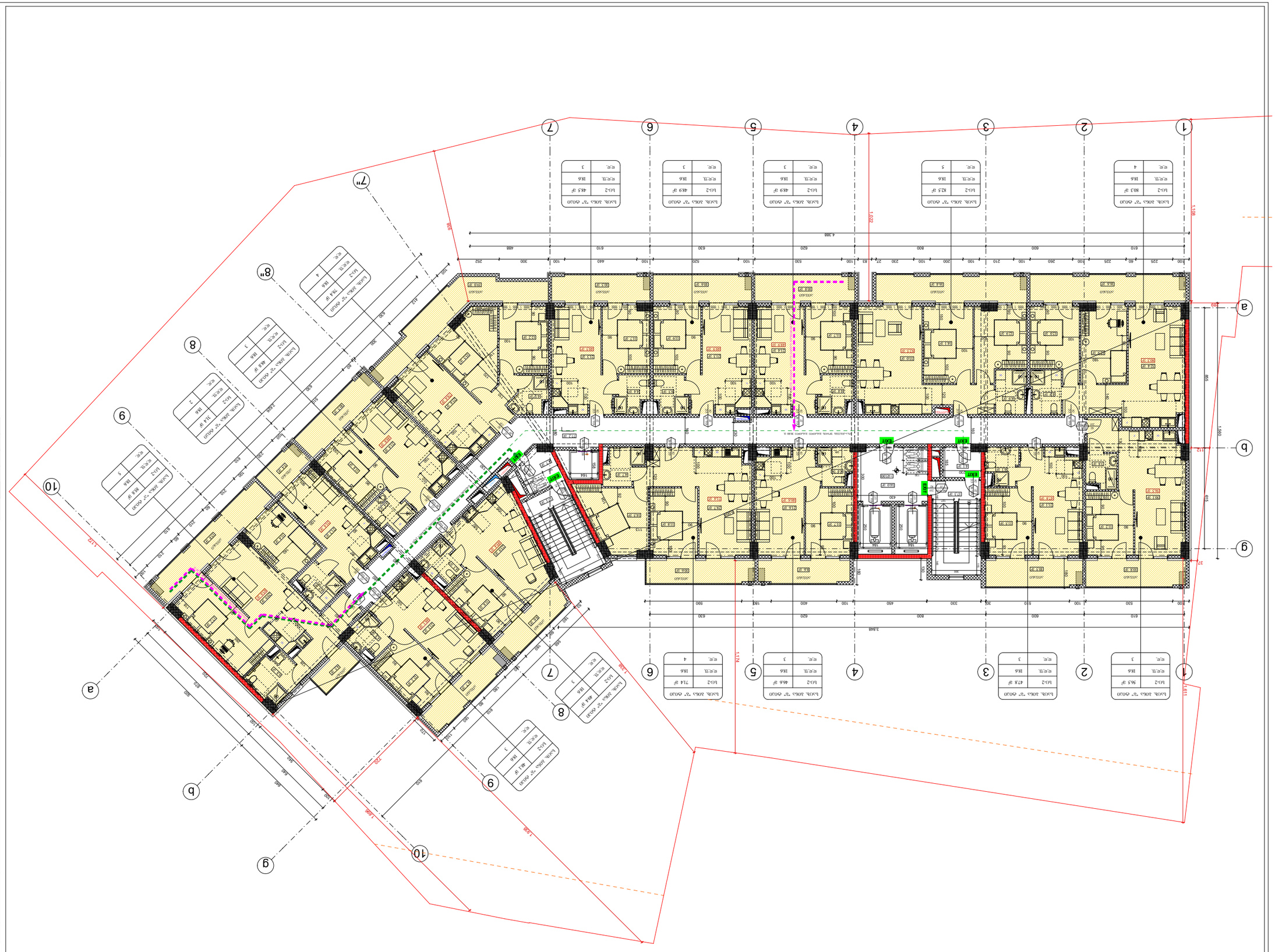

Об'єкт	А-000
Будівництво	Змінювальний
Стадія	А-3
Опалення	09.02.2024
	1:200

Власник земельної ділянки	Змінювальний	Змінювальний
Земельна ділянка	Змінювальний	Змінювальний
Площа ділянки (Sд)	RGB (220,185,0)	
Площа забудови (Sз)	RGB (136,135,134)	
Площа озеленення (Sоз)	RGB (57,57,56)	
Площа благоустрою (Sб)	RGB (255,0,0)	
Площа твердого покриття (Sтп)	RGB (79,12,187)	

Експлікація приміщень житлових секцій - 51

Житловий будинок "Затишний"

Адреса: вул. Дмитра Яворницького, буд. 2, с. Вільне Запорізької області

(Буд. 16/013)

Б/З 01.12.08.016.049

Експлікація приміщень (технологічна частина)

Поверх	Квартира "1" однокімнатна	Квартира "2" однокімнатна	Квартира "3" однокімнатна	Квартира "4" однокімнатна	Квартира "5" однокімнатна
1	1кім-2	1кім-2	1кім-2	1кім-2	1кім-2
	48,5 м²	30,3 м²	42,5 м²	48,9 м²	46,6 м²
	18,6	18,6	18,6	18,6	18,6
	4	5	3	3	3
2	1кім-2	1кім-2	1кім-2	1кім-2	1кім-2
	47,8 м²	42,5 м²	46,6 м²	48,9 м²	46,6 м²
	18,6	18,6	18,6	18,6	18,6
	3	5	3	3	3
3	1кім-2	1кім-2	1кім-2	1кім-2	1кім-2
	46,6 м²	42,5 м²	46,6 м²	48,9 м²	46,6 м²
	18,6	18,6	18,6	18,6	18,6
	3	5	3	3	3
4	1кім-2	1кім-2	1кім-2	1кім-2	1кім-2
	46,6 м²	42,5 м²	46,6 м²	48,9 м²	46,6 м²
	18,6	18,6	18,6	18,6	18,6
	3	5	3	3	3
5	1кім-2	1кім-2	1кім-2	1кім-2	1кім-2
	46,6 м²	42,5 м²	46,6 м²	48,9 м²	46,6 м²
	18,6	18,6	18,6	18,6	18,6
	3	5	3	3	3
6	1кім-2	1кім-2	1кім-2	1кім-2	1кім-2
	46,6 м²	42,5 м²	46,6 м²	48,9 м²	46,6 м²
	18,6	18,6	18,6	18,6	18,6
	3	5	3	3	3
7	1кім-2	1кім-2	1кім-2	1кім-2	1кім-2
	48,5 м²	30,3 м²	42,5 м²	48,9 м²	46,6 м²
	18,6	18,6	18,6	18,6	18,6
	3	4	3	3	3
8	1кім-2	1кім-2	1кім-2	1кім-2	1кім-2
	48,5 м²	30,3 м²	42,5 м²	48,9 м²	46,6 м²
	18,6	18,6	18,6	18,6	18,6
	3	4	3	3	3
9	1кім-2	1кім-2	1кім-2	1кім-2	1кім-2
	48,5 м²	30,3 м²	42,5 м²	48,9 м²	46,6 м²
	18,6	18,6	18,6	18,6	18,6
	3	4	3	3	3
10	1кім-2	1кім-2	1кім-2	1кім-2	1кім-2
	48,5 м²	30,3 м²	42,5 м²	48,9 м²	46,6 м²
	18,6	18,6	18,6	18,6	18,6
	3	4	3	3	3

Експлікація приміщень (технологічна частина)

Найменування приміщення	Площа, м²	Примітки
Однокімнатна квартира "1"	1кім-2	
	48,5 м²	
	18,6	
	3	
Однокімнатна квартира "2"	1кім-2	
	30,3 м²	
	18,6	
	4	
Однокімнатна квартира "3"	1кім-2	
	42,5 м²	
	18,6	
	5	
Однокімнатна квартира "4"	1кім-2	
	48,9 м²	
	18,6	
	3	
Однокімнатна квартира "5"	1кім-2	
	46,6 м²	
	18,6	
	3	

Експлікація приміщень житлових секцій

Найменування приміщення	Площа, м²	Примітки
Однокімнатна квартира "1"	1кім-2	
	48,5 м²	
	18,6	
	3	
Однокімнатна квартира "2"	1кім-2	
	30,3 м²	
	18,6	
	4	
Однокімнатна квартира "3"	1кім-2	
	42,5 м²	
	18,6	
	5	
Однокімнатна квартира "4"	1кім-2	
	48,9 м²	
	18,6	
	3	
Однокімнатна квартира "5"	1кім-2	
	46,6 м²	
	18,6	
	3	
Однокімнатна квартира "6"	1кім-2	
	48,5 м²	
	18,6	
	3	
Однокімнатна квартира "7"	1кім-2	
	48,5 м²	
	18,6	
	4	
Однокімнатна квартира "8"	1кім-2	
	48,5 м²	
	18,6	
	3	
Однокімнатна квартира "9"	1кім-2	
	48,5 м²	
	18,6	
	4	
Однокімнатна квартира "10"	1кім-2	
	48,5 м²	
	18,6	
	3	

Експлікація приміщень житлових секцій

Найменування приміщення	Площа, м²	Примітки
Однокімнатна квартира "1"	1кім-2	
	48,5 м²	
	18,6	
	3	
Однокімнатна квартира "2"	1кім-2	
	30,3 м²	
	18,6	
	4	
Однокімнатна квартира "3"	1кім-2	
	42,5 м²	
	18,6	
	5	
Однокімнатна квартира "4"	1кім-2	
	48,9 м²	
	18,6	
	3	
Однокімнатна квартира "5"	1кім-2	
	46,6 м²	
	18,6	
	3	

Експлікація приміщень житлових секцій

Найменування приміщення	Площа, м²	Примітки
Однокімнатна квартира "1"	1кім-2	
	48,5 м²	
	18,6	
	3	
Однокімнатна квартира "2"	1кім-2	
	30,3 м²	
	18,6	
	4	
Однокімнатна квартира "3"	1кім-2	
	42,5 м²	
	18,6	
	5	
Однокімнатна квартира "4"	1кім-2	
	48,9 м²	
	18,6	
	3	
Однокімнатна квартира "5"	1кім-2	
	46,6 м²	
	18,6	
	3	
Однокімнатна квартира "6"	1кім-2	
	48,5 м²	
	18,6	
	3	
Однокімнатна квартира "7"	1кім-2	
	48,5 м²	
	18,6	
	4	
Однокімнатна квартира "8"	1кім-2	
	48,5 м²	
	18,6	
	3	
Однокімнатна квартира "9"	1кім-2	
	48,5 м²	
	18,6	
	4	
Однокімнатна квартира "10"	1кім-2	
	48,5 м²	
	18,6	
	3	

Експлікація приміщень (технологічна частина)

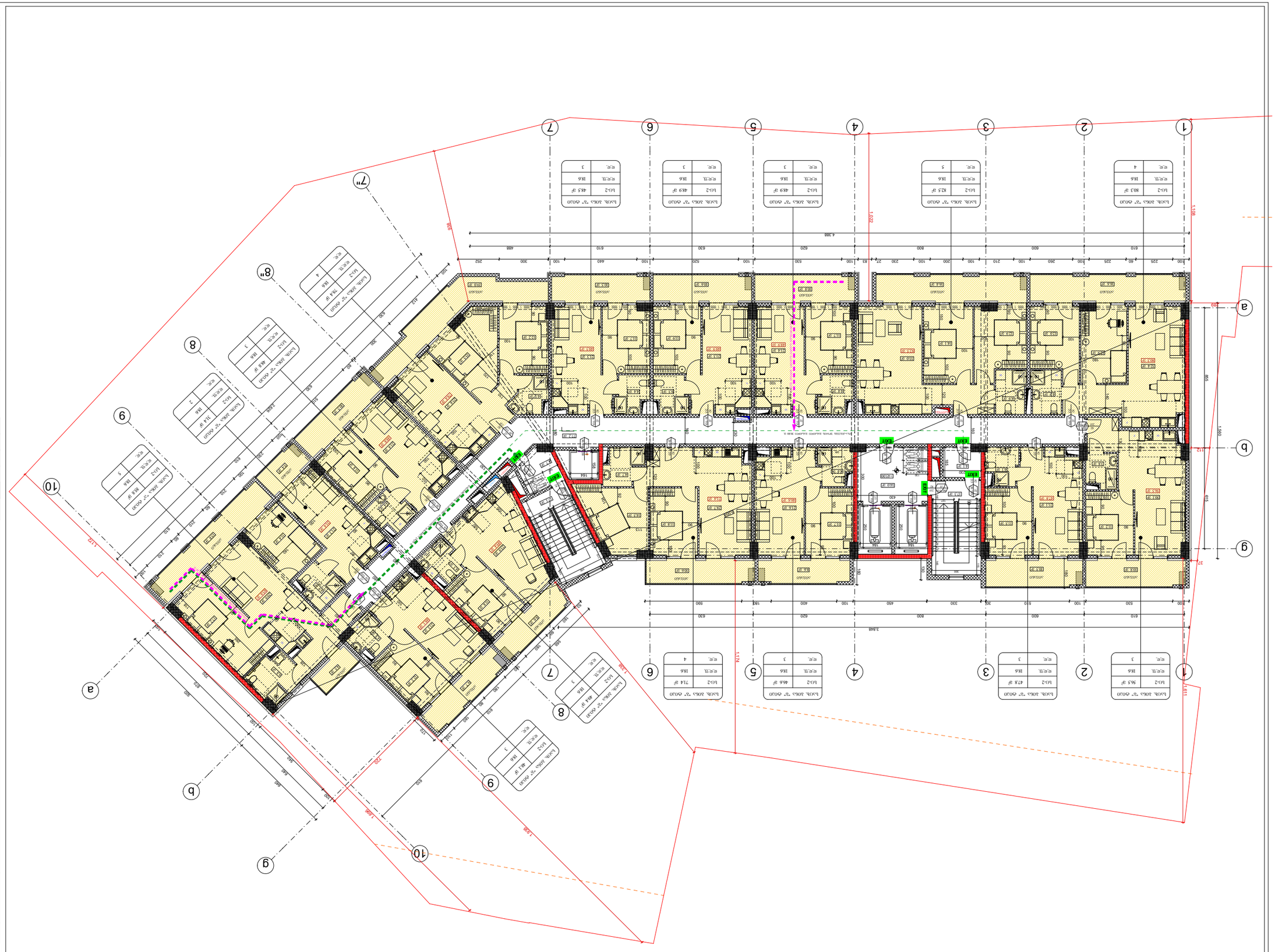

ზომა A-3	შეკვეთა №:
შეკვეთის 2024 წ.	

შპს „ქალაქ ბათუმის მერიის ქონების მართვის სააგენტო"

ბათუმის მუნიციპალიტეტის საკუთრებაში არსებული ნაკვეთის №5 (ს/კ 05.23.16.013) ბ/ე 01.12.08.016.049 ფარგლებში ბინათმშენებლობის პროექტის ავტორი

ქ.ბათუმის, ზღვისპირეთის II ნაკვეთი №2-ის ბინათმშენებლობის პროექტი

ქალაქ ბათუმის მერიის ქონების მართვის სააგენტოს ბინათმშენებლობის პროექტის განთავსება ნაკვეთზე

ქალაქ ბათუმის მერიის ქონების მართვის სააგენტოს ბინათმშენებლობის პროექტის განთავსება ნაკვეთზე +18,60 ნიშნულის პირობებში

ნაკვეთის საზღვარი

346 ნაკვეთის საზღვრიდან დაშორება

ქალაქ ბათუმის ზღვისპირეთის II ნაკვეთი №2-ის ბინათმშენებლობის პროექტის ავტორი

235 90 0 ᵛ/ᵀ/ᵀ ქალაქ ბათუმის ზღვისპირეთის II ნაკვეთი №2-ის ბინათმშენებლობის პროექტის ავტორი

ბლოკის აღნიშვნა	ბინების რაოდენობა	ბინის ფართი
ბლ-2	304	18.6
ბლ-2	473	18.6
ბლ-2	463	18.6
ბლ-2	489	18.6
ბლ-2	714	18.6

ბლოკის ავტორიზაციის ნომერი

ბლოკის აღნიშვნა	სართული	ბინის ნომერი
ბლ-2	2	3
ბლ-2	3	3
ბლ-2	4	3
ბლ-2	5	3
ბლ-2	6	3

ბლოკის ავტორიზაციის ნომერი

ბლოკის აღნიშვნა	სართული	ბინის ნომერი
ბლ-2	2	4
ბლ-2	3	4
ბლ-2	4	4
ბლ-2	5	4
ბლ-2	6	4

ბლოკის ავტორიზაციის ნომერი

ბლოკის აღნიშვნა	სართული	ბინის ნომერი
ბლ-2	2	5
ბლ-2	3	5
ბლ-2	4	5
ბლ-2	5	5
ბლ-2	6	5

ბლოკის ავტორიზაციის ნომერი

ბლოკის აღნიშვნა	სართული	ბინის ნომერი
ბლ-2	2	1
ბლ-2	3	1
ბლ-2	4	1
ბლ-2	5	1
ბლ-2	6	1

ბლოკის ავტორიზაციის ნომერი

ბლოკის აღნიშვნა	სართული	ბინის ნომერი
ბლ-2	2	2
ბლ-2	3	2
ბლ-2	4	2
ბლ-2	5	2
ბლ-2	6	2

ბლოკის ავტორიზაციის ნომერი

ბლოკის აღნიშვნა	სართული	ბინის ნომერი
ბლ-2	2	6
ბლ-2	3	6
ბლ-2	4	6
ბლ-2	5	6
ბლ-2	6	6

ბლოკის ავტორიზაციის ნომერი

ბლოკის აღნიშვნა	სართული	ბინის ნომერი
ბლ-2	2	7
ბლ-2	3	7
ბლ-2	4	7
ბლ-2	5	7
ბლ-2	6	7

ბლოკის ავტორიზაციის ნომერი

ბლოკის აღნიშვნა	სართული	ბინის ნომერი
ბლ-2	2	8
ბლ-2	3	8
ბლ-2	4	8
ბლ-2	5	8
ბლ-2	6	8

ბლოკის ავტორიზაციის ნომერი

ბლოკის აღნიშვნა	სართული	ბინის ნომერი
ბლ-2	2	9
ბლ-2	3	9
ბლ-2	4	9
ბლ-2	5	9
ბლ-2	6	9

ბლოკის ავტორიზაციის ნომერი

ბლოკის აღნიშვნა	სართული	ბინის ნომერი
ბლ-2	2	10
ბლ-2	3	10
ბლ-2	4	10
ბლ-2	5	10
ბლ-2	6	10

ბლოკის ავტორიზაციის ნომერი

ბლოკის აღნიშვნა	სართული	ბინის ნომერი
ბლ-2	2	11
ბლ-2	3	11
ბლ-2	4	11
ბლ-2	5	11
ბლ-2	6	11

ბლოკის ავტორიზაციის ნომერი

ბლოკის აღნიშვნა	სართული	ბინის ნომერი
ბლ-2	2	12
ბლ-2	3	12
ბლ-2	4	12
ბლ-2	5	12
ბლ-2	6	12

ბლოკის ავტორიზაციის ნომერი

ბლოკის აღნიშვნა	სართული	ბინის ნომერი
ბლ-2	2	13
ბლ-2	3	13
ბლ-2	4	13
ბლ-2	5	13
ბლ-2	6	13

ბლოკის ავტორიზაციის ნომერი

ბლოკის აღნიშვნა	სართული	ბინის ნომერი
ბლ-2	2	14
ბლ-2	3	14
ბლ-2	4	14
ბლ-2	5	14
ბლ-2	6	14

ბლოკის ავტორიზაციის ნომერი

ბლოკის აღნიშვნა	სართული	ბინის ნომერი
ბლ-2	2	15
ბლ-2	3	15
ბლ-2	4	15
ბლ-2	5	15
ბლ-2	6	15

ბლოკის ავტორიზაციის ნომერი

ბლოკის აღნიშვნა	სართული	ბინის ნომერი
ბლ-2	2	16
ბლ-2	3	16
ბლ-2	4	16
ბლ-2	5	16
ბლ-2	6	16

ბლოკის ავტორიზაციის ნომერი

ბლოკის აღნიშვნა	სართული	ბინის ნომერი
ბლ-2	2	17
ბლ-2	3	17
ბლ-2	4	17
ბლ-2	5	17
ბლ-2	6	17

ბლოკის ავტორიზაციის ნომერი

ბლოკის აღნიშვნა	სართული	ბინის ნომერი
ბლ-2	2	18
ბლ-2	3	18
ბლ-2	4	18
ბლ-2	5	18
ბლ-2	6	18

ბლოკის ავტორიზაციის ნომერი

ბლოკის აღნიშვნა	სართული	ბინის ნომერი
ბლ-2	2	19
ბლ-2	3	19
ბლ-2	4	19
ბლ-2	5	19
ბლ-2	6	19

ბლოკის ავტორიზაციის ნომერი

ბლოკის აღნიშვნა	სართული	ბინის ნომერი
ბლ-2	2	20
ბლ-2	3	20
ბლ-2	4	20
ბლ-2	5	20
ბლ-2	6	20

ბლოკის ავტორიზაციის ნომერი

ბლოკის აღნიშვნა	სართული	ბინის ნომერი
ბლ-2	2	21
ბლ-2	3	21
ბლ-2	4	21
ბლ-2	5	21
ბლ-2	6	21

ბლოკის ავტორიზაციის ნომერი

ბლოკის აღნიშვნა	სართული	ბინის ნომერი
ბლ-2	2	22
ბლ-2	3	22
ბლ-2	4	22
ბლ-2	5	22
ბლ-2	6	22

ბლოკის ავტორიზაციის ნომერი

ბლოკის აღნიშვნა	სართული	ბინის ნომერი
ბლ-2	2	23
ბლ-2	3	23
ბლ-2	4	23
ბლ-2	5	23
ბლ-2	6	23

ბლოკის ავტორიზაციის ნომერი

ბლოკის აღნიშვნა	სართული	ბინის ნომერი
ბლ-2	2	24
ბლ-2	3	24
ბლ-2	4	24
ბლ-2	5	24
ბლ-2	6	24

ბლოკის ავტორიზაციის ნომერი

ბლოკის აღნიშვნა	სართული	ბინის ნომერი
ბლ-2	2	25
ბლ-2	3	25
ბლ-2	4	25
ბლ-2	5	25
ბლ-2	6	25

ბლოკის ავტორიზაციის ნომერი

ბლოკის აღნიშვნა	სართული	ბინის ნომერი
ბლ-2	2	26
ბლ-2	3	26
ბლ-2	4	26
ბლ-2	5	26
ბლ-2	6	26

ბლოკის ავტორიზაციის ნომერი

ბლოკის აღნიშვნა	სართული	ბინის ნომერი
ბლ-2	2	27
ბლ-2	3	27
ბლ-2	4	27
ბლ-2	5	27
ბლ-2	6	27

ბლოკის ავტორიზაციის ნომერი

ბლოკის აღნიშვნა	სართული	ბინის ნომერი
ბლ-2	2	28
ბლ-2	3	28
ბლ-2	4	28
ბლ-2	5	28
ბლ-2	6	28

ბლოკის ავტორიზაციის ნომერი

ბლოკის აღნიშვნა	სართული	ბინის ნომერი
ბლ-2	2	29
ბლ-2	3	29
ბლ-2	4	29
ბლ-2	5	29
ბლ-2	6	29

ბლოკის ავტორიზაციის ნომერი

ბლოკის აღნიშვნა	სართული	ბინის ნომერი
ბლ-2	2	30
ბლ-2	3	30
ბლ-2	4	30
ბლ-2	5	30
ბლ-2	6	30

ბლოკის ავტორიზაციის ნომერი

ბლოკის აღნიშვნა	სართული	ბინის ნომერი
ბლ-2	2	31
ბლ-2	3	31
ბლ-2	4	31
ბლ-2	5	31
ბლ-2	6	31

ბლოკის ავტორიზაციის ნომერი

ბლოკის აღნიშვნა	სართული	ბინის ნომერი
ბლ-2	2	32
ბლ-2	3	32
ბლ-2	4	32
ბლ-2	5	32
ბლ-2	6	32

ბლოკის ავტორიზაციის ნომერი

ბლოკის აღნიშვნა	სართული	ბინის ნომერი
ბლ-2	2	33
ბლ-2	3	33
ბლ-2	4	33
ბლ-2	5	33
ბლ-2	6	33

ბლოკის ავტორიზაციის ნომერი

ბლოკის აღნიშვნა	სართული	ბინის ნომერი
ბლ-2	2	34
ბლ-2	3	34
ბლ-2	4	34
ბლ-2	5	34
ბლ-2	6	34

ბლოკის ავტორიზაციის ნომერი

ბლოკის აღნიშვნა	სართული	ბინის ნომერი
ბლ-2	2	35
ბლ-2	3	35
ბლ-2	4	35
ბლ-2	5	35
ბლ-2	6	35

ბლოკის ავტორიზაციის ნომერი

ბლოკის აღნიშვნა	სართული	ბინის ნომერი
ბლ-2	2	36
ბლ-2	3	36
ბლ-2	4	36
ბლ-2	5	36
ბლ-2	6	36

ბლოკის ავტორიზაციის ნომერი

ბლოკის აღნიშვნა	სართული	ბინის ნომერი
ბლ-2	2	37
ბლ-2	3	37
ბლ-2	4	37
ბლ-2	5	37
ბლ-2	6	37

ბლოკის ავტორიზაციის ნომერი

ბლოკის აღნიშვნა	სართული	ბინის ნომერი
ბლ-2	2	38
ბლ-2	3	38
ბლ-2	4	38
ბლ-2	5	38
ბლ-2	6	38

ბლოკის ავტორიზაციის ნომერი

ბლოკის აღნიშვნა	სართული	ბინის ნომერი
ბლ-2	2	39
ბლ-2	3	39
ბლ-2	4	39
ბლ-2	5	39
ბლ-2	6	39

ბლოკის ავტორიზაციის ნომერი

ბლოკის აღნიშვნა	სართული	ბინის ნომერი
ბლ-2	2	40
ბლ-2	3	40
ბლ-2	4	40
ბლ-2	5	40
ბლ-2	6	40

ბლოკის ავტორიზაციის ნომერი

ბლოკის აღნიშვნა	სართული	ბინის ნომერი
ბლ-2	2	41
ბლ-2	3	41
ბლ-2	4	41
ბლ-2	5	41
ბლ-2	6	41

ბლოკის ავტორიზაციის ნომერი

ბლოკის აღნიშვნა	სართული	ბინის ნომერი
ბლ-2	2	42
ბლ-2	3	42
ბლ-2	4	42
ბლ-2	5	42
ბლ-2	6	42

ბლოკის ავტორიზაციის ნომერი

ბლოკის აღნიშვნა	სართული	ბინის ნომერი
ბლ-2	2	43
ბლ-2	3	43
ბლ-2	4	43
ბლ-2	5	43
ბლ-2	6	43

ბლოკის ავტორიზაციის ნომერი

ბლოკის აღნიშვნა	სართული	ბინის ნომერი
ბლ-2	2	44
ბლ-2	3	44
ბლ-2	4	44
ბლ-2	5	44
ბლ-2	6	44

ბლოკის ავტორიზაციის ნომერი

ბლოკის აღნიშვნა	სართული	ბინის ნომერი
ბლ-2	2	45
ბლ-2	3	45
ბლ-2	4	45
ბლ-2	5	45
ბლ-2	6	45

ბლოკის ავტორიზაციის ნომერი

ბლოკის აღნიშვნა	სართული	ბინის ნომერი
ბლ-2	2	46
ბლ-2	3	46
ბლ-2	4	46
ბლ-2	5	46
ბლ-2	6	46

ბლოკის ავტორიზაციის ნომერი

ბლოკის აღნიშვნა	სართული	ბინის ნომერი
ბლ-2	2	47
ბლ-2	3	47
ბლ-2	4	47
ბლ-2	5	47
ბლ-2	6	47

ბლოკის ავტორიზაციის ნომერი

ბლოკის აღნიშვნა	სართული	ბინის ნომერი
ბლ-2	2	48
ბლ-2	3	48
ბლ-2	4	48
ბლ-2	5	48
ბლ-2	6	48

ბლოკის ავტორიზაციის ნომერი

ბლოკის აღნიშვნა	სართული	ბინის ნომერი
ბლ-2	2	49
ბლ-2	3	49
ბლ-2	4	49
ბლ-2	5	49
ბლ-2	6	49

ბლოკის ავტორიზაციის ნომერი

ბლოკის აღნიშვნა	სართული	ბინის ნომერი
ბლ-2	2	50
ბლ-2	3	50
ბლ-2	4	50
ბლ-2	5	50
ბლ-2	6	50

ბლოკის ავტორიზაციის ნომერი

ბლოკის აღნიშვნა	სართული	ბინის ნომერი
ბლ-2	2	51
ბლ-2	3	51
ბლ-2	4	51
ბლ-2	5	51
ბლ-2	6	51

ბლოკის ავტორიზაციის ნომერი

ბლოკის აღნიშვნა	სართული	ბინის ნომერი
ბლ-2	2	52
ბლ-2	3	52
ბლ-2	4	52
ბლ-2	5	52
ბლ-2	6	52

ბლოკის ავტორიზაციის ნომერი

ბლოკის აღნიშვნა	სართული	ბინის ნომერი
ბლ-2	2	53
ბლ-2	3	53
ბლ-2	4	53
ბლ-2	5	53
ბლ-2	6	53

ბლოკის ავტორიზაციის ნომერი

ბლოკის აღნიშვნა	სართული	ბინის ნომერი
ბლ-2	2	54
ბლ-2	3	54
ბლ-2	4	54
ბლ-2	5	54
ბლ-2	6	54

ბლოკის ავტორიზაციის ნომერი

ბლოკის აღნიშვნა	სართული	ბინის ნომერი
ბლ-2	2	55
ბლ-2	3	55
ბლ-2	4	55
ბლ-2	5	55
ბლ-2	6	55

ბლოკის ავტორიზაციის ნომერი

ბლოკის აღნიშვნა	სართული	ბინის ნომერი
ბლ-2	2	56
ბლ-2	3	56
ბლ-2	4	56
ბლ-2	5	56
ბლ-2	6	56

ბლოკის ავტორიზაციის ნომერი

ბლოკის აღნიშვნა	სართული	ბინის ნომერი
ბლ-2	2	57
ბლ-2	3	57
ბლ-2	4	57
ბლ-2	5	57
ბლ-2	6	57

ბლოკის ავტორიზაციის ნომერი

ბლოკის აღნიშვნა	სართული	ბინის ნომერი
ბლ-2	2	58
ბლ-2	3	58
ბლ-2	4	58
ბლ-2	5	58
ბლ-2	6	58

ბლოკის ავტორიზაციის ნომერი

ბლოკის აღნიშვნა	სართული	ბინის ნომერი
ბლ-2	2	59
ბლ-2	3	59
ბლ-2	4	59
ბლ-2	5	59
ბლ-2	6	59

ბლოკის ავტორიზაციის ნომერი

ბლოკის აღნიშვნა	სართული	ბინის ნომერი
ბლ-2	2	60
ბლ-2	3	60
ბლ-2	4	60
ბლ-2	5	60
ბლ-2	6	60

ბლოკის ავტორიზაციის ნომერი

ბლოკის აღნიშვნა	სართული	ბინის ნომერი
ბლ-2	2	61
ბლ-2	3	61
ბლ-2	4	61
ბლ-2	5	61
ბლ-2	6	61

ბლოკის ავტორიზაციის ნომერი

ბლოკის აღნიშვნა	სართული	ბინის ნომერი
ბლ-2	2	62
ბლ-2	3	62
ბლ-2	4	62
ბლ-2	5	62
ბლ-2	6	62

ბლოკის ავტორიზაციის ნომერი

ბლოკის აღნიშვნა	სართული	ბინის ნომერი
ბლ-2	2	63
ბლ-2	3	63
ბლ-2	4	63
ბლ-2	5	63
ბლ-2	6	63

ბლოკის ავტორიზაციის ნომერი

ბლოკის აღნიშვნა	სართული	ბინის ნომერი
ბლ-2	2	64
ბლ-2	3	64
ბლ-2	4	64
ბლ-2	5	64
ბლ-2	6	64

ბლოკის ავტორიზაციის ნომერი

ბლოკის აღნიშვნა	სართული	ბინის ნომერი
ბლ-2	2	65
ბლ-2	3	65
ბლ-2	4	65
ბლ-2	5	65
ბლ-2	6	65

ბლოკის ავტორიზაციის ნომერი

ბლოკის აღნიშვნა	სართული	ბინის ნომერი
ბლ-2	2	66
ბლ-2	3	66
ბლ-2	4	66
ბლ-2	5	66
ბლ-2	6	66

ბლოკის ავტორიზაციის ნომერი

ბლოკის აღნიშვნა	სართული	ბინის ნომერი
ბლ-2	2	67
ბლ-2	3	67
ბლ-2	4	67
ბლ-2	5	67
ბლ-2	6	67

ბლოკის ავტორიზაციის ნომერი

ბლოკის აღნიშვნა	სართული	ბინის ნომერი
ბლ-2	2	68
ბლ-2	3	68
ბლ-2	4	68
ბლ-2	5	68
ბლ-2	6	68

ბლოკის ავტორიზაციის ნომერი

ბლოკის აღნიშვნა	სართული	ბინის ნომერი
ბლ-2	2	69
ბლ-2	3	69
ბლ-2	4	69
ბლ-2	5	69
ბლ-2	6	69

ბლოკის ავტორიზაციის ნომერი

ბლოკის აღნიშვნა	სართული	ბინის ნომერი
ბლ-2	2	70
ბლ-2	3	70
ბლ-2	4	70
ბლ-2	5	70
ბლ-2	6	70

ბლოკის ავტორიზაციის ნომერი

ბლოკის აღნიშვნა	სართული	ბინის ნომერი
ბლ-2	2	71
ბლ-2	3	71
ბლ-2	4	71
ბლ-2	5	71
ბლ-2	6	71

ბლოკის ავტორიზაციის ნომერი

ბლოკის აღნიშვნა	სართული	ბინის ნომერი
ბლ-2	2	72
ბლ-2	3	72
ბლ-2	4	72
ბლ-2	5	72
ბლ-2	6	72

ბლოკის ავტორიზაციის ნომერი

ბლოკის აღნიშვნა	სართული	ბინის ნომერი
ბლ-2	2	73
ბლ-2	3	73
ბლ-2	4	73
ბლ-2	5	73
ბლ-2	6	73

ბლოკის ავტორიზაციის ნომერი

ბლოკის აღნიშვნა	სართული	ბინის ნომერი
ბლ-2	2	74
ბლ-2	3	74
ბლ-2	4	74
ბლ-2	5	74
ბლ-2	6	74

ბლოკის ავტორიზაციის ნომერი

ბლოკის აღნიშვნა	სართული	ბინის ნომერი
ბლ-2	2	75
ბლ-2	3	75
ბლ-2	4	75
ბლ-2	5	75
ბლ-2	6	75

ბლოკის ავტორიზაციის ნომერი

ბლოკის აღნიშვნა	სართული	ბინის ნომერი
ბლ-2	2	76
ბლ-2	3	76
ბლ-2	4	76
ბლ-2	5	76
ბლ-2	6	76

ბლოკის ავტორიზაციის ნომერი

ბლოკის აღნიშვნა	სართული	ბინის ნომერი
ბლ-2	2	77
ბლ-2	3	77
ბლ-2	4	77
ბლ-2	5	77
ბლ-2	6	77

ბლოკის ავტორიზაციის ნომერი

ბლოკის აღნიშვნა	სართული	ბინის ნომერი
ბლ-2	2	78
ბლ-2	3	78
ბლ-2	4	78
ბლ-2	5	78
ბლ-2	6	78

ბლოკის ავტორიზაციის ნომერი

ბლოკის აღნიშვნა	სართული	ბინის ნომერი
ბლ-2	2	79
ბლ-2	3	79
ბლ-2	4	79
ბლ-2	5	79
ბლ-2	6	79

ბლოკის ავტორიზაციის ნომერი

ბლოკის აღნიშვნა	სართული	ბინის ნომერი
ბლ-2	2	80
ბლ-2	3	80
ბლ-2	4	80
ბლ-2	5	80
ბლ-2	6	80

ბლოკის ავტორიზაციის ნომერი

ბლოკის აღნიშვნა	სართული	ბინის ნომერი
ბლ-2	2	81
ბლ-2	3	81
ბლ-2	4	81
ბლ-2	5	81
ბლ-2	6	81

ბლოკის ავტორიზაციის ნომერი

ბლოკის აღნიშვნა	სართული	ბინის ნომერი
ბლ-2	2	82
ბლ-2	3	82
ბლ-2	4	82
ბლ-2	5	82
ბლ-2	6	82

ბლოკის ავტორიზაციის ნომერი

ბლოკის აღნიშვნა	სართული	ბინის ნომერი
ბლ-2	2	83
ბლ-2	3	83
ბლ-2	4	83
ბლ-2	5	83
ბლ-2	6	83

ბლოკის ავტორიზაციის ნომერი

ბლოკის აღნიშვნა	სართული	ბინის ნომერი
ბლ-2	2	84
ბლ-2	3	84
ბლ-2	4	84
ბლ-2	5	84
ბლ-2	6	84

ბლოკის ავტორიზაციის ნომერი

ბლოკის აღნიშვნა	სართული	ბინის ნომერი
ბლ-2	2	85
ბლ-2	3	85
ბლ-2	4	85
ბლ-2	5	85
ბლ-2	6	85

ბლოკის ავტორიზაციის ნომერი

ბლოკის აღნიშვნა	სართული	ბინის ნომერი
ბლ-2	2	86
ბლ-2	3	86
ბლ-2	4	86
ბლ-2	5	86
ბლ-2	6	86

ბლოკის ავტორიზაციის ნომერი

ბლოკის აღნიშვნა	სართული	ბინის ნომერი
ბლ-2	2	87
ბლ-2	3	87
ბლ-2	4	87
ბლ-2	5	87
ბლ-2	6	87

ბლოკის ავტორიზაციის ნომერი

ბლოკის აღნიშვნა	სართული	ბინის ნომერი
ბლ-2	2	88
ბლ-2	3	88
ბლ-2	4	88
ბლ-2	5	88
ბლ-2	6	88

ბლოკის ავტორიზაციის ნომერი

ბლოკის აღნიშვნა	სართული	ბინის ნომერი
ბლ-2	2	89
ბლ-2	3	89
ბლ-2	4	89
ბლ-2	5	89
ბლ-2	6	89

ბლოკის ავტორიზაციის ნომერი

ბლოკის აღნიშვნა	სართული	ბინის ნომერი
ბლ-2	2	90
ბლ-2	3	90
ბლ-2	4	90
ბლ-2	5	90
ბლ-2	6	90

ბლოკის ავტორიზაციის ნომერი

ბლოკის აღნიშვნა	სართული	ბინის ნომერი
ბლ-2	2	91
ბლ-2	3	91
ბლ-2	4	91
ბლ-2	5	91
ბლ-2	6	91

ბლოკის ავტორიზაციის ნომერი

ბლოკის აღნიშვნა	სართული	ბინის ნომერი
ბლ-2	2	92
ბლ-2	3	92
ბლ-2	4	92
ბლ-2	5	92
ბლ-2	6	92

ბლოკის ავტორიზაციის ნომერი

ბლოკის აღნიშვნა	სართული	ბინის ნომერი
ბლ-2	2	93
ბლ-2	3	93
ბლ-2	4	93
ბლ-2	5	93
ბლ-2	6	93

ბლოკის ავტორიზაციის ნომერი

ბლოკის აღნიშვნა	სართული	ბინის ნომერი
ბლ-2	2	94
ბლ-2	3	94
ბლ-2	4	94
ბლ-2	5	94
ბლ-2	6	94

ბლოკის ავტორიზაციის ნომერი

ბლოკის აღნიშვნა	სართული	ბინის ნომერი
ბლ-2	2	95
ბლ-2	3	95
ბლ-2	4	95
ბლ-2	5	95
ბლ-2	6	95

ბლოკის ავტორიზაციის ნომერი

ბლოკის აღნიშვნა	სართული	ბინის ნომერი
ბლ-2	2	96
ბლ-2	3	96
ბლ-2	4	96
ბლ-2	5	96
ბლ-2	6	96

ბლოკის ავტორიზაციის ნომერი

ბლოკის აღნიშვნა	სართული	ბინის ნომერი
ბლ-2	2	97
ბლ-2	3	97
ბლ-2	4	97
ბლ-2	5	97
ბლ-2	6	97

ბლოკის ავტორიზაციის ნომერი

ბლოკის აღნიშვნა	სართული	ბინის ნომერი
ბლ-2	2	98
ბლ-2	3	98
ბლ-2	4	98
ბლ-2	5	98
ბლ-2	6	98

ბლოკის ავტორიზაციის ნომერი

ბლოკის აღნიშვნა	სართული	ბინის ნომერი
ბლ-2	2	99
ბლ-2	3	99
ბლ-2	4	99
ბლ-2	5	99
ბლ-2	6	99

ბლოკის ავტორიზაციის ნომერი

ბლოკის აღნიშვნა	სართული	ბინის ნომერი
ბლ-2	2	100
ბლ-2	3	100
ბლ-2	4	100
ბლ-2	5	100
ბლ-2	6	100

ბლოკის ავტორიზაციის ნომერი

ბლოკის აღნიშვნა	სართული	ბინის ნომერი
ბლ-2	2	101
ბლ-2	3	101
ბლ-2	4	101
ბლ-2	5	101
ბლ-2	6	101

ბლოკის ავტორიზაციის ნომერი

| ბლოკის აღნიშვნ

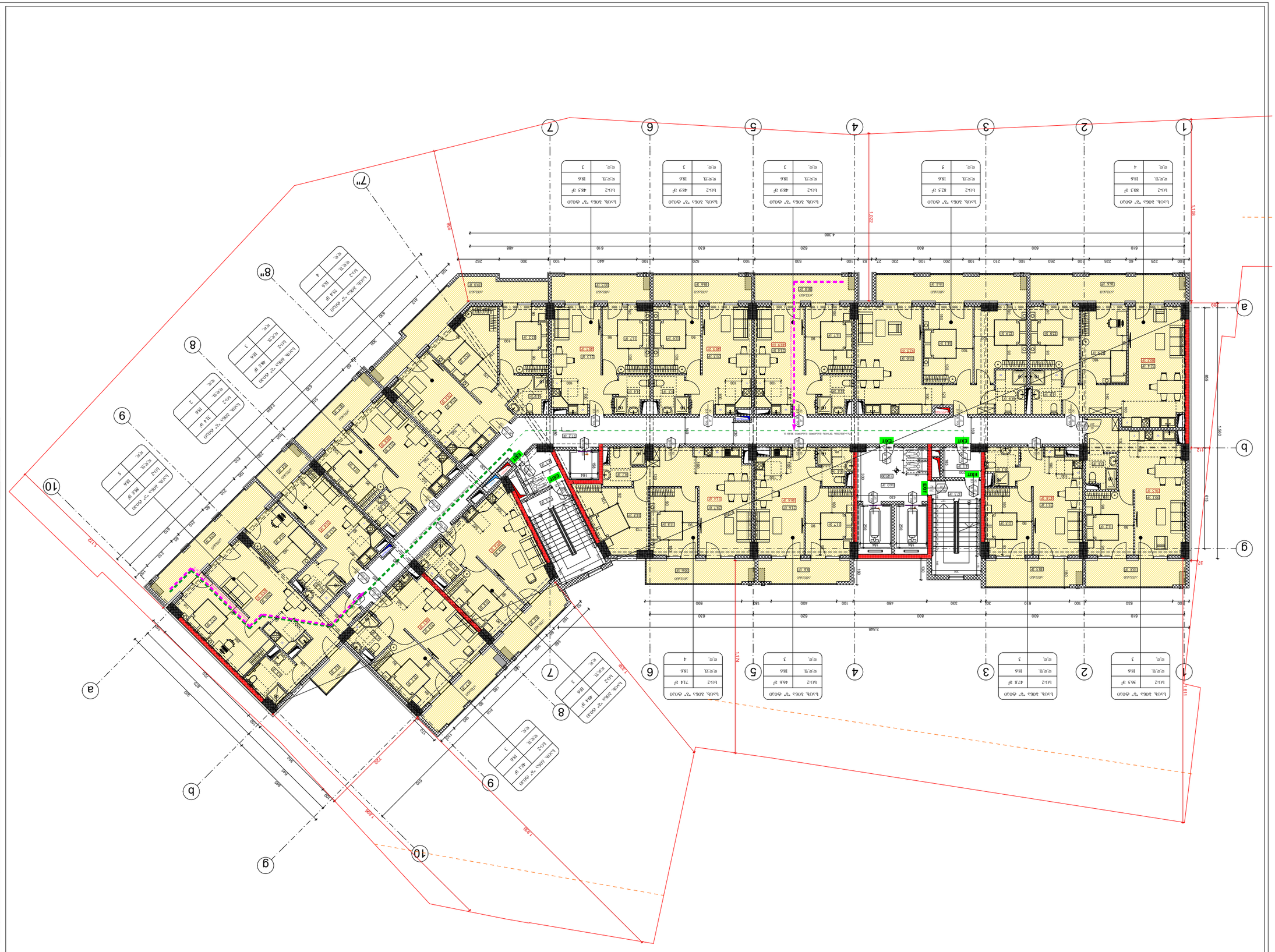

ծրագրի փուլ	Ա-3
գծագրության անվանում	ճարտարապետական լուծումներ
նախագծի անվանում	Ա-000
փոփոխության համարը	
ամսաթիվ	09.02.2024
մասշտաբ	1:200
գլխավոր ճարտարապետ	
գլխավոր նախագծող	
նախագծի հեղինակ	
ստորագրություն	
ծրագրի փուլ	ձեռնարկի համարը
ծրագրի անվանում	
ճարտարապետական լուծումներ	
գլխավոր ճարտարապետ	
գլխավոր նախագծող	
նախագծի հեղինակ	
ստորագրություն	
ծրագրի փուլ	ձեռնարկի համարը
ծրագրի անվանում	
ճարտարապետական լուծումներ	
գլխավոր ճարտարապետ	
գլխավոր նախագծող	
նախագծի հեղինակ	
ստորագրություն	

ծրագրի փուլ	Ա-3
փոփոխության համարը	
ամսաթիվ	09.02.2024
մասշտաբ	1:200
գլխավոր ճարտարապետ	
գլխավոր նախագծող	
նախագծի հեղինակ	
ստորագրություն	
ծրագրի փուլ	ձեռնարկի համարը
ծրագրի անվանում	
ճարտարապետական լուծումներ	
գլխավոր ճարտարապետ	
գլխավոր նախագծող	
նախագծի հեղինակ	
ստորագրություն	
ծրագրի փուլ	ձեռնարկի համարը
ծրագրի անվանում	
ճարտարապետական լուծումներ	
գլխավոր ճարտարապետ	
գլխավոր նախագծող	
նախագծի հեղինակ	
ստորագրություն	

ՀՀ, Երևան քաղաք, Արաբկիր 21 վարչական շրջան, 6 թաղամաս, 21/90 հողամասի կառուցապատման նպատակային նշանակության փոփոխություն և նոր կառուցապատման նախագծային փաստաթղթերի մշակում

ճարտարապետական լուծումներ

Գլխավոր նախագծող Լ.Ա.Գ.Ա.Ծ.Ի.Ա.Ն.Ի.Ա.Ն.Ի.Ա.Ն

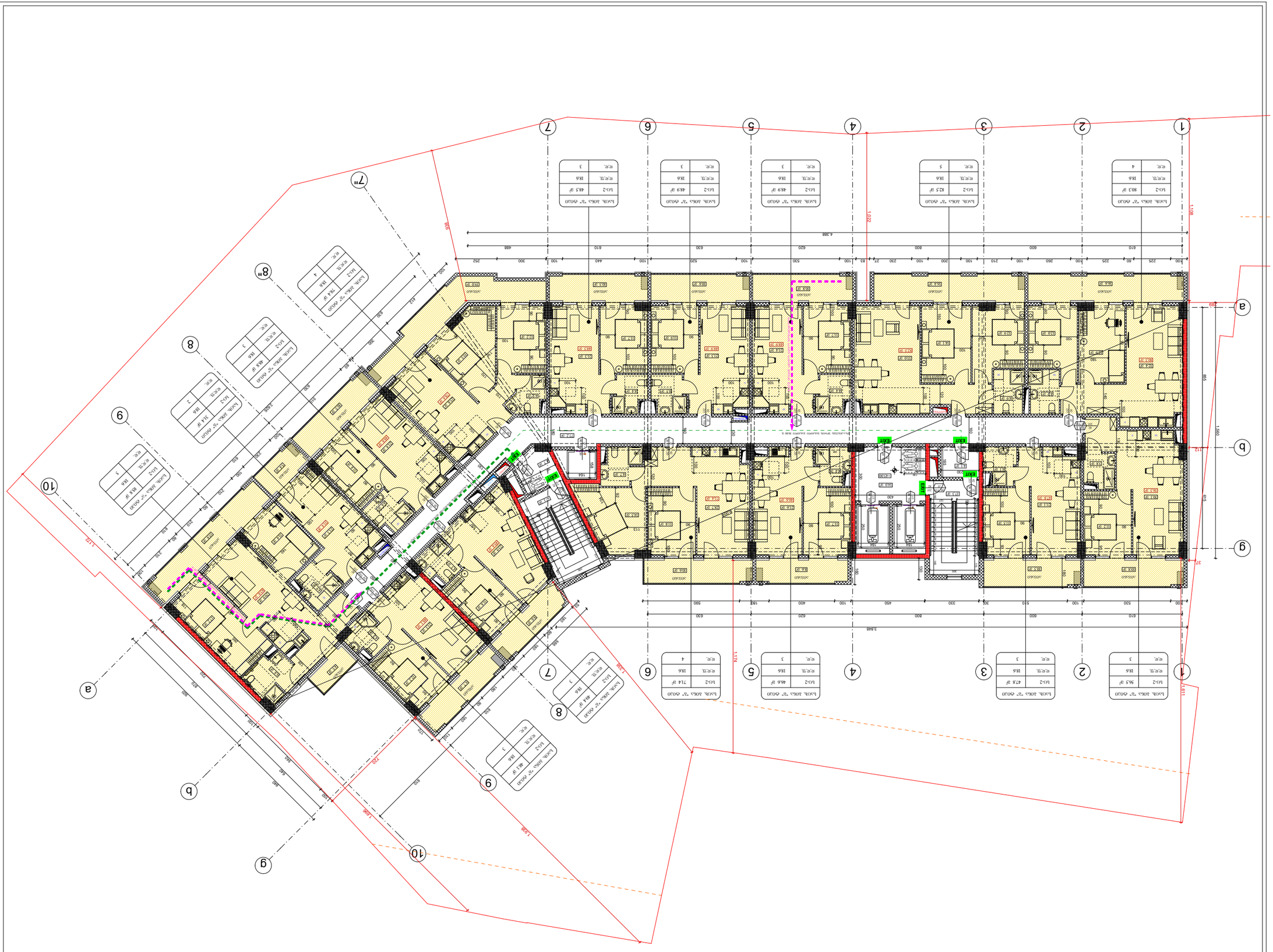
1
2
3
4
5
6
7
8
9
10
a
b
g
7п
8п
9п
1408
1022
1174
1300
1172
1500
858
645
97
112
858
1408
1174
1300
1172
1500
858
645
97
112
858
1408
1174
1300
1172
1500
858
645
97
112
858
1408

ფორმატი A-3	თბილისი 2024 წ. / დაკვეთა №	ფაილის სახელი

შენობა ნაგებობის ფუნქცია:

მრავალბინიანი საცხოვრებელი სახლი

დაკავებულობის და გასასვლელი საშუალებების გეგმა +28,50 ნიშნულზე

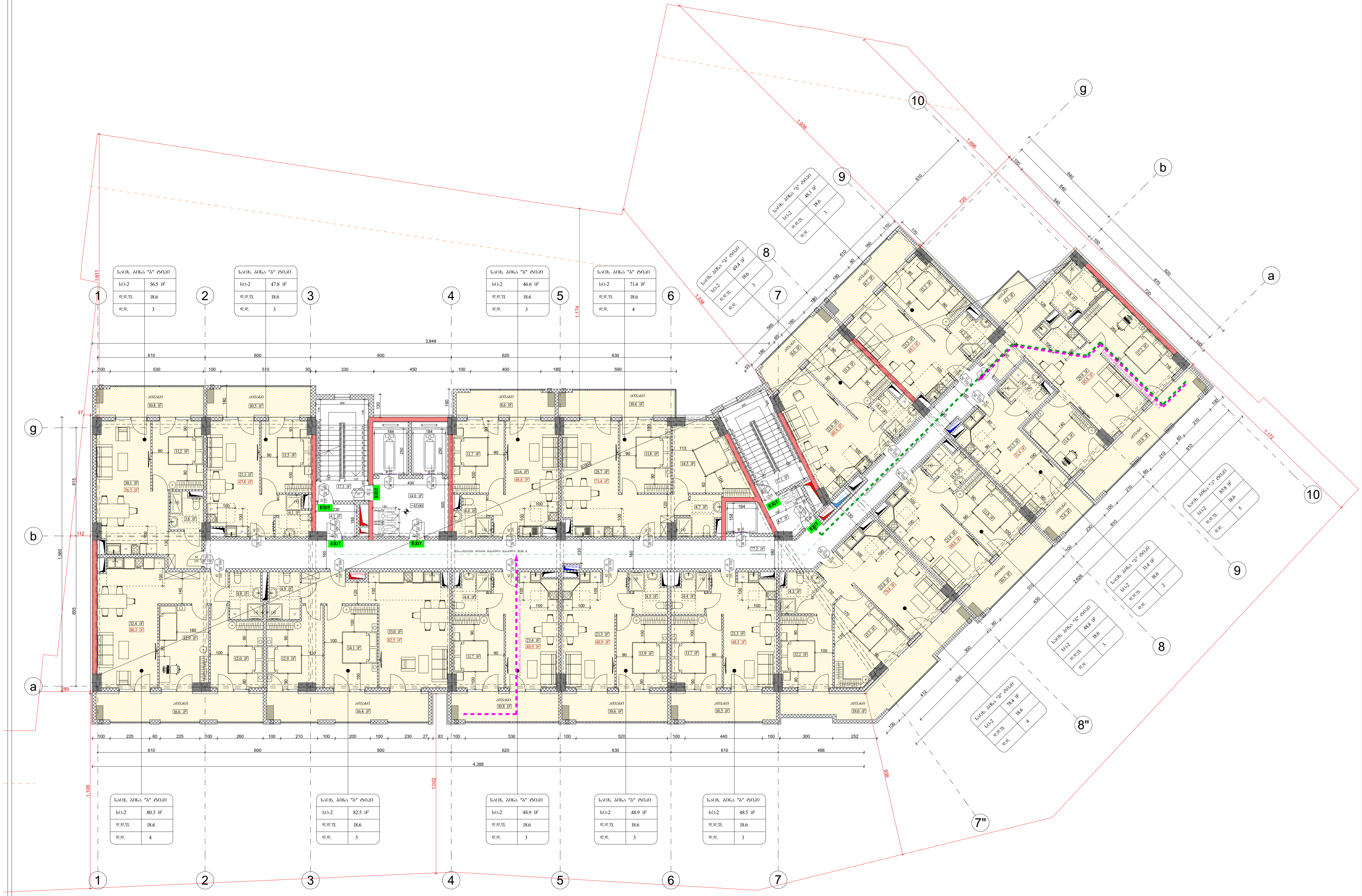

საკადასტრო საზღვარი

346 ხანძარსაწინააღმდეგო მანძილი

კარის თავისუფალი სიგანე (სმ)
90 | 0 წთ | ხანძარმედეგობა
235 | კ2 | კარის ნუმერაცია
კარის თავისუფალი სიმაღლე (სმ)

დაკავებულობის ჯგუფი — საცხ. ბინა "ბ" ტიპი (სივრცის დასახელება) | სც-2 | 57.3 მ² (მთლიანი ფართი) | დ.დ.ფ 18.6 (დაკავებულობის დატვირთვის ფაქტორი) | დ.დ. 3 (დაკავებულობის დატვირთვა)

გასასვლელთან მისადგომი მაქსიმალური სავალი მანძილი

EXIT — გასასვლელის აღმნიშვნელი განათებული ნიშანი

დაკავებულობის ჯგუფების აღნიშვნები

დაკავებულობის ჯგუფები	დაკავებულობის ჯგუფის აღნიშვნა	ფერის კოდი
საცხოვრებელი ჯგუფი (სც)		RGB (220,185,0)
სასაწყობო ჯგუფი (სწ)		RGB (136,135,134)
დამხმარე ჯგუფი (დს)		RGB (57,57,56)
სავაჭრო ჯგუფი (სვ)		RGB (255,0,0)
საქმიანი ჯგუფი (სქ)		RGB (79,12,187)

დაკავებულობის დატვირთვა სართულზე - 51

დამკვეთი: შპს "ომან ჯგუფი"

ქ.თბილისი, გურამიშვილის გამზირსა და ხევისუბნის ქ.№2-4-ის მიმდებარედ (ნაკვ. 16/013) ს/კ 01.12.08.016.049

საპროექტო ორგანიზაცია

თანამდებობა	გვარი	ხელმოწერა
დირექტორი		
არქიტექტორი	დ.ომანაძე	
შეასრულა	დ.ომანაძე	

საპროექტო ლოგო	მისამართი

თარიღი	09.02.2024	მ 1:200
სტადია	ფორმატი	ფურცლები
პროექტი	A-3	A-000

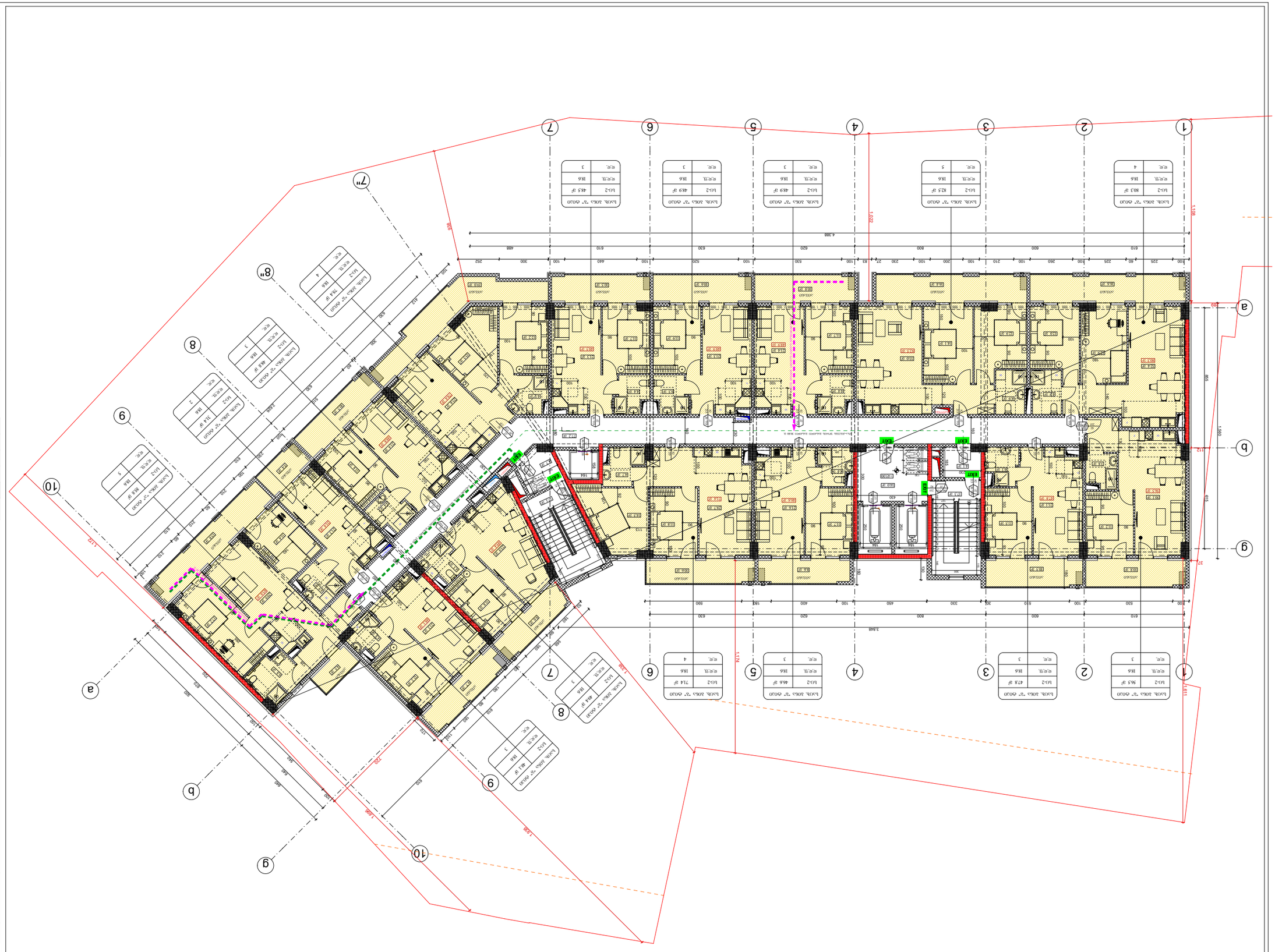

Зм'якшувальна	
Цегла	
Бетон	
Газобетон	
Гіпсокартон	
Дерево	
Скло	
Метал	
Ізоляція	
Плитка	
Штукатурка	
Фарба	
Обшивка	
Підлога	
Стяжка	
Гідроізоляція	
Утеплювач	
Вентиляція	
Опалення	
Водопостачання	
Каналізація	
Електрика	
Слабкострумові мережі	
Пожежна сигналізація	
Газопостачання	
Існуючі конструкції	
Демонтаж	
Нові конструкції	
Перегородки	
Двері	
Вікна	
Сходи	
Пандус	
Меблі	
Сантехнічні прилади	
Кухонне обладнання	
Побутова техніка	
Декор	
Освітлення	
Розетки	
Вимикачі	
Датчики	
Камери	
Домофон	
Шлагбаум	
Ворота	
Паркомісця	
Зелені насадження	
Малі архітектурні форми	
Тротуарна плитка	
Асфальт	
Бордюр	
Газон	
Клумба	
Лавка	
Урна	
Ліхтар	
Знак	
Розмітка	
Пішохідний перехід	
Проїзна частина	
Тротуар	
Зупинка	
Світлофор	
Дорожній знак	
Бордюрний камінь	
Водостік	
Каналізаційний люк	
Колодязь	
Трансформаторна підстанція	
Електрощитова	
Теплопункт	
Водомірний вузол	
Газорегуляторний пункт	
Вентиляційна шахта	
Димохід	
Вентканал	
Повітропровід	
Радіатор	
Конвектор	
Тепла підлога	
Кондиціонер	
Сплінт-система	
Труба опалення	
Труба водопостачання	
Труба каналізації	
Труба газопостачання	
Кабельна траса	
Лоток	
Короб	
Металоконструкції	
Дерев'яні конструкції	
Бетонні конструкції	
Цегляна кладка	
Блоки	
Панелі	
Плити перекриття	
Фундамент	
Палі	
Ростверк	
Підпірна стінка	
Відмостка	
Цоколь	
Карниз	
Парапет	
Балкон	
Лоджія	
Ганок	
Козирок	
Водозливна воронка	
Ринва	
Покрівля	
Горище	
Технічний поверх	
Підвал	
Цокольний поверх	
Мансарда	
Надбудова	
Прибудова	
Вбудовано-прибудований об'єм	
Секція	
Вісь	
Розмірна лінія	
Висотна відмітка	
Умовне позначення	
Експлікація	
Специфікація	
Примітка	
Нумерація	
Назва приміщення	
Площа приміщення	
Категорія приміщення	
Вогнестійкість	
Клас пожежної небезпеки	
Евакуаційний шлях	
Аварійний вихід	
Протипожежна перегородка	
Протипожежний клапан	
Протипожежні двері	
Протипожежне вікно	
Протидимні двері	
Протидимна завіса	
Пожежний гідрант	
Пожежний щит	
Вогнегасник	
Пожежний кран	
Пожежний рукав	
Пожежний ствол	
Пожежний водопровід	
Пожежний резервуар	
Пожежний насос	
Пожежний автомобіль	
Пожежний проїзд	
Пожежний майданчик	
Пожежний розворотний майданчик	
Пожежний підйомник	
Пожежний драбина	
Пожежний рукавний затвор	
Пожежний рукавний розгалужувач	
Пожежний рукавний з'єднувач	
Пожежний рукавний перехідник	
Пожежний рукавний заглушка	
Пожежний рукавний муфта	
Пожежний рукавний ніпель	
Пожежний рукавний гайка	
Пожежний рукавний ущільнювач	
Пожежний рукавний хомут	
Пожежний рукавний ремінь	
Пожежний рукавний чохол	
Пожежний рукавний сумка	
Пожежний рукавний ящик	
Пожежний рукавний стенд	
Пожежний рукавний щит	
Пожежний рукавний комплект	
Пожежний рукавний набір	
Пожежний рукавний інструмент	
Пожежний рукавний обладнання	
Пожежний рукавний матеріал	
Пожежний рукавний виріб	
Пожежний рукавний продукція	
Пожежний рукавний послуга	
Пожежний рукавний робота	
Пожежний рукавний технологія	
Пожежний рукавний процес	
Пожежний рукавний операція	
Пожежний рукавний етап	
Пожежний рукавний стадія	
Пожежний рукавний фаза	
Пожежний рукавний цикл	
Пожежний рукавний період	
Пожежний рукавний час	
Пожежний рукавний термін	
Пожежний рукавний строк	
Пожежний рукавний дата	
Пожежний рукавний рік	
Пожежний рукавний місяць	
Пожежний рукавний день	
Пожежний рукавний година	
Пожежний рукавний хвилина	
Пожежний рукавний секунда	
Пожежний рукавний мить	
Пожежний рукавний момент	
Пожежний рукавний інтервал	
Пожежний рукавний проміжок	
Пожежний рукавний відрізок	
Пожежний рукавний сегмент	
Пожежний рукавний фрагмент	
Пожежний рукавний частина	
Пожежний рукавний ціле	
Пожежний рукавний множина	
Пожежний рукавний безліч	
Пожежний рукавний сукупність	
Пожежний рукавний система	
Пожежний рукавний структура	
Пожежний рукавний організація	
Пожежний рукавний установа	
Пожежний рукавний підприємство	
Пожежний рукавний фірма	
Пожежний рукавний компанія	
Пожежний рукавний корпорація	
Пожежний рукавний концерн	
Пожежний рукавний холдинг	
Пожежний рукавний асоціація	
Пожежний рукавний союз	
Пожежний рукавний об'єднання	
Пожежний рукавний товариство	
Пожежний рукавний кооператив	
Пожежний рукавний артіль	
Пожежний рукавний колгосп	
Пожежний рукавний радгосп	
Пожежний рукавний совхоз	
Пожежний рукавний держава	
Пожежний рукавний республіка	
Пожежний рукавний область	
Пожежний рукавний район	
Пожежний рукавний місто	
Пожежний рукавний село	
Пожежний рукавний селище	
Пожежний рукавний хутір	
Пожежний рукавний станція	
Пожежний рукавний зупинка	
Пожежний рукавний вокзал	
Пожежний рукавний аеропорт	
Пожежний рукавний порт	
Пожежний рукавний пристань	
Пожежний рукавний причал	
Пожежний рукавний маяк	
Пожежний рукавний вежа	
Пожежний рукавний башта	
Пожежний рукавний мінарет	
Пожежний рукавний собор	
Пожежний рукавний церква	
Пожежний рукавний костел	
Пожежний рукавний мечеть	
Пожежний рукавний синагога	
Пожежний рукавний храм	
Пожежний рукавний монастир	
Пожежний рукавний лавра	
Пожежний рукавний скит	
Пожежний рукавний келія	
Пожежний рукавний печера	
Пожежний рукавний грот	
Пожежний рукавний ущелина	
Пожежний рукавний каньйон	
Пожежний рукавний долина	
Пожежний рукавний рівнина	
Пожежний рукавний степ	
Пожежний рукавний пустеля	
Пожежний рукавний оазис	
Пожежний рукавний джунглі	
Пожежний рукавний савана	
Пожежний рукавний тундра	
Пожежний рукавний тайга	
Пожежний рукавний ліс	
Пожежний рукавний гай	
Пожежний рукавний парк	
Пожежний рукавний сад	
Пожежний рукавний город	
Пожежний рукавний поле	
Пожежний рукавний луг	
Пожежний рукавний пасовище	
Пожежний рукавний сінокіс	
Пожежний рукавний болото	
Пожежний рукавний озеро	
Пожежний рукавний ставок	
Пожежний рукавний водосховище	
Пожежний рукавний річка	
Пожежний рукавний струмок	
Пожежний рукавний потік	
Пожежний рукавний канал	
Пожежний рукавний море	
Пожежний рукавний океан	
Пожежний рукавний затока	
Пожежний рукавний бухта	
Пожежний рукавний протока	
Пожежний рукавний перешийок	
Пожежний рукавний півострів	
Пожежний рукавний острів	
Пожежний рукавний архіпелаг	
Пожежний рукавний материк	
Пожежний рукавний континент	
Пожежний рукавний планета	
Пожежний рукавний зірка	
Пожежний рукавний сонце	
Пожежний рукавний місяць	
Пожежний рукавний супутник	
Пожежний рукавний комета	
Пожежний рукавний астероїд	
Пожежний рукавний метеорит	
Пожежний рукавний космос	
Пожежний рукавний всесвіт	
Пожежний рукавний галактика	
Пожежний рукавний туманність	
Пожежний рукавний чорна діра	
Пожежний рукавний квазар	
Пожежний рукавний пульсар	
Пожежний рукавний нейтронна зірка	
Пожежний рукавний білий карлик	
Пожежний рукавний червоний гігант	
Пожежний рукавний блакитний гігант	
Пожежний рукавний жовтий карлик	
Пожежний рукавний червоний карлик	
Пожежний рукавний коричневий карлик	
Пожежний рукавний субкарлик	
Пожежний рукавний надгігант	
Пожежний рукавний гіпергігант	
Пожежний рукавний зоряне скупчення	
Пожежний рукавний асоціація	
Пожежний рукавний група	
Пожежний рукавний клас	
Пожежний рукавний тип	
Пожежний рукавний вид	
Пожежний рукавний підвид	
Пожежний рукавний різновид	
Пожежний рукавний порода	
Пожежний рукавний сорт	
Пожежний рукавний гібрид	
Пожежний рукавний клон	
Пожежний рукавний штам	
Пожежний рукавний культура	
Пожежний рукавний популяція	
Пожежний рукавний особина	
Пожежний рукавний організм	
Пожежний рукавний клітина	
Пожежний рукавний тканина	
Пожежний рукавний орган	
Пожежний рукавний система органів	
Пожежний рукавний апарат	
Пожежний рукавний комплекс	
Пожежний рукавний ансамбль	
Пожежний рукавний архітектурний ансамбль	
Пожежний рукавний історичний ансамбль	
Пожежний рукавний культурний ансамбль	
Пожежний рукавний природний ансамбль	
Пожежний рукавний штучний ансамбль	
Пожежний рукавний змішаний ансамбль	
Пожежний рукавний комбінований ансамбль	
Пожежний рукавний інтегрований ансамбль	
Пожежний рукавний диференційований ансамбль	
Пожежний рукавний уніфікований ансамбль	
Пожежний рукавний стандартний ансамбль	
Пожежний рукавний типовий ансамбль	
Пожежний рукавний індивідуальний ансамбль	
Пожежний рукавний унікальний ансамбль	
Пожежний рукавний оригінальний ансамбль	
Пожежний рукавний авторський ансамбль	
Пожежний рукавний колективний ансамбль	
Пожежний рукавний спільний ансамбль	
Пожежний рукавний загальний ансамбль	
Пожежний рукавний універсальний ансамбль	
Пожежний рукавний багатофункціональний ансамбль	
Пожежний рукавний комплексний ансамбль	
Пожежний рукавний системний ансамбль	
Пожежний рукавний структурний ансамбль	
Пожежний рукавний організаційний ансамбль	
Пожежний рукавний управлінський ансамбль	
Пожежний рукавний адміністративний ансамбль	
Пожежний рукавний господарський ансамбль	
Пожежний рукавний виробничий ансамбль	
Пожежний рукавний промисловий ансамбль	
Пожежний рукавний сільськогосподарський ансамбль	
Пожежний рукавний лісогосподарський ансамбль	
Пожежний рукавний рибогосподарський ансамбль	
Пожежний рукавний мисливський ансамбль	
Пожежний рукавний рекреаційний ансамбль	
Пожежний рукавний оздоровчий ансамбль	
Пожежний рукавний лікувальний ансамбль	
Пожежний рукавний санаторний ансамбль	
Пожежний рукавний курортний ансамбль	
Пожежний рукавний туристичний ансамбль	
Пожежний рукавний спортивний ансамбль	
Пожежний рукавний культурний ансамбль	
Пожежний рукавний освітній ансамбль	
Пожежний рукавний науковий ансамбль	
Пожежний рукавний дослідницький ансамбль	
Пожежний рукавний навчальний ансамбль	
Пожежний рукавний виховний ансамбль	
Пожежний рукавний розважальний ансамбль	
Пожежний рукавний релігійний ансамбль	
Пожежний рукавний духовний ансамбль	
Пожежний рукавний моральний ансамбль	
Пожежний рукавний етичний ансамбль	
Пожежний рукавний естетичний ансамбль	
Пожежний рукавний художній ансамбль	
Пожежний рукавний творчий ансамбль	
Пожежний рукавний креативний ансамбль	
Пожежний рукавний інноваційний ансамбль	
Пожежний рукавний технологічний ансамбль	
Пожежний рукавний інформаційний ансамбль	
Пожежний рукавний комунікаційний ансамбль	
Пожежний рукавний транспортний ансамбль	
Пожежний рукавний логістичний ансамбль	
Пожежний рукавний торговельний ансамбль	
Пожежний рукавний фінансовий ансамбль	
Пожежний рукавний банківський ансамбль	
Пожежний рукавний страховий ансамбль	
Пожежний рукавний інвестиційний ансамбль	
Пожежний рукавний податковий ансамбль	
Пожежний рукавний митний ансамбль	
Пожежний рукавний юридичний ансамбль	
Пожежний рукавний правовий ансамбль	
Пожежний рукавний нормативний ансамбль	
Пожежний рукавний регламентний ансамбль	
Пожежний рукавний інструктивний ансамбль	
Пожежний рукавний методичний ансамбль	
Пожежний рукавний рекомендаційний ансамбль	
Пожежний рукавний довідковий ансамбль	
Пожежний рукавний інформаційний ансамбль	
Пожежний рукавний статистичний ансамбль	
Пожежний рукавний аналітичний ансамбль	
Пожежний рукавний прогнозний ансамбль	
Пожежний рукавний планувальний ансамбль	
Пожежний рукавний організаційний ансамбль	
Пожежний рукавний управлінський ансамбль	
Пожежний рукавний адміністративний ансамбль	
Пожежний рукавний господарський ансамбль	
Пожежний рукавний виробничий ансамбль	
Пожежний рукавний промисловий ансамбль	
Пожежний рукавний сільськогосподарський ансамбль	
Пожежний рукавний лісогосподарський ансамбль	
Пожежний рукавний рибогосподарський ансамбль	
Пожежний рукавний мисливський ансамбль	
Пожежний рукавний рекреаційний ансамбль	
Пожежний рукавний оздоровчий ансамбль	
Пожежний рукавний лікувальний ансамбль	
Пожежний рукавний санаторний ансамбль	
Пожежний рукавний курортний ансамбль	
Пожежний рукавний туристичний ансамбль	
Пожежний рукавний спортивний ансамбль	
Пожежний рукавний культурний ансамбль	
Пожежний рукавний освітній ансамбль	
Пожежний рукавний науковий ансамбль	
Пожежний рукавний дослідницький ансамбль	
Пожежний рукавний навчальний ансамбль	
Пожежний рукавний виховний ансамбль	
Пожежний рукавний розважальний ансамбль	
Пожежний рукавний релігійний ансамбль	
Пожежний рукавний духовний ансамбль	
Пожежний рукавний моральний ансамбль	
Пожежний рукавний етичний ансамбль	
Пожежний рукавний естетичний ансамбль	
Пожежний рукавний художній ансамбль	
Пожежний рукавний творчий ансамбль	
Пожежний рукавний креативний ансамбль	
Пожежний рукавний інноваційний ансамбль	
Пожежний рукавний технологічний ансамбль	
Пожежний рукавний інформаційний ансамбль	
Пожежний рукавний комунікаційний ансамбль	
Пожежний рукавний транспортний ансамбль	
Пожежний рукавний логістичний ансамбль	
Пожежний рукавний торговельний ансамбль	
Пожежний рукавний фінансовий ансамбль	
Пожежний рукавний банківський ансамбль	
Пожежний рукавний страховий ансамбль	
Пожежний рукавний інвестиційний ансамбль	
Пожежний рукавний податковий ансамбль	
Пожежний рукавний митний ансамбль	
Пожежний рукавний юридичний ансамбль	
Пожежний рукавний правовий ансамбль	
Пожежний рукавний нормативний ансамбль	
Пожежний рукавний регламентний ансамбль	
Пожежний рукавний інструктивний ансамбль	
Пожежний рукавний методичний ансамбль	
Пожежний рукавний рекомендаційний ансамбль	
Пожежний рукавний довідковий ансамбль	
Пожежний рукавний інформаційний ансамбль	
Пожежний рукавний статистичний ансамбль	
Пожежний рукавний аналітичний ансамбль	
Пожежний рукавний прогнозний ансамбль	
Пожежний рукавний планувальний ансамбль	

Об'єкт	А-000
Будівництво	Житловий комплекс
Замовник	09.02.2024
Головний архітектор	
Головний інженер	
Керівник проекту	
Архітектор	
Інженер-конструктор	
Інженер-технолог	
Інженер-кошторисник	
Інженер-геодезист	
Інженер-геолог	
Інженер-гідрометеоролог	
Інженер-еколог	
Інженер-пожежник	
Інженер-охоронець	
Інженер-електрик	
Інженер-сантехнік	
Інженер-вентиляційник	
Інженер-газовик	
Інженер-теплотехнік	
Інженер-водопостачальник	
Інженер-каналізаційник	
Інженер-слабкострумовик	
Інженер-автоматик	
Інженер-диспетчер	
Інженер-оператор	
Інженер-монтажник	
Інженер-наладчик	
Інженер-ремонтник	
Інженер-експлуатаційник	
Інженер-інспектор	
Інженер-аудитор	
Інженер-консультант	
Інженер-експерт	
Інженер-дослідник	
Інженер-винахідник	
Інженер-раціоналізатор	
Інженер-новатор	
Інженер-керівник	
Інженер-заступник	
Інженер-помічник	
Інженер-стажист	
Інженер-практикант	
Інженер-студент	
Інженер-учень	
Інженер-робітник	
Інженер-майстер	
Інженер-бригадир	
Інженер-начальник	
Інженер-директор	
Інженер-президент	
Інженер-голова	
Інженер-секретар	
Інженер-скарбник	
Інженер-бухгалтер	
Інженер-економіст	
Інженер-юрист	
Інженер-адвокат	
Інженер-нотаріус	
Інженер-суддя	
Інженер-прокурор	
Інженер-слідчий	
Інженер-експерт	
Інженер-свідок	
Інженер-потерпілий	
Інженер-підозрюваний	
Інженер-обвинувачений	
Інженер-підсудний	
Інженер-засуджений	
Інженер-виправданий	
Інженер-помилуваний	
Інженер-амністований	
Інженер-реабілітований	
Інженер-померлий	
Інженер-зниклий	
Інженер-безвісно відсутній	
Інженер-оголошений померлим	
Інженер-визнаний безвісно відсутнім	
Інженер-визнаний недієздатним	
Інженер-обмежено дієздатний	
Інженер-повністю дієздатний	
Інженер-неповнолітній	
Інженер-малолітній	
Інженер-дитина	
Інженер-немовля	
Інженер-новонароджений	
Інженер-плід	
Інженер-ембріон	
Інженер-зародок	
Інженер-клітина	
Інженер-тканина	
Інженер-орган	
Інженер-система органів	
Інженер-організм	
Інженер-особина	
Інженер-популяція	
Інженер-вид	
Інженер-рід	
Інженер-родина	
Інженер-ряд	
Інженер-клас	
Інженер-тип	
Інженер-царство	
Інженер-надцарство	
Інженер-домен	
Інженер-життя	
Інженер-матерія	
Інженер-енергія	
Інженер-інформація	
Інженер-час	
Інженер-простір	
Інженер-вакуум	
Інженер-ніщо	
Інженер-все	
Інженер-Бог	
Інженер-Всесвіт	
Інженер-Творець	
Інженер-Початок	
Інженер-Кінець	
Інженер-Альфа	
Інженер-Омега	
Інженер-Перший	
Інженер-Останній	
Інженер-Вічний	
Інженер-Безсмертний	
Інженер-Всемогутній	
Інженер-Всезнаючий	
Інженер-Всюдисущий	
Інженер-Абсолютний	
Інженер-Досконалий	
Інженер-Ідеальний	
Інженер-Єдиний	
Інженер-Неподільний	
Інженер-Нескінченний	
Інженер-Незмінний	
Інженер-Незалежний	
Інженер-Самодостатній	
Інженер-Самосущий	
Інженер-Причина всього	
Інженер-Перша причина	
Інженер-Остання мета	
Інженер-Сенс життя	
Інженер-Істина	
Інженер-Любов	
Інженер-Світло	
Інженер-Темрява	
Інженер-Добро	
Інженер-Зло	
Інженер-Гармонія	
Інженер-Хаос	
Інженер-Порядок	
Інженер-Закон	
Інженер-Справедливість	
Інженер-Милосердя	
Інженер-Прощення	
Інженер-Покаяння	
Інженер-Спасіння	
Інженер-Воскресіння	
Інженер-Вознесіння	
Інженер-Пришестя	
Інженер-Друге пришестя	
Інженер-Страшний суд	
Інженер-Пекло	
Інженер-Рай	
Інженер-Чистилище	
Інженер-Карма	
Інженер-Сансара	
Інженер-Нірвана	
Інженер-Дао	
Інженер-Дхарма	
Інженер-Шлях	
Інженер-Істина	
Інженер-Життя	
Інженер-Смерть	
Інженер-Безсмертя

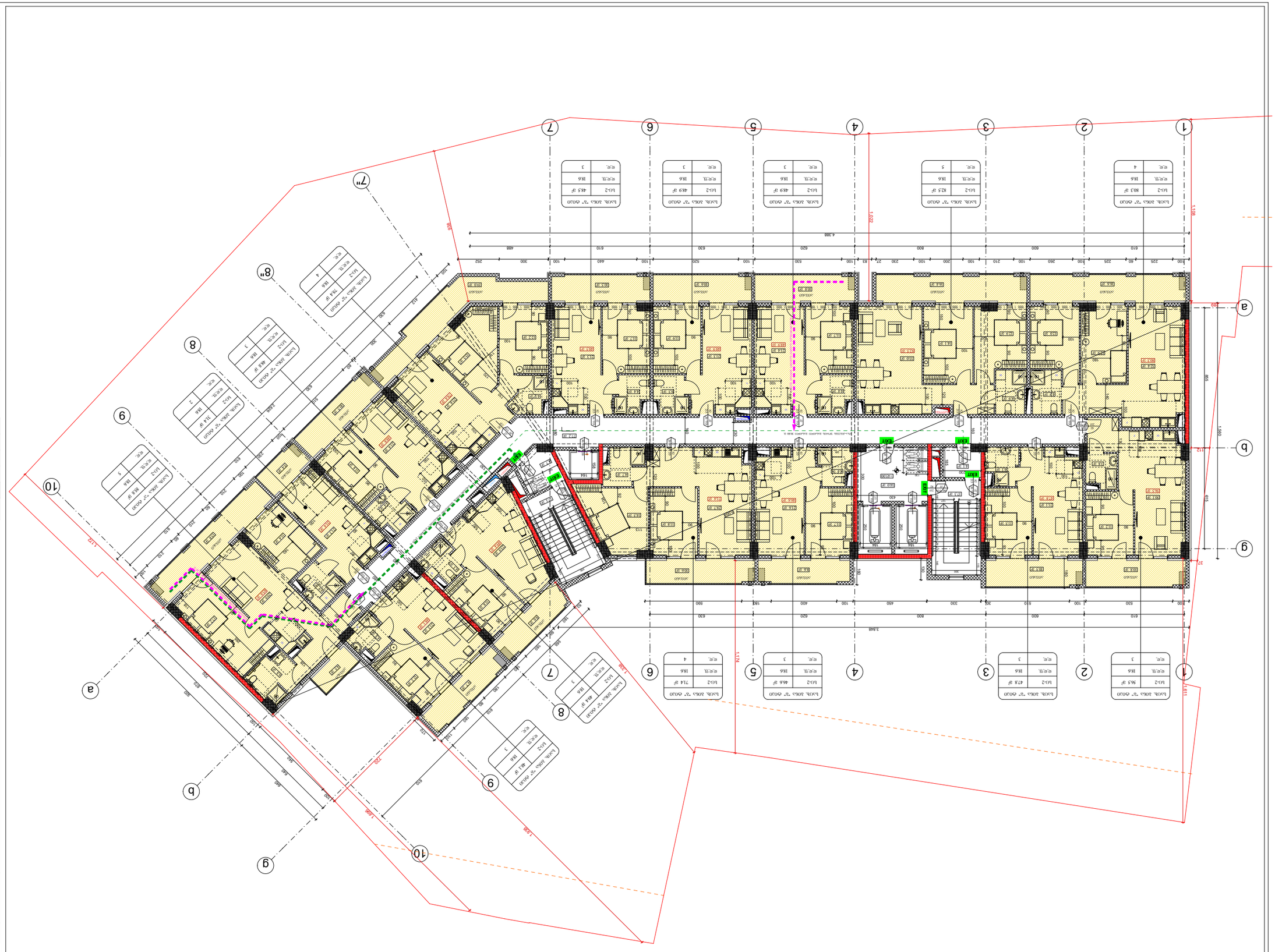
1
2
3
4
5
6
7
8
9
10
a
b
g
7п
8п
9п
EXIT
EXIT
EXIT

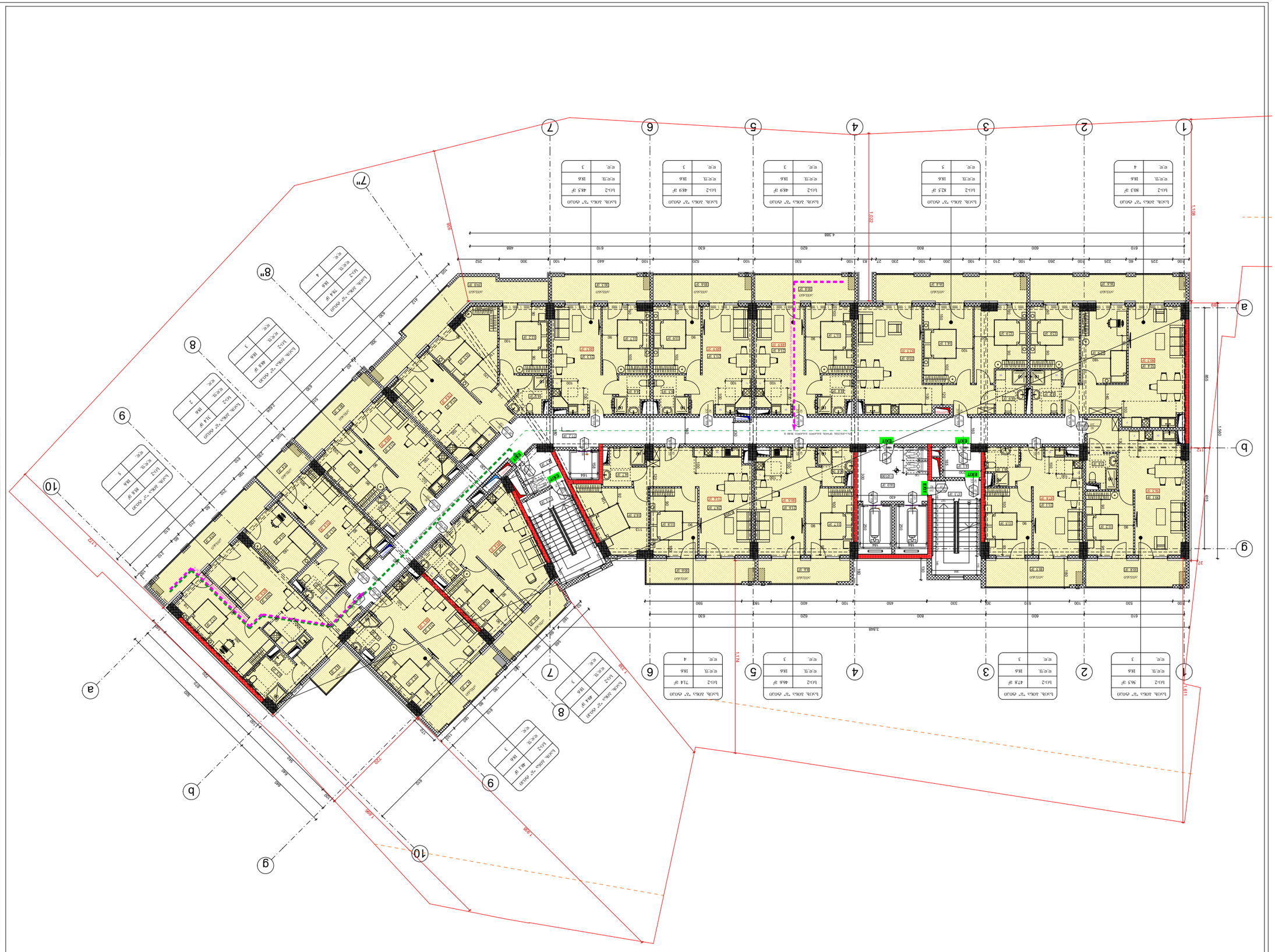

ծրագրի փուլ	Ա-3
գծագրության անվանում	գլխավոր հատակագիծ
մասշտաբ	1:200
ամսաթիվ	09.02.2024

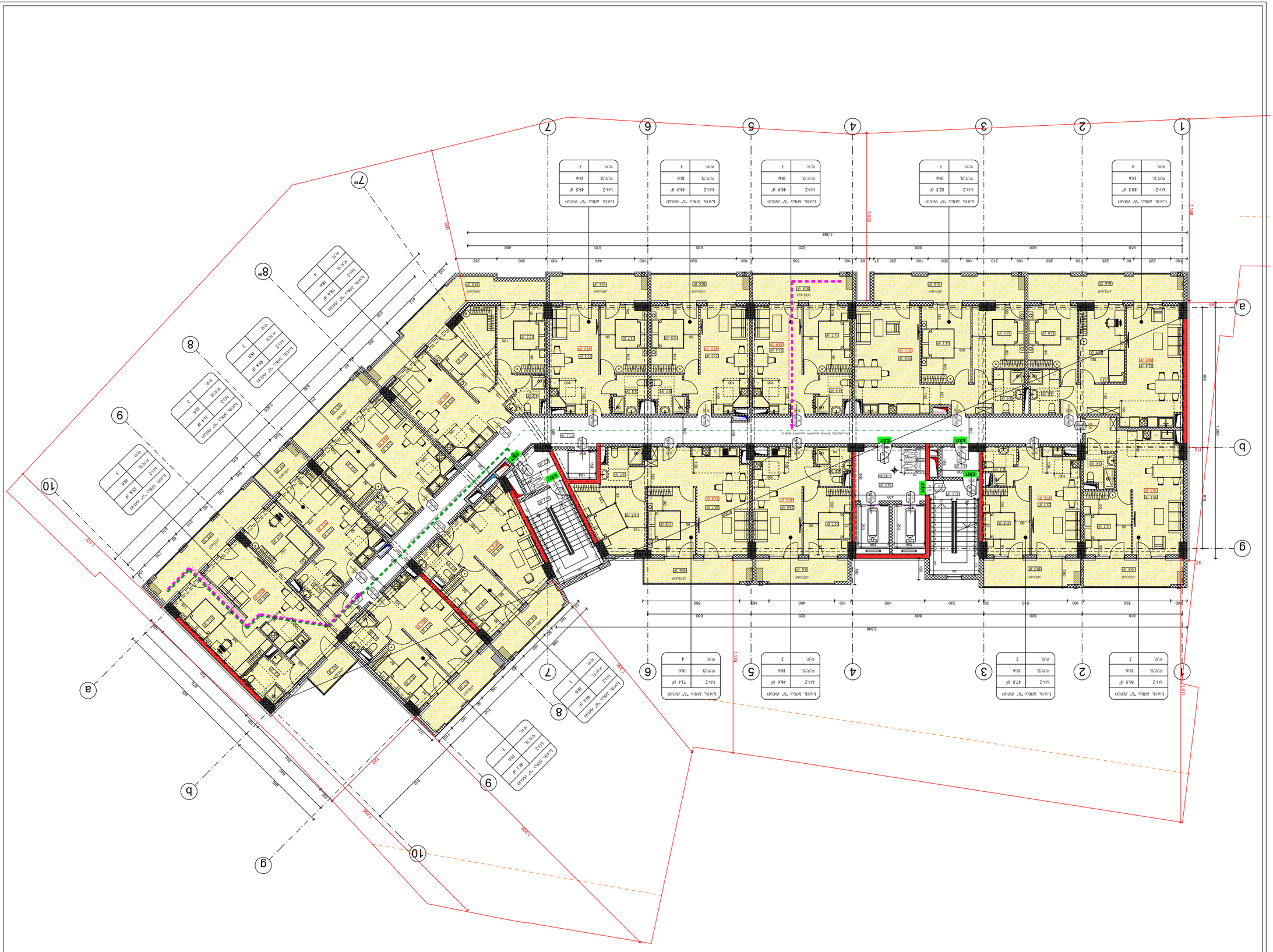

Об'єкт	А-000
Будівництво	Зупинка громадського транспорту
Опалення	09.02.2024
Стадія	Арк.	Аркушів
Робоча документація	А-3	
Назва аркуша: Генеральний план. Схема організації будівельного майданчика. Схема благоустрою території. Схема вертикального планування. Експлікація малих архітектурних форм. Експлікація елементів благоустрою. Експлікація зелених насаджень. Експлікація покриттів. Експлікація огорож. Експлікація елементів вертикального планування. Експлікація елементів сезонного облаштування. Експлікація елементів інформаційного забезпечення. Експлікація елементів дорожньої розмітки. Експлікація елементів дорожніх знаків. Експлікація елементів освітлення. Експлікація елементів зовнішнього водопостачання та каналізації. Експлікація елементів зовнішнього електропостачання. Експлікація елементів зовнішнього газопостачання. Експлікація елементів зовнішнього теплопостачання. Експлікація елементів зовнішнього слабкострумового обладнання. Експлікація елементів зовнішнього протипожежного обладнання. Експлікація елементів зовнішнього протизсувного обладнання. Експлікація елементів зовнішнього протиповеневого обладнання. Експлікація елементів зовнішнього протиселевого обладнання. Експлікація елементів зовнішнього протиобвального обладнання. Експлікація елементів зовнішнього протиобвального обладнання. Експлікація елементів зовнішнього протиобвального

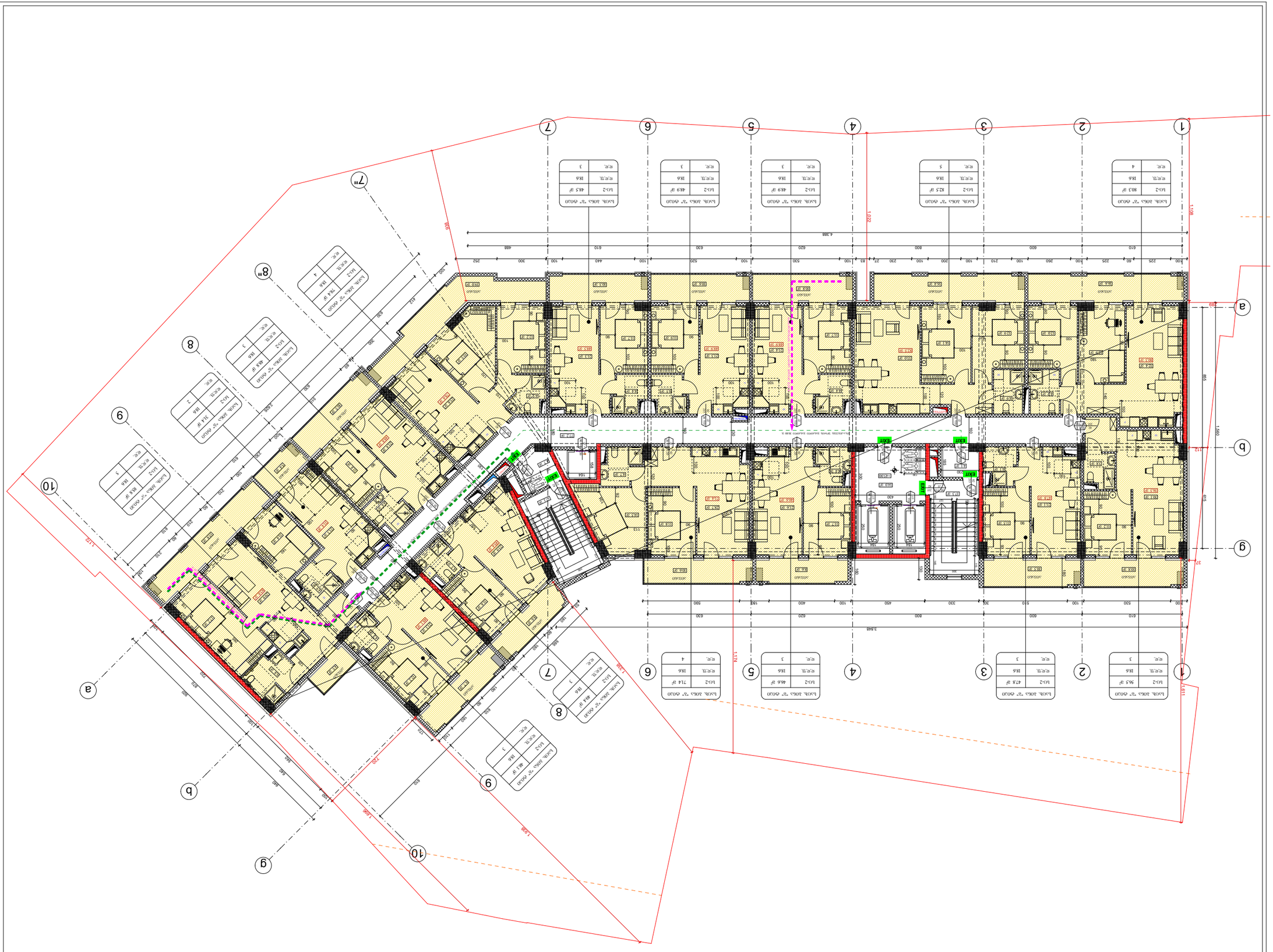

ՇԻՆԱՐԱՐԻ Ա-3	
ՀԱՏԱԿԱԳԾԻ №	ՄԱՍՇՏԱԲ 1:200
ՀԱՏԱԿԱԳԾԻ ԱՆՎԱՆՈՒՄԸ՝ ՇՇԵԼՈՒ ՀԱՄԱՐ ՆԱԽԱՏԵՍՎԱԾ ՀԱՐԿԱՅԻՆ ՍԵՆՅԱԿՆԵՐԻ ՀԱՄԱԼՐՈՒՄՆԵՐԻ ՀԱՄԱԼԻՐ ՍԵՆՅԱԿԻ ՇԻՆՈՒԹՅԱՆ



Գլխավոր ճարտարապետ	Ա.Ղազարյան
Գլխավոր նախագծող	Ա.Ղազարյան
Նախագծող	Ա.Ղազարյան
Նախագծող	Ա.Ղազարյան



ფორმატი A-3	თარიღი 2024 წ.	შპილის სახელი
	დაკვეთა №	

შენობა ნაგებობის დანიშნულება:

მრავალბინიანი საცხოვრებელი სახლი

ხანძარსაწინააღმდეგო ბეგმა -2.85 ნიშნულზე

- საპროექტო საზღვარი
- 346 — ხანძარსაწინააღმდეგო მანძილი
- კარის მაქსიმალური სიმაღლე (სმ)
  - 90 — ხანძარგამძლეობა
  - 235 — კარის ნაშპარავი
  - კარის მაქსიმალური სიმაღლე (სმ)
- EXIT — მახასიათებლის აღმნიშვნელი მანათებელი ნიშანი
- 2 საათიანი ცეცხლგამძლეობის აღმნიშვნელი ხაზი
- 1 საათიანი ცეცხლგამძლეობის აღმნიშვნელი ხაზი

სიმბოლოს სახელწოდება

- ხელის ცეცხლმაქრი
- ავტომაშხვი
- ჭკამლაღმომჭნი
- ჭკამლზე მორიგებიდ მაფრთხილებელი
- ორმხრივი კაშრირის სისტემა
- დამაკავებელია შეტყობინების სისტემა
- სახანძრო განაპირა ღილაკი
- საავარიო განათება
- სახანძრო მილსადარი

დაკავებულობის რატვირთვა სართულზე - 58

დამკვეთი: შპს "ოდან ჯგუფი"

ქ.თბილისი, ბურამიშვილის გამზირსა და ხევისუბნის ქ.№2-4-ის მიმდებარედ (ნაკვ. 16/013)
ს/კ 01.12.08.016.049

საპროექტო ორგანიზაცია

თანამდებობა	გვარი	ხელმოწერა
დირექტორი		
არქიტექტორი	დუმბაძე	
შესრულა	დუმბაძე	

საპროექტო ლოგო	მისამართი

თარიღი	09.02.2024	მ 1:200
სტადია	ფორმატი	ფურცლები
პროექტი	A-3	A-000

Эгүүлэгч А-3	Өөрчлөлт 2024 г.	Эзэмшлийн байршил
	Хэсгийн №	

Газар дээрх барилгын ерөнхий төлөвлөгөө +0.10
Барилгын ажлын талбайн зохион байгуулалт

Ажлын талбайн хашлага (ба)

Ажлын талбайн гадна замын хашлага

Ажлын талбайн нэвтрэх хаалга (ба)

Ажлын талбайн нэвтрэх хаалга (ба)

Ажлын талбайн гадна замын хашлага

Ажлын талбайн нэвтрэх хаалга (ба)

Ажлын талбайн нэвтрэх хаалга (ба)

Ажлын талбайн нэвтрэх хаалга (ба)

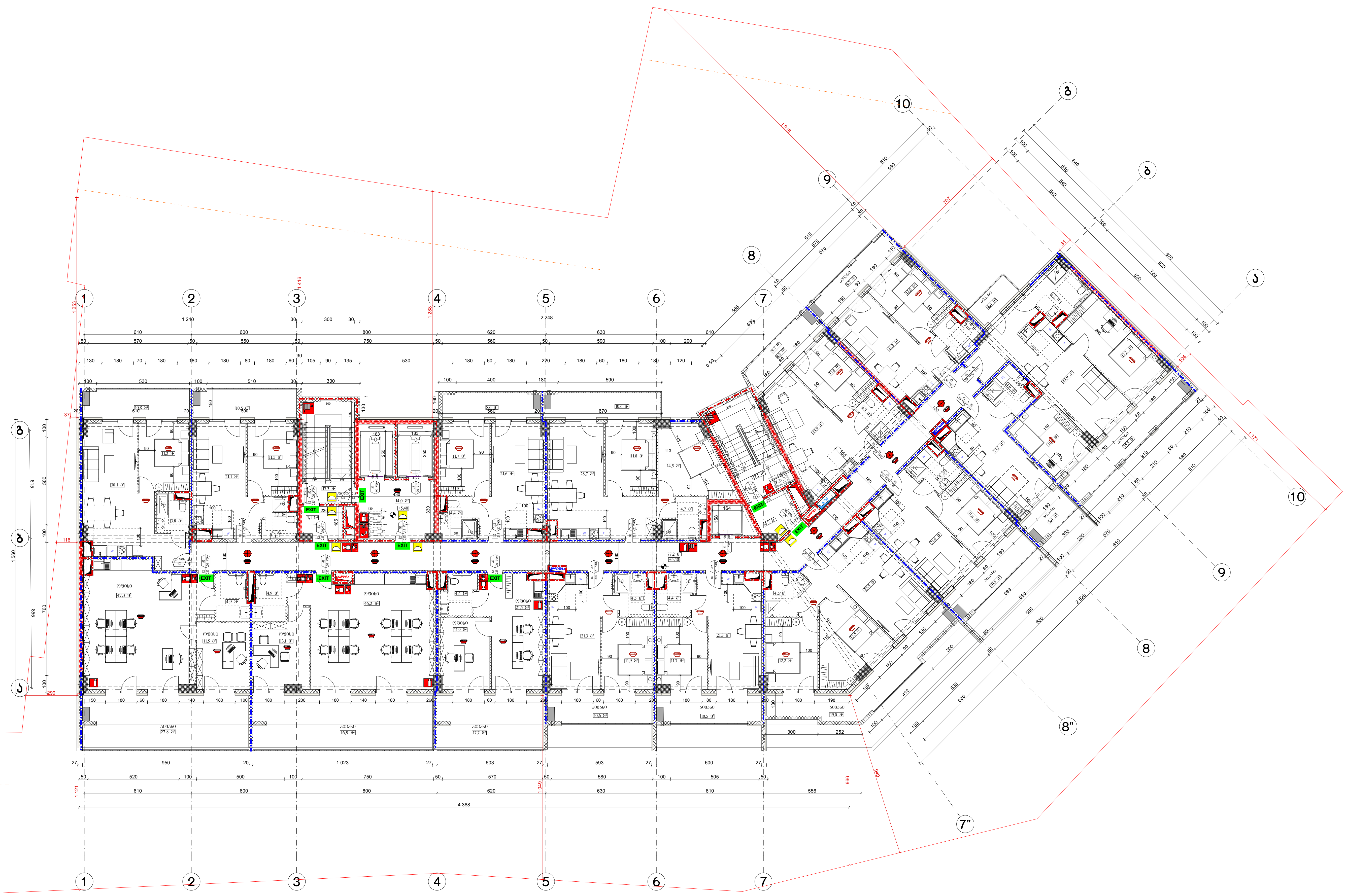

ფორმატი A-3	თბილისი 2024 წ.	ფაილის სახელი
	დაკვეთა №	

შენობა ნაგებობის ფუნქცია:

მრავალბინიანი საცხოვრებელი სახლი

ხანძარსაწინააღმდეგო გეგმა +5.40 ნიშნულზე

(red line)	საკადასტრო საზღვარი
346	ხანძარსაწინააღმდეგო მანძილი
90 / 235, 0 წთ / კ2	კარის თავისუფალი სიგანე (სმ); ხანძარმედეგობა; კარის ნუმერაცია; კარის თავისუფალი სიმაღლე (სმ)
EXIT	გასასვლელის აღმნიშვნელი განათებული ნიშანი
(red dash-dot line)	2 საათიანი ცეცხლმედეგობის აღმნიშვნელი ხაზი
(blue dash-dot line)	1 საათიანი ცეცხლმედეგობის აღმნიშვნელი ხაზი

სიმბოლოს სახელწოდება

(symbol)	ხელის ცეცხლმაქრი
(symbol)	ავტოსაფრქვევი
(symbol)	კვამლდეტექტორი
(symbol)	კვამლზე მორეაგირე მაუწყებელი
(symbol)	ორმხრივი კავშირის სისტემა
(symbol)	დამკავებელთა შეტყობინების სისტემა
(symbol)	სახანძრო განგაშის ღილაკი
(symbol)	საავარიო განათება
(symbol)	სახანძრო მილდგარი

დაკავებულობის დატვირთვა სართულზე - 66

დამკვეთი: შპს "ომან ჯგუფი"

ქ.თბილისი, გურამიშვილის გამზირსა და ხევისუბნის ქ.№2-4-ის მიმდებარედ (ნაკვ. 16/013) ს/კ 01.12.08.016.049

საპროექტო ორგანიზაცია

თანამდებობა	გვარი	ხელმოწერა
დირექტორი		
არქიტექტორი	დ.ომანაძე	
შეასრულა	დ.ომანაძე	

საპროექტო ლოგო	მისამართი

თარიღი	09.02.2024	მ 1:200
სტადია	ფორმატი	ფურცლები
პროექტი	A-3	A-000

Объект	Многоквартирный жилой комплекс со встроенными помещениями общественного назначения и подземной автостоянкой - 21
Адрес объекта	Российская Федерация, Республика Башкортостан, городской округ город Уфа, г. Уфа, ул. Рубежная, земельный участок 2/1
Заказчик	Общество с ограниченной ответственностью Специализированный застройщик "Башкирская ипотечная корпорация"
Генеральный проектировщик	Общество с ограниченной ответственностью "Архитектурно-проектная мастерская "Башкирская ипотечная корпорация"
Главный инженер проекта	Ахметов Ильдар Ильгизович
Главный архитектор проекта	Ахметов Ильдар Ильгизович
Начальник отдела	Ахметов Ильдар Ильгизович
Ответственный исполнитель	Ахметов Ильдар Ильгизович
Стадия	Раздел проектной документации
Наименование объекта капитального строительства	Многоквартирный жилой комплекс со встроенными помещениями общественного назначения и подземной автостоянкой по адресу: Российская Федерация, Республика Башкортостан, городской округ город Уфа, г. Уфа, ул. Рубежная, земельный участок 2/1 (Кад. 16/013) Ш/3 01.12.08.016.049
Наименование раздела проектной документации	Схема планировочной организации земельного участка
Номер раздела проектной документации	3
Номер тома	3
Обозначение раздела проектной документации	01.12.08.016.049-ПЗУ
Наименование объекта капитального строительства, входящего в состав комплекса	
Обозначение раздела проектной документации, входящего в состав комплекса	
Наименование тома	
Обозначение тома	
Обозначение документа	А-000
Шифр документа	А-3
Стадия	Масштаб
Проект	09.02.2024
Изм.	Кол.уч.
	1:200

Граница земельного участка	
Граница зоны с особыми условиями использования территории	
Граница зоны действия публичного сервитута	
Граница территории объекта культурного наследия	
Граница территории объекта культурного наследия, включенного в единый государственный реестр объектов культурного наследия (памятников истории и культуры) народов Российской Федерации	
Граница территории выявленного объекта культурного наследия	
Граница территории исторического поселения федерального значения	
Граница территории исторического поселения регионального значения	
Граница территории объекта, подлежащего сносу	
Граница территории, в отношении которой предусматривается осуществление комплексного развития территории	
Граница территории, в отношении которой предусматривается осуществление комплексного развития территории по инициативе правообладателей	
Граница территории, в отношении которой предусматривается осуществление комплексного развития территории по инициативе органа местного самоуправления	
Граница территории, в отношении которой предусматривается осуществление комплексного развития территории по инициативе правообладателей, за исключением территории, в отношении которой предусматривается осуществление комплексного развития территории по инициативе органа местного самоуправления	
Граница территории, в отношении которой предусматривается осуществление комплексного развития территории по инициативе органа местного самоуправления, за исключением территории, в отношении которой предусматривается осуществление комплексного развития территории по инициативе правообладателей	
Граница территории, в отношении которой предусматривается осуществление комплексного развития территории по инициативе правообладателей и органа местного самоуправления	
Граница территории, в отношении которой предусматривается осуществление комплексного развития территории по инициативе правообладателей и органа местного самоуправления, за исключением территории, в отношении которой предусматривается осуществление комплексного развития территории по инициативе правообладателей	
Граница территории, в отношении которой предусматривается осуществление комплексного развития территории по инициативе правообладателей и органа местного самоуправления, за исключением территории, в отношении которой предусматривается осуществление комплексного развития территории по инициативе органа местного самоуправления	
Граница территории, в отношении которой предусматривается осуществление комплексного развития территории по инициативе правообладателей и органа местного самоуправления, за исключением территории, в отношении которой предусматривается осуществление комплексного развития территории по инициативе правообладателей и органа местного самоуправления	
Граница территории, в отношении которой предусматривается осуществление комплексного развития территории по инициативе правообладателей и органа местного самоуправления, за исключением территории, в отношении которой предусматривается осуществление комплексного развития территории по инициативе правообладателей и органа местного самоуправления, за исключением территории, в отношении которой предусматривается осуществление комплексного развития территории по инициативе правообладателей и органа местного самоуправления	
Граница территории, в отношении которой предусматривается осуществление комплексного развития территории по инициативе правообладателей и органа местного самоуправления, за исключением территории, в отношении которой предусматривается осуществление комплексного развития территории по инициативе правообладателей и органа местного самоуправления, за исключением территории, в отношении которой предусматривается осуществление комплексного развития территории по инициативе правообладателей и органа местного самоуправления, за исключением территории, в отношении которой предусматривается осуществление комплексного развития территории по инициативе правообладателей и органа местного самоуправления	
Граница территории, в отношении которой предусматривается осуществление комплексного развития территории по инициативе правообладателей и органа местного самоуправления, за исключением территории, в отношении которой предусматривается осуществление комплексного развития территории по инициативе правообладателей и органа местного самоуправления, за исключением территории, в отношении которой предусматривается осуществление комплексного развития территории по инициативе правообладателей и органа местного самоуправления, за исключением территории, в отношении которой предусматривается осуществление комплексного развития территории по инициативе правообладателей и органа местного самоуправления, за исключением территории, в отношении которой предусматривается осуществление комплексного развития территории по инициативе правообладателей и органа местного самоуправления	
Граница территории, в отношении которой предусматривается осуществление комплексного развития территории по инициативе правообладателей и органа местного самоуправления, за исключением территории, в отношении которой предусматривается осуществление комплексного развития территории по инициативе правообладателей и органа местного самоуправления, за исключением территории, в отношении которой предусматривается осуществление комплексного развития территории по инициативе правообладателей и органа местного самоуправления, за исключением территории, в отношении которой предусматривается осуществление комплексного развития территории по инициативе правообладателей и органа местного самоуправления, за исключением территории, в отношении которой предусматривается осуществление комплексного развития территории по инициативе правообладателей и органа местного самоуправления, за исключением территории, в отношении которой предусматривается осуществление комплексного развития территории по инициативе правообладателей и органа местного самоуправления	
Граница территории, в отношении которой предусматривается осуществление комплексного развития территории по инициативе правообладателей и органа местного самоуправления, за исключением

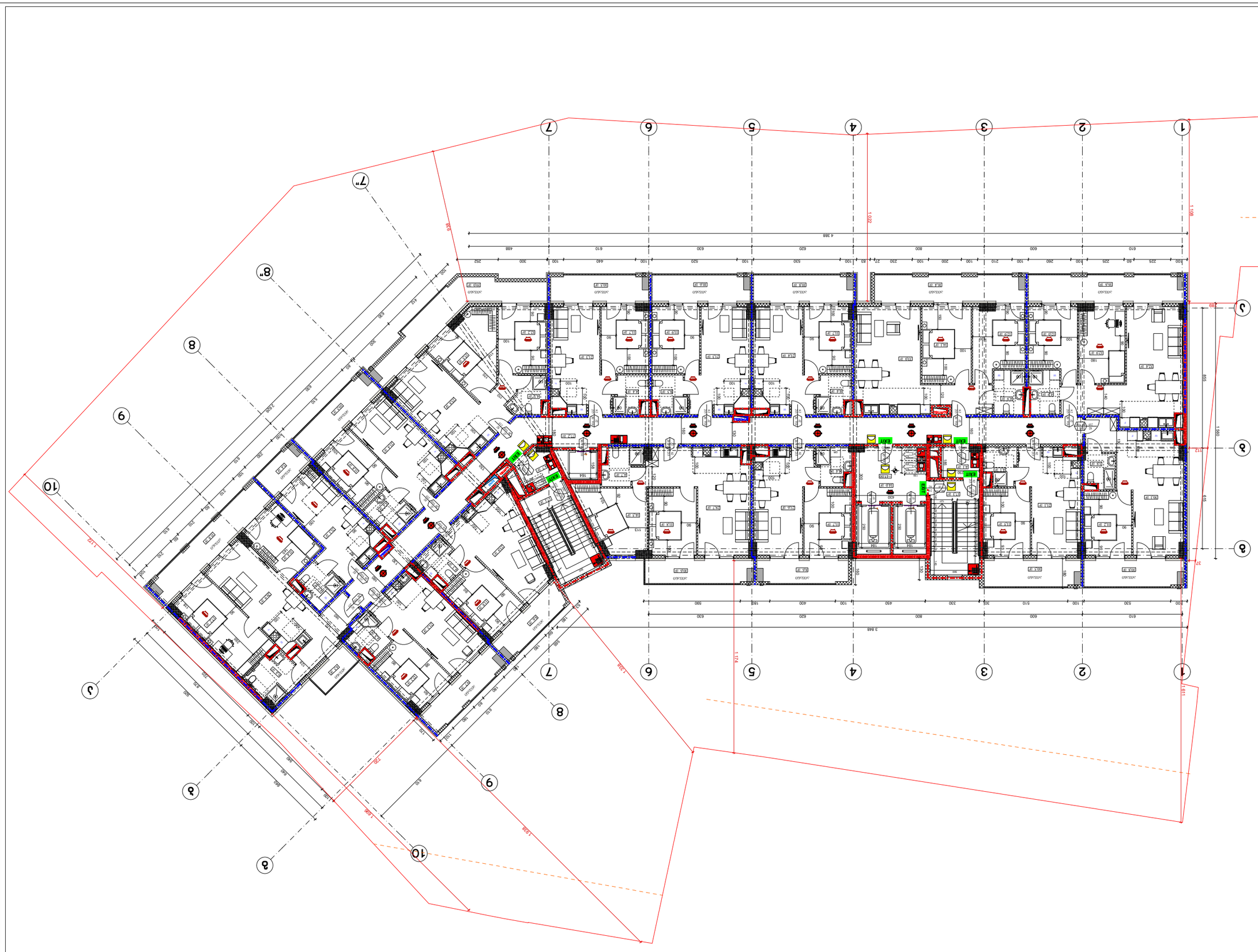

ՀԱՅԱՍՏԱՆԻ ՀԱՆՐԱՊԵՏՈՒԹՅԱՆ ԱՐԱՐԱՏԻ ՄԱՐԶԻ - ՎԱՂԱՐՇԱՊԱՏ ՔԱՂԱՔԱՇԻՆԱԿԱՆ ՀԱՄԱԼԻՐ

ԱՇԽԱՏԱՆՔԱՅԻՆ ՆԱԽԱԳԾԱՅԻՆ ՓԱՍԵԹՈՒՂԹ

Հ.ՄԱՍԻՍՅԱՆ, ՏԻԳ. "ՊՈՒՅԼ ՏԵՍՔ"

ԲԱԶՄԱԲՆԱԿԱՐԱՆ ՇԵՆՔԵՐԻ ԵՎ ՀԱՐԱԿԻՑ ՏԱՐԱԾՔՆԵՐԻ ԱՇԽԱՏԱՆՔՆԵՐ
ԿՑ ՇԻՆԱՐԱՐԱԿԱՆ ԱՆ№2-4-ՈՒ ՇԻՆԱՆԻՍՏԻ ՀԱՄԱՐ
(ՇՍՏ. 16/013)
Ե/Ձ 01.12.08.016.049

ԲԱԶՄԱՀԱՐԿԱՅԻՆ (ՊԵՆՍԱՆՈՒՄԱՅԻՆ) ՀԱՐԿԱՅԻՆ

ՊՐՈՅԵԿՏԱՅԻՆ ՀԱՍՏ.	ՇԻՆ№	ԼԻՑՔԱՎՈՐՄԱՆ ՀԱՄԱՐ
ԳԼԽԱՎՈՐ ՃԱՐՏԱՐԱՊԵՏ	Ա.ՄԱՆՈՒԿՅԱՆ	
ՀԱՐԿԱՅԻՆ ԱՇԽԱՏԱՆՔՆԵՐԻ ՊԱՏԱՍԽԱՆԱՏՈՒ	Ա.ՄԱՆՈՒԿՅԱՆ	
ՀԱՄԱՀԵՂԻՆԱԿ		
ՀԱՐԿԱՅԻՆ ՀԱՄԱԿԱՐԳՉ	ԱՇԽԱՏԱՆՔԱՅԻՆ ՄԱՍՆԱԳԻՏԱԿԱՆ ԽՈՒՄԲ	

ՀԱՐԿԱՅԻՆ ՀԱՄԱԿԱՐԳՉ	ԱՇԽԱՏԱՆՔԱՅԻՆ ՄԱՍՆԱԳԻՏԱԿԱՆ ԽՈՒՄԲ	
ՀԱՄԱՀԵՂԻՆԱԿ		
ՀԱՐԿԱՅԻՆ ԱՇԽԱՏԱՆՔՆԵՐԻ ՊԱՏԱՍԽԱՆԱՏՈՒ	Ա.ՄԱՆՈՒԿՅԱՆ	
ԳԼԽԱՎՈՐ ՃԱՐՏԱՐԱՊԵՏ	Ա.ՄԱՆՈՒԿՅԱՆ	
ՊՐՈՅԵԿՏԱՅԻՆ ՀԱՍՏ.	ՇԻՆ№	ԼԻՑՔԱՎՈՐՄԱՆ ՀԱՄԱՐ

ՀԱՐԿԱՅԻՆ ՇԵՆՔԻ ՀՈՐԻԶՈՆԱԿԱՆ ԿԱՌՈՒՑՎԱԾՔԻ ՀԱՏԱԿԱԳԾԱՅԻՆ ՊԼԱՆ

ՄԱՍՇՏԱԲ	1:200
ՀԱՄԱՁԱՅՆԵՑԻՆ	09.02.2024
ՇԻՆԱՐԱՐԱԿԱՆ ՀԱՏՎԱԾ	Ա-3
ՀԱՐԿԱՅԻՆ ՀԱՄԱՐ	Ա-000

ՀՈՒՇԱԳՐՈՒԹՅԱՆ ԱՌԱՆՁՆԱՀԱՏԿՈՒԹՅՈՒՆՆԵՐ

	ՀՈՒՇԱԳՐՈՒԹՅԱՆ ՏԵՍԱԿԸ
	ՀՈՒՇԱԳՐՈՒԹՅԱՆ ՀԱՏՎԱԾԸ
	ՀՈՒՇԱԳՐՈՒԹՅԱՆ ՀԱՄԱՐԸ
	ՀՈՒՇԱԳՐՈՒԹՅԱՆ ՀԱՄԱՐԸ
	ՀՈՒՇԱԳՐՈՒԹՅԱՆ ՀԱՄԱՐԸ
	ՀՈՒՇԱԳՐՈՒԹՅԱՆ ՀԱՄԱՐԸ
	ՀՈՒՇԱԳՐՈՒԹՅԱՆ ՀԱՄԱՐԸ
	ՀՈՒՇԱԳՐՈՒԹՅԱՆ ՀԱՄԱՐԸ
	ՀՈՒՇԱԳՐՈՒԹՅԱՆ ՀԱՄԱՐԸ
	ՀՈՒՇԱԳՐՈՒԹՅԱՆ ՀԱՄԱՐԸ

ԱՇԽԱՏԱՆՔԱՅԻՆ ՆԱԽԱԳԾԻ ՀԱՄԱՐ ՊԱՏԱՍԽԱՆԱՏՈՒ ՀԱՐԿԱՅԻՆ - 21

ՀԱՐԿԱՅԻՆ ՇԵՆՔԻ ՀՈՐԻԶՈՆԱԿԱՆ ԿԱՌՈՒՑՎԱԾՔԻ ՀԱՏԱԿԱԳԾԱՅԻՆ ՊԼԱՆ

ԲԱՁՄԱԲՆԱԿԱՐԱՆ ՇԵՆՔԵՐԻ ԵՎ ՀԱՐԱԿԻՑ ՏԱՐԱԾՔՆԵՐԻ ԱՇԽԱՏԱՆՔՆԵՐ
ԿՑ ՇԻՆԱՐԱՐԱԿԱՆ ԱՆ№2-4-ՈՒ ՇԻՆԱՆԻՍՏԻ ՀԱՄԱՐ
(ՇՍՏ. 16/013)
Ե/Ձ 01.12.08.016.049

ՀՈՒՇԱԳՐՈՒԹՅԱՆ ՏԵՍԱԿԸ

ՀՈՒՇԱԳՐՈՒԹՅԱՆ ՀԱՏՎԱԾԸ

ՀՈՒՇԱԳՐՈՒԹՅԱՆ ՀԱՄԱՐԸ

ՀՈՒՇԱԳՐՈՒԹՅԱՆ ՀԱՄԱՐԸ

ՀՈՒՇԱԳՐՈՒԹՅԱՆ ՀԱՄԱՐԸ

ՀՈՒՇԱԳՐՈՒԹՅԱՆ ՀԱՄԱՐԸ

ՀՈՒՇԱԳՐՈՒԹՅԱՆ ՀԱՄԱՐԸ

ՀՈՒՇԱԳՐՈՒԹՅԱՆ ՀԱՄԱՐԸ

ՀՈՒՇԱԳՐՈՒԹՅԱՆ ՀԱՄԱՐԸ

ՀՈՒՇԱԳՐՈՒԹՅԱՆ ՀԱՄԱՐԸ

ԲԱՁԱՄԱՀԱՐԿԱՅԻՆ ՊԱՇՏՊԱՆՈՒԹՅԱՆ ԳՈՏԻ +12.00
ՇՐՋԱՊԱՏԿԵՐ

ԱՌԱՆՑՔԱՅԻՆ ԳԾԱՅԻՆ ՀՈՐԻԶՈՆԱԿԱՆ ՀԱՄԱԿԱՐԳ

346 ՀԱՐԿԱՅԻՆ ՇԵՆՔԻ ԱՌԱՆՑՔԱՅԻՆ ԳԾԱՅԻՆ ՀՈՐԻԶՈՆԱԿԱՆ ՀԱՄԱԿԱՐԳ

ՀՈՒՇԱԳՐՈՒԹՅԱՆ ՀԱՄԱՐԸ

90 0 ՎՕՂ 235 J2 ՀՈՒՇԱԳՐՈՒԹՅԱՆ ՀԱՄԱՐԸ

ՀՈՒՇԱԳՐՈՒԹՅԱՆ ՀԱՄԱՐԸ

EXIT ՀԱՐԿԱՅԻՆ ՇԵՆՔԻ ՊԱՇՏՊԱՆԱԿԱՆ ԵԼՔԻ ՀԱՄԱՐ

ՀՈՒՇԱԳՐՈՒԹՅԱՆ ՀԱՄԱՐԸ

ՀՈՒՇԱԳՐՈՒԹՅԱՆ ՀԱՄԱՐԸ

ՀՈՒՇԱԳՐՈՒԹՅԱՆ ՀԱՄԱՐԸ

ՀՈՒՇԱԳՐՈՒԹՅԱՆ ՀԱՄԱՐԸ

ՀՈՒՇԱԳՐՈՒԹՅԱՆ ՀԱՄԱՐԸ

ՀՈՒՇԱԳՐՈՒԹՅԱՆ ՀԱՄԱՐԸ

ՀՈՒՇԱԳՐՈՒԹՅԱՆ ՀԱՄԱՐԸ

ՀՈՒՇԱԳՐՈՒԹՅԱՆ ՀԱՄԱՐԸ

Գլխավոր ճարտարապետ	Ա.Ֆ.Ղազարյան
Գլխավոր ինժեներ	Ա.Ռ.Ղազարյան
Գլխավոր տեխնոլոգիական մասերի ինժեներ	Ա.Ռ.Ղազարյան
Կոնստրուկտիվ	Ա.Ռ.Ղազարյան
Էլեկտրամատակարարում և էլեկտրահաղորդում	Ա.Ռ.Ղազարյան
Ջրամատակարարում և ջրահեռացում	Ա.Ռ.Ղազարյան
Ջեռուցում, օդափոխություն և օդորակում	Ա.Ռ.Ղազարյան
Ցածրահոսանքային համակարգեր	Ա.Ռ.Ղազարյան
Նախագծի ղեկավար	Ա.Ռ.Ղազարյան

Ճարտարապետական լուծումներ	Ա-3	09.02.2024
Գլխավոր հատակագիծ	1:200	

Ա-000	Ցուցակ
Ա-3	Գլխավոր հատակագիծ
09.02.2024	Ծրագրի փուլ
1:200	Մասշտաբ

Ճարտարապետական լուծումներ

Գլխավոր հատակագիծ

Ա-3

Ծրագրի փուլ

09.02.2024

Մասշտաբ

1:200

Ցուցակ

Ա-000

Ա-000	Ցուցակ	
Ա-3	Գլխավոր հատակագիծ	
09.02.2024	Ծրագրի փուլ	
1:200	Մասշտաբ	

Ճարտարապետական լուծումներ

Գլխավոր հատակագիծ

Ա-3

Ծրագրի փուլ

09.02.2024

Մասշտաբ

1:200

Ցուցակ

Ա-000

Ա-000	Ցուցակ
Ա-3	Գլխավոր հատակագիծ
09.02.2024	Ծրագրի փուլ
1:200	Մասշտաբ

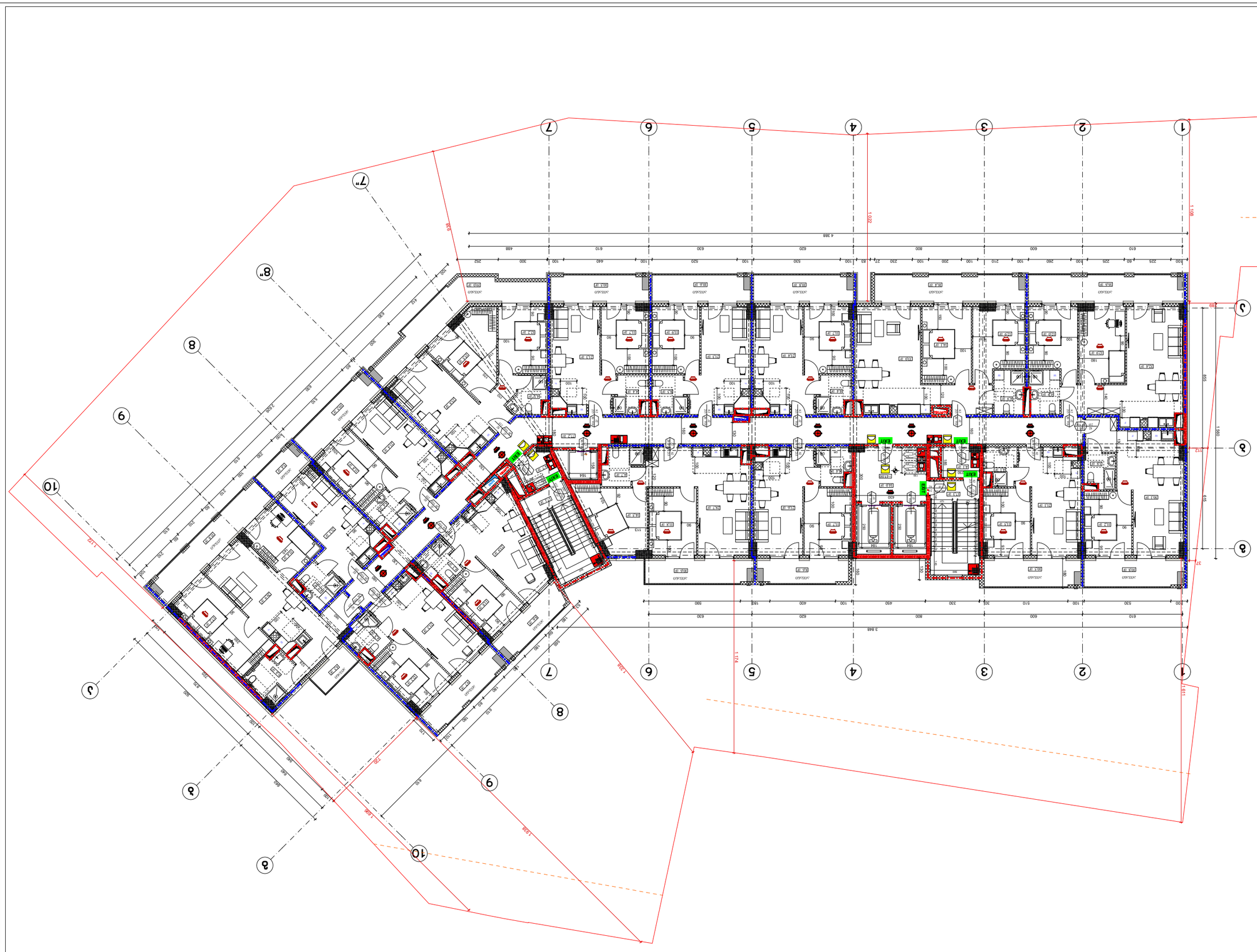

Объект	Многоквартирный жилой комплекс со встроенными помещениями общественного назначения и подземной автостоянкой
Адрес	г. Ташкент, Яккасарайский район, массив Кашгар, ул. Кашгар, 1
Заказчик	ООО «Специализированный застройщик «Кашгар Инвест Строй»
Генеральный проектировщик	ООО «Проектный институт «Ташкентгражданпроект»
Стадия	Рабочий проект
Наименование чертежа	План 1-го этажа. Оси 1-10, А-Ж
Масштаб	1:200
Дата	09.02.2024
Шифр	А-3
Лист	А-000

Изм.	Кол.уч.	Лист
Разраб.		
Проверил		
Н.контр.		
ГИП		

Стадия	Лист
Р	3

Условные обозначения

- Граница земельного участка
- Граница здания
- Граница подземной автостоянки
- Граница встроенных помещений общественного назначения
- Граница квартир
- Граница технических помещений
- Граница помещений общего пользования
- Граница помещений общественного назначения
- Граница помещений автостоянки
- Граница помещений инженерного оборудования
- Граница помещений жилого назначения
- Граница помещений технического назначения

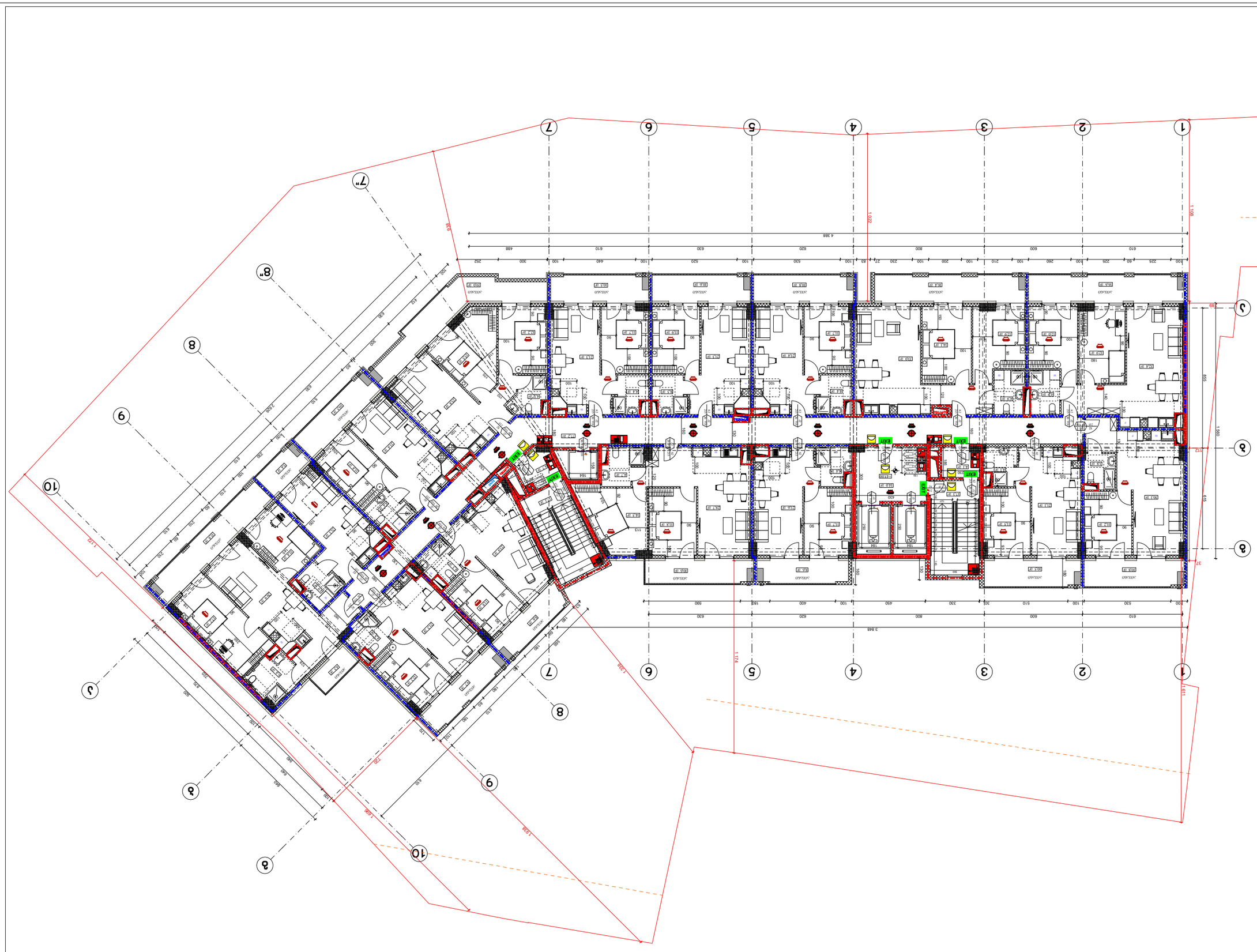

ՀԱՅԱՍՏԱՆԻ ՀԱՆՐԱՊԵՏՈՒԹՅԱՆ ԱՐԱՐԱՏԻ ՄԱՐԶԻ - ՀՀ

ԵՐԵՎԱՆ ՔԱՂԱՔԻ ՇԵՆԳԱՎԻԹ ԱՎԱՆ ԱՐՏԱՇԱՏ ՀԱՄԱՅՆՔԻ

ԱՄՈՒՍՆԱՑՄԱՆ ՀԱՄԱՐ ՆԱԽԱՏԵՍՎՈՂ ԲՆԱԿԱՆԻ ՇԻՆՈՒԹՅԱՆ

ՀԱՍՑԵ ԹԻՎ 1 ԱՎԱԳ ԴՊՐՈՑԻ ՇԵՆՔԻ

ՀԱՍՑԵ ԹԻՎ 1 ԱՎԱԳ ԴՊՐՈՑԻ ՇԵՆՔԻ ՀԱՐԿԱՅԻՆ ՀԱՏԱԿԱԳԾԻ

ՀՀ, ք. Երևան, Շենգավիթ վարչական շրջան, Ա. Ավետիսյան փող., 1-ին նրբ. թիվ 1 հասցեում գտնվող հողամասի կադաստրային ծածկագիր՝ 01-012-0816-0049

ՀԱՐԿԱՅԻՆ ՀԱՏԱԿԱԳԾԻ ՏԵՂԱԿԱՆՔ

ՄԱՍՆԱԳԻՏԱԿԱՆ ՀԱՏՎԱԾ	ՀԱՄԱՐ	ԿԱՐԳԱՎՃԱՌԸ
ԳԼԽԱՎՈՐ ՃԱՐՏԱՐԱՊԵՏ	Ա.ՄԱՆԱՍՅԱՆ	
ՀԱՍՑԵԻ ՊԱՏԱՍԽԱՆԱՏՈՒ	Ա.ՄԱՆԱՍՅԱՆ	
ՀԱՍՑԵԻ ՏԵՍՉԱԿԱՆ		

ՀԱՍՑԵԻ ՀԱՐԿԱՅԻՆ ՀԱՏԱԿԱԳԾԻ ՏԵՍԱԿԸ

ՀԱՍՑԵԻ ԱՇԽԱՏԱՆՔԱՅԻՆ ԾԱԾԿԱԳԻՐ	01.12.08.016.049
ՀԱՍՑԵԻ ՄԱԿԵՐԵՍ	(6ԱՃ. 16/013)
ՀԱՍՑԵԻ ՀԱՍՑԵ	ԱԺ 1-4-ՐԴ ՀԱՏՎԱԾԻ ՇԻՆՈՒԹՅԱՆ ՆԱԽԱԳԾԱՅԻՆ ԱՇԽԱՏԱՆՔՆԵՐ
ՀԱՍՑԵԻ ՀԱՍՑԵ	ՀՀ, ք. Երևան, Շենգավիթ վարչական շրջան, Ա. Ավետիսյան փող., 1-ին նրբ. թիվ 1 հասցեում գտնվող հողամասի կադաստրային ծածկագիր՝ 01-012-0816-0049

ՀԱՐԿԱՅԻՆ ՀԱՏԱԿԱԳԾԻ (ՊԵՐԱՆՑԱԿԱՆ ՀԱՏԱԿԱԳԾԻ) ՏԵՍԱԿԸ

ՄԱՍՆԱԳԻՏԱԿԱՆ ՀԱՏՎԱԾ	ՀԱՄԱՐ	ԿԱՐԳԱՎՃԱՌԸ
ԳԼԽԱՎՈՐ ՃԱՐՏԱՐԱՊԵՏ		
ՀԱՍՑԵԻ ՊԱՏԱՍԽԱՆԱՏՈՒ	Ա.ՄԱՆԱՍՅԱՆ	
ՀԱՍՑԵԻ ՏԵՍՉԱԿԱՆ	Ա.ՄԱՆԱՍՅԱՆ	

ՀԱՍՑԵԻ ՊԱՏՎԻՐԱՏՈՒ	ԱՐԱՐՈՂԱԿԱՆ ՀԱՄԱԿԱՐԳ	ՀԱՍՑԵԻ ՀԱՐԿԱՅԻՆ ՀԱՏԱԿԱԳԾԻ ՏԵՍԱԿԸ
		ՀԱՍՑԵԻ ՀԱՐԿԱՅԻՆ ՀԱՏԱԿԱԳԾԻ ՏԵՍԱԿԸ
ՀԱՍՑԵԻ ՀԱՐԿԱՅԻՆ ՀԱՏԱԿԱԳԾԻ ՏԵՍԱԿԸ	09.02.2024	ՊԱՏՎԵՐԱՏՎՈՂ
		1:200
ՀԱՍՑԵԻ ՀԱՐԿԱՅԻՆ ՀԱՏԱԿԱԳԾԻ ՏԵՍԱԿԸ	Ա-3	ՊԱՏՎԵՐԱՏՎՈՂ
ՀԱՍՑԵԻ ՀԱՐԿԱՅԻՆ ՀԱՏԱԿԱԳԾԻ ՏԵՍԱԿԸ	Ա-000	ՊԱՏՎԵՐԱՏՎՈՂ

ՀՈՒՇԱԳՐՈՒԹՅԱՆ ԿԱԶՄԱԿԵՐՊՄԱՆ ՆՇԱՆՆԵՐ

	ՀՈՒՇԱԳՐՈՒԹՅԱՆ ՀԱՏՎԱԾ ՀՈՂԱՄԱՍԻ ՍԱՀՄԱՆԱԳԻԾ
	ՀՈՒՇԱԳՐՈՒԹՅԱՆ ՀԱՏՎԱԾ ՇԻՆՈՒԹՅԱՆ ՍԱՀՄԱՆԱԳԻԾ
	ՀՈՒՇԱԳՐՈՒԹՅԱՆ ՀԱՏՎԱԾ ՇԻՆՈՒԹՅԱՆ ՀԻՄՆԱԿԱՆ ՄԱՍԻ

Объект	А-3
Наименование	Экспликация помещений
Масштаб	1:200
Дата	09.02.2024
Стадия	Рабочая
Лист	А-000

Заказчик	
Генеральный проектировщик	
Главный инженер проекта	
Главный архитектор проекта	
Начальник отдела	
Разработал	

Экспликация помещений 1-этажной части

Жилой дом №2-4-ой Зоны застройки ул. Бурятской ул. №2-4-ой Зоны застройки в с. Бурятский (6-ой мкр. 16/013) Б/з 01.12.08.016.049

Дом жилой, встроенно-пристроенный общественного назначения - 21 **Многоэтажный жилой дом с встроенно-пристроенными общественными помещениями**

Жилой дом "Звездный" ул. Звездная

Экспликация помещений

Условные обозначения:

Наименование помещения

Площадь помещения (м2)

Площадь с коэффициентом

Площадь помещения с коэффициентом (м2)

Категория помещения по взрывопожарной и пожарной опасности

Категория помещения по взрывопожарной и пожарной опасности

Класс функциональной пожарной опасности здания, сооружения и пожарного отсека

Класс конструктивной пожарной опасности здания, сооружения и пожарного отсека

Степень огнестойкости здания, сооружения и пожарного отсека

Класс конструктивной пожарной опасности здания, сооружения и пожарного отсека

Степень огнестойкости здания, сооружения и пожарного отсека

Класс функциональной пожарной опасности

ვერსია A-3	თარიღი 2024 წ.	ეტაპი სანებართვო
	ფურცლის №:	

შენობის ნაწილი, სადაც ნებადართულია ხანძარსაწინააღმდეგო ავტომატური დანადგარის მოწყობა

ხანძარსაწინააღმდეგო სისტემები

ხანძარსაწინააღმდეგო სისტემების ნაწილი - 21

ხანძარსაწინააღმდეგო სისტემების ნაწილი "ცენტრალური ხანძარქრობის სისტემა"

ქ.თბილისი, ვაკე-საბურთალოს რაიონი
ჭ.ა ბენდელიანის ქუჩა №2-4-ის მიმდებარედ
(ნაკვ. 16/013)
ს/ე 01.12.08.016.049

ხანძარსაწინააღმდეგო სისტემების ნაწილის მთავარი ინჟინერი

ხანძარსაწინააღმდეგო სისტემების ნაწილის პროექტის ავტორი

ფილიალის დირექტორი	ა.ფოფხაძე	
პროექტის ხელმძღვანელი	ა.ფოფხაძე	
მთავარი ინჟინერი	ა.ფოფხაძე	
პროექტის ავტორი	ა.ფოფხაძე	

ფურცლის დასახელება	ფურცლის №	ფურცლების რაოდენობა

		მ 1:200
ცვლილების №1	09.02.2024	ტექნიკური პირობების №:
ცვლილების №2		
ცვლილების №3		

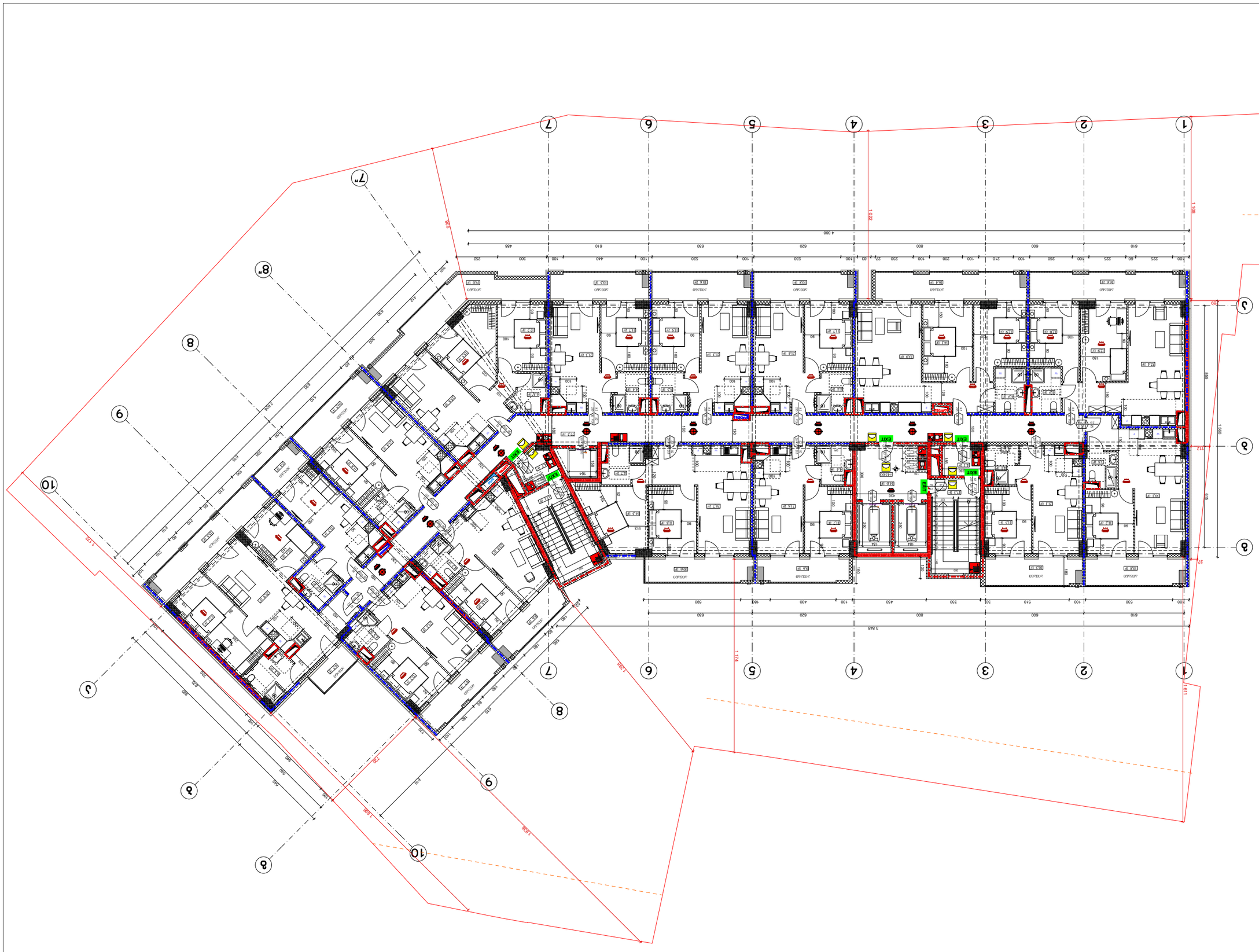
1
2
3
4
5
6
7
8
9
10
1 508
1 022
1 724
1 691
1 508
1 508
1 720
1 720
1 720

Գլխավոր ճարտարապետ	Ա.Ֆ
Գլխավոր ինժեներ	Ա.Ֆ
Գծագրող	Ա.Ֆ
Նախագծային փուլ	Նախագիծ

Ծրագրավորող կազմակերպության անվանում	Ձև	Ստորագրություն

Նախագծի (գործարկման) ղեկավարի կողմից ստորագրվող փաստաթղթերի ցանկ

Ծրագրավորող կազմակերպության անվանում	Ձև	Ստորագրություն
Գլխավոր ճարտարապետ	Ա.Ֆ	
Գլխավոր ինժեներ	Ա.Ֆ	
Գծագրող	Ա.Ֆ	

Նախագծի փուլ	Նախագիծ	
Նախագծի անվանում	Բնակելի շենքերի համալիր	
Շինարարության հասցե	ՀՀ, ք. Երևան, Արաբկիր վարչական շրջան, Ա. Ալեքսանդրի փողոց, 2-րդ նրբանցք, 2/1 հողամաս	
Գլխավոր ճարտարապետ	Ա.Ֆ	
Գլխավոր ինժեներ	Ա.Ֆ	
Գծագրող	Ա.Ֆ	

Ծրագրավորող կազմակերպության անվանում	Ձև	Ստորագրություն

Նախագծի (գործարկման) ղեկավարի կողմից ստորագրվող փաստաթղթերի ցանկ

Գլխավոր ճարտարապետ	Ա.Ֆ
Գլխավոր նախագծող	Ա.Ֆ
Նախագծող	Ա.Ֆ
Կատարող	Ա.Ֆ

Փոփոխության համարը	Թվագիրը	Ստորագրությունը

Նախագծային փաստաթղթերի փոփոխություն

Շենքի կադաստրային համարը	01.12.08.016.049
Հասցեն	ք. Երևան, Արաբկիր 2-րդ թաղամաս, 2-րդ փողոց, 24/16 (հին 16/13)
Շինարարության տեսակը	Նոր շինարարություն
Շինարարության փուլը	Նախագծային փաստաթղթեր

Բնակելի շենքերի և հասարակական նշանակության շենքերի - S1

Ընդհանուր տեղեկություններ

Ընդհանուր մակերեսը	3 648 մ²
Ընդհանուր մակերեսը	3 648 մ²
Ընդհանուր մակերեսը	3 648 մ²
Ընդհանուր մակերեսը	3 648 մ²

Ընդհանուր մակերեսը	3 648 մ²	
Ընդհանուր մակերեսը	3 648 մ²	
Ընդհանուր մակերեսը	3 648 մ²	

Նախագծային փաստաթղթերի պատրաստման համար հիմք հանդիսացող փաստաթղթեր

Ճարտարապետական լուծումներ	
Կառուցվածքային լուծումներ	
Ներքին ջրամատակարարում և ջրահեռացում	
Ներքին էլեկտրամատակարարում և լուսավորություն	
Ներքին ջեռուցում, օդափոխություն և օդորակում	
Ներքին գազամատակարարում	
Ներքին կապ և ազդանշանային համակարգեր	
Ներքին հրդեհաշիջման ջրամատակարարում	
Ներքին հրդեհային ազդանշանային համակարգեր	
Ներքին հրդեհային ազդանշանային համակարգեր	
Ներքին հրդեհային ազդանշանային համակարգեր	

Նշանակումներ

	Նախագծվող պատեր
346	Նախագծվող պատերի նշումներ
	Նախագծվող շինության ելքերի նշումներ (մեծ)
90 235	0 ՎՕՁ Նախագծվող շինության ելքերի նշումներ (փոքր) Նախագծվող շինության ելքերի նշումներ
	Նախագծվող շինության ելքերի նշումներ (մեծ)
EXIT	Նախագծվող շինության ելքերի նշումներ
	2 նախագծվող շինության (շինությունների) միավորված ելքերի նշումներ
	1 նախագծվող շինության (շինությունների) միավորված ելքերի նշումներ

Նշանակումներ

	Նախագծվող հրդեհային ազդանշանային համակարգեր
	Նախագծվող հրդեհային ազդանշանային համակարգեր
	Նախագծվող հրդեհային ազդանշանային համակարգեր
	Նախագծվող հրդեհային ազդանշանային համակարգեր
	Նախագծվող հրդեհային ազդանշանային համակարգեր
	Նախագծվող հրդեհային ազդանշանային համակարգեր
	Նախագծվող հրդեհային ազդանշանային համակարգեր
	Նախագծվող հրդեհային ազդանշանային համակարգեր
	Նախագծվող հրդեհային ազդանշանային համակարգեր

Ընդհանուր տեղեկություններ

Ընդհանուր տեղեկություններ	
Ընդհանուր տեղեկություններ	
Ընդհանուր տեղեկություններ	
Ընդհանուր տեղեկություններ	
Ընդհանուր տեղեկություններ	
Ընդհանուր տեղեկություններ	
Ընդհանուր տեղեկություններ	
Ընդհանուր տեղեկություններ	
Ընդհանուր տեղեկություններ	

Գլխավոր ճարտարապետ	Ա.Ֆ	09.02.2024
Նախագծող	Ա.Ֆ	
Գծագրող	Ա-3	Ա-000

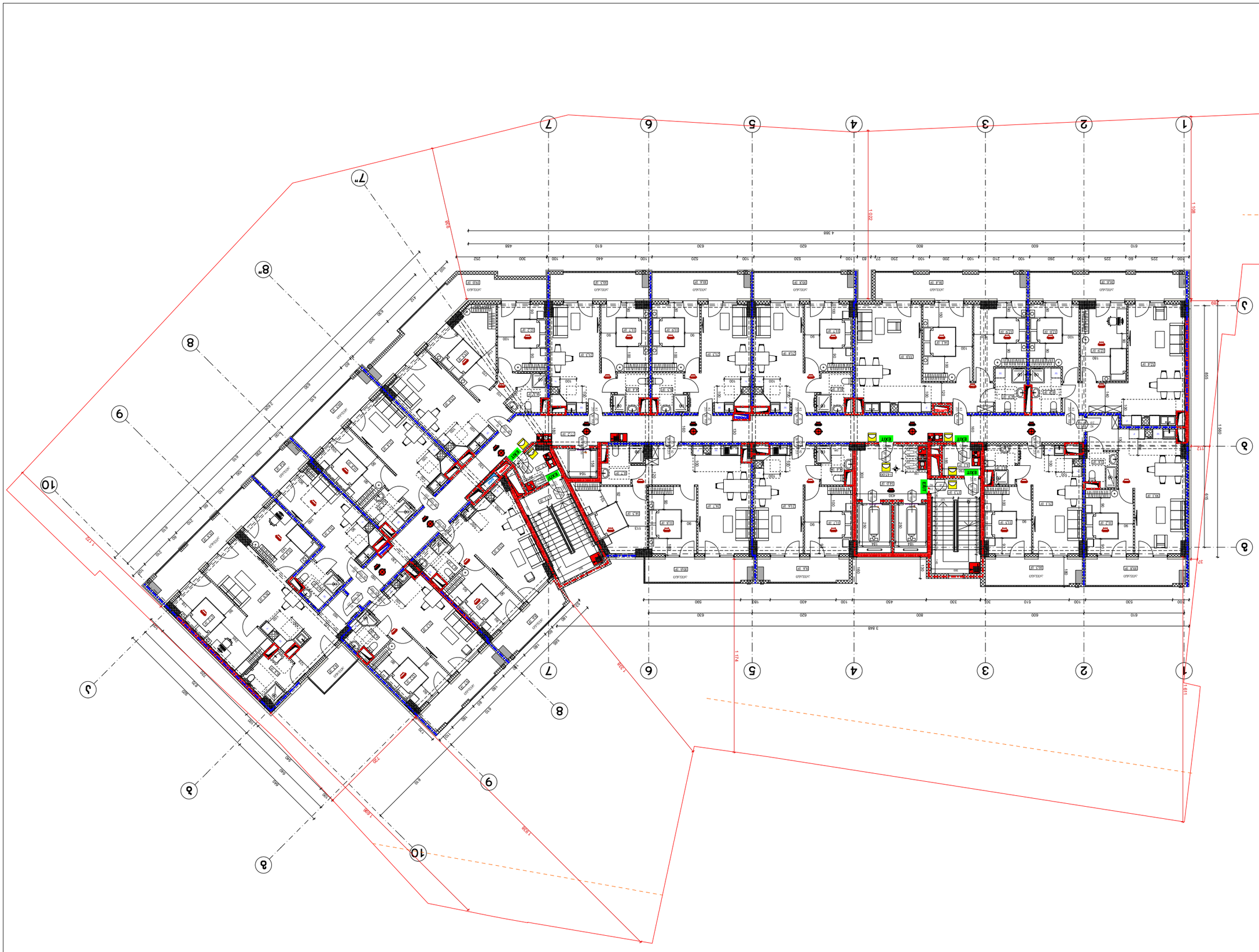
1
2
3
4
5
6
7
8
9
10
1 508
1 022
1 724
1 691
1 720
1 508
1 508
1 720
3 648
4 388
610
600
600
610
610
600
600
610
610
600
600
610

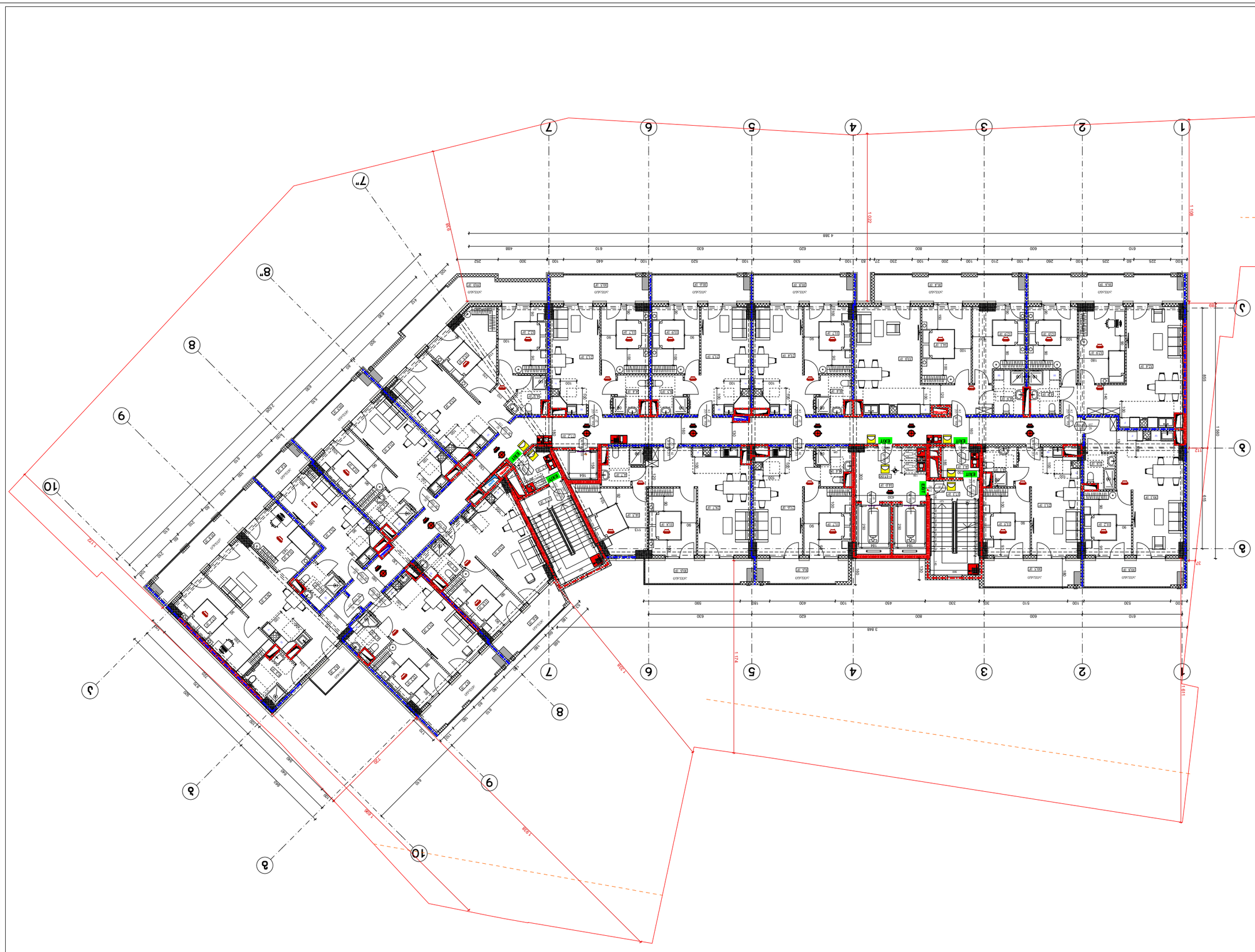

Գլխավոր ճարտարապետ	Ա.Յ
Նախագծի հեղինակ	Ա.Յ
Գծագրող	Ա.Յ
Ստուգող	Ա.Ղ
Նախագծի փուլ	Ա.Ղ
Գլխավոր ինժեներ	Ա.Ղ
Գլխավոր տեխնոլոգ	Ա.Ղ
Գլխավոր էլեկտրիկ	Ա.Ղ
Գլխավոր տեխնոլոգ	Ա.Ղ
Գլխավոր տեխնոլոգ	Ա.Ղ
Գլխավոր տեխնոլոգ

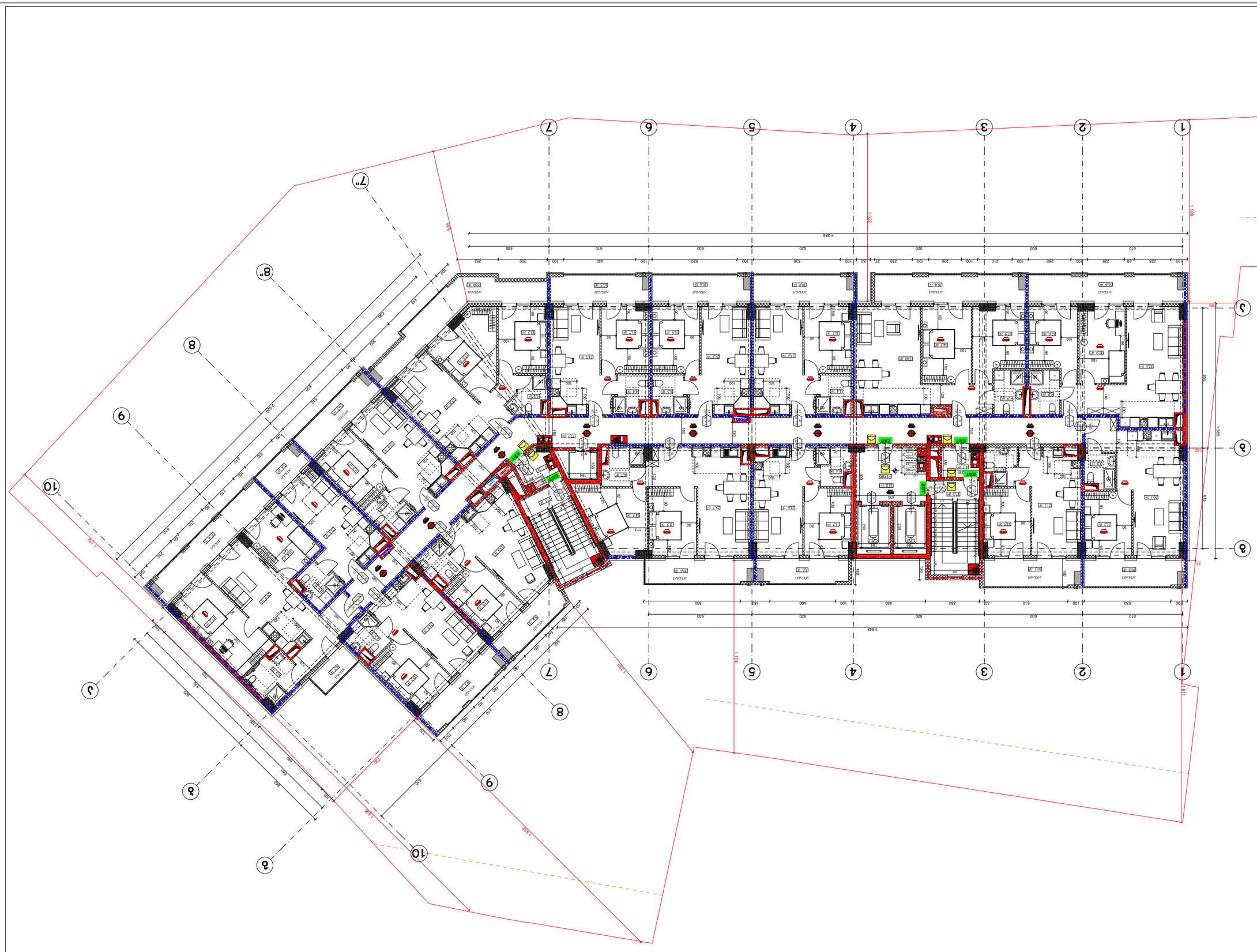

Գլխավոր ճարտարապետ	Ա.Ֆ
Գլխավոր ինժեներ	Ա.Ֆ
Գծագրող	Ա.Ֆ
Ղեկավարող ճարտարապետ	Ա.Ֆ
Ղեկավարող ինժեներ	Ա.Ֆ
Գլխավոր նախագծող	Ա.Ֆ

Ա-3	Փոփոխ 2024 թ.	Նշումներ և փոփոխություններ
	№ աշխատ.	

Հասցե՝ ք. Երևան, Արաբկիր վարչական շրջան, Ա. Ֆրանսիայի փողոց, 7/1 հասցեում գտնվող հողամասում նախատեսվող բազմաբնակարան բնակելի շենքի

Նախագծային փուլ

Ընդհանուր տեսք

Հարկաբաժանման պլան 1-ին հարկ - 21

Նախագծի փուլ	Նախագիծ
Ճարտարապետական լուծումներ	
Կոնստրուկտիվ լուծումներ	
Ներքին ջրամատակարարում և ջրահեռացում	
Ներքին էլեկտրամատակարարում	
Ներքին ջեռուցում, օդափոխություն և օդորակում	
Ներքին գազամատակարարում	
Ներքին թույլ հոսանքներ	
Ներքին կապ և ազդանշանային համակարգեր	
Ներքին ավտոմատիկա	
Ներքին տեխնոլոգիական սարքավորումներ	
Ներքին էլեկտրամատակարարման և լուսավորության ցանցեր	
Ներքին ջրամատակարարման և ջրահեռացման ցանցեր	
Ներքին ջեռուցման, օդափոխության և օդորակման ցանցեր	
Ներքին գազամատակարարման ցանցեր	
Ներքին տեխնոլոգիական ցանցեր	
Ներքին կապի և ազդանշանային համակարգերի ցանցեր	
Ներքին ավտոմատիկայի ցանցեր	
Ներքին տեխնոլոգիական սարքավորումներ	

Նշանակումներ

- Նախագծային պատեր
- Գոյություն ունեցող պատեր
- 346 — Նախագծային պատերի չափեր
- Նախագծային պատերի առանցքներ (մմ)
- 90 / 235 — Նախագծային դռների չափեր (մմ) / Դռան համարակալում
- EXIT — Ելքերի, անցումների և դռների նշանակում
- 2 եռյուղանի նախագծային էլեկտրական ցանցերի գծապատկերներ
- 1 եռյուղանի նախագծային էլեկտրական ցանցերի գծապատկերներ

Նշանակումներ և կրճատումներ

- Հրդեհաշիջիչ սարքավորում
- Հրդեհաշիջիչ ավտոմատիկ սարքավորումներ
- Հրդեհային ազդանշանային համակարգեր
- Հրդեհային ազդանշանային համակարգեր
- Հրդեհային ազդանշանային համակարգեր
- Հրդեհային ազդանշանային համակարգեր
- Հրդեհային ազդանշանային համակարգեր
- Հրդեհային ազդանշանային համակարգեր

Նշանակումներ

Նախագիծ	Ա-000
Նկարագրություն	Ա-3
Ծավալագրական	09.02.2024
Մասշտաբ	1:200

Գլխավոր ճարտարապետ	Ա.Ֆ
Նախագծի ղեկավար	Ա.Ֆ
Կատարող	Ա.Ֆ
Նախագծային փուլ	Աշխատանքային

Ընդհանուր տեղեկություններ

Ա-000

Նախագծի անվանում	Բազմաբնակարան բնակելի շենքերի համալիրի կառուցապատման նախագիծ
Շինության հասցե	ՀՀ, ք. Երևան, Արաբկիր վարչական շրջան, Ա.Ֆ-2-4-ՕԼ նախագծային թաղամաս, 16/013 հողամաս (կադաստրային ծածկագիր՝ 01.12.0816.049)
Շինարարության տեսակ	Նոր շինարարություն
Շինության նշանակությունը	Բազմաբնակարան բնակելի շենք
Կառուցվող մասնաշենքերի քանակը	1
Շինության կառուցվածքային համակարգը	Մոնոլիտ երկաթբետոնե կմախքային համակարգ
Շինության էներգաարդյունավետության դասը	Բ
Շինության հակասեյսմիկ դասը	7 բալ
Շինության հրակայունության աստիճանը	II
Շինության ընդհանուր մակերեսը	17 000 քմ
Շինության ընդհանուր ծավալը	51 000 խմ
Շինության բարձրությունը	37.1 մ
Շինության հարկայնությունը	12 հարկ
Ստորգետնյա հարկերի քանակը	1
Ավտոկայանատեղերի քանակը	345
Ավտոկայանատեղերի տեղակայման վայրը	Ստորգետնյա հարկ
Ավտոկայանատեղերի տեսակը	Ավտոմեքենաների համար
Ավտոկայանատեղերի չափերը	5.3 x 2.5 մ


1
2
3
4
5
6
7
8
9
10
A
B
C
D
R 700
R 350
610
630
620
800
600
610
570
50
550
50
740
50
570
50
609
50
1195
50
490
2 300
740
855
615
460
120
120
180
240
240
240



შრომატ. A-3	თებერვალი 2024 წ.	ფაილის სახელი
	დაკვეთა №	

შენობა ნაგებობის შუნძცია:

მრავალბინიანი საცხოვრებელი სახლი

მისაწვდომობის ბეგმა -2.85 ნიშნულზე

პირობითი ნიშნები:

მისაწვდომი სვლაგზე

მოსატრიალებელი სივრცეები:

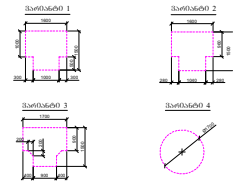

კარის წინ თავისუფალი სივრცე:

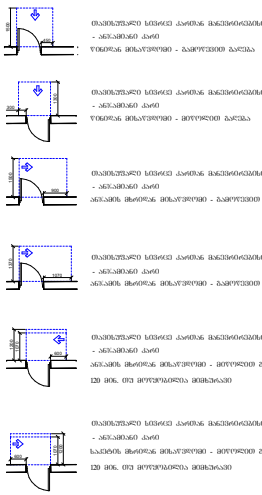

დამკვეთი: შპს "ოდან ჯგუფი"

ქ.თბილისი, გურამიშვილის გამზირსა და ხევსურეთის ქ.№2-4-ის მიმდებარედ (ნაკ. 16/013) ს/კ 01.12.08.016.049

საპროექტო ორგანიზაცია

თანამდებობა	გვარი	ხელმოწერა
დირექტორი		
არქიტექტორი	დ.ოდანაძე	
შესრულა	დ.ოდანაძე	

თარიღი	09.02.2024	მ 1:200
სტადია	შრომატი	შეცვლები
პროექტი	A-3	A-000

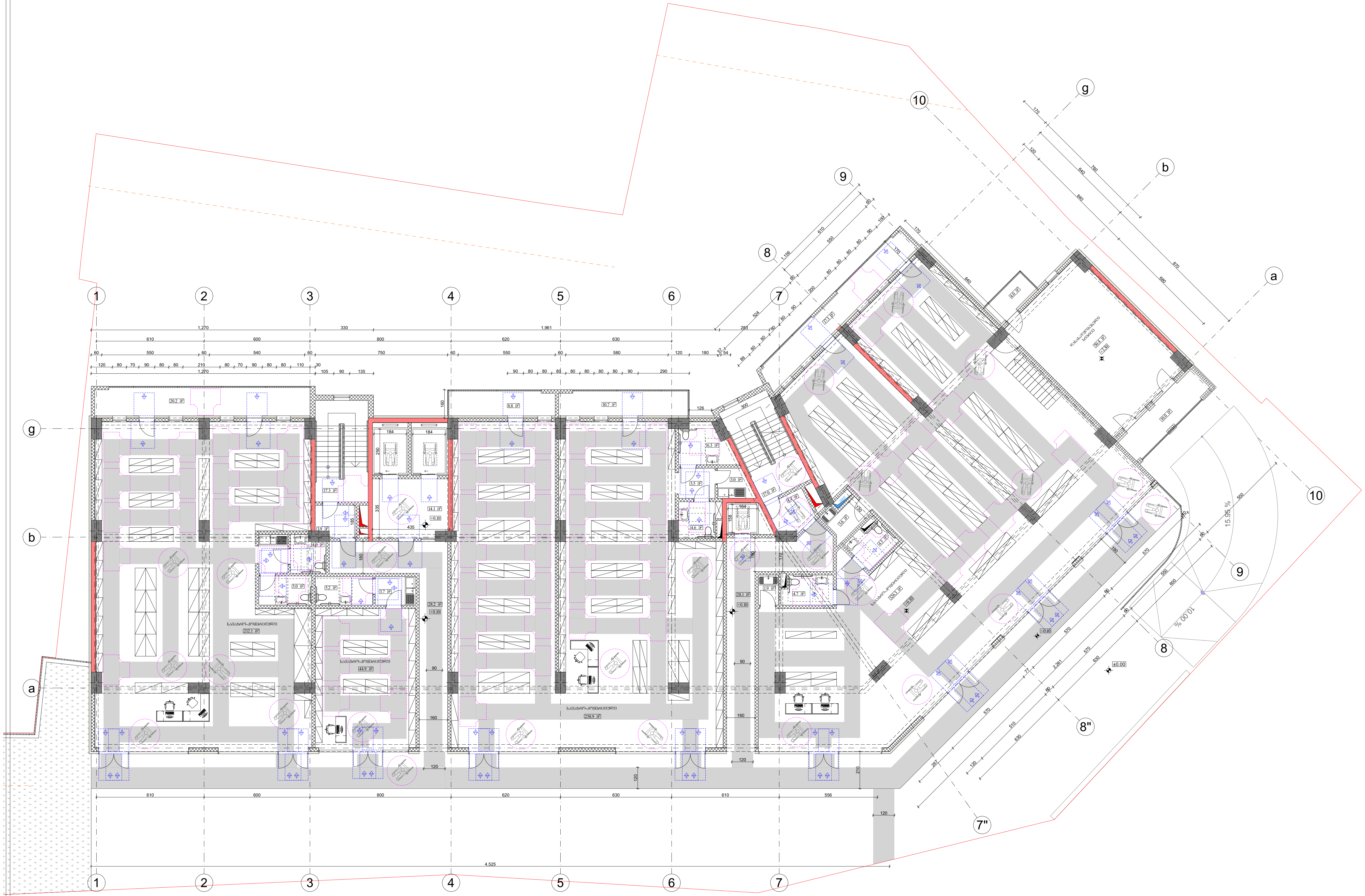

ფორმატი A-3	თბილისი 2024 წ.	ფაილის სახელი
	დაკვეთა №	

შენობა ნაგებობის ფუნქცია:

მრავალბინიანი
საცხოვრებელი სახლი

მისაწვდომობის გეგმა +0.10 ნიშნულზე

პირობითი ნიშნები:

მისაწვდომი სვლაგეზი

მოსატრიალებელი სივრცეები:

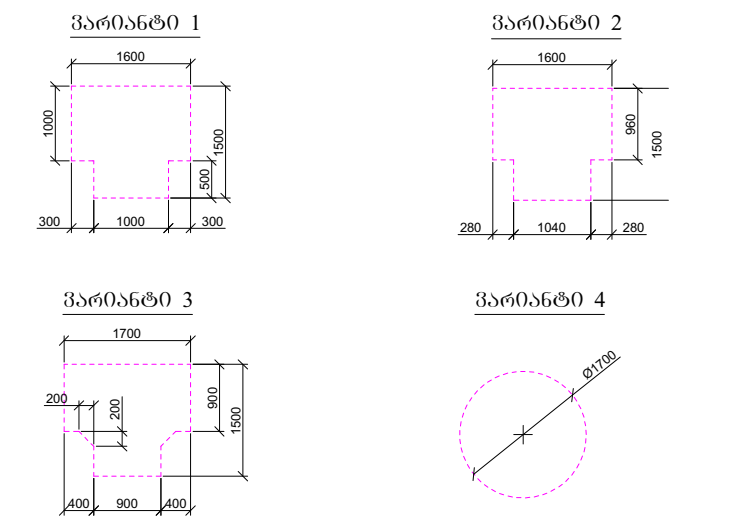

კარის წინ თავისუფალი სივრცე:

თავისუფალი სივრცე კართან მანევრირებისთვის
- ანჯამიანი კარი
წინიდან მისაწვდომი - გამოწევით გაღება

თავისუფალი სივრცე კართან მანევრირებისთვის
- ანჯამიანი კარი
წინიდან მისაწვდომი - მიწოლით გაღება

თავისუფალი სივრცე კართან მანევრირებისთვის
- ანჯამიანი კარი
ანჯამის მხრიდან მისაწვდომი - გამოწევით გაღება

თავისუფალი სივრცე კართან მანევრირებისთვის
- ანჯამიანი კარი
ანჯამის მხრიდან მისაწვდომი - გამოწევით გაღება

თავისუფალი სივრცე კართან მანევრირებისთვის
- ანჯამიანი კარი
ანჯამის მხრიდან მისაწვდომი - მიწოლით გაღება
120 მინ. თუ მოწყობილია მიმხურავი

თავისუფალი სივრცე კართან მანევრირებისთვის
- ანჯამიანი კარი
საკეტის მხრიდან მისაწვდომი - მიწოლით გაღება
120 მინ. თუ მოწყობილია მიმხურავი

დამკვეთი: შპს "ომან ჯგუფი"

ქ.თბილისი, გურამიშვილის გამზირსა
და ხევისუბნის ქ.№2-4-ის მიმდებარედ
(ნაკვ. 16/013)
ს/კ 01.12.08.016.049

შპს "გამა დეველოპმენტი"

		მ 1:200
თარიღი	09.02.2024	
სტადია	ფორმატი	ფურცლები
პროექტი	A-3	A-000



ეტაპი	მშენებლობის ნებართვა
ობიექტის მისამართი	ქ. თბილისი, ვაკის რაიონი, ნუცუბიძის I ფერდობი, კვარტალი №1, ნაკვეთი №1
პროექტის დასახელება	ბინათმშენებლობა
ნახაზის დასახელება	ზედა სართულის გეგმა
ავტორი	ა.ფიფია
შემსრულებელი	ა.ფიფია
თარიღი	09.02.2024
ნახაზის №	A-000

ტიპი	მშენებლობის ნებართვა
ეტაპი	A-3
ფურცელი	3
ფურცლების რაოდენობა	12

ა.ფიფია		
ა.ფიფია		

ეტაპი	ფურცლის №	ფურცლების რაოდენობა
მშენებლობის ნებართვა	3	12

შპს „ბინათმშენებლობა ნუცუბიძის I ფერდობი“

ქ. თბილისი, ვაკის რაიონი, ნუცუბიძის I ფერდობი, კვარტალი №1, ნაკვეთი №1

ბინათმშენებლობა

ზედა სართულის გეგმა

მასშტაბი 1:100

ავტორის ხელმოწერა:

ა.ფიფია

შემსრულებლის ხელმოწერა:

ა.ფიფია

ნახაზის დასახელება და ფურცლის ნომერი ალბომში:

ზედა სართულის გეგმა A-000

ალბომში ფურცლების რაოდენობა 12

ა(ა)იპ „არქიტექტორთა და მშენებელთა ეროვნული ასოციაცია“
ს/ს 01.12.08.016.049
(ს.ნ.ა. 16/013)

ალბომის ფურცლების ჩამონათვალი:

ფურცლის დასახელება	ფურცლის №	შენიშვნა
ზედა სართულის გეგმა	A-000	
ფილების განლაგების გეგმა		
სანიაღვრე სისტემის გეგმა	ა.ფ.მ.ა.ნ	
ხანძარსაწინააღმდეგო სისტემის გეგმა	ა.ფ.მ.ა.ნ	
ელექტრული სისტემის გეგმა	ა.ფ.მ.ა.ნ	

ალბომში წარმოდგენილი ნახაზების ნუსხა:





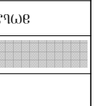

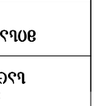

ალბომში ჩართული ტიპური ნახაზების ნუსხა:







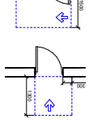

ალბომში წარმოდგენილი ტიპური ნახაზების ნუსხა:

Объект	Многоквартирный жилой дом со встроенными помещениями и подземной автостоянкой по ул. Ленина, 24-Б, в г. Ковров Владимирской области
Стадия	Рабочая документация
Наименование	Генеральный план. Ситуационный план. Схема планировочной организации земельного участка
Шифр	01.12.08.016.049 ПЗ
Масштаб	1:200
Дата	09.02.2024
Лист	А-000
Всего листов	А-3

Главный архитектор проекта		
Главный инженер проекта		
Начальник отдела		
Разработал		

Изм.	Кол.уч.	Лист № док.

Генеральный план. Ситуационный план. Схема планировочной организации земельного участка

Многоквартирный жилой дом со встроенными помещениями и подземной автостоянкой по ул. Ленина, 24-Б, в г. Ковров Владимирской области

Заказчик:

Технико-экономические показатели земельного участка

№	Наименование	Ед. изм.	Количество
1	Площадь земельного участка	м²	4 388
2	Площадь застройки	м²	1 138
3	Площадь твердых покрытий	м²	1 724
4	Площадь озеленения	м²	1 526

Экспликация малых архитектурных форм

Поз.	Наименование	Кол.
1	Скамья парковая	4
2	Урна для мусора	4
3	Велопарковка	1
4	Информационный стенд	1

Экспликация покрытий

Поз.	Наименование	Площадь, м²
1	Асфальтобетонное покрытие	1 724
2	Газон	1 526
3	Тротуарная плитка	138

Экспликация ограждений

Поз.	Наименование	Длина, м
1	Ограждение металлическое	120
2	Ограждение металлическое с воротами	120
3	Ограждение металлическое с калиткой	120
4	Ограждение металлическое с воротами и калиткой	120
5	Ограждение металлическое с воротами и калиткой	120
6	Ограждение металлическое с воротами и калиткой	120
7	Ограждение металлическое с воротами и калиткой	120
8	Ограждение металлическое с воротами и калиткой	120
9	Ограждение металлическое с воротами и калиткой	120
10	Ограждение металлическое с воротами и калиткой	120

Экспликация элементов благоустройства



Գլխավոր ճարտարապետ	Ա.Ղազարյան	
Գլխավոր նախագծող	Ա.Ղազարյան	
Նախագծող	Ա.Ղազարյան	
Գծագրող	Ա.Ղազարյան	
Փոփոխություն	09.02.2024	1:200
Ծրագրի փուլ	Գործադրական	Շենքի ճակատներ
Գծագրի անվանում	Ա-3	Ա-000

ՀՀ, ք. Երևան, Արաբկիր 1-ին թաղամաս, 2-րդ փողոց, 4-րդ նրբանցք, հ. 2
(Ն.Ա.Հ. 16/013)
Ա/Հ 01.12.08.016.049

ԱՐՏԱՔԻՆ ՇԵՆՔԵՐԻ ԱՆՎԱՆԱՑՈՒՄ

ՀՀ, ք. Երևան, Արաբկիր 1-ին թաղամաս, 2-րդ փողոց, 4-րդ նրբանցք, հ. 2

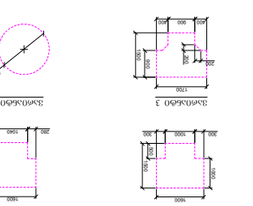

ՀԱՏԱԿԱՆ ՆՇԱՆՆԵՐԻ ԵՎ ՍԻՄՎՈԼՆԵՐԻ ԲԱՑԱՏՐՈՒԹՅՈՒՆ



ფურცლის №: А-3		ფურცლების რაოდენობა: 3
პროექტის ეტაპი:	ტექნიკური პროექტი	
პროექტის დასახელება:	ბინათმშენებლობა	
	ქ. ბათუმი, ბაღდათის ქუჩა №2-4-ის, 30მლნ/ა-ის ტერიტორიაზე	
	ბ/ა 01.12.08.016.049	
	(ნაკვ. 16/013)	
	ქ.ბათუმის მუნიციპალიტეტის ტერიტორიული ორგანიზაციული ერთეულების და დასახლებული პუნქტების ნუსხის დამტკიცების შესახებ"	
	საქართველოს მთავრობის 2014 წლის 30 დეკემბრის №396 დადგენილების	
	საქართველოს კანონის "ადგილობრივი თვითმმართველობის კოდექსის"	
	დანართი №2	

ფურცლის დასახელება	ფურცლის №	ფურცლების რაოდენობა
ზედა სართულის გეგმა	А-3	А-000
ფასადის გეგმა	ფ.ფ.მ.№1	
სადემონტაჟო გეგმა	ფ.ფ.მ.№2	
ფურცლის დასახელება	ფურცლის №	
დამკვეთი	ბ-ნი ირაკლი ბერიძე	
	09.02.2024	მ 1:200
ავტორი	ბ-ნი ირაკლი ბერიძე	
ფურცლის №	А-000	

ფანჯრების ტიპები

ფანჯრის ტიპი 1	ფანჯრის ტიპი 2
ფანჯრის ტიპი 3	ფანჯრის ტიპი 4

ფანჯრების ტიპების ნახატები



ფანჯრების ტიპების ნახატები

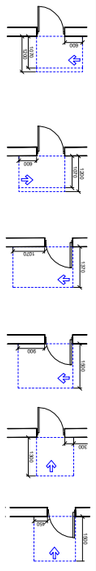

ფასადის გეგმა ფ.ფ.მ.№1

ფასადის გეგმა ფ.ფ.მ.№2

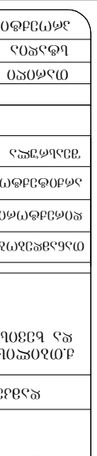

ფასადის გეგმა ფ.ფ.მ.№3

ფასადის გეგმა ფ.ფ.მ.№4

ფასადის გეგმა ფ.ფ.მ.№5

ფასადის გეგმა ფ.ფ.მ.№6

ფასადის გეგმა ფ.ფ.მ.№7

ფასადის გეგმა ფ.ფ.მ.№8

ფასადის გეგმა ფ.ფ.მ.№9

ფასადის გეგმა ფ.ფ.მ.№10

ზედა სართულის გეგმა

ფურცლის დასახელება: ზედა სართულის გეგმა

ქ.ბათუმი, ბაღდათის ქუჩა №2-4-ის, 30მლნ/ა-ის ტერიტორიაზე
ბინათმშენებლობა
ბ/ა 01.12.08.016.049
(ნაკვ. 16/013)

ფურცლის № А-3	დამზადების 2024 წ.	ფურცლების რაოდენობა
	ფურცლის №	
ავტორი ბ-ნი ირაკლი ბერიძე		

ფურცლის დასახელება: ზედა სართულის გეგმა

პროექტის ეტაპი: ტექნიკური პროექტი

პროექტის დასახელება:
ბინათმშენებლობა
ქ. ბათუმი, ბაღდათის ქუჩა №2-4-ის, 30მლნ/ა-ის ტერიტორიაზე
(ნაკვ. 16/013)
ბ/ა 01.12.08.016.049

ფურცლის №: А-3

ფურცლის დასახელება	ფურცლის №	ფურცლების რაოდენობა
ზედა სართულის გეგმა	А-3	А-000
ფასადის გეგმა	ფ.ფ.მ.№1	
სადემონტაჟო გეგმა	ფ.ფ.მ.№2	
ფურცლის დასახელება	ფურცლის №	
დამკვეთი	ბ-ნი ირაკლი ბერიძე	
	09.02.2024	მ 1:200
ავტორი	ბ-ნი ირაკლი ბერიძე	
ფურცლის №	А-000	

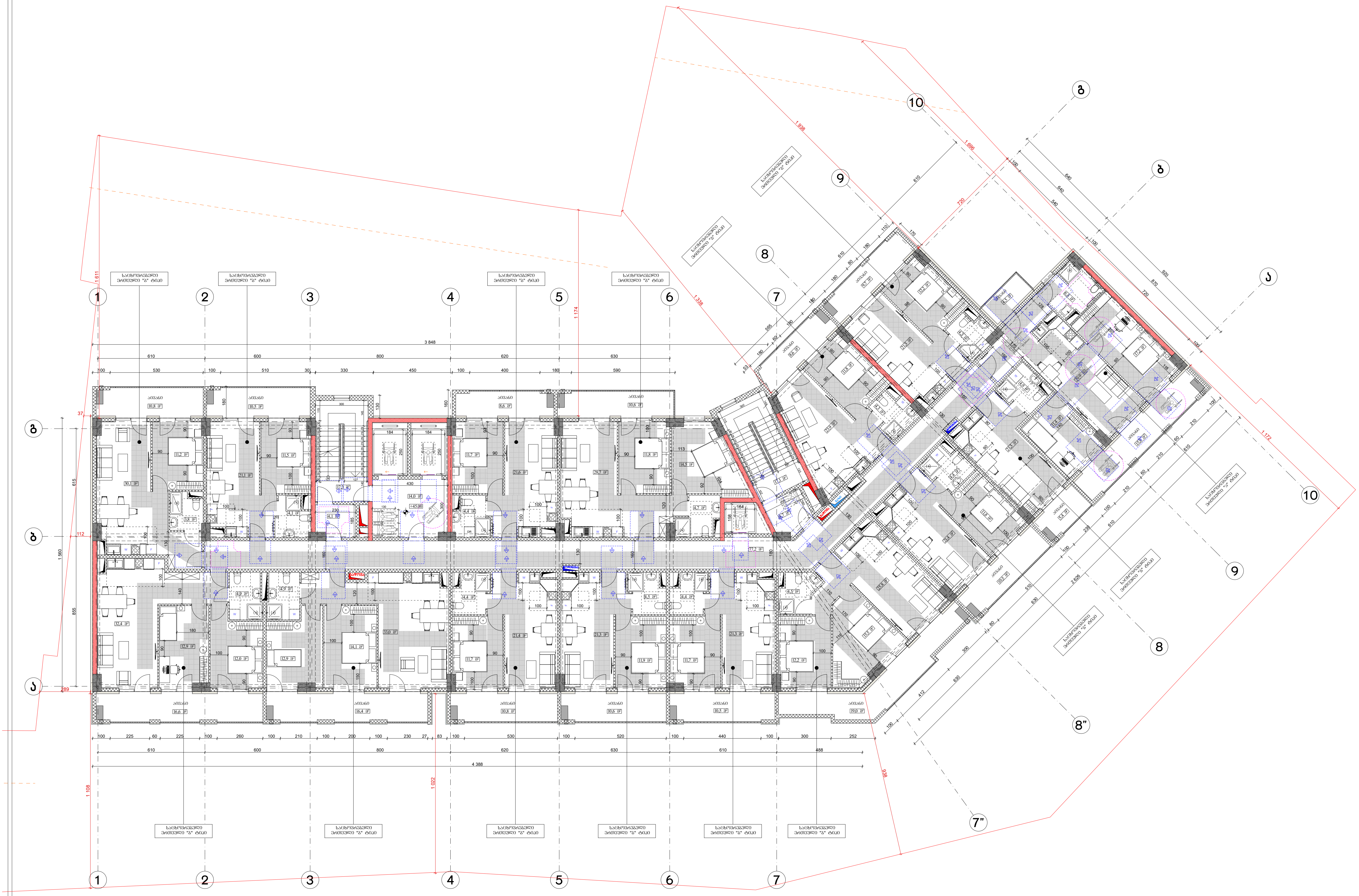

ფორმატი A-3	თბილისი 2024 წ.	ფაილის სახელი
	დაკვეთა №	

შენობა ნაგებობის ფუნქცია:

მრავალბინიანი საცხოვრებელი სახლი

მისაწვდომობის გეგმა +18,60 ნიშნულზე

პირობითი ნიშნები:

მისაწვდომი სვლაგეზი

მოსატრიალებელი სივრცეები:

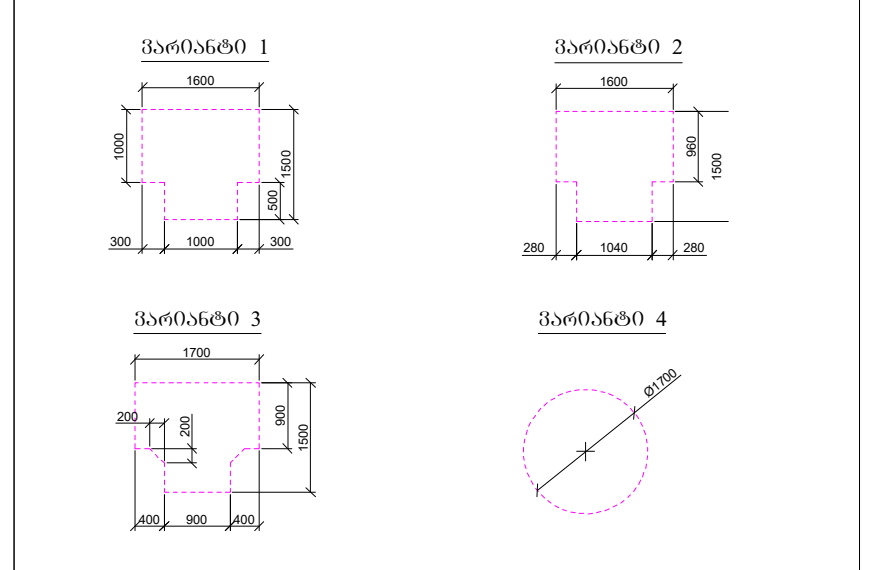

კარის წინ თავისუფალი სივრცე:

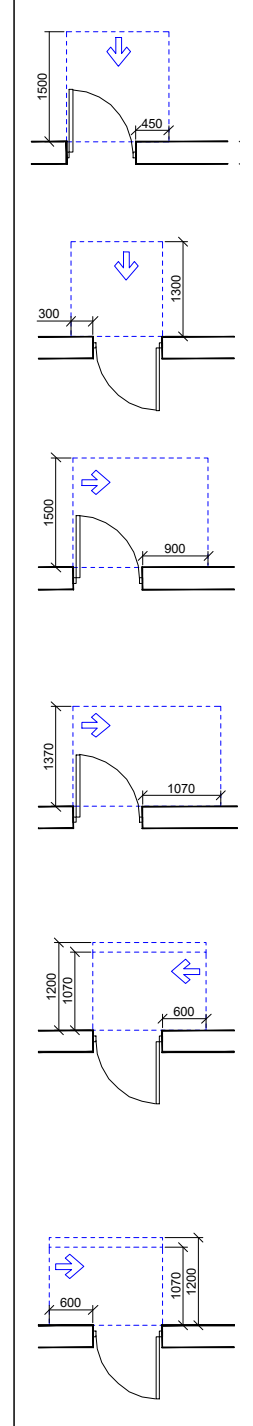

თავისუფალი სივრცე კართან მანევრირებისთვის
- ანჯამიანი კარი
წინიდან მისაწვდომი - გამოწევით გაღება

თავისუფალი სივრცე კართან მანევრირებისთვის
- ანჯამიანი კარი
წინიდან მისაწვდომი - მიწოლით გაღება

თავისუფალი სივრცე კართან მანევრირებისთვის
- ანჯამიანი კარი
ანჯამის მხრიდან მისაწვდომი - გამოწევით გაღება

თავისუფალი სივრცე კართან მანევრირებისთვის
- ანჯამიანი კარი
ანჯამის მხრიდან მისაწვდომი - გამოწევით გაღება

თავისუფალი სივრცე კართან მანევრირებისთვის
- ანჯამიანი კარი
ანჯამის მხრიდან მისაწვდომი - მიწოლით გაღება
120 მმ. თუ მოწყობილია მიმხურავი

თავისუფალი სივრცე კართან მანევრირებისთვის
- ანჯამიანი კარი
საკეტის მხრიდან მისაწვდომი - მიწოლით გაღება
120 მმ. თუ მოწყობილია მიმხურავი

დამკვეთი: შპს "ომან ჯგუფი"

ქ.თბილისი, გურამიშვილის გამზირსა და ხევისუბნის ქ.№2-4-ის მიმდებარედ (ნაკვ. 16/013) ს/კ 01.12.08.016.049

თანამდებობა	გვარი	ხელმოწერა
დირექტორი		
არქიტექტორი	დ.ომანაძე	
შეასრულა	დ.ომანაძე	

თარიღი	09.02.2024	მ 1:200
სტადია	ფორმატი	ფურცლები
პროექტი	A-3	A-000

Объект	Многоквартирный жилой дом со встроенными помещениями и подземной автостоянкой по адресу: г. Ростов-на-Дону, ул. Доломановская, 70	
Стадия	Рабочая документация	
Наименование	Генеральный план	
Масштаб	1:200	
Дата	09.02.2024	
Лист	А-3	А-000

Главный архитектор проекта	Ермолаева Ю.А.	
Начальник отдела	Ермолаева Ю.А.	
Главный инженер проекта	Ермолаева Ю.А.	
Разработал	Ермолаева Ю.А.	
Гип	Ермолаева Ю.А.	

Изм. Кол.уч. Лист № док. Подпись Дата

Многоквартирный жилой дом со встроенными помещениями и подземной автостоянкой по адресу: г. Ростов-на-Дону, ул. Доломановская, 70

Генеральный план

ООО "Специализированный застройщик "Ростовский Дом"

Согласовано:

Инв.№ подл. | Подпись и дата | Взам.инв.№

Копировал Формат А3

Технико-экономические показатели земельного участка

№	Наименование	Ед. изм.	Количество
1	Площадь земельного участка	м²	4 388
2	Площадь застройки	м²	1 139
3	Площадь твердых покрытий	м²	1 724
4	Площадь озеленения	м²	1 525

Экспликация малых архитектурных форм

№	Наименование	Кол.
1	Скамья	4
2	Урна	3
3	Велопарковка	1

Экспликация покрытий

№	Наименование	Ед. изм.	Количество
1	Тротуарная плитка	м²	1 724
2	Газон	м²	1 525

Ведомость элементов благоустройства

№	Наименование	Ед. изм.	Количество
1	Скамья	шт.	4
2	Урна	шт.	3
3	Велопарковка	шт.	1

Ведомость ограждений

№	Наименование	Ед. изм.	Количество
1	Ограждение	м.п.	1

Ведомость малых архитектурных форм

№	Наименование	Ед. изм.	Количество
1	Скамья	шт.	4
2	Урна	шт.	3
3	Велопарковка	шт.	1

Ведомость покрытий

№	Наименование	Ед. изм.	Количество
1	Тротуарная плитка	м²	1 724
2	Газон	м²	1 525

Ведомость ограждений

№	Наименование	Ед. изм.	Количество
1	Ограждение	м.п.	1

Экспликация малых архитектурных форм

№	Наименование	Кол.
1	Скамья	4
2	Урна	3
3	Велопарковка	1

Экспликация покрытий

№	Наименование	Ед. изм.	Количество
1	Тротуарная плитка	м²	1 724
2	Газон	м²	1 525

Технико-экономические показатели земельного участка

№	Наименование	Ед. изм.	Количество
1	Площадь земельного участка	м²	4 388
2	Площадь застройки	м²	1 139
3	Площадь твердых покрытий	м²	1 724
4	Площадь озеленения	м²	1 525

Схема благоустройства территории М 1:200

Схема организации рельефа М 1:200

Схема организации рельефа М 1:200

Схема благоустройства территории М 1:200

Технико-экономические показатели земельного участка

№	Наименование	Ед. изм.	Количество
1	Площадь земельного участка	м²	4 388
2	Площадь застройки	м²	1 139
3	Площадь твердых покрытий	м²	1 724
4	Площадь озеленения	м²	1 525

Экспликация малых архитектурных форм

№	Наименование	Кол.
1	Скамья	4
2	Урна	3
3	Велопарковка	1

Экспликация покрытий

№	Наименование	Ед. изм.	Количество
1	Тротуарная плитка	м²	1 724
2	Газон	м²	1 525

Ведомость элементов благоустройства

№	Наименование	Ед. изм.	Количество
1	Скамья	шт.	4
2	Урна	шт.	3
3	Велопарковка	шт.	1

Ведомость ограждений

№	Наименование	Ед. изм.	Количество
1	Ограждение	м.п.	1

Ведомость малых архитектурных форм

№	Наименование	Ед. изм.	Количество
1	Скамья	шт.	4
2	Урна	шт.	3
3	Велопарковка	шт.	1

Ведомость покрытий

№	Наименование	Ед. изм.	Количество
1	Тротуарная плитка	м²	1 724
2	Газон	м²	1 525

Ведомость ограждений

№	Наименование	Ед. изм.	Количество
1	Ограждение	м.п.	1

Экспликация малых архитектурных форм

№	Наименование	Кол.
1	Скамья	4
2	Урна	3
3	Велопарковка	1

Экспликация покрытий

№	Наименование	Ед. изм.	Количество
1	Тротуарная плитка	м²	1 724
2	Газон	м²	1 525

Գլխավոր ճարտարապետ	Ա.Ղազարյան	
Գլխավոր նախագծող	Ա.Ղազարյան	
Նախագծող	Ա.Ղազարյան	
Նախագծող	Ա.Ղազարյան	

ՀՀ, Կոտայքի մարզ, Գյումրի համայնք
Գյումրի, 16/013)
Հ/Հ 01.12.08.016.049

ԱՐՏԱԴՐԱՆՔԻ ԱՐԴՅՈՒՆԱՎԵՏՈՒԹՅԱՆ ԱՃԵՑՈՒՄԱՅԻՆ ՀԱՄԱԼԻՐ

- ԱՏՀ-ում
Խանութ-սրճարան ՀՀ, ք. Գյումրի, Ա. Խաչատրյան փող. 2-րդ նրբ. 4-րդ փող. 1-ին նրբ. 1-ին փող. 1-ին նրբ. 1-ին փող. 1-ին նրբ. 1-ին



Об'єкт: Багатоквартирний житловий комплекс з вбудованими приміщеннями громадського призначення та підземним паркінгом по вул. Івана Мазепи, 3 у м. Івано-Франківськ		
Замовник: ТОВ "ФК "Івано-Франківськ Інвест Буд"		
Стадія	Аркуш	Аркушів
Р	1	1
Назва аркуша: Генеральний план		
Головний архітектор проекту: Ігор Ковальчук		
Головний інженер проекту: Ігор Ковальчук		
Начальник відділу: Ігор Ковальчук		
Архітектор: Ігор Ковальчук		
Інженер-конструктор: Ігор Ковальчук		
Інженер-технолог: Ігор Ковальчук		
Інженер-кошторисник: Ігор Ковальчук		
Інженер-геодезист: Ігор Ковальчук		
Інженер-геолог: Ігор Ковальчук		
Інженер-гідролог: Ігор Ковальчук		
Інженер-гідравлік: Ігор Ковальчук		
Інженер-електрик: Ігор Ковальчук		
Інженер-сантехнік: Ігор Ковальчук		
Інженер-вентиляційник: Ігор Ковальчук		
Інженер-пожежник: Ігор Ковальчук		
Інженер-охоронець: Ігор Ковальчук		
Інженер-екологічний: Ігор Ковальчук		
Інженер-інформаційних технологій: Ігор Ковальчук		
Інженер-інформаційних систем: Ігор Ковальчук		
Інженер-інформаційних ресурсів: Ігор Ковальчук		
Інженер-інформаційних послуг



Գլխավոր ճարտարապետ	Ա.Ղազարյան	
Գլխավոր նախագծող	Ա.Ղազարյան	
Նախագծող	Ա.Ղազարյան	
Գծագրող		
Փոփոխություն	09.02.2024	1:200
Ծրագրի փուլ	Գործադրական	Շենքի ճակատներ
Գծագրի անվանում	Ա-3	Ա-000

ԱՇԽԱՏԱՆՔԱՅԻՆ ՀԱՏԱԿԱԳԾԵՐ

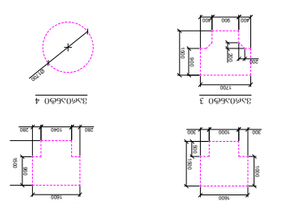

ՀԱՏԱԿԱԳԾԵՐ ԵՎ ՊԱՏԿԵՐՆԵՐ ՀՈՒՅՍԱՎՈՐՈՒՄ ՀԱՄԱՐ՝

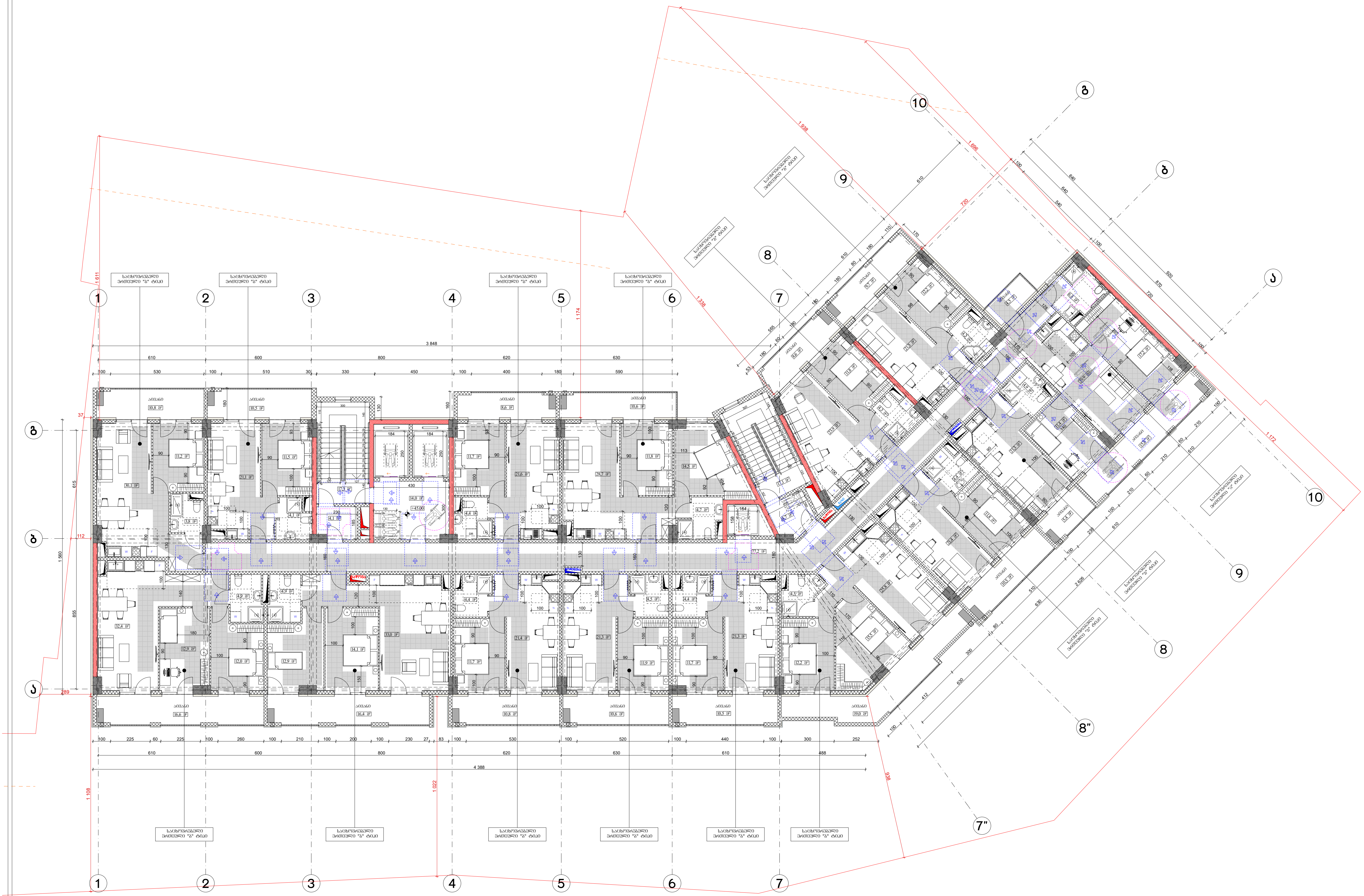

ფორმატი A-3	თბილისი 2024 წ.	ფაილის სახელი
	დაკვეთა №	

შენობა ნაგებობის ფუნქცია:

მრავალბინიანი საცხოვრებელი სახლი

მისაწვდომობის გეგმა +35,10 ნიშნულზე

პირობითი ნიშნები:

მისაწვდომი სვლაგეზი

მოსატრიალებელი სივრცეები:

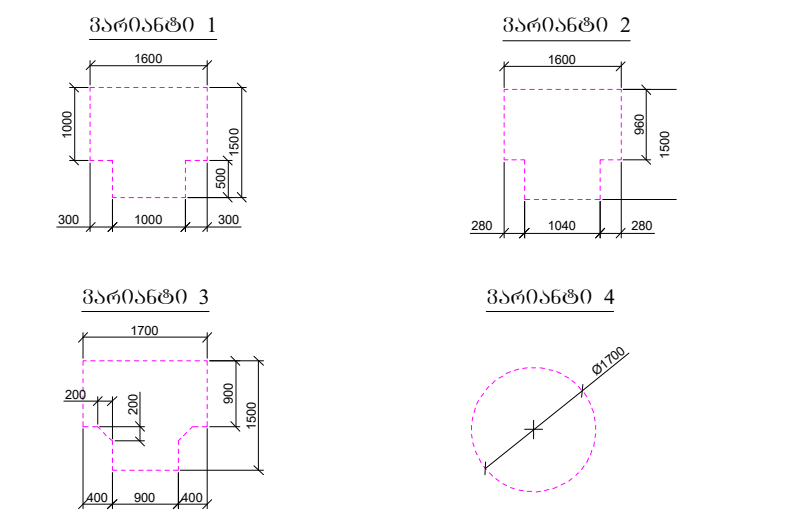

კარის წინ თავისუფალი სივრცე:

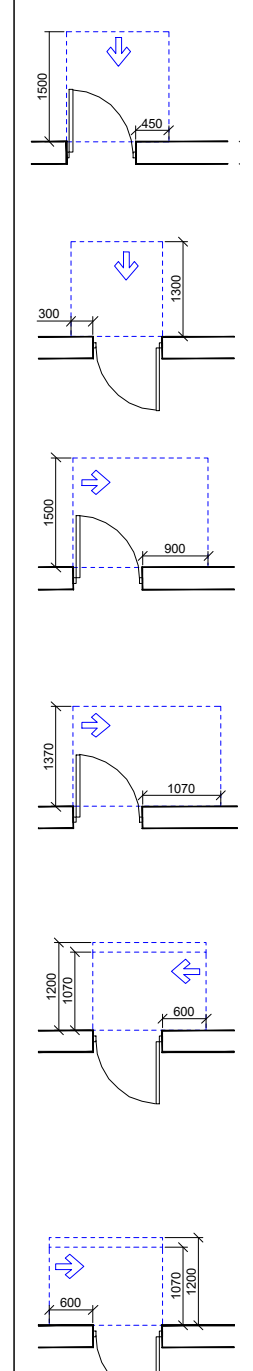

თავისუფალი სივრცე კართან მანევრირებისთვის
- ანჯამიანი კარი
წინიდან მისაწვდომი - გამოწევით გაღება

თავისუფალი სივრცე კართან მანევრირებისთვის
- ანჯამიანი კარი
წინიდან მისაწვდომი - მიწოლით გაღება

თავისუფალი სივრცე კართან მანევრირებისთვის
- ანჯამიანი კარი
ანჯამის მხრიდან მისაწვდომი - გამოწევით გაღება

თავისუფალი სივრცე კართან მანევრირებისთვის
- ანჯამიანი კარი
ანჯამის მხრიდან მისაწვდომი - გამოწევით გაღება

თავისუფალი სივრცე კართან მანევრირებისთვის
- ანჯამიანი კარი
ანჯამის მხრიდან მისაწვდომი - მიწოლით გაღება
120 სმ. თუ მოწყობილია მიმხურავი

თავისუფალი სივრცე კართან მანევრირებისთვის
- ანჯამიანი კარი
საკეტის მხრიდან მისაწვდომი - მიწოლით გაღება
120 სმ. თუ მოწყობილია მიმხურავი

დამკვეთი: შპს "ომან ჯგუფი"

ქ.თბილისი, გურამიშვილის გამზირსა და ხევისუბნის ქ.№2-4-ის მიმდებარედ (ნაკვ. 16/013) ს/კ 01.12.08.016.049

თანამდებობა	გვარი	ხელმოწერა
დირექტორი		
არქიტექტორი	დ.ომანაძე	
შეასრულა	დ.ომანაძე	

		მ 1:200
თარიღი	09.02.2024	
სტადია	ფორმატი	ფურცლები
პროექტი	A-3	A-000

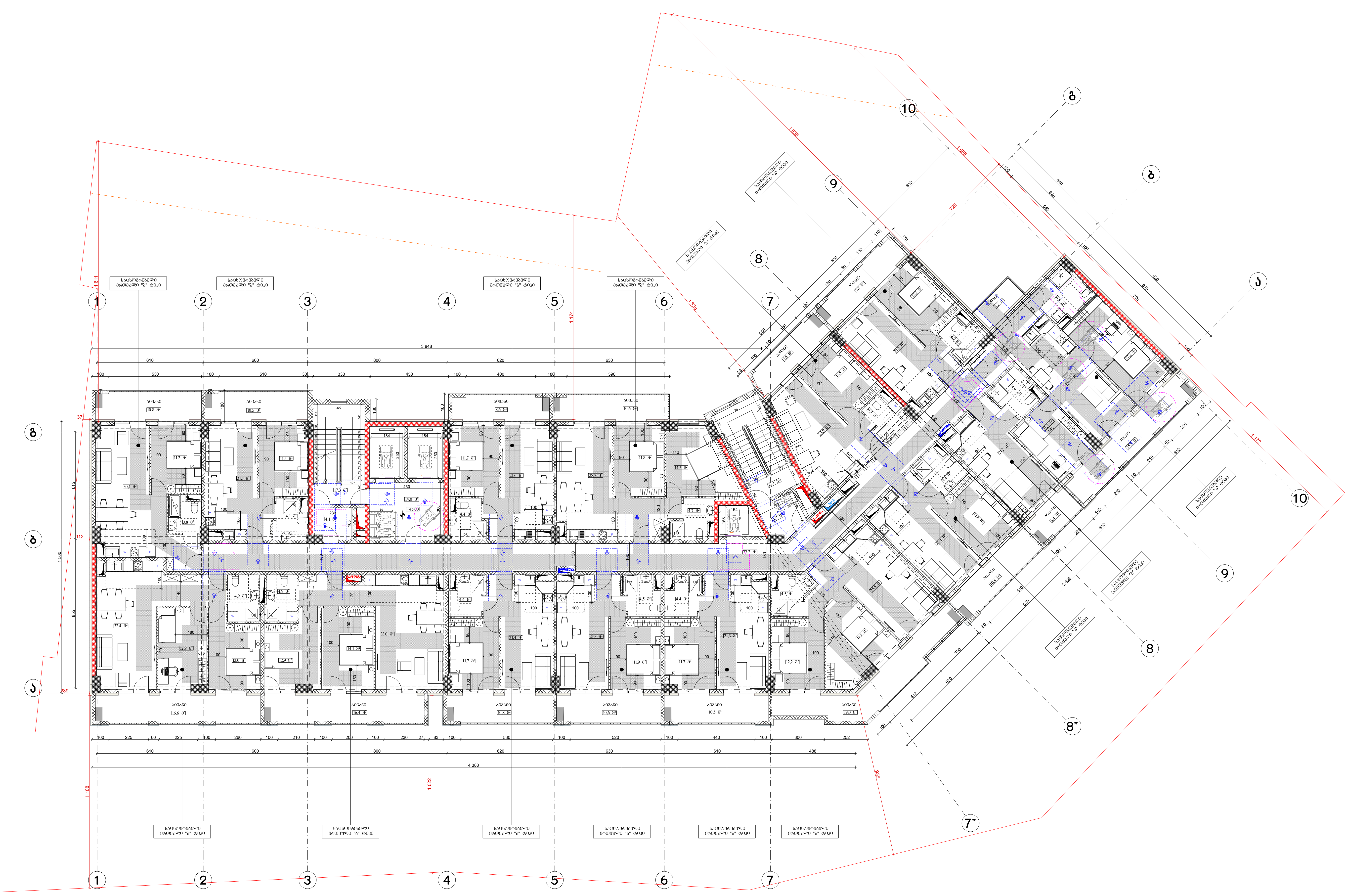

ფორმატი A-3	თბილისი 2024 წ.	ფაილის სახელი
	დაკვეთა №	

შენობა ნაგებობის ფუნქცია:

მრავალბინიანი საცხოვრებელი სახლი

მისაწვდომობის გეგმა +38,40 ნიშნულზე

პირობითი ნიშნები:

მისაწვდომი სვლაგეზი

მოსატრიალებელი სივრცეები:

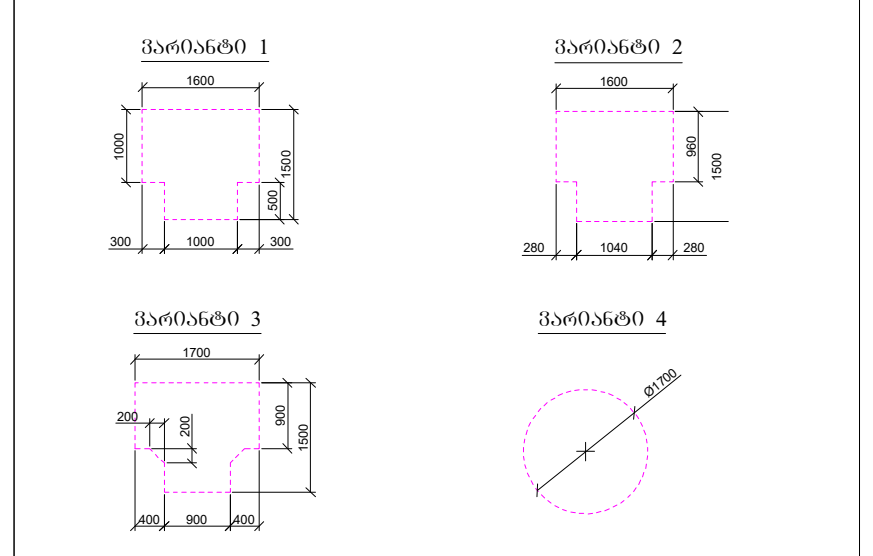

კარის წინ თავისუფალი სივრცე:

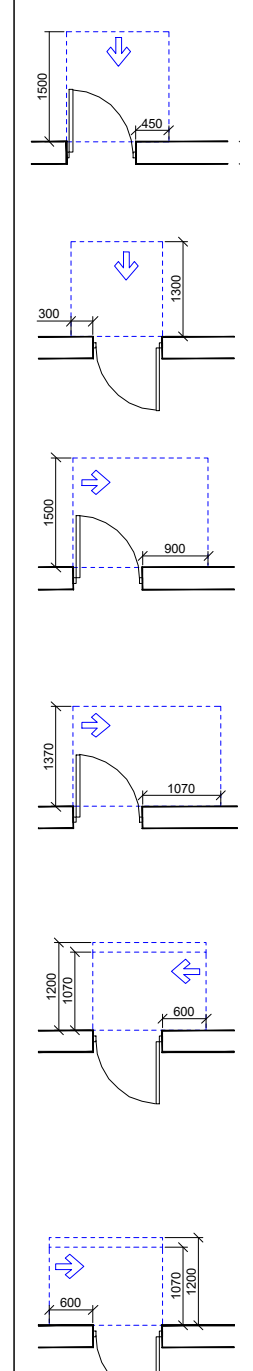

თავისუფალი სივრცე კართან მანევრირებისთვის
- ანჯამიანი კარი
წინიდან მისაწვდომი - გამოწევით გაღება

თავისუფალი სივრცე კართან მანევრირებისთვის
- ანჯამიანი კარი
წინიდან მისაწვდომი - მიწოლით გაღება

თავისუფალი სივრცე კართან მანევრირებისთვის
- ანჯამიანი კარი
ანჯამის მხრიდან მისაწვდომი - გამოწევით გაღება

თავისუფალი სივრცე კართან მანევრირებისთვის
- ანჯამიანი კარი
ანჯამის მხრიდან მისაწვდომი - გამოწევით გაღება

თავისუფალი სივრცე კართან მანევრირებისთვის
- ანჯამიანი კარი
ანჯამის მხრიდან მისაწვდომი - მიწოლით გაღება
120 მინ. თუ მოწყობილია მიმხურავი

თავისუფალი სივრცე კართან მანევრირებისთვის
- ანჯამიანი კარი
საკეტის მხრიდან მისაწვდომი - მიწოლით გაღება
120 მინ. თუ მოწყობილია მიმხურავი

დამკვეთი: შპს "ომან ჯგუფი"

ქ.თბილისი, გურამიშვილის გამზირსა და ხევისუბნის ქ.№2-4-ის მიმდებარედ (ნაკვ. 16/013) ს/კ 01.12.08.016.049

თანამდებობა	გვარი	ხელმოწერა
დირექტორი		
არქიტექტორი	დ.ომანაძე	
შეასრულა	დ.ომანაძე	

თარიღი	09.02.2024	მ 1:200
სტადია	ფორმატი	ფურცლები
პროექტი	A-3	A-000

ფორმატი A-3	თბილისი 2024 წ.	ფაილის სახელი
	დაკვეთა №	

შენობა ნაგებობის ფუნქცია:

მრავალბინიანი საცხოვრებელი სახლი

მისაწვდომობის გეგმა +41,70

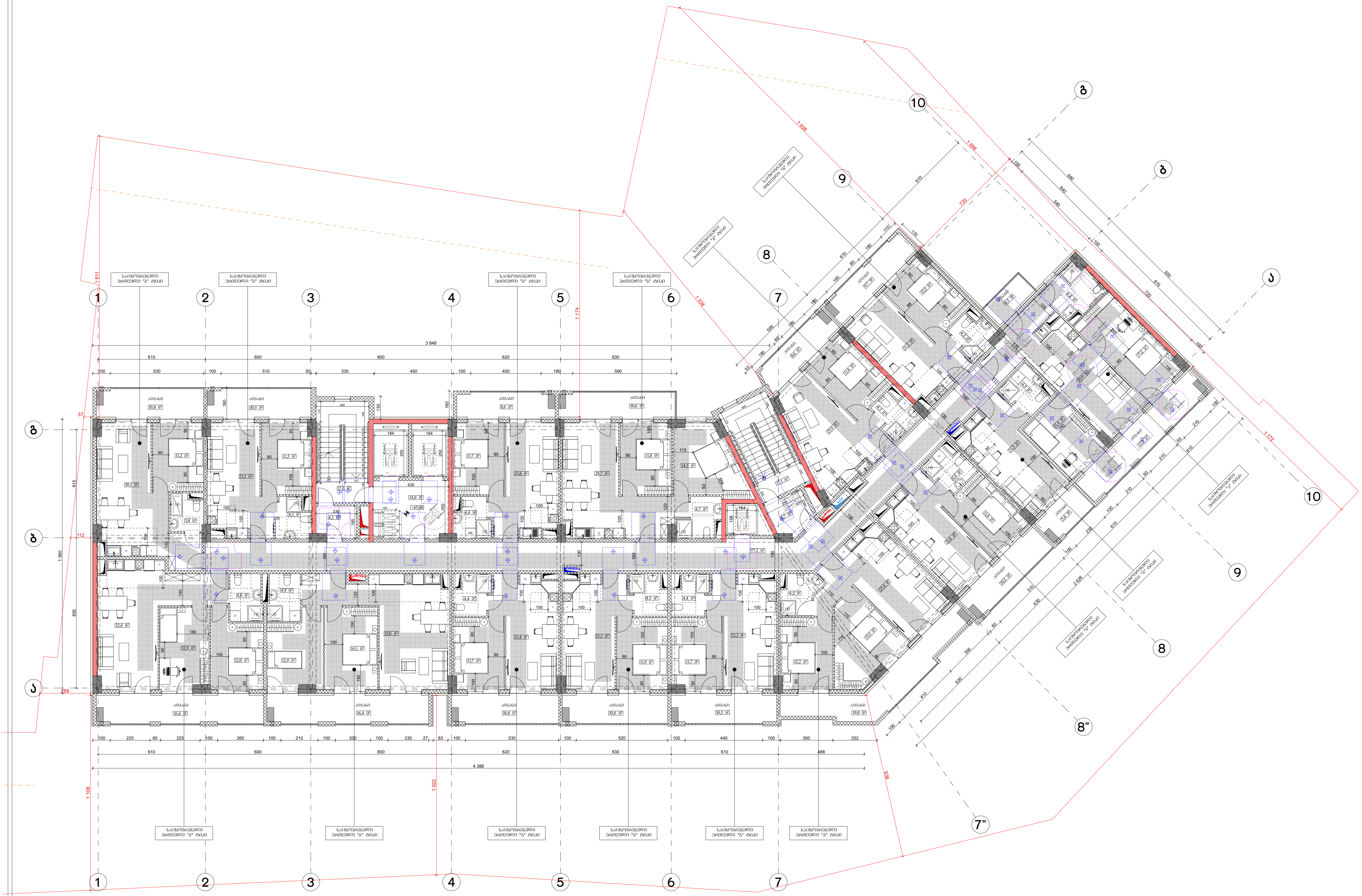

პირობითი ნიშნები:

მისაწვდომი სვლაგეზი

მოსატრიალებელი სივრცეები:

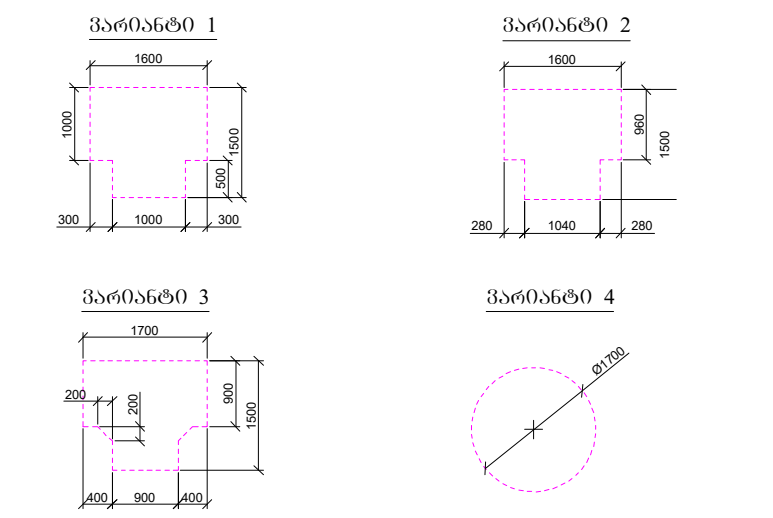

კარის წინ თავისუფალი სივრცე:

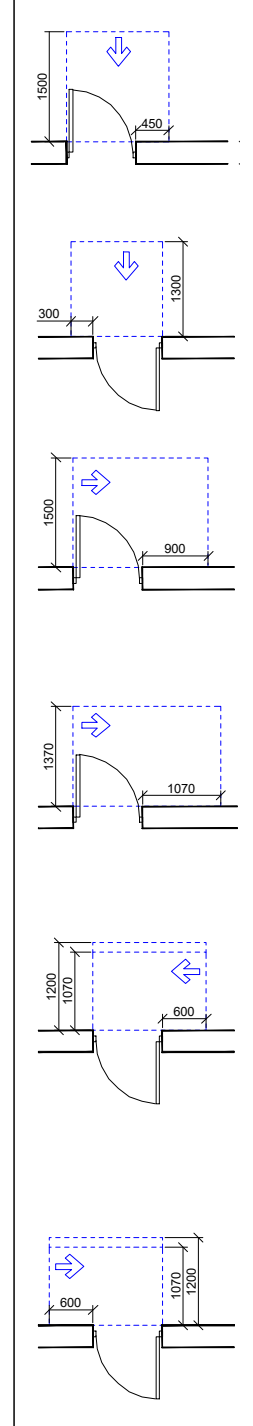

თავისუფალი სივრცე კართან მანევრირებისთვის
- ანჯამიანი კარი
წინიდან მისაწვდომი - გამოწევით გაღება

თავისუფალი სივრცე კართან მანევრირებისთვის
- ანჯამიანი კარი
წინიდან მისაწვდომი - მიწოლით გაღება

თავისუფალი სივრცე კართან მანევრირებისთვის
- ანჯამიანი კარი
ანჯამის მხრიდან მისაწვდომი - გამოწევით გაღება

თავისუფალი სივრცე კართან მანევრირებისთვის
- ანჯამიანი კარი
ანჯამის მხრიდან მისაწვდომი - გამოწევით გაღება

თავისუფალი სივრცე კართან მანევრირებისთვის
- ანჯამიანი კარი
ანჯამის მხრიდან მისაწვდომი - მიწოლით გაღება
120 სმ. თუ მოწყობილია მიმხურავი

თავისუფალი სივრცე კართან მანევრირებისთვის
- ანჯამიანი კარი
საკეტის მხრიდან მისაწვდომი - მიწოლით გაღება
120 სმ. თუ მოწყობილია მიმხურავი

დამკვეთი: შპს "ომან ჯგუფი"

ქ.თბილისი, გურამიშვილის გამზირსა და ხევისუბნის ქ.№2-4-ის მიმდებარედ (ნაკვ. 16/013) ს/კ 01.12.08.016.049

თანამდებობა	გვარი	ხელმოწერა
დირექტორი		
არქიტექტორი	დ.ომანაძე	
შეასრულა	დ.ომანაძე	

თარიღი	09.02.2024	მ 1:200
სტადია	ფორმატი	ფურცლები
პროექტი	A-3	A-000



ფურცლის ზომა А-3	დამატებითი 2024 წ.	ფურცლის ჩასმული
	ფურცლის №:	
შენობის ტიპი: ბინათმშენებლობა ბინათმშენებლობა ბინათმშენებლობა

ნიშანი პიქტოგრამებით, ამობურცული ნიშნებით და ბრაილით
განთავსდება
მისაწვდომ ტუალეტებთან კარის მომიჯნავედ

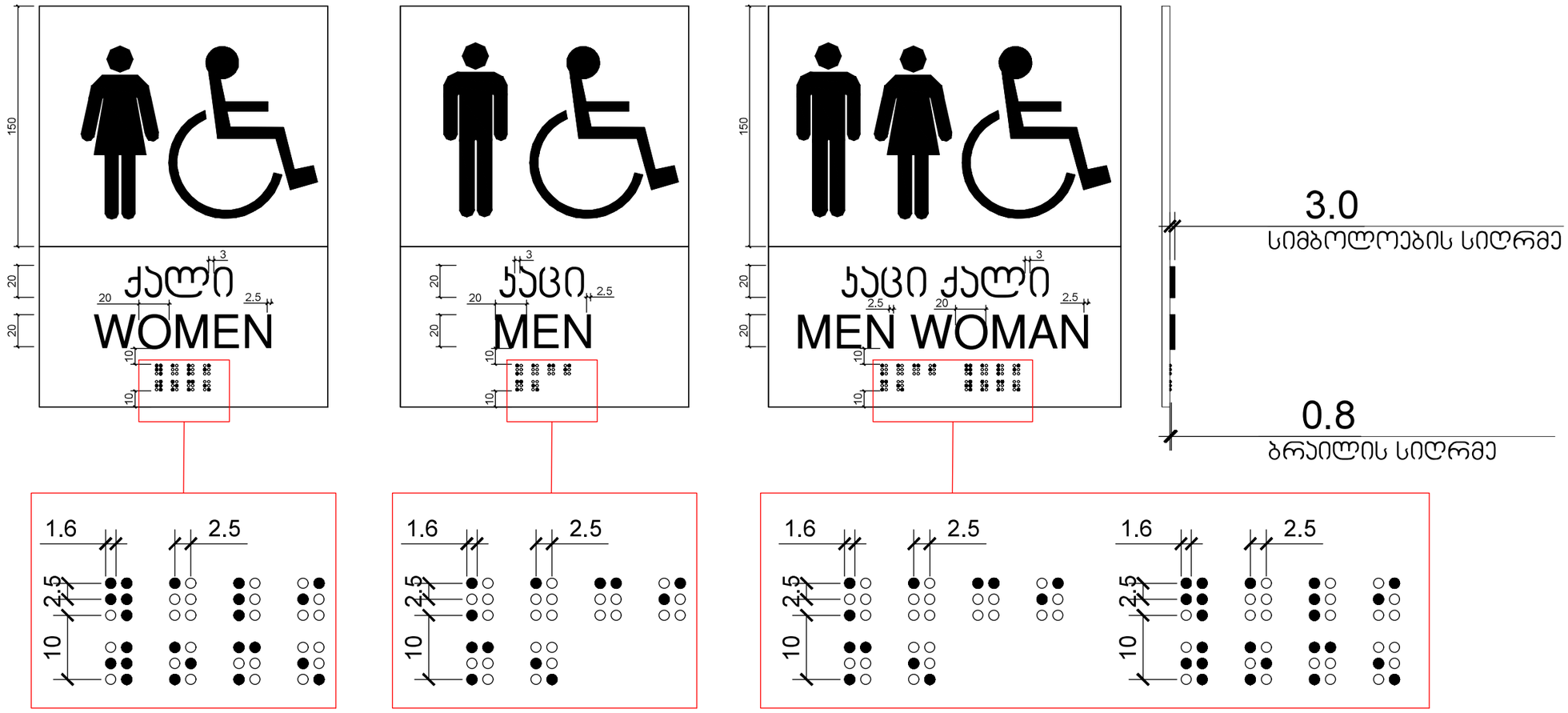

გასასვლელის განათებული ნიშანი

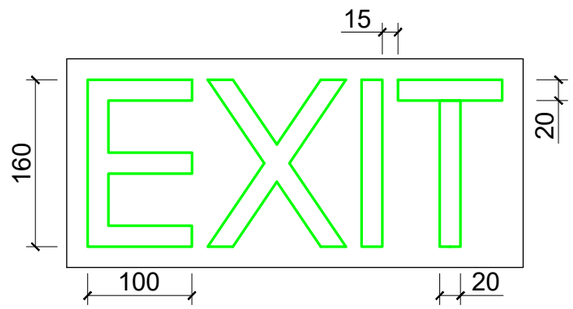

განათებული ნიშანი თავშესაფრის ფართობთან მიმავალ ჯართან

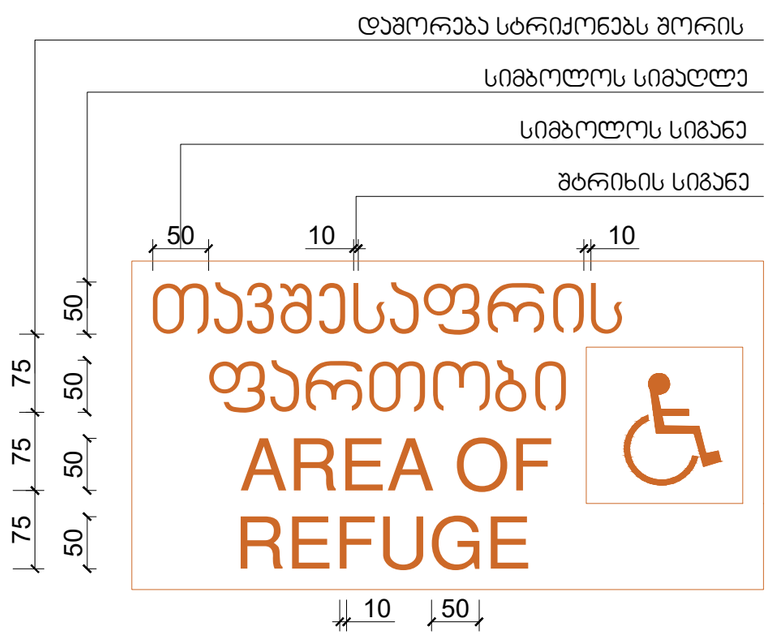

ნიშანი ამობურცული სიმბოლოებით და ბრაილით გზა-ჯიბის შესასვლელთან და გარეთ გამავალ ყველა ჯართან

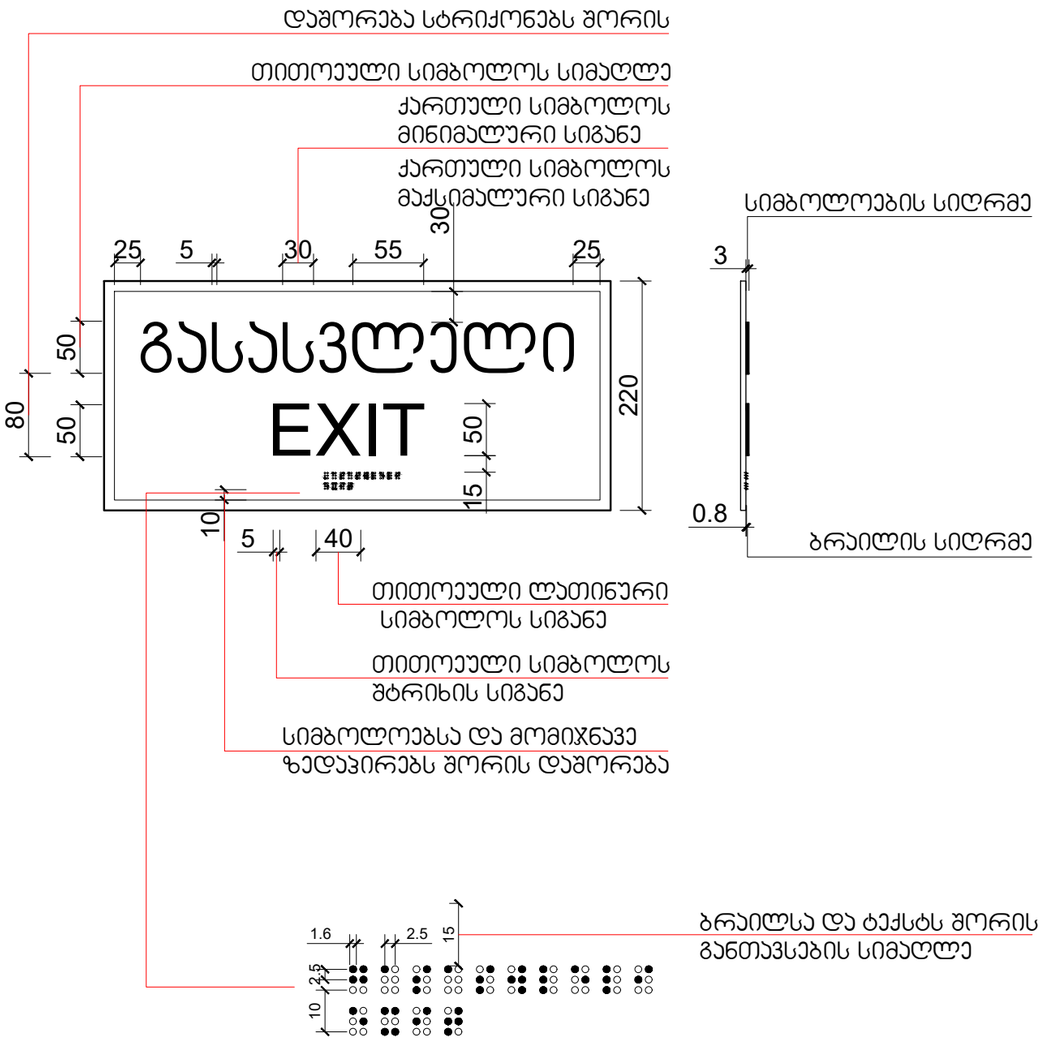

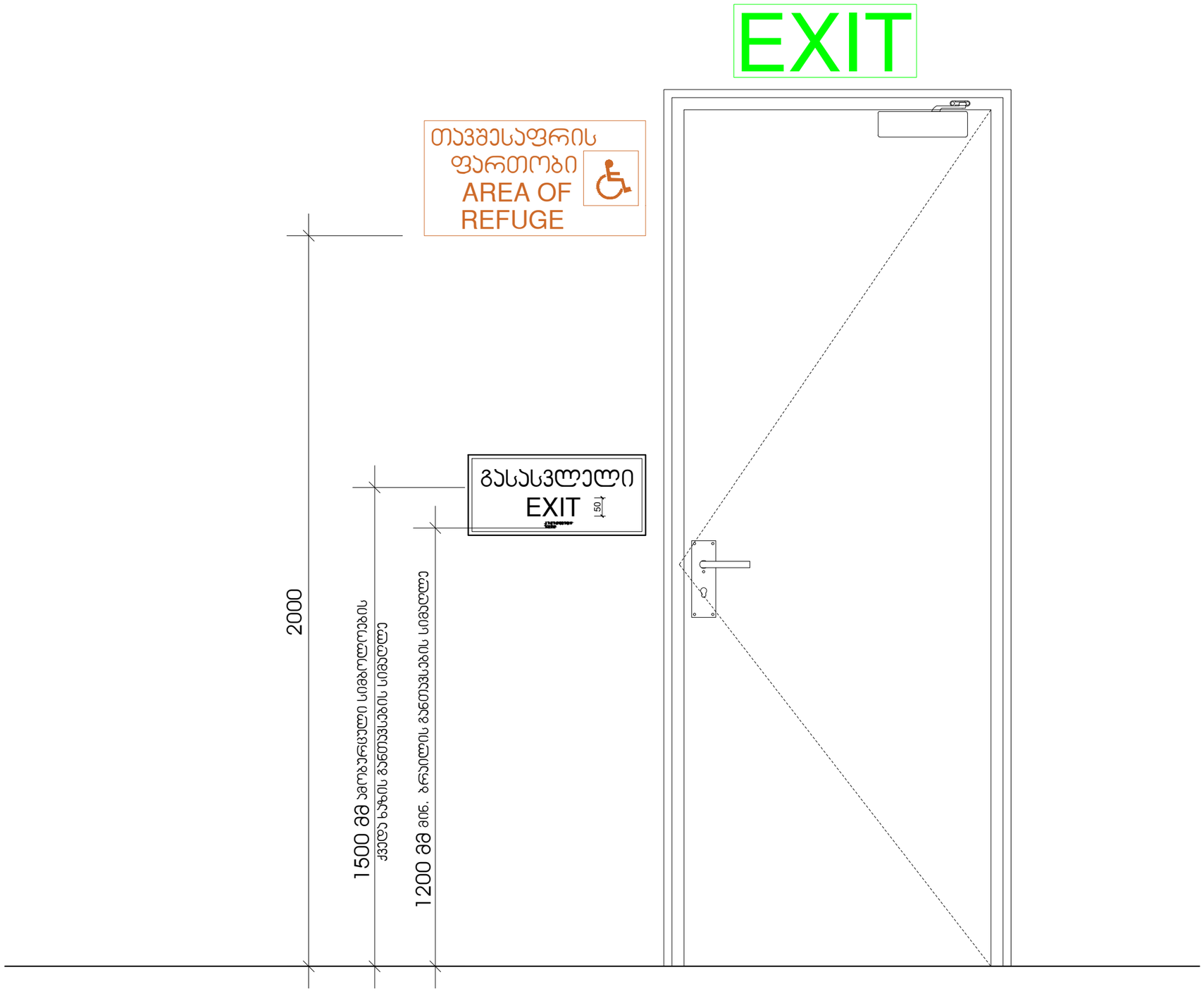
EXIT
თავშესაფრის
ფართობი
AREA OF
REFUGE
გასასვლელი
EXIT
150
2000
1500 მმ ამოზარდიანი სიმაღლეებისა
ქვედა ნაწილის განთავსების სიმაღლე
1200 მმ მინ. ბრაილის განთავსების სიმაღლე

ნიშანი განთავსდება
გზა-კიბის საზღვრებში კარის მომიჯნავედ

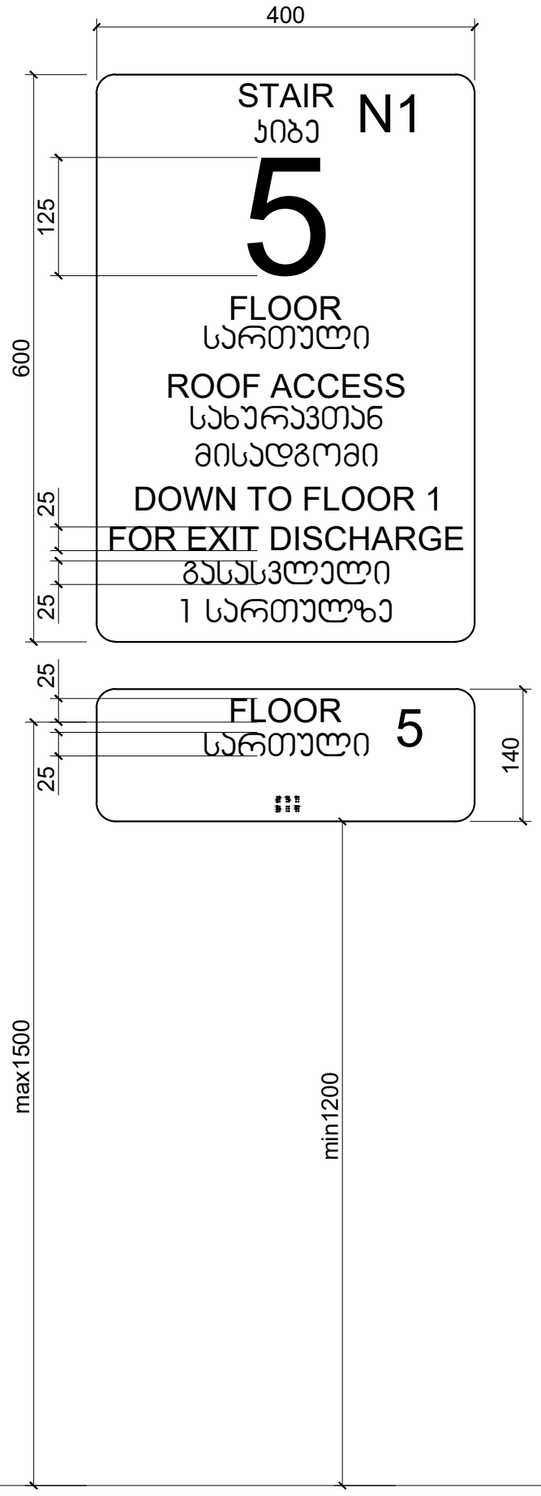

ნიშანი განთავსდება
გზა-კიბის საზღვრებში კარის მომიჯნავედ

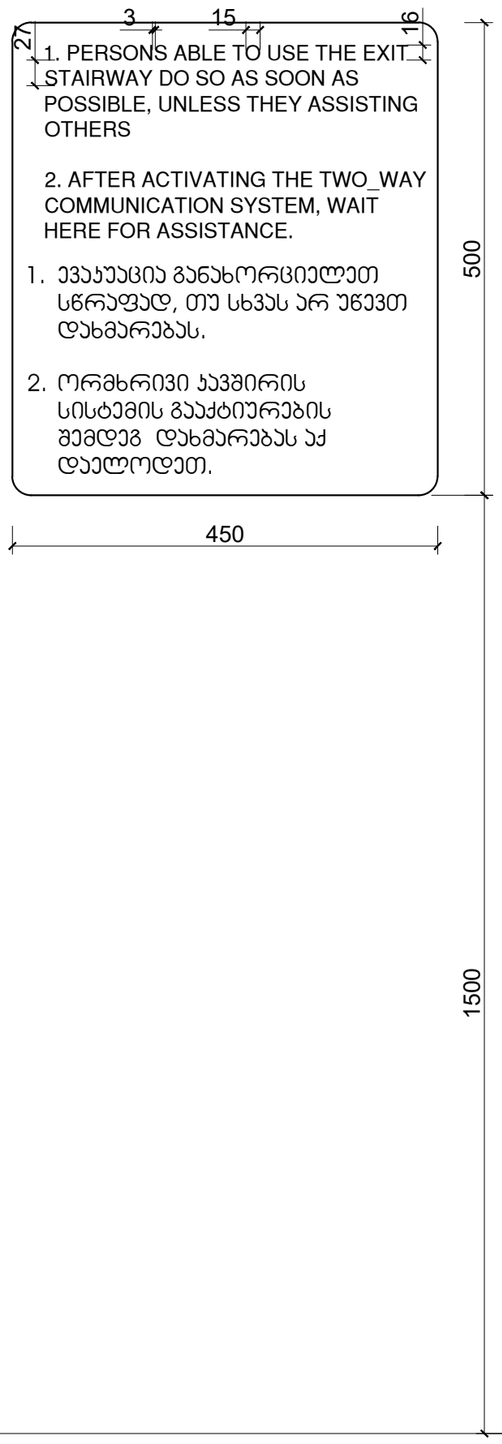

ნიშანი განთავსდება
გარე მისაწვდომ ავტოსადგომთან

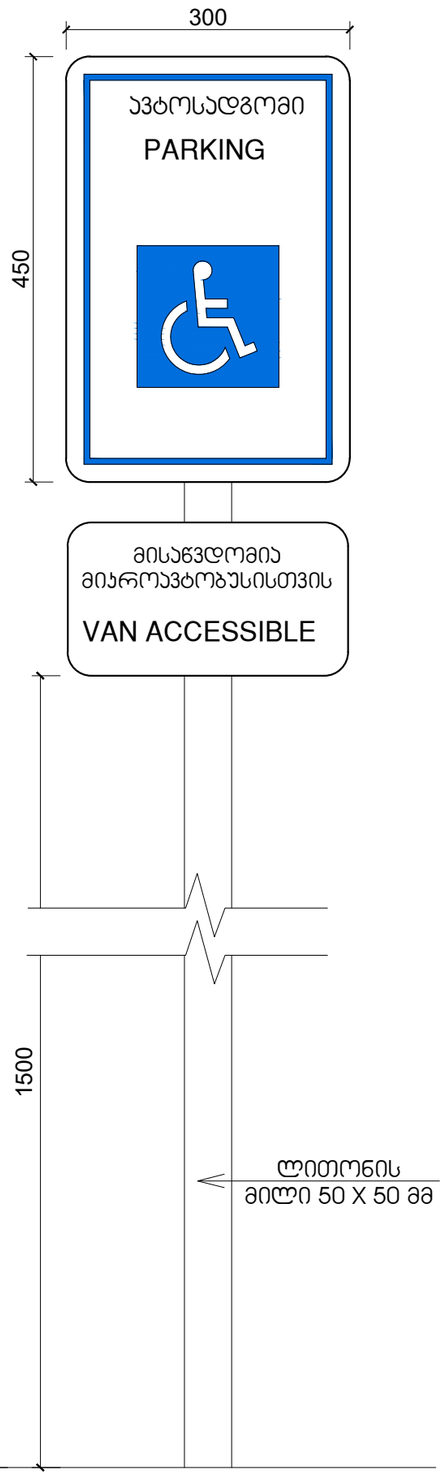

ნიშანი განთავსდება
შიგა მისაწვდომ ავტოსადგომთან

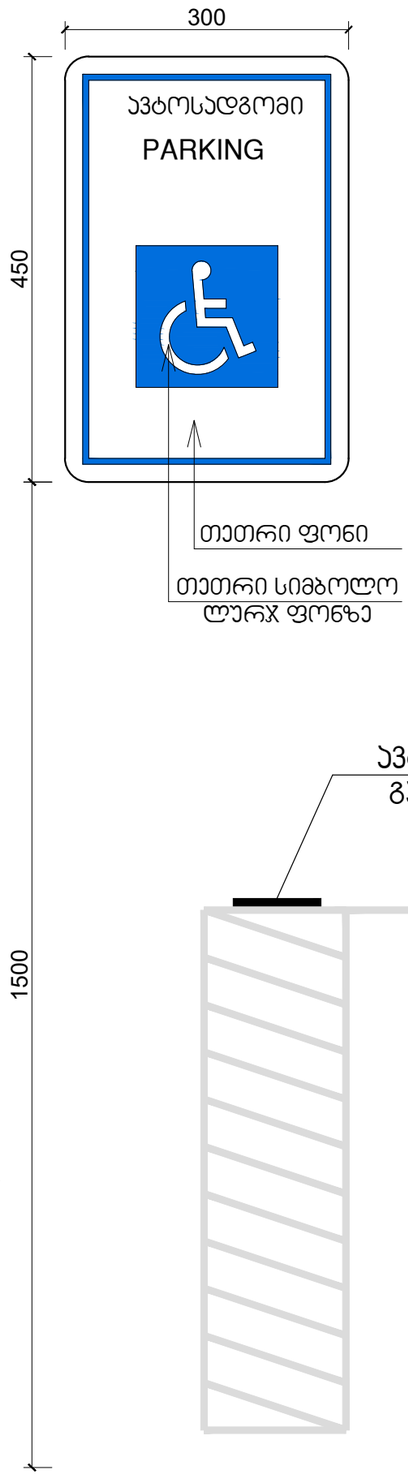

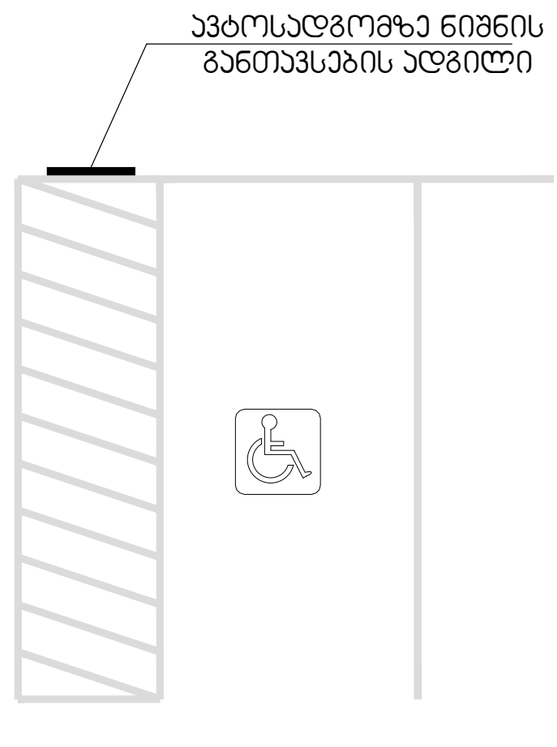

მისაწვდომი ტუალეტი საოფისე სივრცეში

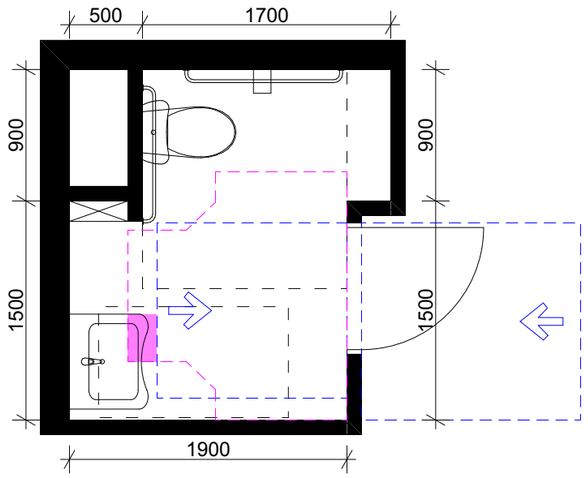

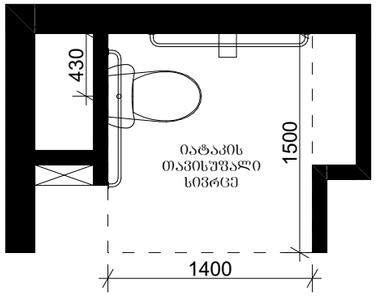

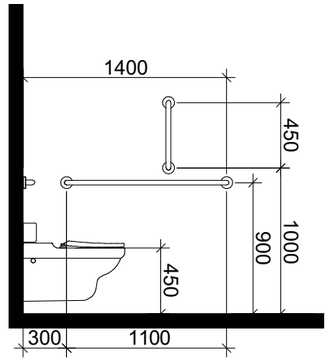

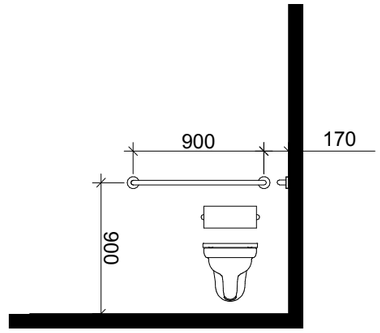

ხელსაბანის მდებარეობა

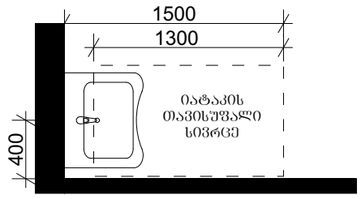

თავისუფალი სივრცე ფეხის ფალანგისათვის

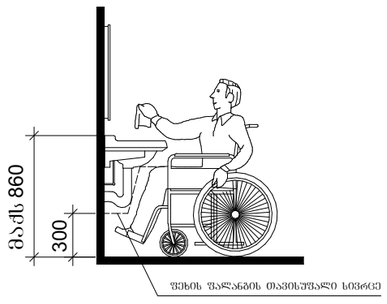

T-ფორმის მოსატრიალებელი სივრცე ვარიანტი 3

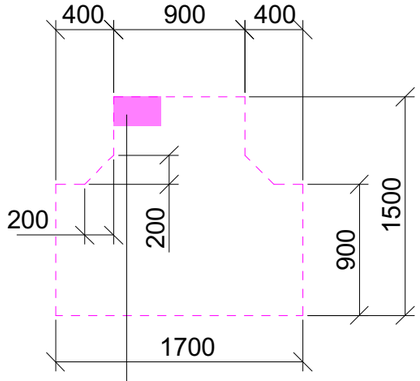

304.3.2.2 ქვეთავით დასაშვები გადაფარვა

თავისუფალი სივრცე კართან მანევრირებისთვის

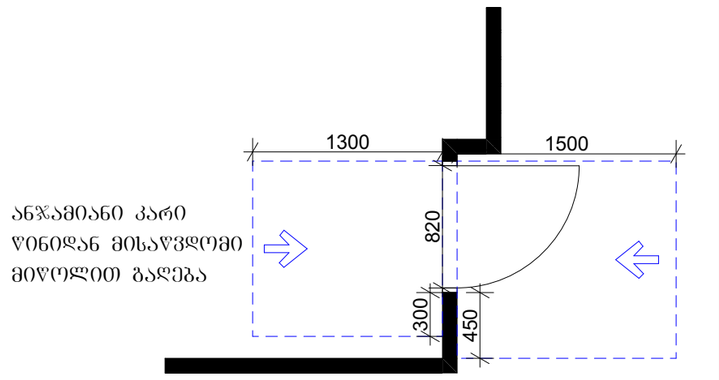

მისაწვდომი ტუალეტი საოფისე სივრცეში

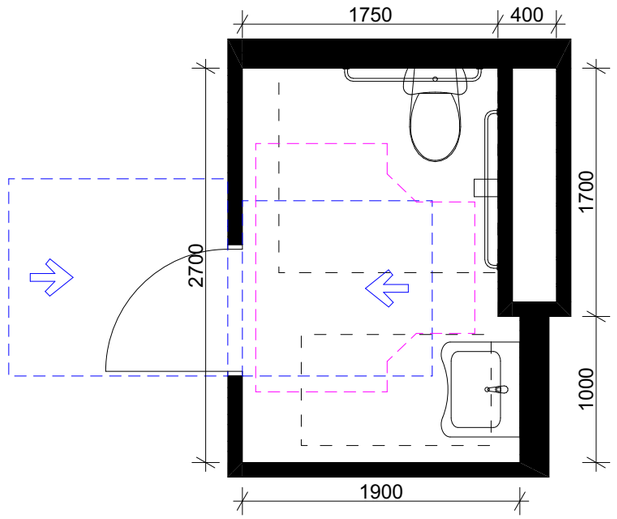

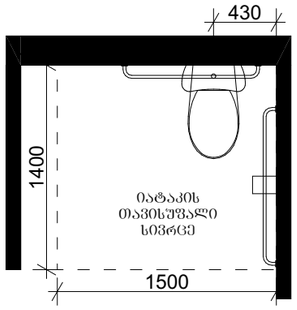

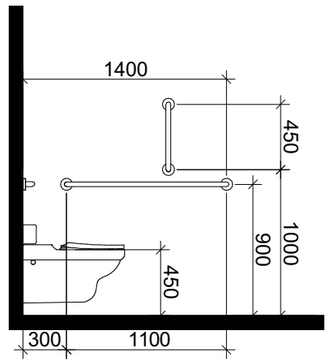

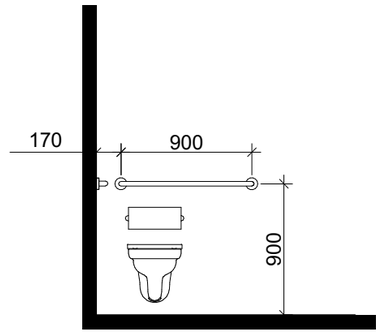

ხელსაბანის მდებარეობა

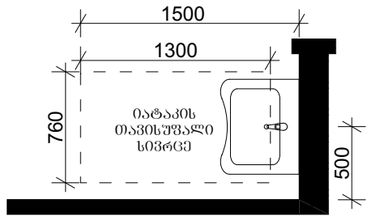

თავისუფალი სივრცე ფეხის ფალანგისათვის

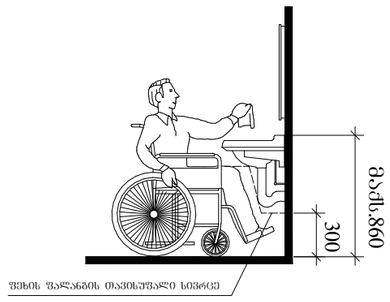

T-ფორმის მოსატრიალებელი სივრცე ვარიანტი 3

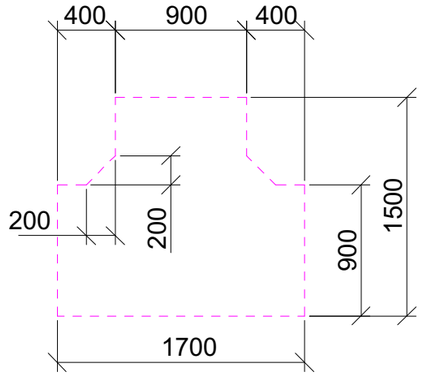

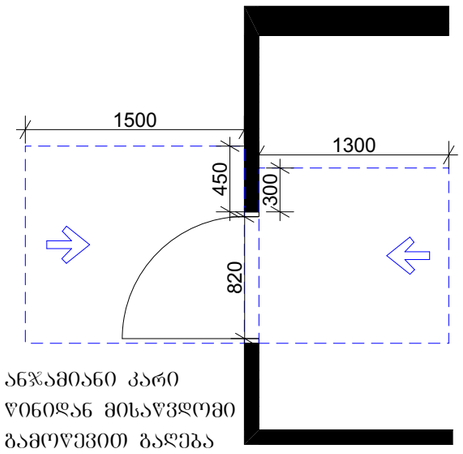

ანჯამიანი კარი
ღიობიდან მისაწვდომი
გამოწევით გაღება

ანჯამიანი კარი
ღიობიდან მისაწვდომი
მიწოლით გაღება

მისაწვდომი ტუალეტი სავაჭრო სივრცეში

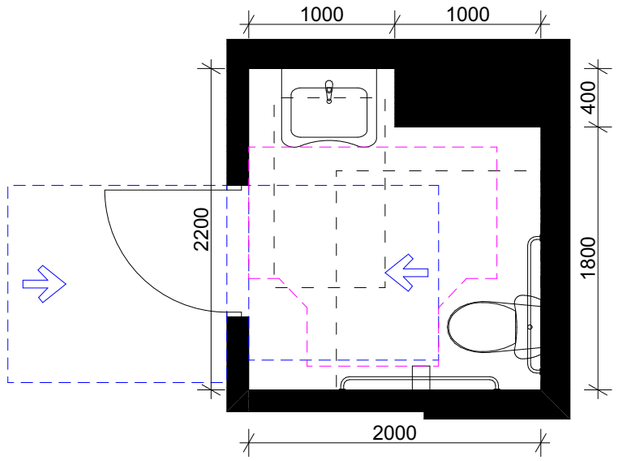

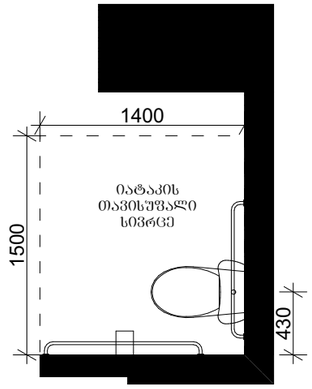

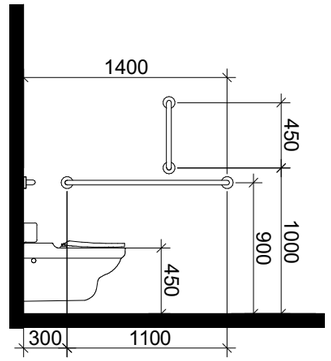

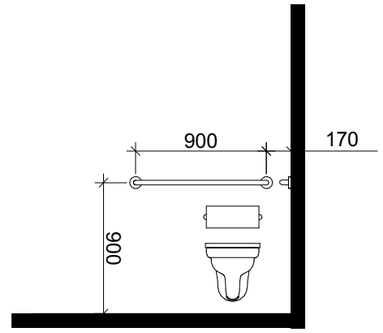

ხელსაბანის მდებარეობა

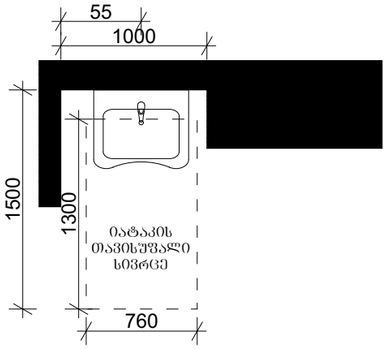

თავისუფალი სივრცე ფეხის ფალანგისათვის

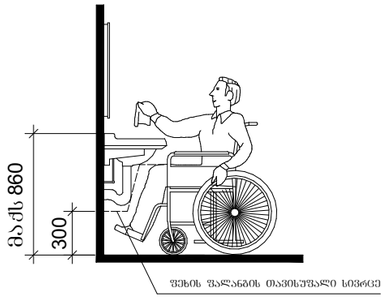

T-ფორმის მოსატრიალებელი სივრცე ვარიანტი 3

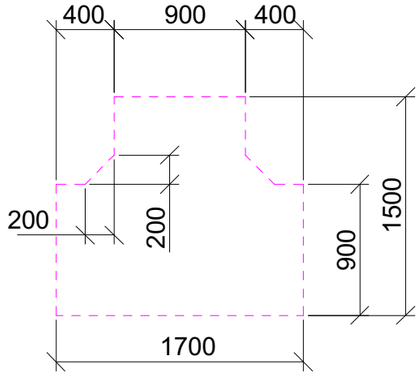

თავისუფალი სივრცე კართან მანევრირებისთვის

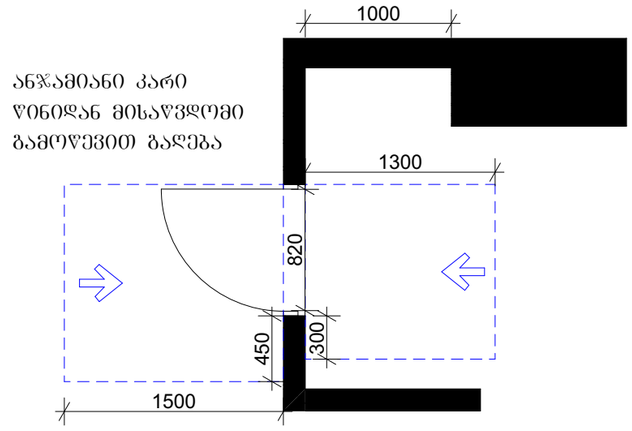

მისაწვდომი ტუალეტი სავაჭრო სივრცეში

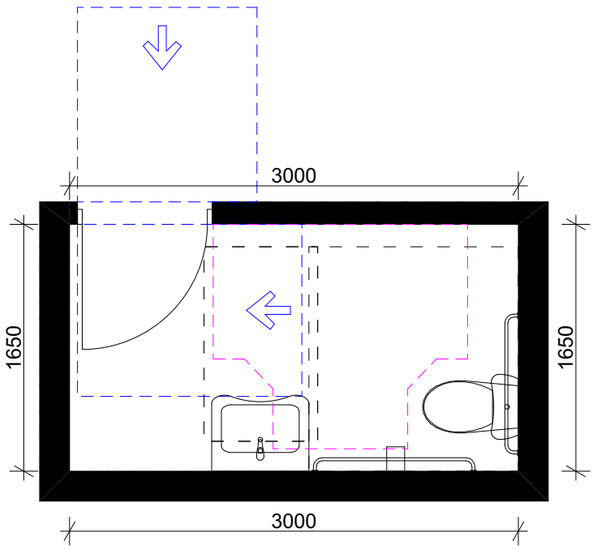

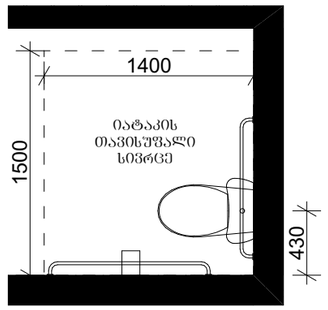

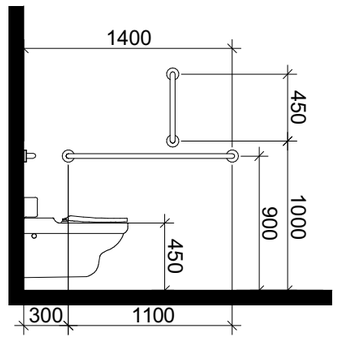

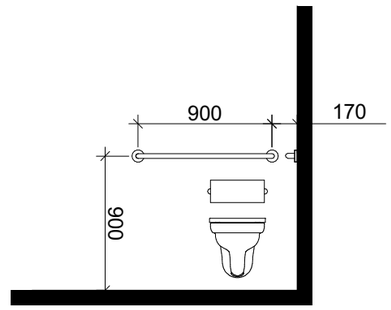

ხელსაბანის მდებარეობა

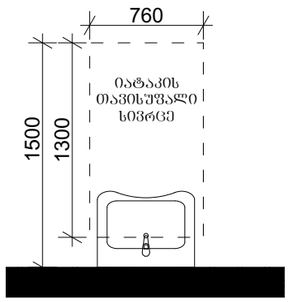

თავისუფალი სივრცე ფეხის ფალანგისათვის

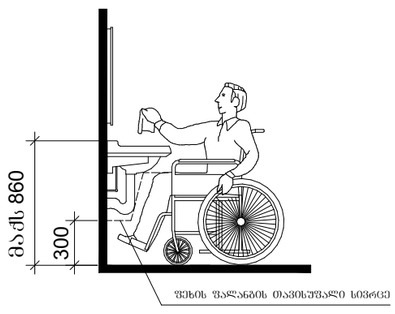

T-ფორმის მოსატრიალებელი სივრცე ვარიანტი 3

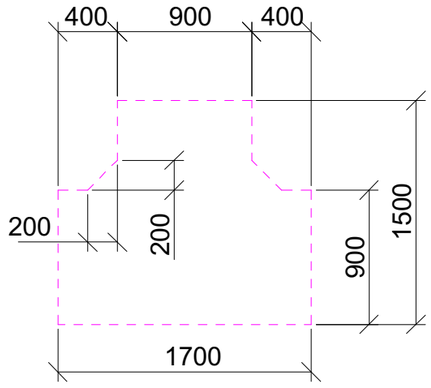

თავისუფალი სივრცე კართან მანევრირებისთვის

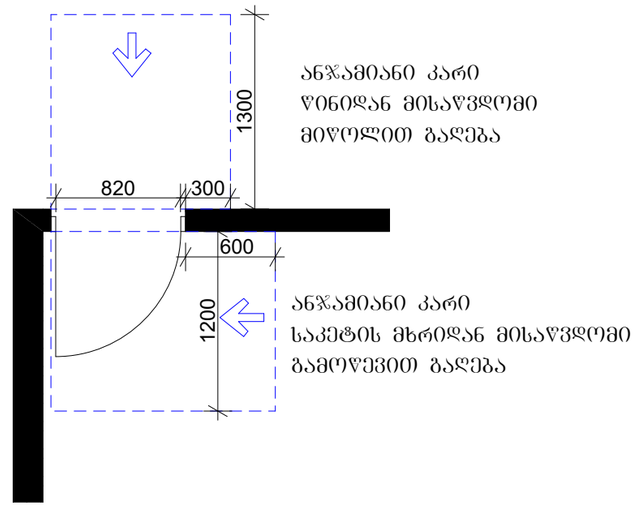

მისაწვდომი ტუალეტი "ა" ტიპის ერთეულში

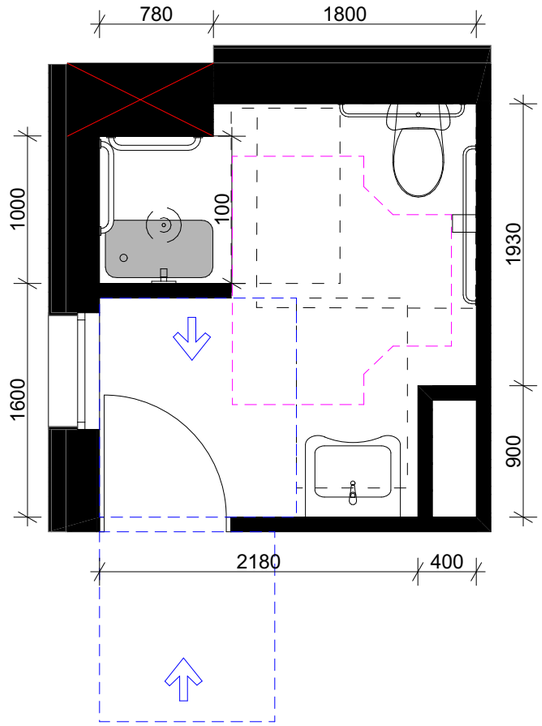

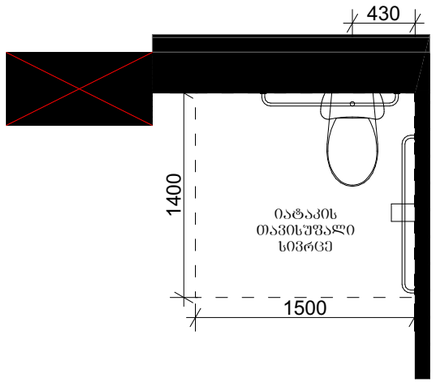

უნიტაზის ხელმოსაჭიდი ძელების (საჭიროების შემთხვევაში) მდებარეობა

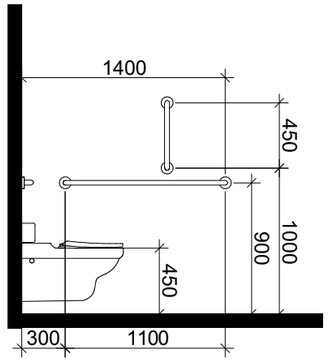

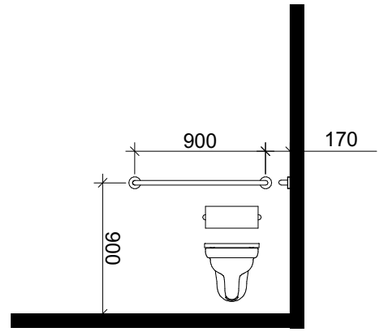

ხელსაბანის მდებარეობა

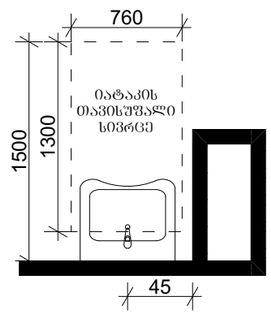

თავისუფალი სივრცე ფეხის ფალანგისათვის

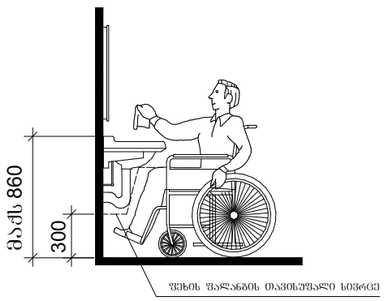

სტანდარტული შესაბორებლის არმქონე საშხაპე

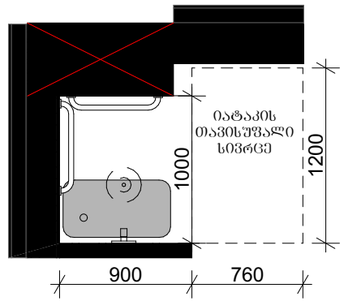

ხელმოსაჭიდი ძელების მდებარეობა

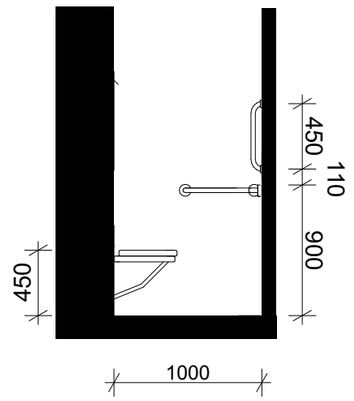

მისაწვდომი ტუალეტი "ა" ტიპის ერთეულში

თავისუფალი სივრცე კართან მანევრირებისათვის

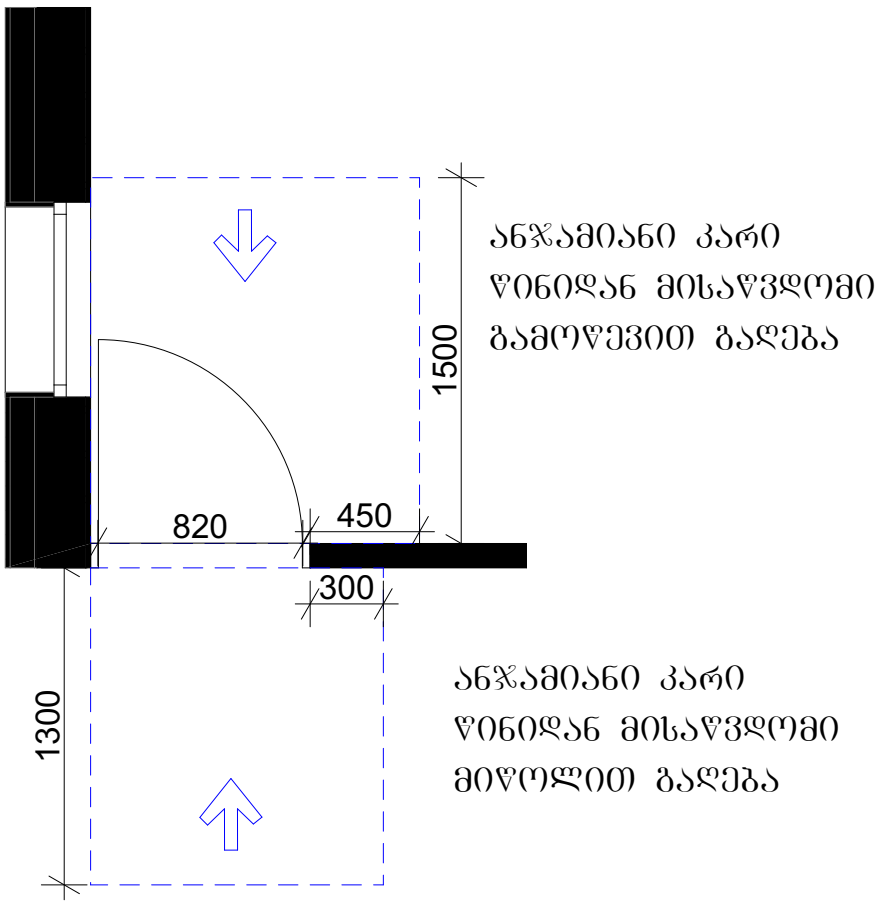

T-ფორმის მოსატრიალებელი

სივრცე ვარიანტი 3

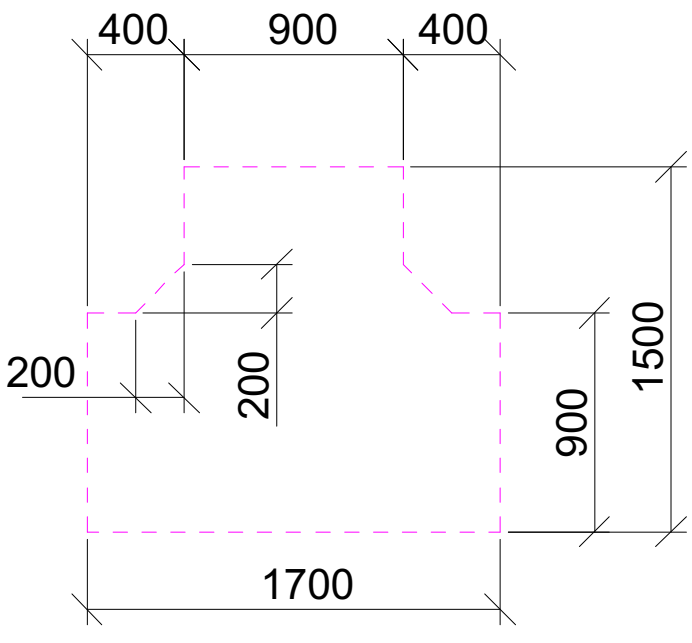

მისაღვდომი სვლაგეზის ზედაპირის ფრაგმენტი

