ინდივიდუალური ერთბინიანი საცხოვრებელი სახლის დემონტაჟის პროექტი

ქალაქი თბილისი, კამანის I ჩიხი, N1
ს.კ. 01.14.15.001.173

2022 წ.

მიწის ნაკვეთის ფართობი 642 კვ.მ.
განაშენიანების ფართობი 394.8 კვ.მ.
საერთო ფართობი: 305.1 კვ.მ.
მათ შორის:
საცხოვრებელი ფართობი 241.9 კვ.მ.
საზაფხულო ფართობი 32.7 კვ.მ.
დამხმარე ფართობი 30.5 კვ.მ.

სამშენებლო მოცულობა
0,00 ნიშნულის ზევით 2156.5 მ³
0,00 ნიშნულის ქვემოთ 82.5 მ³
შენობის კონსტრუქციული სიმაღლე
0,00 ნიშნულის ზემოთ 8.86 მ
0,00 ნიშნულის ქვემოთ 0.50 მ

კ1 განაშენიენების საანგარიშო ფართი (კვ.მ და ასახული კოეფიციენტში) 195.4 კვ.მ. / 0.3
კ2 განაშენიენების საანგარიშო ფართი (კვ.მ და ასახული კოეფიციენტში) 368.5 კვ.მ. / 0.6
კ3 განაშენიენების საანგარიშო ფართი (კვ.მ და ასახული კოეფიციენტში) 363.0 კვ.მ. / 0.6

განმარტებითი ბარათი

I.შესავალი
II.სადემონტაჟო ობიექტის დახასიათება
III.სადემონტაჟო სამუშაოთა ხანგრძლივობა
IV.სადემონტაჟო სამუშაოთა რიგობრიობა და ეტაპები
V.სადემონტაჟო სამუშაოთა წარმოების მეთოდები
VI.საჭირო მანქანა-მექანიზმები და ტრანსპორტი
VII. სამუშაოთა წარმოების უსაფრთხოება
VIII. სამშენებლო ნარჩენების მართვის გეგმა
IX. სადემონტაჟო სამუშაოთა კალენდარულ იგრაფიკი
X. სადემონტაჟო გენგეგმა
ბ) სადემონტაჟო სამუშაოთა წარმოების კალენდარული გეგმა
გ) გრაფიკული ნაწილი
ნახაზი „დო-1“ – „სადემონტაჟო გენგეგმა“
ნახაზი „დო-2“ - „სადემონტაჟო სქემები“

I. შესავალი

თბილისი, კამანის 1 ჩიხი #1 (ს.კ 01.14.15.001.173) ერთბინიანი საცხოვრებელი სახლის და ფარდულის „სადემონტაჟო სამუშაოთა ორგანიზების პროექტი“ დამუშავებულია შემდეგი მოქმედი სამშენებლო ნორმებისა და წესების (სნდაწ) და ტექნიკურ-ნორმატიული დოკუმენტების საფუძველზე:

1.სნდაწ 3.01.01-85* - „სამშენებლო წარმოების ორგანიზაცია“
2. სნდაწ 1.04.03-85 – „მშენებლობის ხანგრძლივობის ნორმები“
3. სნდაწ III-4-80* - „უსაფრთხოების ტექნიკა მშენებლობაში“
4. სნდაწ 3.02.01-87- „ მიწის ნაგებობები. ფუძეები და საძირკვლები“
5. ტექნიკური რეგლამენტი „ მშენებლობის უსაფრთხოების შესახებ“
6. ტექნიკური რეგლამენტი „ შენობა-ნაგებობების უსაფრთხოების წესები“
7. ტექნიკური რეგლამენტი „სიმაღლეზე მუშაობის უსაფრთხოების მოთხოვნების შესახებ“
8. საქართველოს კანონი „ ნარჩენების მართვის კოდექსი“
9. საქართველოს მთავრობის დადგენილება N 421
9. გარემოს და ბუნებრივი რესურსების დაცვის მინისტრის ბრძანება N 211

II. სადემონტაჟო ობიექტის დახასიათება

ერთბინიანი საცხოვრებელი სახლი გეგმაში მართკუთხა ფორმისაა ღერძებშორის ზომებით 14.4x11.75 მეტრი სიმაღლეში +8.85 მ (0.00 ნიშნულიდან). საძირკველი ლენტური ტიპის და მოწყობილია მონოლითური ბეტონისაგან. კედლები შევსებულია აგურით ან ბლოკით. სართულშორის გადახურვის ფილების ისმაღლე 3.0-3.3 მეტრი. სახურავი დახურულია თუნუქით.

ფარდული გეგმაში მართკუთხა ფორმისაა ღერძებშორის ზომებით 3.44x2.83 მეტრი სიმაღლეში +3.21 მ (0.00 ნიშნულიდან). საძირკველი ლენტური ტიპის და მოწყობილია მონოლითური ბეტონისაგან. კედლები შევსებულია ბლოკით. სახურავი დახურულია თუნუქით.

III. სადემონტაჟო სამუშაოთა ხანგრძლივობა

ერთბინიანი საცხოვრებელი შენობის და ფარდული დემონტაჟის ხანგრძლივობა განსაზღვრულია სნდაწ 1.04.03-85 – „მშენებლობის ხანგრძლივობის ნორმები“-ს და დამხმარე „სარეკონსტრუქციო და სადემონტაჟო სამუშაოთა ხანგრძლივობის განსაზღვრა“-ს საფუძველზე და შეადგენს სამუშაოების დაწყებიდან -30 დღეს თვეს, მოსამზადებელი პერიოდის ხანგრძლივობა 20 დღე . ცალკეულ სადემონტაჟო სამუშაოთა წარმოების ტექნოლოგიური თანამიმდევრობა და ხანგრძლივობა მოცემულია „სადემონტაჟო სამუშაოთა წარმოების კალენდარულ გეგმა“-ში.

IV. სადემონტაჟო სამუშაოთა რიგობრიობა და ეტაპები

ქ. თბილისის,კამანის ჩიხი #1 ერთბინიანი საცხოვრებელი სახლის და ფარდულის საჯარო სკოლის შენობის სადემონტაჟო სამუშაოები სრულდება ორ რიგად:
პირველი რიგი-მოსამზადებელი სამუშაოები.
მეორე რიგი-დემონტაჟის ძირითადი სამუშაოები.
ცალკეულ სადემონტაჟო სართულებზე (იხილეთ „ სადემონტაჟო სამუშაოთა წარმოების კალენდარული გეგმა“).
მოსამზადებელ პერიოდში სრულდება შემდეგი სამუშაოები:
1) სადემონტაჟო მოედნის დროებითი შემოღობვის მოწყობა გოსტ 23407-78-ის თანახმად. სპორტული მოედნის დემონტაჟი.
2)დროებითი შენობა-ნაგებობების მოწყობა. სახიფათო ზონების აღნიშვნა ნიშნებით და სიგნალებით. სასაწყობო მოედნების მოწყობა.
3) ტერიტორიაზე არსებული მიწისზედა გაზის ქსელის დემონტაჟი. საკვამლე მილის დემონტაჟი.
4) შენობის შიგა ქსელების გამორთვა გარე საკომუნიკაციო ქსელებიდან.

დამკვეთი: შპს "სპი ჰოლდინგი" ს/კ: **400295970** ტელეფონი: **577237044**	შემსრულებელი: შპს "აპ" ს/კ: **401978721** ტელეფონი: **599138412**	პროექტის სახელწოდება	ნახაზების დასახელება		თანამდებობა	სახელი, გვარი	ხელმოწერა
					შემსრულებელი	გ. კაკიძე	
მისამართი: ქალაქი თბილისი, კამანის I ჩიხი, №1 საკ კოდი: **01.14.15.001.173**		მრავალბინიანი საცხოვრებელი სახლი	სადემონტაჟო სამუშაოთა ორგანიზების პროექტი		მასშტაბი		
					ფორმატი	**A-3**	
					თარიღი	**2022** წ	

6) მტვრისგან და ხმაურისგან დამცავი ღონისძიებების (შეფუთვა ფასადებზე) განხორციელება.
ძირითად პერიოდში ერთდროულად ხორციელდება შენობის სადემონტაჟო სამუშაოები შემდეგ ეტაპებად:
Iეტაპი -სახურავის დემონტაჟი
IIეტაპი- II სართულის ელემენტების დემონტაჟი
IIIეტაპი- I სართულის ელემენტების დემონტაჟი
IV ეტაპი- საძირკვლების დემონტაჟი
Vეტაპი- ფარდულის დემონტაჟი.
VIეტაპი- წარმოშობილი ქვაბულის და ტრანშეის შევსება შემოტანილი გრუნტით.
სადემონტაჟო სამუშაოები სწარმოებს „ზემოდან-ქვემოთ“ , „სახურავიდან-საძირკვლების ჩათვლით“, ელემენტური დაშლისა და გამსხვილებულ ბლოკებად დაშლის მეთოდებით, დემონტაჟის წარმოების ტექნოლოგიის შესაბამისად.
თითოეულ სადემონტაჟო სართულზე სადემონტაჟო სამუშაოები სწარმოებს შემდეგი თანმიმდევრობით:
ა)კომუნიკაციების, იატაკების, შეკიდული ჭერების დემონტაჟი
ბ)ტიხრების, კარებებისა და ფანჯრების დემონტაჟი

გ)მზიდი კონსტრუქციების დემონტაჟი
მზიდი კონსტრუქციების დემონტაჟი თითოეულ სართულზე სწარმოებს შემდეგი თანმიმდევრობით:
ა)გადახურვის ანაკრები და მონოლითური რკ/ბეტონის ფილების, რკ/ბეტონის კოჭის (სპორტული ბლოკი) და კიბის დემონტაჟი
გ)აგურის და ყორებეტონის (სარდაფი) მზიდი კედლების დემონტაჟი
დ)აგურის სვეტების დემონტაჟი
შენობის I სართულის მზიდი კონსტრუქციების დემონტაჟის შემდეგ ხორციელდება საძირკვლების დემონტაჟი.
„სამუშაოთა წარმოების პროექტ“-ში დეტალურად დაზუსტდეს სადემონტაჟო სამუშაოთა წარმოების რიგობრიობა და ეტაპები.

V. სადემონტაჟო სამუშაოთა წარმოების მეთოდები
შენობის სადემონტაჟო სამუშოთა წარმოებისას მკაცრად უნდა იქნას დაცული სადემონტაჟო სამუშაოთა წარმოების ტექნოლოგიური თანამიმდევრობა.
სადემონტაჟო სამუშაოების დაწყებამდე აუცილებლად უნდა გამოირთოს გარე ქსელებიდან შენობის ყველა შიგა კომუნიკაცია (დენი,წყალი,კანალიზაცია,გაზი და სხვა).
სადემონტაჟო სამუშაოთა დაწყებამდე აუცილებლად უნდა დამუშავდეს „ სამუშაოთა წარმოების პროექტი“.
მზიდი კონსტრუქციების დემონტაჟის დაწყებამდე აუცილებლად უნდა დაზუსტდეს მათი ტექნიკური მდგომარეობა, განლაგება და მაქსიმალური წონა. მხოლოდ ამის შემდეგ არის ნებადართული დემონტაჟის დაწყება.
სადემონტაჟო სამუშაოები სწარმოებს „ზემოდან-ქვემოთ“ ანუ „სახურავიდან-საძირკვლების ჩათვლით“ , შენობის სართულების მიხედვით. ამასთანავე ქვედა სართულზე დემონტაჟის დაწყება ნებადართულია მხოლოდ იმ შემთხვევაში, თუ ვერტიკალურ სიბრტყეში მისი ზედა სართული მთლიანად დემონტირებულია.
ყველა კონსტრუქცია დემონტაჟის დაწყებამდე უნდა გაშიშვლდეს.
„ სამუშაოთა წარმოების პროექტ“-ში დამუშავდეს ანაკრები მზიდი კონსტრუქციების ელემენტური დაშლის დეტალური მეთოდები და ტექნოლოგიური თანამიმდევრობა.
სართულებზე პირველ რიგში დემონტირებული იქნას ავარიულ მდგომარეობაში მყოფი ანაკრები კონსტრუქციები, დემონტაჟის ტექნოლოგიის სრული დაცვით.

სადემონტაჟო სამუშაოები ელემენტების შესაბამისად სწარმოებს შემდეგნაირად:
საინჟინრო ქსელების დაშლის დროს ხდება მათი დანაწევრება დაჭრით. შეერთებების დაშლა შესაძლებელია ხელის ჩაქუჩებით.
იატაკების დემონტაჟი უნდა მოხდეს ელემენტურად ხელით, მცირე მექანიზაციისა და ხელის ინსტრუმენტების გამოყენებით.
კარებების,ფანჯრების,სახურავის დემონტაჟი ხორციელდება ხელით, ელემენტური დაშლით.
აგურის მზიდი კედლებისა და ტიხრების დემონტაჟი ხორციელდება სველი მეთოდით, ორი გზით:
1)ელემენტური დაშლის გზით-მეორადი გამოყენებისთვის ვარგისი წითელის აგურის კედლების და ტიხრების დემონტაჟი .
2)გამსხვილებულ ბლოკებად დაშლის გზით- აგურის კედლების და ტიხრების (მეორადი გამოყენებისთვის უვარგისი წითელი აგურის) დემონტაჟი.
ფასადის კედლების დაშლისას გამოყენებულ იქნას დროებითი ინვენტარული ხარაჩოები.
შენობის I,II, სართულებზე აკრძალულია აგურის კედლების და ტიხრების დანგრევა პირდაპირი მონგრევის გზით(გადახურვის კონსტრუქციების შემდგომი დაზიანების თავიდან ასაცილებლად).

დამკვეთი: შპს "ხბი ჯოლდინგი" ს/კ: **400295970** ტელეფონი: **577237044**	შემსრულებელი: შპს "აპ" ს/კ: **401978721** ტელეფონი: **599138412**	პროექტის სახელწოდება	ნახაზების დასახელება		თანამდებობა	სახელი, გვარი	ხელმოწერა
					შემსრულებელი	გ. ჯაიანი	
მისამართი: ჭალაძი თბილისი, კამანის I ჩიხი, №1 საკ კოდი: **01.14.15.001.173**		მრავალბინიანი საცხოვრებელი სახლი	სადემონტაჟო სამუშაოთა ორგანიზების პროექტი		მასშტაბი		
					ფორმატი	**A-3**	
					თარიღი	**2022** წ	

მონოლითური რკ/ ბეტონის კონსტრუქციების და ყორებეტონის საძირკვლების მონგრევა ხორციელდება ხელით, პნევმატური სანგრევი ჩაქუჩების გამოყენებით და ასევე ექსკავატორ-„კოდალა“-ს (საჭიროების შემთხვევაში) გამოყენებით.
აგურის კედლების და ტიხრების გამსხვილებულ ბლოკებად დაშლის შემთხვევაში ამ ბლოკების დემონტირება და ტრანსპორტირება მიწამდე ხორციელდება პნევმოთვლიანი ამწის დახმარებით.
გადახურვის ფილების დემონტაჟი ხორციელდება ელემენტური დაშლის მეთოდით შემდეგნაირად:
1)ხდება გადახურვის ფილის პირაპირებისა და სარტყელების ბეტონის შრის დაშლა ხელით,სანგრევი ჩაქუჩით.
2)ხდება გადახურვის ფილის დაჭერა ამწით ბაგირჩამჭიდების საშუალებით და სარტყელის არმატურისა და ფილის ლითონის ჩასამაგრებელი დეტალების ჩაჭრა.
3) ამის შემდეგ განთავისუფლებული ფილა პნევმოთვლებიანი ამწით ბაგირჩამჭიდების საშუალებით დემონტირდება მიწაზე ან ავტომანქანაზე (გასატანად).
სამშენებლო ნაგვის მოგროვება ხდება მცირეგაბარიტული ბულდოზერით, ხოლო მისი დატვირთვა ავტოთვითმცლელებზე ხორციელდება ექსკავატორით „უკუ ჩამჩა“, ჩამჩის ტევადობით 1 მ3. სამშენებლო ნაგვის გატანა სადემონტაჟო მოედნიდან ხორციელდება ნაგავსაყრელზე ავტოთვითმცლელებით.

მეორადი გამოყენებისთვის ვარგისი დემონტირებული მასალები, დეტალები და კონსტრუქციები გატანამდე დასაწყობდება ცალკეულ დროებით სასაწყობო მოედნებზე შემდეგნაირად:
- ანაკრები კონსტრუქციების სასაწყობო მოედანი.
- აგურის (ვარგისი) სასაწყობო მოედანი.
- ლითონის მასალების სასაწყობო მოედანი..
- სხვადასხვა მასალების სასაწყობო მოედანი.
- სამშენებლო ნაგვის მოედანი.
სკოლის შენობის სადემონტაჟო სამუშაოები (ანაკრები კონსტრუქციების დემონტაჟი; აგურის გამსხვილებულ ბლოკებად დემონტაჟი; მძიმე დეტალებისა და ნაკეთობების დემონტაჟი; სამშენებლო ნაგვის ჩამოღება და სხვა) ხორციელდება მოძრავი პნევმოთვლიანი ამწის დახმარებით, ტვირთამწეობით 25 ტნ.
სადემონტაჟო სამუშაოების წარმოებისას ამწე მოძრაობს შიდა ეზოში,.
პნევმოთვლიანი ამწე მუშაობს როგორც ისრულ, ასევე ისრულ-ბატიყელიან შესრულებაში. საჭიროების შემთხვევაში პნევმოამწეს შეუძლია მუშაობა კოშკურა-ისრულ შესრულებაში.
სამშენებლო ნაგვის ტრანსპორტირება შენობის სართულებიდან ხორციელდება დახურული ღარების და ბუნკერების მეშვეობით.
სადემონტაჟო სამუშაოთა წარმოებისას დაცული უნდა იქნას სნდაწ - III-4-80*-ის მოთხოვნები და უსაფრთხოების მოქმედი ტექნიკური რეგლამენტების მოთხოვნები.
სამუშაოთა წარმოების მეთოდები დაზუსტდეს „სამუშაოთა წარმოების პროექტ“- ში.

VI.საჭირო მანქანა-მექანიზმები და ტრანსპორტი
სკოლის შენობის სადემონტაჟო სამუშაოების ჩასატარებლად საჭიროა შემდეგი მანქანა-მექანიზმები და ტრანსპორტი:
1. პნევმოთვლიანი ამწე, ტვირთამწეობით 25ტნ- 1ცალი
2. ექსკავატორი „უკუჩამჩა“, ტევადობით 1მ3- 1ცალი
3. ექსკავატორი-ეშვიანი „კოდალა“ (საჭიროების შემთხვევაში)- 1 ცალი
4. ბულდოზერი-1ცალი (მცირეგაბარიტული)
5. მოძრავი კომპრესორი-1 ცალი
6. ავტოთვითმცლელები-1 ცალი
7. ბორტული ავტომანქანა-1 ცალი
8. სპეციალიზებული ტრანსპორტი(ფილამზიდი)- 1ცალი
9. ავტოდამტვირთავი-1ცალი
დემონტაჟისათვის აუცილებელია ასევე შემდეგი მცირე მექანიზაციის საშუალებები და ინვენტარი:
1. მცირე მექანიზაციის საშუალებები-2 კომპლექტი
2. პნევმატური სანგრევი ჩაქუჩები-2 ცალი
3. ელექტროსანგრევი ჩაქუჩები-1 ცალი
4. ელექტრული ჭრის მექანიზმი-21ცალი
5. ინვენტარული ხარაჩოები-50 მ2

VII. სამუშაოთა წარმოების უსაფრთხოება
ყველა სადემონტაჟო სამუშაო უნდა შესრულდეს სნდაწ - III-4-80* - „უსაფრთხოების ტექნიკა მშენებლობაში“-ის მოთხოვნების მკაცრი დაცვით, უსაფრთხოების მოქმედი ტექნიკური რეგლამენტების მოთხოვნების მკაცრი დაცვით და ასევე სახანძრო უსაფრთხოების წესების მოთხოვნების მკაცრი დაცვით.
სადემონტაჟო სამუშაოების დაწყებამდე აუცილებლად უნდა დამუშავდეს „ სამუშაოთა წარმოების პროექტი“, რომელშიც დეტალურად იქნება მოცემული სადემონტაჟო სამუშაოთა უსაფრთხოდ წარმოების ღონისძიებები.
სადემონტაჟო სამუშაოების დაწყებამდე შენობის შიგა კომუნიკაციები (დენი,წყალი,კანალიზაცია,გაზი და სხვა) უნდა გამოირთოს გარე ქსელებიდან.
ანაკრები კონსტრუქციების დემონტაჟის დაწყებამდე აუცილებლად უნდა დაზუსტდეს მათი წონები, განლაგება და ტექნიკური მდგომარეობა. სადემონტაჟო სამუშაოების წარმოებისას წარმოშობილი სახიფათო ზონის საზღვარი სადემონტაჟო შენობის გარე კონტურიდან შეადგენს 5,0 მეტრს. სახიფათო ზონა აუცილებლად უნდა შემოიღობოს საჩეხიანი დროებითი ღობით და აღინიშნოს დღე-ღამურად კარგად დასანახი ნიშნებით და სიგნალებით.
დროებითი ღობის მოწყობის საკითხი დეტალურად დაზუსტდეს უშუალოდ ადგილზე, დემონტაჟის განმახორციელებელი ორგანიზაციის მიერ.
სადემონტაჟო სამუშაოების წარმოებისას აკრძალულია უცხო ადამიანთა ყოფნა სადემონტაჟო მოედანზე და განსაკუთრებით კი დემონტაჟის სახიფათო ზონაში.

დამკვეთი: შპს "ზპი ჯოლდინგი" ს/კ: **400295970** ტელეფონი: **577237044**	შემსრულებელი: შპს "აპ" ს/კ: **401978721** ტელეფონი: **599138412**	პროექტის სახელწოდება	ნახაზების დასახელება		თანამდებობა	სახელი, გვარი	ხელმოწერა
					შემსრულებელი	გ. პაპიძე	
მისამართი: ქალაქი თბილისი, კამანის I ჩიხი, №1 საკ კოდი: **01.14.15.001.173**		მრავალბინიანი საცხოვრებელი სახლი	სადემონტაჟო სამუშაოთა ორგანიზების პროექტი		მასშტაბი		
					ფორმატი	**A-3**	
					თარიღი	**2022** წ	

დემონტაჟის სახიფათო ზონის მოცემული რადიუსი დაზუსტდეს სადემონტაჟო სამუშაოთა წარმოების პროექტში ან უშუალოდ ადგილზე, დემონტაჟის სამუშაოთა დაწყების წინ.
სადემონტაჟო მოედანზე მყოფი ყველა მუშა და ინჟინერ-ტექნიკური პერსონალი სამუშაოთა წარმოებისას აღჭურვილი უნდა იყოს ინდივიდუალური უსაფრთხოების კომპლექტით(უსაფრთხოების ქამრები, რეზინის ფეხსაცმელები, რეზინის ხელთათმანები, დამცავი ჩაფხუტები , რესპირატორები და სხვა). აკრძალულია სადემონტაჟო სამუშაოებზე მუშათა დაშვება დამცავი ჩაფხუტის,უსაფრთხოების ქამრების,რესპირატორების ,დამცავი სათვალეების და სხვათა გარეშე.
აკრძალულია მანქანა-მექანიზმების მუშაობა უშუალოდ მოქმედი საჰაერო ელ. გადამცემი ხაზების ქვეშ.
მოქმედი საჰაერო ელ.გადამცემი ხაზების სიახლოვეს მანქანა-მექანიზმების მუშაობა დასაშვებია მხოლოდ დამშვები განწესის საფუძველზე.
სადემონტაჟო სამუშაოებზე დასაქმებულებს აუცილებლად უნდა ჩაუტარდეთ სისტემური სწავლებები და ინსტრუქტაჟი უსაფრთხოების ტექნიკის საკითხებში.
მხოლოდ ამ სწავლებების და ინსტრუქტაჟის გავლის შემდეგ არის ნებადართული მათი დაშვება სადემონტაჟო სამუშაოებზე.
ყოველი მომუშავე სამუშაოს წარმოებისას უნდა იმყოფებოდეს უშუალოდ თავის სამუშაო ადგილზე , მოერიდოს სახიფათო ზონებში ყოფნას და სიარულს, დაემორჩილოს ამკრძალავ, გამაფრთხილებელ და მიმთითებელ ნიშნებს. სამუშაოები უნდა შესრულდეს უშუალოდ უსაფრთხოების მენეჯერის და სამუშაოთა მწარმოებლის მეთვალყურეობით.

თითოეულ სართულზე სადემონტაჟო სამუშაოების წარმოებისას აკრძალულია ადამიანთა ყოფნა ამ სადემონტაჟო სართულის ქვემოთ განლაგებულ სართულებზე.
სადემონტაჟო სამუშაოების წარმოების უსაფრთხოებაზე უშუალოდ პასუხისმგებელია უსაფრთხოების მენეჯერი და სამუშაოთა მწარმოებელი.
სამშენებლო ნაგვის გატანა ხორციელდება ავტოთვითმცლელებით არსებულ ნაგავსაყრელზე (დაზუსტდეს დემონტაჟის შემსრულებელი ორგანიზაციის მიერ).
სადემონტაჟო სამუშაოთა წარმოებისას დემონტაჟის შემსრულებელი ორგანიზაციის მიერ მიღებული უნდა იქნას ზომები და შემუშავდეს ღონისძიებები გარემოსა და გარშემომყოფთა დასაცავად მტვრისგან და ხმაურისგან. ამ მიზნით სამუშაოთა წარმოებისას შეიფუთოს სადემონტაჟო შენობის ფასადები წვრილი ლითონბადით და ტენტით(პოლიეთილენით). დროებით სადემონტაჟო ხარაჩოებზე მოხდეს შეფუთვის დამაგრება.

VIII. სამშენებლო ნარჩენების მართვის გეგმა
სამშენებლო ნარჩენების მართვა უნდა განხორციელდეს საქართველოს კანონის „ ნარჩენების მართვის კოდექსის“, საქართველოს მთავრობის N 421დადგენილების და გარემოს და ბუნებრივი რესურსების დაცვის მინისტრის N 211 ბრძანების შესაბამისად.
შენობის დემონტაჟის შედეგად წარმოშობილი სამშენებლო ნარჩენების მართვის გეგმა მოიცავს შემდეგ სამუშაოებს:
1. სამშენებლო ნარჩენების დროებითი დასაწყობება სადემონტაჟო მოედანზე.
2. სამშენებლო ნაგვის დატვირთვა და ტრანსპორტირება სადემონტაჟო მოედნიდან ნაგავსაყრელზე.
3. მეორადი გამოყენებისთვის ვარგისი სამშენებლო ნარჩენების გატანა სადემონტაჟო მოედნიდან.
1. სამშენებლო ნარჩენების დროებითი დასაწყობება სადემონტაჟო მოედანზე
დემონტაჟის შედეგად წარმოშობილი სამშენებლო ნარჩენებია:
-გადახურვის ანაკრები რკ/ბეტონის ღრუტანიანი და წიბოვანი ფილები. ბეტონის საფეხურები.
-წითელი აგური (მეორადი გამოყენებისთვის ვარგისი).

ლითონის კონსტრუქციები და მასალები: შველერები, მილკვადრატები,ფოლადის მილები, მავთულბადე, საწვავის ავზი,საკვამლე მილი,თუნუქის ფურცლები, ჯართი.
- მეტალოპლასტმასის ფანჯრები.
-ხის მასალები.
- სამშენებლო ნაგავი
წარმოშობილი სამშენებლო ნარჩენები სადემონტაჟო მოედანზე უნდა დასაწყობდეს შემდეგ განცალკევებულ სასაწყობო მოედნებზე, სახეობების შესაბამისად (იხილეთ „სადემონტაჟო გენგეგმა“):
1. ანაკრები კონსტრუქციების სასაწყობო მოედანი (გადახურვის ანაკრები ფილები, ბეტონის საფეხურები).
2. აგურის(მეორადი გამოყენებისთვის ვარგისი) სასაწყობო მოედანი.
3. ლითონის მასალების სასაწყობო მოედანი (შველერები, მილკვადრატები,ფოლადის მილი, მავთულბადე,საწვავის ავზი, თუნუქის ფურცლები, საკვამლე მილი, ჯართი).
4. სხვადასხვა მასალების სასაწყობო მოედანი (მეტალოპლასტმასის ფანჯრები, ხის მასალები).
5. სამშენებლო ნაგვის მოგროვების მოედანი (უვარგისი აგური, ბეტონის ნამსხვრევები, დაზიანებული ნაკეთობები და დეტალები,დუღაბის ნარჩენები და სხვა გადასაყრელი მასალა).
სასაწყობო მოედნებზე დასაწყობებული ყველა სამშენებლო ნარჩენი ზემოდან და გვერდებიდან უნდა დაიფაროს

დამკვეთი: შპს "სპი ჰოლდინგი" ს/კ: **400295970** ტელეფონი: **577237044**	შემსრულებელი: შპს "აპ" ს/კ: **401978721** ტელეფონი: **599138412**	პროექტის სახელწოდება	ნახაზების დასახელება		თანამდებობა	სახელი, გვარი	ხელმოწერა
					შემსრულებელი	გ. ჯაჯიძე	
მისამართი: ქალაქი თბილისი, კამანის I ჩიხი, №1 საკ კოდი: **01.14.15.001.173**		მრავალბინიანი საცხოვრებელი სახლი	სადემონტაჟო სამუშაოთა ორგანიზების პროექტი		მასშტაბი	**1:150**	
					ფორმატი	**A-3**	
					თარიღი	**2022** წ	

დამაგრებული დროებითი საფარით (ტენტით ან პოლიეთილენით), ხოლო მათ ქვემოთ მოეწყოს ხის დროებითი ფიცარნაგი. განსაკუთრებული ყურადღება უნდა მიექცეს დემონტაჟის შედეგად წარმოშობილი და მოგროვილი ამტვერებადი სამშენებლო ნაგვის დროებით დაფარვას.
აკრძალულია სამშენებლო ნარჩენების დასაწყობება მათი დროებითი საფარით დაფარვის გარეშე.
სასაწყობო მოედნები მოეწყოს ისე, რომ გამოირიცხოს მათზე ატმოსფერული ნალექების შეღწევა (მიწის დონიდან ამაღლება, მოედნის გვერდების შემოფარგვლა და სხვა).
სადემონტაჟო მოედანზე სამშენებლო ნარჩენების დასაწყობება უნდა მოხდეს ხანმოკლე ვადით.
აკრძალულია წვადი სამშენებლო ნარჩენების სადემონტაჟო მოედანზე დაწვა. ასევე აკრძალულია ზეთების და საპოხი მასალების არსებულ საკანალიზაციო ქსელში ჩაშვება.
2. სამშენებლო ნაგვის დატვირთვა და ტრანსპორტირება სადემონტაჟო მოედნიდან ნაგავსაყრელზე
სამშენებლო ნაგვის ტრანსპორტირება უნდა მოხდეს ტექნიკური რეგლამენტის „ ნარჩენების ტრანსპორტირების წესები“-ს თანახმად.
სამშენებლო ნაგვის დატვირთვა ავტოთვითმცლელებზე ხორციელდება ექსკავატორით. ნაგვის დამუშავება ხდება სველი მეთოდით.

ავტოთვითმცლელებზე დატვირთული სამშენებლო ნაგავი ზემოდან უნდა დაიფაროს ტენტით ან პოლიეთილენით, რათა გამორიცხულ იქნას მისი ტრანსპორტირებისას გარემოს დაბინძურება.
სამშენებლო ნაგავი დემონტაჟის შემსრულებელი ორგანიზაციის მიერ ტრანსპორტირდება სამშენებლო ნარჩენების ნაგავსაყრელზე.
3. მეორადი გამოყენებისთვის ვარგისი სამშენებლო ნარჩენების გატანა სადემონტაჟო მოედნიდან
სადემონტაჟო მოედნიდან მეორადი გამოყენებისთვის ვარგისი სამშენებლო ნარჩენების გატანას უზრუნველყოფს დემონტაჟის შემსრულებელი ორგანიზაცია.
მეორადი გამოყენებისთვის ვარგისი სამშენებლო ნარჩენების გატანა ხდება ან უშუალოდ სამშენებლო მეორადი მასალების ბაზარზე გასაყიდად ან დემონტაჟის შემსრულებელი ორგანიზაციის კუთვნილ სასაწყობო ადგილზე (იმ შემთხვევაში , თუ დემონტაჟის შემსრულებელი ორგანიზაცია აუქციონზე გამარჯვებულია). სხვა შემთხვევაში გატანა ხდება შენობის მეპატრონის მიერ მითითებულ ადგილზე.
მეორადი გამოყენებისთვის ვარგისი სამშენებლო ნარჩენების ტრანსპორტირება ხორციელდება ბორტული ავტომანქანებით და სპეციალიზებული ავტოტრანსპორტით(ანაკრები ფილების გატანა).

ავტომანქანებზე დატვირთული ვარგისი სამშენებლო ნარჩენები ზემოდან დაფარული უნდა იყოს ტენტით ან პოლიეთილენით, რათა ტრანსპორტირებისას გამორიცხულ იქნას გარემოს დაბინძურება.
ანაკრები კონსტრუქციების დატვირთვა ავტომანქანებზე ხდება პნევმოთვლიანი ამწით, ხოლო მცირე მასის და გაბარიტების მქონე ნაკეთობების და დეტალების დატვირთვა ხდება ხელით.
ვარგისი სამშენებლო ნარჩენების ტრანსპორტირება მოხდეს ტექნიკური რეგლამენტის „ნარჩენების ტრანსპორტირების წესები“-ს თანახმად.

დამკვეთი: შპს "ხბი ჰოლდინგი" ს/კ: **400295970** ტელეფონი: **577237044**	შემსრულებელი: შპს "აპ" ს/კ: **401978721** ტელეფონი: **599138412**	პროექტის სახელწოდება	ნახაზების დასახელება		თანამდებობა	სახელი, გვარი	ხელმოწერა
					შემსრულებელი	გ. ჯაიანი	
მისამართი: ჭალაძი თბილისი, კამანის I ჩიხი, №1 საკ კოდი: **01.14.15.001.173**		მრავალბინიანი საცხოვრებელი სახლი	სადემონტაჟო სამუშაოთა ორგანიზების პროექტი		მასშტაბი	**1:150**	
					ფორმატი	**A-3**	
					თარიღი	**2022 წ**	

სადემონტაჟო სამუშაოთა წარმოების კალენდარული გრაფიკი

№	სამუშაოთა ჩამონათვალი	ერთ.	50 დღე
		დღე	1 2 3 4 5 6 7 8 9 10 11 12 13 14 15 16 17 18 19 20 21 22 23 24 25 26 27 28 29 30 31 32 33 34 35 36 37 38 39 40 41 42 43 44 45 46 47 48 49 50
I	**მოსამზადებელი სამუშაოები**		
1	დროებითი ღობის მოწყობა, სასაწყობო მოედნების მოწყობა, არსებული მიწისზედა გაზის ქსელის და საჰაერო კაბელების დემონტაჟი	8	
2	დროებითი შენობა ნაგებობის მოწყობა: სახიფათო ზონების ალინიშნა	6	
3	შენობის შიდა ქსელების გამორთვა გარე საკომუნიკაციო ქსელიდან, მტვრისა და ხმაურისაგან დამცავი ღონისძიებები (შეფუთვა ფასადზე)	6	
II	**სადემონტაჟო სამუშაოები**		
4	სახურავის დემონტაჟი	4	
5	მეორე სართულის ელემენტების დემონტაჟი	5	
6	პირველი სართულის ელემენტების დემონტაჟი	5	
7	საძირკვლის დემონტაჟი	5	
8	შარლულის დემონტაჟი	4	
9	წარმოშობილი ჭუჭულის და ტრანშეის შევსება შემოტანილი გრუნტით	3	
10	არსებული ღობის დემონტაჟი	4	
11	მეორადი გამოყენებისათვის ჯარბისი მასალების გატანა	14	
12	სამშენებლო ნაგვის გატანა	14	

შემსრულებელი		გ.პაპიძე

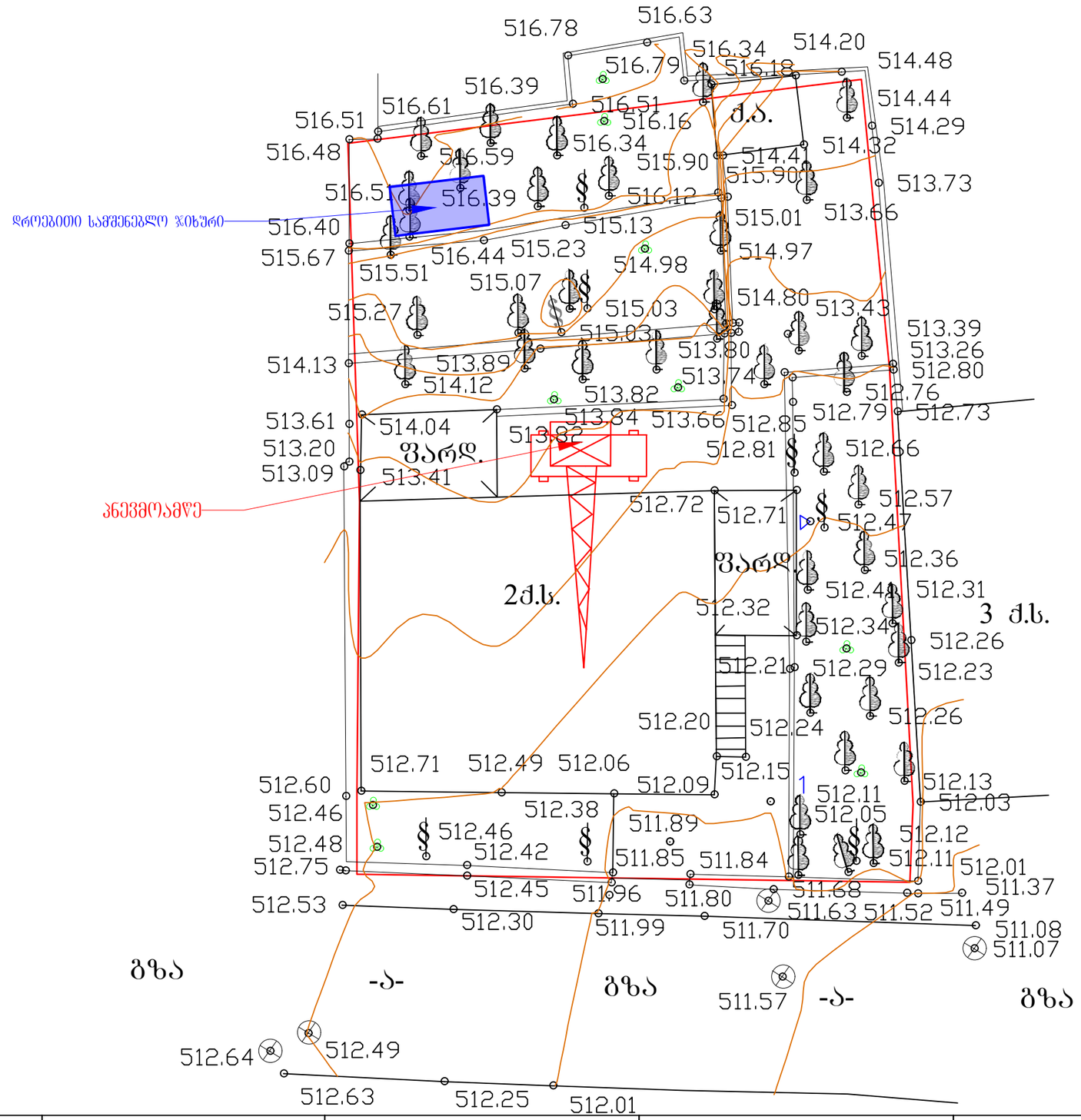

დამკვეთი: შპს "სპი ჰოლდინგი" ს/კ: **400295970** ტელეფონი: **577237044**	შემსრულებელი: შპს "აპ" ს/კ: **401978721** ტელეფონი: **599138412**	პროექტის სახელწოდება	ნახაზების დასახელება		თანამდებობა	სახელი, გვარი	ხელმოწერა
					შემსრულებელი	გ. კაკიძე	
მისამართი: ქალაქი თბილისი, კამანის I ჩიხი, №1 საკ კოდი: **01.14.15.001.173**		მრავალბინიანი საცხოვრებელი სახლი	სადემონტაჟო გენგეგმა		მასშტაბი	**1:150**	
					ფორმატი	**A-3**	
					თარიღი	**2021** წ	

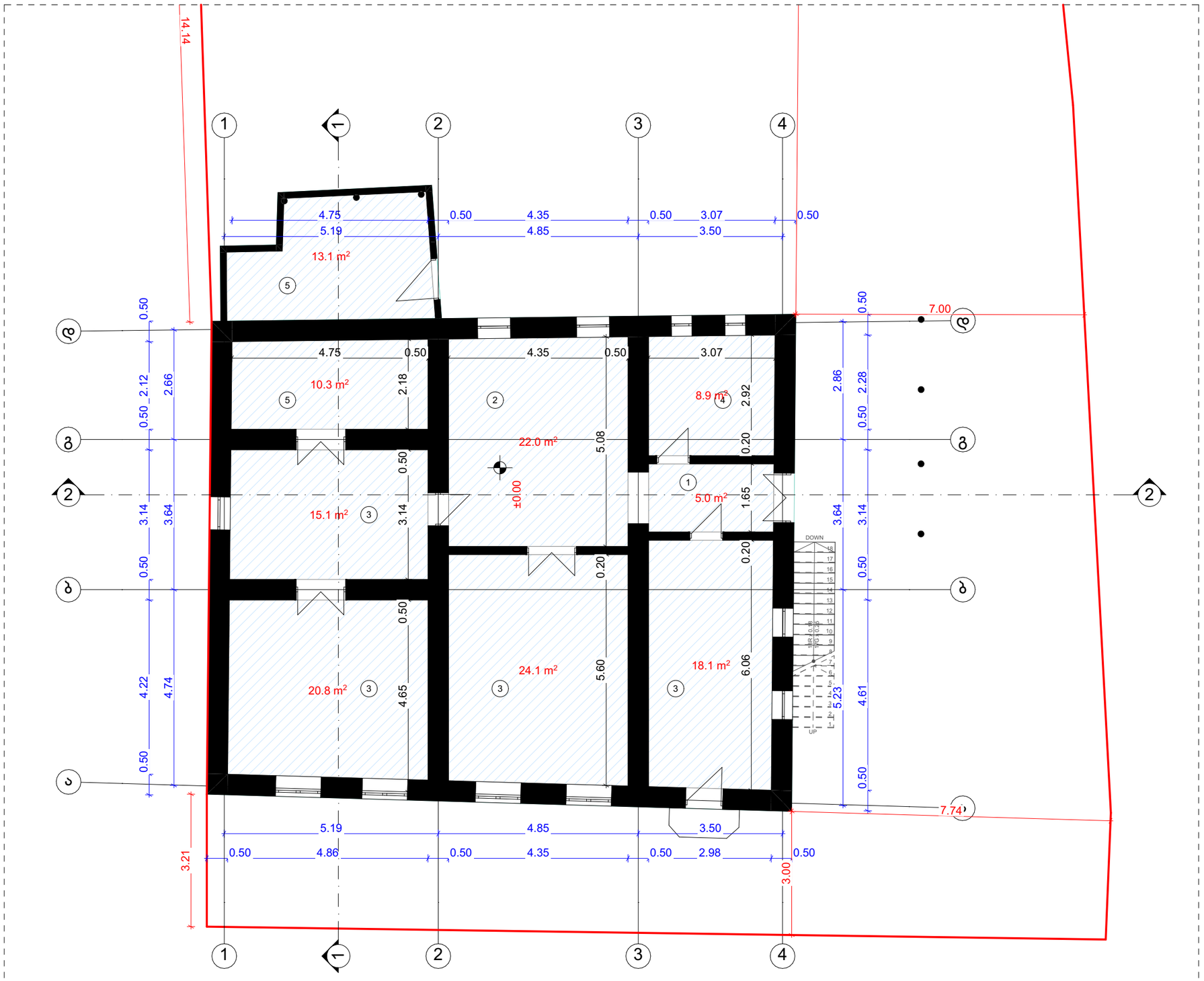

საკადასტრო კოდი

01.14.15.001.173

დამკვეთი

გივი აბზიანიძე
პ/ნ : 01008009255

ირმა აბზიანიძე
პ/ნ : 01010013751

პირობითი აღნიშვნები

საკადასტრო საზღვარი

ექსპლიკაცია

1. ჰოლი
2. საერთო ოთახი
3. საძინებელი
4. სველი წერტილი
5. ტექნიკური ოთახი

პირველი სართულის
საერთო ფართი - 137.4 კვ.მ.

პროექტის სახელწოდება

ინდივიდუალური ერთბინიანი
საცხოვრებელი სახლის
დემონტაჟის პროექტი

მისამართი

ქალაქი თბილისი,
კამანის I ჩიხი, N1

ნახაზის დასახელება

გეგმა ±0.00 ნიშნულზე

მასშტაბი	1:100		
ფორმატი	ა3		
თარიღი	2022 წ.		

შემსრულებელი

შპს "A3"
ს/კ 401978721

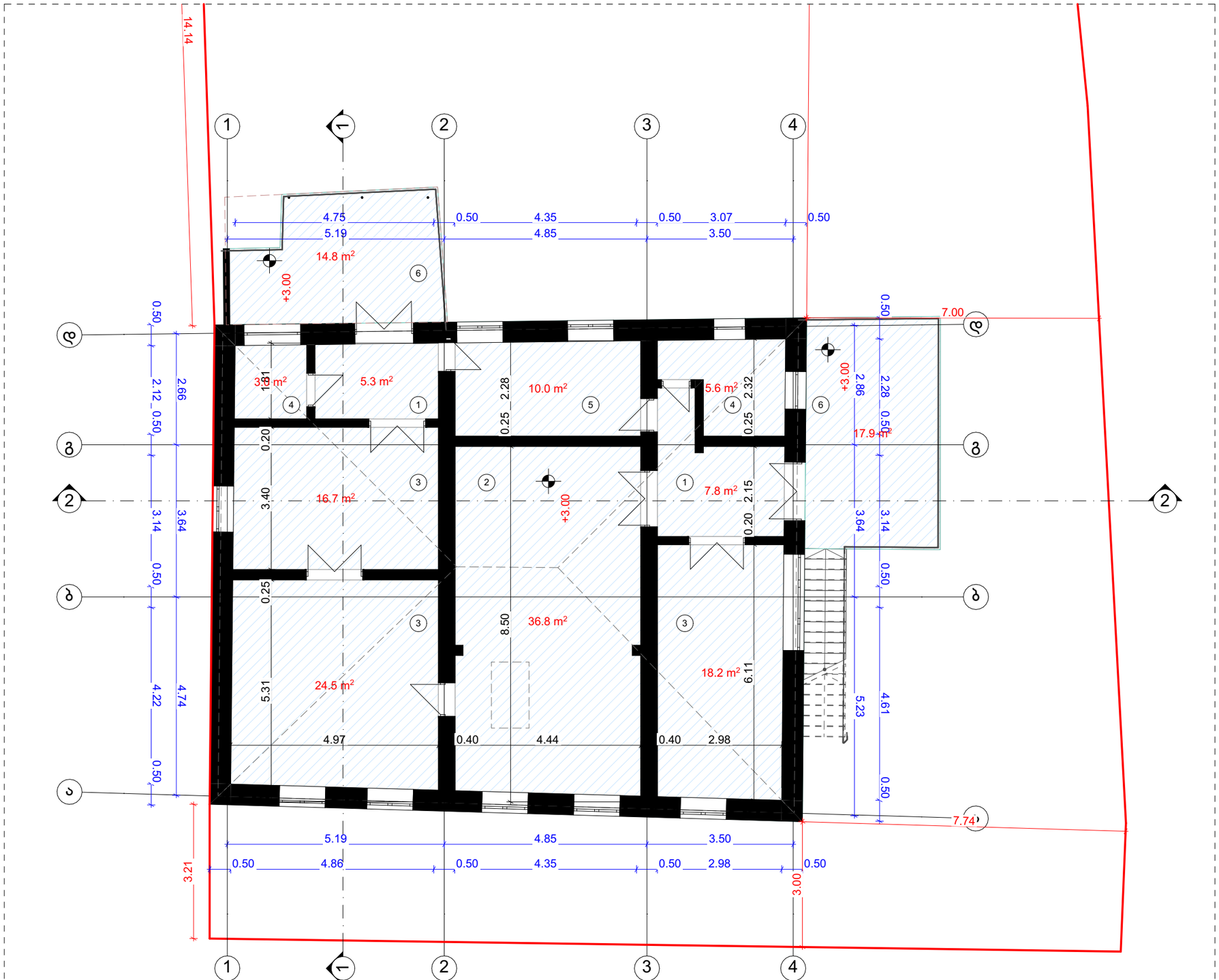

საკადასტრო კოდი

01.14.15.001.173

დამკვეთი

გივი აბზიანიძე
პ/ნ : 01008009255

ირმა აბზიანიძე
პ/ნ : 01010013751

პირობითი აღნიშვნები

საკადასტრო საზღვარი

ექსპლიკაცია

1. ჰოლი
2. საერთო ოთახი
3. საძინებელი
4. სველი წერტილი
5. სამზარეულო
6. აივანი

მეორე სართულის საერთო ფართი - 160.6 კვ.მ.

პროექტის სახელწოდება

ინდივიდუალური ერთბინიანი საცხოვრებელი სახლის დემონტაჟის პროექტი

მისამართი

ქალაქი თბილისი,
კამანის I ჩიხი, N1

ნახაზის დასახელება

გეგმა +3.00 ნიშნულზე

მასშტაბი	1:100		
ფორმატი	ა3		
თარიღი	2022 წ.		

შემსრულებელი

შპს "A3"
ს/კ 401978721

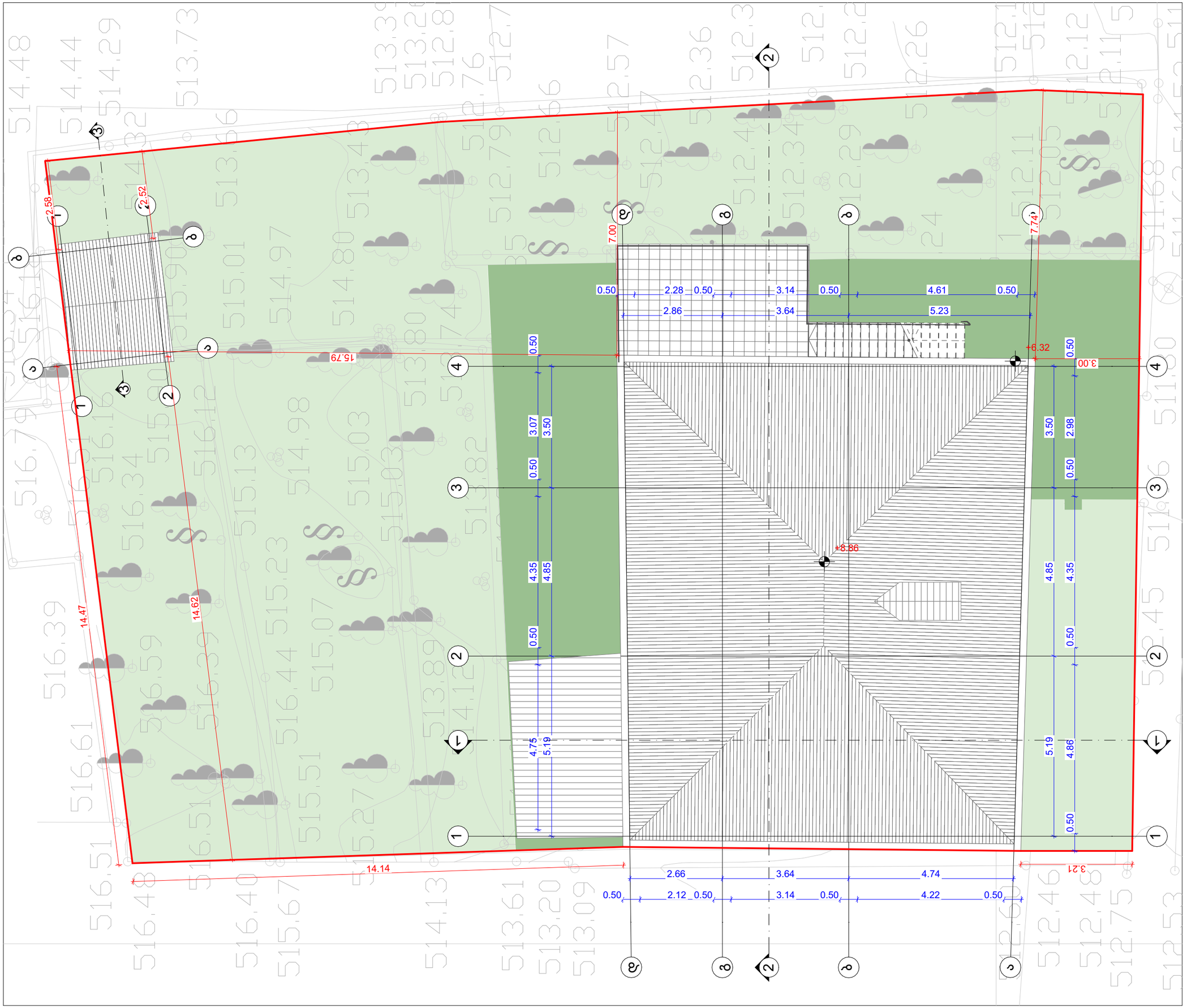

საკადასტრო კოდი

01.14.15.001.173

დამკვეთი

გივი აბზიანიძე
პ/ნ : 01008009255

ირმა აბზიანიძე
პ/ნ : 01010013751

პირობითი აღნიშვნები

— საკადასტრო საზღვარი

ექსპლიკაცია

პროექტის სახელწოდება

ინდივიდუალური ერთბინიანი საცხოვრებელი სახლის დემონტაჟის პროექტი

მისამართი

ქალაქი თბილისი,
კამანის I ჩიხი, N1

ნახაზის დასახელება

გენერალური გეგმა

მასშტაბი	1:100		
ფორმატი	ა3		
თარიღი	2022 წ.		

შემსრულებელი

შპს "A3"
ს/კ 401978721

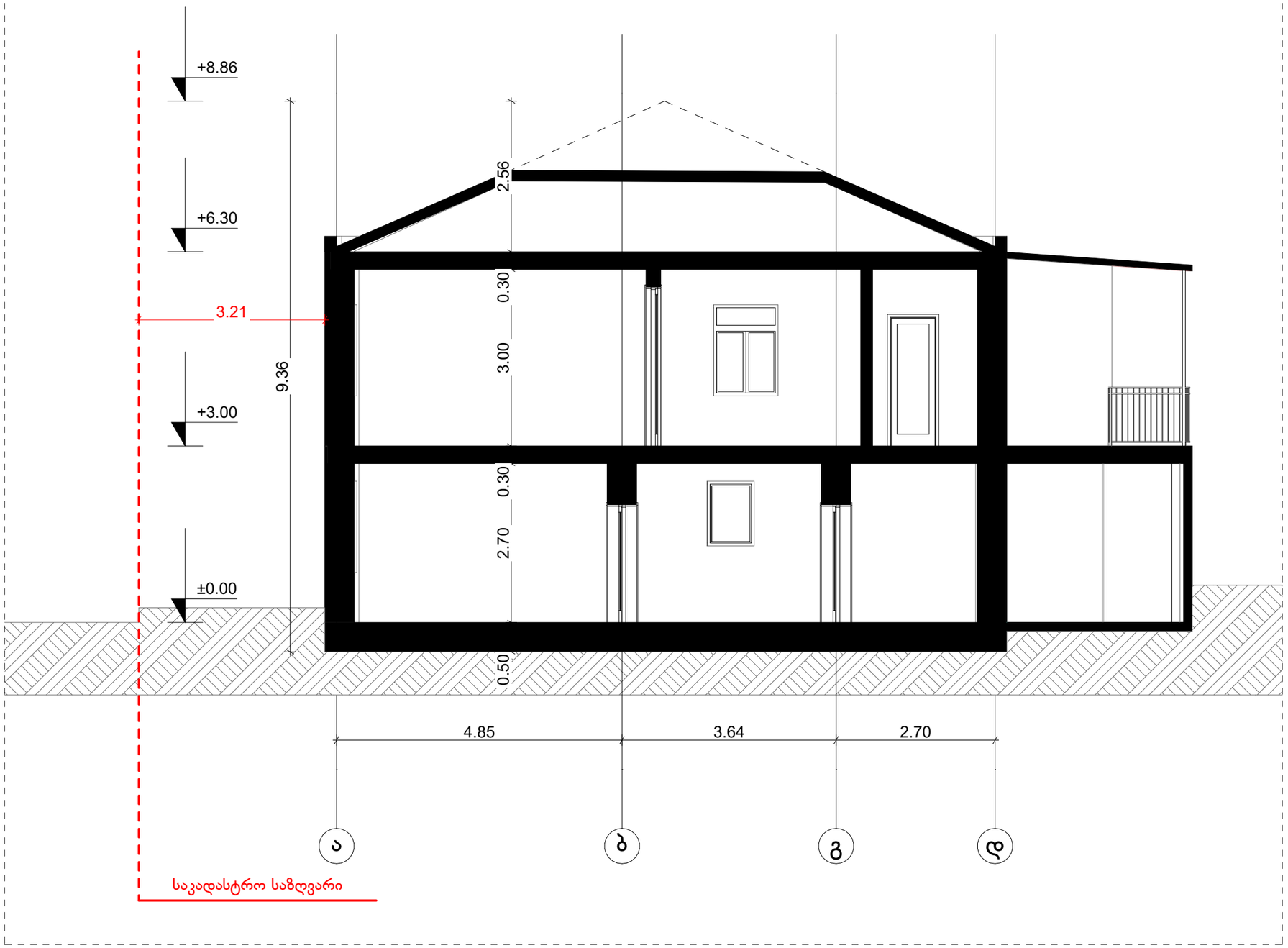

საკადასტრო კოდი

01.14.15.001.173

დამკვეთი

გივი აბზიანიძე
პ/ნ : 01008009255

ირმა აბზიანიძე
პ/ნ : 01010013751

პირობითი აღნიშვნები

საკადასტრო საზღვარი

ექსპლიკაცია

პროექტის სახელწოდება

ინდივიდუალური ერთბინიანი საცხოვრებელი სახლის დემონტაჟის პროექტი

მისამართი

ქალაქი თბილისი,
კამანის I ჩიხი, N1

ნახაზის დასახელება

ჭრილი 1-1

მასშტაბი	1:75		
ფორმატი	ა3		
თარიღი	2022 წ.		

შემსრულებელი

შპს "A3"
ს/კ 401978721

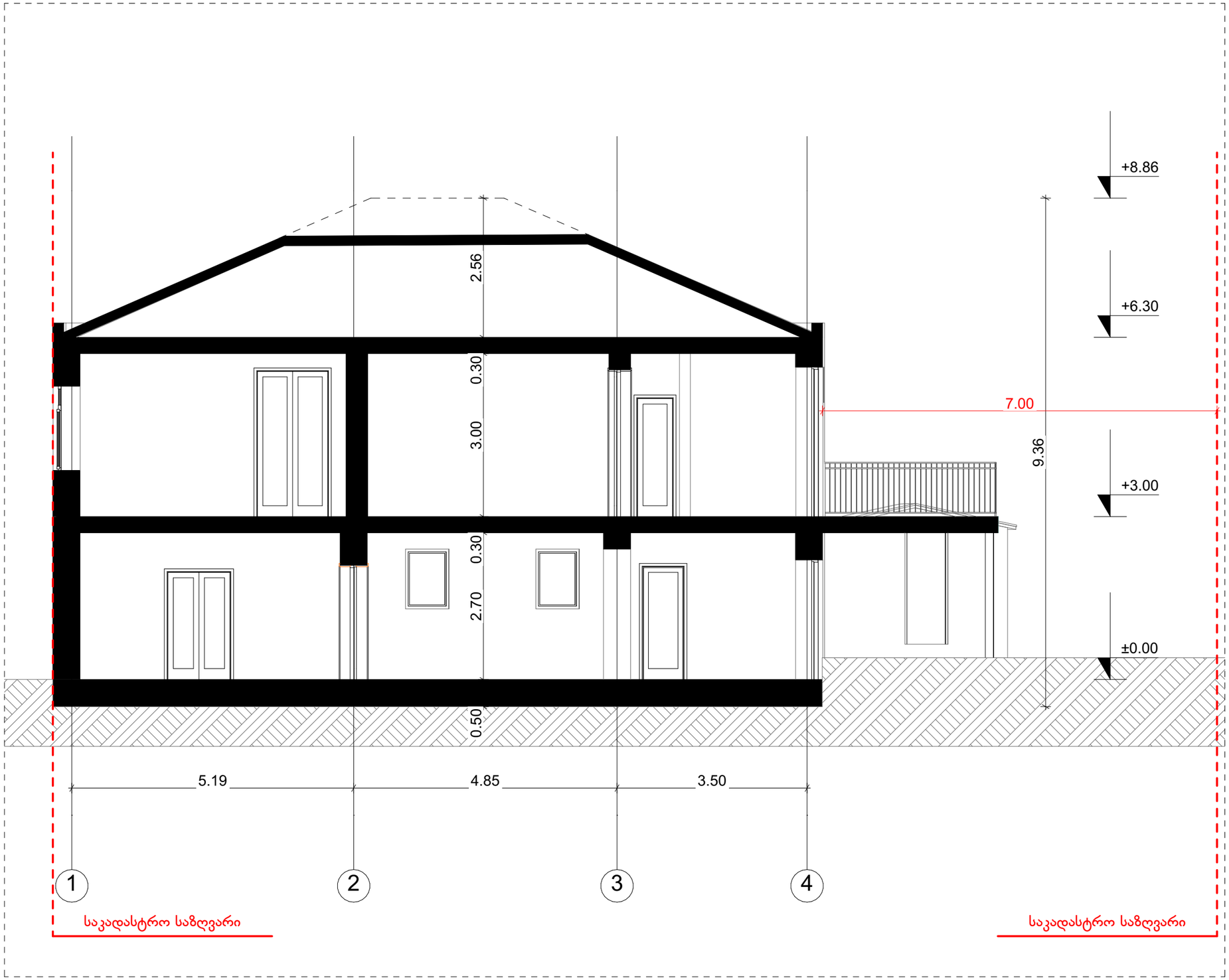

საკადასტრო კოდი

01.14.15.001.173

დამკვეთი

გივი აბზიანიძე
პ/ნ : 01008009255

ირმა აბზიანიძე
პ/ნ : 01010013751

პირობითი აღნიშვნები

საკადასტრო საზღვარი

ექსპლიკაცია

პროექტის სახელწოდება

ინდივიდუალური ერთბინიანი საცხოვრებელი სახლის დემონტაჟის პროექტი

მისამართი

ქალაქი თბილისი,
კამანის I ჩიხი, N1

ნახაზის დასახელება

ჭრილი 2-2

მასშტაბი	1:75		
ფორმატი	ა3		
თარიღი	2022 წ.		

შემსრულებელი

შპს "A3"
ს/კ 401978721

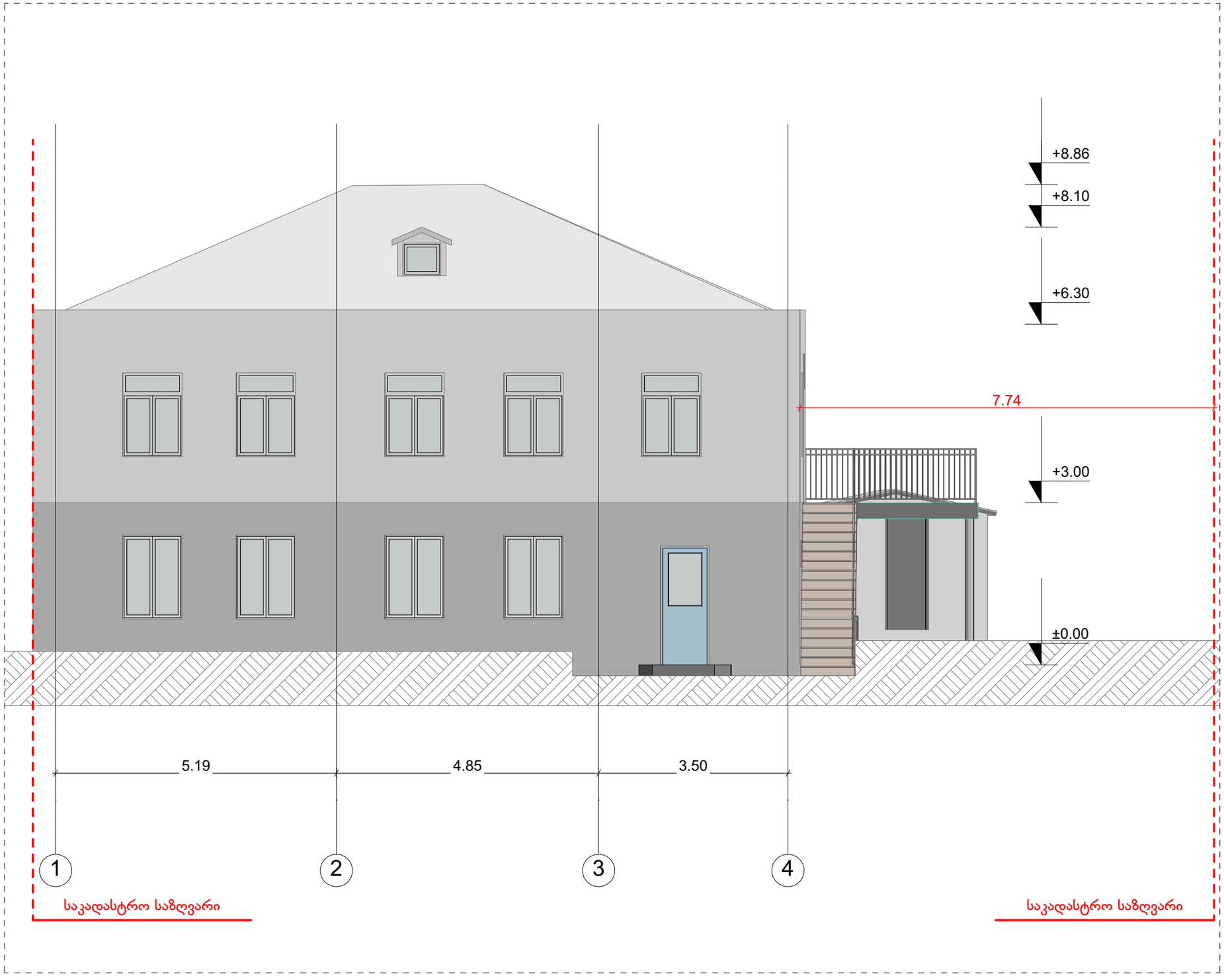

საკადასტრო კოდი

01.14.15.001.173

დამკვეთი

გივი აბზიანიძე
პ/ნ : 01008009255

ირმა აბზიანიძე
პ/ნ : 01010013751

პირობითი აღნიშვნები

საკადასტრო საზღვარი

ექსპლიკაცია

პროექტის სახელწოდება

ინდივიდუალური ერთბინიანი საცხოვრებელი სახლის დემონტაჟის პროექტი

მისამართი

ქალაქი თბილისი,
კამანის I ჩიხი, N1

ნახაზის დასახელება

ფასადი 1-4 ღერძებში

მასშტაბი	1:75		
ფორმატი	ა3		
თარიღი	2022 წ.		

შემსრულებელი

შპს "A3"
ს/კ 401978721

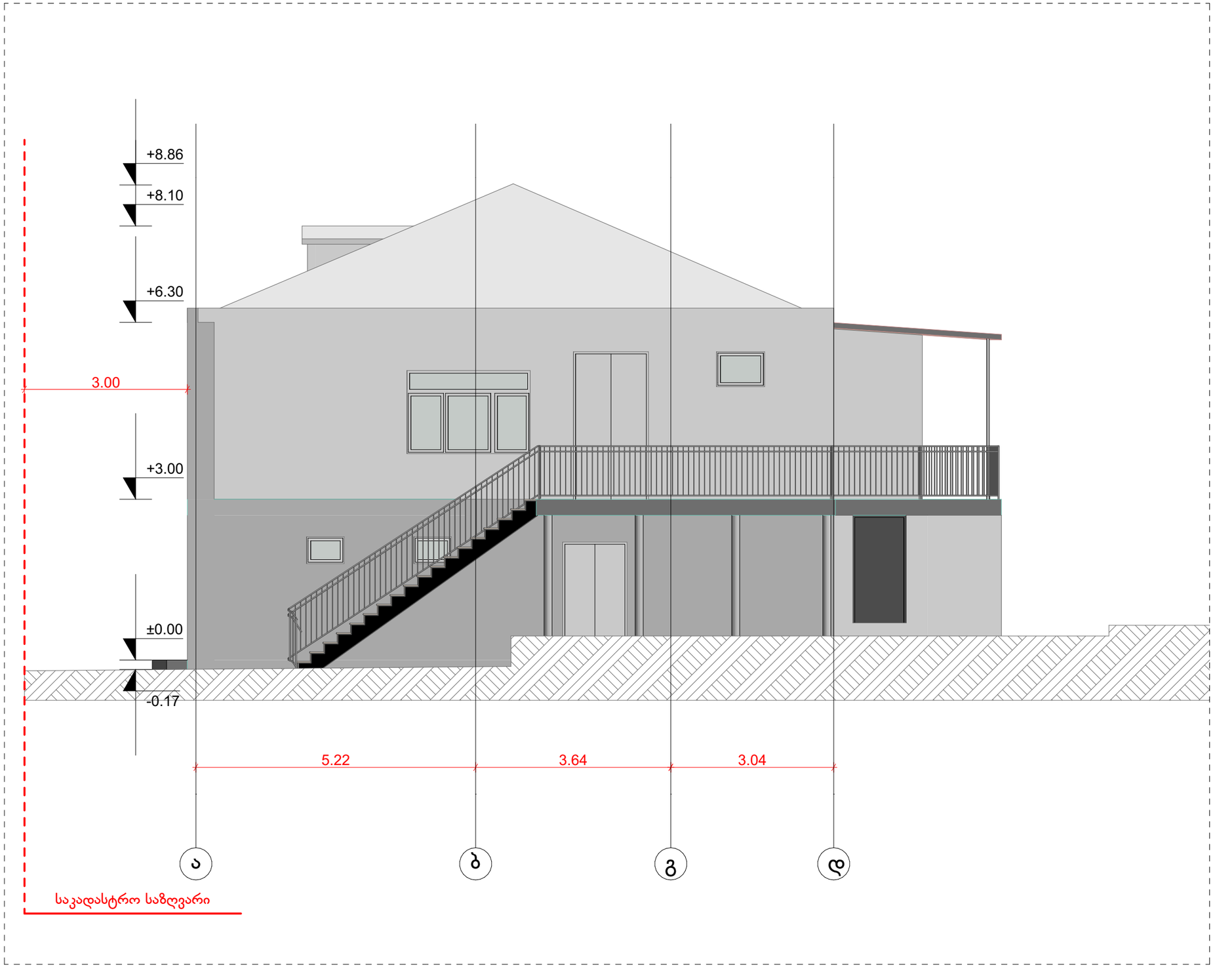

საკადასტრო კოდი

01.14.15.001.173

დამკვეთი

გივი აბზიანიძე
პ/ნ : 01008009255

ირმა აბზიანიძე
პ/ნ : 01010013751

პირობითი აღნიშვნები

საკადასტრო საზღვარი

ექსპლიკაცია

პროექტის სახელწოდება

ინდივიდუალური ერთბინიანი საცხოვრებელი სახლის დემონტაჟის პროექტი

მისამართი

ქალაქი თბილისი,
კამანის I ჩიხი, N1

ნახაზის დასახელება

ფასადი ა-დ ღერძებში

მასშტაბი	1:75		
ფორმატი	ა3		
თარიღი	2022 წ.		

შემსრულებელი

შპს "A3"
ს/კ 401978721

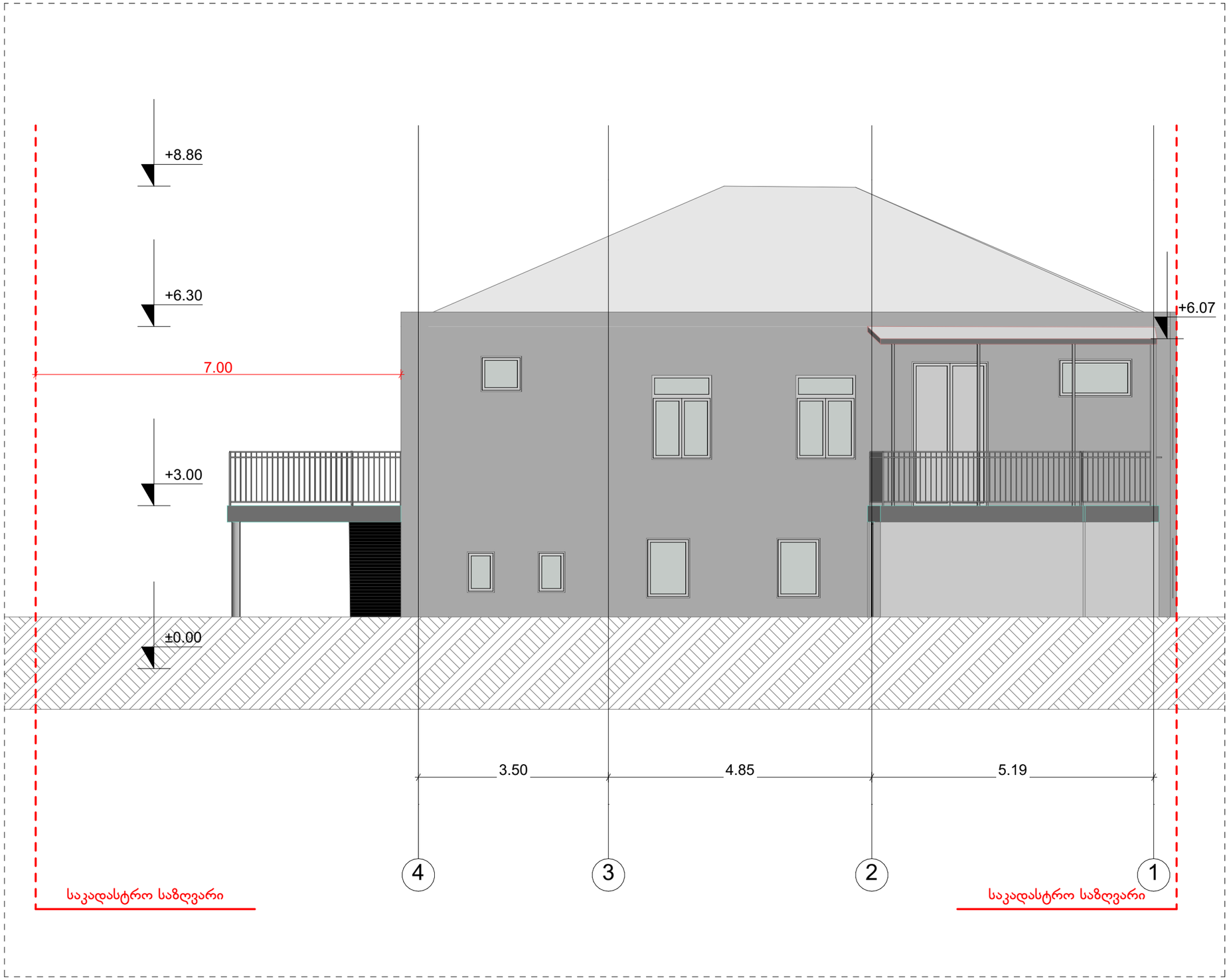

საკადასტრო კოდი

01.14.15.001.173

დამკვეთი

გივი აბზიანიძე
პ/ნ : 01008009255

ირმა აბზიანიძე
პ/ნ : 01010013751

პირობითი აღნიშვნები

საკადასტრო საზღვარი

ექსპლიკაცია

პროექტის სახელწოდება

ინდივიდუალური ერთბინიანი საცხოვრებელი სახლის დემონტაჟის პროექტი

მისამართი

ქალაქი თბილისი,
კამანის I ჩიხი, N1

ნახაზის დასახელება

ფასადი 4-1 ღერძებში

მასშტაბი	1:75		
ფორმატი	ა3		
თარიღი	2022 წ.		

შემსრულებელი

შპს "A3"
ს/კ 401978721

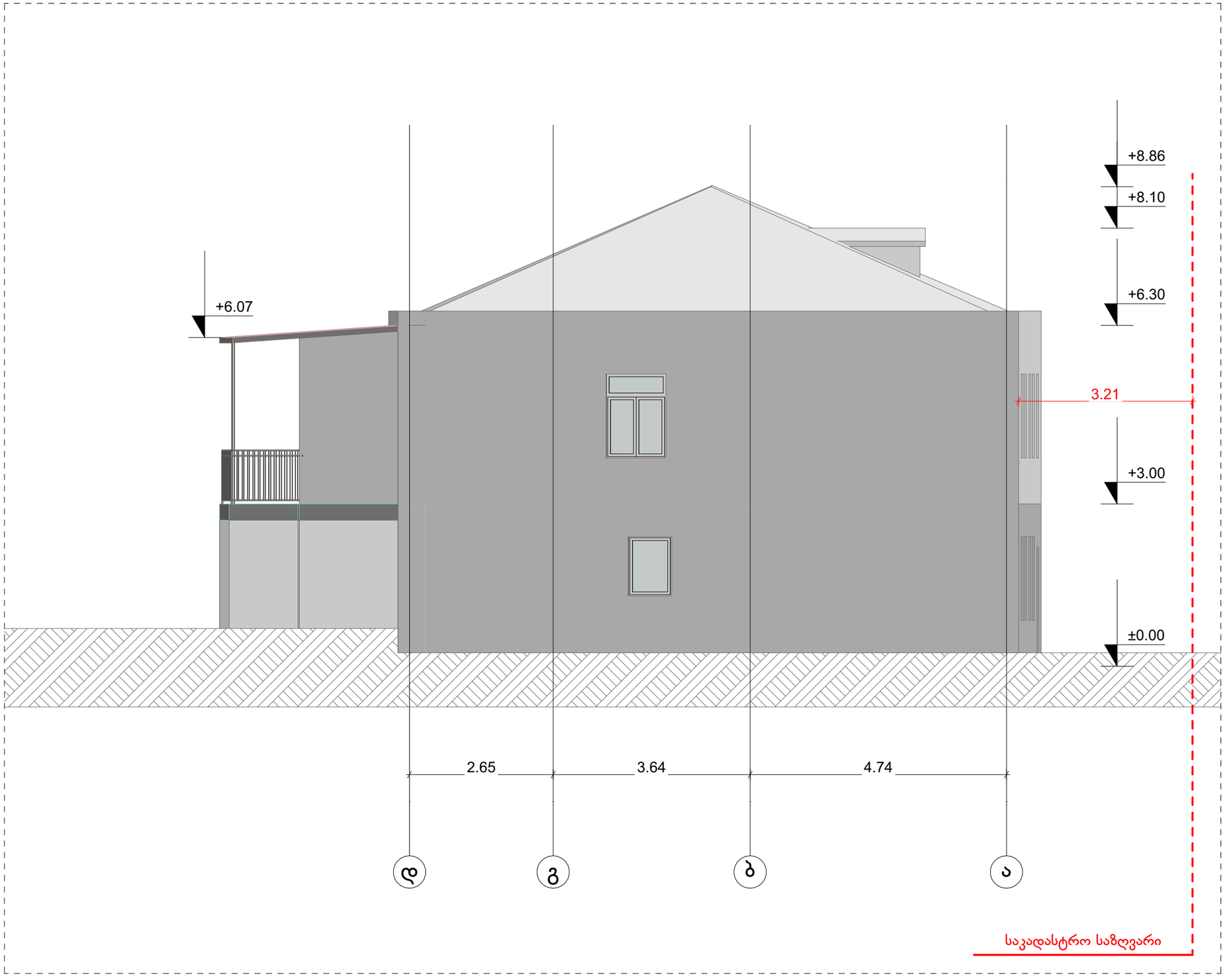

საკადასტრო კოდი

01.14.15.001.173

დამკვეთი

გივი აბზიანიძე
პ/ნ : 01008009255

ირმა აბზიანიძე
პ/ნ : 01010013751

პირობითი აღნიშვნები

საკადასტრო საზღვარი

ექსპლიკაცია

პროექტის სახელწოდება

ინდივიდუალური ერთბინიანი საცხოვრებელი სახლის დემონტაჟის პროექტი

მისამართი

ქალაქი თბილისი,
კამანის I ჩიხი, N1

ნახაზის დასახელება

ფასადი დ-ა ღერძებში

მასშტაბი	1:75		
ფორმატი	ა3		
თარიღი	2022 წ.		

შემსრულებელი

შპს "A3"
ს/კ 401978721

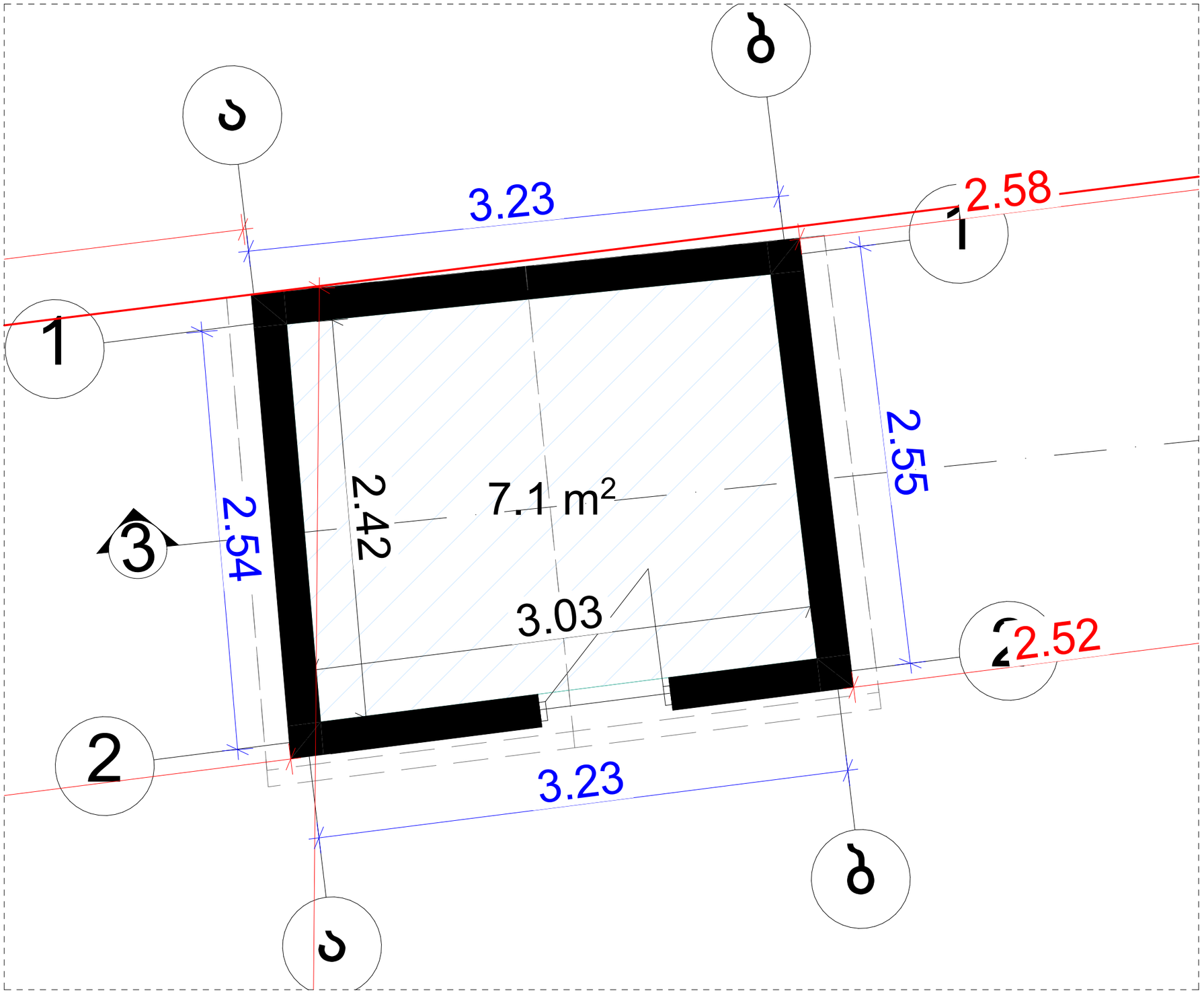

საკადასტრო კოდი

01.14.15.001.173

დამკვეთი

გივი აბზიანიძე
პ/ნ : 01008009255

ირმა აბზიანიძე
პ/ნ : 01010013751

პირობითი აღნიშვნები

— საკადასტრო საზღვარი

ექსპლიკაცია

ფარდულის საერთო ფართი - 7.1 კვ.მ.

პროექტის სახელწოდება

ინდივიდუალური ერთბინიანი საცხოვრებელი სახლის დემონტაჟის პროექტი

მისამართი

ქალაქი თბილისი,
კამანის I ჩიხი, N1

ნახაზის დასახელება

ფარდულის გეგმა

მასშტაბი	1:25		
ფორმატი	ა3		
თარიღი	2022 წ.		

შემსრულებელი

შპს "A3"
ს/კ 401978721

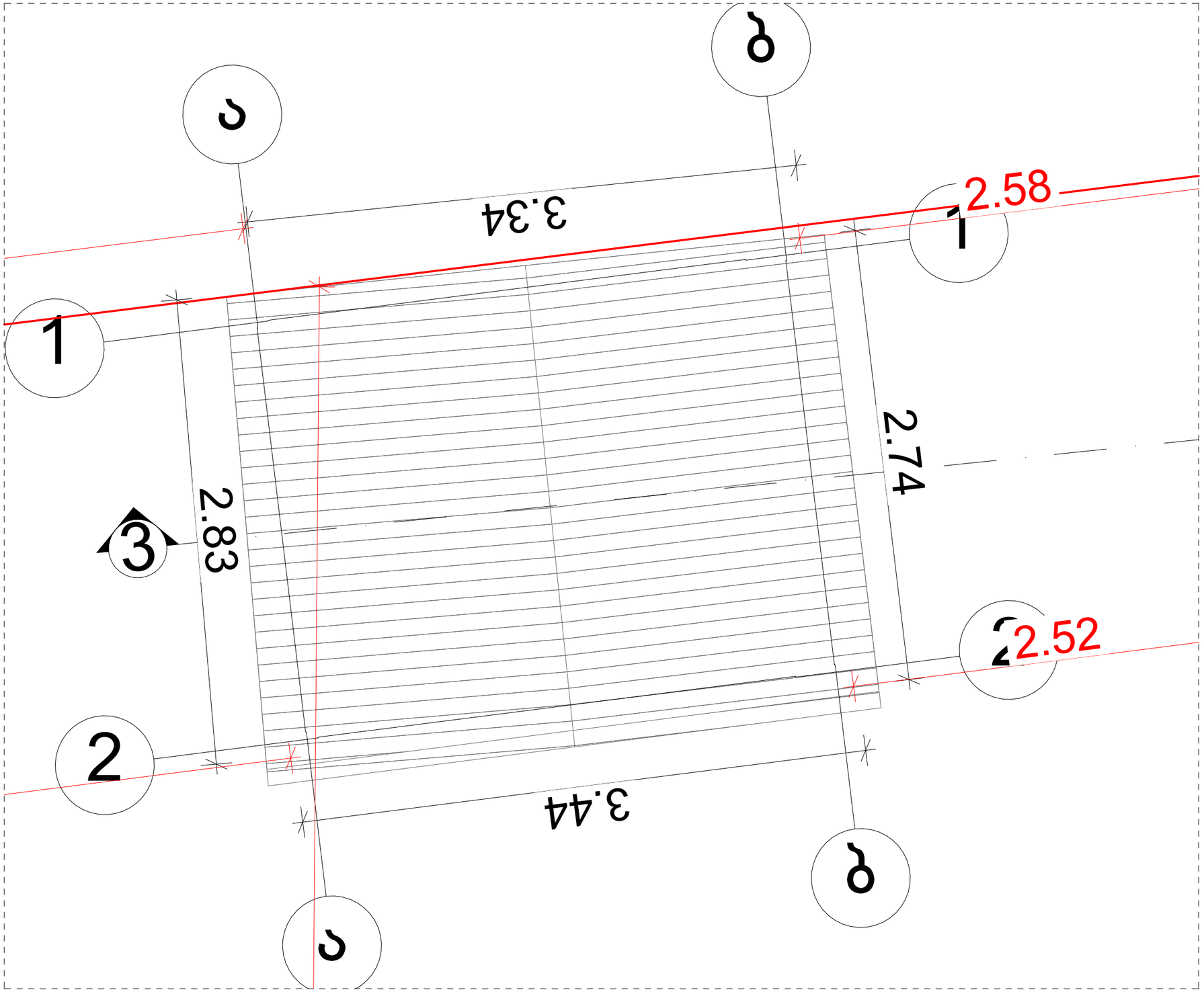

საკადასტრო კოდი

01.14.15.001.173

დამკვეთი

გივი აბზიანიძე
პ/ნ : 01008009255

ირმა აბზიანიძე
პ/ნ : 01010013751

პირობითი აღნიშვნები

საკადასტრო საზღვარი

ექსპლიკაცია

პროექტის სახელწოდება

ინდივიდუალური ერთბინიანი საცხოვრებელი სახლის დემონტაჟის პროექტი

მისამართი

ქალაქი თბილისი,
კამანის I ჩიხი, N1

ნახაზის დასახელება

გადახურვის გეგმა

მასშტაბი	1:25		
ფორმატი	ა3		
თარიღი	2022 წ.		

შემსრულებელი

შპს "A3"
ს/კ 401978721

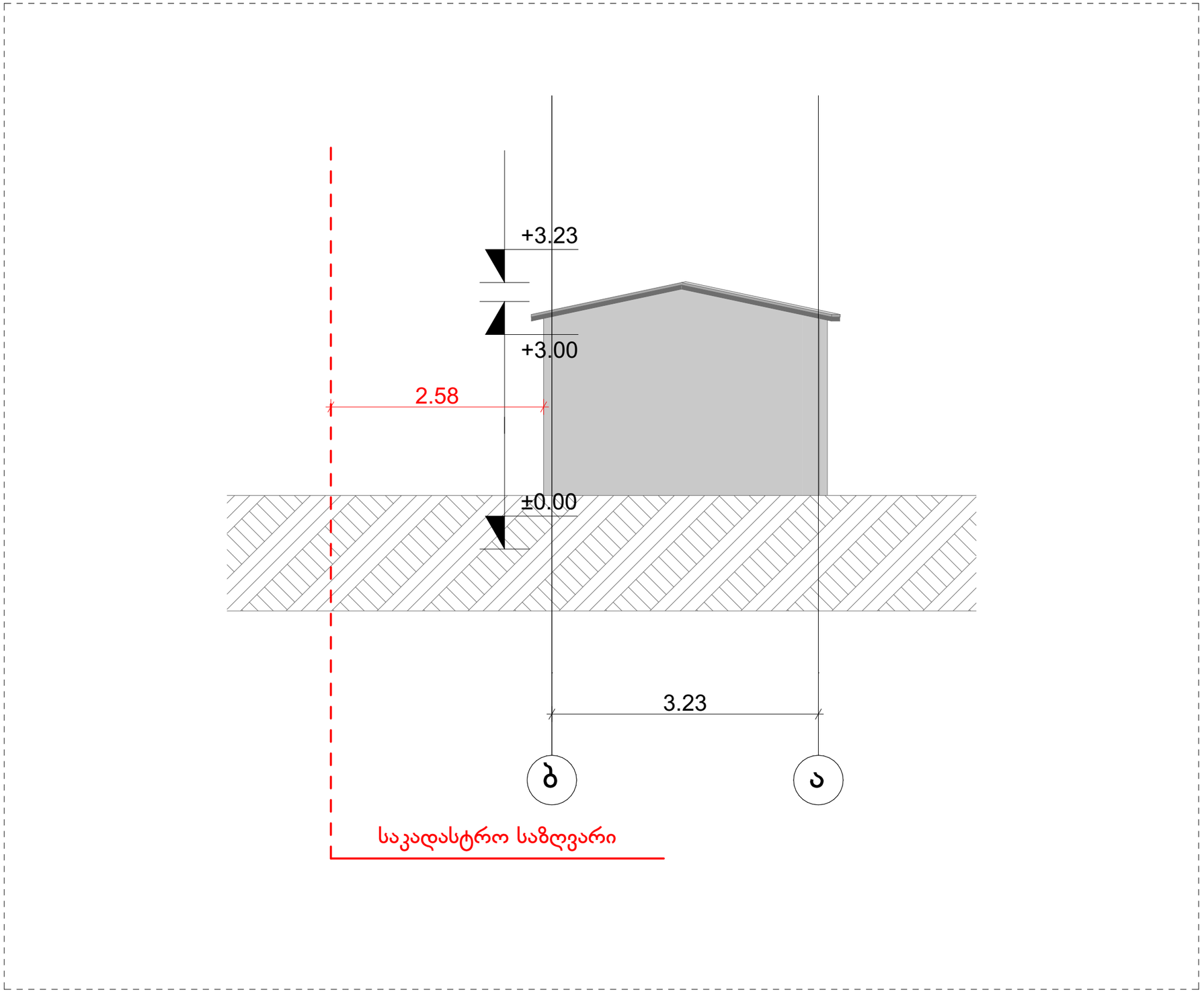

საკადასტრო კოდი

01.14.15.001.173

დამკვეთი

გივი აბზიანიძე
პ/ნ : 01008009255

ირმა აბზიანიძე
პ/ნ : 01010013751

პირობითი აღნიშვნები

საკადასტრო საზღვარი

ექსპლიკაცია

პროექტის სახელწოდება

ინდივიდუალური ერთბინიანი საცხოვრებელი სახლის დემონტაჟის პროექტი

მისამართი

ქალაქი თბილისი,
კამანის I ჩიხი, N1

ნახაზის დასახელება

ფასადი ბ-ა

მასშტაბი	1:50		
ფორმატი	ა3		
თარიღი	2022 წ.		

შემსრულებელი

შპს "A3"
ს/კ 401978721

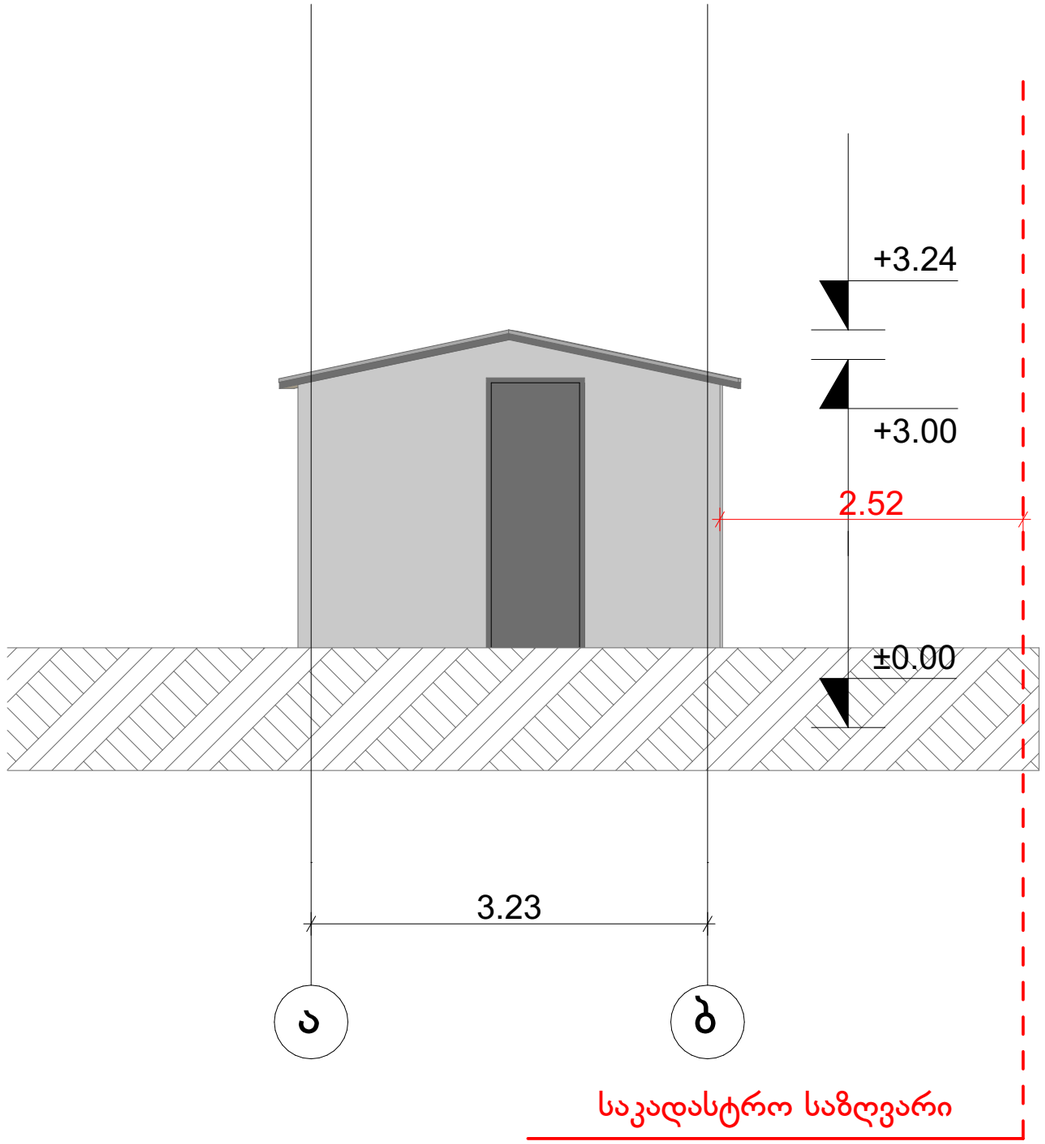

საკადასტრო კოდი

01.14.15.001.173

დამკვეთი

გივი აბზიანიძე
პ/ნ : 01008009255

ირმა აბზიანიძე
პ/ნ : 01010013751

პირობითი აღნიშვნები

— საკადასტრო საზღვარი

ექსპლიკაცია

პროექტის სახელწოდება

ინდივიდუალური ერთბინიანი საცხოვრებელი სახლის დემონტაჟის პროექტი

მისამართი

ქალაქი თბილისი,
კამანის I ჩიხი, N1

ნახაზის დასახელება

ფასადი ა-ბ

მასშტაბი	1:50		
ფორმატი	ა3		
თარიღი	2022 წ.		

შემსრულებელი

შპს "A3"
ს/კ 401978721

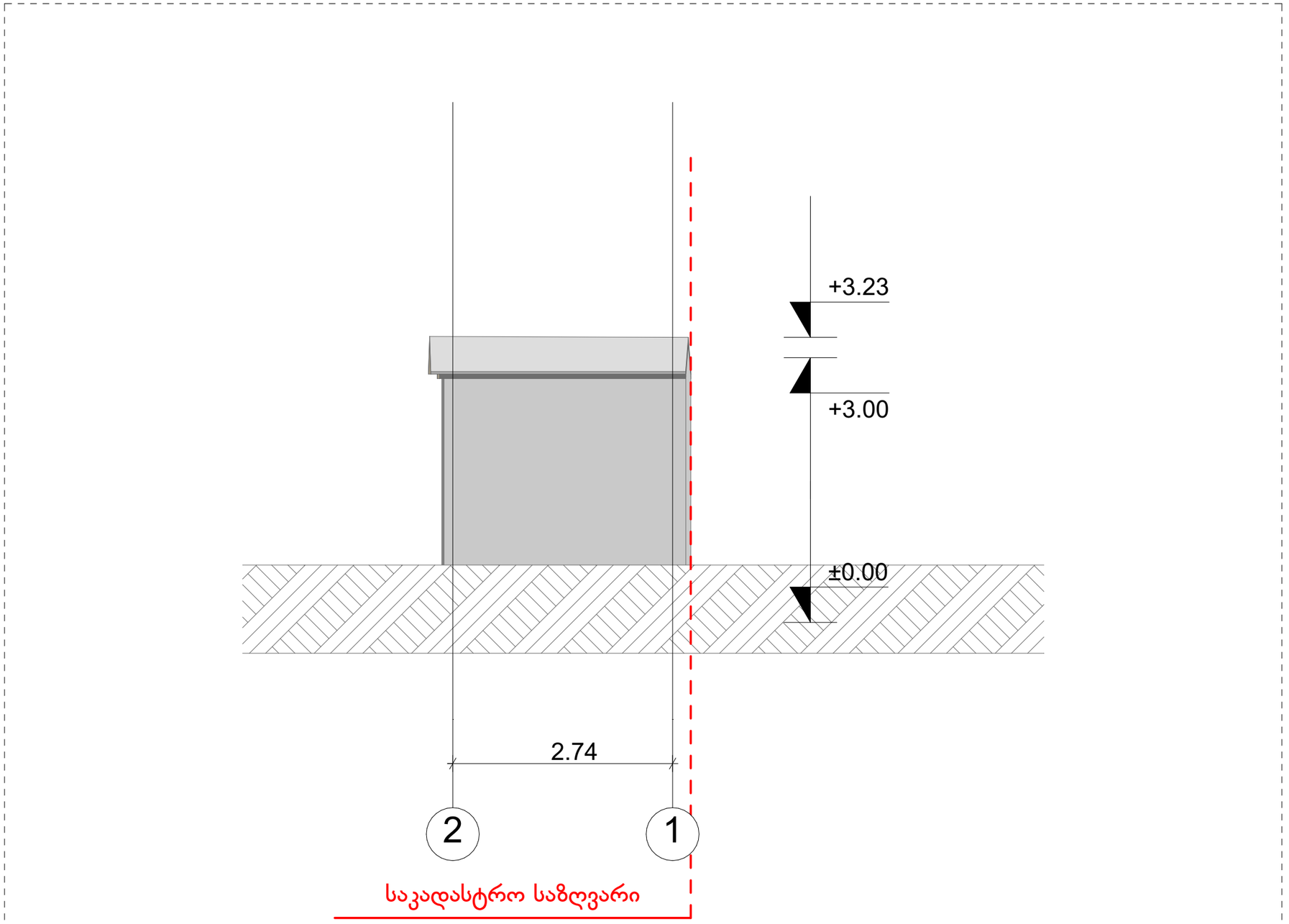

საკადასტრო კოდი

01.14.15.001.173

დამკვეთი

გივი აბზიანიძე
პ/ნ : 01008009255

ირმა აბზიანიძე
პ/ნ : 01010013751

პირობითი აღნიშვნები

საკადასტრო საზღვარი

ექსპლიკაცია

პროექტის სახელწოდება

ინდივიდუალური ერთბინიანი საცხოვრებელი სახლის დემონტაჟის პროექტი

მისამართი

ქალაქი თბილისი,
კამანის I ჩიხი, N1

ნახაზის დასახელება

ფასადი 2-1

მასშტაბი	1:50		
ფორმატი	ა3		
თარიღი	2022 წ.		

შემსრულებელი

შპს "A3"
ს/კ 401978721

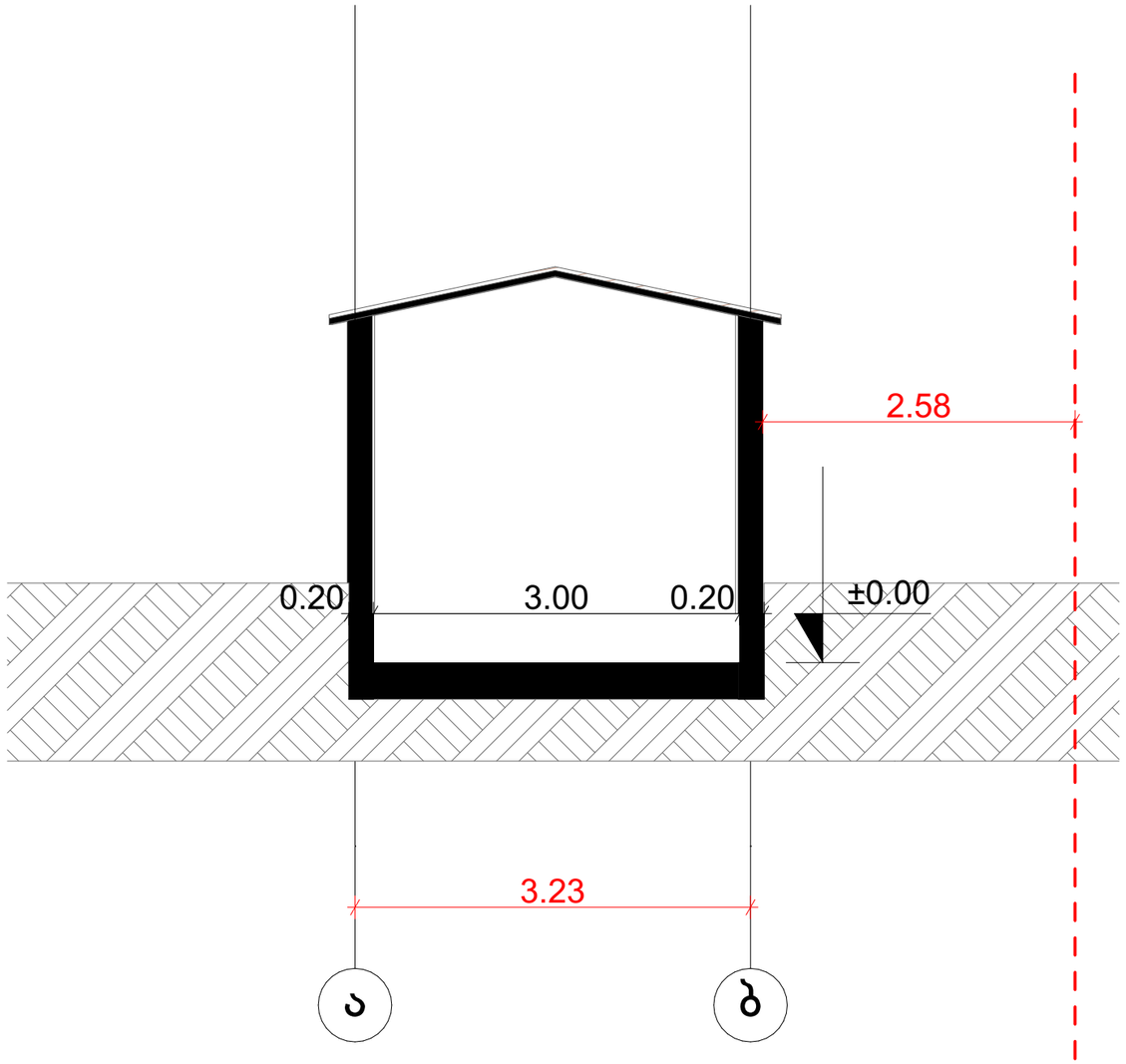

საკადასტრო კოდი

01.14.15.001.173

დამკვეთი

გივი აბზიანიძე
პ/ნ : 01008009255

ირმა აბზიანიძე
პ/ნ : 01010013751

პირობითი აღნიშვნები

საკადასტრო საზღვარი

ექსპლიკაცია

პროექტის სახელწოდება

ინდივიდუალური ერთბინიანი საცხოვრებელი სახლის დემონტაჟის პროექტი

მისამართი

ქალაქი თბილისი,
კამანის I ჩიხი, N1

ნახაზის დასახელება

ჭრილი 3-3

მასშტაბი	1:50		
ფორმატი	ა3		
თარიღი	2022 წ.		

შემსრულებელი

შპს "A3"
ს/კ 401978721

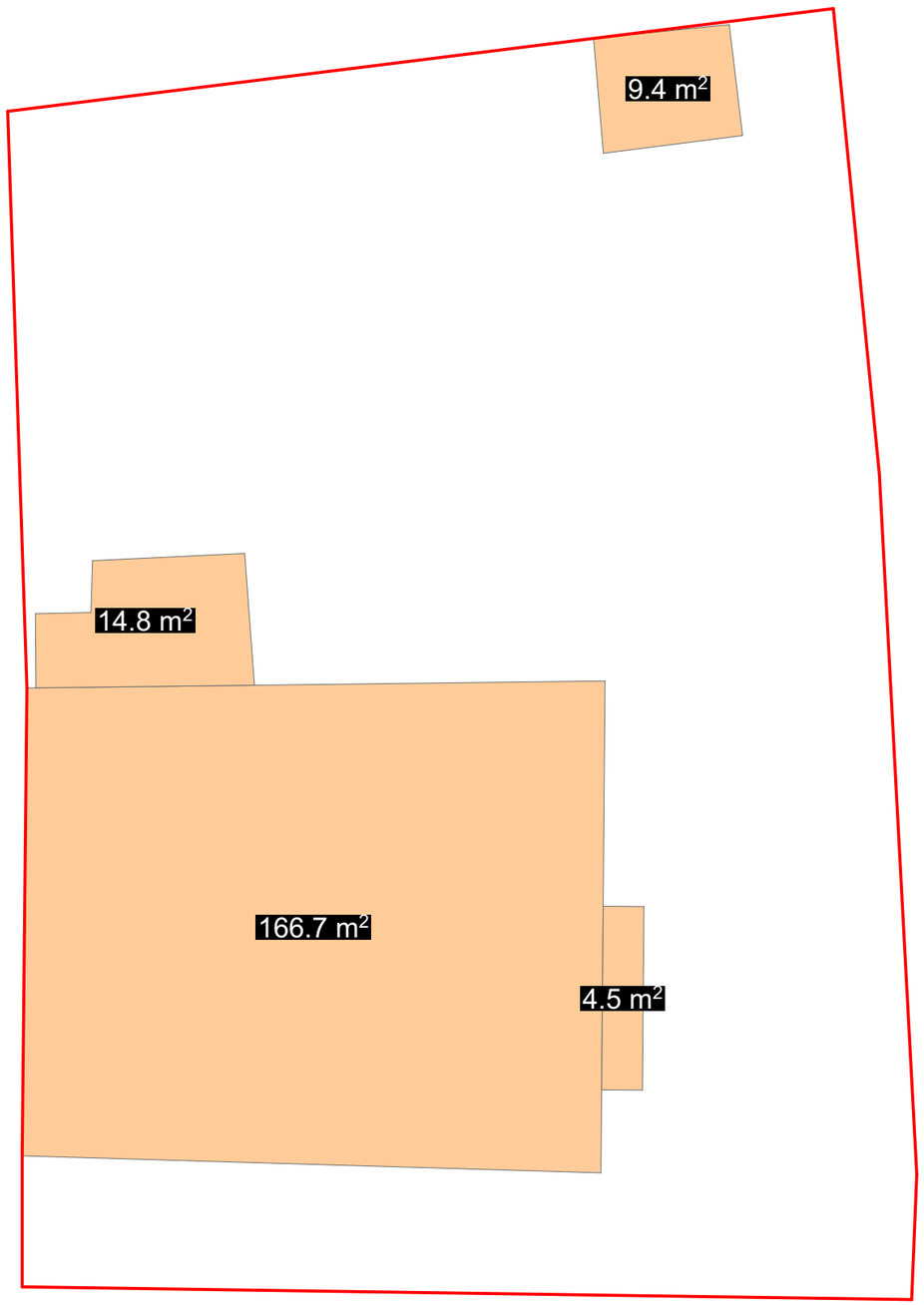

საკადასტრო კოდი

01.14.15.001.173

დამკვეთი

გივი აბზიანიძე
პ/ნ : 01008009255

ირმა აბზიანიძე
პ/ნ : 01010013751

პირობითი აღნიშვნები

საკადასტრო საზღვარი

ექსპლიკაცია

კ1

195.4 კვ.მ. / 0.3

პროექტის სახელწოდება

ინდივიდუალური ერთბინიანი საცხოვრებელი სახლის დემონტაჟის პროექტი

მისამართი

ქალაქი თბილისი,
კამანის I ჩიხი, N1

ნახაზის დასახელება

კ1-ის კროკი

მასშტაბი	1:150		
ფორმატი	ა3		
თარიღი	2022 წ.		

შემსრულებელი

შპს "A3"
ს/კ 401978721

II სართული

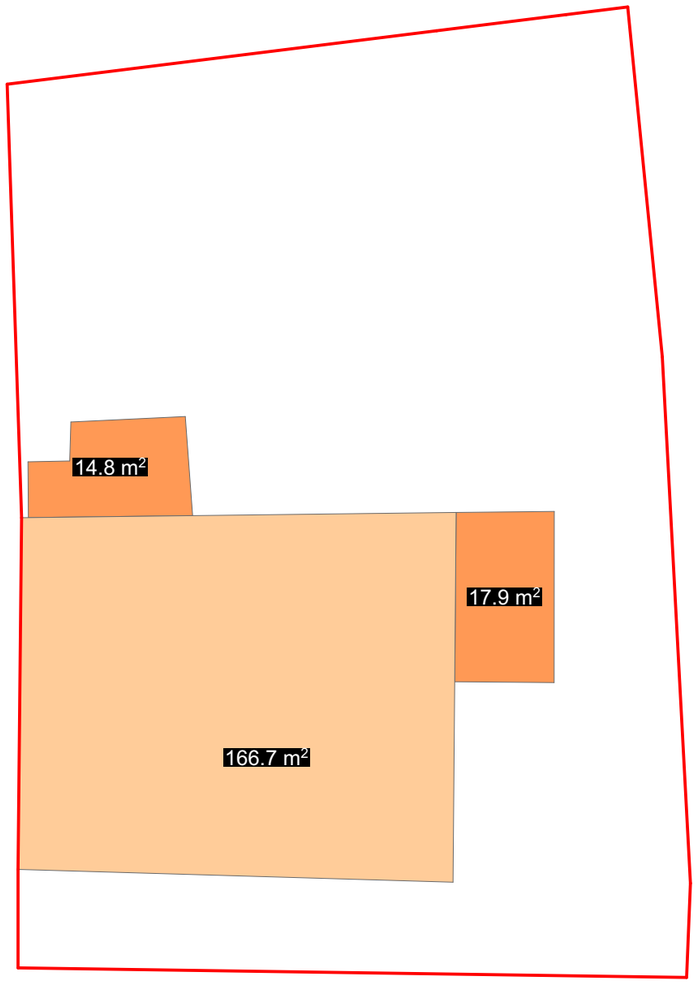

I სართული

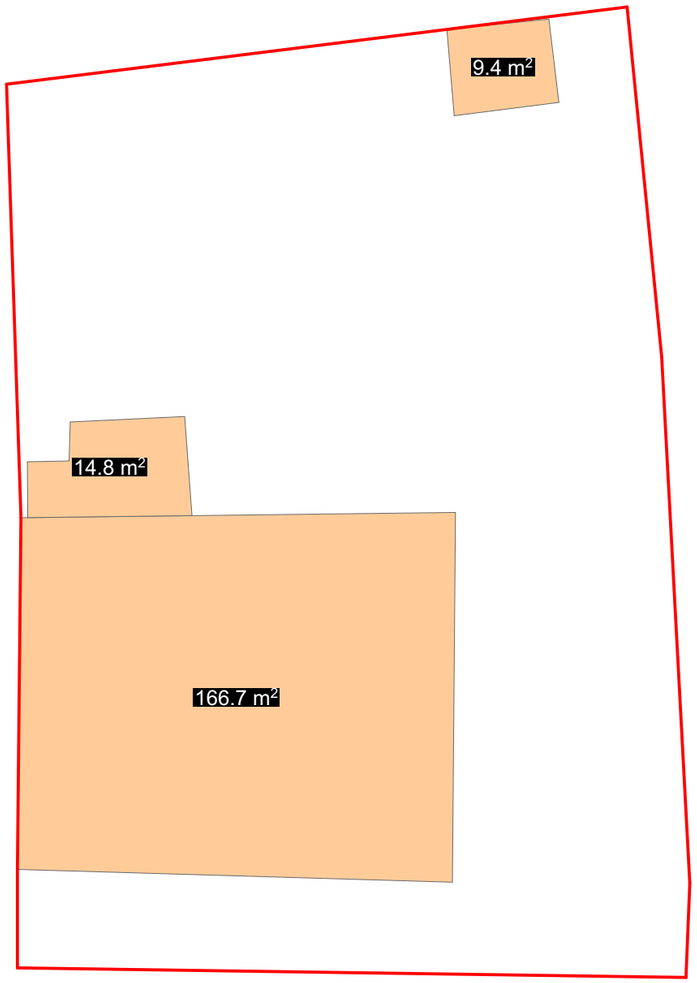

საკადასტრო კოდი

01.14.15.001.173

დამკვეთი

გივი აბზიანიძე
პ/ნ : 01008009255

ირმა აბზიანიძე
პ/ნ : 01010013751

პირობითი აღნიშვნები

საკადასტრო საზღვარი

ექსპლიკაცია

კ2

368.5 კ3.მ. / 0.6

პროექტის სახელწოდება

ინდივიდუალური ერთბინიანი საცხოვრებელი სახლის დემონტაჟის პროექტი

მისამართი

ქალაქი თბილისი,
კამანის I ჩიხი, N1

ნახაზის დასახელება

კ2-ის კროკი

მასშტაბი	1:200		
ფორმატი	ა3		
თარიღი	2022 წ.		

შემსრულებელი

შპს "A3"
ს/კ 401978721

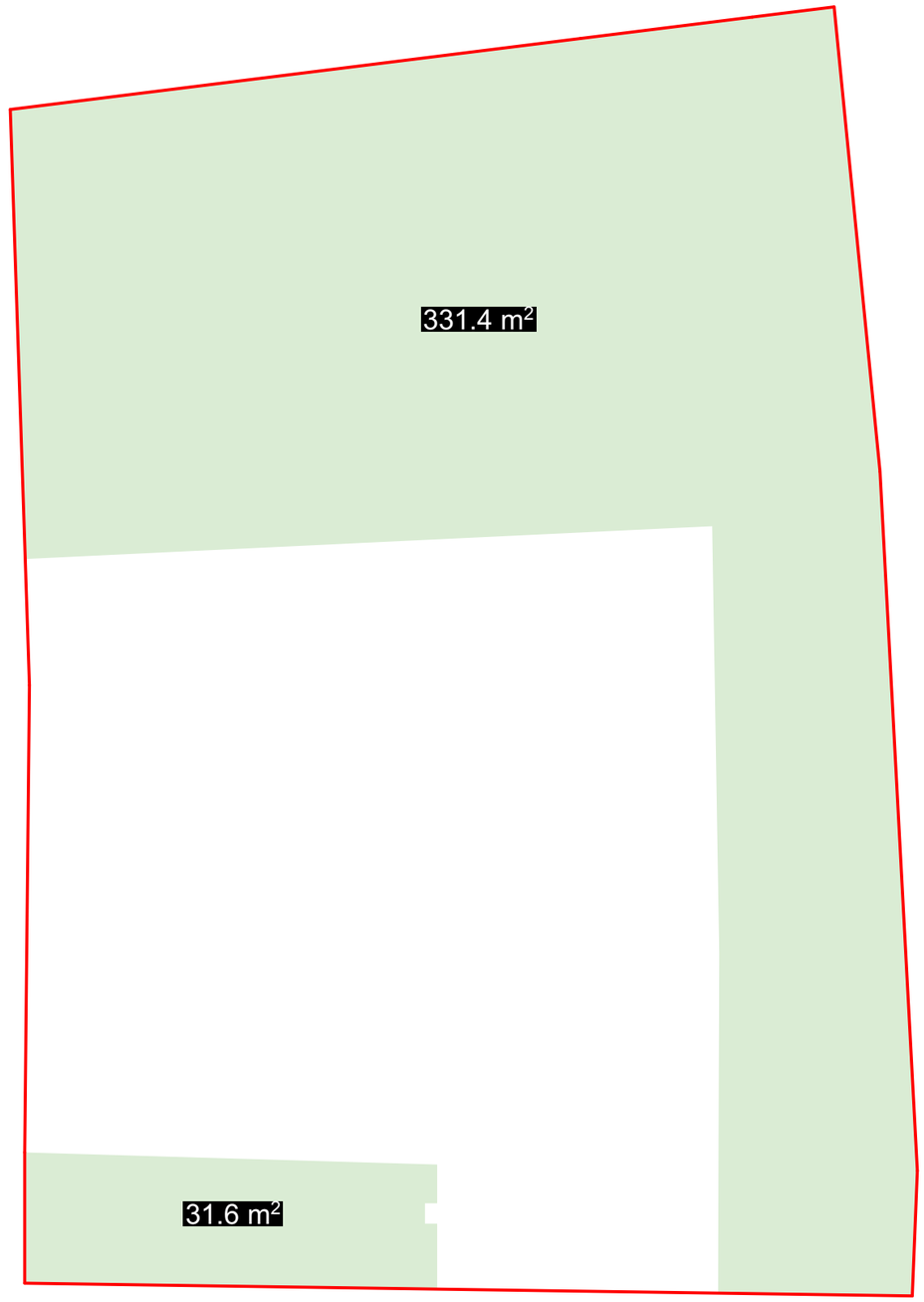

საკადასტრო კოდი

01.14.15.001.173

დამკვეთი

გივი აბზიანიძე
პ/ნ : 01008009255

ირმა აბზიანიძე
პ/ნ : 01010013751

პირობითი აღნიშვნები

საკადასტრო საზღვარი

ექსპლიკაცია

კ3

363 კ3.მ. / 0.6

პროექტის სახელწოდება

ინდივიდუალური ერთბინიანი
საცხოვრებელი სახლის
დემონტაჟის პროექტი

მისამართი

ქალაქი თბილისი,
კამანის I ჩიხი, N1

ნახაზის დასახელება

კ1-ის კროკი

მასშტაბი	1:150		
ფორმატი	ა3		
თარიღი	2022 წ.		

შემსრულებელი

შპს "A3"
ს/კ 401978721

II სართული

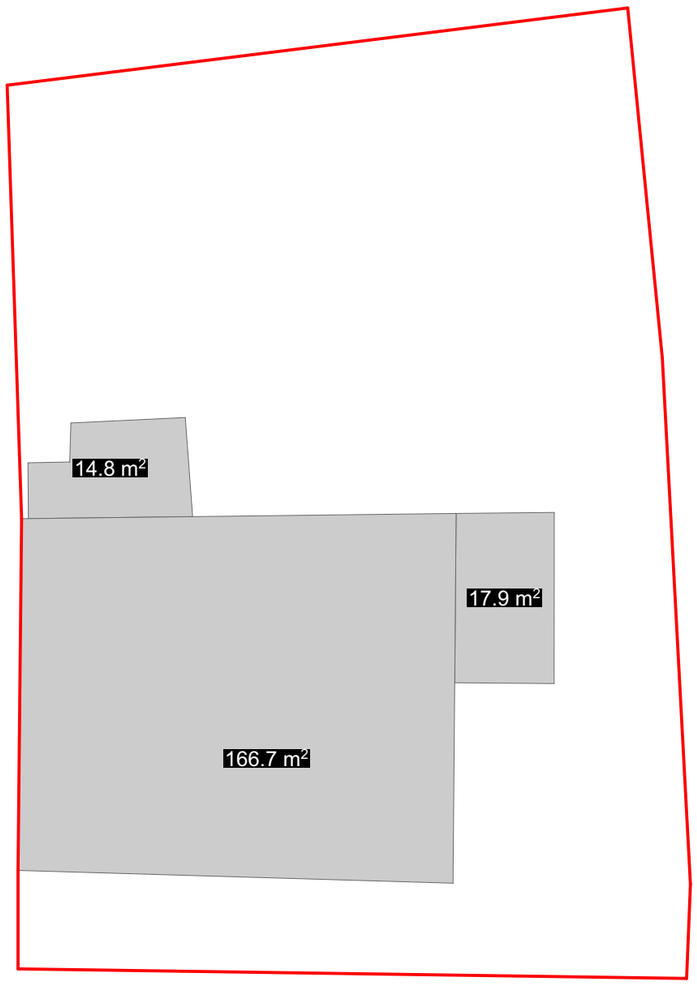

I სართული

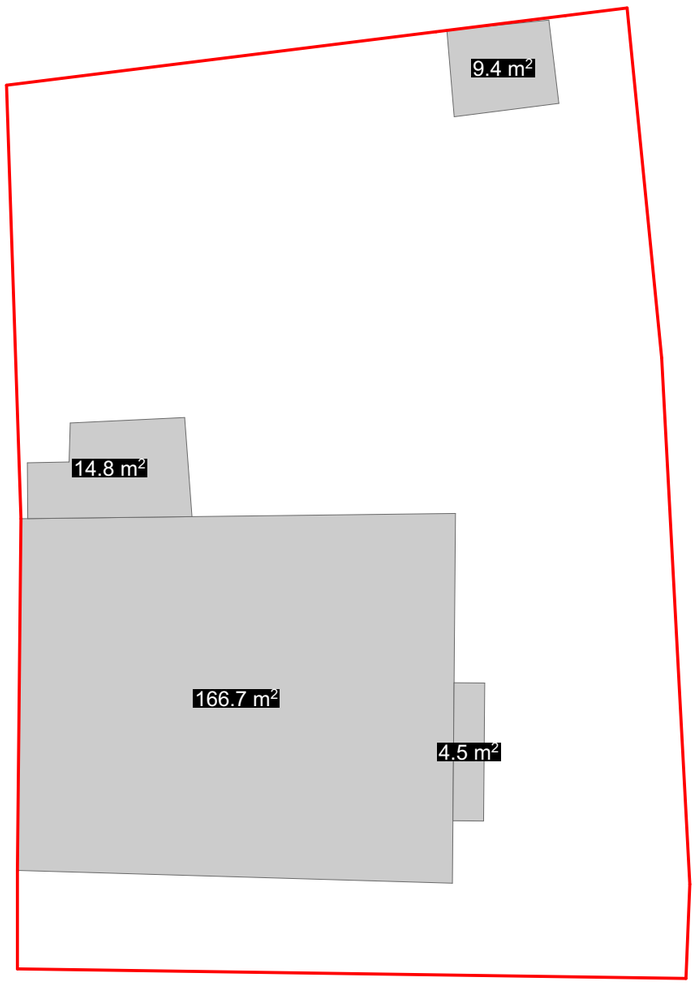

საკადასტრო კოდი

01.14.15.001.173

დამკვეთი

გივი აბზიანიძე
პ/ნ : 01008009255

ირმა აბზიანიძე
პ/ნ : 01010013751

პირობითი აღნიშვნები

საკადასტრო საზღვარი

ექსპლიკაცია

განაშენიანების ფართობი 394.8 კვ.მ.

პროექტის სახელწოდება

ინდივიდუალური ერთბინიანი საცხოვრებელი სახლის დემონტაჟის პროექტი

მისამართი

ქალაქი თბილისი,
კამანის I ჩიხი, N1

ნახაზის დასახელება

განაშენიანების ფართობი

მასშტაბი	1:200		
ფორმატი	ა3		
თარიღი	2022 წ.		

შემსრულებელი

შპს "A3"
ს/კ 401978721