Container 7

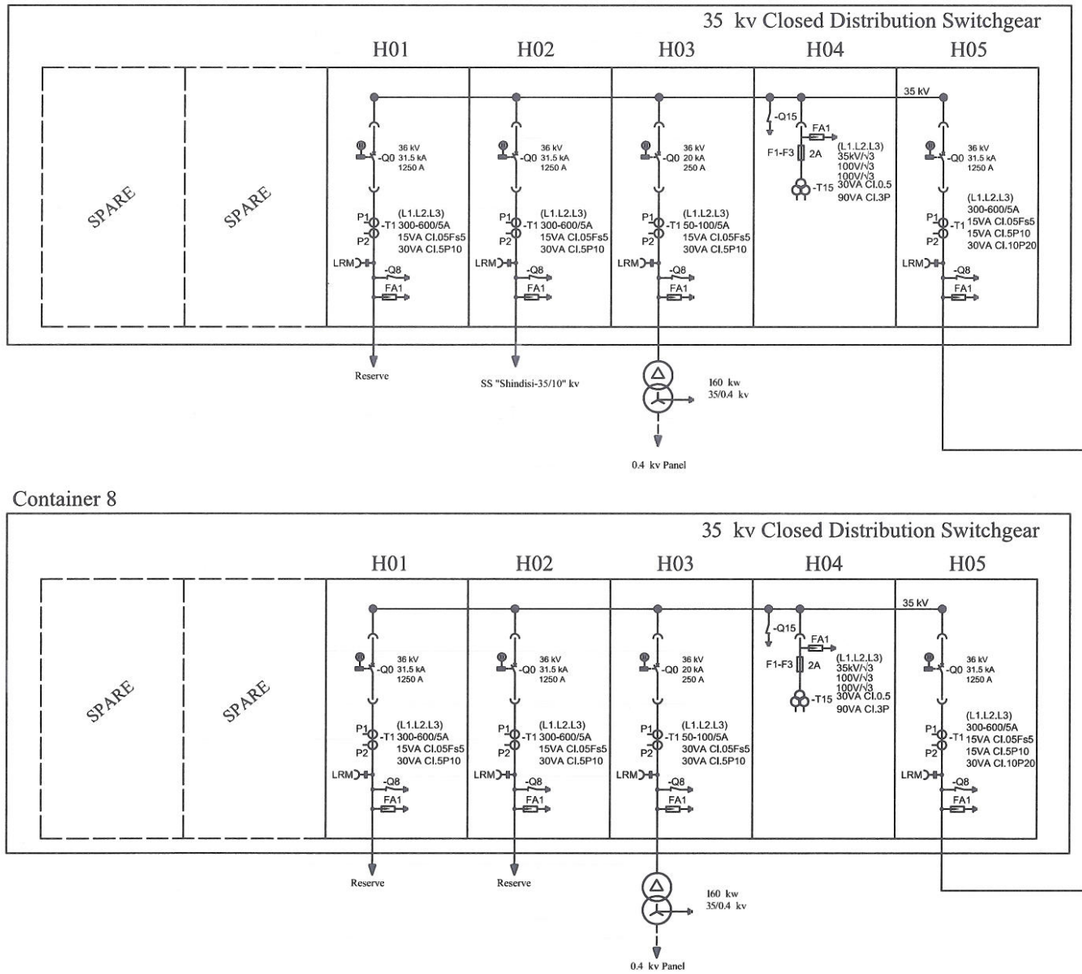

Container 8

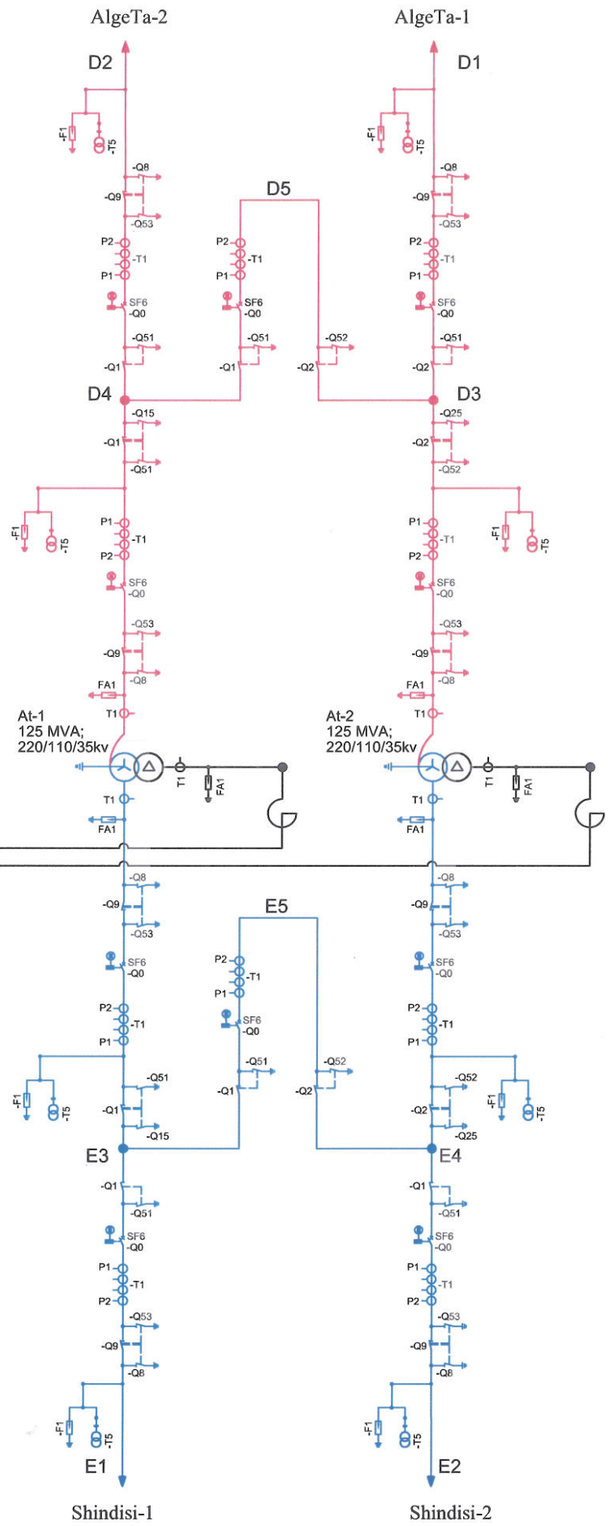

220 კვ
110 კვ
35 კვ

ცვ.	შენიშვნები	შეასრულა	შეამოწმა	თარ.
განყ.უფრ.	სამინავა			
შეასრულა	რამიშვილი			

ლიზაინის სამსახური, ქსელსადგურების პროექტების განყოფილება

ძ/ს „თელეთი-220“

ნახაზის დასახელება:

ძ/ს "თელეთი-220"-ის ცალხაზოვანი სქემა

ნახაზის ნომერი	ფურცელი: 1	ფ-ები: 1	ფორ
GSE.100.EL.SLD.001			A3

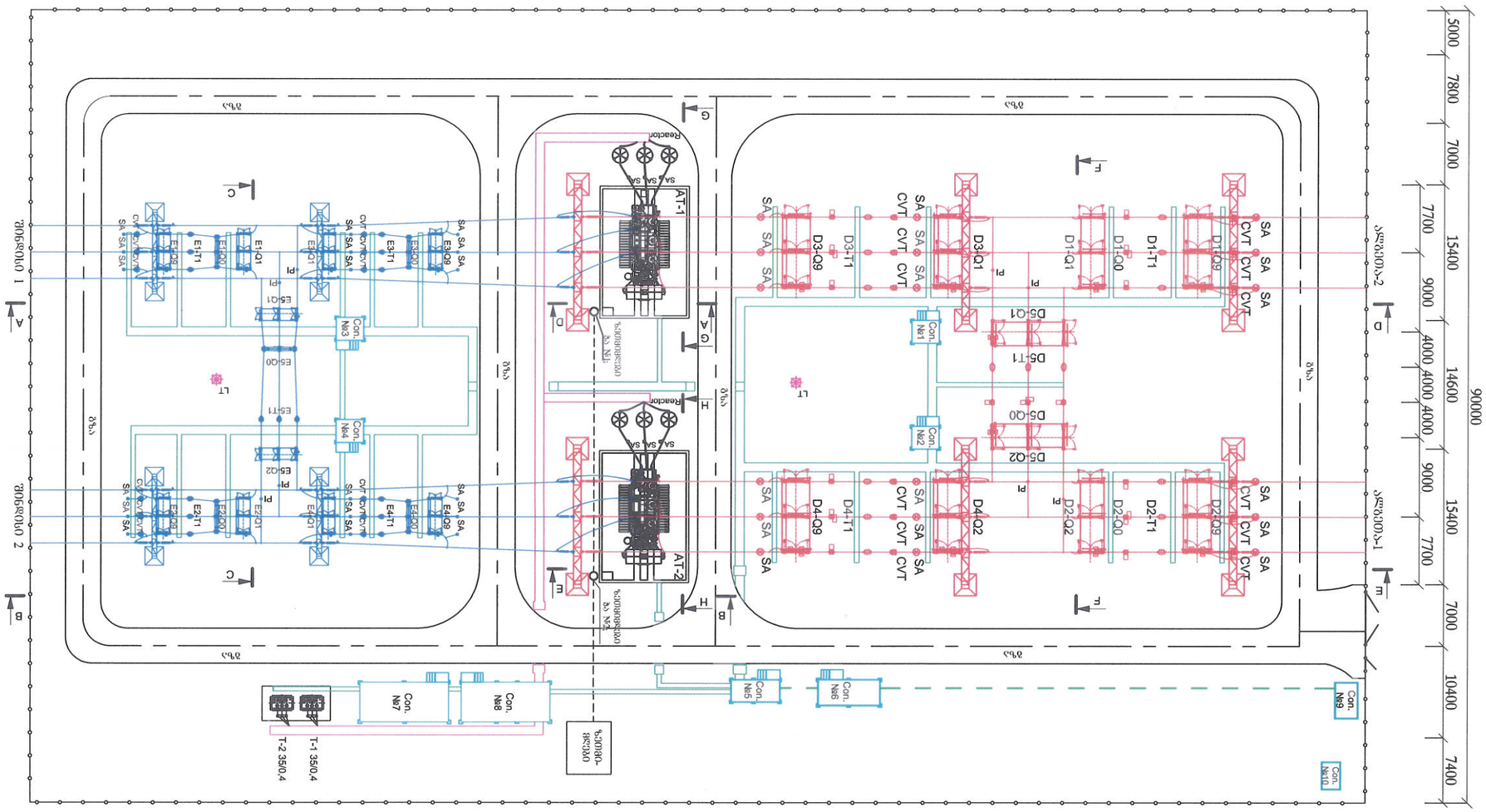

GSE.200.EL-001			A3
გამგზავნი ცხრილის დასახელება	შეცვლილი ფურცლის N	ფურცლების რაოდენობა	შენიშვნა
ქვესადგური „ორჯოხეთი-220“-ის მშენებლობა			
ქვესადგური „ორჯოხეთი-220“			
ქვესადგურის ელექტრული სქემა			
შპს „ორჯოხეთის ენერგეტიკული ტექნოლოგიები“			

GE. შემსრულებელი	შემოწმებული	ნორმირებელი	ცვლილების №	ხელმოწერა
ხაზ.უფრ.	ხაზმომსახ.			
შემსრულებელი	ხელმძღვანელი			

ჭრილი A-A და ჭრილი B-B

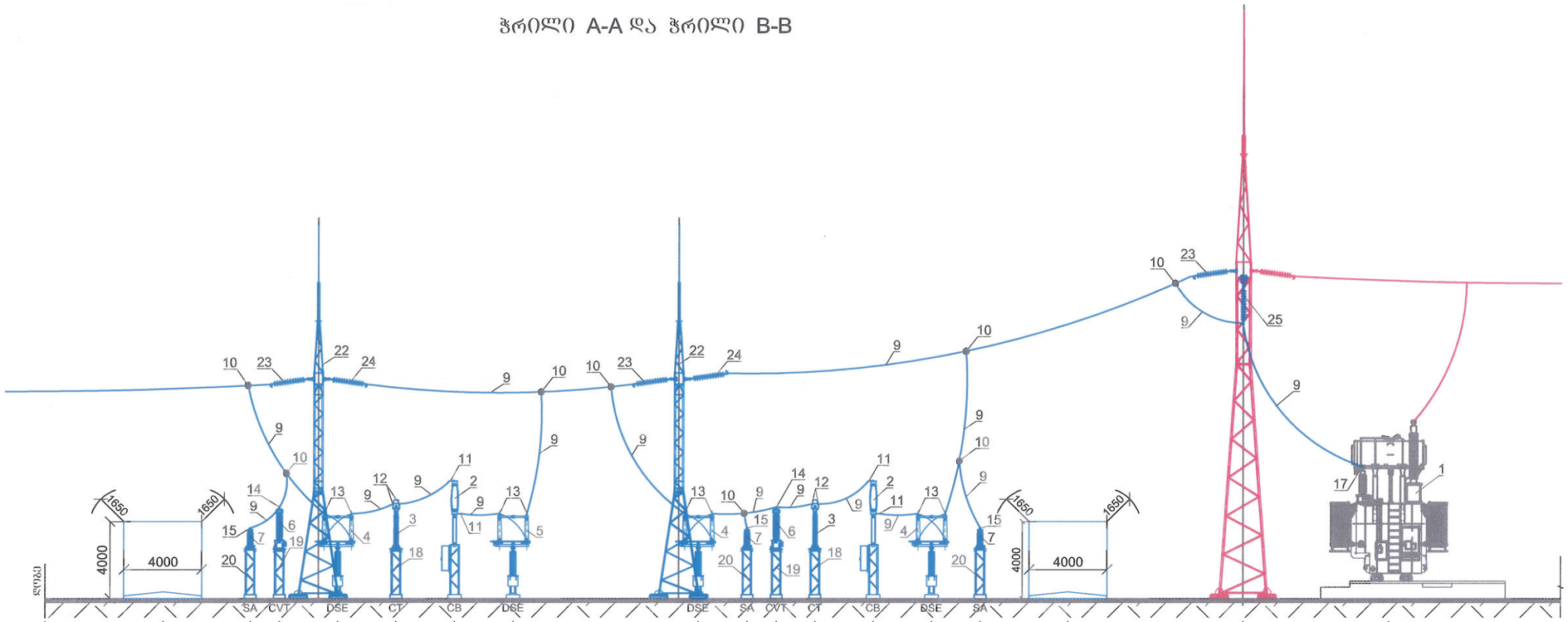

220 კვ

110 კვ

ს პ ე ც ი ფ ი კ ა ც ი ა

№	მოწყობილობების დასახელება	ტიპი	განზომილების ერთეული	რაოდ	№	მოწყობილობების დასახელება	ტიპი	განზომილების ერთეული	რაოდ
1	ძალოვანი ავტო ტრანსფორმატორი	YTR 125000/245 KO	ცალი	2	14	საავარატო მომჭერი ძაბვის ტრანსფორმატორისთვის		ცალი	12
2	ერთამძრავიანი ელეგაზური ამომრთველი	GL312PF1 145kV	კომპლექტი	4	15	საავარატო მომჭერი ძაბვის აწევის შემზღუდველისთვის		ცალი	18
3	დენის ტრანსფორმატორი	OSKF 145kV	ცალი	12	16				
4	სამპოლუსა გამთიშველი ორი დამიწების დანით	S2DA2T 123kV	კომპლექტი	6	17	საავარატო მომჭერი ავტო ტრ-ის 110 კვ ძაბვის ბუშინგისთვის		ცალი	18
5	სამპოლუსა გამთიშველი ერთი დამიწების დანით	S2DAT 123kV	კომპლექტი	2	18	ლითონკონსტრუქცია დენის ტრ-ისთვის		ცალი	12
6	ძაბვის ტრანსფორმატორი	CCV 145kV	ცალი	12	19	ლითონკონსტრუქცია ძაბვის ტრანსფორმატორისთვის		ცალი	12
7	ძაბვის აწევის შემზღუდველი	3EL2 111-2PJ31-4XA1-Z	ცალი	18	20	ლითონკონსტრუქცია ძაბვის აწევის შემზღუდველისთვის		ცალი	18
8					21				
9	სადენი მოწყობილობების ასალტვასა და ჩამოშვებებზე	AC 400/51	მეტრი	700	22	110 კვ ძაბვის საუჯრედე პორტალი	ПСТ 110Я-2с	ცალი	4
10	T-ებრი განმაშტოებელი ჭანჭიკიანი მომჭერი ჩამოშვებებისათვის		ცალი	48	23	დამჭიმავი ბირლანდა (ბრძელი)		კომპლექტი	18
11	საავარატო მომჭერი ელეგაზური ამომრთველისთვის		ცალი	24	24	დამჭიმავი ბირლანდა (მოკლე)		კომპლექტი	12
12	საავარატო მომჭერი დენის ტრ-ისთვის		ცალი	24	25	დამჭერი ბირლანდა		კომპლექტი	6
13	საავარატო მომჭერი სამპოლუსა გამთიშველებისთვის		ცალი	48					

ცვ.	შენიშვნები	შესრულა	შეამოწმა	თარ:
გან.უფრ.	საგინავა			
შესრულა	ხაჩიძე			

დიზაინის სამსახური.
ძვშსადგურების პროექტების განყოფილება

ძ/ს „თელეთი-220“

ნახაზის დასახელება:

110 კვ ძაბვის ეზი „შინდისი-1“ და „შინდისი-2“-ის სახაზო უჯრედების ჭრილი

ნახაზის ნომერი	ფურცელი: 1	ფ-ები: 1	ფორ
GSE.300.EL-001			A3

ჭრილი C-C

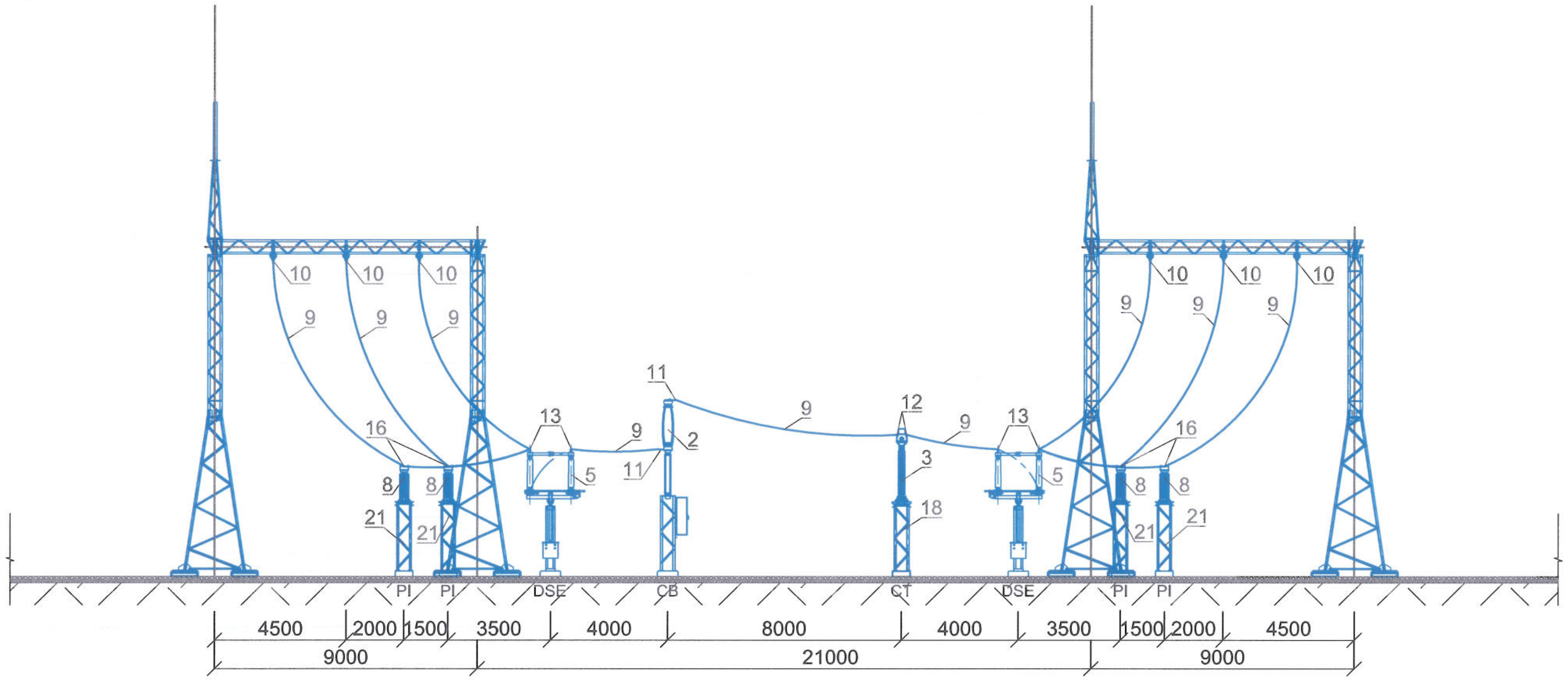

ს პ ე ც ი ფ ი კ ა ც ი ა

№	მოწყობილობების დასახელება	ტიპი	განზომილების ერთეული	რაოდ	№	მოწყობილობების დასახელება	ტიპი	განზომილების ერთეული	რაოდ
1					13	სააპარატო მომჭერი სამპოლუსა გამთიშველებისთვის		ცალი	12
2	ერთამძრავიანი ელეგაზური ამომრთველი	GL312PF1 145kV	კომპლექტი	1	14				
3	დენის ტრანსფორმატორი	OSKF 145kV	ცალი	3	15				
4					16	სააპარატო მომჭერი საყრდენი იზოლატორისთვის		ცალი	4
5	სამპოლუსა გამთიშველი ერთი დამიწების დანით	S2DAT 123kV	კომპლექტი	2	17				
6					18	ლითონკონსტრუქცია დენის ტრ-ისთვის		ცალი	3
7					19				
8	საყრდენი იზოლატორი	C6-550-II	ცალი	4	20				
9	სადენი მოწყობილობების ასალტვასა და ჩამოშვებებზე	AC 400/51	მეტრი	160	21	ლითონკონსტრუქცია საყრდენი იზოლატორისთვის		ცალი	4
10	T-ებრი განმაშტოებელი ჯანჭიკიანი მომჭერი ჩამოშვებებისათვის		ცალი	6	22				
11	სააპარატო მომჭერი ელეგაზური ამომრთველისთვის		ცალი	6	23				
12	სააპარატო მომჭერი დენის ტრ-ისთვის		ცალი	6	24				

ცვ.	შენიშვნები	შეასრულა	შეამოწმა	თარ:
გან.უფრ.	სამინავა			
შეასრულა	ხაჩიძე			

დიზაინის სამსახური. ქვესადგურების პროექტების განყოფილება

ქ/ს „თელეთი-220“

ნახაზის დასახელება:

110 კვ ძაბვის ეგხ „შინდისი-1“ და „შინდისი-2“-ის დამაკავშირებელი უჯრედის ჭრილი

ნახაზის ნომერი	ფურცელი: 1	ფ-ები: 1	ფორ
GSE.300.EL-002			A3

ჭრილი D-D და ჭრილი E-E

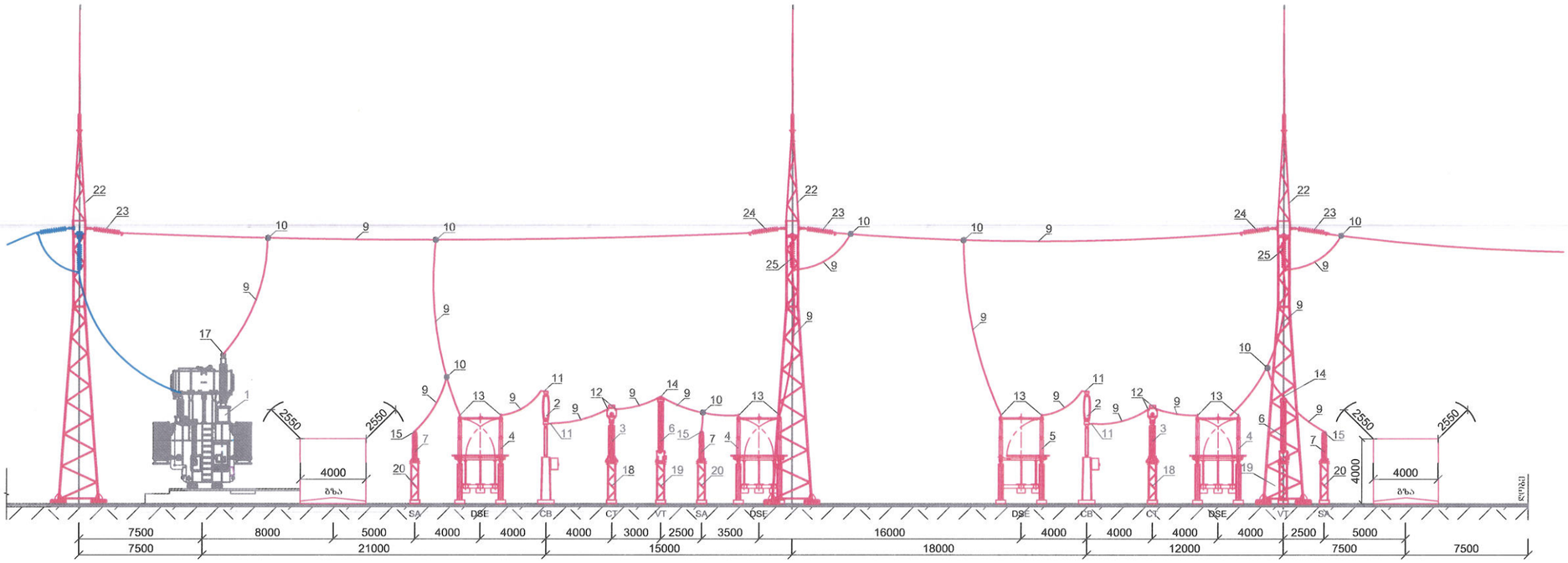

220 კვ

110 კვ

ს პ ე ც ი ფ ი კ ა ც ი ა

№	მოწყობილობების დასახელება	ტიპი	განზომილების ერთეული	რაოდ	№	მოწყობილობების დასახელება	ტიპი	განზომილების ერთეული	რაოდ
1	ძალოვანი ავტო ტრანსფორმატორი	YTR 125000/245 KO	ცალი	2	14	საავარატო მომჭერი ძაბვის ტრანსფორმატორისთვის		ცალი	12
2	სამამძრავიანი ელებაზური ამომრთველი	GL314F3 245kV	კომპლექტი	4	15	საავარატო მომჭერი ძაბვის აწევის შემზღუდველისთვის		ცალი	18
3	დენის ტრანსფორმატორი	OSKF 245kV	ცალი	12	16				
4	სამპოლუსა გამთიშველი ორი დამიწების დანით	S2DA2T 245kV	კომპლექტი	6	17	საავარატო მომჭერი ავტო ტრ-ის 220 კვ ძაბვის ბუშინგისთვის		ცალი	6
5	სამპოლუსა გამთიშველი ერთი დამიწების დანით	S2DAT 245kV	კომპლექტი	2	18	ლითონკონსტრუქცია დენის ტრ-ისთვის		ცალი	12
6	ძაბვის ტრანსფორმატორი	CCV 245kV	ცალი	12	19	ლითონკონსტრუქცია ძაბვის ტრანსფორმატორისთვის		ცალი	12
7	ძაბვის აწევის შემზღუდველი	3EL2 198-2PQ32-4XA1-Z	ცალი	18	20	ლითონკონსტრუქცია ძაბვის აწევის შემზღუდველისთვის		ცალი	18
8					21				
9	სადენი მოწყობილობების ასალტვასა და ჩამოშვებებზე	AC 400/51	მეტრი	1200	22	220 კვ ძაბვის საუჯრედე პორტალი	ПС-220 Я2	ცალი	6
10	T-ებრი განმაშტოებელი ჭანჭიკიანი მომჭერი ჩამოშვებებისათვის		ცალი	48	23	დამჭიმავი ბირლანდა (ბრძელი)		კომპლექტი	18
11	საავარატო მომჭერი ელებაზური ამომრთველისთვის		ცალი	24	24	დამჭიმავი ბირლანდა (მოკლე)		კომპლექტი	12
12	საავარატო მომჭერი დენის ტრ-ისთვის		ცალი	24	25	დამჭერი ბირლანდა		კომპლექტი	12
13	საავარატო მომჭერი სამპოლუსა გამთიშველებისთვის		ცალი	48					

ცვ.	შენიშვნები	შეასრულა	შეამოწმა	თარ:
გან.უფრ.	სამინავა			
შეასრულა	ხაჩიძე			

დიზაინის სამსახური, ქსელსადგურების პროექტების განყოფილება

ქ/ს „თელეთი-220“

ნახაზის დასახელება:

220 კვ ძაბვის ეგხ „ალგეთა-1“ და „ალგეთა-2“-ის სახაზო უჯრედების ჭრილი

ნახაზის ნომერი	ფურცელი: 1	ფ-ები: 1	ფორ
GSE.300.EL-003			A3

ჯრილი F-F

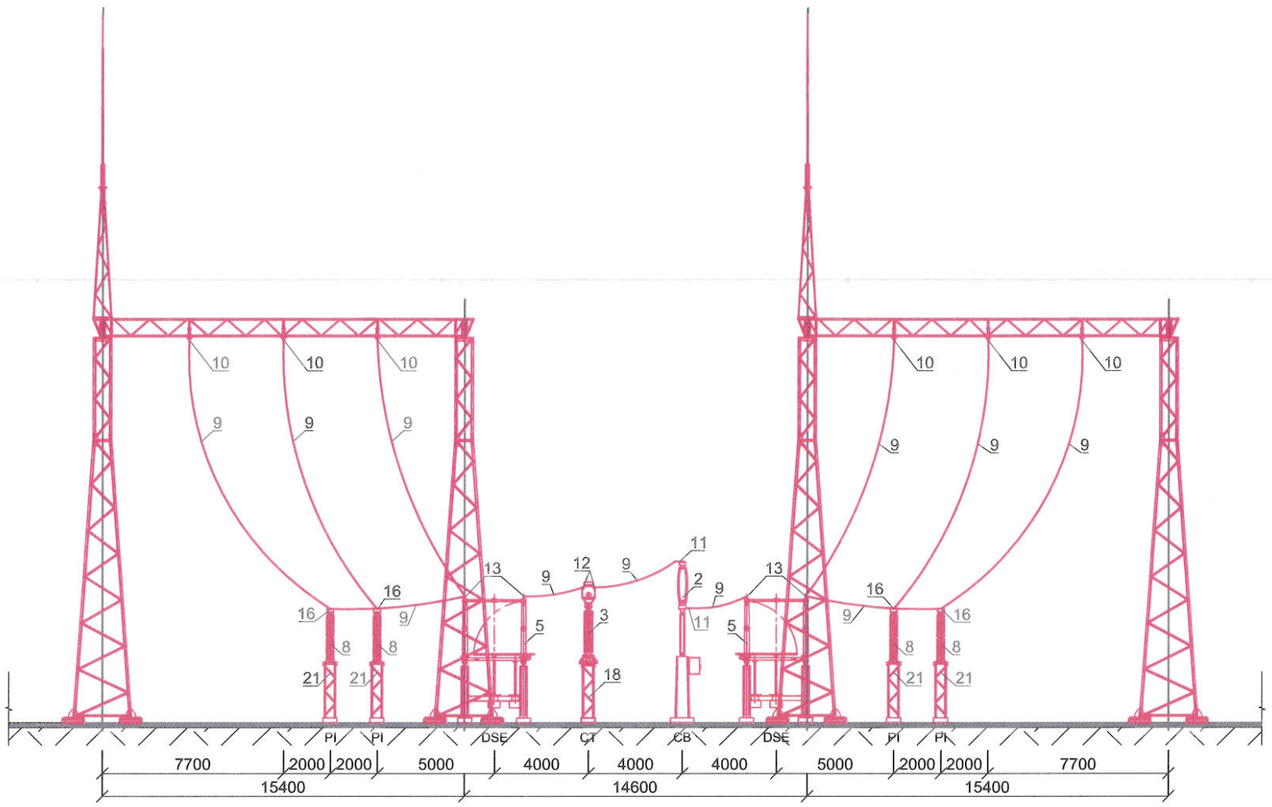

ს პ ე ც ი ფ ი კ ა ც ი ა

№	მოწყობილობების დასახელება	ტიპი	განზომილების ერთეული	რაოდ	№	მოწყობილობების დასახელება	ტიპი	განზომილების ერთეული	რაოდ
1					13	საარეზერვო მომჭერი სამკოლუსა გამთიშველებისთვის		ცალი	12
2	სამამძრავიანი ელეგაზური ამომრთველი	GL314F3 245kV	კომპლექტი	1	14				
3	დენის ტრანსფორმატორი	OSKF 245kV	ცალი	3	15				
4					16	საარეზერვო მომჭერი საჭრდენი იზოლატორისთვის		ცალი	4
5	სამკოლუსა გამთიშველი ერთი დამიწების დანით	S2DAT 245kV	კომპლექტი	2	17	ლითონკონსტრუქცია დენის ტრ-ისთვის		ცალი	3
6					18				
7					19				
8	საჭრდენი იზოლატორი	C6-1050-II	ცალი	4	20	ლითონკონსტრუქცია საჭრდენი იზოლატორისთვის		ცალი	4
9	სადენი მოწყობილობების ასალტვასა და ჩამოშვებებზე	AC 400/51	მეტრი	200	21				
10	T-ებრი განმაშტოებელი ჭანჭიკიანი მომჭერი ჩამოშვებებისათვის		ცალი	6	22				
11	საარეზერვო მომჭერი ელეგაზური ამომრთველისთვის		ცალი	6	23				
12	საარეზერვო მომჭერი დენის ტრ-ისთვის		ცალი	6	24				

ცვ.	შენიშვნები	შეასრულა	შეამოწმა	თარ:
გან.უფრ.	სამინავა			
შეამოწმა	კოხტაშვილი			
შეასრულა	ხაჩიძე			

დიზაინის სამსახური, ქსელსადგურების პროექტების განყოფილება

ძ/ს „თბილსადგური-2“

ნახაზის დასახელება:

220 კვ ძაბვის ეგხ „ალგეთა-1“ და „ალგეთა-2“-ის დამაკავშირებელი უჯრედების ჭრილი

ნახაზის ნომერი	ფურცელი: 1	ფ-ები: 1	ფორ
GSE.300.EL-004			A3

ჭრილი G-G და ჭრილი H-H

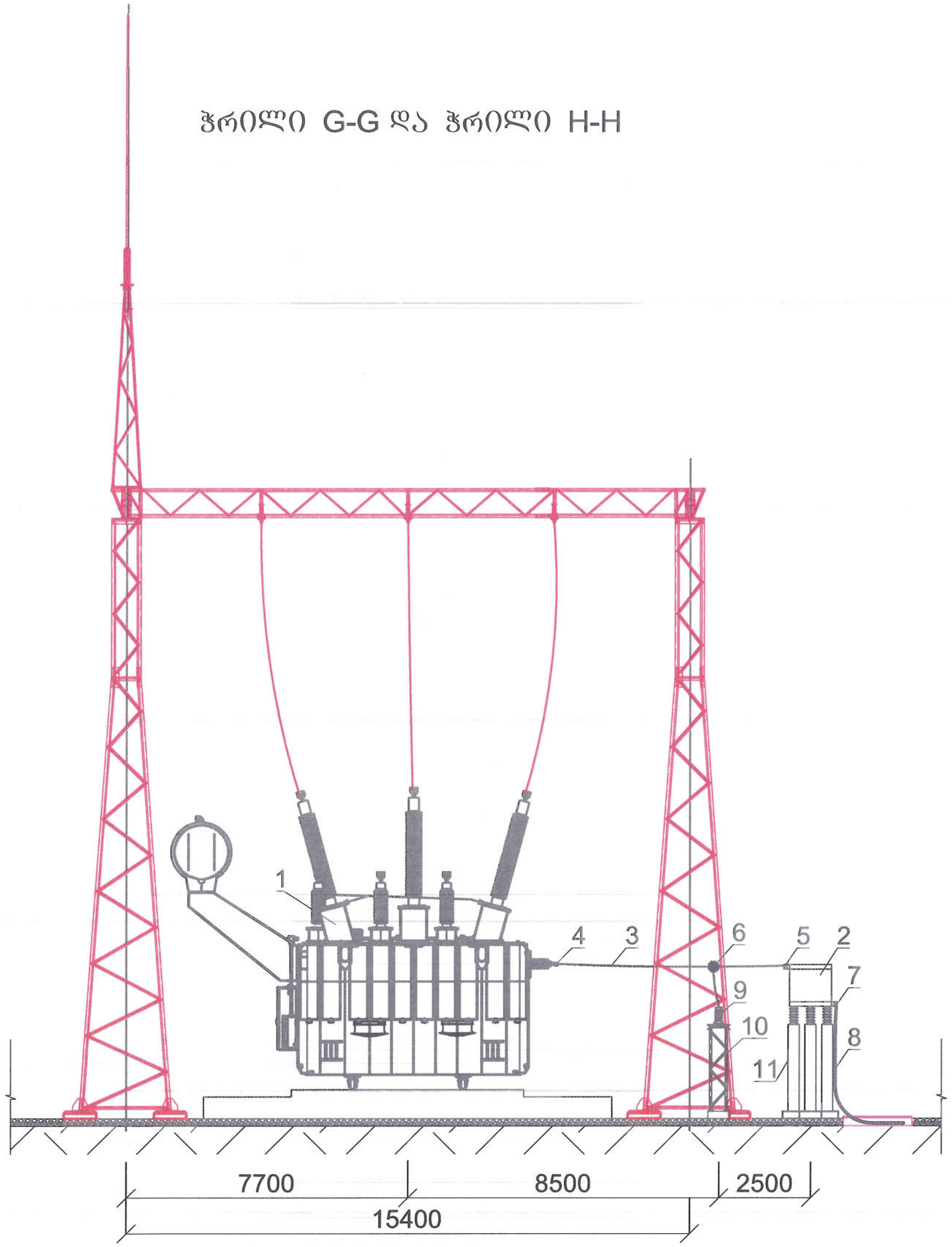

220 კვ

35 კვ

ს პ ე ც ი ფ ი კ ა ც ი ა				
№	მოწყობილობების დასახელება	ტიპი	განზომილების ერთეული	რაოდ
1	ძალოვანი ავტო ტრანსფორმატორი	YTR 125000/245 KO	ცალი	2
2	35 კვ ძაბვის რეაქტორი		ცალი	6
3	სადენი	AC 400/51	მეტრი	50
4	სააპარატო მომჭერი ავტო ტრ-ის 35 კვ ძაბვის ბუშინგისმომჭერი		ცალი	6
5	სააპარატო მომჭერი 35 კვ ძაბვის რეაქტორისთვის		ცალი	6
6	T-ებრი მომჭერი		ცალი	6
7	35 კვ ძაბვის კაბელის ქურო		ცალი	6
8	35 კვ ძაბვის კაბელი		მეტრი	600
9	35 კვ ძაბვის აწევის შემზღუდველი	3EL 037-2PC31-4XA1-z	ცალი	6
10	ლითონკონსტრუქცია 35 კვ ძაბვის აწევის შემზღუდველისთვის		ცალი	6
11	ლითონკონსტრუქცია 35 კვ ძაბვის რეაქტორისთვის		ცალი	6

ცვ.	შენიშვნები	შეასრულა	შეამოწმა	თარ:
განყ.უფრ.	სამინავა			
შეასრულა	ხაჩიძე			

დიზაინის სამსახური.
ქვესადგურების პროექტების განყოფილება

ქ/ს „თელეთი-220“

ნახაზის დასახელება:

ავტო ტრანსფორმატორის ჭრილი

ნახაზის ნომერი	ფურცელი: 1	ფ-ები: 1	ფორ
GSE.300.EL-005			A3