დანართი 1

შპს არქჰაბი

415595831
555 122 854
info.archhub@gmail.com

ექსპერტიზის ბიურო

ს.კ. 01.17.09.067.005 ქალაქი თბილისი , გზატკეცილი კახეთი , ისნის ბაზრობის მიმდებარედ (ნაკვეთი 067/005) მდებარე მიწის ნაკვეთზე ავტოსამრეცხაოს არქიტექტურული ნაწილის საექსპერტო დასკვნა "ტექნიკური რეგლამენტის მისაწვდომობის ეროვნული სტანდარტები"-ს საქართველოს მთავრობის 2020 წლის 4 დეკემბრის #732 დადგენილება.-ის მიხედვით.

დ ა ს კ ვ ნ ა

წარმოდგენილი დოკუმენტაციისა და მოწოდებული მასალების საფუძველზე, ს.კ.01.17.09.067.005 ქალაქი თბილისი , გზატკეცილი კახეთი , ისნის ბაზრობის მიმდებარედ (ნაკვეთი 067/005) მდებარე მიწის ნაკვეთზე ავტოსამრეცხაოს შენობის შენობის არქიტექტურული ნაწილის ექსპერტიზის შედეგად შეიძლება აღინიშნოს, წარმოდგენილი პროექტის არქიტექტურული ნაწილი შესრულებულია საქართველოში მოქმედი "ტექნიკური რეგლამენტის მისაწვდომობის ეროვნული სტანდარტები"-ს საქართველოს მთავრობის 2020 წლის 4 დეკემბრის #732 დადგენილების მოთხოვნების შესაბამისად, წარმოდგენილი პროექტის არქიტექტურულ ნაწილს ეძლევა დადებითი შეფასება.

გამოკვლევა

წარმოდგენილი განაცხადის თანახმად, დამკვეთის მიერ ს.კ.01.17.09.067.005 ქალაქი თბილისი , გზატკეცილი კახეთი , ისნის ბაზრობის მიმდებარედ (ნაკვეთი 067/005) მდებარე მიწის ნაკვეთზე ავტოსამრეცხაოს შენობის არქიტექტურული ნაწილის შესაბამისობის დადგენა ტექნიკური რეგლამენტის „მისაწვდომობის ეროვნული სტანდარტები"-ს (საქართველოს მთავრობის დადგენილება №732) მოთხოვნებთან, რომელიც მოიცავს:

- ✓ **მისაწვდომი სვლაგეზი (თავი 4);**
- ✓ **ადგილისა და შენობის ზოგადი ელემენტები (თავი 5);**
- ✓ **წყალსადენის ელემენტები და მოწყობილობები (თავი 6);**
- ✓ **საკომუნიკაციო ელემენტები და ფუნქციები (თავი 7);**
- ✓ **სპეციალური ოთახები და სივრცეები (თავი 8)**
- ✓ საცხოვრებელი ერთეულები და საძინებელი ერთეულები (თავი 11)

საექსპერტო დასკვნის შესადგენად ექსპერტიზისათვის გადმოცემულია კომერციული შენობის არქიტექტურული პროექტი, რომელიც მოიცავს შემდეგ მასალებს:

- შენობა-ნეგებობის ტექნიკურ მაჩვენებლებს;
- მიწის ნაკვეთის ტოპოგრაფიული გეგმას –1:500 მ;
- მიწის ნაკვეთის ტოპოგრაფიულ გეგმაზე დატანილი მიწის ნაკვეთის გეგმა (გენგეგმა);
- შენობა-ნაგებობების განთავსებასა და სიმაღლეებს;

- გეგმებს, ჭრილებს, ფასადებს;
- დეტალების ფრაგმენტულ ნახაზებს;
- დაკავებულობისა და ხანძარსაწინააღმდეგო სისტემის გეგმებს (აღნიშნული მოიცავს: დაკავებულობის დატვირთვებს; გზა-კიბეებისა და სხვა გასასვლელი საშუალებების გამტარუნარიანობებს; გასასვლელებს; გასასვლელთან მისადგომებს; გასავლელებსა და შენობიდან გამოსასვლელებს; გასასვლელამდე სავალ მაქსიმალურ მანძილებს; მისაწვდომობის სვლაგეზს; ცეცხლმედეგობის ხარისხიან მოთხოვნილ გამმიჯნავებს; გამოყენებულ ხანძარსაწინააღმდეგო დაცვის სისტემებს);
- შენობის ვიზუალიზაციას;

შენიშვნა:

მოცემული დოკუმენტაციის სისწორეზე და რეალობასთან შესაბამისობაზე პასუხისმგებელია მომწოდებელი მხარე;

დამკვეთი ვალდებულია შენობა-ნაგებობის მშენებლობა და შემდგომი ექსპლუატაციის პროცესი განახორციელოს წინამდებარე დასკვნის შესაბამისად და დასკვნაში აღნიშნული შენიშვნა-რეკომენდაციების გათვალისწინებით.

სახანძრო უსაფრთხოების სისტემების და მასთან დაკავშირებული საინჟინრო- კომუნიკაციების პროექტები უნდა დამუშავდეს „შენობა-ნაგებობების უსაფრთხოების წესები“-ს მოთხოვნათა დაცვით.
უსაფრთხოების ზომები მშენებლობის დროს დაცული უნდა იყოს წესების მე-20 თავის შესაბამისად.

<u>გადმოცემული მასალა აკმაყოფილებს საქართველოს მთავრობის 2009 წლის №57 დადგენილების 47 მუხლით განსაზღვრულ არქიტექტურული პროექტის შემადგენლობას და სრულად იძლევა ზემოაღნიშნული ექსპერტიზის ჩატარების შესაძლებლობას.</u>

საპროექტო შენობა ითვალისწინებს შეზღუდული შესაძლებლობის მქონე პირთათვის (შშმპ) შენობების ყველა სართულის სივრცეში მისაწვდომობას.

<u>მისაწვდომი სვლაგეზი:</u>

საპროექტო მიწის ნაკვეთსა და საპროექტო შენობაში მისაწვდომი სვლაგეზები შეესაბამება ტექნიკური რეგლამენტი - „მისაწვდომობის ეროვნული სტანდარტები“-ს მე-4 თავის დებულებებს. მისაწვდომი სვლაგეზი მოიცავს არაუმეტეს 1:20 დახრილ სავალ ზედაპირებს, კარებს, პანდუსს და ლიფტს, რაც შეესაბამება 402.2 ქვეთავის მოთხოვნებს.

1. მისაწვდომი სვლაგეზის სავალი ზედაპირები შეესაბამება 403 ქვეთავის მოთხოვნებს, კერძოდ:

- იატაკის ზედაპირები არის მდგრადი, მყარი და არასრიალა, რაც შეესაბამება 302 ქვეთავის მოთხოვნას.
- საზოგადოებრივი სივრციდან საპროექტო მიწის ნაკვეთის გავლით მოწყობილი სავალი ზედაპირის დახრილი სვლა არ არის 1:20-ზე მეტად დახრილი, ხოლო სავალი ზედაპირის განივი დახრა არ აღემატება 1:48-ს, თანახმად 403.3 ქვეთავისა.
- იატაკის ზედაპირებზე დონე არ იცვლება, შესაბამისად დაკმაყოფილებულია 303-ე ქვეთავის მოთხოვნა.
- მისაწვდომი სვლაგეზის მინიმალური თავისუფალი სიგანე შენობაში უტოლდება 900 მმ-ს, ხოლო შენობის გარეთ - 1200 მმ-ს, რაც შეესაბამება 403.5.1 ქვეთავის მოთხოვნას.
- სადაც მისაწვდომი სვლაგეზი აკეთებს 180 გრადუსიან ბრუნს (სავაჭრო ფართში, თაროებს შორის), თავისუფალი სიგანე მოსატრიალებელთან მიახლოებისას და მოსატრიალებლიდან მოშორებისას აკმაყოფილებს 403.5.2.1 ქვეთავით განსაზღვრულ ყველა კრიტერიუმს.
- სადაც მისაწვდომი სვლაგეზი აკეთებს 90 გრადუსიან ბრუნს, თავისუფალი სიგანე მოსატრიალებელთან მიახლოებისას და მოსატრიალებლიდან მოშორებისას აკმაყოფილებს 403.5.3.1 ქვეთავით განსაზღვრულ ყველა კრიტერიუმს.
- საპროექტო შენობაში მისაწვდომი სვლაგეზები მოიცავს გვერდასავლელ სივრცეებს, რაც შეესაბამება 403.5.4.1 ქვეთავის მოთხოვნას.

2. კარები და გზა-კარები, რომლებიც მისაწვდომი სვლაგეზის ნაწილია შეესაბამება 404 ქვეთავის მოთხოვნებს, კერძოდ:

- მისაწვდომ სვლაგეზზე არსებული ყველა გზა-კარის თავისუფალი სიგანე არ არის 820 მმ-ზე ნაკლები, რაც შეესაბამება 404.2.2 ქვეთავის მოთხოვნას.
- მისაწვდომ სვლაგეზზე არსებულ ყველა კართან და გზა-კართან უზრუნველყოფილია მანევრირებისათვის თავისუფალი სივრცე 404.2.3.2 ცხრილის შესაბამისად. მანევრირებისთვის აუცილებელ თავისუფალ სივრცეში, იატაკის ზედაპირი შეესაბამება 302-ე ქვეთავს და მათი ზედაპირი არ არის 1:48-ზე მეტად დახრილი. ყოველივე აღნიშნული შეესაბამება 404.2.3 და 404.2.3.1 ქვეთავების მოთხოვნებს.
- გზა-კარების ზღურბლის სიმაღლე არაუმეტეს 13 მმ-ია, რაც შეესაბამება 404.2.4 ქვეთავის მოთხოვნას. რაც შეეხება ამავე ქვეთავით განსაზღვრულ იატაკის დონეებს შორის ცვლილების საკითხს, კარებთან იატაკის დონეები უცვლელია.
- კარის კავეულის სიმაღლე მდებარეობს არაუმცირეს 860 მმ და არაუმეტეს 1200 მმ სიმაღლეზე, რაც შეესაბამება 404.2.6.1 ქვეთავის მოთხოვნას.
- იატაკიდან 250 მმ-ის საზღვრებში, შვეულად გაზომვისას, კარების ზედაპირები გლუვია მიწოლის მხარეს და ასეთი გლუვი ზედაპირები კარის მთელ სიგანეზე გრძელდება. კარის კავეული და ნებისმიერი სხვა შემაფერხებელი ან გამოშვერილი ნაწილი, არ არის მოწყობილი იატაკიდან 250 მმ-ის საზღვრებში. ყოველივე აღნიშნული აკმაყოფილებს 404.2.9 ქვეთავის მოთხოვნებს.

3. პანდუსები, რომლებიც მისაწვდომი სვლაგეზის ნაწილია შეესაბამება 405 ქვეთავის მოთხოვნებს, კერძოდ:

- წარმოდგენილი შენობა ისეა დაგეგმარებული, რომ შენობის ნიშნული უტოლდება მიწის ზედაპირის ნიშნულს შესაბამისად არ არის გამოყენებული პანდუსები.

4. მისაწვდომ სვლაგეზზე ბორდიურის პანდუსს შეესაბამება 406 ქვეთავის მოთხოვნებს, კერძოდ:

- საფეხმავლო ბოლიკის გასწვრივ, ბორდიურის პანდუსის ბაქნის სიგრძე უტოლდება 1500 მმ-ს, ხოლო სიგანე 1200 მმ-ს, რაც შეესაბამება 406.2.1 ქვეთავს.
- ბორდიურის პანდუსის დახრა განისაზღვრება 1:20 თანაფარდობით, რაც შეესაბამება 406.2.2 ქვეთავს.
- ბორდიურის პანდუსის სიგანე შეადგენს 1200 მმ-ს, რაც შეესაბამება 406.5.1 ქვეთავს.
- დონის წყვეტისადმი მოთხოვნები შეესაბამება 406.5.2 ქვეთავს.
- ბორდიურის პანდუსის განივი დახრა არის სწორი, რაც აკმაყოფილებს 406.5.3 ქვეთავის მოთხოვნას.
- პანდუსის ბოლოში, ავტომობილების სამოძრაო გზის მიღმა, მოწყობილია თავისუფალი სივრცე 1200 მმ X 1200 მმ-ის სახით, თანახმად 406.5.5 ქვეთავისა.
- ბორდიურის პანდუსის მდებარეობა შეესაბამება 406.5.7 და 406.5.8 ქვეთავების მოთხოვნას.
- 705-ე ქვეთავის შესაბამისი ამოცნობადი გამაფრთხილებლები განთავსებულია ქვეითთა გზაზე გადასასვლელთან არსებულ ბორდიურის პანდუსთან, რაც შეესაბამება 406.6.2 ქვეთავის 1-ლი პუნქტის მოთხოვნას. ამოცნობადი გამაფრთხილებლები მოწყობილია შემდეგი ნორმების დაცვით:
- ამოცნობადი გამაფრთხილებლების კონტრასტი სხვა ზედაპირებისაგან შესაბამისობაშია 705.3 ქვეთავთან.
- თავწაკვეთილი გუმბათების პარამეტრები შესაბამისობაშია 705.5.1 – 705.5.4 ქვეთავებთან.
- ამოცნობადი გამაფრთხილებლების სიღრმე და სიგანე შეესაბამება 705.6 ქვეთავს.
- ამოცნობადი გამაფრთხილებლები განთავსებულია ბორდიურის უკან, პანდუსის ზედაპირზე, ქვედა დონის ცვლილების ხაზიდან ერთი გუმბათის ფარგლებში, თანახმად 705.7.1 ქვეთავის მე-2 პუნქტისა

2. საპროექტო შენობაში მისაწვდომი კიბის ვალდებულების საკითხი დარეგულირებულია საქართველოს მთავრობის 28.01.2016 წლის #41-ე დადგენილების საფუძველზე. ასეთი მისაწვდომი კიბისადმი მოთხოვნები ასევე შეესაბამება ტექნიკური რეგლამენტი - „მისაწვდომობის ეროვნული სტანდარტები“-ს მე-5 თავის დებულებებს, კერძოდ:

- კიბის მარშის ყველა საფეხურს აქვს თანაბარი სიმაღლის ამაღლებები და თანაბარი სიღრმის საბიჯელები. კიბის ამაღლების სიმაღლე უტოლდება 160 მმ და საბიჯელების სიღრმე განსაზღვრულია 290 მმ-ის სახით, რაც შეესაბამება 504.2 ქვეთავს.
- კიბის მარშის საზღვრებში არ არის მოწყობილი ღია შუბლები, რაც შეესაბამება 504.3 ქვეთავს.
- საფეხურის საბიჯელები შეესაბამება 302-ე ქვეთავს და დაქანება არ არის 1:48-ზე მეტი.
- კიბის ყოველი საფეხურის და საბიჯელის 40 მმ სავალ ნაწილს, რომელიც იზომება საფეხურის ნაშვერიდან თარაზულად, აქვს ერთგვაროვანი ფერის მქონე ზედაპირი, რომელიც საფეხურის დანარჩენი ნაწილისგან მკვეთრად განსხვავებულია (მუქი ღია ფონზე). ხილვადი კონტრასტი გრძელდება ყოველი საფეხურის ერთი კიდიდან საფეხურის მეორე კიდემდე.
- კიბის საზღვრებში მოწყობილია 505 ქვეთავის შესაბამისი სახელურები.
- ამოწეული სიმბოლოებითა და ბრაილის ასოებით შექმნილი, ნიშანი, წარწერით „გასასვლელი/EXIT“ გასასვლელის გზა-კიბეში შესასვლელ ყველა კართან არის განთავსებული და ასეთივე ნიშანი განთავსებულია კიბის უჯრედიდან გარეთ გამავალ კართან. აღნიშნული ნიშანი შეესაბამება 703.3 და 703.4 ქვეთავების მოთხოვნებს.
- სართულის ამოსაცნობად, შიგა გასასვლელის გზა-კიბის საზღვრებში, თითოეული სართულის ბაქანთან, დერეფანში გამავალი კარის მომიჯნავედ განთავსებულია 703.3 და 703.4 ქვეთავების შესაბამისი ნიშნები. სართულის აღმნიშვნელი ნიშანი ამობურცულია და იგი გამეორებულია ბრაილში, თანახმად 703.3.1 ქვეთავისა. ბრაილის ტექსტი შეესაბამება 703.4 ქვეთავს. ასევე აღსანიშნავია, რომ ამობურცული სიმბოლოების და ბრაილის შემცველი ნიშანი განთავსებულია კარის გასწვრივ საკეტიან მხარეს. ამობურცული სიმბოლოების და ბრაილის შემცველი ნიშნები ისეა განთავსებული, რომ კარის 45 გრადუსით გაღებისას, ნიშნის წინ შენარჩუნებულია 450X450 მმ იატაკის თავისუფალი სივრცე, თანახმად 703.3.11 ქვეთავისა.

წყალსადენი ელემენტები და მოწყობილობები

1. საპროექტო ფართში განთავსებული ტუალეტები შეესაბამება 603 ქვეთავის მოთხოვნებს, კერძოდ:

- ტუალეტის ოთახებში უზრუნველყოფილია საპროექტო შენობებისათვის განკუთვნილი T-ს ფორმის მოსატრიალებელი სივრცე, რაც შეესაბამება 603.2.1 ქვეთავის მოთხოვნას.
- ტუალეტის ოთახების კარის გაღებისას, ისინი არ იჭრებიან მოწყობილობებისათვის განკუთვნილ იატაკის თავისუფალ სივრცეებში, რაც შეესაბამება 603.2.2 ქვეთავს.

2. ტუალეტის ოთახებში განთავსებული უნიტაზები შეესაბამება 604 ქვეთავის მოთხოვნებს, კერძოდ:

- უნიტაზის განთავსებულია კედელთან ახლოს და უნიტაზის ცენტრიდან კედლის ზედაპირამდე მანძილი განსაზღვრულია 450 მმ-ით, რაც შეესაბამება 604.2 ქვეთავის მოთხოვნას.
- უნიტაზთან მოწყობილია იატაკის თავისუფალი სივრცე 1400 მმ სიღრმისა და 1500 მმ სიგანის სახით, სადაც არ იჭრება რაიმე სახის დეტალი, რაც აკმაყოფილებს 604.3 ქვეთავის მოთხოვნას.
- უნიტაზის დასაჯდომის სიმაღლე განთავსებულია 450 მმ-ზე იატაკის ზედაპირიდან, რაც შეესაბამება 604.4 ქვეთავს.
- უნიტაზთან მოწყობილია ხელჩასაჭიდი ძელები 604.5 ქვეთავის მოთხოვნების დაცვით.
- უნიტაზთან მოწყობილი ძელები შეესაბამება 609 ქვეთავის მოთხოვნებს.

3. ტუალეტის ოთახებში განთავსებული ხელსაბანები შეესაბამება 606 ქვეთავის მოთხოვნებს, კერძოდ:

- ხელსაბანთან მოწყობილია იატაკის თავისუფალი სივრცე, 606.2 ქვეთავის შესაბამისად.
- ხელსაბანის განთავსების სიმაღლე შესაბამისობაშია 606,3 ქვეთავის მოთხოვნასთან.

საკომუნიკაციო ელემენტები და ფუნქციები

1. საპროექტო შენობაში დაკმაყოფილებულია საქართველოს მთავრობის 28.01.2016 წლის #41-ე დადგენილების მოთხოვნები შენობებში მისაწვდომობის ნიშნების მოწყობისა და ადგილმდებარეობის თაობაზე და ყველა ასეთი ნიშანი შეესაბამება ტექნიკური რეგლამენტი - „მისაწვდომობის ეროვნული სტანდარტები“-ს მოთხოვნებს, კერძოდ ნიშნები მოწყობილია ქვემოთ ჩამოთვლილ ადგილებში:

- გასასვლელის გზა-კიბეში შესასვლელ ყველა კართან, კიბის უჯრედიდან გარეთ გამავალ კართან და 0.00 ნიშნულზე გარეთ გამავალ ყველა კართან მოწყობილია ნიშანი ამოწეული სიმბოლოებითა და ბრაილის ასოებით, წარწერით - „გასასვლელი/EXIT“. **აღნიშნული ნიშანი შეესაბამება 703.3 და 703.4 ქვეთავების მოთხოვნებს, ამობურცულ სიმბოლოებსა და ბრაილთან მიმართებაში.**
- სართულის ამოსაცნობად, შიგა გასასვლელის გზა კიბის საზღვრებში, თითოეული სართულის ბაქანთან, დერეფანში გამავალი კარის მომიჯნავედ განთავსებულია იატაკის დონის ამოსაცნობი ნიშანი. **აღნიშნული ნიშანი შეესაბამება 703.3 და 703.4 ქვეთავების მოთხოვნებს, ამობურცულ სიმბოლოებსა და ბრაილთან მიმართებაში.**
- თითოეულ კარზე, რომელიც უზრუნველყოფს მისაწვდომს თავშესაფრის ფართობთან მომიჯნავე იატაკის ფართობიდან მოწყობილია ნიშანი წარწერით „თავშესაფრის ფართობი“, მისაწვდომობის საერთაშორისო სიმბოლოთი, **ასეთი ნიშანი შეესაბამება 703.2 ქვეთავს ვიზუალურ სიმბოლოებთან დაკავშირებით და ასეთი ნიშანი არის განათებული.**
- თავშესაფრის ფართობებზე განთავსებულია ნიშანი მითითებებით საგანგებო ვითარებაში ფართობის გამოყენების შესახებ. **ასეთი ნიშნები სავალდებულო არაა აკმაყოფილებდეს ამობურცული სიმბოლოებისა და ბრაილის მოთხოვნებს, თუმცა ნიშანი შეესაბამება 703.2 ქვეთავის მოთხოვნებს, ვიზუალურ სიმბოლოებთან დაკავშირებით.**
- თავშესაფრის ფართობებთან განთავსებულია ორმხრივი კავშირის სისტემის გამოყენების წესები, ორმხრივი კავშირის სისტემის საშუალებით დახმარების მიღების მითითებები და

ადგილის ამოსაცნობი წარწერა. **ასეთი ნიშნები სავალდებულო არაა აკმაყოფილებდეს ამობურცული სიმბოლოებისა და ბრაილის მოთხოვნებს, თუმცა ნიშანი შეესაბამება 703.2 ქვეთავის მოთხოვნებს, ვიზუალურ სიმბოლოებთან დაკავშირებით.**

- მისაწვდომობის საერთაშორისო სიმბოლო მოწყობილია საზოგადოებრივ სივრცეებში განთავსებულ ყველა მისაწვდომ ერთადგილიან ტუალეტის ოთახთან. **ნიშანი შეესაბამება 703.6.3 და 703.2 ქვეთავებს.**
- მისაწვდომობის საერთაშორისო სიმბოლო მოწყობილია მისაწვდომი მსუბუქი ავტომობილის და მიკროავტობუსის ავტოსადგომ სივრცეებში. **ნიშანი შეესაბამება 703.6.3 და 703.2 ქვეთავებს.**

➢ **ზემოაღნიშნულ ნიშნებში გამოყენებული ვიზუალური სიმბოლოები შეესაბამება 703.2 ქვეთავის მოთხოვნებს, კერძოდ:**

- სიმბოლოებს ტრადიციული ფორმა აქვთ. სიმბოლოები არ არის დაწერილი იტალიკით, დახრილად, გაკრული შრიფტით, მეტისმეტად დეკორატიულად ან სხვა უჩვეულო ფორმით.
- სიმბოლოების ზომა, სიგანე, შტრიხის სიგანე, სიმბოლოებს და სტრიქონებს შორის დაშორება შეესაბამება 703.2.4 – 703.2.8 ქვეთავების მოთხოვნებს.
- ვიზუალური სიმბოლოების იატაკიდან განთავსების სიმაღლე შეესაბამება 703.2.4 ცხრილს.
- სიმბოლოებისა და მათი ფონის ზედაპირი არ კაშკაშებს. სიმბოლოები ფონისგან განირჩევა, ანუ სიმბოლო სიმბოლო მუქი ფერისაა, ფონი კი ღია ფერის, რაც შეესაბამება 703.2.10 ქვეთავის მოთხოვნას.

➢ **ზემოაღნიშნულ ნიშნებში გამოყენებული ამობურცული სიმბოლოები შეესაბამება 703.3 ქვეთავის მოთხოვნებს, კერძოდ:**

- ამობურცული სიმბოლოები უკანა სიბრტყიდან ამობურცულია 703.3.2 ქვეთავის შესაბამისად.
- ლათინური სიმბოლოები ასახულია დიდი ასო ბგერებით, თანახმად 703.3.3 ქვეთავისა.
- ლათინური სიმბოლოებისთვის გამოყენებულია „SANS SERIF“-ის ტიპის შრიფტი. სიმბოლოები არ არის შესრულებული იტალიკით, დახრილად, ხელნაწერის სახით, მეტისმეტად დეკორატიულად ან სხვა უჩვეულო ფორმით, თანახმად 703.3.4 ქვეთავისა.
- შრიფტის ყველა სიმბოლოს დასაშვები სიმაღლე, სიგანე, სიმბოლოებს შორის დაშორება, სტრიქონებს შორის დაშორება განსაზღვრულია 703.3.5 – 703.3.9 ქვეთავების შესაბამისად.
- სიმბოლოების იატაკის დონიდან განთავსების სიმაღლე შეესაბამება 703.3.10 ქვეთავის მოთხოვნას.
- ამობურცული სიმბოლოების და ბრაილის შემცველი ნიშანების განთავსების არეალები შეესაბამება 703.3.11 ქვეთავის მოთხოვნებს.
- სიმბოლოები ფონისგან განირჩევა (მუქი ფერის სიმბოლოებს ღია ფერის ფონი აქვთ), თანახმად 703.3.12 ქვეთავისა.

➢ **ზემოაღნიშნულ ნიშნებში გამოყენებული ბრაილი შეესაბამება 703.4 ქვეთავის მოთხოვნებს, კერძოდ:**

- ნიშნებზე გამოყენებულია მე-2 ხარისხის ბრაილი, თანახმად 703.4.1 ქვეთავისა.

- ბრაილის წერტილებს აქვს გუმბათისებური ფორმა და ისინი უნდა შეესაბამება 703.4.3 ცხრილს.
- ბრაილის განთავსების პოზიცია შეესაბამება 703.4.4 ქვეთავს.
- ბრაილის იატაკიდან განთავსების სიმაღლე შეესაბამება 703.4.5 ქვეთავს.

➢ **ზემოაღნიშნულ ნიშნებში გამოყენებული მისაწვდომობის სიმბოლო შეესაბამება 703.6 ქვეთავის მოთხოვნებს, კერძოდ:**

- მისაწვდომობის სიმბოლოები მკვეთრად განირჩევა ფონისგან, ანუ მუქი ფერის სიმბოლო მოწყობილია ღია ფერის ფონზე, თანახმად 703.6.2 ქვეთავისა.
- მისაწვდომობის საერთაშორისო სიმბოლო შეესაბამება 703.6.3.1 სურათს.
- მისაწვდომობის სიმბოლოები და მათი ფონები არ არის ამრეკლავი.

ჩაშენებული ავეჯი და მოწყობილობები

1. **სავაჭრო მომსახურებისათვის განკუთვნილი დახლი შეესაბამება 904 ქვეთავის მოთხოვნას, კერძოდ:**

- დახლის ყველა ნაწილი მდებარეობს მისაწვდომ სვლაგეზზე.
- სალაროს დახლის ზედაპირის სიმაღლე შეესაბამება 904.4.2 ქვეთავის მოთხოვნას.



შესაბამისად, **მიუხედავად იმისა რომ კორექტირების შედეგად გაზრდილია შენობის გაბარიტული ზომები, შესაბამისად მომატებულია საპროექტო ობიექტის სამივე სართულის ფართი** წარმოდგენილი პროექტის **კორექტირებული** არქიტექტურული ნაწილი შესრულებულია საქართველოს ტექნიკური რეგლამენტის „მისაწვდომობის ეროვნული სტანდარტები“-ს მოთხოვნების შესაბამისად (საქართველოს მთავრობის დადგენილება №732). წარმოდგენილი პროექტის არქიტექტურულ ნაწილს ეძლევა დადებითი შეფასება.

დასკვნას თან ერთვის არქიტექტორ მამუკა ბარათაშვილის დიპლომის ასლი, მის მიერ შესრულებული არქიტექტურული პროექტების ჩამონათვალი და ობიექტები რომლებზეც ჩატარებული აქვს არქიტექტურული ექსპერტიზა.

კვლევაში გამოყენებული მასალები და ნორმატიულ-ტექნიკური დოკუმენტაცია:

1. ტექნიკური რეგლამენტი „შენობა-ნაგებობის უსაფრთხოების წესები“ (საქართველოს მთავრობის დადგენილება №41, 2016.01.28);

2. „მშენებლობის ნებართვის გაცემის წესისა და სანებართვო პირობების შესახებ“, საქართველოს მთავრობის დადგენილება №57 (2009.03.24), №63 (2017.02.06) და №104 (2017.02.23);

3. ტექნიკური რეგლამენტი „მისაწვდომობის ეროვნული სტანდარტები“ (საქართველოს მთავრობის დადგენილება №732, 04.12.2020)

არქიტექტორი

ექსპერტი მამუკა ბარათაშვილი

მამუკა ბარათაშვილი



მობილური: 555122854

ელ-ფოსტა mamukabaratashvilige@gmail.com

ოჯახური მდგომარეობა: დაოჯახებული

დაბადების თარიღი: 21.03.1991

განათლება

საქართველოს ტექნიკური უნივერსიტეტი, საქართველო, 10.2013 - 07.2015
არქიტექტორი, არიტექტურის
მაგისტრანტი, მიმაგრებული ფაილი

საქართველოს ტექნიკური უნივერსიტეტი, საქართველო, 09.2008 - 07.2013
არქიტექტურა/დიზაინი, არქიტექტურის ურბანისტიკისა და დიზაინის ფაკულტეტი
ბაკალავრი, მიმაგრებული ფაილი

სამუშაო გამოცდილება

არქიტექტორი, არქჰაბი, 02.2021 - - დღემდე (9 თვე - 0 წელი და 9 თვე)

მოვალეობები:

არქიტექტორი, სტუდიო 9, 05.2020 - 09.2020 (4 თვე - 0 წელი და 4 თვე)

მოვალეობები:

არქიტექტორი, მეიდან ჯგუფი, 05.2019 - 05.2020 (12 თვე - 1 წელი და 0 თვე)

მოვალეობები:

არქიტექტორი, არქი, 05.2018 - 05.2019 (12 თვე - 1 წელი და 0 თვე)

მოვალეობები: პროექტირება, მუშა დოკუმენტაციის მომზადება, საავტორო ზედამხედველობა,

მოწვეული მასწავლებელი, საქართველოს ტექნიკური უნივერსიტეტი, 09.2015 - - დღემდე (74 თვე - 6 წელი და 2 თვე)

მოვალეობები: პრაქტიკული ლექციების ჩატარება; პროექტირების საგანში კონსულტაციის გაწევა სტუდენტებზე;

არქიტექტორი, შ. პ. ს. არქინდუსტრია, 09.2013 - 04.2018, 1500 ლ, (55 თვე - 4 წელი და 7 თვე)

მოვალეობები: პროექტირება; ობიექტების ზედამხვედველობა; პროექტების მენეჯმენტი;

სტაჯიორი, ქალაქ თბილისის მერია, 11.2011 - 12.2011 (1 თვე - 0 წელი და 1 თვე)

მოვალეობები: სტაჯიორი

არქიტექტორი, საქართველოს ტექნიკური უნივერსიტეტი, 01.2011 - 08.2013 (31 თვე - 2 წელი და 7 თვე)

მოვალეობები: პროექტირება
წამოსვლის მიზეზი: ხელშეკრულების ვადის დამთავრება

სრული სტაჟი 129 თვე (10 წელი და 9 თვე)

ენები

ინგლისური (მეტყველება: A1, წერა: A1)

კომპიუტერული პროგრამები

ArchiCAD (ძალიან კარგი), **AutoCAD** (კარგი), **Corel** (ძალიან კარგი), **3D MAX** (დამაკმაყოფილებელი), **Photoshop** (კარგი), **Revit** (დამაკმაყოფილებელი),

ტრენინგები, სხვა მიღწევები

შენობა–ნაგებობების ინსტიტუტი – საქართველო, 07.2017-08.2017
შენობა-ნაგებობის უსაფრთხოების წესები, სერტიფიკატი

თბილისის არქიტექტურის სამსახური, 05.2013-06.2013
თბილისი 2030 წლისთვის, სერტიფიკატი

ნაშრომები, პუბლიკაციები

მეთოდური სახელმძღვანელო სტუდენტებისთვის, 11.2017ფერმერის საცხოვრებლი სახლი,

სტუდენტთა მე-80 სამეცნიერო კონფერენცია, 03.2012არქიტექტურის რევილიტარიზაცია , , ატვირთული ფაილი

პროექტები

მრავალბინიანი საცხოვრებელი სახლი თბილისში დიდ დიღომში, 05.2020-07.2020, ექსპერტი
ს/კ 01.10.06.006.291 მდებარე მრავალბინიანი საცხოვრებელი სახლის 41 დადგენილების მიხედვით ექსპერტიზა.

მრავალბინიანი საცხოვრებელი სახლი თბილისში დიდ დიღომში, 08.2019-08.2019, ექსპერტი
ქალაქი თბილისი , დასახლება დიდი დიღომი , ველოტრეკის მიმდებარედ (ს.კ.01.10.06.001.221) მრავალბინიანი საცხოვრებელი სახლის პროექტის არქიტექტურული ნაწილის შესაბამისობის დადგენა (საქართველოს მთავრობის დადგენილება №41) ტექნიკური რეგლამენტის „შენობა-ნაგებობის უსაფრთხოების წესები“-ს მოთხოვნებთან

მრავალბინიანი საცხოვრებელი სახლი თბილისში, ფონიჭალაში, 07.2019-07.2019,
ექსპერტი
ქ. თბილისი, რუსთავის გზატკეცილი, #16ა, ბ-ს მიმდებარედ; ქალაქი თბილისი, რუსთავის გზატკეცილი, #16 ა-ბ-ს მიმდებარედ (ს.კ. 01.18.12.003.089) მრავალფუნქციური კომპლექსი/შენობის
არქიტექტურული ნაწილის შესაბამისობის დადგენა (საქართველოს მთავრობის დადგენილება □41) ტექნიკური რეგლამენტის „შენობა-ნაგებობის უსაფრთხოების წესები“-ს მოთხოვნებთან

ინდივიდუალური საცხოვრებელი სახლი თბილისში, 04.2019-05.2019,
არქიტექტორი
AR1676270

ინდივიდუალური საცხოვრებელი სახლი თბილისში, 11.2018-01.2019,
არქიტექტორი
AR1638545

ინდივიდუალური საცხოვრბელი სახლი ბაკურიანში, 09.2018-12.2018,
მთავარი არქიტექტორი
ინდივიდუალური საცხოვრბელი სახლი ბაკურიანში

ინდივიდუალური საცხოვრებელი სახლი თბილისში, 07.2018-11.2018,
მთავარი არქიტექტორი
AR1604411

ინდივიდუალური საცხოვრებელი სახლი თბილისში, 07.2018-08.2018,
არქიტექტორი
AR1604412

მრავალფუქციური საცხოვრებელი კომპლექსი ბათუმში , 06.2018-02.2019,
მთავარი არქიტექტორი, არქიტექტორი.
კომპლექსი შედგება 18 სართულიანი საცხოვრებელი სახლისგან რომელიც მდებარეობს ქალაქ ბათუმში, ზღვისპირის ქ. #22-ში. პროექტში გათვალისწინებულია დადგენილება ტექნიკური რეგლამენტის „შენობა-ნაგებობის უსაფრთხოების წესების“ დამტკიცების თაობაზე. პროექტის ფართობი შეადგენს 25000 კვ.

ინდივიდუალური საცხოვრბელი სალხი ყაზბეგში, 04.2018-05.2018,
მთავარი არქიტექტორი
ინდივიდუალური საცხოვრბელი სახლი სტეფანწმინდაში.

ქალაქი თბილისი, ნუცუბიძის II მ/რ, ჟღენტის ქ. N2-ის მიმდებარედ (ს.კ.01.14.02.016.019) , 04.2018-05.2018,
ექსპერტი
მრავალბინიანი საცხოვრებელი სახლის ექსპერტიზა

ინდივიდუალური საცხოვრბელი სახლი თბილისში, 03.2018-04.2018,
მთავარი არქიტექტორი
ინდივიდუალური საცხოვრბელი სახლი თბილისში

ქ. ბათუმი, სულაბერიძის ქ. #10.12.14-ში მრავალსართულიანი მრავაფუნქციური საცხოვრებელი კომპლექსის არქიტექტურული ნაწილის საესპერტო დასკვნა, 03.2018-05.2018,
ექსპერტი
მრავალბინიანი საცხოვრებელი სახლის ექსპერტიზა

ქ. რუსთავში დავით აღმაშენებლის გამზირის მიმდებარე ტერიტორიაზე (ს/კ02.02.04.380) კომერციული ობიექტის არქიტექტურული პროექტის ექსპერტიზა., 01.2018-01.2018,
ექსპერტი
საექპერტო დასკვნის მომზადება.

ინდივიდუალური საცხოვრებელი სახლი სოფელ დიღომში., 01.2018-04.2018,

მთავარი არქიტექტორი
მშენებლობის პროცესში

ინდივიდუალური საცხოვრბელი სახლი ბაკურიანში, 01.2018-04.2018,
მტავარი არქიტექტორი
ინდივიდუალური საცხოვრბელი სახლი ბაკურიანში

მრავალბინიანი საცხოვრებელი სახლი ბაკურიანში, 08.2017-02.2018,
მთავარი არქიტექტორი
პროექტი დამუშავდა საქართველოს მთავრობის, დადგენილება №41 სრულ შესაბამისობაში, რაც გულისხმობს შენობა-ნაგებობის უსაფრთხოების წესებს.

ინდივიდუალური საცხოვრებელი სახლი სოფელ მუხათწყაროში, 07.2017-08.2017,
არქიტექტორი
მიმდინარეობს მშენებლობა.

სააგარაკე სახლი სოფელ თელეთში, 07.2017-08.2017,
არქიტექტორი
აგარაკი

მრავალბინიანი საცხოვრებელი სახლი დიდ დიღომში, 04.2017-05.2017,
არქიტექტორი
პროექტის ავტორი.

ინდივიდუალური საცხოვრებელი სახლი დიღომში, 03.2017-04.2017,
არქიტექტორი
პროექტის ავტორი.

მრავაბინიანი საცხოვრებელი სახლი , 02.2017-01.2018,
ექსპერტი
მრავაბინიანი საცხოვრებელი სახლის არქიტეტურული პროექტის ექსპერტიზა

საკვლევი ბაზა მარსზე (ნასას საერთაშორისო კონკურსის ორგანიზატორი საქართველოში), 11.2016-11.2016,
კოორდინატორი
საერთაშორისო არქიტექტურული კონკურსი მარსზე საკვლევი ბაზისათვის.

საერთაშორისო არქიტექტურული კონკურსი: საოფისე შენობის ესკიზი სანდროეულის ქუჩაზე, 08.2016-10.2016,
არქიტექტორი
II ადილი

მრავალბინიანი საცხოვრებელი სახლი, 06.2016-08.2016,
მთავარი არქიტექტორი
დამკვეთი: ა(ა)იპ თბილისის განვითარების ფონდი

საოფისე შენობა სანდროეულის ქუჩაზე, 05.2016-11.2016,
არქიტექტორი
დამკვეთი: შპს აქტივებისა მართვისა და განვითარების კომპანია

ქ. თბილისში, შ. ყავლაშვილის ქ. N5 და N7-ში მდებარე შენობების რეკონსტრუქციის პროექტი, 04.2016-07.2016,
მთავარი არქიტექტორი, პროექტის ავტორი.
დამკვეთი: ა(ა)იპ თბილისის განვითარების ფონდი

ქ. თბილისი, დ. ბააზოვის (ყოფილი იერუსალიმის) ქუჩა #12, N12 ა-ში მდებარე შენობების რეკონსტრუქცია, 08.2015-09.2015,
მთავარი არქიტექტორი
დამკვეთი: ა(ა)იპ თბილისის განვითარების ფონდი

ქ. წყალტუბოში სასტუმროს ესკიზურ პროექტის კონკურსი, 03.2014-06.2014,

ავტორი, არქიტექტორი
დამკვეთი: საქართველოს არქიტექტორთა კავშირი

სოციალური სახოვრისი (კონკურსი), 07.2013-09.2013,
ავტორი
პროექტი დაკვეთილი იყო თბილისის მერიის მიერ და აფინანსებდა შვეიცარიის მთავრობა. კონკურსში მონაწილეობას იღებდა შვეიცარიელი და ქართველი არქიტექტორები,სადაც ჩემს მიერ წარდგენილმა პროექტმა დაიკავა II ადგილი, ჟიური დაკომპლექტებული იყო ქართველი და შვეიცარიელი არქიტექტორების, სოციოლოგების, და ქალაქგეგმარებლებისაგან.

სკოლა სადუნის რეკონსტრუქცია, 01.2013-04.2013,
არქიტექტორი
რეკონსტრუქციის შედეგად მოხდა სკოლა სადუნის შიდა ეზოს გადახურვა და დახურული კაფის მოწყობა. გადახურვის კონსტრუქცია დაფუძნებულია ქართული დარბაზული საცხოვრებელი სახლის გადახურვის კონსტრუქციულ გადაწყვეტაზე.

საქართველოს ტექნიკური უნივერსიტეტის ჯვარ-გუმბათოვანი ტაძრის პროექტი, 07.2012-08.2013,
თანაავტორი
პროქტი დაკვეთილია საქართველოს ტექნიკური უნვერსიტეტის მიერ. სადაც მონაწილეობას ვიღებდი როგორც უშუალოდ პროექტირებაში ასევე მის 3D ვიზუალის შექმნაში.

რეკომენდატორები

გია ნადირაძე, საქართველოს ტექნიკური უნივერსიტეტი, პროფესორი,
gianadiradze@yahoo.com,599551155

დამატებითი დოკუმენტები

კონკურსი სანდროეულის ქუჩაზე

საერთაშორისო კონკურსი Archiprix Ahmedabad 2017 Certificate of Participation

კონკურსი სოციალური საცხოვრისი ქ. თბილისში

ქ. წყალტუბოში სასტუმროს კონკურსი

ამონაწერი მეწარმეთა და არასამეწარმეო (არაკომერციული) იურიდიული პირების რეესტრიდან

განაცხადის რეგისტრაციის ნომერი, მომზადების თარიღი: B17081042, 08/08/2017 11:10:49

სუბიექტი

საფირმო სახელწოდება:	შპს არქჰაბი
სამართლებრივი ფორმა:	შეზღუდული პასუხისმგებლობის საზოგადოება
საიდენტიფიკაციო ნომერი:	415595831
რეგისტრაციის ნომერი, თარიღი:	21/03/2017
მარეგისტრირებელი ორგანო:	სსიპ საჯარო რეესტრის ეროვნული სააგენტო
იურიდიული მისამართი:	საქართველო, ჭიათურის რაიონი, ს. ზოდი

დამატებითი ინფორმაცია:

ელ. ფოსტა: mamukabaratashvilige@gmail.com

დამატებითი ინფორმაციის ნამდვილობაზე პასუხისმგებელია ინფორმაციის მომწოდებელი პირი.

ინფორმაცია ლიკვიდაციის/ რეორგანიზაციის/ გადახდისუუნარობის პროცესის მიმდინარეობის შესახებ

რეგისტრირებული არ არის

ხელმძღვანელობა/წარმომადგენლობა

- დირექტორი - 54001054374, მამუკა ბარათაშვილი

პარტნიორები

მესაკუთრე	წილი	წილის მმართველი
54001054374, მამუკა ბარათაშვილი	100%	

ვალდებულება

რეგისტრირებული არ არის

გირავნობა

რეგისტრირებული არ არის

ყადაღა/აკრძალვა

რეგისტრირებული არ არის

საგადასახადო გირავნობა/იპოთეკის უფლება

რეგისტრირებული არ არის

მოძრავ ნივთებსა და არამატერიალურ ქონებრივ სიკეთეზე გირავნობა/ლიზინგის უფლება

რეგისტრირებული არ არის

მოვალეთა რეესტრი

რეგისტრირებული არ არის

- დოკუმენტის ნამდვილობის გადამოწმება შესაძლებელია საჯარო რეესტრის ეროვნული სააგენტოს ოფიციალურ ვებ–გვერდზე www. napr.gov.ge;
- ამონაწერის მიღება შესაძლებელია ვებ–გვერდზე www. napr.gov.ge , ნებისმიერ ტერიტორიულ სარეგისტრაციო სამსახურში, იუსტიციის სახლებსა და სააგენტოს ავტორიზებულ პირებთან;
- ამონაწერში ტექნიკური ხარვეზის აღმოჩენის შემთხვევაში დაგვიკავშირდით: 2 405405 ან პირადად შეავსეთ განაცხადი ვებ–გვერდზე;
- კონსულტაციის მიღება შესაძლებელია იუსტიციის სახლის ცხელ ხაზზე 2 405405;
- საჯარო რეესტრის თანამშრომელთა მხრიდან უკანონო ქმედების შემთხვევაში დაგვიკავშირდით ცხელ ხაზზე: 08 009 009 09
- თქვენთვის საინტერესო ნებისმიერ საკითხთან დაკავშირებით მოგვწერეთ ელ-ფოსტით: info@napr.gov.ge

GEORGIA

GEORGIAN TECHNICAL UNIVERSITY

BACHELOR'S DIPLOMA

BD № 003624

By the decision N 1 July 13, 2013.

of the faculty of

Architecture, Urban Planning and Design

Mr. Mamuka Baratashvili

was awarded the Degree of Bachelor of

Architecture in

Architecture

რეგისტრაციის Registration № 03624

თბილისი Tbilisi 21 რიცხვი/day 10 თვე/month 2013 წელი/year

საქართველო

საქართველოს ტექნიკური უნივერსიტეტი

ბაკალავრის დიპლომი

BD № 003624

არქიტექტურის, ურბანისტიკის და დიზაინის

ფაკულტეტის 2013 წლის 13.7 № 1

გადაწყვეტილებით მამუკა ბარათაშვილს

მიენიჭა არქიტექტურის

ბაკალავრის აკადემიური ხარისხი

არქიტექტურის სპეციალობით.

დეკანი Dean / გოჩა მიქიაშვილი / Gocha Mikiashvili /

რექტორი Rector / არჩილ ფრანგიშვილი / Archil Prangishvili /

Seal

საქართველო
Georgia

საჯარო სამართლის იურიდიული პირი

Legal Entity of Public Law

საქართველოს ტექნიკური უნივერსიტეტი
Georgian Technical University

მაგისტრის დიპლომი
Master's Diploma

MD № 000477

არქიტექტურის, ურბანისტიკის და დიზაინის ფაკულტეტის 2015 წლის 16 ივლისის № 1 გადაწყვეტილებით

მამუკა ბარათაშვილს მიენიჭა არქიტექტურის

მაგისტრის აკადემიური ხარისხი

By the decision № 1 July 16, 2015 of the Faculty of

Architecture, Urban Planning and Design

Mr. Mamuka Baratashvili *was awarded the Degree of Master of* ***Architecture***

სარეგისტრაციო / *Registration* № 00475

თბილისი / *Tbilisi* 29 (რიცხვი/*Day*) 06 (თვე/*Month*) 2016 (წელი/*Year*)

დეკანი / *Dean* — მ/შ / *Act.Dean* გია ნაცვლიშვილი / *Gia Natsvlishvili*

რექტორი / *Rector* — არჩილ ფრანგიშვილი / *Archil Prangishvili*

ბ.ა. / *Seal*

GEORGIAN TECHNICAL UNIVERSITY 211349192

სერტიფიკატი

№ 2017-193

გადაეცემა

მამუკა ბარათაშვილს

მასზედ, რომ მან წარმატებით გაიარა შენობა-ნაგებობის უსაფრთხოების წესების კურსი



„შენობა ნაგებობების ინსტიტუტი - საქართველო“

თეიმურაზ ბოლოთაშვილი, დირექტორი

ღია საზოგადოების ფონდი

March 29-30, 2021

Accessible and Usable Buildings and Facilities - National Standards

Certificate awarded to

Mamuka Baratashvili

Keti Khutsishvili
Executive Director

www.osgf.ge

4, Chovelidze street, Tbilisi 0108, Georgia, Tel: (+995 32) 225 04 63; E-mail contact@osgf.ge


Georgia
IDENTITY CARD
მოქალაქის პირადობის მოწმობა
საქართველო
GEO
სახელი / FIRST NAME
მამუკა
MAMUKA
გვარი / LAST NAME
გარათაშვილი
BARATASHVILI
მოქ. / CIT
სქესი / SEX
პირადი No / PERSONAL N
GEO
მმ / M
54001054374
დაბადების თარიღი
DATE OF BIRTH
მოქმედების ვადა
DATE OF EXPIRY
21.03.1991
07.08.2029
ბარათის No / CARD No
19IA08268
ხელმოწერა
SIGNATURE
დაბადების ადგილი / PLACE OF BIRTH
ჭიათურა
TCHIATURA
გაცემის თარიღი / DATE OF ISSUE
07.08.2019
გამცემი ორგანო / ISSUING AUTHORITY
იუსტიციის სამინისტრო
MINISTRY OF JUSTICE
დამკვეთი: სრს; დამამზადებელი: MB-IDS 2018
სუს-ს რეგისტრაციის No 26-3184
IDGE019IA08268054001054374<<<<
9103214M2908074GE0<<<<<<<<<<<1
BARATASHVILI<<MAMUKA<<<<<<<<<<



მისაწვდომი სვლაგეზი

შენიშვნები:

მისაწვდომი სვლაგეზის ზედაპირი იქნება მდგრადი, მყარი და არასრიალა.

- შენობის გარეთ მდებარე მისაწვდომი სვლაგეზი ისე დაგეგმარდება, რომ სავალ ზედაპირზე წყალი არ დაგროვდება.
- ბორდიურის გვერდებზე განთავსებული კონუსური ზედაპირების დახრა არ უნდა აღემატებოდეს 10%-ს.
- პანდუსის და ბაქნების განივი კვეთის დახრა არ აღემატება 1/48-ს.

ამოცნობადი გამაფრთხილებლების ზედაპირები ვიზუალურად უნდა განსხვავდებოდეს მომიჯნავე ზედაპირებისგან და უნდა იყოს ღია ფერზე მუქი ან მუქ ფერზე ღია.

- გამაფრთხილებლებს უნდა ჰქონდეს თავწაკვეთილი გუმბათის ფორმა და უნდა შეესაბამებოდეს შემდეგ მოთხოვნებს:
- თავწაკვეთილი გუმბათები კვადრატული ბაღის სახით უნდა იყოს დალაგებული.
- თავწაკვეთილი გუმთათების ფუძის დიამეტრი უნდა იყოს, არაუმცირეს 23 მმ და, არაუმეტეს, 36 მმ, ხოლო წვეროს დიამეტრი ფუძი დიამეტრის, არაუმცირეს 50%
და, არაუმეტეს, 65%.
- თავწაკვეთილი გუმბათების სიმაღლე უნდა იყოს 5,0 მმ.
- თავწაკვეთილი გუმბათების ცენტრიდან ცენტრამდე დაშორება უნდა იყოს, არაუმცირეს, 40 მმ და, არაუმეტეს, 60 მმ, ხოლო ფუძიდან ფუძემდე დაშორება,
არაუმცირეს, 16,5 მმ დაფაზე ყველაზე ახლოს მდებარე გუმბათებს შორის გაზომვისას.
- თავწაკვეთილი გუმბათები კვადრატული ბაღის სახით უნდა იყოს დალაგებული.

მისაწვდომი ავტოსადგომის გასასვლელის დახრა არ უნდა აღემატებოდეს 2%-ს

პროექტის დასახელება

avtosamrecxao

დამკვეთი

რენატი უსუფოვი

ექსპლიკაცია

ნახაზის დასახელება

მიწის სართულის გეგმა

მასშტაბი 1:100

arqiteqtori	დ.მაისაშვილი
arqiteqtori	k.romanaZe

თარიღი 2023 წელი

A 1

gv.raodenoba	gverdi
4	1

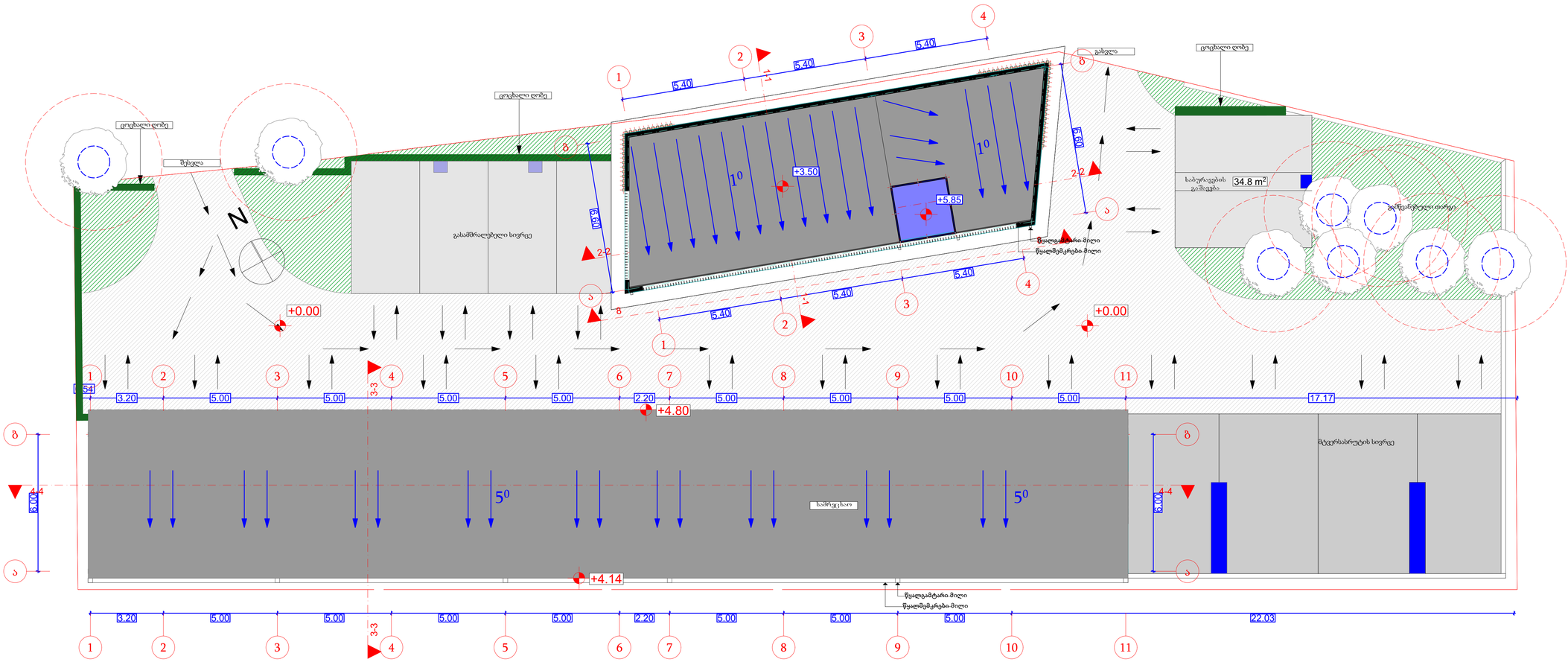

პროექტის დასახელება

avtosamrecxao

დამკვეთი

რენატი უსუფოვი

ექსპლიკაცია

ნახაზის დასახელება

სახურავის გეგმა

მასშტაბი 1:100

arqiteqtori დ.მაისაშვილი
arqiteqtori k.romanaZe

თარიღი 2023 წელი

A 1

gv.raodenoba	gverdi
4	2

მისაწვდომი ტუალეტი

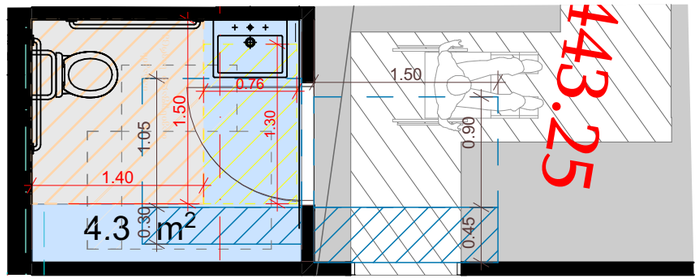

თავისუფალი სივრცე ფეხის ფალანგისთვის

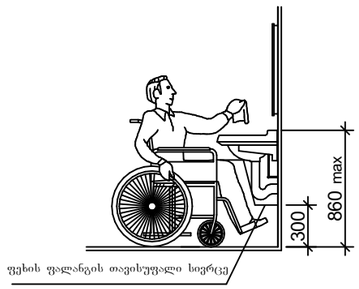

ხელსაბანის მდებარეობა

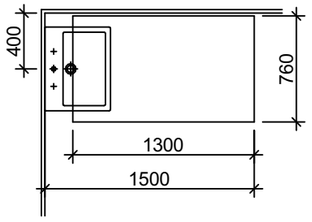

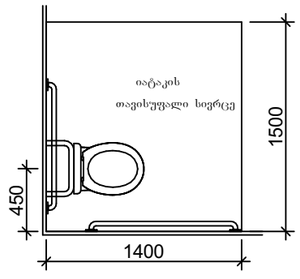

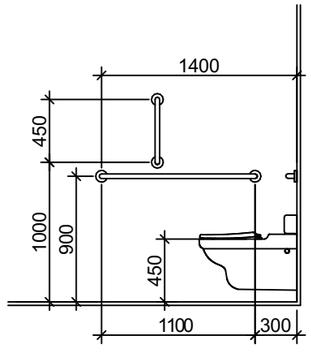

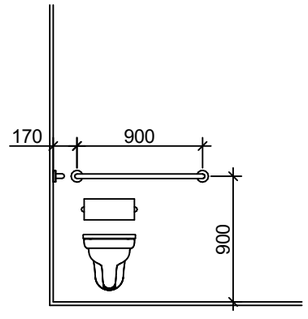

პროექტის დასახელება

avtosamrecxao

დამკვეთი

რენატი უსუფოვი

ექსპლიკაცია

ნახაზის დასახელება

მასშტაბი

arqiteqtori დ.მაისამვილი
arqiteqtori k.romanaZe

თარიღი 2023 წელი

A 3

gv.raodenoba | gverdi

საპროექტო შენობაში გამოყენებული თავისუფალი სივრცეები კართან მანევრირებისთვის მ 1:50

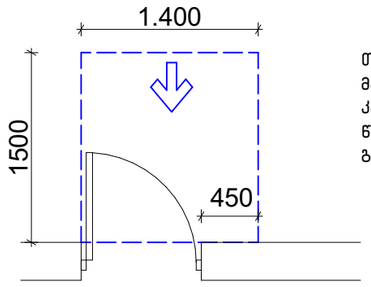

თავისუფალი სივრცე კართან მანევრირებისთვის – ანჯამიანი კარი
წინიდან მისაწვდომი – გამოწევით გაღება

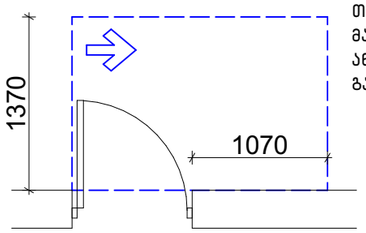

თავისუფალი სივრცე კართან მანევრირებისთვის – ანჯამიანი კარი ანჯამის მხრიდან მისაწვდომი – გამოწევით გაღება

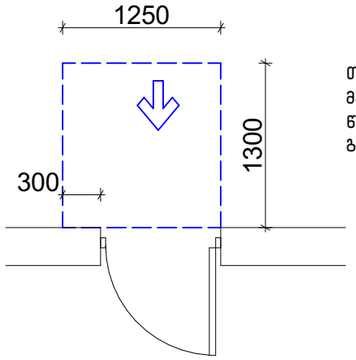

თავისუფალი სივრცე კართან მანევრირებისთვის – ანჯამიანი კარი წინიდან მისაწვდომი – მიწოლით გაღება

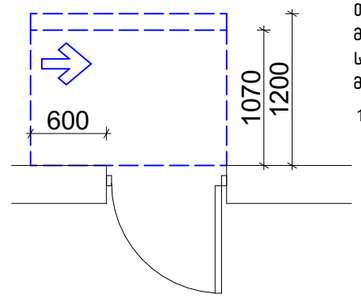

თავისუფალი სივრცე კართან მანევრირებისთვის – ანჯამიანი კარი საკეტის მხრიდან მისაწვდომი – მიწოლით გაღება

120 მინ. თუ მოწყობილია მიმახურავი

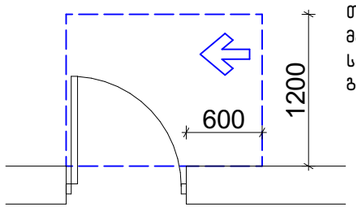

თავისუფალი სივრცე კართან მანევრირებისთვის – ანჯამიანი კარი საკეტის მხრიდან მისაწვდომი – გამოწევით გაღება

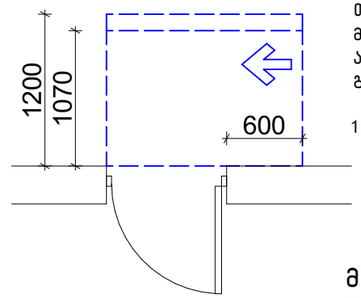

თავისუფალი სივრცე კართან მანევრირებისთვის – ანჯამიანი კარი ანჯამის მხრიდან მისაწვდომი – მიწოლით გაღება

120 მინ. თუ მოწყობილია მიმახურავი

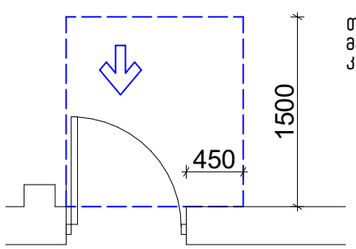

თავისუფალი სივრცე კართან მანევრირებისთვის–ნიშებში მოწყობილი კარი და ჭიშკარი–გამოწევით გაღება

მოსატრიალებელი სივრცეები

ვარიანტი 4

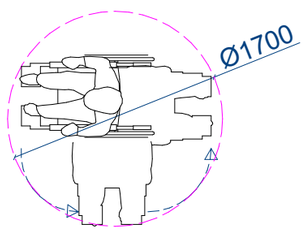

ვარიანტი 1

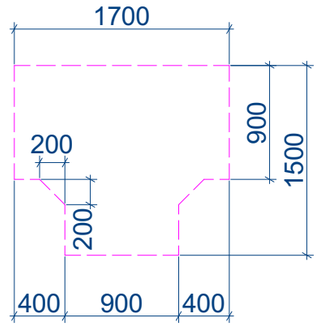

ვარიანტი 2

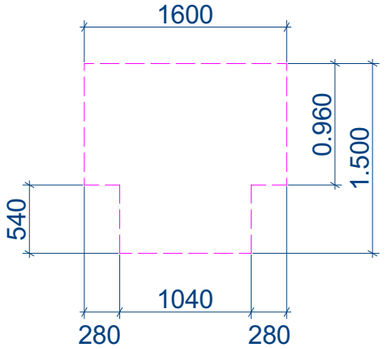

პროექტის დასახელება

avtosamrecxao

დამკვეთი

რენატი უსუფოვი

ექსპლიკაცია

ნახაზის დასახელება

მასშტაბი

არქიტექტორი	დ.მაისაშვილი
არქიტექტორი	k.romanaZe

თარიღი 2023 წელი

A 3

gv.raodenoba	gverdi

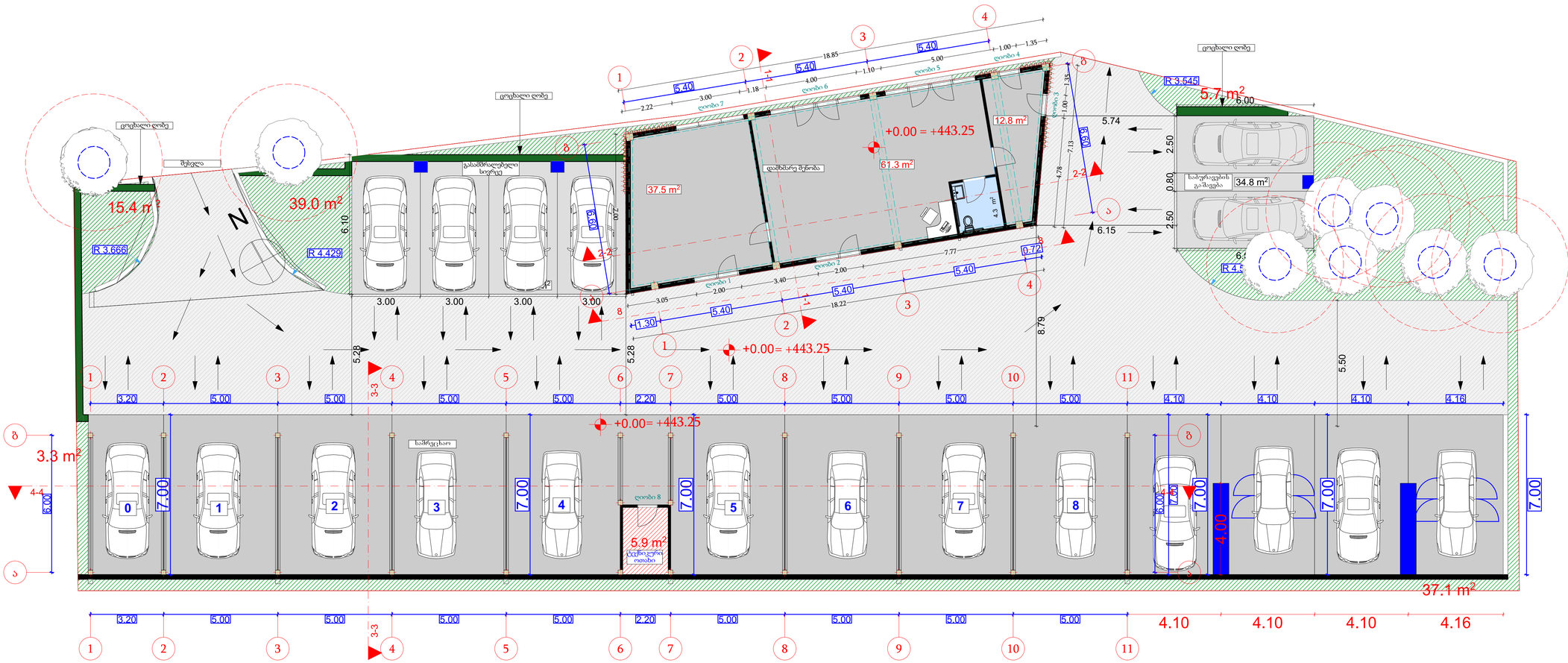

პროექტის დასახელება

avtosamrecxao

დამკვეთი

რენატი უსუფოვი

ექსპლიკაცია

ნახაზის დასახელება

მიწის სართულის გეგმა

მასშტაბი	1:100
arqiteqtori	დ.მაისაშვილი
arqiteqtori	k.romanaZe
თარიღი	2023 წელი
A 1	
gv.raodenoba	gverdi
4	1

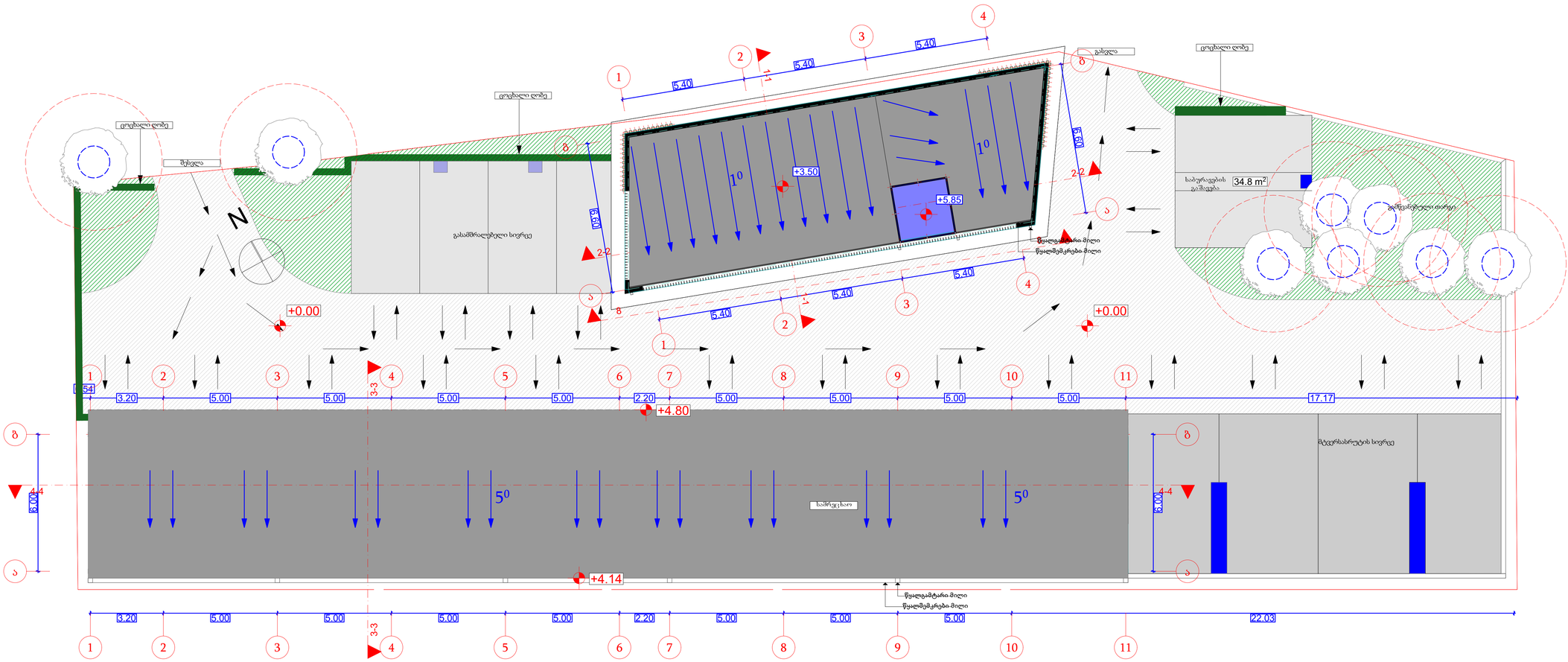

პროექტის დასახელება

avtosamrecxao

დამკვეთი

რენატი უსუფოვი

ექსპლიკაცია

ნახაზის დასახელება

სახურავის გეგმა

მასშტაბი 1:100

arqiteqtori დ.მაისაშვილი
arqiteqtori k.romanaZe

თარიღი 2023 წელი

A 1

gv.raodenoba	gverdi
4	2

ძირითადი და დამხმარე შენობის საანგარიშო კროკი

სამრეცხაოში შემავალი ფართები-545.5კვ.მ: 1.სამრეცხაო-321.3 კვ.მ 2.მტვერსასრუტის სივრცე-119.3 კვ.მ 3.საბურავების გასაშავებელი სივრცე-34.8 კვ.მ 4.გასამშრალებელი სივრცე-69.6 კვ.მ	სამრეცხაოს დამხმარე შენობა-ნაგებობაში შემავალი ფართები-135.1კვ.მ: 1.ტექნიკური ოთახი-7.2 კვ.მ 2.დამხმარე შენობა-127.9კვ.მ	ძირითადი სამრეცხაოს სენობა-545.5კვ.მ 545.5-ის 25% =136.25კვ.მ ჩვენს მიერ ათვისებული ფართი დამხმარე შენობისთვის-135.1კვ.მ

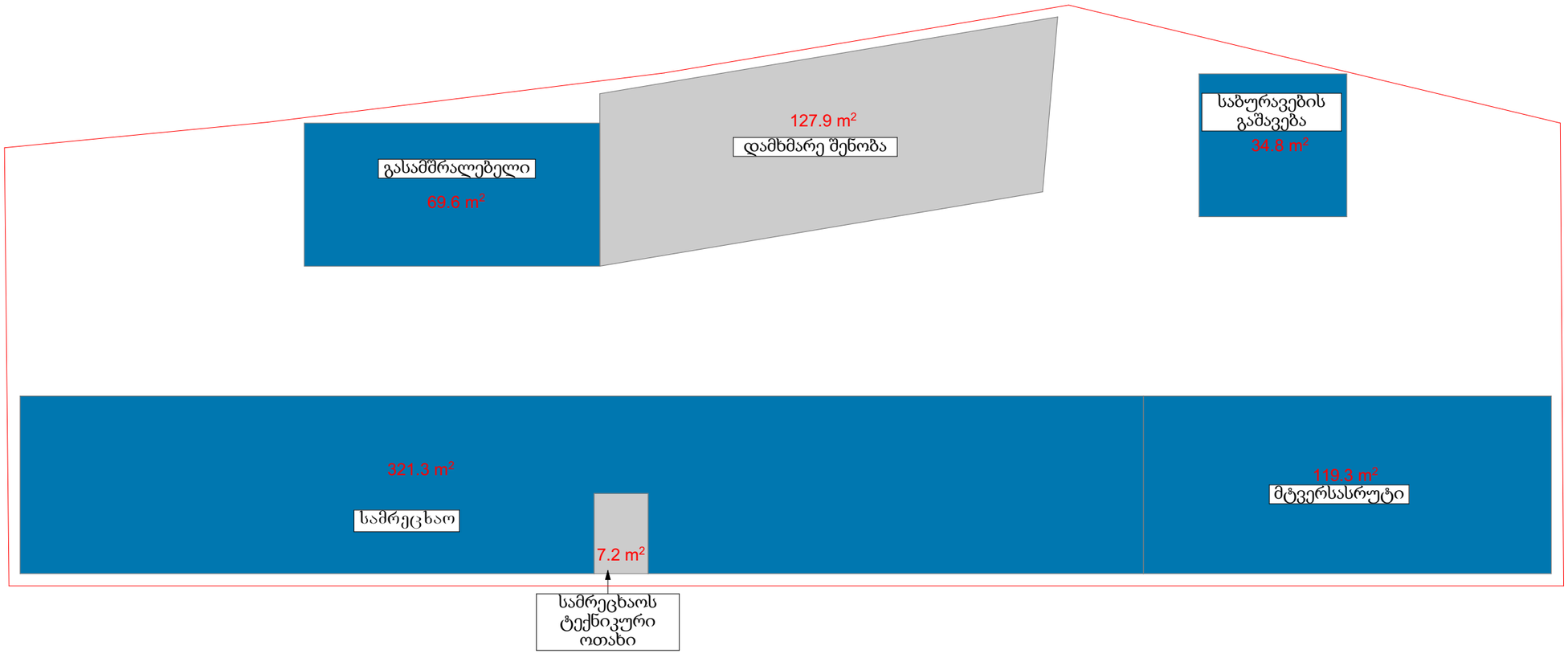

პროექტის დასახელება

avtosamrecxao

დამკვეთი

რენატი უსუფოვი

ექსპლიკაცია

ნახაზის დასახელება

მასშტაბი

arqiteqtori	დ.მაისაშვილი
arqiteqtori	k.romanaZe

თარიღი 2023 წელი

A 3

gv.raodenoba	gverdi

კ-1 საანგარიშო კროკი

127.9+328.3=456.2
456.2/1300=0.4

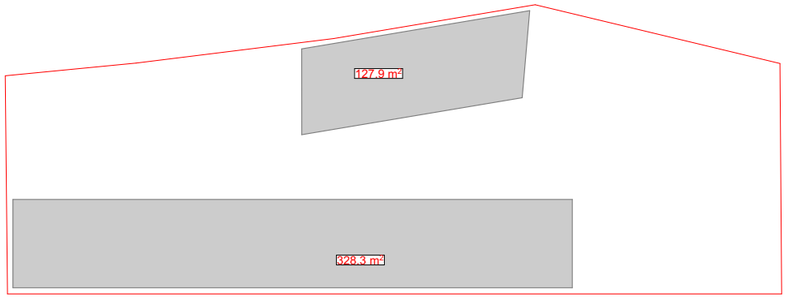

კ-2 საანგარიშო კროკი

127.9+331.7=459.6
459.6/1300=0.4

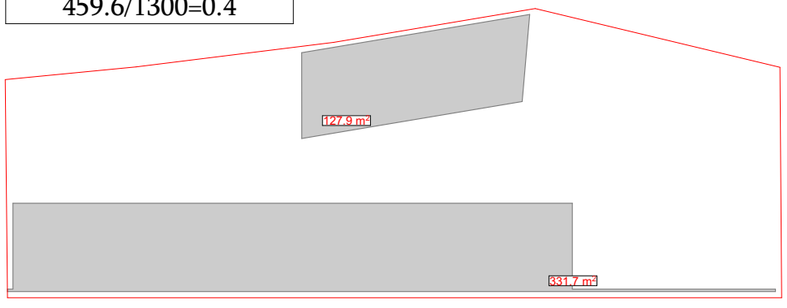

კ-3 საანგარიშო კროკი

15.4+39.0+1.8+5.7+72.3+3.3+37.1=
174.6/1300=0.1

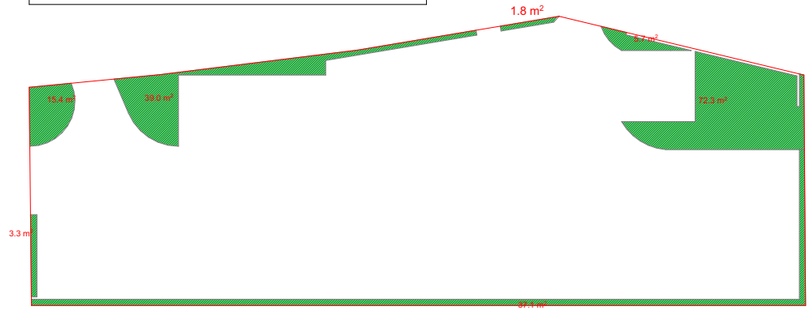

პროექტის დასახელება

avtosamrecxao

დამკვეთი

რენატი უსუფოვი

ექსპლიკაცია

ნახაზის დასახელება

მასშტაბი

arqiteqtori დ.მაისამვილი
arqiteqtori k.romanaZe

თარიღი 2023 წელი

A 3

gv.raodenoba gverdi