ქ. თბილისი, დასახლება ორხევი, ქუჩა ახვლედიანი №26
შპს "ბუმბა" ს
საკუთარ მიწის ნაკვეთზე დამხმარე ტექნიკური შენობის
დემონტაჟი.

მშენებლობის ორგანიზაციის ნაწილი

დამკვეთი შპს "ბუმბა"

არქიტექტორი ა.ტყემშელაშვილი

დაამუშავა ბ.ბოგოლაური

ქ. თბილისი 2024წ

შინაარსი

ა/ განმარტებითი ბარათი;

ბ/ კალენდარული გეგმა;

გ/ გრაფიკული ნაწილი:
-ნახაზი მო-1----------“სამშენებლო გენგეგმა”;
-ნახაზი მო-2----------“სადემონტაჟო სქემა”

ა) განმარტებითი ბარათი

1 სამშენებლო ტერიტორიაზე, ქ. თბილისი, დასახლება ორხევი, ქუჩა ახვლედიანის №26, ს/კ 01.19.10.040.075. განლაგებულია ერთი სამრეწველო ტიპის სადემონტაჟო ერთსართულიანი შენობა 01/1.
სადემონტაჟო არსებული შენობის კონსტრუქციული სტრუქტურა წარმოადგენს:
--საძირკველი---------წერტილოვანი რკინაბეტონის;
--კედლები----------უკანა და გვერდითი მხრიდან—საკედლე ანაკრები პანელები, წინა მხრიდან—მოთუთიებული ფურცლები;
--კარკასი----------ლითონის სვეტები და ლითონის კოჭები;
--გადახურვა----------შიფერის.

ტექნო-ეკონომიკური მაჩვენებლები:

--განაშენიანობის ფართი----------461.74მ^2;
--საერთო ფართი----------421.10მ^2

2 ვინაიდან დემონტაჟის სამუშაოების ხანგრძლივობა არ განისაზღვრება СниП 1.04.03-85, ხანგრძლივობა პირობითად მიღებულია **3 თვე**, სამუშაოთა მოცულობიდან გამომდინარე.
მოსამზადებელ პერიოდში უნდა მოხდეს:
--უცხო ხალხის გაყვანა სადემონტაჟო უბნიდან;
--ტერიტორიის შემოღობვა არსებული დროებითი ღობით;
--ნაგვის და ნივთების გატანა ტერიტორიიდან და შიდა სივრციდან;
--გარე და შიგა ქსელების გამორთვა /არსებობის შემთხვევაში /;
--დროებითი “ნაგებობების” დაყენება თავისუფალ უსაფრთხო ტერიტორიაზე ჯგუფურად;
--სამშენებლო მოედნის უზრუნველყოფა დროებითი წყლით და ენერგიით არსებული ქალაქის ქსელებიდან;
--აქტის შედგენა მოსამზადებელი პერიოდის სამუშაობის შესახებ.

კონსტრუქციულად დროებითი ღობე უნდა იყოს გამზადებული ГОСТ 23407-78 თანახმად.
ღობე შეიძლება იყოს:
-პანელოვანი;
-პანელოვანი დგარებით;
-მარტო დგარებით /ბაგირით ან ლენტით/

შემოღობვის პანელი უნდა იყოს 1.2-1.6-2.0 მ-იანი სიგრძით. პანელის სიმაღლე შეიძლება იყოს 2.0მ-მდე ან 1.6მ-მდე.

3 სადემონტაჟო სამუშაოების განხორციელება უნდა მოხდეს ზემოდან ქვევით სათანადო კომისიის დასკვნებით.
უსაფრთხოების მენეჯერი/სპეციალისტის მიერ სადემონტაჟო სამუშაოების დაწყებამდე მოხდეს საფრთხეების იდენტიფიცირება, რისკების შეფასება და პრევენციული ზომების შემუშავება!
აკრძალულია: სადემონტაჟო სამუშაოების განხორციელება **<u>ორი-სამი კონსტრუქციების ერთად</u>**!
სამუშოების დროს უნდა იყოს გათვალისწინებული:
კონსტრუქციის დროებითი გამაგრება /საჭიროების შემთხვევაში/, მუშების სათანადო ინსტრუქტაჟი და უზრუნველყოფა: სპეციალური ქამრებით, რესპირატორებით, დამცავი სათვალეებით, ხმაურდამხშობი საყურისებით, ხელთათმანებით და სპეც. ტანსაცმლით, დემონტირებული კონსტრუქციების დროებითი დასალაგებელი ადგილი, აქტის შედგენა ძირითადი პერიოდის სამუშაოების შესახებ. ავარიული სიტუაციის შემთხვევაში უნდა მოხდეს სამუშაოების **<u>შეჩერება</u>** და ყველა სადემონტაჟო კონსტრუქციის **<u>გამაგრება.</u>** ყველა საშიში ადგილი უნდა იყოს შემოღობილი სათანადო განათებით ღამის საათებში. სამშენებლო ნაგავი დროულად უნდა იქნას გატანილი.

ანაკრები და ლიტონის კონსტრუქციების დემონტაჟი და გადმოტვირთვა მოხდეს საავტომობილო ამწე KATO-ს საშუალებით. ამწემ უნდა იმოძრაოს "ა" ღერძთან.
პირველი ეტაპის შემინული ფანჯრების, ლითონის ჭიშკრების და მოთუთიებული თუნუქის ფურცლების მოხსნა-დემონტაჟი;
მეორე ეტაპის დროს მოხდეს გადახურვის სისტემის აღება /სახურავის შიფერის ფენილის და ლითონის კოჭების/;
მესამე ეტაპის ანაკრები პანელების და ლითონის სვეტების დემონტაჟი;
მეოთხე ეტაპის დროს მოხდეს გრუნტის დამუშავება ხელით და საძირკვლის ჭიქის, სვეტის ნარჩენების და საძირკვლის კოჭის ამოღება.

ნაკრები პანელების დემონტაჟის დროს აუცილებლად გათვალისწინდეს:
-სამონტაჟო ლითონის კიბეების დაყენება მუშებისათვის / კონსტრუქციების მიმაგრების ადგილებთან /;
-ანაკრები კონსტრუქციების შორის ნაკერების და კვანძების გახსნა კაკვზე ჩამოკიდებულ მდგომარეობაში;
-ანაკრები კონსტრუქციების სამონტაჟო ყულფების შემოწმება და საჭიროების შემთხვევაში ახლის მოწყობა;
-დემონტირებული კონსტრუქციების გადმოტანა და დალაგება სპეციალურ მოედანზე;

-სპეციალური ტრავერსების გამოყენება და მათი პარამეტრების გათვალისწინება ამწის შერჩევის დროს.

მუშა-პერსონალის მუშაობის უსაფრთხოების პირობები:
--მოეწყოს სამუშაო მოედანზე გამაფრთხილებელი და აკრძალავი ნიშნები;
--მემანქანის მუშაობა უნდა განხორციელდეს შესაბამისი სიგნალის შემდეგ;
--ამწის მუშაობისას მუშა არ უნდა იყოს ამწის კაკვის ან ისრის ქვეშ და აგრეთვე ამწის მოსაბრუნებელი ნაწილის ქვეშ;
--მუშების ადგილმდებარეობა სადემონტაჟო ზონაში უნდა იყოს 1.0---1.5მ დაშორებით აწეული ელემენტისაგან;
--აკრძალულია ტვირთის დატოვება ჩამოკიდებულ მდგომარეობაში შესვენების ან სამუშაო დღის დამთავრების შემდეგ.

4. ყველა სამუშაოს განხორციელება მოხდეს საქართველოს მთავრობის მოთხოვნათა გათვალისწინებით:
-- 2007წ 28 მარტის №62 დადგენილება –**----------"მშენებლობის უსაფრთხოების წესები";**
-- 2017წ 27 ოქტომბრის №477 დადგენილება---------—**"სიმაღლეზე მუშაობის უსაფრთხოების მოთხოვნები";**
-- 2014წ 1 იანვრის №429 ტექნიკური რეგლამენტი---**"ამწე მოწყობილობების მოწყობისა და უსაფრთხო ექსპლატაციის შესახებ ტექნიკური რეგლამენტის დამტკიცების თაობაზე;**
--2014წ 27 მაისის ტექნიკური რეგლამენტი----------**"მშენებლობის უსაფრთხოების შესახებ"**
--საქართველოს ორგანული კანონი---------- **"შრომის უსაფრთხოების შესახებ"**

მანქანა-მექანიზმების უწყისი

N	დ ა ს ა ხ ე ლ ე ბ ა	ერთ გან.	რ-ბა
1	სამშენებლო ლითონის კიბე ბაქნით	ც	2
2	საკომპრესორო დანადგარი	ც	1
3	სანგრევი ჩაქუჩები	ც	2
4	ნიჩაბი	ც	4

5	ელექტროსახერხი	ც	2
6	სპეცტრანსპორტი	ც	4
7	შემდუღებელი აპარატი	ც	2
8	საავტომობილო ამწე	ც	1
9	ბულდოზერი /ნაგვის შეგროვება/	ც	1
10	ექსკავატორი /.ნაგვის დატვირთვა/	ც	1

შენიშვნა: სანგრევი ჩაქუჩების, ელექტროხელსაწყოების და საშემდუღებლო აპარატის გამოყენება განხორციელდეს შესაბამისი ინსტრუქციის მიხედვით!

თვითმცვლელების ტვირთამწეობა

N	დახასიათება	ГАЗ-335	ЗИЛ-ММЗ-4502	МАЗ-5549	КАМАЗ-5510	КрАЗ-256Б1
1	ტვირთამწეობა, ტნ	3.50	5.80	8.00	12.00	10.00
2	მოცულობა, მ³	2.50	3.90	5.10	6.00	7.20

შენიშვნა: თვითმცვლელის მარკა შერჩეული იქნას სამშენებლო ორგანიზაციის სურვილის თანახმად დატვირთული კონსტრუქციების რაოდენობის მიხედვით.

ექსკავატრის ჩამჩის მოცულობის რაოდენობა, რომელიც ეტევა თვითმცვლელში

N	ჩამჩის მოცულობა მ³	ГАЗ-335	ЗИЛ-ММЗ-4502	МАЗ-5549	КАМАЗ-5510	КрАЗ-256Б1
1	0.40	6.00	8.00	12.00	15.00	20.00

2	0.50	5.00	6.00	10.00	12.00	16.00
3	0.65	4.00	5.00	7.00	9.00	12.00
4	2.00	3.00	5.00	6.00	6.00	8.00
5	1.25	-	3.00	4.00	5.00	6.00

შენიშვნა: ექსკავატორის ჩამჩის მოცულობა და თვითმცვლელის მარკა შერჩეული იქნას სამშენებლო ორგანიზაციის სურვილის თანახმად დატვირთული გრუნტის და სამშენებლო ნაგვის მოცულობიდან გამომდინარე ადგილზე.

KATO SL 650R-ის ტექნიკური დახასიათება

1 მაქსიმალური ტვირთამწეობა----------65.00ტნ
2 ისრის სიგრძე----------44.50მ
3 ბატიტელის სიგრძე----------8.30-13.20მ
4 მაქსიმალური აწევის სიმაღლე----------45.50მ
5 აწევის სიმაღლე ბატიტელით----------58.60მ
6 დახრის კუთხე----------7^0-60^0

ბ) კალენდარული გეგმა T=3.0 თვე

N	სამუშაოს დასახელება	დღე	1 თვე						2 თვე						3 თვე					
			5	10	15	20	25	30	5	10	15	20	25	30	5	10	15	20	25	30
	მოსამზადებელი პერიოდის სამუშაოები																			
1	მოსამზადებელი სამუშაოების ჩატარება /იხ. განმარტებითი ბარათი/	15																		
	ძირითადი პერიოდის სადემონტაჟო სამუშაოები																			
	საწყობის შენობა																			
1	შემინული ფანჯრების, ლითონის ჭიშკრების და მოთუთიებული თუნუქის ფურცლების მოხსნა-დემონტაჟი	15																		
2	გადახურვის სისტემის აღება /სახურავის შიფერის ფენილის და ლითონის კოჭების/	15																		
3	ანაკრები პანელების და ლითონის სვეტების დემონტაჟი	30																		
4	გრუნტის დამუშავება ხელით და საძირკვლის ჭიქის, სვეტის ნარჩენების და საძირკვლის კოჭის ამოღება.	15																		
	საერთო სამუშაოები																			
1	სამშენებლო ნაგვის გატანა	-																		
2	სხვადასხვა სამუშაოები	-																		

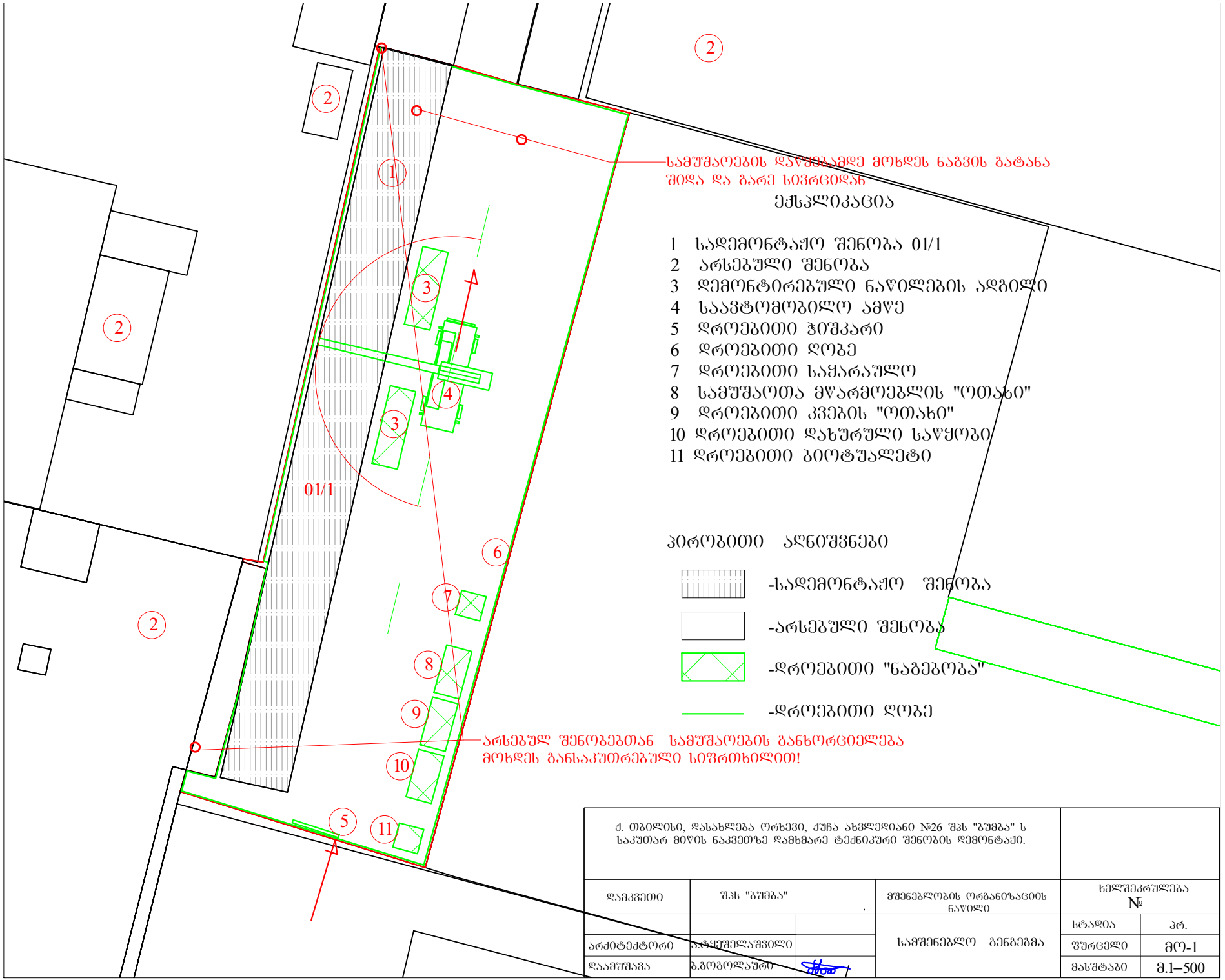

ქ. თბილისი, დასახლება ორხევი, ქუჩა ახჯლედიანი №26 შპს "ბუმბა" ს საკუთარ მიწის ნაკვეთზე დამხმარე ტექნიკური შენობის დემონტაჟი.

დამკვეთი	შპს "ბუმბა"		მშენებლობის ორგანიზაციის ნაწილი	ხელშეკრულება №	
			სამშენებლო ბენბებმა	სტადია	პრ.
არქიტექტორი	ა.ჭყუჟელაშვილი			ფურცელი	მო-1
დაამუშავა	ბ.ბოგოლაური			მასშტაბი	მ.1–500

შენიშვნა: საავტომობილო ამწის მარკა შეიძლება შეცვლილი იქნას ანალოგიურ მარკაზე სამშენებლო ორგანიზაციის სურვილის თანახმად.

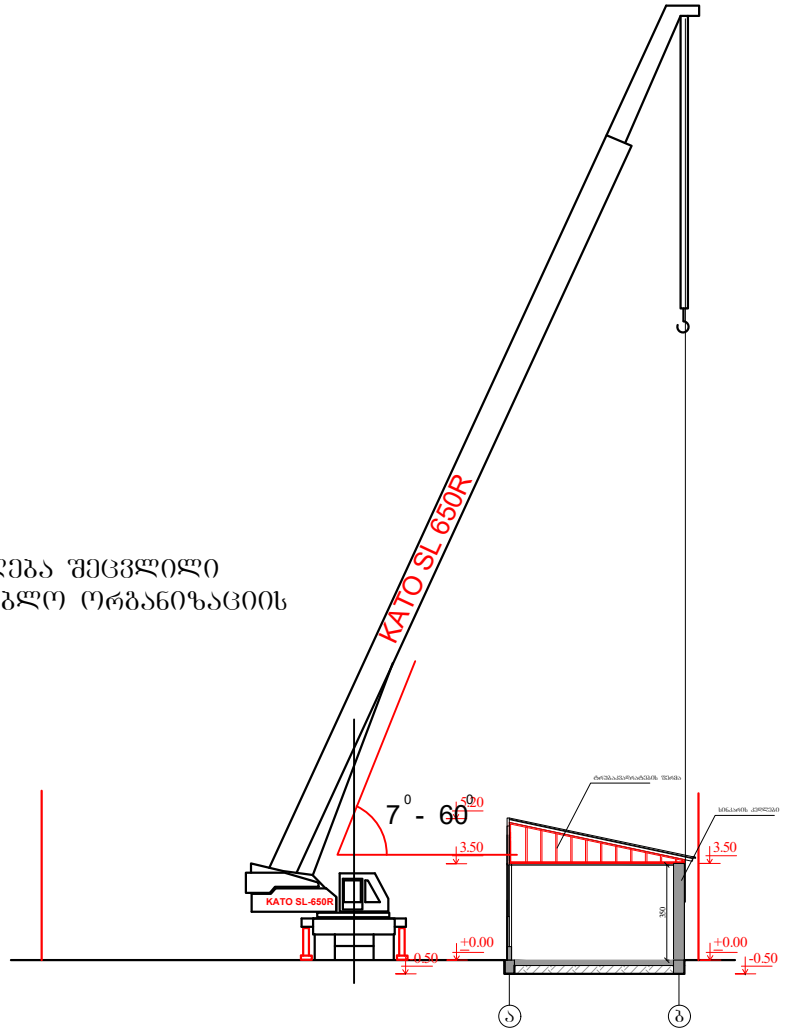

ქ. ონბილისი, დასახლება ორხევი, ქუჩა ახვლედიანი №26 შპს "ბუმბა" ს საკუთარ მიწის ნაკვეთზე დამხმარე ტექნიკური შენობის დემონტაჟი.					
დამკვეთი	შპს "ბუმბა"		მშენებლობის ორგანიზაციის ნაწილი	ხელშეკრულება №	
დირექტორი			სამონტაჟო სქემა	სტადია	პრ.
არქიტექტორი	ა.ტყემშელაშვილი			ფურცელი	მო-2
დაამუშავა	ბ.ბოგბოლაური			მასშტაბი	მ.1–300

პირველი სართულის გეგმა ნაგებობა №1

მ.1–200

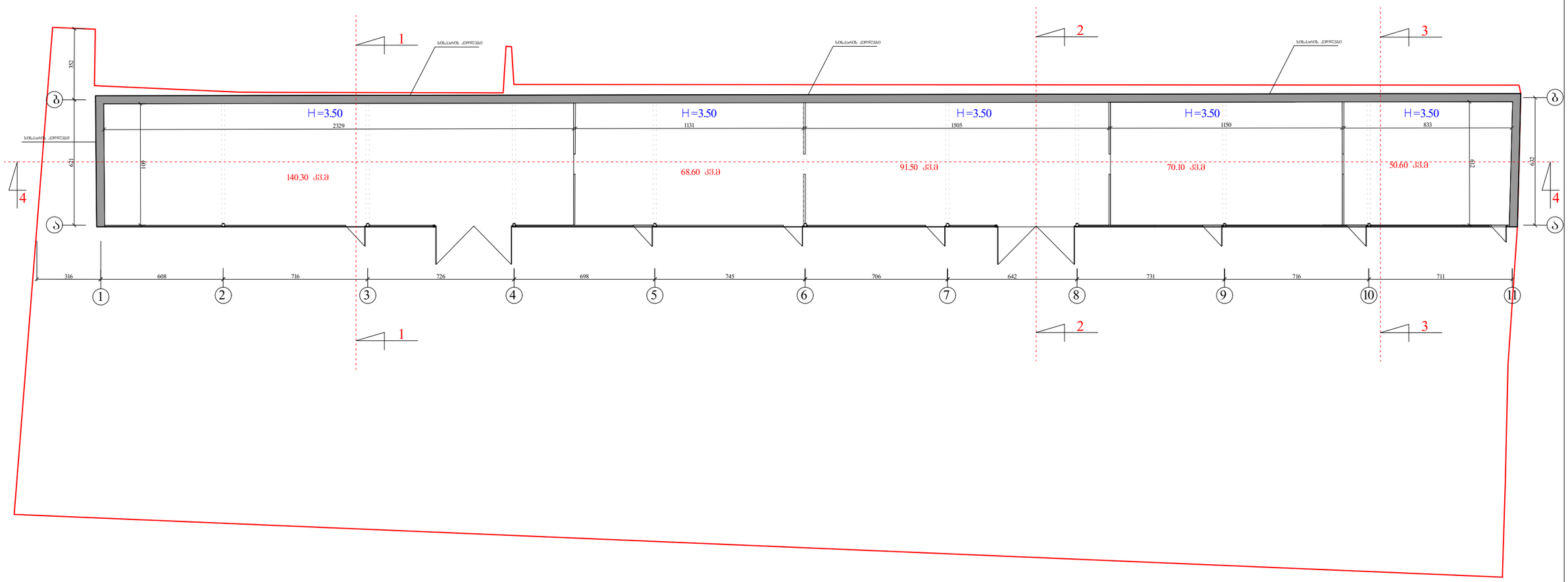

ტექნიკური მაჩვენებლები

განაშენიანების ფართი – 461.74 კვ.მ
საერთო ფართი – 421.10 კვ.მ

ქ. ობილისი, დასახლება ორხევი, ქუჩა ახვლედიანი №26 შპს "ბუმბა" ს საკუთარ მიწის ნაკვეთზე დამხმარე ტექნიკური შენობის დემონტაჟი.				შ.პ.ს "გეო კადასტრი"	
დამკვეთი	შპს "ბუმბა"		აზომვითი ნაწილი	ხელშეკრულება №	
დირექტორი	გ.ხიხარულიძე		პირველი სართულის გეგმა ნაგებობა №1	სტადია	პრ.
არქიტექტორი	ა.ტყემალაძვილი			ფურცელი	ა-
				მასშტაბი	მ.1–200

სახურავის გეგმა

მ.1–200

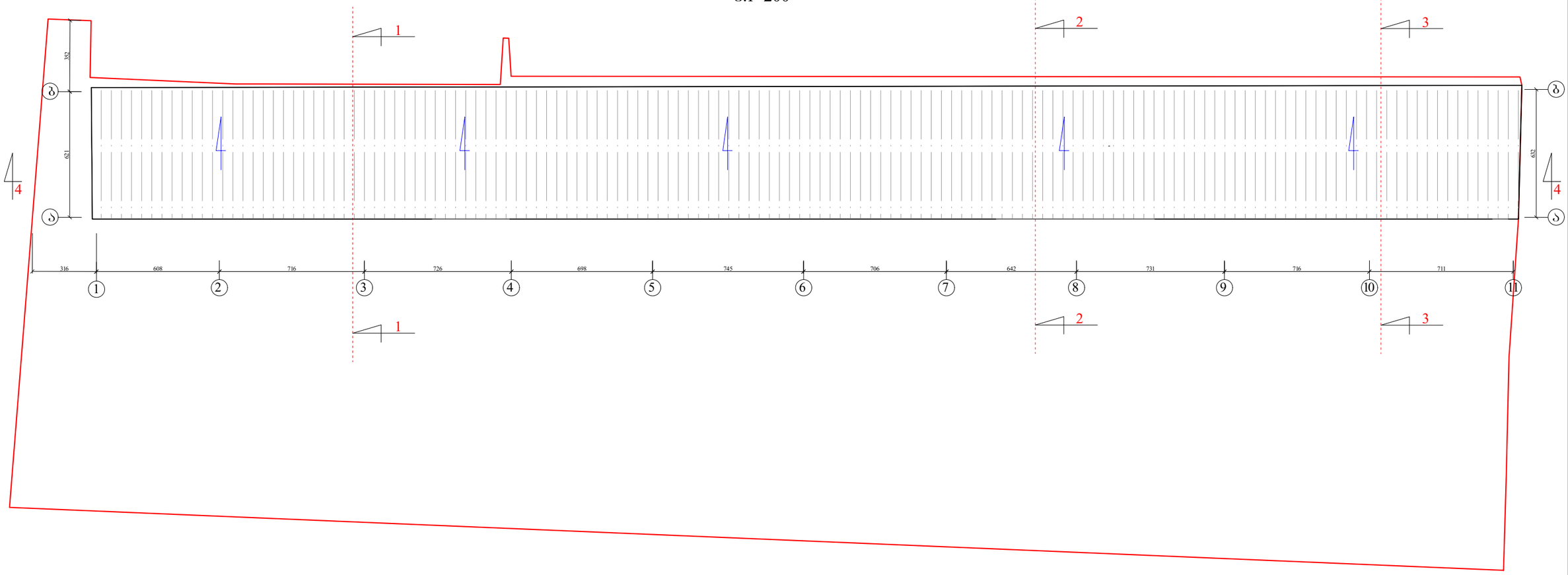

ქ. ონბილისი, დასახლება ორხევი, ქუჩა ახვლედიანი №26 შპს "ბუმბა" ს საკუთარ მიწის ნაკვეთზე დამხმარე ტექნიკური შენობის დემონტაჟი.

შ.პ.ს "გეო კადასტრი"

დამკვეთი	შპს "ბუმბა"		აზომვითი ნაწილი	ხელშეკრულება №
დირექტორი	გსიხარულიძე		სახურავის გეგმა	სტადია / პრ.
არქიტექტორი	ატყემელაშვილი			ფურცელი / ა-
				მასშტაბი / მ.1–100

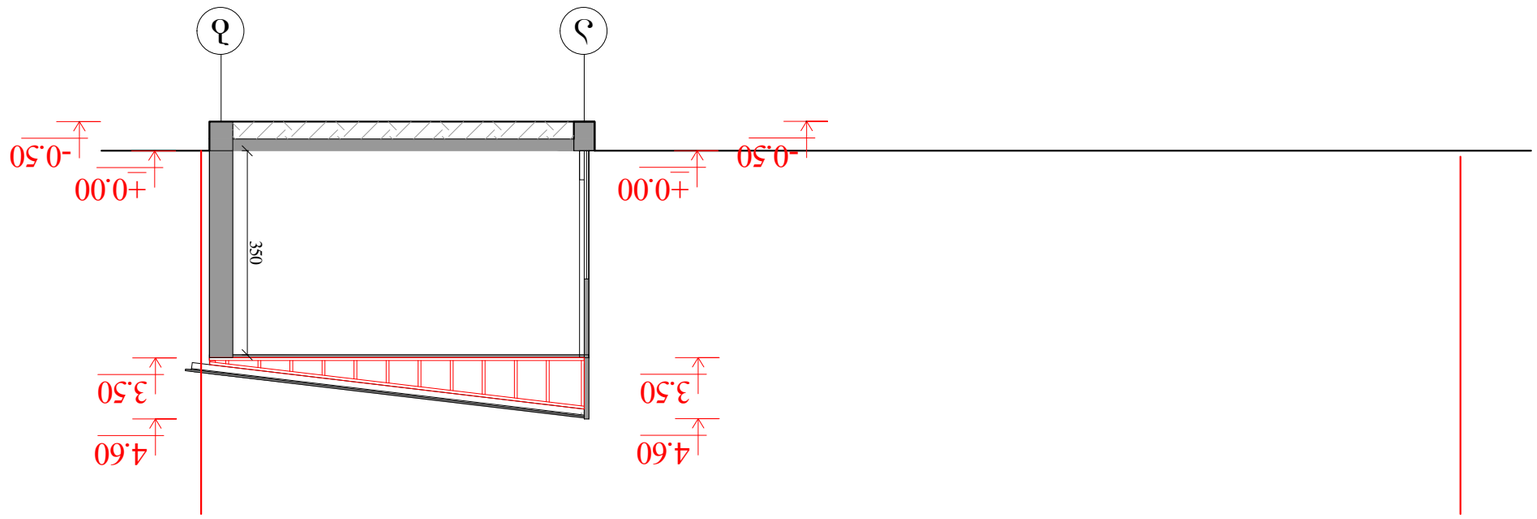

Зачорт 1–1

3.1–100

Изм.	Кол.уч.	№док.	Подп.
ГИП	Ситников		
Н.контр.	Ситников		
Разраб.	Ситников		

Зачорт 1–1

Стадия: Р | Лист: 3.1–100 | Листов: 1

ООО "ЭнергоСтройПроект"

Согласовано

Инв.№ подл. | Подп. и дата | Взам.инв.№

Копирование и использование чертежей без разрешения автора запрещено. Все размеры проверять по месту.

ჭრილი 2–2

მ.1–100

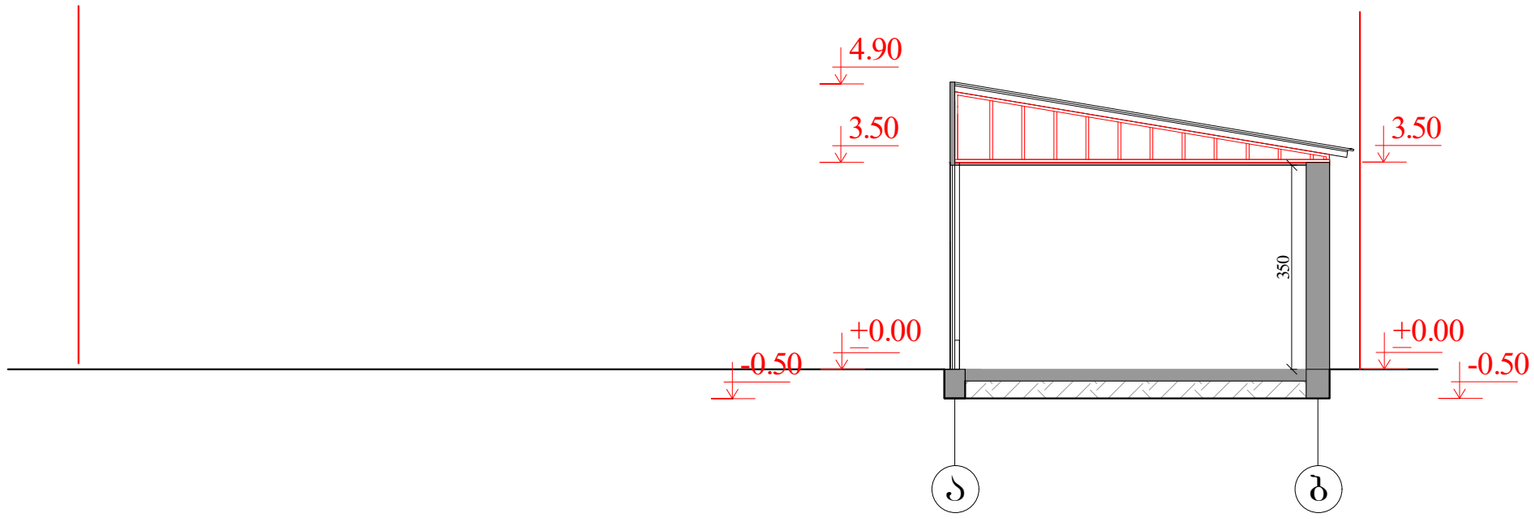

ქ. თბილისი, დასახლება ორხევი, ქუჩა ახვლედიანი №26 შპს "ბუმბა" ს საკუთარ მიწის ნაკვეთზე დამხმარე ტექნიკური შენობის დემონტაჟი.

შ.პ.ს "გეო კადასტრი"

დამკვეთი	შპს "ბუმბა"		ხელშეკრულება №	
დირექტორი	გ.სიხარულიძე		ჭრილი "2–2"	სტადია: პრ.
არქიტექტორი	ა.ტყემელაშვილი			ფურცელი: ა-
				მასშტაბი: მ.1–100

ჭრილი 3–3

მ.1–100

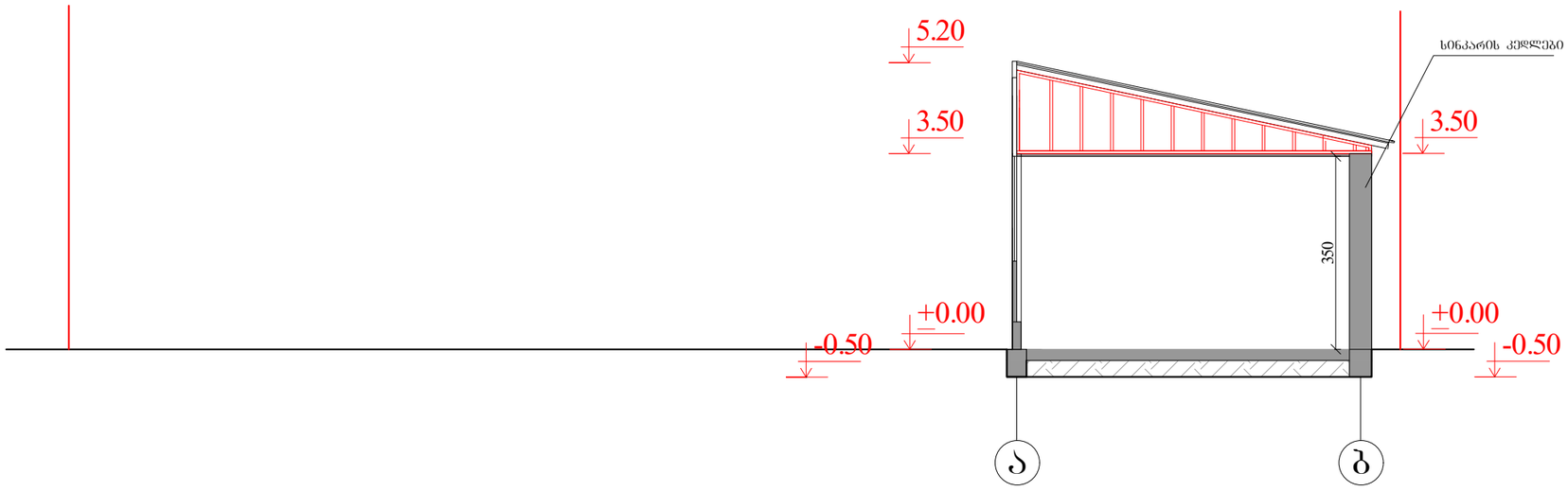

ქ. თბილისი, დასახლება ორხევი, ქუჩა ახჭლედიანი №26 შპს "ბუმბა" ს საკუთარ მიწის ნაკვეთზე დამხმარე ტექნიკური შენობის ლემონტაჟი.				შ.პ.ს "გეო კადასტრი"	
დამკვეთი	შპს "ბუმბა"		აზომვითი ნაწილი	ხელშეკრულება №	
დირექტორი	გ.სიხარულიძე		ჭრილი "3–3"	სტადია	პრ.
არქიტექტორი	ა.ტყემელაშვილი			ფურცელი	ა-
				მასშტაბი	მ.1–100

ჭრილი "4–4"

მ.1–200

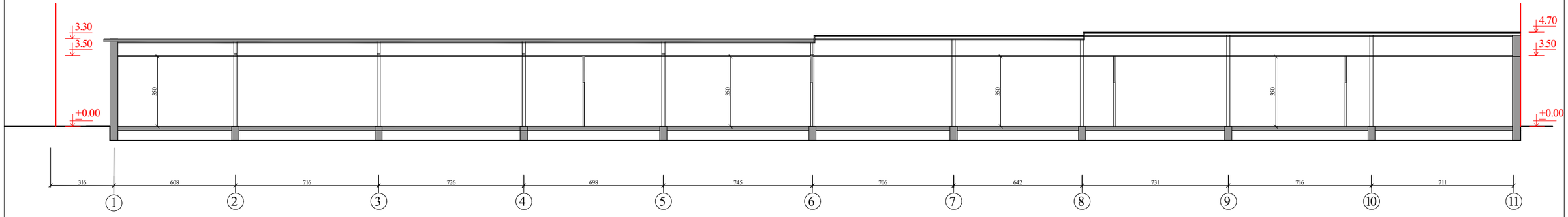

ქ. თბილისი, დასახლება ორხევი, ქუჩა ახვლედიანი №26 შპს "ბუმბა" ს საკუთარ მიწის ნაკვეთზე დამხმარე ტექნიკური შენობის დემონტაჟი.				შ.პ.ს "გეო კადასტრი"	
დამკვეთი	შპს "ბუმბა"		აზომვითი ნაწილი	ხელშეკრულება №	
დირექტორი	ბ.სიხარულიძე		ჭრილი "4–4	სტადია	პრ.
არქიტექტორი	ა.ტყეშელაშვილი			ფურცელი	ა-
				მასშტაბი	მ.1–100


28.02.2024 12:22


Moto
CROSS
28.02.2024 12:23

28.02.2024 12:23