

ფორმატი	A-3
ნაკვეთის №	
dwg. ფაილის სახელი	gegmebi . dwg

პირობითი ნიშნები:

n – ქმნილისაციის ნუმერაცია

– არქიტექტურული ნიშნული

– ქვიშა

– ლოგინები

– – – –

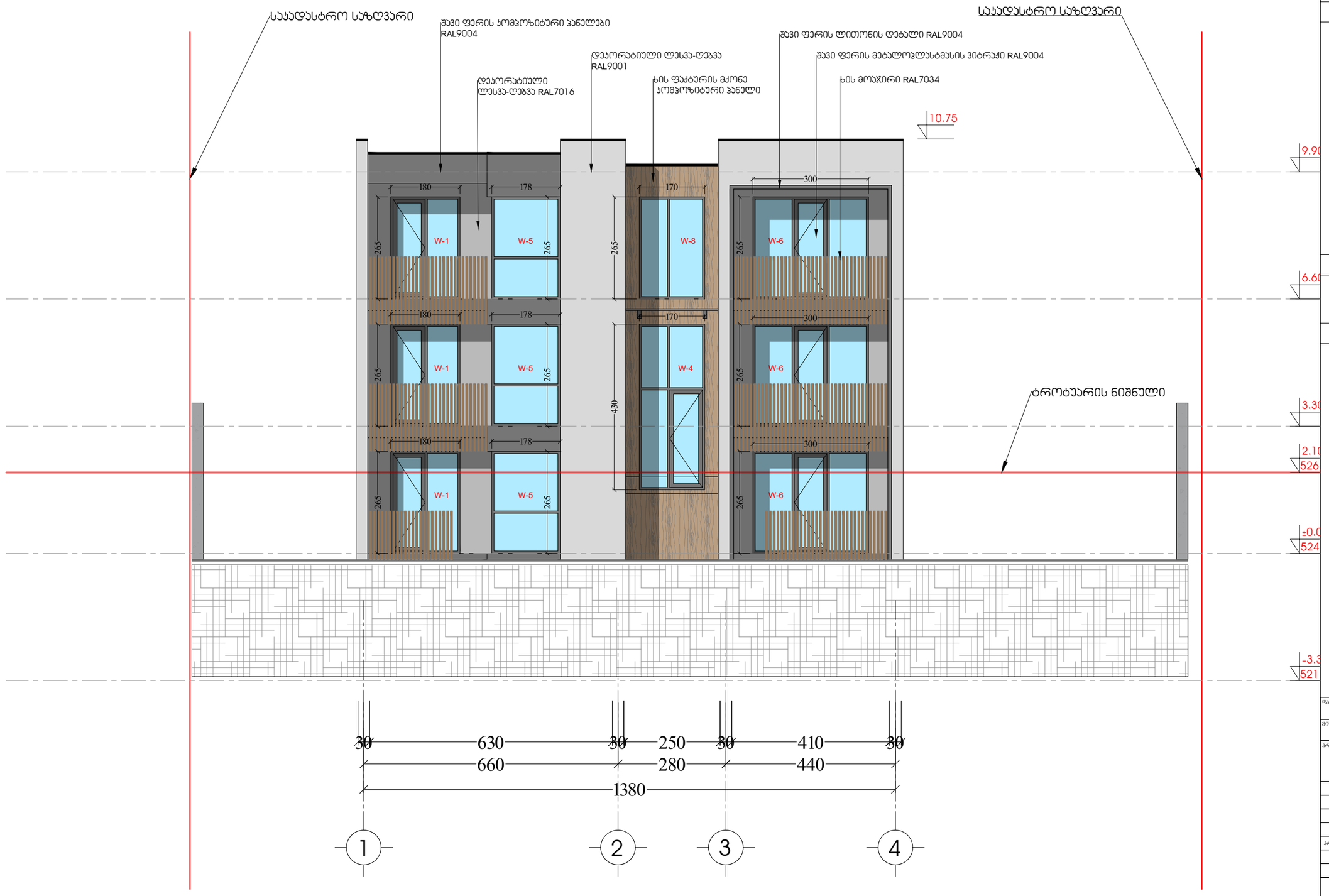

ფორმატი	A-3	დაკვეთა №	dwg. ფაილის სახელი: gegmebi . dwg

პირობითი ნიშნები:

n – ძმაკლიაციის ნომერაცია

– არსებულ/დასარღვევი ნაშენები

– ქვიშა

– კერამიკა

– ღერძის ხაზი

ძმაკლიაცია

შენიშვნები:

ნახაზზე ზომები მოცემულია სანტიმეტრებში.

ნახაზის ყველა ცვლილება პროექტირებისას შეთანხმებული უნდა იქნას პროექტის ავტორთან.

ტექნიკური მახვილსიტყვები

დასახელება	
	შპს "ᲝᲣᲘᲫᲡ ᲓᲔᲕᲔᲚᲝᲞᲛᲔᲜᲢᲘ"
მისამართი	რატიშვილის ქ. №30
პროექტის სახელწოდება	ერთბინიანი საცხოვრებელი სახლი

ოანაშღებობა	გვარი	ხელმოწერა	თარიღი
არქიტექტორი	ლ. წაქაძე		
არქიტექტორი	ქ. ჯანაძე		
არქიტექტორი			
არ. კონსტრუქტორი	ვ. ჯანიაშვილი		
დაამუშავა	ლ. წაქაძე		
შეამოწმა	ქ. ჯანაძე		

მასშტაბი	1:100
თარიღი	10/07/2023
layout	
მისამართი	ნახაზი: ჭრილი 2-2

სტადია	შეკვეთილი	შეკრებილი
მ. პ.	11	31

8. 3.	11	31
Масштаб	Толщина	Страница
	1:100	
	10/07/2023	
	layout	
Формат	А3х3 0 2-2	

Основная надпись			
Инв. № подл.	Подпись и дата	Взам. инв. №	
Инв. № дубл.	Подпись и дата		
Взам. инв. №			
Изм.	Кол. уч.	Лист	№ док.

Отделка фасадов

Ведомость рабочих чертежей основного комплекта

Лист	Наименование	Примечание
1	Общие данные	
2	План на отм. 0.000	
3	Фасад 1-5	
4	Фасад 5-1	
5	Разрез 1-1	
6	Разрез 2-2	

Ведомость ссылочных и прилагаемых документов

Обозначение	Наименование	Примечание
	Ссылочные документы	
	Прилагаемые документы	

Общие данные

Перечень элементов отделки фасадов

Поз.	Обозначение	Наименование	Кол.	Примечание
		Цоколь		
1		Плитка керамогранитная, RAL 9004	1	
		Стены		
2		Штукатурка фасадная, RAL 9001	1	
		Крыша		
3		Металлочерепица, RAL 9004	1	

Экспликация помещений

Номер помещения	Наименование	Площадь, м²	Категория помещения
1	Помещение	1.00	

Спецификация элементов заполнения проемов

Позиция	Обозначение	Наименование	Кол.	Масса ед., кг	Примечание
		Окна			
1	ГОСТ 30674-99	ОП В1 1180х1480	1	45	
		Двери			
2	ГОСТ 6629-88	ДН 21-9	1	65	

Ведомость перемычек

Марка	Сечение	Длина	Масса	Примечание
1	1ПБ 13-37-п	1300	65	

Ведомость перекрытий, покрытий

Поз.	Обозначение	Наименование	Кол.	Примечание
		Перекрытие 1-го этажа		
1		Плита перекрытия ПК 60.12	8	

Ведомость перегородок

Поз.	Обозначение	Наименование	Кол.	Примечание
		Перегородки 1-го этажа		
1		Кирпичная кладка, толщина 120 мм	1	

Ведомость элементов лестниц

Поз.	Обозначение	Наименование	Кол.	Масса ед., кг	Примечание
		Лестница 1-го этажа			
1		Марш 1ЛМ 27.12.18	1	1850	
2		Площадка 1ЛП 12.12	1	1200	

Ведомость отделки помещений

Номер помещения	Наименование	Площадь, м²	Вид отделки
1	Помещение	1.00	

Ведомость ограждений

Поз.	Обозначение	Наименование	Кол.	Масса ед., кг	Примечание
		Ограждение кровли			
1		Ограждение кровли, высота 1200 мм	1	45	

Ведомость объемов работ

Наименование работ	Ед. изм.	Количество
Устройство фундамента	м³	1.00
Кладка стен	м³	1.00
Устройство перекрытия	м²	1.00
Устройство кровли	м²	1.00
Установка окон	шт.	1
Установка дверей	шт.	1

Ведомость спецификаций

Формат	Зона	Позиция	Обозначение	Наименование	Кол.	Примечание
А4				Документация		
				Сборочные единицы		
				Детали		
				Стандартные изделия		
				Материалы		
				Комплекты		

Ведомость ссылочных и прилагаемых документов

Обозначение	Наименование	Примечание
	Ссылочные документы	
	Прилагаемые документы	

Ведомость элементов благоустройства

Поз.	Обозначение	Наименование	Кол.	Примечание
		Благоустройство территории		
1		Тротуарная плитка, 300х300 мм	1	

Ведомость элементов озеленения

Поз.	Обозначение	Наименование	Кол.	Примечание
		Озеленение		
1		Газон обыкновенный	1	

Ведомость малых архитектурных форм

Поз.	Обозначение	Наименование	Кол.	Примечание
		Малые архитектурные формы		
1		Скамья парковая, длина 1500 мм	1	

Ведомость элементов сантехнических устройств

Поз.	Обозначение	Наименование	Кол.	Примечание
		Сантехнические устройства		
1		Унитаз компакт	1	
2		Раковина 500х400 мм	1	

Ведомость элементов электрооборудования

Поз.	Обозначение	Наименование	Кол.	Примечание
		Электрооборудование		
1		Светильник потолочный	1	
2		Розетка двойная	1	

Ведомость элементов слаботочных устройств

Поз.	Обозначение	Наименование	Кол.	Примечание
		Слаботочные устройства		
1		Точка доступа Wi-Fi	1	

Ведомость элементов систем безопасности

Поз.	Обозначение	Наименование	Кол.	Примечание
		Системы безопасности		
1		Камера видеонаблюдения	1	

Ведомость элементов систем связи

Поз.	Обозначение	Наименование	Кол.	Примечание
		Системы связи		
1		Телефонная розетка	1	

Ведомость элементов систем автоматизации

Поз.	Обозначение	Наименование	Кол.	Примечание
		Системы автоматизации		
1		Датчик температуры	1	

Ведомость элементов систем диспетчеризации

Поз.	Обозначение	Наименование	Кол.	Примечание
		Системы диспетчеризации		
1		Датчик протечки воды	1	

Ведомость элементов систем учета

Поз.	Обозначение	Наименование	Кол.	Примечание
		Системы учета		
1		Счетчик электроэнергии	1	

Ведомость элементов систем управления

Поз.	Обозначение	Наименование	Кол.	Примечание
		Системы управления		
1		Контроллер управления	1	

Ведомость элементов систем мониторинга

Поз.	Обозначение	Наименование	Кол.	Примечание
		Системы мониторинга		
1		Датчик движения	1	

Ведомость элементов систем оповещения

Поз.	Обозначение	Наименование	Кол.	Примечание
		Системы оповещения		
1		Сирена оповещения	1	

Ведомость элементов систем контроля доступа

Поз.	Обозначение	Наименование	Кол.	Примечание
		Системы контроля доступа		
1		Считыватель карт доступа	1	

Ведомость элементов систем видеонаблюдения

Поз.	Обозначение	Наименование	Кол.	Примечание
		Системы видеонаблюдения		
1		Видеокамера уличная	1	

Ведомость элементов систем пожарной сигнализации

Поз.	Обозначение	Наименование	Кол.	Примечание
		Системы пожарной сигнализации		
1		Извещатель пожарный дымовой	1	

Ведомость элементов систем оповещения и управления эвакуацией

Поз.	Обозначение	Наименование	Кол.	Примечание
		Системы оповещения и управления эвакуацией		
1		Световой указатель «Выход»	1	

Ведомость элементов систем противопожарной защиты

Поз.	Обозначение	Наименование	Кол.	Примечание
		Системы противопожарной защиты		
1		Огнетушитель порошковый	1	

Ведомость элементов систем пожаротушения

Поз.	Обозначение	Наименование	Кол.	Примечание
		Системы пожаротушения		
1		Спринклерная головка	1	

Ведомость элементов систем дымоудаления

Поз.	Обозначение	Наименование	Кол.	Примечание
		Системы дымоудаления		
1		Вентилятор дымоудаления	1	

Ведомость элементов систем вентиляции

Поз.	Обозначение	Наименование	Кол.	Примечание
		Системы вентиляции		
1		Вентиляционная решетка	1	

Ведомость элементов систем кондиционирования

Поз.	Обозначение	Наименование	Кол.	Примечание
		Системы кондиционирования		
1		Сплит-система настенная	1	

Ведомость элементов систем отопления

Поз.	Обозначение	Наименование	Кол.	Примечание
		Системы отопления		
1		Радиатор алюминиевый	1	

Ведомость элементов систем водоснабжения

Поз.	Обозначение	Наименование	Кол.	Примечание
		Системы водоснабжения		
1		Кран шаровый	1	

Ведомость элементов систем водоотведения

Поз.	Обозначение	Наименование	Кол.	Примечание
		Системы водоотведения		
1		Труба канализационная	1	

Ведомость элементов систем газоснабжения

Поз.	Обозначение	Наименование	Кол.	Примечание
		Системы газоснабжения		
1		Газовый счетчик	1	

Ведомость элементов систем теплоснабжения

Поз.	Обозначение	Наименование	Кол.	Примечание
		Системы теплоснабжения		
1		Теплообменник пластинчатый	1	

Ведомость элементов систем холодоснабжения

Поз.	Обозначение	Наименование	Кол.	Примечание
		Системы холодоснабжения		
1		Чиллер воздушного охлаждения	1	

Ведомость элементов систем вентиляции и кондиционирования

Поз.	Обозначение	Наименование	Кол.	Примечание
		Системы вентиляции и кондиционирования		
1		Приточно-вытяжная установка	1	

Ведомость элементов систем автоматического регулирования

Поз.	Обозначение	Наименование	Кол.	Примечание
		Системы автоматического регулирования		
1		Регулятор температуры	1	

Ведомость элементов систем диспетчерского управления

Поз.	Обозначение	Наименование	Кол.	Примечание
		Системы диспетчерского управления		
1		Диспетчерский пульт управления	1	

Ведомость элементов систем автоматической пожарной сигнализации

Поз.	Обозначение	Наименование	Кол.	Примечание
		Системы автоматической пожарной сигнализации		
1		Ручной пожарный извещатель	1	

Ведомость элементов систем речевого оповещения

Поз.	Обозначение	Наименование	Кол.	Примечание
		Системы речевого оповещения		
1		Громкоговоритель настенный	1	

Ведомость элементов систем автоматического пожаротушения

Поз.	Обозначение	Наименование	Кол.	Примечание
		Системы автоматического пожаротушения		
1		Спринклерный ороситель	1	

Ведомость элементов систем дымоудаления и подпора воздуха

Поз.	Обозначение	Наименование	Кол.	Примечание
		Системы дымоудаления и подпора воздуха		
1		Вентилятор крышный дымоудаления	1	

Ведомость элементов систем вентиляции и кондиционирования воздуха

Поз.	Обозначение	Наименование	Кол.	Примечание
		Системы вентиляции и кондиционирования воздуха		
1		Воздухораспределительное устройство	1	

Ведомость элементов систем автоматического регулирования температуры

Поз.	Обозначение	Наименование	Кол.	Примечание
		Системы автоматического регулирования температуры		
1		Термостат комнатный	1	

Ведомость элементов систем диспетчерского управления инженерными системами

Поз.	Обозначение	Наименование	Кол.	Примечание
		Системы диспетчерского управления инженерными системами		
1		Диспетчерский щит управления	1	

Ведомость элементов систем автоматической пожарной сигнализации и оповещения

Поз.	Обозначение	Наименование	Кол.	Примечание
		Системы автоматической пожарной сигнализации и оповещения		
1		Пожарный извещатель дымовой	1	

Ведомость элементов систем речевого оповещения и управления эвакуацией

Поз.	Обозначение	Наименование	Кол.	Примечание
		Системы речевого оповещения и управления эвакуацией		
1		Громкоговоритель потолочный	1	

Ведомость элементов систем автоматического пожаротушения и дымоудаления

Поз.	Обозначение	Наименование	Кол.	Примечание
		Системы автоматического пожаротушения и дымоудаления		
1		Спринклерный ороситель	1	

Ведомость элементов систем вентиляции и кондиционирования воздуха, противодымной вентиляции

Поз.	Обозначение	Наименование	Кол.	Примечание
		Системы вентиляции и кондиционирования воздуха, противодымной вентиляции		
1		Вентилятор крышный дымоудаления	1	

Ведомость элементов систем автоматического регулирования температуры и влажности

Поз.	Обозначение	Наименование	Кол.	Примечание
		Системы автоматического регулирования температуры и влажности		
1		Термостат комнатный	1	

Ведомость элементов систем диспетчерского управления инженерными системами здания

Поз.	Обозначение	Наименование	Кол.	Примечание
		Системы диспетчерского управления инженерными системами здания		
1		Диспетчерский щит управления	1	

Ведомость элементов систем автоматической пожарной сигнализации, оповещения и управления эвакуацией

Поз.	Обозначение	Наименование	Кол.	Примечание
		Системы автоматической пожарной сигнализации, оповещения и управления эвакуацией		
1		Пожарный извещатель дымовой	1	

Ведомость элементов систем речевого оповещения и управления эвакуацией при пожаре

Поз.	Обозначение	Наименование	Кол.	Примечание
		Системы речевого оповещения и управления эвакуацией при пожаре		
1		Громкоговоритель потолочный	1	

Ведомость элементов систем автоматического пожаротушения и дымоудаления при пожаре

Поз.	Обозначение	Наименование	Кол.	Примечание
		Системы автоматического пожаротушения и дымоудаления при пожаре		
1		Спринклерный ороситель	1	

Ведомость элементов систем вентиляции и кондиционирования воздуха, противодымной вентиляции при пожаре

Поз.	Обозначение	Наименование	Кол.	Примечание
		Системы вентиляции и кондиционирования воздуха, противодымной вентиляции при пожаре		
1		Вентилятор крышный дымоудаления	1	

Ведомость элементов систем автоматического регулирования температуры и влажности воздуха

Поз.	Обозначение	Наименование	Кол.	Примечание
		Системы автоматического регулирования температуры и влажности воздуха		
1		Термостат комнатный	1	

Ведомость элементов систем диспетчерского управления инженерными системами здания при пожаре

Поз.	Обозначение	Наименование	Кол.	Примечание
		Системы диспетчерского управления инженерными системами здания при пожаре		
1		Диспетчерский щит управления	1	

Ведомость элементов систем автоматической пожарной сигнализации, оповещения и управления эвакуацией при пожаре

Поз.	Обозначение	Наименование	Кол.	Примечание
		Системы автоматической пожарной сигнализации, оповещения и управления эвакуацией при пожаре		
1		Пожарный извещатель дымовой	1	

Ведомость элементов систем речевого оповещения и управления эвакуацией при пожаре в здании

Поз.	Обозначение	Наименование	Кол.	Примечание
		Системы речевого оповещения и управления эвакуацией при пожаре в здании		
1		Громкоговоритель потолочный	1	

Ведомость элементов систем автоматического пожаротушения и дымоудаления при пожаре в здании

Поз.	Обозначение	Наименование	Кол.	Примечание
		Системы автоматического пожаротушения и дымоудаления при пожаре в здании		
1		Спринклерный ороситель	1	

Ведомость элементов систем вентиляции и кондиционирования воздуха, противодымной вентиляции при пожаре в здании

Поз.	Обозначение	Наименование	Кол.	Примечание
		Системы вентиляции и кондиционирования воздуха, противодымной вентиляции при пожаре в здании		
1		Вентилятор крышный дымоудаления	1	

Ведомость элементов систем автоматического регулирования температуры и влажности воздуха в здании

Поз.	Обозначение	Наименование	Кол.	Примечание
		Системы автоматического регулирования температуры и влажности воздуха в здании		
1		Термостат комнатный	1	

Ведомость элементов систем диспетчерского управления инженерными системами здания при пожаре в здании

Поз.	Обозначение	Наименование	Кол.	Примечание
		Системы диспетчерского управления инженерными системами здания при пожаре в здании		
1		Диспетчерский щит управления	1	

Ведомость элементов систем автоматической пожарной сигнализации, оповещения и управления эвакуацией при пожаре в здании

Поз.	Обозначение	Наименование	Кол.	Примечание
		Системы автоматической пожарной сигнализации, оповещения и управления эвакуацией при пожаре в здании

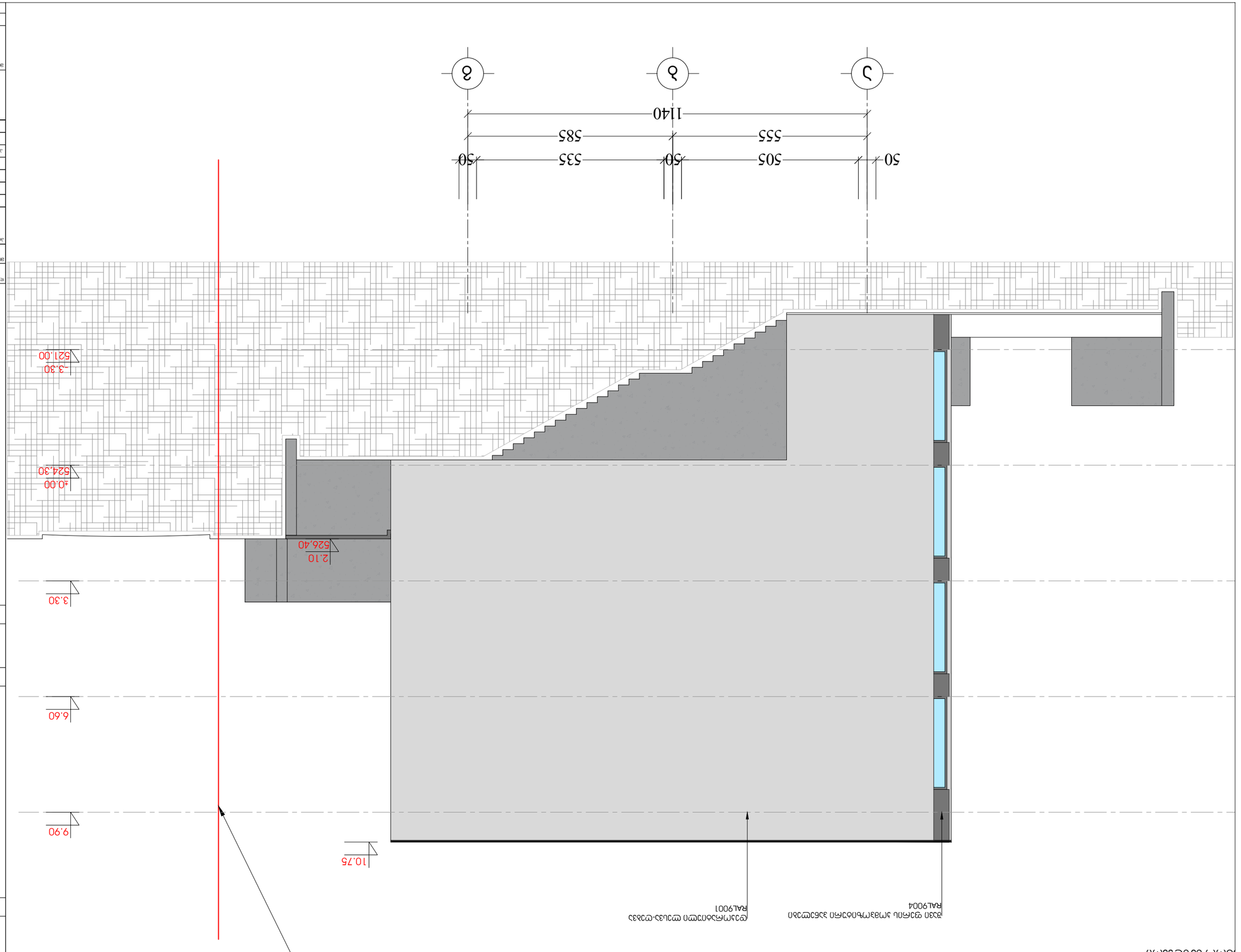

ГИПРОСЕЛЬХОЗ	А-3	Изм. №	Изм. Кол.уч. Лист № док. Подп. Дата
			gegmebi.dwg

Экспликация помещений:

(n)	– Зона ограничения застройки
	– Граница
	– Ограждение
	– Условная линия

Стадия	Лист	Листов
Р		

Общие данные

Ведомость рабочих чертежей основного комплекта

Обозначение	Наименование	Примечание
Лист 1		
Лист 2		
Лист 3		
Лист 4		
Лист 5		
Лист 6		
Лист 7		
Лист 8		
Лист 9		
Лист 10		
Лист 11		

Согласовано

Инв. № подл.	Подпись и дата	Взам. инв. №

Гип	Волков	
Нач.отд.	Иванов	
Н.контр.	Петров	

Разработал	Волков	10/07/2023
Проверил	Иванов	
Н.контр.	Петров	
ГИП	Волков	

Стадия	Лист	Листов
Р	1	31

Схема планировочной организации земельного участка

Условные обозначения

	– Граница земельного участка
	– Здание
	– Ограждение
	– Проезд
	– Тротуар
	– Газон
	– Зеленые насаждения

Экспликация зданий и сооружений

Поз.	Наименование	Площадь, м²
1	Здание	1250,00
2	Навес	320,00
3	Склад	480,00

Технико-экономические показатели

Площадь участка	5000,00 м²
Площадь застройки	2050,00 м²
Коэффициент застройки	0,41
Этажность	2
Количество мест	120

Разбивочный план

Привязка осей к границам участка

Ведомость малых архитектурных форм

Поз.	Наименование	Кол.
1	Скамья	6
2	Урна	4
3	Информационный стенд	1
4	Велопарковка	2

Ведомость элементов благоустройства

Поз.	Наименование	Кол.
1	Бордюр	320 м
2	Пандус	2
3	Ступени	12
4	Пешеходная дорожка	450 м²
5	Газонная решетка	180 м²

Ведомость ограждений

Поз.	Наименование	Кол.
1	Ограждение сетчатое	210 м
2	Ворота	1
3	Калитка	2

Ведомость покрытий

Поз.	Наименование	Площадь, м²
1	Асфальтобетонное	1200,00
2	Тротуарная плитка	450,00
3	Газон	2350,00

Ведомость освещения

Поз.	Наименование	Кол.
1	Светильник уличный	24
2	Опора	24
3	Кабель	1200 м

Ведомость инженерных сетей

Поз.	Наименование	Кол.
1	Водопровод	180 м
2	Канализация	175 м
3	Электрокабель	1200 м
4	Колодец	6

Ведомость дорожных знаков

Поз.	Наименование	Кол.
1	Знак 5.19.1	2
2	Знак 6.4	1
3	Знак 3.1	1

Ведомость разметки

Поз.	Наименование	Кол.
1	Разметка 1.1	120 м
2	Разметка 1.5	80 м
3	Разметка 1.14	40 м

Ведомость парковочных мест

Поз.	Наименование	Кол.
1	Место для инвалидов	4
2	Место для посетителей	116

Ведомость пешеходных переходов

Поз.	Наименование	Кол.
1	Пешеходный переход	2

Ведомость остановок

Поз.	Наименование	Кол.
1	Остановка	1

Ведомость контейнерных площадок

Поз.	Наименование	Кол.
1	Площадка для ТКО	1

Ведомость пожарных гидрантов

Поз.	Наименование	Кол.
1	Гидрант	2

Ведомость колодцев

Поз.	Наименование	Кол.
1	Колодец	6

Ведомость водоотводных лотков

Поз.	Наименование	Кол.
1	Лоток	60 м

Ведомость ливневой канализации

Поз.	Наименование	Кол.
1	Дождеприемник	4

Ведомость смотровых колодцев

Поз.	Наименование	Кол.
1	Колодец	6

Ведомость водопроводных колодцев

Поз.	Наименование	Кол.
1	Колодец	4

Ведомость газопроводных колодцев

Поз.	Наименование	Кол.
1	Колодец	2

Ведомость электрических колодцев

Поз.	Наименование	Кол.
1	Колодец	3

Ведомость телефонных колодцев

Поз.	Наименование	Кол.
1	Колодец	2

Ведомость колодцев связи

Поз.	Наименование	Кол.
1	Колодец	2

Ведомость колодцев ливневой канализации

Поз.	Наименование	Кол.
1	Колодец	4

Ведомость колодцев водопроводных

Поз.	Наименование	Кол.
1	Колодец	4

Ведомость колодцев газопроводных

Поз.	Наименование	Кол.
1	Колодец	2

Ведомость колодцев электрических

Поз.	Наименование	Кол.
1	Колодец	3

Ведомость колодцев телефонных

ფასადის ფრაგმენტი 1:100



ფრაგმენტის ჭრილი 1:120

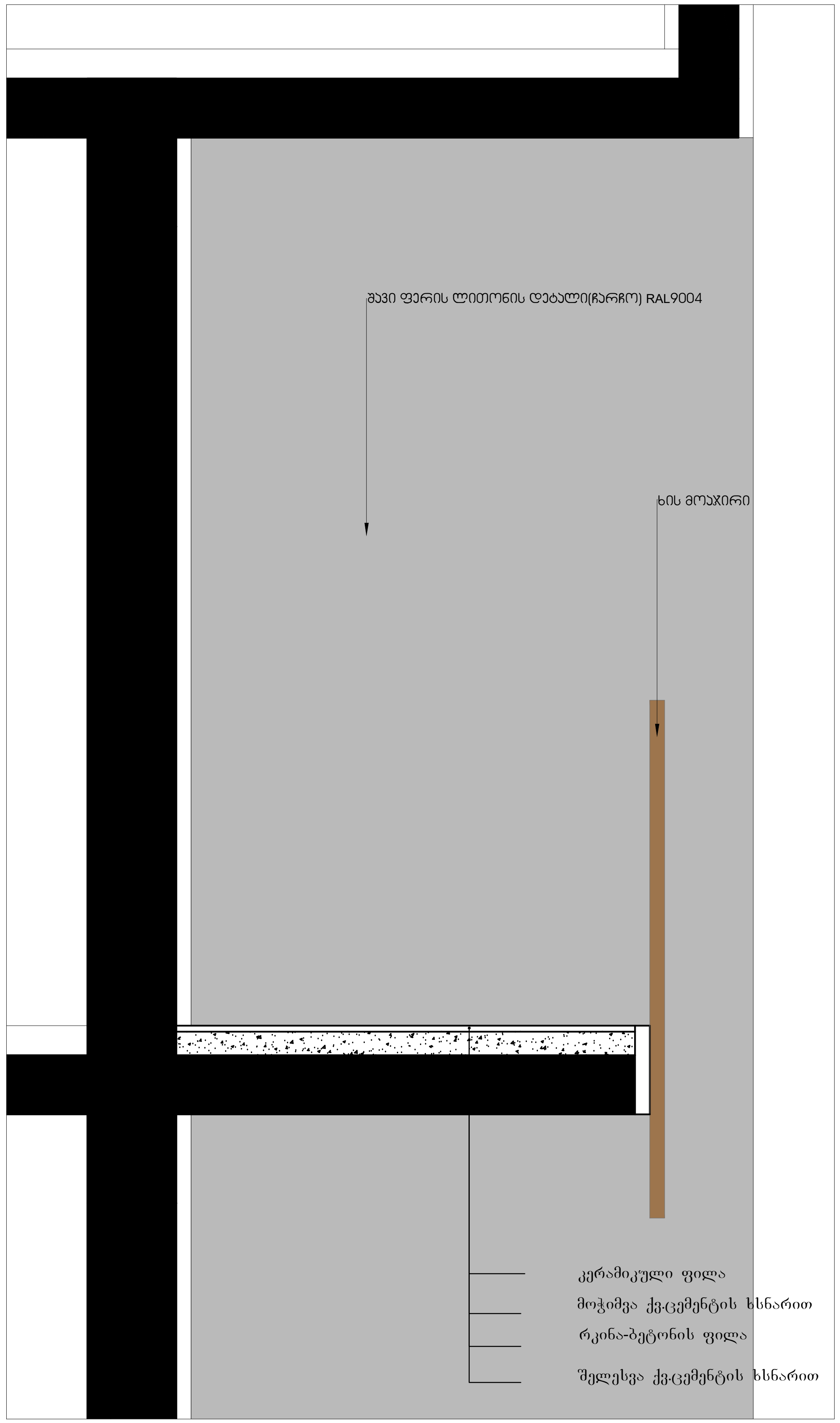

ფორმატი A-3	დაკვეთა №	dwg. ფაილის სახელი gegmebi.dwg

პირობითი ნიშნები:

- ⓝ – ექსპლიკაციის ნუმერაცია
- – არქიტექტურული ნიშნული
- – კედლები
- – კოლონები
- – ღერძის ხაზი

ექსპლიკაცია

შენიშვნები:

ნახაზზე ზომები მოცემულია სანტიმეტრებში.

ნახაზის ყველა ცვლილება მშენებლობისას შეთანხმებული უნდა იყოს პროექტის ავტორთან.

ტექნიკური მაჩვენებლები

დამკვეთი
შპს "იუიქს დეველოპმენტი"

მისამართი
რატევანის ქ. №30

პროექტის სახელწოდება
ერთბინიანი საცხოვრებელი სახლი

თანამდებობა	გვარი	ხელმოწერა	თარიღი
არქიტექტორი	ლ. წაქაძე		
არქიტექტორი	კ. ვაჩაძე		
არქიტექტორი			
პრ. კონსტრუქტორი	ვ. ჯანიკაშვილი		
დაამუშავა	ლ. წაქაძე		
შეამოწმა	კ. ვაჩაძე		

მასშტაბი	1:100
თარიღი	10/07/2023
layout	

მისამართი

ნახაზი
ფასადის ფრაგმენტი

სტადია	ფურცელი	ფურცლები
მ. პ.	11	31

№	მოდელი	მასალა	ფერი	რაოდენობა	ფართობი ცალი	ფართობი ჯამი
W-1	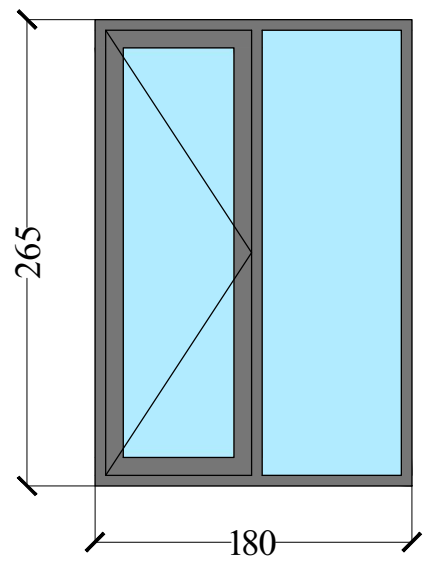	ალუმინი	ანტრაციტი RAL 9004	7	4.77კვ.მ	33.39კვ.მ
W-1'	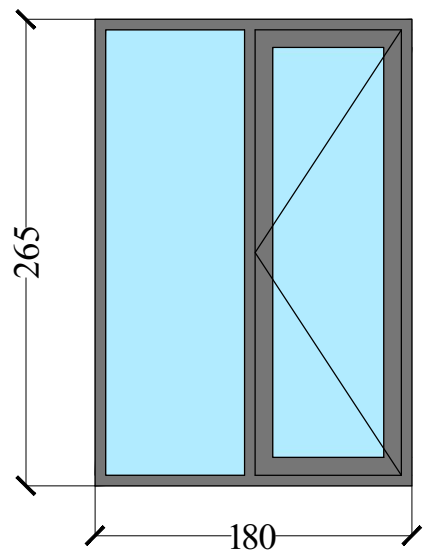	ალუმინი	ანტრაციტი RAL 9004	4	4.77კვ.მ	19.08კვ.მ
W-2	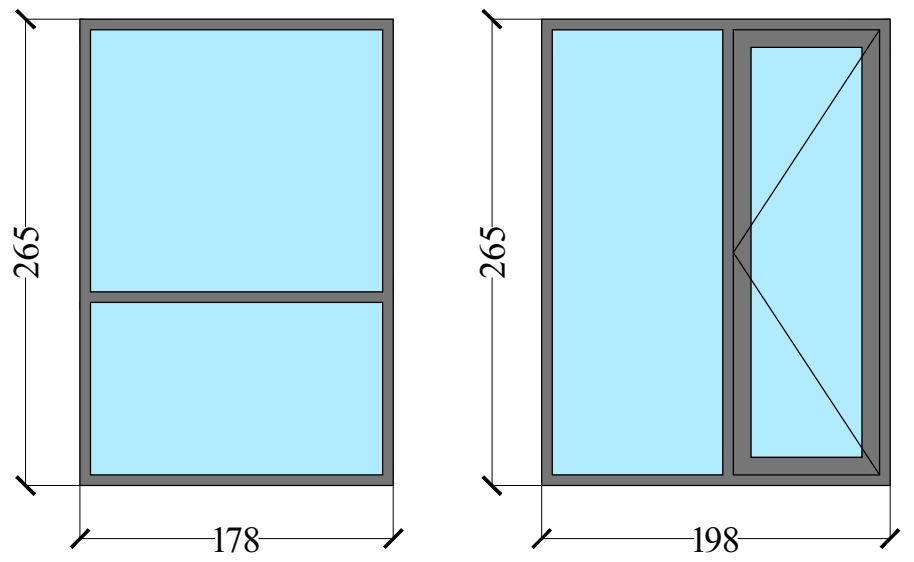	ალუმინი	ანტრაციტი RAL 9004	4	9.97კვ.მ	39.88კვ.მ
W-3	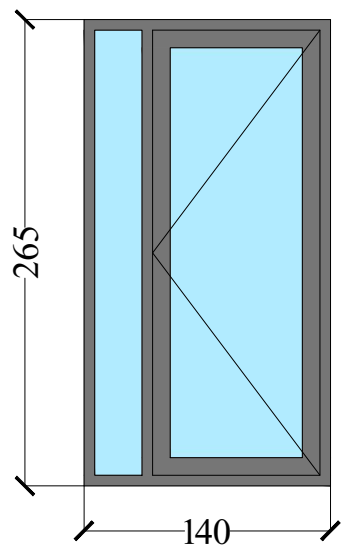	ალუმინი	ანტრაციტი RAL 9004	1	3.71კვ.მ	3.71კვ.მ
W-4	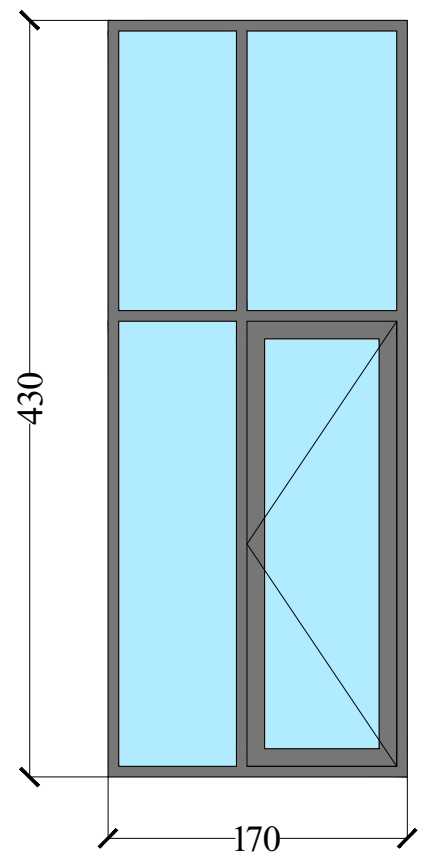	ალუმინი	ანტრაციტი RAL 9004	1	7.31კვ.მ	7.31კვ.მ

კარების, ფანჯრების და ვიტრაჟების სპეციფიკაცია მოცემულია ექსტერიერის მხრიდან

ფორმატი A-3	დაკვეთა №	dwg. ფაილის სახელი gegmebi . dwg

პირობითი ნიშნები:

- (n) – ექსპლიკაციის ნუმერაცია
- – არქიტექტურული ნიშნული
- – კედლები
- – კოლონები
- – ღერძის ხაზი

ექსპლიკაცია

შენიშვნები:

ნახაზზე ზომები მოცემულია სანტიმეტრებში.

ნახაზის ყველა ცვლილება მშენებლობისას შეთანხმებული უნდა იყოს პროექტის ავტორთან.

ტექნიკური მაჩვენებლები

დამკვეთი: შპს "იუიქს დეველოპმენტი"

მისამართი: რატევანის ქ. №30

პროექტის სახელწოდება: ერთბინიანი საცხოვრებელი სახლი

თანამდებობა	გვარი	ხელმოწერა	თარიღი
არქიტექტორი	ლ. წაქაძე		
არქიტექტორი	კ. ვაჩაძე		
არქიტექტორი			
პრ. კონსტრუქტორი	ვ. ჯანიკაშვილი		
დაამუშავა	ლ. წაქაძე		
შეამოწმა	კ. ვაჩაძე		

მასშტაბი	
თარიღი	10/07/2023
layout	

მისამართი

ნახაზი: კარ-ფანჯრის სპეციფიკაცია

სტადია	ფურცელი	ფურცლები
მ. პ.	11	31

№	მოდელი	მასალა	ფერი	რაოდენობა	ფართობი ცალი	ფართობი ჯამი
W-5	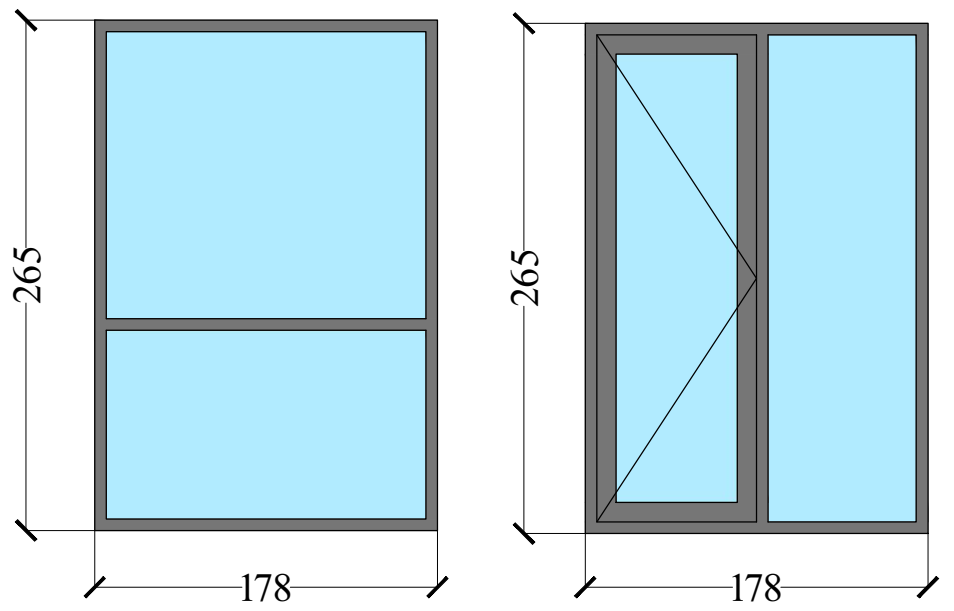	ალუმინი	ანტრაციტი RAL 9004	3	9.44კვ.მ	28.32კვ.მ
W-6	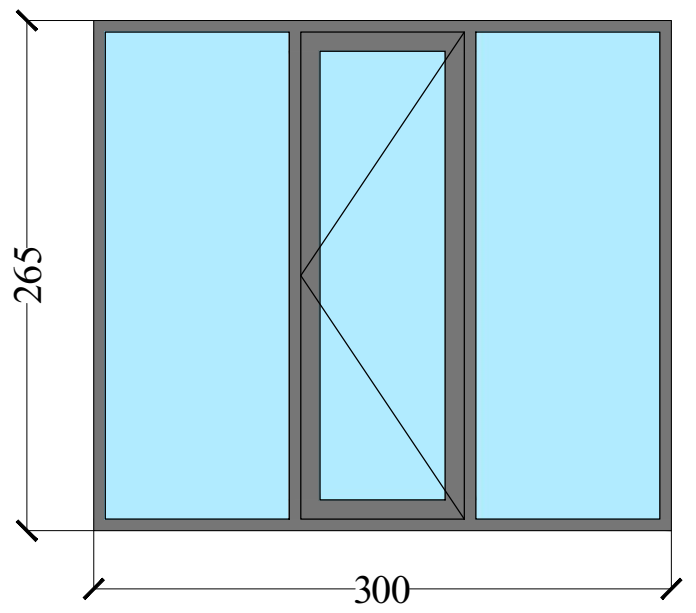	ალუმინი	ანტრაციტი RAL 9004	3	7.95კვ.მ	23.85კვ.მ
W-7	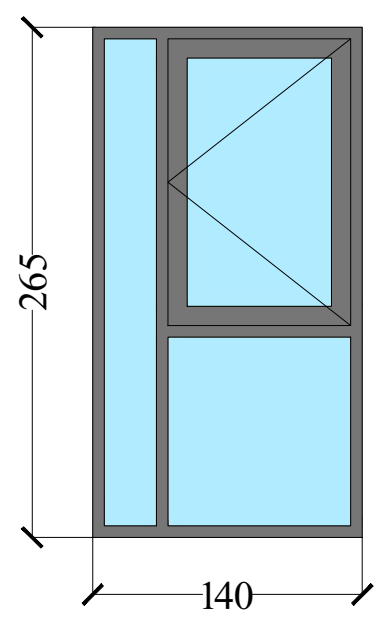	ალუმინი	ანტრაციტი RAL 9004	3	3.71კვ.მ	11.13კვ.მ
W-8	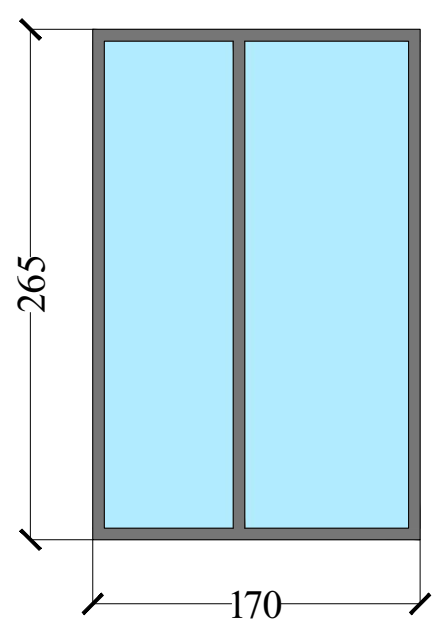	ალუმინი	ანტრაციტი RAL 9004	1	4.51კვ.მ	4.51კვ.მ

კარების, ფანჯრების და ვიტრაჟების სპეციფიკაცია მოცემულია ექსტერიერის მხრიდან

ფორმატი A-3 | დაკვეთა № | dwg. ფაილის სახელი gegmebi . dwg

პირობითი ნიშნები:

- (n) – ექსპლიკაციის ნუმერაცია
- – არქიტექტურული ნიშნული
- – კედლები
- – კოლონები
- – ღერძის ხაზი

ექსპლიკაცია

შენიშვნები:

ნახაზზე ზომები მოცემულია სანტიმეტრებში.

ნახაზის ყველა ცვლილება მშენებლობისას შეთანხმებული უნდა იყოს პროექტის ავტორთან.

ტექნიკური მაჩვენებლები

დამკვეთი: შპს "იუიქს დეველოპმენტი"

მისამართი: რატევანის ქ. №30

პროექტის სახელწოდება: ერთბინიანი საცხოვრებელი სახლი

თანამდებობა	გვარი	ხელმოწერა	თარიღი
არქიტექტორი	ლ. წაქაძე		
არქიტექტორი	კ. ვაჩაძე		
არქიტექტორი			
პრ. კონსტრუქტორი	ვ. ჯანიკაშვილი		
დაამუშავა	ლ. წაქაძე		
შეამოწმა	კ. ვაჩაძე		

მასშტაბი

თარიღი 10/07/2023

layout

მისამართი

ნახაზი: კარ-ფანჯრის სპეციფიკაცია

სტადია	ფურცელი	ფურცლები
მ. პ.	11	31