ქალაქ თბილისის მუნიციპალიტეტის მერია
შპს თბილსერვის ჯგუფი
TBILISI MUNICIPALITY CITY HALL
TBILSERVICE GROUP LTD

წერილის ნომერი: **62-01222793325**
თარიღი: **06/10/2022**

ადრესატი: შპს იქსმშენ დეველოპმენტ
საიდენტიფიკაციო ნომერი: 405243482
მისამართი: თბილისი, შარტავას N 29

შ.პ.ს "თბილსერვის ჯგუფში" შემოსული თქვენი განცხადების პასუხად გაცნობებთ, რომ ქ. თბილისში რიცხულ მიწის ნაკვეთზე, რომლის საკადასტრო კოდია: (01.13.05.004.139) გარე განათების ხაზობრივი ნაგებობა (01.00.097) არ ფიქსირდება (გარე განათების ხაზობრივი ნაგებობა განთავსებულია ნაკვეთის საზღვრებს გარეთ). აქედან გამომდინარე შ.პ.ს. "თბილსერვის ჯგუფი"-ს გარე განათების სამსახური წინააღმდეგი არ არის აწარმოოთ პროექტით დაგეგმილი სამშენებლო სამუშაოები. შეთანხმებული გენ გეგმა იხ.დანართის სახით.

დანართი 1 ფურცელი.

ილია ჭუჭულაშვილი

შპს "თბილსერვის ჯგუფი"-დირექტორი (მოვალეობის შემსრულებელი)

გამოყენებულია კვალიფიციური ელექტრონული ხელმოწერა/ ელექტრონული შტამპი

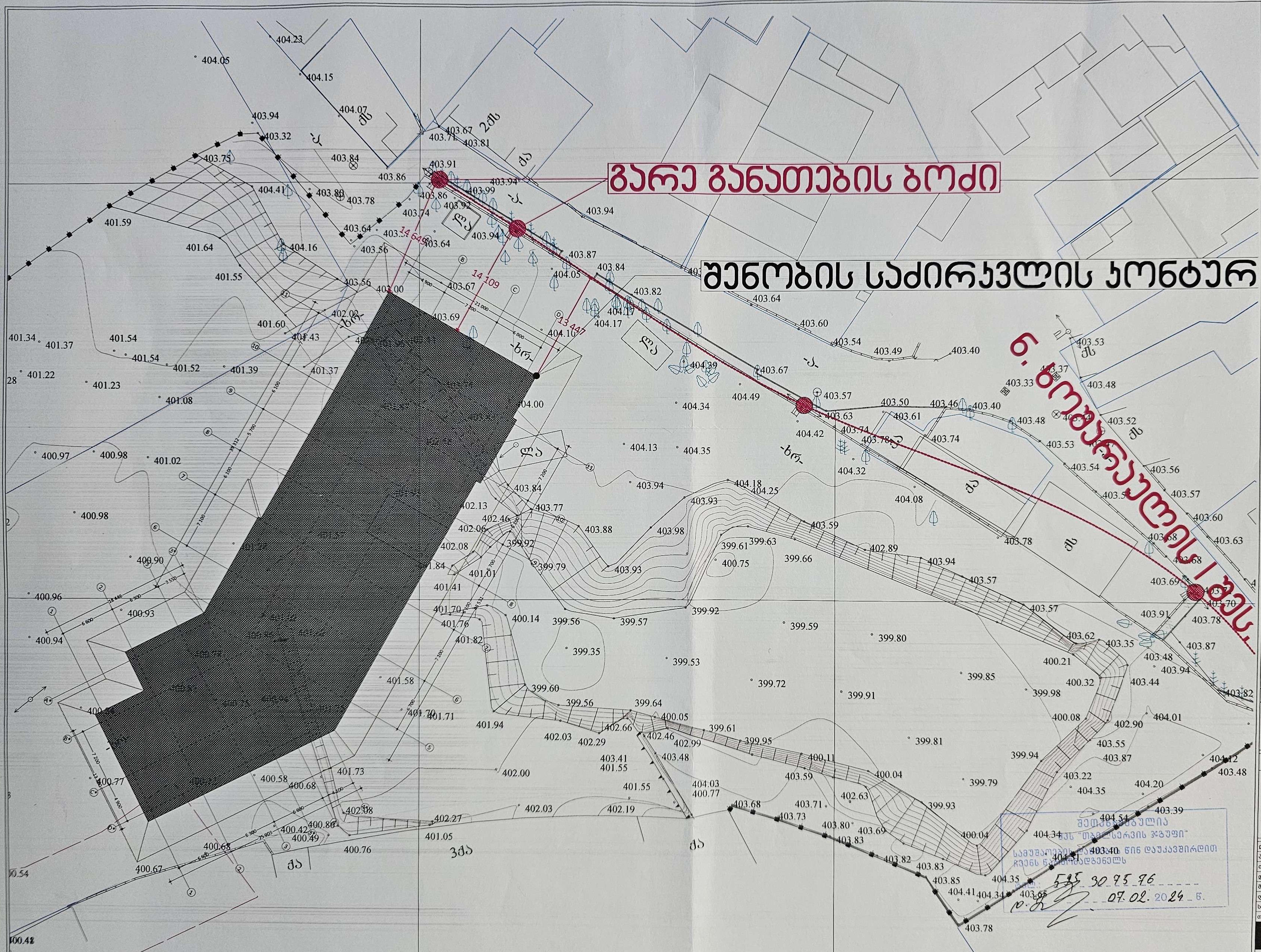

მრავალბინიანი საცხოვრებელი სახლი II ბლოკი

ქ. თბილისი, ხოშარაულის ქუჩა #29
ს/კ 01.13.05.004.139

გვერდი	2

გენ. გეგმა

შენიშვნები:

- ტერიტორიის ანაზომი მოწოდებულია დამკვეთის მიერ
- ზომები მოცემულია მილიმეტრებში
- გათბობის ქვაბისა და კონდიციონერების გარე ბლოკის ადგილი გამოყოფილია აივანებზე ან ფასადზე (დაფარული ცხაურით ან კედლით)

პირობითი აღნიშვნები

დამკვეთები

შ.პ.ს. "იქსმშენ დეველოპმენტი"
შ.პ.ს. "გეითვეი ჰოლდინგი"
შ.პ.ს "იქსმშენი დიდუბე"

გაფრთხილება!

დოკუმენტი წარმოადგენს შ.პ.ს ა.ს.ს.ა-ს კუთვნილებას.

მისი კოპირება ან გავრცელება იკრძალება ა.ს.ს.ა-ს თანხმობის გარეშე.

ნახაზის გამოყენება შეიძლება მხოლოდ კონტრაქტით გათვალისწინებული პირობებით.

დირექტორი	გიორგი ხოხიტაშვილი
პროექტის ავტორი	ლევან ტურძელაძე
თანაავტორი	გიორგი ლომიძე
დაამუშავა	გიორგი ლომიძე
მასშტაბი	1:200
ფორმატი	A1
სტადია	მშენებლობის ნებართვა
თარიღი	06.02.2024

A.S.S.A.

A.S.S.A. ZAKARIADZE STR. TBILISI, GEORGIA.
PHONE: +(995) 598-167-167
MAIL: TEAM@A.S.S.A@GMAIL.COM

შეთანხმებულია
შპს "თბილსერვის ჯგუფი"
სამუშაოების დაწყების წინ დაუკავშირდით ჩვენს წარმომადგენელს
ტელ.: 595 30 75 76
07.02.2024 წ.

საქართველო, თბილისი 0119, ვანის ქ.3
ტელ: +995 (32) 277 99 99
www.telasi.ge

სნ 202052580

N: 0815/392/23

15/08/2023

შპს "იქსმშენ დეველოპმენტი"

ბატონ როინ გიგიაძეს

11.08.2023 #0811/581/23 წერილის პასუხად გაცნობებთ, რომ თქვენს მიერ მითითებულ მისამართზე (ს.კ.01.13.05.004.139) არსებულ მიწის ნაკვეთზე არ გადის სს "თელასის" ბალანსზე რიცხული ელექტროგადამცემი ხაზები.

სს „თელასის“ გენერალური
დირექტორის მ.შ. ა. ბალჩუგოვი

შემს.შრომის დაცვისა და სახ. უსაფრთხოების
განყ. უფროსი მ. ჩიღუნაძე
ტელ. 2 77 99 99 1(7959)


#A1021
#A2554
011305004255
011305004211
011305004209
011305004271
011305004196
011305004151
011305004249
011305004067
011305004168
011305004167
011305004109
011305004109
011305004110
011305004257
011305004256
011305004216
011305004128
011305004128
011305004118
011305004248
011305004248
011305004130
011305004125
011305004131
011305004237
011305004215
011305004044
011305004139
011305004117
011305004232
011305004233
011305004269
011305004198
011305004063
011305004052
011305004239
011305004034
011305004034
011305004189
011305004189
011305004016
011305004195
011305004213
011305004076
011305004108
011305004107
011305004208
011305004078
011305004190
011305004106
011305004077
011305004263
011305004153
011305004056
011305004173
011305004142
011305004042
04 .38 .ьъзъсмсч
04 .38 .ьъзъсмсч
N
1:900

ქალაქ თბილისის მუნიციპალიტეტის მერია
შპს თბილსერვის ჯგუფი
TBILISI MUNICIPALITY CITY HALL
TBILSERVICE GROUP LTD

წერილის ნომერი: **62-0123349973**
თარიღი: **15/12/2023**

ადრესატი: ნათია პატარაია
პირადი ნომერი: 01007011908
მისამართი: საქართველო, ქალაქი თბილისი, აკაკი წერეთლის გამზირი, N 91, ბინა 43

ქალბატონო ნათია,

შპს „თბილსერვის ჯგუფში“ 2023 წლის 15 დეკემბერს შემოსული N:19/0123349622-62 წერილის პასუხად გაცნობებთ, რომ სანიაღვრე და სადრენაჟე ქსელების ექსპლოატაციის დეპარტამენტის წარმომადგენლების მიერ ადგილზე იქნა შესწავლილი ს/კ 01.13.05.004.139 არსებული ტერიტორია. გაირკვა, რომ აღნიშნულ ტერიტორიაზე გაედინება ქალაქის მუნიციპალიტეტის საკუთრებაში არსებული სანიაღვრე ქსელი დ800 მმ. კოლექტორიდან ნებისმიერი შენობა-ნაგებობა დაშორებულ უნდა იქნეს არანაკლებ 5 მეტრით.

ამასთანავე სანიაღვრე დეპარტამენტის თანამშრომლების მიერ განხილულ იქნა თქვენს მიერ წარმოდგენილი პროექტი, რომელიც აკმაყოფილებს სამშენებლო პარამეტრებს.

ზემოაღნიშნულიდან გამომდინარე სანიაღვრე დეპარტამენტი წინააღმდეგი არ არის აწარმოოთ სამუშაოები, ჩვენს მიერ შეთანხმებული გენ-გეგმის შესაბამისად.

ზაზა ბერიშვილი

შპს "თბილსერვის ჯგუფი"-სანიაღვრე და სადრენაჟე ქსელების ექსპლოატაციის დეპარტამენტი-დეპარტამენტის უფროსი

გამოყენებულია კვალიფიციური ელექტრონული ხელმოწერა/ელექტრონული შტამპი

ი.მ. ანდრო ხიზანიშვილი

საპროექტო დოკუმენტაცია

ქ. თბილისში, ხოშარაულის ქ. №29-ის მიმდებარედ ს/კ01.13.05.004.139 ნაკვეთზე სანიაღვრე ჭის მოწყობა/რეაბილიტაცია

ი.მ. ანდრო ხიზანიშვილი /.....ი.ხიზანიშვილი...../

თბილისი, 2024 წ.

შესავალი: ი.მ ანდრო ხიაზნიშვილის მიერ ადგილზე განხორციელებული იქნა საპროექტო ობიექტის საკვლევ-საძიებო სამუშაოები. თანამედროვე გეოდეზიური ხელსაწყოების გამოყენებით, UTM WGS-84-კორდინატთა სისტემაში.

ადგილზე დამაგრებული იქნა რეპერები მაღალი სიზუსტის GPS-ის გამოყენებით, GEO Corsi-ის სისტემასთან თავსებადობით. მონაცემების კამერალური დამუშავებისას გამოყენებული იქნა ავტომატიზირებული პროექტირების სიტემის Autodesk AutoCad 2021 კომპიუტერული პროგრამები. საველე მასალების დამუშავებისა და მონაცემების სათანადო ანალიზის საფუძველზე კამერალურად განსაზღრული იქნა განსახორციელებელი სამუშაოების სახეობები სათანადო მოცულობებით და დამუშავდა გრაფიკული მასალა.

საპროექტო გზის კერძო საკუთრებებზე (წითელი ხაზები) კვეთასთან არსებული საკითხი განხილული და შეთანხმებულია დამკვეთთან. შესაბამისად დამკვეთი უზრუნველყოფს ამ მიმართულებით არსებული ყველა საკითხის დარეგულირებასა და გადაჭრას ასეთის წარმოქმნის შემთხვევაში. პროქტით გათვალისწინებული სამუშაოები არ ითვალისწინებს ფაქტიურად აზომილი არსებული მდგომარეობიდან გამომდინარე კერძო საკუთრებსთან კვეთას.

არსებული მიწისქვეშა და მიწისზედა კომუნიკაციის ქსელის დაზიანების თავიდან აცილების მიზნით, მშენებლობის დროს ადგილზე გამოძახებულ უნდა იქნას მიმდებარედ არსებული კომუნიკაციების მფლობელი ორგანიზაციების წარმომადგენლები, საზედამხედველო ორგანიზაციის წარმომადგენლები და დამკვეთი ორგანიზაციის კომპეტენტური პირები. არსებული კომუნიკაციის ქსელების ქაოტური განლაგებისა და ზუსტი ადგილმდებარეობის ვერდადგენის გამო მშენებელი კომპანია ვალდებულია გაიაროს კონსულტაცია ზემოთხსენებულ წარმომადგენლებთან გაუთვალისწინებელი გარემოების თავიდან აცილების მიზნით.

მშენებლობის პროცესში გამოყენებული ხრეშოვანი მასალები უნდა აკმაყოფილებდეს ГОСТ 25607-2009-ის მოთხოვნებს. სამშენებლო სამუშაოები უნდა იწარმოებოდეს ხარისხისა და უსაფრთხოების ნორმების სრული დაცვით, ქვეყანაში მოქმედი კანონმდებლობის გათვალისწინებით.

პროექტში მოცემული ყველა საინჟინრო გადაწყვეტილება შეთანხმებულია შემსყიდველ ორგანიზაციასთან. მშენებლობის პროცესში გამოვლენილი ნებისმიერი ახალი გარემოებების შემთხვევაში მშენებელი ვალდებულია მიმართოს დამკვეთს და იხელმძღვანელოს მისი მითითების შესაბამისად.

საპროექტო ობიექტის ფაქტიური მდგომარეობის და საინჟინრო გადაწყვეტილების მოკლე აღწერა:

საპროექტო არეალში მეშენებლობის პროცესში სანიაღვრე ქსელის კორპუსთან სიახლოვის გამო საჭირო გახდა მისი გადატანა, შესაბამისად პროექტი ითვალისწინებს 5 ლოკაციაზე ახალი სათვალთვალო ჭის მოწყობას და შესაბამისი დ-1000მმ გოფრირებული მილის მოწყობას. სამშენებლო სამუშაოების მოცულობები და ტექნიკური პარამეტრები მოცემულია შესაბამის უწყისსა და ნახაზებზე.

სანიაღვრე ქსელის მოწყობის სამუშაოების დაწყება რეკომენდირებული მას შემდეგ რაც მშენებარე კორპუსის ნიშნული გაუთანაბრდება არსებული რელიეფის ნიშნულს.

ზოგადი სამუშაოთა ორგანიზაცია: ობიექტზე სარეაბილიტაციო სამუშაოები უნდა შესრულდეს საქართველოში მოქმედი სტანდარტების და ნორმების სრული დაცვით.

შრომის ნაყოფიერების გაზრდისა და მშენებლობის მაქსიმალურად შემცირების მიზნით მიღებულია სამუშაოების კომპლექსური მექანიზმებითა და სპეციალიზირებული საწრმოო ბრიგადებით შესრულება, შრომის ორგანიზაციის და ანაზღაურების თანამედროვე ფორმა-მეთოდების გამოყენებით.

მშენებლობის პერიოდში გზის მონაკვეთების დროებითი ჩაკეტვის დროს, უნდა უზრუნველყოფილი იქნას ალტერნატიული მისასვლელები და განლაგდეს შესაბამისი საგზაო ნიშნები, სადაც ეს შესაძლებელია, რათა დაინტერესებულმა პირებმა მიიღონ საჭირო ინფორმაცია.

სარეაბილიტაციო სამუშაოების წარმოების პერიოდში მოძრაობის ორგანიზაციისა და საგზაო სამუშაოების წარმოების ადგილების შემოფარგვლა შესრულდეს მოძრაობის ორგანიზაციისა და საგზაო სამუშაოების წარმოების ადგილების შემოფარგვლის ინსტრუქციის, ВСН 37-84-ის შესაბამისად. სამუშაოების შემსრულებელმა ორგანიზაციამ უნდა შეადგინოს შესაბამისი სქემები და უნდა შეათანხმოს შესაბამის სამსახურებთან. ასევე აუცილებელია საგზაო სამუშაოების წარმოებისას სამუშაოთა წარმოების ზონაში მოხვედრილი კომუნიკაციების მფლობელთა წინასწარ გაფრთხილება და დასწრება (არსებობის შემთხვევაში).

სარეაბილიტაციო სამუშაოების შესრულებისათვის საჭირო ყველა მასალა, ნახევაფაბრიკატი და კონსტრუქცია უნდა შეესაბამებოდეს საპროექტო მონაცემებს, სათანადო სტანდარტებს და აკმაყოფილებდეს მათ მოთხოვნებს.

შესრულებული სამუშაოების მთლიანი მოცულობისთვის მოქმედი ნორმატიული დოკუმენტების საფუძველზე განსაზღრულია ძირითადი სამშენებლო მასალების, მანქანა-მექანიზმებისა და სატრანსპორტო საშუალებების საჭირო რაოდენობები.

ტერიტორიაზე უნდა იყოს მოწყობილი ხანძარსაწინააღმდეგო დაფები და სტენდები.

საპროექტო ზოლის მოწყობის სამუშაოები იწყება მოსამზადებელი სამუშაოებით, რომელიც ითვალისწინებს, როგორც ტერიტორიის მომზადების, ასევე სადემონტაჟო სამუშაოებს. ამის შემდეგ სრულდება მიწის დამუშავების სამუშაოები, შემდეგ სამშენებლო სამუშაოები.

ობიექტის სამშენებლო სამუშაოების დასრულების შემდეგ უნდა მოხდეს ტერიტორიის გაწმენდა სამშენებლო ნარჩენებისაგან.

შრომის დაცვა და უსაფრთხოების ტექნიკა: ობიექტზე მომუშავენი უზრუნველყოფილი უნდა იქნენ ინდივიდუალური დაცვის საშუალებებით (სპეც. ტანსაცმელი, ფეხსაცმელი და სხვა საჭირო აღჭურვილობა) და ასევე უნდა სრულდებოდეს საერთო კოლექტიური დაცვის ღონისძიებები (სამუშაო ადგილის შემოფარგვლა, უსაფრთხოების ღონისძიებები). უნდა იყოს გზაზე მომუშავეთათვის ჯანსაღი და უსაფრთხო პირობები. თავშესაფარიდა წვიმის და მზის რადიაციისგან.

აუცილებელია უსაფრთხოების ტექნიკის, საწარმოო სანიტარიისა და ხანძარსაწინააღმდეგო მოქმედი წესების, ნორმებისა და ინსტრუქციების დაცვა. მათი სწავლება ყველა მომუშავეთათვის. სამუშაოს დაწყების წინ ინსტრუქტაჟის ჩატარება, უსაფრთხოების

წესების სწავლება, მშენებელი ორგანიზაცია ვალდებულია და პასუხისმგებელია სამუშაოები აწარმოოს უსაფრთხოების, შრომის, საწარმოო სანიტარიის წესების სრული დაცვით.

მუშებსა და ინჟინერ-ტექნიკურ პერსონალს სამშენებლო მოედანზე ყოფნისას უნდა ეხუროთ ჩაფხუტები, ხოლო სპეციალური სამუშაოები უნდაშესრულდეს სათანადო აღჭურვილობის გამოყენებით. მშენებლობის ყველა ობიექტზე უნდა იყოს პირველი სამედიცინო დახმარების გასაწევი საშუალებები. სამშენებლო სამუშაოთა წარმოების უბანი და ადგილი ისე უნდა იყოს მოწყობილი, რომ თავიდან იქნეს აცილებული ტრავმატიზმის შესაძლებლობა. სათავსები, სადაც წარმოებს მტვერისებრ მასალებთანმ უშაობა, ასევე, სამსხვრევ, საფქვავ და გასაცრელ მანქანებთან მუშაობის ადგილები უზრუნველყოფილი უნდა იყოს სავენტილაციო სისტემებით ან განიავებით, ხოლო მუშები მუშაობისას უნდა იყენებდნენ რესპირატორებს. სამშენებლო მოედნის ორგანიზება სამშენებლო მოედანზე სამუშაოები უნდა იყოს ორგანიზებული იმგვარად, რომ უზრუნველყოფილ იქნეს მშენებლობის უსაფრთხოება. სამშენებლო მოედანი დასახლებულ ადგილებში და საზოგადოებრივი სივრცისმომიჯნავედ ან მოქმედი საწარმოს ტერიტორიაზე უნდა იქნეს შემოღობილი, რათა სამშენებლო მოედანზე შესვლა იყოს კონტროლირებადი და გამორიცხული იყოს იქ უნებლიე მოხვედრის შესაძლებლობა. სიბნელის დროს შემოღობვა უნდა იყოს აღჭურვილი სასიგნალო ნათურებით ან/დაგამოყენებულ უნდა იქნეს ისეთი მასალა ან შეფერილობა, რომელიც აღიქმება სიბნელეში. იმავე წესით უნდა შემოიღობოს სადემონტაჟო ნაგებობის ტერიტორია. ჭები, შურფები, ნათხარ გრუნტებში ხალხის შესაძლო მოხვედრის ადგილები დახურული უნდაიყოს ხუფებით, ფარებით ან უნდა იყოს შემოღობილი. სიბნელის დროს გარე (პერიმეტრული) შემოღობვა უნდა იყოს აღჭურვილი სასიგნალო ნათურებით ან გამოყენებულ უნდა იქნეს ისეთი მასალა ან შეფერილობა, რომელიც აღიქმება სიბნელეში. ღამის საათებში მუშაობის შემთხვევაში, სამშენებლო მოედანი, სამუშაოუბანი, გასასვლელები და მისასვლელები სათანადოდ უნდა იყოს განათებული. სამშენებლო მოედანზე, საჭიროების შემთხვევაში, უნდა განისაზღვროს განსაკუთრებით საშიში ზონა, რომელიც უნდა შემოიფარგლოს დამცავი ღობით, უსაფრთხოების ნიშნებით და სათანადო წარწერებით. ჭებში, შურფებში ან დახურულ სათავსებში, სადაც არსებობს გაზების დაგროვების საშიშროება, სამუშაოები უნდა შესრულდეს აირწინაღების გამოყენებით.

მასალების, კონსტრუქციების, მოწყობილობების სამშენებლო მოედანზე განთავსებისას მიღებულ უნდაიქნეს ზომები მათი ჩამოცურების, ჯდენის, ჩამოცვენის და გაშლის საშიშროების თავიდან ასაცილებლად.

მშენებლობის დროს გამოყენებული ყველა ტექნიკურია აღჭურვილობა და ინსტრუმენტი უნდა იყოს მუშა მდგომარეობაში, მათი ექსპლოატაცია უნდა ხდებოდეს მწარმოებლის მიერ განსაზღვრული წესით. ტექნიკური აღჭურვილობის და ინსტრუმენტის ექსპლუატაციისას დაუშვებელია არაქარხნული (კუსტარული) წესით დამზადებული დეტალის ან/და სათადარიგო ნაწილის გამოყენება.

ელექტროშესადუღებელ აპარატებსა და მათ მკვებავ წყაროებში გათვალისწინებული და დაყენებული უნდა იყოს ძაბვის ქვეშ მყოფი ელემენტების საიმედო შემოღობვა. წვიმისა და თოვლის დროს, ელექტროშედუღების სამუშაოთა შესრულება გადახურვის გარეშე დაუშვებელია.

სამშენებლო სამუშაოების შემსრულებელი ვალდებულია გაეცნოს ქვემოთ მითითებულ დოკუმენტაციას და მუშაობის პროცესში ისარგებლოს მშენებლობაში არსებული სამშენებლო წესებითა და ნორმებით.

გარემოს დაცვითი ღონისძიებები: მოსამზადებელი სამუშაოებისა და უშუალოდ სამშენებლო სამუშაოების წარმოებისას, მშენებელი ვალდებულია დაიცვას და იხელმძღვანელოს ქვემოთ ჩამოთვლილი და სხვა შესაბამისი სამუშაო ნორმებითა და წესებით განსაზღრული ღონისძიებები:

- სამუშაოს დამთავრების შემდეგ სამუშაო ადგილი და სააშენებლო მოედანი უნდა გასუფთავდეს ყოველგვარი სამშენებლო და საყოფაცხოვრებო ნაგვისგან.
- აკრძალულია ნამუშევარი ნავთობპროდუქტებისა და სხვა სახის ნაგვის ჩაღვრა/ჩაყრა მდინარის კალაპოტში.
- აკრძალულია მანქანა-მექანიზმების რეცხვა მდინარის ნაპირზე. მათ გასარეცხად უნდა მოეწყოს სპეციალურად აღჭურვილი ადგილები.

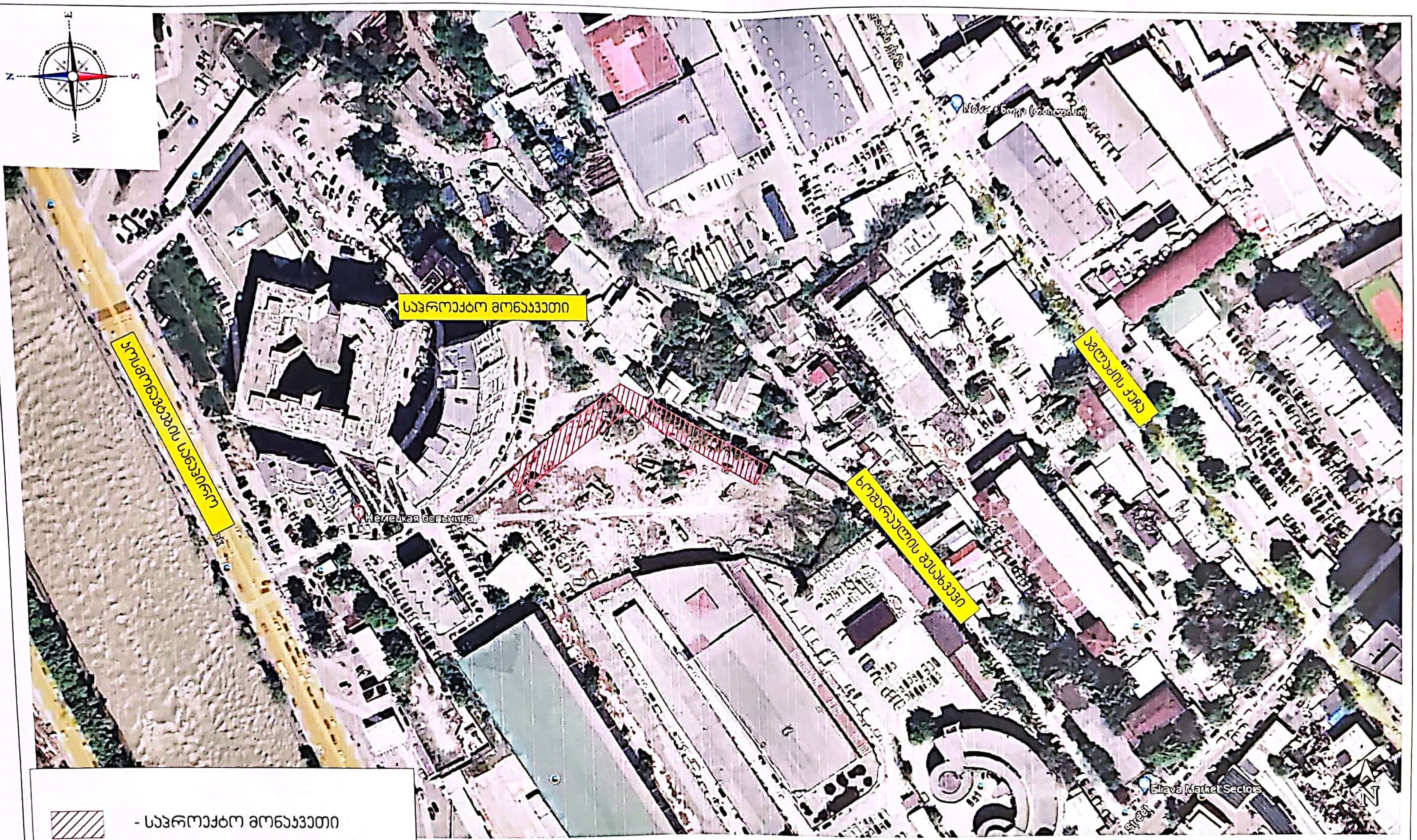

- საპროექტო მონაკვეთი

ობიექტის დასახელება:	ნახაზის დასახელება:
ქ. თბილისში, ხორავას ქ. N24-ის მიმდებარედ ს/კ01.13.05.004.09	
ნახაზი № 1	მასშტაბი
	ნახაზის ორიგინალური ზომა A3 (420X297)

ჭების დაკვალვის უწყისი		
N	X	Y
1	481501,030	4620268,820
2	481491,690	4620268,970
3	481449,410	4620293,340
4	481439,510	4620292,550
5	481396,950	4620262,450

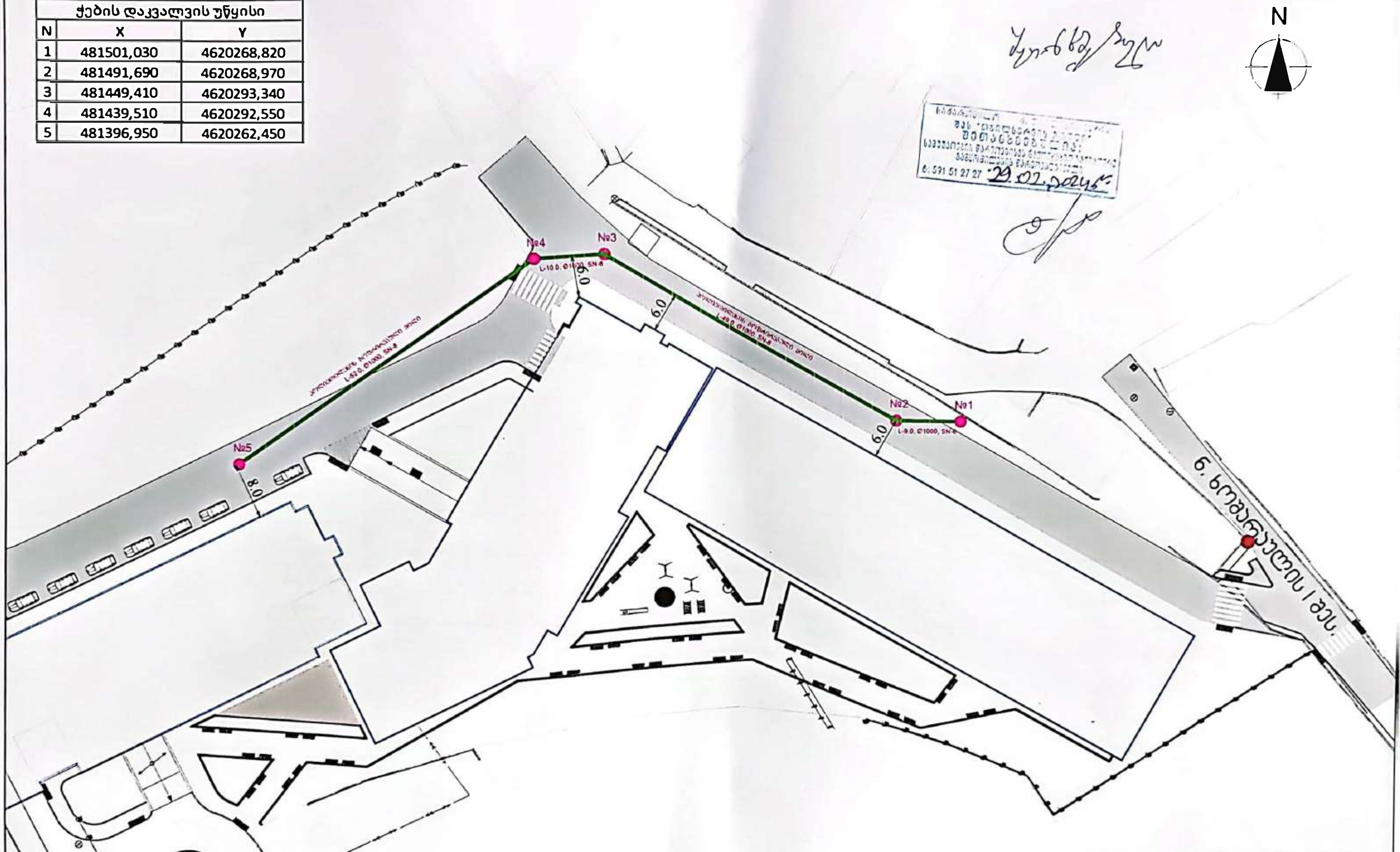

ობიექტის დასახელება:	ნახაზის დასახელება:	
ქ. თბილისი, ხოშარაულის ქ. №29-ის მიმდებარედ ს/კ 01.13.05.004.139 ნაკვეთის სანიაღვრე ქსელის ფუნქციონირებისათვის	სანიაღვრე ქსელის გეგმა	
	ნახაზი № 2	მასშტაბი
	ნახაზის ორიგინალური ზომა A3 (420X297)	

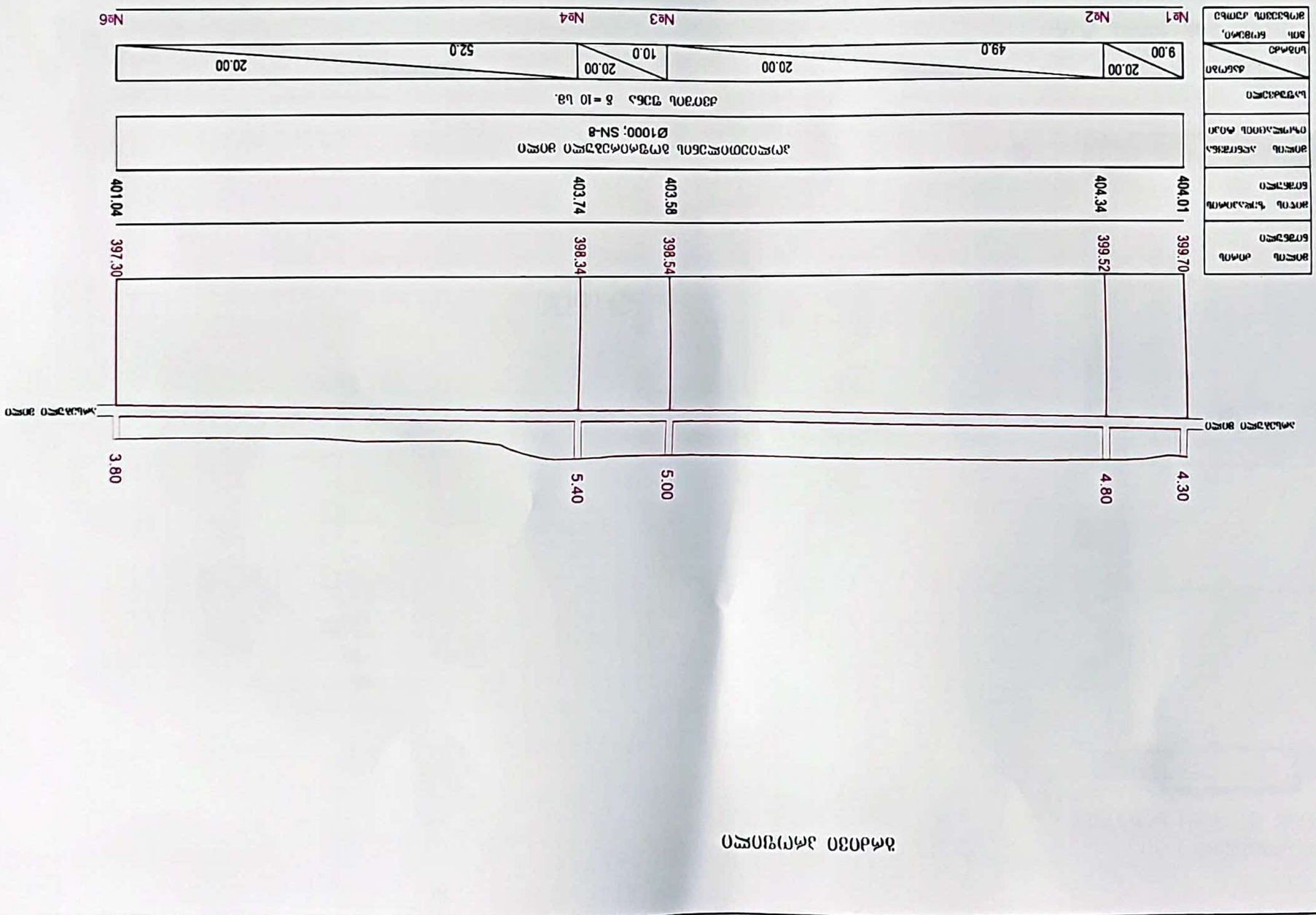

Ситуационный план

Разработал: Инженер-проектировщик	Канализационная сеть. Выпуск 1. Ситуационный план. Продольный профиль.
Проверил: Главный инженер проекта	Стадия: Р Лист: 3 Листов: 3
Н. контроль:	ООО "Проектная организация"

Согласовано:
Инв. № подл. | Подпись и дата | Взам. инв. №

Копирование и использование чертежей без разрешения автора запрещено

Формат А3 (420X297)

სათვალთვალო ჰია
მოწყობის ტიპური ნახაზი

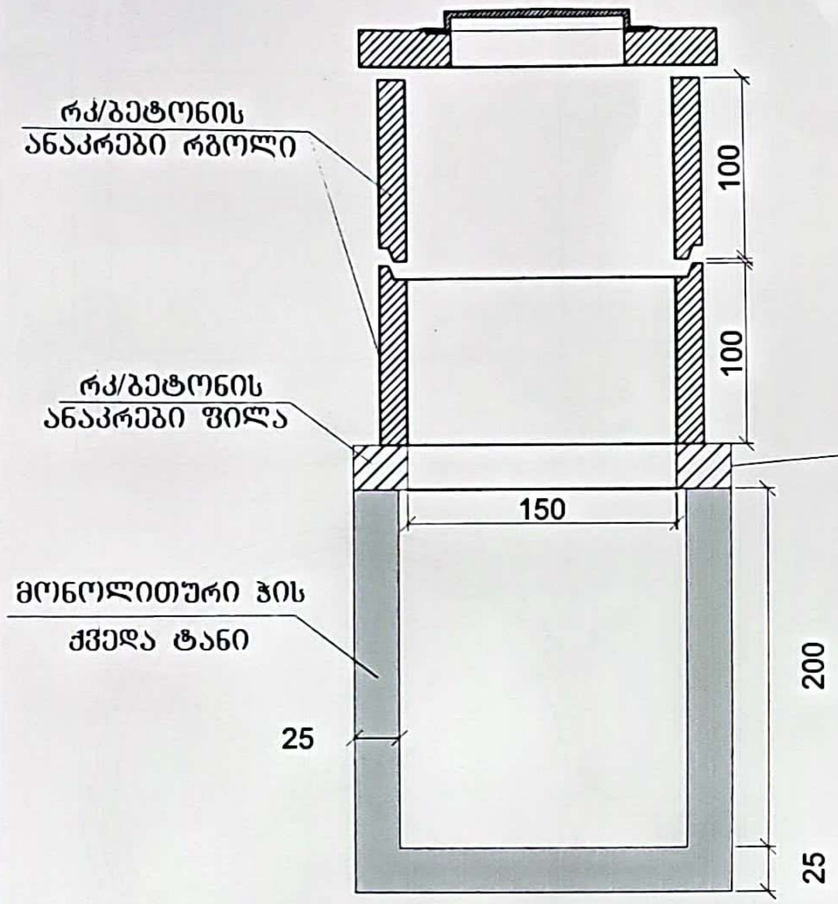

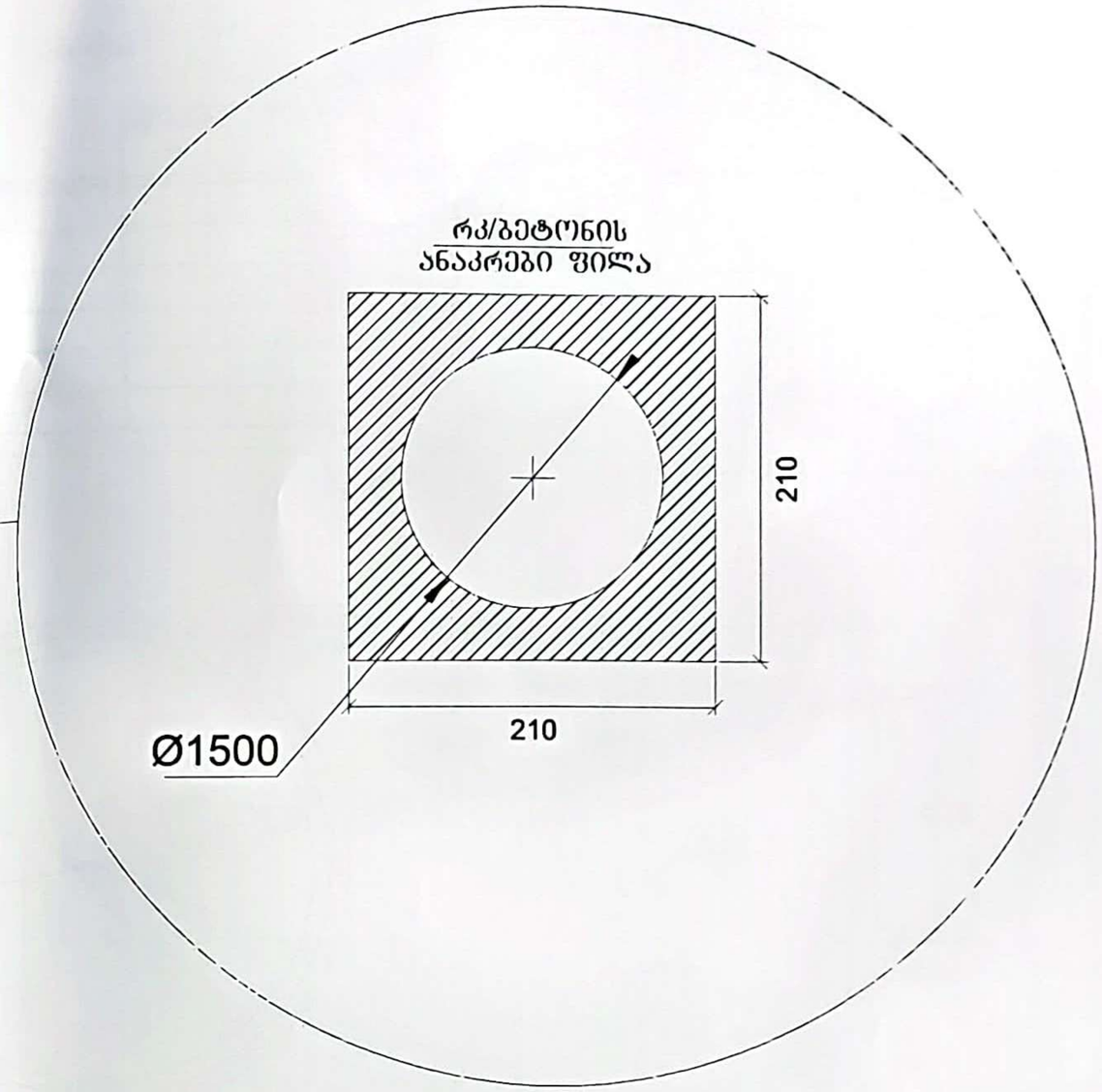

მონოლითური ჰის ქვედა ტანი

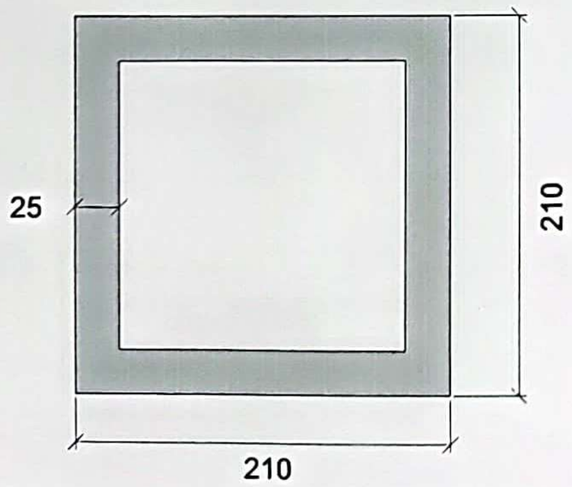

ობიექტის დასახელება: ქ. თბილისში, ხოშარაულის ქ. №29-ის მიმდებარედ ს/კ 01.13.05.004.139 ნაკვეთზე სანიაღვრე ჭილის მოწყობა/რეაბილიტაცია	ნახაზის დასახელება: სანიაღვრე ჭილის სათვალთვალო ჰა
	ნახაზის №: 4 | მასშტაბი
	ნახაზის ორიგინალური ზომა A3 (420X297)

არმირება

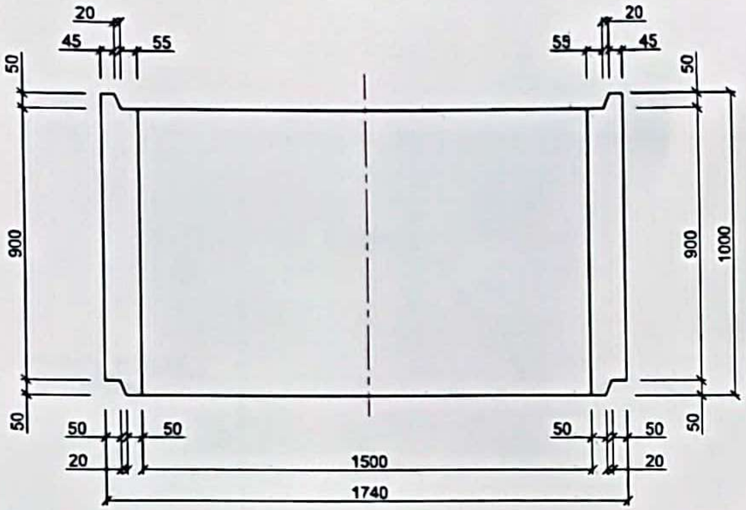

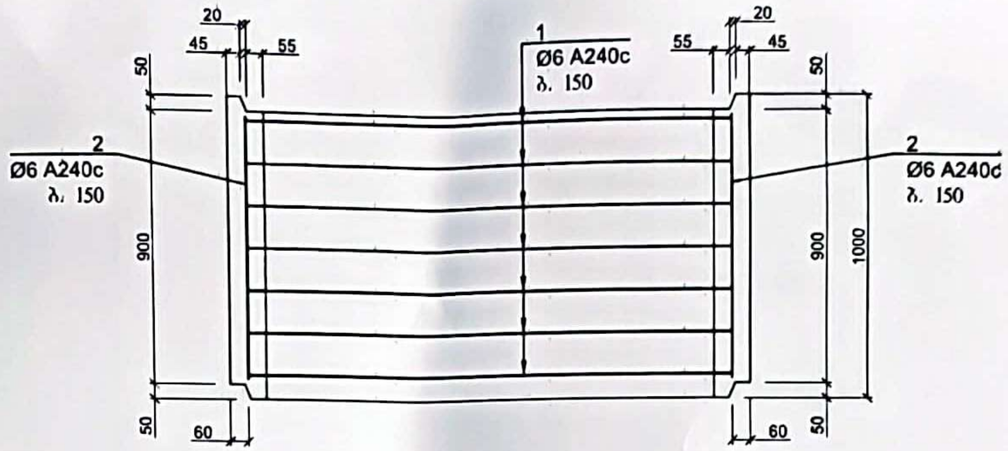

დეტალების უწყისი	
პოზ.	უწყისი
1	R810, 300

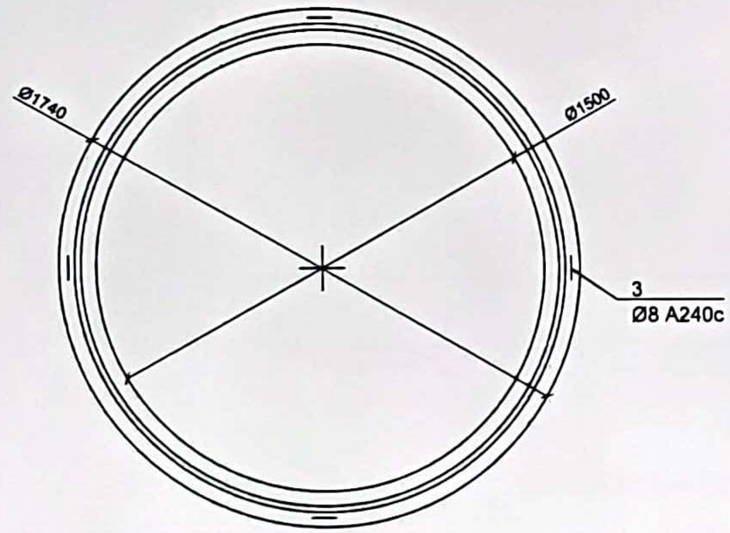

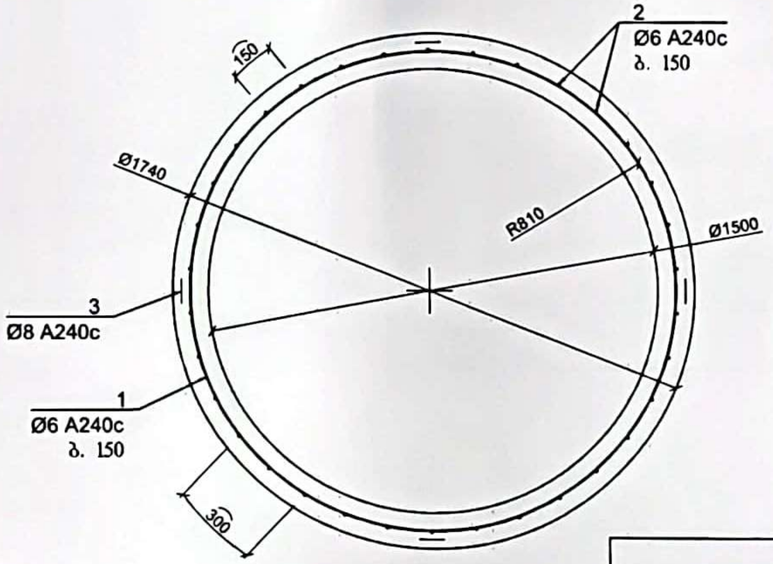

პოზ. 3

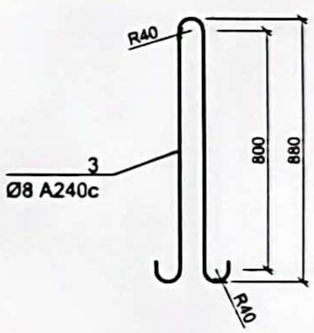

ბის ანაკრები რკინაბეტონის რგოლის სპეციფიკაცია						
პოზ.	აღნიშვნა	დასახელება	რ-ბა	მასა ერთ. კგ	შენიშვნა	
		დეტალები				
1		Ø6 A240c L=5550	7	1.23	8.71 კგ	15.34 კგ
2		L=870	34	0.19	6.63 კგ	
3		Ø8 A240c L=1980	4	0.78	3.16 კგ	
		მასალები				
		ბეტონი კლასით B22.5			0.58 მ³	

ობიექტის დასახელება:	ნახაზის დასახელება:	
ქ. თბილისში, ხოშარაულის ქ. №29-ის მიმდებარედ ს/ქ01.13.05.004.139 ნაკვეთზე სანიაღვრე მილის მოწყობა/რეაბილიტაცია	ბის ანაკრები რკინაბეტონის რგოლი D=1500მმ H=900მმ	
	ნახაზის № 9-4	მასშტაბი
	ნახაზის ორიგინალური ზომა A3 (420X297)	

ჭის ანაკრები რკინაბეტონის გადახურვის ფილა (საყალიბე ნახაზი)

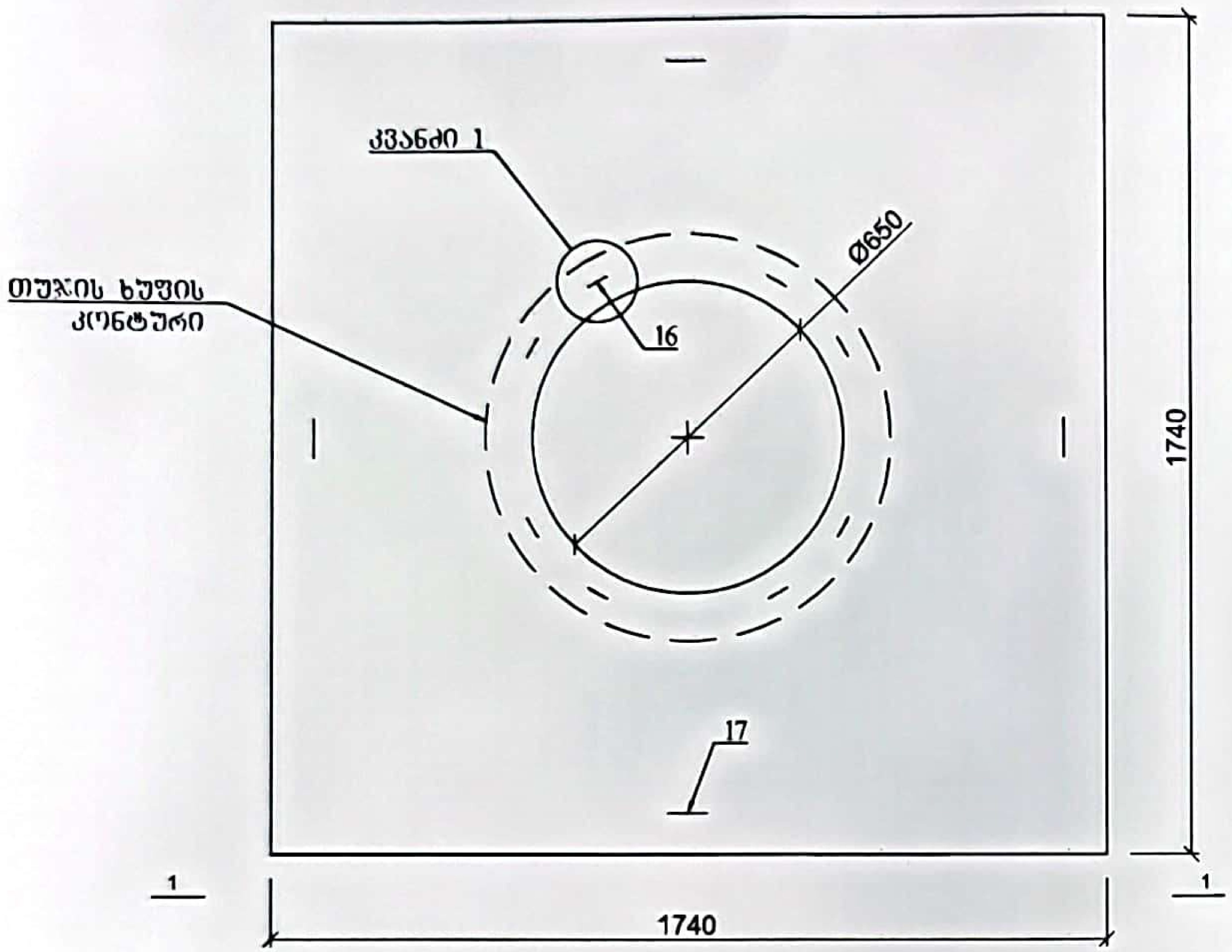

1-1

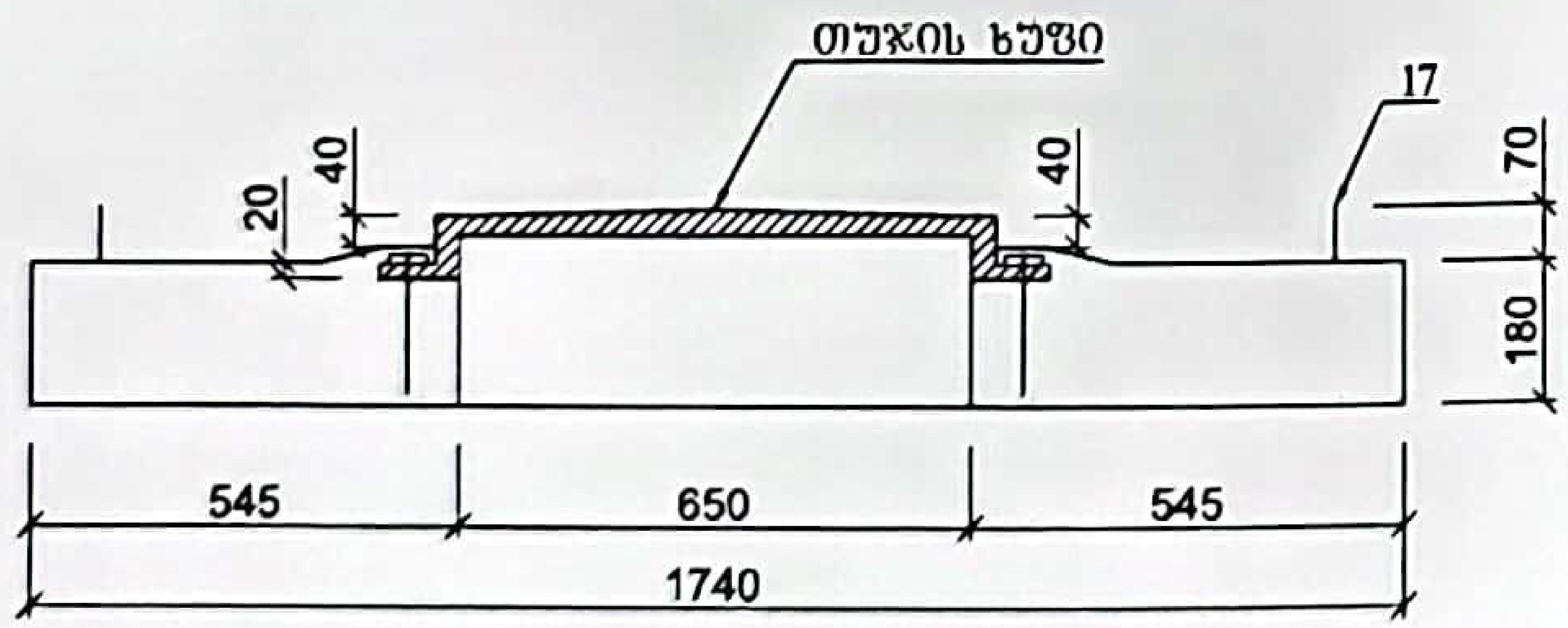

კვანძი 1

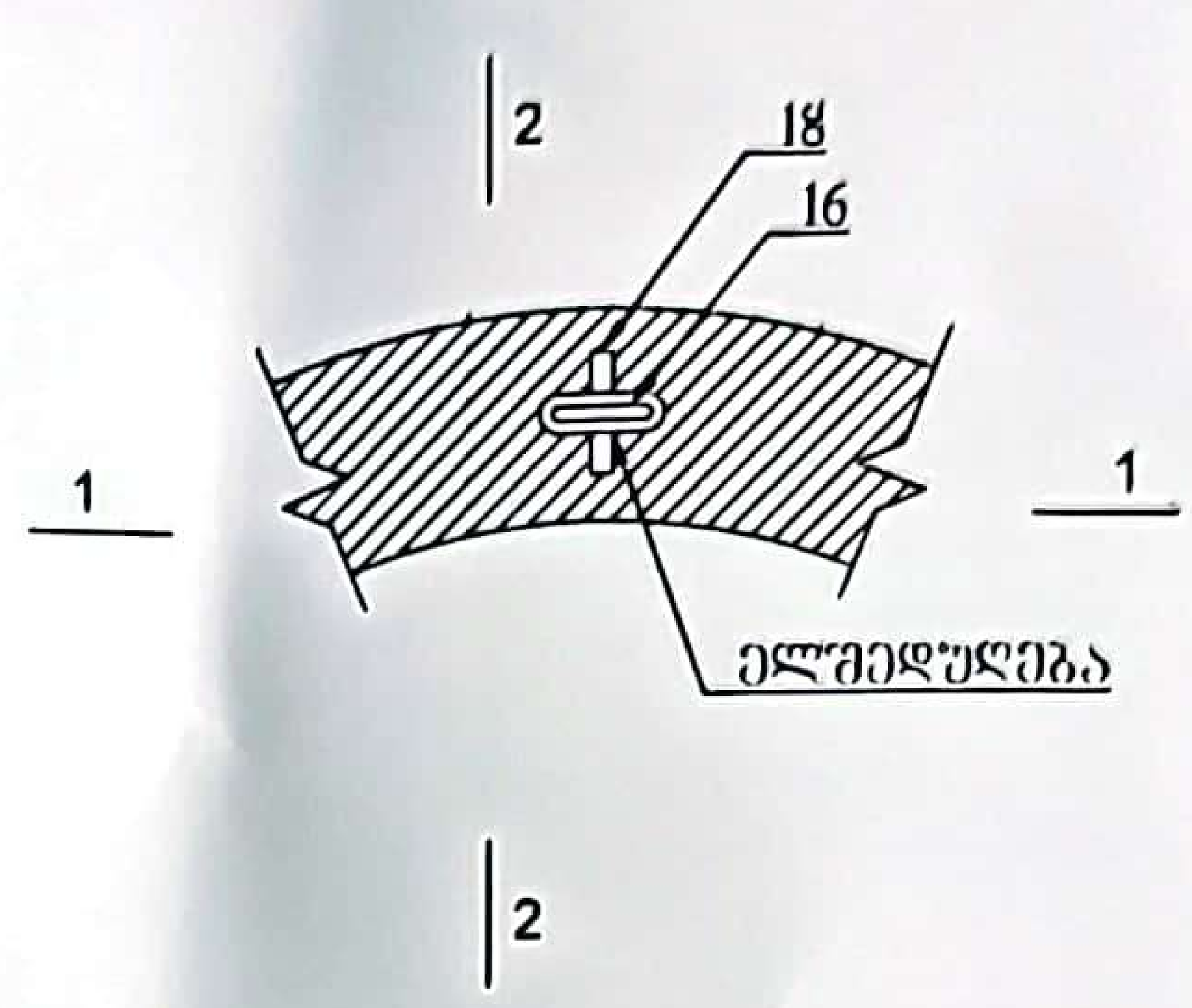

1-1

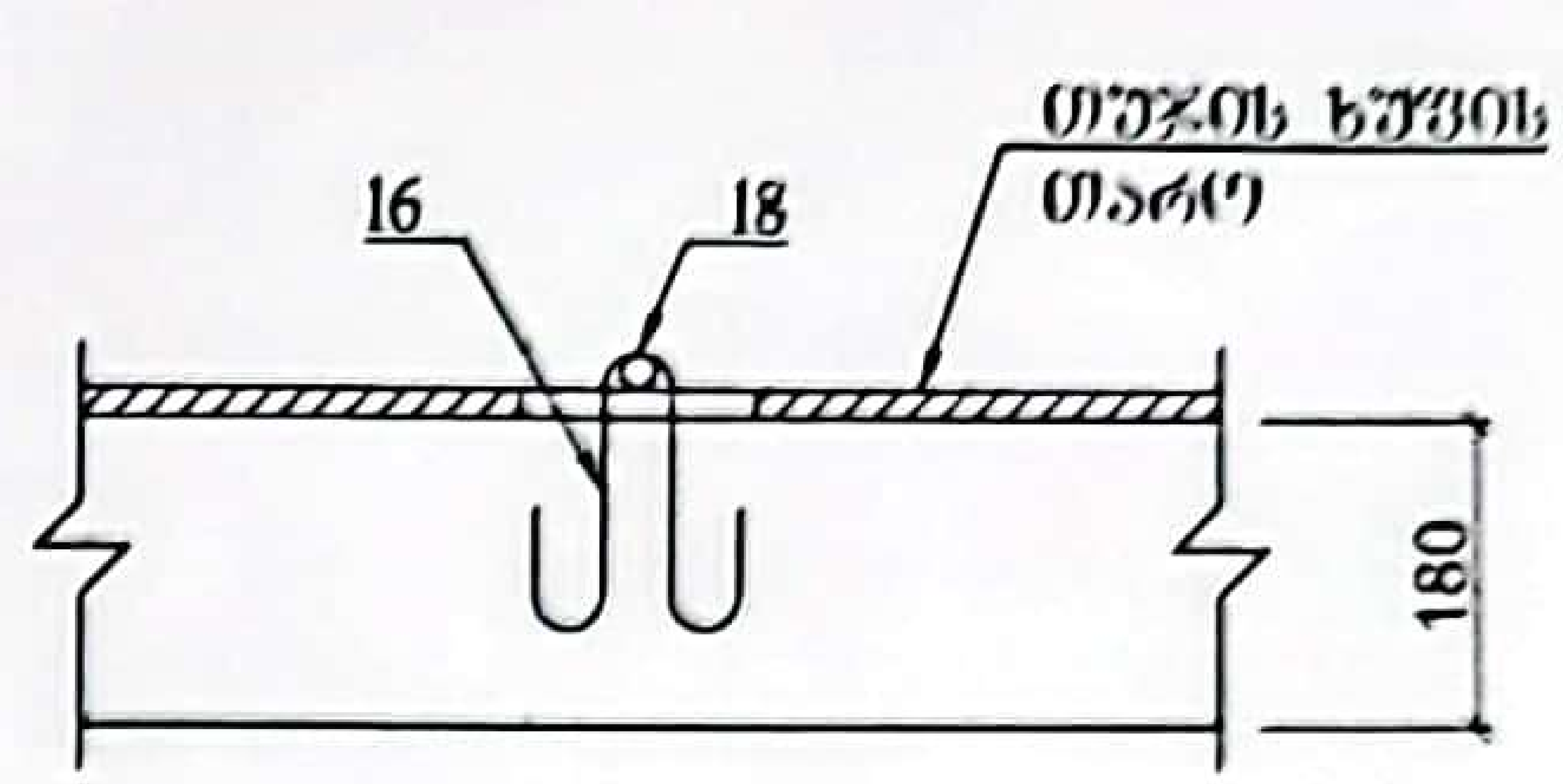

2-2

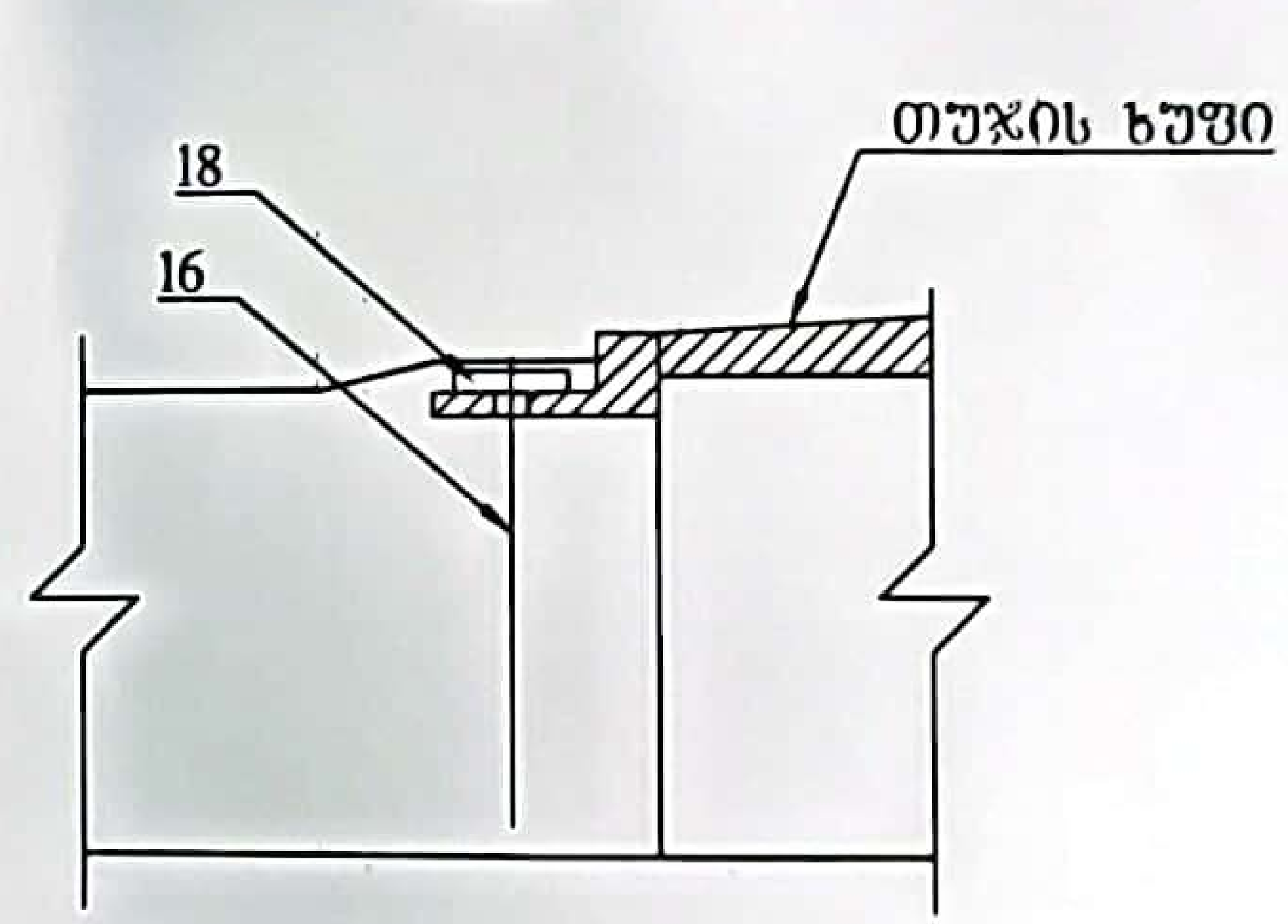

პოზ. 16

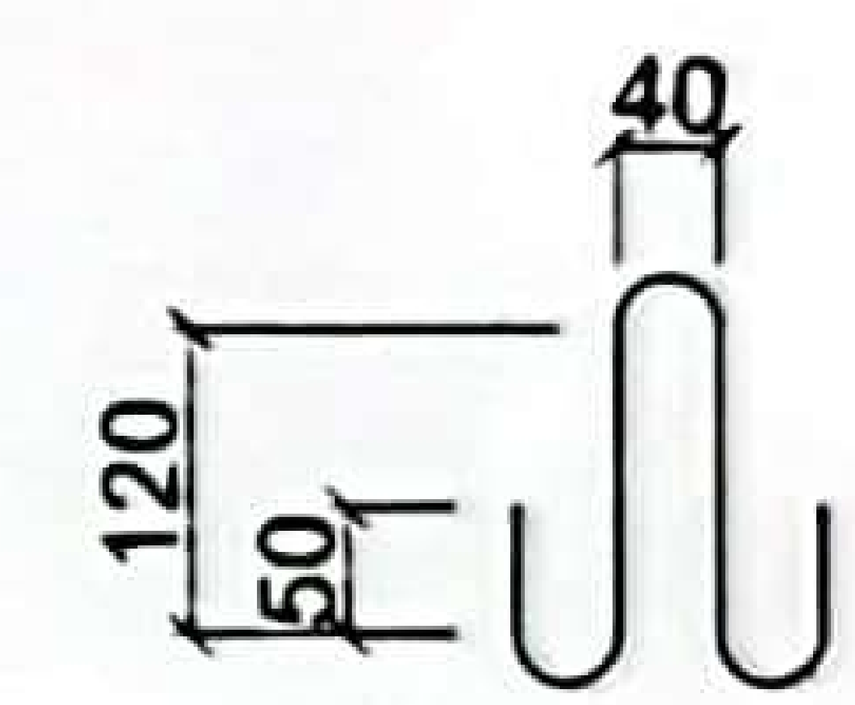

პოზ. 17

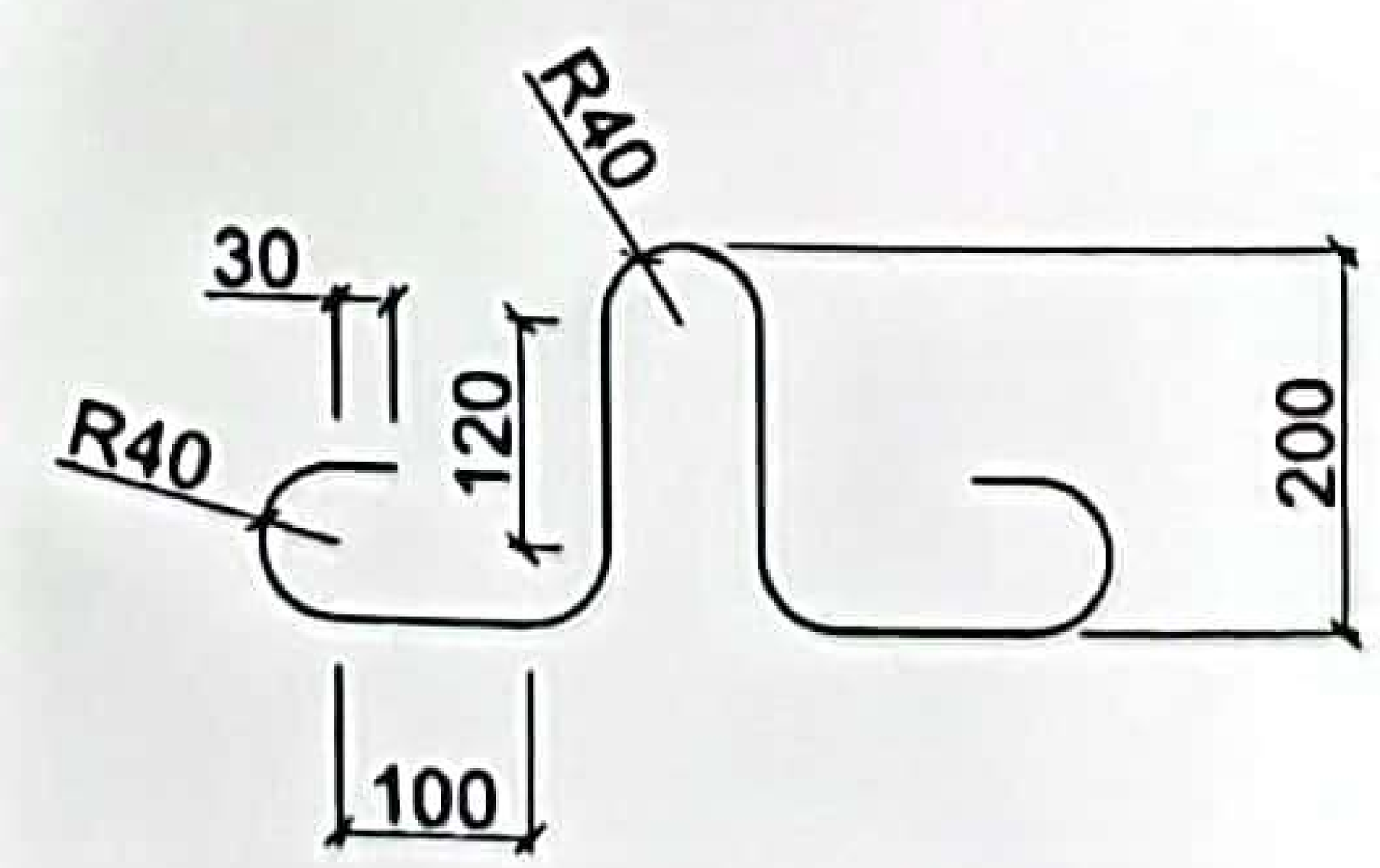

ობიექტის დასახელება: ქ. თბილისში, ხუჯაბაულის ქ. №29-ის მიმდებარედ ს/კ01.13.05.004.139 ნაკვეთზე სანიაღვრე ქსელის მოწყობა/რეაბილიტაცია	ნახაზის დასახელება: ჭის ანაკრები რკინაბეტონის გადახურვის ფილა D=1500მმ (საყალიბე ნახაზი)
	ნახაზის № 9-4 | მასშტაბი
	ნახაზის ორიგინალური ზომა A3 (420X297)





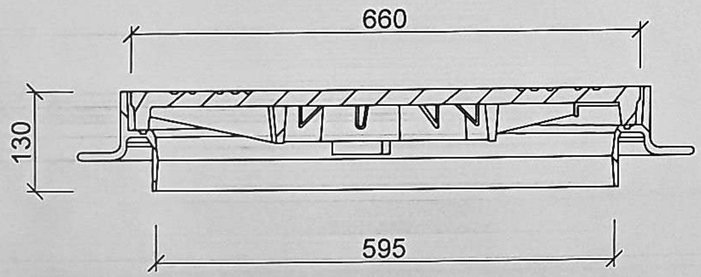

790

90

ობიექტის დასახელება:	ნახაზის დასახელება:
ქ. თბილისში, ხოშარაულის ქ. №29-ის მიმდებარედ ს/კ01.13.05.004.139 ნაკვეთზე სანიაღვრე ძაბრის მოწყობა/რეაბილიტაცია	სანიაღვრე ძაბრის ჭის ხუფი თბილისის ტიპის
	ნახაზის № 9-4 / მასშტაბი
	ნახაზის ორიგინალური ზომა *A3 (420X297)*

თხრილის გამაბრების
განივი კვეთი მ 1:50

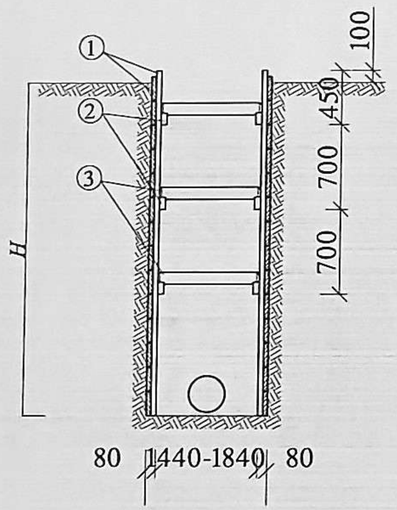

თხრილის გამაბრების
გრძივი კვეთი მ 1:50

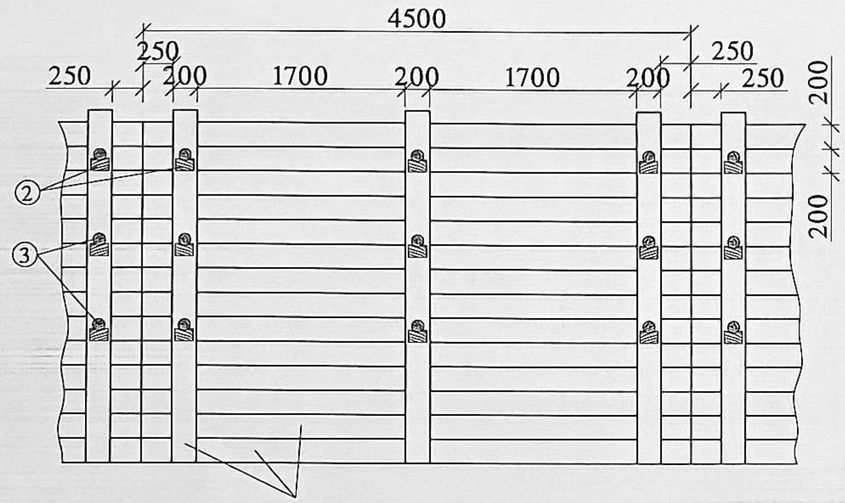

ტრანშეის განივი კვეთი,
მ 1:50

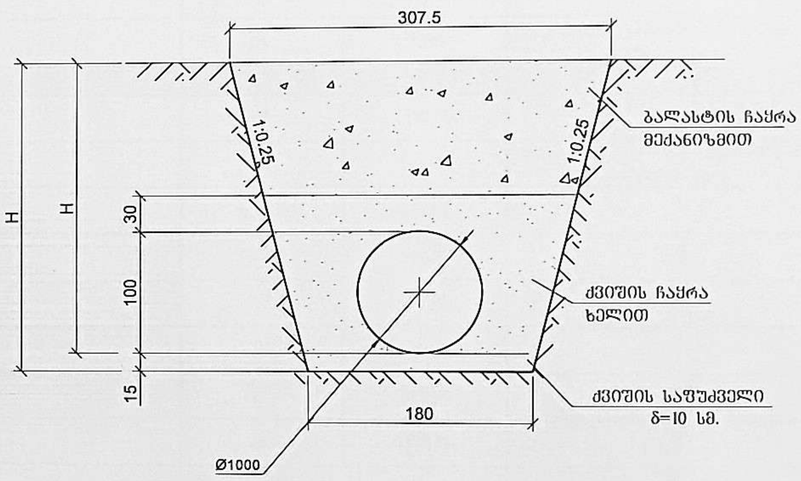

დ ე ტ ა ლ ე ბ ი
მ 1:10

① - შიცრის ნაბერი

② - გამბრჯენის საყრდენი

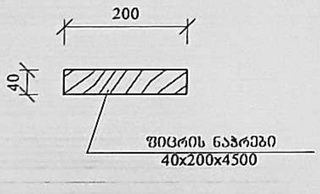

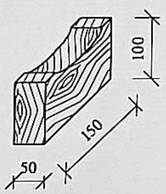

③ - გამბრჯენი

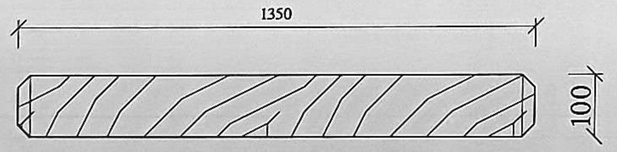

ობიექტის დასახელება:

ძ. თბილისში, ხოშარაულის ძ. №29-ის მიმდებარედ ს/კ01.13.05.004.139 ნაკვეთზე სანიაღვრე ქსელის მოწყობა/რეაბილიტაცია

ნახაზის დასახელება:

ტიპიური ტრანშეა და თხრილის გამაბრება

ნახაზის № 9-4	მასშტაბი

ნახაზის ორიგინალური ზომა *A3 (420X297)*

ქ. თბილისში, ხოშარაულის ქ. №29-ის მიმდებარედ ს/კ01.13.05.004.139 ნაკვეთზე სანიაღვრე ძსელის მოწყობა/რეაბილიტაცია

სანიაღვრე ძსელის მოწყობის სამუშაოების კრებსითი უწყისი

№	სამუშაოს დასახელება	გან-ბა	რაო-ბა	შენიშვნა
1	*2*	*3*	*4*	*5*
	სათვალთვალო ჭების მოწყობა			
1	ჭის ძირის ქვესაგები ფენის მოწყობა ქვიშ-ხრეშოვანი ნარევისაგან, სისქით 15 სმ.	მ³	4,45	კ-1.22
2	სათვალთავლო ჭის მოწყობა (ტანი, ძირი) მონოლითური ბეტონით	მ³	24,00	ბეტონი B25, F200, W6
4	სათვალთვალო ჭების მოწყობა ანაკრები რკ/ბეტონის რგოლებით, ბეტონის რგოლი Н90სმ-100სმ, 1500მმ	ც	13,00	
5	თუჯის ხუფი EN 124 კლასის D400, ტვირთგამძლეობა 40ტ, ფილია ზომით 1740მმX1740მმ, ხუფის ზომით 650მმ.	ც	5,00	
6	რკ/ბეტონის ანაკრები ფილა 2200მმX2200მმ-იანი, მრგვალი ღიობით 1500მმ (მონოლითურ ჭაზე დასადები სივრცული არმირების ფილა)	ც	5,00	ჭის თავის და რგიოლების შეუღლების ადგილზე
	ტრანშეას მომზადება და მილების მოწყობა			
1	III კატ. გრუნტში ქვაბულის გაჭრა მექანიზმებით დატვირთვა ა/თვითმცლელებზე	მ³	1150,00	შეიცავს სათვალთვალო ჭის მოჭრის მოცულობებს
2	III კატ. გრუნტში ტრანშეას გაჭრა ხელთ დატვირთვა ა/თვითმცლელებზე	მ³	115,00	შეიცავს სათვალთვალო ჭის მოჭრის მოცულობებს
3	სანიარვრე ქსელის -1000მმ. პლასტმასის გოფრირებული (SN-8) მილის მოწყობა ტრანშეაში	გრძ.მ.	120,00	
4	მილის ჩადება ქვიშის ბალიშში (ძირი, გვერდები, თავი) და ფენებად დატკეპნა ვიბრო სატკეპნით	მ³	351,00	კ-1.12
5	თხრილის ცარიელი სივრცის შევსება ქვიშა-ხრეშოვანი ნარევით და ფენებად დატკეპნა ვიბროსატკეპნით	მ³	992,00	კ-1.22
6	ტრანშეის გამაგრება ხის ფარებით	მ²	100,00	
7	წასაცხები ჰიდროიზოლაცია (მონოლითირი ჭა და რგოლები)	მ²	165,00	
8	სამშენებლო ნარჩენებისა და III კატ. გრუნტის ტრანსპორტირება ნაგავსაყრელზე 20კმ-მდე მანძილზე	მ³	1518,00	კ-1.2