პირობითი ნიშნები

საკადასტრო საზღვარი	გათბობა კონდეცირების აგრეგატების განთავსების ადგილი
მომიჯნავე საკადასტრო საზღვარი	ცეცხმედეგობის ხარისხი 120წ.
წარმოსახვითი საკადასტრო საზღვარი A და B ბლოკებს შორის.	ცეცხმედეგობის ხარისხი 60წ.
სახანძრო მილდგარი	გაძლიერებული მონოლითური კედელი, სველი კოჭი,ფილა.
ხელის ცეცხლმაქრი	ბლოკის კედელი
გასასვლელამდე საავალი მანძილი	
მისაწვდომობა	
ჭრილის ხაზი	
ღერძის ხაზი	
კიპარისი ლეილანდი	
არქიტექტურული ნიშნული გეოდეზიური ნიშნული	
სახანძრო გიდრანტი	
განაშენიანების რეგულირების ხაზი	
განაშენიანების საკალდებულო ლურჯი ხაზი	
ნალექის შემკრები	
სახანძრო საშხეფი	
ბინა № ფართობი შიდა კონტურზე დაკაგებულობის ჯგუფი დაკაგებულობის დატვირთვა	
სახანძრო გასასვლელი	
კარის ხანძარმედეგობის ხარისხი კარის სიმაღლე კარის სიგანე	
საცხოვრებელი ჯგუფი	
საკაჭრო ჯგუფი	
სასაწყობე ჯგუფი	
მწვანე საფარი	

შენობა-ნაგებობის უსაფრთხოების წესებთან შესაბამისობის ანალიზი

გამოყენებული წესები - „შენობა-ნაგებობის უსაფრთხოების წესები“

ჩამოთვალეთ შენობის დაკავებულებები და აღწერეთ თითოეული გამოყენება	
სწ-2(311.3) სასაწყობე ჯგუფი	2 სართულზე
სვ (309.1) სავაჭრო ჯგუფი	1 სართულზე
სც-2 (310.4) საცხოვრებელი ჯგუფი	14-15 სართულზე
დს (312.1) დამხმარე-ჯგუფი	2 სართულზე

კონსტრუქციის ტიპი:	
განსაზღვრეთ კონსტრუქციის ტიპი ახალი შენობისთვის: მაგალითი: II-A, II-B, V-A, V-B	I-A ტიპი

სიმაღლის შეზღუდვები ცხრილი 503 -ის მიხედვით		
დაკავებულობები	დასაშვები სართულიანობა	შემოთავაზებული სართულიანობა
1. საცხოვრებელი ჯგუფი სც-2	შეუზღუდავი	15-14
2. სასაწყობე ჯგუფი სწ-2	შეუზღუდავი	2
3. სავაჭრო ჯგუფი სვ	შეუზღუდავი	1
4. დამხმარე ჯგუფი დს	შეუზღუდავი	2
	დასაშვები	შემოთავაზებული
საერთო სიმაღლე =	შეუზღუდავი	53.10
მიწის ზემოთ სართულის რაოდენობა =	შეუზღუდავი	15-16

ფართობის შეზღუდვები ცხრილი 503 -ის მიხედვით		
დაკავებულობები	დასაშვები ფართობი	შემოთავაზებული ფართობი
1. საცხოვრებელი ჯგუფი სც-2	შეუზღუდავი	აკმაყოფილებს
2. სასაწყობე ჯგუფი სწ-2	შეუზღუდავი	აკმაყოფილებს
3. დამხმარე ჯგუფი დს	შეუზღუდავი	აკმაყოფილებს
4. სავაჭრო ჯგუფი სვ	შეუზღუდავი	აკმაყოფილებს
იატაკის საერთო ფართობი =	31300,1	
იატაკების რაოდენობა =	18-17	
შენობის საერთო ფართობი სართულების გარე პერიმეტრებით =	33420,3	

გარე კედლის ცეცხლმედეგობისა და ღიობისადმი მოთხოვნები ცხრილების 602-ის და 705.8 -ის მიხედვით					
გარე კედელი	ხანძარსაწინააღმდეგო მანძილი (მეტრი)	ცეცხლმედეგობის ხარისხი (საათი)		კედლის ღიობების ფართობი (კედლის %)	
		მოთხოვნილი	გათვალისწინებული	დასაშვები	გათვალისწინებული
				დაუცველი	დაუცველი
1 - 13 ფასადი	>9,00	0	2	შეუზღუდავი	<100%
13 -18 ფასადი	>9,00	0	2	შეუზღუდავი	<100%
დ - ა ფასადი	1,5<X<3	1	2	10%	<10%
18 -13 ფასადი	>9,00	0	2	შეუზღუდავი	<100%
13 -1 ფასადი	7,5<X<9	0	2	70%	<70%
ა -დ ფასადი	>9,00	0	2	შეუზღუდავი	<100%

ხანძრისაგან დაცვის სისტემებისადმი მოთხოვნები							
დაკავებულობები/სივრცეები/გასასვლელი საშუალებები	ავტოსაშველი სისტემა	კვამლაღმომჩენი	სახანძრო განგაშის სისტემები	სახანძრო მილდგარების სისტემები	კვამლის საკონტროლო სისტემები (დაწნევა)	ხელის ცეცხლმაქრები	საავარიო განგაშის სისტემები
საცხოვრებელი ჯგუფი სც-2	კი	კი	კი	-	-	-	-
სასაწყობე ჯგუფი სწ-2	კი	კი	კი	კი	-	კი	-
დამხმარე ჯგუფი დს	კი	კი	კი	-	-	-	-
სავაჭრო ჯგუფი სვ	კი	კი	კი	-	-	კი	-
დერეფანი	კი	კი	კი	კი	-	კი	-
კიბის ტამბურები	-	-	-	-	კი		
კიბის უჯრედი	-	-	-	-	კი	-	-
ლიფტის შახტა	-	-	-	-	-	-	-
სახანძრო-სამაშველო სამსახურის მიერ გამოსაყენებელი მისაერთებლები				-			

განიავების მოთხოვნა		
დაკავებულობები/სივრცეები/გასასვლელი საშუალებები	ბუნებრივი განიავება	ხელოვნური განიავება
საცხოვრებელი ჯგუფი სც-2	კი	-
დამხამრე ჯგუფი დს	-	კი
სასაწყობე ჯგუფი სწ-2	კი	-
სავაჭრო ჯგუფი სვ	კი	-
დერეფანი	-	კი
კიბის უჯრედი	-	კი
ლიფტის შახტა	-	კი

წყალსადენი სისტემის ფიქსირებული მოწყობილობების რაოდენობა-საცხოვრებელი ჯგუფი სც-2 და სც-3 ქვეჯგუფები ცხრილი 1602.1-ის მიხედვით											
სართულები	საცხოვრებელი ერთეული	ფიქსირებული მოწყობილობები									
		უნიტაზი (ერთ საცხოვრებელ ერთეულზე)		ტუალეტის ხელსაბანები (ერთ საცხოვრებელ ერთეულზე)		აბაზანა/შხაპი (ერთ საცხოვრებელ ერთეულზე)		სამზარეულოს ნიჟარა (ერთ საცხოვრებელ ერთეულზე)		ავტომატური სარეცხი მანქანის მისაერთებელი	
		მოთხოვნილი	გათვალისწინებული	მოთხოვნილი	გათვალისწინებული	მოთხოვნილი	გათვალისწინებული	მოთხოვნილი	გათვალისწინებული	მოთხოვნილი	გათვალისწინებული
1-16სართ. სართული	290	1	1	1	1	1	1	1	1	1	1

წყალსადენი სისტემის ფიქსირებული მოწყობილობების რაოდენობა სვ დაკავებულობისთვის ცხრილი 1602.1-ის მიხედვით									
დაკავებულობა	დაკავებულობის დატვირთვა	ფიქსირებული მოწყობილობები							
		უნიტაზი		ხელსაბანები		სამომსახურეო ნიჟარა		წყლის დასალევი შადრევანი	
		მოთხოვნილი	გათვალისწინებული	მოთხოვნილი	გათვალისწინებული	მოთხოვნილი	გათვალისწინებული	მოთხოვნილი	გათვალისწინებული
სვ	194	1	2	1	2	1	2	1	2

საპროექტო დოკუმენტაცია

ავტოსადგომების გადანაწილების სქემატური ნახაზები

1:150	format :A-2

equipkaola

Luminaire fixtures
Emergency luminaire fixtures
Lighting track fixtures
Ceiling light, recessed, 150°
Ceiling light, surface, luminous field, 60°
Fire extinguishing cabinet 913799
Fire alarm 913799
Fire alarm
Fire alarm control panel
Fire alarm repeater
Voice alarm
Loudspeaker 913799
Fire alarm
Fire alarm
Fire alarm

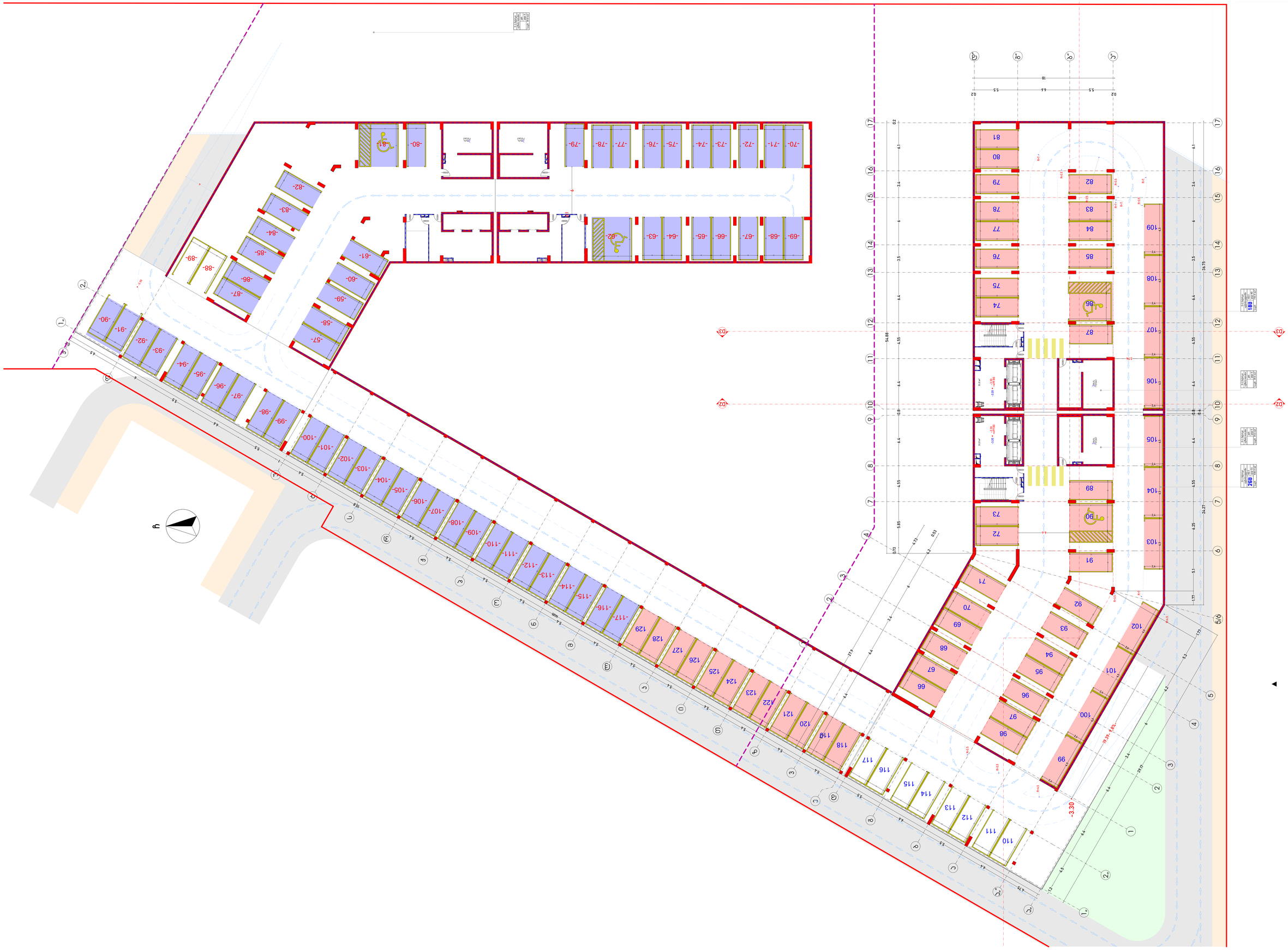
-70- -71- -72- -73- -74- -75- -76- -77- -78- -79- -80- -81-
-69- -68- -67- -66- -65- -64- -63- -62-
-57- -58- -59- -60- -61- -88- -89- -87- -86- -85- -84- -83- -82-
-90- -91- -92- -93- -94- -95- -96- -97- -98- -99- -100- -101- -102- -103- -104- -105- -106- -107- -108- -109- -110- -111- -112- -113- -114- -115- -116- -117-
129 128 127 126 125 124 123 122 121 120 119 118 117 116 115 114 113 112 111 110
81 80 79 78 77 76 75 74 73 72 71 70 69 68 67 66 99 98 97 96 95 94 93 92 91 90 89 88 87 86 85 84 83 82
109 108 107 106 105 104 103 102 101 100
-3.30
54.68
54.75
24.27
18
0.2 5.5 6.6 5.5 0.2
Ø60 Ø60 Ø60

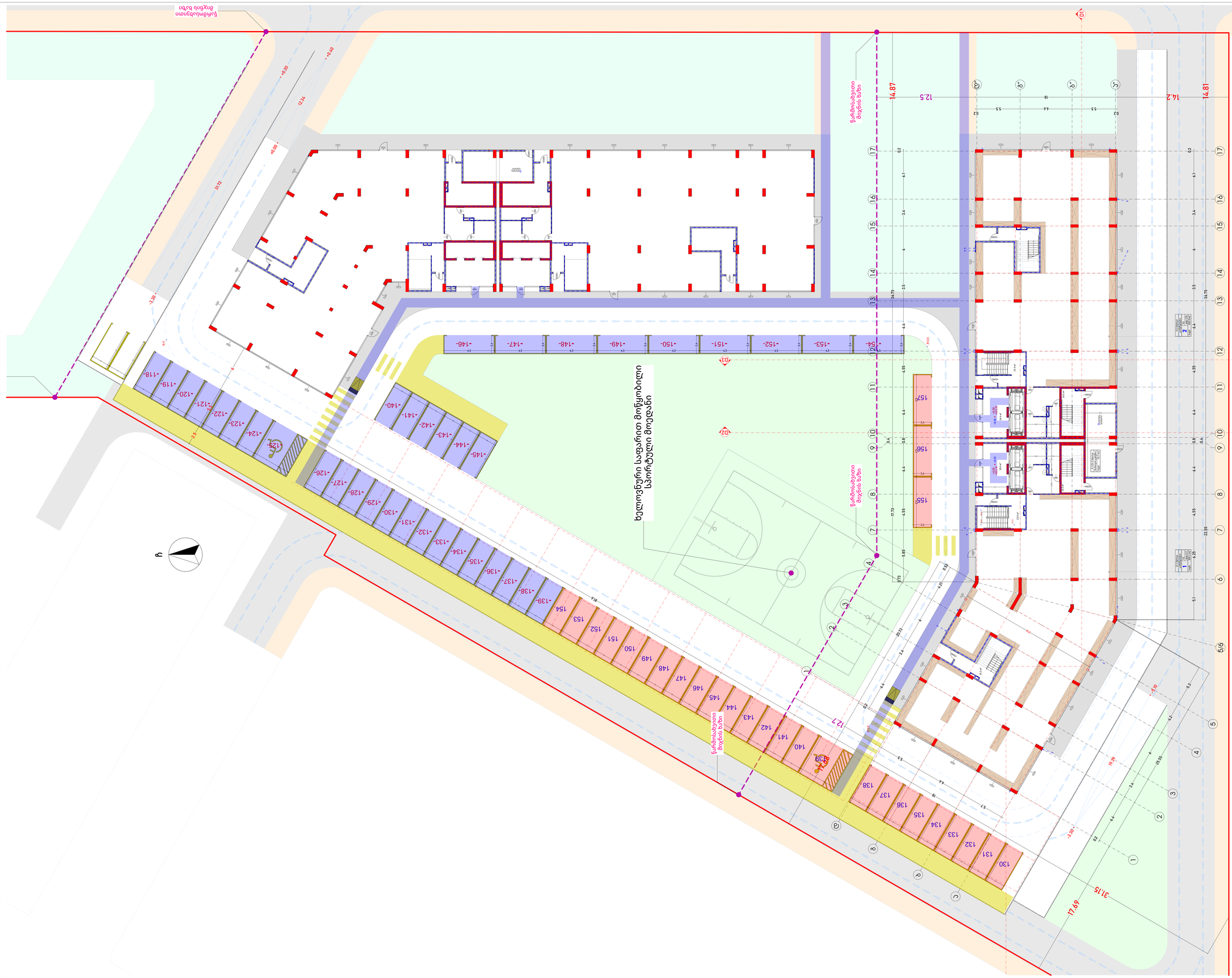
ჭყონდიდელი ქუჩის ხაზი
წარმომადგენი ტროტუარის ხაზი
ფეხბურთის საფარით მოწყობილი სპორტული მოედანი
ბეტონის ბორდიური ქვა 15x30
ასაწევი ხიდაკი
ასაწევი ხიდაკი
ასაწევი ხიდაკი

საპროექტო დოკუმენტაცია
არქიტექტურული ნაწილი
გეგმები

Формат:	A-2
Масштаб:	1:100

Експлікація

Існуюча бетонна огорожа	
Існуюча будівля, що підлягає знесенню	
Існуюча будівля, що підлягає реконструкції	
Існуюча будівля, що підлягає капітальному ремонту	
Існуюча будівля, що підлягає поточному ремонту	
Існуюча будівля, що не підлягає реконструкції	
Існуюча будівля	
Існуюча будівля, що підлягає знесенню	
Існуюча будівля, що підлягає капітальному ремонту	
Існуюча будівля, що підлягає поточному ремонту	
Існуюча будівля, що не підлягає реконструкції	
Існуюча будівля	
Існуюча будівля, що підлягає знесенню	
Існуюча будівля, що підлягає капітальному ремонту	
Існуюча будівля, що підлягає поточному ремонту	
Існуюча будівля, що не підлягає реконструкції	
Існуюча будівля	

Автостоянка	3
Автостоянка	3
Автостоянка	3

1:100	Format :A-2
	egepĺaciaĺa

Ьцдрчнсйуфчс Ьчсбрчнсйуфчс			
Фчсбчсбрчнсйуфчс Ьцдрчнсйуфчс			
Цчсйуфчсбрчнсйуфчс Ьцдрчнсйуфчс			
Сйуфчсбрчнсйуфчс Ьчсбрчнсйуфчс			
Ьчсйуфчсбрчнсйуфчс Ьчсб

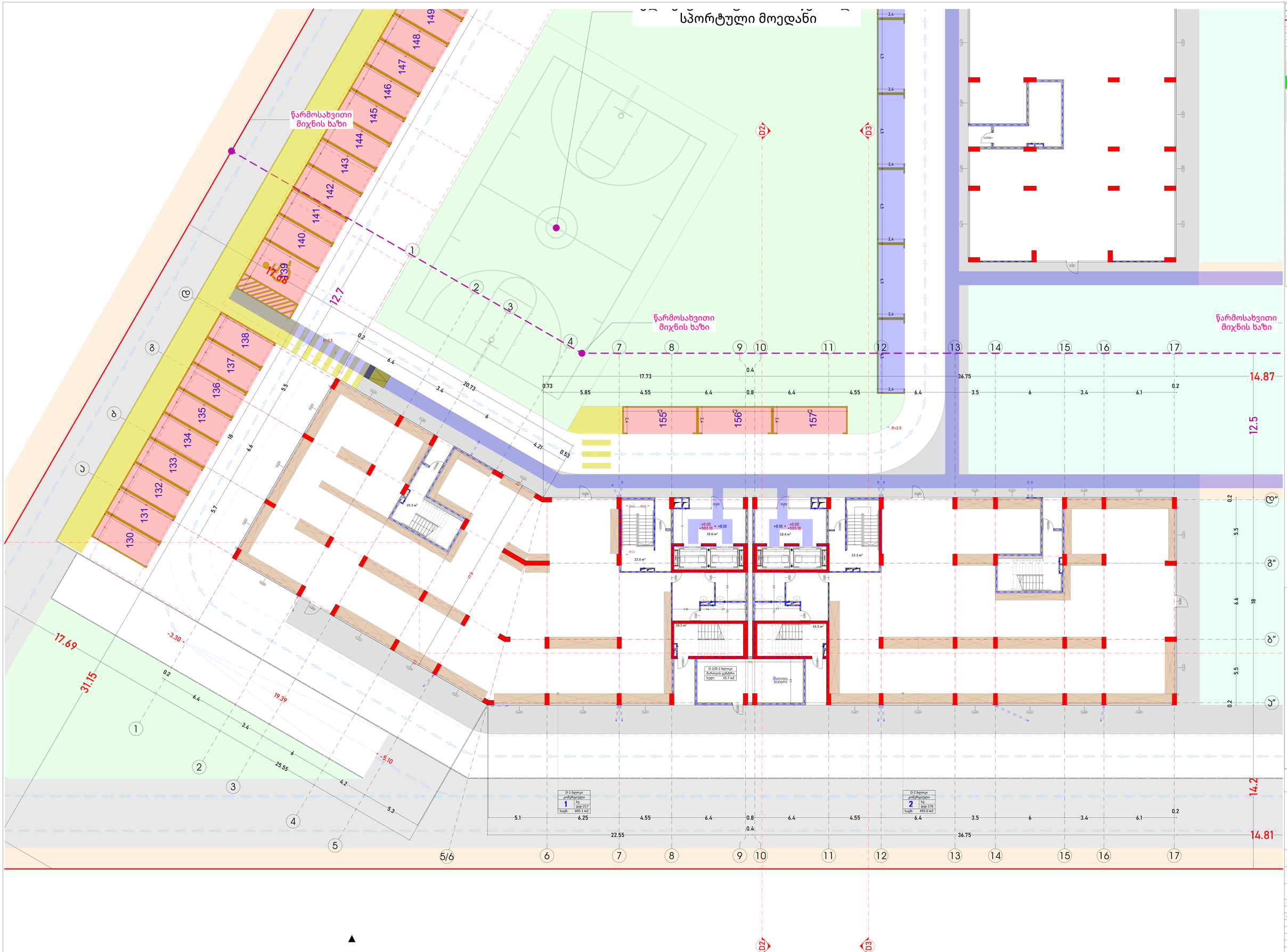

1:100	formati :A-2
eqsplikacia	

E-1 ბლოკი
კომერციული
3 სე-2
ფფ-4
საც: 573 მ2
სარ: 7.7მ2
ჯამი: 65.2მ2

გასასვლელის განათებული ნიშანი

გასასვლელის მიმართულების ისარი

EXIT

სახანძრო ღილაკი

საგანგაშო ხმოვანი გაფრთხილების საშუალებასთან სისტემა

ავარიული განათება

საევარიო განათება

ინფორმაციი კავშირის სისტემა

სახანძრო მილაცრიტელი

კვამლის ავტომატური აქტივობები

კვამლის მორეაგირე მოწყობილობა

ავტომატური საშუალი სისტემა

ხელის ღილნიშანური

პროექტის აღწერა:

დამკვეთი:
შ.პ.ს ჯიდი +

შემსრულებელი:
New City Development
შპს "ნიუ სითი დეველოპმენტსი"
ს/ნ 205249248
მისამართი: საქართველო, თბილისი
საკანდელაძის N6
ტელეფონი: 551 77 88 88
ელ.ფოსტა: info@ncd.ge

პროექტის სახელწოდება:
მრავალფუნქციანი საცხოვრებელი სახლი-თბილისი ბლოკი D1-D2

მისამართი:
ქ. თბილისი, ვაკე-საბურთალოს მუნიციპალიტეტი IV, დეტალური გატვდებულების ქუჩა #40
ს/კ 01.10.07.007.173

ნაგების დასაზღვრა:
0. სართ. ±0.00 ნიშნული

ღირებულება	გვარი	ხელმოწერა
დირექტორი	ა.ზედელიძე	
არქიტექტორი	ი.ბუტკაშვილი	
მპასრულა	ი.ბუტკაშვილი	
მპასრულა		

მასშტაბი	1:100		
ფორმატი	A-0		
თარიღი	2024		ა-

ტიპიური სართულის გეგმა (+3.50, +6.60, +9.70, +12.80, +15.90, +19.00, +22.10, +25.20, +28.30, +31.40, +34.50, +37.60, +40.70, +43.80, +46.90) ნიშნულებზე

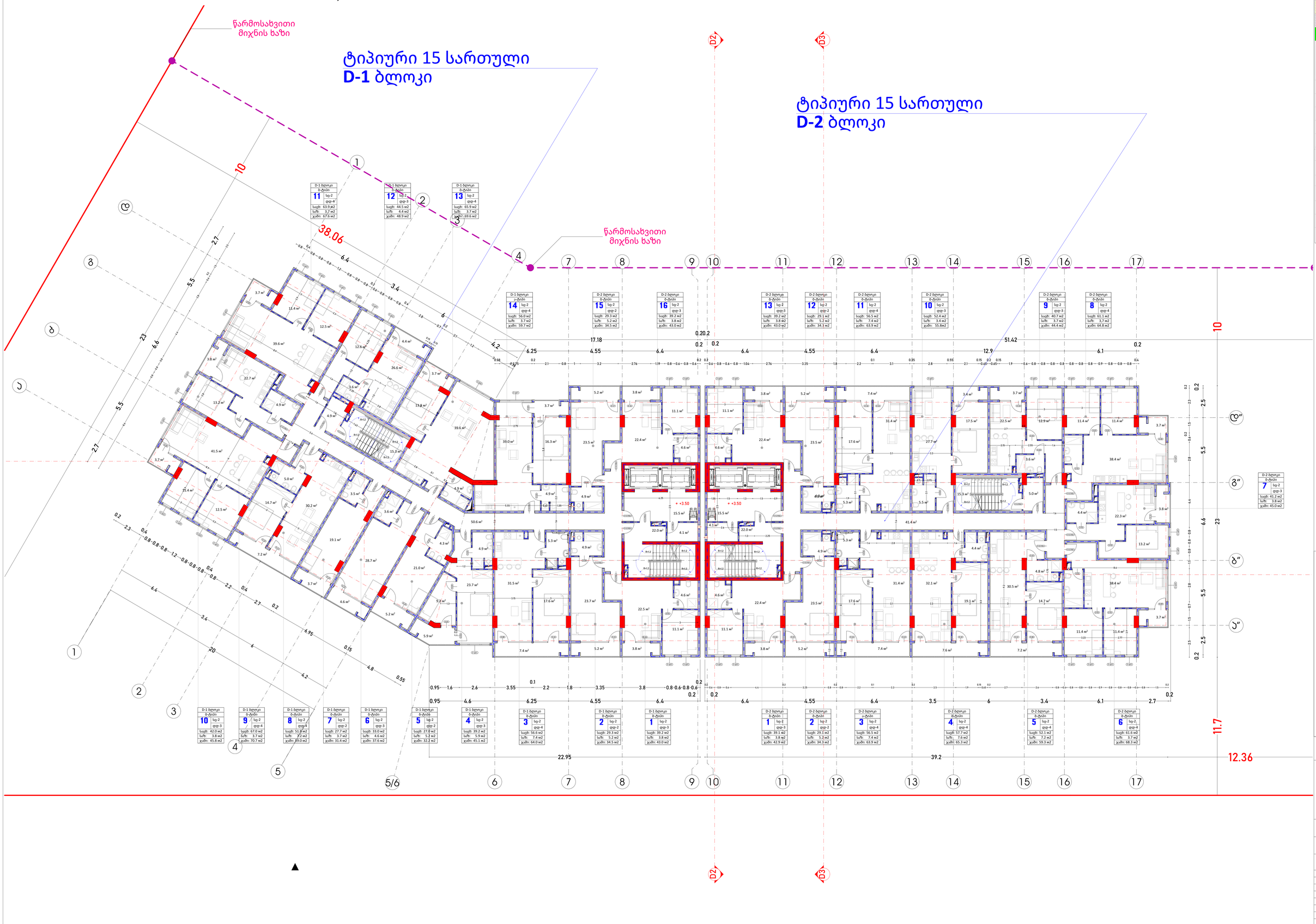

D-1 ბლოკი	
ბ-ტიპი	
11	სც-2
	დც-4
საც:	63.9 მ2
სარ:	3.7 მ2
ჯამი:	67.6 მ2

D-1 ბლოკი	
ბ-ტიპი	
12	სც-2
	დც-3
საც:	44.5 მ2
სარ:	4.4 მ2
ჯამი:	48.9 მ2

D-1 ბლოკი	
ბ-ტიპი	
13	სც-2
	დც-4
საც:	65.9 მ2
სარ:	3.7 მ2
ჯამი:	69.6 მ2

D-1 ბლოკი	
ბ-ტიპი	
14	სც-2
	დც-4
საც:	56.0 მ2
სარ:	3.7 მ2
ჯამი:	59.7 მ2

D-2 ბლოკი	
ბ-ტიპი	
15	სც-2
	დც-2
საც:	29.3 მ2
სარ:	5.2 მ2
ჯამი:	34.5 მ2

D-2 ბლოკი	
ბ-ტიპი	
16	სც-2
	დც-3
საც:	39.2 მ2
სარ:	3.8 მ2
ჯამი:	43.0 მ2

D-2 ბლოკი	
ბ-ტიპი	
13	სც-3
	დც-3
საც:	39.2 მ2
სარ:	3.8 მ2
ჯამი:	43.0 მ2

D-2 ბლოკი	
ბ-ტიპი	
12	სც-2
	დც-2
საც:	29.1 მ2
სარ:	5.2 მ2
ჯამი:	34.3 მ2

D-2 ბლოკი	
ბ-ტიპი	
11	სც-2
	დც-4
საც:	56.5 მ2
სარ:	7.4 მ2
ჯამი:	63.9 მ2

D-2 ბლოკი	
ბ-ტიპი	
10	სც-2
	დც-3
საც:	52.4 მ2
სარ:	3.4 მ2
ჯამი:	55.8მ2

D-2 ბლოკი	
ბ-ტიპი	
9	სც-2
	დც-3
საც:	40.7 მ2
სარ:	3.7 მ2
ჯამი:	44.4 მ2

D-2 ბლოკი	
ბ-ტიპი	
8	სც-2
	დც-4
საც:	61.1 მ2
სარ:	3.7 მ2
ჯამი:	64.8 მ2

D-2 ბლოკი	
ბ-ტიპი	
7	სც-2
	დც-3
საც:	41.2 მ2
სარ:	3.8 მ2
ჯამი:	45.0 მ2

D-1 ბლოკი	
ბ-ტიპი	
10	სც-2
	დც-3
საც:	42.0 მ2
სარ:	3.8 მ2
ჯამი:	45.8 მ2

D-1 ბლოკი	
ბ-ტიპი	
9	სც-2
	დც-4
საც:	67.0 მ2
სარ:	3.7 მ2
ჯამი:	70.7 მ2

D-1 ბლოკი	
ბ-ტიპი	
8	სც-2
	დც-4
საც:	51.8 მ2
სარ:	7.2 მ2
ჯამი:	59.0 მ2

D-1 ბლოკი	
ბ-ტიპი	
7	სც-2
	დც-3
საც:	27.7 მ2
სარ:	3.7 მ2
ჯამი:	31.4 მ2

D-1 ბლოკი	
ბ-ტიპი	
6	სც-2
	დც-3
საც:	33.0 მ2
სარ:	4.6 მ2
ჯამი:	37.6 მ2

D-1 ბლოკი	
ბ-ტიპი	
5	სც-2
	დც-2
საც:	27.9 მ2
სარ:	5.2 მ2
ჯამი:	32.2 მ2

D-1 ბლოკი	
ბ-ტიპი	
4	სც-2
	დც-3
საც:	39.2 მ2
სარ:	5.9 მ2
ჯამი:	45.1 მ2

D-1 ბლოკი	
ბ-ტიპი	
3	სც-2
	დც-4
საც:	56.6 მ2
სარ:	7.4 მ2
ჯამი:	64.0 მ2

D-1 ბლოკი	
ბ-ტიპი	
2	სც-2
	დც-2
საც:	29.3 მ2
სარ:	5.2 მ2
ჯამი:	34.5 მ2

D-1 ბლოკი	
ბ-ტიპი	
1	სც-2
	დც-3
საც:	39.2 მ2
სარ:	3.8 მ2
ჯამი:	43.0 მ2

D-2 ბლოკი	
ბ-ტიპი	
1	სც-2
	დც-3
საც:	39.1 მ2
სარ:	3.8 მ2
ჯამი:	42.9 მ2

D-2 ბლოკი	
ბ-ტიპი	
2	სც-2
	დც-2
საც:	29.1 მ2
სარ:	5.2 მ2
ჯამი:	34.3 მ2

D-2 ბლოკი	
ბ-ტიპი	
3	სც-2
	დც-4
საც:	56.5 მ2
სარ:	7.4 მ2
ჯამი:	63.9 მ2

D-2 ბლოკი	
ბ-ტიპი	
4	სც-2
	დც-4
საც:	57.7 მ2
სარ:	7.6 მ2
ჯამი:	65.3 მ2

D-2 ბლოკი	
ბ-ტიპი	
5	სც-2
	დც-4
საც:	52.1 მ2
სარ:	7.2 მ2
ჯამი:	59.3 მ2

D-2 ბლოკი	
ბ-ტიპი	
6	სც-2,
	დც-4
საც:	61.6 მ2
სარ:	3.7 მ2
ჯამი:	68.3 მ2

1:100	formati :A-2
eqspliikacia	
საკადასტრო საზღვარი	
მიმდინარე საკადასტრო საზღვარი	
განაშენიანების წითელი ხაზები	
ლანდშაფტური ზოლი	
სანიაღვრე ზოლები	
მწვანე საფარი	

E-1 ბლოკი	
ა-ტიპი	
3	სც-2
	დც-4
საც:	57.5 მ2
სარ:	7.7მ2
ჯამი:	65.2მ2

- გასაშველებლის განათებული ნიშანი
- გასაშველებლის მიმართის განათებების აბდები
- სახანძრო ღილაკი
- საგანგები ზმოვანი გაფრთხის საკომუნიკაციო სისტემა
- ავარიული განათება
- საავარიო განათება
- ინფორმაციი კედლის სისტემა
- სახანძრო მილსადენები
- კვამლის ავტომატური აღმოჩენები
- კვამლის მორეაგირე მოწყობილობი
- ავტომატური საშუალი სისტემა
- ხელის ღილაკსატრი

პროექტის აღწერა:

დამკვეთი:
შ.პ.ს ჯიდი +

შემსრულებელი:
New City Development
შპს "ნიუ სითი დეველოპმენტსი"
ს/ნ 205249248
მისამართი: საქართველო, თბილისი
საგურამოსტიბე N6
ტელეფონი: 551 77 88 88
ელ.ფოსტა: info@ncd.ge

პროექტის სამედგრებლები:
მრავალფუნქციური საცხოვრებელი სახლისბლოკი ბლოკი 01-02

მისამართი:
ქ. თბილისი, ვაკის ტერიტორიის მიკრორაიონი IV, დაუნუმერებელ თაკვა-დეველოპერის ქუჩა #40
ს/კ 01.10.07.007.175

ნახაზის დასახელება:
1. ტიპ. სართ. +3.50 ნიშნული

თანამდებობა	გვარი	ხელმოწერა
დირექტორი	ა.ზურქაძე	
არქიტექტორი	ი.ხუხუაშვილი	
მაპარეგლა	ი.ხუხუაშვილი	
მაპარეგლა		

მასშტაბი	1:100		
ფორმატი	A-0		
თარიღი	2024		

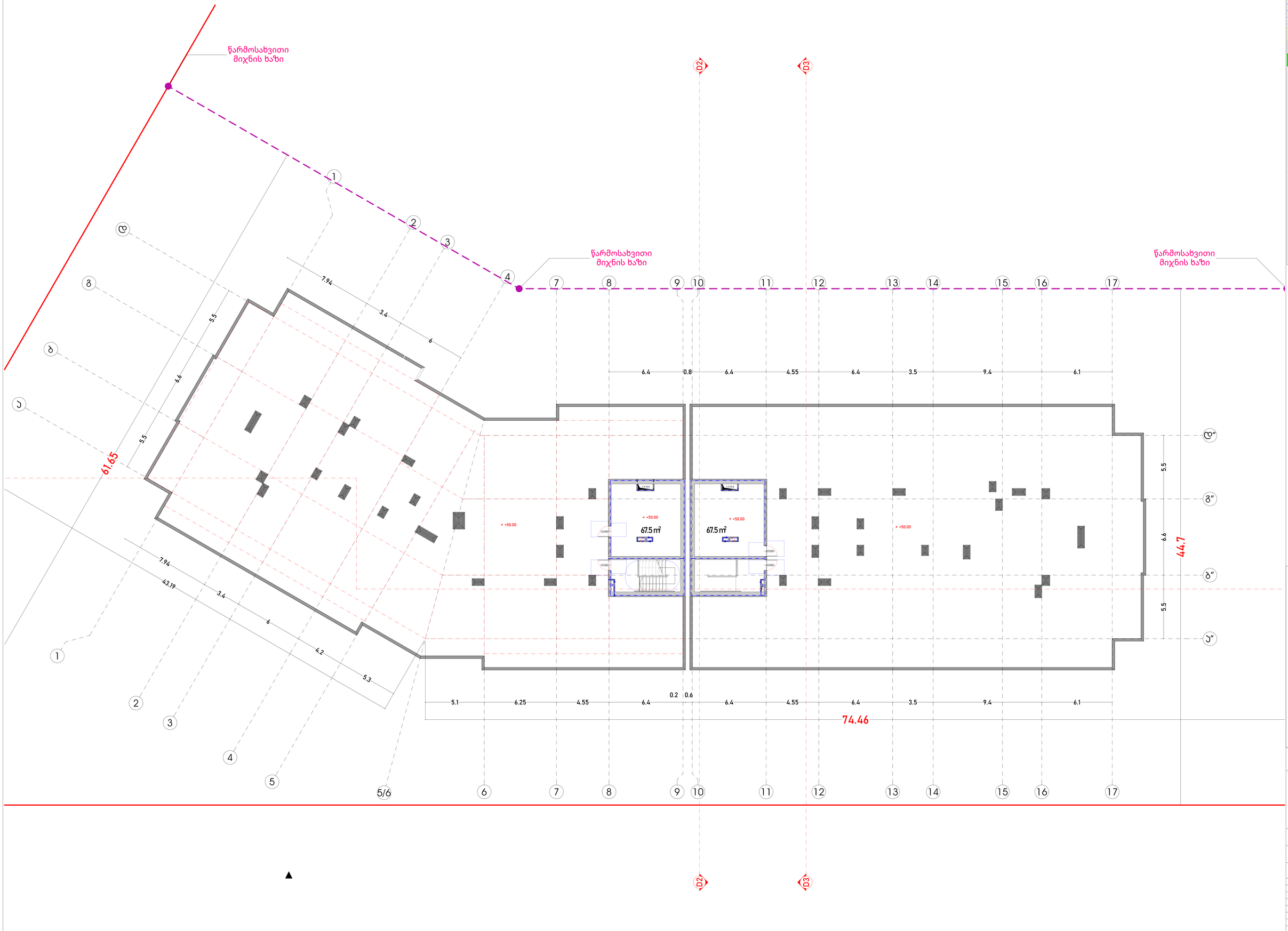

1:100 | formati :A-2

eqspliKacia

- საკადასტრო საზღვარი
- მიმდინარე საკადასტრო საზღვარი
- განაშენიანების წითელი ხაზები
- ელექტრული ხაზები 10კვ.
- ელექტრული ხაზები 6კვ.
- საპროექტო ფარეხი
- ხანძარქრობ ჯაჭვი
- მწვანე საფარი

E-1 ტიპიური პროექტი

3	ბფ-2
	ტფ-4
ზფმ:	57.5 მ2
საბ:	7.7მ2
ჯამი:	65.2მ2

- საკადასტრო ფარეხი
- ხანძრის ბარიერი
- ხანძარი ფარეხი
- გასაფლეთების განათებული ნიშანი
- გასაფლეთების ნიშანის განათების ამდენი.
- სახანძრო ღილაკი
- საგანგაშო ხმოვანი გაფრთხილების საკომუნიკაციო სისტემა
- ავარიული განათება
- საევარო განათება
- ორმხრივი კავშირის სისტემა
- სახანძრო მილსადენები
- კვამლის ავტომატური აღმოჩენები
- კვამლის მორეაგირე მავნებელები
- ავტომატური სამუხრუჭე სისტემა
- ხელის ღილნელსწრები

პროექტის აღწერა:

დამკვეთი:
შ.პ.ს ჯიდი +

შემსრულებელი:
New City Development
შპს "ნიუ სითი დეველოპმენტი"
ს/ნ 205249248
მისამართი: საქართველო, თბილისი საგურამოს ქ.N6
ტელეფონი: 551 77 88 88
ელ. ფოსტა: info@ncd.ge

პროექტის საბუღალტრება:
მრავალბინიანი საცხოვრებელი სახლისტიპი ბლოკი D1-D2

მისამართი:
ქ. თბილისი, დიდი დიღომი მიკრორაიონი IV, დეველოპმენტის ქუჩა #40
ს/კ 01.10.07.007.175

ნახაზის დასახელება:
16. სართ. +50.00 ნიშნული

თანამდებობა	გვარი	ხელმოწერა
დირექტორი	ა.ზერქაძე	
არქიტექტორი	ი.ბუტხუზი	
მთარგლა	ი.ბუტხუზი	
მთარგლა		

მასშტაბი	1:100		
ფორმატი	A-0		
თარიღი	2024		ა-

Format: A-2	1:100

ВЕДОМОСТЬ

Наименование	Формат	Примечание	
Генеральный план	A-2		
Экспликация помещений	A-2		
Планы этажей	A-2		
Фасады	A-2		
Разрезы	A-2		
Ведомость отделки помещений	A-2		
Ведомость заполнения проемов	A-2		
Спецификация элементов	A-2		
Ведомость рабочих чертежей основного комплекта			

Ведомость ссылочных и прилагаемых документов:

Обозначение	Наименование	Примечание	
1.ТХ	Пояснительная записка		
2.ГП	Генеральный план		
3.АР	Архитектурные решения		
4.КР	Конструкции железобетонные		
5.ОВ	Отопление, вентиляция		
6.ВК	Водоснабжение, канализация		
7.ЭМ	Электрооборудование		
8.СС	Слаботочные системы		
9.ПБ	Пожарная безопасность		
10.ТМ	Тепломеханические решения		
11.ОВ	Отопление, вентиляция		
12.ВК	Водоснабжение, канализация		
13.ЭМ	Электрооборудование		
14.СС	Слаботочные системы		
15.ПБ	Пожарная безопасность		
16.ТМ	Тепломеханические решения		
17.ОВ	Отопление, вентиляция		

Разработано специалистами:

Специальность	Фамилия	Подпись	Дата
Главный архитектор проекта	Соколов А.Р.		03.2024
Главный инженер проекта	Морозова Т.В.		03.2024
Архитектор	Белов Д.С.		03.2024
Конструктор	Кузнецов И.М.		03.2024
Инженер-сметчик	Лебедева О.Н.		03.2024

Согласовано:

Главный архитектор г. Заозерска
_____ А.В. Крылов
«01» апреля 2024 г.

Начальник отдела капитального строительства
_____ Е.Н. Соловьёва
«01» апреля 2024 г.

Директор ООО «Заозерскстройпроект»
_____ М.Т. Гаврилов
«01» апреля 2024 г.

Заказчик:

Муниципальное бюджетное учреждение культуры «Городской краеведческий музей имени А.Н. Зарубина» г. Заозерска
ИНН 5107204318 / КПП 510701001
ОГРН 1025107204318
Юридический адрес: 184250, Мурманская область, г. Заозерск, ул. Набережная, д. 12
Тел.: (81537) 6-42-15, 6-42-16
E-mail: info@zaozmuseum.ru
Директор: Ольга Николаевна Ветрова

Генеральный подрядчик:

ООО «Заозерскстройпроект»
ИНН 5107209876 / КПП 510701001
ОГРН 1035107209876
Юридический адрес: 184250, Мурманская область, г. Заозерск, ул. Промышленная, д. 7
Тел.: (81537) 6-77-30, 6-77-31
E-mail: info@zaozerskstroy.ru
Директор: Сергей Викторович Лапшин

Генеральный проектировщик:

ООО «Заозерскстройпроект»
ИНН 5107209876 / КПП 510701001
ОГРН 1035107209876
Юридический адрес: 184250, Мурманская область, г. Заозерск, ул. Промышленная, д. 7
Тел.: (81537) 6-77-30, 6-77-31
E-mail: info@zaozerskstroy.ru
Директор: Сергей Викторович Лапшин

Разработано специалистами:

Специальность	Фамилия	Подпись	Дата
Главный архитектор проекта	Соколов А.Р.		03.2024
Главный инженер проекта	Морозова Т.В.		03.2024
Архитектор	Белов Д.С.		03.2024
Конструктор	Кузнецов И.М.		03.2024
Инженер-сметчик	Лебедева О.Н.		03.2024

Согласовано:

Главный архитектор г. Заозерска
_____ А.В. Крылов
«01» апреля 2024 г.

Начальник отдела капитального строительства
_____ Е.Н. Соловьёва
«01» апреля 2024 г.

Директор ООО «Заозерскстройпроект»
_____ М.Т. Гаврилов
«01» апреля 2024 г.

Заказчик:

Муниципальное бюджетное учреждение культуры «Городской краеведческий музей имени А.Н. Зарубина» г. Заозерска
ИНН 5107204318 / КПП 510701001
ОГРН 1025107204318
Юридический адрес: 184250, Мурманская область, г. Заозерск, ул. Набережная, д. 12
Тел.: (81537) 6-42-15, 6-42-16
E-mail: info@zaozmuseum.ru
Директор: Ольга Николаевна Ветрова

Генеральный подрядчик:

ООО «Заозерскстройпроект»
ИНН 5107209876 / КПП 510701001
ОГРН 1035107209876
Юридический адрес: 184250, Мурманская область, г. Заозерск, ул. Промышленная, д. 7
Тел.: (81537) 6-77-30, 6-77-31
E-mail: info@zaozerskstroy.ru
Директор: Сергей Викторович Лапшин

Экспликация

1	Выставочный зал	184,2	
2	Выставочный зал	172,5	
3	Коридор	96,4	
4	Лестничная клетка	18,6	
5	Санузел М	7,2	
6	Санузел Ж	7,2	
7	Тамбур	5,4	
8	Гардероб	12,8	
9	Кладовая	4,1	
10	Электрощитовая	3,6	
11	Серверная	6,2	
12	Коридор	64,7	
13	Лестничная клетка	18,6	
14	Санузел М	7,2	
15	Санузел Ж	7,2	
16	Тамбур	5,4	
17	Выставочный зал	172,5	
18	Выставочный зал	184,2	
19	Коридор	96,4	
20	Лестничная клетка	18,6	
21	Санузел М	7,2	
22	Санузел Ж	7,2	
23	Тамбур	5,4	
24	Гардероб	12,8	
25	Кладовая	4,1	
26	Электрощитовая	3,6	
27	Серверная	6,2	
28	Коридор	64,7	
29	Лестничная клетка	18,6	
30	Санузел М	7,2	
31	Санузел Ж	7,2	
32	Тамбур	5,4	
33	Выставочный зал	184,2	
34	Выставочный зал	172,5	
35	Коридор	96,4	
36	Лестничная клетка	18,6	
37	Санузел М	7,2	
38	Санузел Ж	7,2	
39	Тамбур	5,4	
40	Гардероб	12,8	
41	Кладовая	4,1	
42	Электрощитовая	3,6	
43	Серверная	6,2	
44	Коридор	64,7	
45	Лестничная клетка	18,6	
46	Санузел М	7,2	
47	Санузел Ж	7,2	
48	Тамбур	5,4	
49	Выставочный зал	184,2	
50	Выставочный зал	172,5	
51	Коридор	96,4	
52	Лестничная клетка	18,6	
53	Санузел М	7,2	
54	Санузел Ж	7,2	
55	Тамбур	5,4	
56	Гардероб	12,8	
57	Кладовая	4,1	
58	Электрощитовая	3,6	
59	Серверная	6,2	
60	Коридор	64,7	
61	Лестничная клетка	18,6	
62	Санузел М	7,2	
63	Санузел Ж	7,2	
64	Тамбур	5,4	
65	Выставочный зал	184,2	
66	Выставочный зал	172,5	
67	Коридор	96,4	
68	Лестничная клетка	18,6	
69	Санузел М	7,2	
70	Санузел Ж	7,2	
71	Тамбур	5,4	
72	Гардероб	12,8	
73	Кладовая	4,1	
74	Электрощитовая	3,6	
75	Серверная	6,2	
76	Коридор	64,7	
77	Лестничная клетка	18,6	
78	Санузел М	7,2	
79	Санузел Ж	7,2	
80	Тамбур	5,4	
81	Выставочный зал	184,2	
82	Выставочный зал	172,5	
83	Коридор	96,4	
84	Лестничная клетка	18,6	
85	Санузел М	7,2	
86	Санузел Ж	7,2	
87	Тамбур	5,4	
88	Гардероб	12,8	
89	Кладовая	4,1	
90	Электрощитовая	3,6	
91	Серверная	6,2	
92	Коридор	64,7	
93	Лестничная клетка	18,6	
94	Санузел М	7,2	
95	Санузел Ж	7,2	
96	Тамбур	5,4	
97	Выставочный зал	184,2	
98	Выставочный зал	172,5	
99	Коридор	96,4	
100	Лестничная клетка	18,6	
101	Санузел М	7,2	
102	Санузел Ж	7,2	
103	Тамбур	5,4	
104	Гардероб	12,8	
105	Кладовая	4,1	
106	Электрощитовая	3,6	
107	Серверная	6,2	
108	Коридор	64,7	
109	Лестничная клетка	18,6	
110	Санузел М	7,2	
111	Санузел Ж	7,2	
112	Тамбур	5,4	
113	Выставочный зал	184,2	
114	Выставочный зал	172,5	
115	Коридор	96,4	
116	Лестничная клетка	18,6	
117	Санузел М	7,2	
118	Санузел Ж	7,2	
119	Тамбур	5,4	
120	Гардероб	12,8	
121	Кладовая	4,1	
122	Электрощитовая	3,6	
123	Серверная	6,2	
124	Коридор	64,7	
125	Лестничная клетка	18,6	
126	Санузел М	7,2	
127	Санузел Ж	7,2	
128	Тамбур	5,4	
129	Выставочный зал	184,2	
130	Выставочный зал	172,5	
131	Коридор	96,4	
132	Лестничная клетка	18,6	
133	Санузел М	7,2	
134	Санузел Ж	7,2	
135	Тамбур	5,4	
136	Гардероб	12,8	
137	Кладовая	4,1	
138	Электрощитовая	3,6	
139	Серверная	6,2	
140	Коридор	64,7	
141	Лестничная клетка	18,6	
142	Санузел М	7,2	
143	Санузел Ж	7,2	
144	Тамбур	5,4	
145	Выставочный зал	184,2	
146	Выставочный зал	172,5	
147	Коридор	96,4	
148	Лестничная клетка	18,6	
149	Санузел М	7,2	
150	Санузел Ж	7,2	
151	Тамбур	5,4	
152	Гардероб	12,8	
153	Кладовая	4,1	
154	Электрощитовая	3,6	
155	Серверная	6,2	
156	Коридор	64,7	
157	Лестничная клетка	18,6	
158	Санузел М	7,2	
159	Санузел Ж	7,2	
160	Тамбур	5,4	
161	Выставочный зал	184,2	
162	Выставочный зал	172,5	
163	Коридор	96,4	
164	Лестничная клетка	18,6	
165	Санузел М	7,2	
166	Санузел Ж	7,2	
167	Тамбур	5,4	
168	Гардероб	12,8	
169	Кладовая	4,1	
170	Электрощитовая	3,6	
171	Серверная	6,2	
172	Коридор	64,7	
173	Лестничная клетка	18,6	
174	Санузел М	7,2	
175	Санузел Ж	7,2	
176	Тамбур	5,4	
177	Выставочный зал	184,2	
178	Выставочный зал	172,5	
179	Коридор	96,4	
180	Лестничная клетка	18,6	
181	Санузел М	7,2	
182	Санузел Ж	7,2	
183	Тамбур	5,4	
184	Гардероб	12,8	
185	Кладовая	4,1	
186	Электрощитовая	3,6	
187	Серверная	6,2	
188	Коридор	64,7	
189	Лестничная клетка	18,6	
190	Санузел М	7,2	
191	Санузел Ж	7,2	
192	Тамбур	5,4	
193	Выставочный зал	184,2	
194	Выставочный зал	172,5	
195	Коридор	96,4	
196	Лестничная клетка	18,6	
197	Санузел М	7,2	
198	Санузел Ж	7,2	
199	Тамбур	5,4	
200	Гардероб	12,8	
201	Кладовая	4,1	
202	Электрощитовая	3,6	
203	Серверная	6,2	
204	Коридор	64,7	
205	Лестничная клетка	18,6	
206	Санузел М	7,2	
207	Санузел Ж	7,2	
208	Тамбур	5,4	
209	Выставочный зал	184,2	
210	Выставочный зал	172,5	
211	Коридор	96,4	
212	Лестничная клетка	18,6	
213	Санузел М	7,2	
214	Санузел Ж	7,2	
215	Тамбур	5,4	
216	Гардероб	12,8	
217	Кладовая	4,1	
218	Электрощитовая	3,6	
219	Серверная	6,2	
220	Коридор	64,7	
221	Лестничная клетка	18,6	
222	Санузел М	7,2	
223	Санузел Ж	7,2	
224	Тамбур	5,4	
225	Выставочный зал	184,2	
226	Выставочный зал	172,5	
227	Коридор	96,4	
228	Лестничная клетка	18,6	
229	Санузел М	7,2	
230	Санузел Ж	7,2	
231	Тамбур	5,4	
232	Гардероб	12,8	
233	Кладовая	4,1	
234	Электрощитовая	3,6	
235	Серверная	6,2	
236	Коридор	64,7	
237	Лестничная клетка	18,6	
238	Санузел М	7,2	
239	Санузел Ж	7,2	
240	Тамбур	5,4	
241	Выставочный зал	184,2	
242	Выставочный зал	172,5	
243	Коридор	96,4	
244	Лестничная клетка	18,6	
245	Санузел М	7,2	
246	Санузел Ж	7,2	
247	Тамбур	5,4	
248	Гардероб	12,8	
249	Кладовая	4,1	
250	Электрощитовая	3,6	
251	Серверная	6,2	
252	Коридор	64,7	
253	Лестничная клетка	18,6	
254	Санузел М	7,2	
255	Санузел Ж	7,2	
256	Тамбур	5,4	
257	Выставочный зал	184,2	
258	Выставочный зал	172,5	
259	Коридор	96,4	
260	Лестничная клетка	18,6	
261	Санузел М	7,2	
262	Санузел Ж	7,2	
263	Тамбур	5,4	
264	Гардероб	12,8	
265	Кладовая	4,1	
266	Электрощитовая	3,6	
267	Серверная	6,2	
268	Коридор	64,7	
269	Лестничная клетка	18,6	
270	Санузел М	7,2	
271	Санузел Ж	7,2	
272	Тамбур	5,4	
273	Выставочный зал	184,2	
274	Выставочный зал	172,5	
275	Коридор	96,4	
276	Лестничная клетка	18,6	
277	Санузел М	7,2	
278	Санузел Ж	7,2	
279	Тамбур	5,4	
280	Гардероб	12,8	
281	Кладовая	4,1	
282	Электрощитовая	3,6	
283	Серверная	6,2	
284	Коридор	64,7	
285	Лестничная клетка	18,6	
286	Санузел М	7,2	
287	Санузел Ж	7,2	
288	Тамбур	5,4	
289	Выставочный зал	184,2	
290	Выставочный зал	172,5	
291	Коридор	96,4	
292	Лестничная клетка	18,6	
293	Санузел М	7,2	
294	Санузел Ж	7,2	
295	Тамбур	5,4	
296	Гардероб	12,8	
297	Кладовая	4,1	
298	Электрощитовая	3,6	
299	Серверная	6,2	
300	Коридор	64,7	
301	Лестничная клетка	18,6	
302	Санузел М	7,2	
303	Санузел Ж	7,2	
304	Тамбур	5,4	
305	Выставочный зал	184,2	
306	Выставочный зал	172,5	
307	Коридор	96,4	
308	Лестничная клетка	18,6	
309	Санузел М	7,2	
310	Санузел Ж	7,2	
311	Тамбур	5,4	
312	Гардероб	12,8	
313	Кладовая	4,1	
314	Электрощитовая	3,6	
315	Серверная	6,2	
316	Коридор	64,7	
317	Лестничная клетка	18,6	
318	Санузел М	7,2	
319	Санузел Ж	7,2	
320	Тамбур	5,4	
321	Выставочный зал	184,2	
322	Выставочный зал	172,5	
323	Коридор	96,4	
324	Лестничная клетка	18,6	
325	Санузел М	7,2	
326	Санузел Ж	7,2	
327	Тамбур	5,4	
328	Гардероб	12,8	
329	Кладовая	4,1	
330	Электрощитовая	3,6	
331	Серверная	6,2	
332	Коридор	64,7	
333	Лестничная клетка	18,6	
334	Санузел М	7,2	
335	Санузел Ж	7,2	
336	Тамбур	5,4	
337	Выставочный зал	184,2	
338	Выставочный зал	172,5	
339	Коридор	96,4	
340	Лестничная клетка	18,6	
341	Санузел М	7,2	
342	Санузел Ж	7,2	
343	Тамбур	5,4	
344	Гардероб	12,8	
345	Кладовая	4,1	
346	Электрощитовая	3,6	
347	Серверная	6,2	
348	Коридор	64,7	
349	Лестничная клетка	18,6	
350	Санузел М	7,2	
351	Санузел Ж	7,2	
352	Тамбур	5,4	
353	Выставочный зал	184,2	
354	Выставочный зал	172,5	
355	Коридор	96,4	
356	Лестничная клетка	18,6	
357	Санузел М	7,2	
358	Санузел Ж	7,2	
359	Тамбур	5,4	
360	Гардероб	12,8	
361	Кладовая	4,1	
362	Электрощитовая	3,6	
363	Серверная	6,2	
364	Коридор	64,7	
365	Лестничная клетка	18,6	
366	Санузел М	7,2	
367	Санузел Ж	7,2	
368	Тамбур	5,4	
369	Выставочный зал	184,2	
370	Выставочный зал	172,5	
371	Коридор	96,4	
372	Лестничная клетка	18,6	
373	Санузел М	7,2	
374	Санузел Ж	7,2	
375	Тамбур	5,4	
376	Гардероб	12,8	
377	Кладовая	4,1	
378	Электрощитовая	3,6	
379	Серверная	6,2	
380	Коридор	64,7	
381	Лестничная клетка	18,6	
382	Санузел М	7,2	
383	Санузел Ж	7,2	
384	Тамбур	5,4	
385	Выставочный зал	184,2	
386	Выставочный зал	172,5	
387	Коридор	96,4	
388	Лестничная клетка	18,6	
389	Санузел М	7,2	
390	Санузел Ж	7,2	
391	Тамбур	5,4	
392	Гардероб	12,8	
393	Кладовая	4,1	
394	Электрощитовая	3,6	
395	Серверная	6,2	
396	Коридор	64,7	
397	Лестничная клетка	18,6	
398	Санузел М	7,2	
399	Санузел Ж	7,2	
400	Тамбур	5,4	
401	Выставочный зал	184,2	
402	Выставочный зал	172,5	
403	Коридор	96,4	
404	Лестничная клетка	18,6	
405	Санузел М	7,2	
406	Санузел Ж	7,2	
407	Тамбур	5,4	
408	Гардероб	12,8	
409	Кладовая	4,1	
410	Электрощитовая	3,6	
411	Серверная	6,2	
412	Коридор	64,7	
413	Лестничная клетка	18,6	
414	Санузел М	7,2	
415	Санузел Ж	7,2	
416	Тамбур	5,4	
417	Выставочный зал	184,2	
418	Выставочный зал	172,5	
419	Коридор	96,4	
420	Лестничная клетка	18,6	
421	Санузел М	7,2	
422	Санузел Ж	7,2	
423	Тамбур	5,4	
424	Гардероб	12,8	
425	Кладовая	4,1	
426	Электрощитовая	3,6	
427	Серверная	6,2	
428	Коридор	64,7	
429	Лестничная клетка	18,6	
430	Санузел М	7,2	
431	Санузел Ж	7,2	
432	Тамбур	5,4	
433	Выставочный зал	184,2	
434	Выставочный зал	172,5	
435	Коридор	96,4	
436	Лестничная клетка	18,6	
437	Санузел М	7,2	
438	Санузел Ж	7,2	
439	Тамбур	5,4	
440	Гардероб	12,8	
441	Кладовая	4,1	
442	Электрощитовая	3,6	
443	Серверная	6,2	
444	Коридор	64,7	
445	Лестничная клетка	18,6	
446	Санузел М	7,2	
447	Санузел Ж	7,2	
448	Тамбур	5,4	
449	Выставочный зал	184,2	
450	Выставочный зал	172,5	
451	Коридор	96,4	
452	Лестничная клетка	18,6	
453	Санузел М	7,2	
454	Санузел Ж	7,2	
455	Тамбур	5,4	
456	Гардероб	12,8	
457	Кладовая	4,1	
458	Электрощитовая	3,6	
459	Серверная	6,2	
460	Коридор	64,7	
461	Лестничная клетка	18,6	
462	Санузел М	7,2	
463	Санузел Ж	7,2	
464	Тамбур	5,4	
465	Выставочный зал	184,2	
466	Выставочный зал	172,5	
467	Коридор	96,4	
468	Лестничная клетка	18,6	
469	Санузел М	7,2	
470	Санузел Ж	7,2	
471	Тамбур	5,4	
472	Гардероб	12,8	
473	Кладовая	4,1	
474	Электрощитовая	3,6	
475	Серверная	6,2	
476	Коридор	64,7	
477	Лестничная клетка	18,6	
478	Санузел М	7,2	
479	Санузел Ж	7,2	
480	Тамбур	5,4	
481	Выставочный зал	184,2	
482	Выставочный зал	172,5	
483	Коридор	96,4	
484	Лестничная клетка	18,6	
485	Санузел М	7,2	
486	Санузел Ж	7,2	
487	Тамбур	5,4	
488	Гардероб	12,8	
489	Кладовая	4,1	
490	Электрощитовая	3,6	
491	Серверная	6,2	
492	Коридор	64,7	
493	Лестничная клетка	18,6	
494	Санузел М	7,2	
495	Санузел Ж	7,2	
496	Тамбур	5,4	
497	Выставочный зал	184,2	
498	Выставочный зал	172,5	
499	Коридор	96,4	
500	Лестничная клетка	18,6	
501	Санузел М	7,2	
502	Санузел Ж	7,2	
503	Тамбур	5,4	
504	Гардероб	12,8	
505	Кладовая	4,1	
506	Электрощитовая	3,6	
507	Серверная	6,2	
508	Коридор	64,7	
509	Лестничная клетка	18,6	
510	Санузел М	7,2	
511	Санузел Ж	7,2	
512	Тамбур	5,4	
513	Выставочный зал	184,2	
514	Выставочный зал	172,5	
515	Коридор	96,4	
516	Лестничная клетка	18,6	
517	Санузел М	7,2	
518	Санузел Ж	7,2	
519	Тамбур	5,4	
520	Гардероб	12,8	
521	Кладовая	4,1	
522	Электрощитовая	3,6	
523	Серверная	6,2	
524	Коридор	64,7	
525	Лестничная клетка	18,6	
526	Санузел М	7,2	
527	Санузел Ж	7,2	
528	Тамбур	5,4	
529	Выставочный зал	184,2	
530	Выставочный зал	172,5	
531	Коридор	96,4	
532	Лестничная клетка	18,6	
533	Санузел М	7,2	
534	Санузел Ж	7,2	
535	Тамбур	5,4	
536	Гардероб	12,8	
537	Кладовая	4,1	
538	Электрощитовая	3,6	
539	Серверная	6,2	
540	Коридор	64,7	
541	Лестничная клетка	18,6	
542	Санузел М	7,2	
543	Санузел Ж	7,2	
544	Тамбур	5,4	
545	Выставочный зал	184,2	
546	Выставочный зал	172,5	
547	Коридор	96,4	
548	Лестничная клетка	18,6	
549	Санузел М	7,2	
550	Санузел Ж	7,2	
551	Тамбур	5,4	
552	Гардероб	12,8	
553	Кладовая	4,1	
554	Электрощитовая	3,6	
555	Серверная	6,2	
556	Коридор	64,7	
557	Лестничная клетка	18,6	
558	Санузел М	7,2	
559	Санузел Ж	7,2	
560	Тамбур	5,4	
561	Выставочный зал	184,2	
562	Выставочный зал	172,5	
563	Коридор	96,4	
564	Лестничная клетка	18,6	
565	Санузел М	7,2	
566	Санузел Ж	7,2	
567	Тамбур	5,4	
568	Гардероб	12,8	
569	Кладовая	4,1	
570	Электрощитовая	3,6	
571	Серверная	6,2	
572	Коридор	64,7	
573	Лестничная клетка	18,6	
574	Санузел М	7,2	
575	Санузел Ж	7,2	
576	Тамбур	5,4	
577	Выставочный зал	184,2	
578	Выставочный зал	172,5	
579	Коридор	96,4	
580	Лестничная клетка	18,6	
581	Санузел М	7,2	
582	Санузел Ж	7,2	
583	Тамбур	5,4	
584	Гардероб	12,8	
585	Кладовая	4,1	
586	Электрощитовая	3,6	
587	Серверная	6,2	
588	Коридор	64,7	
589	Лестничная клетка	18,6	
590	Санузел М	7,2	
591	Санузел Ж	7,2	
592	Тамбур	5,4	
593	Выставочный зал	184,2	
594	Выставочный зал	172,5	
595	Коридор	96,4	
596	Лестничная клетка	18,6	
597	Санузел М	7,2	
598	Санузел Ж	7,2	
599	Тамбур	5,4	
600	Гардероб	12,8	
601	Кладовая	4,1	
602	Электрощитовая	3,6	
603	Серверная	6,2	
604	Коридор	64,7	
605	Лестничная клетка	18,6	
606	Санузел М	7,2	
607	Санузел Ж	7,2	
608	Тамбур	5,4	
609	Выставочный зал	184,2	
610	Выставочный зал	172,5	
611	Коридор	96,4	
612	Лестничная клетка	18,6	
613	Санузел М	7,2	
614	Санузел Ж	7,2	
615	Тамбур	5,4	
616	Гардероб	12,8	
617	Кладовая	4,1	
618	Электрощитовая	3,6	
619	Серверная	6,2	
620	Коридор	64,7	
621	Лестничная клетка	18,6	
622	Санузел М	7,2	
623	Санузел Ж	7,2	
624	Тамбур	5,4	
625	Выставочный зал	184,2	
626	Выставочный зал	172,5	
627	Коридор	96,4	
628	Лестничная клетка	18,6	
629	Санузел М	7,2	
630	Санузел Ж	7,2	
631	Тамбур	5,4	
632	Гардероб	12,8	
633	Кладовая	4,1	
634	Электрощитовая	3,6	
635	Серверная	6,2	
636	Коридор	64,7	
637	Лестничная клетка	18,6	
638	Санузел М	7,2	
639	Санузел Ж	7,2	
640	Тамбур	5,4	
641	Выставочный зал	184,2	
642	Выставочный зал	172,5	
643	Коридор	96,4	
644	Лестничная клетка	18,6	
645	Санузел М	7,2	
646	Санузел Ж	7,2	
647	Тамбур	5,4	
648	Гардероб	12,8	
649	Кладовая	4,1	
650	Электрощитовая	3,6	
651	Серверная	6,2	
652	Коридор	64,7	
653	Лестничная клетка	18,6	
654	Санузел М	7,2	
655	Санузел Ж	7,2	
656	Тамбур	5,4	
657	Выставочный зал	184,2	
658	Выставочный зал	172,5	
659	Коридор	96,4	
660	Лестничная клетка	18,6	
661	Санузел М	7,2	
662	Санузел Ж	7,2	
663	Тамбур	5,4	
664	Гардероб	12,8	
665	Кладовая	4,1	
666	Электрощитовая	3,6	
667	Серверная	6,2	
668	Коридор	64,7	
669	Лестничная клетка	18,6	
670	Санузел М	7,2	
671	Санузел Ж	7,2	
672	Тамбур	5,4	
673	Выставочный зал	184,2	
674	Выставочный зал	172,5	
675	Коридор	96,4	
676	Лестничная клетка	18,6	
677	Санузел М	7,2	
678	Санузел Ж	7,2	
679	Тамбур	5,4	
680	Гардероб	12,8	
681	Кладовая	4,1	
682	Электрощитовая	3,6	
683	Серверная	6,2	
684	Коридор	64,7	
685	Лестничная клетка	18,6	
686	Санузел М	7,2	
687	Санузел Ж	7,2	
688	Тамбур	5,4	
689	Выставочный зал	184,2	
690	Выставочный зал	172,5	
691	Коридор	96,4	
692	Лестничная клетка	18,6	
693	Санузел М	7,2	
694	Санузел Ж	7,2	
695	Тамбур	5,4	
696	Гардероб

საპროექტო დოკუმენტაცია
არქიტექტურული ნაწილი
41 უსაფრთხოება

Мащаб:	1:100
Формат:	А-0
Дата:	2024

Ръководител проект	Име/Подпис	Печат/Печат	Дата
Проектант	Име/Подпис	Печат/Печат	Дата
Проектант	Име/Подпис	Печат/Печат	Дата
Проектант	Име/Подпис	Печат/Печат	Дата
Проектант	Име/Подпис	Печат/Печат	Дата

1. Забележки към чертежа

Разработил проектант:

Проектант:

Възложител:

Обект:
Летище Пловдив - Разширение
Авт. №"Кога Цанков-Розенберг"
бул. 2024/69248
ПЛОЩ ЗА ПЪТНИЦИ, ПЛОЩ ЗА ПЪТНИЦИ, ЗАСТ. ПРИЛЕТЯЩИ

Ландшафтно благоустройство	
Тротоарна настилка	
Бетонова настилка	
Ограда H=2.0m	
Ограда H=1.2m	
Ограда H=0.9m	
Ограда H=0.6m	
Ограда H=0.3m	
Ограда H=0.15m	
Ограда H=0.1m	
Ограда H=0.05m	
Ограда H=0.03m	
Ограда H=0.02m	
Ограда H=0.01m	
Ограда H=0.005m	
Ограда H=0.003m	
Ограда H=0.002m	
Ограда H=0.001m	
Ограда H=0.0005m	
Ограда H=0.0002m	
Ограда H=0.0001m	
Ограда H=0.00005m	
Ограда H=0.00002m	
Ограда H=0.00001m	
Ограда H=0.000005m	
Ограда H=0.000002m	
Ограда H=0.000001m	
Ограда H=0.0000005m	
Ограда H=0.0000002m	
Ограда H=0.0000001m	
Ограда H=0.00000005m	
Ограда H=0.00000002m	
Ограда H=0.00000001m	
Ограда H=0.000000005m	
Ограда H=0.000000002m	
Ограда H=0.000000001m	
Ограда H=0.0000000005m	
Ограда H=0.0000000002m	
Ограда H=0.0000000001m	
Ограда H=0.00000000005m	
Ограда H=0.00000000002m	
Ограда H=0.00000000001m	
Ограда H=0.000000000005m	
Ограда H=0.000000000002m	
Ограда H=0.000000000001m	
Ограда H=0.0000000000005m	
Ограда H=0.0000000000002m	
Ограда H=0.0000000000001m	
Ограда H=0.00000000000005m	
Ограда H=0.00000000000002m	
Ограда H=0.00000000000001m	
Ограда H=0.000000000000005m	
Ограда H=0.000000000000002m	
Ограда H=0.000000000000001m	
Ограда H=0.0000000000000005m	
Ограда H=0.0000000000000002m	
Ограда H=0.0000000000000001m	
Ограда H=0.00000000000000005m	
Ограда H=0.00000000000000002m	
Ограда H=0.00000000000000001m	
Ограда H=0.000000000000000005m	
Ограда H=0.000000000000000002m	
Ограда H=0.000000000000000001m	
Ограда H=0.0000000000000000005m	
Ограда H=0.0000000000000000002m	
Ограда H=0.0000000000000000001m	
Ограда H=0.00000000000000000005m	
Ограда H=0.00000000000000000002m	
Ограда H=0.00000000000000000001m	
Ограда H=0.000000000000000000005m	
Ограда H=0.000000000000000000002m	
Ограда H=0.000000000000000000001m	
Ограда H=0.0000000000000000000005m	
Ограда H=0.0000000000000000000002m	
Ограда H=0.0000000000000000000001m	
Ограда H=0.00000000000000000000005m	
Ограда H=0.00000000000000000000002m	
Ограда H=0.00000000000000000000001m	
Ограда H=0.000000000000000000000005m	
Ограда H=0.000000000000000000000002m	
Ограда H=0.000000000000000000000001m	
Ограда H=0.0000000000000000000000005m	
Ограда H=0.0000000000000000000000002m	
Ограда H=0.0000000000000000000000001m	
Ограда H=0.00000000000000000000000005m	
Ограда H=0.00000000000000000000000002m	
Ограда H=0.00000000000000000000000001m	
Ограда H=0.000000000000000000000000005m	
Ограда H=0.000000000000000000000000002m	
Ограда H=0.000000000000000000000000001m	
Ограда H=0.0000000000000000000000000005m	
Ограда H=0.0000000000000000000000000002m	
Ограда H=0.0000000000000000000000000001m	
Ограда H=0.00000000000000000000000000005m	
Ограда H=0.00000000000000000000000000002m	
Ограда H=0.00000000000000000000000000001m	
Ограда H=0.000000000000000000000000000005m	
Ограда H=0.000000000000000000000000000002m	
Ограда H=0.000000000000000000000000000001m	
Ограда H=0.0000000000000000000000000000005m	
Ограда H=0.0000000000000000000000000000002m	
Ограда H=0.0000000000000000000000000000001m	
Ограда H=0.00000000000000000000000000000005m	
Ограда H=0.00000000000000000000000000000002m	
Ограда H=0.00000000000000000000000000000001m	
Ограда H=0.000000000000000000000000000000005m	
Ограда H=0.000000000000000000000000000000002m	
Ограда H=0.000000000000000000000000000000001m	
Ограда H=0.0000000000000000000000000000000005m	
Ограда H=0.0000000000000000000000000000000002m	
Ограда H=0.0000000000000000000000000000000001m	
Ограда H=0.00000000000000000000000000000000005m	
Ограда H=0.00000000000000000000000000000000002m	
Ограда H=0.00000000000000000000000000000000001m	
Ограда H=0.000000000000000000000000000000000005m	
Ограда H=0.000000000000000000000000000000000002m	
Ограда H=0.000000000000000000000000000000000001m	
Ограда H=0.0000000000000000000000000000000000005m	
Ограда H=0.0000000000000000000000000000000000002m	
Ограда H=0.0000000000000000000000000000000000001m	
Ограда H=0.00000000000000000000000000000000000005m	
Ограда H=0.00000000000000000000000000000000000002m	
Ограда H=0.00000000000000000000000000000000000001m	
Ограда H=0.000000000000000000000000000000000000005m	
Ограда H=0.000000000000000000000000000000000000002m	
Ограда H=0.000000000000000000000000000000000000001m	
Ограда H=0.0000000000000000000000000000000000000005m	
Ограда H=0.0000000000000000000000000000000000000002m	
Ограда H=0.0000000000000000000000000000000000000001m	
Ограда H=0.00000000000000000000000000000000000000005m	
Ограда H=0.00000000000000000000000000000000000000002m	
Ограда H=0.00000000000000000000000000000000000000001m	
Ограда H=0.000000000000000000000000000000000000000005m	
Ограда H=0.000000000000000000000000000000000000000002m	
Ограда H=0.000000000000000000000000000000000000000001m	
Ограда H=0.0000000000000000000000000000000000000000005m	
Ограда H=0.0000000000000000000000000000000000000000002m	
Ограда H=0.0000000000000000000000000000000000000000001m	
Ограда H=0.00000000000000000000000000000000000000000005m	
Ограда H=0.00000000000000000000000000000000000000000002m	
Ограда H=0.00000000000000000000000000000000000000000001m	
Ограда H=0.000000000000000000000000000000000000000000005m	
Ограда H=0.000000000000000000000000000000000000000000002m	
Ограда H=0.000000000000000000000000000000000000000000001m	
Ограда H=0.0000000000000000000000000000000000000000000005m	
Ограда H=0.0000000000000000000000000000000000000000000002m	
Ограда H=0.0000000000000000000000000000000000000000000001m	
Ограда H=0.00000000000000000000000000000000000000000000005m	
Ограда H=0.00000000000000000000000000000000000000000000002m	
Ограда H=0.00000000000000000000000000000000000000000000001m	
Ограда H=0.000000000000000000000000000000000000000000000005m	
Ограда H=0.000000000000000000000000000000000000000000000002m	
Ограда H=0.000000000000000000000000000000000000000000000001m	
Ограда H=0.0000000000000000000000000000000000000000000000005m	
Ограда H=0.0000000000000000000000000000000000000000000000002m	
Ограда H=0.0000000000000000000000000000000000000000000000001m	
Ограда H=0.00000000000000000000000000000000000000000000000005m	
Ограда H=0.00000000000000000000000000000000000000000000000002m	
Ограда H=0.00000000000000000000000000000000000000000000000001m	
Ограда H=0.000000000000000000000000000000000000000000000000005m	
Ограда H=0.000000000000000000000000000000000000000000000000002m	
Ограда H=0.000000000000000000000000000000000000000000000000001m	
Ограда H=0.0000000000000000000000000000000000000000000000000005m	
Ограда H=0.0000000000000000000000000000000000000000000000000002m	
Ограда H=0.0000000000000000000000000000000000000000000000000001m	
Ограда H=0.00000000000000000000000000000000000000000000000000005m	
Ограда H=0.00000000000000000000000000000000000000000000000000002m	
Ограда H=0.00000000000000000000000000000000000000000000000000001m	
Ограда H=0.000000000000000000000000000000000000000000000000000005m	
Ограда H=0.000000000000000000000000000000000000000000000000000002m	
Ограда H=0.000000000000000000000000000000000000000000000000000001m	
Ограда H=0.0000000000000000000000000000000000000000000000000000005m	
Ограда H=0.0000000000000000000000000000000000000000000000000000002m	
Ограда H=0.0000000000000000000000000000000000000000000000000000001m	
Ограда H=0.00000000000000000000000000000000000000000000000000000005m	
Ограда H=0.00000000000000000000000000000000000000000000000000000002m	
Ограда H=0.00000000000000000000000000000000000000000000000000000001m	
Ограда H=0.000000000000000000000000000000000000000000000000000000005m	
Ограда H=0.000000000000000000000000000000000000000000000000000000002m	
Ограда H=0.000000000000000000000000000000000000000000000000000000001m	
Ограда H=0.0000000000000000000000000000000000000000000000000000000005m	
Ограда H=0.0000000000000000000000000000000000000000000000000000000002m	
Ограда H=0.0000000000000000000000000000000000000000000000000000000001m	
Ограда H=0.00000000000000000000000000000000000000000000000000000000005m	
Ограда H=0.00000000000000000000000000000000000000000000000000000000002m	
Ограда H=0.00000000000000000000000000000000000000000000000000000000001m	
Ограда H=0.000000000000000000000000000000000000000000000000000000000005m	
Ограда H=0.000000000000000000000000000000000000000000000000000000000002m	
Ограда H=0.000000000000000000000000000000000000000000000000000000000001m	
Ограда H=0.0000000000000000000000000000000000000000000000000000000000005m	
Ограда H=0.0000000000000000000000000000000000000000000000000000000000002m	
Ограда H=0.0000000000000000000000000000000000000000000000000000000000001m	
Ограда H=0.00000000000000000000000000000000000000000000000000000000000005m	
Ограда H=0.00000000000000000000000000000000000000000000000000000000000002m	
Ограда H=0.00000000000000000000000000000000000000000000000000000000000001m	
Ограда H=0.000000000000000000000000000000000000000000000000000000000000005m	
Ограда H=0.000000000000000000000000000000000000000000000000000000000000002m	
Ограда H=0.000000000000000000000000000000000000000000000000000000000000001m	
Ограда H=0.0000000000000000000000000000000000000000000000000000000000000005m	
Ограда H=0.0000000000000000000000000000000000000000000000000000000000000002m	
Ограда H=0.0000000000000000000000000000000000000000000000000000000000000001m	
Ограда H=0.00000000000000000000000000000000000000000000000000000000000000005m	
Ограда H=0.00000000000000000000000000000000000000000000000000000000000000002m	
Ограда H=0.00000000000000000000000000000000000000000000000000000000000000001m	
Ограда H=0.000000000000000000000000000000000000000000000000000000000000000005m	
Ограда H=0.000000000000000000000000000000000000000000000000000000000000000002m	
Ограда H=0.000000000000000000000000000000000000000000000000000000000000000001m	
Ограда H=0.0000000000000000000000000000000000000000000000000000000000000000005m	
Ограда H=0.0000000000000000000000000000000000000000000000000000000000000000002m	
Ограда H=0.0000000000000000000000000000000000000000000000000000000000000000001m	
Ограда H=0.00000000000000000000000000000000000000000000000000000000000000000005m	
Ограда H=0.00000000000000000000000000000000000000000000000000000000000000000002m	
Ограда H=0.00000000000000000000000000000000000000000000000000000000000000000001m	
Ограда H=0.000000000000000000000000000000000000000000000000000000000000000000005m	
Ограда H=0.000000000000000000000000000000000000000000000000000000000000000000002m	
Ограда H=0.000000000000000000000000000000000000000000000000000000000000000000001m	
Ограда H=0.0000000000000000000000000000000000000000000000000000000000000000000005m	
Ограда H=0.0000000000000000000000000000000000000000000000000000000000000000000002m	
Ограда H=0.0000000000000000000000000000000000000000000000000000000000000000000001m	
Ограда H=0.00000000000000000000000000000000000000000000000000000000000000000000005m	
Ограда H=0.00000000000000000000000000000000000000000000000000000000000000000000002m	
Ограда H=0.00000000000000000000000000000000000000000000000000000000000000000000001m	
Ограда H=0.000000000000000000000000000000000000000000000000000000000000000000000005m	
Ограда H=0.000000000000000000000000000000000000000000000000000000000000000000000002m	
Ограда H=0.000000000000000000000000000000000000000000000000000000000000000000000001m	
Ограда H=0.0000000000000000000000000000000000000000000000000000000000000000000000005m	
Ограда H=0.0000000000000000000000000000000000000000000000000000000000000000000000002m	
Ограда H=0.0000000000000000000000000000000000000000000000000000000000000000000000001m	
Ограда H=0.00000000000000000000000000000000000000000000000000000000000000000000000005m	
Ограда H=0.00000000000000000000000000000000000000000000000000000000000000000000000002m	
Ограда H=0.00000000000000000000000000000000000000000000000000000000000000000000000001m	
Ограда H=0.000000000000000000000000000000000000000000000000000000000000000000000000005m	
Ограда H=0.000000000000000000000000000000000000000000000000000000000000000000000000002m	
Ограда H=0.000000000000000000000000000000000000000000000000000000000000000000000000001m	
Ограда H=0.0000000000000000000000000000000000000000000000000000000000000000000000000005m	
Ограда H=0.0000000000000000000000000000000000000000000000000000000000000000000000000002m	
Ограда H=0.0000000000000000000000000000000000000000000000000000000000000000000000000001m	
Ограда H=0.00000000000000000000000000000000000000000000000000000000000000000000000000005m	
Ограда H=0.00000000000000000000000000000000000000000000000000000000000000000000000000002m	
Ограда H=0.00000000000000000000000000000000000000000000000000000000000000000000000000001m	
Ограда H=0.000000000000000000000000000000000000000000000000000000000000000000000000000005m	
Ограда H=0.000000000000000000000000000000000000000000000000000000000000000000000000000002m	
Ограда H=0.000000000000000000000000000000000000000000000000000000000000000000000000000001m	
Ограда H=0.0000000000000000000000000000000000000000000000000000000000000000000000000000005m	
Ограда H=0.0000000000000000000000000000000000000000000000000000000000000000000000000000002m	
Ограда H=0.0000000000000000000000000000000000000000000000000000000000000000000000000000001m	
Ограда H=0.00000000000000000000000000000000000000000000000000000000000000000000000000000005m	
Ограда H=0.00000000000000000000000000000000000000000000000000000000000000000000000000000002m	
Ограда H=0.00000000000000000000000000000000000000000000000000000000000000000000000000000001m	
Ограда H=0.000000000000000000000000000000000000000000000000000000000000000000000000000000005m	
Ограда H=0.000000000000000000000000000000000000000000000000000000000000000000000000000000002m	
Ограда H=0.000000000000000000000000000000000000000000000000000000000000000000000000000000001m	
Ограда H=0.0000000000000000000000000000000000000000000000000000000000000000000000000000000005m	
Ограда H=0.0000000000000000000000000000000000000000000000000000000000000000000000000000000002m	
Ограда H=0.0000000000000000000000000000000000000000000000000000000000000000000000000000000001m	
Ограда H=0.00000000000000000000000000000000000000000000000000000000000000000000000000000000005m	
Ограда H=0.00000000000000000000000000000000000000000000000000000000000000000000000000000000002m	
Ограда H=0.00000000000000000000000000000000000000000000000000000000000000000000000000000000001m	
Ограда H=0.000000000000000000000000000000000000000000000000000000000000000000000000000000000005m	
Ограда H=0.000000000000000000000000000000000000000000000000000000000000000000000000000000000002m	
Ограда H=0.000000000000000000000000000000000000000000000000000000000000000000000000000000000001m	
Ограда H=0.0000000000000000000000000000000000000000000000000000000000000000000000000000000000005m	
Ограда H=0.0000000000000000000000000000000000000000000000000000000000000000000000000000000000002m	
Ограда H=0.0000000000000000000000000000000000000000000000000000000000000000000000000000000000001m	
Ограда H=0.00000000000000000000000000000000000000000000000000000000000000000000000000000000000005m	
Ограда H=0.00000000000000000000000000000000000000000000000000000000000000000000000000000000000002m	
Ограда H=0.00000000000000000000000000000000000000000000000000000000000000000000000000000000000001m	
Ограда H=0.000000000000000000000000000000000000000000000000000000000000000000000000000000000000005m	
Ограда H=0.000000000000000000000000000000000000000000000000000000000000000000000000000000000000002m	
Ограда H=0.000000000000000000000000000000000000000000000000000000000000000000000000000000000000001m	
Ограда H=0.0000000000000000000000000000000000000000000000000000000000000000000000000000000000000005m	
Ограда H=0.0000000000000000000000000000000000000000000000000000000000000000000000000000000000000002m	
Ограда H=0.0000000000000000000000000000000000000000000000000000000000000000000000000000000000000001m	
Ограда H=0.00000000000000000000000000000000000000000000000000000000000000000000000000000000000000005m	
Ограда H=0.00000000000000000000000000000000000000000000000000000000000000000000000000000000000000002m	
Ограда H=0.00000000000000000000000000000000000000000000000000000000000000000000000000000000000000001m	
Ограда H=0.000000000000000000000000000000000000000000000000000000000000000000000000000000000000000005m	
Ограда H=0.000000000000000000000000000000000000000000000000000000000000000000000000000000000000000002m	
Ограда H=0.000000000000000000000000000000000000000000000000000000000000000000000000000000000000000001m	
Ограда H=0.0000000000000000000000000000000000000000000000000000000000000000000000000000000000000000005m	
Ограда H=0.0000000000000000000000000000000000000000000000000000000000000000000000000000000000000000002m	
Ограда H=0.0000000000000000000000000000000000000000000000000000000000000000000000000000000000000000001m	
Ограда H=0.00000000000000000000000000000000000000000000000000000000000000000000000000000000000000000005m	
Ограда H=0.00000000000000000000000000000000000000000000000000000000000000000000000000000000000000000002m	
Ограда H=0.00000000000000000000000000000000000000000000000000000000000000000000000000000000000000000001m	
Ограда H=0.000000000000000000000000000000000000000000000000000000000000000000000000000000000000000000005m	
Ограда H=0.000000000000000000000000000000000000000000000000000000000000000000000000000000000000000000002m	
Ограда H=0.000000000000000000000000000000000000000000000000000000000000000000000000000000000000000000001m	
Ограда H=0.0000000000000000000000000000000000000000000000000000000000000000000000000000000000000000000005m	
Ограда H=0.0000000000000000000000000000000000000000000000000000000000000000000000000000000000000000000002m	
Ограда H=0.0000000000000000000000000000000000000000000000000000000000000000000000000000000000000000000001m	
Ограда H=0.00000000000000000000000000000000000000000000000000000000000000000000000000000000000000000000005m	
Ограда H=0.00000000000000000000000000000000000000000000000000000000000000000000000000000000000000000000002m	
Ограда H=0.00000000000000000000000000000000000000000000000000000000000000000000000000000000000000000000001m	
Ограда H=0.000000000000000000000000000000000000000000000000000000000000000000000000000000000000000000000005m	
Ограда H=0.000000000000000000000000000000000000000000000000000000000000000000000000000000000000000000000002m	
Ограда H=0.000000000000000000000000000000000000000000000000000000000000000000000000000000000000000000000001m	
Ограда H=0.0000000000000000000000000000000000000000000000000000000000000000000000000000000000000000000000005m	
Ограда H=0.0000000000000000000000000000000000000000000000000000000000000000000000000000000000000000000000002m	
Ограда H=0.0000000000000000000000000000000000000000000000000000000000000000000000000000000000000000000000001m	
Ограда H=0.00000000000000000000000000000000000000000000000000000000000000000000000000000000000000000000000005m	
Ограда H=0.00000000000000000000000000000000000000000000000000000000000000000000000000000000000000000000000002m	
Ограда H=0.00000000000000000000000000000000000000000000000000000000000000000000000000000000000000000000000001m	
Ограда H=0.000000000000000000000000000000000000000000000000000000000000000000000000000000000000000000000000005m	
Ограда H=0.000000000000000000000000000000000000000000000000000000000000000000000000000000000000000000000000002m	
Ограда H=0.000

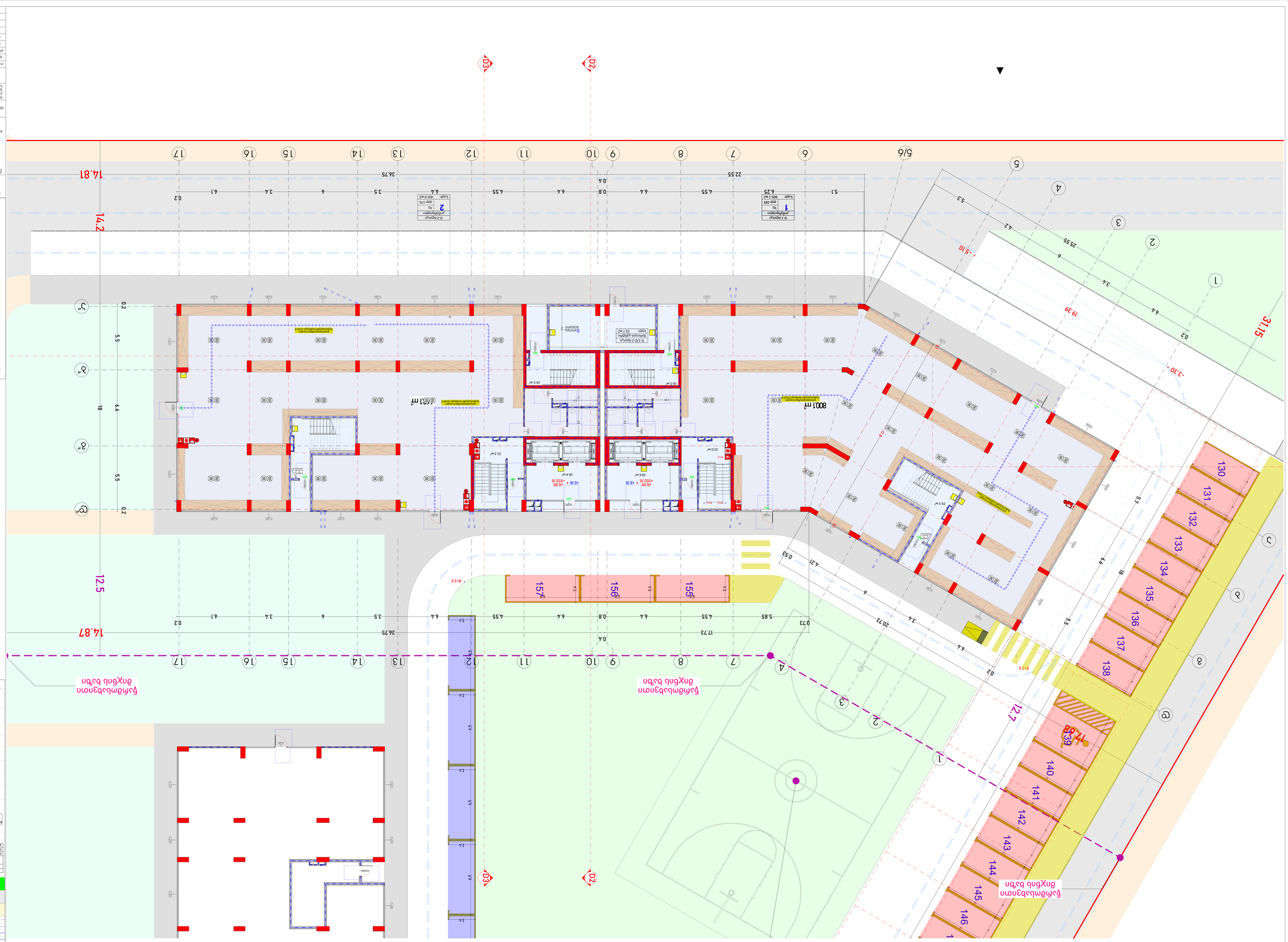
D2
D3
14.81
14.87
12.5
31.15
36.75
22.55
17.73
0.4
5.1
6.25
5.55
4.55
6.4
0.8
6.4
4.55
6.4
3.5
6
3.4
6.1
0.2
5.85
0.73
20.73
3.4
6
4.27
0.53
6.4
0.2
5.3
4.2
25.55
6
3.4
6.4
0.2
5.7
5.5
18
6.4
5.5
19.39
-3.30
-5.10
800.1 m²
4,631 m²
Ограда
Бетонна ограда
Бетонна ограда
Бетонна

ტიპიური სართულის გეგმა (+3.50, +6.60, +9.70, +12.80, +15.90, +19.00, +22.10, +25.20, +28.30, +31.40, +34.50, +37.60, +40.70, +43.80, +46.90) ნიშნულებზე

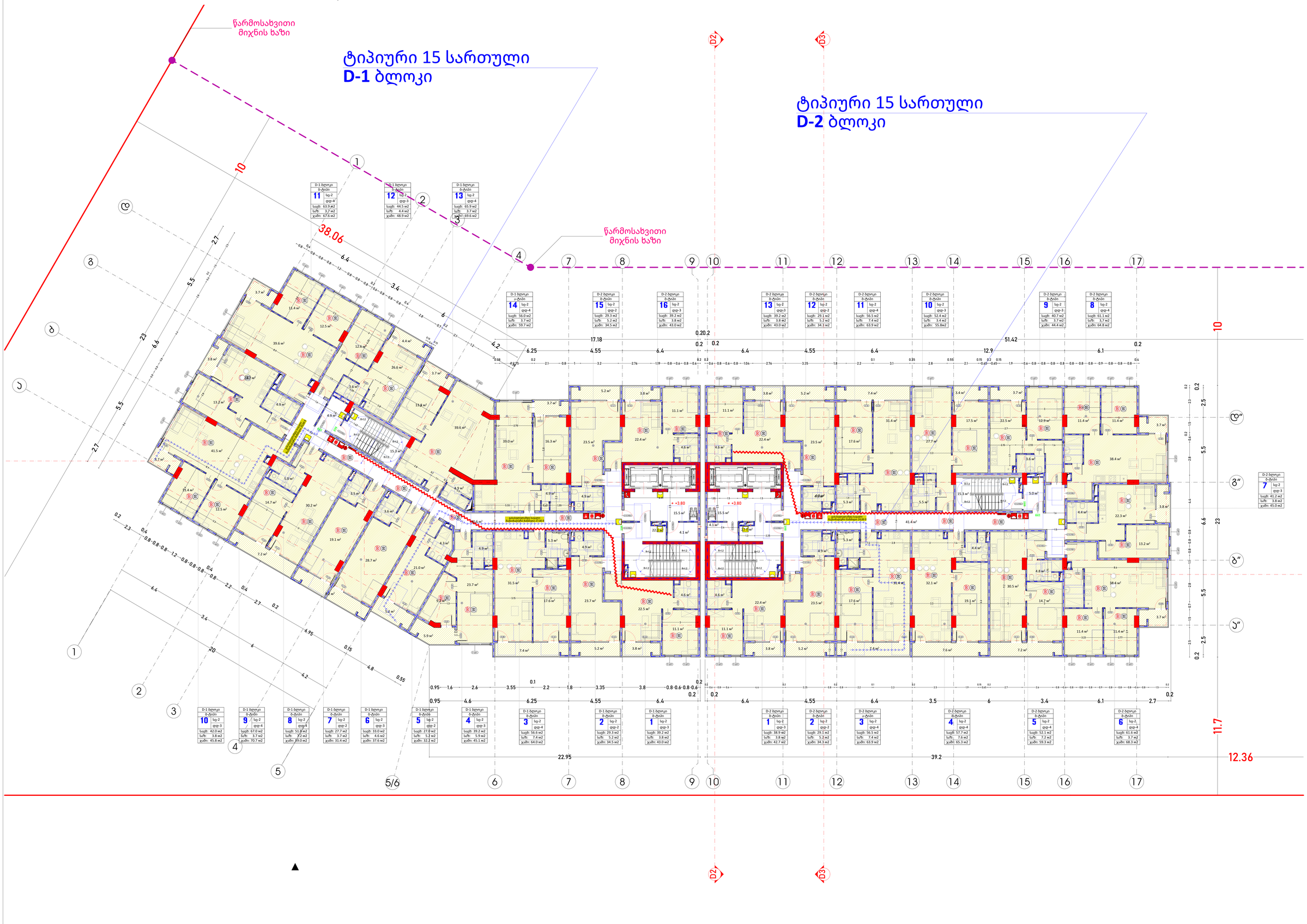

1:100	formati :A-2
egspliikacia	

საკადასტრო საზღვარი
მიმდინარე საკადასტრო საზღვარი
განაშენიანების წითელი ხაზები
ცვლილების საზღვარი 10%-მდე
ცვლილების საზღვარი 60%-მდე
საკაპიტალო ხასიათის
სასაქონლო ხასიათის
მწვანე საფარი

E-1 ბლოკი
ა-ტიპი
3 სე-2
დფ-4
საერთო ფართი
საცხოვრებელი ფართი
საბაზრო ფართი
სალიფტო ფართი
საერთო ფართი

გამავალების გამათვლელი ნიშანი
გამავლელების ნიშანის გამოკვეთის ინდექსი
საბანძრო ღილაკი
საგანგები ზმოვანი გაფრთხილების სატელეფონო სისტემა
ავარიული განათება
საავარიო განათება
ინფორმაციი კედლის სისტემა
საბანძრო მილაგრეგატი
კვამლის ავტომატური აქტივობები
კვამლის მორეაგირე მიწებენები
ავტომატური საშუალი სისტემა
ხელის ცეცხლმაქრობი

პროექტის აღწერა:

დამკვეთი:
მ.პ.ს ჯიდი +

შემსრულებელი:
New City Development
მპს "ნიუ სითი დეველოპმენტსი"
ს/ნ 205249248
მისამართი: საქართველო, თბილისი
საანდრეევიძის N6
ტელეფონი: 551 77 88 88
ელ. ფოსტა: info@ncd.ge

პროექტის სახელწოდება:
მრავალფუნქციანი საცხოვრებელი სახლთბილისი
ბლოკი D1-D2

მისამართი:
ქ. თბილისი, დიდი დიღომი მიკრორაიონი IV,
დეტალური ტერიტორიული ერთეული #40
ს/კ 01.10.07.007.175

ნახაზის დასახელება:
1. სართ. +3.50 ნიშნული (2)

ინსპექტორი	გეგარი	ხელმოწერა
დირექტორი	ა.ზურკოძე	
არქიტექტორი	ი.ბუბუაშვილი	
მთარგმნელი	ი.ბუბუაშვილი	
მთარგმნელი		

მასშტაბი	1:100		
ფორმატი	A-0		
თარიღი	2024		

სავროექტო დოკუმენტაცია
მესაბამისობა
„მისაწვდომობის ეროვნული სტანდარტები"

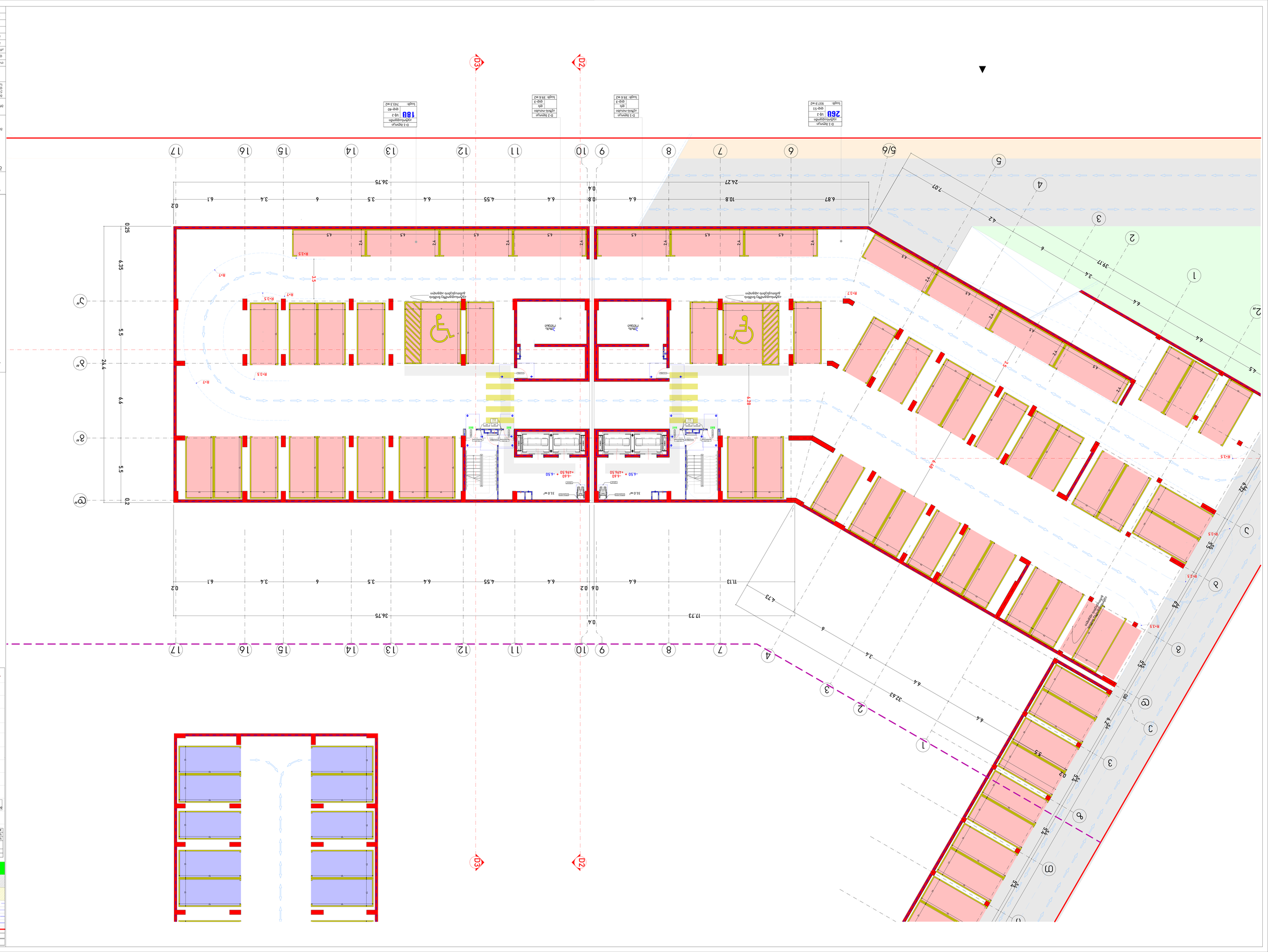
Ж1
Ж2
Ж3
Ж4
Ж5
Ж6
Ж7
Ж8
Ж9
Ж10
Ж11
Ж12
Ж13
Ж14
Ж15
Ж16
Ж17
А
Б
В
Г
Д
Е
Ё
Ж
З
1
2
3
4
5
6
7
8
9
10
11
12
13
14
15
16
17
Д-1 Этаж
Здравпункт
26Ш
Ч/б-2
Общ-23
Площ: 937.9 м2
Д-1 Этаж
Здравпункт
18Ш
Ч/б-2
Общ-60
Площ: 743.1 м2
Д-1 Этаж
Здравпункт
Общ
Общ-1
Площ: 39.6 м2
Д-2 Этаж
Здравпункт
Общ
Общ-1
Площ: 39.6 м2
Женщ. туалет
Женщ. туалет
Душевая для маломобильных групп населения
Душевая для маломобильных групп населения
Душевая для маломобильных групп населения

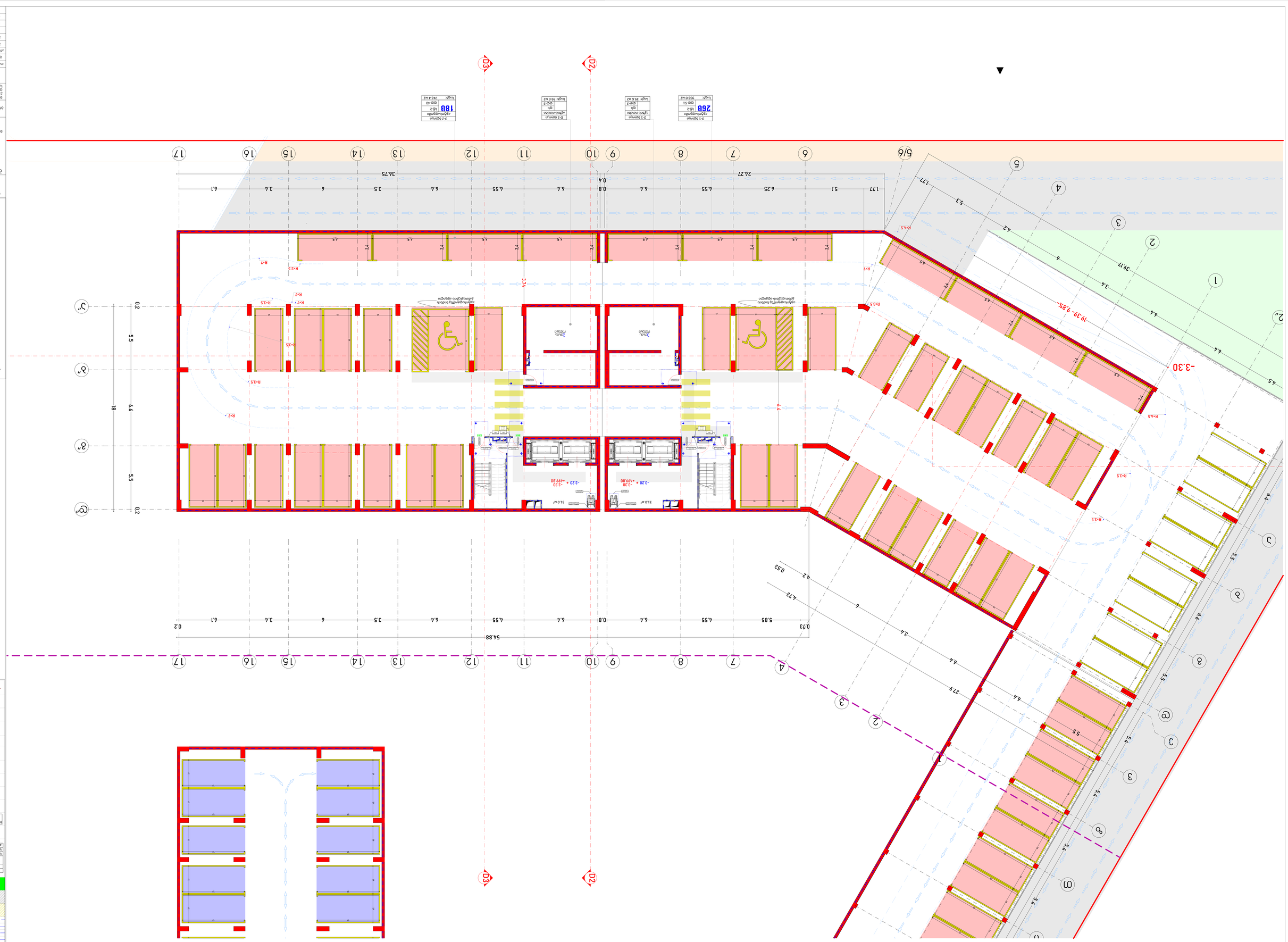

Κλίμακα:	1:100
Μέγεθος:	A-2
Ημερομηνία:	2024
Σχεδίασε:	
Ελέγχθηκε:	
Εγκρίθηκε:	
Αριθμός σχεδίου:	-.
Αναθεώρηση:	

Ελληνικό Κέντρο Πολιτισμού
Ανάπλαση Αλσους Γουδή
Αναθεωρημένη Οριστική Μελέτη Αποκατάστασης Διατηρητέου Κτιρίου
Κτίριο Α - Αμφιθέατρο
Κάτοψη Δ1-Δ2

Μελετητής:
Ε. Σκαφιδάκης, Διπλωμ. Μηχανικός Π.Ε.
Ε. Σκαφιδάκη, Διπλωμ. Μηχανικός Μηχανολόγος Π.Ε.
Α.Μ. ΤΕΕ 102.007.775

Σχεδίασε:

Ημερομηνία:
Φεβ. 2024

Κλίμακα:
1:100

Φύλλο:
Α-2

Σημείωση:
Τα σχέδια αποτελούν ιδιοκτησία του γραφείου μας και δεν επιτρέπεται η αναπαραγωγή τους χωρίς γραπτή άδεια.

Σημειώσεις:
1. Όλες οι διαστάσεις είναι σε μέτρα εκτός αν αναφέρεται διαφορετικά.
2. Οι διαστάσεις πρέπει να ελέγχονται επί τόπου πριν την κατασκευή.
3. Η παρούσα μελέτη θα πρέπει να διαβάζεται σε συνδυασμό με τα σχέδια της αρχιτεκτονικής μελέτης.

Ημερομηνία Αναθεώρησης:
Φεβ. 2024

Αναθεωρήσεις:
Αναθεώρηση 1η

Σχεδίασε:
Ε. Σκαφιδάκης

Ελέγχθηκε:

Εγκρίθηκε:

Σφραγίδα:

Ε. Σκαφιδάκης
Διπλωμ. Μηχανικός Π.Ε.
Α.Μ. ΤΕΕ 102.007.775

Ε. Σκαφιδάκη
Διπλωμ. Μηχανικός Μηχανολόγος Π.Ε.
Α.Μ. ΤΕΕ 102.007.775

Υπογραφή:

Ημερομηνία:
Φεβ. 2024

Κλίμακα:
1:100

Μέγεθος:
Α-2

Αριθμός σχεδίου:
-.

Αναθεώρηση:

Проектиране	Пълно име
чертожник	д-р Петър Петров
Ръководител проект	Пълно име
Ръководител	Пълно име
Одобрил	Пълно име
Проверил	Пълно име
Скица	2024

Пълно име			
Пълно име			
Пълно име			

ტიპიური სართულის გეგმა (+3.50, +6.60, +9.70, +12.80, +15.90, +19.00, +22.10, +25.20, +28.30, +31.40, +34.50, +37.60, +40.70, +43.80, +46.90) ნიშნულებზე

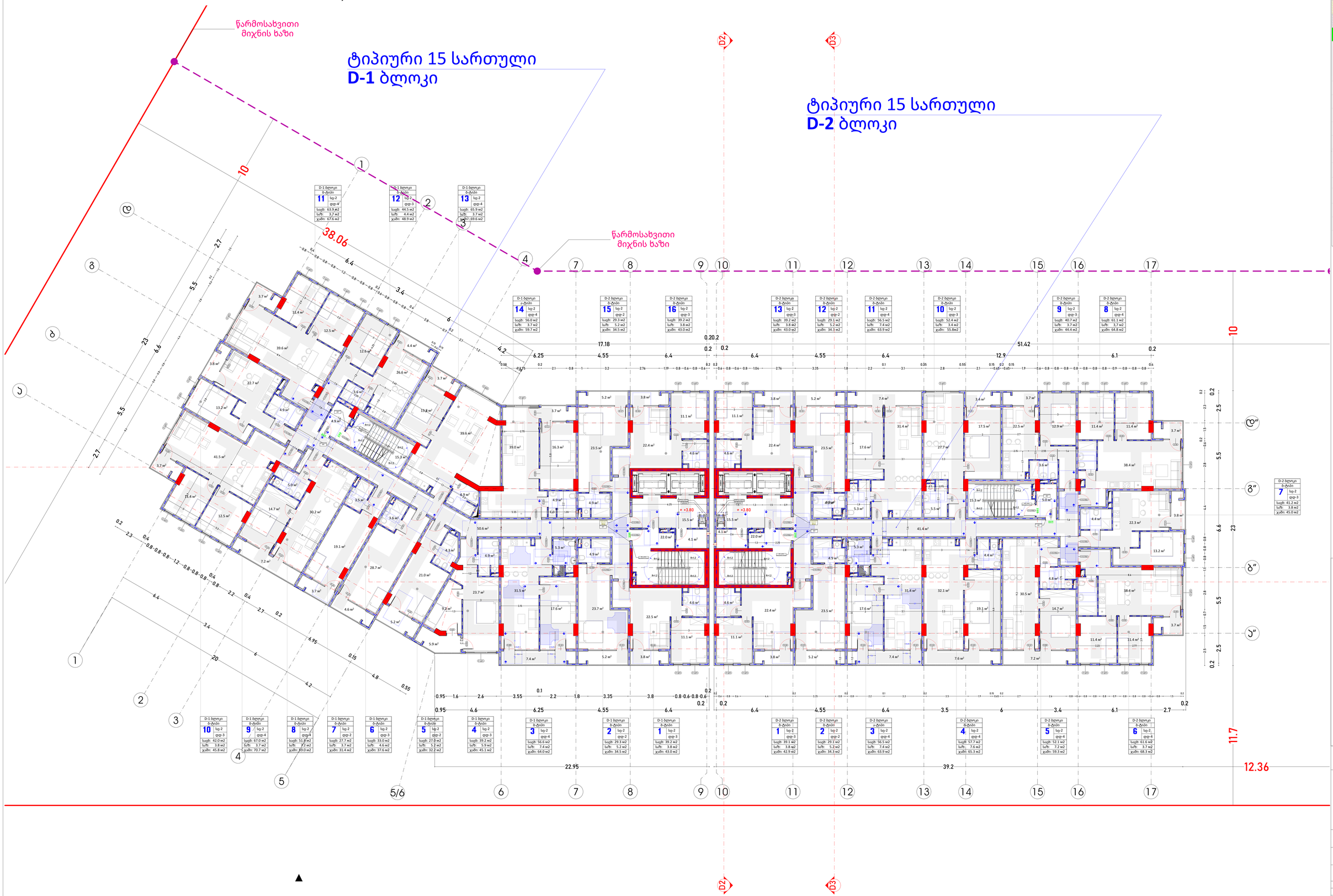

D-1 ბლოკი	
ბ-ტიპი	
11	სც-2
	დც-4
საც:	63.9 მ2
სარ:	3.7 მ2
ჯამი:	67.6 მ2

D-1 ბლოკი	
ბ-ტიპი	
12	სც-2
	დც-3
საც:	44.5 მ2
სარ:	4.4 მ2
ჯამი:	48.9 მ2

D-1 ბლოკი	
ბ-ტიპი	
13	სც-2
	დც-4
საც:	65.9 მ2
სარ:	3.7 მ2
ჯამი:	69.6 მ2

D-1 ბლოკი	
ბ-ტიპი	
14	სც-2
	დც-4
საც:	56.0 მ2
სარ:	3.7 მ2
ჯამი:	59.7 მ2

D-2 ბლოკი	
ბ-ტიპი	
15	სც-2
	დც-2
საც:	29.3 მ2
სარ:	5.2 მ2
ჯამი:	34.5 მ2

D-2 ბლოკი	
ბ-ტიპი	
16	სც-2
	დც-3
საც:	39.2 მ2
სარ:	3.8 მ2
ჯამი:	43.0 მ2

D-2 ბლოკი	
ბ-ტიპი	
13	სც-3
	დც-3
საც:	39.2 მ2
სარ:	3.8 მ2
ჯამი:	43.0 მ2

D-2 ბლოკი	
ბ-ტიპი	
12	სც-2
	დც-2
საც:	29.1 მ2
სარ:	5.2 მ2
ჯამი:	34.3 მ2

D-2 ბლოკი	
ბ-ტიპი	
11	სც-2
	დც-4
საც:	56.5 მ2
სარ:	7.4 მ2
ჯამი:	63.9 მ2

D-2 ბლოკი	
ბ-ტიპი	
10	სც-2
	დც-3
საც:	52.4 მ2
სარ:	3.4 მ2
ჯამი:	55.8მ2

D-2 ბლოკი	
ბ-ტიპი	
9	სც-2
	დც-3
საც:	40.7 მ2
სარ:	3.7 მ2
ჯამი:	44.4 მ2

D-2 ბლოკი	
ბ-ტიპი	
8	სც-2
	დც-4
საც:	61.1 მ2
სარ:	3.7 მ2
ჯამი:	64.8 მ2

D-2 ბლოკი	
ბ-ტიპი	
7	სც-2
	დც-3
საც:	41.2 მ2
სარ:	3.8 მ2
ჯამი:	45.0 მ2

D-1 ბლოკი	
ბ-ტიპი	
10	სც-2
	დც-3
საც:	42.0 მ2
სარ:	3.8 მ2
ჯამი:	45.8 მ2

D-1 ბლოკი	
ბ-ტიპი	
9	სც-2
	დც-4
საც:	67.0 მ2
სარ:	3.7 მ2
ჯამი:	70.7 მ2

D-1 ბლოკი	
ბ-ტიპი	
8	სც-2
	დც-4
საც:	51.8 მ2
სარ:	7.2 მ2
ჯამი:	89.0 მ2

D-1 ბლოკი	
ბ-ტიპი	
7	სც-2
	დც-2
საც:	27.7 მ2
სარ:	3.7 მ2
ჯამი:	31.4 მ2

D-1 ბლოკი	
ბ-ტიპი	
6	სც-2
	დც-3
საც:	33.0 მ2
სარ:	4.6 მ2
ჯამი:	37.6 მ2

D-1 ბლოკი	
ბ-ტიპი	
5	სც-2
	დც-2
საც:	27.9 მ2
სარ:	5.2 მ2
ჯამი:	32.2 მ2

D-1 ბლოკი	
ბ-ტიპი	
4	სც-2
	დც-3
საც:	39.2 მ2
სარ:	5.9 მ2
ჯამი:	45.1 მ2

D-1 ბლოკი	
ბ-ტიპი	
3	სც-2
	დც-4
საც:	56.6 მ2
სარ:	7.4 მ2
ჯამი:	64.0 მ2

D-1 ბლოკი	
ბ-ტიპი	
2	სც-2
	დც-2
საც:	29.3 მ2
სარ:	5.2 მ2
ჯამი:	34.5 მ2

D-1 ბლოკი	
ბ-ტიპი	
1	სც-2
	დც-3
საც:	39.2 მ2
სარ:	3.8 მ2
ჯამი:	43.0 მ2

D-2 ბლოკი	
ბ-ტიპი	
1	სც-2
	დც-3
საც:	39.1 მ2
სარ:	3.8 მ2
ჯამი:	42.9 მ2

D-2 ბლოკი	
ბ-ტიპი	
2	სც-2
	დც-2
საც:	29.1 მ2
სარ:	5.2 მ2
ჯამი:	34.3 მ2

D-2 ბლოკი	
ბ-ტიპი	
3	სც-2
	დც-4
საც:	56.5 მ2
სარ:	7.4 მ2
ჯამი:	63.9 მ2

D-2 ბლოკი	
ბ-ტიპი	
4	სც-2
	დც-4
საც:	57.7 მ2
სარ:	7.6 მ2
ჯამი:	65.3 მ2

D-2 ბლოკი	
ბ-ტიპი	
5	სც-2
	დც-4
საც:	52.1 მ2
სარ:	7.2 მ2
ჯამი:	59.3 მ2

D-2 ბლოკი	
ბ-ტიპი	
6	სც-2,
	დც-4
საც:	61.6 მ2
სარ:	3.7 მ2
ჯამი:	68.3 მ2

1:100	formati :A-2
eqspikacia	
საკადასტრო საზღვარი	
მიმდინარე საკადასტრო საზღვარი	
განაშენიანების წითელი ხაზები	
ცენტრალური ხაზები 10მ.	
ცენტრალური ხაზები 6მ.	
საპროექტო ფართი	
სანაცვლო ფართი	
მწვანე საფარი	

E-1 ბლოკი	
ა-ტიპი	
3	სც-2
	დც-4
საც:	57.5 მ2
სარ:	7.7მ2
ჯამი:	65.2მ2

საკადასტრო ნაკვეთი	
დასახლების ტერიტორია	
საპროექტო ფართი	
სანაცვლო ფართი	
მწვანე საფარი	

გამავალების გამათვლელი ნიშანი

გამასვლელის EXIT	გამასვლელის ნიშანის გამოკვეთის არეები.
	სახანძრო ონკანი
	საგანგაშო ზმოვანი გაფრქვევის საკომპენსაციო სისტემა
	ავარიული განათება
	საევარო განათება
	ორმხრივი კედლის სისტემა
	სახანძრო მილსადენები
	კვამლის ავტომატური აღმოჩენები
	კვამლის მორეაგირე მილსადენები
	ავტომატური საშუალი სისტემა
	ხელის ღილაკსისტემა

პროექტის აღწერა:

დამკვეთი:

შ.პ.ს ჯიდი +

შემსრულებელი:

New City Development
შპს "ნიუ სითი დეველოპმენტსი"
ს/კ 205249248

მისამართი: საქართველო, თბილისი
საკადასტრიო ნომ. NE
ტელეფონი: 551 77 88 88
ელ.ფოსტა: info@ncd.ge

პროექტის სამეცნიერებება:

მრავალფუნქციანი საცხოვრებელი სახლიბლოკი ბლოკი 01-02

მისამართი:
ქ. თბილისი, დიდი დიღომი მიკრორაიონი IV, დაუნუმერებელი ტერიტორიის ქვეკ #40
ს/კ 01.10.07.097.175

ნახაზის დასახელება:

1. სართ. +3.50 ნიშნული (1)

ლიცენზიანტი	გვარი	ხელმოწერა
დირექტორი	ა.ზერქალაძე	
არქიტექტორი	ი.ბუტკაშვილი	
მპასრული	ი.ბუტკაშვილი	
მპასრული		

მასშტაბი	1:100		
ფორმატი	A-0		
თარიღი	2024		

განდეტალება პარკინგის ნიშანი 1:5

niSani ganTavsdeba
gare misawvdom avtosadgomTan

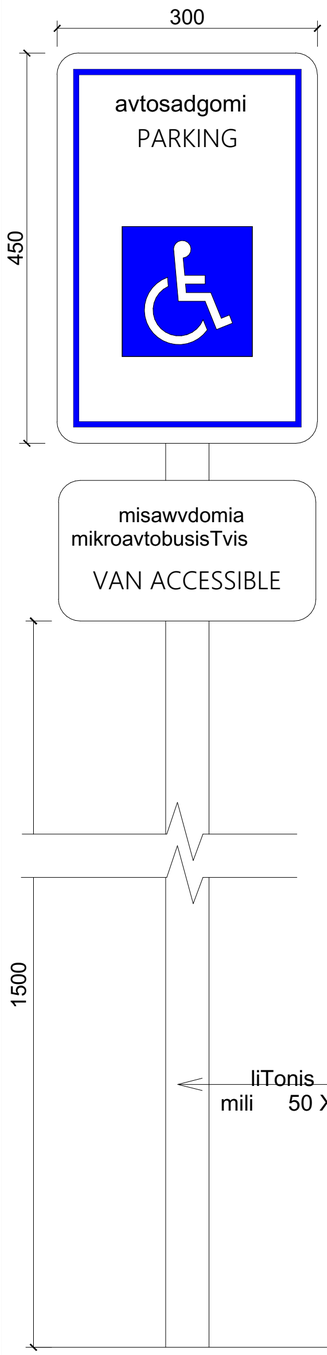

niSani ganTavsdeba
Siga misawvdom avtosadgomTan

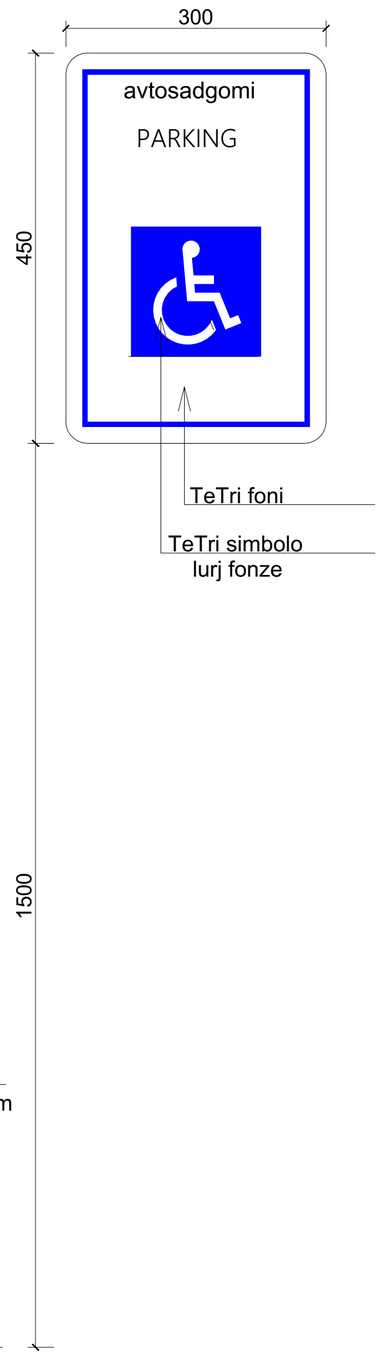

2 მისაწვდომი ავტოსადგომი 5,5მX5,0მ

ავტოსადგომზე ნიშნის
განთავსების ადგილი

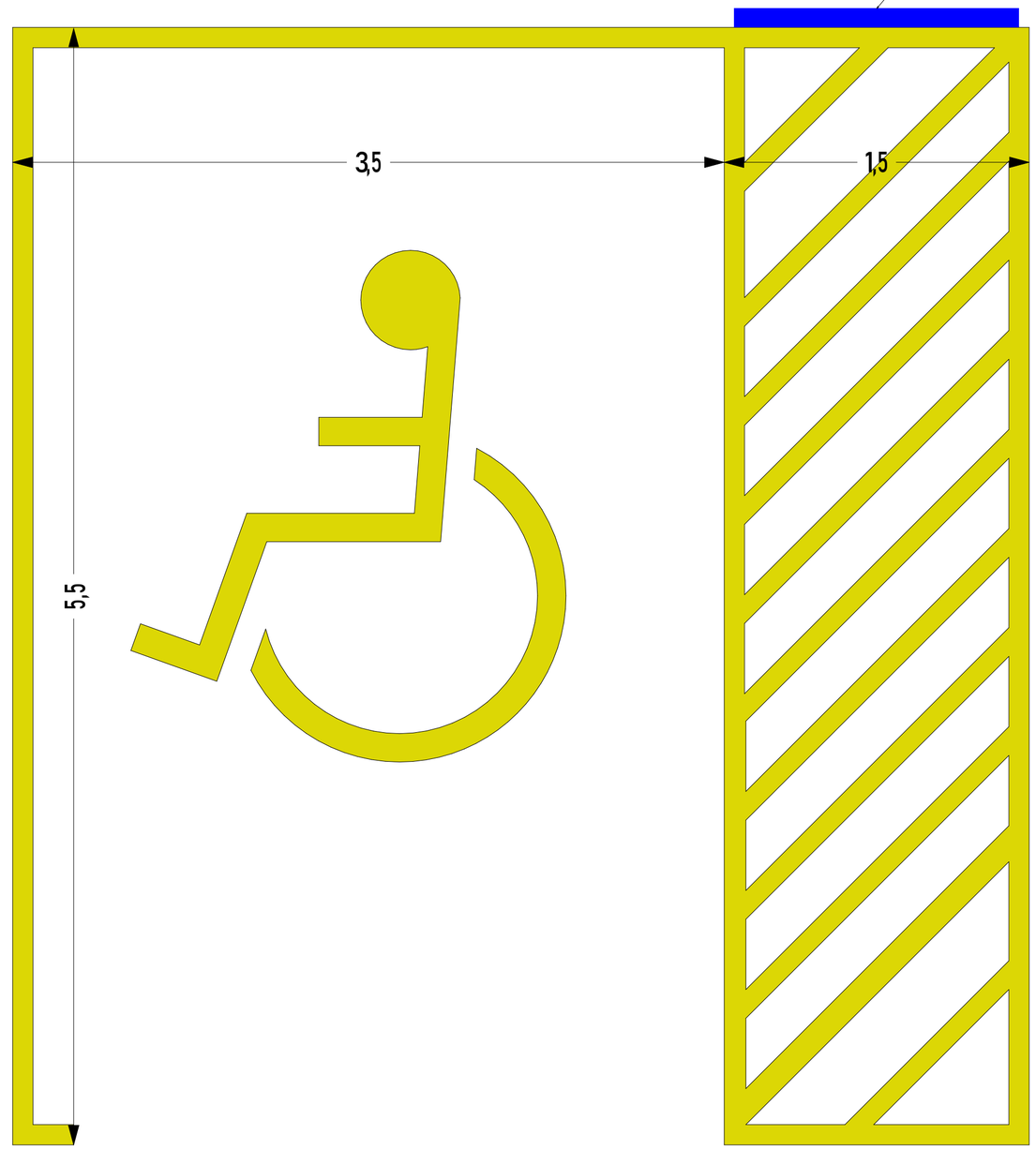

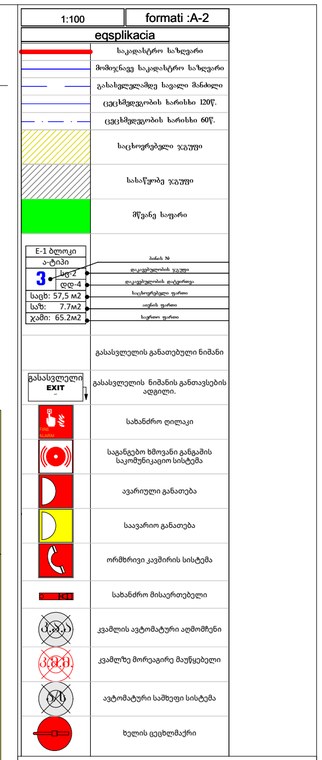

პროექტის აღწერა:

დამკვეთი:

შ.პ.ს ჯიდი +

შემსრულებელი:

NCD
New City Development
შპს "ნიუ სითი დეველოფმენთ"
ს/ნ 205249248

მისამართი: საქართველო. თბილისი
საკანდელიძის N6
ტელეფონი: 551 77 88 88
ელ.ფოსტა: info@ncd.ge

პროექტის სახელწოდება:

მრავალბინიანი საცხოვრებელი სახლი
ბლოკი E1-E2

მისამართი:
ქ. თბილისი, დიდი დიღომი მიკრორაიონი IV,
დემეტრე თავდადებულის ქუჩა #40
ს/კ 01.10.07.007.175

ნახაზის დასახელება:
განდეტალება პარკინგის ნიშანი, მისაწვდომი ავტოსადგომი

თანამდებობა	გვარი	ხელმოწერა
დირექტორი	ა.ზერეკიძე	
არქიტექტორი	ი.ხუტუაშვილი	
შეასრულა	ი.ხუტუაშვილი	
შეასრულა		

მასშტაბი	1:100		
ფორმატი	A-2		
თარიღი	2024		ა-

1 სანკვანძი კომერციული ფართი 1:30

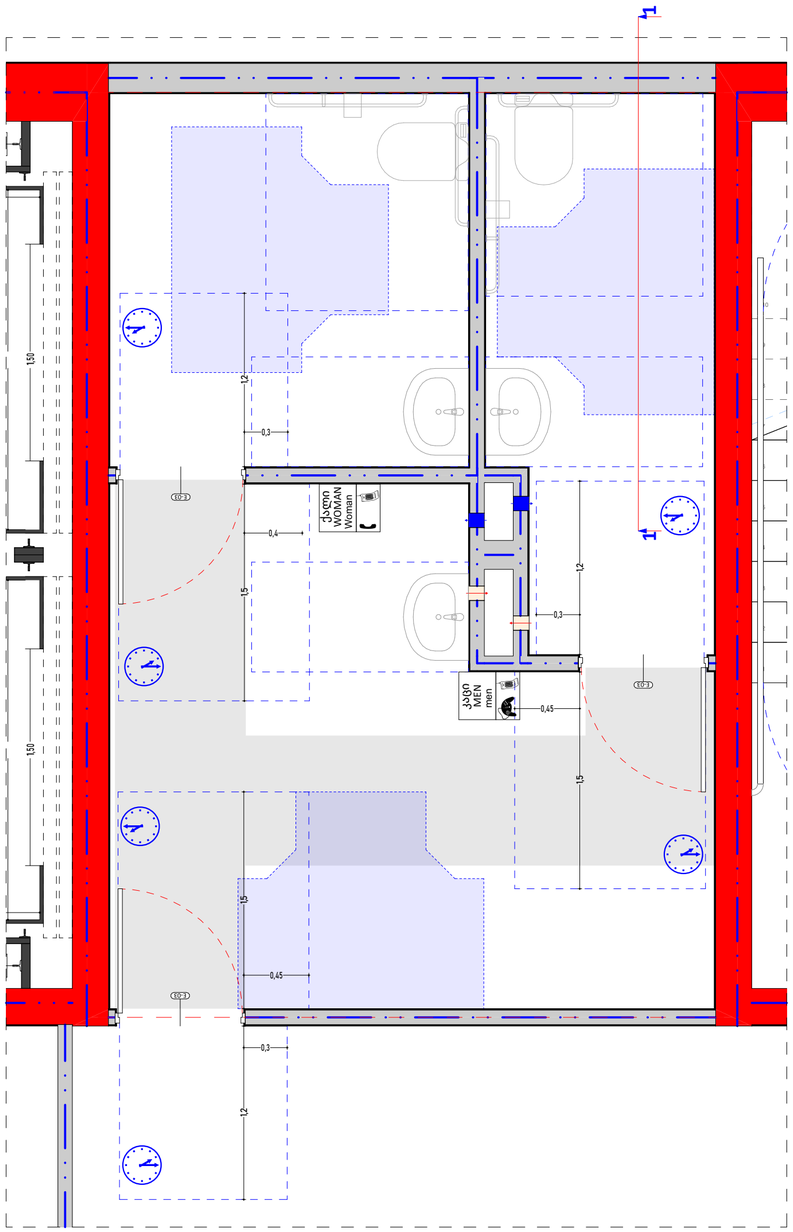

2 1:20 სანკვანძი განშლა 1:25

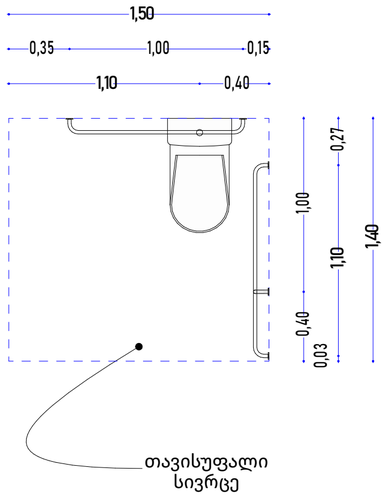

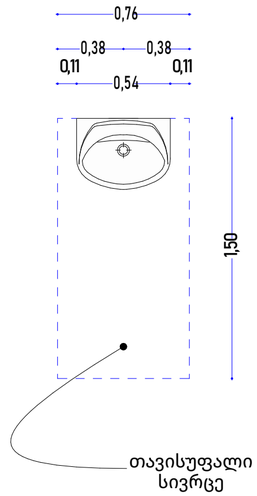

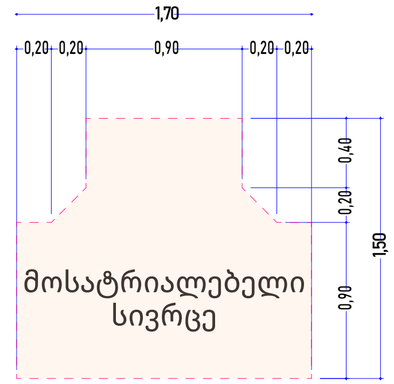

1-1

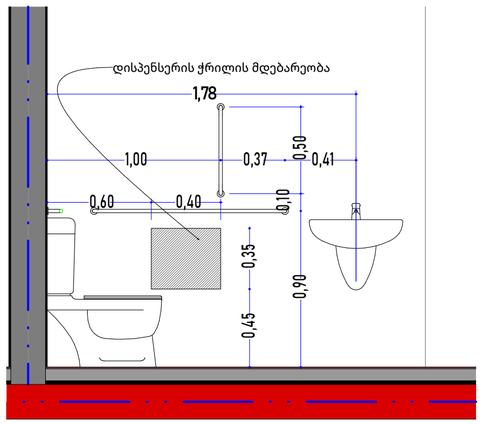

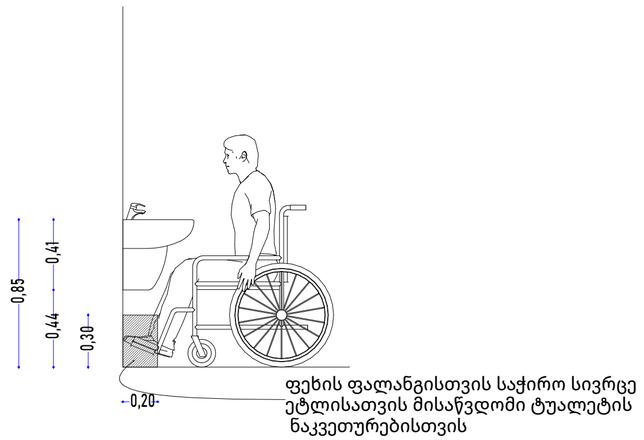

ფეხის ფალანგისთვის საჭირო სივრცე ეტლისათვის მისაწვდომი ტუალეტის ნაკვეთურებისთვის

1:100	formati :A-2
eqsplikacia	
	საკადასტრო საზღვარი
	მიმდინარე საკადასტრო საზღვარი
	გასახელელებელი სავალი მანძილი
	ცეცხლსაწინააღმდეგო ხარისხი I20წ.
	ცეცხლსაწინააღმდეგო ხარისხი 60წ.
	საცხოვრებელი ჯგუფი
	სასაწყობე ჯგუფი
	მწვანე სივრცე
E-1 ბლოკი ე-ტიპი 3 სულ: 57,5 მ2 სძ: 7.7მ2 ჯამი: 65.2მ2	სახის № ოთახების ჯგუფი ოთახების ტიპიფიკაცია საცხოვრებელი ფართი ოფის ფართი საერთო ფართი
	გასასვლელის განათებული ნიშანი
გასასვლელი EXIT	გასასვლელის ნიშანის განთავსების აღგილი.
	სახანძრო ღილაკი
	საგანგებო ხმოვანი გაფრთხილების საკომუნიკაციო სისტემა
	ავარიული განათება
	საავარიო განათება
	ორმხრივი კავშირის სისტემა
	სახანძრო მისაერთებელი
	კვამლის ავტომატური აღმომჩენი
	კვამლზე მორეაგირე მაუწყებელი
	ავტომატური საშუალო სისტემა
	ხელის ცეცხლმაქრი

პროექტის აღწერა:

დამკვეთი:

შ.პ.ს ჯიდი +

შემსრულებელი:

შპს "ნიუ სითი დეველოფმენთ"
ს/ნ 205249248

მისამართი: საქართველო. თბილისი
საკანდელიძის N6
ტელეფონი: 551 77 88 88
ელ.ფოსტა: info@ncd.ge

პროექტის სახელწოდება:

მრავალბინიანი საცხოვრებელი სახლი
ბლოკი E1-E2

მისამართი:
ქ. თბილისი, დიდი დიღომი მიკრორაიონი IV,
დემეტრე თავდადებულის ქუჩა #40
ს/კ 01.10.07.007.175

ნახაზის დასახელება:

სანკვანძი კომერციული ფართი

თანამდებობა	გვარი	ხელმოწერა
დირექტორი	ა.ზერეკიძე	
არქიტექტორი	ი.ხუტუაშვილი	
შეასრულა	ი.ხუტუაშვილი	
შეასრულა		

მასშტაბი	1:100		
ფორმატი	A-2		
თარიღი	2024		ა-

კარი ზღურბლისა და მიმხურავის გარეშე 1:15

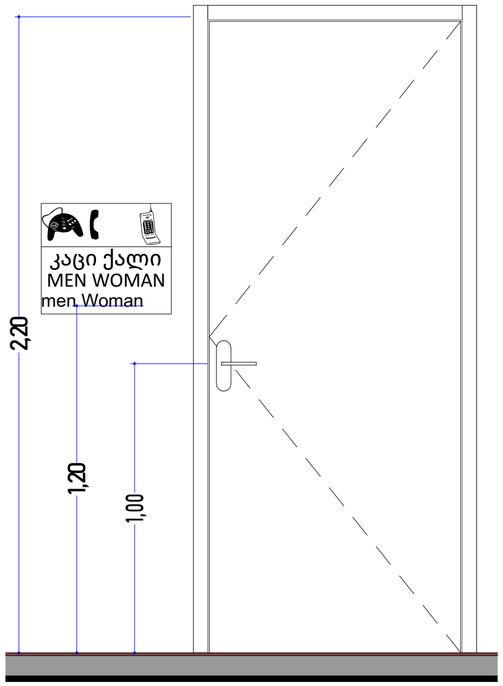

სან.კვანძის ნიშანი 1:2

ნიშანი პიქტოგრამიბით, ამობურცული ნიშნებით და ბრაილით. განთავსდება მისაწვდომ ტუალეტებთან კარის მომიჯნავედ

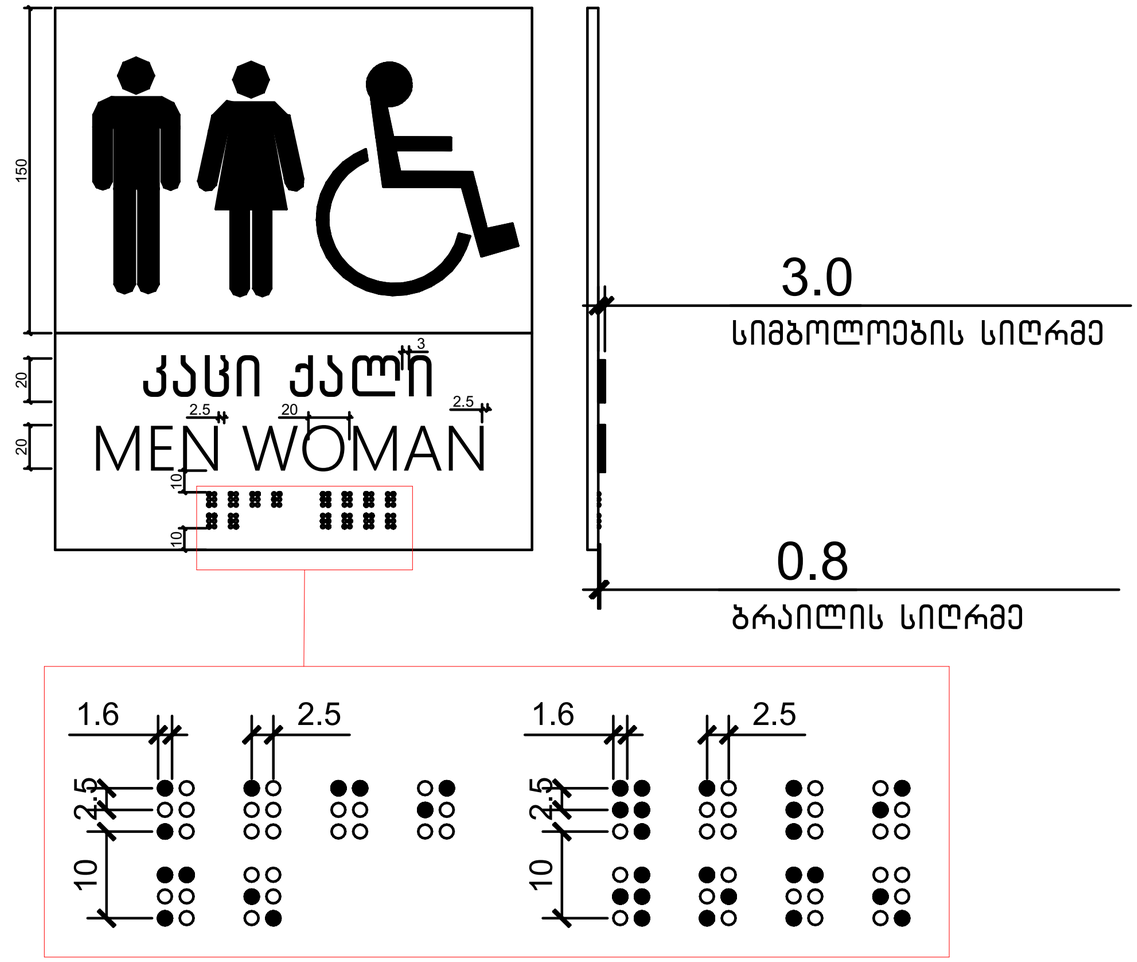

სურ. 404.2.3.2 (ბ)
თავისუფალი სივრცე კართან მანევრირებისთვის
- ანჯამიანი კარი - წინიდან მისაწვდომი - მიწოლით გაღება - ახალი შენობები

404.2.3.2 (ა)
თავისუფალი სივრცე კართან მანევრირებისთვის
- ანჯამიანი კარი - წინიდან მისაწვდომი - გამოწევით გაღება

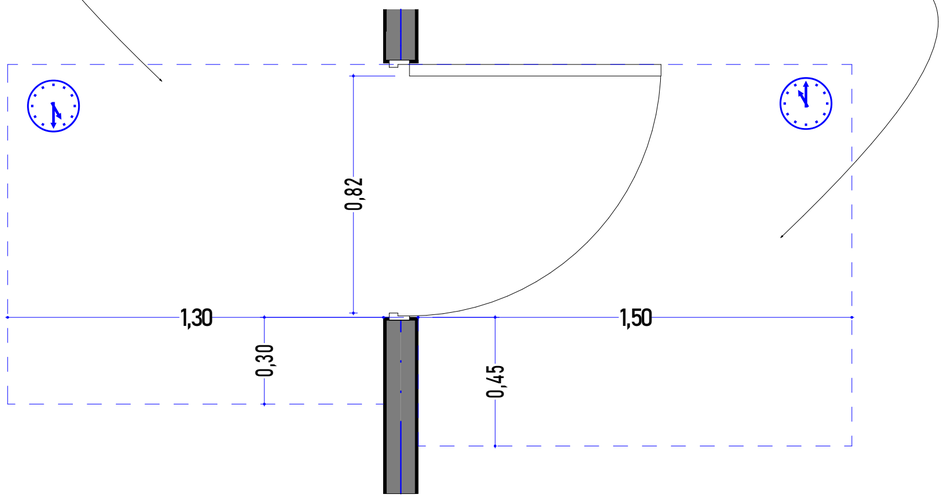

1:100 | formati :A-2

eqsplikacia

- საკადასტრო საზღვარი
- მიმდინარე საკადასტრო საზღვარი
- გასახელვლებელი სავალი მანძილი
- ცეცხლსაწინააღმდეგო ხარისხი 120წ.
- ცეცხლსაწინააღმდეგო ხარისხი 60წ.
- საცხოვრებელი ჯგუფი
- სასაწყობე ჯგუფი
- მწვანე სივრცე

E-1 ბლოკი
ა-ტიპის
3 ეტ.2 დღ-4
სავს: 57,5 მ2
სან: 7.7მ2
ჯამი: 65.2მ2

- პანის №
- ტიპიური ბინის ჯგუფი
- ტიპიური ბინის ტიპი
- საცხოვრებელი ფართი
- ოფის ფართი
- საერთო ფართი

- გასასვლელის განათებული ნიშანი
- გასასვლელის ნიშანის განთავსების აღგილი.
- სახანძრო ტიღაკი
- საგანგებო ხმოვანი გაფრთხილების საკომუნიკაციო სისტემა
- ავარიული განათება
- საავარიო განათება
- ორმხრივი კავშირის სისტემა
- სახანძრო მისაერთებელი
- კვამლის ავტომატური აღმომჩენი
- კვამლზე მორეაგირე მაუწყებელი
- ავტომატური სამუდმო სისტემა
- ხელის ცეცხლმაქრი

პროექტის აღწერა:

დამკვეთი:

შ.პ.ს ჯიდი +

შემსრულებელი:

შპს "ნიუ სითი დეველოფმენთ"
ს/ნ 205249248

მისამართი: საქართველო. თბილისი
საკანდელიძის N6
ტელეფონი: 551 77 88 88
ელ.ფოსტა: info@ncd.ge

პროექტის სახელწოდება:

მრავალბინიანი საცხოვრებელი სახლი
ბლოკი E1-E2

მისამართი:
ქ. თბილისი, დიდი დიღომი მიკრორაიონი IV,
დემეტრე თავდადებულის ქუჩა #40
ს/კ 01.10.07.007.175

ნახაზის დასახელება:
კარი ზღურბლისა და მიმხურავის გარეშე,
სანკვანძის ნიშანი

თანამდებობა	გვარი	ხელმოწერა
დირექტორი	ა.ზერქაიძე	
არქიტექტორი	ი.ხუტუაშვილი	
შეასრულა	ი.ხუტუაშვილი	
შეასრულა		

მასშტაბი	1:100		
ფორმატი	A-2		
თარიღი	2024		ა-

E1 ბლოკი
ა ტიპის ბინა

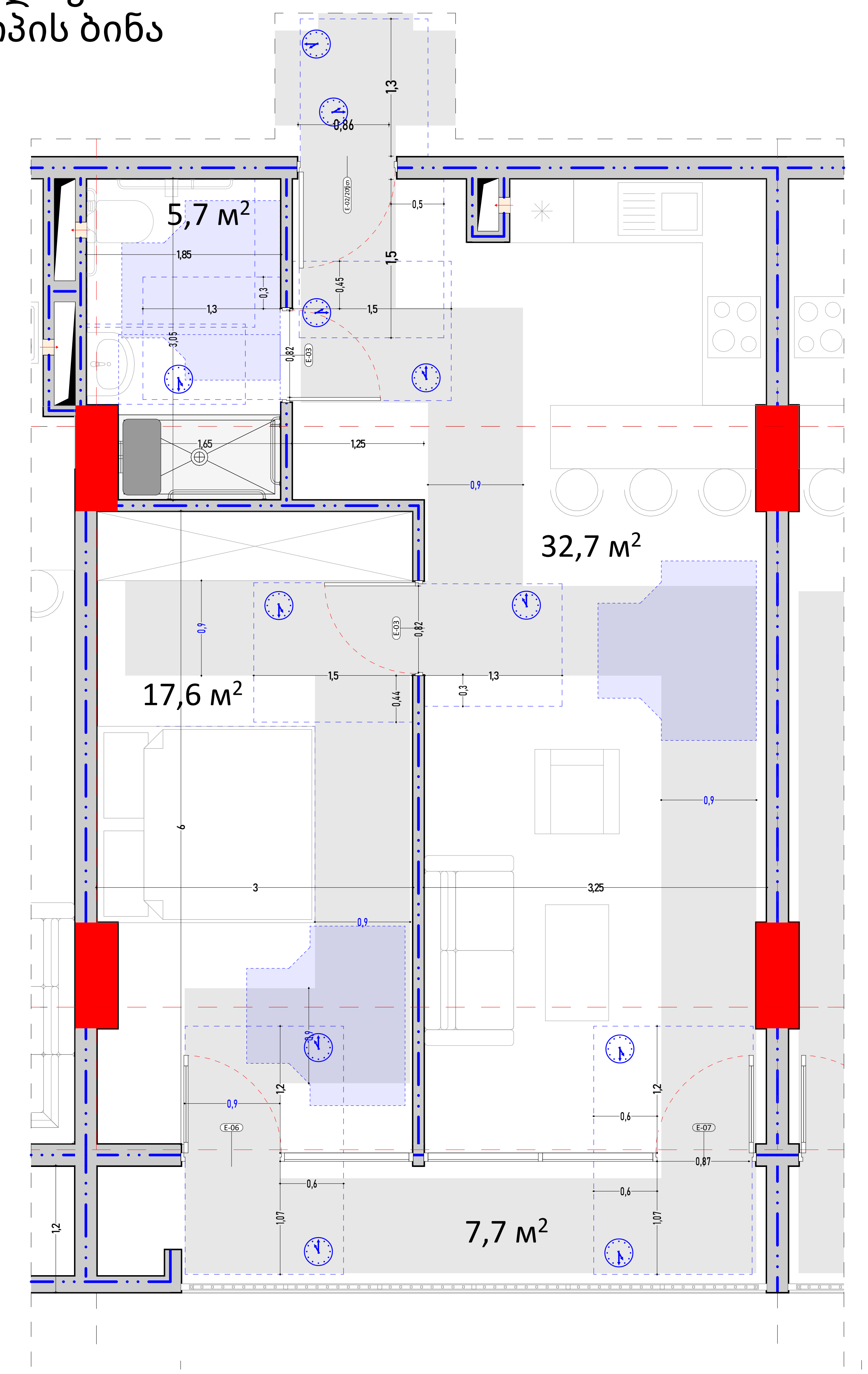

1-1

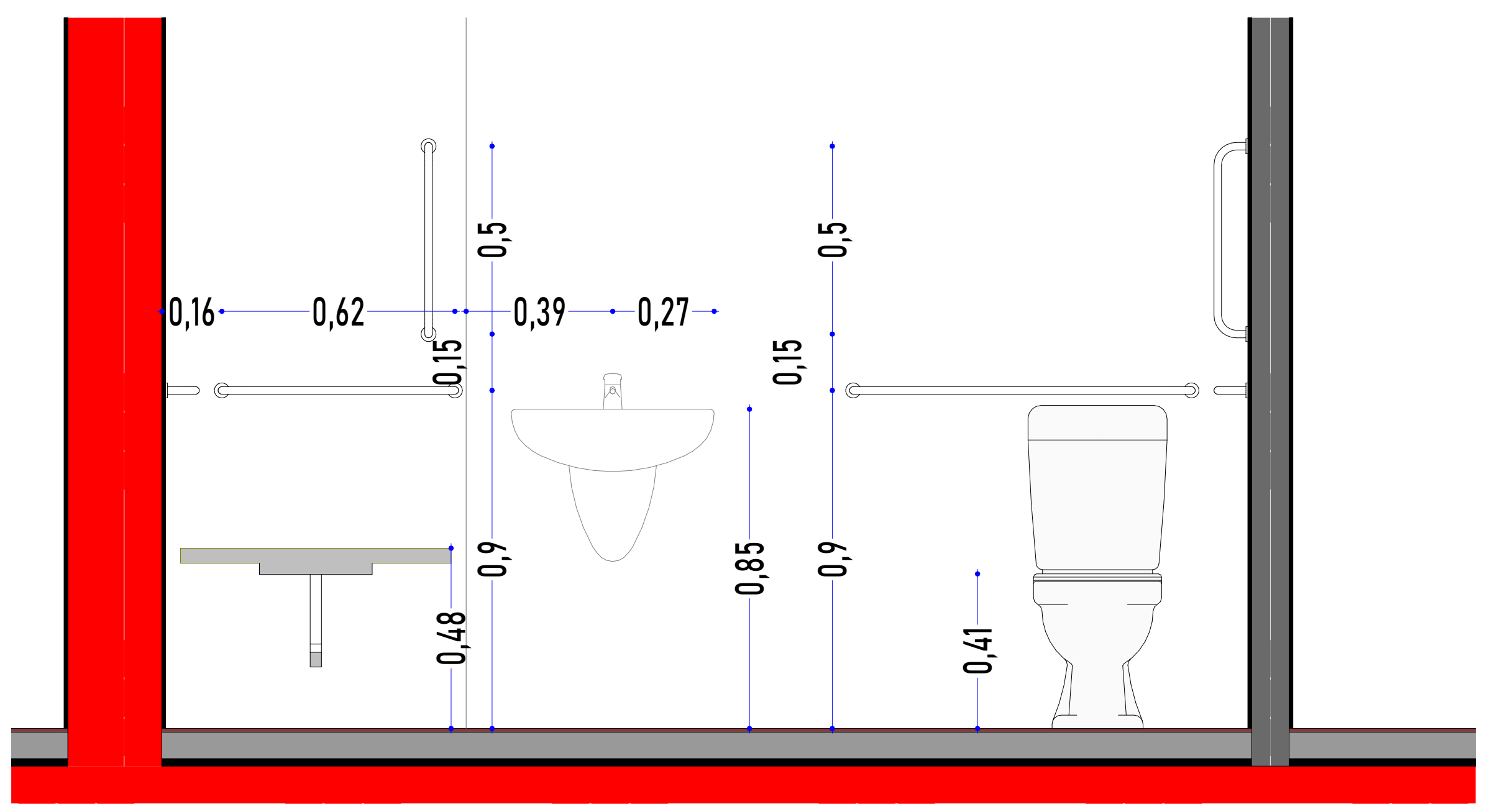

2 1:20 სანკვანძი განშლა 1:25

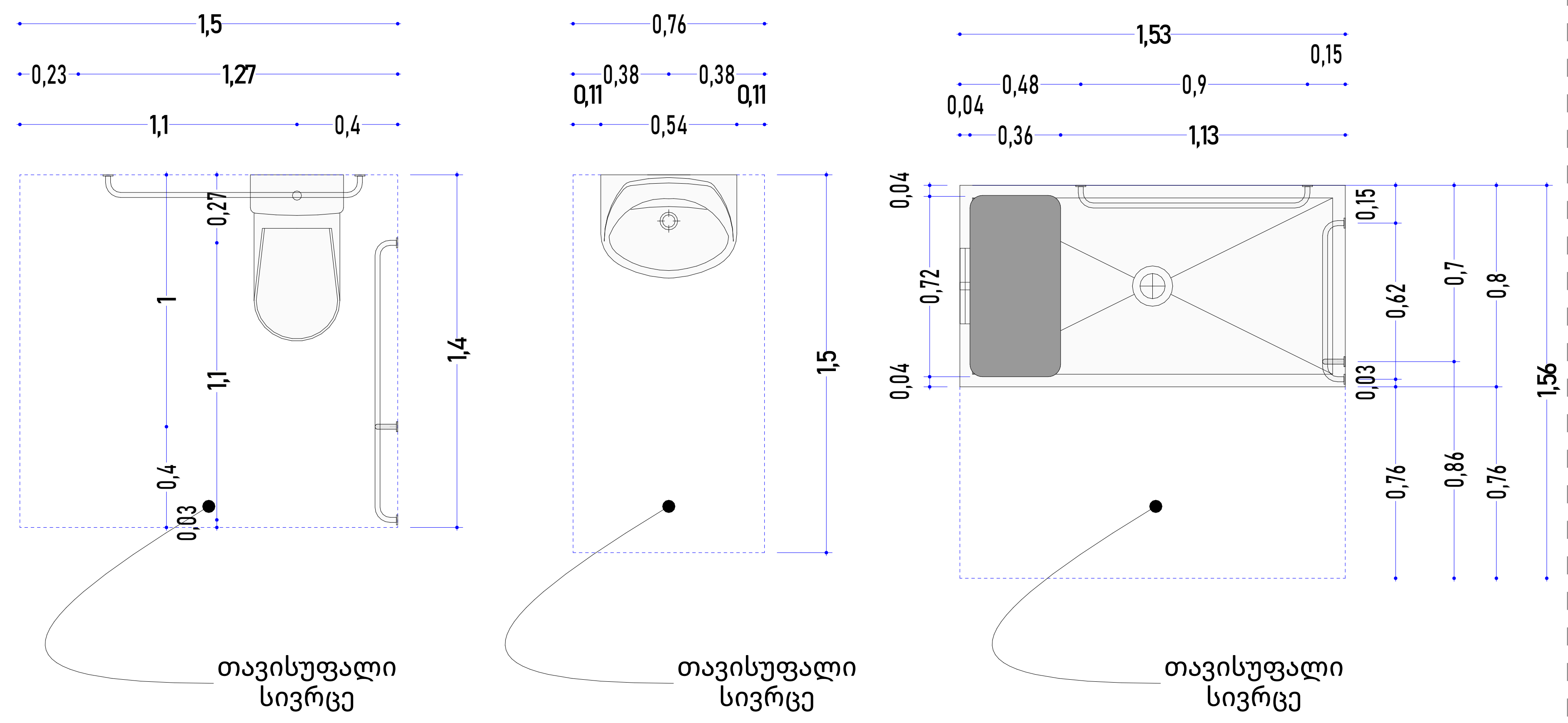

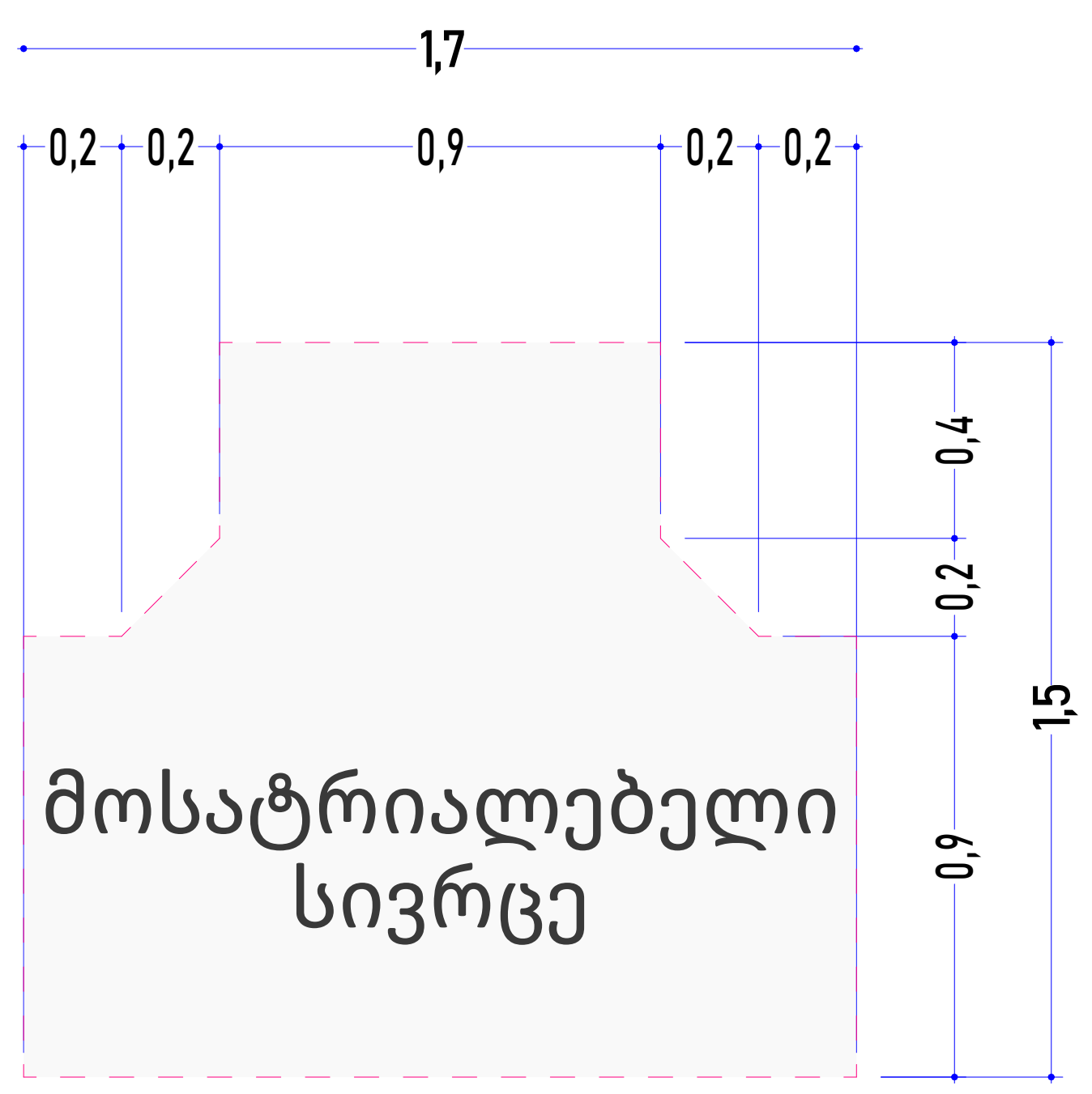

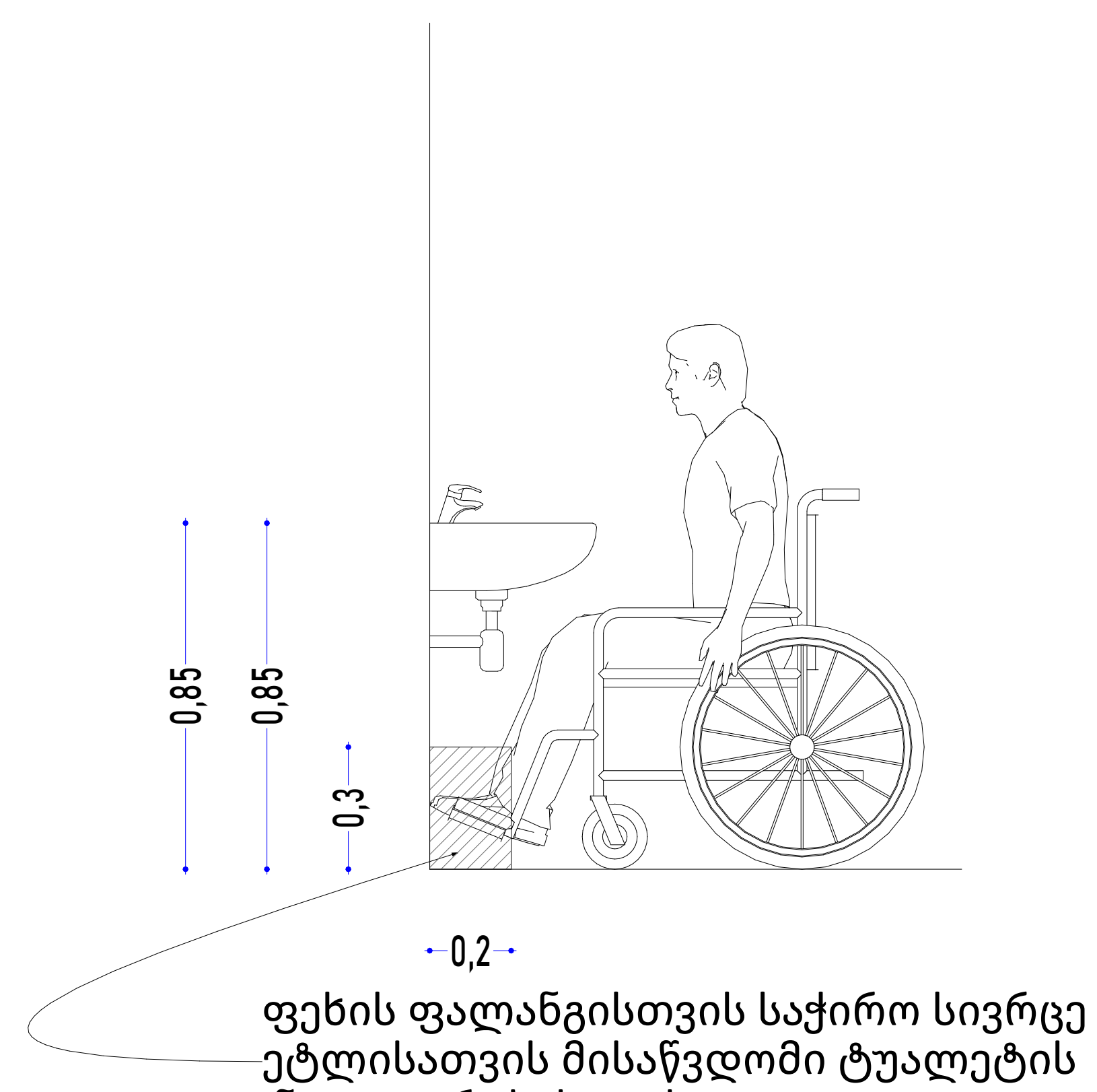

ფეხის ფალანგისთვის საჭირო სივრცე
ეტლისათვის მისაწვდომი ტუალეტის
ნაკვეთურებისთვის

1:100	formati :A-2

eqsplikacia

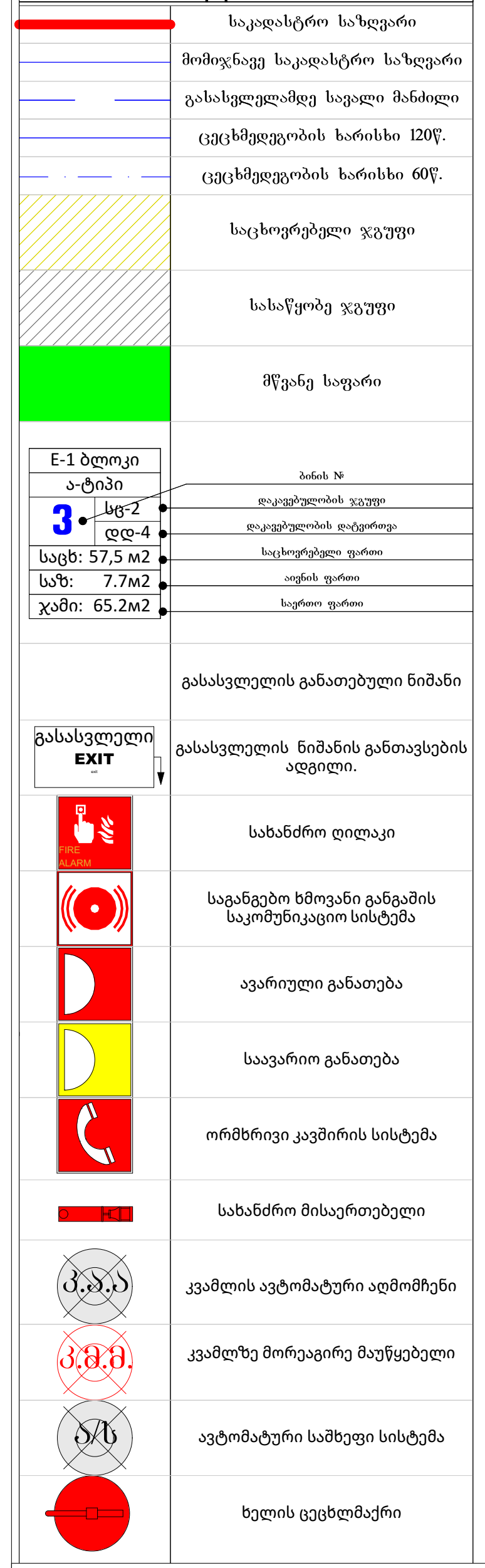

პროექტის აღწერა:

დამკვეთი:

შ.პ.ს ჯიდი +

შემსრულებელი:

New City Development
შპს "ნიუ სითი დეველოფმენტ"
ს/ნ 205249248

მისამართი: საქართველო. თბილისი
საკანდელიძის N6
ტელეფონი: 551 77 88 88
ელ.ფოსტა: info@ncd.ge

პროექტის სახელწოდება:

მრავალბინიანი საცხოვრებელი სახლი
ბლოკი E1-E2

მისამართი:
ქ. თბილისი, დიდი დიღომი მიკრორაიონი IV,
დემეტრე თავდადებულის ქუჩა #40
ს/კ 01.10.07.007.175

ნახაზის დასახელება:

ა-ტიპი E1 ბლოკი, სანკვანძის განშლა

თანამდებობა	გვარი	ხელმოწერა	
დირექტორი	ა.ზერეკიძე		
არქიტექტორი	ი.ხუტუაშვილი		
შეასრულა	ი.ხუტუაშვილი		
შეასრულა			
მასშტაბი	1:100		
ფორმატი	A-2		
თარიღი	2024		ა-

E2 ბლოკი
ა ტიპის ბინა

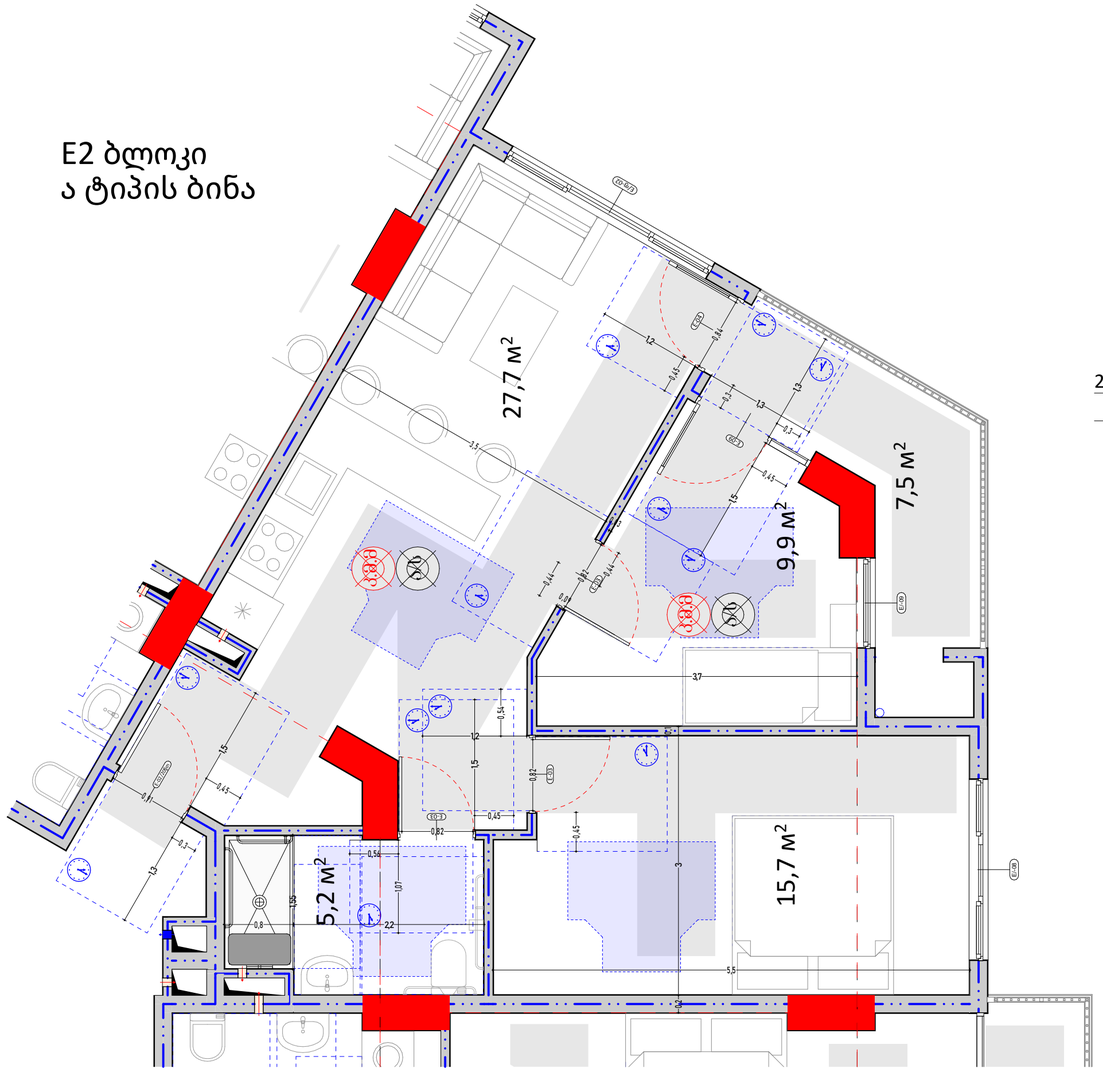

2 1:20 სანკვანძი განშლა 1:25

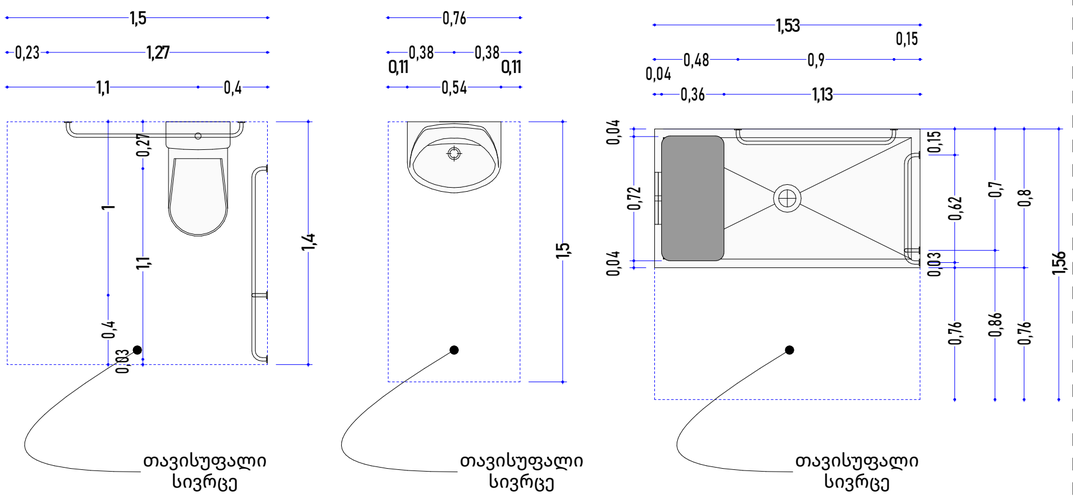

1-1

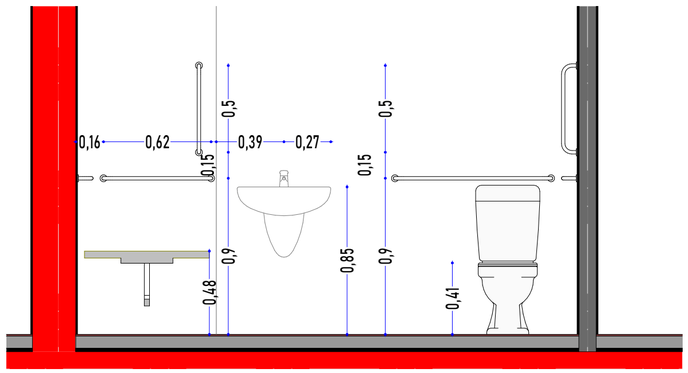

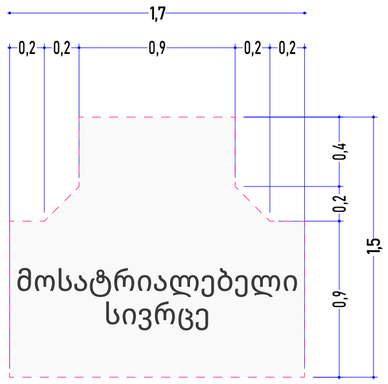

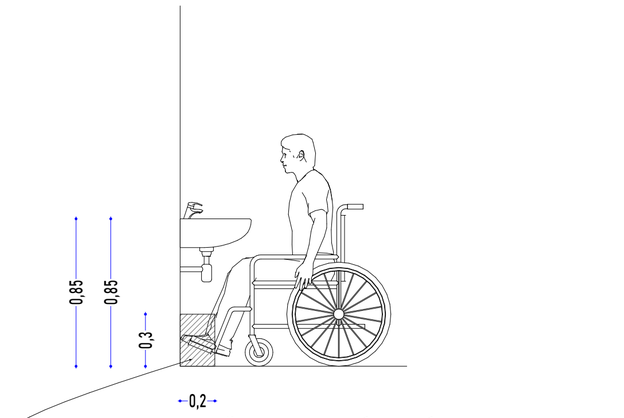

1:100	formati :A-2
eqsplikacia	
	საკადასტრო საზღვარი
	მიმდინარე საკადასტრო საზღვარი
	გასახელვებელმდე სავალი მანძილი
	ცეცხლსწედეობის ხარისხი 120წ.
	ცეცხლსწედეობის ხარისხი 60წ.
	საცხოვრებელი ჯგუფი
	სახაწყობე ჯგუფი
	მწვანე საფარი
E-1 ბლოკი ა-ტიპი 3 სულ: 57,5 მ2 საზ: 7.7მ2 ჯამი: 65.2მ2	სახის № ოთახების ჯგუფი ოთახების დანიშნულება საცხოვრებელი ფართი ოფის ფართი საერთო ფართი
	გასასვლელის განათებული ნიშანი
გასასვლელი EXIT	გასასვლელის ნიშნის განთავსების აღგილი.
	სახანძრო ღილაკი
	საგანგებო ხმოვანი გაფრთხილების საკომუნიკაციო სისტემა
	ავარიული განათება
	საავარიო განათება
	ორმხრივი კავშირის სისტემა
ЛИФТ	სახანძრო მისაყრობელი
	კვამლის ავტომატური აღმომჩენი
	კვამლზე მორეაგირე მაუწყებელი
	ავტომატური საშუალო სისტემა
	ხელის ცეცხლმაქრი

პროექტის აღწერა:

დამკვეთი:

შ.პ.ს ჯიდი +

შემსრულებელი:

NCD New City Development

შპს "ნიუ სითი დეველოფმენთ"
ს/ნ 205249248

მისამართი: საქართველო. თბილისი
საკანდელიძის N6
ტელეფონი: 551 77 88 88
ელ.ფოსტა: info@ncd.ge

პროექტის სახელწოდება:

მრავალბინიანი საცხოვრებელი სახლი
ბლოკი E1-E2

მისამართი:
ქ. თბილისი, დიდი დიღომი მიკრორაიონი IV,
დემეტრე თავდადებულის ქუჩა #40
ს/კ 01.10.07.007.175

ნახაზის დასახელება:

ა-ტიპი E2 ბლოკი, სანკვანძის განშლა

თანამდებობა	გვარი	ხელმოწერა
დირექტორი	ა.ზერეკიძე	
არქიტექტორი	ი.ხუტუაშვილი	
შეასრულა	ი.ხუტუაშვილი	
შეასრულა		

მასშტაბი	1:100		
ფორმატი	A-2		
თარიღი	2024		ა-

ორმხრივი კავშირის გამოყენების წესები, ნიშანი უნდა გაიკრას თავშესაფრის ფართობებთან

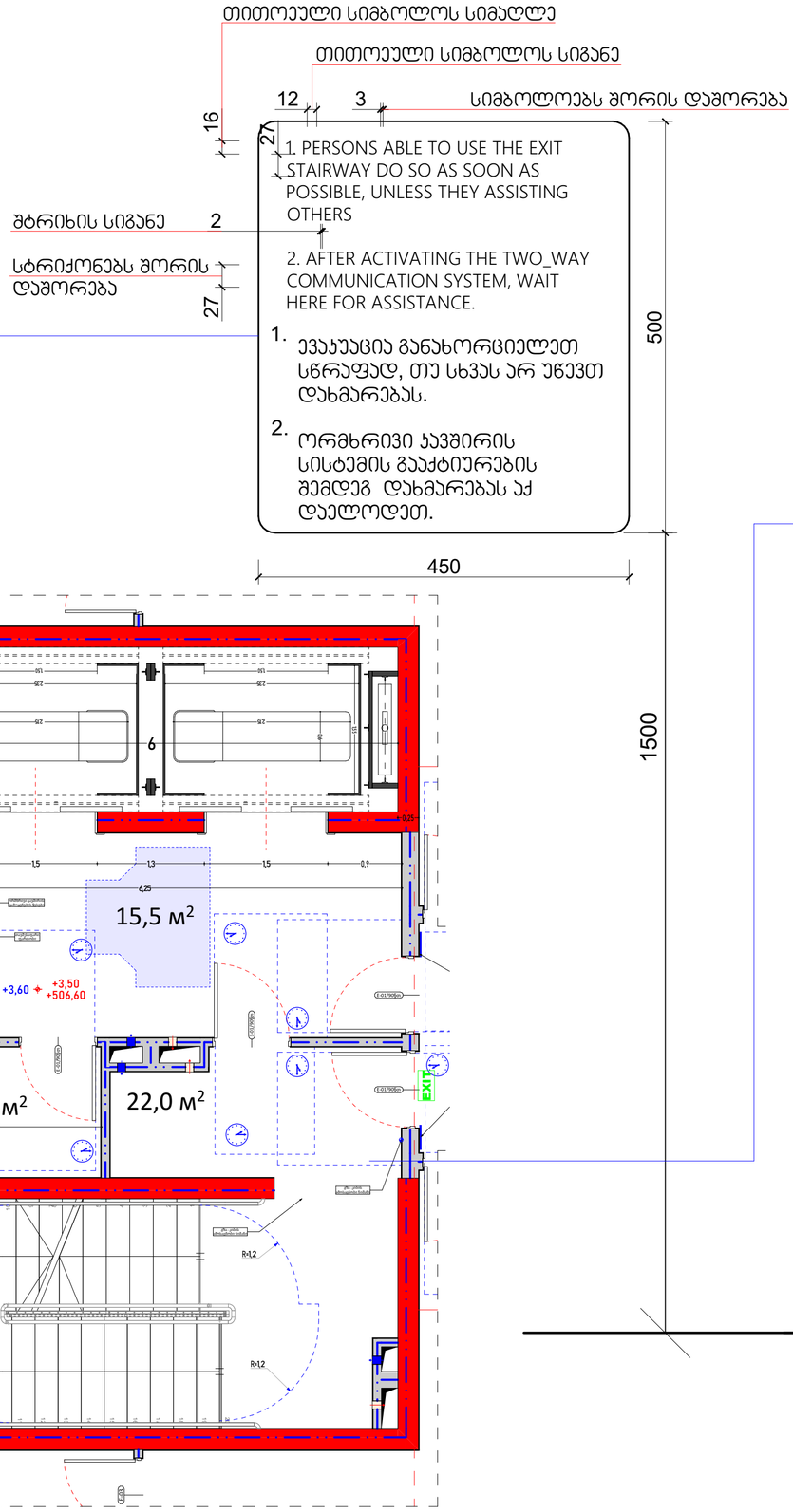

გზა-ჯიბის ამოსაცნობის ნიშანი, გზა-ჯიბის საზღვრებში, დერეფანში გამავალი ჯარის საექტის მომიჯნავედ

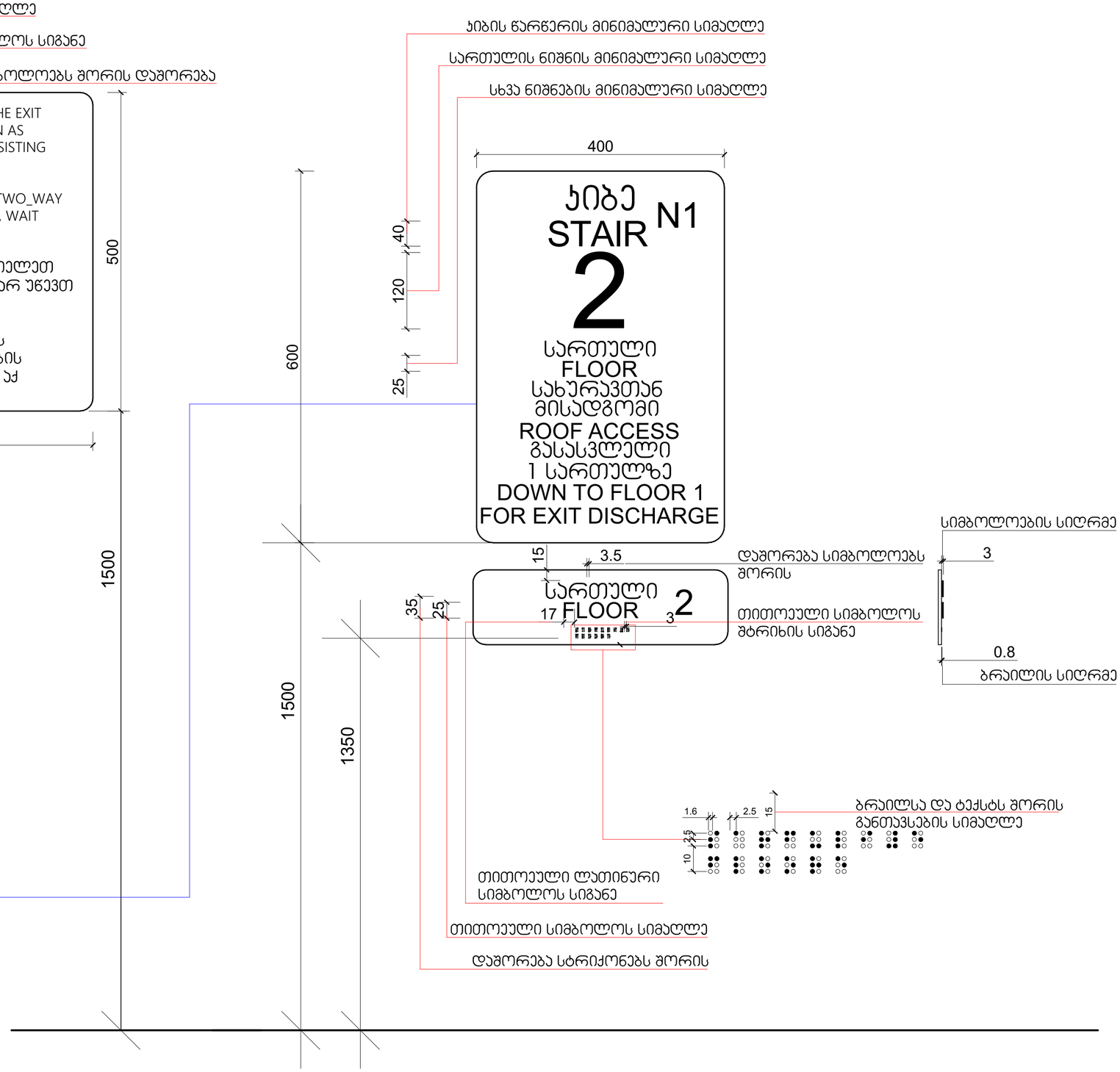

1:5

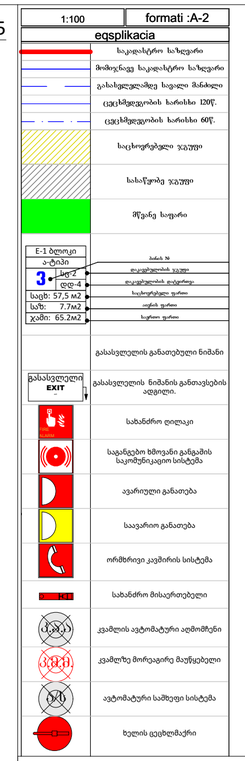

პროექტის აღწერა:

დამკვეთი:

შ.პ.ს ჯიდი +

შემსრულებელი:

New City Development

შპს "ნიუ სითი დეველოფმენთ"
ს/ნ 205249248

მისამართი: საქართველო. თბილისი
საკანდელიძის N6
ტელეფონი: 551 77 88 88
ელ.ფოსტა: info@ncd.ge

პროექტის სახელწოდება:

მრავალბინიანი საცხოვრებელი სახლი
ბლოკი E1-E2

მისამართი:
ქ. თბილისი, დიდი დიღომი მიკრორაიონი IV, დემეტრე თავდადებულის ქუჩა #40
ს/კ 01.10.07.007.175

ნახაზის დასახელება:

ნიშნები E1-E2 ბლოკები

თანამდებობა	გვარი	ხელმოწერა
დირექტორი	ა.ზერკვიძე	
არქიტექტორი	ი.ხუტუაშვილი	
შეასრულა	ი.ხუტუაშვილი	
შეასრულა		

მასშტაბი	1:100		
ფორმატი	A-2		
თარიღი	2024		ა-

გასასვლელის განათებული ნიშანი

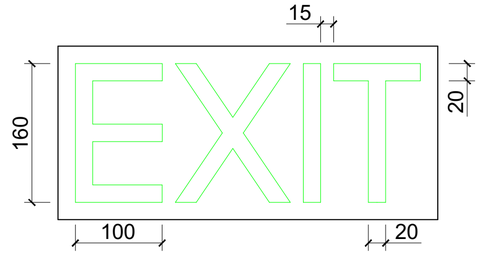

1:10

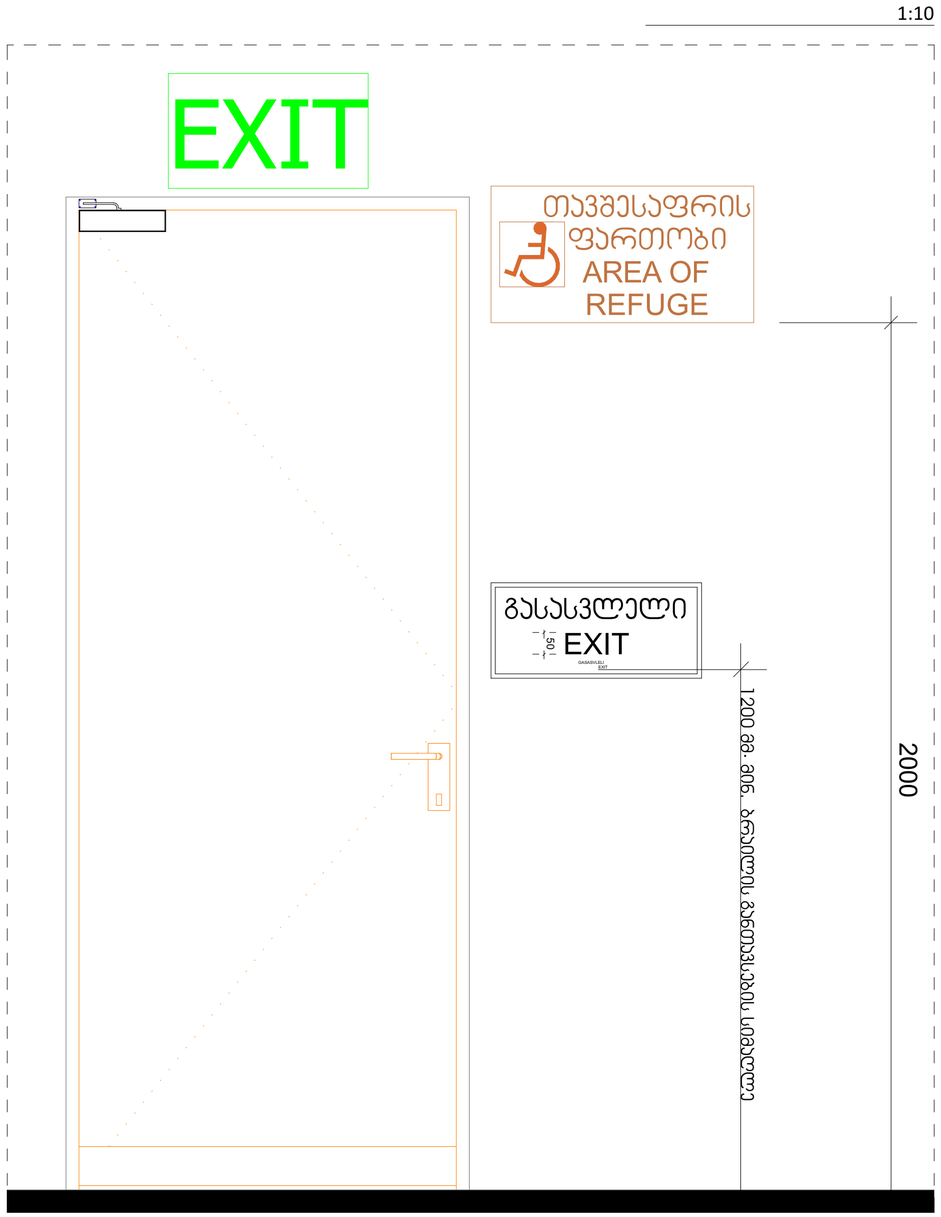

1:5

განათებული ნიშანი თავშესაფრის ფართობთან მიმავალ ჯართან

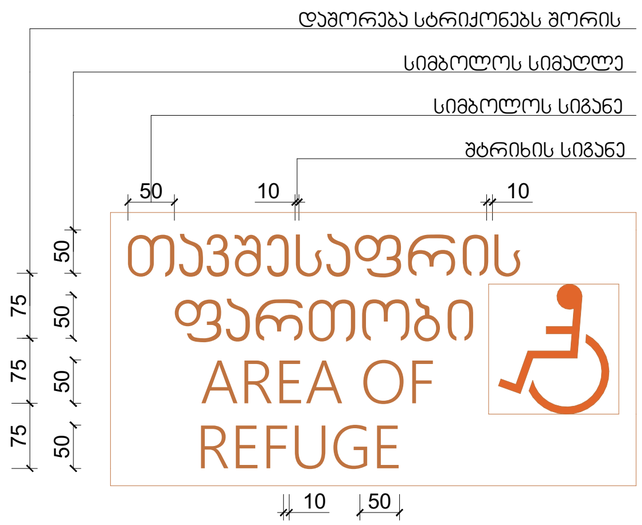

ნიშანი ამობურცული სიმბოლოებით და ბრაილით გზა-კიბის შესასვლელთან და გარეთ გამავალ ყველა ჯართან

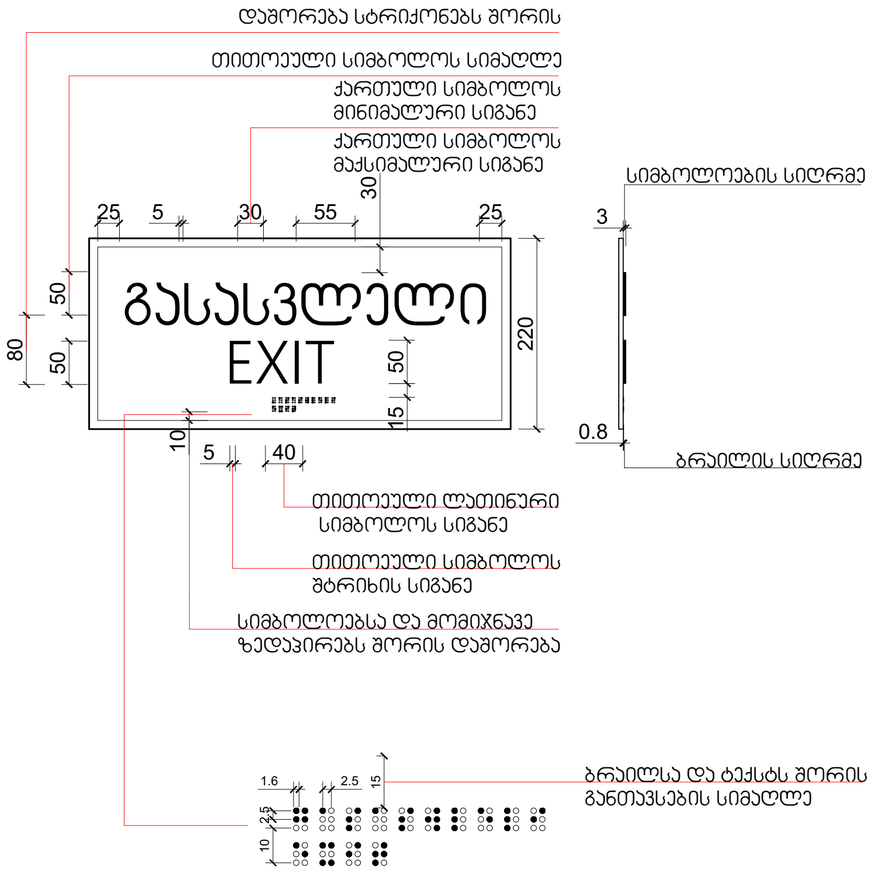

1:100	formati :A-2
eqsplikacia	
	საკადასტრო საზღვარი
	მიმდინარე საკადასტრო საზღვარი
	გასასვლელზედა სავალი მანძილი
	ცეცხლსაწინააღმდეგო სარისხი 120წ.
	ცეცხლსაწინააღმდეგო სარისხი 60წ.
	საცხოვრებელი ჯგუფი
	სასაწყობე ჯგუფი
	მწვანე სივრცე
E-1 ბლოკი 3-სართული 3 სულ2 დღ-4 საერთო: 57,5 მ2 საძ: 7.7მ2 ჯამი: 65.2მ2	სახის № ცეცხლსაწინააღმდეგო ჯგუფი ცეცხლსაწინააღმდეგო დატვირთვა საცხოვრებელი ფართი ოფის ფართი საერთო ფართი
	გასასვლელის განათებული ნიშანი
გასასვლელი EXIT	გასასვლელის ნიშანის განთავსების აღგილი.
	სახანძრო ღილაკი
	საგანგებო ხმოვანი გაფრთხილების საკომუნიკაციო სისტემა
	ავარიული განათება
	საავარიო განათება
	ორმხრივი კავშირის სისტემა
	სახანძრო მისაერთებელი
	კვამლის ავტომატური აღმომჩენი
	კვამლზე მორეაგირე მაუწყებელი
	ავტომატური საშუალო სისტემა
	ხელის ცეცხლმაქრი

პროექტის აღწერა:

დამკვეთი:

შ.პ.ს ჯიდი +

შემსრულებელი:

New City Development
შპს "ნიუ სითი დეველოფმენთ"
ს/ნ 205249248

მისამართი: საქართველო. თბილისი
საკანდელიძის N6
ტელეფონი: 551 77 88 88
ელ.ფოსტა: info@ncd.ge

პროექტის სახელწოდება:

მრავალბინიანი საცხოვრებელი სახლი
ბლოკი E1-E2

მისამართი:
ქ. თბილისი, დიდი დიღომი მიკრორაიონი IV, დემეტრე თავდადებულის ქუჩა #40
ს/კ 01.10.07.007.175

ნახაზის დასახელება:

ნიშნები

თანამდებობა	გვარი	ხელმოწერა
დირექტორი	ა.ზერეკიძე	
არქიტექტორი	ი.ხუტუაშვილი	
შეასრულა	ი.ხუტუაშვილი	
შეასრულა		

მასშტაბი	1:100		
ფორმატი	A-2		
თარიღი	2024		ა-

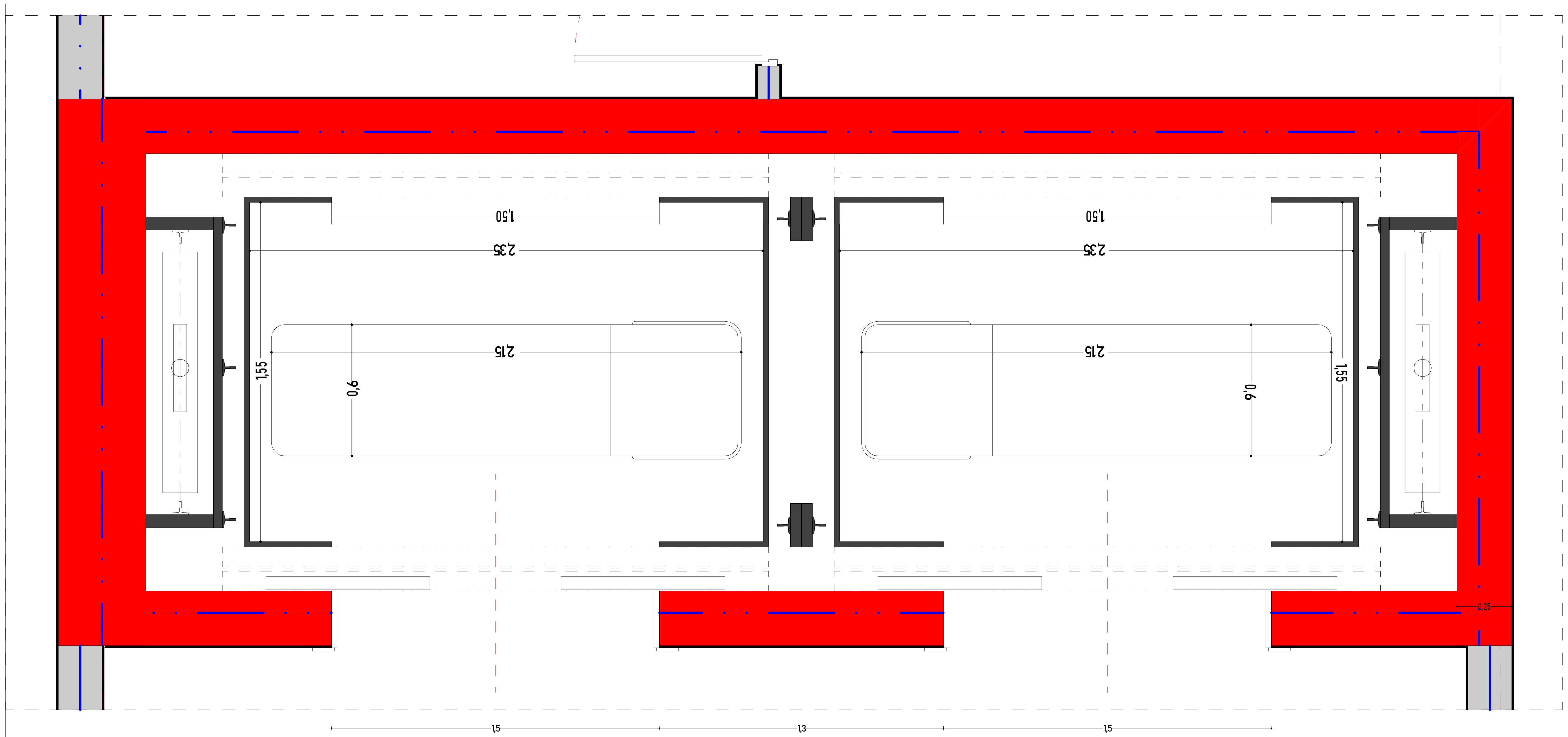

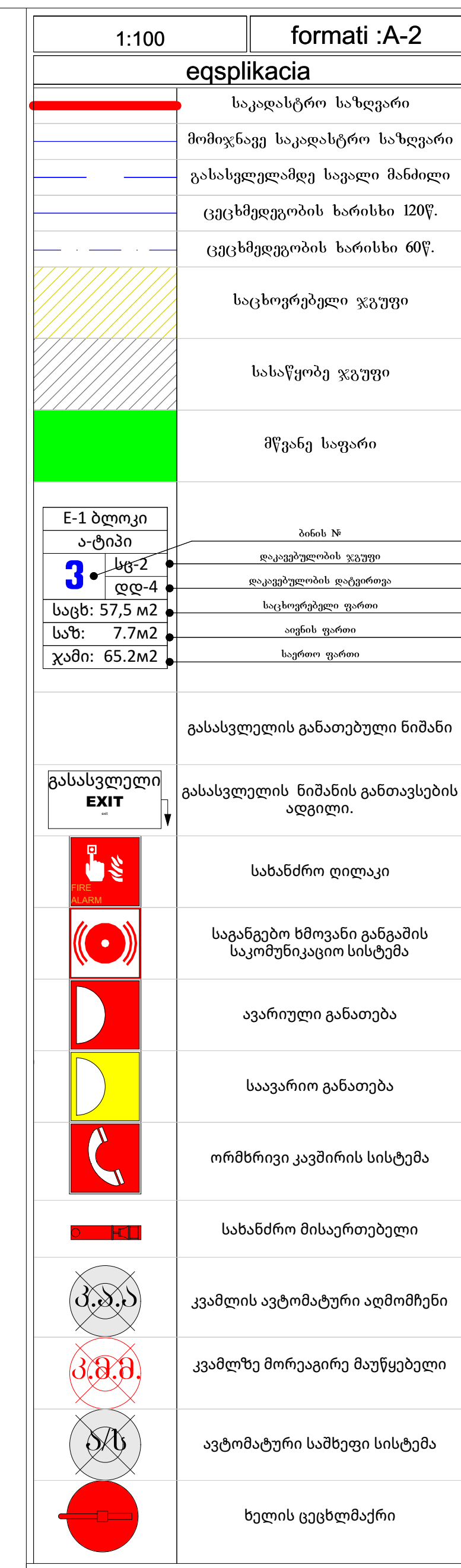

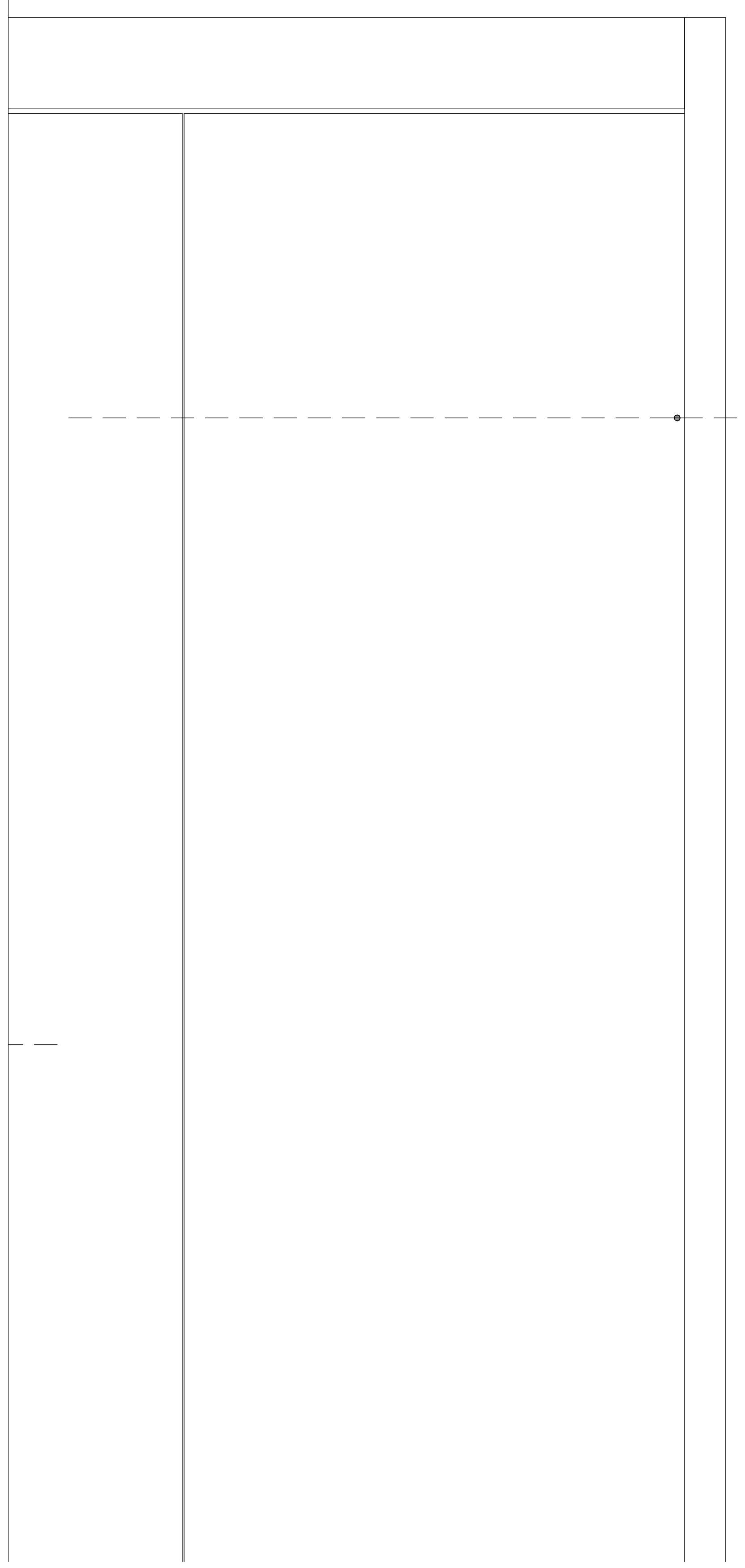

15,5 $м^2$

სასწრაფო სამედიცინო დახმარების საერთაშორისო სიმბოლო (სიცოცხლის ვარსკვლავი) განთავსდება ლიფტის ჩარჩოს ორივე მხარეს

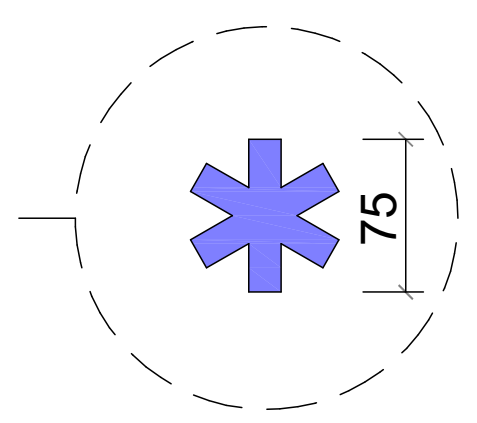

ზღურბლი

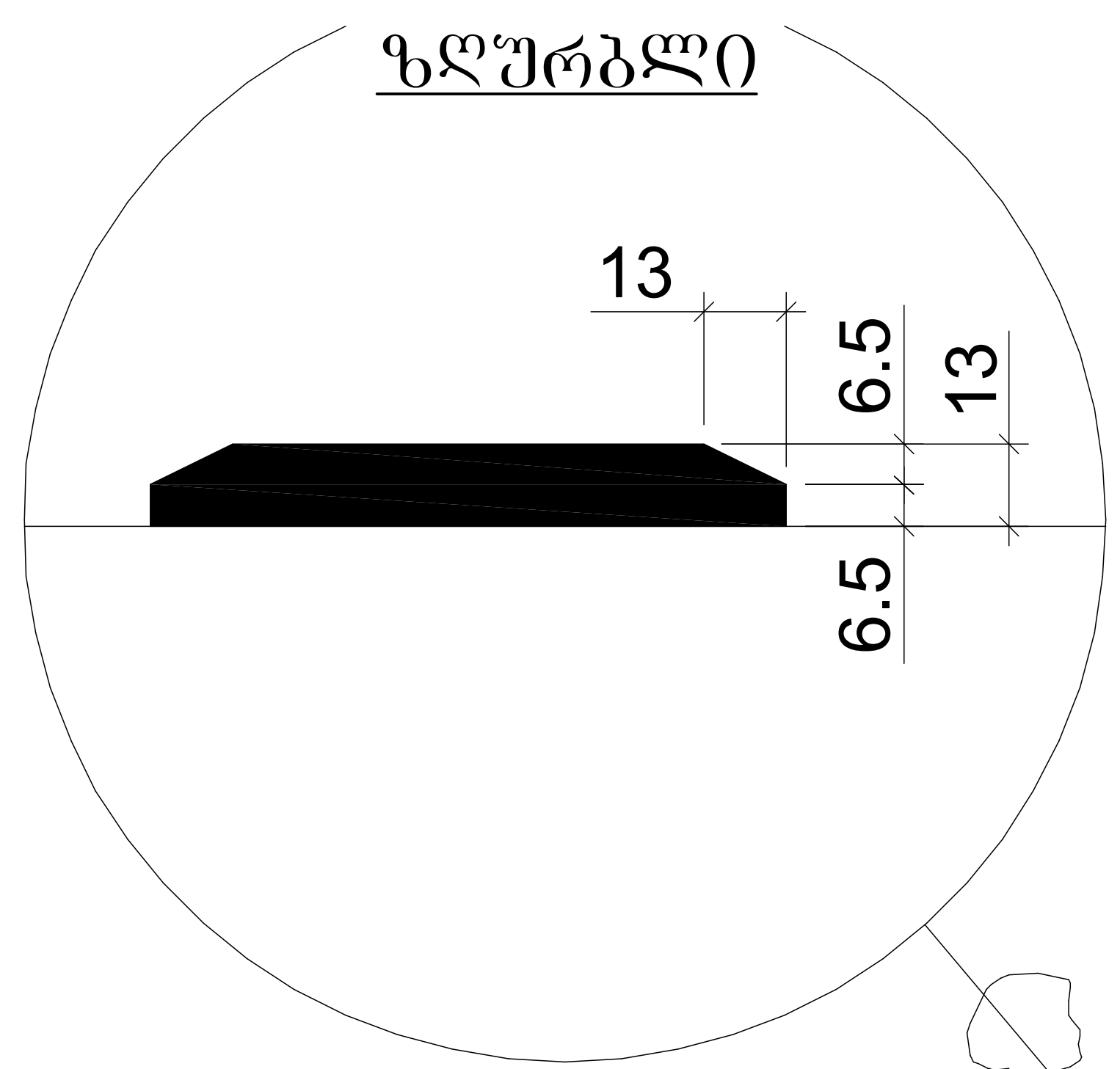

სადარბაზოში შესასვლელი კარის იატაკის შვეული შემაღლება (ზღურბლი)

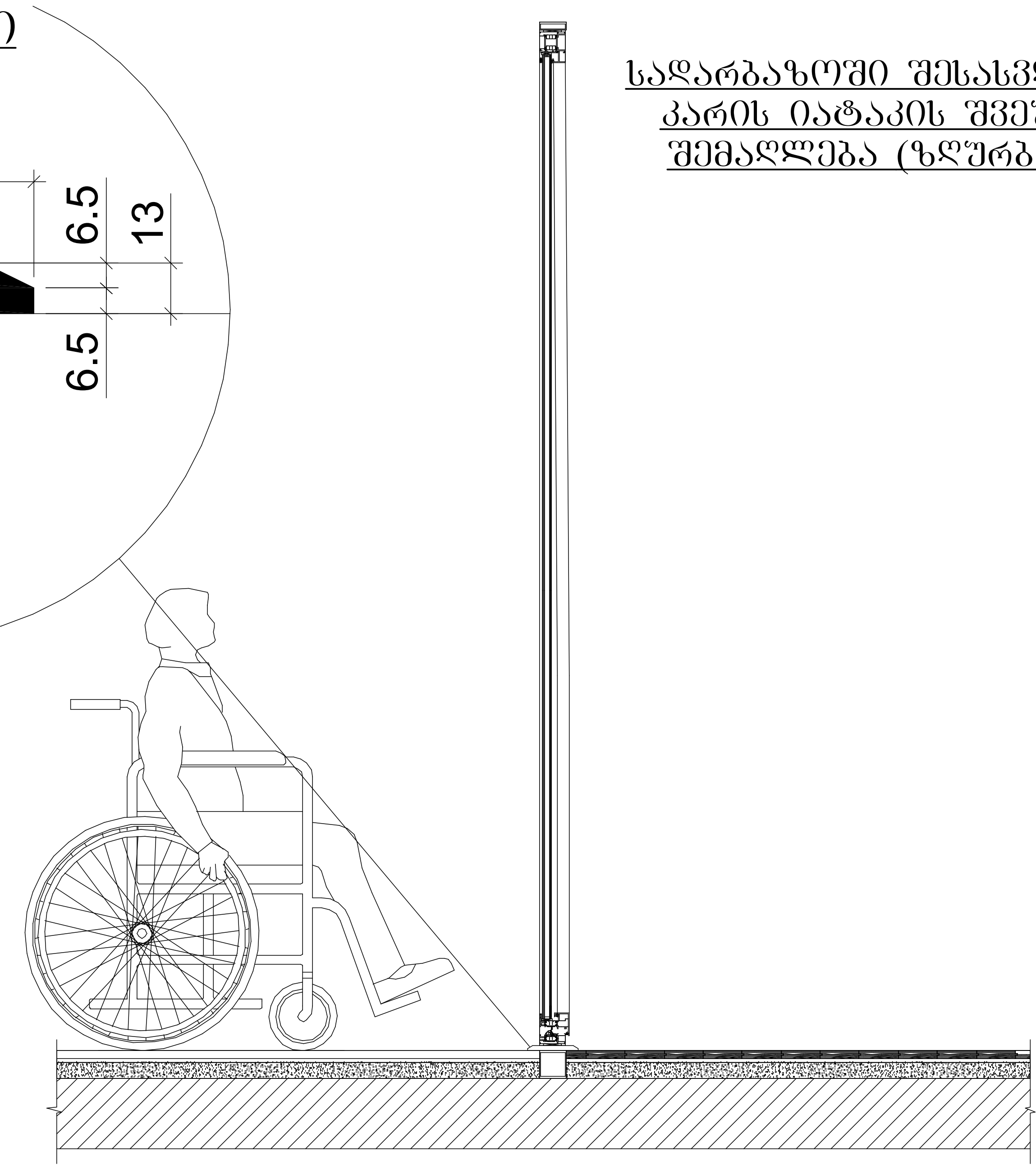

ნიშანი განთავსდება ლიფტის გამოსაძახებელ ღილაკთან

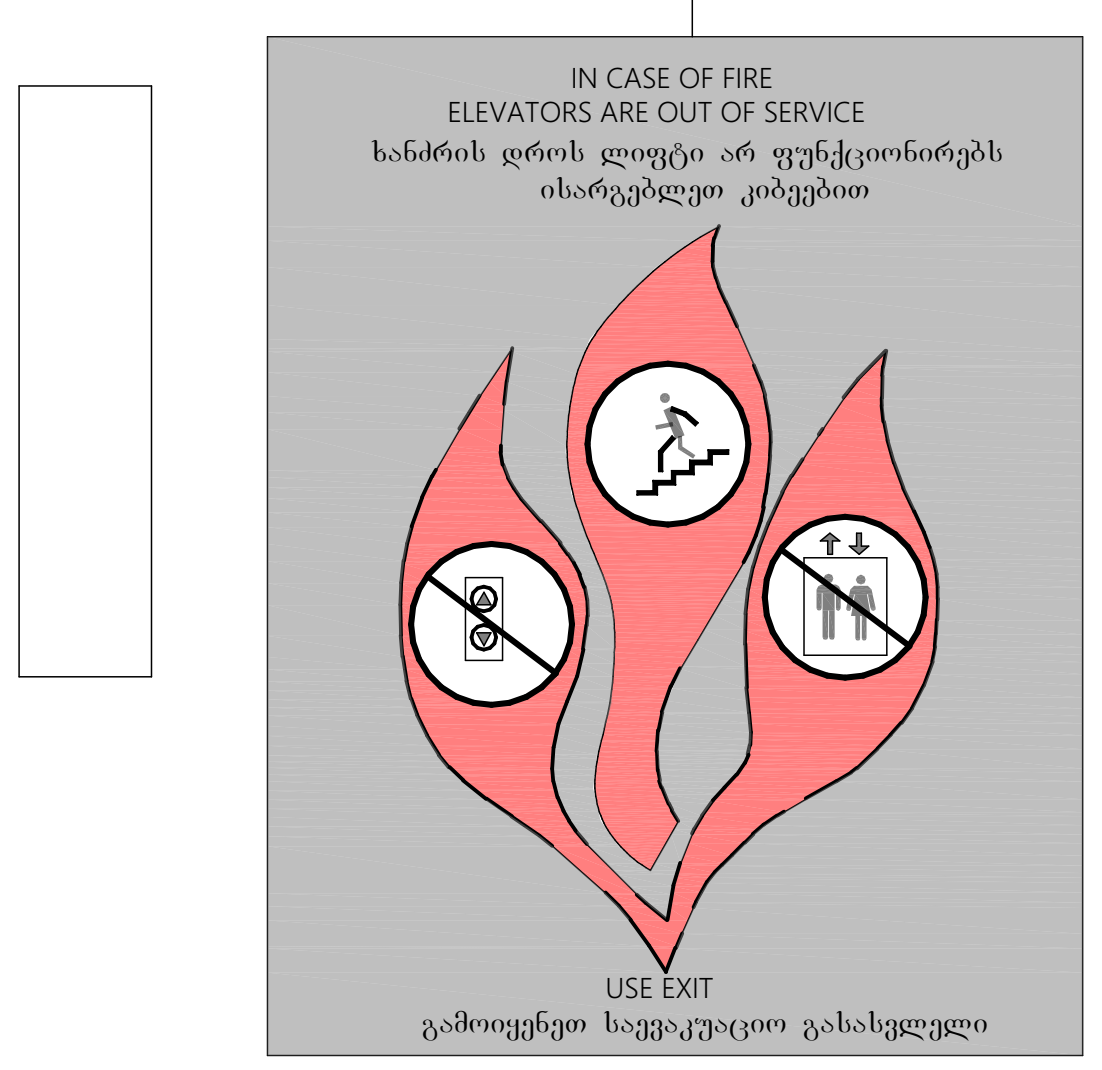

პროექტის აღწერა:

დამკვეთი:

შ.პ.ს ჯიდი +

შემსრულებელი:

New City Development

შპს "ნიუ სითი დეველოფმენთ"
ს/ნ 205249248

მისამართი: საქართველო. თბილისი
საკანდელიძის N6
ტელეფონი: 551 77 88 88
ელ.ფოსტა: info@ncd.ge

პროექტის სახელწოდება:

მრავალბინიანი საცხოვრებელი სახლი
ბლოკი E1-E2

მისამართი:
ქ. თბილისი, დიდი დიღომი მიკრორაიონი IV,
დემეტრე თავდადებულის ქუჩა #40
ს/კ 01.10.07.007.175

ნახაზის დასახელება:

ლიფტი-განდეტალება E1-E2 ბლოკები

თანამდებობა	გვარი	ხელმოწერა	
დირექტორი	ა.ზერეკიძე		
არქიტექტორი	ი.ხუტუაშვილი		
შეასრულა	ი.ხუტუაშვილი		
შეასრულა			
მასშტაბი	1:100		
ფორმატი	A-2		
თარიღი	2024		ა-