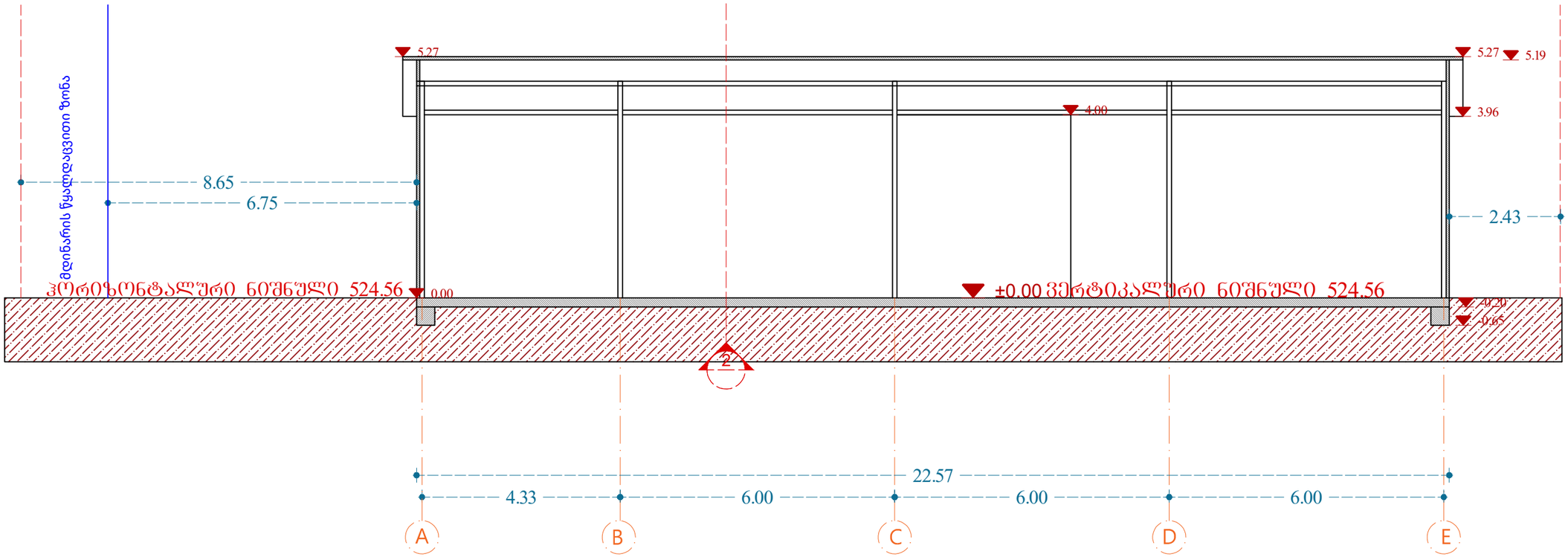

ფორმატი A-3

დაკვეთა №

თბილისი 2024 წ.

ექსპლიკაცია:

- მოცემულია თავად ნახაზზე

პირობითი ნიშნები

ნაკვეთის საზღვარი

გრ ხაზი უკანა ეზოსთვის

შენიშვნები:

1. ნახაზზე საპროექტო შენობის ნული შეესაბამება აბსოლუტურ ნიშნულს - 524.56
ნახაზზე ზომები მოცემულია მეტრებში

3. ნახაზის ყველა ცვლილება მშენებლობისას შეთანხმებული უნდა იყოს პროექტის ავტორთან

4. ფასადზე აალებადი მასალები დამუშავდეს ხანძარსაწინააღმდეგო ხსნარით

დამკვეთი	
შეთანხმებულია დამკვეთთან	

პროექტის სახელწოდება

შპს "ქორუგატორის" საწყობის პროექტი მის.: ქ. თბილისი, ორხევის დასახლება

ნაკვეთის კოდი:
01.19.17.001.084

ელ-ფოსტა:
levanmamisashvili78@gmail.com

თანამდებობა	გვარი	ხელმოწერა	თარიღი
პროექტის ავტორი	ლ. მამისაშვილი		24/02/2024
დაამუშავა			24/02/2024
მასშტაბი	1:100	ჭრილი 1-1	
თარიღი	24/02/2024		
სტადია		შენობის კლასი	
პროექტი		II	

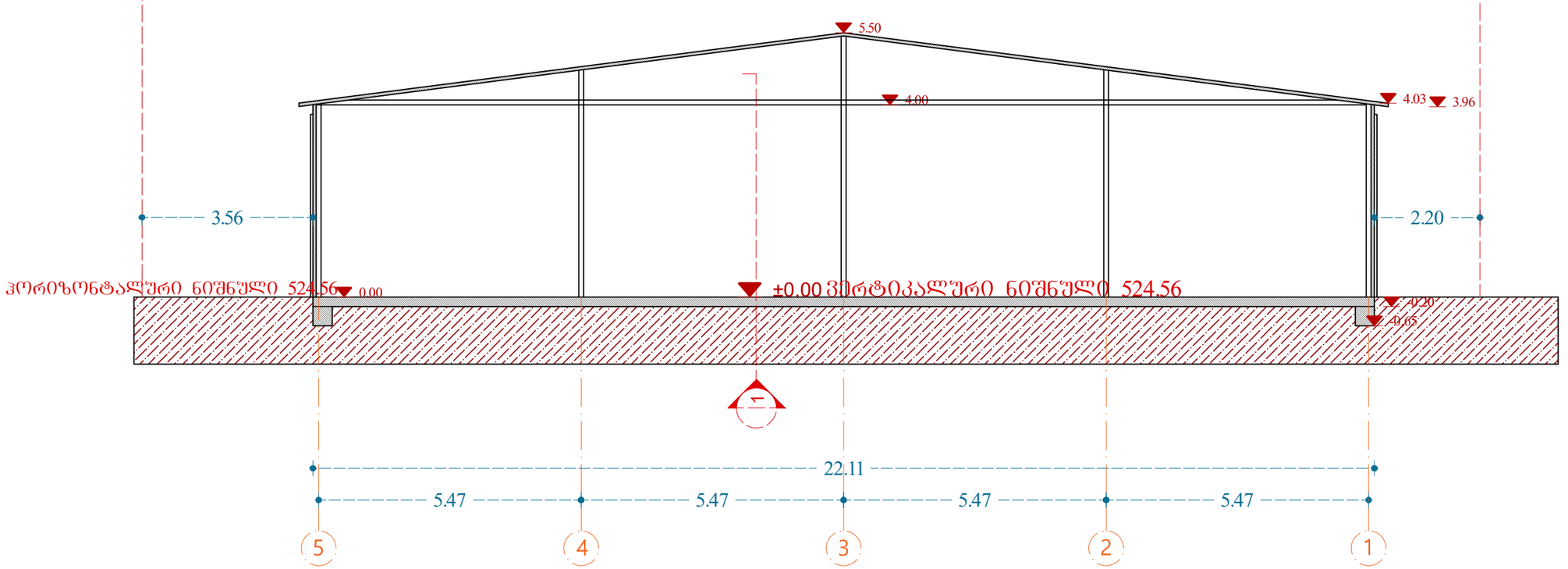

ფორმატი A-3

თბილისი 2024 წ.

დაკვეთა №

ექსპლიკაცია:

- მოცემულია თავად ნახაზზე

პირობითი ნიშნები

ნაკვეთის საზღვარი

გრ ხაზი უკანა ეზოსთვის

შენიშვნები:

1. ნახაზზე საპროექტო შენობის ნული შეესაბამება აბსოლუტურ ნიშნულს - 524.56
ნახაზზე ზომები მოცემულია მეტრებში

3. ნახაზის ყველა ცვლილება მშენებლობისას შეთანხმებული უნდა იყოს პროექტის ავტორთან

4. ფასადზე აალებადი მასალები დამუშავდეს ხანძარსაწინააღმდეგო ხსნარით

დამკვეთი	
შეთანხმებულია დამკვეთთან	

პროექტის სახელწოდება

შპს "ქორუგატორის" საწყობის პროექტი მის.: ქ. თბილისი, ორხევის დახახლება

ნაკვეთის კოდი:
01.19.17.001.084

ელ-ფოსტა:
levanmamisashvili78@gmail.com

თანამდებობა	გვარი	ხელმოწერა	თარიღი
პროექტის ავტორი	ლ. მამისაშვილი		24/02/2024
დაამუშავა			24/02/2024
მასშტაბი	1:100	ჭრილი 2-2	
თარიღი	24/02/2024		
სტადია		შენობის კლასი	
პროექტი		II	