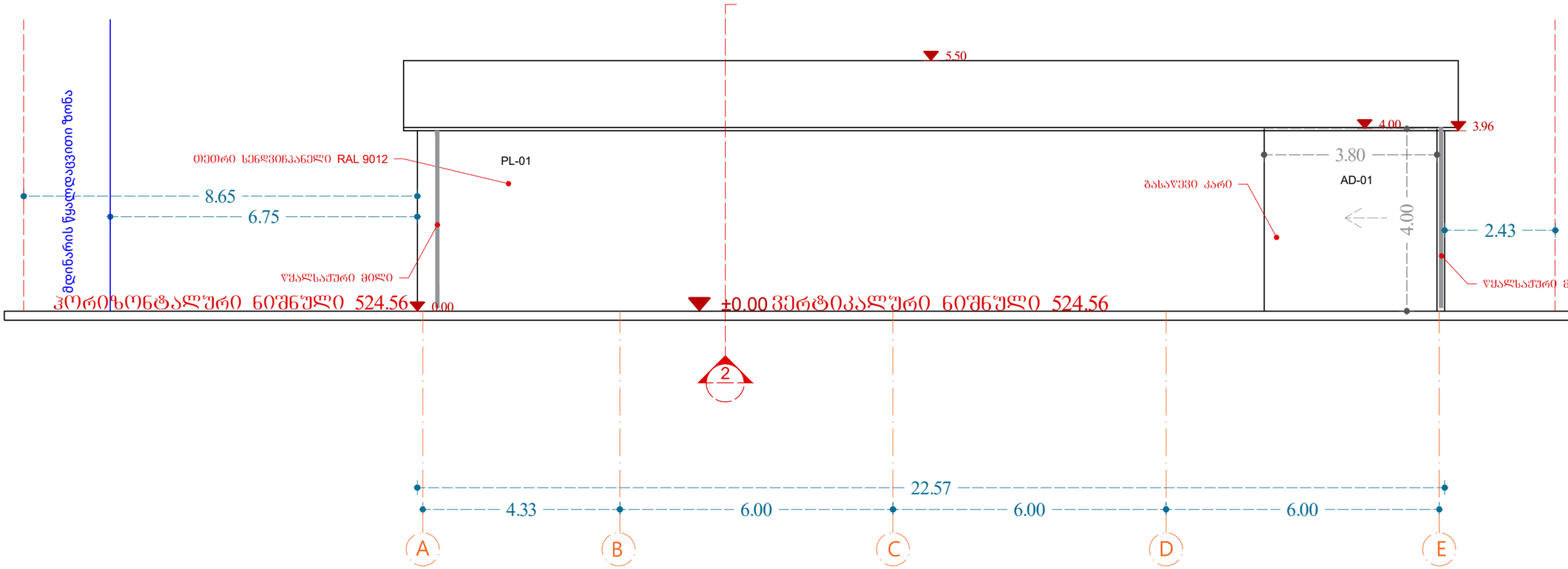

ფორმატი A-3

თბილისი 2024 წ.

დაკვეთა №

ექსპლიკაცია:

- მოცემულია თავად ნახაზზე

პირობითი ნიშნები

ნაკვეთის საზღვარი

გრ ხაზი უკანა ეზოსთვის

შენიშვნები:

1. ნახაზზე საპროექტო შენობის ნული შეესაბამება აბსოლუტურ ნიშნულს - 524.56
ნახაზზე ზომები მოცემულია მეტრებში

3. ნახაზის ცვლილება მშენებლობისას შეთანხმებული უნდა იყოს პროექტის ავტორთან

4. ფასადზე აალებადი მასალები დამუშავდეს სანძრისაწინააღმდეგო ხსნარით

დამკვეთი	
შეთანხმებულია დამკვეთთან	

პროექტის სახელწოდება

შპს "ქორუგატორის" საწყობის პროექტი მის.: ქ. თბილისი, ორხევის დასახლება

ნაკვეთის კოდი:
01.19.17.001.084

ელ-ფოსტა:
levanmamisashvili78@gmail.com

თანამდებობა	გვარი	ხელმოწერა	თარიღი
პროექტის ავტორი	ლ. მამისაშვილი		24/02/2024
დაამუშავა			24/02/2024

მასშტაბი	1:100
თარიღი	24/02/2024

ფასადი **A-E** ღერძებში

სტადია	შენობის კლასი
პროექტი	II

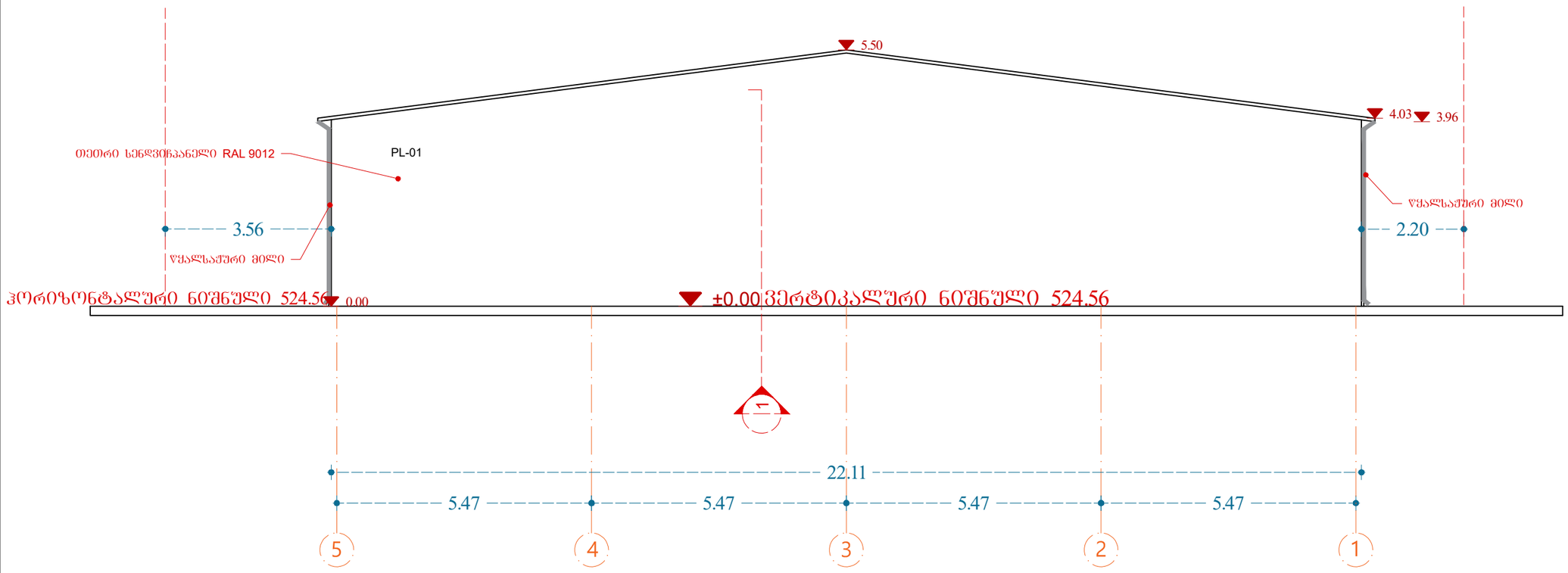

ფორმატი A-3

თბილისი 2024 წ.

დაკვეთა №

ექსპლიკაცია:

- მოცემულია თავად ნახაზზე

პირობითი ნიშნები

ნაკვეთის საზღვარი

გრ ხაზი უკანა ეზოსთვის

შენიშვნები:

1. ნახაზზე საპროექტო შენობის ნული შეესაბამება აბსოლუტურ ნიშნულს - 524.56 ნახაზზე ზომები მოცემულია მეტრებში

3. ნახაზის ყველა ცვლილება მშენებლობისას შეთანხმებული უნდა იყოს პროექტის ავტორთან

4. ფასადზე აალებადი მასალები დამუშავდეს ხანძარსაწინააღმდეგო ხსნარით

დამკვეთი	
შეთანხმებულია დამკვეთთან	

პროექტის სახელწოდება

შპს "ქორუგატორის" საწყობის პროექტი მის.: ქ. თბილისი, ორხევის დასახლება

ნაკვეთის კოდი: **01.19.17.001.084**	ელ-ფოსტა: levanmamisashvili78@gmail.com

თანამდებობა	გვარი	ხელმოწერა	თარიღი
პროექტის ავტორი	ლ. მამისაშვილი		24/02/2024
დაამუშავა			24/02/2024

მასშტაბი	1:100	ფასადი **5-1** ღერძებში
თარიღი	24/02/2024	
სტადია		შენობის კლასი
პროექტი		II

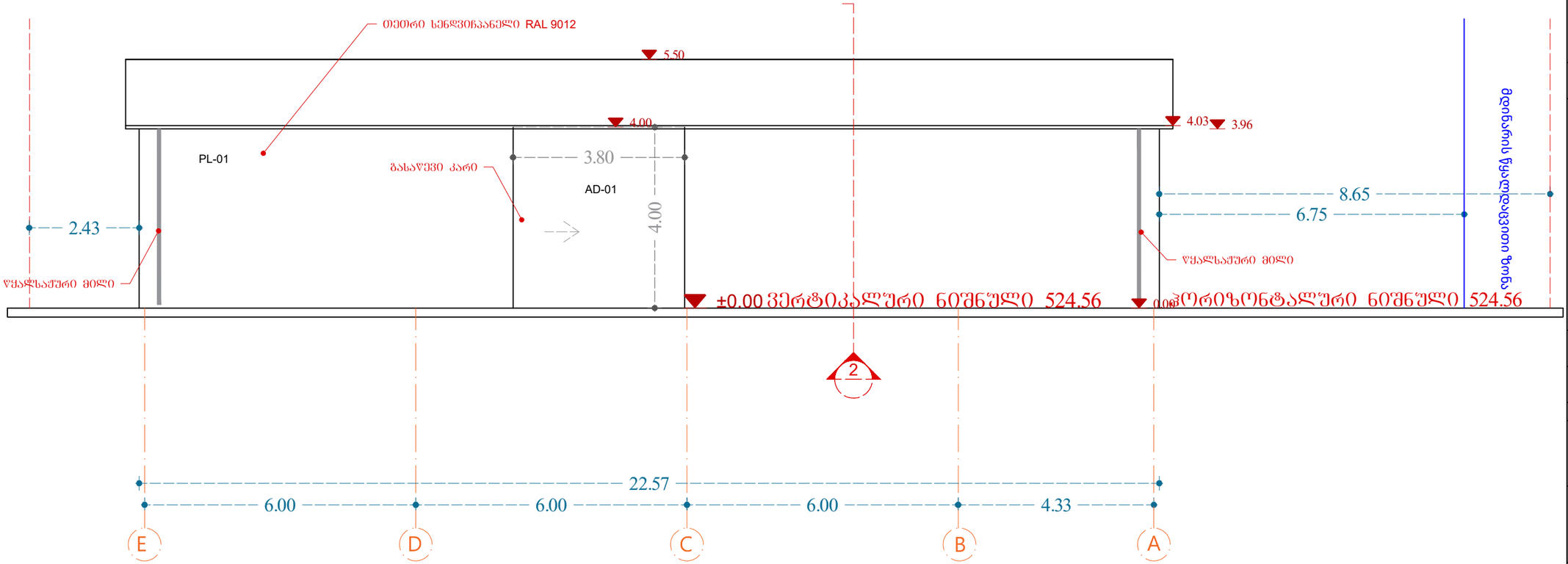

ფორმატი A-3

თბილისი 2024 წ.

დაკვეთა №

ექსპლიკაცია:

- მოცემულია თავად ნახაზზე

პირობითი ნიშნები

ნაკვეთის საზღვარი

გრ ხაზი უკანა ეზოსთვის

შენიშვნები:

1. ნახაზზე საპროექტო შენობის ნული შეესაბამება აბსოლუტურ ნიშნულს - 524.56
ნახაზზე ზომები მოცემულია მეტრებში

3. ნახაზის ყველა ცვლილება მშენებლობისას შეთანხმებული უნდა იყოს პროექტის ავტორთან

4. ფასადზე აალებადი მასალები დამუშავდეს ხანძარსაწინააღმდეგო ხსნარით

დამკვეთი	
შეთანხმებულია დამკვეთთან	

პროექტის სახელწოდება

შპს "ქორუგატორის" საწყობის პროექტი მის.: ქ. თბილისი, ორხევის დასახლება

ნაკვეთის კოდი: **01.19.17.001.084**	ელ-ფოსტა: levanmamisashvili78@gmail.com

თანამდებობა	გვარი	ხელმოწერა	თარიღი
პროექტის ავტორი	ლ. მამისაშვილი		24/02/2024
დაამუშავა			24/02/2024

მასშტაბი 1:100	ფასადი **E-A** ღერძებში
თარიღი 24/02/2024	
სტადია	შენობის კლასი
პროექტი	II

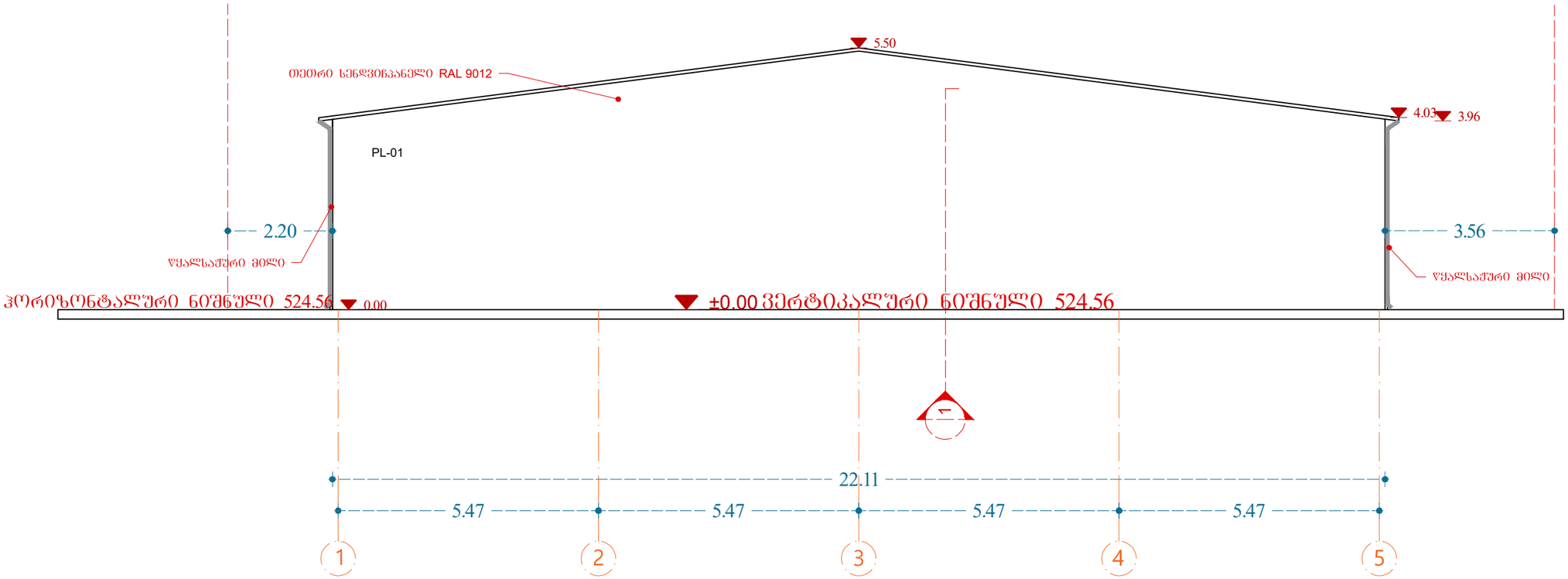

ფორმატი A-3

თბილისი 2024 წ.

დაკვეთა №

ექსპლიკაცია:

- მოცემულია თავად ნახაზზე

პირობითი ნიშნები

ნაკვეთის საზღვარი

გრ ხაზი უკანა ეზოსთვის

შენიშვნები:

1. ნახაზზე საპროექტო შენობის ნული შეესაბამება აბსოლუტურ ნიშნულს - 524.56
ნახაზზე ზომები მოცემულია მეტრებში

3. ნახაზის ყველა ცვლილება მშენებლობისას შეთანხმებული უნდა იყოს პროექტის ავტორთან

4. ფასადზე აალებადი მასალები დამუშავდეს ხანძარსაწინააღმდეგო ხსნარით

დამკვეთი	
შეთანხმებულია დამკვეთთან	

პროექტის სახელწოდება

შპს "ქორუგატორის" საწყობის პროექტი მის.: ქ. თბილისი, ორხევის დასახლება

ნაკვეთის კოდი: **01.19.17.001.084**	ელ-ფოსტა: levanmamisashvili78@gmail.com

თანამდებობა	გვარი	ხელმოწერა	თარიღი
პროექტის ავტორი	ლ. მამისაშვილი		24/02/2024
დაამუშავა			24/02/2024

მასშტაბი	1:100
თარიღი	24/02/2024

ფასადი **1-5** ღერძებში

სტადია	შენობის კლასი
პროექტი	II

კარ-ფანჯრების სპეციფიკაცია						
	AW	გასაწევი კარი			სენდვიჩპანელი	გადების მიმართულება იხილე ფასადზე და გეგმებზე
1	AD-01		380X400	2	---„---	

სამშენებლო-მოსაპირკეთებელი მასალების სპეციფიკაცია						
			კვ.მ	ფერი		
1	სენდვიჩპანელი	PL- 01	892	RAL 9012	თეთრი	ოთხივე ფასადი/სახურავი/კარი