AUDITESCORT

Independent Member Of:
TIAG
A Worldwide Alliance of Independent Accounting Firms

შპს „თი აი ეი ჯი აუდიტესკორტი“ -ს
A ტიპის ინსპექტირების ორგანო
აკრედიტირებული სსიპ „აკრედიტაციის ერთიანი
ეროვნული ორგანო- აკრედიტაციის ცენტრი“-ს მიერ
სსტ ისო/იეკ 17020:2012/13-ის შესაბამისობაზე
(აკრედიტაციის მოწმობის N GAC-IB-0299)
ქ. თბილისი, ა. ყაზბეგის გამზირი 14 ა მე-2 სართული ბინა №4
E-mail: ioauditescort@gmail.com:.
სნ: 205229439 T/Fax:.
ტელ:. (+99532) 144 500

13.02.2024წ.

ქ. თბილისი

შპს "საქართველოს ეროვნული უნივერსიტეტი სეუს"

დირექტორს ბატონ გია კავთელიშვილს

ბატონო გია,

შპს "საქართველოს ეროვნული უნივერსიტეტი სეუსა" და **შპს „თი აი ეი ჯი აუდიტესკორტს“** შორის 2023 წლის 04 მაისს გაფორმებული NTA-C-290-23 ხელშეკრულების პირველი პუნქტის შესაბამისად გაცნობებთ, რომ დამტკიცებული სამუშაოთა გეგმა-გრაფიკით გათვალისწინებული სამშენებლო სამუშაოების პირველი ეტაპი უნდა დასრულდეს მ/წლის 05 მარტს.

მოქმედი კანონმდებლობით, კერძოდ, საქართველოს სივრცის დაგეგმარების, არქიტექტურული და სამშენებლო საქმიანობის კოდექსით და „მშენებლობის ნებართვის გაცემისა და შენობა-ნაგებობის ექსპლუატაციაში მიღების წესისა და პირობების შესახებ“ საქართველოს მთავრობის 31.05.2019 წ. №255 დადგენილებით გათვალისწინებულია პასუხისმგებლობა (ფულადი ჯარიმა) სანებართვო პირობების, მათ შორის სამუშაოების გეგმა-გარფიკის დარღვევისა, ასევე საეტაპო ოქმების შეუდგენლობისა და დადგენილ ვადაში წარუდგენლობისათვის.

პატივისცემით,

შპს „თი აი ეი ჯი აუდიტესკორტის“

ინსპექტირების ორგანოს უფროსის მოადგილე **ე. ჭოტორიშვილი**

გაცემის თარიღი

01.02.2024

განხილვის საგანი : სამუშაოების წარმოებაზე აქტის გამოცემა

დაინტერესებული პირი : ირაკლი გომელაური 01008061609

წარმოების საფუძველი : განცხადება №: QN11010757

გასაჩივრების წესი : ამ ბრძანების გასაჩივრება შესაძლებელია დაინტერესებული პირის მიერ, საქართველოს კანონმდებლობით დადგენილი წესით, მისი გაცნობიდან 1 (ერთი) თვის ვადაში, ქალაქ თბილისის მუნიციპალიტეტის მერთან (მისამართი: ქ. თბილისი, შარტავას ქ. №7)

აქტის მოქმედების ვადა : აქტი ძალაშია გამოქვეყნებისთანავე

სააგენტოს გადაწყვეტილება № QN11010757

1. დაკმაყოფილდეს განმცხადებლის წერილობითი თხოვნა და მიეცეს თანხმობა განახორციელოს ქ. თბილისში, წინანდლის ქუჩა N9 –ის (ს/კ: #01.17.13.001.406) მიმდებარედ, ქალაქ თბილისის მუნიციპალიტეტის ტერიტორიაზე, გზის მოწყობის მიზნით საჭირო სამუშაოები, დანართში მონიშნულ სავარაუდო მონაკვეთზე, სსიპ ქალაქ თბილისის მუნიციპალიტეტის ტრანსპორტისა და ურბანული განვითარების სააგენტოსთან და ქალაქ თბილისის საპატრულო პოლიციის დეპარტამენტთან შეთანხმებული საგზაო მოძრაობის ორგანიზების სქემის შესაბამისად, ტერიტორიაზე განთავსებული ხაზობრივი ნაგებობების (ჭის ხუფის ზედა ნიშნული მოყვანილ უნდა იყოს არსებული საფარის ნიშნულზე) და მწვანე ნარგავების დაუზიანებლად, სსიპ - ქ. თბილისის მუნიციპალიტეტის არქიტექტურის სამსახურთან შეთანხმებით / მშენებლობის ნებართვის გაცემის შემთხვევაში.
2. აქტი ძალაშია მისი გაცნობიდან 30 (ოცდაათი) კალენდარული დღის ვადით.

(ელექტრონული ფორმით გაცემული აქტის გაცნობისთვის დაინტერესებულ მხარეს განესაზღვრება ვადა - სააგენტოს მიერ აქტის გამოცემიდან 30 (ოცდაათი) კალენდარული დღის ოდენობით. თუ აღნიშნულ ვადაში დაინტერესებული პირი აქტს არ გაეცნობა აქტი ითვლება ძალადაკარგულად.)

საფუძველი:

“ცალკეული ხაზობრივი ნაგებობის განთავსების, სამუშაოების წარმოების ან/და მათი შემდგომი რეგისტრაციის თაობაზე თანხმობის გაცემის წესის დამტკიცების შესახებ“ ქალაქ თბილისის მუნიციპალიტეტის საკრებულოს 2014 წლის 22 დეკემბრის #19-75 დადგენილება; “ქალაქ თბილისის მუნიციპალიტეტის საჯარო სამართლის იურიდიული პირის – ქონების მართვის სააგენტოს მიერ გაწეული მომსახურებისა და დაჩქარებული მომსახურების საფასურის და ვადების განსაზღვრის შესახებ” ქალაქ თბილისის მუნიციპალიტეტის საკრებულოს 2014 წლის 22 დეკემბრის #19-74 დადგენილება; ,,ქალაქ თბილისის

გამოყენებულია კვალიფიციური
ელექტრონული ხელმოწერა/
ელექტრონული შტამპი



ელექტრონული საგადახდო დავალება No 152713

საქართველოს ბანკი

Transfer Order No 152713

თარიღი/Date: რეფერენს ნომერი/Reference number: 20498320811

სს "საქართველოს ბანკი"/JSC "Bank of Georgia" | კონფიდენციალური/Confidential | დაბეჭდილია ინტერნეტ ბანკიდან/Printed from Internet Banking

გადამხდელის დასახელება/Originator
შპს საქართველოს ეროვნული უნივერსიტეტი სეუ

ანგარიში (დებეტი)/Account No (Debit)
GE28BG0000000600168600GEL

თანხა/Amount
10000 GEL

გადამხდელის ბანკი/Originator Bank
საქართველოს ბანკი

ბანკის კოდი/Bank Code
BAGAGE22

თანხა სიტყვებით/Amount in words
ათი ათასი ლარი 00 თეთრი

გადასახადის გადამხდელის დასახელება/Taxpayers name
შპს საქართველოს ეროვნული უნივერსიტეტი სეუ

საიდენტიფიკაციო კოდი/Number Taxpayer
208215509

საკომისიო/Commission
10 GEL

მიმღების დასახელება/Recipient
ქ. თბილისი - შემოსავალი სანქციებიდან (ჯარიმები და საურავები) არქიტექტურულ-სამშენებლო საქმიანობაში

ანგარიში, სახაზინო კოდი/Acc.Treasure Code
300773263

ბანკში შემოსვლის თარიღი/received by the bank
08/02/2024

მიმღების ბანკი/Recipient Bank
სახელმწიფო ხაზინა

ბანკის კოდი/Bank Code
TRESGE22

გატარებულია ბანკის მიერ/Implemented by the Bank

გადახდის დანიშნულება/Description
დადგენილება #004037

ხელმოწერა/Signature:

დამატებითი ინფორმაცია/Additional Info

შტამპი: "ს.ს. საქართველოს ბანკი" J.S.C. "BANK OF GEORGIA" შექმნილია ინტერნეტ ბანკში CREATED IN INTERNET BANK

ხელმძღვანელის ხელმოწერა/Director Signature:

ბეჭედი:

მთ. ბუღალტერის ხელმოწერა/Chief Accountant Signature:

ელექტრონული საგადახდო დავალება No 152713

საქართველოს ბანკი

Transfer Order No 152713

თარიღი/Date: რეფერენს ნომერი/Reference number: 20498320811

სს "საქართველოს ბანკი"/JSC "Bank of Georgia" | კონფიდენციალური/Confidential | დაბეჭდილია ინტერნეტ ბანკიდან/Printed from Internet Banking

გადამხდელის დასახელება/Originator
შპს საქართველოს ეროვნული უნივერსიტეტი სეუ

ანგარიში (დებეტი)/Account No (Debit)
GE28BG0000000600168600GEL

თანხა/Amount
10000 GEL

გადამხდელის ბანკი/Originator Bank
საქართველოს ბანკი

ბანკის კოდი/Bank Code
BAGAGE22

თანხა სიტყვებით/Amount in words
ათი ათასი ლარი 00 თეთრი

გადასახადის გადამხდელის დასახელება/Taxpayers name
შპს საქართველოს ეროვნული უნივერსიტეტი სეუ

საიდენტიფიკაციო კოდი/Number Taxpayer
208215509

საკომისიო/Commission
10 GEL

მიმღების დასახელება/Recipient
ქ. თბილისი - შემოსავალი სანქციებიდან (ჯარიმები და საურავები) არქიტექტურულ-სამშენებლო საქმიანობაში

ანგარიში, სახაზინო კოდი/Acc.Treasure Code
300773263

ბანკში შემოსვლის თარიღი/received by the bank
08/02/2024

მიმღების ბანკი/Recipient Bank
სახელმწიფო ხაზინა

ბანკის კოდი/Bank Code
TRESGE22

გატარებულია ბანკის მიერ/Implemented by the Bank

გადახდის დანიშნულება/Description
დადგენილება #004037

ხელმოწერა/Signature:

დამატებითი ინფორმაცია/Additional Info

შტამპი: "ს.ს. საქართველოს ბანკი" J.S.C. "BANK OF GEORGIA" შექმნილია ინტერნეტ ბანკში CREATED IN INTERNET BANK

ხელმძღვანელის ხელმოწერა/Director Signature:

ბეჭედი:

მთ. ბუღალტერის ხელმოწერა/Chief Accountant Signature:

ელექტრონული საგადახდო დავალება No 152714

საქართველოს ბანკი

Transfer Order No 152714

თარიღი/Date: რეფერენს ნომერი/Reference number: 20498319347

სს "საქართველოს ბანკი"/JSC "Bank of Georgia" | კონფიდენციალური/Confidential | დაბეჭდილია ინტერნეტ ბანკიდან/Printed from Internet Banking

გადამხდელის დასახელება/Originator
შპს საქართველოს ეროვნული უნივერსიტეტი სეუ

ანგარიში (დებეტი)/Account No (Debit)
GE28BG0000000600168600GEL

თანხა/Amount
10000 GEL

გადამხდელის ბანკი/Originator Bank
საქართველოს ბანკი

ბანკის კოდი/Bank Code
BAGAGE22

თანხა სიტყვებით/Amount in words
ათი ათასი ლარი 00 თეთრი

გადასახადის გადამხდელის დასახელება/Taxpayers name
შპს საქართველოს ეროვნული უნივერსიტეტი სეუ

საიდენტიფიკაციო კოდი/Number Taxpayer
208215509

საკომისიო/Commission
10 GEL

მიმღების დასახელება/Recipient
ქ. თბილისი - შემოსავალი სანქციებიდან (ჯარიმები და საურავები) არქიტექტურულ-სამშენებლო საქმიანობაში

ანგარიში, სახაზინო კოდი/Acc.Treasure Code
300773263

ბანკში შემოსვლის თარიღი/received by the bank
08/02/2024

მიმღების ბანკი/Recipient Bank
სახელმწიფო ხაზინა

ბანკის კოდი/Bank Code
TRESGE22

გატარებულია ბანკის მიერ/Implemented by the Bank

გადახდის დანიშნულება/Description
დადგენილება #004036

ხელმოწერა/Signature:

დამატებითი ინფორმაცია/Additional Info

შტამპი: "ს.ს. საქართველოს ბანკი" J.S.C. "BANK OF GEORGIA" შექმნილია ინტერნეტ ბანკში CREATED IN INTERNET BANK

ხელმძღვანელის ხელმოწერა/Director Signature: ბეჭედი:

მთ. ბუღალტერის ხელმოწერა/Chief Accountant Signature:

ელექტრონული საგადახდო დავალება No 152714

საქართველოს ბანკი

Transfer Order No 152714

თარიღი/Date: რეფერენს ნომერი/Reference number: 20498319347

სს "საქართველოს ბანკი"/JSC "Bank of Georgia" | კონფიდენციალური/Confidential | დაბეჭდილია ინტერნეტ ბანკიდან/Printed from Internet Banking

გადამხდელის დასახელება/Originator
შპს საქართველოს ეროვნული უნივერსიტეტი სეუ

ანგარიში (დებეტი)/Account No (Debit)
GE28BG0000000600168600GEL

თანხა/Amount
10000 GEL

გადამხდელის ბანკი/Originator Bank
საქართველოს ბანკი

ბანკის კოდი/Bank Code
BAGAGE22

თანხა სიტყვებით/Amount in words
ათი ათასი ლარი 00 თეთრი

გადასახადის გადამხდელის დასახელება/Taxpayers name
შპს საქართველოს ეროვნული უნივერსიტეტი სეუ

საიდენტიფიკაციო კოდი/Number Taxpayer
208215509

საკომისიო/Commission
10 GEL

მიმღების დასახელება/Recipient
ქ. თბილისი - შემოსავალი სანქციებიდან (ჯარიმები და საურავები) არქიტექტურულ-სამშენებლო საქმიანობაში

ანგარიში, სახაზინო კოდი/Acc.Treasure Code
300773263

ბანკში შემოსვლის თარიღი/received by the bank
08/02/2024

მიმღების ბანკი/Recipient Bank
სახელმწიფო ხაზინა

ბანკის კოდი/Bank Code
TRESGE22

გატარებულია ბანკის მიერ/Implemented by the Bank

გადახდის დანიშნულება/Description
დადგენილება #004036

ხელმოწერა/Signature:

დამატებითი ინფორმაცია/Additional Info

შტამპი: "ს.ს. საქართველოს ბანკი" J.S.C. "BANK OF GEORGIA" შექმნილია ინტერნეტ ბანკში CREATED IN INTERNET BANK

ხელმძღვანელის ხელმოწერა/Director Signature: ბეჭედი:

მთ. ბუღალტერის ხელმოწერა/Chief Accountant Signature:

ქალაქ თბილისის მუნიციპალიტეტის
მერიის
მუნიციპალური ინსპექცია

№ 4-1/5202-24
"07" 02 2024 წ.

დადგენილება №004036
სამშენებლო სამართალდარღვევის
საქმეზე

07.02.2024წ ქ. თბილისი, ჟ. შარტავას ქ. №7

მე, მუნიციპალური ინსპექციის უფროსის მოადგილემ, მამუკა ჯაყელმა, განვიხილე, 2024 წლის 29 იანვრის №004036 მითითება და 2024 წლის 5 თებერვლის №004036 შემოწმების აქტი „სამშენებლო სამართალდარღვევის საქმის წარმოების დაწყების შესახებ" შედგენილი, **შპს "საქართველოს ეროვნული უნივერსიტეტი სეუ"-ს** (ს/ნ №208215509; მის.: ქ. თბილისი, ისნის რაიონი, წინანდლის ქუჩა №9; წინანდლის ქუჩა, №9) მიმართ, საქართველოს კანონის „საქართველოს სივრცის დაგეგმარების, არქიტექტურული და სამშენებლო საქმიანობის კოდექსი"-ს 132-ე მუხლის 1-ლი ნაწილის „ა" ქვეპუნქტის „ა.გ." ქვეპუნქტით გათვალისწინებულ დარღვევაზე და

გამოვარკვიე:

ქ. თბილისში, ქუჩა წინანდალი, №9, №01.17.13.001.406 საკადასტრო კოდით რეგისტრირებულ მიწის ნაკვეთზე, **შპს "საქართველოს ეროვნული უნივერსიტეტი სეუ"-ს** მიერ, განხორციელდა მრავალ ადგილიანი ავტოსადგომის მშენებლობა ქ. თბილისის მუნიციპალიტეტის ს.ს.ი.პ. ქ. თბილისის მუნიციპალიტეტის არქიტექტურის სამსახურის №6748831 07.11.2023წ. ბრძანებით განსაზღვრული სანებართვო პირობების დარღვევით, კერძოდ დარღვეულია შეთანხმებული კორექტირებული არქიტექტურული პროექტის მე-4 ეტაპით "შენობის ფუძის მოწყობის სამუშაოები; შენობის საძირკვლის მოწყობის სამუშაოები; ძირითადი კონსტრუქციული სისტემების მოწყობა -3.75 ნიშნულიდან -0.15 ნიშნულამდე; შენობის გადახურვის ფილის მოწყობა." გათვალისწინებული სამუშაოები: H-H ღერძის გარეთ 2-1 მონაკვეთში, კედელში მოწყობილია ღიობი, დამატებით მოწყობილია მონოლითური კედლები. H-H ღერძზე 1-2 მონაკვეთში კოლონას მონაცვლებული აქვს ადგილი.

მუნიციპალური ინსპექციის სპეციალისტის მიერ, საქართველოს კანონის „საქართველოს სივრცის დაგეგმარების, არქიტექტურული და სამშენებლო საქმიანობის კოდექსი"-ს 123-ე მუხლის 1-ლი ნაწილის შესაბამისად, სამართალდამრღვევის მიმართ 2024 წლის 29 იანვარს შედგენილ იქნა №004036 მითითება, რომლითაც მხარეს განესაზღვრა 20 (ოცი) კალენდარული დღის ვადა ობიექტის შეთანხმებულ კორექტირებულ არქიტექტურულ პროექტთან შესაბამისობაში მოსაყვანად, უსაფრთხოების წესების დაცვით.

ქ. თბილისი 0160. ჟ. შარტავას ქუჩა №7. ტელ.: (+995 32) 2 378 501, 2 378 396

2024 წლის 5 თებერვალს, საქართველოს კანონის „საქართველოს სივრცის დაგეგმარების, არქიტექტურული და სამშენებლო საქმიანობის კოდექსი"-ს 123-ე მუხლის მე-3 ნაწილის საფუძველზე, სამსახურის სპეციალისტის მიერ შედგა შემოწმების აქტი №004036. საქმეშია, მხარის 2024 წლის 31 იანვრის №10/01240311595-17 განცხადება.

ზემოაღნიშნულიდან გამომდინარე, ვინაიდან **შპს "საქართველოს ეროვნული უნივერსიტეტი სეუ"-ს** მიერ, ჩადენილია საქართველოს კანონის „საქართველოს სივრცის დაგეგმარების, არქიტექტურული და სამშენებლო საქმიანობის კოდექსი"-ს 132-ე მუხლის 1-ლი ნაწილის „ა" ქვეპუნქტის „ა.გ." ქვეპუნქტით გათვალისწინებული სამშენებლო სამართალდარღვევა, კერძოდ, ქ. თბილისში, ქუჩა წინანდალი, №9, №01.17.13.001.406 საკადასტრო კოდით რეგისტრირებულ მიწის ნაკვეთზე, **შპს "საქართველოს ეროვნული უნივერსიტეტი სეუ"-ს** მიერ, განხორციელდა მრავალ ადგილიანი ავტოსადგომის მშენებლობა ქ. თბილისის მუნიციპალიტეტის ს.ს.ი.პ. ქ. თბილისის მუნიციპალიტეტის არქიტექტურის სამსახურის №6748831 07.11.2023წ. ბრძანებით განსაზღვრული სანებართვო პირობების დარღვევით, კერძოდ დარღვეულია შეთანხმებული კორექტირებული არქიტექტურული პროექტის მე-4 ეტაპით "შენობის ფუძის მოწყობის სამუშაოები; შენობის საძირკვლის მოწყობის სამუშაოები; ძირითადი კონსტრუქციული სისტემების მოწყობა -3.75 ნიშნულიდან -0.15 ნიშნულამდე; შენობის გადახურვის ფილის მოწყობა." გათვალისწინებული სამუშაოები: H-H ღერძის გარეთ 2-1 მონაკვეთში, კედელში მოწყობილია ღიობი, დამატებით მოწყობილია მონოლითური კედლები. H-H ღერძზე 1-2 მონაკვეთში კოლონას მონაცვლებული აქვს ადგილი,

ვიხელმძღვანელე რა, საქართველოს ზოგადი ადმინისტრაციული კოდექსის IV თავით, საქართველოს მთავრობის 2019 წლის 31 მაისის №255 დადგენილებით „მშენებლობის ნებართვის გაცემისა და შენობა-ნაგებობის ექსპლუატაციაში მიღების წესისა და პირობების შესახებ", საქართველოს კანონის „საქართველოს სივრცის დაგეგმარების, არქიტექტურული და სამშენებლო საქმიანობის კოდექსი"-ს 122-ე მუხლის 1-ლი ნაწილით, 123-ე მუხლის მე-2 ნაწილით, 125-ე მუხლის მე-4 ნაწილით, 126-ე მუხლის 1-ლი ნაწილით, 128-ე მუხლის მე-3 ნაწილით და 132-ე მუხლის 1-ლი ნაწილის „ა" ქვეპუნქტის „ა.გ." ქვეპუნქტით,

დავადგინე:

1. **შპს "საქართველოს ეროვნული უნივერსიტეტი სეუ"** დაჯარიმდეს 10 000 (ათი ათასი) ლარით, ქ. თბილისში, ქუჩა წინანდალი, №9, №01.17.13.001.406 საკადასტრო კოდით რეგისტრირებულ მიწის ნაკვეთზე, III კლასის შენობა-ნაგებობის (მრავალ ადგილიანი ავტოსადგომი) ქ. თბილისის მუნიციპალიტეტის ს.ს.ი.პ. ქ. თბილისის მუნიციპალიტეტის არქიტექტურის სამსახურის №6748831 07.11.2023წ ბრძანებით განსაზღვრული სანებართვო პირობების დარღვევით განხორციელებული მშენებლობისთვის, კერძოდ, დარღვეულია შეთანხმებული კორექტირებული არქიტექტურული პროექტის მე-4 ეტაპით "შენობის ფუძის მოწყობის სამუშაოები; შენობის საძირკვლის მოწყობის სამუშაოები; ძირითადი კონსტრუქციული სისტემების მოწყობა -3.75 ნიშნულიდან -0.15 ნიშნულამდე; შენობის გადახურვის ფილის მოწყობა" გათვალისწინებული სამუშაოები;

2. **შპს "საქართველოს ეროვნული უნივერსიტეტი სეუ"-ს** დაევალოს, საქართველოს კანონის „საქართველოს სივრცის დაგეგმარების, არქიტექტურული და სამშენებლო საქმიანობის კოდექსი"-ს 126-ე მუხლის 1-ლი ნაწილის შესაბამისად, ჯარიმა გადაიხადოს ბიუჯეტის სასარგებლოდ

დაჯარიმების შესახებ დადგენილების ჩაბარებიდან 30 კალენდარული დღის ვადაში:

საჯარიმო თანხა ჩაირიცხოს შემდეგ ანგარიშზე - **მიმღების დასახელება:** ერთიანი ანგარიში არასაგადასახადო, **მიმღების ბანკი:** სახელმწიფო ხაზინა, **ბანკის კოდი: TRESGE22, საბიუჯეტო შემოსავლის სახაზინო კოდი: 300773263,** გადახდის დანიშნულება: დადგენილების ნომერი სამშენებლო სამართალდარღვევის საქმეზე.

3. საჯარიმო თანხის ნებაყოფლობით გადახდის შემთხვევაში, **შპს "საქართველოს ეროვნული უნივერსიტეტი სეუ"-ს** დაევალოს, შესაბამისი გადახდის ქვითრის წარმოდგენა.

4. სამართალდამრღვევს განემარტოს, რომ საქართველოს კანონის „საქართველოს სივრცის დაგეგმარების, არქიტექტურული და სამშენებლო საქმიანობის კოდექსი"-ს 126-ე მუხლის მე-2 ნაწილის შესაბამისად, ჯარიმის დადგენილ ვადაში გადაუხდელობის შემთხვევაში, სამშენებლო სამართალდამრღვევს დაერიცხება საურავი სამშენებლო სამართალდამრღვევის დაჯარიმების შესახებ დადგენილებით განსაზღვრული საჯარიმო თანხის ოდენობით.

5. სამართალდამრღვევს განემარტოს, რომ საქართველოს კანონის „საქართველოს სივრცის დაგეგმარების, არქიტექტურული და სამშენებლო საქმიანობის კოდექსი"-ს 126-ე მუხლის მე-3 ნაწილის შესაბამისად, ჯარიმის დაკისრების საფუძვლების აღმოუფხვრელობის შემთხვევაში, მისი დაკისრებიდან ყოველი სამი თვის შემდეგ, სამშენებლო სამართალდამრღვევი ჯარიმდება თავდაპირველად დაკისრებული ჯარიმით გათვალისწინებული საჯარიმო თანხის სამმაგი ოდენობით, რომელიც მას შეიძლება დაეკისროს არა უმეტეს სამჯერ;

6. დადგენილება შეიძლება გასაჩივრდეს, მისი გაცნობიდან 15 კალენდარული დღის ვადაში, საქართველოს კანონმდებლობით დადგენილი წესით, ქ. თბილისის მუნიციპალიტეტის მერიაში (მის.: ქ. თბილისი, ჟ. შარტავას ქ. №7).

მუნიციპალური ინსპექციის უფროსის მოადგილე **მამუკა ჯაყელი**

ქალაქ თბილისის მუნიციპალიტეტის
მერიის
მუნიციპალური ინსპექცია

№ 4-1/ე207-24
"07" 02 2024 წ.

დადგენილება №004037
სამშენებლო სამართალდარღვევის
საქმეზე

07.02.2024წ ქ. თბილისი, ჟ. შარტავას ქ. №7

მე, მუნიციპალური ინსპექციის უფროსის მოადგილემ, მამუკა ჯაყელმა, განვიხილე, 2024 წლის 29 იანვრის №004037 მითითება და 2024 წლის 5 თებერვლის №004037 შემოწმების აქტი „სამშენებლო სამართალდარღვევის საქმის წარმოების დაწყების შესახებ" შედგენილი, **შპს "საქართველოს ეროვნული უნივერსიტეტი სეუ"-ს** (ს/ნ №208215509; მის.: ქ. თბილისი, ისნის რაიონი, წინანდლის ქუჩა №9; წინანდლის ქუჩა, №9) მიმართ, საქართველოს კანონის „საქართველოს სივრცის დაგეგმარების, არქიტექტურული და სამშენებლო საქმიანობის კოდექსი"-ს 132-ე მუხლის 1-ლი ნაწილის „ა" ქვეპუნქტის „ა.გ." ქვეპუნქტით გათვალისწინებულ დარღვევაზე და **გამოვარკვიე:**

ქ. თბილისში, ქუჩა წინანდალი, №9, №01.17.13.001.406 საკადასტრო კოდით რეგისტრირებულ მიწის ნაკვეთზე, **შპს "საქართველოს ეროვნული უნივერსიტეტი სეუ"-ს** მიერ, განხორციელდა მრავალ ადგილიანი ავტოსადგომის მშენებლობა ქ. თბილისის მუნიციპალიტეტის ს.ს.ი.პ. ქ. თბილისის მუნიციპალიტეტის არქიტექტურის სამსახურის №6748831 07.11.2023წ. ბრძანებით განსაზღვრული სანებართვო პირობების დარღვევით, კერძოდ დარღვეულია შეთანხმებული კორექტირებული არქიტექტურული პროექტის მე-5 ეტაპით "შენობის არამზიდი კონსტრუქციების მოწყობა, შენობის ლოკალური საერთო სარგებლობის საინჟინრო-ტექნიკური ქსელების მოწყობა. ტექნოლოგიური მოწყობილობების მონტაჟი; შენობის გარე მოსაპირკეთებელი სამუშაოები." გათვალისწინებული სამუშაოები: C-E მონაკვეთში 7-7 ღერძზე და მის გარეთ მოწყობილია ლითონის კონსტრუქციის ტიხრები და კარებები.

მუნიციპალური ინსპექციის სპეციალისტის მიერ, საქართველოს კანონის „საქართველოს სივრცის დაგეგმარების, არქიტექტურული და სამშენებლო საქმიანობის კოდექსი"-ს 123-ე მუხლის 1-ლი ნაწილის შესაბამისად, სამართალდამრღვევის მიმართ 2024 წლის 29 იანვარს შედგენილ იქნა №004037 მითითება, რომლითაც მხარეს განესაზღვრა 20 (ოცი) კალენდარული დღის ვადა ობიექტის შეთანხმებულ კორექტირებულ არქიტექტურულ პროექტთან შესაბამისობაში მოსაყვანად, უსაფრთხოების წესების დაცვით.

2024 წლის 5 თებერვალს, საქართველოს კანონის „საქართველოს სივრცის დაგეგმარების, არქიტექტურული და სამშენებლო საქმიანობის

ქ. თბილისი 0160. ჟ. შარტავას ქუჩა №7. ტელ.: (+995 32) 2 378 501, 2 378 396

კოდექსი"-ს 123-ე მუხლის მე-3 ნაწილის საფუძველზე, სამსახურის სპეციალისტის მიერ შედგა შემოწმების აქტი №004037. საქმეშია, მხარის 2024 წლის 31 იანვრის №10/01240311595-17 განცხადება.

ზემოაღნიშნულიდან გამომდინარე, ვინაიდან **შპს "საქართველოს ეროვნული უნივერსიტეტი სეუ"-ს** მიერ, ჩადენილია საქართველოს კანონის „საქართველოს სივრცის დაგეგმარების, არქიტექტურული და სამშენებლო საქმიანობის კოდექსი"-ს 132-ე მუხლის 1-ლი ნაწილის „ა" ქვეპუნქტის „ა.გ." ქვეპუნქტით გათვალისწინებული სამშენებლო სამართალდარღვევა, კერძოდ, ქ. თბილისში, ქუჩა წინანდალი, №9, №01.17.13.001.406 საკადასტრო კოდით რეგისტრირებულ მიწის ნაკვეთზე, **შპს "საქართველოს ეროვნული უნივერსიტეტი სეუ"-ს** მიერ, განხორციელდა მრავალ ადგილიანი ავტოსადგომის მშენებლობა ქ. თბილისის მუნიციპალიტეტის ს.ს.ი.პ. ქ. თბილისის მუნიციპალიტეტის არქიტექტურის სამსახურის №6748831 07.11.2023წ. ბრძანებით განსაზღვრული სანებართვო პირობების დარღვევით, კერძოდ დარღვეულია შეთანხმებული კორექტირებული არქიტექტურული პროექტის მე-5 ეტაპით "შენობის არამზიდი კონსტრუქციების მოწყობა, შენობის ლოკალური საერთო სარგებლობის საინჟინრო-ტექნიკური ქსელების მოწყობა. ტექნოლოგიური მოწყობილობების მონტაჟი; შენობის გარე მოსაპირკეთებელი სამუშაოები." გათვალისწინებული სამუშაოები: C-E მონაკვეთში 7-7 ღერძზე და მის გარეთ მოწყობილია ლითონის კონსტრუქციის ტიხრები და კარებები,

ვიხელმძღვანელე რა, საქართველოს ზოგადი ადმინისტრაციული კოდექსის IV თავით, საქართველოს მთავრობის 2019 წლის 31 მაისის №255 დადგენილებით „მშენებლობის ნებართვის გაცემისა და შენობა-ნაგებობის ექსპლუატაციაში მიღების წესისა და პირობების შესახებ", საქართველოს კანონის „საქართველოს სივრცის დაგეგმარების, არქიტექტურული და სამშენებლო საქმიანობის კოდექსი"-ს 122-ე მუხლის 1-ლი ნაწილით, 123-ე მუხლის მე-2 ნაწილით, 125-ე მუხლის მე-4 ნაწილით, 126-ე მუხლის 1-ლი ნაწილით, 128-ე მუხლის მე-3 ნაწილით და 132-ე მუხლის 1-ლი ნაწილის „ა" ქვეპუნქტის „ა.გ." ქვეპუნქტით,

დავადგინე:

1. **შპს "საქართველოს ეროვნული უნივერსიტეტი სეუ"** დაჯარიმდეს 10 000 (ათი ათასი) ლარით, ქ. თბილისში, ქუჩა წინანდალი, №9, №01.17.13.001.406 საკადასტრო კოდით რეგისტრირებულ მიწის ნაკვეთზე, III კლასის შენობა-ნაგებობის (მრავალ ადგილიანი ავტოსადგომი) ქ. თბილისის მუნიციპალიტეტის ს.ს.ი.პ. ქ. თბილისის მუნიციპალიტეტის არქიტექტურის სამსახურის №6748831 07.11.2023წ ბრძანებით განსაზღვრული სანებართვო პირობების დარღვევით განხორციელებული მშენებლობისთვის, კერძოდ, დარღვეულია შეთანხმებული კორექტირებული არქიტექტურული პროექტის მე-5 ეტაპით "შენობის არამზიდი კონსტრუქციების მოწყობა, შენობის ლოკალური საერთო სარგებლობის საინჟინრო-ტექნიკური ქსელების მოწყობა. ტექნოლოგიური მოწყობილობების მონტაჟი; შენობის გარე მოსაპირკეთებელი სამუშაოები" გათვალისწინებული სამუშაოები;

2. **შპს "საქართველოს ეროვნული უნივერსიტეტი სეუ"-ს** დაევალოს, საქართველოს კანონის „საქართველოს სივრცის დაგეგმარების, არქიტექტურული და სამშენებლო საქმიანობის კოდექსი"-ს 126-ე მუხლის 1-ლი ნაწილის შესაბამისად, ჯარიმა გადაიხადოს ბიუჯეტის სასარგებლოდ დაჯარიმების შესახებ დადგენილების ჩაბარებიდან 30 კალენდარული დღის ვადაში:

საჯარიმო თანხა ჩაირიცხოს შემდეგ ანგარიშზე - მიმღების დასახელება: ერთიანი ანგარიში არასაგადასახადო, მიმღების ბანკი: სახელმწიფო ხაზინა, ბანკის კოდი: **TRESGE22,** საბიუჯეტო შემოსავლის სახაზინო კოდი: **300773263,** გადახდის დანიშნულება: დადგენილების ნომერი სამშენებლო სამართალდარღვევის საქმეზე.

3. საჯარიმო თანხის ნებაყოფლობით გადახდის შემთხვევაში, **შპს "საქართველოს ეროვნული უნივერსიტეტი სეუ"-ს** დაევალოს, შესაბამისი გადახდის ქვითრის წარმოდგენა.

4. სამართალდამრღვევს განემარტოს, რომ საქართველოს კანონის „საქართველოს სივრცის დაგეგმარების, არქიტექტურული და სამშენებლო საქმიანობის კოდექსი"-ს 126-ე მუხლის მე-2 ნაწილის შესაბამისად, ჯარიმის დადგენილ ვადაში გადაუხდელობის შემთხვევაში, სამშენებლო სამართალდამრღვევს დაერიცხება საურავი სამშენებლო სამართალდამრღვევის დაჯარიმების შესახებ დადგენილებით განსაზღვრული საჯარიმო თანხის ოდენობით.

5. სამართალდამრღვევს განემარტოს, რომ საქართველოს კანონის „საქართველოს სივრცის დაგეგმარების, არქიტექტურული და სამშენებლო საქმიანობის კოდექსი"-ს 126-ე მუხლის მე-3 ნაწილის შესაბამისად, ჯარიმის დაკისრების საფუძვლების აღმოუფხვრელობის შემთხვევაში, მისი დაკისრებიდან ყოველი სამი თვის შემდეგ, სამშენებლო სამართალდამრღვევი ჯარიმდება თავდაპირველად დაკისრებული ჯარიმით გათვალისწინებული საჯარიმო თანხის სამმაგი ოდენობით, რომელიც მას შეიძლება დაეკისროს არა უმეტეს სამჯერ;

6. დადგენილება შეიძლება გასაჩივრდეს, მისი გაცნობიდან 15 კალენდარული დღის ვადაში, საქართველოს კანონმდებლობით დადგენილი წესით, ქ. თბილისის მუნიციპალიტეტის მერიაში (მის.: ქ. თბილისი, ჟ. შარტავას ქ. №7).

მუნიციპალური ინსპექციის უფროსის მოადგილე **მამუკა ჯაყელი**

განმარტებითი ბარათი.

დაპროექტებული მიწისქვეშა ავტოსადგომი მდებარეობს ქ. თბილისში, წინანდლის ქუჩა №9-ში. (ს/კ 01.17.13.001.406). მიწისქვეშა ავტოსადგომი ერთსართულიანია.
ავტოსადგომის სართულის სიმაღლე შეადგენს 3.00 მ-ს.
შენობა დათვლილია საანგარიშო პროგრამა "ლირა-9.6"-ით.

შენობის სქემაზე მოდებულია 4 სახის დატვირთვა:

1.) მუდმივი დატვირთვა: რკინაბეტონის კარკასის საკუთარი წონა, იატაკის მოჭიმვის (ე.წ. სტიაჟკა) წონა, კედლების შევსების და ტიხრების წონები.
2.) დროებითი დატვირთვა.
3.) სეისმიკა 8 ბალი X ღერძის მიმართულებით.
4.) სეისმიკა 8 ბალი Y ღერძის მიმართულებით.

ანგარიშის შედეგები მოცემულია დანართში სურათების სახით.

ანგარიში შეასრულა: /გ. ჭილაძე/

რხევის სიხშირეები და პერიოდები

СОБСТВЕННЫЕ ЗНАЧЕНИЯ, ЧАСТОТЫ, ПЕРИОДЫ КОЛЕБАНИЙ, ЗАГРУЖЕНИЯ 3

:N :П/П:	СОБСТВ. ЗНАЧЕНИЯ	Ч А С Т О Т Ы РАД/С	ГЦ	ПЕРИОДЫ С	КОЭФФИЦИЕНТ РАСПРЕДЕЛЕНИЯ	МОДАЛЬНАЯ МАССА В %	
1	0.107392	9.31	1.48	0.6744	-0.000300	0.0	0.0
2	0.093297	10.72	1.71	0.5859	15.742203	53.0	53.0
3	0.075821	13.19	2.10	0.4762	0.010962	0.0	53.0

СОБСТВЕННЫЕ ЗНАЧЕНИЯ, ЧАСТОТЫ, ПЕРИОДЫ КОЛЕБАНИЙ, ЗАГРУЖЕНИЯ 4

:N :П/П:	СОБСТВ. ЗНАЧЕНИЯ	Ч А С Т О Т Ы РАД/С	ГЦ	ПЕРИОДЫ С	КОЭФФИЦИЕНТ РАСПРЕДЕЛЕНИЯ	МОДАЛЬНАЯ МАССА В %	
1	0.107392	9.31	1.48	0.6744	15.911482	54.1	54.1
2	0.093297	10.72	1.71	0.5859	0.000241	0.0	54.1
3	0.075821	13.19	2.10	0.4762	0.095002	0.0	54.1

შენობის საერთო საანგარიშო სქემა

Загружение 2

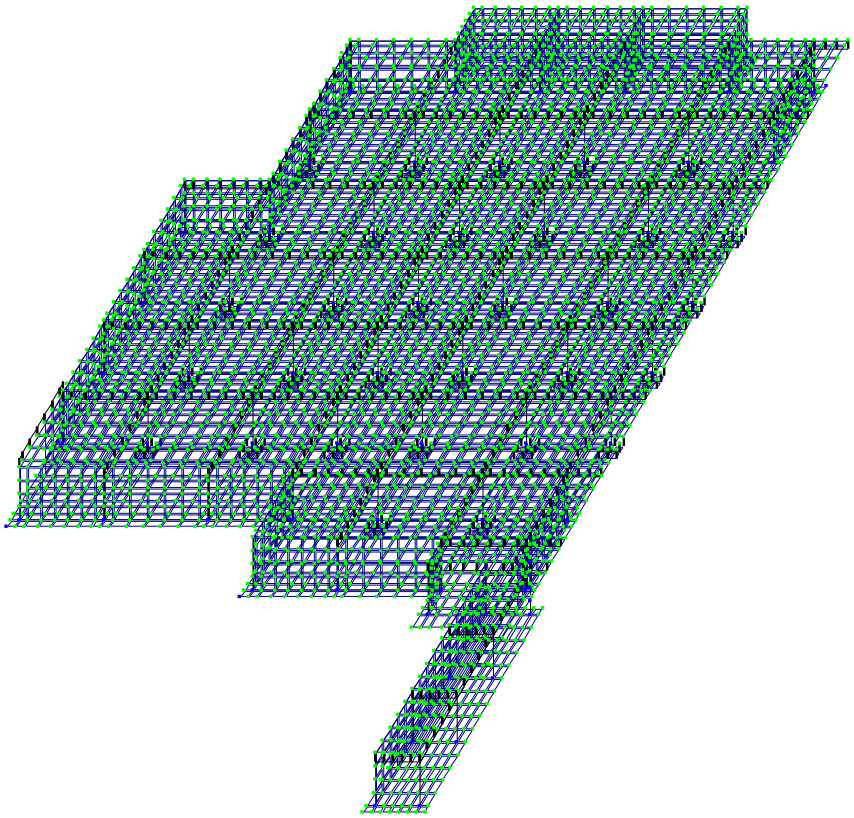



საძირკვლების და იატაკის ფილის საანგარიშო სქემა

Загружение 2

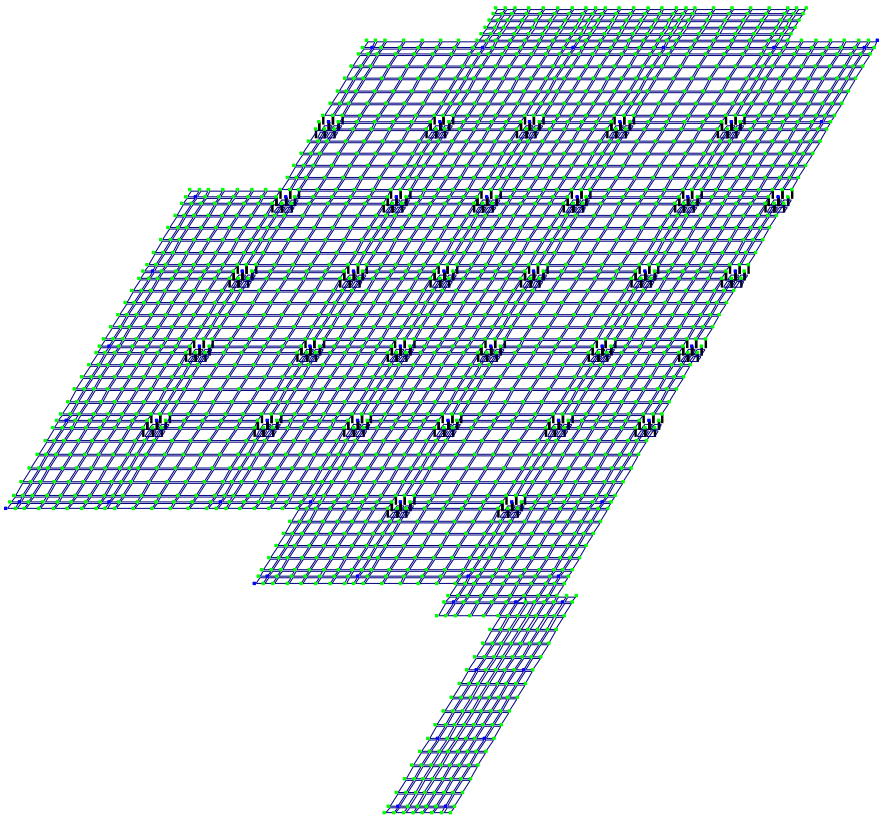



გადახურვა -0.15 მ. ნიშნულზე

Загружение 2

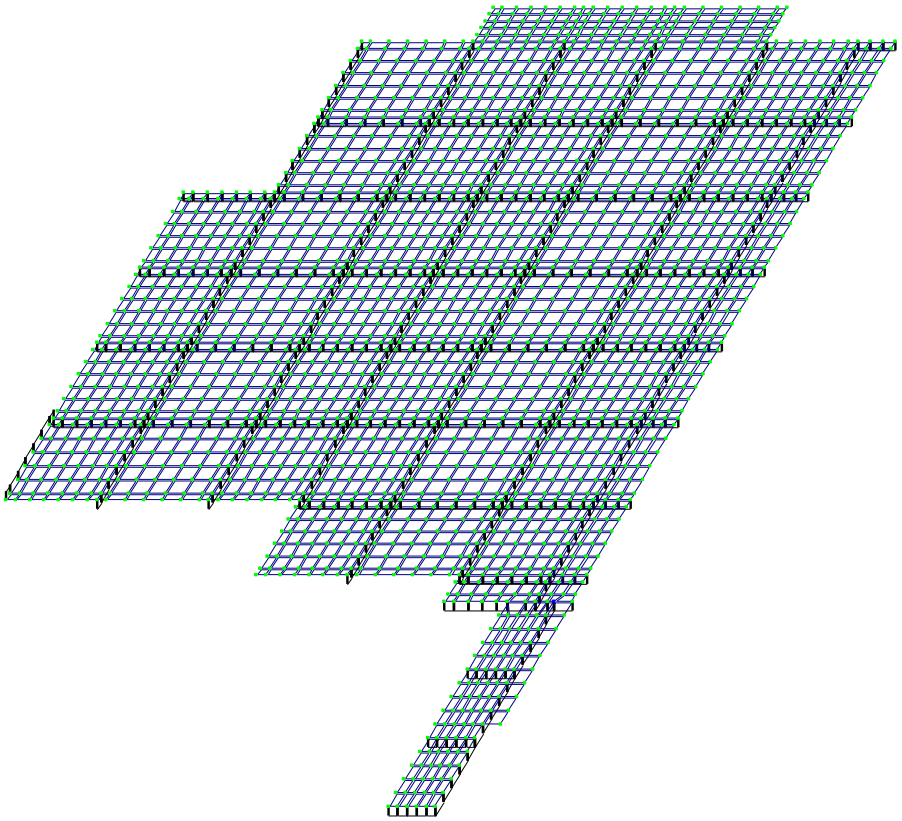

ვერტიკალური გადაადგილება მუდმივი დატვირთვისგან

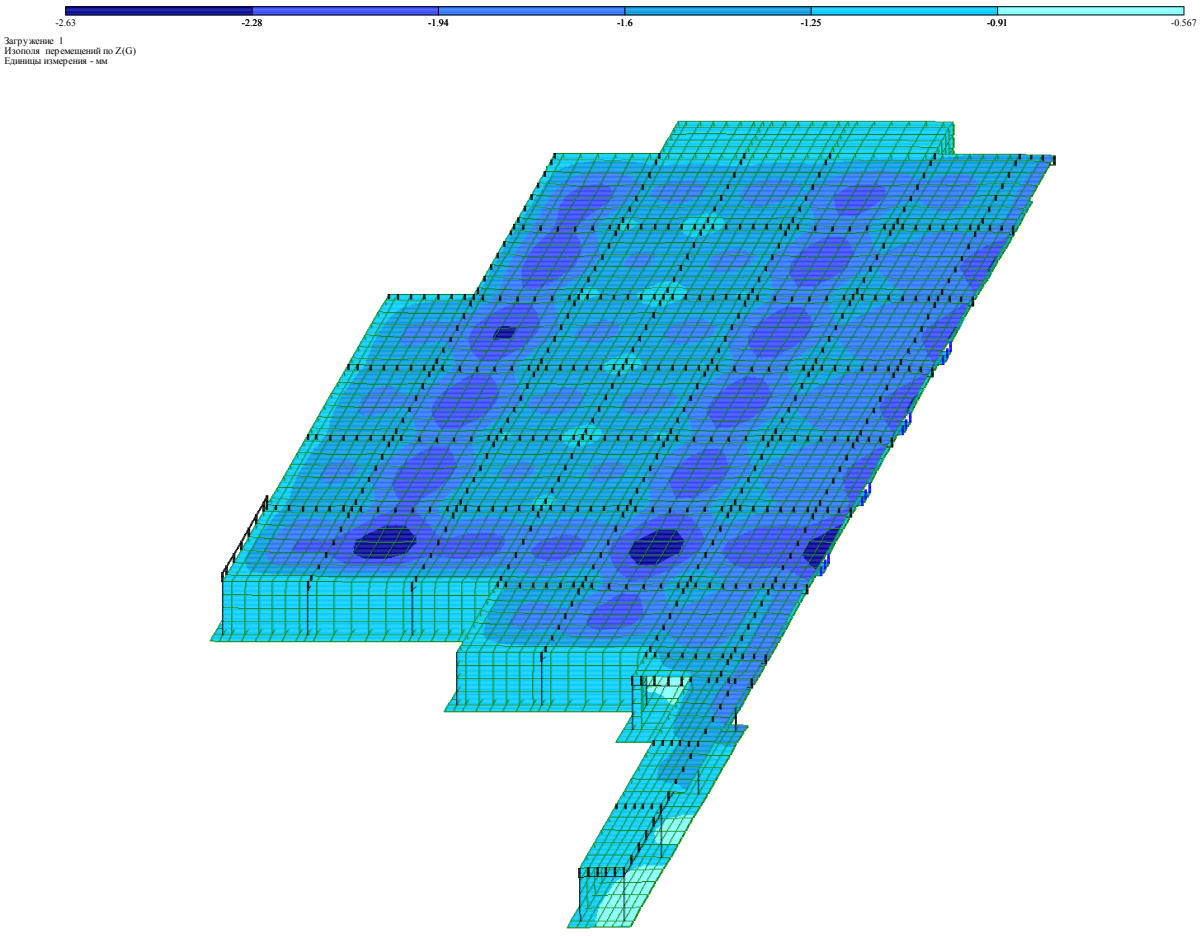

ჰორიზონტალური გადაადგილება სეისმური დატვირთვისგან X ღერძის მიმართულებით

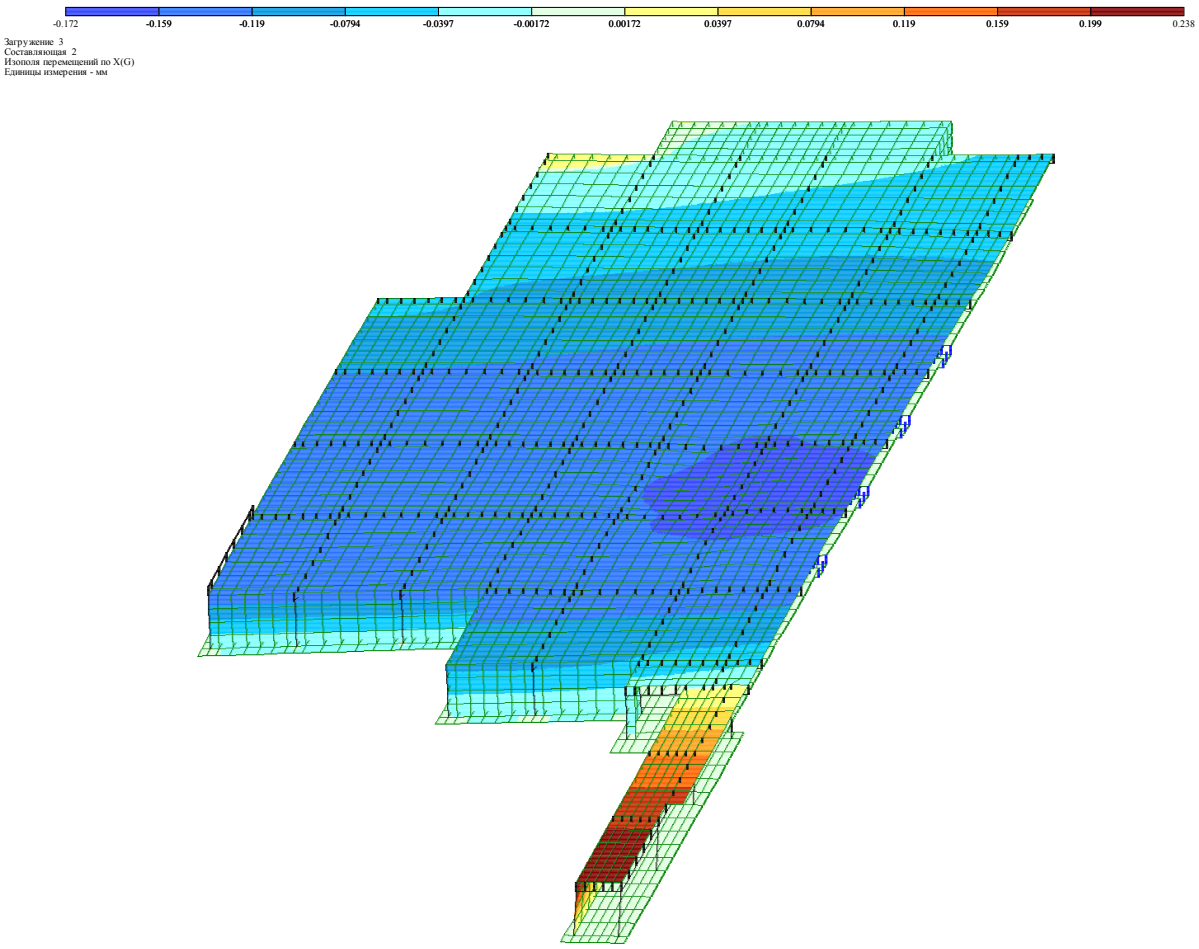

ჰორიზონტალური გადაადგილება Y ღერძის მიმართულებით სეისმური დატვირთვისგან.

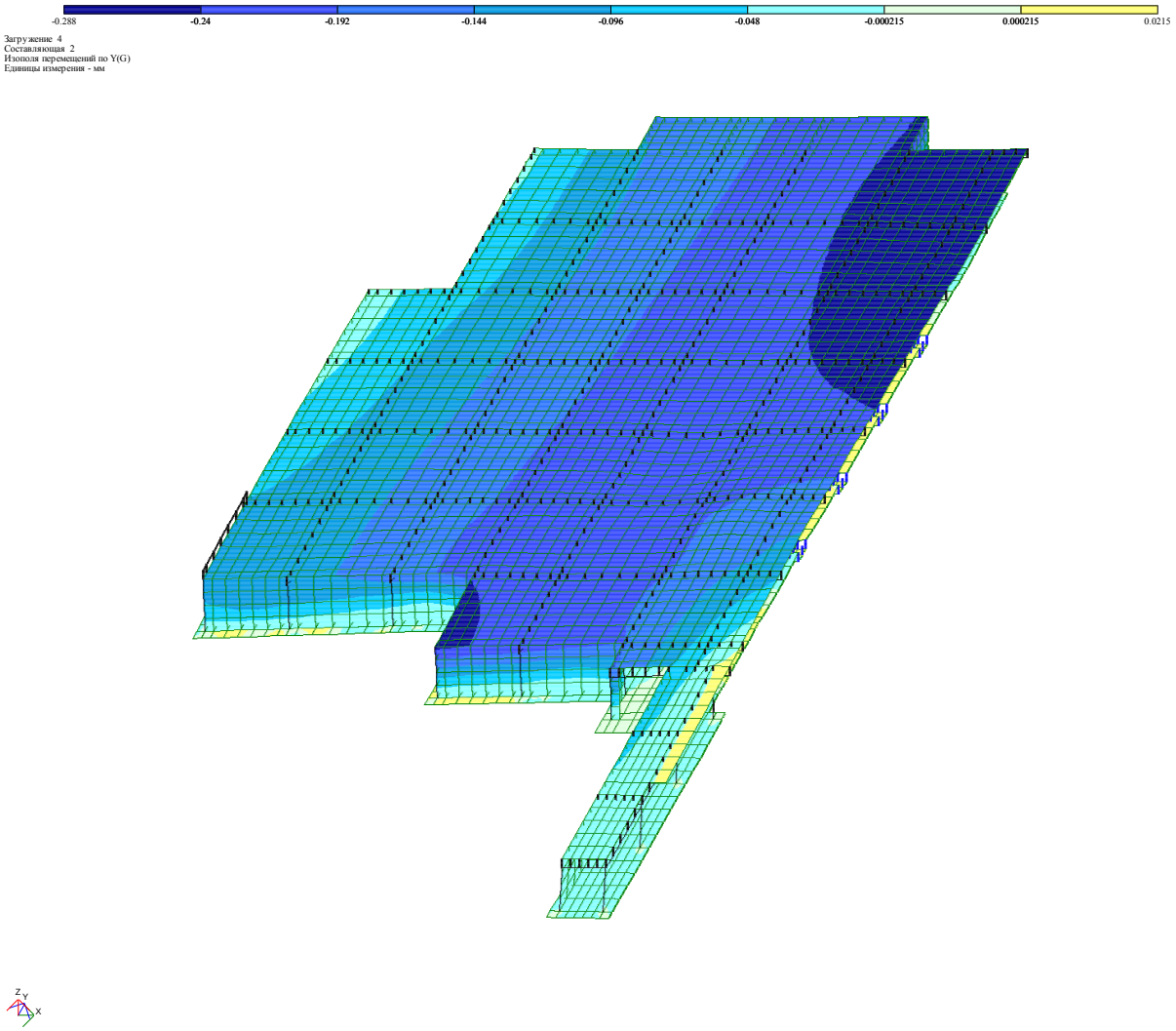

სვეტების არმირება

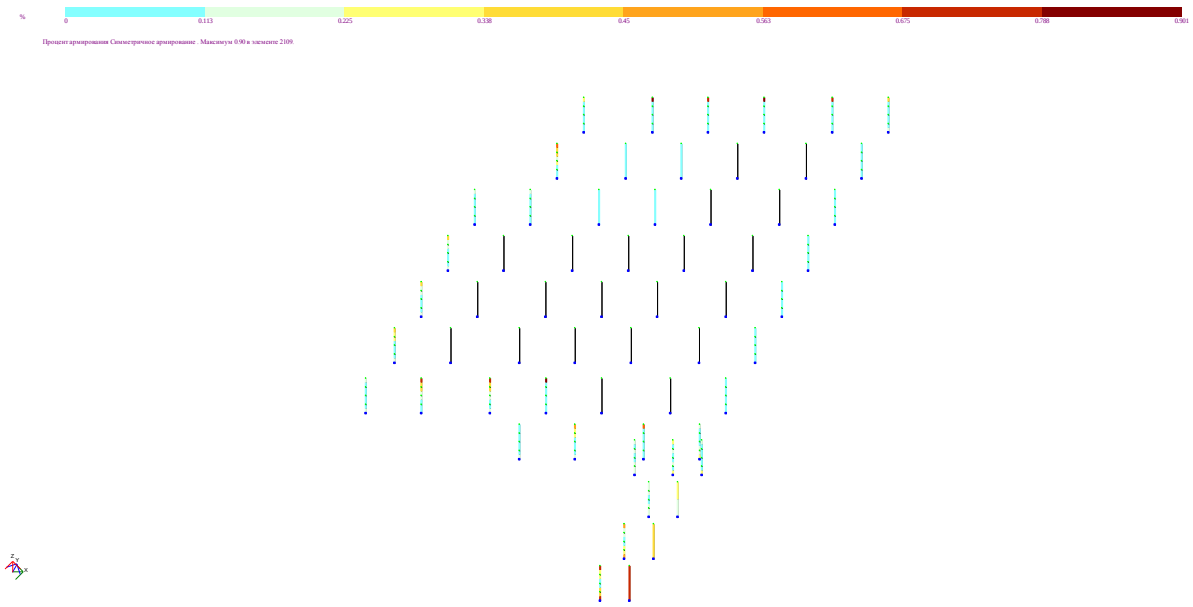

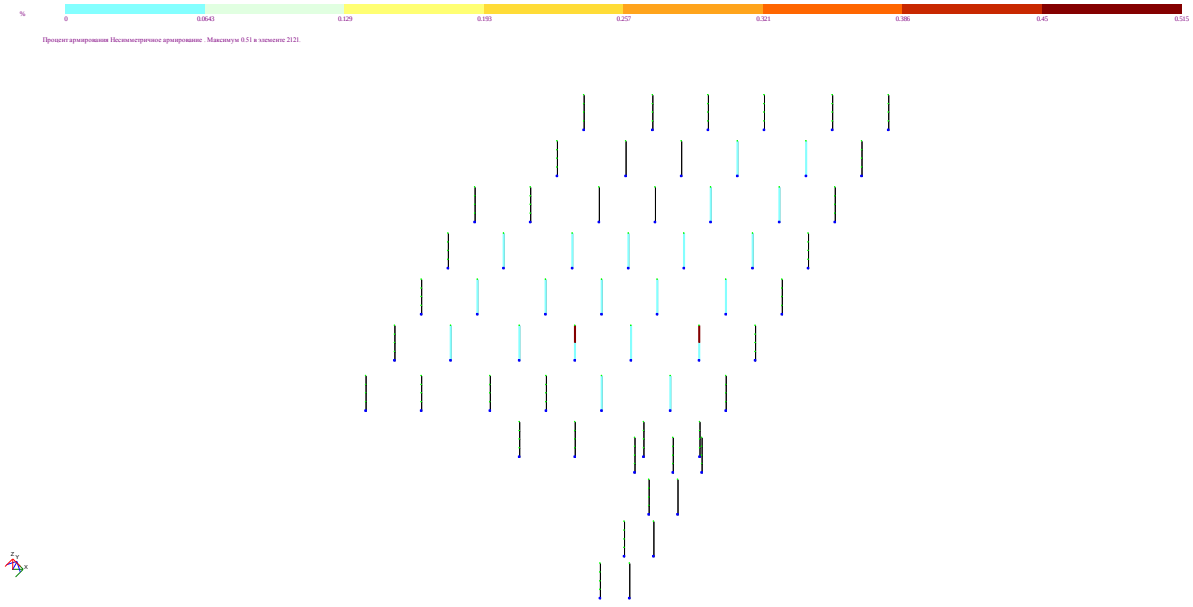

საძირკვლების ქვედა ზონის არმირება X ღერძის მიმართულებით

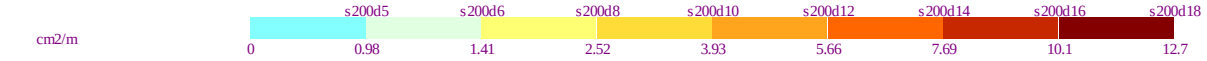

Площадь арматуры на 1пм по оси X у нижней грани (балки-стенки - посередине); максимум в элементе 478



საძირკვლების ზედა ზონის არმირება X ღერძის მიმართულებით

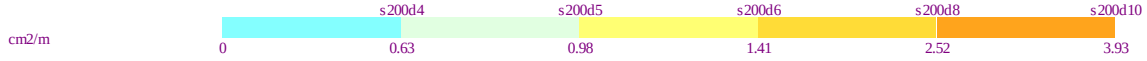

Площадь арматуры на 1пм по оси X у верхней грани; максимум в элементе 266

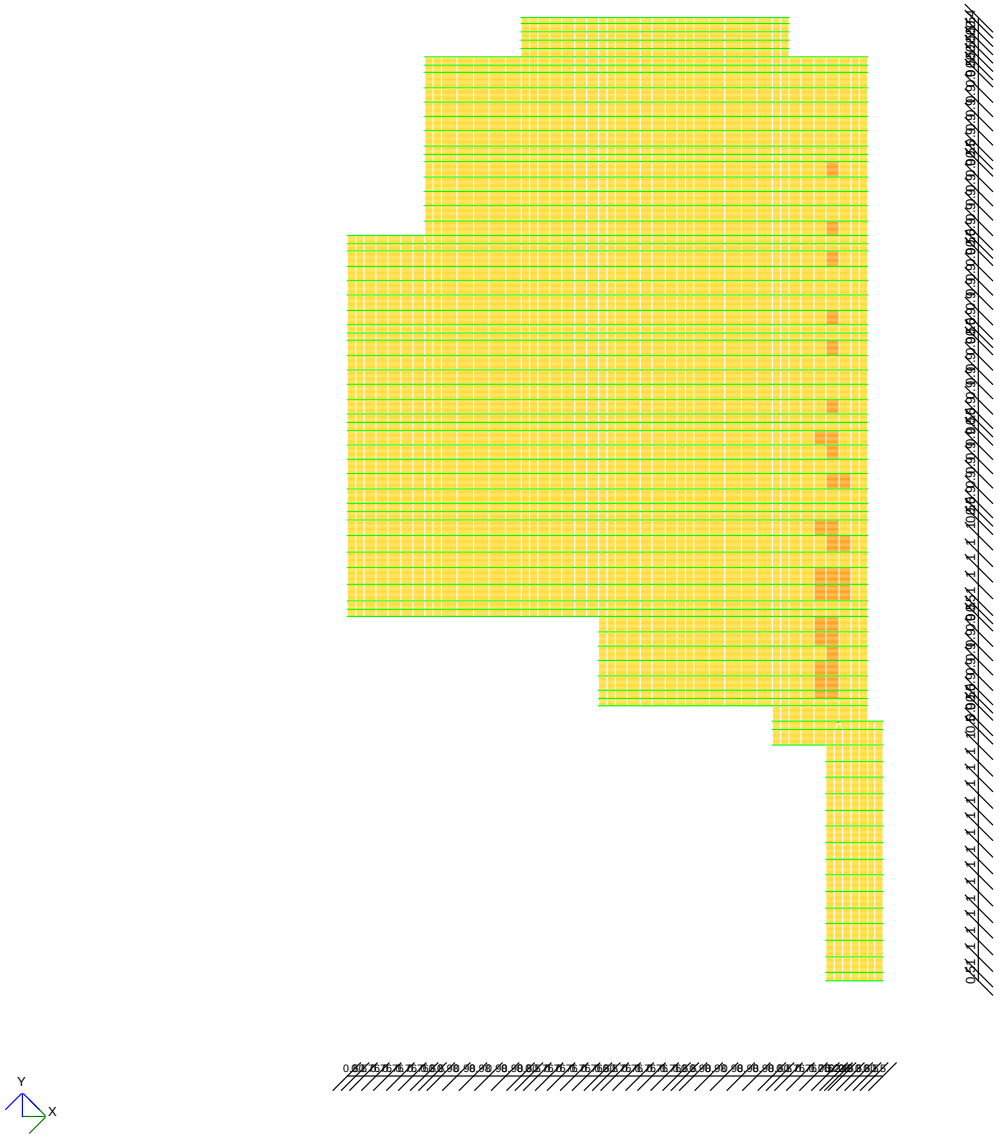

საძირკვლების ქვედა ზონის არმირება Y ღერძის მიმართულებით

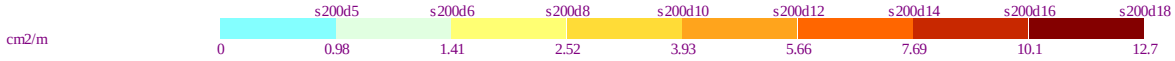

Площадь арматуры на 1пм по оси Y у нижней грани (балки-стенки - посередине); максимум в элементе 478



საძირკვლების ზედა ზონის არმირება Y ღერძის მიმართულებით

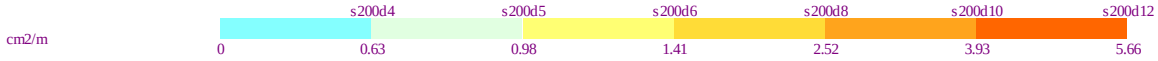

Площадь арматуры на 1пм по оси Y у верхней грани; максимум в элементе 341

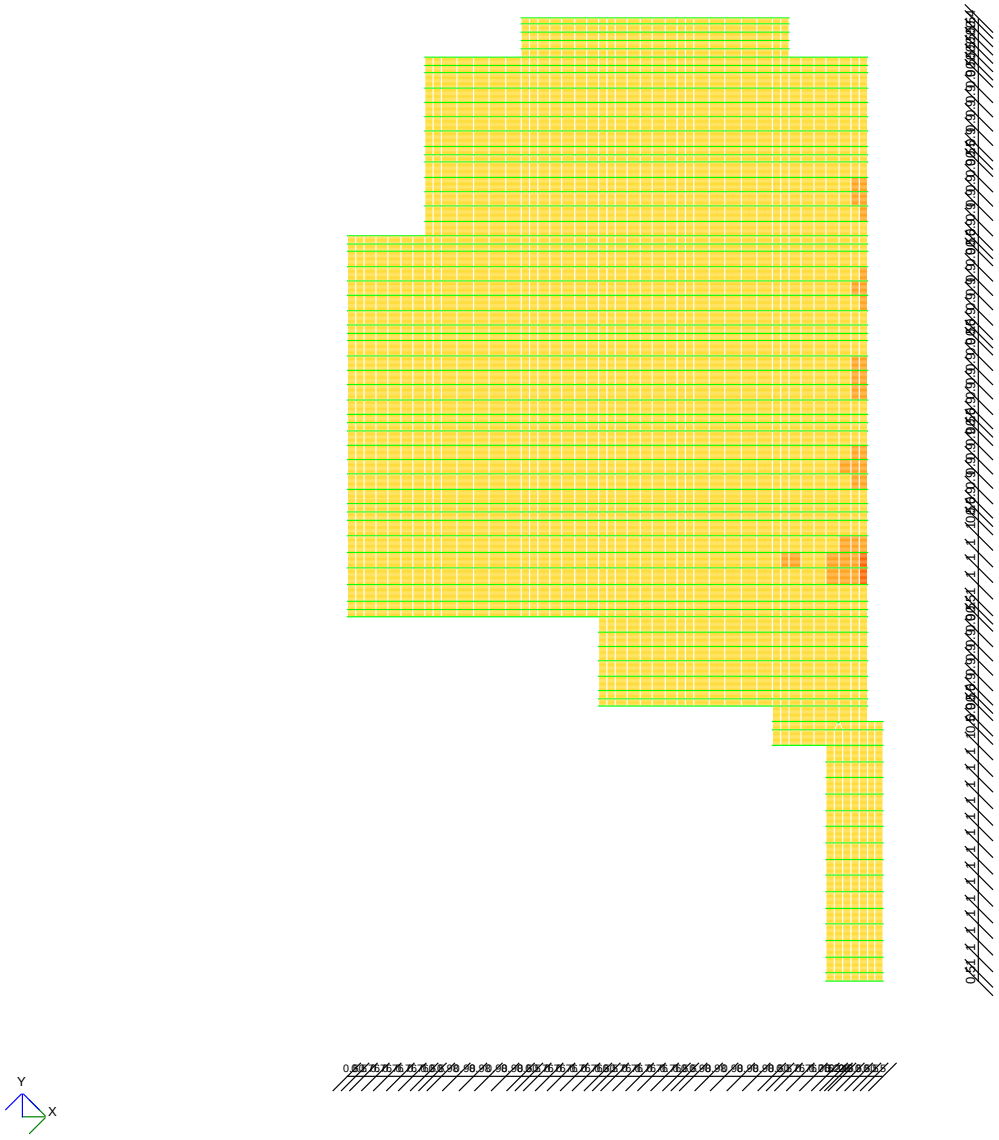

რიგელების არმირება -0.15 მ. ნიშ-ზე.

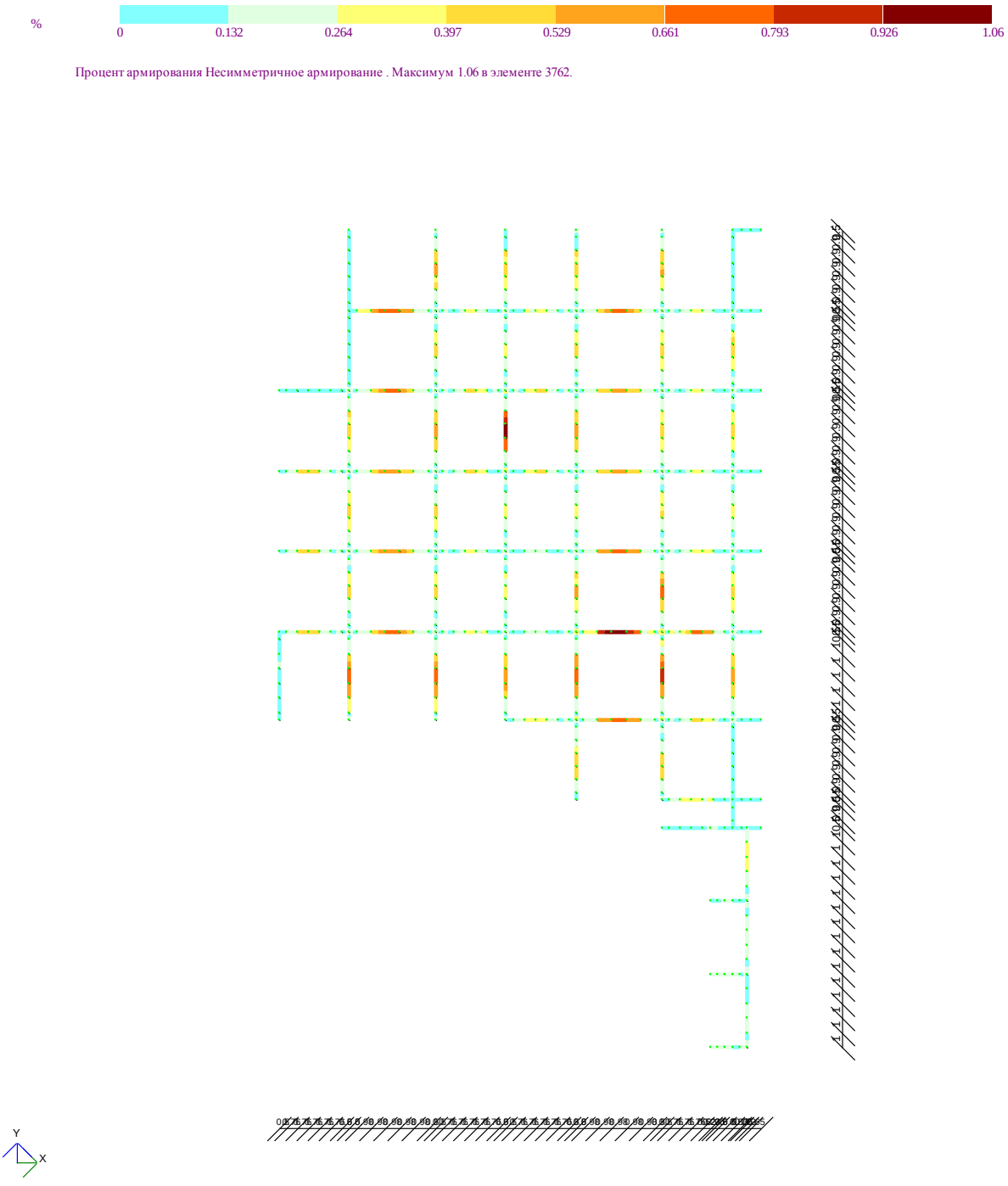

გადახურვის ფილის ქვედა ზონის არმირება X ღერძის მიმართულებით

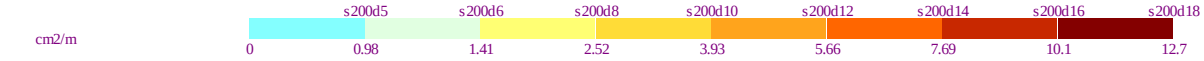

Площадь арматуры на 1пм по оси X у нижней грани (балки-стенки - посередине); максимум в элементе 478



გადახურვის ფილის ზედა ზონის არმირება X ღერძის მიმართულებით

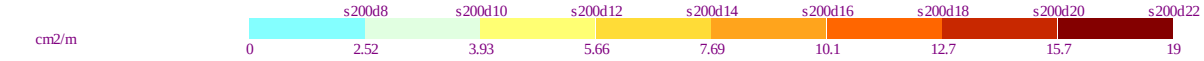

Площадь арматуры на 1пм по оси X у верхней грани; максимум в элементе 2576

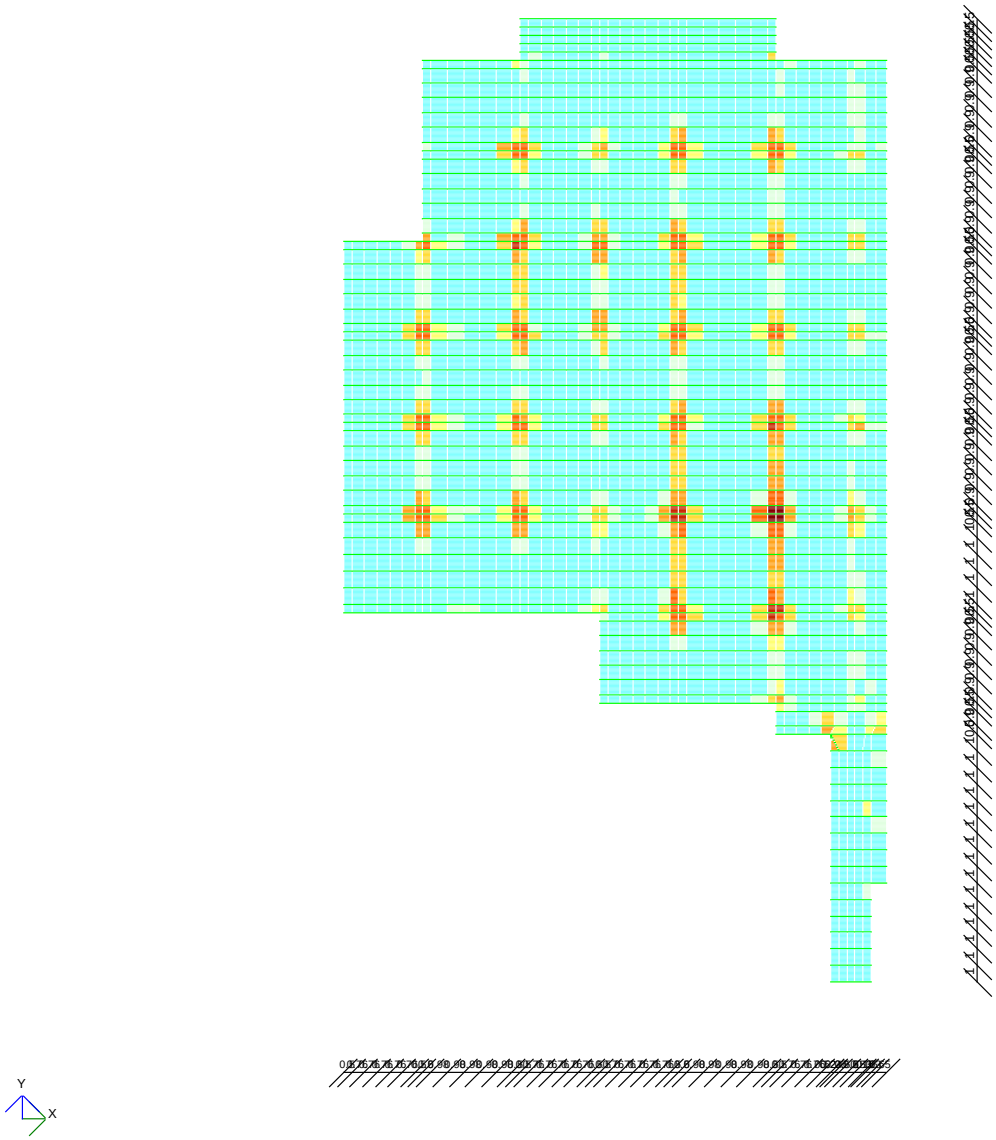

გადახურვის ფილის ქვედა ზონის არმირება Y ღერძის მიმართულებით

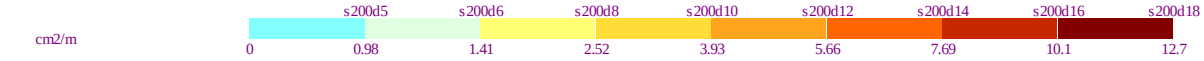

Площадь арматуры на 1пм по оси Y у нижней грани (балки-стенки - посередине); максимум в элементе 478



გადახურვის ფილის ზედა ზონის არმირება Y ღერძის მიმართულებით



Площадь арматуры на 1пм по оси Y у верхней грани; максимум в элементе 2576

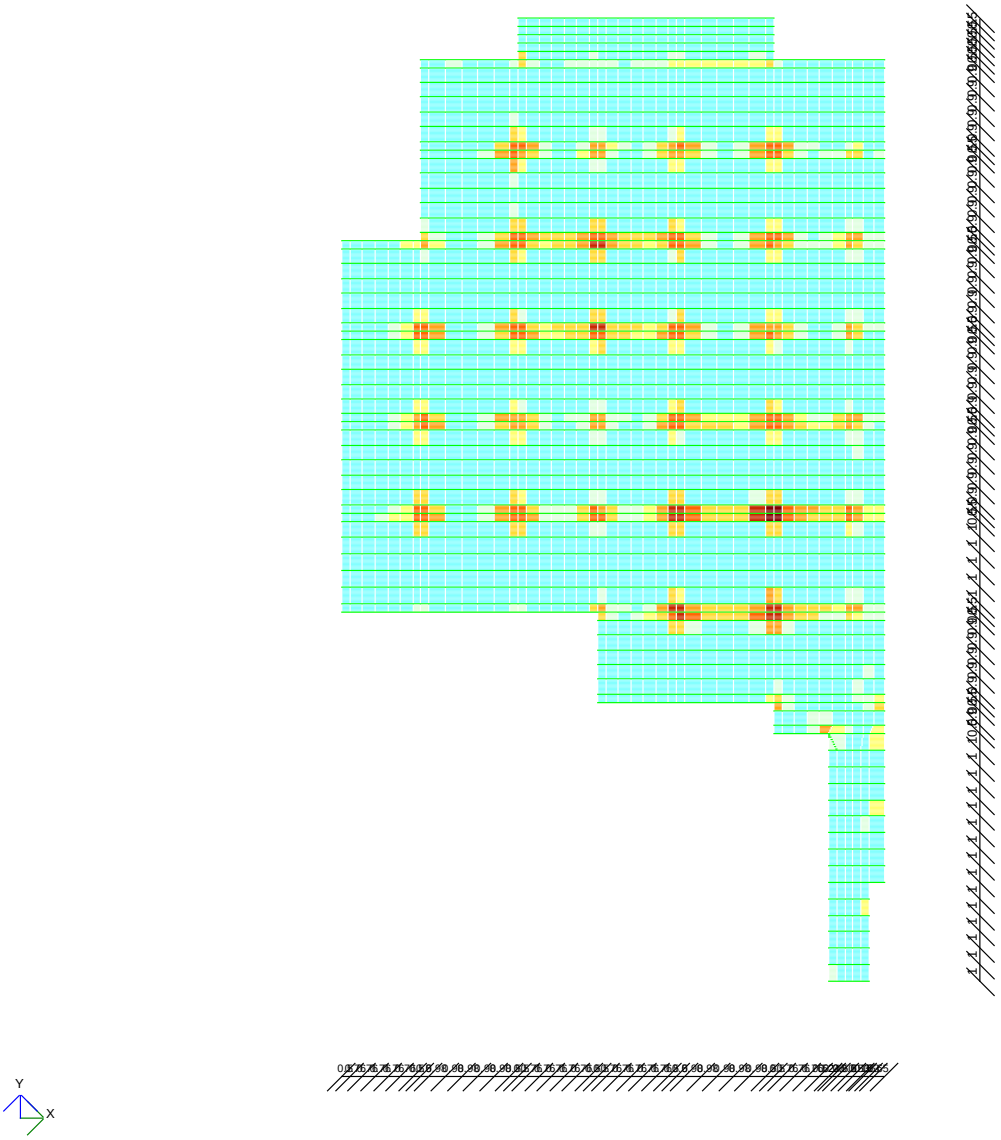

განმარტებითი ბარათი

ზოგადი:

1.ობიექტის მისამართი: ქ. თბილისი.წინანდლის ქ.№9

2.დამკვეთი: შ.პ.ს. “სასწავლო ეროვნული უნივერსიტეტი სეუ”

3. არქიტექტურული ნაწილი: მ. გვენეტაძე

4. საინჟინრო გეოლოგია: გ. სარაჯიშვილი

5. შენობა-ნაგებობის კლასი: III

უსაფრთხოება:

1. მშენებლობის პროცესი წარიმართოს საქართველოს მთავრობის 2007 წლის 28 მარტის №62 დადგენილების მოთხოვნების შესაბამისად და მკაცრად იქნას დაცული უსაფრთხოების წესები.

მასალები

1. მასალების ანტიკოროზიული და ხანძარსაწინააღმდეგო დაცვა შესრულდეს ნორმების СНиП2.01.02-85* და СНиП2.03.11-85 მოთხოვნების შესაბამისად;
2. ბეტონი – შენობის მზიდ კონსტრუქციებში გამოყენებულია ბეტონი კალასით B25, საძირკველი მონოლითური რკინაბეტონის წერტილოვანი ბალიშები. ბალიშების ქვეშ გამოყენებულია ბეტონის მომზადება B7.5 (ГОСТ 25192-2012).
3. არმატურა - შენობის რკინაბეტონის ელემენტებში გამოყენებულია არმატურა კლასით: AIII და AI.
4. საკედლე და სატიხრე მასალა _ შენობის კონტურზე კედლების შევსება გათვალისწინებულია monoით, მარკით არანაკლები M50-ისა. მოცულობითი წონით არაუმეტეს 1200 კგ/მ³. ქვიშა-ცემენტის ხსნარზე, მარკით არანაკლებ M50-ისა. წყობის ღერძულ გაჭიმვაზე დროებითი წინაღობის (ნორმალური შეჭიდულობის) სიდიდე უნდა იყოს არანაკლებ 1,2 კგ.ძ/სმ²-ისა;
5. ჰიდროიზოლაცია - შენობის კედლები, რომლებიც შეხებაში არიან გრუნტთან, დაიფაროს ჰიდროსაიზოლაციო შრით, ჰიდროიზოლაციის ტიპი განისაზღვროს დამკვეთთან შეთანხმებით.
6. სამშენებლო მასალების ხარისხის კონტროლი; - სამშენებლო მოედანზე აუცილებელია განხორციელდეს სამშენებლო მასალების სისტემატური კონტროლი. მშენებლობაზე შემოტანილ მასალებს თან უნდა ახლდეს მწარმოებლის ხარისხის დამადასტურებელი დოკუმენტი (პასპორტი) რომელშიც მითითებული იქნება ტექნიკური მახასიათებლები, მაგალითად: მასალის სიმტკიცის ზღვარი, ყინვამედეგობის მაჩვენებელი და სხვა.
   - ბეტონის სამუშაოების წარმოებისას მშრალი და ცხელი კლიმატის პირობებში 25⁰C-ზე მეტი ჰაერის ტემპერეტურისა და 50%-ზე ნაკლები ფარდობითი ტენიანობისას გამოყენებულ იქნას ცემენტები, რომელთა სამარკო სიმტკიცე არანაკლებ 20%-ით ჭარბობს ბეტონის საპროექტო მარკას.
   - ახლადჩაწყობილი ბეტონი დაცული უნდა იქნას მექანიკური დაზიანებისაგან და ან ზემოქმედებისაგან, მზის სხივების პირდაპირი მოხვედრისგან, ყინვისაგან, ქარისაგან.პროექტში მითითებულ სიმტკიცის 75%-ის მიღწევამდე ბეტონის სტრუქტურა ადვილად იმსხვრევა. აქედან გამომდინარე აღნიშნული სიმტკიცის მიღწევამდე აუცილებელია მკაცრად დაცული იქნას ტემპერატურის და ტენიანობის რეჟიმი.

კლიმატოლოგია და დატვირთვები:

1.ჩაყინვის ნორმატიული სიღრმე: 0,1 მ.

2. ქარი მაქსიმალური: 73 კგძ/მ².

3. თოვლი: 50 კგძ/მ². (Ენ 01.05-08)

4. სტატიკური დროებითი ხანგრძლივი 500 კგძ/მ².

5. სტატიკური დროებითი ხანგრძლივი 210 კგძ/მ².

6. სეისმურობა - საქართველოს ტერიტორიის სეისმური საშიშროების რუქის მიხედვით იმყოფება 8 ბალი სეისმურ ზონაში (სკალა MSK64), ჰორიზონტალური აჩქარება - 0,17 (სეისმურობის კოეფიციენტი).

მათემატიკური მოდელირება

გაანგარიშება განხორციელებულია Lira-9.6 პროგრამული კომპლექსის მეშვეობით, სასრული ელემენტების საფუძველზე, შენობის საანგარიშო მოდელი შედგენილია არქიტექტურული ნახაზების მიხედვით.

შენობის აღწერილობა

1. საპროექტო მრავალადგილიანი მიწისქვეშა ავტოსადგომის შენობის პირობით ნიშნულს -3,15 (სარდაფის სართულის იატაკის დონე), შეესაბამება აფსოლუტური ნიშნული 431,00 მ.
2. კონსტრუქციული სქემა - შენობა ხისტკვანძებიან მონოლითური რკინაბეტონის ჩარჩოსებრ კავშირებიან სისტემას წარმოადგენს.
3. სართულიანობა - ერთი სართული.
4. შენობის მიახლოებითი გაბარიტული ზომები: მართკუთხედი ორი მცირე გამონაშვერით, მაქსიმალური ზომებით 64.0X34.16 მ.
5. საძირკველი - კომბინირებული წერტილოვანი და მონოლითური ფილა სისქით 0,45 მ.
6. კონსტრუქციული ელემენტები:
   - სარდაფის კედლები სისქით 0,2 მ.
   - იატაკის ფილა სისქ. 0,45 მ.
   - გადახურვის ფილა - 0,22 მ.
   - სვეტები კვადრატული განივკვეთის 0,40X0,40 მ. და წრიული განივკვეთის დიამეტრით 0,40 მ.
   - რიგელები - 0,40X0,60 მ. განივკვეთით.
- - კიბეები მონოლითური რკინაბეტონის.

შენიშვნები

1. საძირკვლების ფუძე აუცილებელია მიიღოს ინჟინერ-გეოლოგმა.
2. მიწის სამუშაოთა წარმოებისას დაცული უნდა იყოს СНиП3.02.01-87 10-1 – 10.5 პუნქტების მოთხოვნები.
3. შენობის დაკვალვა განხორციელდეს არქიტექტურული ნახაზების შესაბამისად.
4. ნახაზებში აღმოჩენილი შეუსაბამობის, არქიტექტურულ ნახაზებთან შეუსაბამობის და ან საინჟინრო-გეოლოგიური ნაწილის შეუსაბამობის შემთხვევაში - აუცილებლად ეცნობოს ავტორს.
5. არმატურის მოღუნვა განხორციელდდეს ცივად, გაცხელების გარეშე.
6. რკინაბეტონის კონსტრუქციებს (ფილები, რიგელები) მიეცეს სამშენებლო აწევა „შუქში“ მალის 1/250.
7. თუ სადმე ბლოკის წყობის სიმაღლის და სისქის ფარდობა აღემატება 12-ს, აუცილებელია შუალედური რკინაბეტონის სარტყელის მოწყობა.

ქ. თბილისი, წინანდლის ქ. №9

ს.კ. 01.17.13.001.406.

მისწისქვეშა ავტოსადგომის
პროექტი.

კონსტრუქციული ნაწილი

თბილისი

-2022-

ძ ი რ ი თ ა დ ი   მ ა ს ა ლ ე ბ ი ს   ა მ ო კ რ ე ბ ა

№№ რიგზე	მასალის დასახელება	განზ. ერთ.	საძირკვლები	კედლები	პანდუსი	სვეტები	რიგელები	გადახურვა	კიბეები	ს უ ლ	ს უ ლ ნარჩენების გათვალისწ.
1	A III კლ. არმატურა ⌀22	კგ.	---	---	---	---	4824	---	---	4824	---
2	AIII კლ. არმატურა ⌀20	კგ.	743	---	---	2066	3002	---	---	5811	---
3	AIII კლ. არმატურა ⌀18	კგ.	---	---	---	---	1347	---	---	1347	---
4	AIII კლ. არმატურა ⌀16	კგ.	---	556	---	---	---	3036	---	3592	---
4	AIII კლ. არმატურა ⌀14	კგ.	3048	---	---	---	---	---	---	3048	---
5	A III კლ. არმატურა ⌀12	კგ.	12558	---	---	---	---	22970	---	35528	---
6	AIII კლ. არმატურა ⌀10	კგ.	8350	1921	1568	---	---	2389	572	14800	---
7	AIII კლ. არმატურა ⌀8	კგ.	---	759	1035	---	---	---	510	2304	---
	ჯ ა მ ი	კგ.	24699	3236	2603	2066	9173	28395	1082	80427	---
8	AI კლ. არმატურა ⌀8	კგ.	835	372	65	966	2338	779	---	5355	---
9	AI კლ. არმატურა ⌀6	კგ.	---	85	---	---	---	---	18	103	---
	ჯ ა მ ი	კგ.	835	457	65	966	2338	779	18	5458	---
10	ბეტონიB25(M327)	მ.^{3}	392.3	73.2	44.0	21.1	73.1	281.7	14.1	899.5	---
11	ბეტონიB7.5(M100)	მ.^{3}	64.3	---	4.2	---	---	---	0.6	69.1	---
	ჯ ა მ ი	მ.^{3}	456.6	73.2	48.2	21.1	73.1	281.7	14.7	968.6	---

ნ ა ხ ა ზ ე ბ ი ს   ს ი ა

№№	დ ა ს ა ხ ე ლ ე ბ ა	ფურც. №	შენიშვნა
1	ნახაზების სია. მასალების ამოკრება.	კ-1	
2	საძირკვლების გეგმა. ჭრილები 1-1 – 4-4. სპეციფიკაცია.	კ-2	
3	საძირკვლის ფილის ქვედა ზონის არმირება გეგმა. კვ. 5-5. სპეციფიკაცია.	კ-3	
4	საძირკვლის ფილის ზედა ზონის არმირება გეგმა. კვ. 6-6. სპეციფიკაცია.	კ-4	
5	სვეტების განლ. გეგმა -3.20 მ. ნიშ-ზე. მონოლით. სვეტები სვ-1 – სვ-5.	კ-5	
6	სადგომის კედლების გაწშლები "A" – "E" ღერძების გასწვრივ.	კ-6	
7	სადგომის კედლების გაწშლები "F" – "H" ღერძების გასწვრივ.	კ-7	
8	კარკასის ჩარჩოების სქემები "1" – "3" ღერძების გასწვრივ.	კ-8	
9	კარკასის ჩარჩოების სქემები "4" – "7" ღერძების გასწვრივ.	კ-9	
10	სადგომის კედლების არმირება.	კ-10	
11	გადახურვის გეგმა 0.00 მ. ნიშ-ზე. (საყალიბო ნახაზი.)	კ-11	
12	გადახურვის გეგმა 0.00 მ. ნიშ-ზე. (ქვედა ზონის არმირება.)	კ-12	
13	გადახურვის გეგმა 0.00 მ. ნიშ-ზე. (ზედა ზონის არმირება.)	კ-13	
14	გადახურვის გეგმა 0.00 მ. ნიშ-ზე. (ზედა ზონის დამატებითი არმირება.)	კ-14	
15	მონოლითური რიგელები მრ-1 – მრ-3.	კ-15	
16	მონოლითური რიგელი მრ-4.	კ-16	
17	მონოლითური რიგელი მრ-5.	კ-17	
18	მონოლითური რიგელი მრ-6.	კ-18	
19	მონოლითური რიგელი მრ-7.	კ-19	
20	მონოლითური რიგელი მრ-8.	კ-20	
21	მონოლითური რიგელი მრ-9.	კ-21	
22	მონოლითური რიგელები მრ-10, მრ-12.	კ-22	
23	კიბე №1. გეგმა, ჭრილები 1-1, 2-2. სპეციფიკაცია.	კ-23	
24	კიბე №2. გეგმა, ჭრილები 1-1, 2-2. სპეციფიკაცია.	კ-24	
25	პანდუსის კედლების არმირება. გეგმა, ჭრილები 1-1, 4-4 – 6-6, სპეციფიკაცია.	კ-25	
26	პანდუსის კედლების არმირება. ჭრილები 2-2, 3-3, 7-7 – 10-10, სპეციფიკაცია.	კ-25-1	
27	ქვაბულის გეგმა	კ-26	

მიწისქვეშა ავტოსადგომი.

ნახაზების სია. ძირითადი მასალების ამოკრება.

შპს „სახწავლო ეროვნული უნივერსიტეტი სეუ"

SEU საქართველოს ეროვნული უნივერსიტეტი

შპს „საქართველოს ეროვნული უნივერსიტეტი სეუ"

თბილისი, ... e-mail: glaseu001@yahoo.com

ტელ: (+995) 57 415792 WWW.SEU.EDU.GE

დირექტორი	გ. კავთელიშვილი
მთ.არქიტექ.	მ. ვეენტაძე
კონსტრუქტ.	გ. ჭილაძე
დაამუშავა	გ. ჭილაძე

სტადია	ფურ-ბი	ფურცელი
კონსტრუქციული ნაწილი		კ–1

საძირკვლების გეგმა. მ. 1:100.

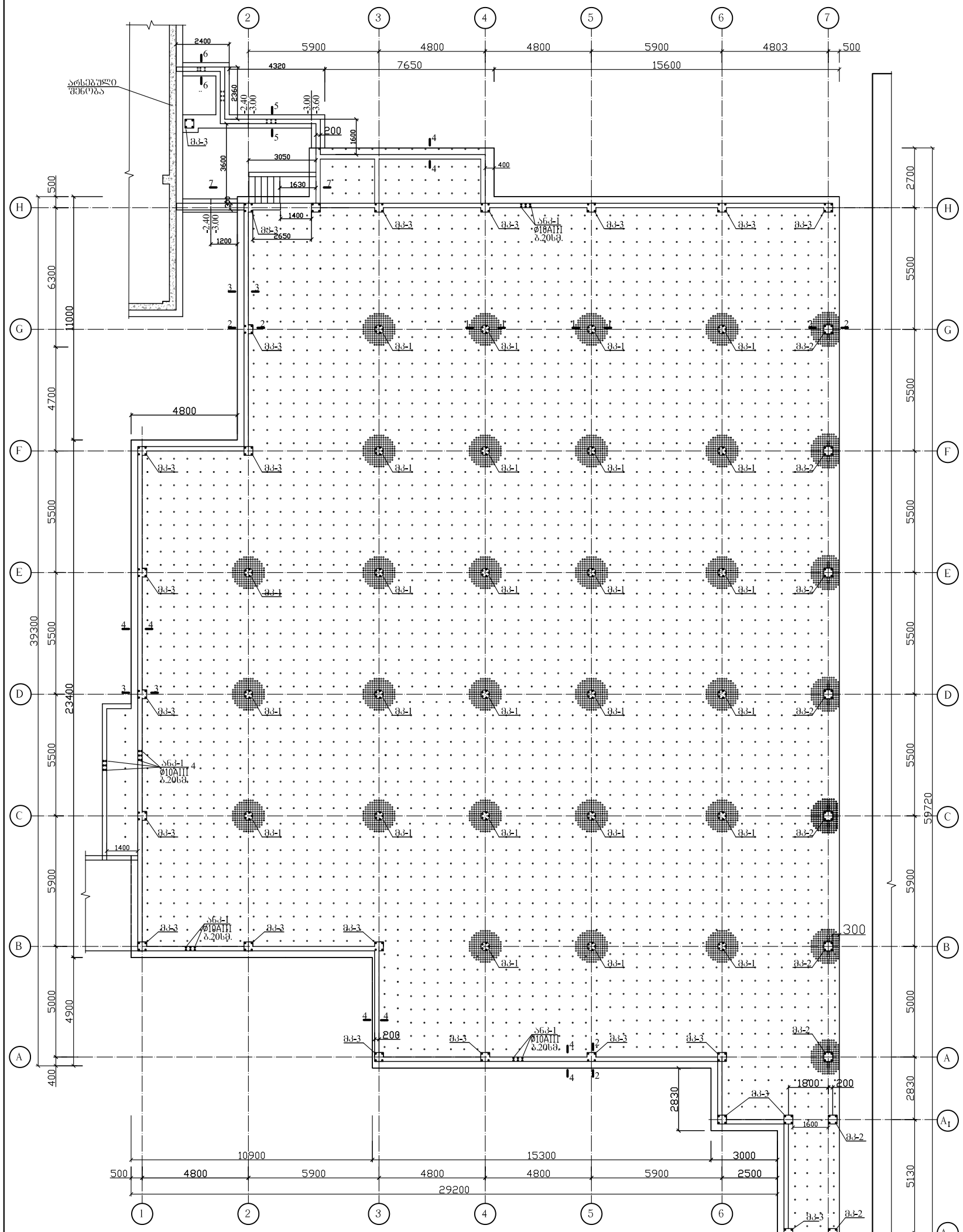

1 – 1. მ. 1:20.

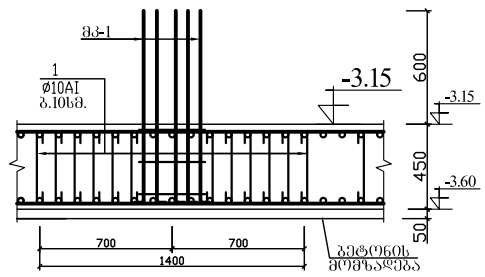

2 – 2. მ. 1:20.

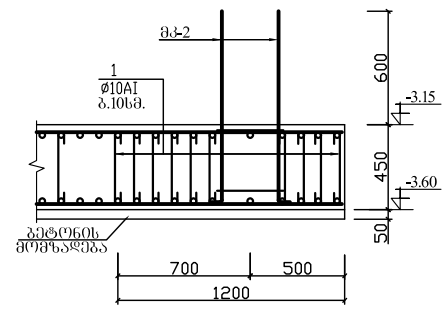

3 – 3. მ. 1:20.

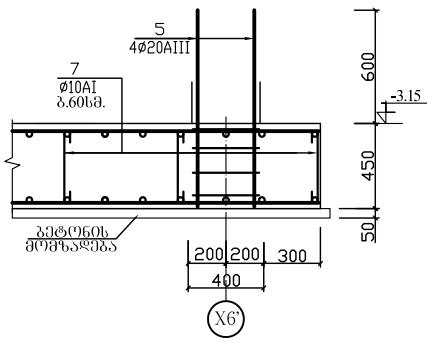

4 – 4. მ. 1:20.

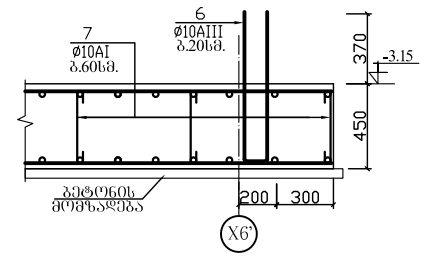

5 – 5. მ. 1:20.

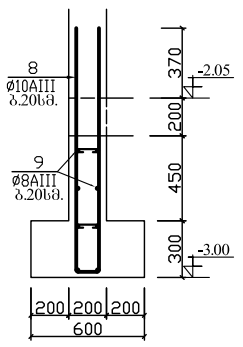

6 – 6. მ. 1:20.

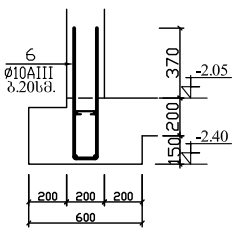

მპ-1. მ. 1:20. (26 ც.)

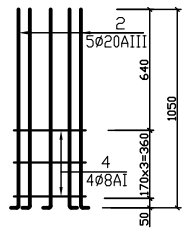

მპ-2. მ. 1:20. (11 ც.)

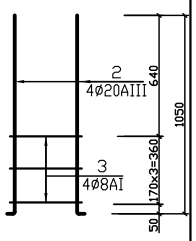

მპ-3. მ. 1:20. (25 ც.)

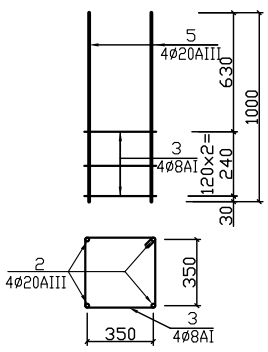

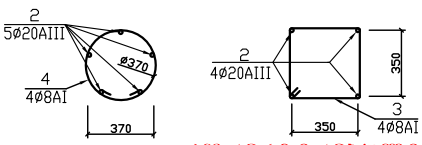

კორექტირებულია.

არმატურის სპეციფიკაცია							არმ-რის ამოკრება		
დასახ.	პოზ. №	ესკიზი	დიამეტრი მმ. კლასი	სიგრძე მმ.	რაოდ. ც.	საერთო სიგრძე მ.	დიამეტრი მმ. კლასი	ჯამური სიგრძე მ.	წონა კგ.
	1	420	10AI	620	7700	4774.0	20AIII	308.8	763
	2	150 1050	20AIII	1200	174	208.8	10AIII	947.2	585
	3	370 370	8AI	1680	119	199.9	10AI	4774.0	2946
	4	Ø370	8AI	1630	104	169.6	8AI	2148.6	849
	5	1000	20AIII	1000	100	100.0			
	6	150 640	10AIII	1430	628	898.0			
	7	270	8AI	470	3530	1659.1			
	8	150 950	10AIII	2050	24	49.2			
	9	დაიზრ. ადგ.	8AIII	---	---	120.0			

ბეტონი
B25(M327) V =574.0 მ³
B7.5(M100)V =64.3 მ³

შენიშვნები

1. საინჟინრო-გეოლოგიური დასკვნის თანახმად საძირკვლების შუაძედ მიღებულია ძნელკასტიკური თიხნარი, პირობითი საანგარიშო წინაღობით 2.00 კგძ/სმ2.
2. საძირკვლის ფილის ქვედა ზონის არმირება და კვ. 5-5 იხ. შურც. კ-3.
3. საძირკვლის ფილის ზედა ზონის არმირება და კვ.. 6-6 იხ. შურც. კ-4.
4. საპროექტო მრავალსადგილიანი მიღისძვეშა ავტოსადგომის შენობის პირობით ნიშნულს -3.15 მ. (სარდაფის სართულის იატაკის დონე) შეესაბამება აბსოლუტური ნიშნული 431.00 მ.
5. კედლების განშლები იხ. შურც. კ-6 – კ-10.

მიღისძვეშა ავტოსადგომი.

საძირკვლების გეგმა. კვეთები 1-1 – 4-4. სპეციფიკაცია.

შპს „სასწავლო ეროვნული უნივერსიტეტი სეუ"

შპს „საქართველოს ეროვნული უნივერსიტეტი სეუ"
საქართველოს ეროვნული უნივერსიტეტი
თბილისი, წიწამურის ქუჩა №9
ტელ: (+995) 57 415792
e-mail: giaseu001@yahoo.com
WWW.SEU.EDU.GE

დირექტორი		გ. კავთელიშვილი
მთ.არქიტექტ		მ. გვენეტაძე
კონსტრუქტ.		გ. ჭილაძე
დაამუშავა		გ. ჭილაძე
სტადია	შურ-ბი	შურცელი
კონსტრუქციული ნაწილი		კ–2

საძირკვლების გეგმა. მ. 1:100.

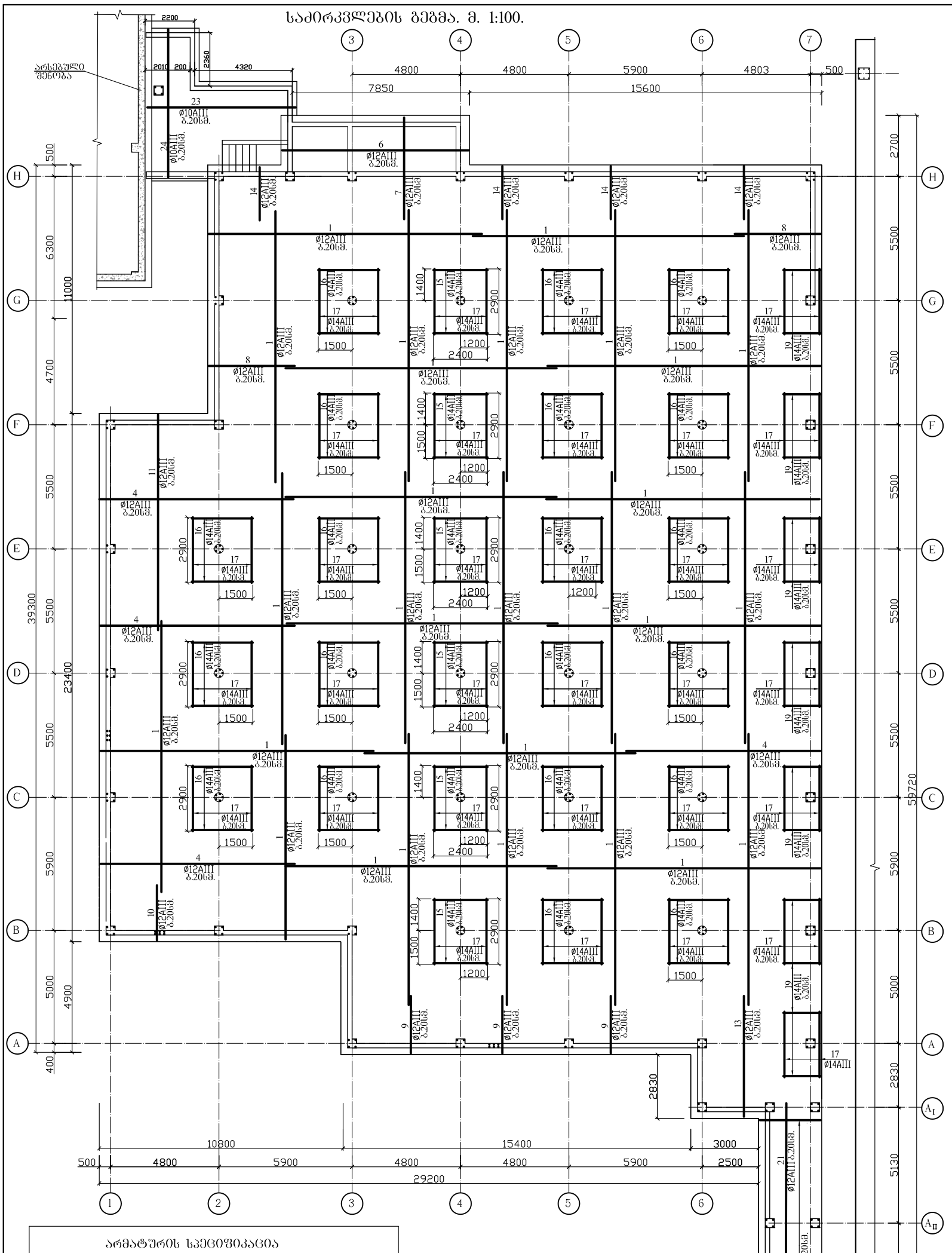

არმატურის სპეციფიკაცია

დასახ.	პოზ. №	ე ს კ ი ზ ი	დიამეტ. მმ. კლასი	სიგრძე მმ.	რა-ბა ც.	საერთო სიგრძე მ.
ქვედა ზონის არმირება	1	12000	12AIII	12000	873	10476.0
	2	5560	12AIII	5560	17	94.5
	3	7300	12AIII	7300	25	182.5
	4	8500	12AIII	8500	84	714.0
	5	7000	12AIII	7000	28	196.0
	6	8300	12AIII	8300	12	99.6
	7	4600	12AIII	4600	42	193.2
	8	3700	12AIII	3700	55	203.5
	9	2550	12AIII	2550	68	173.4
	10	2750	12AIII	2750	64	176.0
	11	9400	12AIII	9400	24	225.6
	12	9200	12AIII	9200	19	174.8
	13	5400	12AIII	5400	15	81.0
	14	2250	12AIII	2250	96	216.0
	15	2400	14AIII	2400	84	201.6
	16	2700	14AIII	2700	280	756.0
	17	2900	14AIII	2900	166	481.4

არმატურის სპეციფიკაცია

დასახ.	პოზ. №	ე ს კ ი ზ ი	დიამეტ. მმ. კლასი	სიგრძე მმ.	რა-ბა ც.	საერთო სიგრძე მ.
ქვედა ზონის არმირება	18	3650	12AIII	3650	29	105.8
	19	1650	14AIII	1650	168	277.2
	20	5700	12AIII	5700	19	108.3
	21	9000	12AIII	9000	13	117.0
	22	2750	12AIII	2750	48	132.0
	23	6700	10AIII	6700	20	134.0
	24	6400	10AIII	6400	34	132.0

არმ-რის ამოკრეფა

დიამეტ. მმ. კლასი	ჯამური სიგრძე მ.	წონა კგ.
14AIII	2522.6	3048
12AIII	13215.6	11736
10AIII	146.0	90

შენიშვნები

1. საძირკვლების გეგმა იხ. ფურც. კ-2.
2. საძირკვლის ფილის ზედა ზონის არმირება იხ. ფურც. კ-4.

კორექტირებულია.

მიწისქვეშა ავტოსადგომი.

საძირკვლის ფილის ქვედა ზონის არმირება. სპეციფიკაცია.

შპს „სასწავლო ეროვნული უნივერსიტეტი სეუ"

შპს „საქართველოს ეროვნული უნივერსიტეტი სეუ"
თბილისი, წინანდლის ქუჩა N-9
ტელ: (+995) 57 415792
e-mail: glaseu001@yahoo.com
WWW.SEU.EDU.GE

დირექტორი		გ. კავთელიშვილი
მთ.არქიტექ		მ. გვენეტაძე
კონსტრუქტ.		გ. ჭილაძე
დაამუშავა		გ. ჭილაძე
სტადია	ფურ-ბი	ფურცელი
კონსტრუქციული ნაწილი		კ–3

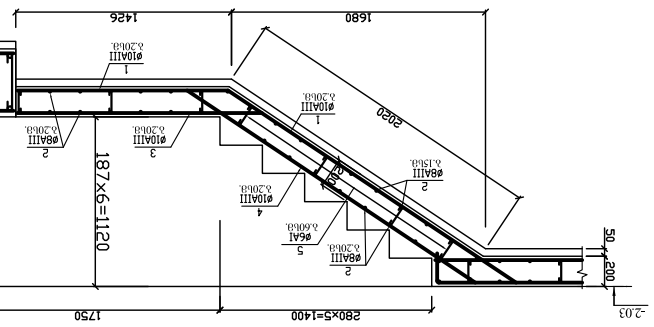

2300
1400
3700
7
500
5080
5080
5130
5720
2830
5000
2000
5900
5500
5500
5500
5500
5500
2700
A_IV
A_III
A_II
A_I
A
B
C
D
E
F
G
H
Ø10AIII
s.20სმ.
Ø12AIII
s.20სმ.
Ø12AIII
s.20სმ.

ბეტონის ჩასხმის ნაკადების სქემა ღერძებ 1-3 – ბ3-5.

ნაგებობის ზანგისებური ბეტონის ფილა -3.20 მ. ნიშ.-ს.

შპს „სენაკის ელექტრომექანიკური ქარხანა“
ელექტრონული ფოსტა Nº9 e-mail: glasau001@yahoo.com
ტელ.: (+995) 57 415792 WWW.SEU.EDU.GE

ხელმძღვანელი	ე. ჟვანია	
მთავარი ინჟინერ-კონსტრუქტორი	მ. ბუნიატიშვილი	
ინჟინერ-კონსტრუქტორი	ე. ჟვანია	
ინჟინერ-ტექნოლოგი	ე. ჟვანია	
ნახაზის დასახელება	ფურც.	ფურცლების რაოდენობა
	ბ-1	5

ბეტონის ნაკადების სქემა

ბეტონის ნაკადების სქემა

ნაკადის ნომერი	ბეტონის მარკა	ბეტონის მოცულობა მ³	ბეტონის ჩასხმის სიმაღლე მ	ბეტონის ჩასხმის დრო სთ	ბეტონის ნაკადის ზედაპირის ფართობი მ²	ბეტონის ნაკადის ზედაპირის ფართობი მ²
ბ3-1 (10 ც.)	2980	20AIII	2980	4	12.0	30
	360	8AI	1640	25	41.0	ბეტონი B25(M327) V =0.39 მ³
ბ3-2 (26 ც.)	2980	20AIII	2980	5	16.0	40
	ø360	8AI	1620	25	40.5	ბეტონი B25(M327) V =0.30 მ³
ბ3-3 (17 ც.)	2980	20AIII	2980	4	12.0	30
	360	8AI	1640	24	39.4	ბეტონი B25(M327) V =0.39 მ³
ბ3-4 (7 ც.)	2980	20AIII	2980	4	12.0	30
	360	8AI	1640	25	41.0	ბეტონი B25(M327) V =0.39 მ³
ბ3-5 (2 ც.)	3350	20AIII	3350	4	13.4	33
	360	8AI	1640	29	47.6	ბეტონი B25(M327) V =0.39 მ³
ბ3-6	2780	20AIII	2780	4	11.2	28
	360	8AI	1640	23	37.7	ბეტონი B25(M327) V =0.38 მ³

ნაკადის ნომერი	ბეტონის მარკა	ბეტონის მოცულობა მ³	ბეტონის ჩასხმის სიმაღლე მ	ბეტონის ჩასხმის დრო სთ	ბეტონის ნაკადის ზედაპირის ფართობი მ²	ბეტონის ნაკადის ზედაპირის ფართობი მ²
ბ3-1 (10 ც.)	2980	20AIII	2980	4	12.0	30
	360	8AI	1640	25	41.0	ბეტონი B25(M327) V =0.39 მ³
ბ3-2 (26 ც.)	2980	20AIII	2980	5	16.0	40
	ø360	8AI	1620	25	40.5	ბეტონი B25(M327) V =0.30 მ³
ბ3-3 (17 ც.)	2980	20AIII	2980	4	12.0	30
	360	8AI	1640	24	39.4	ბეტონი B25(M327) V =0.39 მ³
ბ3-4 (7 ც.)	2980	20AIII	2980	4	12.0	30
	360	8AI	1640	25	41.0	ბეტონი B25(M327) V =0.39 მ³
ბ3-5 (2 ც.)	3350	20AIII	3350	4	13.4	33
	360	8AI	1640	29	47.6	ბეტონი B25(M327) V =0.39 მ³
ბ3-6	2780	20AIII	2780	4	11.2	28
	360	8AI	1640	23	37.7	ბეტონი B25(M327) V =0.38 მ³

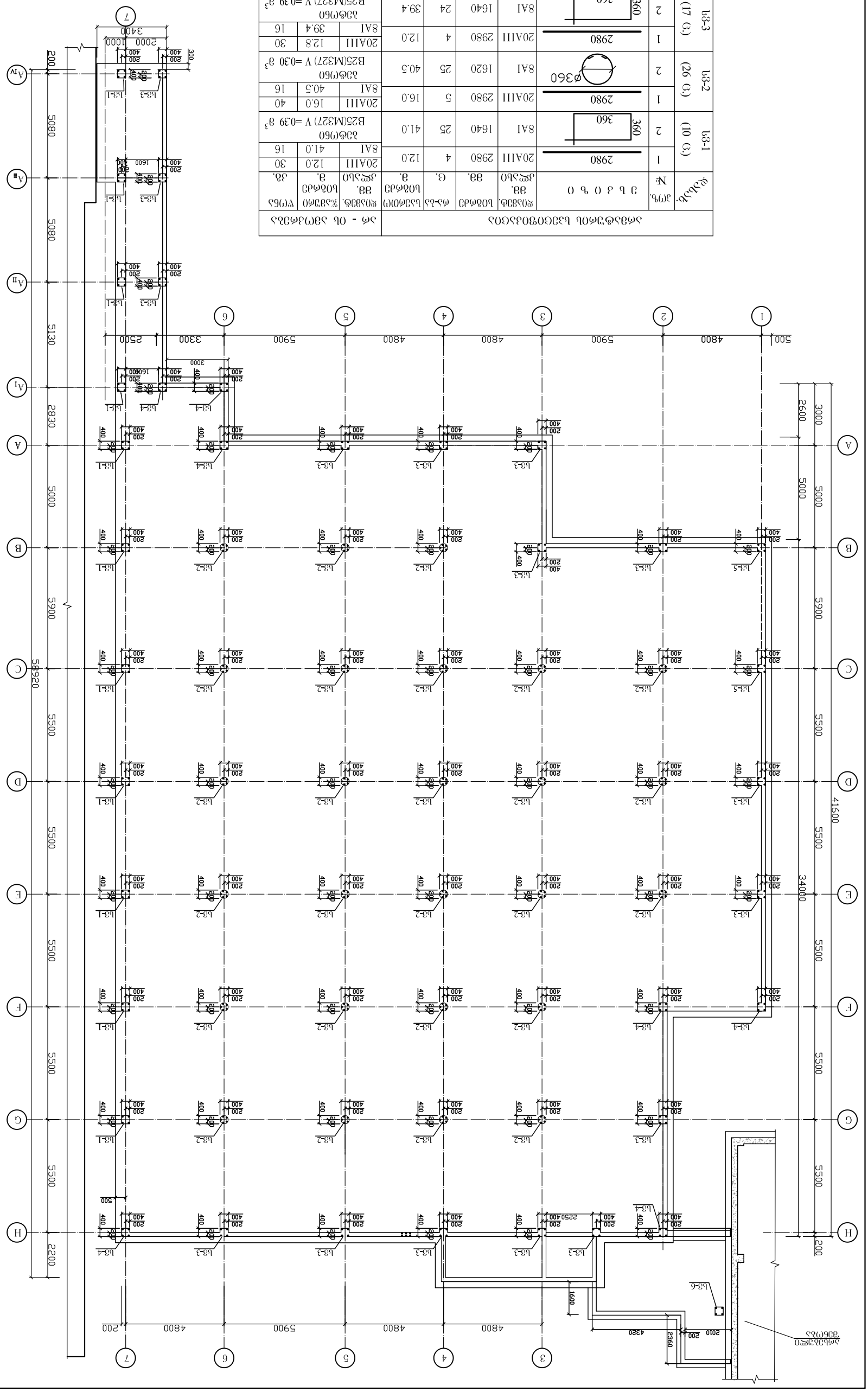

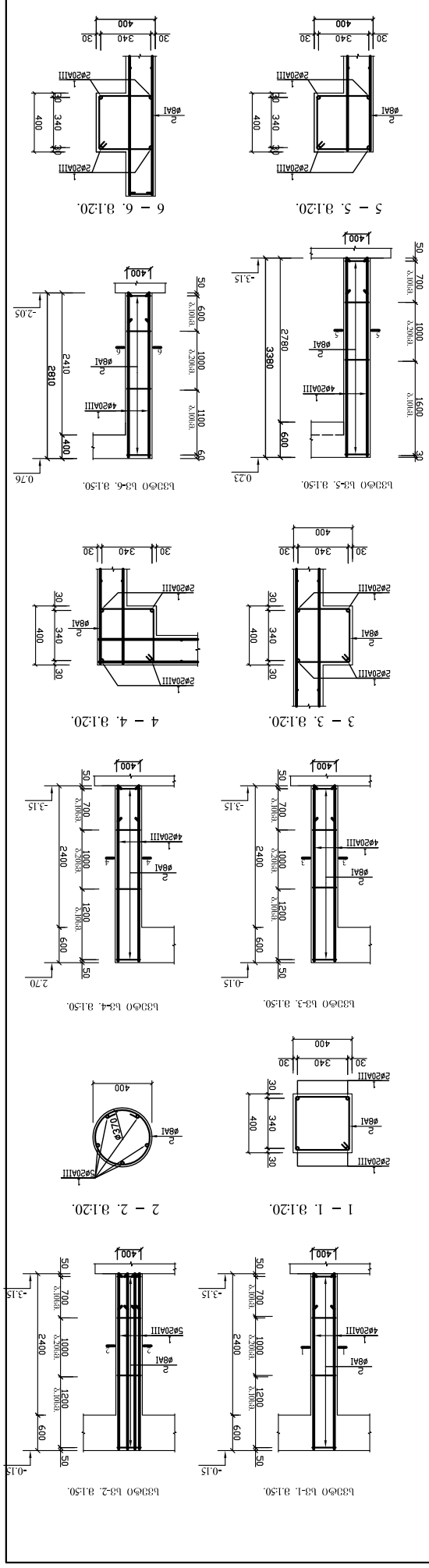

ჩარჩო "D", "E" ღერძების გასწვრივ. მ. 1:100.

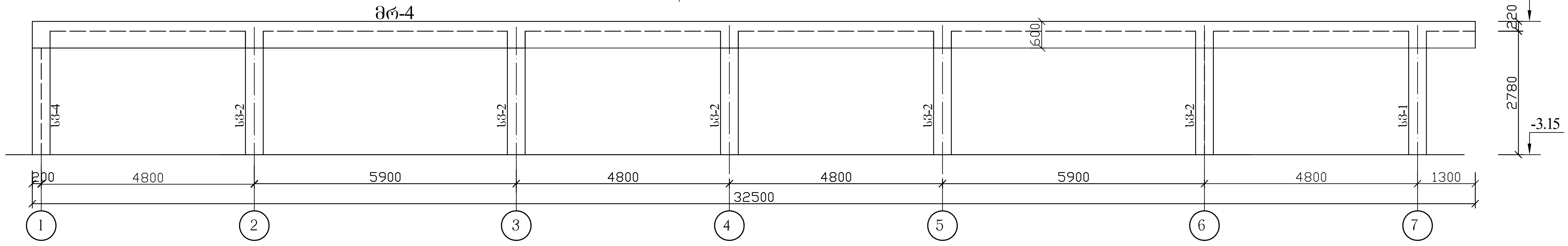

ჩარჩო "C" ღერძის გასწვრივ. მ. 1:100.

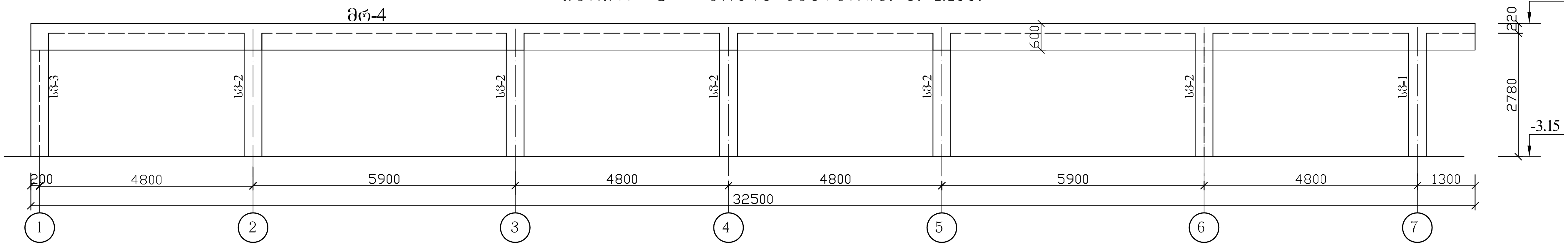

ჩარჩო "B" ღერძის გასწვრივ. მ. 1:100.

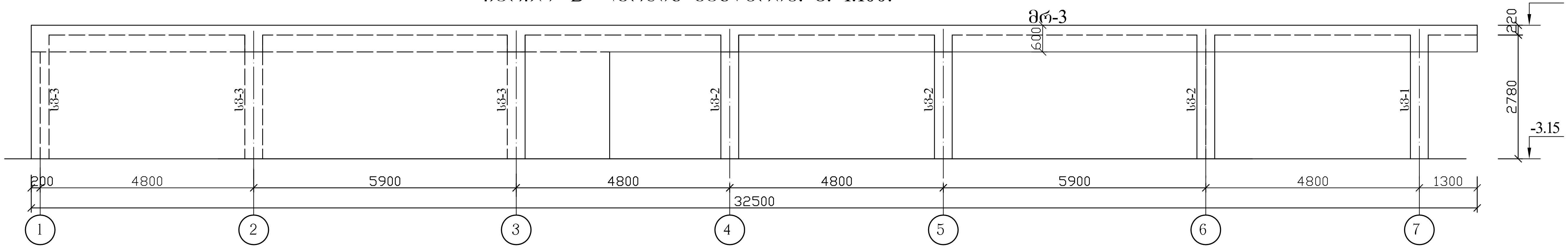

ჩარჩო "A" ღერძის გასწვრივ. მ. 1:100.

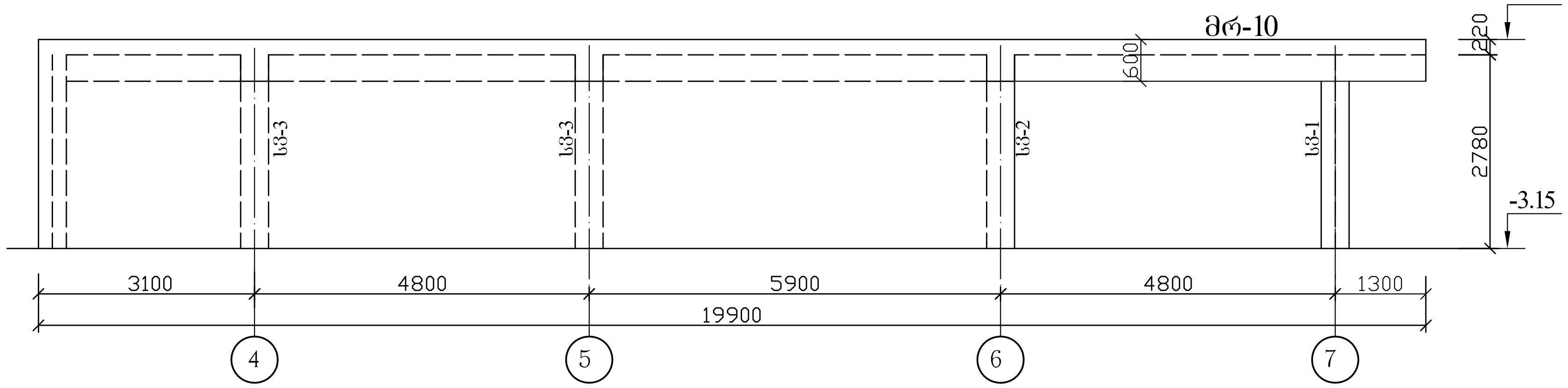

კორექტირებულია.

მიწისქვეშა ავტოსადგომი.		
სადგომის კედლების განშლები "A" – "E" ღერძების გასწვრივ.		
შპს „სასწავლო ეროვნული უნივერსიტეტი სეუ"		
SEU საქართველოს ეროვნული უნივერსიტეტი, თბილისი, წინანდლის ქუჩა №9, ტელ: (+995) 57 415792, e-mail: giaseu001@yahoo.com, W W W. SEU.EDU.GE		შპს „საქართველოს ეროვნული უნივერსიტეტი სეუ"
დირექტორი		გ. კავთელიშვილი
მთ.არქიტექ		მ. გვენეტაძე
კონსტრუქტ.		გ. ჭილაძე
დაამუშავა		გ. ჭილაძე
სტადია	ფურ-ბი	ფურცელი
კონსტრუქციული ნაწილი		კ–6

ჩარჩო "F" ღერძის გასწვრივ. მ. 1:100.

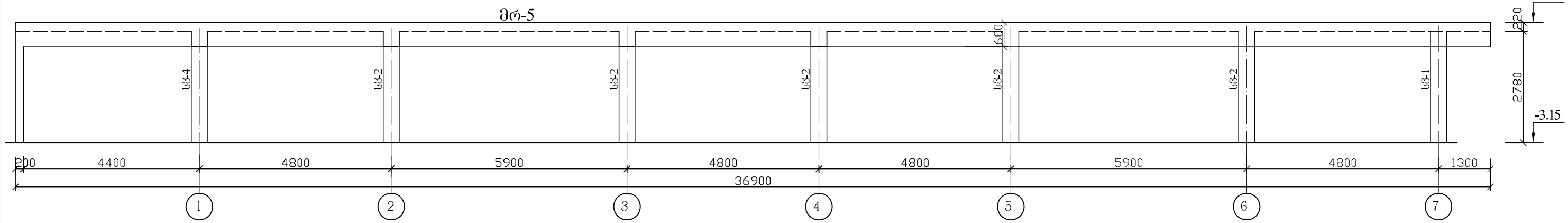

ჩარჩო "G" ღერძის გასწვრივ. მ. 1:100.

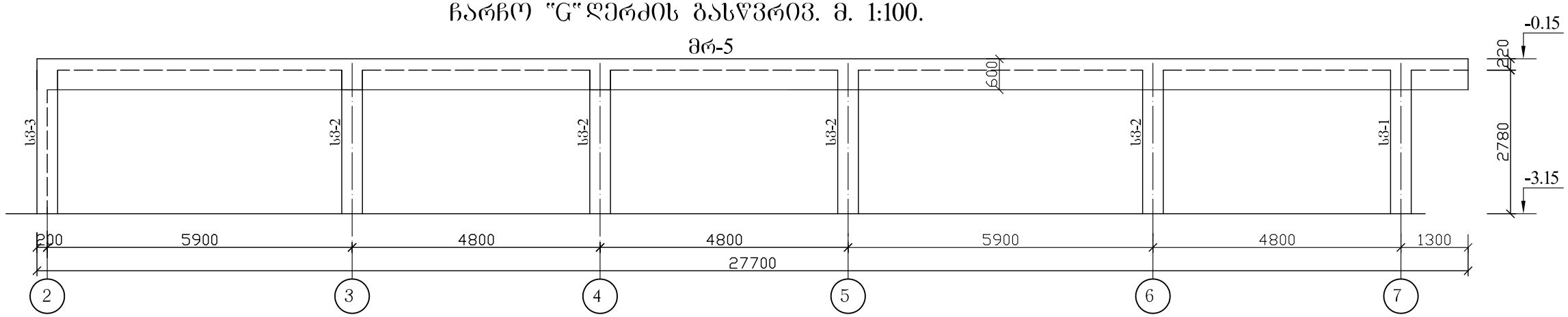

ჩარჩო "H" ღერძის გასწვრივ. მ. 1:100.

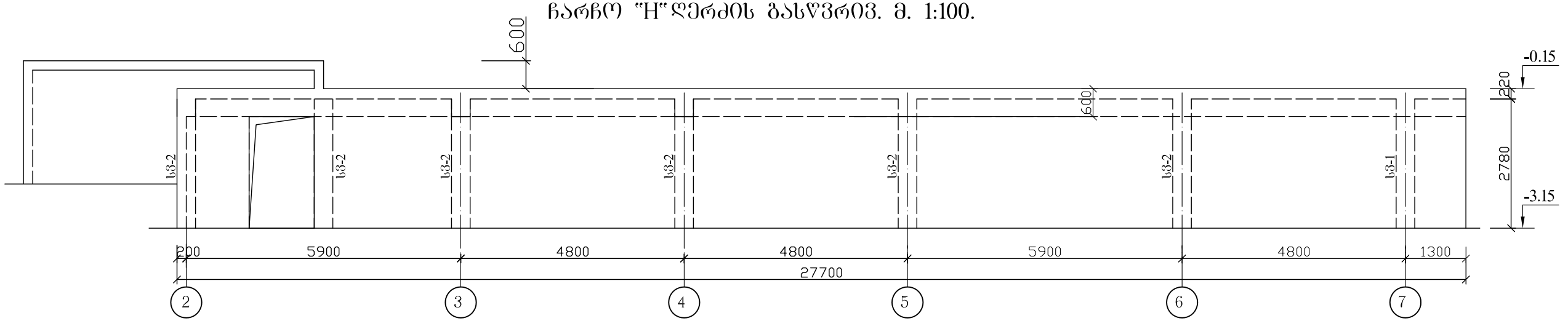

ჩარჩო "I" ღერძის გასწვრივ. მ. 1:100.

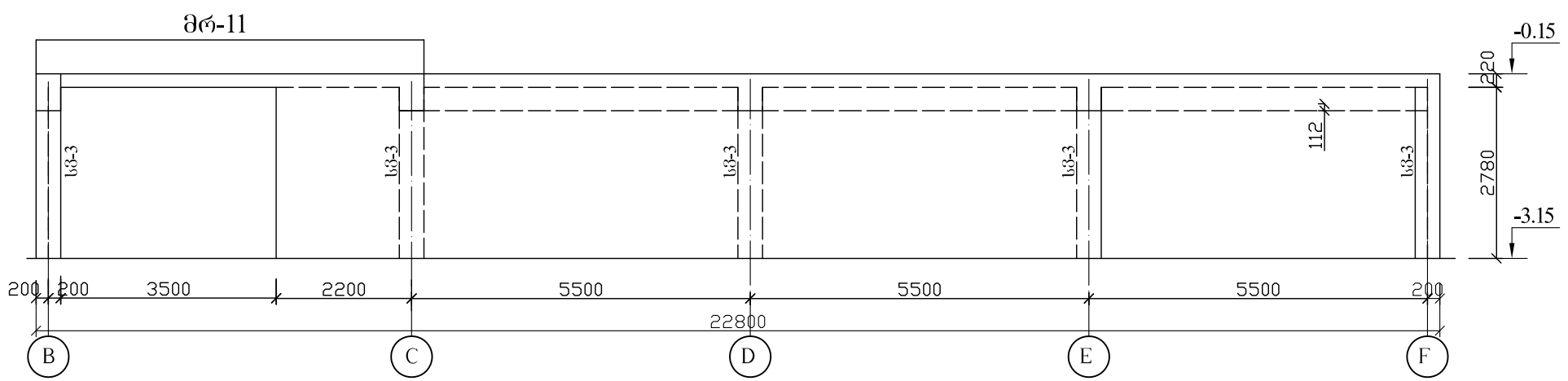

კორექტირებულია.

მიწისქვეშა ავტოსადგომი.		
სადგომის კედლების განშლები "F" – "H", "I" ღერძების გასწვრივ.		
შპს „ხაზარიველი ეროვნული უნივერსიტეტი სეუ"		
შპს „საქართველოს ეროვნული უნივერსიტეტი სეუ"		
საქართველოს ეროვნული უნივერსიტეტი SEU		
თბილისი, ვინაძეების ქუჩა №9	e-mail: glaseu001@yahoo.com	
ტელ: (+995) 57 415792	WWW.SEU.EDU.GE	
დირექტორი		გ. კავთელიშვილი
მთ.არქიტექ		მ. გვენეტაძე
კონსტრუქტ.		გ. ჭილაძე
დაამუშავა		გ. ჭილაძე
სტადია	ფურ-ბი	ფურცელი
კონსტრუქციული ნაწილი		კ–7

ჩარჩო "6" ღერძის გასწვრივ. მ. 1:100.

მრ-9

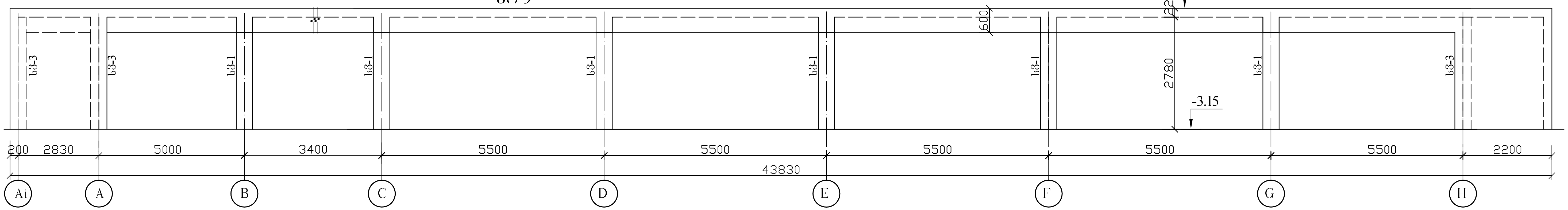

ჩარჩო "4"; "5" ღერძების გასწვრივ. მ. 1:100.

მრ-8

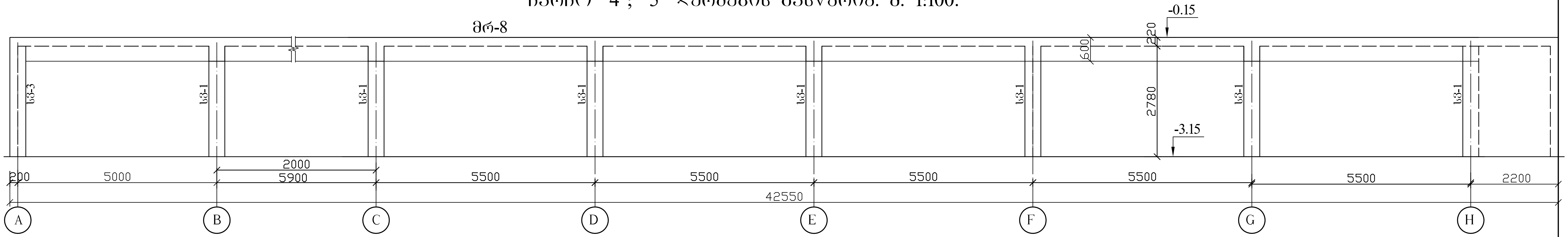

ჩარჩო "3" ღერძის გასწვრივ. მ. 1:100.

მრ-7

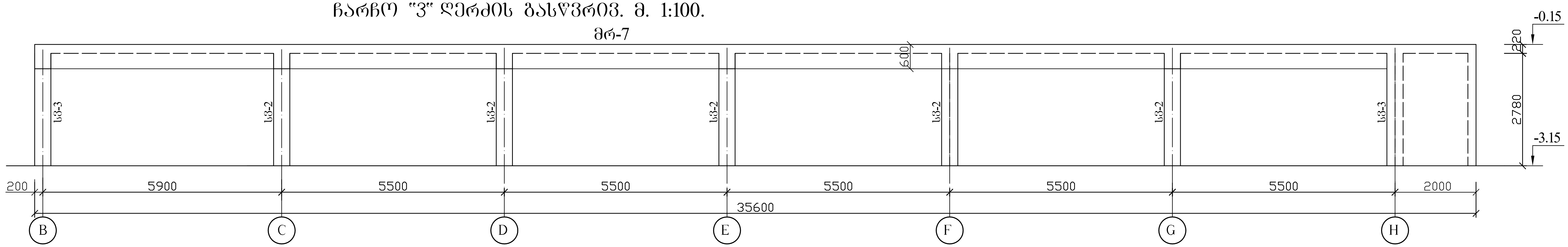

ჩარჩო "2" ღერძის გასწვრივ. მ. 1:100.

მრ-6

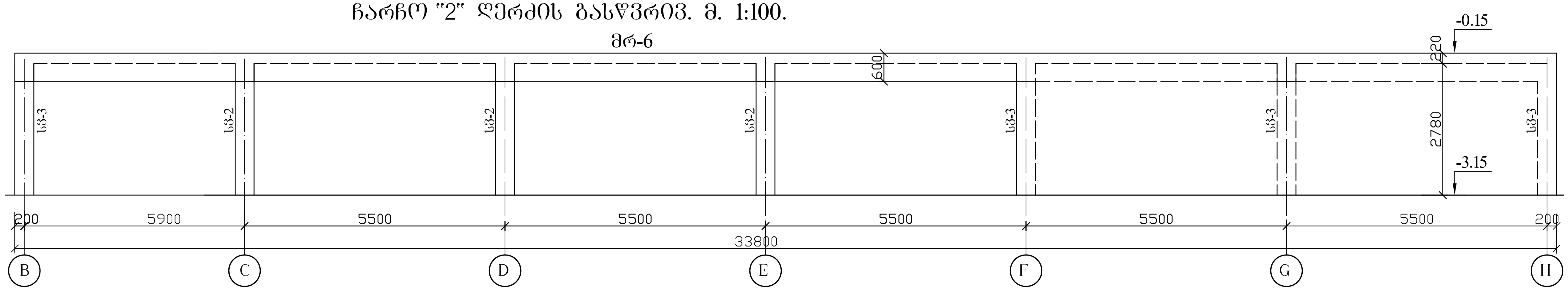

კორექტირებულია.

მიწისქვეშა ავტოსადგომი.		
სადგომის ჩარჩოების სქემები "2" – "6" ღერძების გასწვრივ.		
შპს „სასწავლო ეროვნული უნივერსიტეტი სეუ"		
შპს „საქართველოს ეროვნული უნივერსიტეტი სეუ" — საქართველოს ეროვნული უნივერსიტეტი; თბილისი, წინანდლის ქუჩა №9; ტელ: (+995) 57 415792; e-mail: giaseu001@yahoo.com; WWW. SEU.EDU.GE		
დირექტორი		გ. კავთელიშვილი
მთ.არქიტექ		მ. გვენეტაძე
კონსტრუქტ.		გ. ჭილაძე
დაამუშავა		გ. ჭილაძე
სტადია	ფურ-ბი	ფურცელი
კონსტრუქციული ნაწილი		კ–8

ჩარჩო "4"; "5" ღერძების გასწვრივ. მ. 1:100.

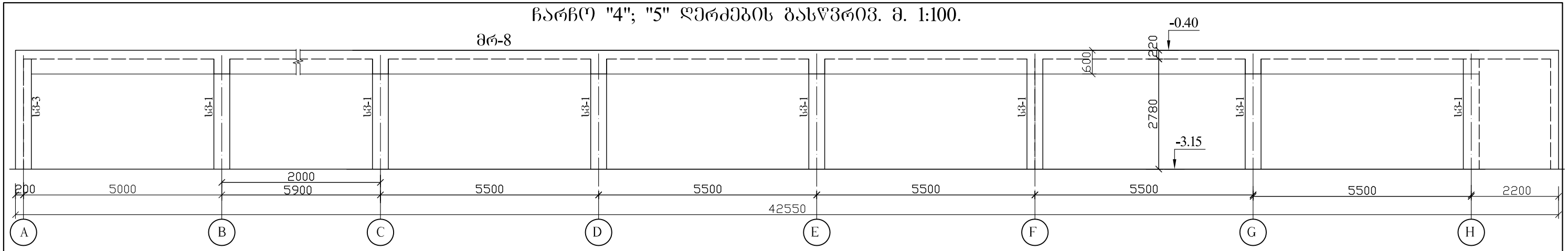

ჩარჩო "6" ღერძის გასწვრივ. მ. 1:100.

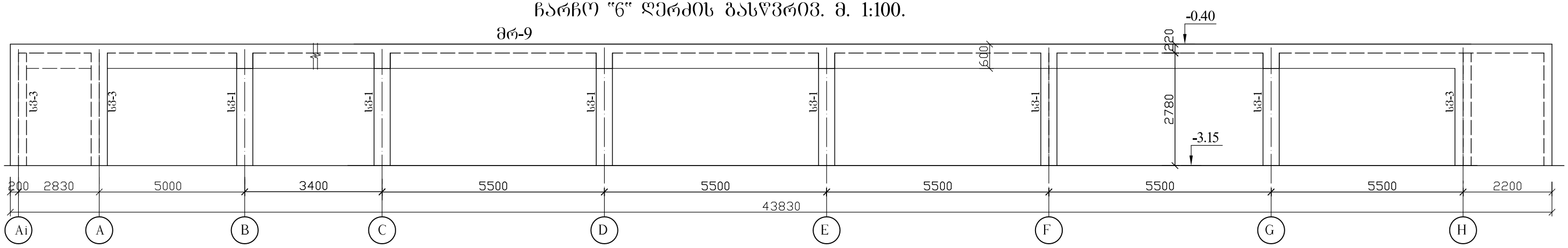

ჩარჩო "7" ღერძის გასწვრივ. მ. 1:100.

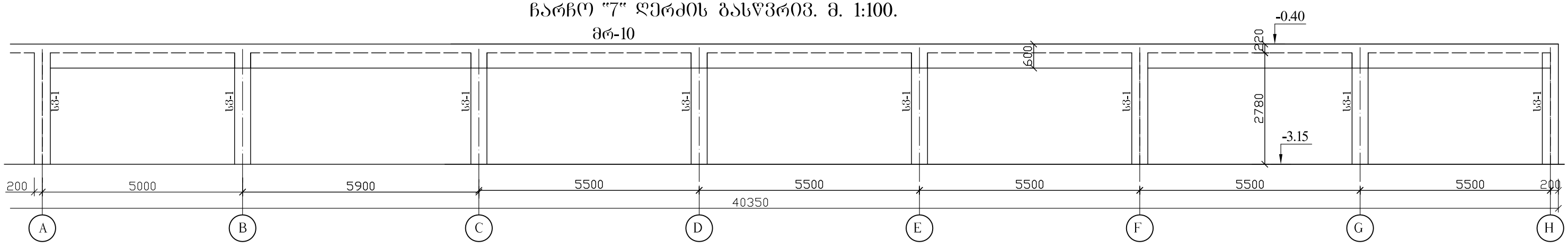

ჩარჩო "6/7" ღერძის გასწვრივ. მ. 1:100.

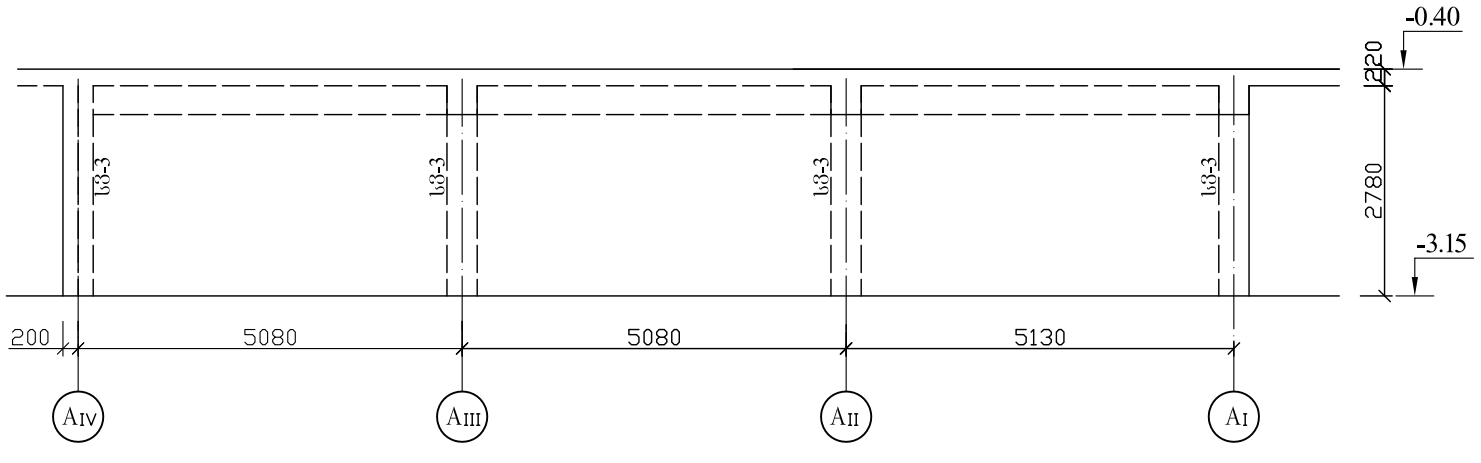

1 – 1. მ. 1:50.

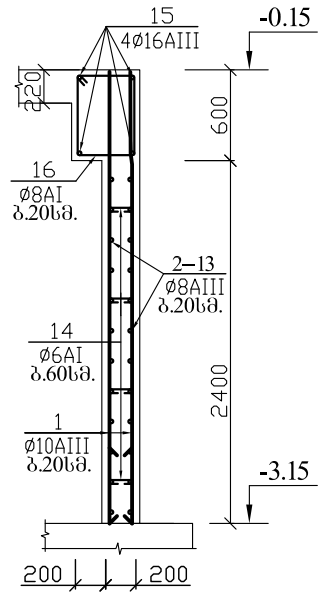

2 – 2. მ. 1:50.

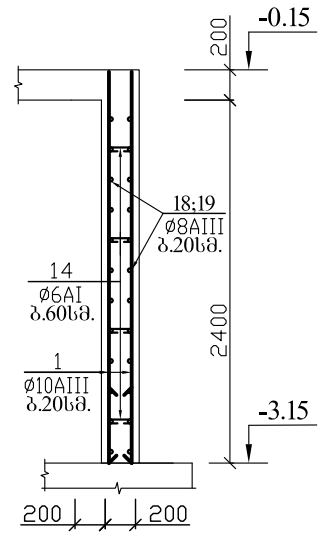

კორექტირებულია.

მიღისძვეშა ავტოსადგომი.

კარკასის ჩარჩოს სქემები "4" – "7" ღერძების გასწვრივ.

შპს „სახელმწიფო ეროვნული უნივერსიტეტი სეუ"

შპს „საქართველოს ეროვნული უნივერსიტეტი სეუ"
თბილისი, ვაჩნაძეების ქუჩა №9
ტელ: (+995) 57 415792
e-mail: glaseu001@yahoo.com
W W W. SEU.EDU.GE

დირექტორი		გ. კავთელიშვილი
მთ.არქიტექ		მ. გვენეტაძე
კონსტრუქტ.		გ. ჭილაძე
დაამუშავა		გ. ჭილაძე
სტადია	ფურ-ბი	ფურცელი
კონსტრუქციული ნაწილი		კ–9

განშლა "1" ღერძის გასწვრივ. მ. 1:100.

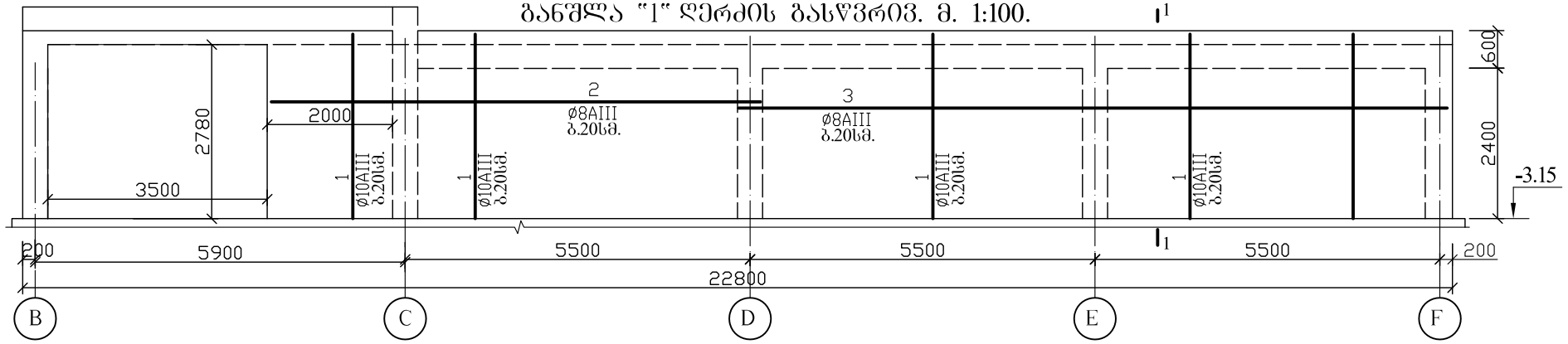

განშლა "2" ღერძის გასწვრივ. მ. 1:100.

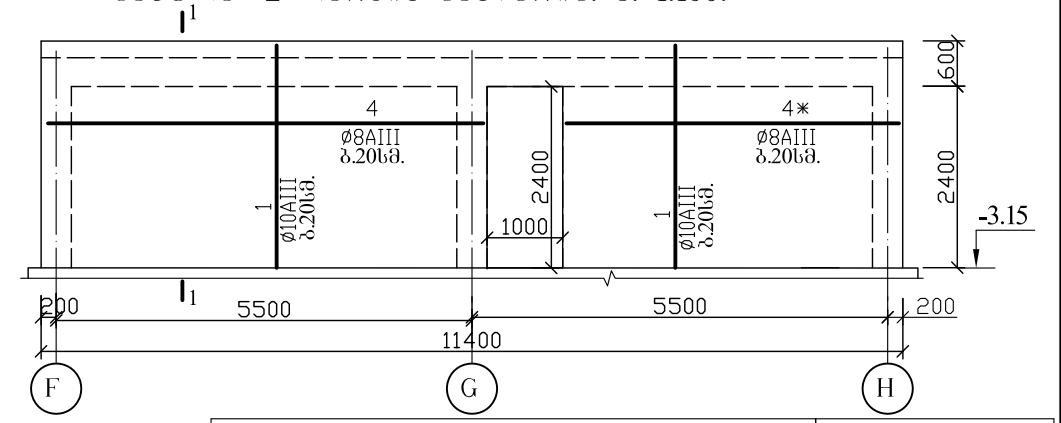

განშლა "6/7" ღერძის გასწვრივ. მ. 1:100.

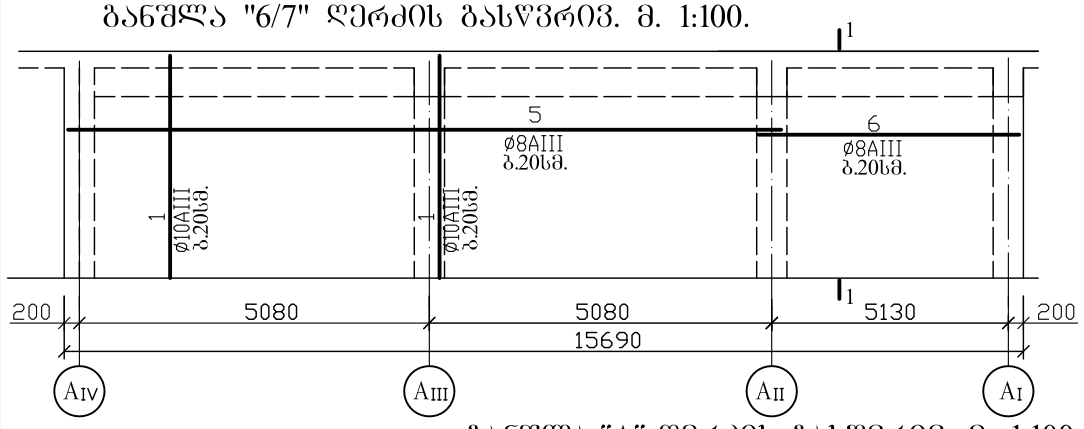

განშლა "F" ღერძის გასწვრივ. მ. 1:100.

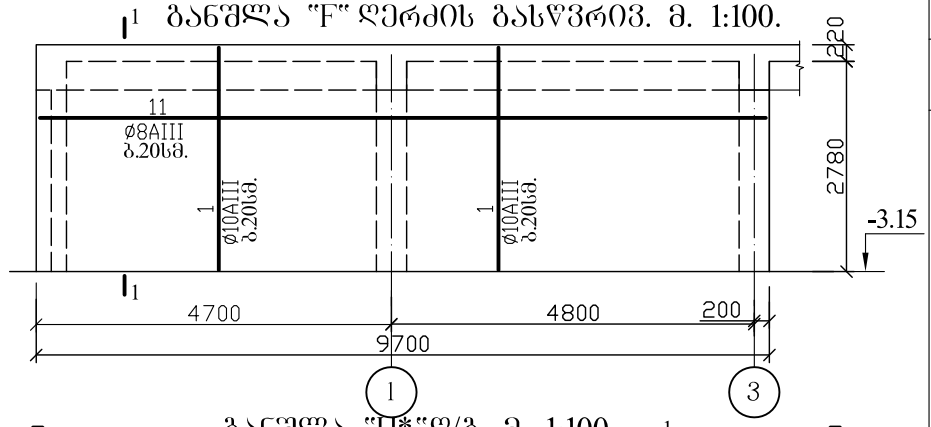

განშლა "A" ღერძის გასწვრივ. მ. 1:100.

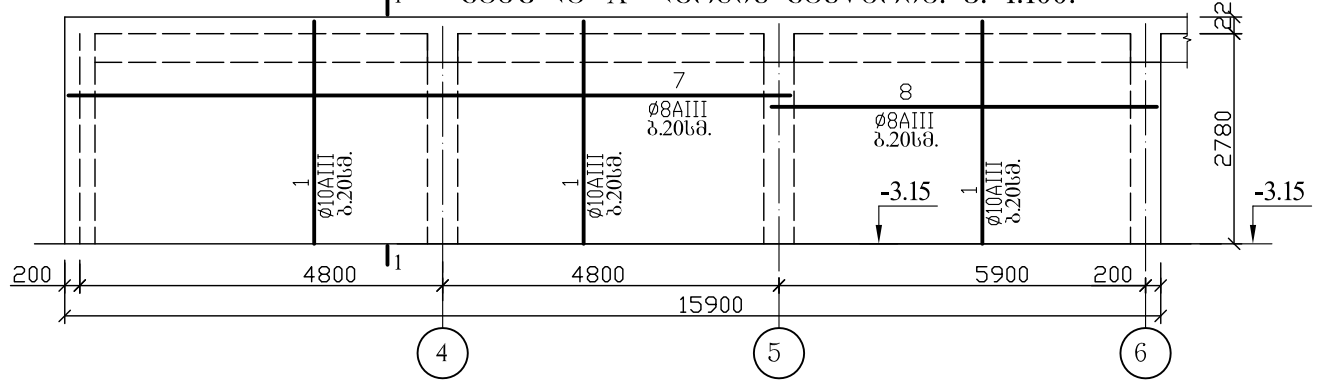

განშლა "Ж*"ღ/ბ. მ. 1:100.

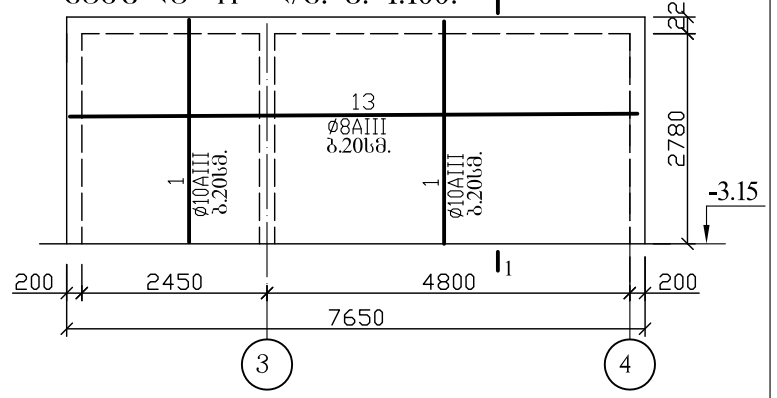

განშლა "Ж1" ღერძის გასწვრივ. მ. 1:100.

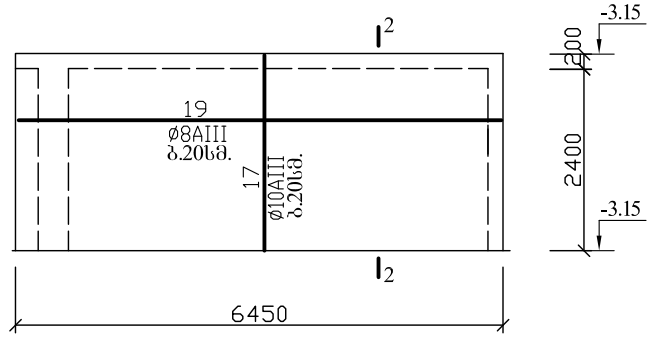

განშლა "В" ღერძის გასწვრივ. მ. 1:100.

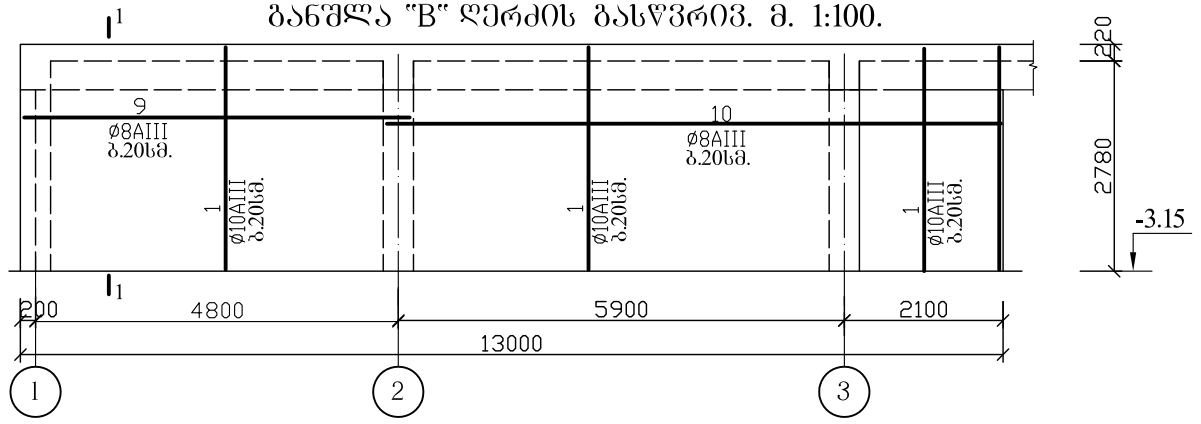

განშლა "Ж" ღერძის გასწვრივ. მ. 1:100.

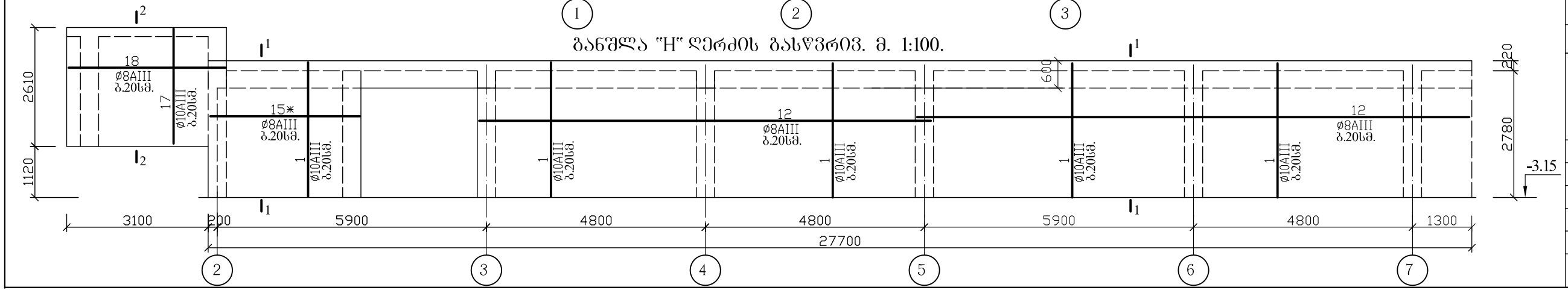

არმატურის სპეციფიკაცია

დასახ.	პოზ. №	ე ს კ ი ზ ი	დიამეტრი მმ. კლასი	სიგრძე მმ.	რაოდ. ც.	საერთო სიგრძე მ.
	1	2730	10AIII	2980	1038	3114.0
	2	7900	8AIII	7900	24	189.6
	3	11300	8AIII	11300	24	271.8
	4	7800	8AIII	7800	24	187.1
	4*	4400	8AIII	4400	24	105.6
	5	10400	8AIII	10400	24	249.6
	6	5500	8AIII	5500	24	132.0
	7	8000	8AIII	8000	24	192.0
	8	6200	8AIII	6200	24	148.8
	9	5100	8AIII	5100	24	122.4
	10	8100	8AIII	8100	24	194.4
	11	9600	8AIII	9600	24	230.4
	12	11000	8AIII	11000	72	792.0
	13	7600	8AIII	7600	24	182.4
	14	170	6AI	320	1186	379.6
	15	დაბჯრ. ადგ.	16AIII	---	---	460.0
	15*	3300	8AIII	3300	24	79.2
	16	460 / 320	8AI	1760	534	939.9
	17	2580	10AIII	2580	92	237.4
	18	2400	8AIII	2400	22	52.8
	19	6400	8AIII	6400	22	140.8

არმ-რის ამოკრეფა

დიამეტრი მმ. კლასი	ჯამური სიგრძე მ.	წონა კგ.
16AIII	460.0	556
10AIII	3351.4	2068
8AIII	3254.1	1286
8AI	939.9	372
6AI	379.6	85

ბეტონი -- B25(M327)

78.6 მ³

შენიშვნა

კვეთები 1-1, 2-2 იხ. ფურც. კ-16.

კორექტირებულია.

მიწისქვეშა ავტოსადგომი.

სადგომის კედლების არმირება

შპს „სახელმწიფო ეროვნული უნივერსიტეტი სეუ"

შპს „საქართველოს ეროვნული უნივერსიტეტი სეუ"
SEU საქართველოს ეროვნული უნივერსიტეტი
თბილისი, წერაქვლის ქუჩა №9
e-mail: giaseu001@yahoo.com
ტელ: (+995) 57 415792
W W W. SEU.EDU.GE

დირექტორი		გ. კავთელიშვილი
მთ.არქიტექტ		მ. გვენეტაძე
კონსტრუქტ.		გ. ჭილაძე
დაამუშავა		გ. ჭილაძე
სტადია	ფურ-ბი	ფურცელი
კონსტრუქციული ნაწილი		კ–10

ბეტონის ჩასხმა ფილებში „ბ“ ღერძი ღ ნიშნულზე

ფაზა	3
ობიექტის დასახელება	ვაკის ტექნიკური უნივერსიტეტის სტუდენტური საცხოვრებელი კორპუსი
მისამართი	ვაკის რაიონი, ზ.ჭავჭავაძის გამზ. №49
ტელ.:	(+995) 57 415792
e-mail:	glaseu001@yahoo.com
	W W W. SEU.EDU.GE

ტექნიკური ხელმძღვანელი	ე. ქოქოსაძე	
პროექტის ხელმძღვანელი	ე. ჯიშკარიანი	
არქიტექტორი	ე. ჯიშკარიანი	
კონსტრუქციები	ე. ჯიშკარიანი	
მასშტაბი	1:200	
ფურცლების ჯამური რაოდენობა		ა–11

ბეტონის ჩასხმის სქემა ნიშნულზე -0.15 მ. ნიშნულზე ბ-ს ნაგებობის (სექციების) ნახაზი

ანოტაციები

1. ბეტონის ჩასხმის ფილის სისქე 220 მმ. ფურც. ა-12.
2. ბეტონის ჩასხმის ფილის სისქე 380 მმ. ფურც. ა-13.
3. ბეტონის ჩასხმის ფილის სისქე 910 მმ-მდე ცვალებადობს 0მ-დან 0.76მ-მდე. ფურც. ა-14.

ფილების ნიშნულები

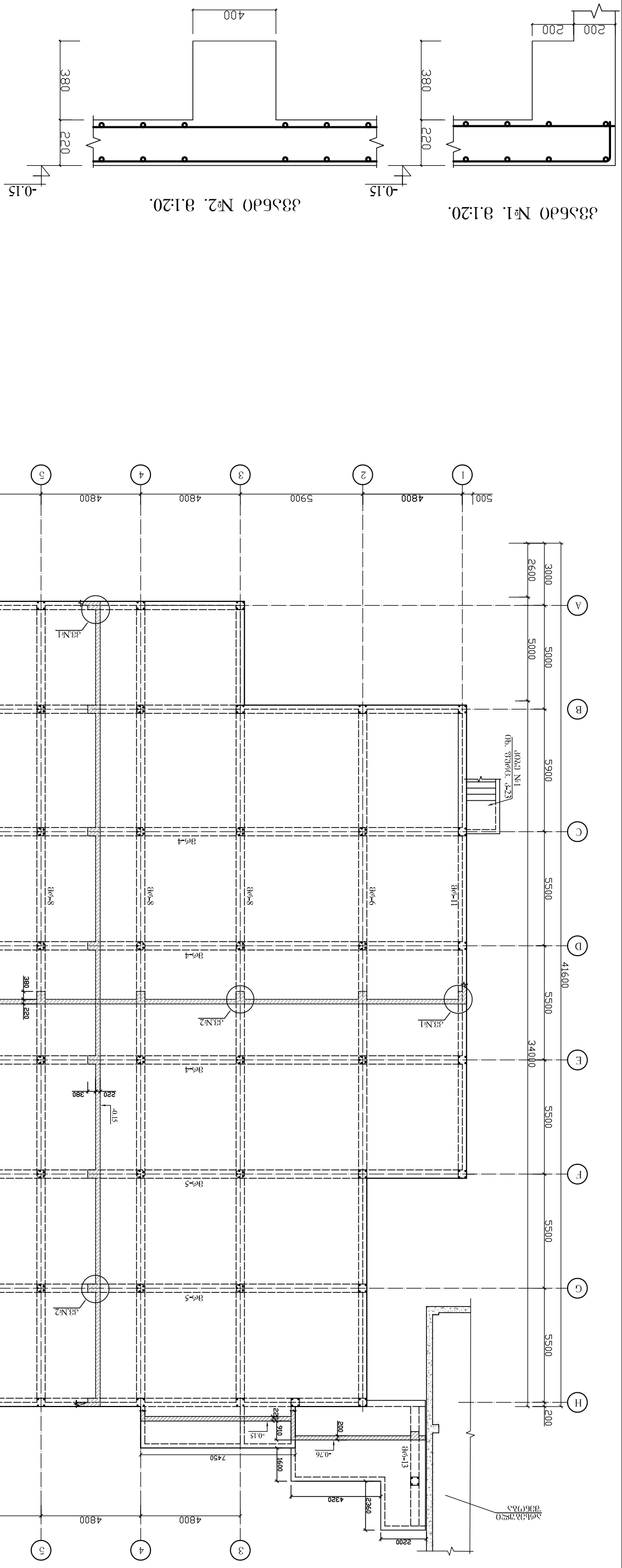

ა33.№1. მ.1:20.

ა33.№2. მ.1:20.

ՀՈՒՇԱԳԻՐ ԱՄՐԱՑՎԱԾ

ՀՈՎՈԼԱՅԻՆ ՍՅՈՒՆԻՔԻ ՀԱՄԱՐ.

ՀԱՅԱՍՏԱՆԻ ՀԱՆՐԱՊԵՏՈՒԹՅԱՆ -0.15 Ց. ԳՈՂԱ-ԿԱՅԱՆ ՀԱՏԱԿԻ ՀԱՄԱԿԱՐԳԻ (ՁՅՈՒՆ ԿՈՄՈՒՆ ՀՈՎՈԼԱՅԻՆ ՍՅՈՒՆԻՔ)

«ՀՀ ՏԵՂԱԿԱՆ ԻՆՔՆԱԿԱՌԱՎԱՐՄԱՆ ԵՎ ԻՆՔՆԱՊԱՇՏՊԱՆՈՒԹՅԱՆ ՄԱՐՄԻՆՆԵՐԻ ՀԱՄԱԿԱՐԳԻ ՆԱԽԱՐԱՐՈՒԹՅՈՒՆ»

ՀՀ ՏԵՂԱԿԱՆ ԻՆՔՆԱԿԱՌԱՎԱՐՄԱՆ ԵՎ ԻՆՔՆԱՊԱՇՏՊԱՆՈՒԹՅԱՆ ՄԱՐՄԻՆՆԵՐԻ ՀԱՄԱԿԱՐԳԻ ՆԱԽԱՐԱՐՈՒԹՅՈՒՆ

ՀՀ, ՎՈՂՅՈՒՆԻ ՀՐԱՊ. 29, e-mail: glaseu001@yahoo.com
ՀԵՌ.՝ (+995) 57 415792 WWW.SEU.EDU.GE

ղեկավար	Ա. ՀՈՎՀԱՆՆԻՍՅԱՆ	
ստուգող	Ա. ՀՈՎՀԱՆՆԻՍՅԱՆ	
նախագծող	Ա. ԱՂԱՋԱՆՅԱՆ	
գլխավոր ճարտարապետ	Ա. ԱՂԱՋԱՆՅԱՆ	
գլխավոր ինժեներ	Ա. ՀՈՎՀԱՆՆԻՍՅԱՆ	

նախագծի փուլ	աշխատանքային փաստաթղթեր	
		Ա–12

ԳԾԱԳՐԱՅԻՆ ՑՈՒՑԱԿ

1. ձևաչափաթղթային ցանցային կառուցվածքի գծագրեր՝ Գ-11.
2. ձևաչափաթղթային ցանցային կառուցվածքի գծագրեր՝ Գ-13.
3. ձևաչափաթղթային ցանցային կառուցվածքի գծագրեր՝ Գ-14.

ՀԱՏԱԿԱՑՎԱԾ ԱՐՄԱՏՆԵՐԻ ԱՌԱՆՁՆԱՀԱՏԿՈՒԹՅՈՒՆՆԵՐԸ

| նշագիր | № | ձողերի քաշը, կգ | | |

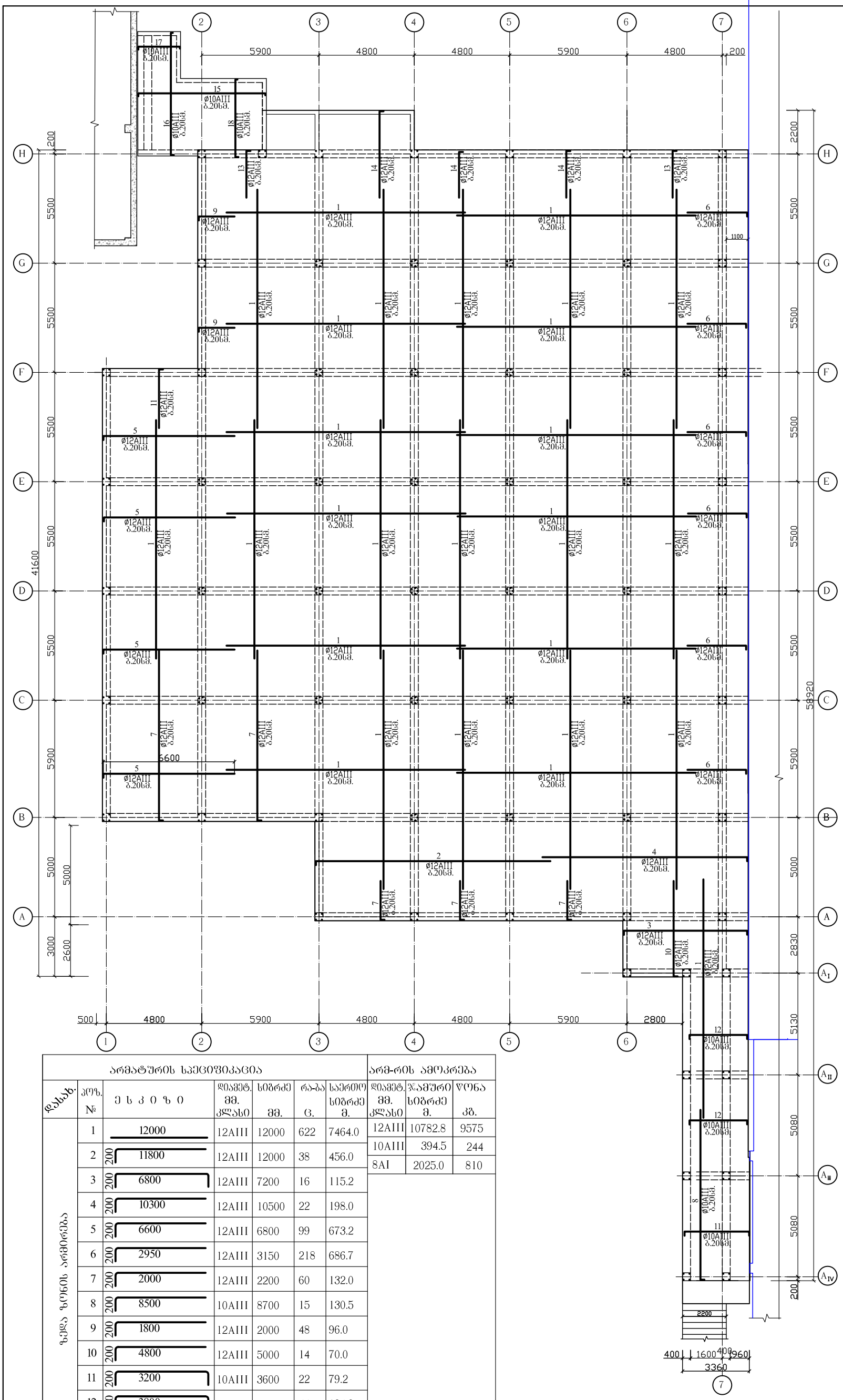

არმატურის სპეციფიკაცია

დასახ.	პოზ. №	ესკიზი	დიამეტრი მმ. კლასი	სიგრძე მმ.	რაოდ. ც.	საერთო სიგრძე მ.
ზედა ზონის არმირება	1	12000	12AIII	12000	622	7464.0
	2	200 11800	12AIII	12000	38	456.0
	3	200 6800	12AIII	7200	16	115.2
	4	200 10300	12AIII	10500	22	198.0
	5	200 6600	12AIII	6800	99	673.2
	6	200 2950	12AIII	3150	218	686.7
	7	200 2000	12AIII	2200	60	132.0
	8	200 8500	10AIII	8700	15	130.5
	9	200 1800	12AIII	2000	48	96.0
	10	200 4800	12AIII	5000	14	70.0
	11	200 3200	10AIII	3600	22	79.2
	12	200 3800	10AIII	4200	44	184.8
	13	200 2350	12AIII	2550	58	147.9
	14	120 4550	12AIII	4750	78	370.5
	15	120 6400	10AIII	6640	17	112.9
	16	120 6160	10AIII	6400	8	51.2
	17	120 2060	10AIII	2300	12	27.6
	18	120 3900	10AIII	4140	21	87.0

არმ-რის ამოკრება

დიამეტრი მმ. კლასი	ჯამური სიგრძე მ.	წონა კგ.
12AIII	10782.8	9575
10AIII	394.5	244
8AI	2025.0	810

შენიშვნები

1. გადახურვის ფილის საძალიბო ნახაზი იხ. წურც. კ-11.
2. გადახურვის ფილის ძველა ზონის არმირება იხ. წურც. კ-12.
3. გადახურვის ფილის ზედა ზონის დამატებითი არმირება იხ. წურც. კ-14.

კორექტირებულია.

მიწისძვეშა ავტოსადგომი.

გადახურვის ბებმა -0.15 მ. ნიშ-ზე (ზედა ზონის არმირება)

შპს „სასწავლო ეროვნული უნივერსიტეტი სეუ"

შპს „საქართველოს ეროვნული უნივერსიტეტი სეუ"
თბილისი, წერაქვლის ქუჩა №9
e-mail: giaseu001@yahoo.com
ტელ: (+995) 57 415792
W W W. SEU.EDU.GE

დირექტორი		გ. კავთელიშვილი
მთ.არქიტექ		მ. გვენეტაძე
კონსტრუქტ.		გ. ჭილაძე
დაამუშავა		გ. ჭილაძე
სტადია	ფურ-ბი	ფურცელი
კონსტრუქციული ნაწილი		კ–13

| ჯამი | | |

რიგელი მრ-3. მ. 1:20.

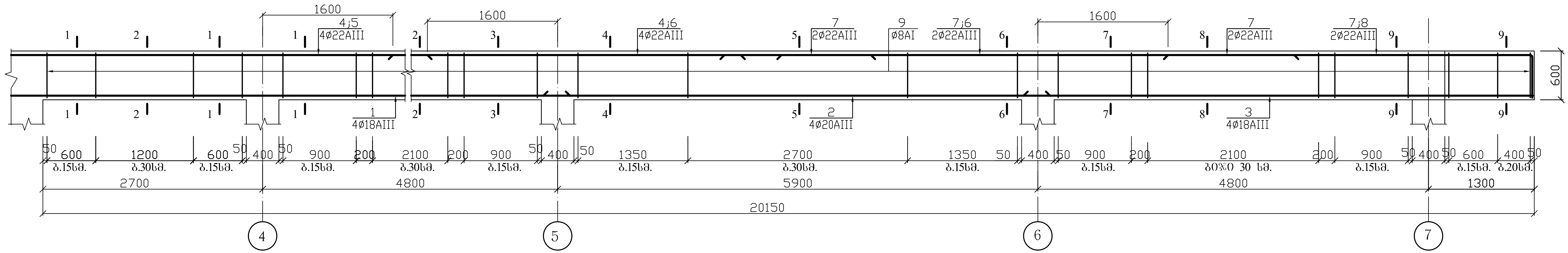

1-1(3-3). მ.1:20.

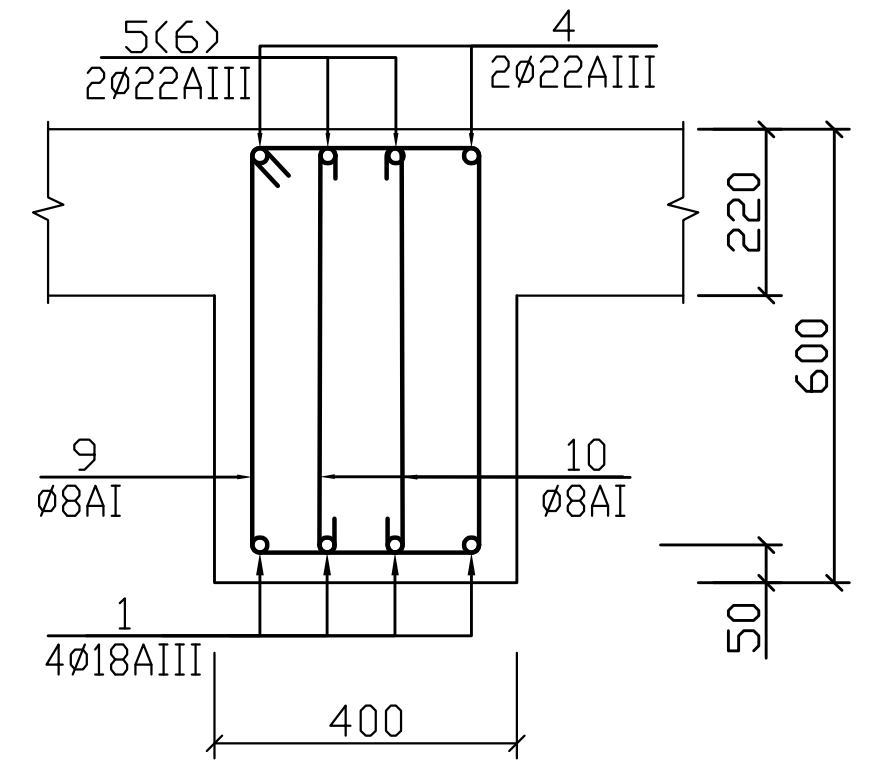

2 – 2. მ.1:20.

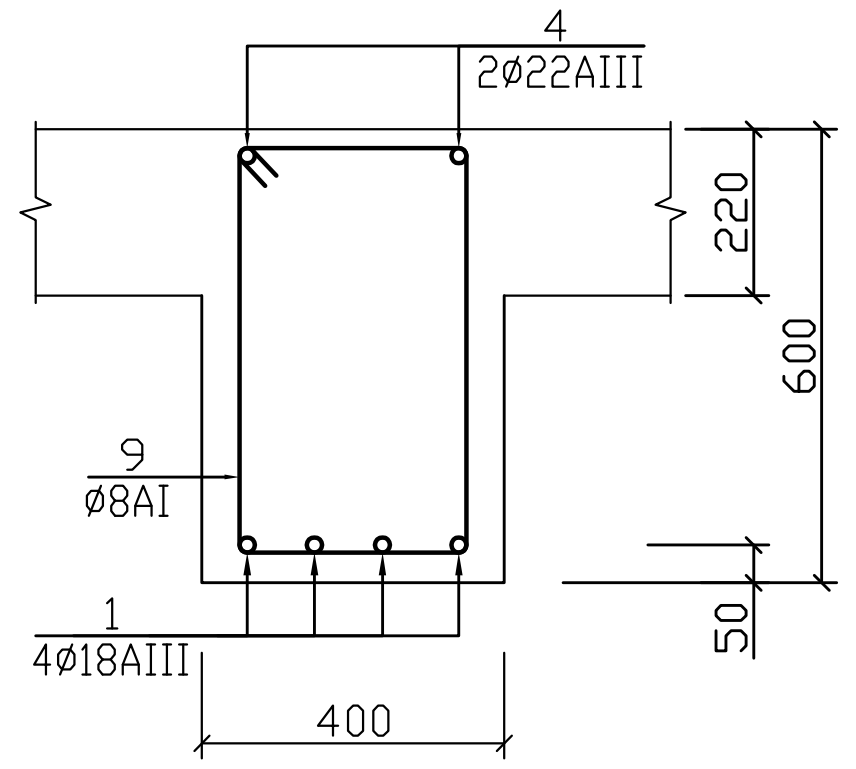

4-4(6-6). მ.1:20.

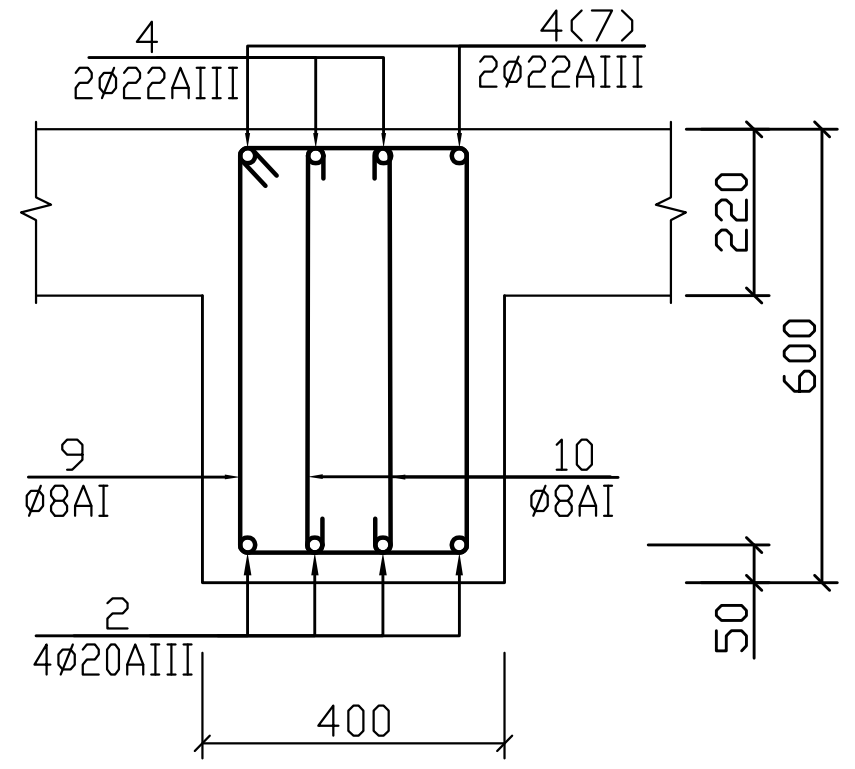

5 – 5. მ.1:20.

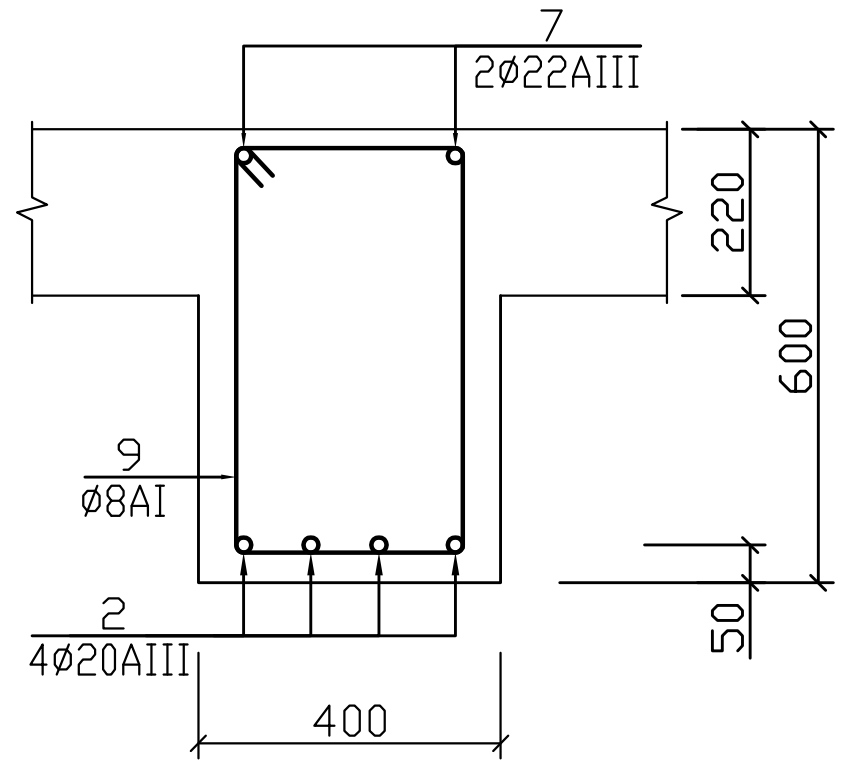

7-7(9-9). მ.1:20.

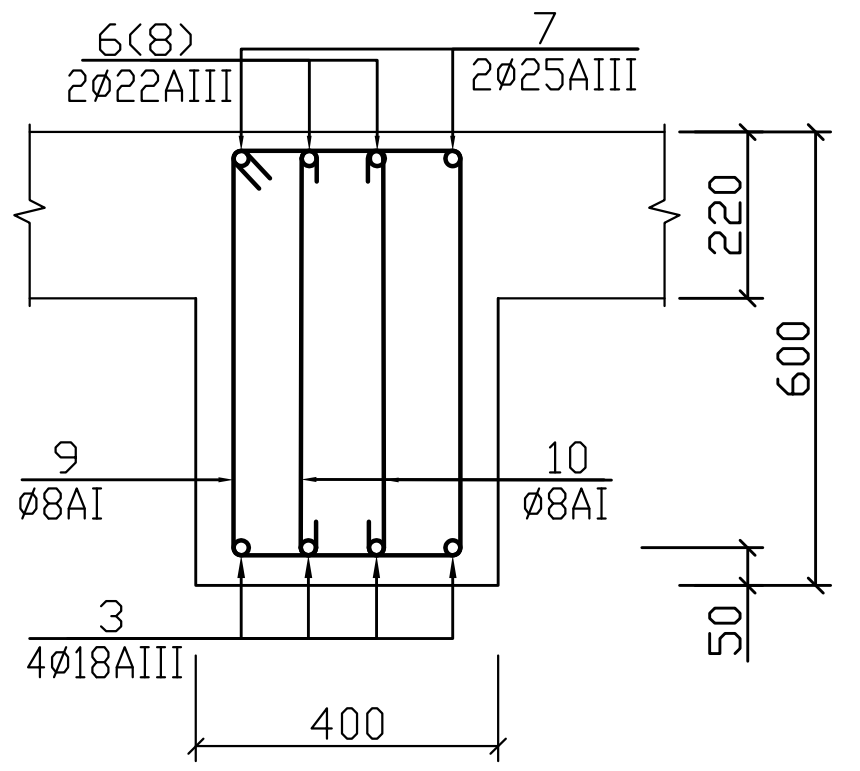

8 – 8. მ.1:20.

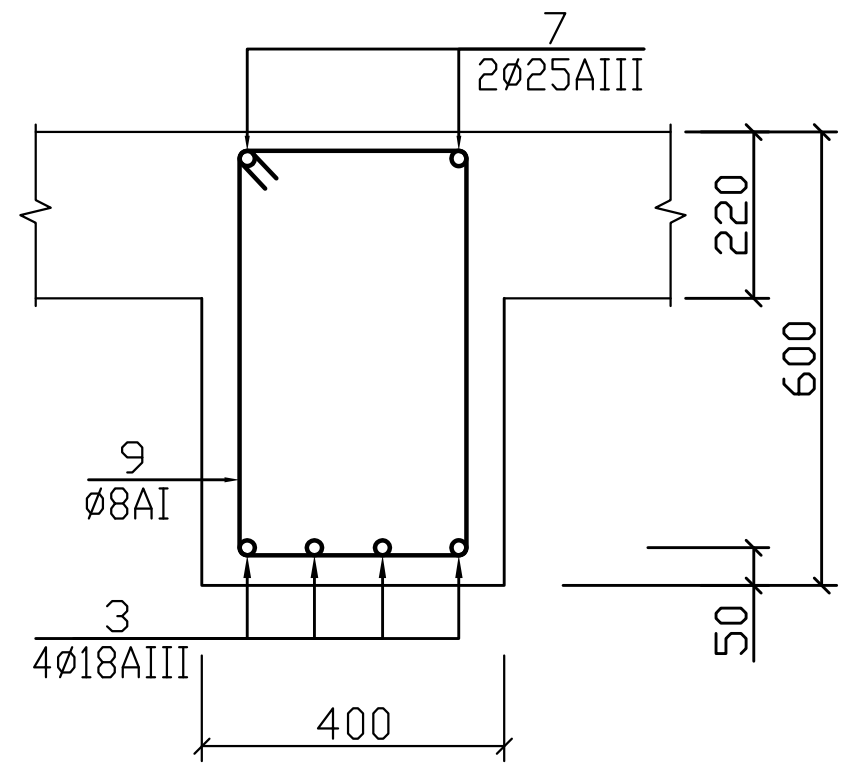

10 – 10. მ.1:20.

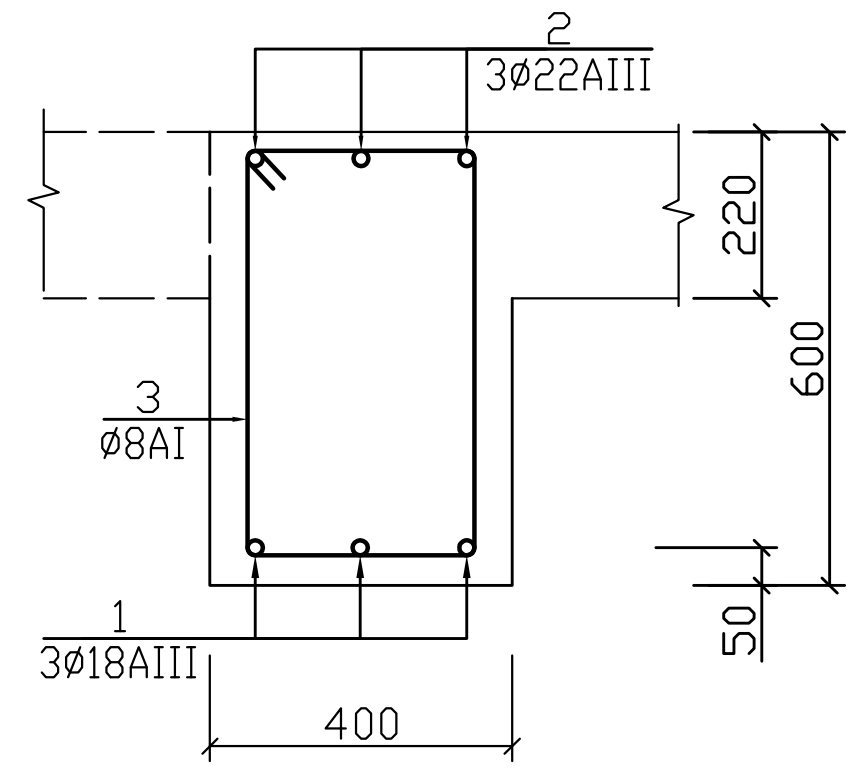

რიგელი მრ-1. მ. 1:50.

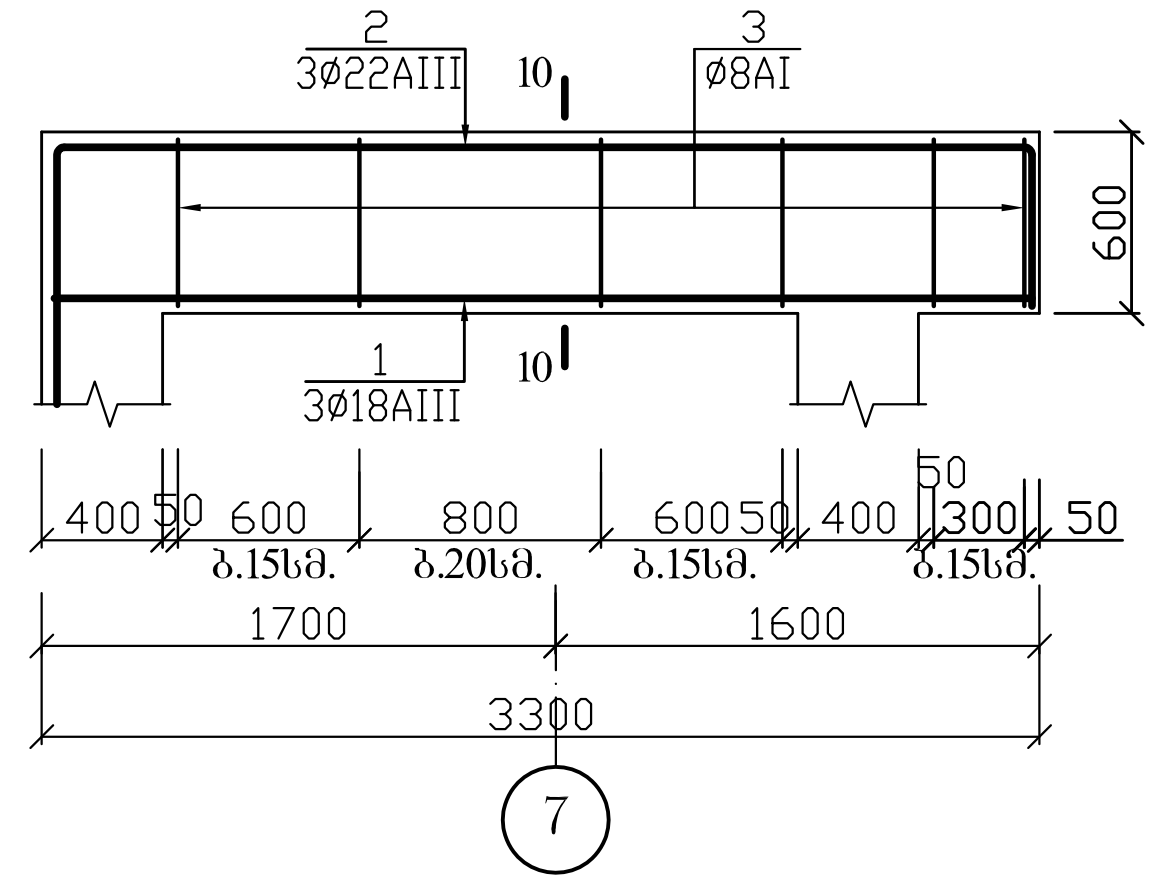

არმატურის სპეციფიკაცია							არ - ის ამოკრება		
დასახ.	პოზ. №	ესკიზი	დიამეტ. მმ. კლასი	სიგრძე მმ.	რა-ბა ც.	საერთო სიგრძე მ.	დიამეტ. მმ. კლასი	ჯამური სიგრძე მ.	წონა კგ.
მრ-3	1	8000	18AIII	8000	4	32.0	22AIII	47.6	143
							20AIII	60.0	120
	2	6200	20AIII	6200	4	24.8	18AIII	56.0	112
							8AI	278.4	110
	3	6000	18AIII	6000	4	24.0	ბეტონი B25(M327) V =3.07 მ³		
	4	10600	22AIII	10600	2	21.2			
	5	3000	22AIII	3000	2	6.0			
	6	3600	22AIII	3600	4	14.4			
	7	400 9900	22AIII	10300	2	20.6			
	8	400 2900	22AIII	3300	2	6.6			
	9	560 320	8AI	1960	97	190.2			
	10	560	8AI	760	116	88.2			
მრ-2 (2ც.)	1	2950	18AIII	2950	3	8.9	22AIII	14.9	45
							18AIII	8.9	18
	2	1500 2950 500	22AIII	4950	3	14.9	8AI	27.5	11
	5	560 320	8AI	1960	14	27.5	ბეტონი B25(M327) V =0.59 მ³		
მრ-1 (2ც.)	1	3250	18AIII	3250	3	10.5	22AIII	16.2	49
							18AIII	10.5	21
	2	1500 3200 500	22AIII	5200	3	16.2	8AI	31.4	13
	5	560 320	8AI	1960	16	31.4	ბეტონი B25(M327) V =0.53 მ³		

რიგელი მრ-2. მ. 1:50.

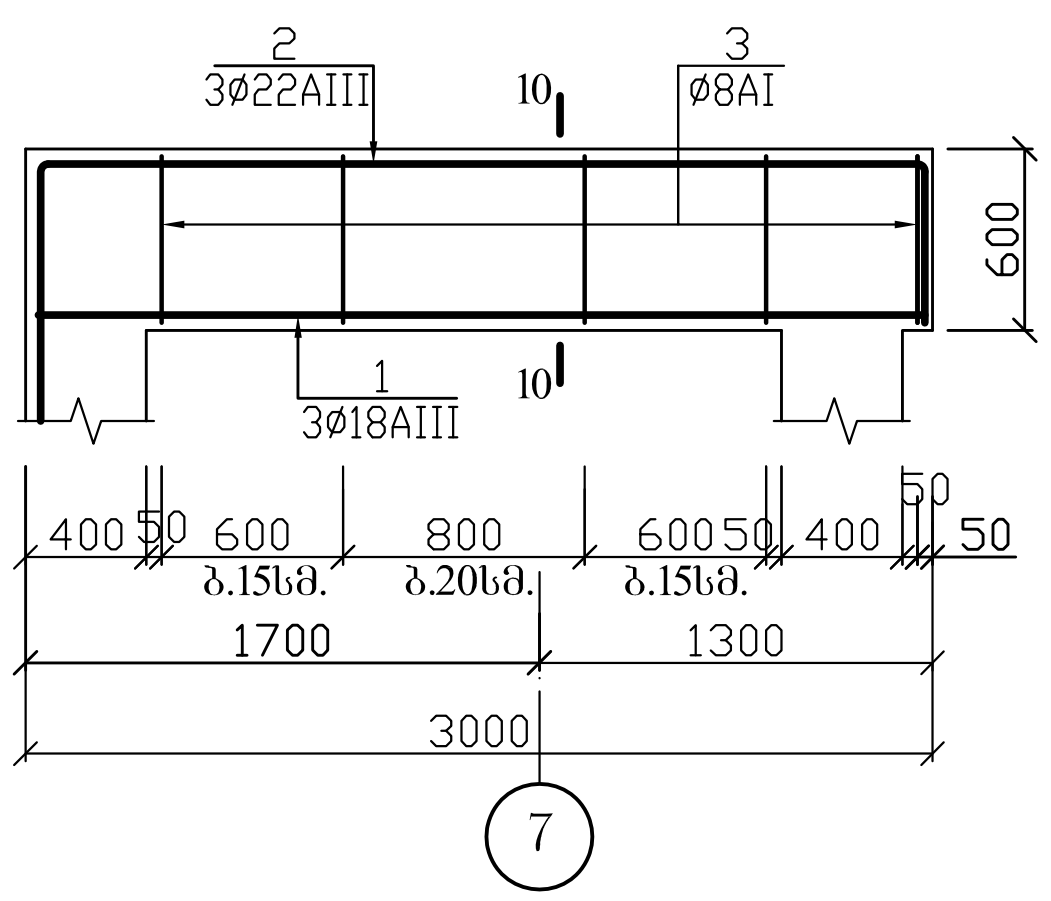

რიგელი მრ-2*. მ. 1:50.

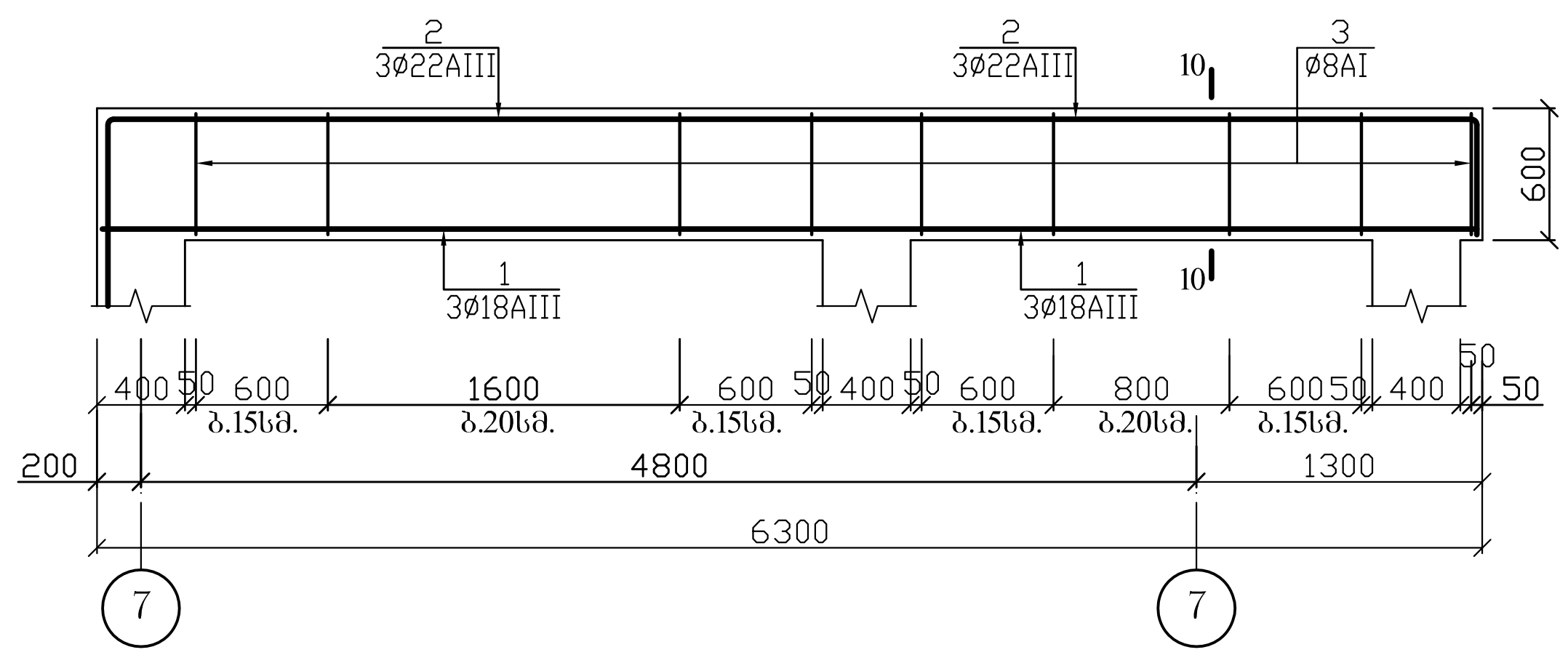

შენიშვნა

რიგელი მრ-2*-ის სპეციფიკაცია იხ. ფურც. კ-16.

კორექტირებულია.

მიწისქვეშა ავტოსადგომი.		
მონოლითური რიგელები მრ-1 – მრ-3.		
შპს „სასწავლო ეროვნული უნივერსიტეტი სეუ"		
SEU საქართველოს ეროვნული უნივერსიტეტი; შპს „საქართველოს ეროვნული უნივერსიტეტი სეუ"; თბილისი, წინანდლის ქუჩა №9; ტელ: (+995) 57 415792; e-mail: giaseu001@yahoo.com; W W W. SEU.EDU.GE		
დირექტორი	[signature]	გ. კავთელიშვილი
მთ.არქიტექ	[signature]	მ. გვენეტაძე
კონსტრუქტ.	[signature]	გ. ჭილაძე
დაამუშავა	[signature]	გ. ჭილაძე
სტადია	ფურ-ბი	ფურცელი
კონსტრუქციული ნაწილი		კ–15

რიგელი მრ-4. მ. 1:20.

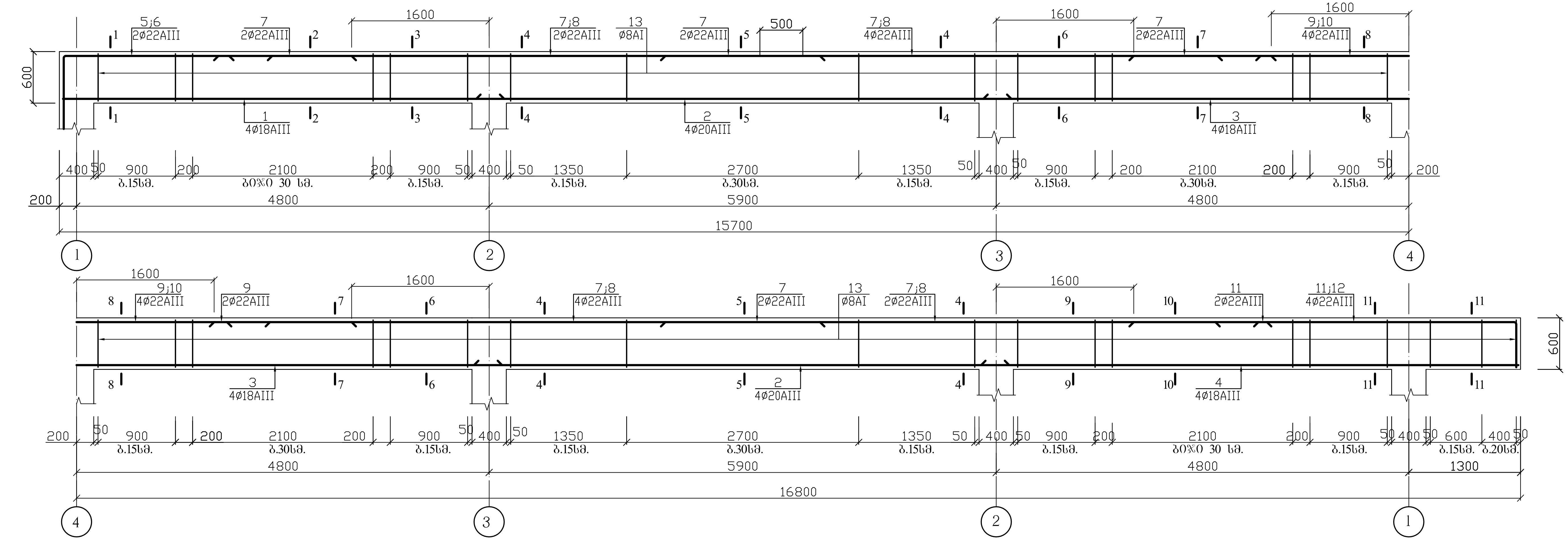

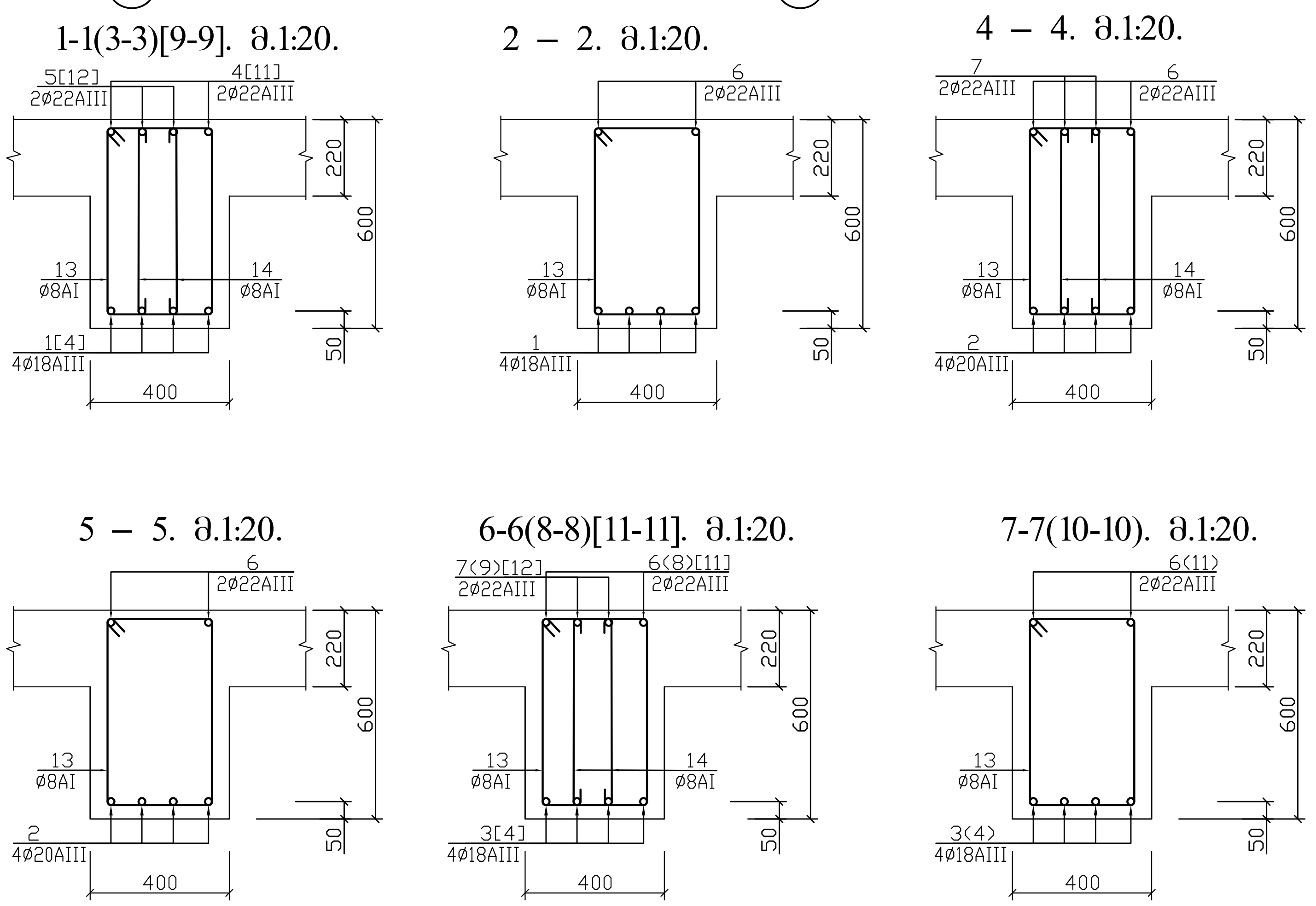

არმატურის სპეციფიკაცია						
დასახ.	პოზ. №	ე ს კ ი ზ ი	დიამეტ. მმ. კლასი	სიგრძე მმ.	რა-ბა ც.	საერთო სიგრძე მ.
მრ-4 (3 ც.)	1	5100	18AIII	5100	8	40.8
	2	6200	20AIII	6200	8	49.6
	3	9900	18AIII	9900	4	39.6
	4	6300	18AIII	6300	4	25.2
	5	1500 2400	22AIII	3900	4	15.6
	6	1500 1750	22AIII	3250	4	13.0
	7	12000	22AIII	12000	4	48.0
	8	3600	22AIII	3600	4	14.4
	9	4500	22AIII	4500	2	9.0
	10	3200	22AIII	3200	2	6.4
	11	500 3600	22AIII	4100	2	8.2
	12	500 2950	22AIII	3450	2	7.9
	13	560 320	8AI	1960	154	301.9
	14	560	8AI	760	192	146.0
მრ-2*	1	6250	18AIII	6250	3	18.8
	2	1500 6250 500	22AIII	8250	3	24.8
	5	560 320	8AI	1960	33	64.7

არ - ის ამოკრება		
დიამეტ. მმ. კლასი	ჯამური სიგრძე მ.	წონა კგ.
22AIII	113.1	340
20AIII	49.6	123
18AIII	105.6	212
8AI	447.9	177
ბეტონი B25(M327) V =5.05 $м^3$		
22AIII	24.8	75
18AIII	18.8	56
8AI	64.7	26
ბეტონი B25(M327) V =1.12 მ^3		

კორექტირებულია.

მიწისქვეშა ავტოსადგომი.
მონოლითური რიგელი მრ-4.

შპს „სასწავლო ეროვნული უნივერსიტეტი სეუ"
შპს „საქართველოს ეროვნული უნივერსიტეტი სეუ"
საქართველოს ეროვნული უნივერსიტეტი
თბილისი, წინანდლის ქუჩა №9 e-mail: giaseu001@yahoo.com
ტელ: (+995) 57 415792 W W W. SEU.EDU.GE

დირექტორი		გ. კავთელიშვილი
მთ.არქიტექ		მ. გვენეტაძე
კონსტრუქტ.		გ. ჭილაძე
დაამუშავა		გ. ჭილაძე

სტადია	ფურ-ბი	ფურცელი
კონსტრუქციული ნაწილი		ქ–16

რიგელი მრ-5. მ. 1:20.

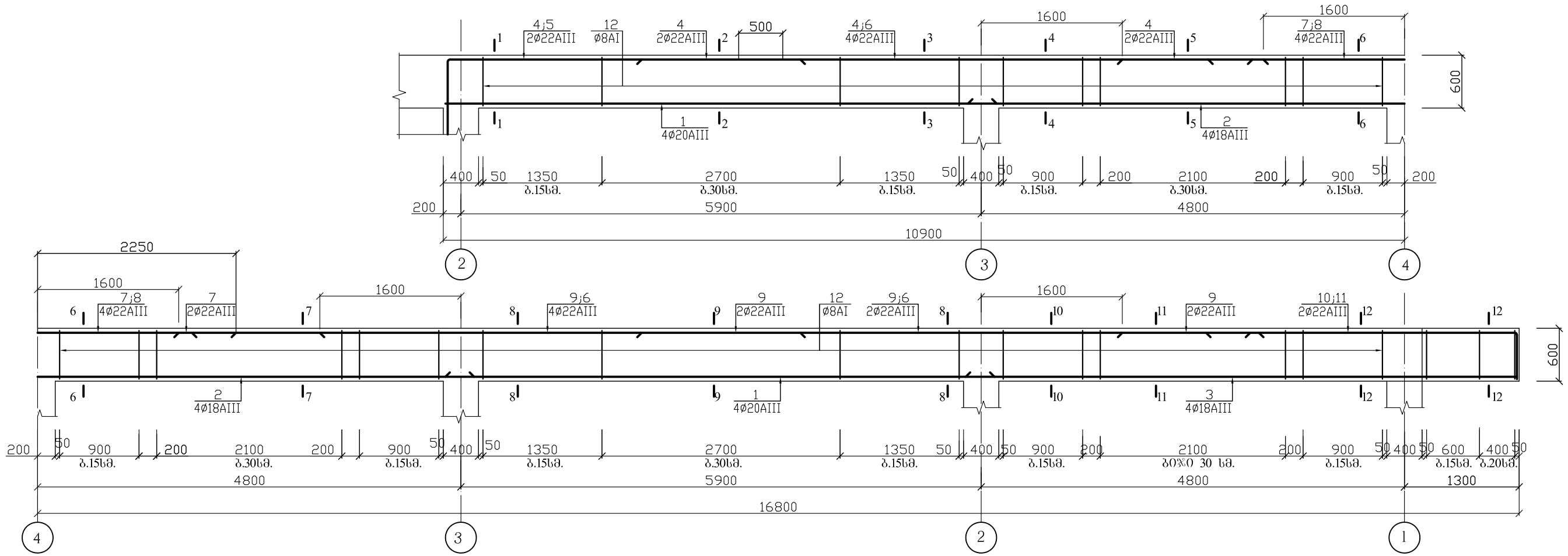

1-1(3-3). მ.1:20.

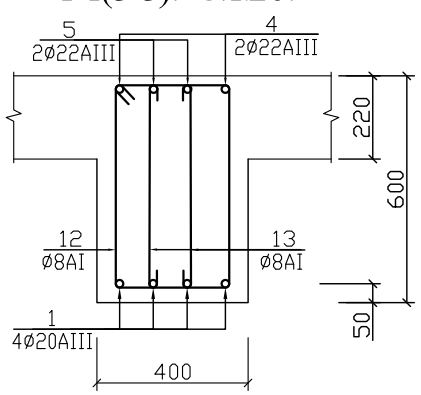

2 – 2. მ.1:20.

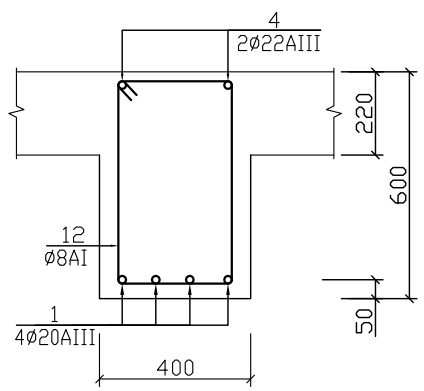

4-4(6-6). მ.1:20.

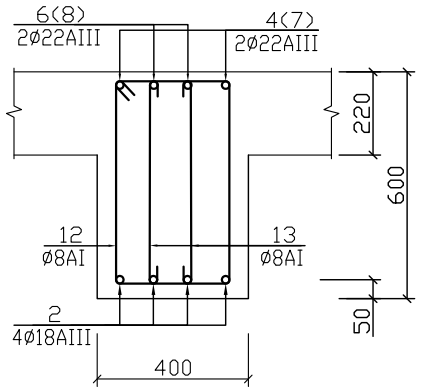

5-5(7-7). მ.1:20.

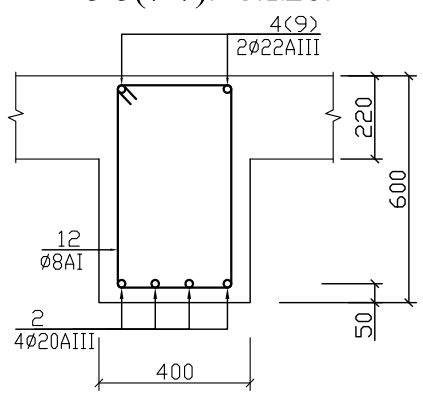

8 – 8. მ.1:20.

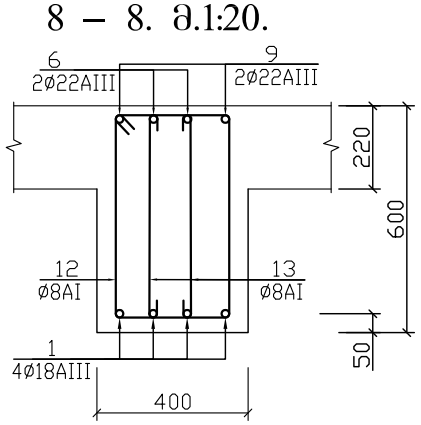

9 – 9. მ.1:20.

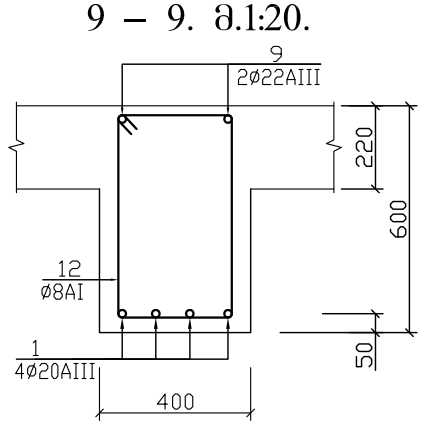

10-10(12-12). მ.1:20.

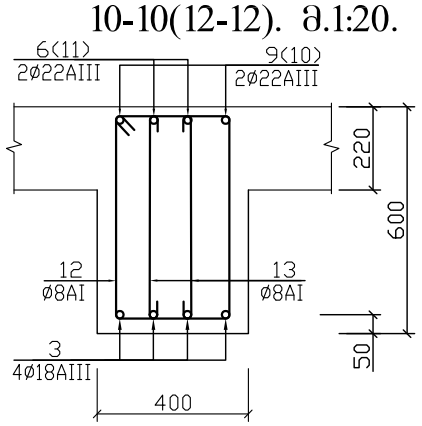

11 – 11. მ.1:20.

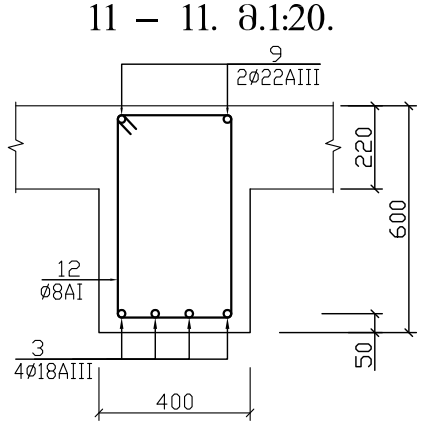

არმატურის სპეციფიკაცია							არ - ის ამოკრეფა		
დახახ.	პოზ. №	ესკიზი	დიამეტ. მმ. კლასი	სიგრძე მმ.	რა-ბა ც.	საერთო სიგრძე მ.	დიამეტ. მმ. კლასი	ჯამური სიგრძე მ.	წონა კგ.
მრ-5 (2 ც.)	1	6200	20AIII	6200	8	49.6	22AIII	98.1	295
	2	9900	18AIII	9900	4	39.6	20AIII	49.6	123
	3	6300	18AIII	6300	4	25.2	18AIII	64.8	130
	4	1500 9150	22AIII	10650	2	21.3	8AI	394.0	156
	5	1500 2150	22AIII	3650	2	7.3	ბეტონი B25(M327) V =4.32 მ^3		
	6	3600	22AIII	3600	4	14.4			
	7	4500	22AIII	4500	2	9.0			
	8	3200	22AIII	3200	2	6.4			
	9	12000	22AIII	12000	2	24.0			
	10	500 3750	22AIII	4250	2	8.5			
	11	500 3100	22AIII	3600	2	7.2			
	12	560 320	8AI	1960	132	258.7			
	13	560	8AI	760	178	135.3			

კორექტირებულია.

მიწისქვეშა ავტოსადგომი.

მონოლითური რიგელი მრ-5.

შპს „ხასწავლო ეროვნული უნივერსიტეტი სეუ"

შპს „საქართველოს ეროვნული უნივერსიტეტი სეუ"
საქართველოს ეროვნული უნივერსიტეტი
თბილისი, წიწამურის ქუჩა №9
ტელ: (+995) 57 415792
e-mail: glaseu001@yahoo.com
W W W. SEU.EDU.GE

დირექტორი		გ. კავთელიშვილი
მთ.არქიტექ		მ. გვენეტაძე
კონსტრუქტ.		გ. ჭილაძე
დაამუშავა		გ. ჭილაძე
სტადია	ფურ-ბი	ფურცელი
კონსტრუქციული ნაწილი		კ–17

რიგელი მრ-6. მ. 1:50.

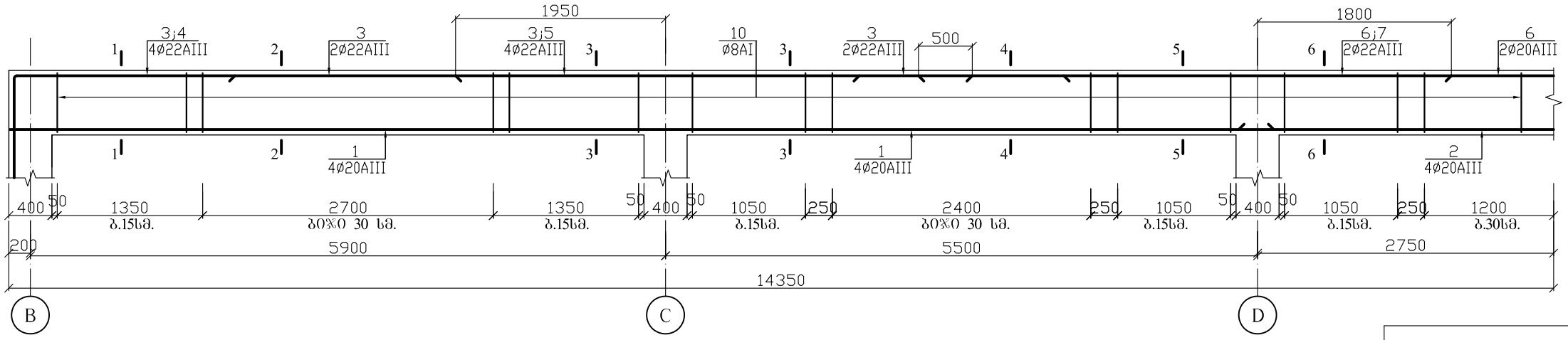

1-1(3-3). მ.1:20.

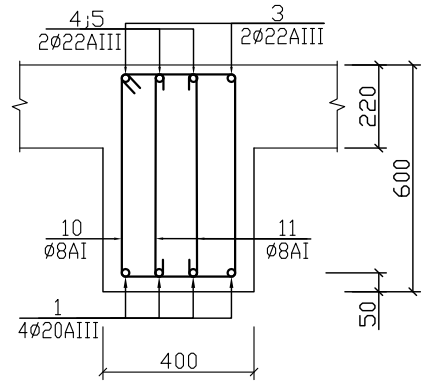

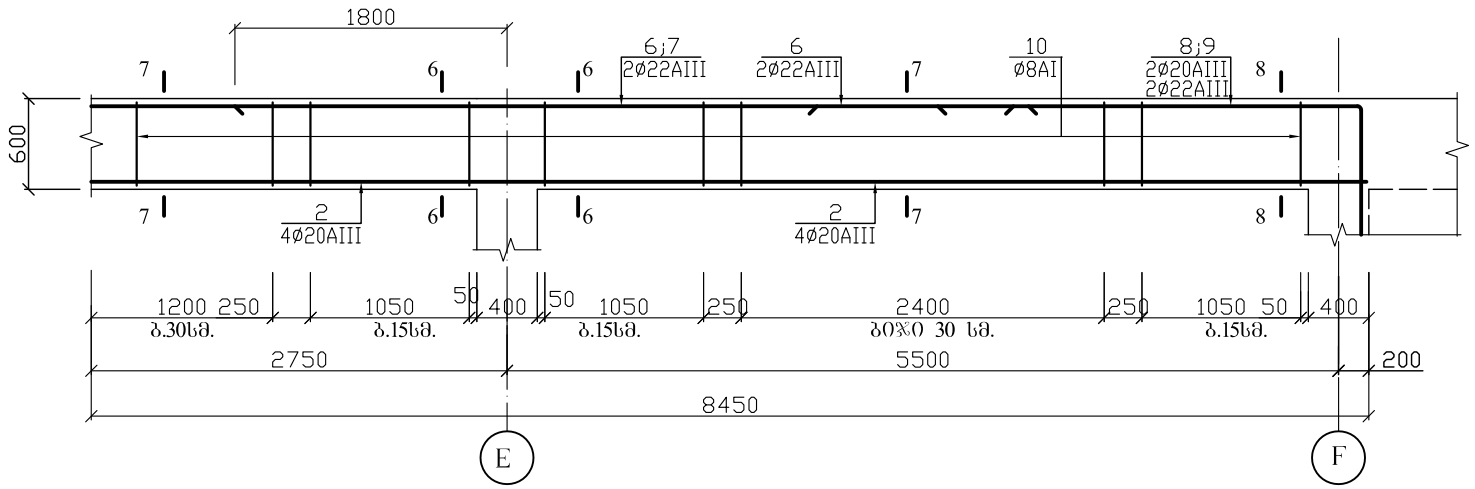

2 – 2. მ.1:20.

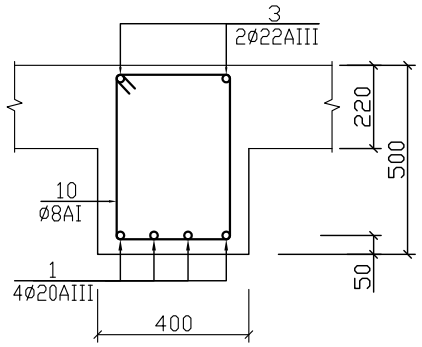

4 – 4. მ.1:20.

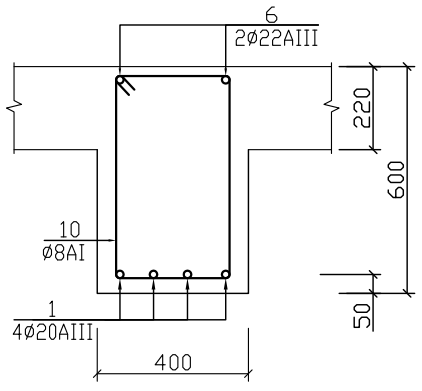

5-5(6-6). მ.1:20.

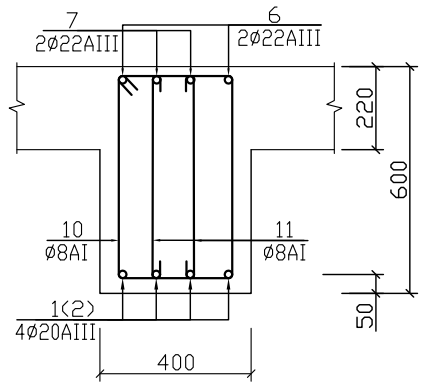

7 – 7. მ.1:20.

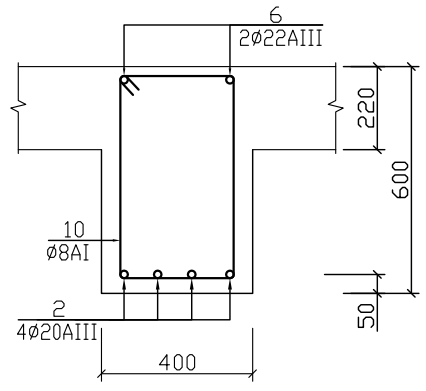

8 – 8. მ.1:20.

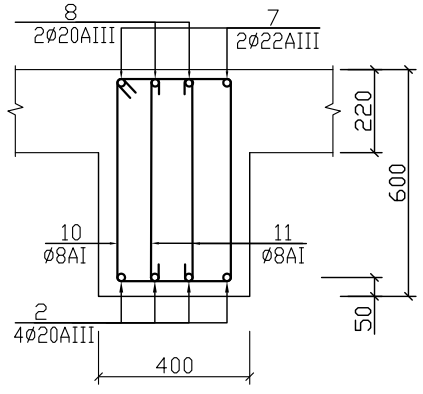

რიგელი მრ-13. მ. 1:50.

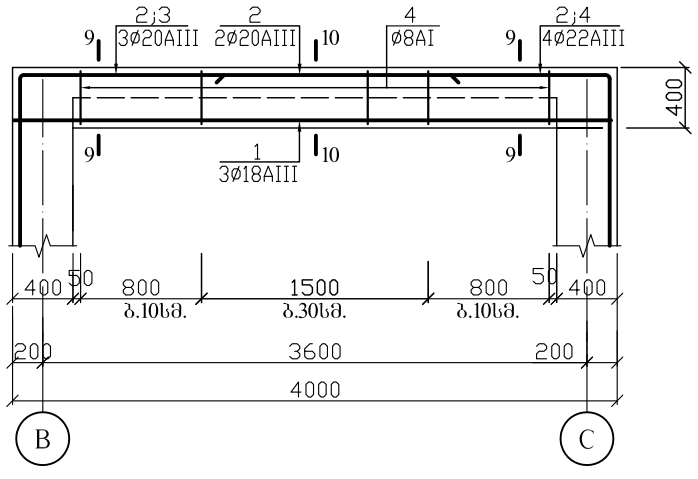

9 – 9. მ.1:20.

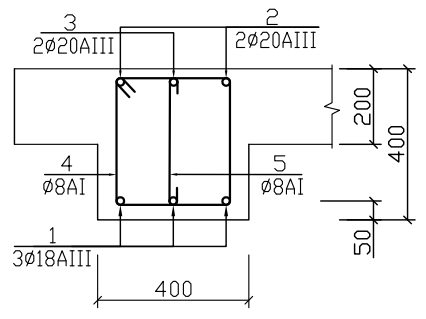

10 – 10. მ.1:20.

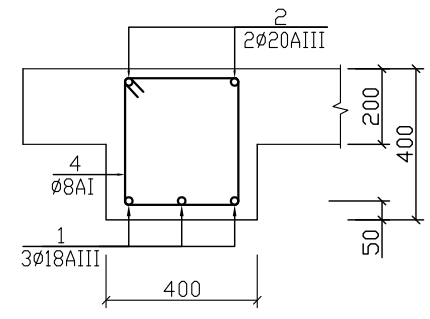

არმატურის სპეციფიკაცია							არ - ის ამოკრეფა		
ელემ.	პოზ. №	ესკიზი	დიამეტრი მმ. კლასი	სიგრძე მმ.	რაოდ. ც.	საერთო სიგრძე მ.	დიამეტრი მმ. კლასი	ჯამური სიგრძე მ.	წონა კგ.
მრ-6	1	11700	20AIII	11700	4	46.8	22AIII	81.6	245
	2	11300	20AIII	11300	4	45.2	20AIII	92.0	228
	3	1500 8900	22AIII	10400	2	20.8	8AI	306.8	121
	4	1500 2200	22AIII	3700	2	7.4			
	5	3800	22AIII	3800	2	7.6	ბეტონი B25(M327) V =3.47 მ^3		
	6	12000	22AIII	12000	2	24.0			
	7	3600	20AIII	3600	4	14.4			
	8	1500 2800	22AIII	4300	2	8.6			
	9	1500 1950	20AIII	3450	2	6.7			
	10	560 320	8AI	1960	103	201.9			
	11	560	8AI	760	138	104.9			
მრ-13	1	3960	18AIII	3960	3	11.9	20AIII	19.6	49
	2	1500 3950	20AIII	6950	2	13.9	18AIII	11.9	24
	3	1500 1350	20AIII	2850	2	5.7	8AI	44.4	18
	4	360 320	8AI	1560	22	34.3	ბეტონი B25(M327) V =0.32 მ^3		
	5	360	8AI	560	18	10.1			

კორექტირებულია.

მიწისქვეშა ავტოსადგომი.

მონოლითური რიგელები მრ-6, მრ-13.

შპს „სახსვალი ეროვნული უნივერსიტეტი სეუ"

SEU საქართველოს ეროვნული უნივერსიტეტი
შპს „საქართველოს ეროვნული უნივერსიტეტი სეუ"
e-mail: glaseu001@yahoo.com
W W W. SEU.EDU.GE

დირექტორი		გ. კავთელიშვილი
მთ.არქიტექ		მ. გვენეტაძე
კონსტრუქტ.		გ. ჭილაძე
დაამუშავა		გ. ჭილაძე
სტადია	ფურ-ბი	ფურცელი
კონსტრუქციული ნაწილი		კ–18

რიგელი მრ-7. მ. 1:20.

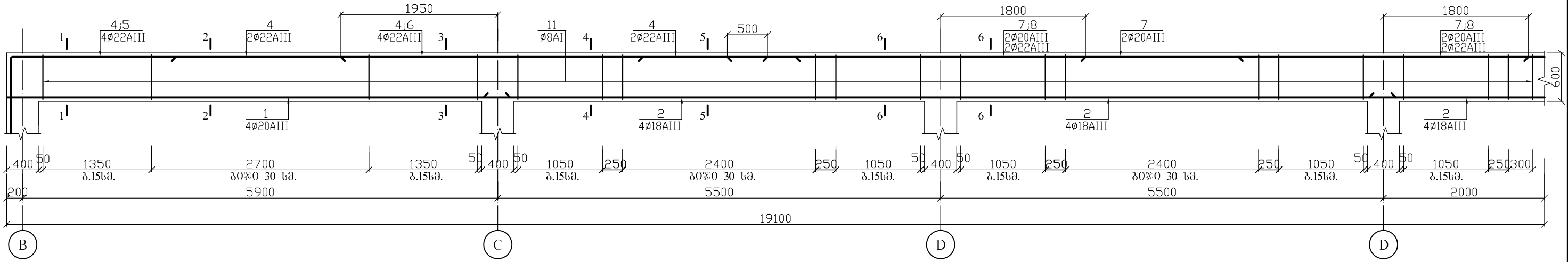

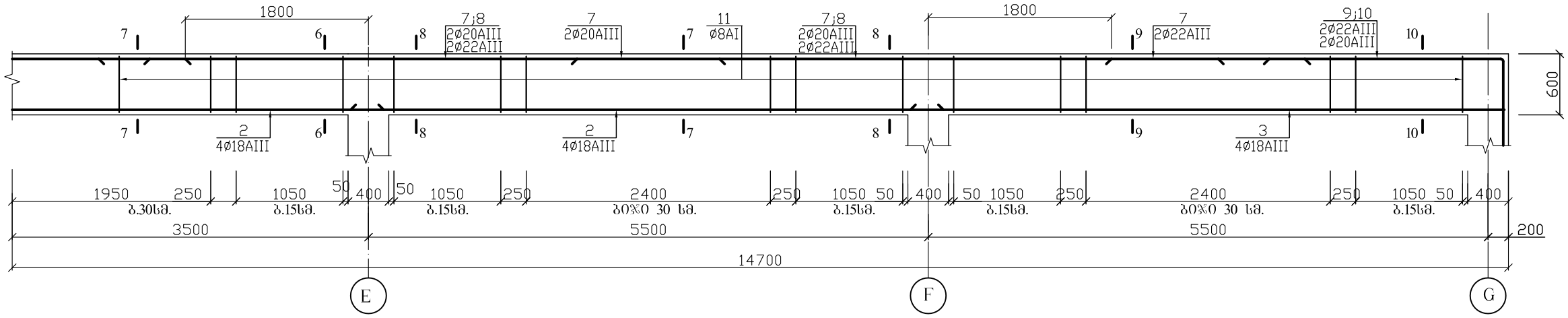

1-1(3-3). მ.1:20.

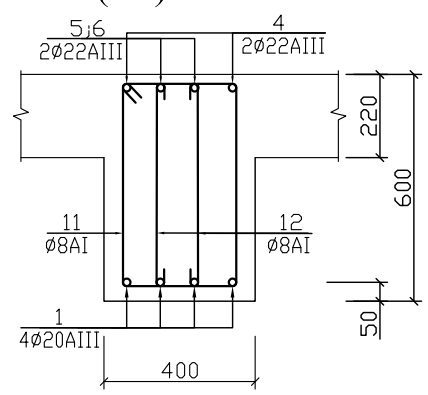

2 – 2. მ.1:20.

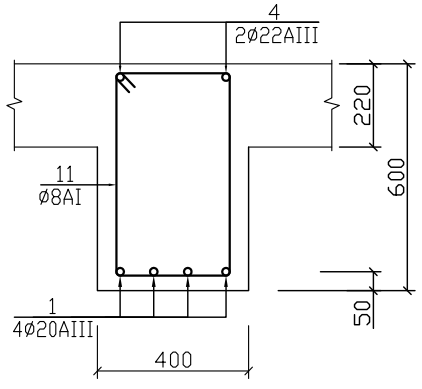

4 – 4. მ.1:20.

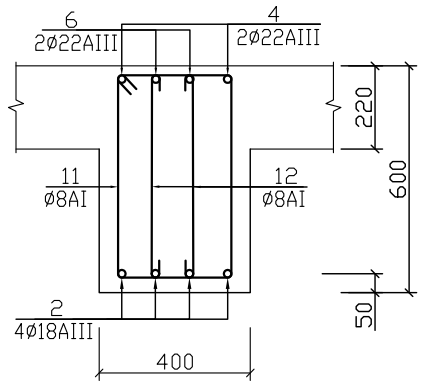

5 – 5. მ.1:20.

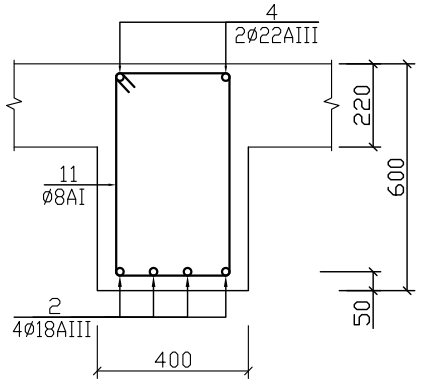

6-6(8-8)[10-10]. მ.1:20.

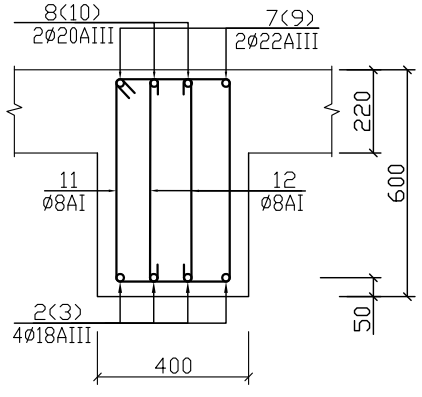

7-7(9-9). მ.1:20.

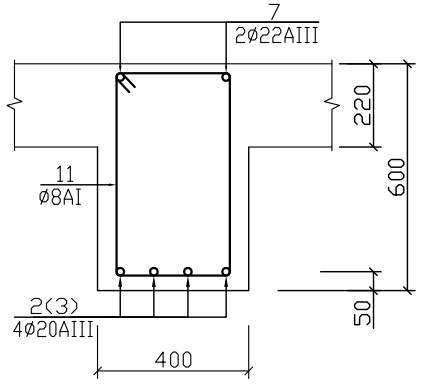

არმატურის სპეციფიკაცია							არ - ის ამოკრება		
ჯგასახ.	პოზ. №	ე ს კ ი ზ ი	დიამეტ. მმ. კლასი	სიგრძე მმ.	რაოდ. ც.	საერთო სიგრძე მ.	დიამეტ. მმ. კლასი	ჯამური სიგრძე მ.	წონა კგ.
მრ-7	1	6300	20AIII	6300	4	25.2	22AIII	93.6	281
	2	11300	20AIII	11300	8	90.4	20AIII	138.8	343
	3	5800	20AIII	5800	4	23.2	8AI	453.4	179
	4	1500 9500	22AIII	11000	2	22.0			
	5	1500 2200	22AIII	3700	2	7.4			
	6	3800	22AIII	3800	2	7.6			
	7	12000	22AIII	12000	4	48.0			
	8	3600	20AIII	3600	8	28.8			
	9	1500 2800	22AIII	4300	2	8.6			
	10	1500 1950	20AIII	3450	2	6.7			
	11	560 320	8AI	1960	153	299.9			
	12	560	8AI	760	202	153.5			

ბეტონი
B25(M327) V =5.14 მ^3

კორექტირებულია.

მიწისქვეშა ავტოსადგომი.

მონოლითური რიგელი მრ-7.

შპს „სასწავლო ეროვნული უნივერსიტეტი სეუ"

SEU საქართველოს ეროვნული უნივერსიტეტი
შპს „საქართველოს ეროვნული უნივერსიტეტი სეუ"
თბილისი, წიწამურის ქუჩა №9
ტელ: (+995) 57 415792
e-mail: glaseu001@yahoo.com
W W W. SEU.EDU.GE

დირექტორი		გ. კავთელიშვილი
მთ.არქიტექ		მ. გვენეტაძე
კონსტრუქტ.		გ. ჭილაძე
დაამუშავა		გ. ჭილაძე
სტადია	ფურ-ბი	ფურცელი
კონსტრუქციული ნაწილი		კ–19

რიგელი მრ-8. მ. 1:20.

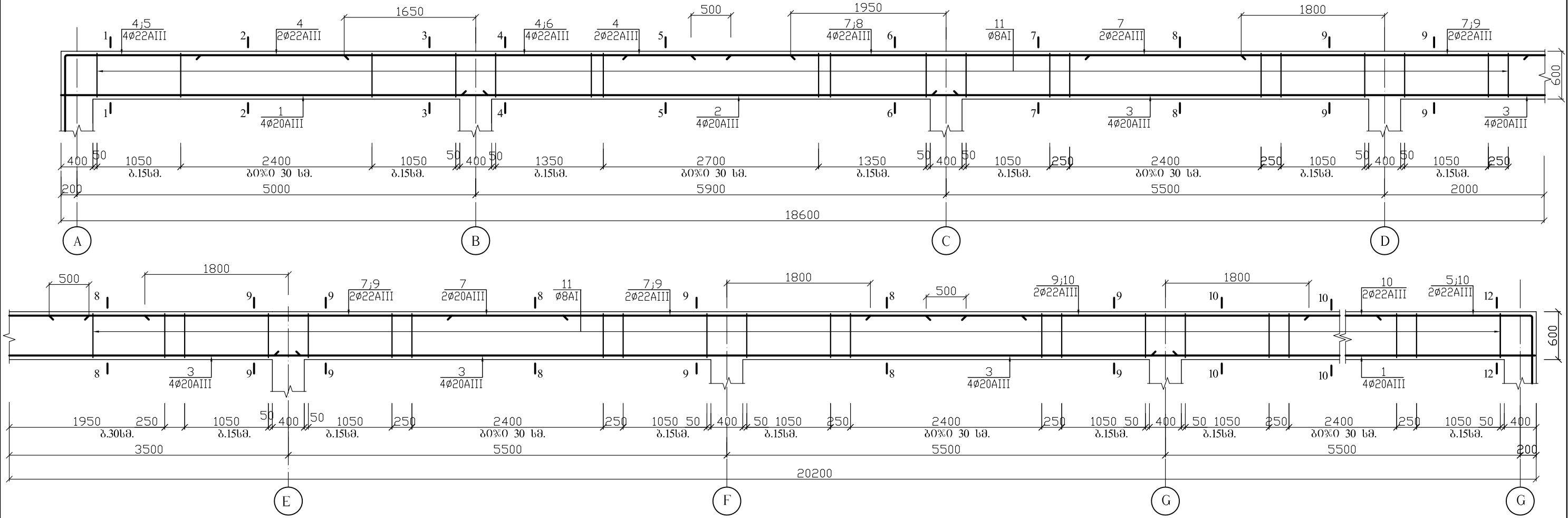

1-1(3-3). მ.1:20.

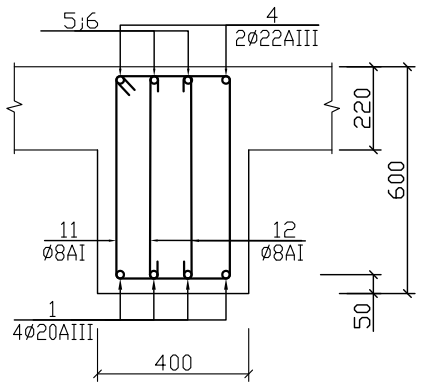

2 – 2. მ.1:20.

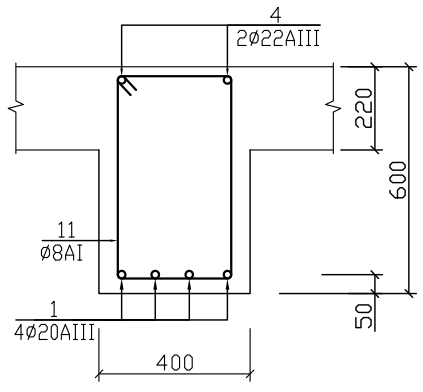

4-4(6-6). მ.1:20.

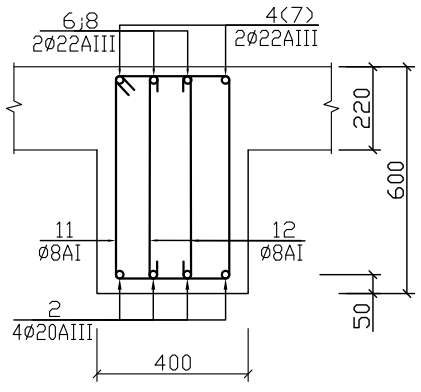

5 – 5. მ.1:20.

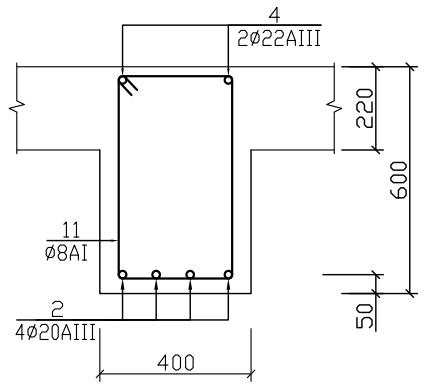

არმატურის სპეციფიკაცია							არ - ის ამოკრეფა		
დასახ.	პოზ. №	ე ს კ ი ზ ი	დიამეტ. მმ. კლასი	სიგრძე მმ.	რაოდ. ც.	საერთო სიგრძე მ.	დიამეტ. მმ. კლასი	ჯამური სიგრძე მ.	წონა კგ.
მრ-8 (2ც.)	1	5800	20AIII	5800	8	46.4	22AIII	135.9	408
	2	6300	20AIII	6300	4	25.2	20AIII	162.0	401
	3	11300	20AIII	11300	8	90.4	8AI	516.1	204
	4	1500 8900	22AIII	10400	2	20.8			
	5	1500 1950	22AIII	3450	4	13.4			
	6	4000	22AIII	4000	2	8.0			
	7	12000	22AIII	12000	4	48.0			
	8	3800	22AIII	3800	2	7.6			
	9	3600	22AIII	3600	8	28.8			
	10	1500 3150	22AIII	4650	2	9.3			
	11	560 320	8AI	1960	178	348.9			
	12	560	8AI	760	220	167.2			

ბეტონი
B25(M327) V =5.90 მ³

7-7(9-9). მ.1:20.

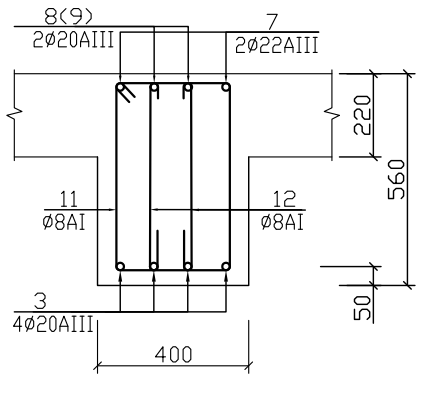

8 – 8. მ.1:20.

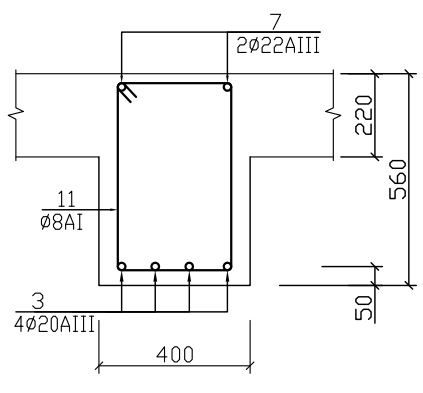

10-10(12-12). მ.1:20.

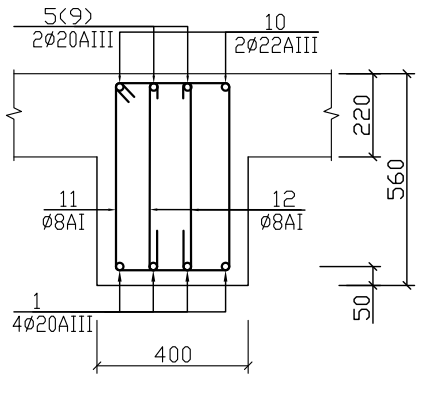

11 – 11. მ.1:20.

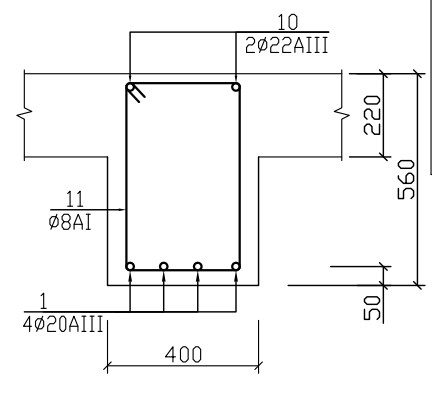

მიწისძვრაა ავტოსადგომი.

მონოლითური რიგელი მრ-8.

შპს „ხასწავლი ეროვნული უნივერსიტეტი სეუ"

შპს „საქართველოს ეროვნული უნივერსიტეტი სეუ"
e-mail: glaseu001@yahoo.com
ტელ: (+995) 57 415792
W W W. SEU.EDU.GE

დირექტორი		გ. კავთელიშვილი
მთ.არქიტექ		მ. გვენეტაძე
კონსტრუქტ.		გ. ჭილაძე
დაამუშავა		გ. ჭილაძე
სტადია	ფურ-ბი	ფურცელი
კონსტრუქციული ნაწილი		კ–20

რიგელი მრ-9. მ. 1:20.

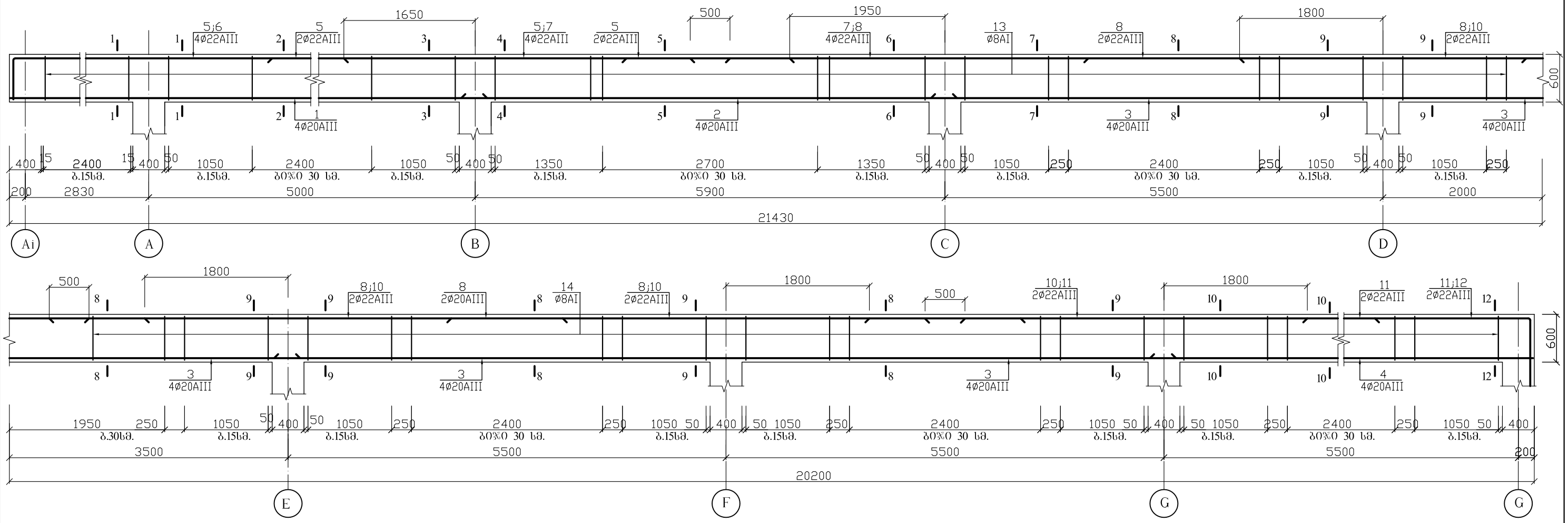

1-1(3-3). მ.1:20.

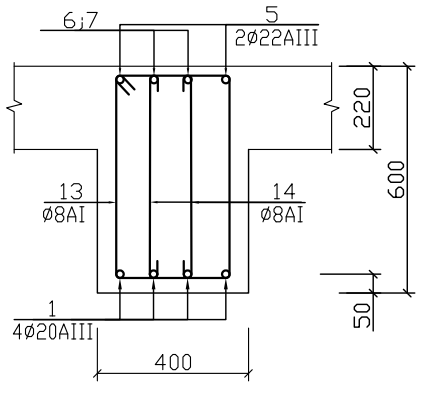

2 – 2. მ.1:20.

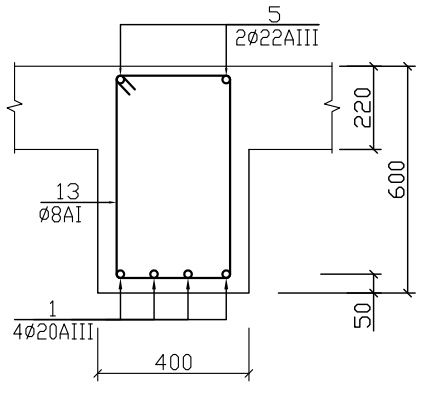

4-4(6-6). მ.1:20.

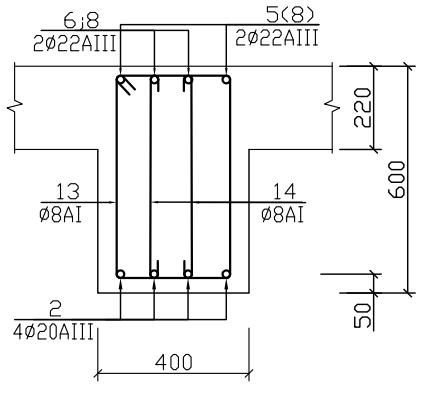

5 – 5. მ.1:20.

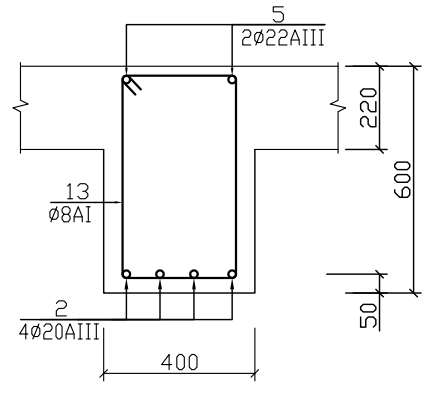

7-7(9-9). მ.1:20.

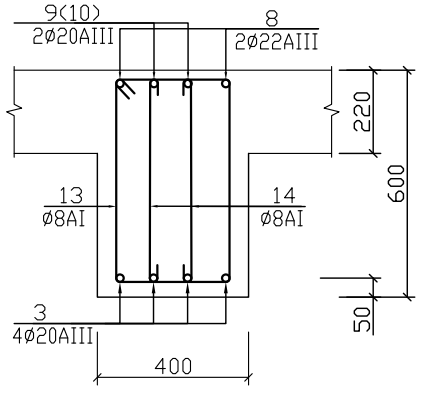

8 – 8. მ.1:20.

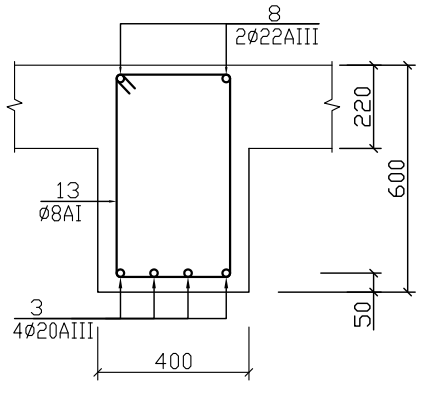

10-10(12-12). მ.1:20.

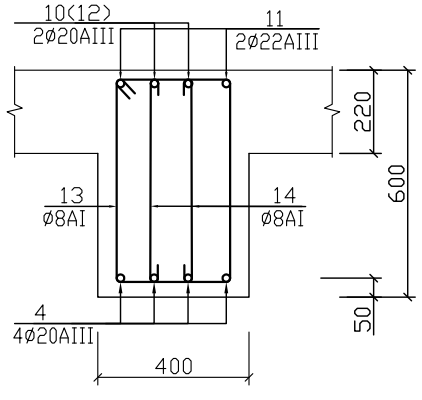

11 – 11. მ.1:20.

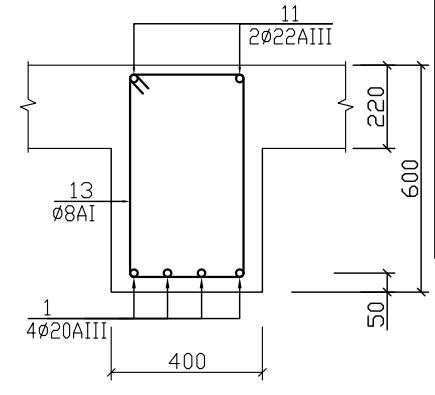

არმატურის სპეციფიკაცია							არ - ის ამოკრება		
დასახ.	პოზ. №	ე ს კ ი ზ ი	დიამეტ. მმ. კლასი	სიგრძე მმ.	რაოდ. ც.	საერთო სიგრძე მ.	დიამეტ. მმ. კლასი	ჯამური სიგრძე მ.	წონა კგ.
მრ-9 (2ც.)	1	8200	20AIII	8200	4	32.8	22AIII	167.8	504
	2	6300	20AIII	6300	4	25.2	20AIII	180.8	447
	3	11300	20AIII	11300	8	90.4	8AI	588.5	233
	4	5800	20AIII	5800	4	23.2			
	5	500 11200	22AIII	11700	2	23.4			
	6	500 4600	22AIII	5100	2	10.2			
	7	4000	22AIII	4000	2	8.0			
	8	12000	22AIII	12000	4	48.0			
	9	3800	22AIII	3800	2	7.6			
	10	3600	22AIII	3600	8	28.8			
	11	1500 8650	22AIII	10150	2	20.3			
	12	1500 2000	22AIII	3500	2	7.0			
	13	560 320	8AI	1960	204	400.0			
	14	560	8AI	760	248	188.5			

ბეტონი
B25(M327) V =6.33 მ^3

კორექტირებულია.

მიღისძვეშა ავტოსადგომი.

მონოლითური რიგელი მრ-9.

შპს „ხასწავლი ეროვნული უნივერსიტეტი სეუ"

შპს „საქართველოს ეროვნული უნივერსიტეტი სეუ"

საქართველოს ეროვნული უნივერსიტეტი SEU

თბილისი, წიწამურის ქუჩა №9 e-mail: glaseu001@yahoo.com

ტელ: (+995) 57 415792 WWW.SEU.EDU.GE

დირექტორი		გ. კავთელიშვილი
მთ.არქიტექ		მ. გვენეტაძე
კონსტრუქტ.		გ. ჭილაძე
დაამუშავა		გ. ჭილაძე
სტადია	ფურ-ბი	ფურცელი
კონსტრუქციული ნაწილი		კ–21

რიგელი მრ-10. მ. 1:20.

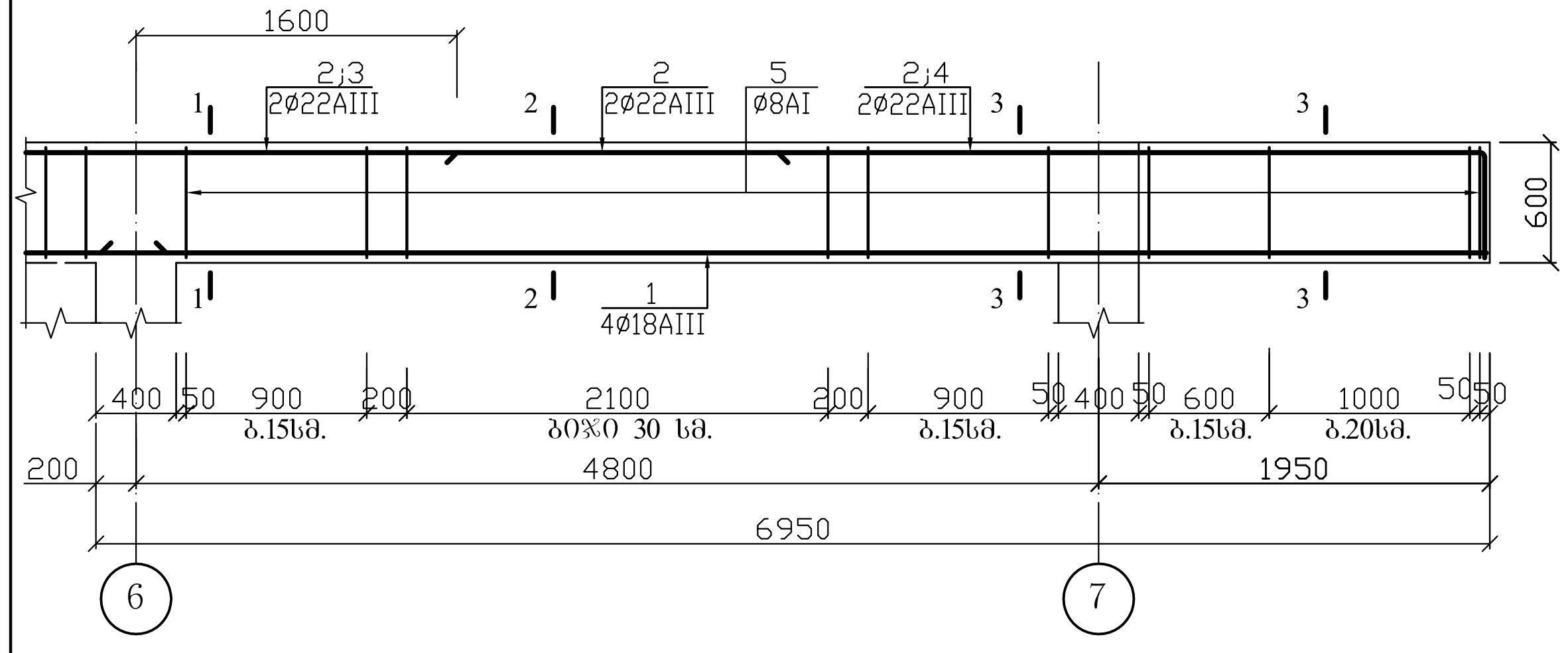

1-1(3-3). მ.1:20. 2 – 2. მ.1:20.

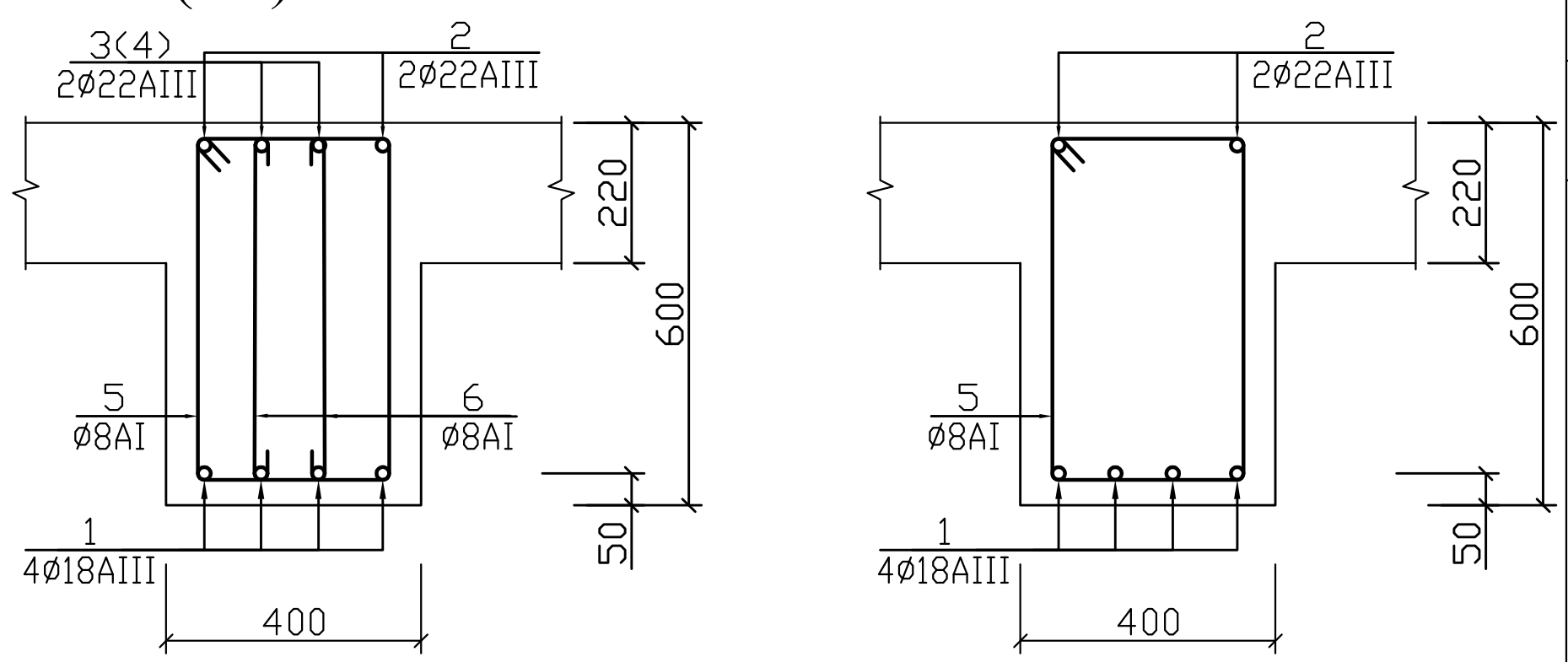

რიგელი მრ-11. მ. 1:20.

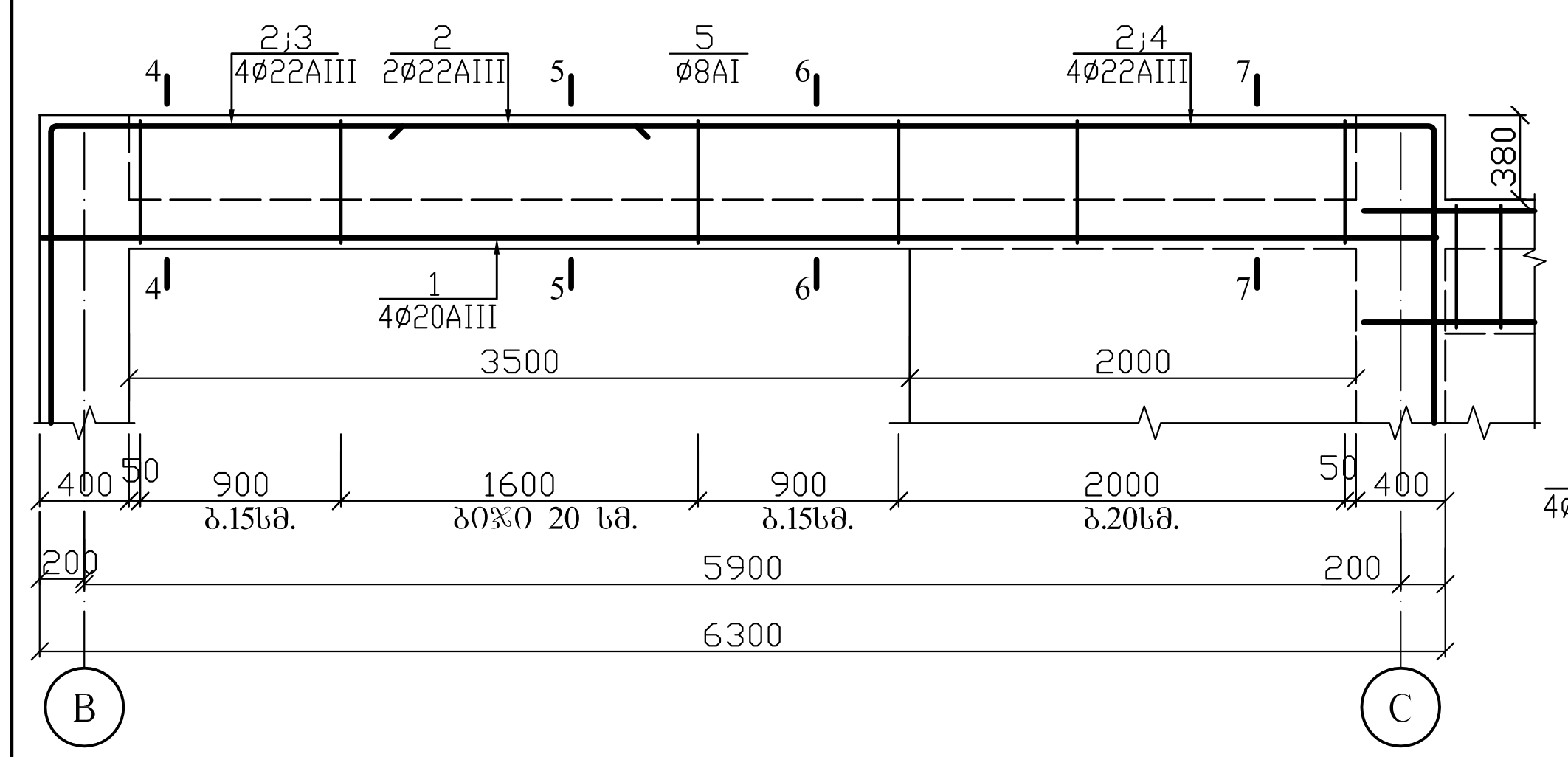

4-4(6-6). მ.1:20. 5 – 5. მ.1:20. 7 – 7. მ.1:20.

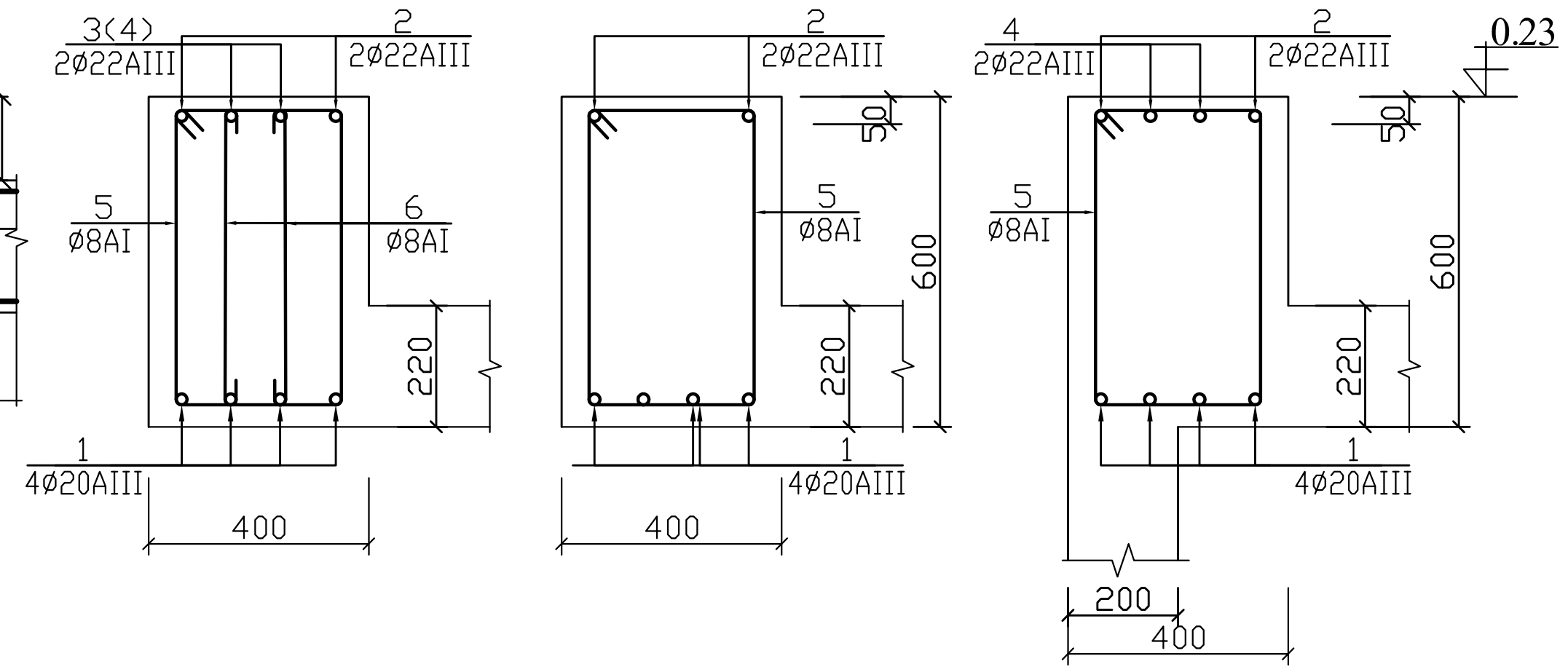

8-8(10-10). მ.1:20. 9 – 9. მ.1:20. 11-11(12-12). მ.1:20. 13 – 13. მ.1:20.

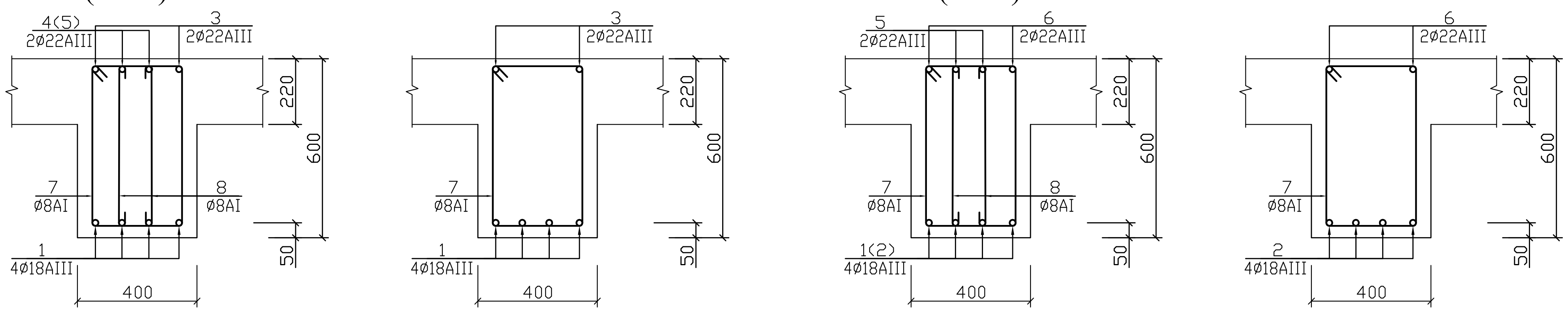

რიგელი მრ-12. მ. 1:20.

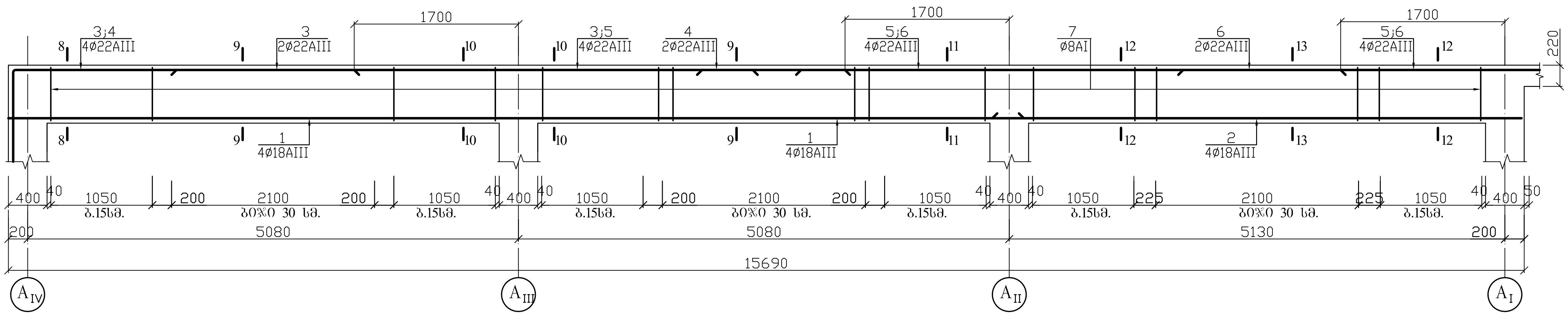

ელემ.	პოზ. №	ესკიზი	დიამეტ. მმ. კლასი	სიგრძე მმ.	რა-ბა ც.	საერთო სიგრძე მ.	დიამეტ. მმ. კლასი	ჯამური სიგრძე მ.	წონა კგ.
		არმატურის სპეციფიკაცია					**არ - ის ამოკრება**		
მრ-10	1	6900	18AIII	6900	4	27.6	22AIII	33.6	101
	2	1500 / 8300	22AIII	9800	2	19.6	18AIII	27.6	56
	3	3000	22AIII	3000	2	6.0	8AI	101.2	40
	4	1500 / 3500	22AIII	4000	2	8.0	ბეტონი B25(M327) V =1.06 მ³		
	5	560 / 320	8AI	1960	33	64.7			
	6	560	8AI	760	48	36.5			
მრ-11	1	6300	18AIII	6300	4	25.2	22AIII	34.4	103
	2	1500 / 6200	22AIII	9200	2	18.4	18AIII	25.2	51
	3	1500 / 1500	22AIII	3000	2	6.0	8AI	91.9	37
	4	1500 / 3500	22AIII	5000	2	10.0	ბეტონი B25(M327) V =0.96 მ³		
	5	560 / 320	8AI	1960	36	70.6			
	6	560	8AI	760	28	21.3			
მრ-12	1	10500	18AIII	10500	4	42.0	22AIII	64.6	194
	2	5400	18AIII	5400	4	21.6	18AIII	63.6	127
	3	1500 / 8200	22AIII	9700	2	19.4	8AI	205.1	81
	4	1500 / 1900	22AIII	3400	2	6.8	ბეტონი B25(M327) V =2.39 მ³		
	5	3400	22AIII	3400	6	20.4			
	6	9000	22AIII	9000	2	18.0			
	5	560 / 320	8AI	1960	72	141.2			
	6	560	8AI	760	84	63.9			

კორექტირებულია.

მიწისქვეშა ავტოსადგომი.		
მონოლითური რიგელები მრ-10 – მრ-12.		
შპს „სასწავლო ეროვნული უნივერსიტეტი სეუ"		
დირექტორი		გ. კავთელიშვილი
მთ.არქიტექ		მ. გვენეტაძე
კონსტრუქტ.		გ. ჭილაძე
დაამუშავა		გ. ჭილაძე
სტადია	ფურ-ბი	ფურცელი
კონსტრუქციული ნაწილი		კ–22

შპს „საქართველოს ეროვნული უნივერსიტეტი სეუ"
საქართველოს ეროვნული უნივერსიტეტი
თბილისი, წინანდლის ქუჩა №9 e-mail: giaseu001@yahoo.com
ტელ: (+995) 57 415792 WWW. SEU.EDU.GE

ბ ე ბ ი ს. მ. 1:100

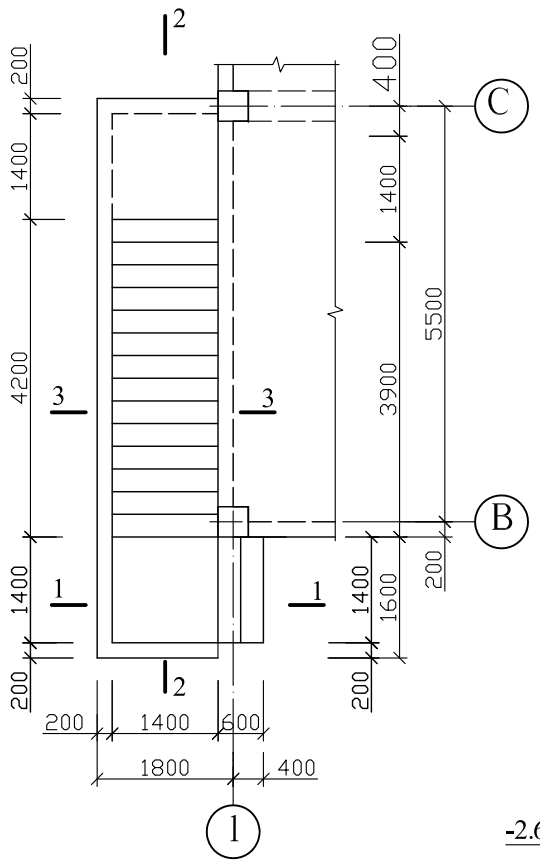

2 – 2. მ. 1:25.

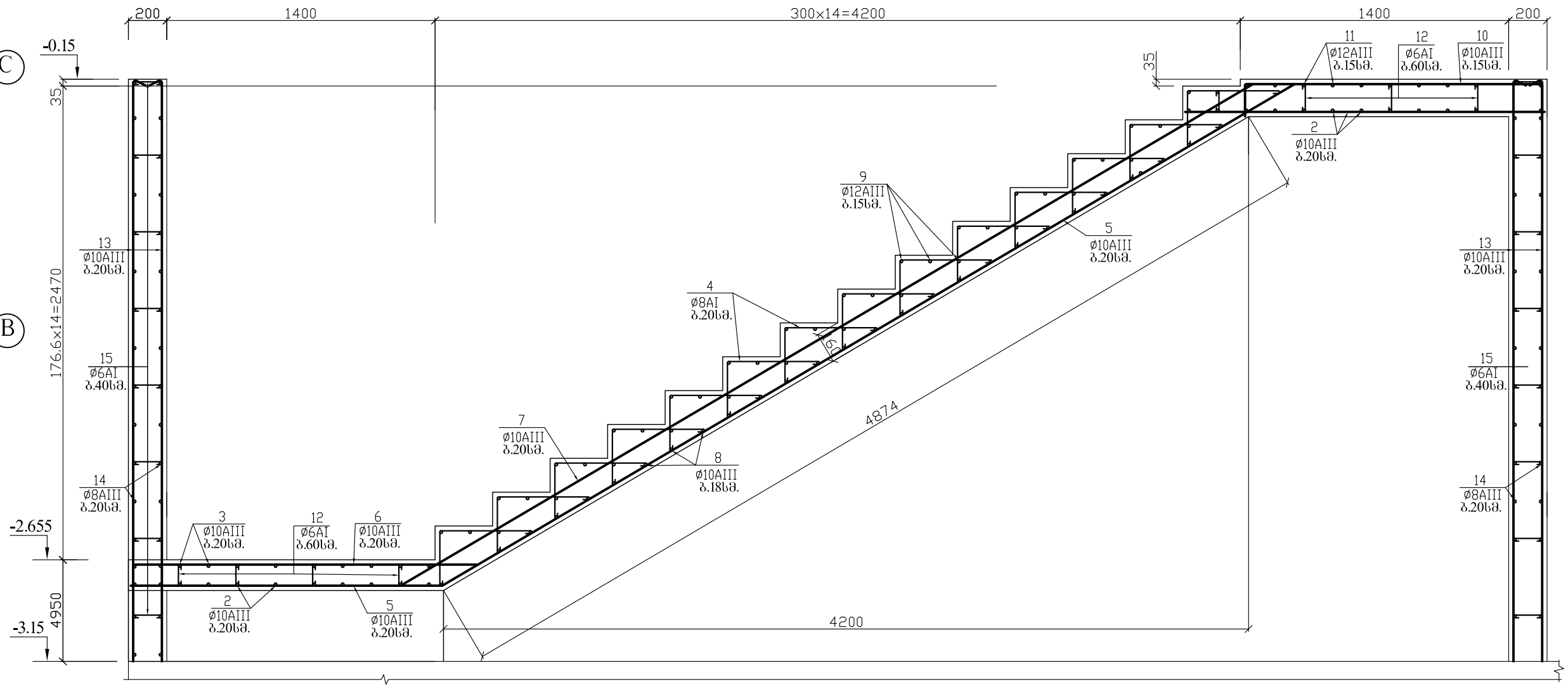

3 – 3. მ. 1:25.

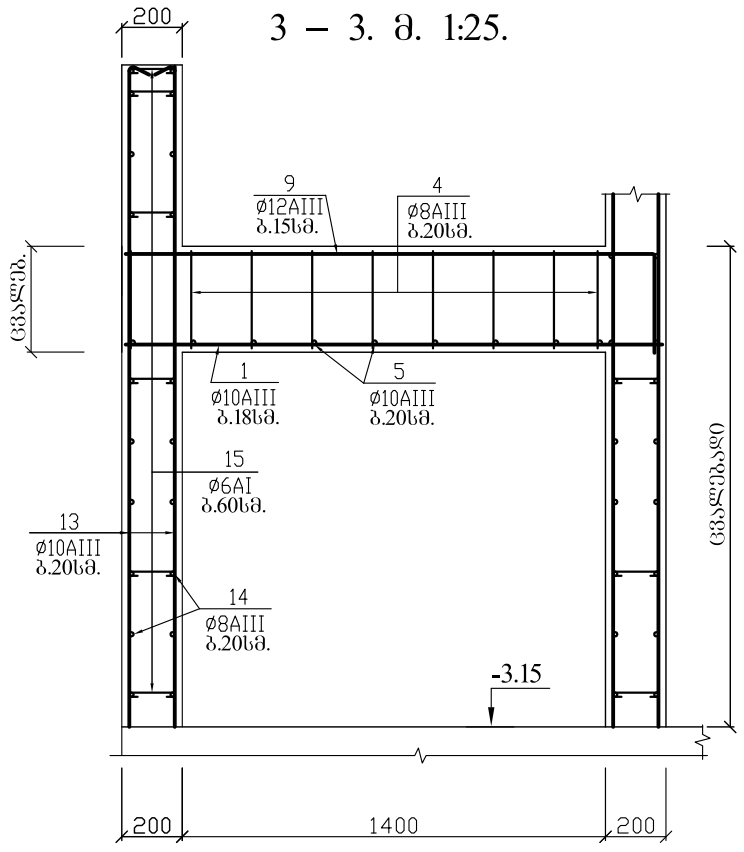

1 – 1. მ. 1:25.

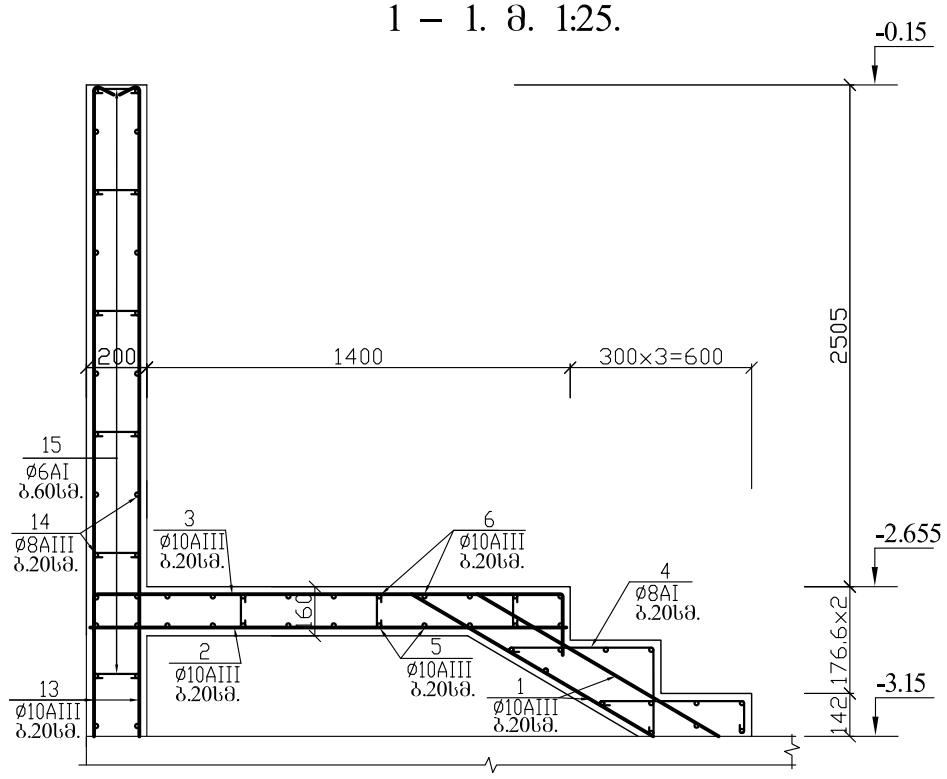

არმატურის სპეციფიკაცია							არ - ის ამოკრება		
დასახ.	პოზ. №	ე ს კ ი ზ ი	დიამეტ. მმ. კლასი	სიგრძე მმ.	რა-ბა ც.	საერთო სიგრძე მ.	დიამეტ. მმ. კლასი	ჯამური სიგრძე მ.	წონა კგ.
ბ ე ბ ი	1	930 / 400	10AIII	1330	16	22.4	12AIII	82.2	73
	2	1560	10AIII	1560	8	16.0	10AIII	292.2	181
	3	150 / 1560 / 250	10AIII	1960	8	11.2	8AI	122.7	49
	4	290 / 480	8AI	970	120	117.6	ბეტონი B25(M327) V =3.20 მ³		
	5	1600 / 5160 / 400	10AIII	7160	8	51.9			
	6	150 / 1800 / 400	10AIII	2350	8	12.4			
	7	400 / 5160 / 400	10AIII	5960	8	22.4			
	8	150 / 1560	10AIII	1710	28	47.9			
	9	200 / 1560	12AIII	1760	39	68.7			
	10	150 / საშ=1200	10AIII	1350	8	10.8			
	11	200 / საშ=1200	12AIII	1350	10	13.5			
	12	130	8AI	280	18	5.1			
კედელი	13	2980 / 150	10AIII	3130	108	338.0	10AIII	338.0	209
	14	დაიზრ. ადგ.	8AIII	---	—	340.0	8AIII	340.0	134
	15	170	6AI	320	80	25.6	6AI	25.6	6
							ბეტონი B25(M327) V =5.94 მ³		

კორექტირებულია.

მიწისქვეშა ავტოსადგომი.

კიბე №1. ბეჭმა, ჭრილები 1-1 – 2-2. სპეციფიკაცია

შპს „სასწავლო ეროვნული უნივერსიტეტი სეუ"

SEU საქართველოს ეროვნული უნივერსიტეტი
შპს „საქართველოს ეროვნული უნივერსიტეტი სეუ"
თბილისი, ვაჩნაძის ქუჩა №9
e-mail: glaseu001@yahoo.com
ტელ: (+995) 57 415792
W W W. SEU.EDU.GE

დირექტორი		გ. კავთელიშვილი
მთ.არქიტექ		მ. გვენეტაძე
კონსტრუქტ.		გ. ჭილაძე
დაამუშავა		გ. ჭილაძე
სტადია	ფურ-ბი	ფურცელი
კონსტრუქციული ნაწილი		კ–23

გ ე გ მ ა. მ. 1:100

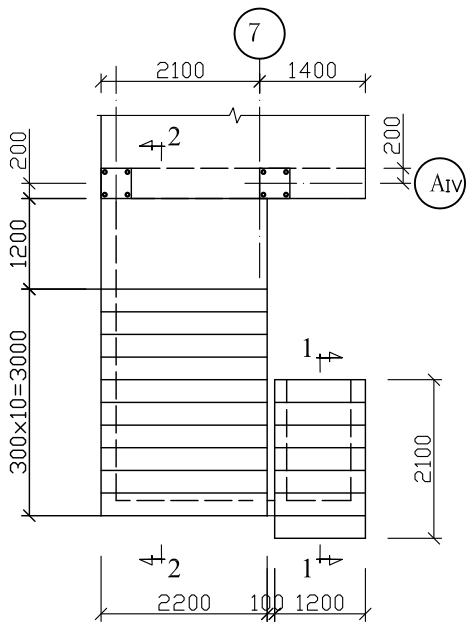

ჭრილი 1 – 1. მ. 1:25.

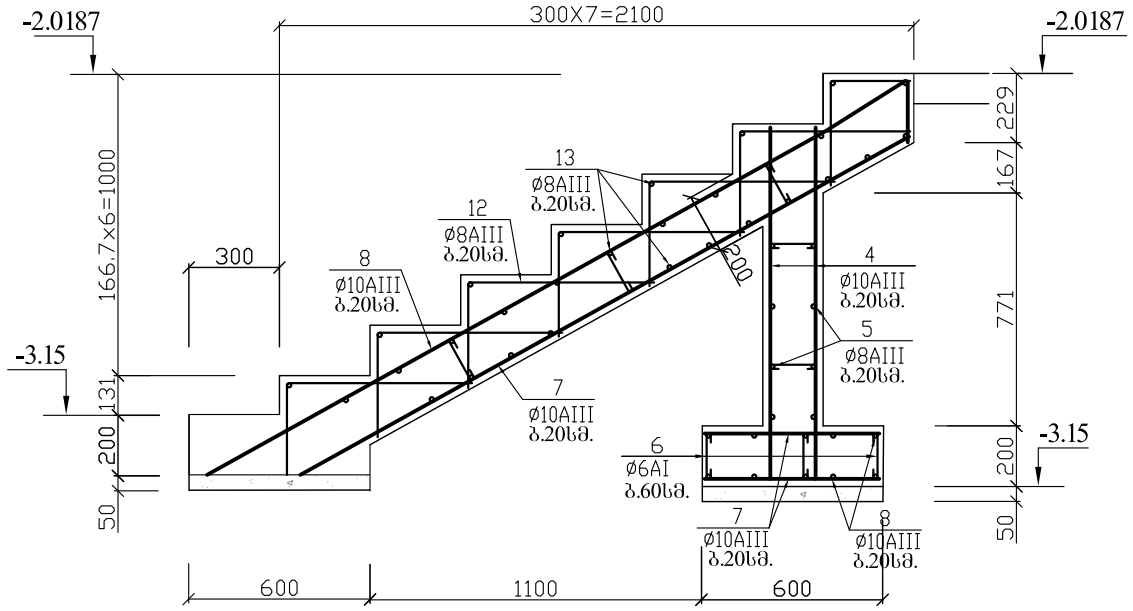

ჭრილი 3 – 3. მ. 1:25.

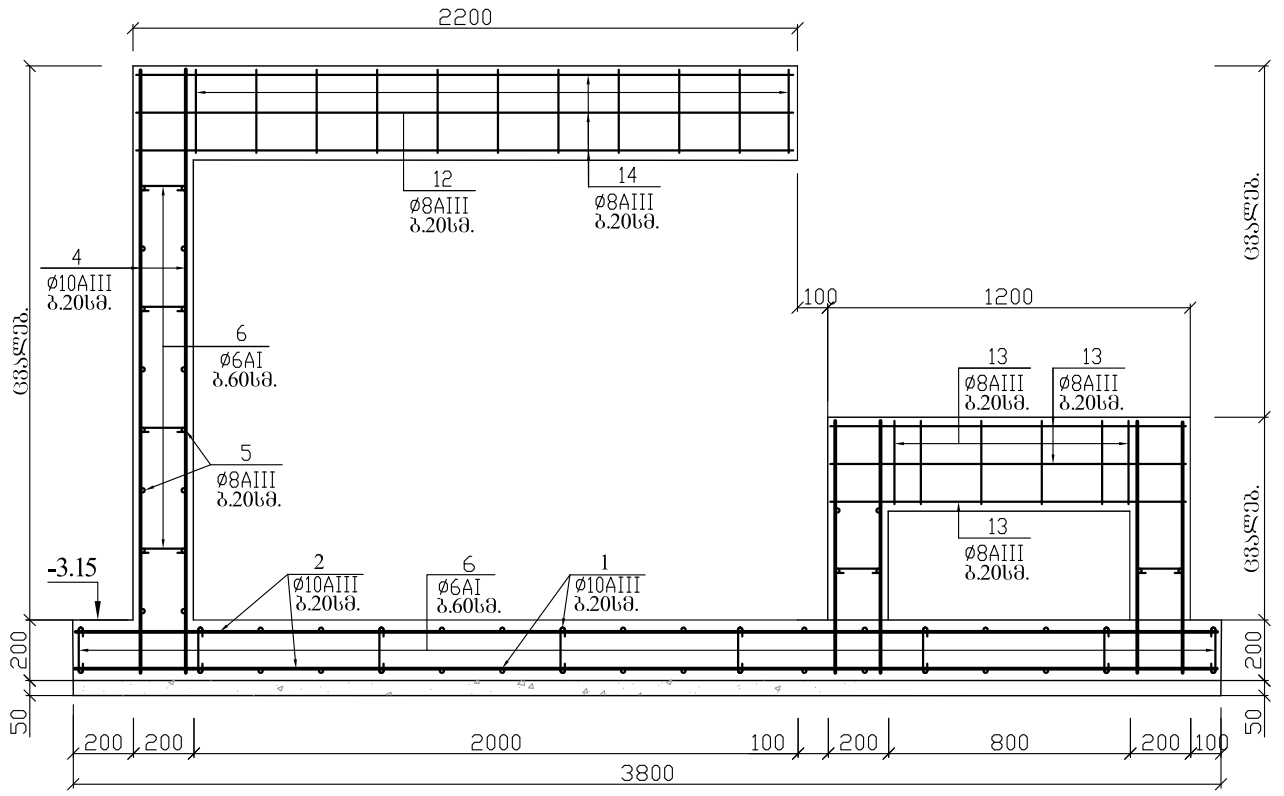

ჭრილი 2 – 2. მ. 1:25.

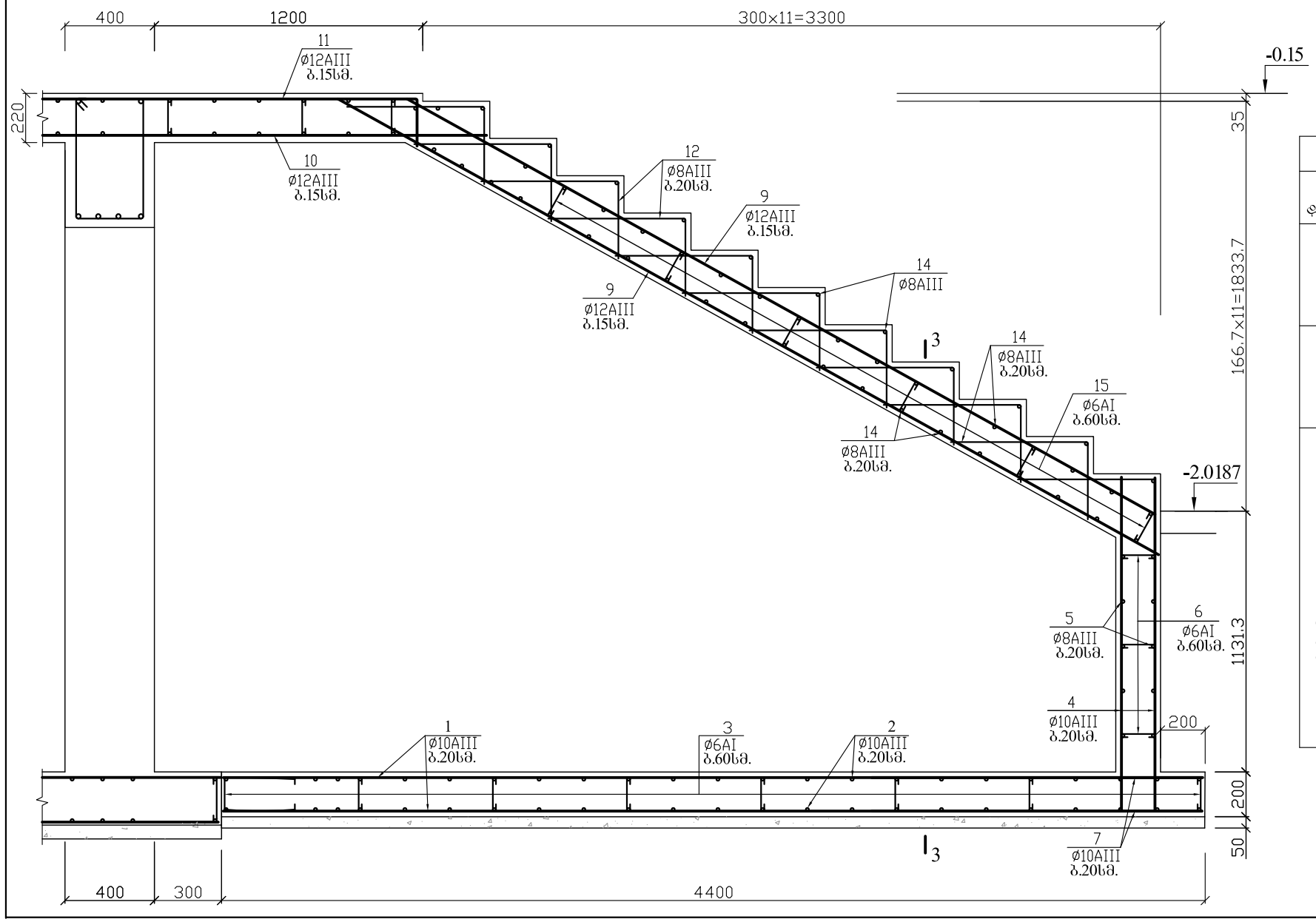

არმატურის სპეციფიკაცია							არ - ის ამოკრება		
დასახ.	პოზ. №	ე ს კ ი ზ ი	დიამეტ. მმ. კლასი	სიგრძე მმ.	რაოდ. ც.	საერთო სიგრძე მ.	დიამეტ. მმ. კლასი	ჯამური სიგრძე მ.	წონა კგ.
	1	4360	10AIII	4360	40	174.4	10AIII	347.4	215
							6AI	19.2	5
	2	3760	10AIII	3760	46	173.0	ბეტონი B25(M327) V =3.34 მ^3 B7.5(M100)V =0.84 მ^3		
	3	160	6AI	300	64	19.2			
	4	150 საშ=2350	10AIII	2500	140	350.0	10AIII	350.0	216
							8AIII	320.0	127
	5	დაიჯრ. ადგ.	8AIII	---	---	320.0	6AI	40.8	9
	6	160	6AI	300	136	40.8	ბეტონი B25(M327) V =4.71 მ^3		
კიბე	7	2300 300	10AIII	2600	7	18.2	12AIII	168.0	149
							10AIII	39.2	24
	8	2700 300	10AIII	3000	7	21.0	8AIII	313.9	124
							6AI	18.0	5
	9	400 4100 400	12AIII	4900	24	117.6	ბეტონი B25(M327) V =5.12 მ^3		
	10	1800	12AIII	1800	12	21.6			
	11	300 1800 300	12AIII	2400	12	28.8			
	12	340 600	8AIII	940	182	171.1			
	13	1360	8AIII	1360	30	40.8			
	14	2160	8AIII	2160	50	108.0			
	15	160	6AI	300	60	18.0			

კორექტირებულია.

მიწისქვეშა ავტოსადგომი.

კიბე №2. გეგმა, ჭრილი 1-1.
სპეციფიკაცია.

შპს „ხასწავლო ეროვნული უნივერსიტეტი სეუ"

შპს „საქართველოს ეროვნული უნივერსიტეტი სეუ"
თბილისი, ვინცენტის ქუჩა №9
ტელ: (+995) 57 415792
e-mail: glaseu001@yahoo.com
W W W. SEU.EDU.GE

დირექტორი		გ. კაჟოელიშვილი
მთ.არქიტექტ		მ. გვენეტაძე
კონსტრუქტ.		გ. ჭილაძე
დაამუშავა		გ. ჭილაძე
სტადია	ფურცი	ფურცელი
კონსტრუქციული ნაწილი		კ–24

პანდუსის გეგმა. მ. 1:100.

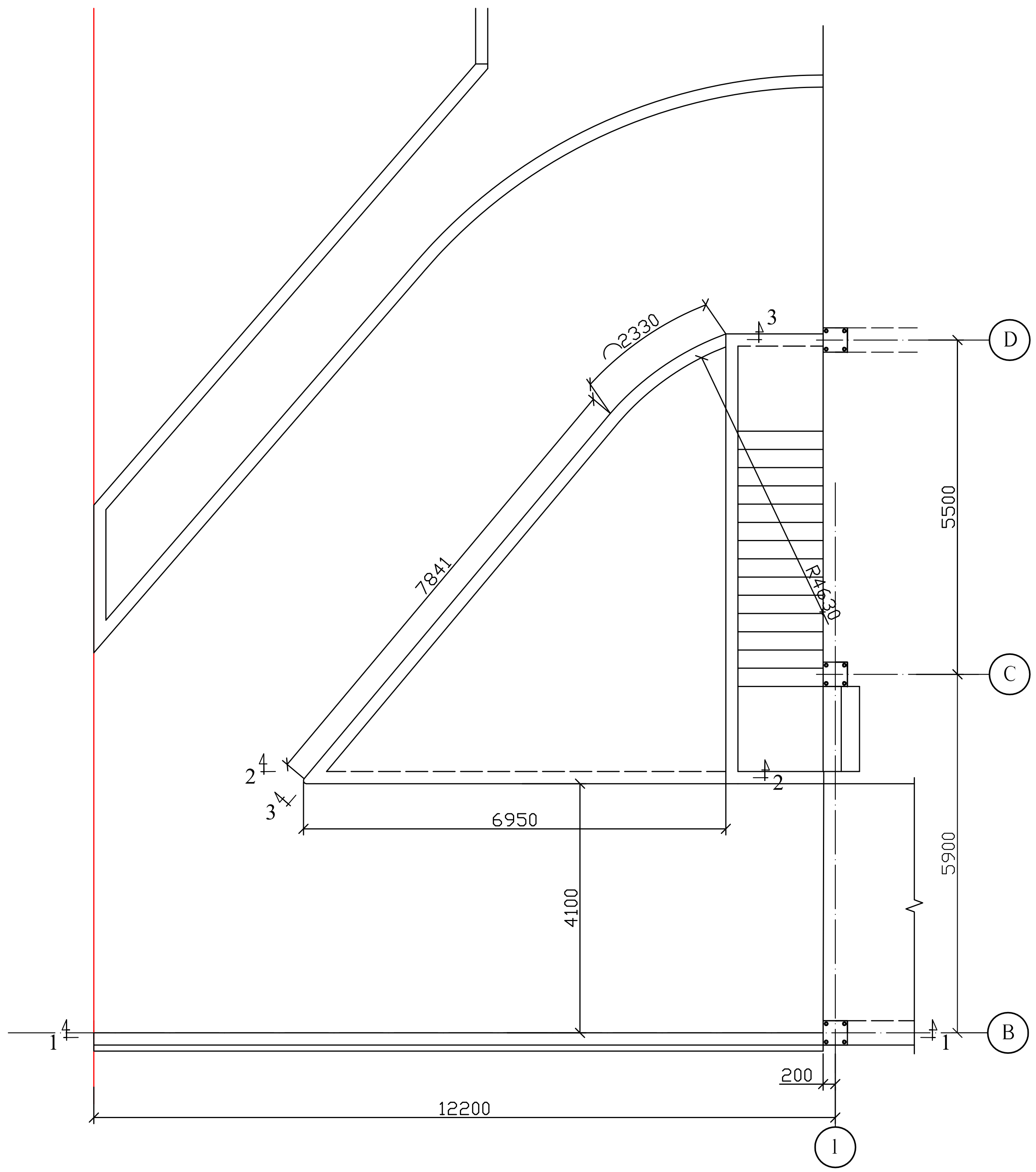

1 – 1. მ. 1:100.

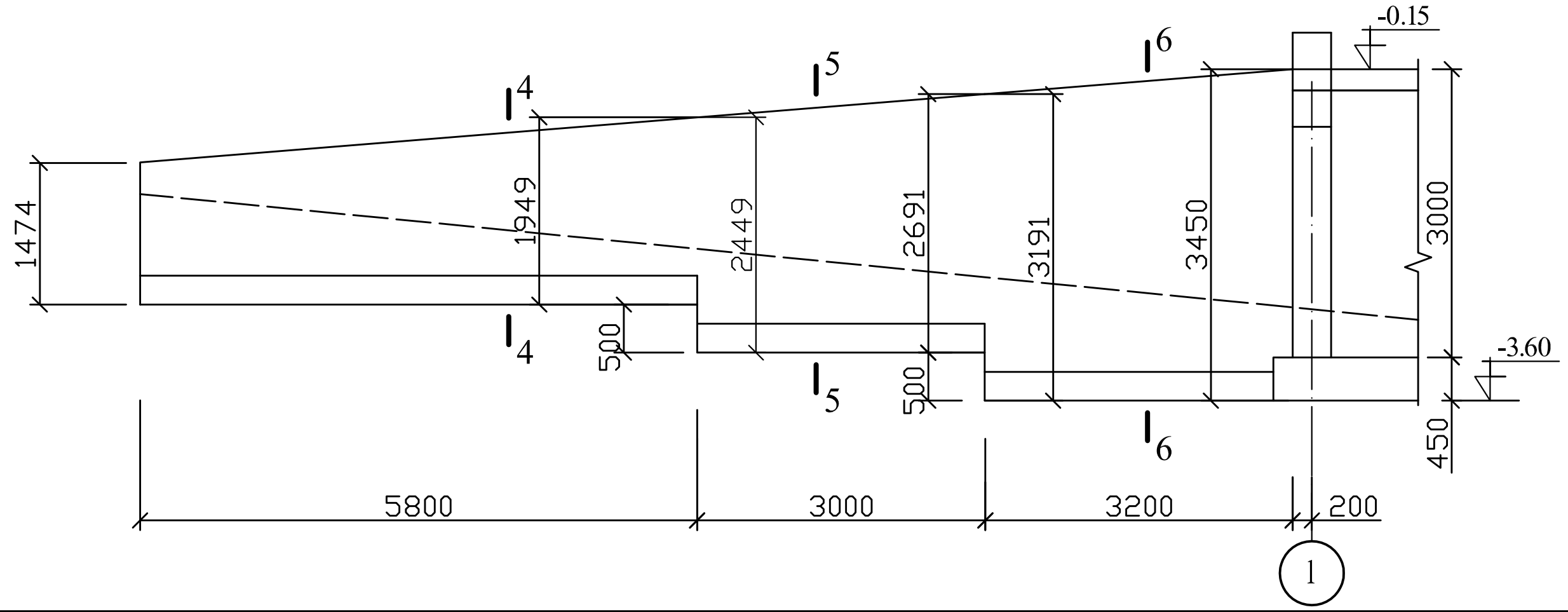

4 – 4. მ. 1:50.

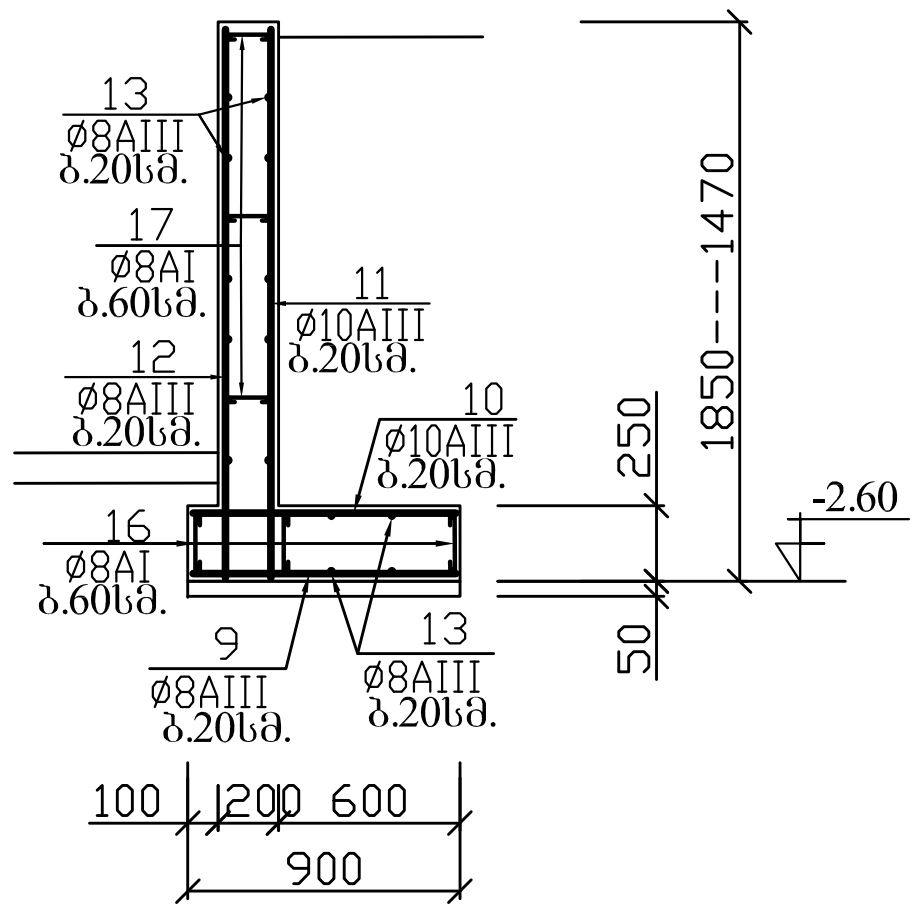

5 – 5. მ. 1:50.

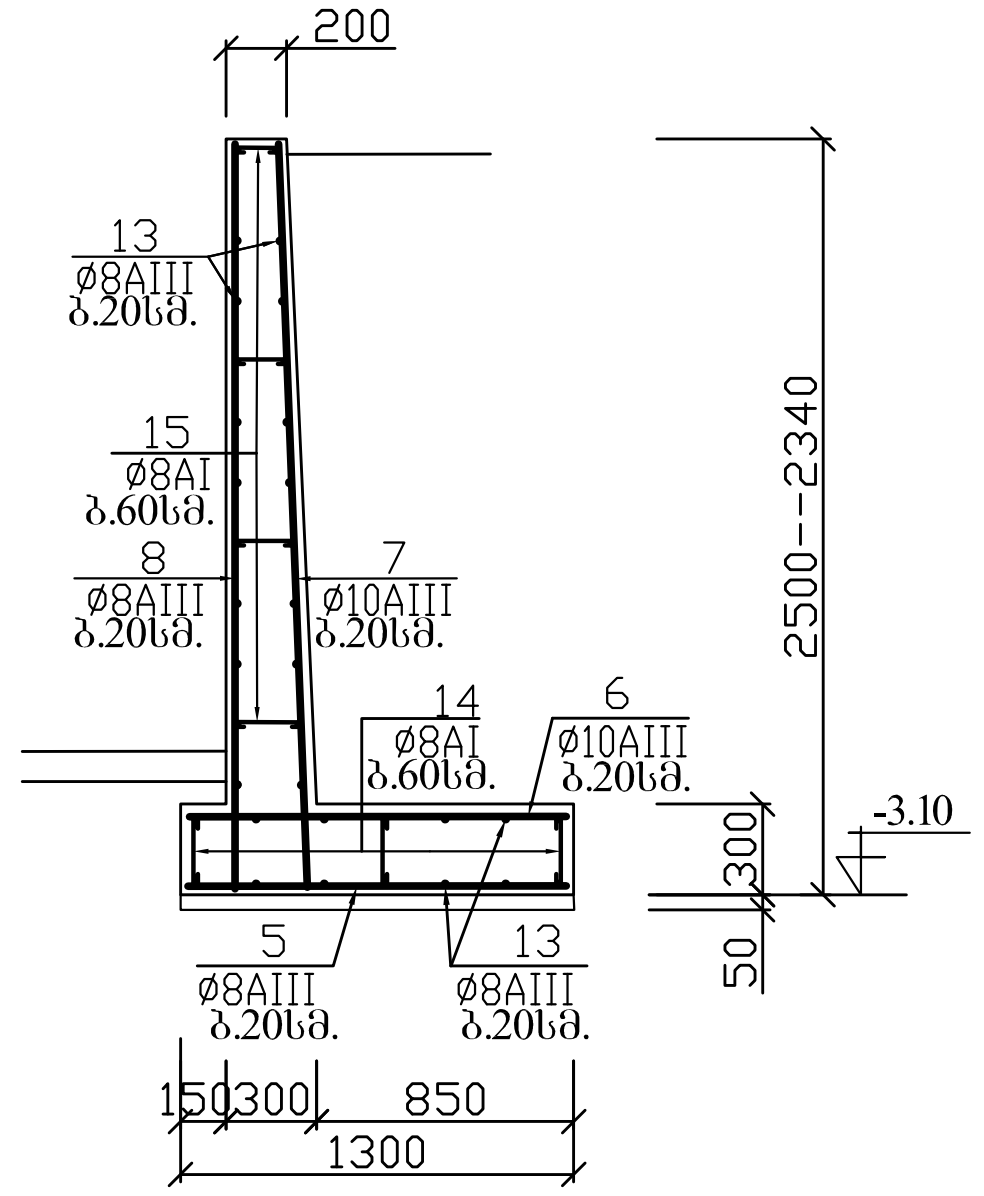

6 – 6. მ. 1:50.

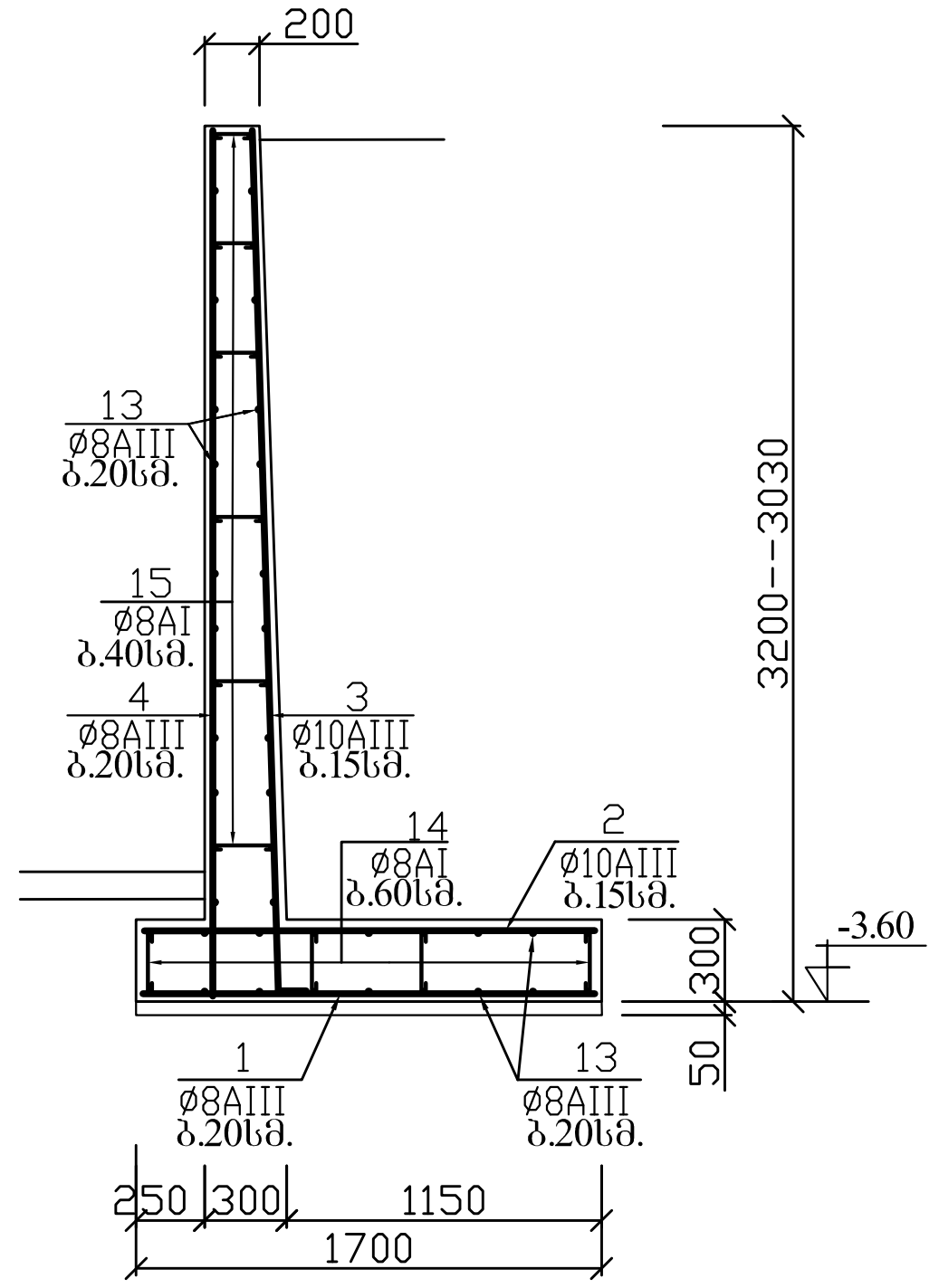

ჯასახ.	პოზ. №	ე ს კ ი ზ ი	დიამეტ. მმ. კლასი	სიგრძე მმ.	რა-ბა ც.	საერთო სიგრძე მ.
კედელი "B" ღერძის გასწვრივ	1	1650	8AIII	1650	16	26.4
	2	1650	10AIII	1650	21	34.6
	3	150 საშ=2850	10AIII	3000	21	63.0
	4	საშ=2850	8AIII	2850	16	45.6
	5	1250	8AIII	1250	16	20.0
	6	1250	10AIII	1250	16	20.0
	7	150 საშ=2150	10AIII	2300	16	36.8
	8	საშ=2150	8AIII	2150	16	34.4
	9	850	8AIII	850	29	24.7
	10	850	10AIII	850	29	24.7
	11	150 საშ=1600	10AIII	1750	29	50.8
	12	საშ=1600	8AIII	1600	29	46.4
	13	ღაიბრ. ალგ.	8AIII	---	---	430.0
	14	260	8AI	460	42	19.3
	15	საშ=210	8AI	410	60	24.6
	16	210	8AI	410	42	17.2
	17	160	8AI	310	42	13.0

არ - ის ამოკრება

დიამეტ. მმ. კლასი	ჯამური სიგრძე მ.	წონა კგ.
10AIII	166.9	103
8AIII	627.5	251
8AI	74.1	30

ბეტონი
B25(M327) V =12.8 $მ^3$
B7.5(M100)V =1.1 $მ^3$

შენიშვნები

1. მოცემული ფურცელი განიხილეთ პროექტის არქიტექტურულ ნაწილთან (გეგმები, ჭრილები) ერთად.
2. კვეთები 2-2, 3-3 და 7-7 – 10-10 იხ. ფურც. კ-25*.

კორექტირებულია. 07.02.2024.

მიწისქვეშა ავტოსადგომი.		
პანდუსის კედლების არმირება. გეგმა, კვეთები 1-1, 4-4 – 6-6.		
შპს „სასწავლო ეროვნული უნივერსიტეტი სეუ"		
შპს „საქართველოს ეროვნული უნივერსიტეტი სეუ" თბილისი, წინანდლის ქუჩა №9 ტელ: (+995) 57 415792 e-mail: giaseu001@yahoo.com W W W. SEU.EDU.GE		
დირექტორი		გ. კავთელიშვილი
მთ.არქიტექ		მ. გვენეტაძე
კონსტრუქტ.		გ. ჭილაძე
დაამუშავა		გ. ჭილაძე
სტადია	ფურ-ბი	ფურცელი
კონსტრუქციული ნაწილი		კ–25

2 – 2. მ. 1:100.

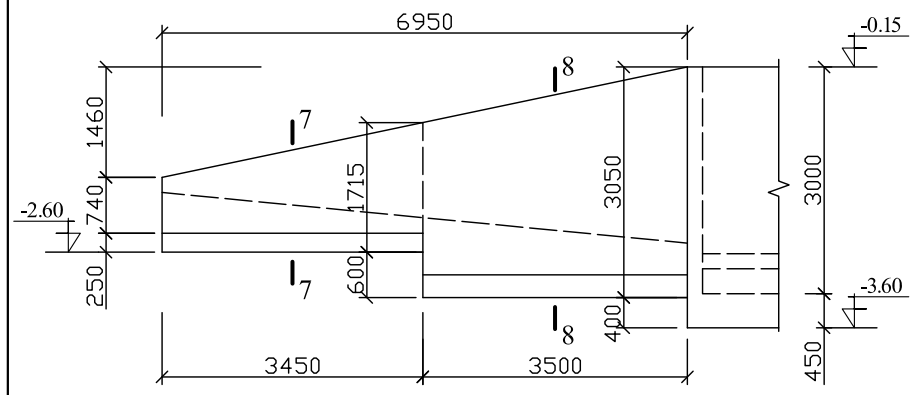

3 – 3. მ. 1:100.

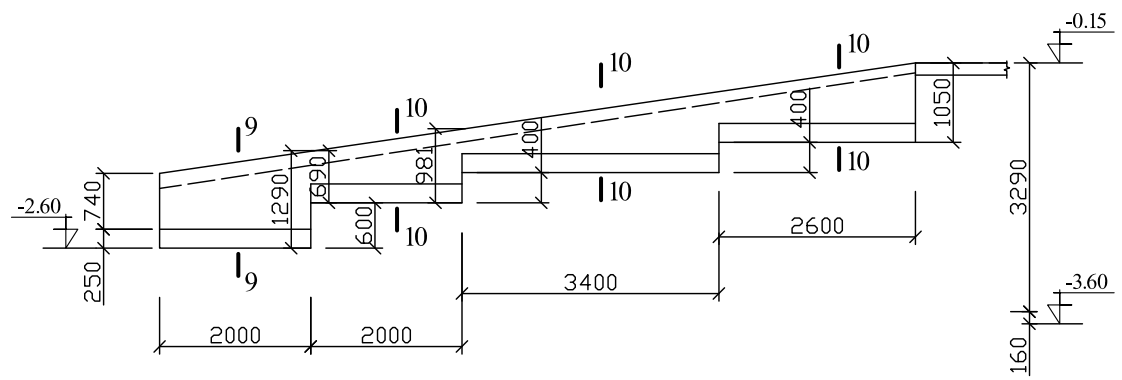

7 – 7. მ. 1:50.

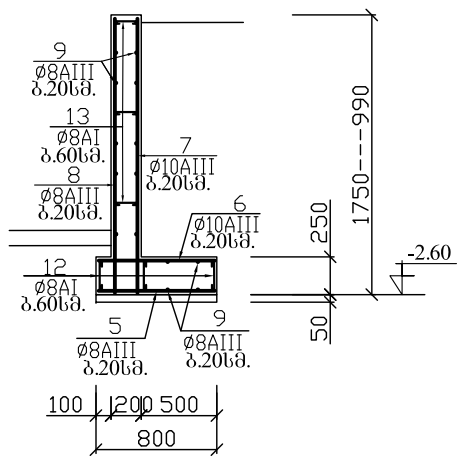

9 – 9. მ. 1:50.

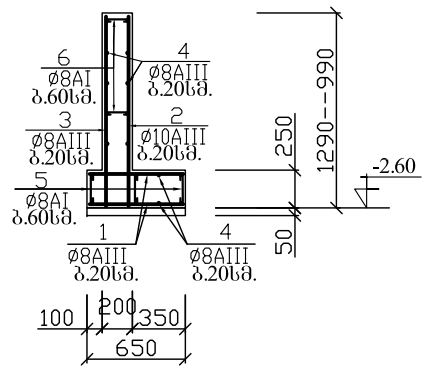

8 – 8. მ. 1:50.

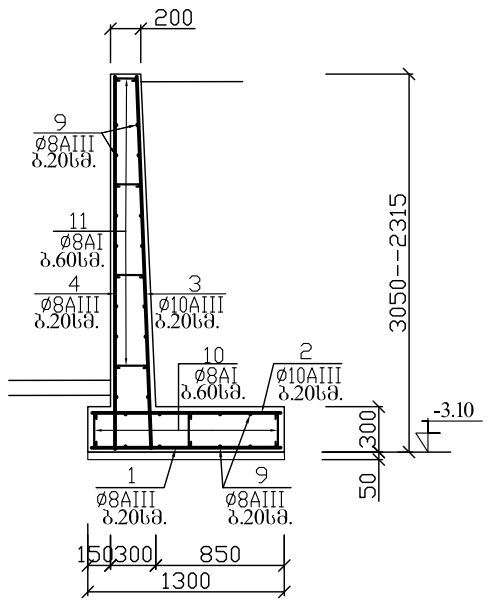

10 – 10. მ. 1:50.

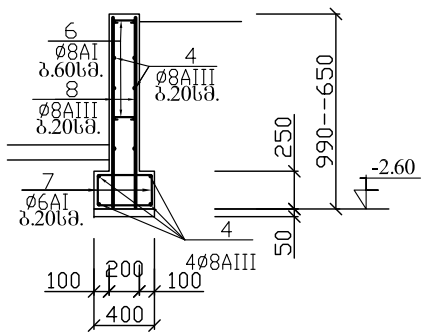

არმატურის სპეციფიკაცია							არ - ის ამოკრება		
დასახ.	პოზ. №	ე ს კ ი ზ ი	დიამეტ. მმ. კლასი	სიგრძე მმ.	რაოდ. ც.	საერთო სიგრძე მ.	დიამეტ. მმ. კლასი	ჯამური სიგრძე მ.	წონა კგ.
კედელი "B/C" ღერძის გასწვრივ	1	1250	8AIII	1250	18	22.5	10AIII	115.7	72
							8AIII	340.2	135
	2	1250	10AIII	1250	18	22.5	8AI	36.4	15
	3	150 საშ=2650	10AIII	2800	18	50.4	ბეტონი B25(M327) V =5.20 მ³ B7.5(M100)V =0.37 მ³		
	4	საშ=2650	8AIII	2650	18	47.7			
	5	750	8AIII	750	19	14.3			
	6	750	10AIII	750	19	14.3			
	7	150 საშ=1350	10AIII	1500	19	28.5			
	8	საშ=1350	8AIII	1350	19	25.7			
	9	დაიჭრ. ადგ.	8AIII	---	---	230.0			
	10	260	8AI	460	21	9.7			
	11	საშ=210	8AI	410	28	11.5			
	12	210	8AI	410	21	8.7			
	13	160	8AI	310	21	6.5			
კედელი (განყ. 3-3.)	1	550	8AIII	550	20	11.0	10AIII	12.0	8
							8AIII	93.5	38
	2	საშ=1200	10AIII	1200	10	12.0	8AI	16.1	7
	3	საშ=1200	8AIII	1200	10	12.0	6AI	55.5	13
	4	დაიჭრ. ადგ.	8AIII	---	---	---	ბეტონი B25(M327) V =2.42 მ³ B7.5(M100)V =0.23 მ³		
	5	210	8AI	410	12	4.9			
	6	160	8AI	310	36	11.2			
	7	210 360	6AI	1290	43	55.5			
	8	საშ=820	8AIII	820	86	70.5			

კორექტირებულია. 07.02.2024.

მიღისქვეშა ავტოსადგომი.

პანდუსის კედლების არმირება. კვეთები 2-2, 3-3, 7-7 – 10-10.

შპს „სასწავლო პროფესიული უნივერსიტეტი სეუ"

შპს „საქართველოს ეროვნული უნივერსიტეტი სეუ"
საქართველოს ეროვნული უნივერსიტეტი SEU
თბილისი, წერაქვის ქუჩა N49
ტელ: (+995) 57 415792
e-mail; glaseu001@yahoo.com
W W W. SEU.EDU.GE

დირექტორი		გ. კავთელიშვილი
მთ.არქიტექ		მ. გვენეტაძე
კონსტრუქტ.		გ. ჭილაძე
დაამუშავა		გ. ჭილაძე
სტადია	ფურცი	ფურცელი
კონსტრუქციული ნაწილი		პ–25-1

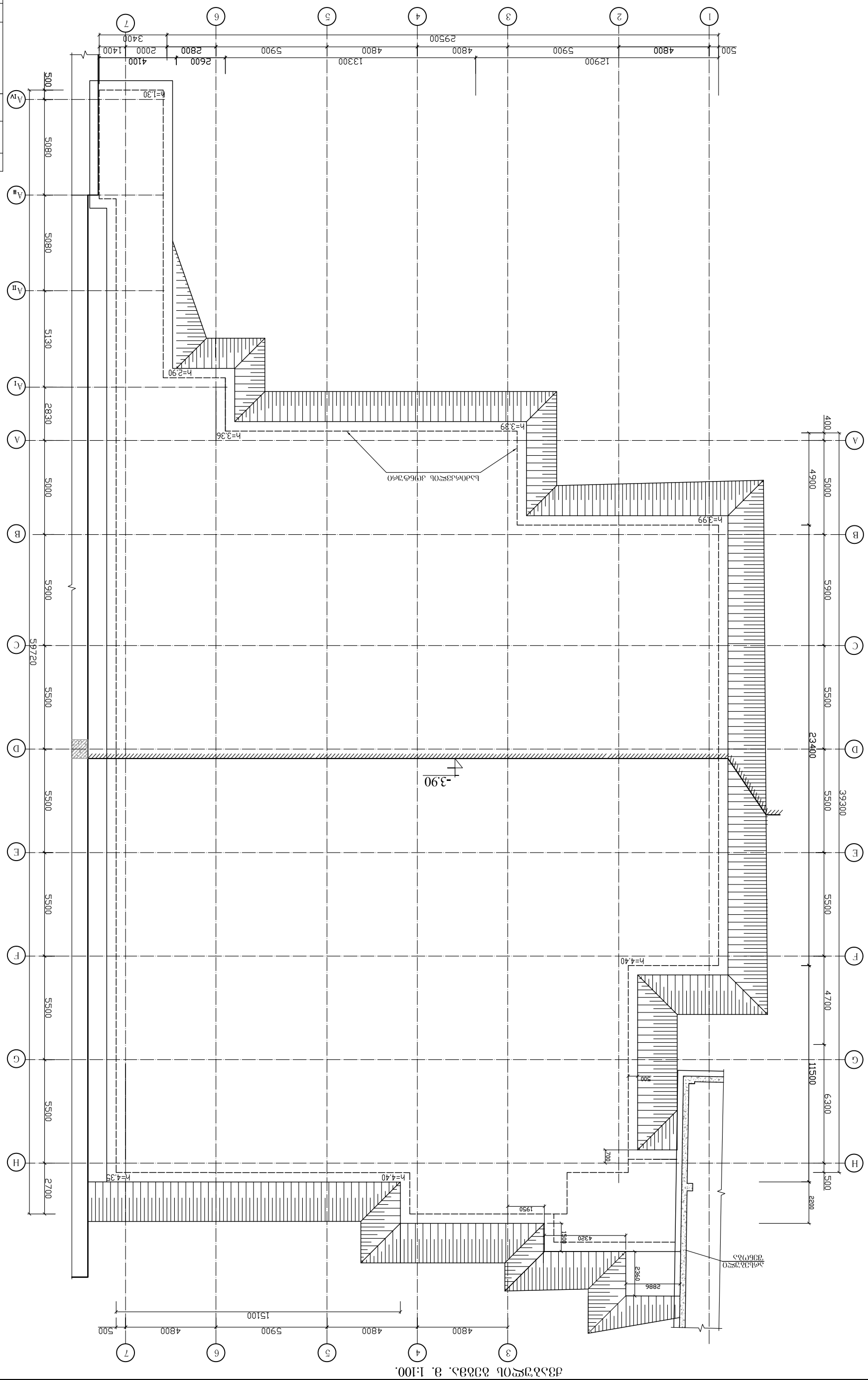
1. III ასაწევობის მოედანი და სანაპირო ზოლი — 5120 მ²
2. III ასაწევობის მოედნის სრული მოცულობა — 15 მ³
3. სველი ნაწილის ზედაპირის ფართობი — 263 მ²
4. მოედნის უკანა ნაწილის ფართობი — 710 მ²
ასაწევობის ბეტონის მარკა W6 F150 და სანაპირო ზოლის ბეტონის მარკა W8 F150