ქალაქ თბილისის მუნიციპალიტეტის მერია
შპს თბილსერვის ჯგუფი
TBILISI MUNICIPALITY CITY HALL
TBILSERVICE GROUP LTD

წერილის ნომერი: **62-01222793325**
თარიღი: **06/10/2022**

ადრესატი: შპს იქსმშენ დეველოპმენტ
საიდენტიფიკაციო ნომერი: 405243482
მისამართი: თბილისი, შარტავას N 29

შ.პ.ს "თბილსერვის ჯგუფში" შემოსული თქვენი განცხადების პასუხად გაცნობებთ, რომ ქ. თბილისში რიცხულ მიწის ნაკვეთზე, რომლის საკადასტრო კოდია: (01.13.05.004.139) გარე განათების ხაზობრივი ნაგებობა (01.00.097) არ ფიქსირდება (გარე განათების ხაზობრივი ნაგებობა განთავსებულია ნაკვეთის საზღვრებს გარეთ). აქედან გამომდინარე შ.პ.ს. "თბილსერვის ჯგუფი"-ს გარე განათების სამსახური წინააღმდეგი არ არის აწარმოოთ პროექტით დაგეგმილი სამშენებლო სამუშაოები. შეთანხმებული გენ გეგმა იხ.დანართის სახით.

დანართი 1 ფურცელი.

ილია ჭუჭულაშვილი

შპს "თბილსერვის ჯგუფი"-დირექტორი (მოვალეობის შემსრულებელი)

გამოყენებულია კვალიფიციური ელექტრონული ხელმოწერა/ ელექტრონული შტამპი

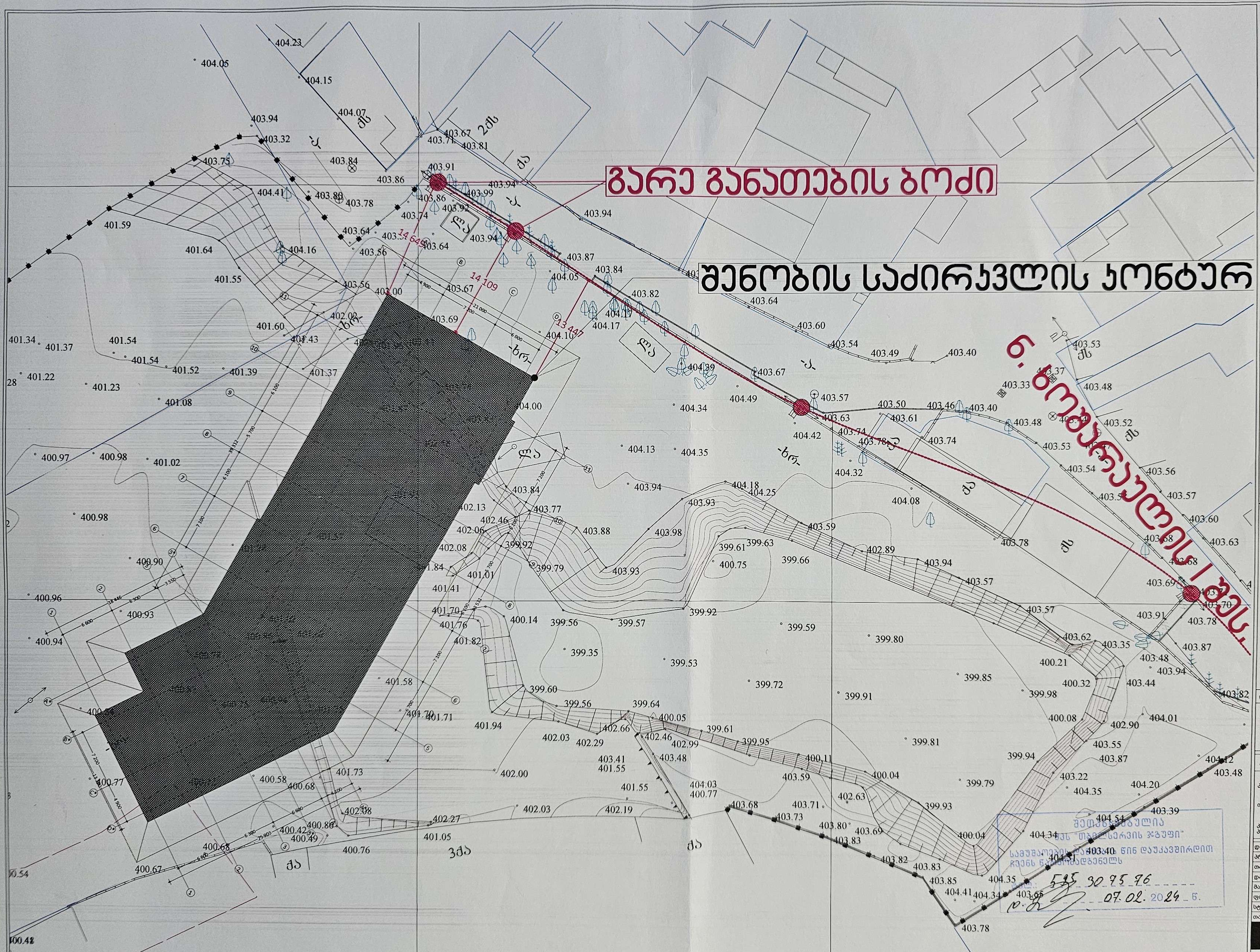

მრავალბინიანი საცხოვრებელი სახლი II ბლოკი

ქ. თბილისი, ხომარაულის ქუჩა #29
ს/კ 01.13.05.004.139

გვერდი	2

გენ. გეგმა

შენიშვნები:

- ტერიტორიის ანაზომი მოწოდებულია დამკვეთის მიერ
- ზომები მოცემულია მილიმეტრებში
- გათბობის ქვაბისა და კონდიციონერების გარე ბლოკის ადგილი გამოყოფილია აივნებზე ან ფასადზე (დაფარული ცხაურით ან კედლით)

პირობითი აღნიშვნები

დამკვეთები

შ.პ.ს. "იქსმშენ დეველოპმენტი"
შ.პ.ს. "გეითვეი ჰოლდინგი"
შ.პ.ს "იქსმშენი დიდუბე"

გაფრთხილება!

დოკუმენტი წარმოადგენს შ.პ.ს ა.ს.ს.ა-ს კუთვნილებას.

მისი კოპირება ან გავრცელება იკრძალება ა.ს.ს.ა-ს თანხმობის გარეშე.

ნახაზის გამოყენება შეიძლება მხოლოდ კონტრაქტით გათვალისწინებული პირობებით.

დირექტორი	გიორგი ხოსიტაშვილი
პროექტის ავტორი	ლევან ტურძელაძე
თანაავტორი	გიორგი ლომიძე
დაამუშავა	გიორგი ლომიძე
მასშტაბი	1:200
ფორმატი	A1
სტადია	მშენებლობის ნებართვა
თარიღი	06.02.2024

A.S.S.A.

A.S.S.A. ZAKARIADZE STR. TBILISI, GEORGIA.
PHONE: +(995) 598-167-167
MAIL: TEAMOFA.S.S.A@GMAIL.COM

საქართველო, თბილისი 0119, ვანის ქ.3
ტელ: +995 (32) 277 99 99
www.telasi.ge

სნ 202052580

N: 0815/392/23

15/08/2023

შპს "იქსმშენ დეველოპმენტი"

ბატონ როინ გიგიაძეს

11.08.2023 #0811/581/23 წერილის პასუხად გაცნობებთ, რომ თქვენს მიერ მითითებულ მისამართზე (ს.კ.01.13.05.004.139) არსებულ მიწის ნაკვეთზე არ გადის სს "თელასის" ბალანსზე რიცხული ელექტროგადამცემი ხაზები.

სს „თელასის“ გენერალური
დირექტორის მ.შ. ა. ბალჩუგოვი

შემს.შრომის დაცვისა და სახ. უსაფრთხოების
განყ. უფროსი მ. ჩიღუნაძე
ტელ. 2 77 99 99 1(7959)


#A1021
#A2554
011305004255
011305004211
011305004209
011305004271
011305004196
011305004151
011305004249
011305004067
011305004168
011305004167
011305004109
011305004109
011305004110
011305004257
011305004256
011305004216
011305004128
011305004128
011305004118
011305004248
011305004248
011305004130
011305004125
011305004131
011305004237
011305004215
011305004044
011305004139
011305004117
011305004232
011305004233
011305004269
011305004198
011305004063
011305004052
011305004239
011305004034
011305004034
011305004189
011305004189
011305004016
011305004195
011305004213
011305004076
011305004108
011305004107
011305004208
011305004078
011305004190
011305004106
011305004077
011305004263
011305004153
011305004056
011305004173
011305004142
011305004042
04 .38 .ьъзъсмсч
04 .38 .ьъзъсмсч
N
1:900

ქალაქ თბილისის მუნიციპალიტეტის მერია
შპს თბილსერვის ჯგუფი
TBILISI MUNICIPALITY CITY HALL
TBILSERVICE GROUP LTD

წერილის ნომერი: **62-0123349973**
თარიღი: **15/12/2023**

ადრესატი: ნათია პატარაია
პირადი ნომერი: 01007011908
მისამართი: საქართველო, ქალაქი თბილისი, აკაკი წერეთლის გამზირი, N 91, ბინა 43

ქალბატონო ნათია,

შპს „თბილსერვის ჯგუფში“ 2023 წლის 15 დეკემბერს შემოსული N:19/0123349622-62 წერილის პასუხად გაცნობებთ, რომ სანიაღვრე და სადრენაჟე ქსელების ექსპლოატაციის დეპარტამენტის წარმომადგენლების მიერ ადგილზე იქნა შესწავლილი ს/კ 01.13.05.004.139 არსებული ტერიტორია. გაირკვა, რომ აღნიშნულ ტერიტორიაზე გაედინება ქალაქის მუნიციპალიტეტის საკუთრებაში არსებული სანიაღვრე ქსელი დ800 მმ. კოლექტორიდან ნებისმიერი შენობა-ნაგებობა დაშორებულ უნდა იქნეს არანაკლებ 5 მეტრით.

ამასთანავე სანიაღვრე დეპარტამენტის თანამშრომლების მიერ განხილულ იქნა თქვენს მიერ წარმოდგენილი პროექტი, რომელიც აკმაყოფილებს სამშენებლო პარამეტრებს.

ზემოაღნიშნულიდან გამომდინარე სანიაღვრე დეპარტამენტი წინააღმდეგი არ არის აწარმოოთ სამუშაოები, ჩვენს მიერ შეთანხმებული გენ-გეგმის შესაბამისად.

ზაზა ბერიშვილი

შპს "თბილსერვის ჯგუფი"-სანიაღვრე და სადრენაჟე ქსელების ექსპლოატაციის დეპარტამენტი-დეპარტამენტის უფროსი

გამოყენებულია კვალიფიციური ელექტრონული ხელმოწერა/ელექტრონული შტამპი

ი.მ. ანდრო ხიზანიშვილი

საპროექტო დოკუმენტაცია

ქ. თბილისში, ხოშარაულის ქ. №29-ის მიმდებარედ ს/კ01.13.05.004.139 ნაკვეთზე სანიაღვრე ჭის მოწყობა/რეაბილიტაცია

ი.მ. ანდრო ხიზანიშვილი /.....ი.ხიზანიშვილი...../

თბილისი, 2024 წ.

შესავალი: ი.მ ანდრო ხიაზნიშვილის მიერ ადგილზე განხორციელებული იქნა საპროექტო ობიექტის საკვლევ-საძიებო სამუშაოები. თანამედროვე გეოდეზიური ხელსაწყოების გამოყენებით, UTM WGS-84-კორდინატთა სისტემაში.

ადგილზე დამაგრებული იქნა რეპერები მაღალი სიზუსტის GPS-ის გამოყენებით, GEO Corsi-ის სისტემასთან თავსებადობით. მონაცემების კამერალური დამუშავებისას გამოყენებული იქნა ავტომატიზირებული პროექტირების სიტემის Autodesk AutoCad 2021 კომპიუტერული პროგრამები. საველე მასალების დამუშავებისა და მონაცემების სათანადო ანალიზის საფუძველზე კამერალურად განსაზღრული იქნა განსახორციელებელი სამუშაოების სახეობები სათანადო მოცულობებით და დამუშავდა გრაფიკული მასალა.

საპროექტო გზის კერძო საკუთრებებზე (წითელი ხაზები) კვეთასთან არსებული საკითხი განხილული და შეთანხმებულია დამკვეთთან. შესაბამისად დამკვეთი უზრუნველყოფს ამ მიმართულებით არსებული ყველა საკითხის დარეგულირებასა და გადაჭრას ასეთის წარმოქმნის შემთხვევაში. პროქტით გათვალისწინებული სამუშაოები არ ითვალისწინებს ფაქტიურად აზომილი არსებული მდგომარეობიდან გამომდინარე კერძო საკუთრებსთან კვეთას.

არსებული მიწისქვეშა და მიწისზედა კომუნიკაციის ქსელის დაზიანების თავიდან აცილების მიზნით, მშენებლობის დროს ადგილზე გამოძახებულ უნდა იქნას მიმდებარედ არსებული კომუნიკაციების მფლობელი ორგანიზაციების წარმომადგენლები, საზედამხედველო ორგანიზაციის წარმომადგენლები და დამკვეთი ორგანიზაციის კომპეტენტური პირები. არსებული კომუნიკაციის ქსელების ქაოტური განლაგებისა და ზუსტი ადგილმდებარეობის ვერდადგენის გამო მშენებელი კომპანია ვალდებულია გაიაროს კონსულტაცია ზემოთხსენებულ წარმომადგენლებთან გაუთვალისწინებელი გარემოების თავიდან აცილების მიზნით.

მშენებლობის პროცესში გამოყენებული ხრეშოვანი მასალები უნდა აკმაყოფილებდეს ГОСТ 25607-2009-ის მოთხოვნებს. სამშენებლო სამუშაოები უნდა იწარმოებოდეს ხარისხისა და უსაფრთხოების ნორმების სრული დაცვით, ქვეყანაში მოქმედი კანონმდებლობის გათვალისწინებით.

პროექტში მოცემული ყველა საინჟინრო გადაწყვეტილება შეთანხმებულია შემსყიდველ ორგანიზაციასთან. მშენებლობის პროცესში გამოვლენილი ნებისმიერი ახალი გარემოებების შემთხვევაში მშენებელი ვალდებულია მიმართოს დამკვეთს და იხელმძღვანელოს მისი მითითების შესაბამისად.

საპროექტო ობიექტის ფაქტიური მდგომარეობის და საინჟინრო გადაწყვეტილების მოკლე აღწერა:

საპროექტო არეალში მეშენებლობის პროცესში სანიაღვრე ქსელის კორპუსთან სიახლოვის გამო საჭირო გახდა მისი გადატანა, შესაბამისად პროექტი ითვალისწინებს 5 ლოკაციაზე ახალი სათვალთვალო ჭის მოწყობას და შესაბამისი დ-1000მმ გოფრირებული მილის მოწყობას. სამშენებლო სამუშაოების მოცულობები და ტექნიკური პარამეტრები მოცემულია შესაბამის უწყისსა და ნახაზებზე.

სანიაღვრე ქსელის მოწყობის სამუშაოების დაწყება რეკომენდირებული მას შემდეგ რაც მშენებარე კორპუსის ნიშნული გაუთანაბრდება არსებული რელიეფის ნიშნულს.

ზოგადი სამუშაოთა ორგანიზაცია: ობიექტზე სარეაბილიტაციო სამუშაოები უნდა შესრულდეს საქართველოში მოქმედი სტანდარტების და ნორმების სრული დაცვით.

შრომის ნაყოფიერების გაზრდისა და მშენებლობის მაქსიმალურად შემცირების მიზნით მიღებულია სამუშაოების კომპლექსური მექანიზმებითა და სპეციალიზირებული საწრმოო ბრიგადებით შესრულება, შრომის ორგანიზაციის და ანაზღაურების თანამედროვე ფორმა-მეთოდების გამოყენებით.

მშენებლობის პერიოდში გზის მონაკვეთების დროებითი ჩაკეტვის დროს, უნდა უზრუნველყოფილი იქნას ალტერნატიული მისასვლელები და განლაგდეს შესაბამისი საგზაო ნიშნები, სადაც ეს შესაძლებელია, რათა დაინტერესებულმა პირებმა მიიღონ საჭირო ინფორმაცია.

სარეაბილიტაციო სამუშაოების წარმოების პერიოდში მოძრაობის ორგანიზაციისა და საგზაო სამუშაოების წარმოების ადგილების შემოფარგვლა შესრულდეს მოძრაობის ორგანიზაციისა და საგზაო სამუშაოების წარმოების ადგილების შემოფარგვლის ინსტრუქციის, ВСН 37-84-ის შესაბამისად. სამუშაოების შემსრულებელმა ორგანიზაციამ უნდა შეადგინოს შესაბამისი სქემები და უნდა შეათანხმოს შესაბამის სამსახურებთან. ასევე აუცილებელია საგზაო სამუშაოების წარმოებისას სამუშაოთა წარმოების ზონაში მოხვედრილი კომუნიკაციების მფლობელთა წინასწარ გაფრთხილება და დასწრება (არსებობის შემთხვევაში).

სარეაბილიტაციო სამუშაოების შესრულებისათვის საჭირო ყველა მასალა, ნახევაფაბრიკატი და კონსტრუქცია უნდა შეესაბამებოდეს საპროექტო მონაცემებს, სათანადო სტანდარტებს და აკმაყოფილებდეს მათ მოთხოვნებს.

შესრულებული სამუშაოების მთლიანი მოცულობისთვის მოქმედი ნორმატიული დოკუმენტების საფუძველზე განსაზღრულია ძირითადი სამშენებლო მასალების, მანქანა-მექანიზმებისა და სატრანსპორტო საშუალებების საჭირო რაოდენობები.

ტერიტორიაზე უნდა იყოს მოწყობილი ხანძარსაწინააღმდეგო დაფები და სტენდები.

საპროექტო ზოლის მოწყობის სამუშაოები იწყება მოსამზადებელი სამუშაოებით, რომელიც ითვალისწინებს, როგორც ტერიტორიის მომზადების, ასევე სადემონტაჟო სამუშაოებს. ამის შემდეგ სრულდება მიწის დამუშავების სამუშაოები, შემდეგ სამშენებლო სამუშაოები.

ობიექტის სამშენებლო სამუშაოების დასრულების შემდეგ უნდა მოხდეს ტერიტორიის გაწმენდა სამშენებლო ნარჩენებისაგან.

შრომის დაცვა და უსაფრთხოების ტექნიკა: ობიექტზე მომუშავენი უზრუნველყოფილი უნდა იქნენ ინდივიდუალური დაცვის საშუალებებით (სპეც. ტანსაცმელი, ფეხსაცმელი და სხვა საჭირო აღჭურვილობა) და ასევე უნდა სრულდებოდეს საერთო კოლექტიური დაცვის ღონისძიებები (სამუშაო ადგილის შემოფარგვლა, უსაფრთხოების ღონისძიებები). უნდა იყოს გზაზე მომუშავეთათვის ჯანსაღი და უსაფრთხო პირობები. თავშესაფარიდა წვიმის და მზის რადიაციისგან.

აუცილებელია უსაფრთხოების ტექნიკის, საწარმოო სანიტარიისა და ხანძარსაწინააღმდეგო მოქმედი წესების, ნორმებისა და ინსტრუქციების დაცვა. მათი სწავლება ყველა მომუშავეთათვის. სამუშაოს დაწყების წინ ინსტრუქტაჟის ჩატარება, უსაფრთხოების

წესების სწავლება, მშენებელი ორგანიზაცია ვალდებულია და პასუხისმგებელია სამუშაოები აწარმოოს უსაფრთხოების, შრომის, საწარმოო სანიტარიის წესების სრული დაცვით.

მუშებსა და ინჟინერ-ტექნიკურ პერსონალს სამშენებლო მოედანზე ყოფნისას უნდა ეხუროთ ჩაფხუტები, ხოლო სპეციალური სამუშაოები უნდაშესრულდეს სათანადო აღჭურვილობის გამოყენებით. მშენებლობის ყველა ობიექტზე უნდა იყოს პირველი სამედიცინო დახმარების გასაწევი საშუალებები. სამშენებლო სამუშაოთა წარმოების უბანი და ადგილი ისე უნდა იყოს მოწყობილი, რომ თავიდან იქნეს აცილებული ტრავმატიზმის შესაძლებლობა. სათავსები, სადაც წარმოებს მტვერისებრ მასალებთანმ უშაობა, ასევე, სამსხვრევ, საფქვავ და გასაცრელ მანქანებთან მუშაობის ადგილები უზრუნველყოფილი უნდა იყოს სავენტილაციო სისტემებით ან განიავებით, ხოლო მუშები მუშაობისას უნდა იყენებდნენ რესპირატორებს. სამშენებლო მოედნის ორგანიზება სამშენებლო მოედანზე სამუშაოები უნდა იყოს ორგანიზებული იმგვარად, რომ უზრუნველყოფილ იქნეს მშენებლობის უსაფრთხოება. სამშენებლო მოედანი დასახლებულ ადგილებში და საზოგადოებრივი სივრცისმომიჯნავედ ან მოქმედი საწარმოს ტერიტორიაზე უნდა იქნეს შემოღობილი, რათა სამშენებლო მოედანზე შესვლა იყოს კონტროლირებადი და გამორიცხული იყოს იქ უნებლიე მოხვედრის შესაძლებლობა. სიბნელის დროს შემოღობვა უნდა იყოს აღჭურვილი სასიგნალო ნათურებით ან/დაგამოყენებულ უნდა იქნეს ისეთი მასალა ან შეფერილობა, რომელიც აღიქმება სიბნელეში. იმავე წესით უნდა შემოიღობოს სადემონტაჟო ნაგებობის ტერიტორია. ჭები, შურფები, ნათხარ გრუნტებში ხალხის შესაძლო მოხვედრის ადგილები დახურული უნდაიყოს ხუფებით, ფარებით ან უნდა იყოს შემოღობილი. სიბნელის დროს გარე (პერიმეტრული) შემოღობვა უნდა იყოს აღჭურვილი სასიგნალო ნათურებით ან გამოყენებულ უნდა იქნეს ისეთი მასალა ან შეფერილობა, რომელიც აღიქმება სიბნელეში. ღამის საათებში მუშაობის შემთხვევაში, სამშენებლო მოედანი, სამუშაოუბანი, გასასვლელები და მისასვლელები სათანადოდ უნდა იყოს განათებული. სამშენებლო მოედანზე, საჭიროების შემთხვევაში, უნდა განისაზღვროს განსაკუთრებით საშიში ზონა, რომელიც უნდა შემოიფარგლოს დამცავი ღობით, უსაფრთხოების ნიშნებით და სათანადო წარწერებით. ჭებში, შურფებში ან დახურულ სათავსებში, სადაც არსებობს გაზების დაგროვების საშიშროება, სამუშაოები უნდა შესრულდეს აირწინაღების გამოყენებით.

მასალების, კონსტრუქციების, მოწყობილობების სამშენებლო მოედანზე განთავსებისას მიღებულ უნდაიქნეს ზომები მათი ჩამოცურების, ჯდენის, ჩამოცვენის და გაშლის საშიშროების თავიდან ასაცილებლად.

მშენებლობის დროს გამოყენებული ყველა ტექნიკურია აღჭურვილობა და ინსტრუმენტი უნდა იყოს მუშა მდგომარეობაში, მათი ექსპლოატაცია უნდა ხდებოდეს მწარმოებლის მიერ განსაზღვრული წესით. ტექნიკური აღჭურვილობის და ინსტრუმენტის ექსპლუატაციისას დაუშვებელია არაქარხნული (კუსტარული) წესით დამზადებული დეტალის ან/და სათადარიგო ნაწილის გამოყენება.

ელექტროშესადუღებელ აპარატებსა და მათ მკვებავ წყაროებში გათვალისწინებული და დაყენებული უნდა იყოს ძაბვის ქვეშ მყოფი ელემენტების საიმედო შემოღობვა. წვიმისა და თოვლის დროს, ელექტროშედუღების სამუშაოთა შესრულება გადახურვის გარეშე დაუშვებელია.

სამშენებლო სამუშაოების შემსრულებელი ვალდებულია გაეცნოს ქვემოთ მითითებულ დოკუმენტაციას და მუშაობის პროცესში ისარგებლოს მშენებლობაში არსებული სამშენებლო წესებითა და ნორმებით.

გარემოს დაცვითი ღონისძიებები: მოსამზადებელი სამუშაოებისა და უშუალოდ სამშენებლო სამუშაოების წარმოებისას, მშენებელი ვალდებულია დაიცვას და იხელმძღვანელოს ქვემოთ ჩამოთვლილი და სხვა შესაბამისი სამუშაო ნორმებითა და წესებით განსაზღრული ღონისძიებები:

- სამუშაოს დამთავრების შემდეგ სამუშაო ადგილი და სააშენებლო მოედანი უნდა გასუფთავდეს ყოველგვარი სამშენებლო და საყოფაცხოვრებო ნაგვისგან.
- აკრძალულია ნამუშევარი ნავთობპროდუქტებისა და სხვა სახის ნაგვის ჩაღვრა/ჩაყრა მდინარის კალაპოტში.
- აკრძალულია მანქანა-მექანიზმების რეცხვა მდინარის ნაპირზე. მათ გასარეცხად უნდა მოეწყოს სპეციალურად აღჭურვილი ადგილები.

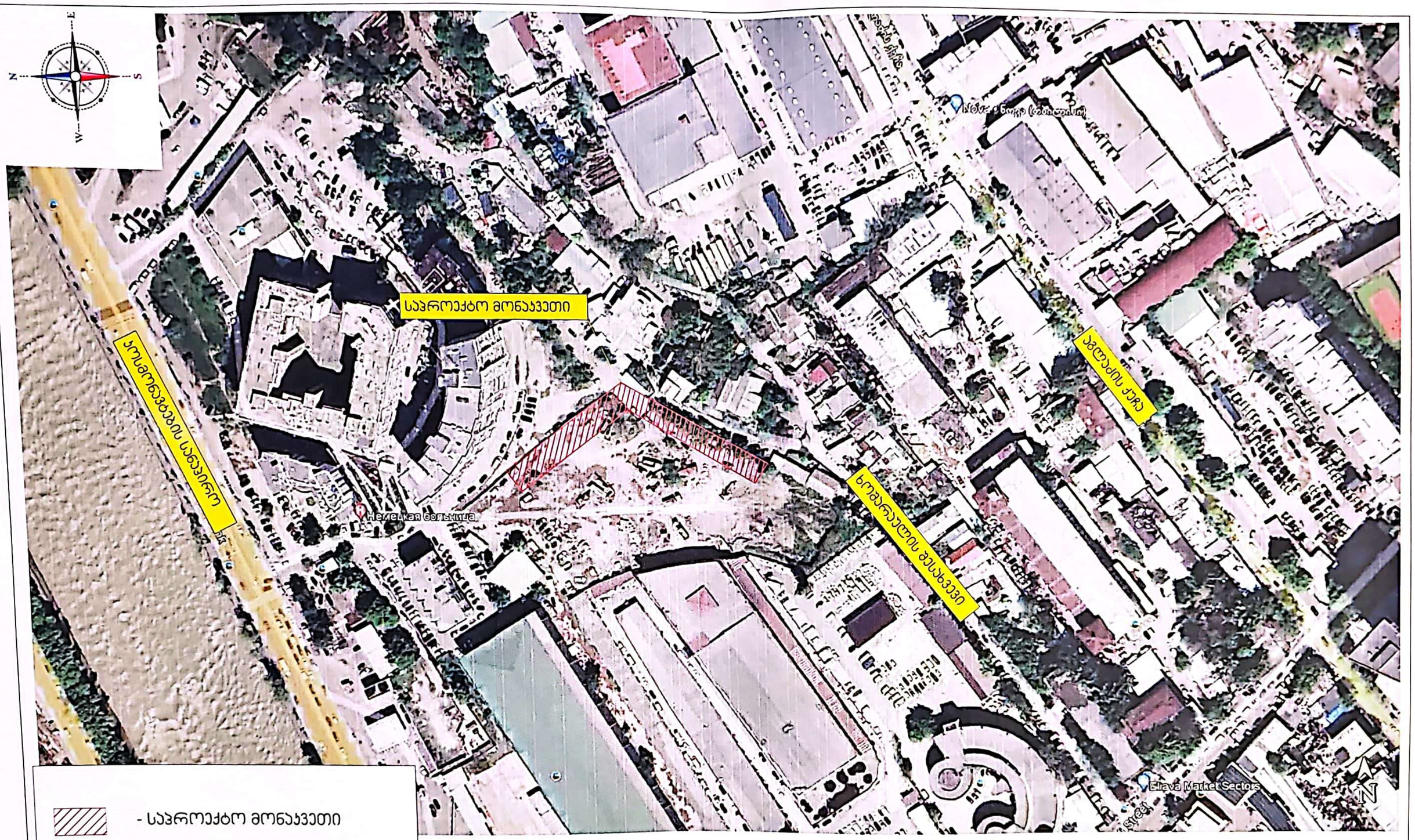

- საპროექტო მონაკვეთი

პროექტის დასახელება:	ნახაზის დასახელება:
ქ. ბათუმში, ზღვისპირა ბულვარის ქ. №24-ის მიმდებარედ ს/კ 05.13.05.004.139 საკადასტრო ტერიტორიის ინჟინერ-გეოლოგიური პირობების შესწავლა	საპროექტო მონაკვეთის ტერიტორიის ორთოფოტოსურათი
	ნახაზის № 1 — მასშტაბი
	ნახაზის ფორმატი ზომა A3 (420X297)

ჭების დაკვალვის უწყისი		
N	X	Y
1	481501,030	4620268,820
2	481491,690	4620268,970
3	481449,410	4620293,340
4	481439,510	4620292,550
5	481396,950	4620262,450

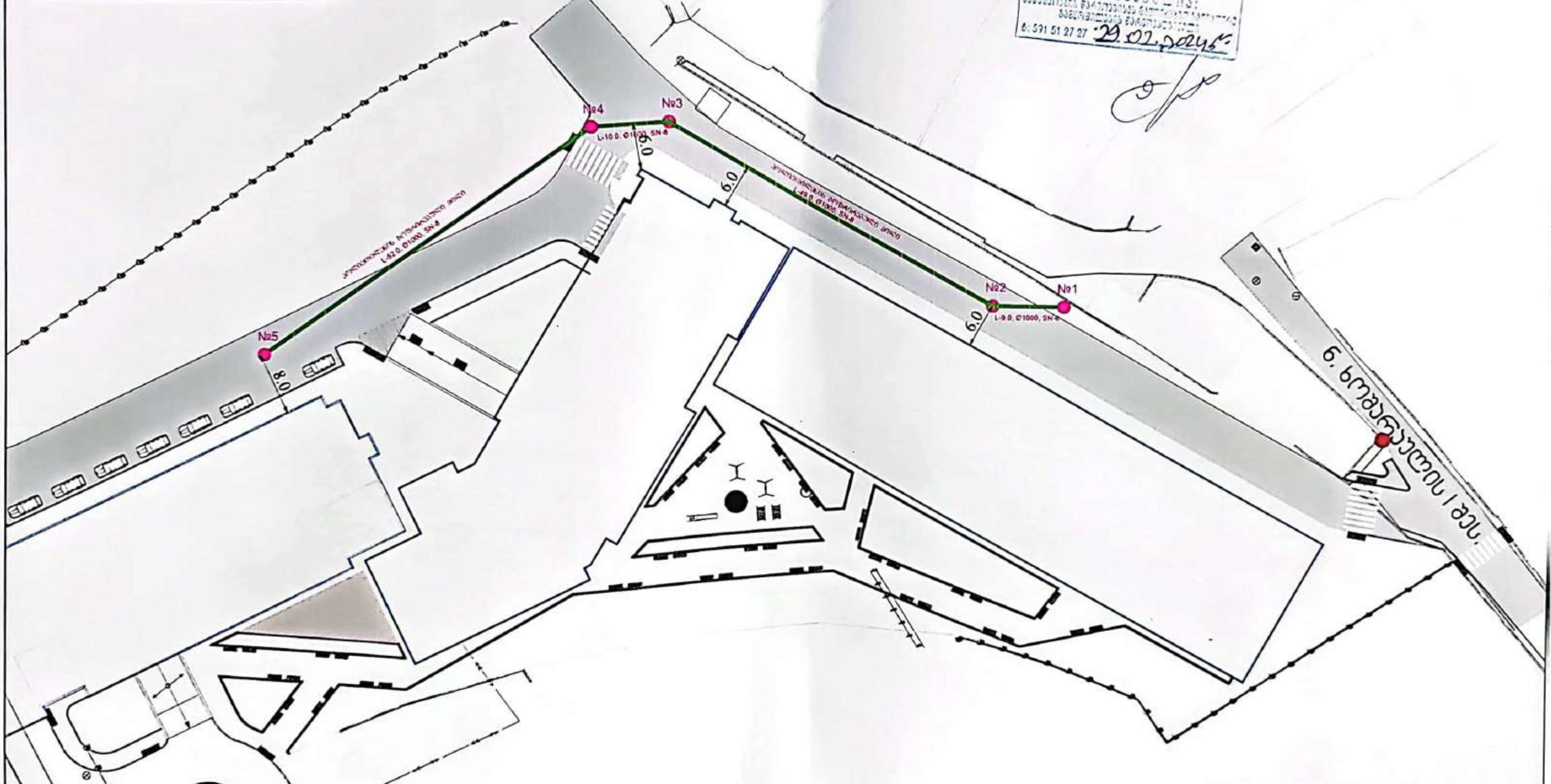

ობიექტის დასახელება:	ნახაზის დასახელება:	
ქ. თბილისი, ხომალდელის ქ. №29-ის მიმდებარედ ს/კ 01.13.05.004.139 ნაკვეთთან სანიაღვრე ქსელის მოწყობა-რეაბილიტაციისათვის	სანიაღვრე ქსელის გეგმა	
	ნახაზი № 2	მასშტაბი
	ნახაზის ორიგინალური ზომა **A3 (420X297)**	

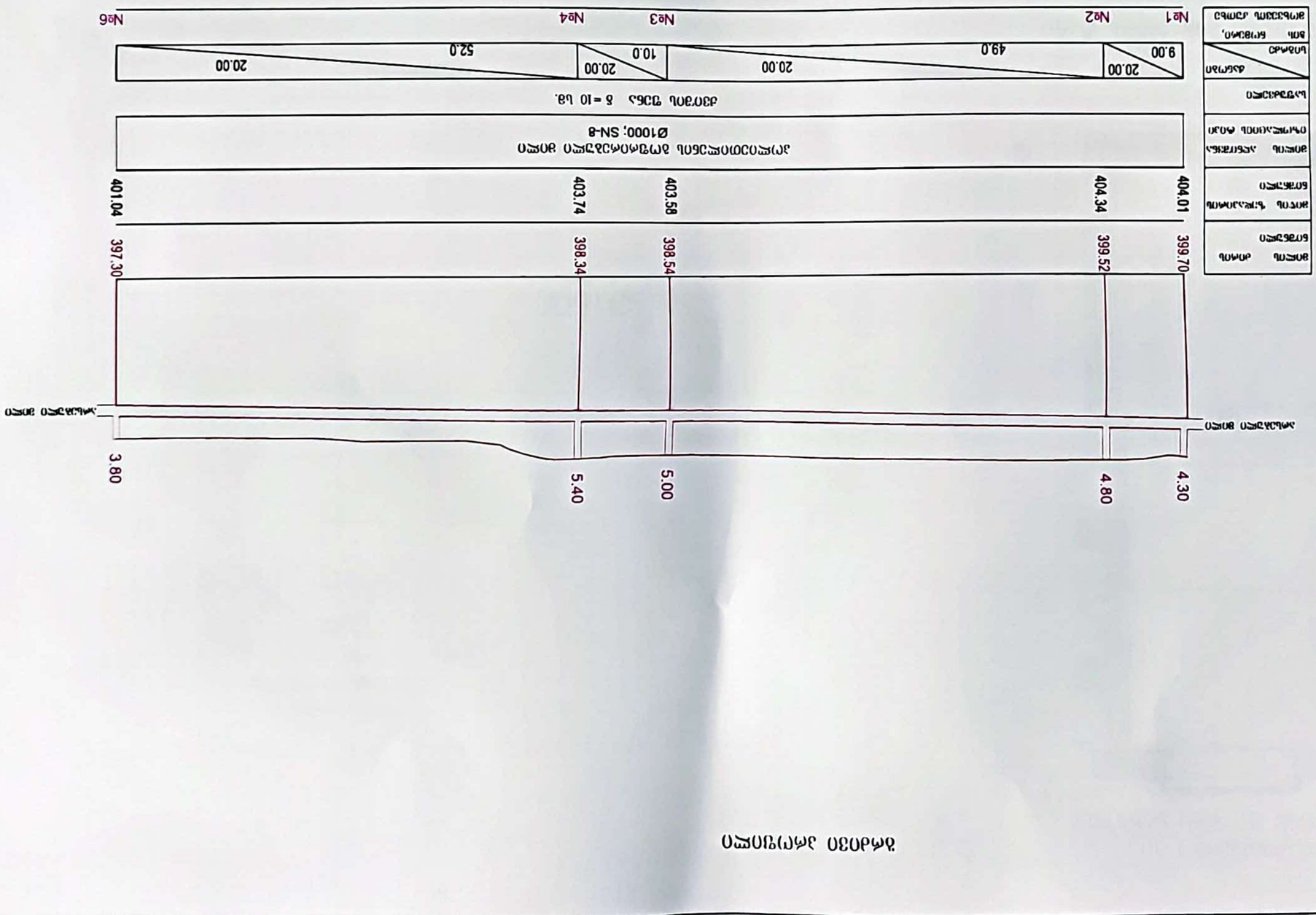

Ситуационный план

Разработал: Инженер-проектировщик	Канализационная сеть. Выпуск 1. Ситуационный план. Продольный профиль.
Проверил: Главный инженер проекта	Стадия: Р Лист: 3 Листов: 3
Н. контроль:	ООО "Проектная организация"

Согласовано:
Инв. № подл. | Подпись и дата | Взам. инв. №

Копирование и использование чертежей без разрешения автора запрещено

Формат А3 (420X297)

სათვალთვალო ჰია
მოწყობის ტიპური ნახაზი

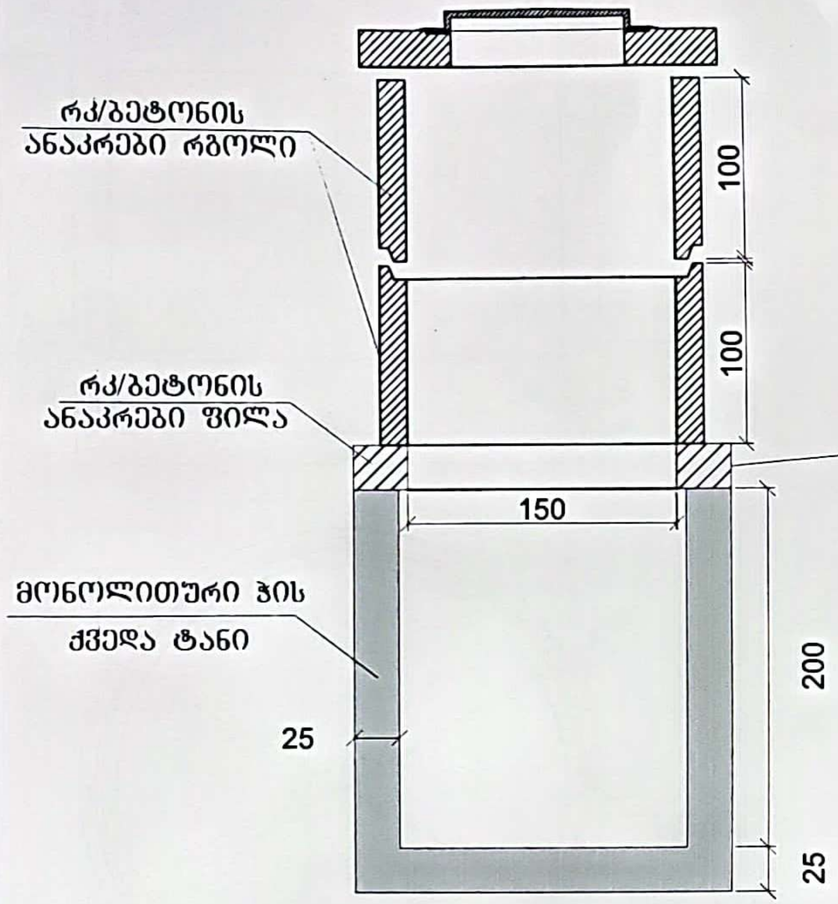

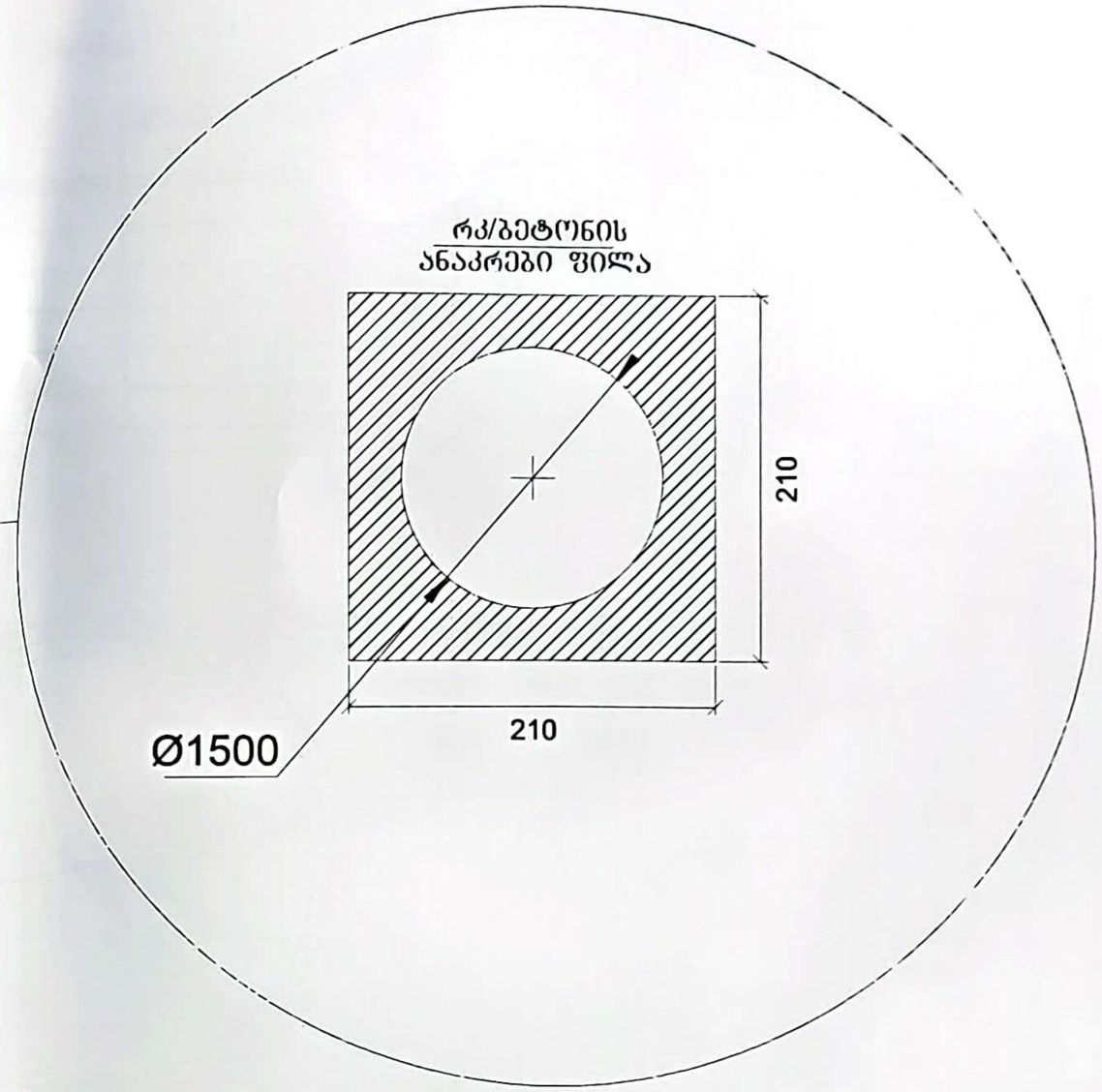

მონოლითური ჰის ქვედა ტანი

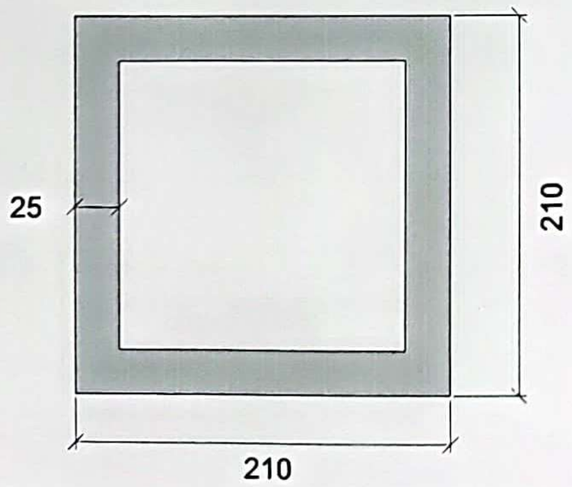

ობიექტის დასახელება: ქ. თბილისში, ხოშარაულის ქ. №29-ის მიმდებარედ ს/კ 01.13.05.004.139 ნაკვეთზე სანიაღვრე ჭილის მოწყობა/რეაბილიტაცია	ნახაზის დასახელება: სანიაღვრე ჭილის სათვალთვალო ჰა
	ნახაზის №: 4 | მასშტაბი
	ნახაზის ორიგინალური ზომა A3 (420X297)

არმირება

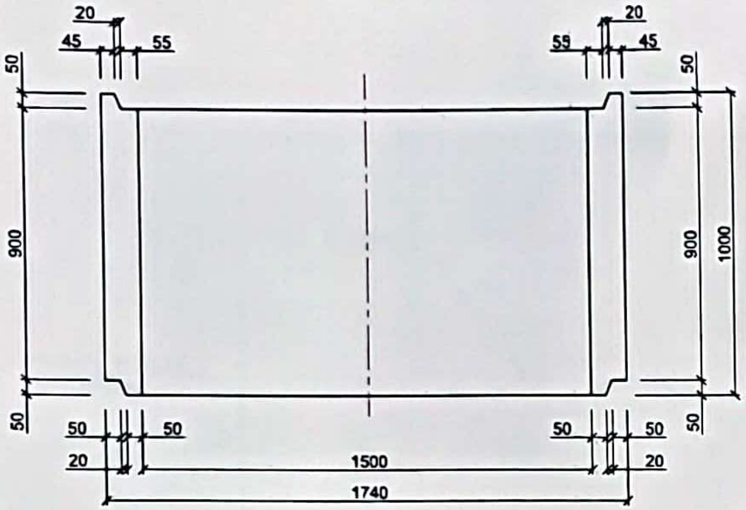

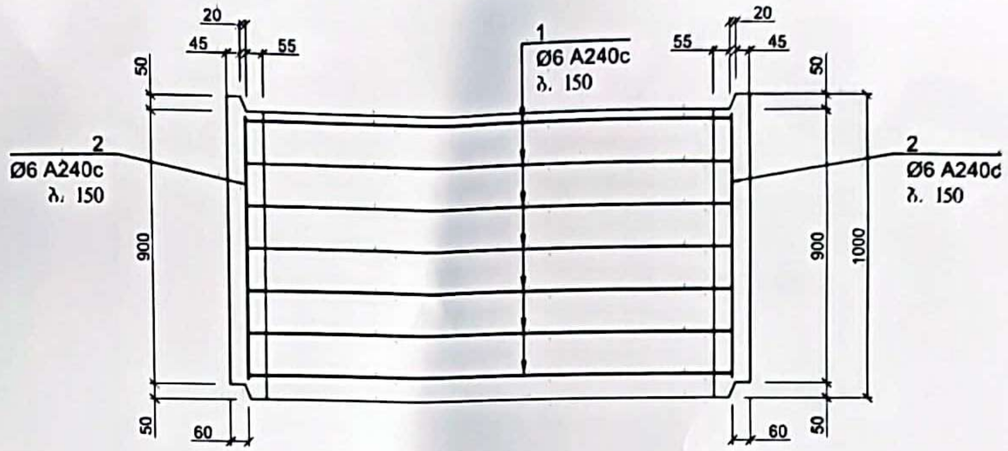

დეტალების უწყისი	
პოზ.	უწყისი
1	R810, 300

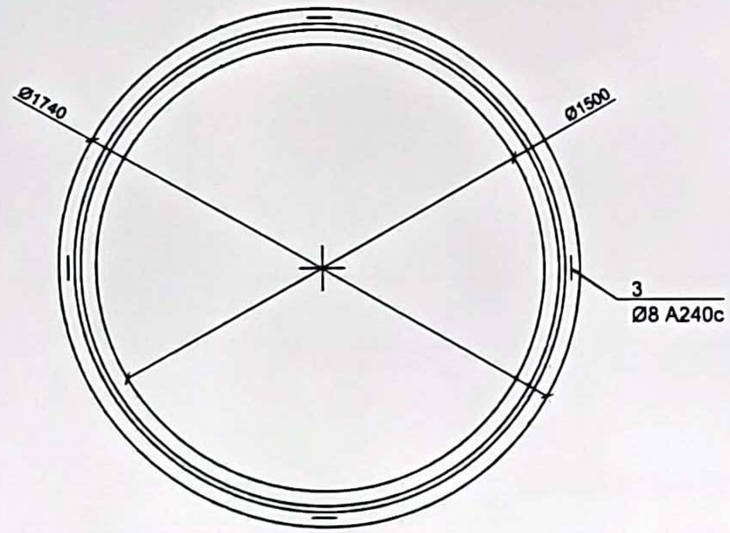

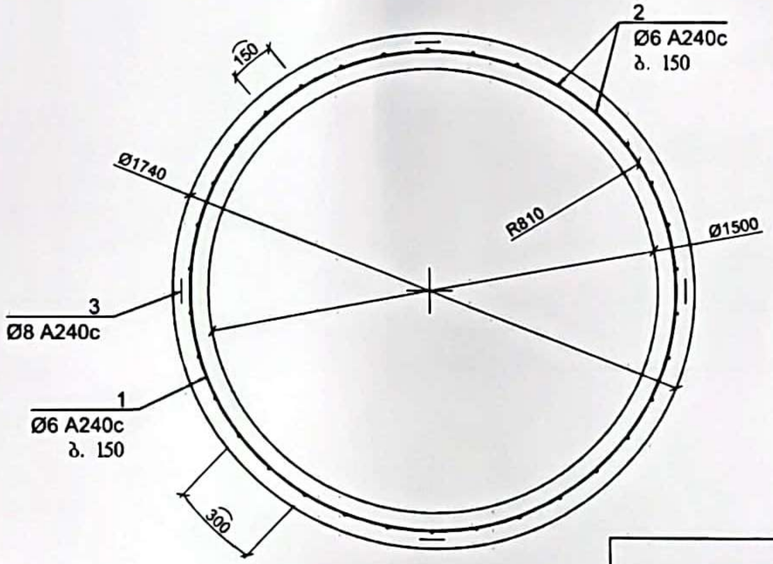

პოზ. 3

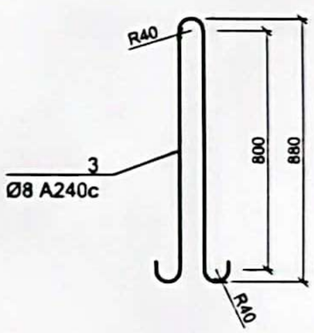

ბის ანაკრები რკინაბეტონის რგოლის სპეციფიკაცია						
პოზ.	აღნიშვნა	დასახელება	რ-ბა	მასა ერთ. კგ	შენიშვნა	
		დეტალები				
1		Ø6 A240c L=5550	7	1.23	8.71 კგ	15.34 კგ
2		L=870	34	0.19	6.63 კგ	
3		Ø8 A240c L=1980	4	0.78	3.16 კგ	
		მასალები				
		ბეტონი კლასით B22.5			0.58 მ³	

ობიექტის დასახელება:	ნახაზის დასახელება:	
ქ. თბილისში, ხოშარაულის ქ. №29-ის მიმდებარედ ს/ქ01.13.05.004.139 ნაკვეთზე სანიაღვრე მილის მოწყობა/რეაბილიტაცია	ბის ანაკრები რკინაბეტონის რგოლი D=1500მმ H=900მმ	
	ნახაზის № 9-4	მასშტაბი
	ნახაზის ორიგინალური ზომა A3 (420X297)	

ჭის ანაკრები რკინაბეტონის გადახურვის ფილა
(საყალიბე ნახაზი)

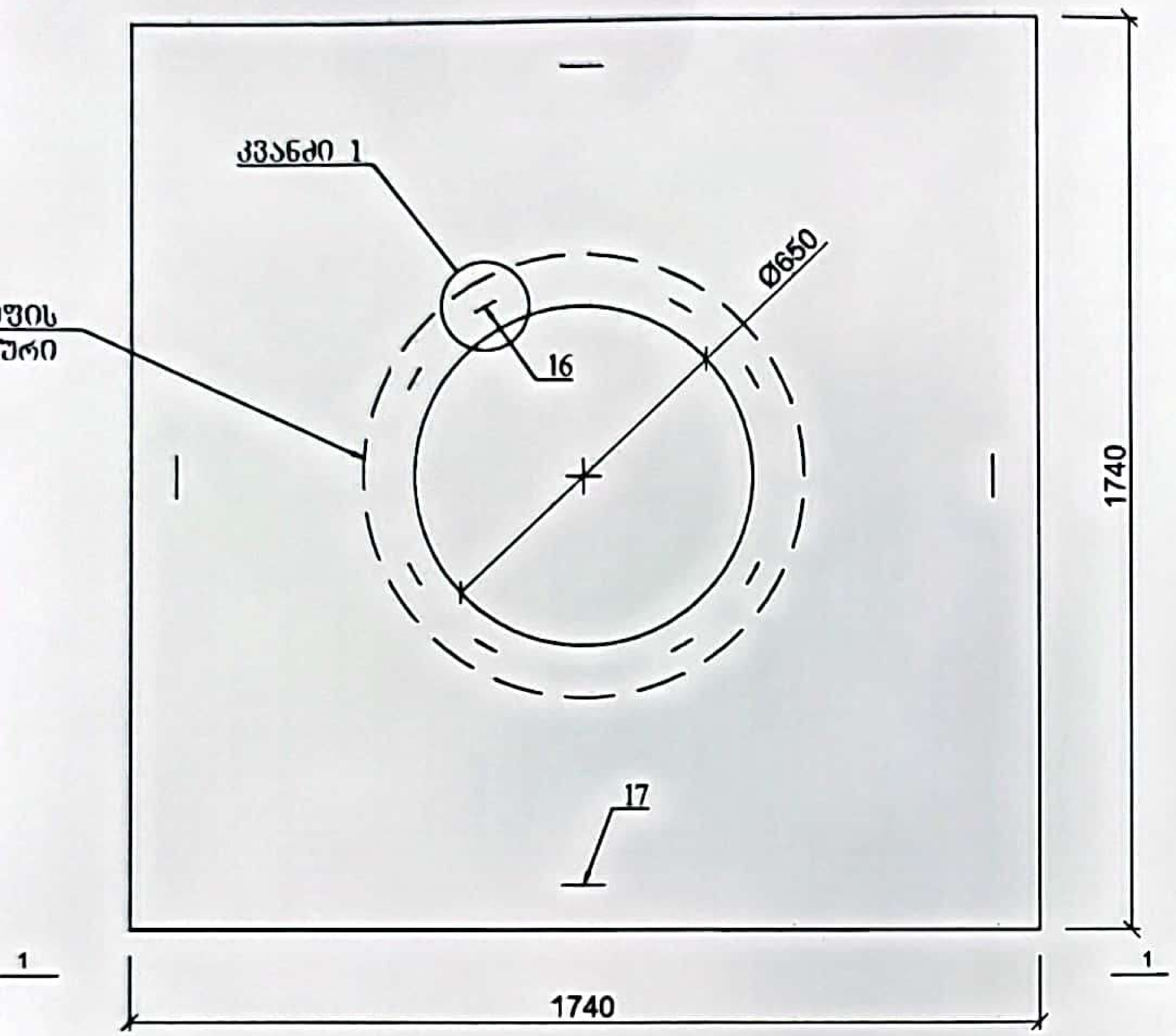

1-1

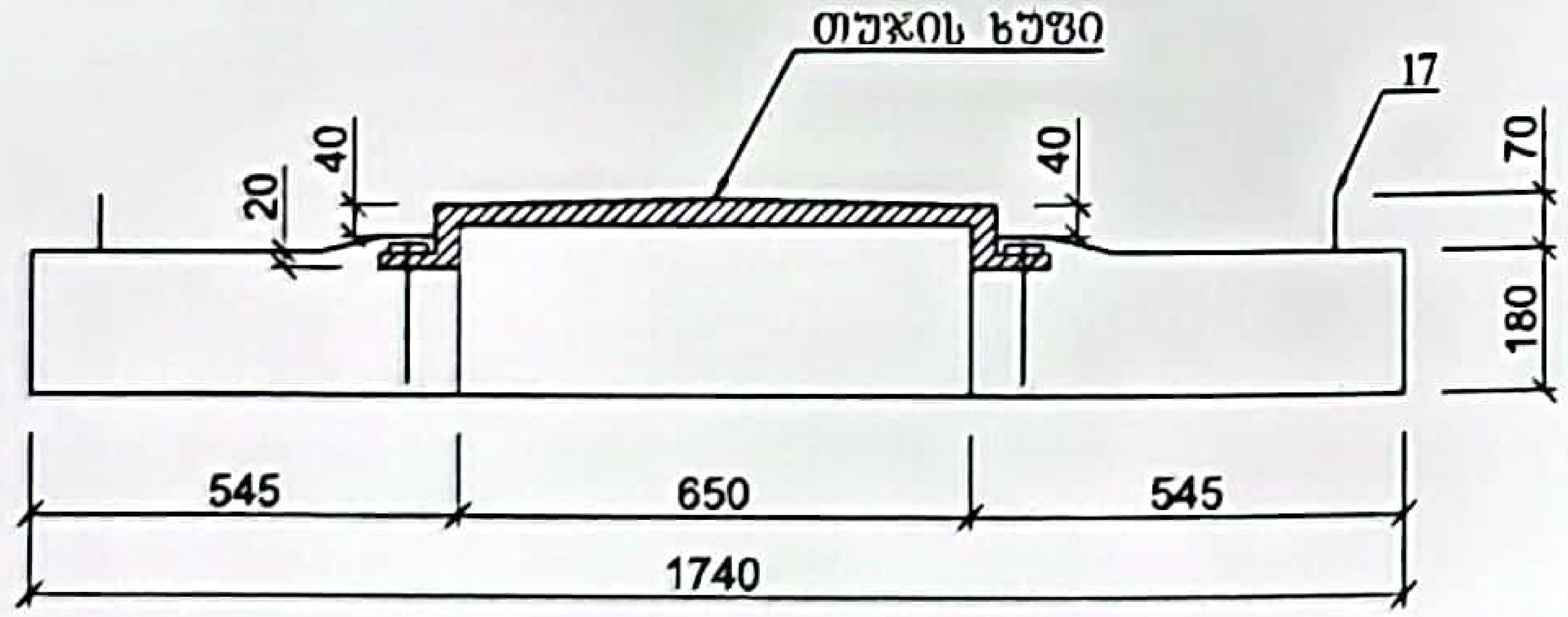

კვანძი 1

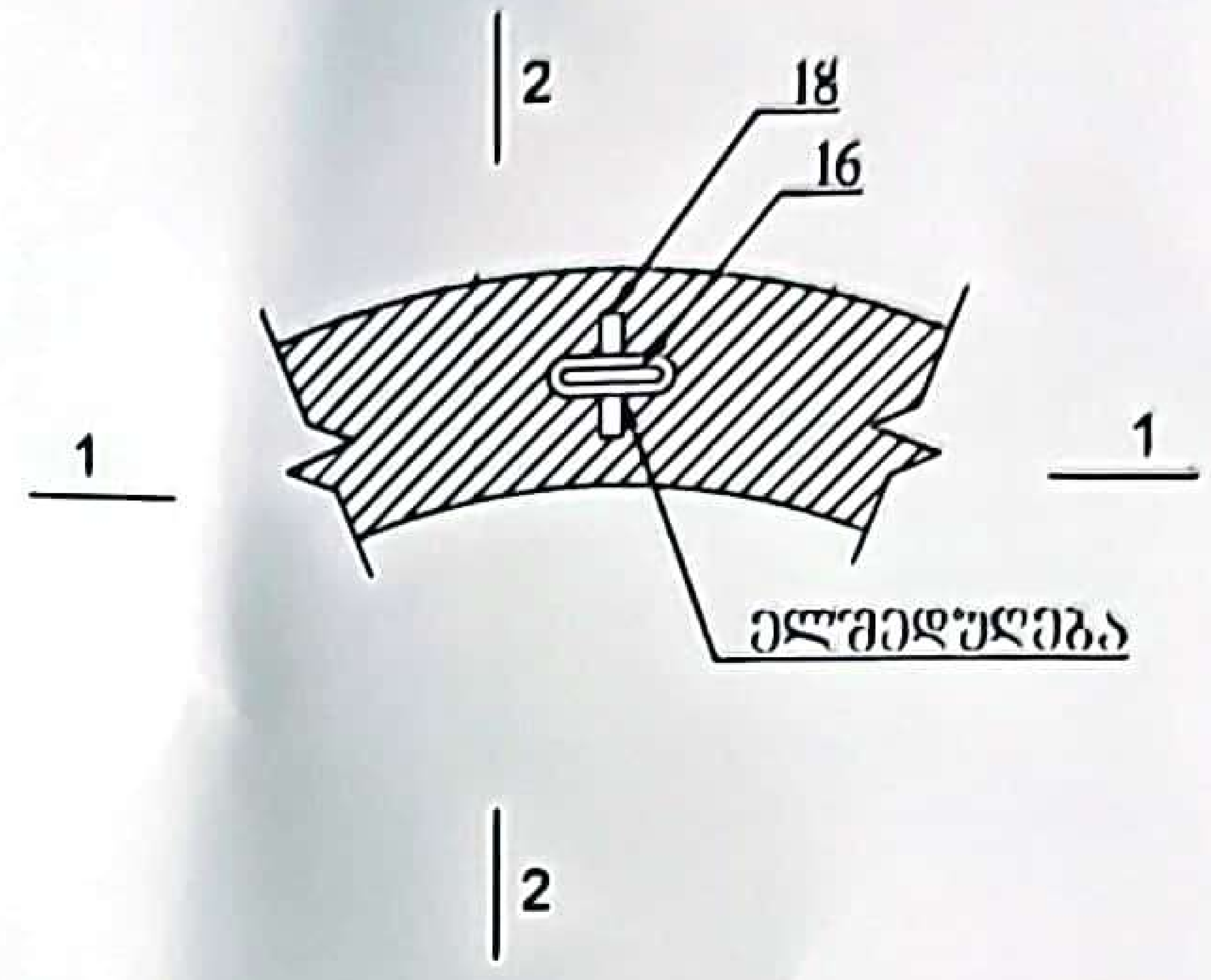

1-1

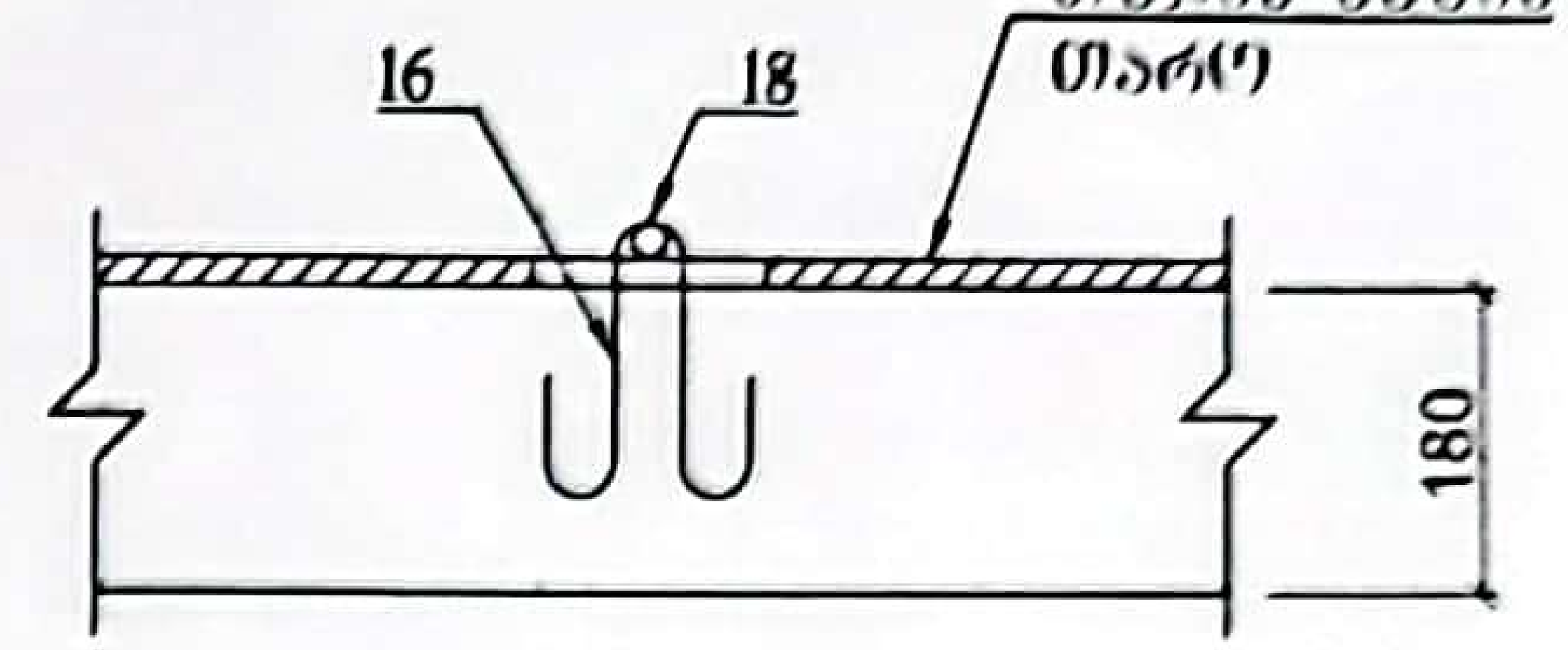

2-2

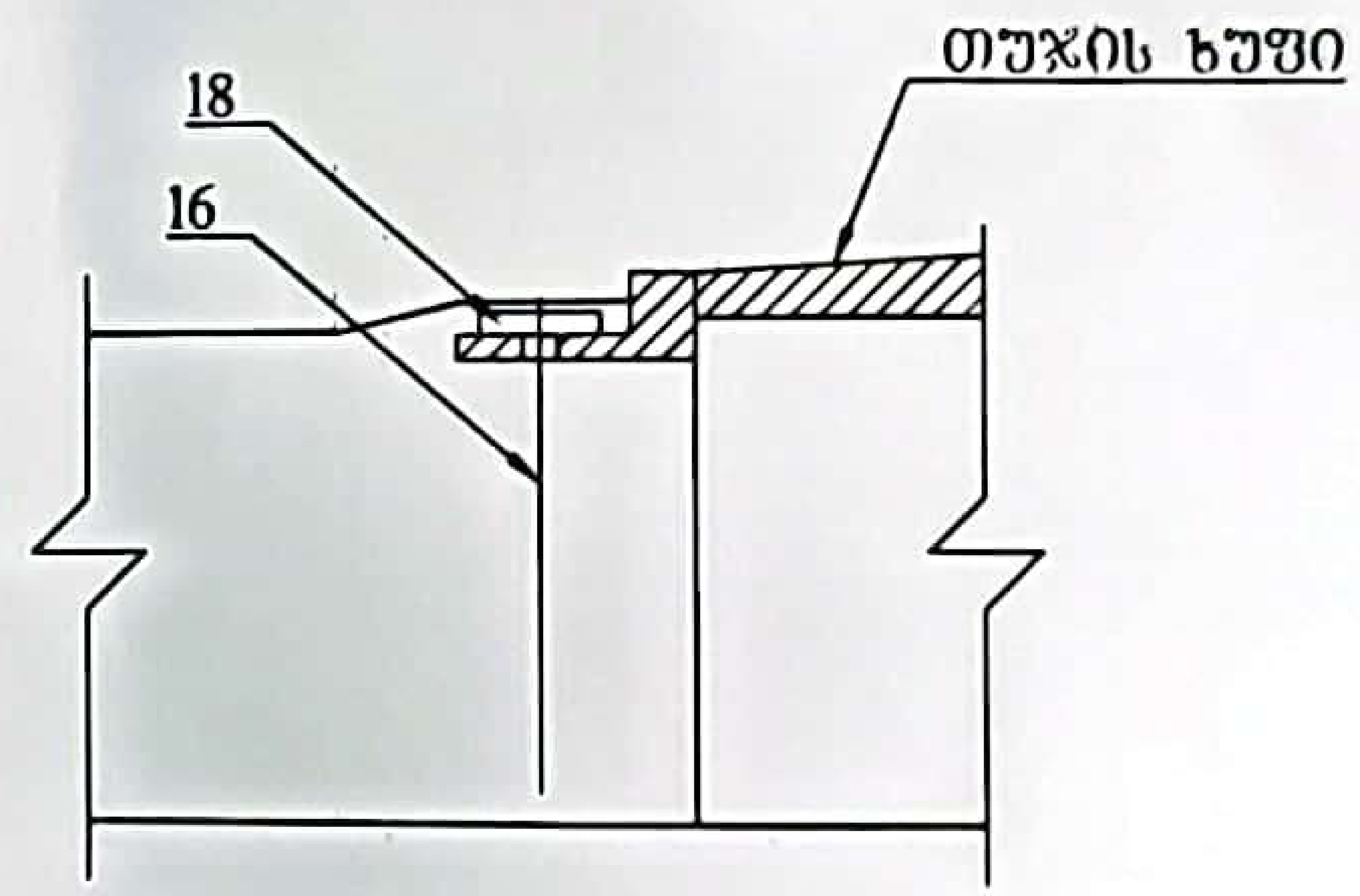

პოზ. 16

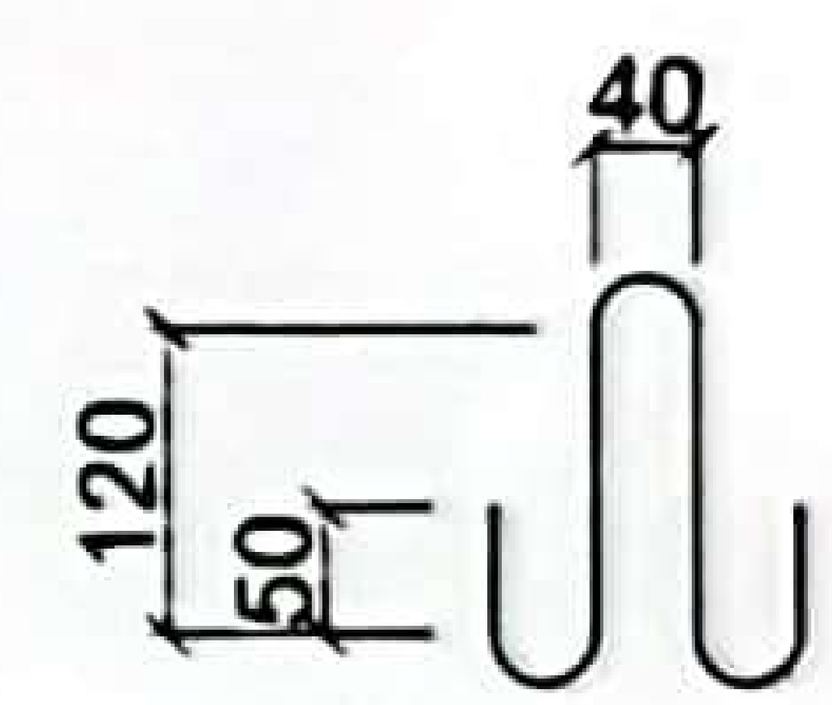

პოზ. 17

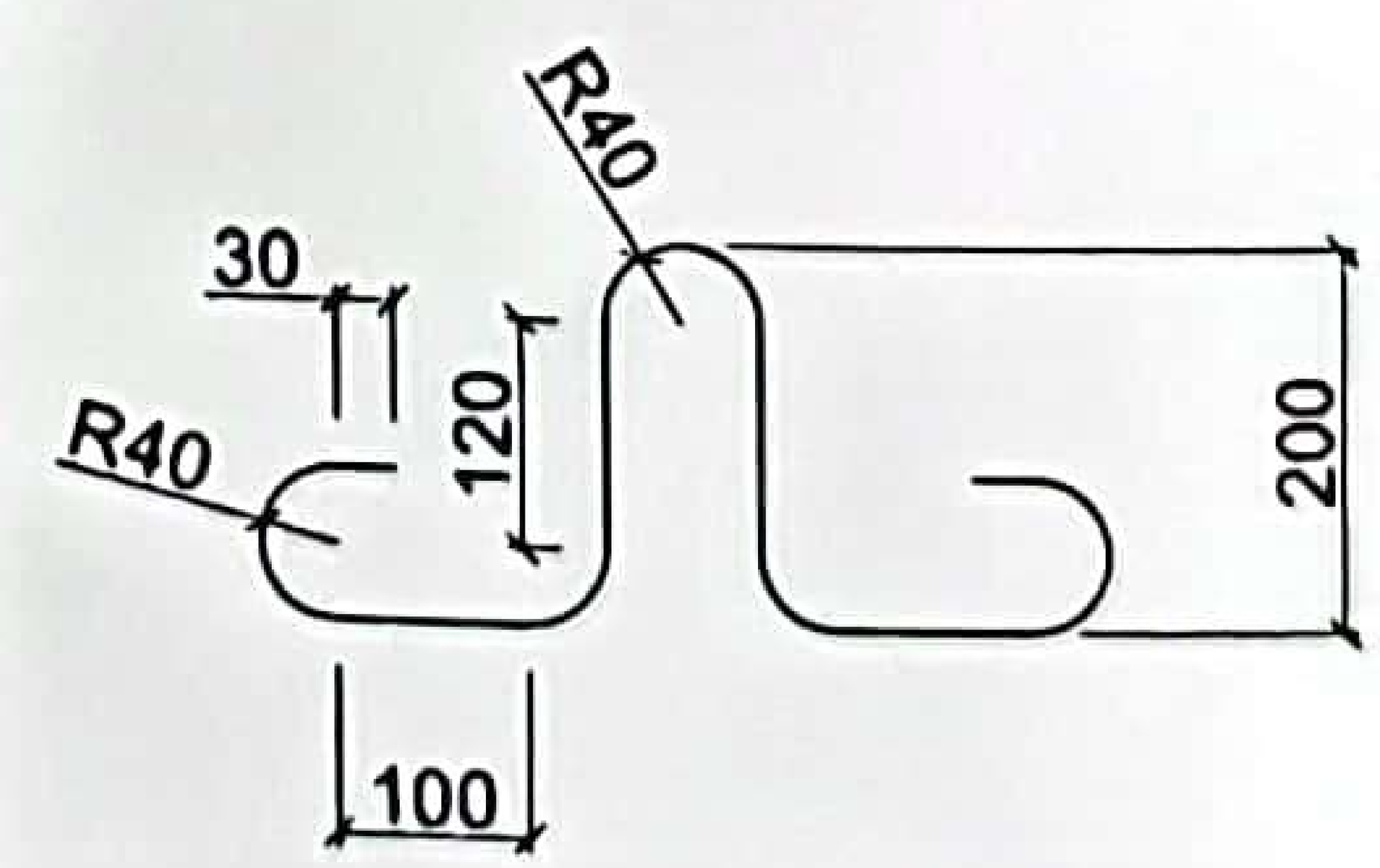

ობიექტის დასახელება:	ნახაზის დასახელება: ჭის ანაკრები რკინაბეტონის გადახურვის ფილა D=1500მმ (საყალიბე ნახაზი)	
ქ. თბილისი, ხოშარაულის ქ. №29-ის მიმდებარედ ს/კ01.13.05.004.139 ნაკვეთზე სანიაღვრე ქსელის მოწყობა/რეაბილიტაცია	ნახაზის № 9-4	მასშტაბი
	ნახაზის ორიგინალური ზომა A3 (420X297)	





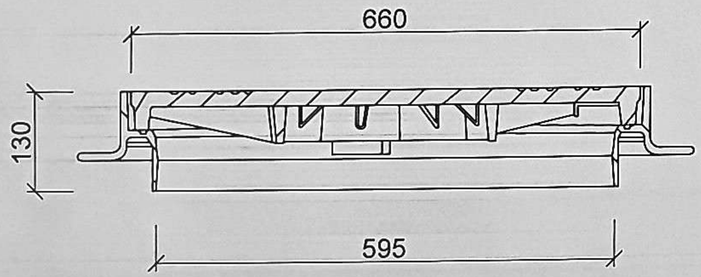

790

90

ობიექტის დასახელება:	ნახაზის დასახელება:
ქ. თბილისში, ხოშარაულის ქ. №29-ის მიმდებარედ ს/კ01.13.05.004.139 ნაკვეთზე სანიაღვრე ძაბრის მოწყობა/რეაბილიტაცია	სანიაღვრე ძაბრის ჭის ხუფი თბილისის ტიპის
	ნახაზის № 9-4 / მასშტაბი
	ნახაზის ორიგინალური ზომა *A3 (420X297)*

თხრილის გამაბრების
განივი კვეთი მ 1:50

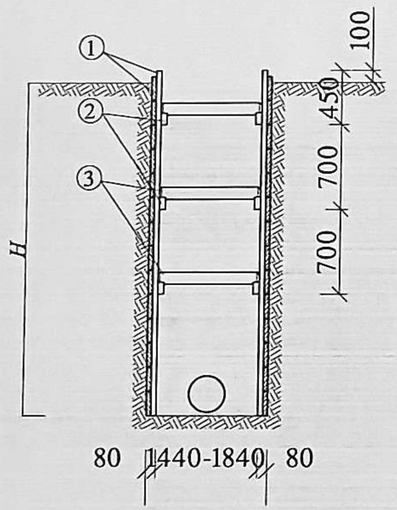

თხრილის გამაბრების
გრძივი კვეთი მ 1:50

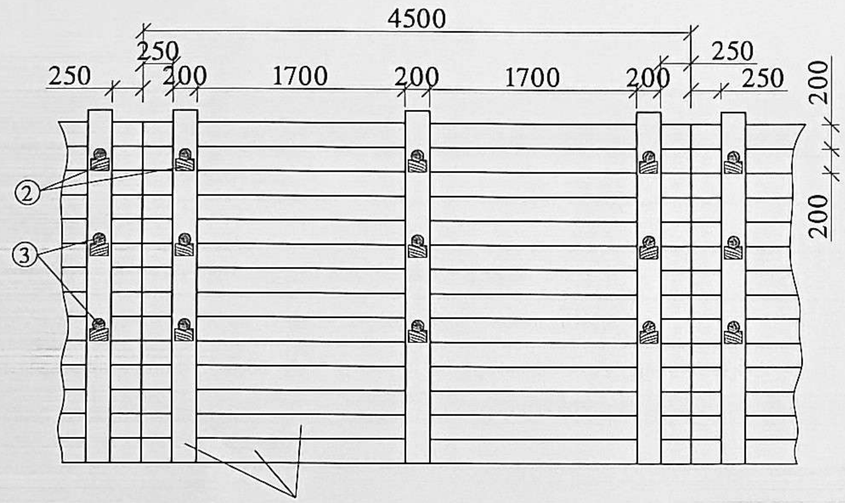

ტრანშეის განივი კვეთი,
მ 1:50

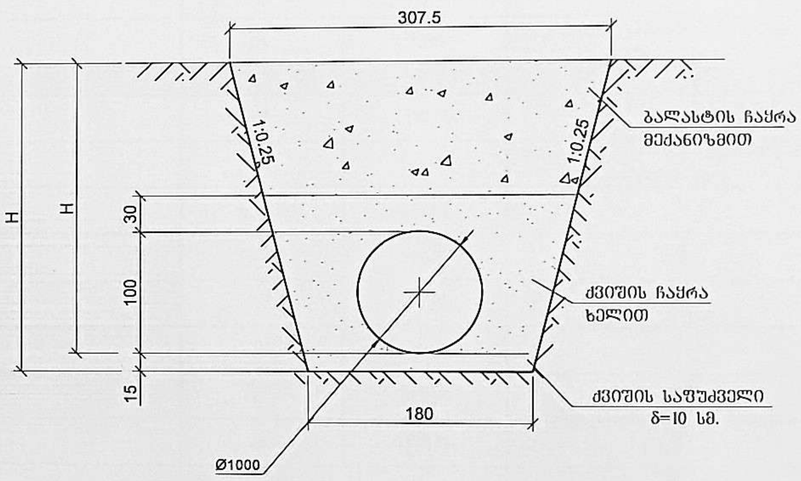

დ ე ტ ა ლ ე ბ ი
მ 1:10

① - შიცრის ნაბერი

② - გამბრჯენის საყრდენი

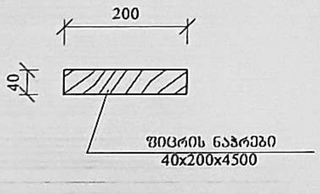

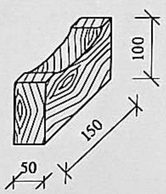

③ - გამბრჯენი

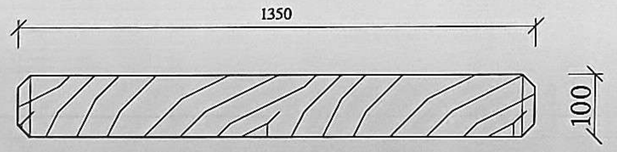

ობიექტის დასახელება:

ძ. თბილისში, ხოშარაულის ძ. №29-ის მიმდებარედ ს/კ01.13.05.004.139 ნაკვეთზე სანიაღვრე ქსელის მოწყობა/რეაბილიტაცია

ნახაზის დასახელება:

ტიპიური ტრანშეა და თხრილის გამაბრება

ნახაზის № 9-4	მასშტაბი

ნახაზის ორიგინალური ზომა *A3 (420X297)*

ქ. თბილისში, ხოშარაულის ქ. №29-ის მიმდებარედ ს/კ01.13.05.004.139 ნაკვეთზე სანიაღვრე ძსელის მოწყობა/რეაბილიტაცია

სანიაღვრე ძსელის მოწყობის სამუშაოების კრებსითი უწყისი

№	სამუშაოს დასახელება	გან-ბა	რაო-ბა	შენიშვნა
1	*2*	*3*	*4*	*5*
	სათვალთვალო ჭების მოწყობა			
1	ჭის ძირის ქვესაგები ფენის მოწყობა ქვიშ-ხრეშოვანი ნარევისაგან, სისქით 15 სმ.	მ³	4,45	კ-1.22
2	სათვალთავლო ჭის მოწყობა (ტანი, ძირი) მონოლითური ბეტონით	მ³	24,00	ბეტონი B25, F200, W6
4	სათვალთვალო ჭების მოწყობა ანაკრები რკ/ბეტონის რგოლებით, ბეტონის რგოლი Н90სმ-100სმ, 1500მმ	ც	13,00	
5	თუჯის ხუფი EN 124 კლასის D400, ტვირთგამძლეობა 40ტ, ფილია ზომით 1740მმX1740მმ, ხუფის ზომით 650მმ.	ც	5,00	
6	რკ/ბეტონის ანაკრები ფილა 2200მმX2200მმ-იანი, მრგვალი ღიობით 1500მმ (მონოლითურ ჭაზე დასადები სივრცული არმირების ფილა)	ც	5,00	ჭის თავის და რგიოლების შეუღლების ადგილზე
	ტრანშეას მომზადება და მილების მოწყობა			
1	III კატ. გრუნტში ქვაბულის გაჭრა მექანიზმებით დატვირთვა ა/თვითმცლელებზე	მ³	1150,00	შეიცავს სათვალთვალო ჭის მოჭრის მოცულობებს
2	III კატ. გრუნტში ტრანშეას გაჭრა ხელთ დატვირთვა ა/თვითმცლელებზე	მ³	115,00	შეიცავს სათვალთვალო ჭის მოჭრის მოცულობებს
3	სანიარვრე ქსელის -1000მმ. პლასტმასის გოფრირებული (SN-8) მილის მოწყობა ტრანშეაში	გრძ.მ.	120,00	
4	მილის ჩადება ქვიშის ბალიშში (ძირი, გვერდები, თავი) და ფენებად დატკეპნა ვიბრო სატკეპნით	მ³	351,00	კ-1.12
5	თხრილის ცარიელი სივრცის შევსება ქვიშა-ხრეშოვანი ნარევით და ფენებად დატკეპნა ვიბროსატკეპნით	მ³	992,00	კ-1.22
6	ტრანშეის გამაგრება ხის ფარებით	მ²	100,00	
7	წასაცხები ჰიდროიზოლაცია (მონოლითირი ჭა და რგოლები)	მ²	165,00	
8	სამშენებლო ნარჩენებისა და III კატ. გრუნტის ტრანსპორტირება ნაგავსაყრელზე 20კმ-მდე მანძილზე	მ³	1518,00	კ-1.2

ნარდობის ხელშეკრულება

ქ.თბილისი

ხელშეკრულების მხარეები: 23.02.2024 წელი

ერთი მხრივ, შპს „იქსმშენი დიდუბე“ (ს/ნ 406353832), წარმოდგენილი დირექტორის ვალერიან კირკიტაძის (პ/ნ 01024015037) სახით - (შემდგომში წოდებული - **როგორც „შემკვეთი“**)

მეორე მხრივ, მცირე მეწარმე, ანდრო ხიზანიშვილი (პ/ნ 59001016031), - (შემდგომში წოდებული - **როგორც** - მენარდე)

წინამდებარე ხელშეკრულებაში გამოყენებულ ტერმინებს აქვთ შემდეგი მნიშვნელობა:

1. **მხარე** - შემკვეთი ან მენარდე კონტექსტის შესაბამისად.
2. **მხარეები** - შემკვეთი და მენარდე ერთობლივად.
3. **სამუშაო ან სამუშაოები** - წინამდებარე ხელშეკრულების გათვალისწინებული სამუშაო და/ან სამუშაოების ერთობლიობა, რომელიც უნდა შესრულდეს მენარდის მიერ წინამდებარე ხელშეკრულების ფარგლებში.
4. **შესრულება** -შემკვეთის სამშენებლო მოედანზე მშენებარე შენობა-ნაგებობაზე (მდებარე ქ. თბილისი ხოშარაულის ქუჩა N29, მიწის საკადასტრო კოდი: 01.13.05.004.139)
5. **ტერიტორია (სამშენებლო მოედანი)**- მენარდის მიერ სამუშაოს შესრულების ადგილი;
6. **დღე**- 7 კალენდარული დღე.
7. **ვადა** - წინამდებარე ხელშეკრულებით განსაზღვრული ვადები კონტექსტის შესაბამისად.

მუხლი 1. ხელშეკრულების საგანი

1.1.მენარდე იღებს ვალდებულებას, შემკვეთის მიერ გადაცემული პროექტის შესაბამისად, საკუთარი მასალით შეასრულოს სანიაღვრე სისტემის გადატანის სამუშაოები.

1.2. შემკვეთი თავის მხრივ ვალდებულია მიიღოს შესრულებული სამუშაო/სამუშაოები და გადაუხადოს მენარდეს შეთანხმებული საზღაური ამ ხელშეკრულებით დადგენილი პირობების შესაბამისად.

მუხლი 2. ხელშეკრულების ძალაში შესვლა და მოქმედების ვადა

2.1. ხელშეკრულება ძალაში შედის მხარეთა მიერ მისი ხელმოწერისთანავე და მოქმედებს ნაკისრი ვალდებულებების სრულად შესრულებამდე.

2.2.. ხელშეკრულება ვადაზე ადრე შეიძლება შეწყდეს:

2.2.1.. მხარეთა წერილობითი შეთანხმებით;

2.2.2 ერთ-ერთი მხარის ინიციატივით არანაკლებ ერთი კვირით ადრე აღნიშნულის თაობაზე მეორე მხარისათვის წერილობითი შეტყობინების გაგზავნის ან/და შეტყობინების პირადად ჩაბარების შემთხვევაში.

2.2.3. შემკვეთი უფლებამოსილია ცალმხრივად შეწყვიტოს ხელშეკრულება მენარდესთან მის მიერ წინამდებარე ხელშეკრულებით გათვალისწინებული ნებისმიერი ვალდებულების დარღვევის შემთხვევაში.

შემკვეთი /----------/ მენარდე /----------/

მუხლი 3. მენარდის საზღაური და ანგარიშსწორების წესი

3.1. წინამდებარე ხელშეკრულებით გათვალისწინებული შესასრულებელი სამუშაოების ჯამური საზღაური (მასალების ჩათვლით) განისაზღვრება 5000 ლარის ოდენობით.
მომსახურების ღირებულება ანაზღაურდება სამუშაოს დასრულების (დასრულებაში იგულისხმება პროექტის მომზადება გადატანა და შესაბამის ორგანოში შეთანხმება) და მიღება-ჩაბარების აქტის გაფორმებიდან 3 (სამი) სამუშაოს დღის ვადაში

3.2. შემკვეთის მიერ თანხის გადახდა განხორციელდება უნაღდო ანგარიშსწორებით, შემდეგ საბანკო რეკვიზიტზე ჩარიცხვის გზით:

მიმღები ბანკი : სააქციო საზოგადოება „თიბისი ბანკი“
ანგარიშის ნომერი: GE23TB7230045063600008

მუხლი 4. სამუშაოების შესრულების ადგილი და ვადა:

4.1 მხარეთა შეთანხმებით მენარდე ვალდებულია აღნიშნული სამუშაოები დაასრულოს ხელშეკრულების გაფორმების თარიღიდან 7 (შვიდი) კალენდარული დღის ვადაში.

მუხლი 5. მხარეთა შეთანხმება უსაფრთხოების წესების დაცვაზე:

5.1.მენარდე ვალდებულია სამუშაოების განხორციელებისას სრულად უზრუნველყოს საქართველოს კანონმდებლობით დადგენილი შრომის უსაფრთხოების წესები. შრომის უსაფრთხოების წესების დარღვევის შემთხვევაში, დარღვევის შედეგად დამდგარ ზიანზე, პასუხისმგებლობა სრულად ეკისრება მენარდეს.

5.2. თუ დადასტურდა, რომ სამუშაოების წარმოებისათვის განკუთვნილი ტექნიკის/ხელსაწყოს/სხვა ინვენტარის დაზიანებული ნაწილის გამოცვლის გარეშე დაუშვებელია მათი გამოყენება, მენარდე ვალდებულია აღნიშნულის თაობაზე დაუყონებლივ წერილობით აცნობოს შემკვეთს და არ დაუშვას მისით სარგებლობა, სანამ არ აღმოიფხვრება დაზიანება.

5.3.მენარდე ვალდებულია სამუშაოების წარმოებისათვის განკუთვნილი ტექნიკის/ხელსაწყოს/სხვა ინვენტარის ფუნქციონირების მიზნით ყოველ დღე, სამუშაოს დაწყებამდე გაეცნოს შრომის დაცვისა და უსაფრთხოების ინსტრუქციებს (წესები). შრომის დაცვისა და უსაფრთხოების ინსტრუქციების (წესების) გაცნობა სამუშაოების წარმოებისათვის განკუთვნილი ტექნიკის/ხელსაწყოს/სხვა ინვენტარის ფუნქციონირების მიზნითმენარდის მიერ დადასტურებული უნდა იყოს ხელმოწერით, რისთვისაც შესაძლებელია გამოყენებული იქნას სამუშაოთა წარმოების ჟურნალი.

5.4. სამუშაოების შესრულებისას ყველა საფრთხეზე, მათ შორის, როგორც შემკვეთის საკუთრებაში ან სარგებლობაში არსებული ნივთების, ისე მესამე პირთა საკუთრებაში ან სარგებლობაში არსებული ნივთების დაზიანებაზე, მასთან ან შემკვეთთან შრომით–სამართლებრივ ან სხვაგვარ სახელშეკრულებო ურთიერთობაში მყოფი პირების ან მესამე პირების ჯანმრთელობის დაზიანებაზე ან სიცოცხლის მოსპობაზე პასუხისმგებლობა ეკისრება მენარდეს. მენარდის პასუხისმგებლობისაგან გათავისუფლების საკითხი წყდება საქართველოს კანონმდებლობის შესაბამისად.

5.5. თუ ტერიტორიაზე მყოფი, შემკვეთთან შრომით–სამართლებრივ ან სხვაგვარ სახელშეკრულებო ურთიერთობაში მყოფი პირები არ იცავენ უსაფრთხოების წესებს და ან უსაფრთხოების თაობაზე მენარდის ცალკეულ მითითებებს, მენარდე ვალდებულია აღნიშნულის თაობაზე დაუყონებლივ წერილობით აცნობოს შემკვეთს და მოითხოვოს ხელშეშლის აღკვეთა, წინააღმდეგ შემთხვევაში მენარდეს უფლება არ აქვს განაცხადოს, რომ უსაფრთხოების წესები დაცული არ იქნა შემკვეთთან შრომით–სამართლებრივ ან სხვაგვარ სახელშეკრულებო ურთიერთობაში მყოფი პირების მიერ ანდა მესამე პირების მიერ.

შემკვეთი /----------/ მენარდე /----------/

5.6.მენარდევალდებულიასაკუთარი ხარჯებით განახორციელოს სამუშაოების წარმოებისათვის განკუთვნილი ტექნიკის/ხელსაწყოს/ სხვა ინვენტარის დაზიანების აღმოფხვრა, ასევე დაზიანებული ნაწილების გამოცვლა.

5.7.მენარდე ვალდებულია აანაზღაუროს ყველა ის ხარჯი, რომელიც ჯარიმის, საურავის ან სხვა გადასახდელის სახით დაეკისრება შემკვეთს უსაფრთხოების ამ მოთხოვნების დარღვევის გამო ან იმის გამო, რომშემკვეთის მიერ ნაკისრი ვალდებულების დარღვევა მოხდა სამუშაოების წარმოებისათვის განკუთვნილი ტექნიკის/ხელსაწყოს/სხვა ინვენტარის ექსპლუატაციის და ფუნქციონირების მოთხოვნების დარღვევის ან გაუმართავობის გამო, რაც გამოწვეული იქნება მენარდის ბრალეული მოქმედებით ან/და უსაფრთხოების მოთხოვნების დარღვევის გამო.

5.8. მენარდე ვალდებულია უპირობოდ დაემორჩილოს და დაიცვას შემკვეთის (შესაბამისი უფლებამოსილი პირის) მიერ გაცემულ რეკომენდაციები და მითითებები, რომელიც კავშირშია შრომის უსაფრთხოებასთან.

მუხლი6. მხარეთა ზოგადი უფლებები და ვალდებულებები

6.1. მენარდე ვალდებულია:

6.1.1. პირადად, სრულად და ჯეროვნად შეასრულოს წინამდებარე ხელშეკრულებით განსაზღვრული სამუშაოები;

6.1.2 ხელშეკრულების მოქმედების ვადაში საკონტაქტო მონაცემების შეცვლის შემთხვევაში აღნიშნულის შესახებ დაუყოვნებლივ აცნობოს შემკვეთს.

6.1.3. დაუყოვნებლივ აცნობოს შემკვეთს იმ გარემოებათა შესახებ, რომლებიც აფერხებენ ან შეუძლებელს ხდიან სამუშაოების შესრულებას, მათ შორის იმის თაობაზე, თუ ეს გამოწვეულია მის მიერ პირადად გარკვეული მიზეზებით სამუშაოების ვერ შესრულებით;

6.1.4. წინამდებარე ხელშეკრულების პირობების შესაბამისად უზრუნველყოს/უზრუნველყონ სამუშაოების შესრულება;

6.1.5. შემკვეთს შეუსრულოს ნივთობრივად და უფლებრივად უნაკლო სამუშაოები, შესრულებული სამუშაოების ნაკლის გამოვლენის შემთხვევაში მენარდე ვალდებულია საკუთარი ხარჯით აღმოფხვრას ნაკლი.

6.1.6. შემკვეთს აუნაზღაუროს ნაკისრი ვალდებულების დარღვევის გამო მიყენებული ზიანი. მენარდის მიერ სამუშაოების შესრულების ვადის დარღვევის ან ნაკლის გამოუსწორებლობის შემთხვევაში, შემკვეთი უფლებამოსილია , მენარდეს დააკისროს პირგასამტეხლო ხელშეკრულების ჯამური ღირებულების 0.5% ყოველ ვადაგადაცილებულ დღეზე.;

6.1.7. უზრუნველყოს წინამდებარე ხელშეკრულებით შემკვეთის მიმართ ნაკისრი ვალდებულებების სრულად და ჯეროვნად შესრულება;

6.1.8. იმ შემთხვევაში თუ დამკვეთის მიერ მიწოდებული მასალა იქნება უხარისხო ან სხვა ნაკლით, მენარდე ვალდებულია აღნიშნულის შესახებ წერილობით აცნობოს დამკვეთს შესაბამისი დასაბუთებით, წინააღმდეგ შემთხვევაში მენარდე მის მიერ ნაკლით შესრულებული სამუშაოების შემთხვევაში პასუხისმგებლობის გამომრიცხავ გარემოებად ვერ მიუთითებს მასაალის უხარისხობაზე.

6.1.9. ხელშეკრულებით გათვალისწინებული სამუშაოების შესრულებისას დაიცვას შემდეგი მოთხოვნები:

- მიიღოს შემკვეთისაგან სამუშაო დავალება;
- სამუშაო დავალების მისაღებად სამუშაოს შესრულების ადგილზე გამოცხადდეს შემკვეთის მიერ მითითებულ დროს.
- მუშაობისას ისარგებლოს სპეც. ტანისამოსით.
- დაიცვას უსაფრთხოების ზომები და საწარმოო ჰიგიენის/სანიტარიის ნორმები;

შემკვეთი /----------/ მენარდე /----------/

- სამუშაოს დაწყებამდე ან სამუშაოს პერიოდში არ მიიღოს ალკოჰოლი (ასევე არ იმყოფებოდეს ნაბახუსევ მდგომარეობაში), ფსიქოტროპული, საძილედასხვასაშუალებები, რომლებიც აქვეითებენ ყურადღებას, რეაქციას და შრომისუნარიანობას;
- დაიცვას ფინანსური, ეკონომიკური, კომერციული, სამეცნიერო-ტექნიკური, ტექნოლოგიური ინფორმაცია (კონფიდენციალური ინფორმაცია), რომელიც ცნობილი გახდა მისთვის ხელშეკრულებით გათვალისწინებული ვალდებულებების შესრულებისას.
- თავი შეიკავოს ისეთი ქმედებისაგან, რომელიც ხელს შეუშლის შემკვეთის თანამშრომლების მიერ თავიანთი სამსახურებრივი უფლება-მოვალეობების შესრულებას;
- მოუფრთხილდეს შემკვეთის ქონებას და ტექნიკურ მოწყობილობებს;

6.1.10 იმ შემთხვევაში, თუ პროექტის დასრულების შემდგომ, ფაქტობრივი სამუშაოს დაწყებისას შემკვეთი დაჯარიმდა, რაც გამოწვეული იქნა მენარდის მიერ ნაკსრი ვალდებულების არაჯეროვანი შესრულებით, შემკვეთი უფლებამოსილია ჯარიმის გადახდის დამადასტურებელი დოკუმენტი წარუდგინოს მენარდეს, ხოლო მენარდე ვალდებულია შემკვეთს აუნაზღაუროს გადახდილი ჯარიმის სრული ოდენობა.

6.1.11. მენარდე ვალდებულია, წინამდებარე ხელშეკრულების გაფორმებიდან 5 (ხუთი) დღის ვადაში წარუდგინოს შემკვეთს შემოსავლების სამსახურის მიერ გაცემული მცირე მეწარმის დამადასტურებელი დოკუმენტი.

მუხლი 7. ფორს-მაჟორი

7.1. **მხარე** არაგებს პასუხს წინამდებარე ხელშეკრულებით და წინამდებარე ხელშეკრულებით ნაკისრივალდებულებების მთლიანი ანნაწილობრივი შეუსრულებლობისთვის, თუ ესშეუსრულებლობა გამოწვეულიაფორს-მაჟორული გარემოებებით და ეს მოვლენები დაიწყო ან განვითარდა წინამდებარე ხელშეკრულების ხელმოწერის დღის შემდეგ.

7.2.ფორს-მაჟორიგულის ხმობსისეთიგარემოებისარსებობას, რომელთა დადგომა, შეცვლაან/დაშეწყვეტა მხარისნებაზე ან/და შესაძლებლობაზე არარის დამოკიდებული, ანუ წარმოადგენს მხარისათვის და უძლეველძალას, არარის გამოწვეული ამმხარის ბრალეული ქმედებით და რომლის დროსაც მხარისთვის ობიექტურად შეუძლებელია მისმიერ ხელშეკრულებით ნაკისრივალდებულების შესრულება.

7.3.ფორს-მაჟორული გარემოების წარმოშობისშემდეგ, **მხარე**, რომლისთვისაც შეიქმნაფორს-მაჟორული მდგომარეობა ვალდებულია აცნობოს მეორე **მხარეს** ასეთი გარემოების, მისი შესაძლო ხანგრძლივობის (თუ შესაძლებელია ხანგრძლივობისგან საზღვრა) და წინამდებარე ხელშეკრულება ზემისი შესაძლო ზემოქმედების, ისევე როგორც მისი დასრულების შესახებ.

7.4.თუ ფორს-მაჟორული გარემოება იწვევს წინამდებარე ხელშეკრულებიდან გამომდინარე რომელიმე ვალდებულების შესრულების უწყვეტ შეყოვნებას არაუმეტეს ერთი თვისა, შესრულების ეს ვადაგაგრძელდება ფორს-მაჟორული გარემოების მოქმედების ხანგრძლივობის შესაბამისად. თუ ასეთი შეყოვნებაა ჭარბებს ერთ თვეს უწყვეტად, **მხარეები** უფლება მოსილნი არიან განსაზღვრონ ფორს-მაჟორულ გარემოებებთან წინამდებარე ხელშეკრულების შემდგომი მისადაგების საკითხი.

მუხლი 8. მარეგულირებელი კანონმდებლობა და დავების გადაწყვეტა

8.1. წინამდებარე ხელშეკრულება განიმარტება და რეგულირდება საქართველოს მოქმედი კანონმდებლობის შესაბამისად.

8.2. სადაო საკითხების მოლაპარაკების გზით გადაჭრის შეუძლებლობის შემთხვევაში, წინამდებარე ხელშეკრულებიდან გამომდინარე და მასთან დაკავშირებული, მხარეთა შორის წამოჭრილი ნებისმიერი დავა, პრეტენზია და/ან შეუთანხმებლობა განსახილველად და საბოლოოდ გადასაწყვეტად გადაეცემა სასამართლოს საქართველოს კანონმდებლობით დადგენილი საერთო წესის შესაბამისად. მხარეთა შეთანხმებით პირველი ინსტანციის სასამართლოს მიერ შემკვეთის სასარგებლოდ მიღებული გადაწყვეტილება მიქცეულ იქნება დაუყოვნებლივ აღსასრულებლად.

შემკვეთი /----------/ მენარდე /----------/

მუხლი 9. დასკვნითიდებულებები

9.1. წინამდებარე ხელშეკრულებაში შეიძლება შეტანილ იქნას ცვლილებები და დამატებები მხარეთა წერილობითი შეთანხმების საფუძველზე.

9.2. წინამდებარე ხელშეკრულება დადებულიათანაბარი იურიდიული ძალის მქონე 2 ეგზემპლარად, რომელთაგან თითო გადაეცემათ მხარეებს.

9.3. წინამდებარე ხელშეკრულებაზე ხელმოწერით, ძალასკარგავს შემკვეთსა და მენარდეს შორის ამ ხელშეკრულების დადებამდე არსებული ნებისმიერი წერილობითი თუ ზეპირი შეთანხმება ან/და ხელშეკრულება.

9.4.წინამდებარე ხელშეკრულებაზე ხელმოწერით, მენარდე ადასტურებს, რომ გაეცნო წინამდებარე ხელშეკრულებით გათვალისწინებულ პირობებს და სრულად ეთანხმება მას.

მხარეთა ხელმოწერა

შემკვეთი

შპს ,, იქსმშენი დიდუბე

დირექტორი ვალერიან კირკიტაძე

მენარდე

ანდრო ხიზანიშვილი

შემკვეთი /----------/

მენარდე /----------/

მიღება – ჩაბარების აქტი #1

წინამდებარე მიღება-ჩაბარების აქტი გაფორმებულია 2024 წლის 01 მარტს.

შპს „იქსმშენი დიდუბე“ ს/კ 406353832, წარმოდგენილი მისი დირექტორის ვალერიან კირკიტაძის სახით შემდგომში წოდებული როგორც **„დამკვეთი“;**

ფიზიკური პირი მ/მ: **ანდრო ხიზანიშვილი** (პ/ნ 59001016031), შემდგომში წოდებული როგორც **„შემსრულებელი“;**

მხარეები წინამდებარე მიღება-ჩაბარების აქტზე (შემდგომში „აქტი“) ხელის მოწერით ვთანხმდებით შემდეგზე:
მხარეებს შორის 2024 წლის 23 თებერვალს გაფორმებული ხელშეკრულების საფუძველზე, წინამდებარე „აქტის“ გაფორმების დღეს, „შემსრულებელმა“ მიაწოდა, ხოლო „დამკვეთმა“ მიიღო ამავე ხელშეკრულებით განსაზღვრული “მომსახურება”, რომლის ღირებულება შეადგენს **5000 (ხუთიათასი)** ლარს.

მხარეები თანხმდებიან, რომ მომსახურება გაწეულია ხარისხიანად და ერთმანეთის მიმართ პრეტენზიები არ გააჩნიათ.

„დამკვეთი“

შპს „იქსმშენი დიდუბე”

საიდენტიფიკაციო კოდი 406353832

დირექტორი: ვალერიან კირკიტაძე

ხელმოწერა:

„შემსრულებელი“

მ/მ: **ანდრო ხიზანიშვილი**

(პ/ნ 59001016031)

ხელმოწერა:

საგადახდო დავალება
Payment Order

#1709289918 GEL

მიღების/შესრულების თარიღი :2024-03-01
Receipt/Execution date

თიბისი ბიზნესისთვის

ს.ს. "თიბისი ბანკი"

გადამხდელი / Sender

შპს იქსმშენი დიდუბე, 406353832

რეფერენსი / Ref. Num.
11820282649

გადამხდელის ანგარიში / Sender's Account: GE05TB7856236050100005

გადამხდელის ბანკი/ Sender's Bank: სს "თიბისი ბანკი"

ბანკის კოდი/ Bank Code: TBCBGE22

ინფორმაცია პირზე, რომლის მაგივრადაც სრულდება გადახდა
Information on a person on behalf of whom the payment is made

დასახელება/ Name: შპს იქსმშენი დიდუბე, 406353832

საიდენტიფიკაციო კოდი/ Sender's Tax Code: 406353832

მიმღები / Receiver

ანდრო ხიზანიშვილი

მიმღების ანგარიში / Receiver's Account: GE23TB7230045063600008

მიმღების ბანკი / Receiver's Bank: სს "თიბისი ბანკი"

ბანკის კოდი/ Bank Code: TBCBGE22

გადახდის დანიშნულება / Operation Details

მომსახურების ღირებულება მ/რ აქტი 1

დამატებითი ინფორმაცია / Additional Information

თანხა / Amount
5000 GEL

თანხა სიტყვიერად
Amount in words
ხუთიათასი ლარი და 00 თეთრი

გადარიცხვის საკომისიო
Transfer Fee
0GEL

წარდგენის თარიღი
Document submission date
2024-03-01

ხელმოწერა
Signature

ბ.ა.

დაბეჭდილია ინტერნეტ ბანკით
თიბისი ბანკი TBC BANK
PRINTED VIA INTERNET BANKING

ხელმოწერები
Signatures

ამ დოკუმენტის ხელმოწერით კლიენტი ადასტურებს, რომ: დეტალურად იცნობს სს "თიბისი ბანკის" ფილიალებსა და ინტერნეტ გვერდზე www.tbcbank.ge განთავსებულ საბანკო ოპერაციების წარმოების შესახებ ხელშეკრულების პირობებს (ამ ხელშეკრულებაში შეტანილ ყველა ცვლილებასა და დამატებას) და ეთანხმება მათ, რითაც უერთდება ზემოხსენებულ ხელშეკრულებას.