საპროექტო გეგმა 0.00 ნიშნულზე მ. 1-100

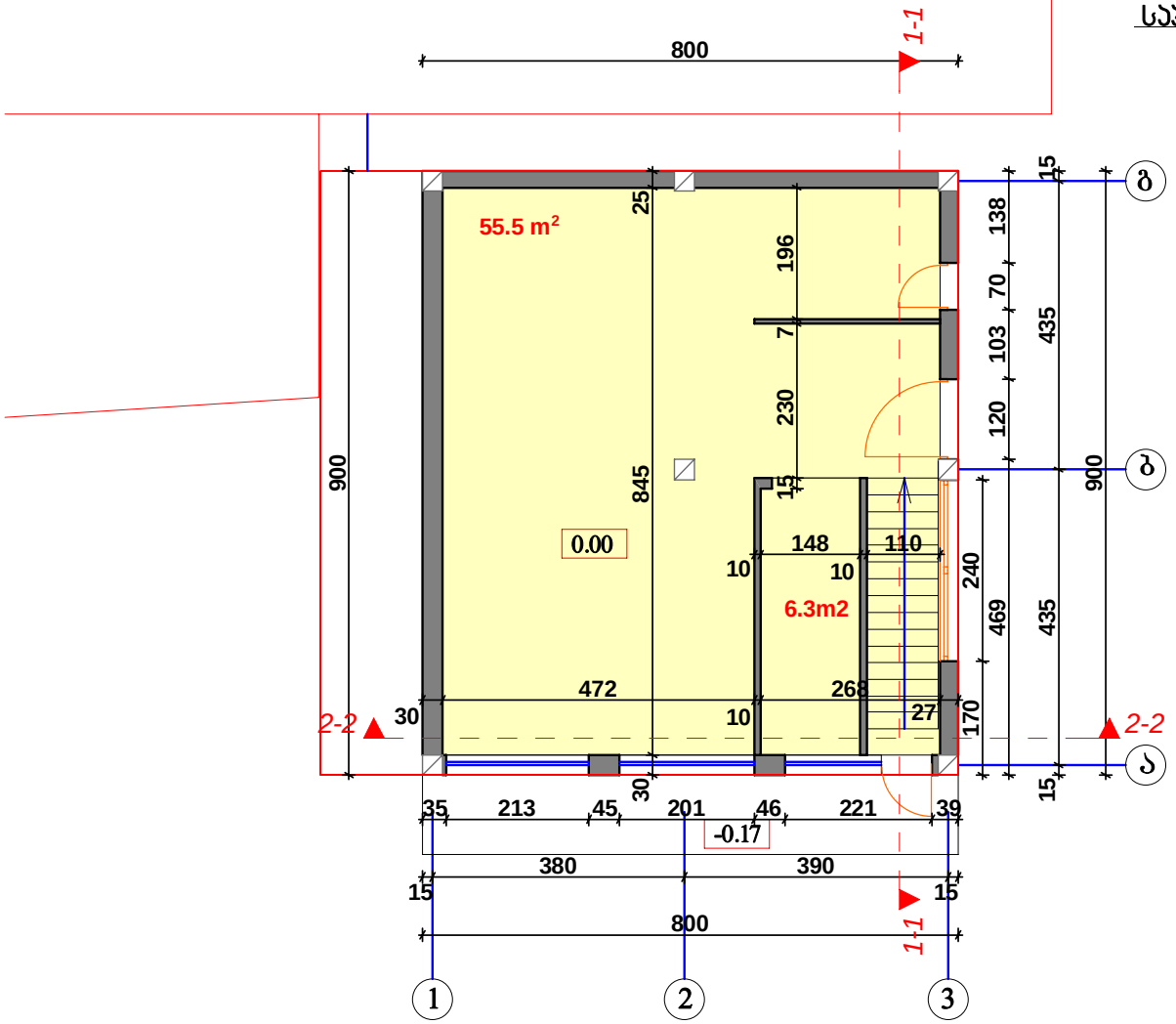

შპს „ქართი„			ქ. თბილისში, შუამთის ქ. №20-ში არსებულ შენობაზე სართულის დამატების პროექტის კორექტირება		
დირექტ.	ნ.მებრელიძე		არქიტექტურული ნაწილი	2013 წელი	
მთ.არქიტ.	მ.ბაცმცრელიძე		საპროექტო გეგმა 0.00 ნიშნულზე	სტადია	ფურცელი	მასშტ.

საპროექტო გეგმა 3.25 ნიშნულზე მ. 1-100

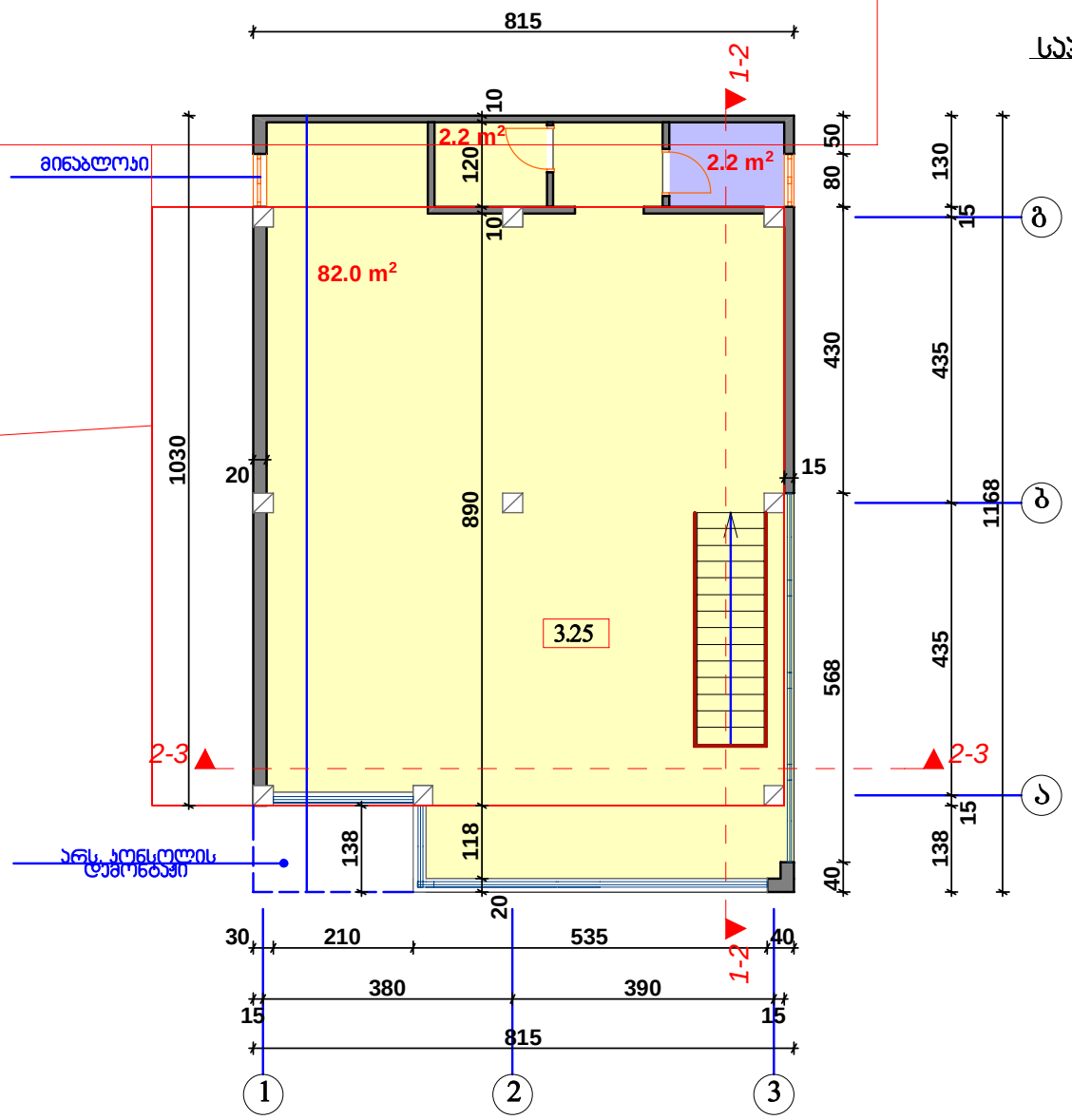

შპს „ქართი„			ქ. თბილისში, შუამთის ქ. №20-ში არსებულ შენობაზე საოთულის დაშენების პროექტის კორექტირება	
დირექტ.	ნ.მეგრელიძე		არქიტექტურული ნაწილი	2013 წელი
მთ.არქიტ.	მ.გაბმრელიძე		საპროექტო გეგმა 3.25 ნიშნულზე	სტადია / შენიშვნა / მასშტ.

სახურავის საპროექტო გეგმა

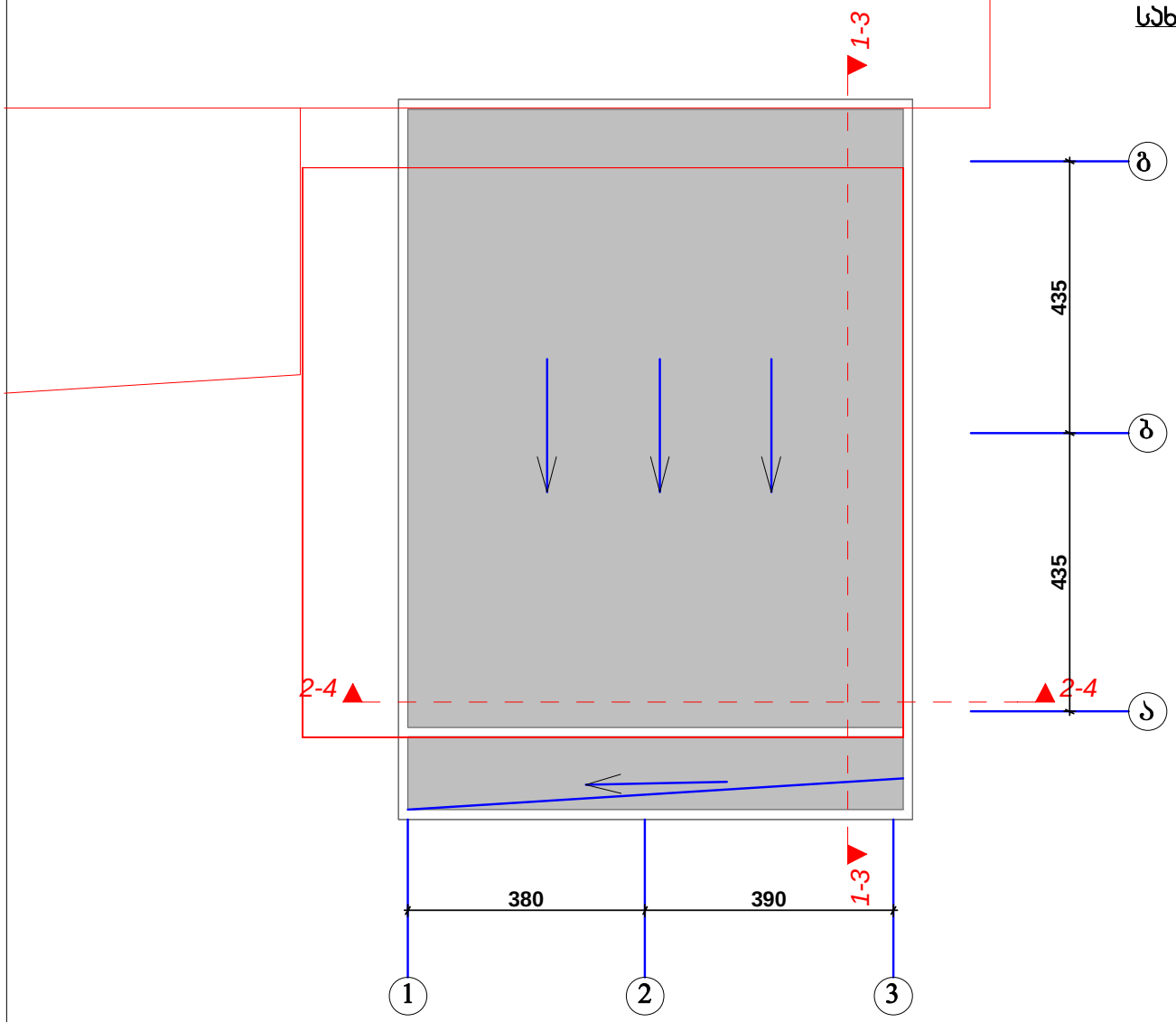

შპს „ქართი„			ქ. თბილისში, შუამთის ქ. №20-ში არსებულ შენობაზე სართულის დაშენების პროექტის კორექტირება		
დირექტ.	ნ.მეგრელიძე		არქიტექტურული ნაწილი	2013 წელი	
მთ.არქიტ.	მ.გაგმგრელიძე		სახურავის საპროექტო გეგმა	სტადია	ფურც.№	ფურც.