შ.პ.ს. “ბალავერი“

ქ.თბილისი, ქვემო ალექსეევკა
ნაკვეთი 07/024. შენობა №2

კონსტრუქციული ნაწილი

თბილისი 2024

განმარტებითი ბარათი

მოცემული პროექტი დამუშავებულია არქიტექტურული დავალების საფუძველზე და ითვალისწინებს ქ. თბილისი, ქვედა ალექსეევკა, ნაკვეთი №07/024 არსებული სასაწყობე შენობის, გაძლიერება რეკონსტრუქციას.

ნაგებობა გაანგარიშებულია დატვირთვების შემდეგ ზემოქმედებებზე
სამშენებლო მოედნის სეისმიურობა – 8 ბალი
ძარის ნორმატიული დატვირთვა - 85 კგ/მ2
თოვლის ნორმატიული დატვირთვა - 50კგ/მ2
გათვლები შესრულებულია საანგარიშო კომპლექს LIRASAPR 2011-ის გამოყენებით

არსებული სასაწყობე შენობა გადაწყვეტილია რკინაბეტონის კონსტრუქციებში. სვეტები ანაკრები რკინაბეტონისაა განივი კვეთით 40X500 მმ, სვეტებზე გარედან შეკიდულია ანაკრები 200 მმ სისქის საკიდლე პანელები. შენობა გადახურულია ანაკრეფი რკინაბეტონის ორძანობიანი კოჭით, რმლებზედაც ეძრდნობა ანაკრეფი წიბოვანი ფილები, ბურულად გამოყენებულია რუბეროიდი ბიტუმის მასტიკაზე.

სარეკონსტრუქციო შენობას ჩაუტარდა კვლევები მისი ტექნიკური მდგომარეობის და ექსპლოატაცია ვარბისიანობის შესახებ დასკვნის მიხედვით შენობის მზიდი კონსტრუქციები დამაკმაყოფილებელ მდგომარეობაშია, ისინი საჭიროებენ მხოლოდ გაწმენდა შეღებვის სამუშაოების ჩატარებას. ვინაიდან შ ნობა აშენებულია ბასული საუკუნის 60-იან ჭლებში და გათ ვლით იყო 7 ბალიან ზემოქმედებაზე, პროექტში დასახულია ღონისძიებები სეისმომედეგობის გარკვეული დონით ამაღლების შესახებ, კერძოდ სვეტებს შორის ეწყობა ვერტიკალური კავშირები ასევე, ბრძივი მიმართულებით როგორც გარე პერიმეტრზე ისე ორძანობიანი კოშის შუაში ეწყობა ლკითონის შ მკრავი კოჭები. ჩატარებული კვლევის მიხრდვით სვეტებში, კოჭებსა და წიბოვან ფილებში - ბეტონი კუმშვაზე სიმტკიცის მიხედვით კლასით B22,5–B25– ის შარგლებშია.
შედუღების სამუშაოების წარმოება განხორციელდეს ელექტროდით -42A ან Ე- 50 (YONI 13.55 y)

Ე ნაგებობაში გამოყენებული ლითონის ელემენტები შეიღებოს და ანტიკორზიული საღებავით

საძირკვლები დაცული იქნას ატმოსფერული ნალექებისაგან, შენობის გარშემო სარინელის მოწყობით
სამუშაოების წარმოებისას დაცული უნდა იყოს ქვეყანაში მოქმედი უსაფრთხოების ნორმები და წესები.

			ქ.თბილისი, ქვემო ალექსეევკა ნაკვეთი 07/024. შენობა №2		
შეასრულა	რ. აფხაძე		კონსტრუქციული ნაწილი	ფურც.	ფურც-ბი
				კ - 1	
შეამოწმა	ლ.ზამბახიძე		განმარტებითი ბარათი	მასშტ.	თარიღი
				------	2024

სვეტების და საკედლე პანელების გეგმა

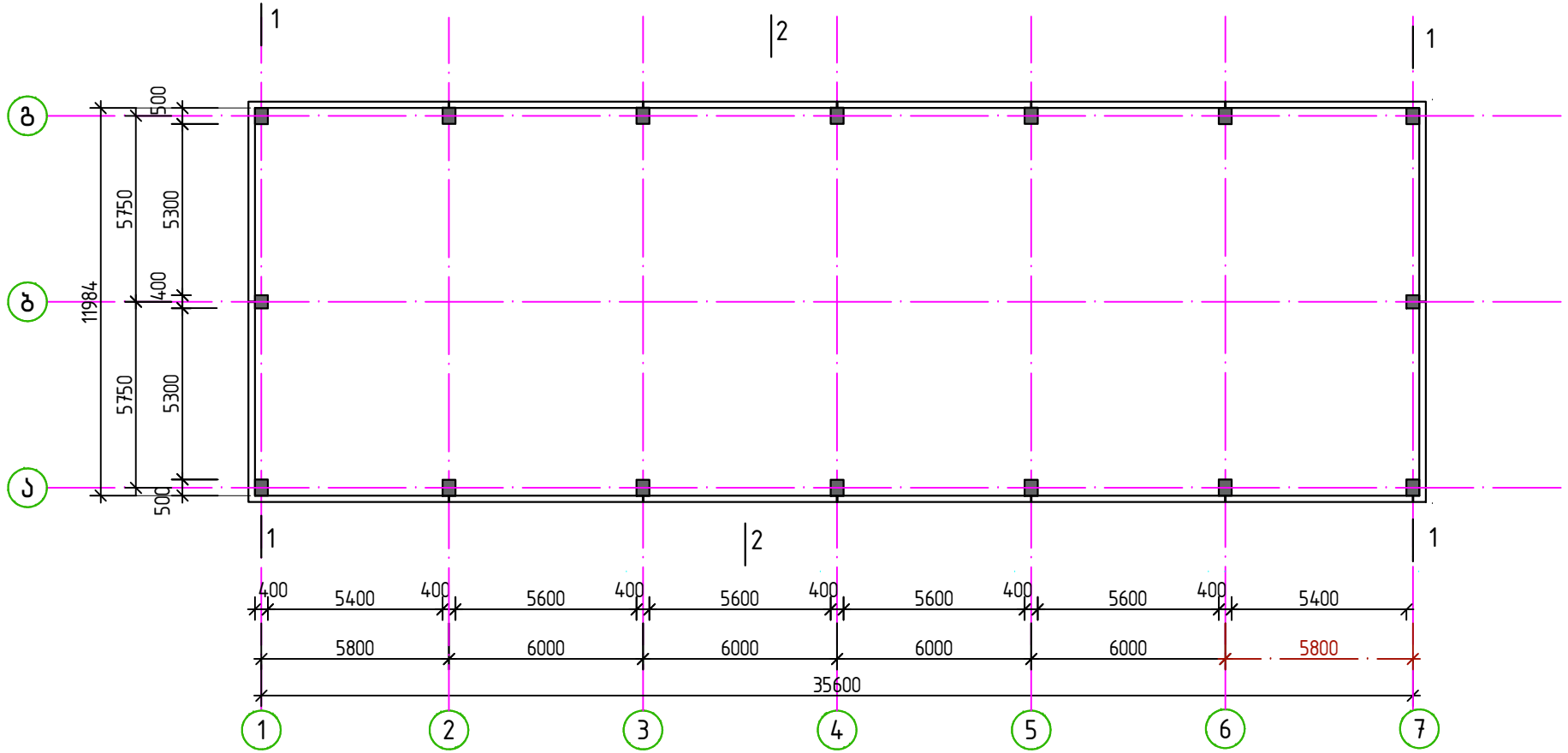

			ქ.თბილისი, ქვემო ალექსეევკა ნაკვეთი 07/024. შენობა №2		
შეასრულა	რ. აფხაძე		კონსტრუქციული ნაწილი	ფურც.	ფურც-ბი
				კ -2	
შეამოწმა	ლ.ზამბახიძე		სვეტების და საკედლე პანელების გეგმა	მასშტ.	თარიღი
				------	2024

გადახურვის კოჭების გეგმა

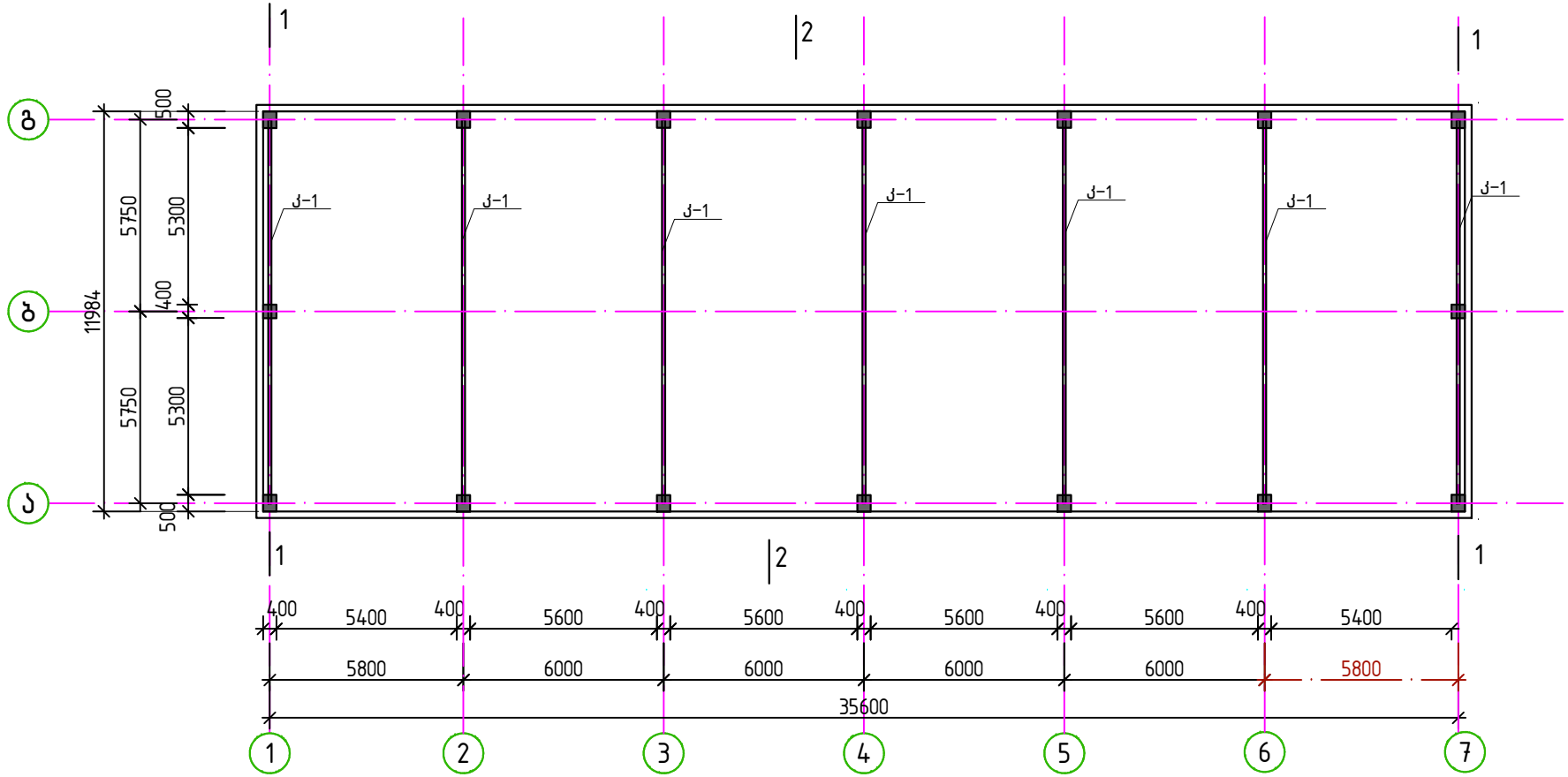

			ქ.თბილისი, ქვემო ალექსეევკა ნაკვეთი 07/024. შენობა №2		
შეასრულა	რ. აფხაძე		კონსტრუქციული ნაწილი	ფურც.	ფურც-ბი
				კ -3	
შეამოწმა	ლ.ზამბახიძე		გადახურვის კოჭების გეგმა	მასშტ.	თარიღი
				------	2024

გადახურვის წიბოვანი ფილების გეგმა

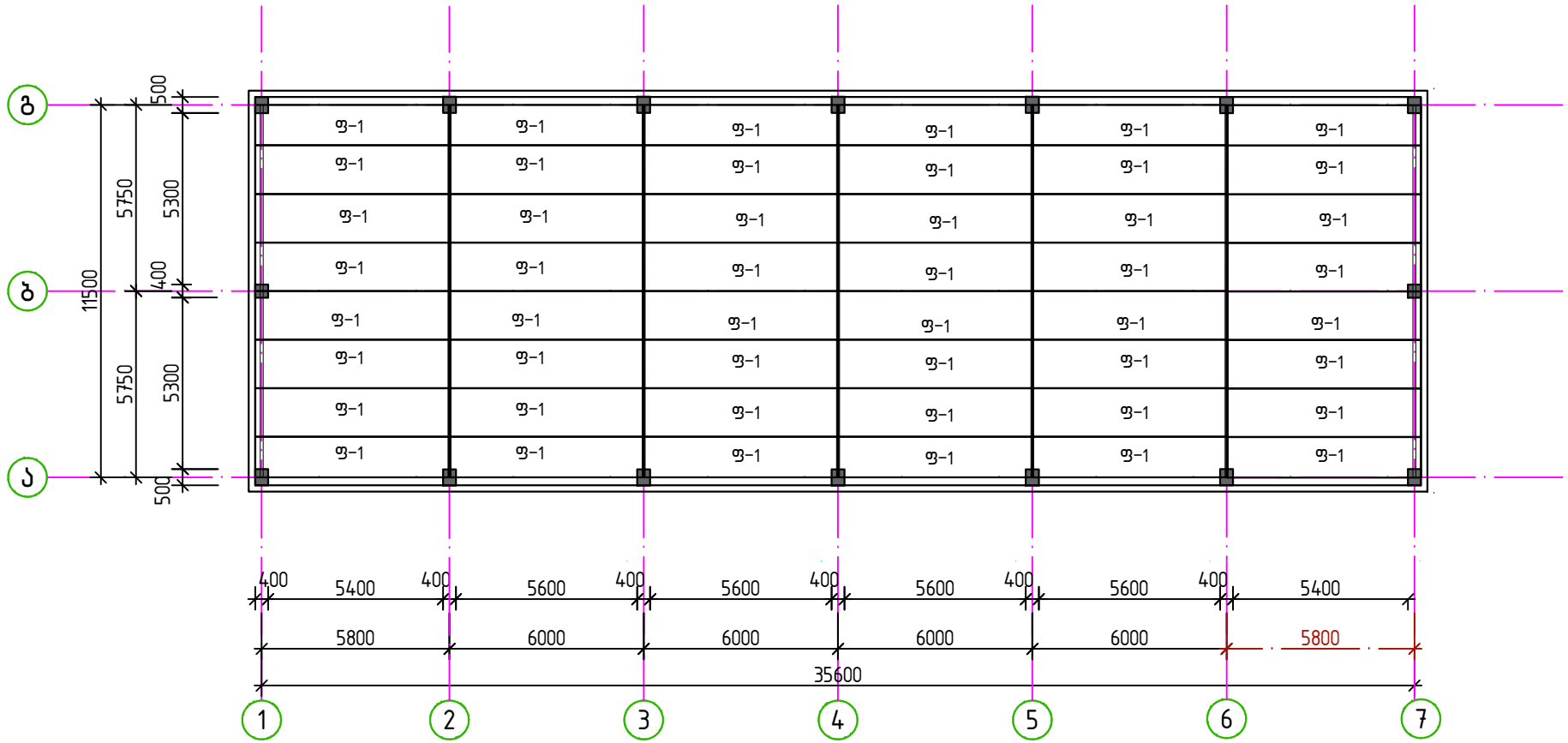

			ქ.თბილისი, ქვემო ალექსეევკა ნაკვეთი 07/024. შენობა №2		
შეასრულა	რ. აფხაძე		კონსტრუქციული ნაწილი	ფურც.	ფურც-ბი
				კ -4	
შეამოწმა	ლ.ზამბახიძე		გადახურვის წიბოვანი ფილების გეგმა	მასშტ.	თარიღი
				------	2024

ჭრილი “ა“ და “გ“ღერძზე
(არსებული)

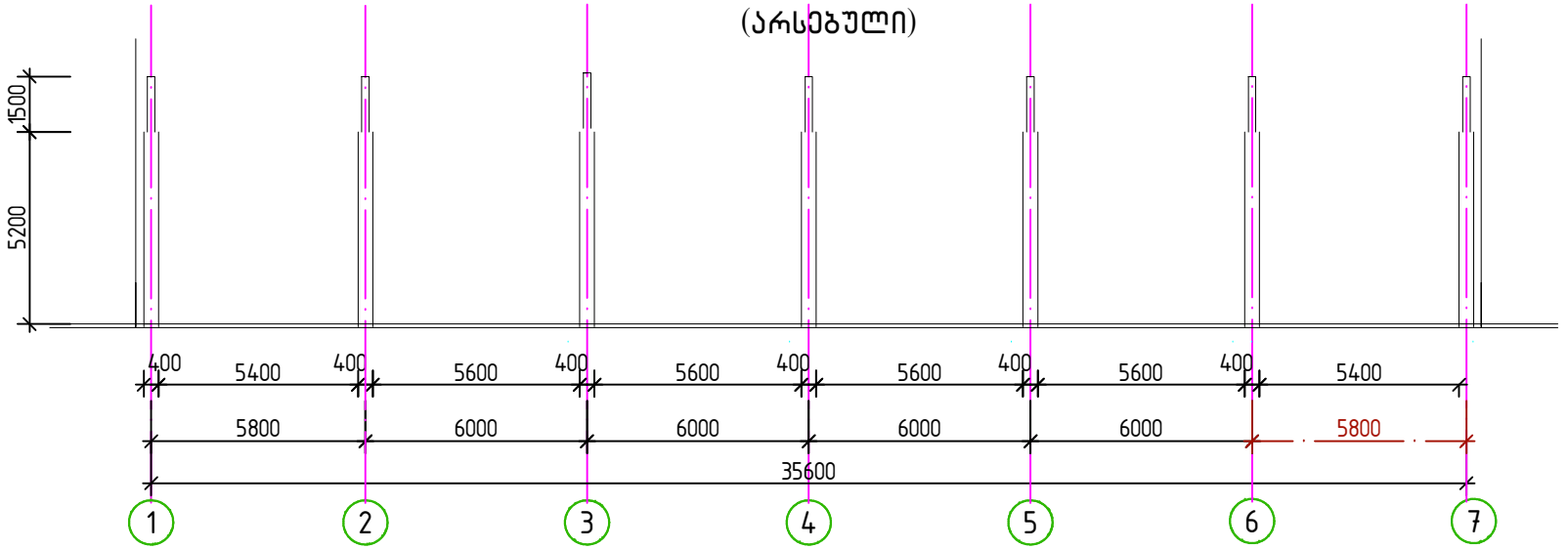

ჭრილი “ა“ და “გ“ ღერძზე(საპროექტო)

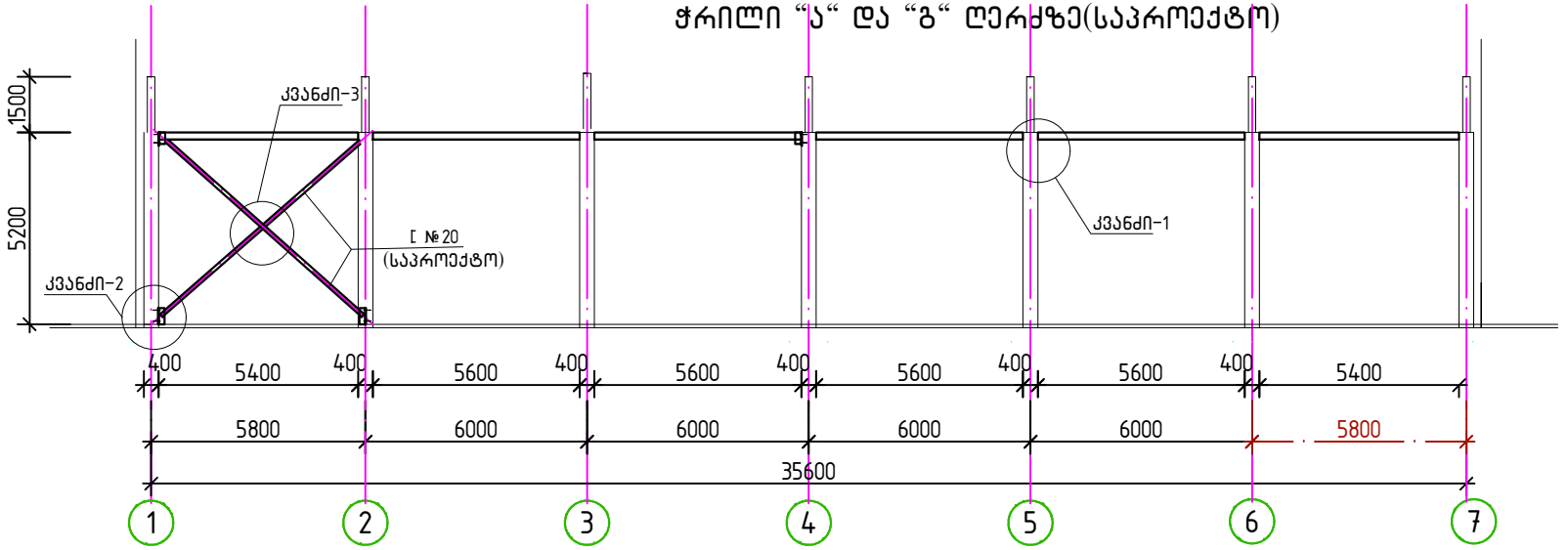

			ქ.თბილისი, ქვემო ალექსეევკა ნაკვეთი 07/024. შენობა №2	
შეასრულა	რ. აფხაძე		კონსტრუქციული ნაწილი	ფურც. 4 -5 / ფურც-ბი
შეამოწმა	ლ.ზამბახიძე		ჭრილი “ა“ და “გ“ღერძზე (არსებული და საპროექტო)	მასშტ. ------ / თარიღი 2024

ჭრილი “ბ“ღერძზე
(არსებული)

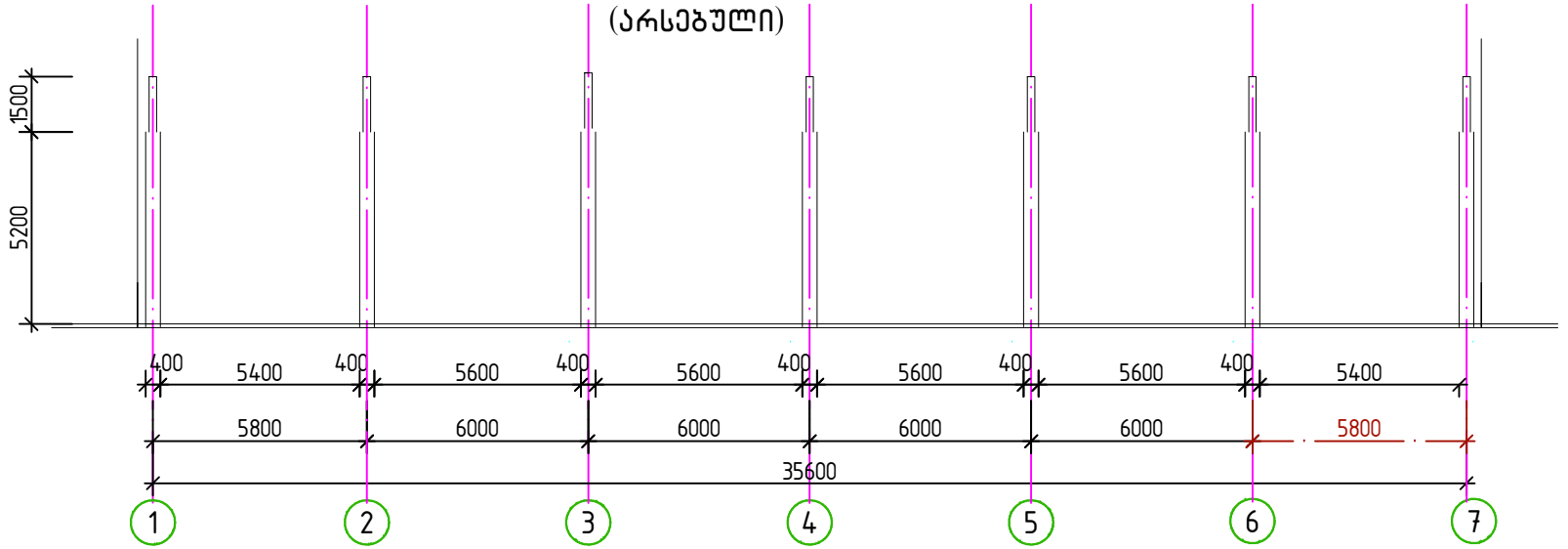

ჭრილი “ბ“ ღერძზე(საპროექტო)

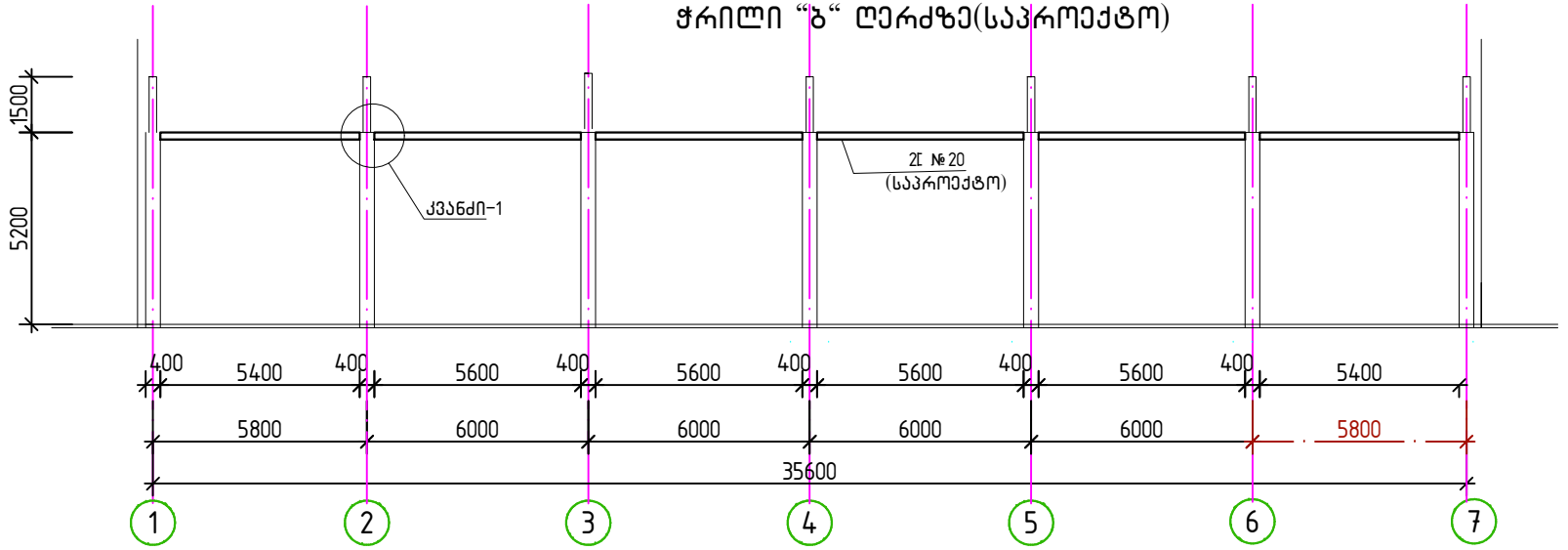

			ქ.თბილისი, ქვემო ალექსეევკა ნაკვეთი 07/024. შენობა №2		
შეასრულა	რ. აფხაძე		კონსტრუქციული ნაწილი	ფურც.	ფურც-ბი
				კ -6	
შეამოწმა	ლ.ზამბახიძე		ჭრილი “ბ“ღერძზე (არსებული და საპროექტო)	მასშტ.	თარიღი
				------	2024

კვანძი-2

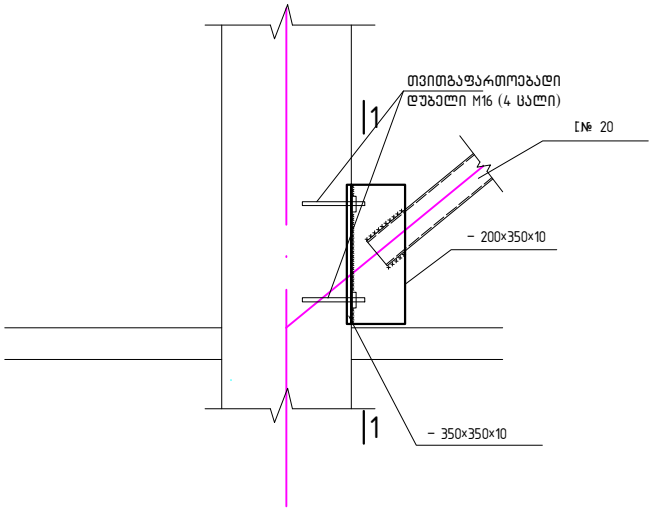

1 – 1

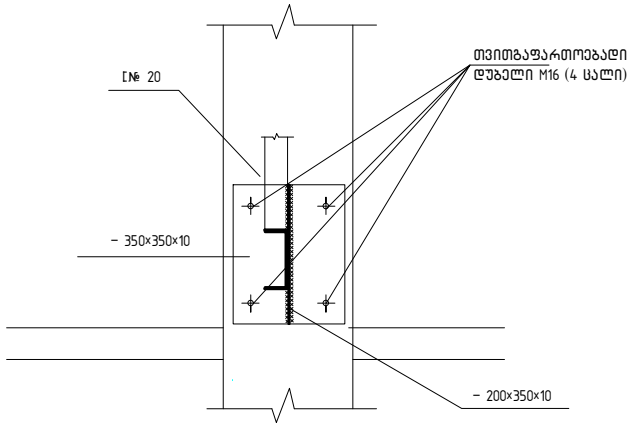

კვანძი-3

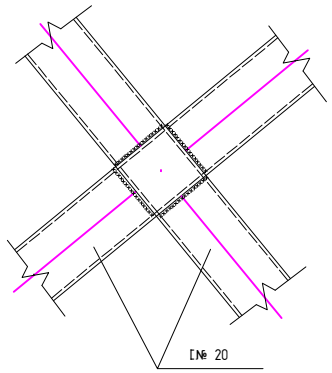

კვანძი-1

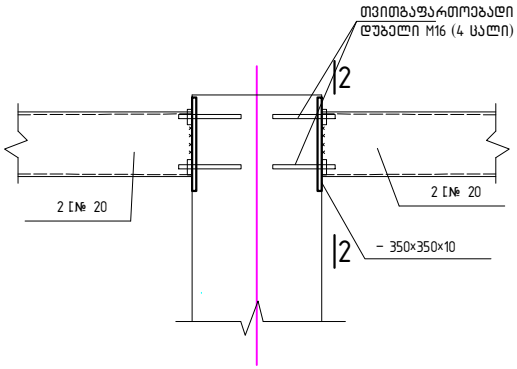

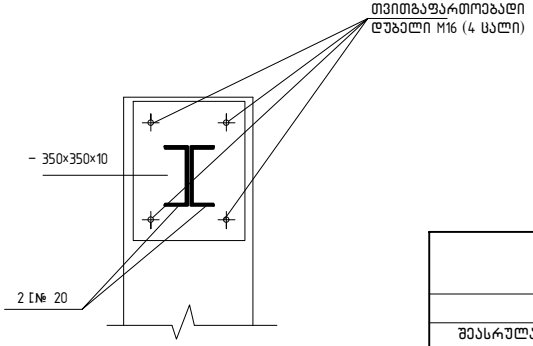

მასალის ხარჯი

1. [№ 20, ℓ=242 მ
2. – 200×350×10, 8 ცალი
3. – 350×350×10, 40 ცალი
4. თვითმგაფართოებადი დუბელი M16 (160 ცალი)

			ქ.თბილისი, ალექსეევკის დასახლება		
შეასრულა	რ. აფხაძე		კონსტრუქციული ნაწილი	ფურც.	ფურც-ბი
შეამოწმა	ლ.ზამბახიძე			კ -7	
			კვანძები	მასშტ.	თარიღი
				------	2024

ჭრილი 1-1

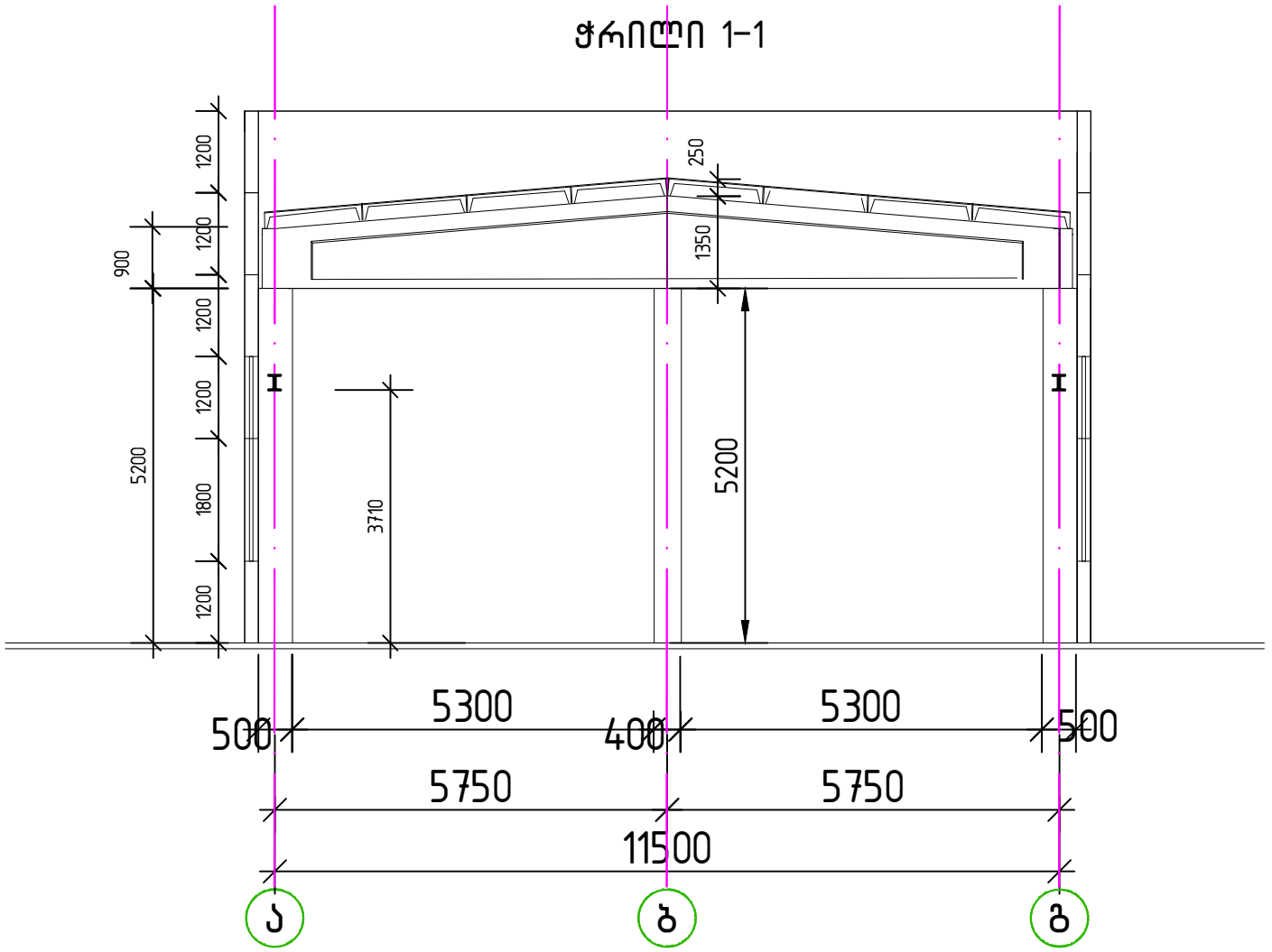

			ქ.თბილისი, ალექსეევკის დასახლება		
შეასრულა	რ. აფხაძე		კონსტრუქციული ნაწილი	ფურც.	ფურც-ბი
				კ -8	
შეამოწმა	ლ.ზამბახიძე		ჭრილი 1-1	მასშტ.	თარიღი
				------	2024

ჭრილი 2-2

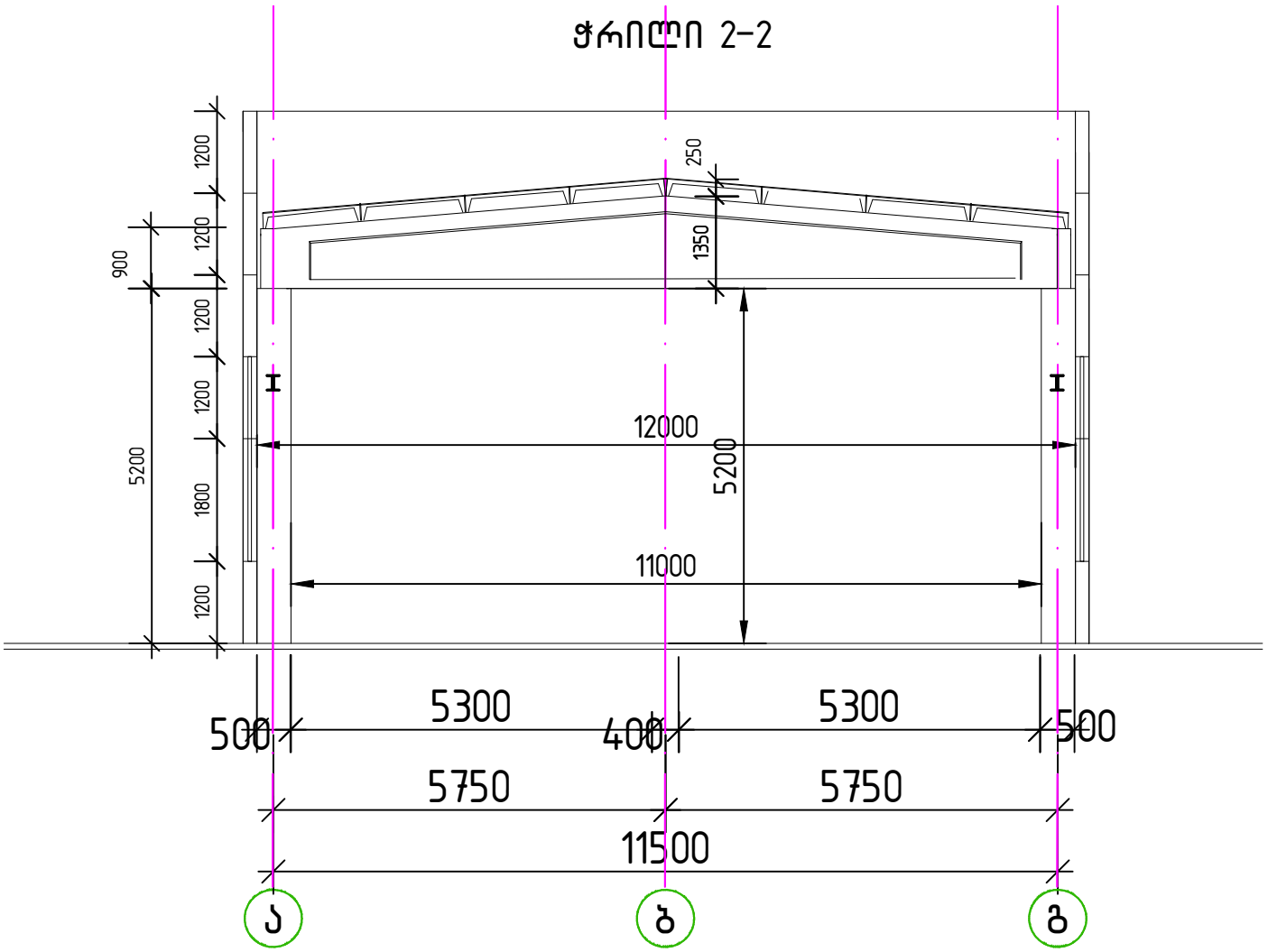

			ქ.თბილისი, ალექსეევკის დასახლება		
შეასრულა	რ. აფხაძე		კონსტრუქციული ნაწილი	ფურც.	ფურც-ბი
				კ -99	
შეამოწმა	ლ.ზამბახიძე		ჭრილი 2-2	მასშტ.	თარიღი
				------	2024

ფასადი “1“ ღერძზე

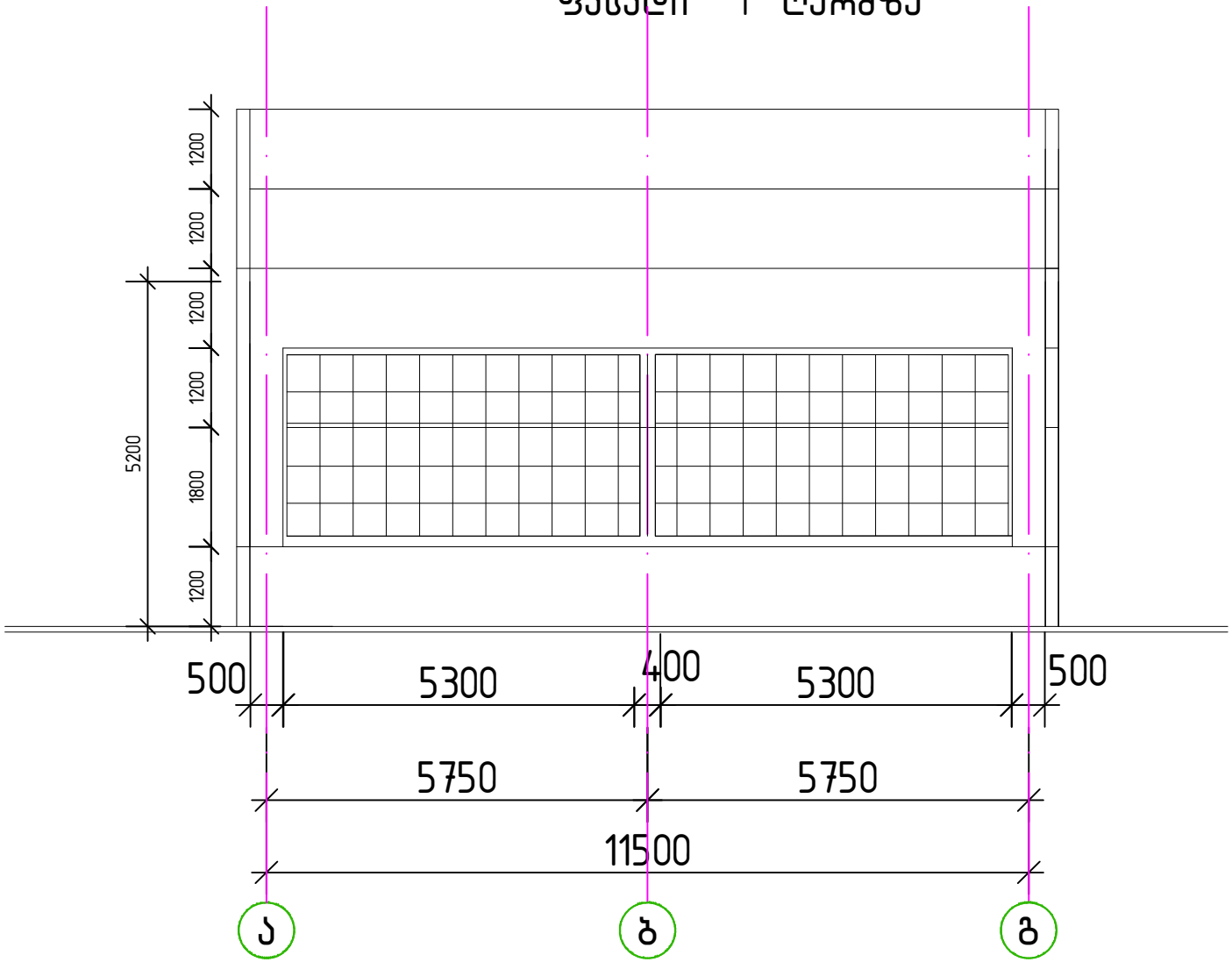

			ქ.თბილისი, ალექსეევკის დასახლება		
შეასრულა	რ. აფხაძე		კონსტრუქციული ნაწილი	ფურც.	ფურც-ბი
				კ - 10	
შეამოწმა	ლ.ზამბახიძე		ფასადი “1“ ღერძზე	მასშტ.	თარიღი
				------	2024

ფასადი “7“ ღერძზე

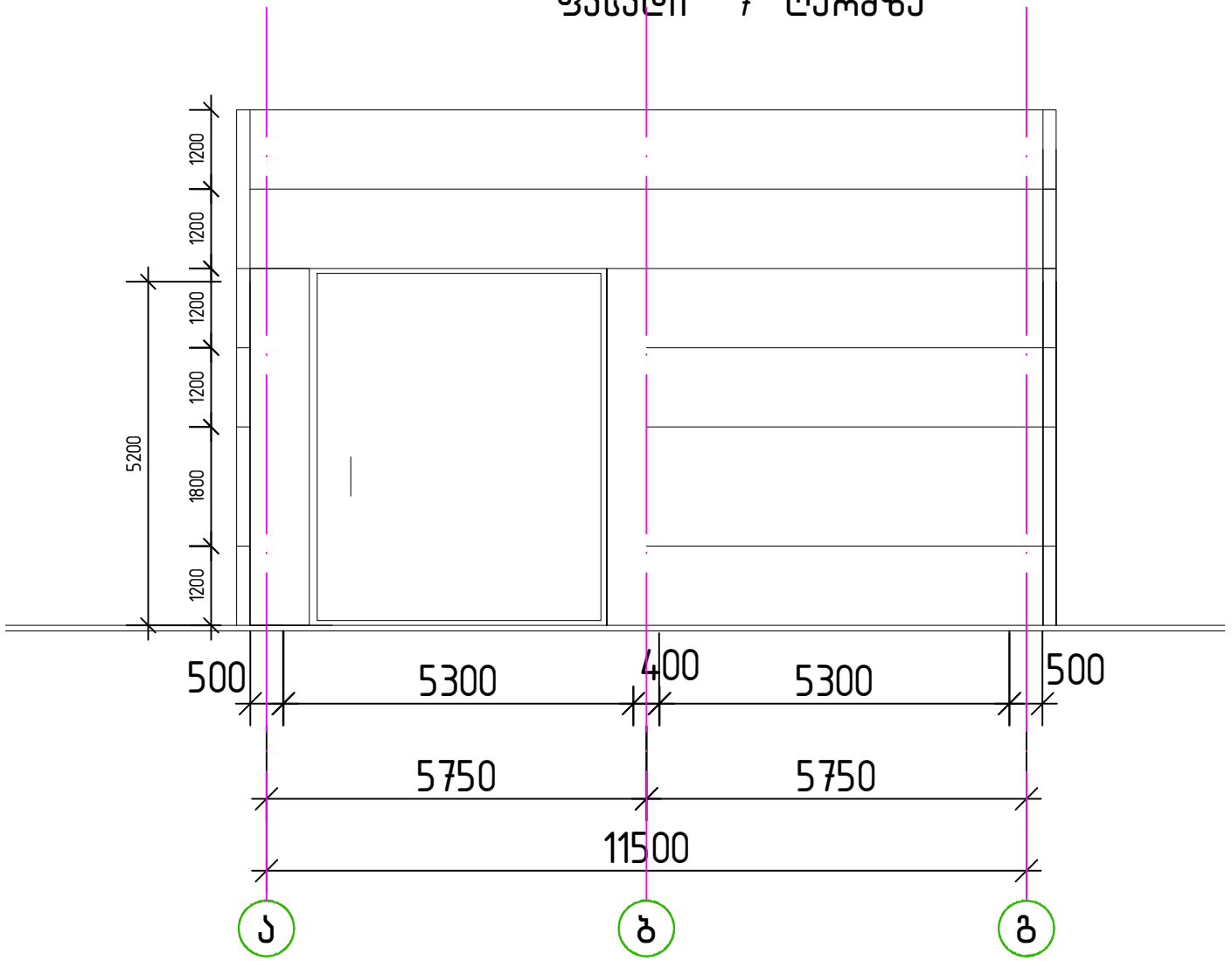

			ქ.თბილისი, ალექსეევკის დასახლება		
შეასრულა	რ. აფხაძე		კონსტრუქციული ნაწილი	ფურც.	ფურც-ბი
				კ - 11	
შეამოწმა	ლ.ზამბახიძე		ფასადი “7“ ღერძზე	მასშტ.	თარიღი
				------	2024

ფასადი “ა“ ღერძზე

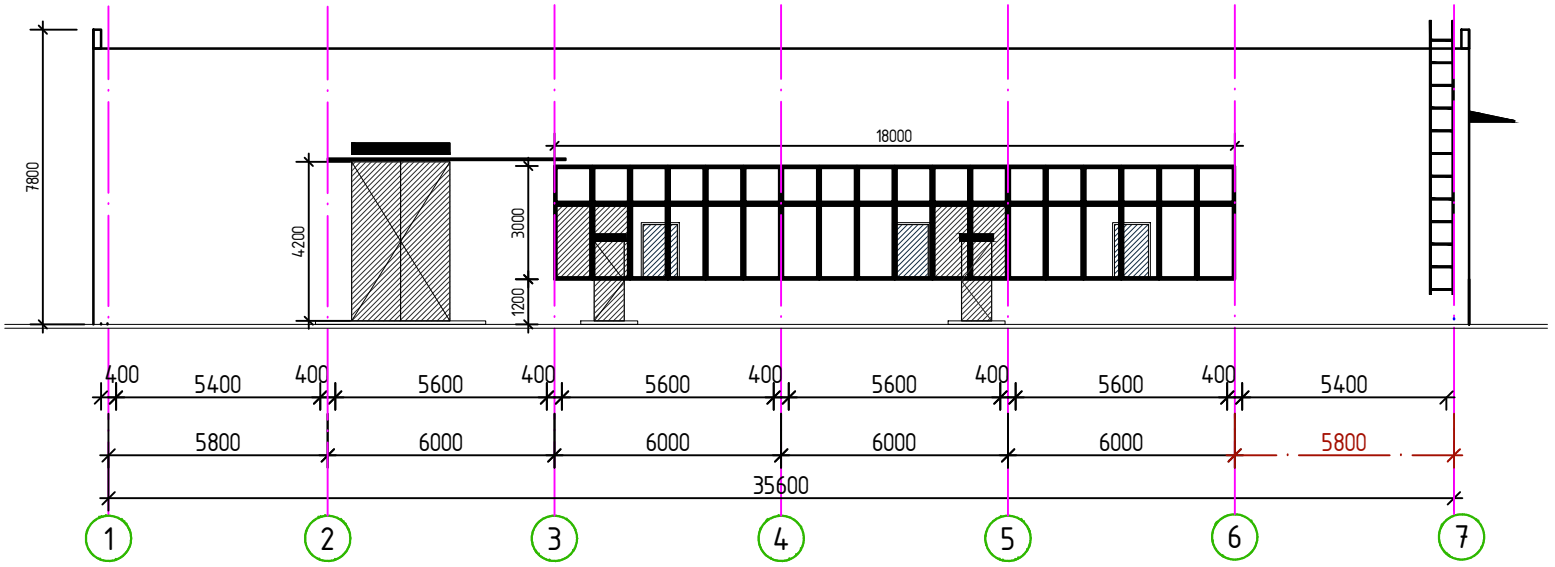

ფასადი “გ“ ღერძზე

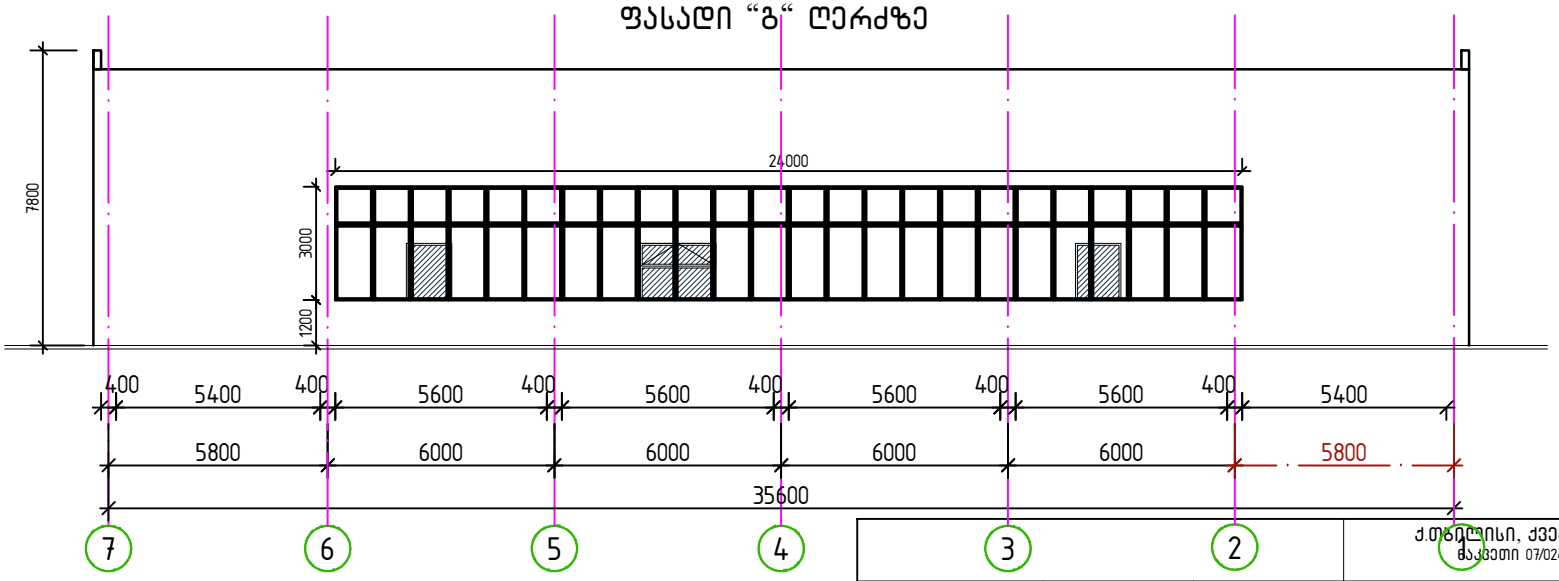

			ქ.თბილისი, ქვემო ალექსეევკა მაკეთი 07/024. შენობა №2		
შეასრულა	რ. აფხაძე		კონსტრუქციული ნაწილი	ფურც.	ფურც-ბი
				კ - 12	
შეამოწმა	ლ.ზამბახიძე		ფასადი “ა და გ“ ღერძზე	მასშტ.	თარიღი
				------	2024