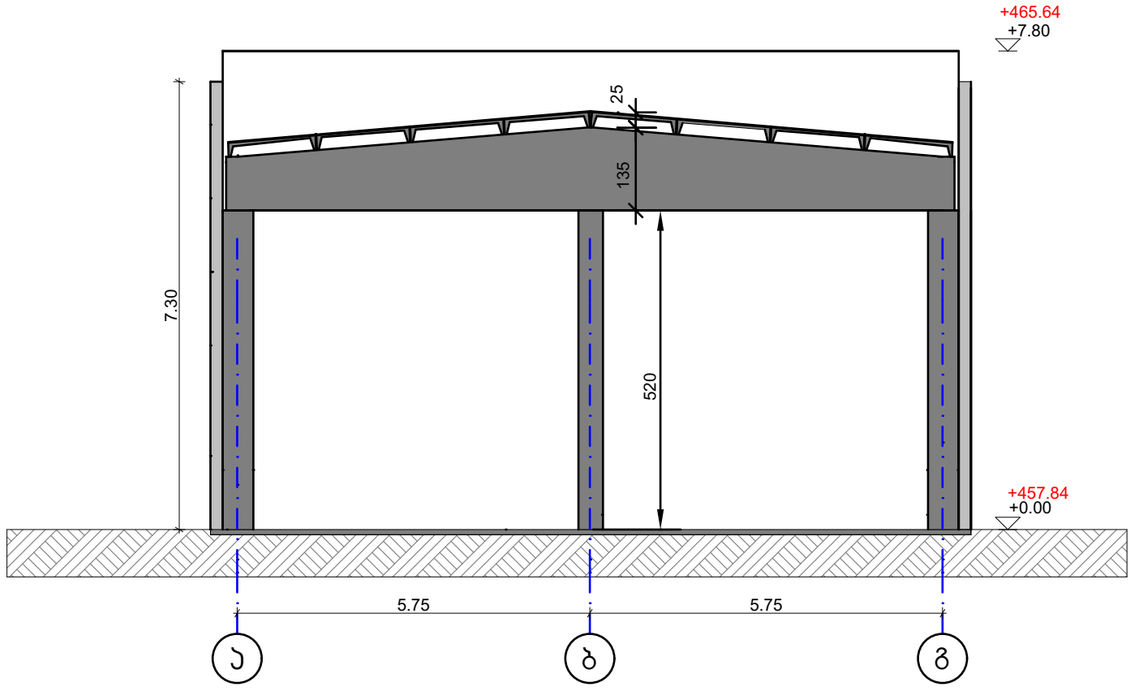

არსებული ჭრილი 1-1

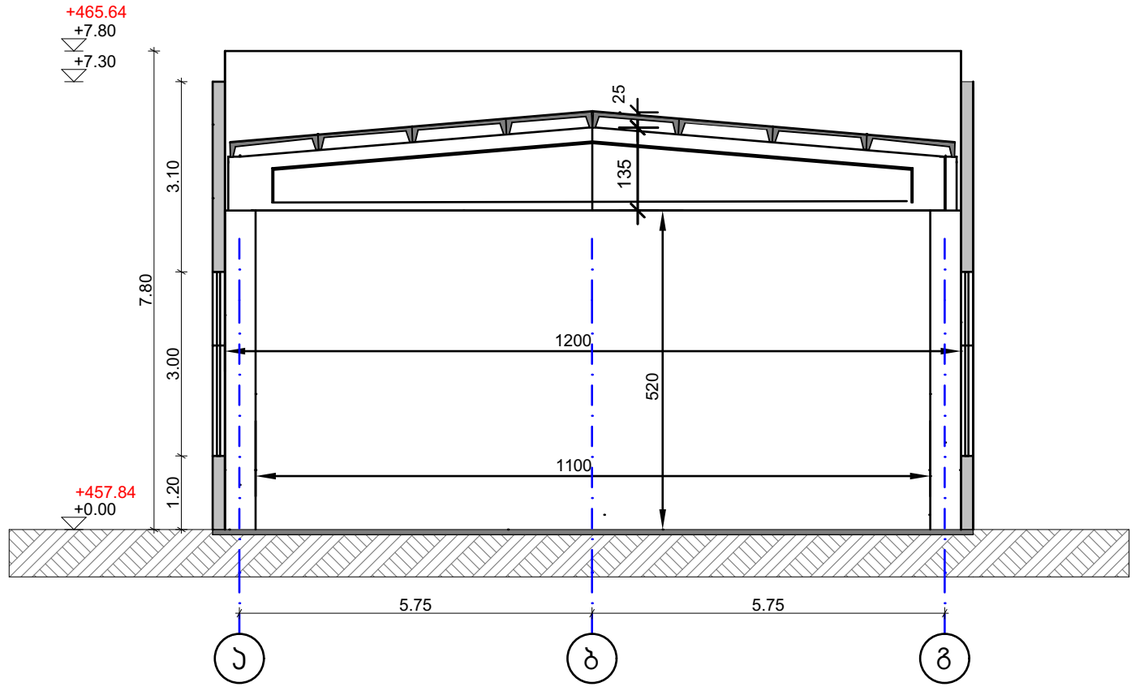

არსებული ჭრილი 2-2

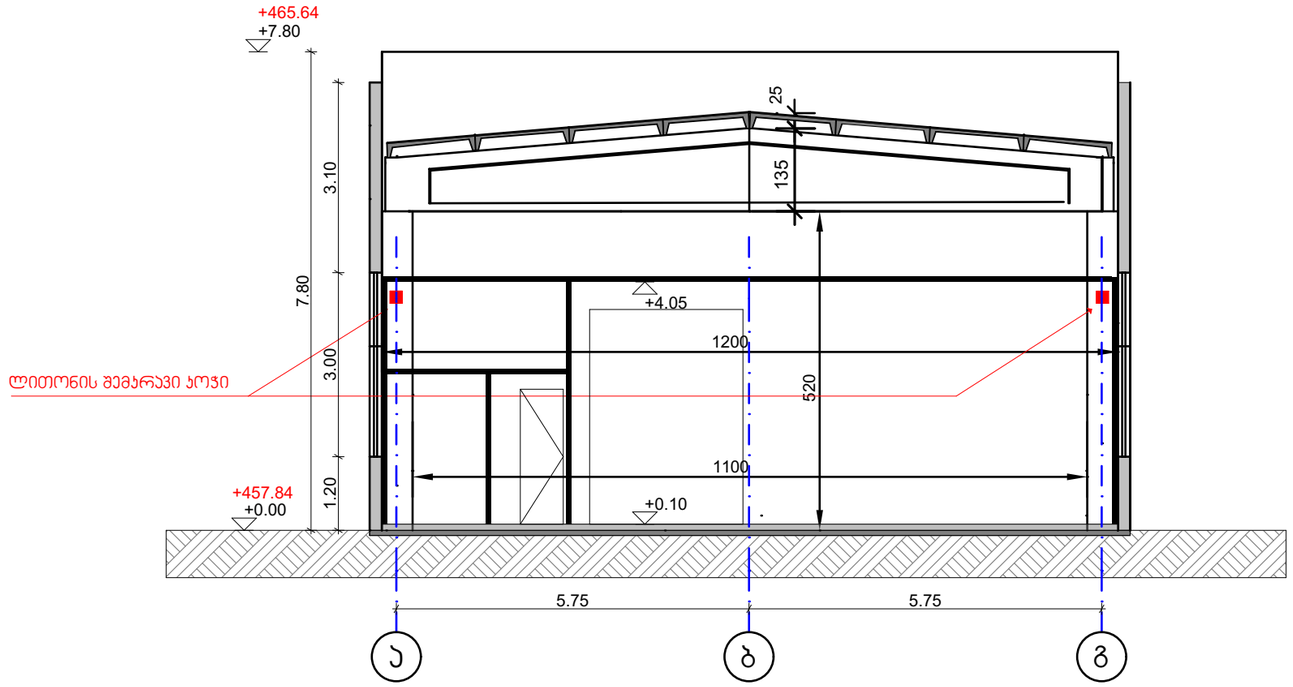

საპროექტო ჭრილი 2-2

შემს.	შპს "Magnitude" ს/კ 404894156	დამკვეთი.	სს "ნიკორა ტრეიდი" (ს/ნ: 206255808)	საწყობი (რეკონსტუქციის პროექტი)	A3
დირ.	თ. ერისთავი -	მის.	ქ. თბილისი , დასახლება ქვემო ალექსეევკა, (ნაკვ. 07/024)	არსებული და საპროექტო ჭრილები	
არქ.	გიგა ფევაძე -	ს/ნ:	01.19.24.007.024	არქიტექტურული ნაწილი	თბილისი, 2024 წ. 1:100

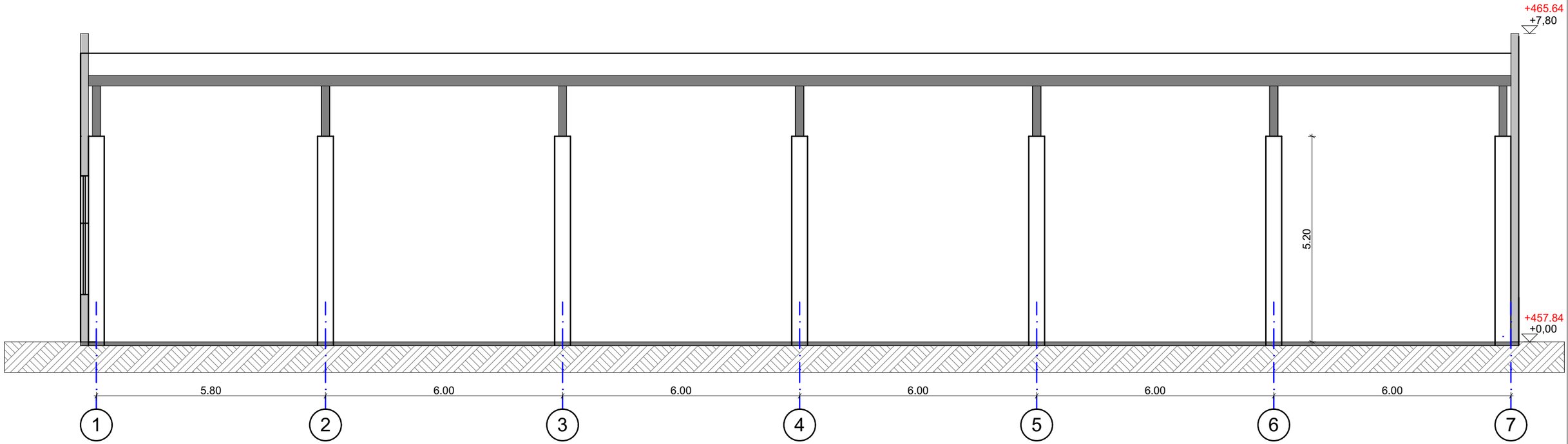

არსებული ჭრილი 3-3

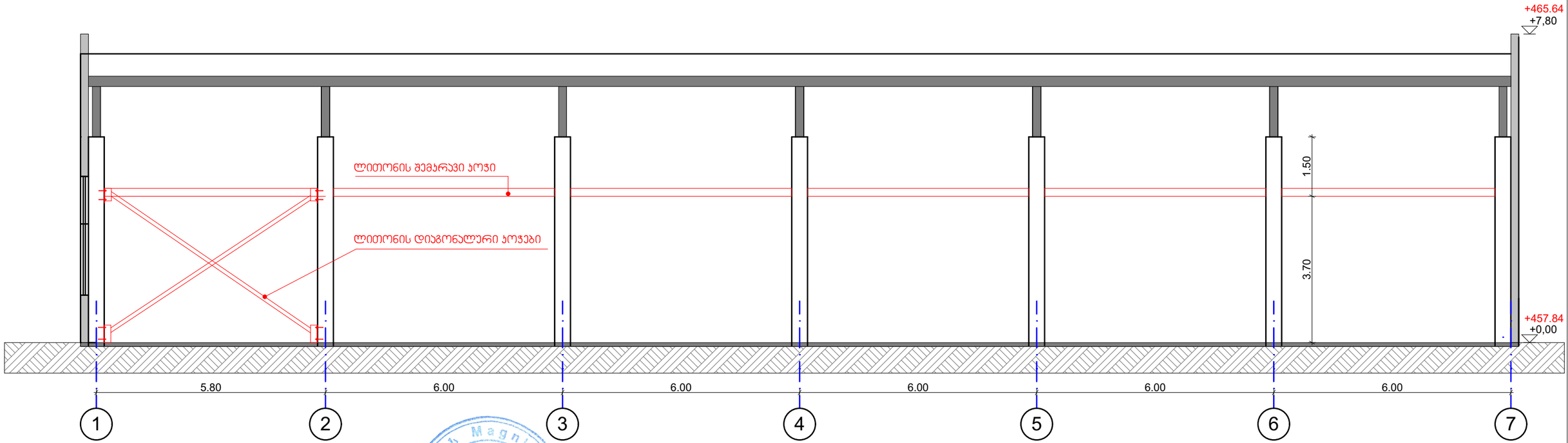

საპროექტო ჭრილი 3-3

შემს.	შპს "Magnitude" ს/კ 404894156	დამკვეთი.	სს "ნიკორა ტრეიდი" (ს/ნ: 206255808)	საწყობი (რეკონსტუქციის პროექტი)	A3
დირ.	თ. ერისთავი -	მის.	ქ. თბილისი , დასახლება ქვემო ალექსეევკა, (ნაკვ. 07/024)	არსებული და საპროექტო ჭრილები	
არქ.	გიგა ფევაძე -	ს/ნ:	01.19.24.007.024	არქიტექტურული ნაწილი	თბილისი, 2024 წ. 1:100