საგადახდო დავალება ეროვნული ვალუტის გადარიცხვაზე **№** 0

ID 554746938

პროკრედიტ ბანკი ProCredit Bank

გადამხდელის დასახელება	შპს ფლექსო ლეიბელსი	თანხა ციფრებით 8000.00 **GEL**
პირადი # / საიდენტიფიკაციო კოდი	204523550	
ანგარიშის ნომერი	GE10PC0053600100020151	თანხა სიტყვებით რვაათასი ლარი 00 თეთრი
გადამხდელის ბანკი	სს "პროკრედიტ ბანკი" კოდი MIBGGE22	
საბიუჯეტო / სსიპ-ის სასარგებლოდ გადახდა		☐ სწრაფი გადარიცხვა (დამატებითი საკომისიო) სწრაფი რეჟიმით გადარიცხვა სრულდება მხოლოდ 10:00 სთ-დან 17:30 სთ-მდე
დასახელება	შპს ფლექსო ლეიბელსი	
პირადი # / საიდენტიფიკაციო კოდი	204523550	
მიმღების დასახელება	ბიუჯეტის შემოსულობების ერთიანი ანგარიში(სხვა შემოსულობები/თვითმმართველი ქალაქი თბილისის მუნიციპალიტე	ბანკის აღნიშვნები
ანგარიში / სახაზინო კოდი	300773263	
მიმღების ბანკი / ხაზინა	საქ.ფინანსთა სამინისტროს სახაზინო სამსახური კოდი TRESGE22	ბანკში შემოსვლის თარიღი **23.12.2021 14:48**
გადახდის დანიშნულება	შემოსავალი სანქციებიდან (ჯარიმები და საურავები) არქიტექტურულ-სამშენებლო საქმიანობაში გამოვლენილი დარღვევის გამო, დადგენილების ნომერი: N001704	ხელმოწერა - - - - - - - - - - - - -
დამატებითი ინფორმაცია		პროკრედიტ ბანკი PROCREDIT BANK ელექტრონული მომსახურების ცენტრი ELECTRONIC SERVICE CENTER
ხელმომწერები -	ბეჭდის ადგილი თარიღი: **23.12.2021**	

ქ. თბილისის მუნიციპალიტეტის მერიის
მუნიციპალური ინსპექცია

თბილისი, 0160, შარტავას ქ. 7 ტელ: 2378501, 2378396

მითითება № 001704

შედგენის თარიღი: 02.11.2016

სამშენებლო საქმიანობაზე საჯარო ზედამხედველობის ორგანო დამრღვევის მიმართ სამართალდარღვევის საქმის წარმოებას იწყებს მითითების გაცემით (საქართველოს კანონის „საქართველოს სივრცის დაგეგმარების, არქიტექტურული და სამშენებლო საქმიანობის კოდექსი“ 123-ე მუხლის 1-ლი ნაწილი);

მითითება წარმოადგენს ტექნიკური და სამშენებლო ინსპექციის ან სამშენებლო საქმიანობაზე სხვა უფლებამოსილი ორგანოს მიერ დამრღვევის მიმართ გაცემულ შენიშვნას, განსაზღვრულ გონივრულ ვადაში ნებაყოფლობით შეასრულოს მასში აღნიშნული პირობები სამშენებლო დოკუმენტაციის წარდგენის შესახებ ან/და დარღვევის გამოსწორების შესახებ, სამშენებლო ობიექტზე არსებული სამშენებლო მასალის, ნაკეთობისა და კონსტრუქციის გამოყენების აკრძალვის შესახებ, თუ ისინი ვერ პასუხობენ დადგენილ მოთხოვნებს, მშენებლობის ორგანიზების პროექტით დადგენილი წესების დარღვევის გამოსწორების შესახებ, სამშენებლო სამართალდარღვევის გამოსასწორებლად.

დამრღვევის დასახელება და მისამართი _____

ობიექტის დასახელება და მისამართი _____

მითითების გაცემის მომენტში მშენებლობის ეტაპი _____

დარღვევის სახეობა, შინაარსი და გამოსწორების მიზნით მისაღები ზომები

_____

_____ რაც

გათვალისწინებულია საქართველოს კანონის „საქართველოს სივრცის დაგეგმარების, არქიტექტურული და სამშენებლო საქმიანობის კოდექსი“ ———— მუხლის ———— ნაწილის ———— ქვეპუნქტით. საჯარიმო სანქცია აღნიშნულ დარღვევაზე განისაზღვრება _____ ლარით.

დარღვევის გამოსწორების ვადა _____ დღე.

მითითებით განსაზღვრული ვადის გასვლის შემდეგ სამშენებლო საქმიანობაზე საჯარო ზედამხედველობის ორგანო ამოწმებს დარღვევს, რაზედაც დგება შემოწმების აქტი. შემოწმების აქტში აისახება ობიექტის ფაქტობრივი მდგომარეობა მითითების პირობებთან მიმართებით: ა) მითითება შესრულდა; ბ) მითითება არ შესრულდა;

შემოწმების აქტის საფუძველზე თუ აქტში დაფიქსირებულია დარღვევა, სამშენებლო საქმიანობაზე საჯარო ზედამხედველობის ორგანო იღებს დადგენილებას:

ა) დამრღვევის დაჯარიმების შესახებ (საქართველოს კანონის „საქართველოს სივრცის დაგეგმარების, არქიტექტურული და სამშენებლო საქმიანობის კოდექსი'' 125-ე მუხლის მე-4 ნაწილი), ბ) დამრღვევის დაჯარიმებისა და საქართველოს კანონმდებლობის დარღვევით აშენებული შენობა-ნაგებობის მთლიანად ან ნაწილობრივ დემონტაჟის შესახებ, გ) დამრღვევის დაჯარიმებისა და უნებართვო მშენებლობის დემონტაჟის შესახებ – თუ უნებართვო მშენებლობის განმახორციელებელი პირი დადგენილია და მიწის ნაკვეთი სახელმწიფო ან მუნიციპალიტეტის საკუთრებაა (საქართველოს კანონი „საქართველოს სივრცის დაგეგმარების, არქიტექტურული და სამშენებლო საქმიანობის კოდექსი'' 127-ე მუხლის მე-2 ნაწილი);

სამშენებლო საქმიანობაზე საჯარო ზედამხედველობის ორგანო იღებს დადგენილებას სამშენებლო სამართალდარღვევის საქმის წარმოების შეწყვეტის შესახებ, თუ: ა) მითითება შესრულდა და დარღვევები გამოსწორებულია; ბ) მშენებლობის ნებართვის გამცემმა ადმინისტრაციულმა ორგანომ მიიღო გადაწყვეტილება ობიექტის ლეგალიზების შესახებ; გ) არ არსებობს 125-ე მუხლის მე-4 ნაწილით ან 127-ე მუხლის მე-2 ნაწილით გათვალისწინებული დადგენილების მიღების საფუძველი; დ) მითითება დროულად არ შესრულდა, მაგრამ დარღვევა დადგენილების მიღებამდე გამოსწორდა, გარდა ამ კოდექსის 138-ე მუხლის პირველი ნაწილით გათვალისწინებული დარღვევისა, თუ ის ხორციელდება „ტყის ფონდის მართვის შესახებ“ და „წყლის შესახებ“ საქართველოს კანონებით განსაზღვრულ ტერიტორიაზე, განსაკუთრებული რეგულირების ტერიტორიაზე ან ზონაში, კულტურული მემკვიდრეობის დამცავ ზონაში ან /და ქალაქ თბილისის მუნიციპალიტეტის ადმინისტრაციულ საზღვრებში.

მითითების გამცემი (თანამდებობა, სახელი, გვარი, ხელმოწერა)

_____

_____

მითითება ჩაიბარა (სახელი, გვარი, მიღების თარიღი, ხელმოწერა)

_____ 05.11.2021

სამშენებლო სამართალდამრღვევისათვის მითითების, შემოწმების აქტის, უწყების, ან დადგენილების გაცნობა უნდა მოხდეს ოფიციალურად, სამშენებლო ობიექტზე. თუ ის არ იმყოფება სამშენებლო ობიექტზე ან უარს აცხადებს შესაბამისი აქტის /აქტების გაცნობაზე, გაცნობად ჩაითვლება აქტის/აქტების სამშენებლო ობიექტის თვალსაჩინო ადგილზე განთავსება (საქართველოს კანონის „საქართველოს სივრცის დაგეგმარების, არქიტექტურული და სამშენებლო საქმიანობის კოდექსი'' 128-ე მუხლის 1-ლი ნაწილი).

მითითება გაეცნო (ჩაბარდა) დამრღვევს თვალსაჩინო ადგილზე განთავსების გზით.

(ზუსტად მიეთითოს თვალსაჩინო ადგილი)

ქ. თბილისის მუნიციპალიტეტის მერიის
მუნიციპალური ინსპექცია

თბილისი, 0160, შარტავას ქ. 7 ტელ: 2378501, 2378396

შემოწმების აქტი № 001704

შედგენის თარიღი: 11.11.2021წ

მითითებით განსაზღვრული ვადის გასვლის შემდეგ მშენებლობის საჯარო ზედამხედველობის ორგანო არაუმეტეს 7 კალენდარული დღის ვადაში ამოწმებს მითითების შესრულებას, ადგენს შემოწმების აქტს და მასში ასახავს ინფორმაციას მითითების შესრულების ან შეუსრულებლობის შესახებ (საქართველოს კანონის „საქართველოს სივრცის დაგეგმარების, არქიტექტურული და სამშენებლო საქმიანობის კოდექსი" 124-ე მუხლის მე-3 ნაწილი).

მითითება გაცემულია საქართველოს კანონი „საქართველოს სივრცის დაგეგმარების, არქიტექტურული და სამშენებლო საქმიანობის კოდექსი" 131 მუხლის I ნაწილის [illegible] ქვეპუნქტით გათვალისწინებული დარღვევის გამოსასწორებლად.

შემოწმების აქტი დგება 02.11.2021 წელს

გაცემული № 001704 მითითებით გათვალისწინებული პირობების შესრულების მდგომარეობის დასადგენად.

დამრღვევის დასახელება და მისამართი: 131 „[illegible]" ს/ნ 204523550, [illegible] № 4

ობიექტის დასახელება და მისამართი: [illegible] ქ. თბილისი, [illegible] №11-ის მიმდ. ს/კ 01.19.21.002.407

შემოწმების მომენტში მშენებლობის ეტაპი: ექსპლუატაცია

შემოწმებით დადგინდა: 02.11.2021 წელს გაცემული №001704 მითითებით გათვალისწინებული პირობები არ შესრულდა

ქალაქ თბილისის მუნიციპალიტეტის მერიის მუნიციპალური ინსპექცია

№ 4-2/ო1339-21
"19" 11 2021 წ.

უწყება №4-2/ო1339-21

"საქართველოს სივრცის დაგეგმარების, არქიტექტურული და სამშენებლო საქმიანობის კოდექსი"-თ გათვალისწინებული სამშენებლო სამართალდარღვევის საფუძველზე

"საქართველოს სივრცის დაგეგმარების, არქიტექტურული და სამშენებლო საქმიანობის კოდექსის" შესაბამისად, დაბარებული ხართ ქ. თბილისის მუნიციპალიტეტის მერიის მუნიციპალურ ინსპექციაში, 2021 წლის 02 ნოემბრის №001704 მითითებაში დაფიქსირებულ სამშენებლო სამართალდარღვევის ფაქტთან დაკავშირებით.

დამრღვევის დასახელება და მისამართი – შპს „ფლექსი ლეიბელსი" (შექმნილი ვითარებიდან გამომდინარე, საჭიროა თან იქონიოთ პირბადე და ხელთათმანები)

ობიექტის დასახელება და მისამართი: ქ. თბილისი, ქიზიყის ქ. №11-ის მიმდებარედ, №01.19.21.002.407 ს/კ
საქმის განხილვის თარიღი – 24.11.2021წ.
საქმის განხილვის ადგილი - ქ. თბილისი, ჟ. შარტავას ქ.№7, I სართ. ოთახი №5
საქმის განხილვის დრო – 11[45]სთ.

საქმის განმხილველი თანამდებობის პირის ვინაობა – მუნიციპალური ინსპექციის უფროსის მოადგილე – ზურაბ მამსიკაშვილი

უწყება მხარისათვის და მისი წარმომადგენლისათვის ჩაბარებულად ჩაითვლება, თუ იგი ჩაბარდება ერთ-ერთ მათგანს ან მასთან მცხოვრებ ოჯახის რომელიმე სრულწლოვან წევრს, აგრეთვე სამშენებლო სამუშაოების მწარმოებელ პირს.

პირი რომელსაც ჩაბარდა უწყება ----------

თუ ვერ ხერხდება მხარისათვის უწყების გაცნობა (პირადად ჩაბარება), გაცნობად (ჩაბარებად) ჩაითვალოს მათი განთავსება უწყებაში მითითებული ობიექტის თვალსაჩინო ადგილზე.

გაფრთხილებთ, რომ მხარის გამოუცხადებლობა არ აბრკოლებს საქმის განხილვას.

მუნიციპალური ინსპექციის
უფროსის მოადგილე ზ. მამსიკაშვილი

უწყების განთავსების თარიღი ----------

ქალაქ თბილისის მუნიციპალიტეტის მერიის მუნიციპალური ინსპექცია

№4-11/ე1605-21

"08" 12 2021 წ.

დადგენილება №001704
სამშენებლო სამართალდარღვევის
საქმეზე

08.12.2021წ. ქ. თბილისი, ჟ. შარტავას ქუჩა №7

მე, მუნიციპალური ინსპექციის უფროსის მოადგილემ, მამუკა ჯაყელმა, განვიხილე 2021 წლის 02 ნოემბრის №001704 მითითება და 2021 წლის 11 ნოემბრის №001704 შემოწმების აქტი, შედგენილი **შპს „ფლექსო ლეიბელსი"-ს** (საიდენტიფიკაციო №204523550; მის: ქ. თბილისი, ძველი თბილისის რაიონი, ჯანაშიას ქ., №4) მიმართ საქართველოს კანონის „საქართველოს სივრცის დაგეგმარების, არქიტექტურული და სამშენებლო საქმიანობის კოდექსი"-ს 131-ე მუხლის პირველი ნაწილის „ბ" ქვეპუნქტით გათვალისწინებულ დარღვევაზე და **გამოვარკვიე:**

ქ. თბილისში, ქუჩა ქიზიყი, №11-ის მიმდებარედ, №01.19.21.002.407 საკადასტრო კოდზე, შპს „ფლექსო ლეიბელსი"-ს მიერ, შესაბამისი სანებართვო დოკუმენტაციის გარეშე განხორციელებულია შენობა №1-ის და შენობა №2-ის დემონტაჟი.

მუნიციპალური ინსპექციის მიერ, საქართველოს კანონის „საქართველოს სივრცის დაგეგმარების, არქიტექტურული და სამშენებლო საქმიანობის კოდექსი"-ს 123-ე მუხლის 1-ლი ნაწილის შესაბამისად, სამართალდამრღვევის მიმართ, 2021 წლის 02 ნოემბერს, შედგა №001704 მითითება, რომლითაც მხარეს განესაზღვრა 5 (ხუთი) კალენდარული დღის ვადა შესაბამისი სანებართვო დოკუმენტაციის წარმოსადგენად.

2021 წლის 11 ნოემბერს, საქართველოს კანონის „საქართველოს სივრცის დაგეგმარების, არქიტექტურული და სამშენებლო საქმიანობის კოდექსი"-ს 124-ე მუხლის მე-3 ნაწილის შესაბამისად, მუნიციპალური ინსპექციის მიერ შედგა №001704 შემოწმების აქტი, რომლითაც დაფიქსირდა მითითებით გათვალისწინებული მოთხოვნების შეუსრულებლობა.

2021 წლის 24 ნოემბერს, მოცემულ საქმესთან დაკავშირებით, გაიმართა ზეპირი განხილვის სხდომა. საქმის განხილვის თარიღისა და დროის შესახებ მხარეს ეცნობა კანონის შესაბამისად. სხდომაზე გამოცხადდა შპს „ფლექსო ლეიბელსი"-ს წარმომადგენელი – მოქ. ლაშა ჭოჭუა (მინდობილობა №211121488; რეგისტრაციის თარიღი: 07.10.2021წ), რომელმაც დაადასტურა შპს „ფლექსო ლეიბელსი"-ს მიერ მითითებისა და შემოწმების აქტის ჩაბარება. მხარემ განაცხადა, რომ შენობა №1-ის და შენობა №2-ის დემონტაჟი განხორციელდა

შპს „ფლექსო ლეიბელსი"-ს მიერ, 2021 წლის სექტემბერში. მხარე დაეთანხმა მითითებაში აღნიშნულ დარღვევებს.

2021 წლის 08 დეკემბერს, ქ. თბილისის მუნიციპალიტეტის მერიის მუნიციპალური ინსპექციის სპეციალისტის მიერ, ობიექტის ხელმეორედ გადამოწმებისას შედგენილი მოხსენებითი ბარათით დგინდება, რომ შპს „ფლექსო ლეიბელსი"-ს მიერ კვლავ არ იქნა შესრულებული 2021 წლის 2 ნოემბრის №001704 მითითებით გათვალისწინებული მოთხოვნები. საქმეშია, ობიექტის ამსახველი ფოტომასალა.

ზემოაღნიშნულიდან გამომდინარე, ვინაიდან შპს „ფლექსო ლეიბელსი"-ს მიერ, ჩადენილია საქართველოს კანონის „საქართველოს სივრცის დაგეგმარების, არქიტექტურული და სამშენებლო საქმიანობის კოდექსი"-ს 131-ე მუხლის პირველი ნაწილის „ბ" ქვეპუნქტით გათვალისწინებული სამართალდარღვევა კერძოდ: ქ. თბილისში, ქუჩა ქიზიყი, №11-ის მიმდებარედ, №01.19.21.002.407 საკადასტრო კოდზე, შესაბამისი სანებართვო დოკუმენტაციის გარეშე განხორციელებულია შენობა №1-სა და შენობა №2-ის დემონტაჟი,

ვიხელმძღვანელე რა, საქართველოს ზოგადი ადმინისტრაციული კოდექსის IV თავით, საქართველოს მთავრობის 2019 წლის 31 მაისის №255 დადგენილებით „მშენებლობის ნებართვის გაცემისა და შენობა-ნაგებობის ექსპლუატაციაში მიღების წესისა და პირობების შესახებ", საქართველოს კანონის „საქართველოს სივრცის დაგეგმარების, არქიტექტურული და სამშენებლო საქმიანობის კოდექსი"-ს 122-ე მუხლის პირველი ნაწილით, 122-ე მუხლის მე-2 ნაწილით, 125-ე მუხლის მე-4 ნაწილით, 126-ე მუხლის პირველი ნაწილით, 128-ე მუხლის მესამე ნაწილით, 131-ე მუხლის პირველი ნაწილის „ბ" ქვეპუნქტით და

დავადგინე:

1. **შპს „ფლექსო ლეიბელსი"** დაჯარიმდეს 8 000 (რვა ათასი) ლარით, ქ. თბილისში, ქუჩა ქიზიყი, №11-ის მიმდებარედ, №01.19.21.002.407 საკადასტრო კოდზე, შესაბამისი სანებართვო დოკუმენტაციის გარეშე შენობა №1-ისა და შენობა №2-ის დემონტაჟისთვის;

3. **შპს „ფლექსო ლეიბელსი"-ს** დაევალოს საქართველოს კანონის „საქართველოს სივრცის დაგეგმარების, არქიტექტურული და სამშენებლო საქმიანობის კოდექსი"-ს 126-ე მუხლის 1-ლი ნაწილის შესაბამისად, ჯარიმა გადაიხადონ ბიუჯეტის სასარგებლოდ დაჯარიმების შესახებ დადგენილების ჩაბარებიდან 30 დღეში: საჯარიმო თანხა ჩაირიცხოს შემდეგ ანგარიშზე - **მიმღების დასახელება**: ერთიანი ანგარიში არასაგადასახადო, **მიმღების ბანკი**: სახელმწიფო ხაზინა, **ბანკის კოდი: TRESGE22, საბიუჯეტო შემოსავლის სახაზინო კოდი: 300773263, გადახდის დანიშნულება**: დადგენილების ნომერი სამშენებლო სამართალდარღვევის საქმეზე;

4. საჯარიმო თანხის ნებაყოფლობით გადახდის შემთხვევაში, **შპს „ფლექსო ლეიბელსი"-ს** დაევალოს, შესაბამისი გადახდის ქვითრის წარმოდგენა;

5. სამართალდამრღვევს განემარტოს, რომ საქართველოს კანონის „საქართველოს სივრცის დაგეგმარების, არქიტექტურული და სამშენებლო საქმიანობის კოდექსი"-ს 126-ე მუხლის მე-2 ნაწილის შესაბამისად, ჯარიმის დადგენილ ვადაში გადაუხდელობის შემთხვევაში, სამშენებლო სამართალდამრღვევს დაერიცხება საურავი სამშენებლო სამართალდამრღვევის

დაჯარიმების შესახებ დადგენილებით განსაზღვრული საჯარიმო თანხის ოდენობით.

6. სამართალდამრღვევს განემარტოს, რომ საქართველოს კანონის „საქართველოს სივრცის დაგეგმარების, არქიტექტურული და სამშენებლო საქმიანობის კოდექსი"-ს 126-ე მუხლის მე-3 ნაწილის შესაბამისად, ჯარიმის დაკისრების საფუძვლების აღმოუფხვრელობის შემთხვევაში, მისი დაკისრებიდან ყოველი სამი თვის შემდეგ, სამშენებლო სამართალდამრღვევი ჯარიმდება თავდაპირველად დაკისრებული ჯარიმით გათვალისწინებული საჯარიმო თანხის სამმაგი ოდენობით, რომელიც დამრღვევს შეიძლება დაეკისროს არა უმეტეს სამჯერ.

7. დადგენილება შეიძლება გასაჩივრდეს, მისი გაცნობიდან 15 კალენდარული დღის ვადაში, საქართველოს კანონმდებლობით დადგენილი წესით, ქ. თბილისის მუნიციპალიტეტის მერიაში (მის.: ქ. თბილისი, ჟ. შარტავას ქუჩა №7).

მუნიციპალური ინსპექციის
უფროსის მოადგილე მამუკა ჯაყელი

საქართველო, თბილისი 0119, ვანის ქ. 3
ტელ: +995 (32) 277 99 99
www.telasi.ge

სნ 202052580

Номер: 0209/498/22

Дата: 09/02/2022

შპს ,,ელვა"-ს მინდობილ პირს

ბ-ნ არჩილ ლომთათიძეს

03.02.2022 #0203/622/22 განცხადების პასუხად გაცნობებთ, რომ თქვენს მიერ წარმოდგენილი პროექტი (გენ.გეგმა ს.კ.01.19.21.002.407) დღევანდელი მდგომარეობით შეესაბამება ელექტრული ქსელების ხაზობრივი ნაგებობების დაცვის წესებსა და ზონებს (საქართველოს მთავრობის 2013 წლის 24 დეკემბრის #366 დადგენილება, დანართი ელექტრული ქსელების ხაზობრივი ნაგებობების დაცვის წესი და მათი დაცვის ზონები).

სს „თელასის“ გენერალური
დირექტორი ს. კობცევი

შემს.შრომის დაცვისა და სახ. უსაფრთხოების
განყ. უფროსი მ. ჩიღუნაძე
ტელ. 2 77 99 99 1(7959)

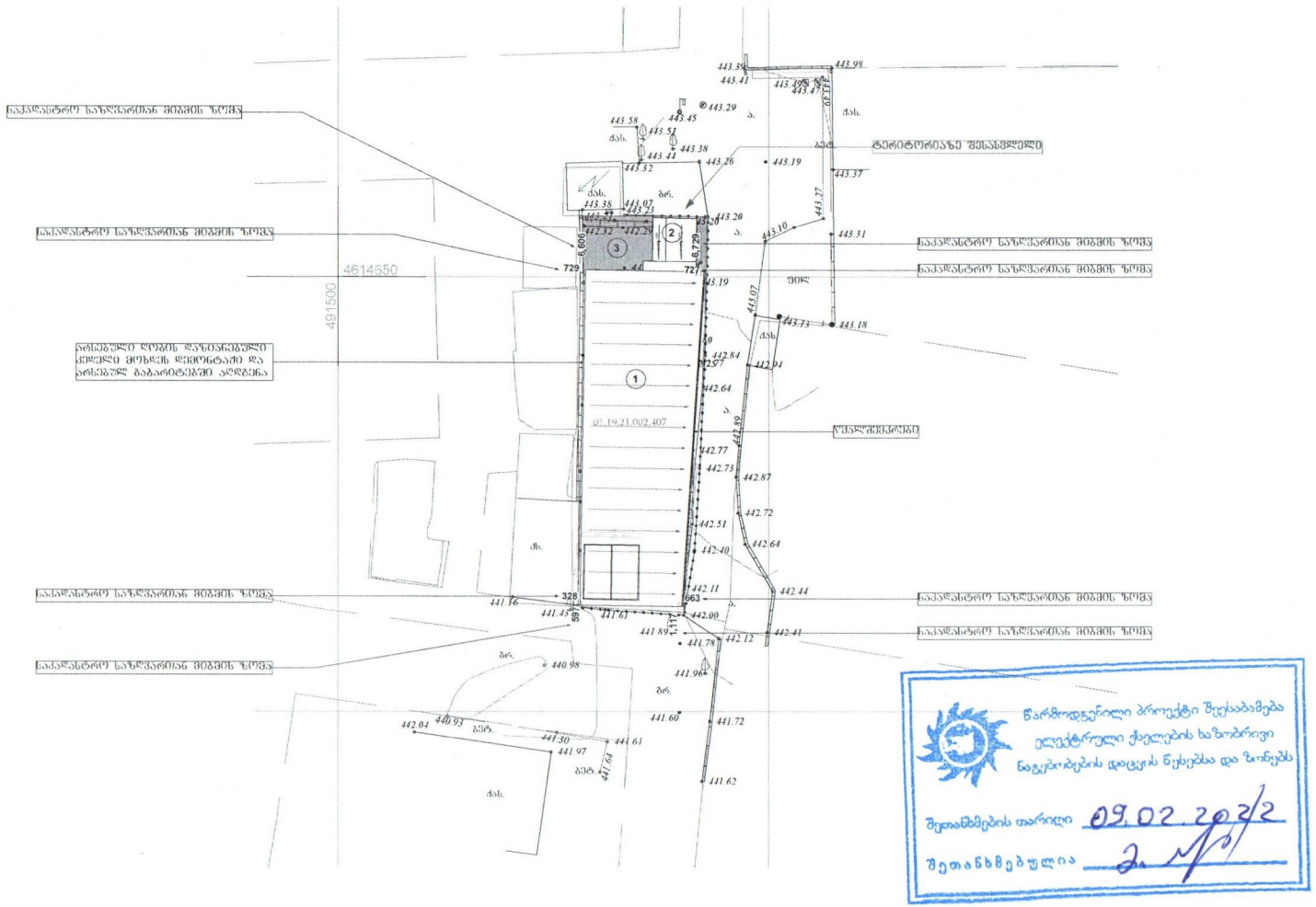
აკაკი ასათიანის ქუჩა
ტერიტორიაზე შესასვლელი
საკადასტრო საზღვართან მიბმის ზომა
4614650
491500
არსებული ლობის დახრილებული ქვედა მოხაზი დამიწებამდე და არსებულ გაბარიტებში აღდგინა
01.19.21.002.407
ღობე-შემკრები
ბეტონი
ბალახი
ხე
ბარ.
ელ. ბოძი
ელ. ანძა
ასფალტი
ქვაფენილი
ბეტონის ბორდიური
ბეტონის ფილა
ბეტონის ბაქანი
ბეტონის ნაპირი
ბეტონის ღობე
ბეტონის ბოძი
ბეტონის ბოძი ლითონის ბადით
ლითონის ბადე
ლითონის ჭიშკარი
ლითონის ბოძი
ლითონის ბოძი ბადით
ლითონის ბოძი ბადით და ბეტონის ბაქანი
ლითონის ბოძი ბადით და ბეტონის ფილა

ქ. თბილისი, ჭიზიყის ჭუჩა №11-ის მიმდებარედ ს/კ 01.19.21.002.407

საწყობი

კონსტრუქციული ნაწილი



ქ. თბილისი 2023 წ.

ქალაქი თბილისი, სოფელი ფონიჭალა
ს/კ 81.05.03.016
საცხოვრებელი სახლის პროექტის კონსტრუქციული ნაწილის

განმარტებითი ბარათი

წინამდებარე პროექტის კონსტრუქციულ ნაწილს საფუძვლად დაედო არქიტექტურული ნახაზები, ნაკვეთის ტოპო-გეგმა. ალგომში მოცემულია მუშა დოკუმენტაცია მარკით “კ”.

საპროექტო გადაწყვეტით შენობა გეგმაში მართკუთხა ფორმის მოხაზულობისაა გაბარიტული ზომებით 34.40X10.80, ის სამსართულიანია. თვისებროვი შენობა კონსტრუქციული წყობით კარკასული ტიპისაა ხისტი კვანძებით და შესრულებულია მონოლითური რკ/ბეტონის სივრცითი კარკასით. მიწის ნაკვეთის საინჟინრო-კვლევის შედეგების მიხედვით საძირკველი გადაწყვეტილია რკ/ბეტონის საძირკვლის ფილის სახით ,
რომლებიც ფუძნდება სგე-1-ზე შენობის ვერტიკალურ
მზიდუნარიანობას უზრუნველყოფს რკ/ბეტონის სვეტები განივი კვეთით 0,50X0,50მ. ხოლო ჰორიზონტალურს რიგელები განივკვეთით 0,50X0,70მ. და 0,50X0,40მ.
გადახურვის წიგნოვანი ფილა (H=0,25მ.).
შენობის სახურავი ლითონის ფერმებითაა მოწყობილი
კედლების შემავსებელია წვრილი სამშენებლო ბეტონის ბლოკი ჭვიშა-ცემენტის დუღაბზე.
მიწის ნაკვეთზე ჩატარებული საინჟინრო-გეოლოგიური კვლევის მიხედვით მიწის გრუნტი იმყოფება დამაკმაყოფილებელ გეო-ფიზიკურ მდგომარეობაში. მასში საშიში გეოლოგიური პროცესები არ შეინიშნება. საძირკვლის ფუძედ მიღებულია სგე-1 თიხნარი წინაღობით Ro =200 კ.პა (2.00კგ.ძსმ2);
საერთო მიკროდარაიონებისა (ან 01.01.-09) და ჩატარებული საინჟინრო-გეოლოგიური კვლევის მიხედვით სამშენებლო მოედნის სეისმოროგად მიღებულია 8 ბალი.
შენობის მზიდი კონსტრუქციების სივრცითი მოდელის საანგარიშო სქემა შედგენილია პროგრამული კომპლექს “лира”-ს მეშვეობით. სასრული ელემენტების მეთოდის საფუძველზე. სივრცით ანგარიშებში მოცემულია რკინაბეტონის ღეროვან-ფირფიტოვანი სივრცითი სისტემა, რომლის გადაადგილება სივრცეში შეზღუდულია საძირკვლის ძირის დონეზე არსებული X,Y ,Z მიმართულების გმებით.

ზოგადი მითითებები

1. რკ/ბ-ის კონსტრუქციების დაბეტონებისას უნდა გაეწიოს კონტროლი ბეტონის მარკას ვიბრირებას, დაბეტონების ხარისხს და შრობის პროცესს თანახმად ГОСТ 10180-78, ГОСТ 18105.0-80, ГОСТ 18105.1-80, ГОСТ 18105.2-80.
2. რკ/ბ-ის კონსტრუქციებში გამოყენებულია პროექტში მითითებული კლასის არმატურა ТСН 102-00-ის მიხედვით. შემოწმებულ იქნას არმატურის ხარისხი და შედგეს შესაბამისი აქტი.
3. რკინაბეტონის კონსტრუქციებში ბრძივი არმატურის დაკავშირება შესრულდეს გადაღებით - წინამდებარე პროექტის მიხედვით.
4. ღეროვან ელემენტებში განივი არმირება შესრულდეს შეკრული არმატურის საკიდების მეშვეობით, რომელთა ბოლოები გადაიღუნოს და
ჩაანკერდეს კონსტრუქციის ტანში.
5. საძირკვლის და სვეტების ზედაპირს ასევე მონოლითური კონსტრუქციებს, რომლებსაც შეხება აქვთ მიწასთან, დამუშავდეს და მოეწყოს წელვადი ჰიდროიზოლაცია თანამედროვე მასალებით და ტექნოლოგიებით.
6. რკ/ბ-ის კონსტრუქციებში პროექტით გათვალისწინებულია B-25 კლასის ბეტონი არმატურა III და I კლასის.
კონსტრუქციებში ბეტონის ჩაწყობა შესრულდეს ვიბრატორის გამოყენებით. ბეტონის დამზადებისას განსაკუთრებული ყურადღება მიექცეს ცემენტის შემადგენლობას და ხარისხს დანიშნულების მიხედვით.
7. კონსტრუქციულ ნახაზებზე მუშა არმატურები მიბმულია ღერძულად.
8. რკინაბეტონის კონსტრუქციების ტანი, რომელიც შეხებაშია მიწის გრუნტთან დაიფაროს ჰიდროიზოლით

ინჟინერი -კონსტრუქტორი

გ.ჭანკვეტაძე

საქართველო, ქ.თბილისი. რუსთაველის გამზ.№1 ტელ: +995 595 90 22 25;
GEORGIA, TBILISI. RUSTAVELI AVE.1 TEL: +995 595 90 22 25 ; email: g.chankvetadze@gmail.com

საქართველო, ქ.თბილისი. რუსთაველის გამზ.№1 ტელ: +995 595 90 22 25;
GEORGIA, TBILISI. RUSTAVELI AVE.1 TEL: +995 595 90 22 25 ; email: g.chankvetadze@gmail.com

ՀՈԳԱԿԱՐ		ՊՐՈՅԵԿՏԱՅԻՆ ԲԱԺԻՆ	
ՃԱՐՏԱՐԱՊԵՏ		ՊՐՈՅԵԿՏԱՅԻՆ ԲԱԺԻՆ	
ՏԵՍՉՈՒԹՅՈՒՆ		ՊՐՈՅԵԿՏԱՅԻՆ ԲԱԺԻՆ	
ՀԱՍՏԱՏՈՒՄ		ՊՐՈՅԵԿՏԱՅԻՆ ԲԱԺԻՆ	
ՀԵՂԻՆԱԿ		ՊՐՈՅԵԿՏԱՅԻՆ ԲԱԺԻՆ	
ՀԱՍՏԱՏՈՒՄ		ՊՐՈՅԵԿՏԱՅԻՆ ԲԱԺԻՆ	

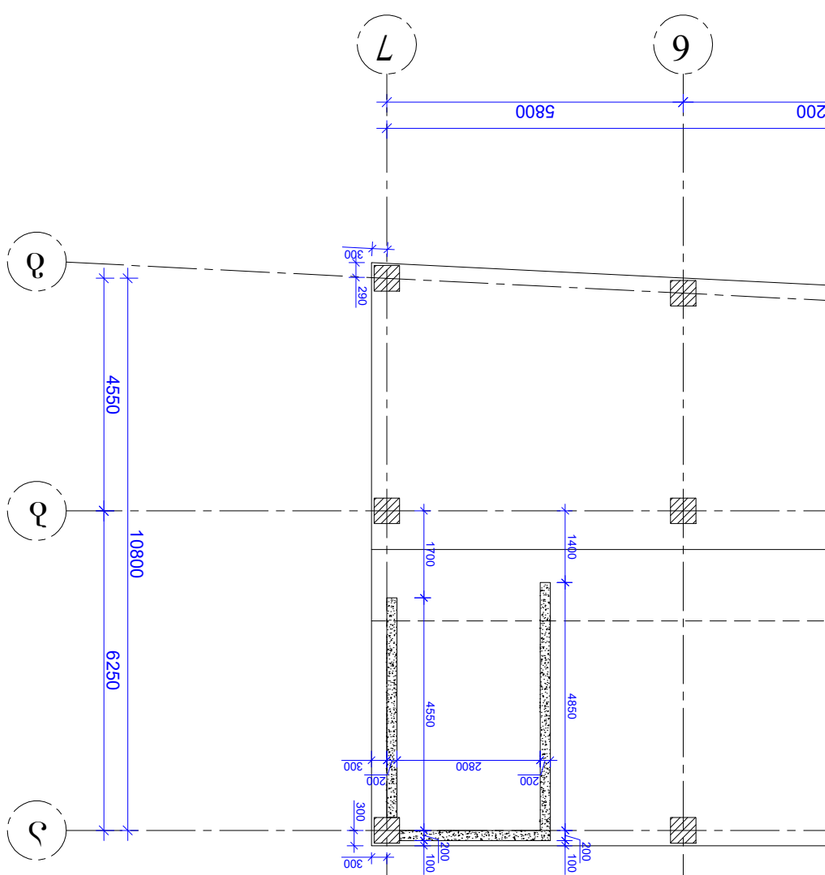

საძირკვლის ფილაში დამატებითი ბადეების გეგმა +0.00 ნიშნულზე

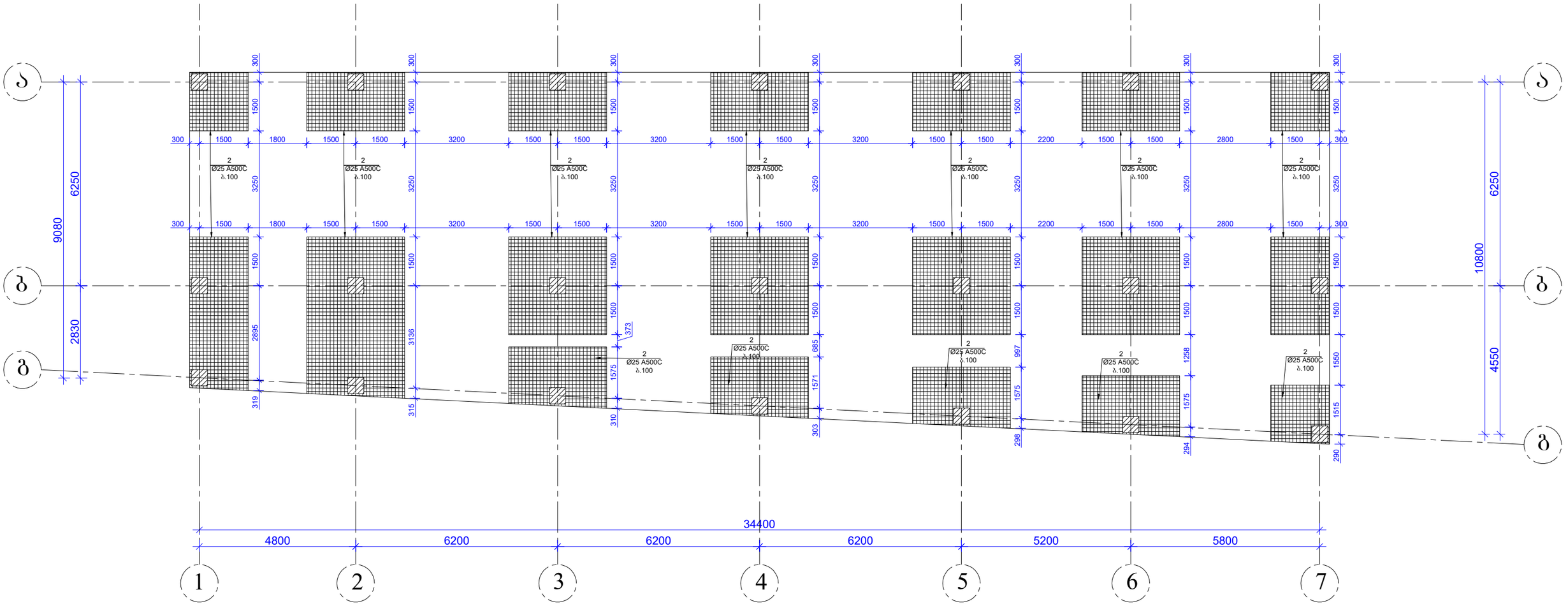

დირექტორი		გ.ჯანკვეტაძე	ქ. თბილისი, ქიზიყის ქუჩა №11-ის მიმდებარედ ს/კ 01.19.21.002.407	სტადია ფურცელი ფურცლები
კონსტრუქტორი		გ.ჯანკვეტაძე		პროექტი
შესრულა		თ.კოზიაშვილი		
			კონსტრუქციული ნაწილი	შ.პ.ს."ოპტიმუსი"
			ნაწყობი	თბილისი 2023 წელი

საძირკვლის ფილაში ვერტიკალური ღეროების მოწყობის გეგმა +0.00 ნიშნულზე

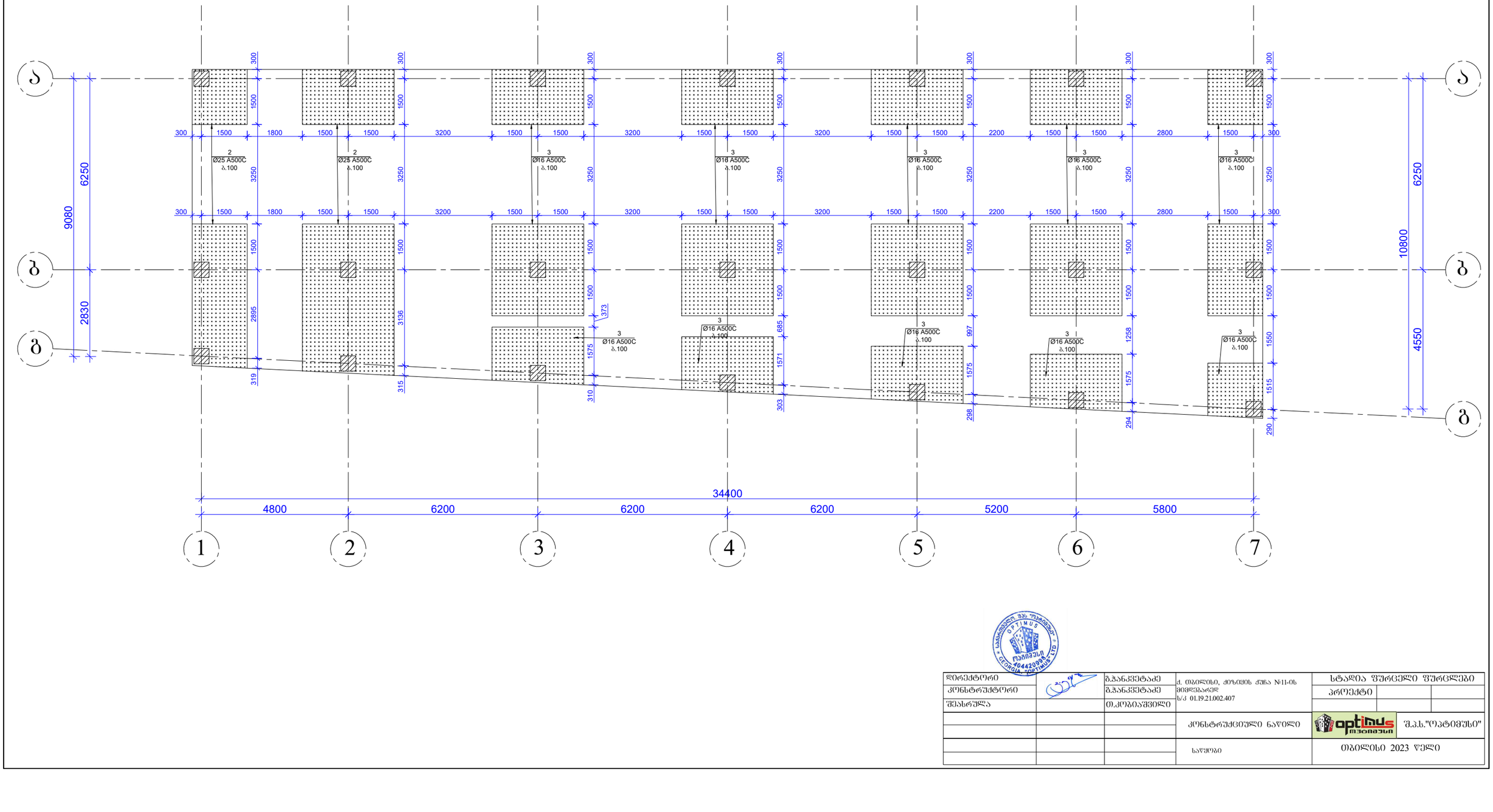

დირექტორი		გ.ჯანკეტაძე	ქ. თბილისი, ქიზიყის ქუჩა №11-ის მიმდებარედ ს/კ 01.19.21.002.407	სტადია ფშრცელი ფშრცლები
კონსტრუქტორი		გ.ჯანკეტაძე		პროექტი
შესრულა		თ.კობაიაშვილი		
			კონსტრუქციული ნაწილი	შ.პ.ს."ოპტიმუსი"
			ნაწყობი	თბილისი 2023 წელი

საძირკვლის ფილის ჭრილი 1-1

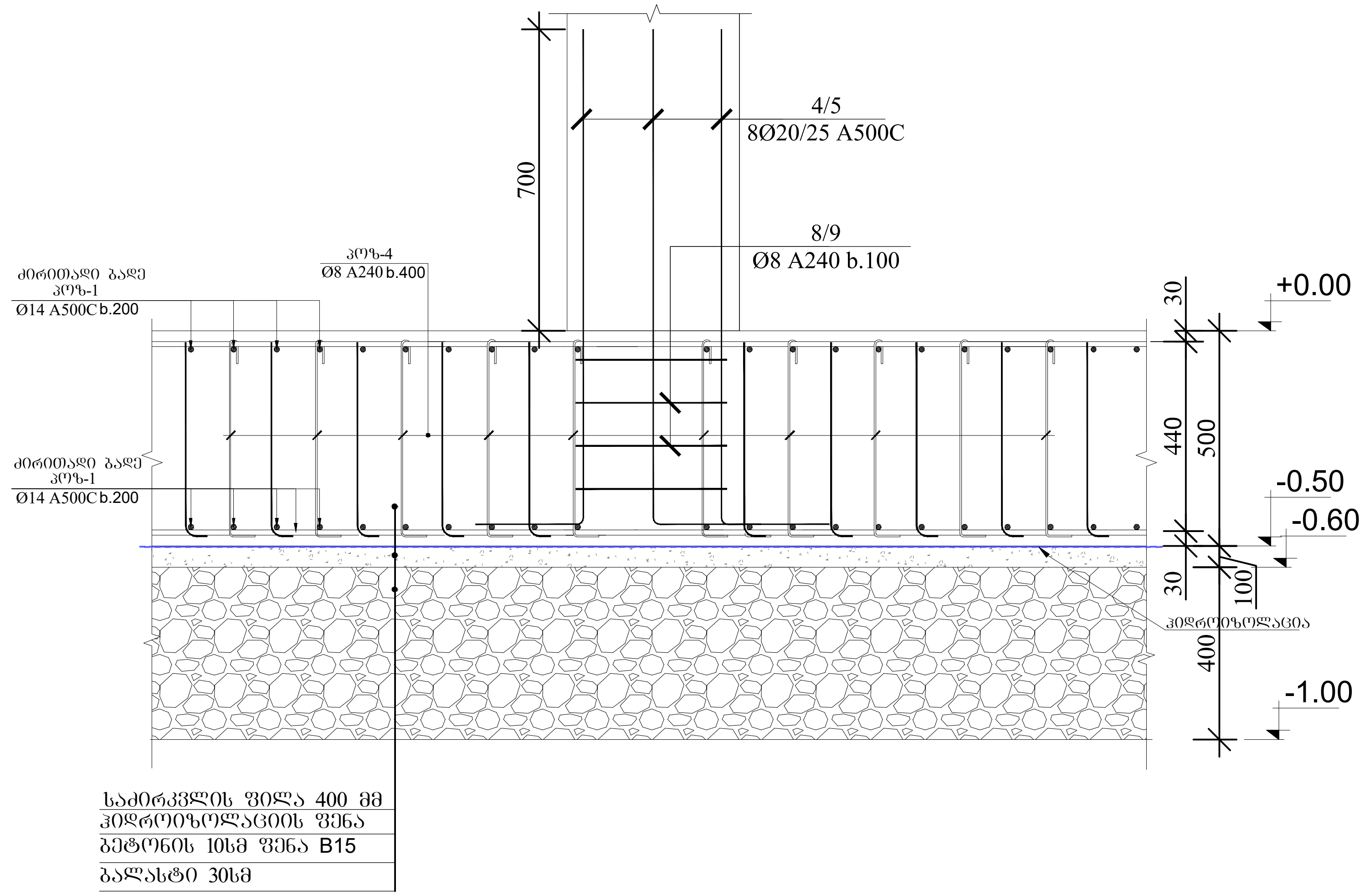

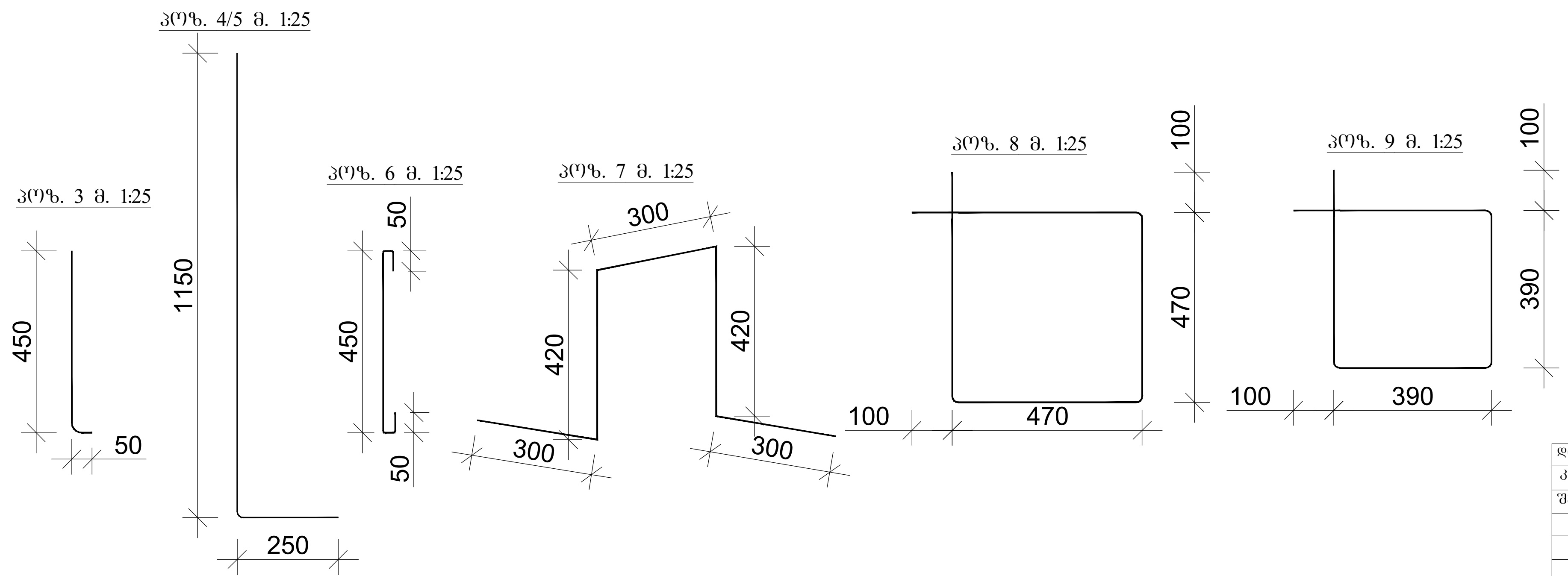

პოზ.	აღნიშვნა	დასახელება საძირკვლის ფილა +0.00	რაოდ.	სიგრძე	საერთო წონა/კგ.
		დეტალები			
1		Ø14 A500C	1	7770	9400
2	დამ. ბადე	Ø25 A500C	1	2400	9240
3	საკიდები	Ø16 A500C 0.50მ	1180	590	933
4	ნაშვერები	Ø20 A500C 1.40მ	96	134.40	332
5	ნაშვერები	Ø25 A500C 1.40მ	72	100.80	388
6		Ø8 A240 2.08მ	84	175	70
7		Ø8 A240 1.76მ	84	148	60
		მასალები			
	ბეტ. მომზ.	B25 კლასის ბეტონი			185 $მ^3$
	ბეტ. მომზ.	B15 კლასის ბეტონი			37 $მ^3$

დირექტორი		ბ.ჯანკვეტაძე	ქ. თბილისი, ქიზიყის ქუჩა №11-ის მიმდებარედ ს/კ 01.19.21.002.407	სტადია ფურცელი ფურცლები
კონსტრუქტორი		ბ.ჯანკვეტაძე		პროექტი
შეასრულა		თ.კობიაშვილი		
			კონსტრუქციული ნაწილი	შ.პ.ს."ოპტიმუსი"
			საყრობი	თბილისი 2023 წელი

სვეტების მარკირების გეგმა +0.00 ნიშნულზე

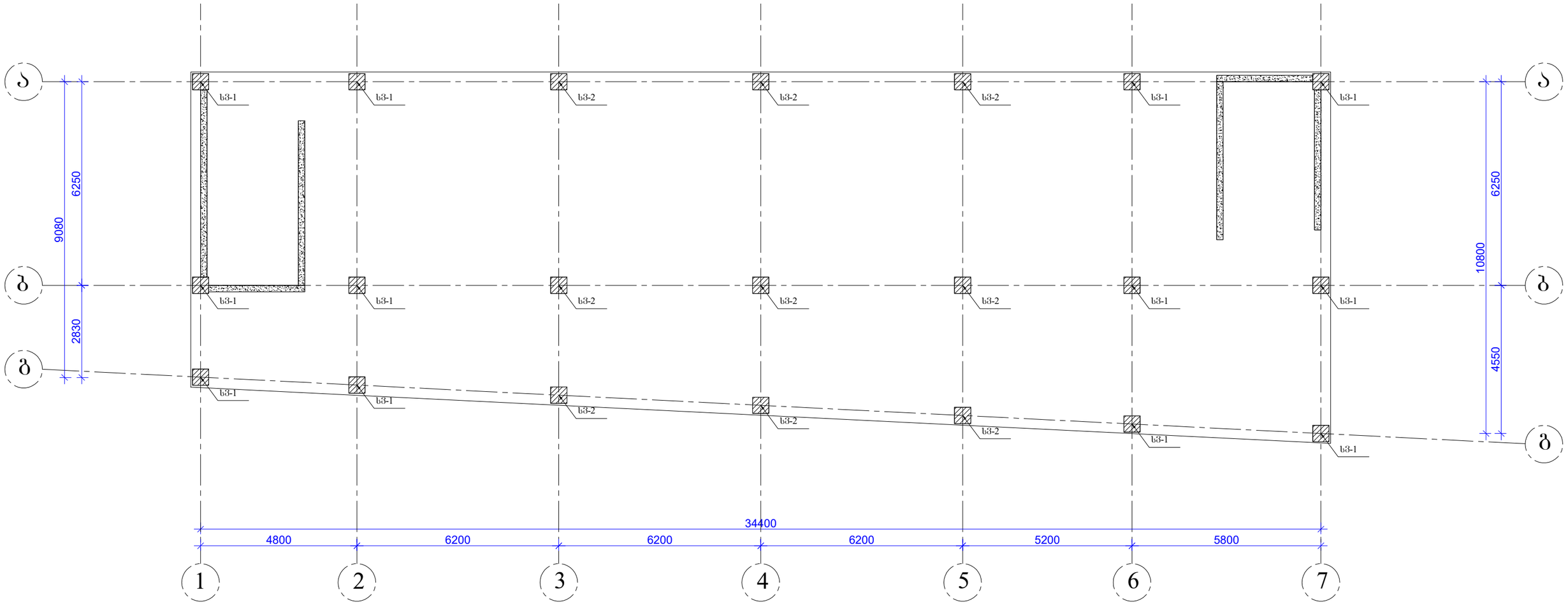

დირექტორი		გ.პანკვეტაძე	ქ. თბილისი, ქიზიყის ქუჩა №11-ის მიმდებარედ ს/კ 01.19.21.002.407	სტადია ფურცელი ფურცლები
კონსტრუქტორი		გ.პანკვეტაძე		პროექტი
შესასრულა		თ.კობიაშვილი		
			კონსტრუქციული ნაწილი	შ.პ.ს."ოპტიმუსი"
			სანგრები	თბილისი 2023 წელი

ՀԵՂԻՆԱԿ			
ՏԵՍԱԿԱՆ ԱՇԽԱՏԱՆՔՆԵՐԻ ԿԱԶՄԱԿԵՐՊՈՒԹՅՈՒՆ		ՀԱՅԿԱԿԱՆ ՌԱՅՈՆԱՅԻՆ ՀԱՄԱԼՍԱՐԱՆ	
ՀԱՍՏԱՏՈՒԹՅԱՆ ԱՍՏԻՃԱՆ		ՀԱՅԿԱԿԱՆ ՌԱՅՈՆԱՅԻՆ ՀԱՄԱԼՍԱՐԱՆ	
ՀԱՍՏԱՏՈՒԹՅԱՆ ՀԱՄԱՐ		ՀԱՅԿԱԿԱՆ ՌԱՅՈՆԱՅԻՆ ՀԱՄԱԼՍԱՐԱՆ	
ՀԱՇՎԱՐԿՈՂ

სვეტების მარკირების გეგმა +9.10 ნიშნულზე

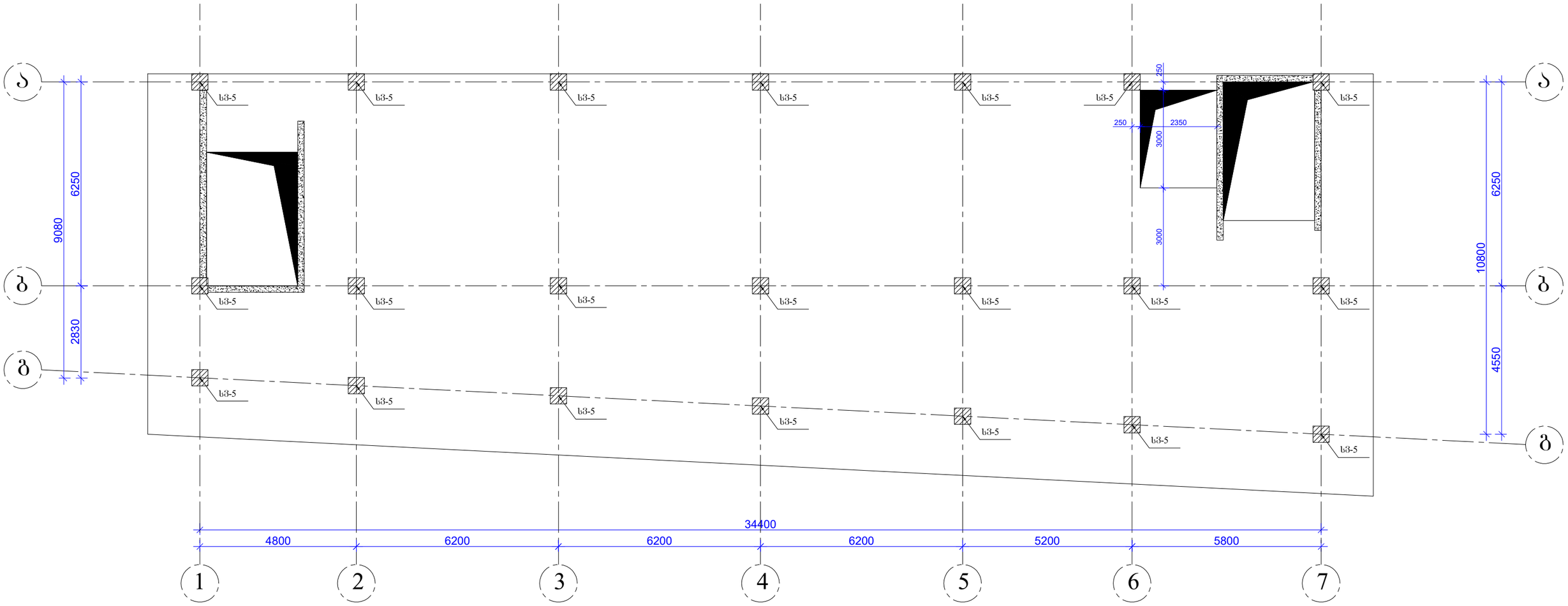

დირექტორი		გ.ჯანკვეტაძე	ქ. თბილისი, ქიზიყის ქუჩა №11-ის მიმდებარედ ს/კ 01.19.21.002.407	სტადია: შურცელი შურცლები
კონსტრუქტორი		გ.ჯანკვეტაძე		პროექტი
შესრულა		თ.კოგიაშვილი		
			კონსტრუქციული ნაწილი	შ.პ.ს."ოპტიმუსი"
			საყრდენი	თბილისი 2023 წელი

მონ. რ/ბ სვეტის სვ-1
არმირება

კოზ. 1 მ. 1:25

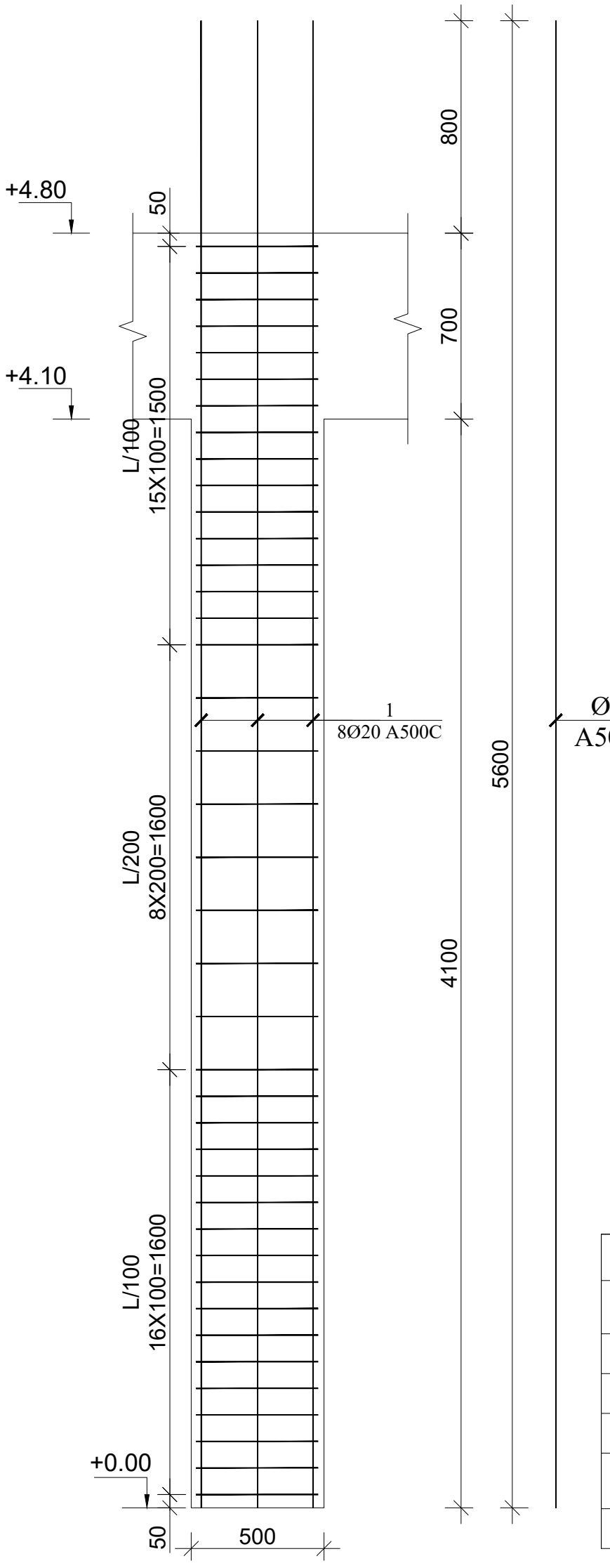

სვეტის კვეთი მ. 1:25

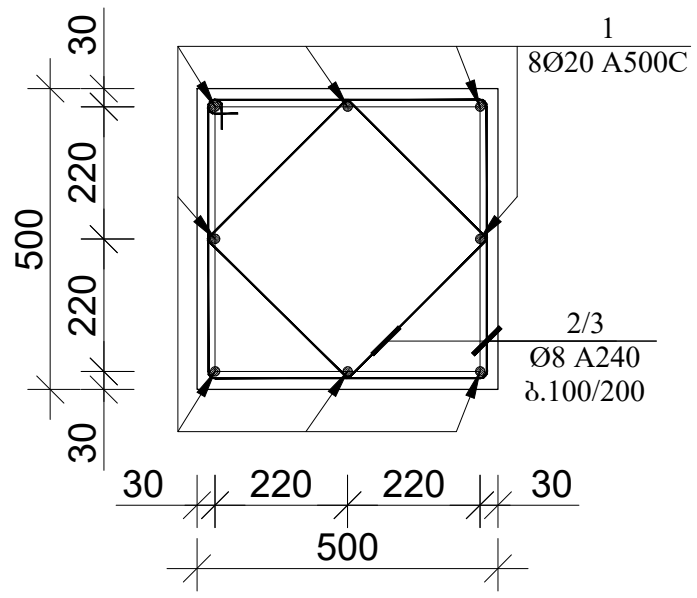

კოზ. 2 მ. 1:25

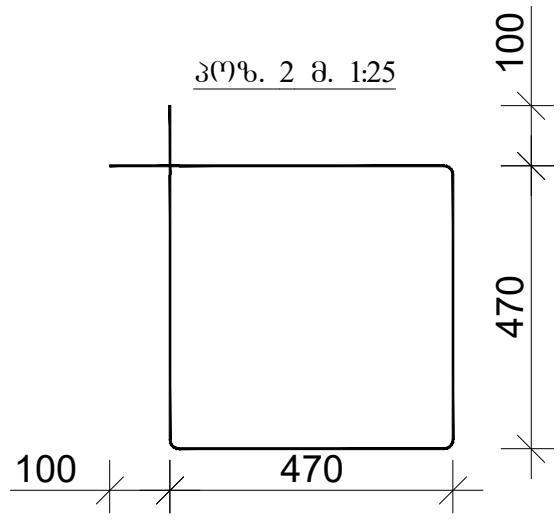

კოზ. 3 მ. 1:25

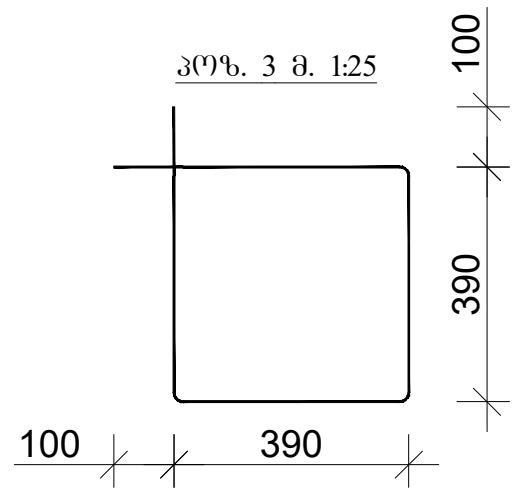

კოზ.	აღნიშვნა	დასახელება	რაოდ.	სიგრძე მ.	საერთო სიგრძე მ.	საერთო წონა/კგ.
		სვეტი დეტალები				
1	სვეტი 1	Ø20 A500C	96	5.60	537.60	1328
2		Ø8 A240	468	2.08	974	390
3		Ø8 A240	468	1.76	824	330
		მასალები				
	ბეტ. მომზ.	B25 კლასის ბეტონი				12.30მ^3

დირექტორი		გ.ჭანკვეტაძე	ქ. თბილისი, ძიზიყის ქუჩა №11-ის მიმდებარედ ს/კ 01.19.21.002.407	სტადია	ფურცელი	ფურცლები
კონსტრუქტორი		გ.ჭანკვეტაძე		პროექტი		
შესრულა		თ.კოზიაშვილი				
			კონსტრუქციული ნაწილი	optimus ოპტიმუსი	შ.პ.ს."ოპტიმუსი"	
			საწყობი	თბილისი 2023 წელი		

მონ. რ/ბ სვეტის სვ-2
არმირება

პოზ. 1 მ. 1:25

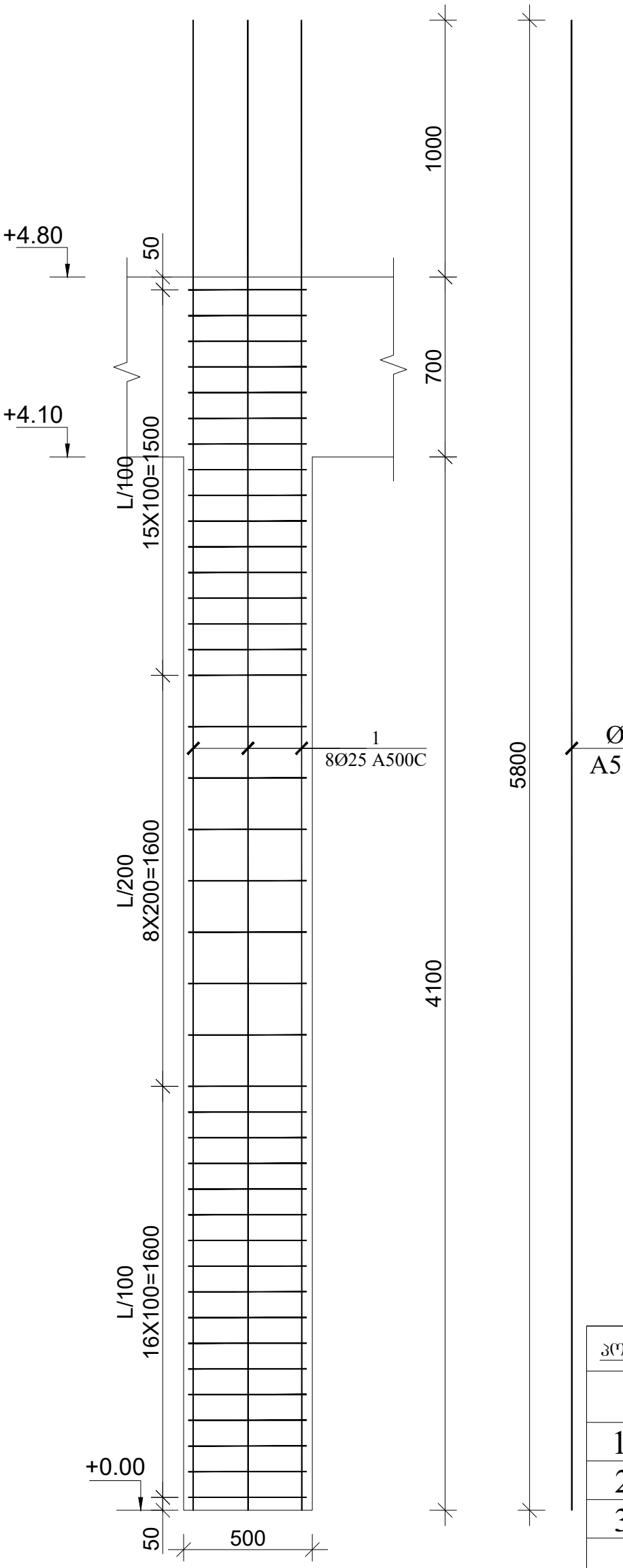

სვეტის კვეთი მ. 1:25

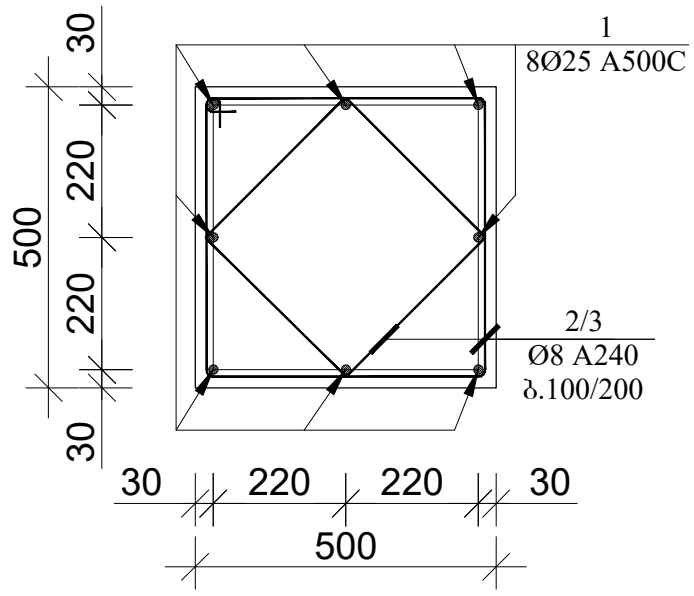

პოზ. 2 მ. 1:25

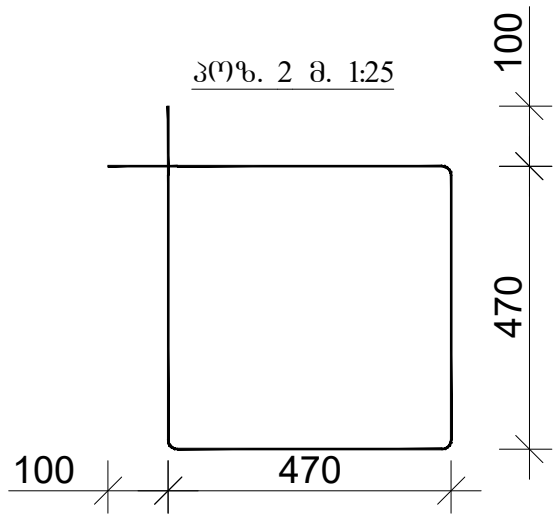

პოზ. 3 მ. 1:25

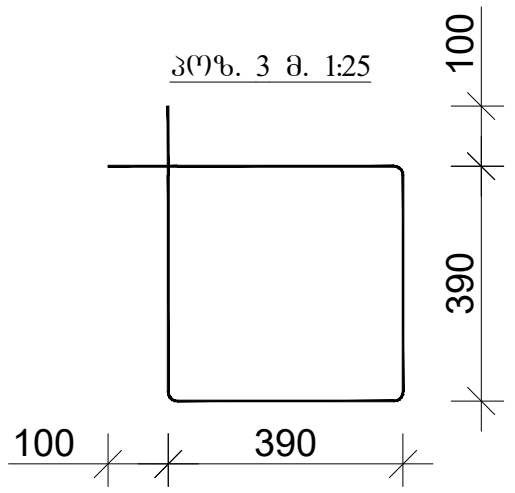

პოზ.	აღნიშნვა	დასახელება	რაოდ.	სიგრძე მ.	საერთო სიგრძე მ.	საერთო წონა/კგ.
		სვეტი დეტალები				
1	სვეტი 2	Ø25 A500C	72	5.80	417.60	1608
2		Ø8 A240	351	2.08	730	292
3		Ø8 A240	351	1.76	618	247
		მასალები				
	ბეტ. მომზ.	B25 კლასის ბეტონი				9.23მ^3

დირექტორი		გ.ჭანკვეტაძე	ქ. თბილისი, ძიზიყის ქუჩა №11-ის მიმდებარედ ს/კ 01.19.21.002.407	სტადია ფურცელი ფურცლები
კონსტრუქტორი		გ.ჭანკვეტაძე		პროექტი
შესასრულა		თ.კობიაშვილი		
			კონსტრუქციული ნაწილი	შ.პ.ს."ოპტიმუსი"
			საწყობი	თბილისი 2023 წელი

მონ. რ/ბ სვეტის სვ-3
არმირება

პოზ. 1 მ. 1:25

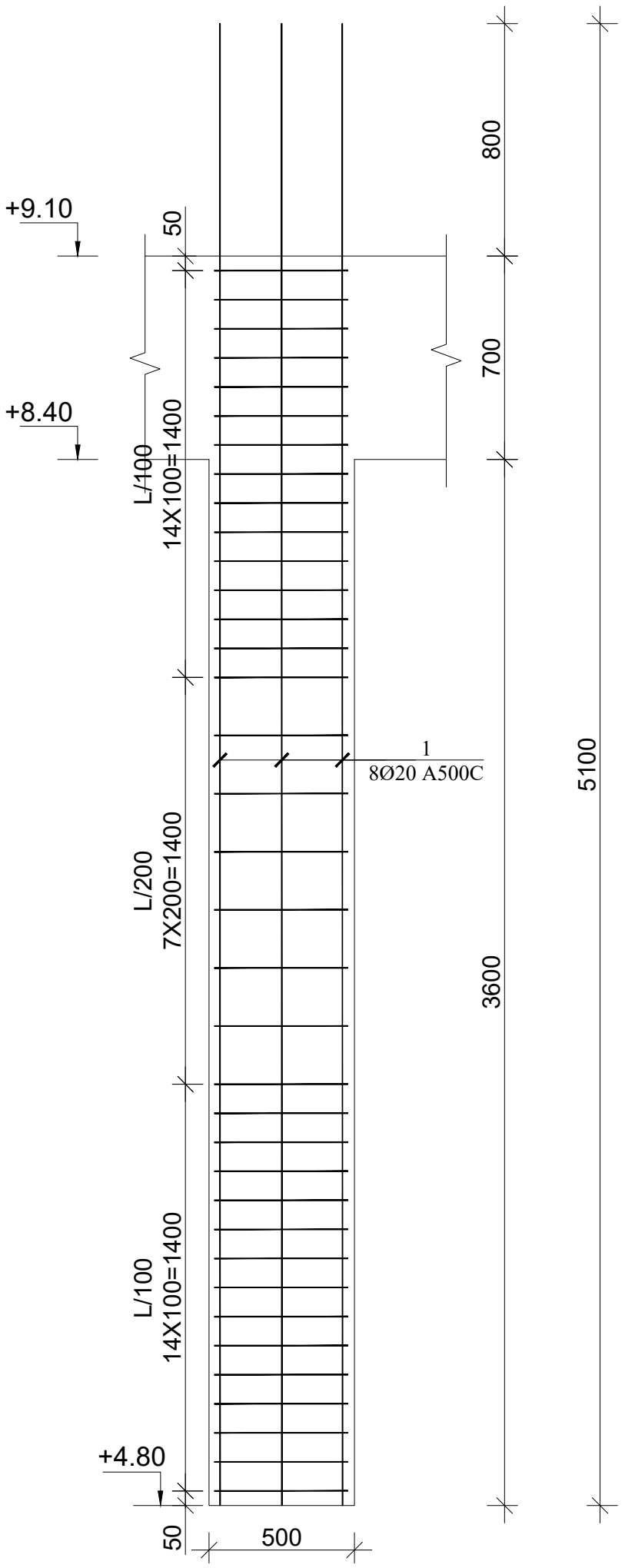

სვეტის კვეთი მ. 1:25

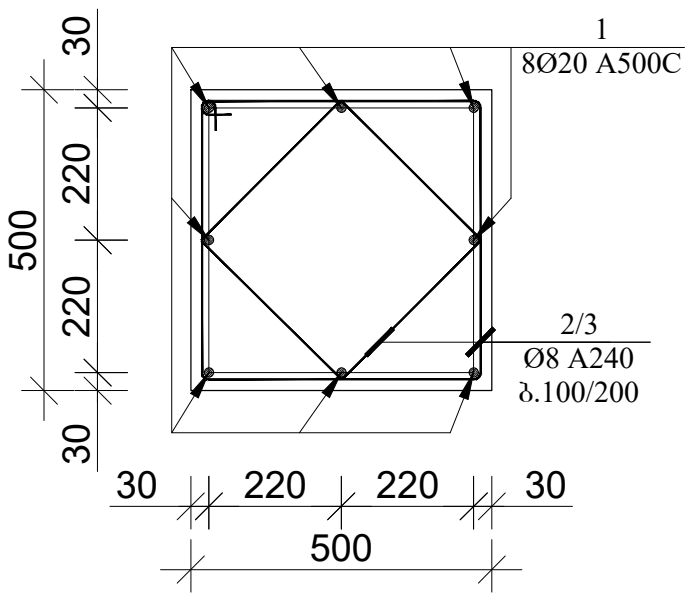

პოზ. 2 მ. 1:25

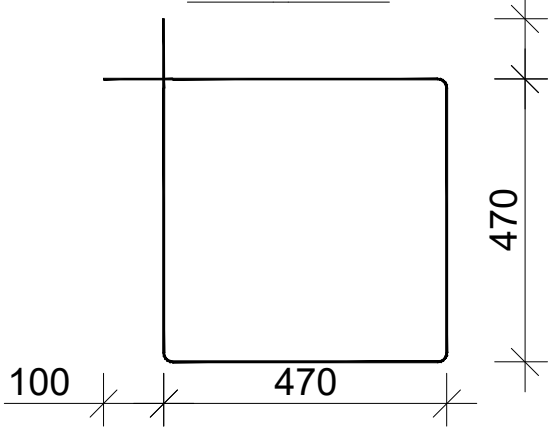

პოზ. 3 მ. 1:25

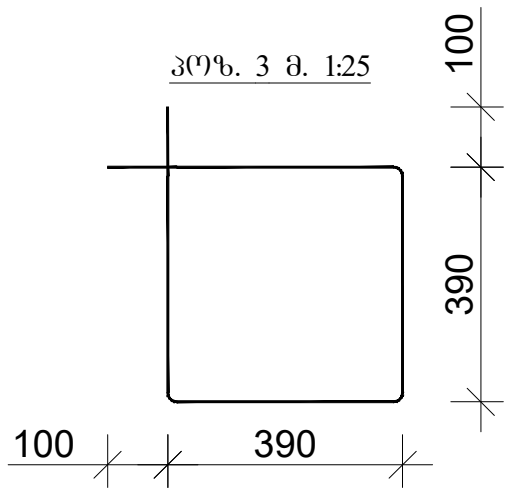

პოზ.	აღნიშვნა	დასახელება	რაოდ.	სიგრძე მ.	საერთო სიგრძე მ.	საერთო წონა/კგ.
		სვეტი დეტალები				
1	სვეტი 3	Ø20 A500C	96	5.10	489.60	1210
2		Ø8 A240	420	2.08	874	350
3		Ø8 A240	420	1.76	740	296
		მასალები				
	ბეტ. მოშზ.	B25 კლასის ბეტონი				10.80მ³

დირექტორი		გ.ჭანკვეტაძე	ქ. თბილისი, ძიზიყის ქუჩა №11-ის მიმდებარედ ს/კ 01.19.21.002.407	სტადია	შურცელი	შურცლები
კონსტრუქტორი		გ.ჭანკვეტაძე		პროექტი		
შესრულა		თ.კობაიძვილი				
			კონსტრუქციული ნაწილი	optimus ოპტიმუსი	შ.პ.ს."ოპტიმუსი"	
			საწყობი	თბილისი 2023 წელი		

მონ. რ/ბ სვეტის სვ-4
არმირება

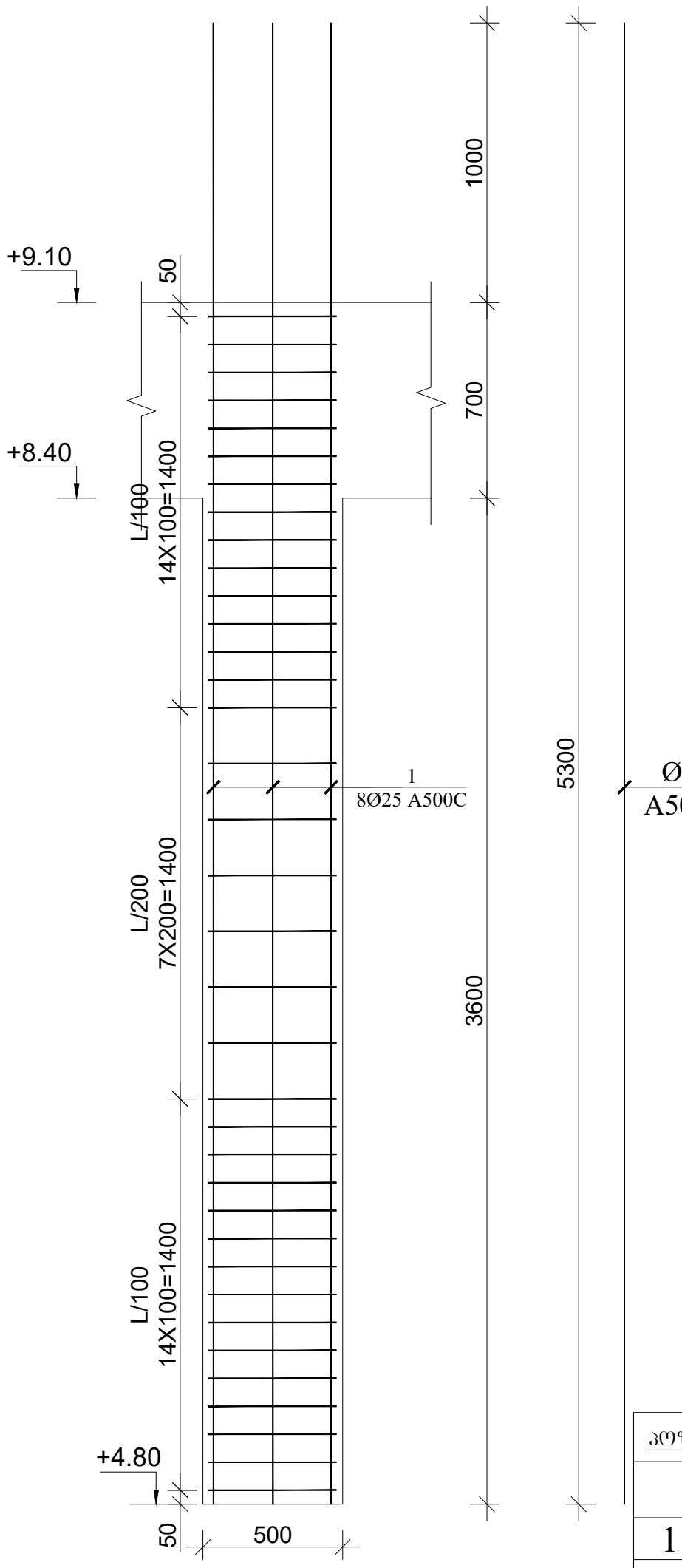

სვეტის კვეთი მ. 1:25

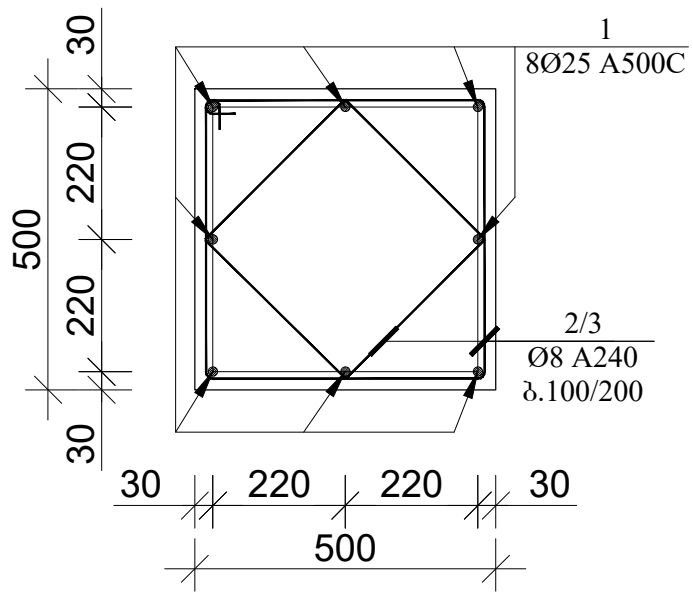

პოზ. 2 მ. 1:25

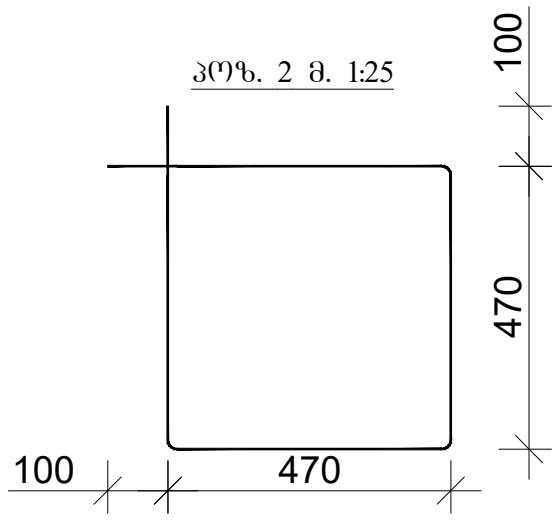

პოზ. 3 მ. 1:25

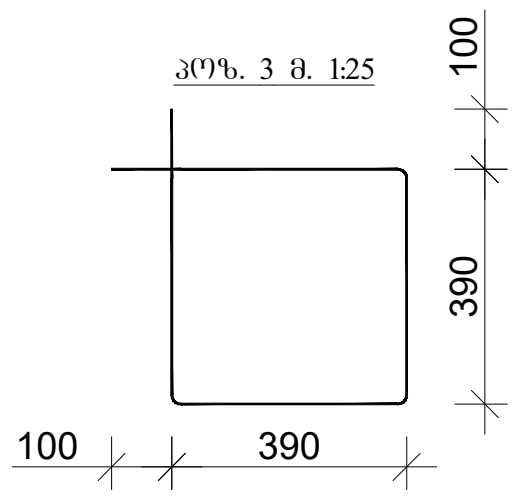

პოზ.	აღნიშვნა	დასახელება	რაოდ.	სიგრძე მ.	საერთო სიგრძე მ.	საერთო წონა/კგ.
		სვეტი დეტალები				
1	სვეტი 4	Ø25 A500C	72	5.30	381.60	1270
2		Ø8 A240	315	2.08	655	262
3		Ø8 A240	315	1.76	555	222
		მასალები				
	ბეტ. მომზ.	B25 კლასის ბეტონი				8.10მ^3

დირექტორი		ზ.ჭანკვეტაძე	ქ. თბილისი, ქიზიყის ქუჩა №11-ის მიმდებარედ ს/კ 01.19.21.002.407	სტადია	შრომატევადობა	შრომატევადობა
კონსტრუქტორი		ზ.ჭანკვეტაძე		პროექტი		
შემსრულა		თ.კობიაშვილი				
			კონსტრუქციული ნაწილი	optimus ოპტიმუსი	შ.პ.ს."ოპტიმუსი"	
			სამუშაო	თბილისი 2023 წელი		

მონ. რ/ბ სვეტის სვ-5 არმირება

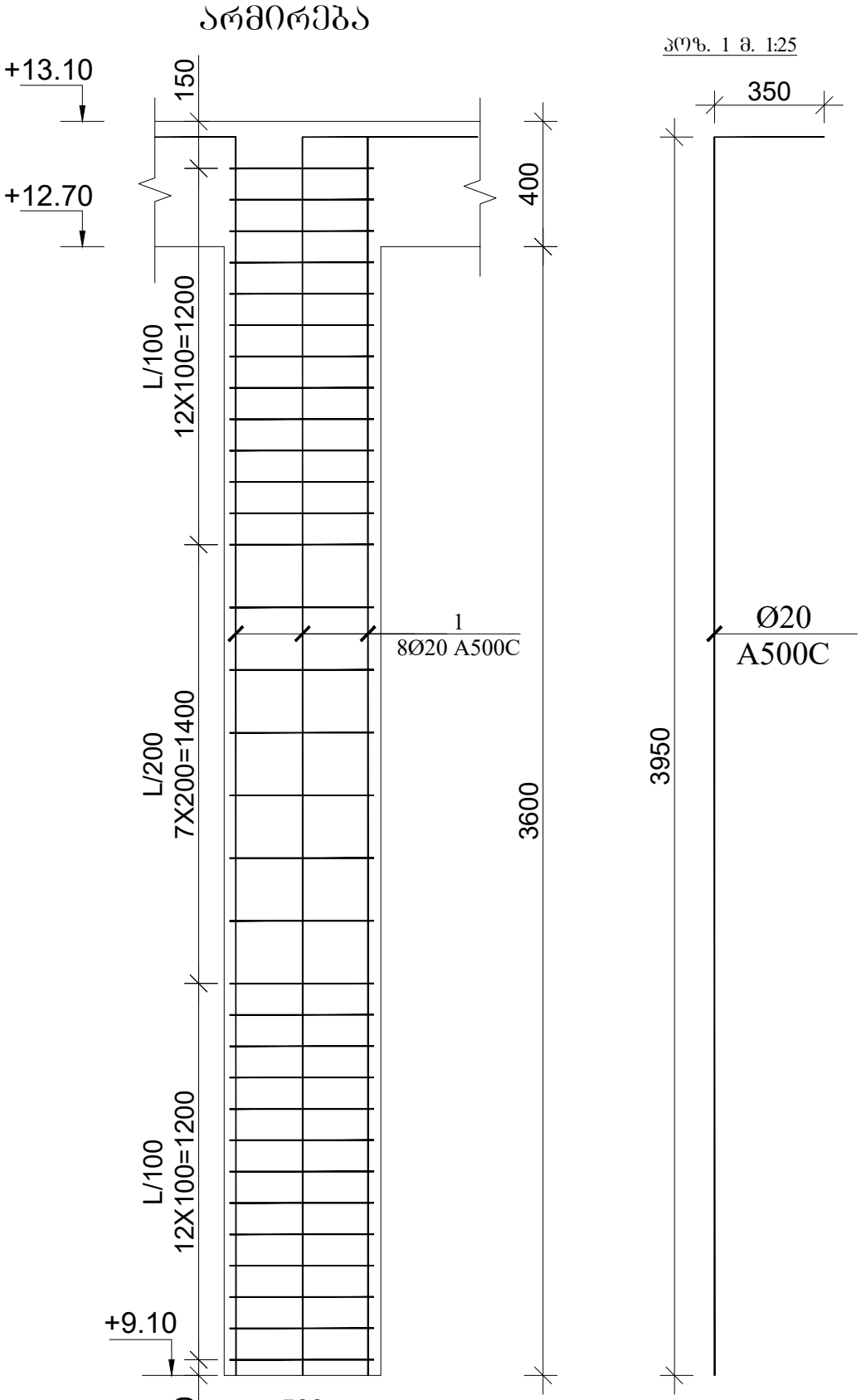

პოზ. 1 მ. 1:25

სვეტის კვეთი მ. 1:25

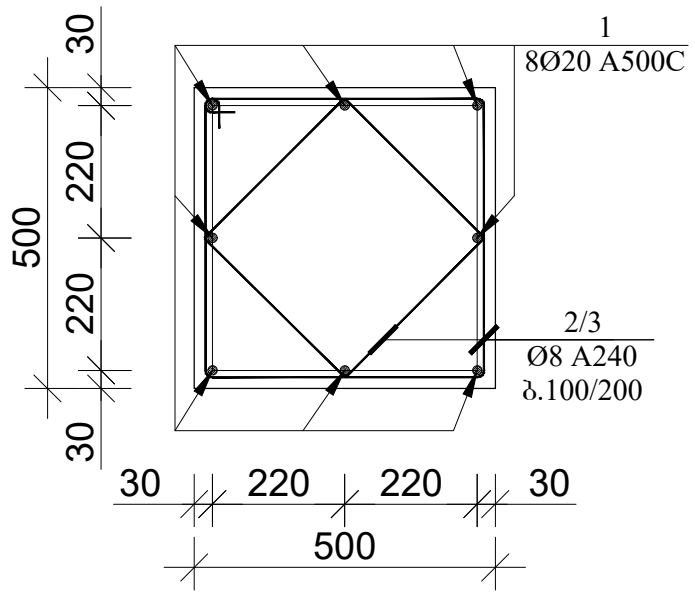

პოზ. 2 მ. 1:25

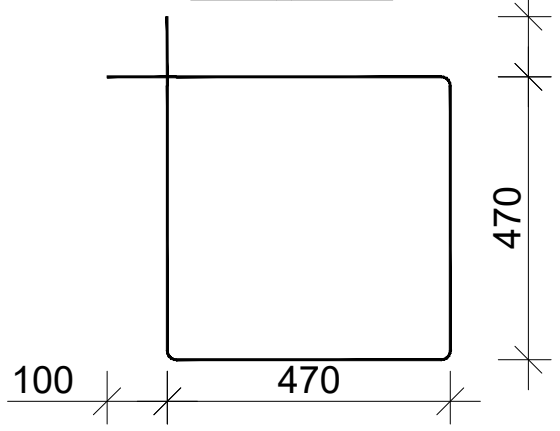

პოზ. 3 მ. 1:25

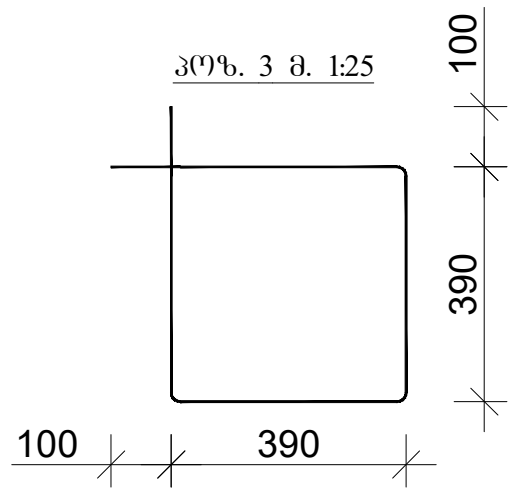

პოზ.	აღნიშვნა	დასახელება	რაოდ.	სიგრძე მ.	საერთო სიგრძე მ.	საერთო წონა/კგ.
		სვეტი დეტალები				
1	სვეტი 5	Ø20 A500C	168	4.30	722.40	1785
2		Ø8 A240	651	2.08	1354	542
3		Ø8 A240	651	1.76	1146	459
		მასალები				
	ბეტ. მომზ.	B25 კლასის ბეტონი				18.90მ³

დირექტორი		ბ.ჭანკვეტაძე	ქ. თბილისი, ძიზიყის ქუჩა №11-ის მიმდებარედ ს/კ 01.19.21.002.407	სტადია	შრომატევადობა	ფურცლების რაოდენობა
კონსტრუქტორი		ბ.ჭანკვეტაძე		პროექტი		
შემსრულა		თ.კობიაშვილი				
			კონსტრუქციული ნაწილი	შ.პ.ს."ოპტიმუსი"		
			სამუშაოები	თბილისი 2023 წელი		

ՀՈԳՈՒՄԱԲԱՆՈՒԹՅՈՒՆ		ԱՐՏԱԴՐՈՒԹՅԱՆ ԳՅՈՒՂԱՏՆՏԵՍԱԿԱՆ ԿՈՄԲԻՆԱՏ		
ՀԱՄԱՁԱՅՆԱԳՐՈՒԹՅՈՒՆ		ՀԱՅԿԱԿԱՆ ՀԱՆՐԱՊԵՏՈՒԹՅԱՆ ԱՐՄԱՎԻՐԻ ՄԱՐԶԻ ԱՐՄԱՎԻՐ ՔԱՂԱՔԻ ՀԱՍՑԵ ԹԻՎ 0119210024407		
ՀԱՍՑԵՅԻ ԱՆՎԱՆՈՒՄ				
ՀԱՍՑԵՅԻ ՆՇԱՆԱԿՈՒԹՅՈՒՆ				
ՀԱՍՑԵՅԻ ՏԵՂԱԿԱՅՈՒԹՅՈՒՆ				
ՀԱՍՑԵՅԻ ՀԱՄԱՐ				

ՀՈԳՈՒՄԱԲԱՆՈՒԹՅՈՒՆ		ՀԱՅԿԱԿԱՆ ՀԱՆՐԱՊԵՏՈՒԹՅԱՆ ՏԱՐԱԾՔԱՅԻՆ ԿԱՌԱՎԱՐՄԱՆ ԵՎ ՔԱՂԱՔԱՇԻՆՈՒԹՅԱՆ ՊԵՏԱԿԱՆ ԾԱՌԱՅՈՒԹՅՈՒՆ		
ՀԱՍՏԱՏՈՒԹՅՈՒՆ		ՀՀ

არმირების ჭრილი 1-1

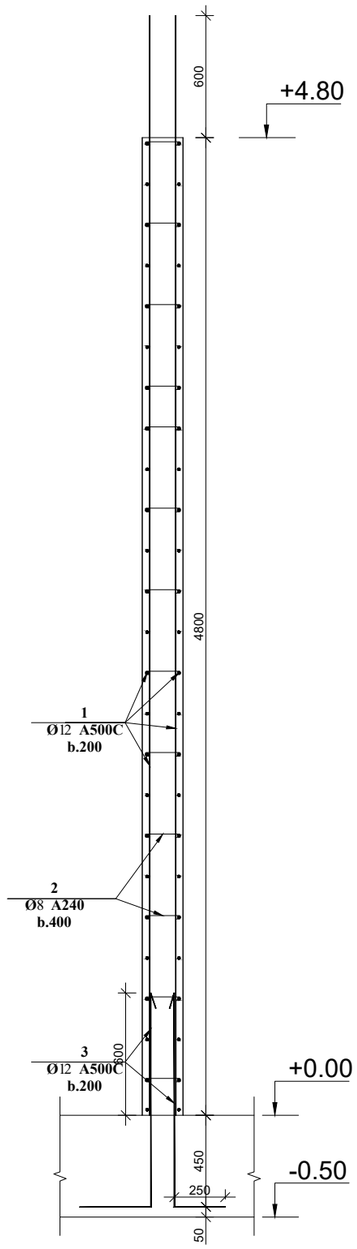

არმირების ჭრილი 2-2

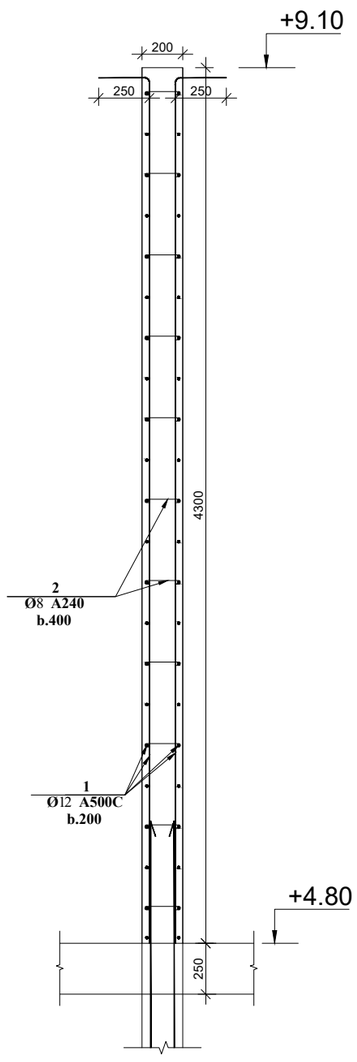

კუთხის კვანძი

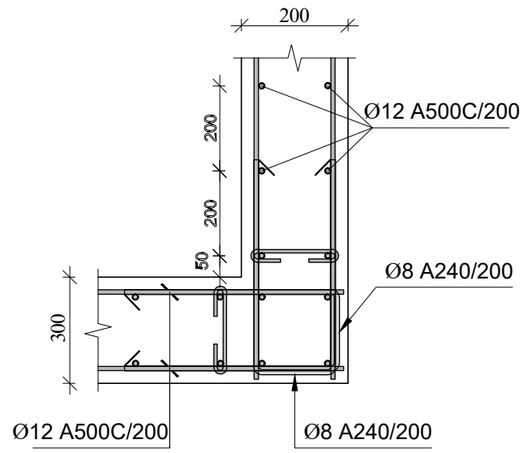

პოზ.	აღნიშნვა	დასახელება	რაოდ.	სიგრძე მ.	წონა/კგ.
		მონოლითური კედელი			
		დეტალები			
1		Ø12 A500C	1	4950	4395
2		Ø8 A240 0.40 მ.	700	280	112
3		Ø12 A500C 1.30 მ.	260	338	300
		მასალები			
	ბეტ. მომზ.	B25 კლასის ბეტონი			39.80მ^3

დირექტორი		გ.ჯანკვეტაძე	ქ. თბილისი, ქიზიყის ქუჩა №11-ის მიმდებარედ ს/კ 01.19.21.002.407	სტადია	შურცელი	შურცლები
კონსტრუქტორი		გ.ჯანკვეტაძე		პროექტი		
შესრულა		თ.კობიაშვილი				
			კონსტრუქციული ნაწილი	optimus ოპტიმუსი	შ.პ.ს."ოპტიმუსი"	
			სანგრები	თბილისი 2023 წელი		

ბადახურვის ფილის ბეგმა +4.80 ნიშნულზე

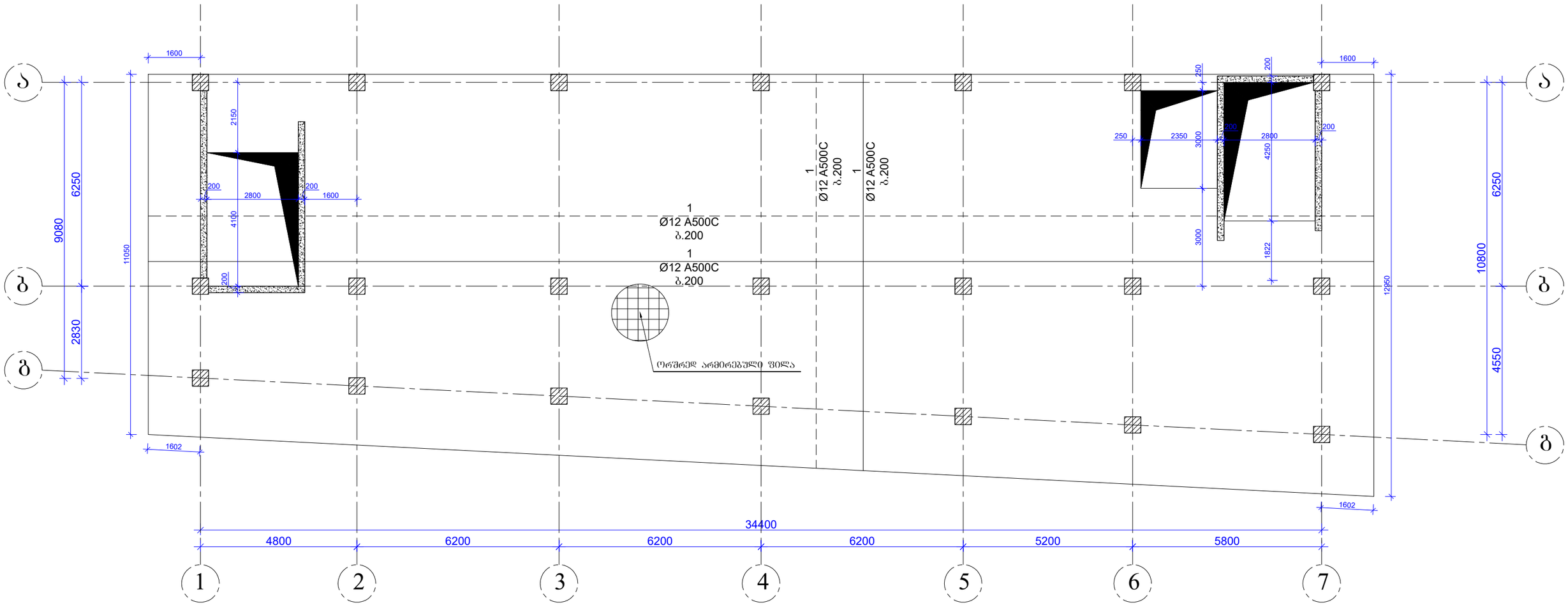

დირექტორი		გ.ჯანკეტაძე	ქ. თბილისი, ქიზიყის ქუჩა №11-ის მიმდებარედ ს/კ 01.19.21.002.407	სტადია შურცელი შურცლები
კონსტრუქტორი		გ.ჯანკეტაძე		პროექტი
შესრულა		თ.კოგიაშვილი		
			კონსტრუქციული ნაწილი	შ.პ.ს."ოპტიმუსი"
			ნაწყობი	თბილისი 2023 წელი

ՀՈԳԱԿԱՐԳՈՒՄ	ՀԱՍՏԱՏՎԱԾ Է	ՀԱՄԱՁԱՅՆԵՑՎԱԾ Է	ՀԱՍՏԱՏՎԱԾ Է
ՀԱՅԿԱԿԱՆ ԳՈՐԾԱԿԱԼՈՒԹՅԱՆ ԳՐԱՍԵՆՅԱԿԻ ՀԱՄԱՁԱՅՆԱԳՐՈՎ		ՀԱՍՏԱՏՎԱԾ Է	ՀԱՍՏԱՏՎԱԾ Է
ՀԱՄԱՁԱՅՆԵՑՎԱԾ Է		ՀԱՍՏԱՏՎԱԾ Է	ՀԱՍՏԱՏՎԱԾ Է
ՀԱՍՏԱՏ

ՀԱՏԱԿԱԳԾԱՅԻՆ ՀԱՄԱԿԱՐԳ			
ՀԱՍՏԱՏՈՂ	ՀԵՂԻՆԱԿԱՀԱՍՏԱՏՈՒԹՅՈՒՆ «ՕՊՏԻՄՈՒՍ ՄԱՇԻՆԱՅԻՆ»	ՀԱՅԱՍՏԱՆԻ ՀԱՆՐԱՊԵՏՈՒԹՅԱՆ ԿԱՊԱՆ ՔԱՂԱՔԻ ՆԱԽԱԼԵՌՆԱՅԻՆ ՀԱՄԱՅՆՔԻ ՀԱՍՑԵՈՒՄ ԳՏՆՎՈՂ ՀՈՂԱՄԱՍԻ ՎՐԱ ԱՐԴՅՈՒՆԱԲԵՐԱԿԱՆ ՆՇԱՆԱԿՈՒԹՅԱՆ ՀԱՄԱՐ ՀԱՆՔԱՅԻՆ ՍԱՀՄԱՆԱՓԱԿՈՒՄՆԵՐԻ ՆԱԽԱԳԾԻ ՀԱՍՏԱՏՈՒՄ	ՀԱՅԱՍՏԱՆԻ ՀԱՆՐԱՊԵՏՈՒԹՅԱՆ ԿԱՊԱՆ ՔԱՂԱՔԻ ՆԱԽԱԼԵՌՆԱՅԻՆ ՀԱՄԱՅՆՔԻ ՀԱՍՑԵՈՒՄ ԳՏՆՎՈՂ ՀՈՂԱՄԱՍԻ ՎՐԱ ԱՐԴՅՈՒՆԱԲԵՐԱԿԱՆ ՆՇԱՆԱԿՈՒԹՅԱՆ ՀԱՄԱՐ ՀԱՆՔԱՅԻՆ ՍԱՀՄԱՆԱՓԱԿՈՒՄՆԵՐԻ ՆԱԽԱԳԾԻ ՀԱՍՏԱՏՈՒՄ
ՀԱՍՑԵՈՒՄ ԳՏՆՎՈՂ ՀՈՂԱՄԱՍԻ ՎՐԱ ԱՐԴՅՈՒՆԱԲԵՐԱԿԱՆ ՆՇԱՆԱԿՈՒԹՅԱՆ ՀԱՄԱՐ ՀԱՆՔԱՅԻՆ ՍԱՀՄԱՆԱՓԱԿՈՒՄՆԵՐԻ ՆԱԽԱԳԾԻ ՀԱՍՏԱՏՈՒՄ			
ՀԱՍՑԵՈՒՄ ԳՏՆՎՈՂ ՀՈՂԱՄԱՍԻ ՎՐԱ ԱՐԴՅՈՒՆԱԲԵՐԱԿԱՆ ՆՇԱՆԱԿՈՒԹՅԱՆ ՀԱՄԱՐ ՀԱՆՔԱՅԻՆ ՍԱՀՄԱՆԱՓԱԿՈՒՄՆԵՐԻ ՆԱԽԱԳԾԻ ՀԱՍՏԱՏՈՒՄ			
ՀԱՍՑԵՈՒՄ ԳՏՆՎՈՂ ՀՈՂԱՄԱՍԻ ՎՐԱ ԱՐԴՅՈՒՆԱԲԵՐԱԿԱՆ ՆՇԱՆԱԿՈՒԹՅԱՆ ՀԱՄԱՐ ՀԱՆՔԱՅԻՆ ՍԱՀՄԱՆԱՓԱԿՈՒՄՆԵՐԻ ՆԱԽԱԳԾԻ ՀԱՍՏԱՏՈՒՄ	ՀՀ ՔԱՂԱՔԱՇԻՆՈՒԹՅԱՆ ԵՎ ՏԱՐԱԾՔԱՅԻՆ ԿԱՌԱՎԱՐՄԱՆ ՊԵՏԱԿԱՆ ԾԱՌԱՅՈՒԹՅՈՒՆ

გადახურვის ფილაში დამატებითი ბადეების გეგმა +9.10 ნიშნულზე

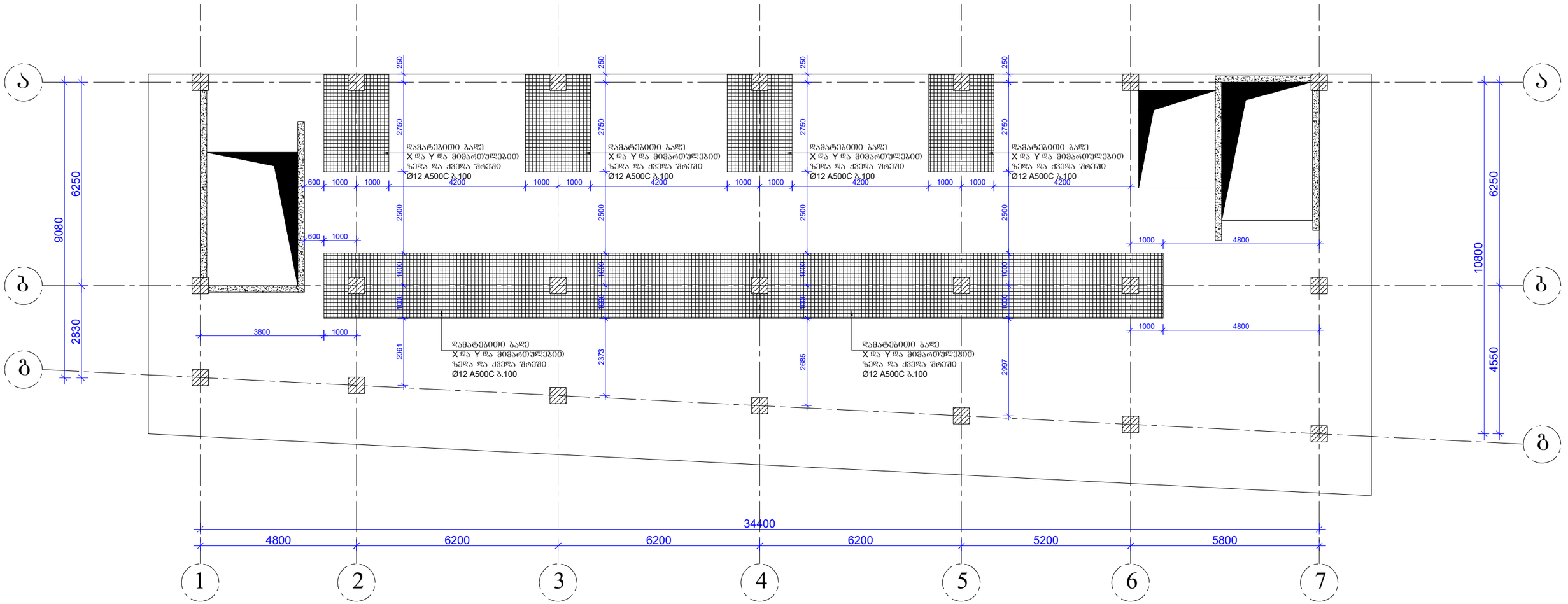

დირექტორი		გ.ჯანკეტაძე	ქ. თბილისი, ქიზიყის ქუჩა №11-ის მიმდებარედ ს/კ 01.19.21.002.407	სტადია ფურცელი ფურცლები
კონსტრუქტორი		გ.ჯანკეტაძე		პროექტი
შემსრულა		თ.კობიაშვილი		
			კონსტრუქციული ნაწილი	შ.პ.ს."ოპტიმუსი"
			სამუშაო	თბილისი 2023 წელი

ՀԱՍՏԱՏՎԱԾ Է		ՕՐԻՆԱԿԱՆ ՉԻ	ՊԱՏՎԵՐԻ ՀԱՄԱՐ
ՀԱՍՏԱՏՈՂ		ՀԵՂԻՆԱԿ	ՀԵՌԱԽՈՍԱՀԱՄԱՐ
ՀԵՂԻՆԱԿ		ՀԱՍՏԱՏՈՂ	ՀԵՌԱԽՈՍԱՀԱՄԱՐ
ՀԱՍՏԱՏՈՂ		ՀԵՂԻՆԱԿ

ჭრილი 1-1
(ფილის კვეთი)

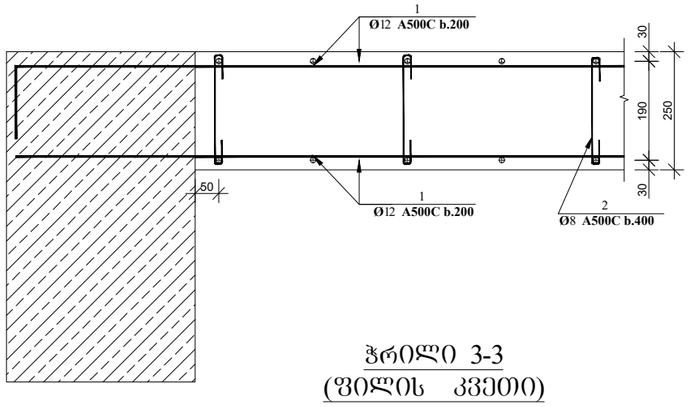

ჭრილი 2-2
(ფილის კვეთი)

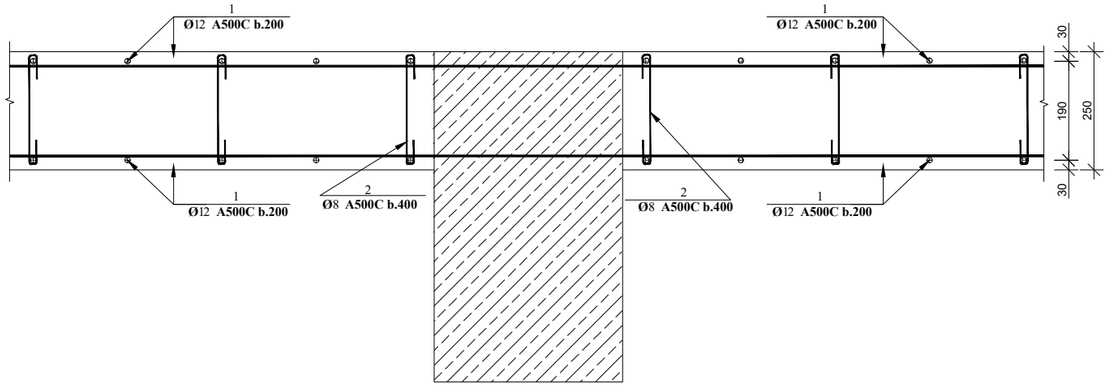

ჭრილი 3-3
(ფილის კვეთი)

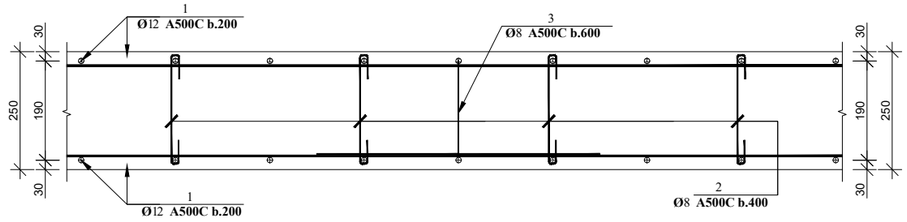

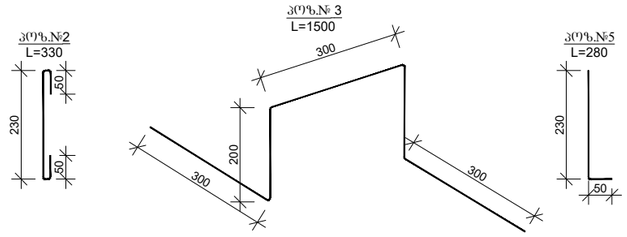

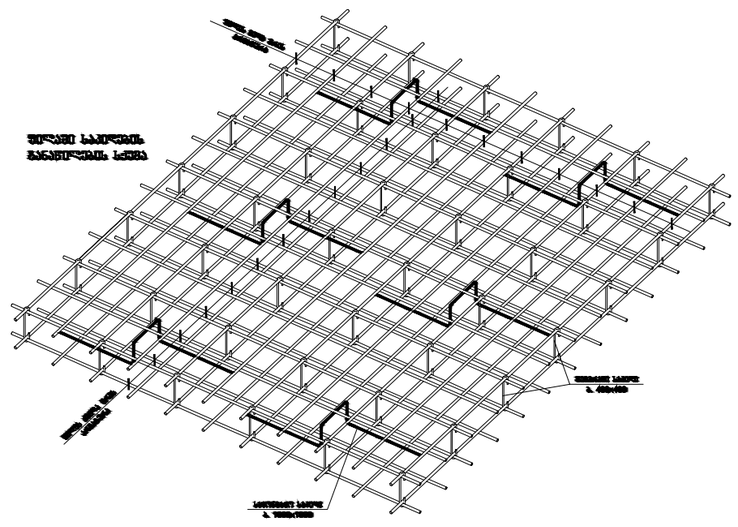

პოზ.	აღნიშვნა	დასახელება	რაოდ.	სიგრძე მ.	წონა/კგ.
		გადახურვის ფილა			
		დეტალები			
1		Ø12 A500C	1	17690	15710
2		Ø8 A240 0.33მ	2530	835	334
3		Ø8 A240 1.50მ	1260	1890	756
4	დამ. ბადე	Ø12 A500C	1	2960	2630
5	ვერტ. ღეროები	Ø12 A500C 0.28მ	270	76	67
		მასალები			
	ბეტ. მომზ.	B25 კლასის ბეტონი			210.50 მ^3

დირექტორი		გ.ჯანკვეტაძე	ქ. თბილისი, ქიზიყის ქუჩა №11-ის მიმდებარედ ს/კ 01.19.21.002.407	სტადია	შურცელი	შურცლები
კონსტრუქტორი		გ.ჯანკვეტაძე		პროექტი		
შესასრულა		თ.კობიაშვილი				
			კონსტრუქციული ნაწილი	optimus ოპტიმუსი	შ.პ.ს."ოპტიმუსი"	
			სარჩევი	თბილისი 2023 წელი		

ფილის ქვედა შრის არმატურების გადაბმის დეტალი

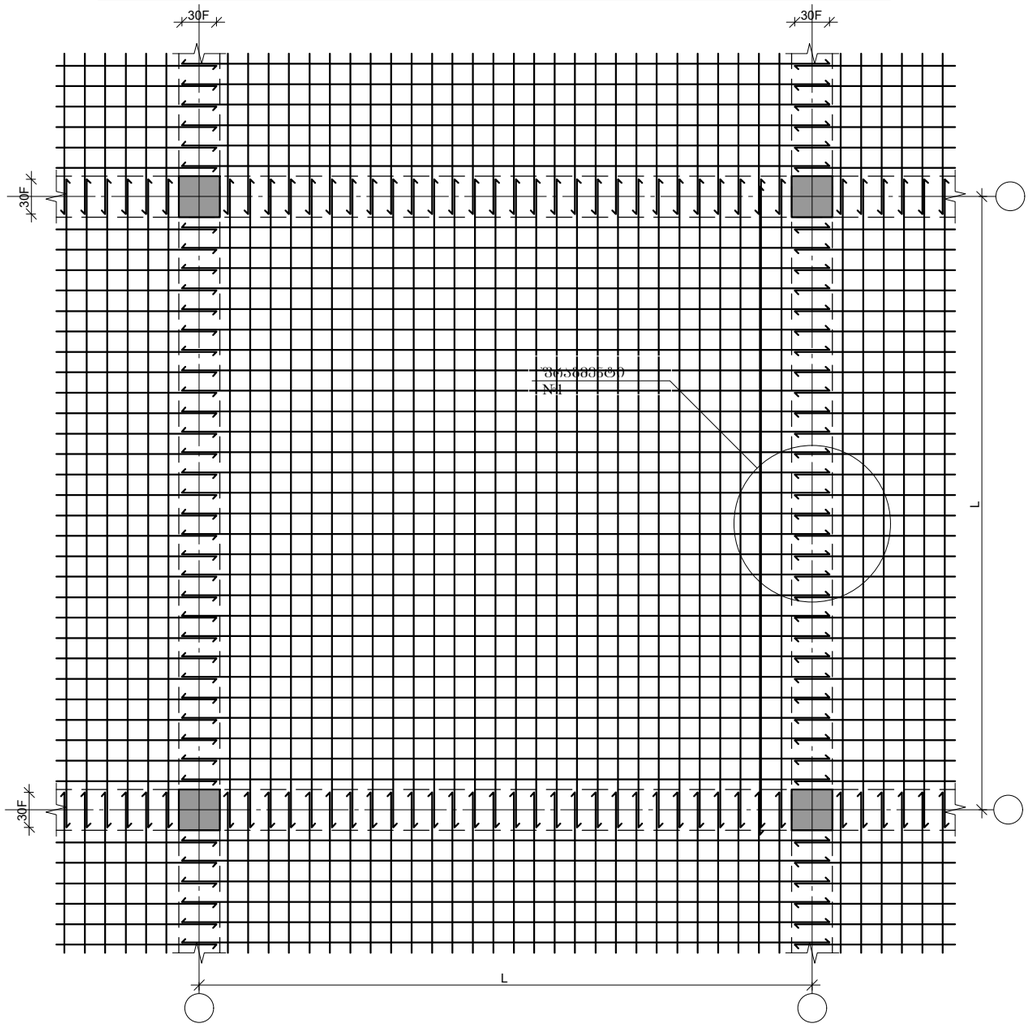

ფილის ზედა შრის არმატურების გადაბმის დეტალი

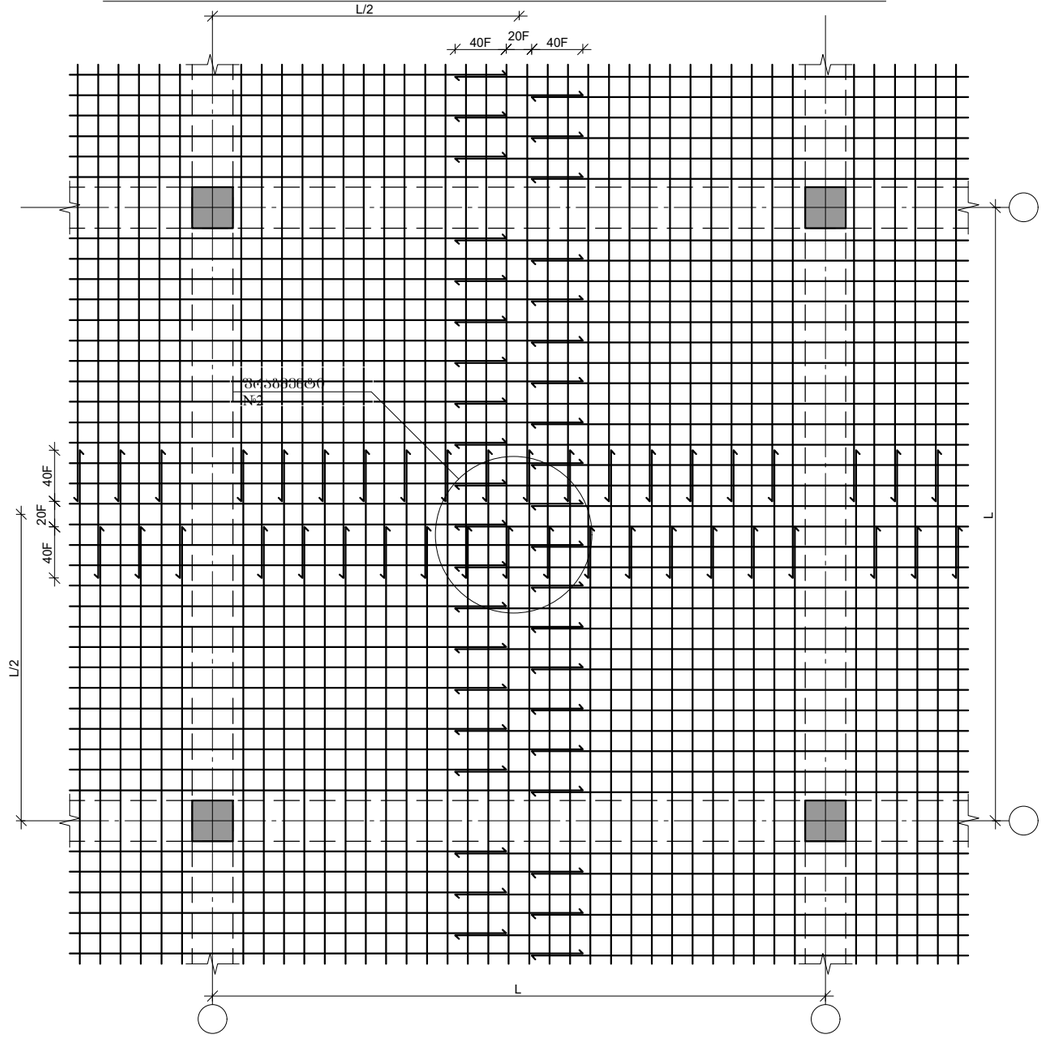

ფრაგმენტი №1

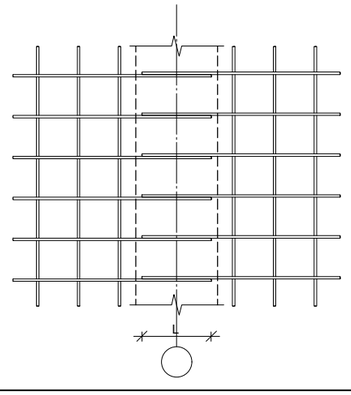

ფრაგმენტი №2

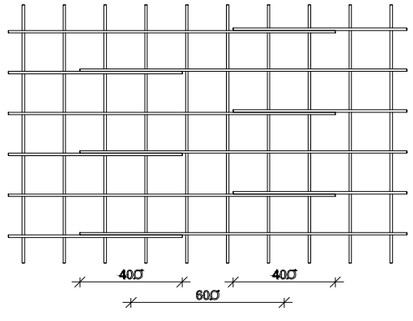

დირექტორი		გ.ჭანკვეტაძე	ქ. თბილისი, ქიზიყის ქუჩა №11-ის მიმდებარედ ს/კ 01.19.21.002.407	სტადია / შურცელი / შურცლები
კონსტრუქტორი		გ.ჭანკვეტაძე		პროექტი
შესრულა		თ.კოგბიაშვილი		
			კონსტრუქციული ნაწილი	შ.პ.ს."ოპტიმუსი"
			ნაწყობი	თბილისი 2023 წელი

გადახურვის ფილაში ღიობის მოწყობის დეტალები

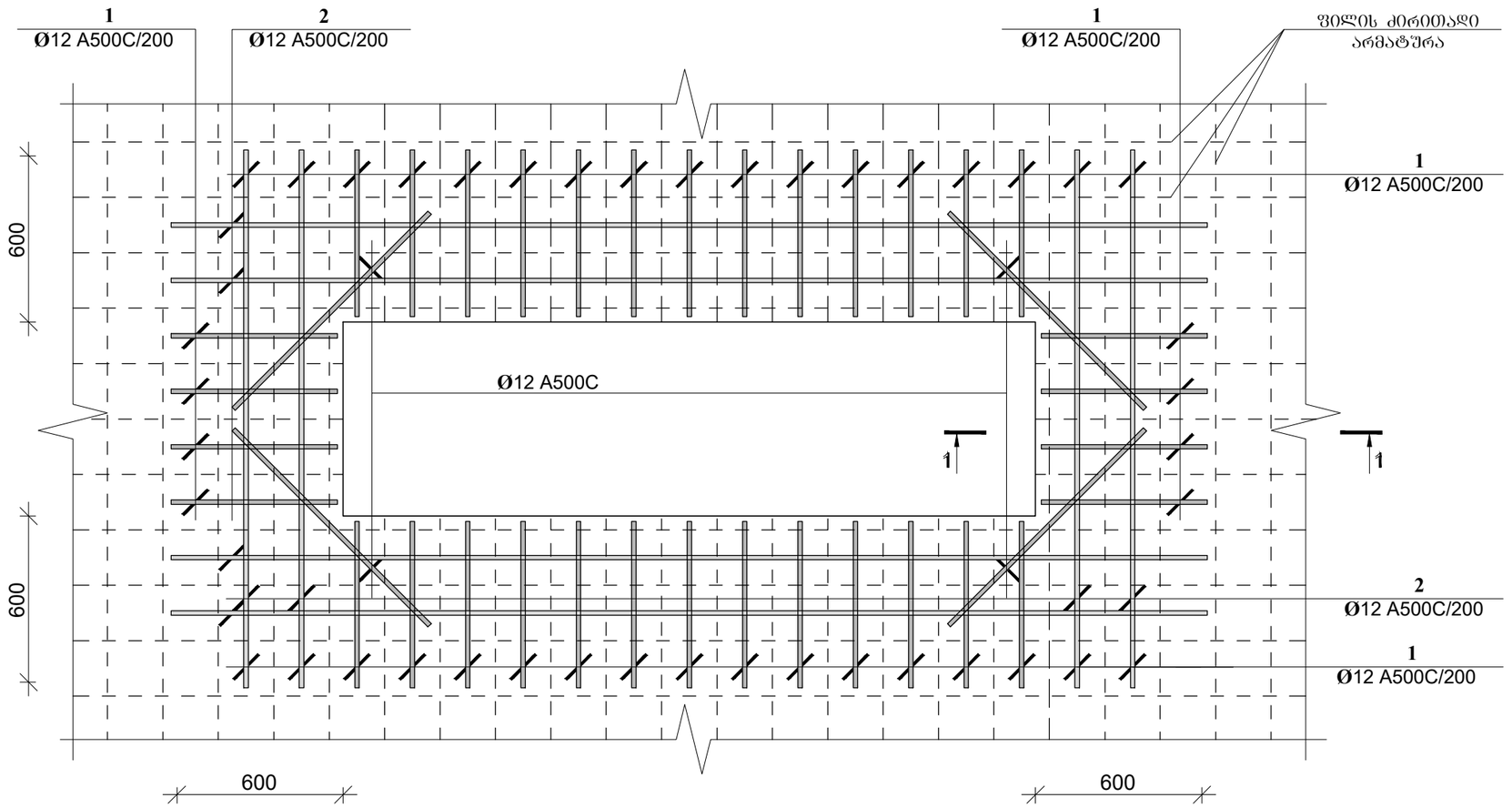

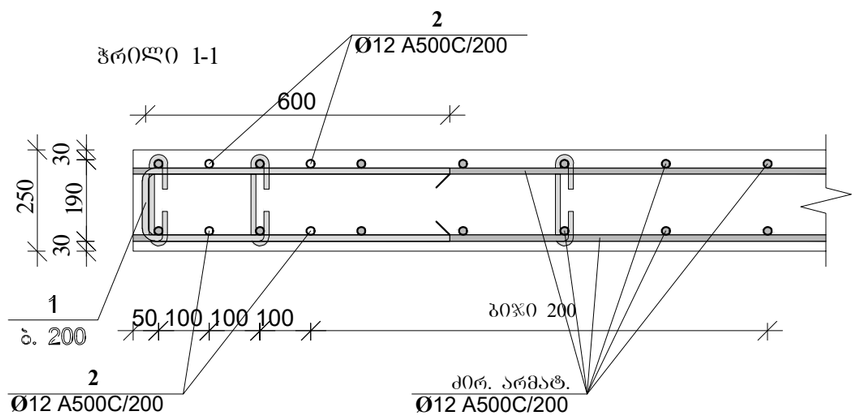

დირექტორი		გ.ჯანკვეტაძე	ქ. თბილისი, ქიზიყის ჭიშკა №11-ის მიმდებარედ ს/კ 01.19.21.002.407	სტადია ფურცელი ფურცლები
კონსტრუქტორი		გ.ჯანკვეტაძე		პროექტი
შესასრულა		თ.კოპაიაშვილი		
			კონსტრუქციული ნაწილი	შ.პ.ს."ოპტიმუსი"
			ნაწყობი	თბილისი 2023 წელი

რიგელის მოწყობის გეგმა +4.80 ნიშნულზე

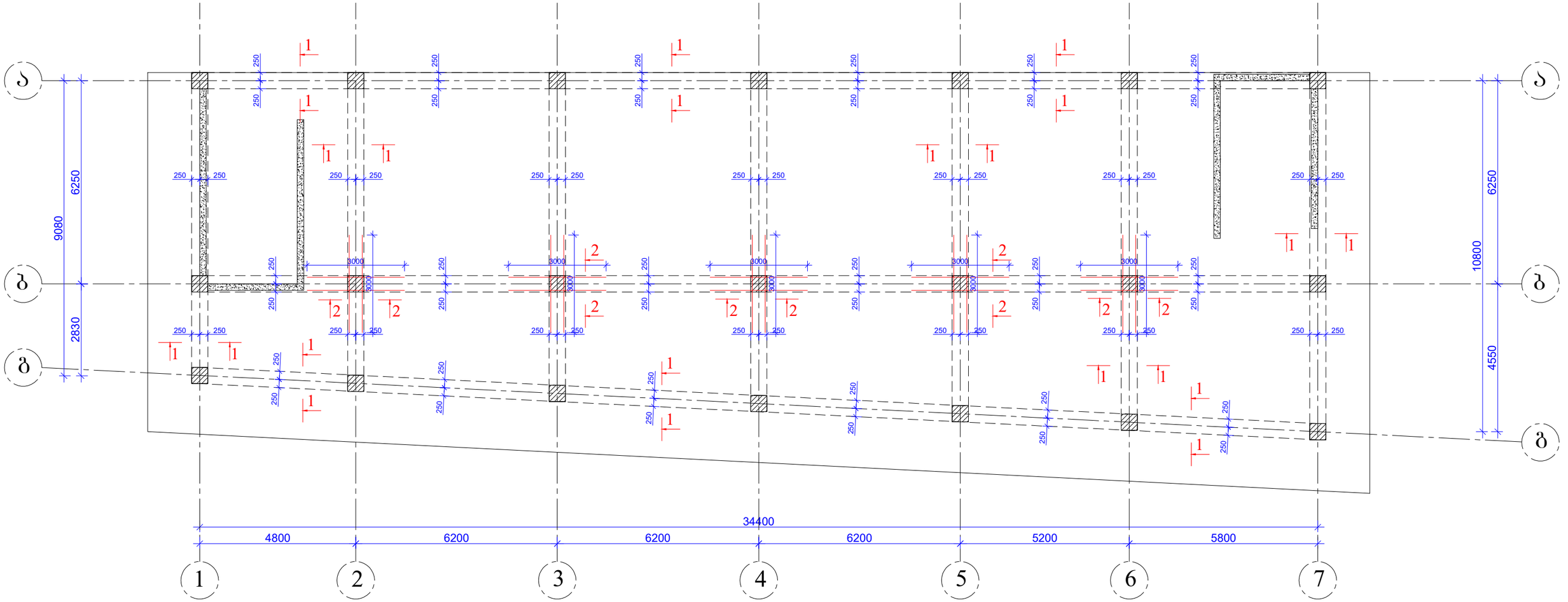

დირექტორი		გ.ჯანკვეტაძე	ქ. თბილისი, ქიზიყის ქუჩა №11-ის მიმდებარედ ს/კ 01.19.21.002.407	სტადია შერცელი შერცლები
კონსტრუქტორი		გ.ჯანკვეტაძე		პროექტი
შესრულა		თ.კობიაშვილი		
			კონსტრუქციული ნაწილი	შ.პ.ს."ოპტიმუსი"
			ნაწყობი	თბილისი 2023 წელი

ՀԱՍԱՐԱԿԱՑՎԱԾ ՏԵՍԱԿԱՆ ՀԱՄԱԿԱՐԳ			
ՀԱՍՏԱՏՈՒԹՅԱՆ ՀԱՄԱՐ ՊԱՏԱՍԽԱՆԱՏՎՈՒ

რიგელის მოწყობის გეგმა +13.10 ნიშნულზე

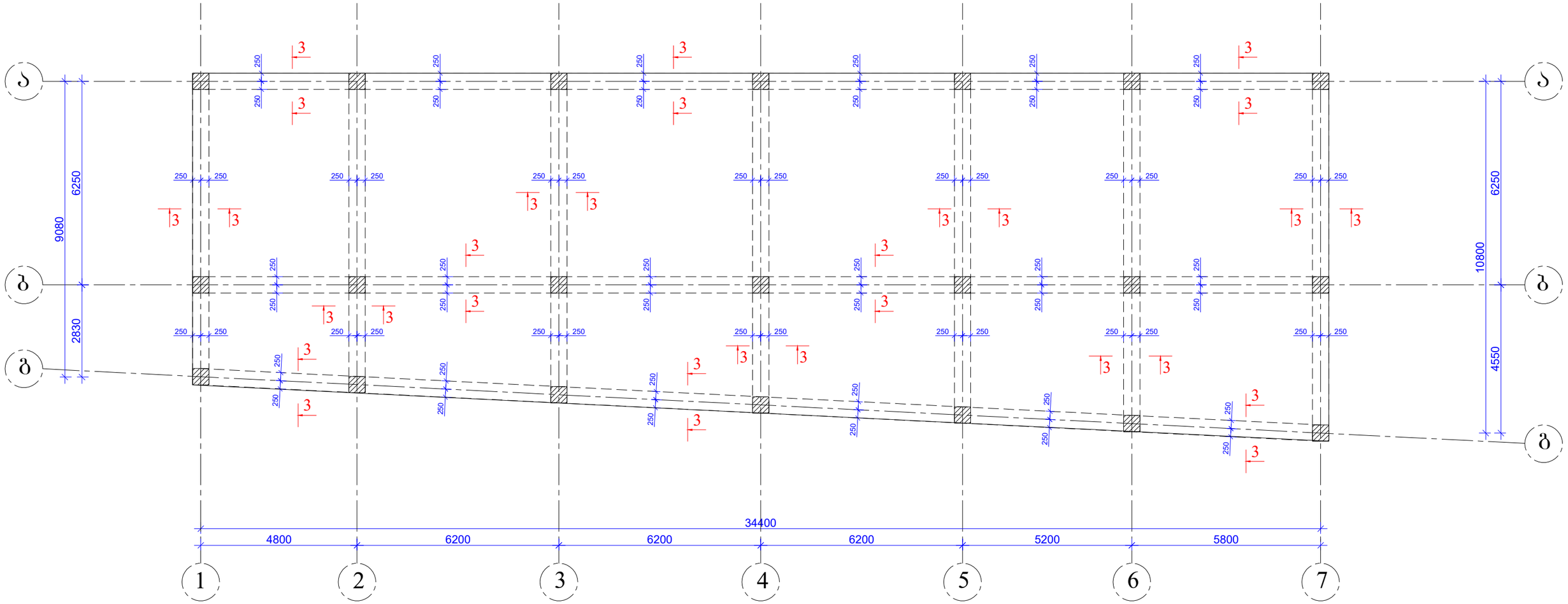

დირექტორი		გ.ჯანკვეტაძე	ქ. თბილისი, ქიზიყის ქუჩა №11-ის მიმდებარედ ს/კ 01.19.21.002.407	სტადია შერცელი შერცლები
კონსტრუქტორი		გ.ჯანკვეტაძე		პროექტი
შესასრულა		თ.კოზიაშვილი		
			კონსტრუქციული ნაწილი	შ.პ.ს."ოპტიმუსი"
			ნაწყობი	თბილისი 2023 წელი

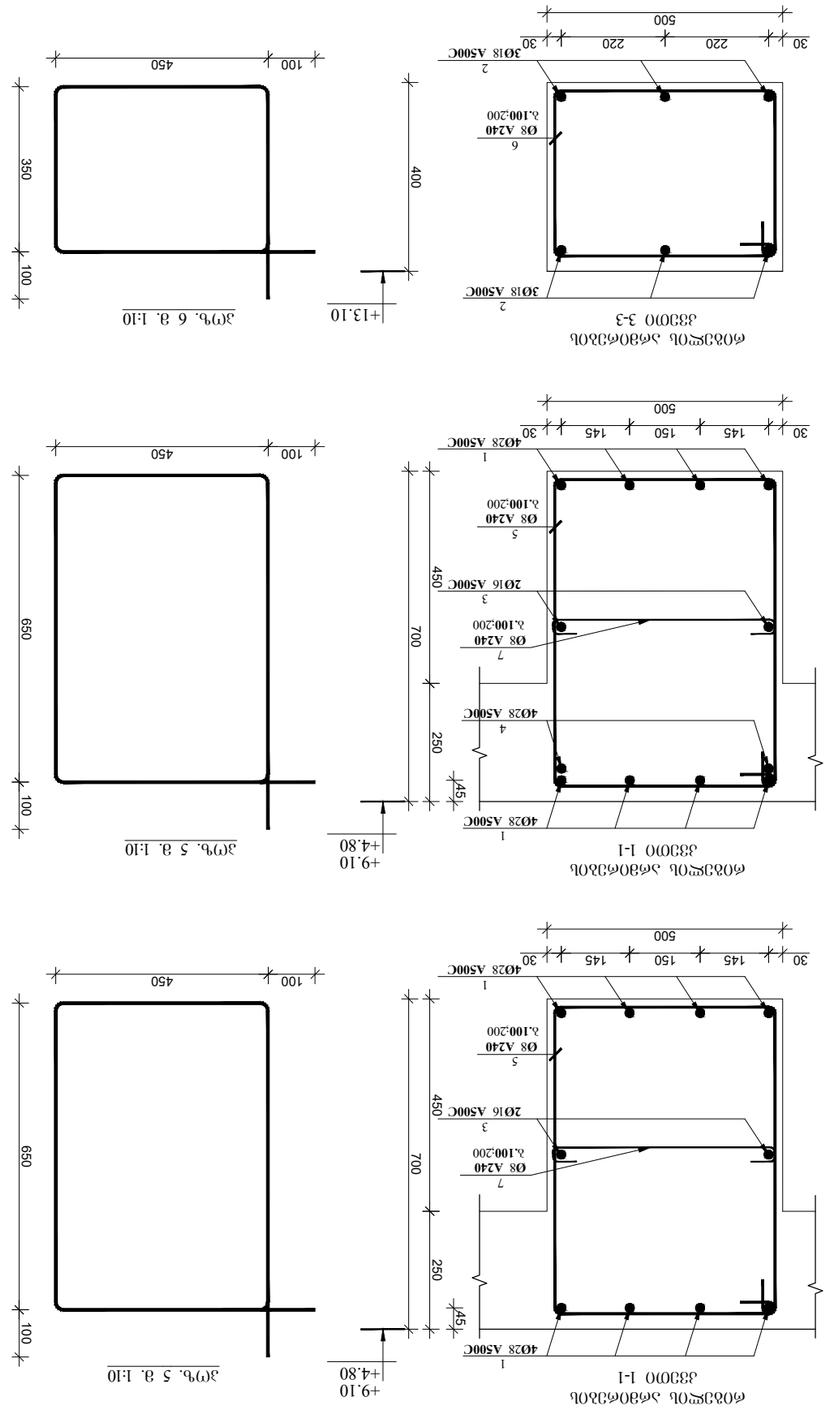
фрагмент забивки свай
сваи 3-3
2
3Ø18 A500C
6
Ø8 A240
λ.100.200
2
3Ø18 A500C
30
220
220
30
500
400
+13.10
100
450
350
100
Зуч. 6 з. 1:10
фрагмент забивки свай
сваи 1-1
1
4Ø28 A500C
4
4Ø28 A500C
45
250
700
450
3
2Ø16 A500C
7
Ø8 A240
λ.100.200
5
Ø8 A240
λ.100.200
1
4Ø28 A500C
30
145
150
145
30
500
+4.80
+9.10
100
450
650
100
Зуч. 5 з. 1:10

მონ. რ/ბ რიგელის ზედა და ქვედა არმატურის გადადებით
გადაბმს დეტალის ვერტიკაული ჭრილი

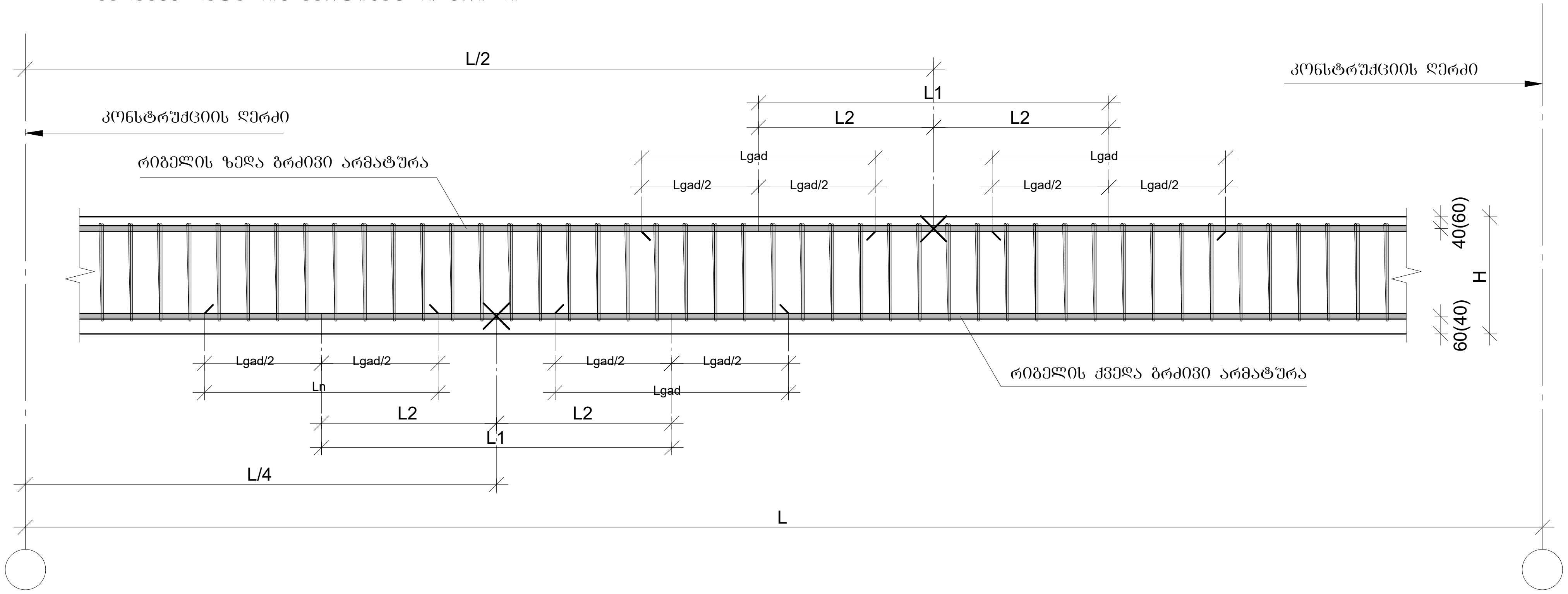

მონ. რ/ბ რიგელის არმატურის
სვეტში ჩამაგრების დეტალი

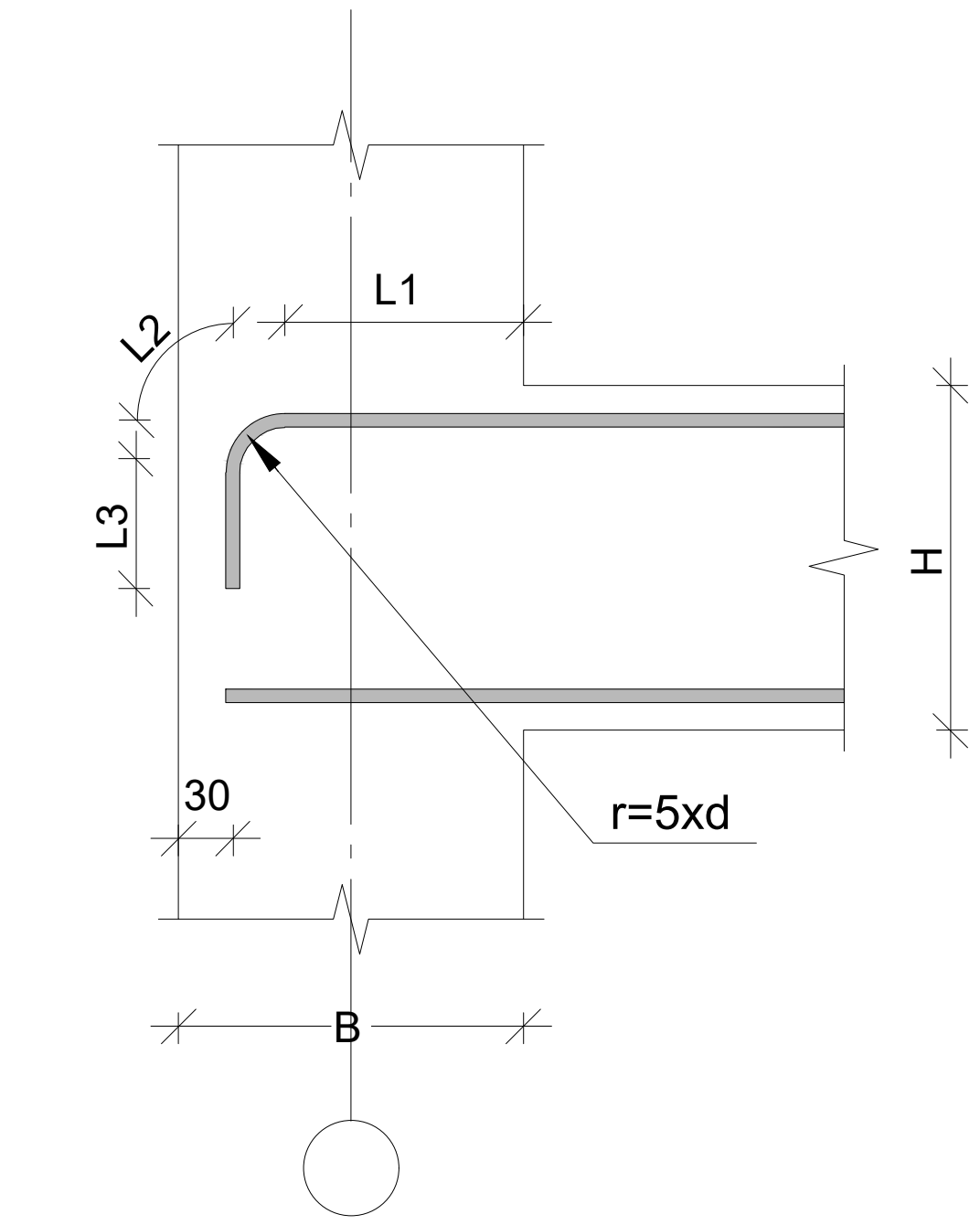

მონ. რ/ბ რიგელის არმატურის
გადადებით გადაბმის დეტალი გეგმაში

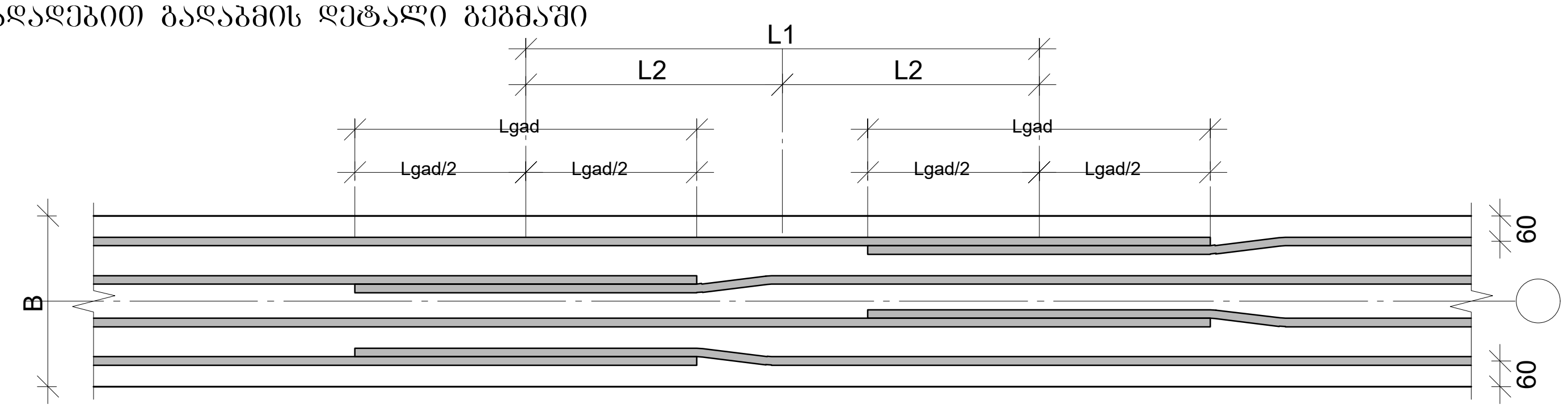

მონ. რ/ბ რიგელელებში საკიდების განაწილების ტიპიური სქემა

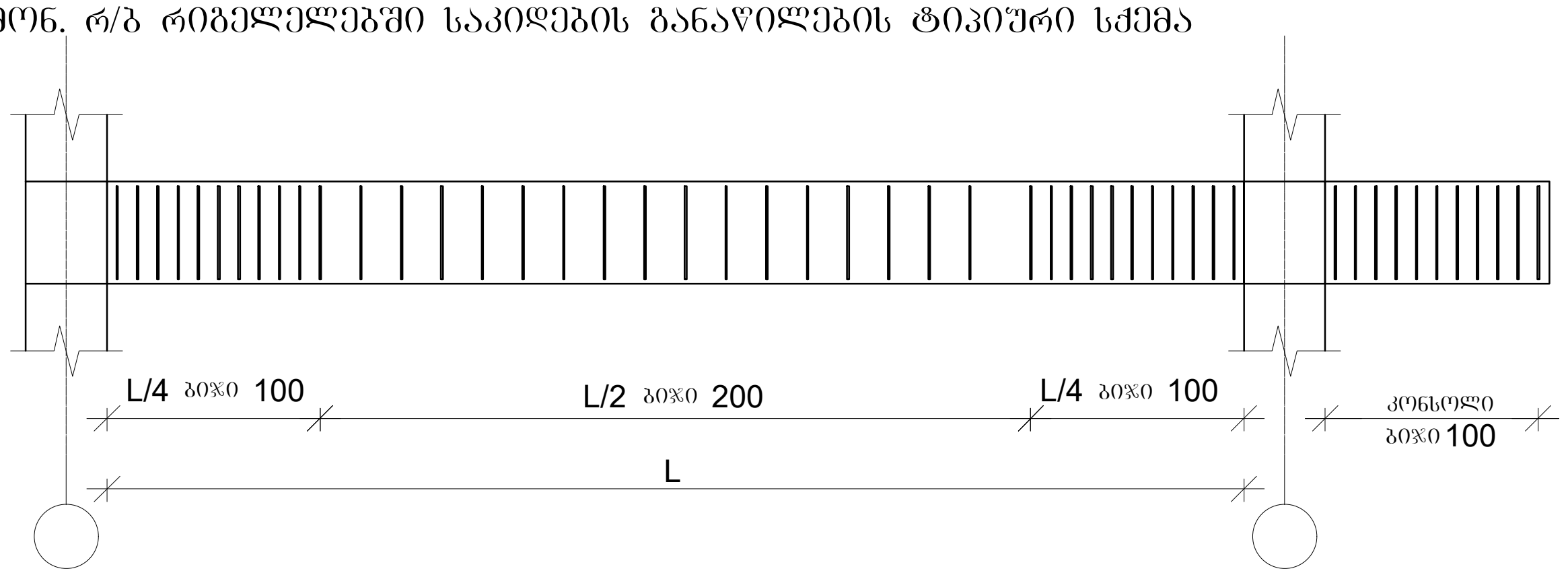

1. წინამდებარე დოკუმენტში წარმოდგენილი მონ. რ/ბ რიგელის ზედა და ქვედა გრძივი არმატურების გადადებით გადაბმის დეტალები სქემატურად და ზოგადად, რომელიც გამოყენებული უნდა იყოს კონკრეტულად , მონ. რ/ბ რიგელის არმირებისას გრძივი არმატურს შესაბამისად გადადების შემთხვევაში
2. მონიშვნა - X აღნიშნავს მონ. რკ/ბ რიგელის არმირების სქემებზე გრძივი არმატურის ორ პოზიციას შორის ზოგად საზღვარს.

დირექტორი		გ.ჯანკვეტაძე	ქ. თბილისი, ქიზიყის ქუჩა №11-ის მიმდებარედ ს/კ 01.19.21.002.407	სტადია ფურცელი ფურცლები		
კონსტრუქტორი		გ.ჯანკვეტაძე		პროექტი		
შეასრულა		თ.კობიაშვილი				
			კონსტრუქციული ნაწილი	optimus ოპტიმუსი	შ.პ.ს."ოპტიმუსი"	
			საწყობი	თბილისი 2023 წელი		

რიბელებში არმატურების გადაბმის სქემატური ნახაზი

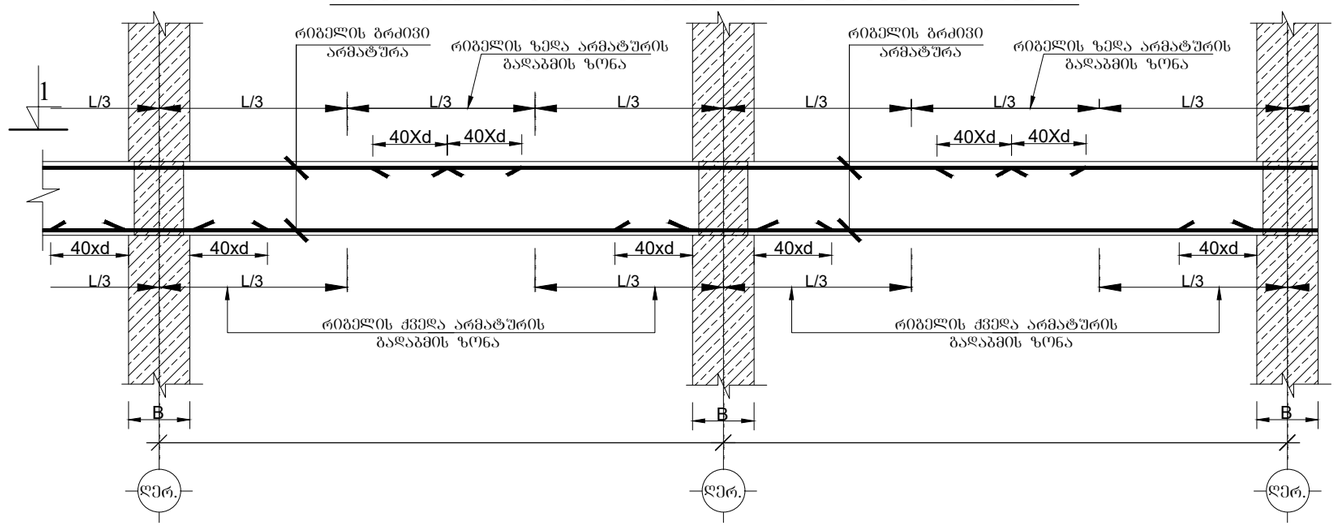

ხედი 1-1

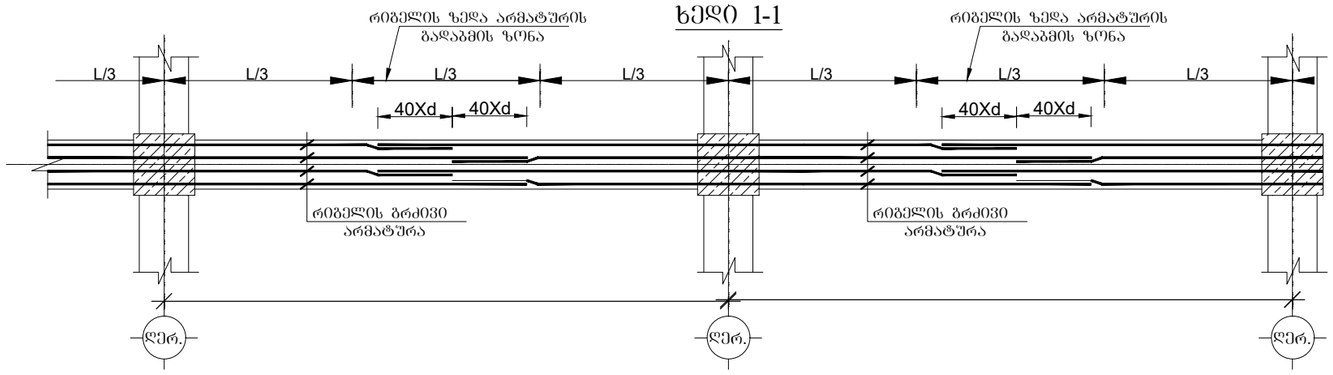

რიბელებში განივი არმატურების განაწილების სქემატური ნახაზი

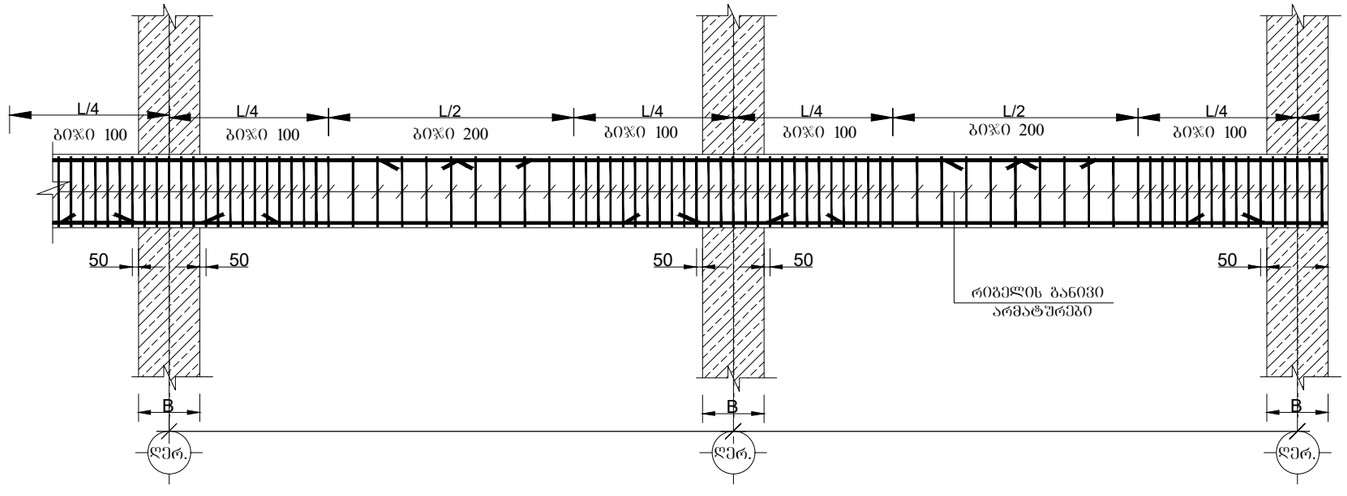

დირექტორი		გ.ჯანკვეტაძე	ქ. თბილისი, ძიზიყის ქუჩა №11-ის მიმდებარედ ს/კ 01.19.21.002.407	სტადია ფურცელი ფურცლები
კონსტრუქტორი		გ.ჯანკვეტაძე		პროექტი
შესასრულა		თ.კობიაშვილი		
			კონსტრუქციული ნაწილი	შ.პ.ს."ოპტიმუსი"
			სარჩობი	თბილისი 2023 წელი

ՀԱՍՏԱՏՈՒՄ		ՀԱՍՏԱՏՈՒՄ

ბრძივი კოჭების განლაბების გეგმა

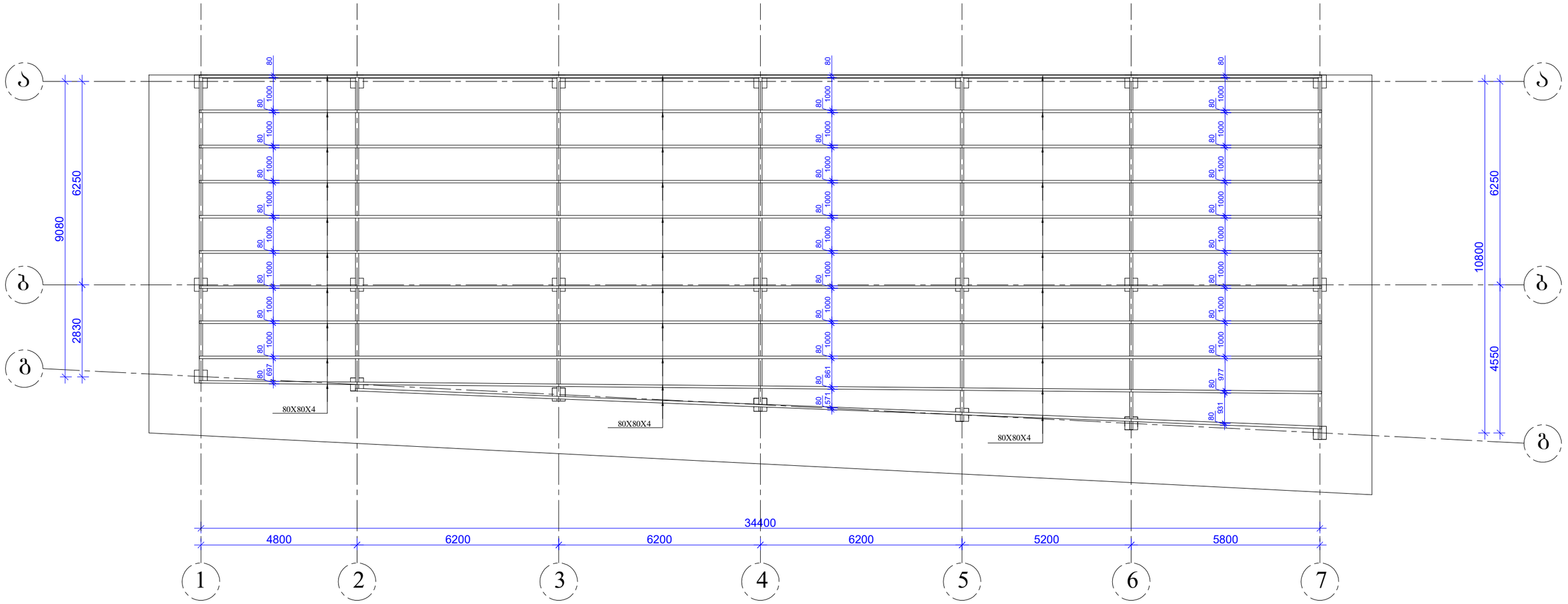

დირექტორი		გ.ჭანკვეტაძე	ქ. თბილისი, ქიზიყის ქუჩა №11-ის მიმდებარედ ს/კ 01.19.21.002.407	სტადია შურცელი შურცლები
კონსტრუქტორი		გ.ჭანკვეტაძე		პროექტი
შეასრულა		თ.კოგბიაშვილი		
			კონსტრუქციული ნაწილი	შ.პ.ს."ოპტიმუსი"
			ნაწილები	თბილისი 2023 წელი

კვეთი 1
მასშტაბი 1:10

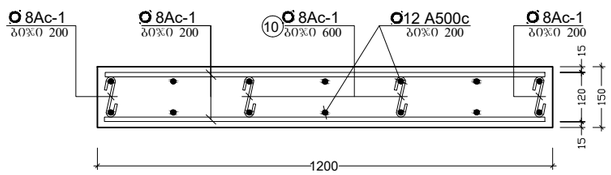

კვანძი 2
მასშტაბი 1:15

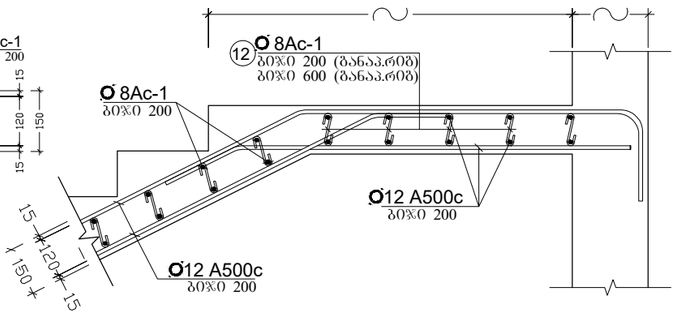

კვანძი 3
მასშტაბი 1:10

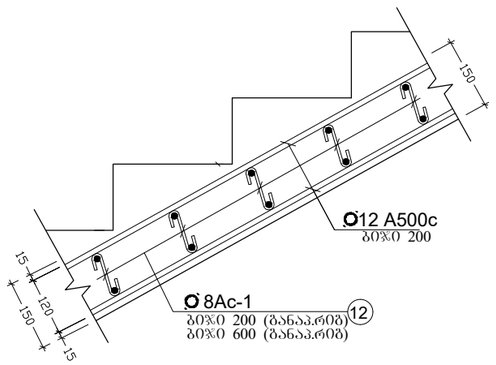

კვანძი 4
მასშტაბი 1:15

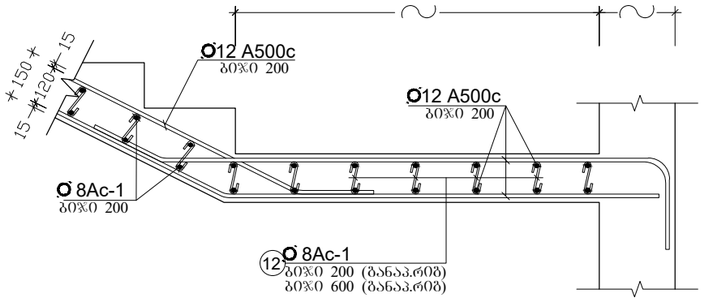

კიბის მარში კმ-1
კვეთი 1-1

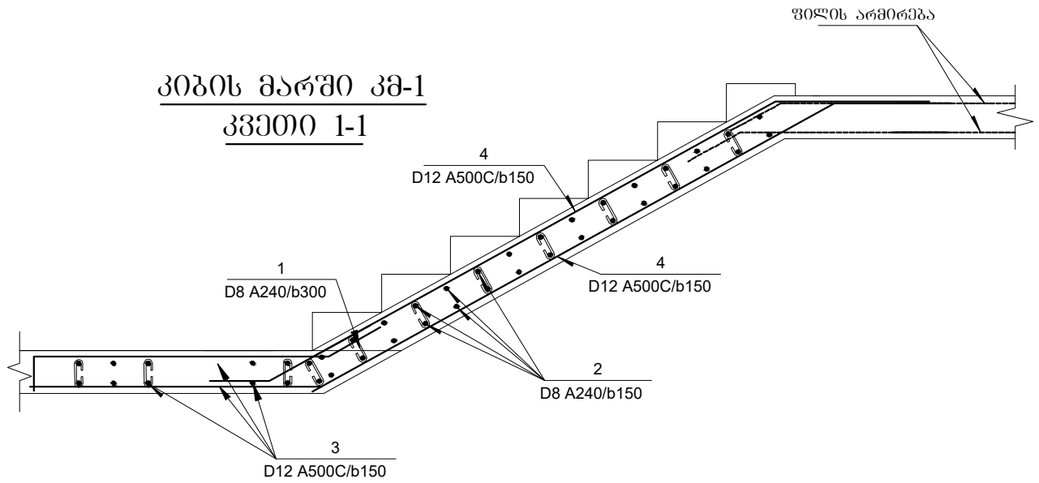

პოზ.	აღნიშვნა	დასახელება	რაოდ.	სიგრძე მ. (1ც)	საერთო წონა/კგ.
		მონოლითური კიბე			
		დეტალები			
1		Ø12 A500C	1	980	870
2		Ø8 A240	-	70	28
		მასალები			
	ბეტ. მომზ.	B25 კლასის ბეტონი			5.64 მ^3

დირექტორი		გ.ჯანკეტაძე	ქ. თბილისი, ქიზიყის ქუჩა №11-ის მიმდებარედ ს/კ 01.19.21.002.407	სტადია ფურცელი ფურცლები
კონსტრუქტორი		გ.ჯანკეტაძე		პროექტი
შესრულა		თ.კობაიაშვილი		
			კონსტრუქციული ნაწილი	შ.პ.ს."ოპტიმუსი"
			ნაწყობი	თბილისი 2023 წელი

კედლების სვეტებთან ჩამაბრების დეტალი ბეგმაში (ვარიანტი ა)

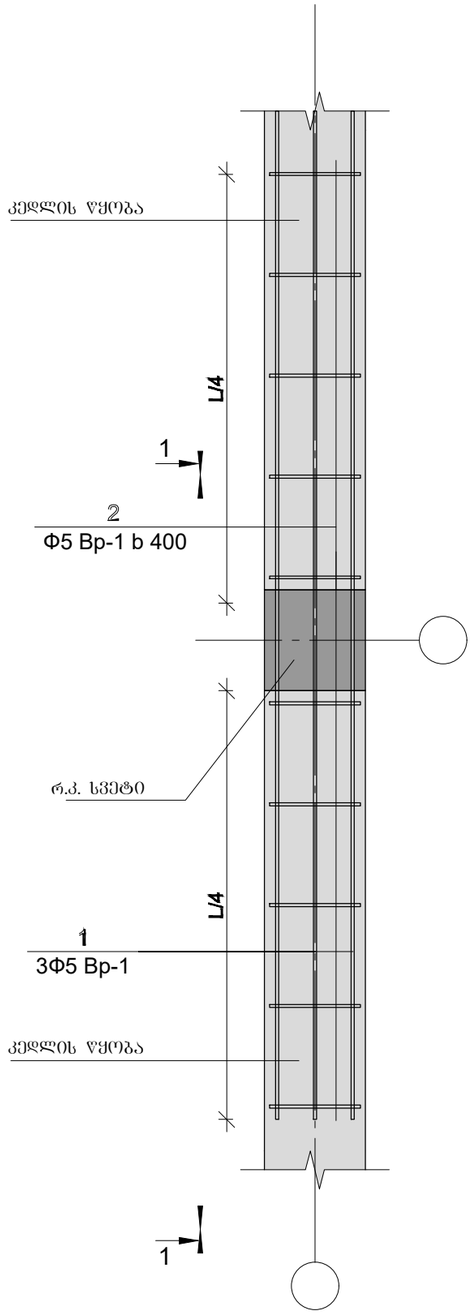

კედლების სვეტებთან ჩამაბრების დეტალი ბეგმაში (ვარიანტი ბ)

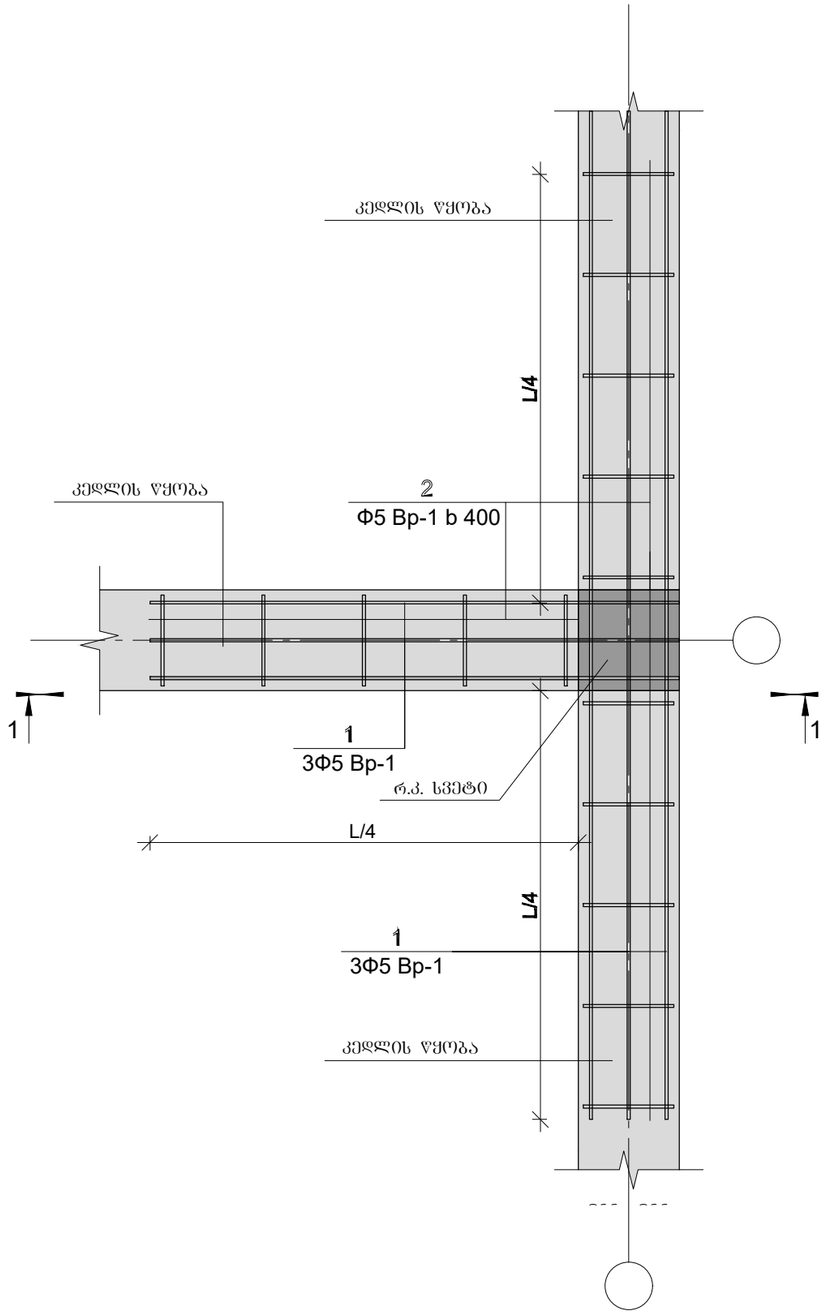

კედლების სვეტებთან ჩამაბრების დეტალი ბეგმაში (ვარიანტი გ)

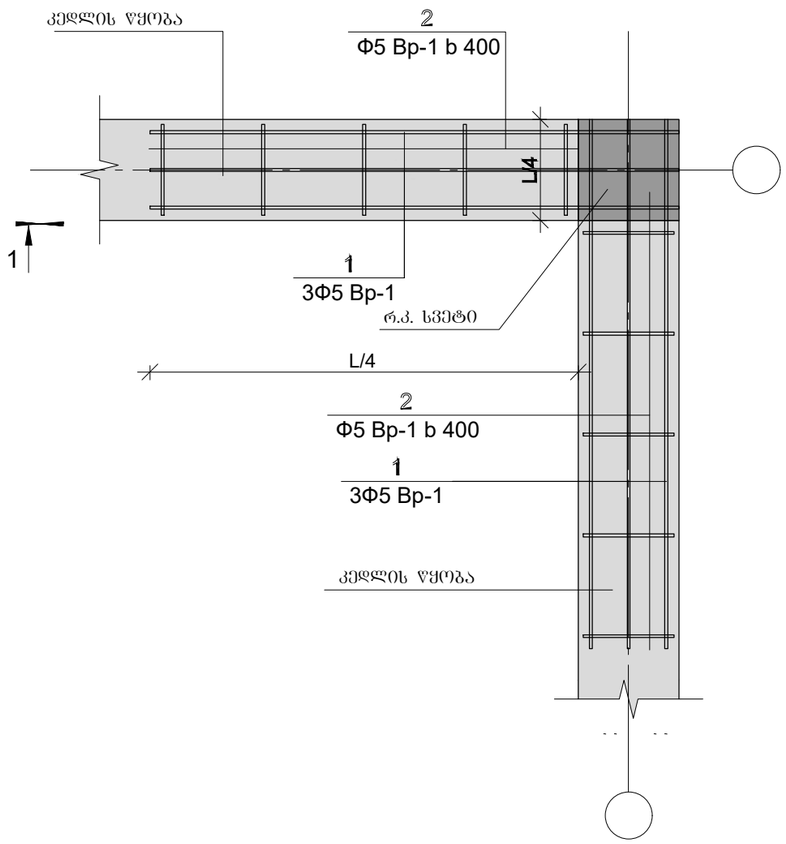

დირექტორი		გ.ჯანკვეტაძე	ქ. თბილისი, ქიზიყის ქუჩა №11-ის მიმდებარედ ს/კ 01.19.21.002.407	სტადია სურცელი სურცლები
კონსტრუქტორი		გ.ჯანკვეტაძე		პროექტი
შესრულა		თ.კობიაშვილი		
			კონსტრუქციული ნაწილი	შ.პ.ს."ოპტიმუსი"
			ნაწყობი	თბილისი 2023 წელი

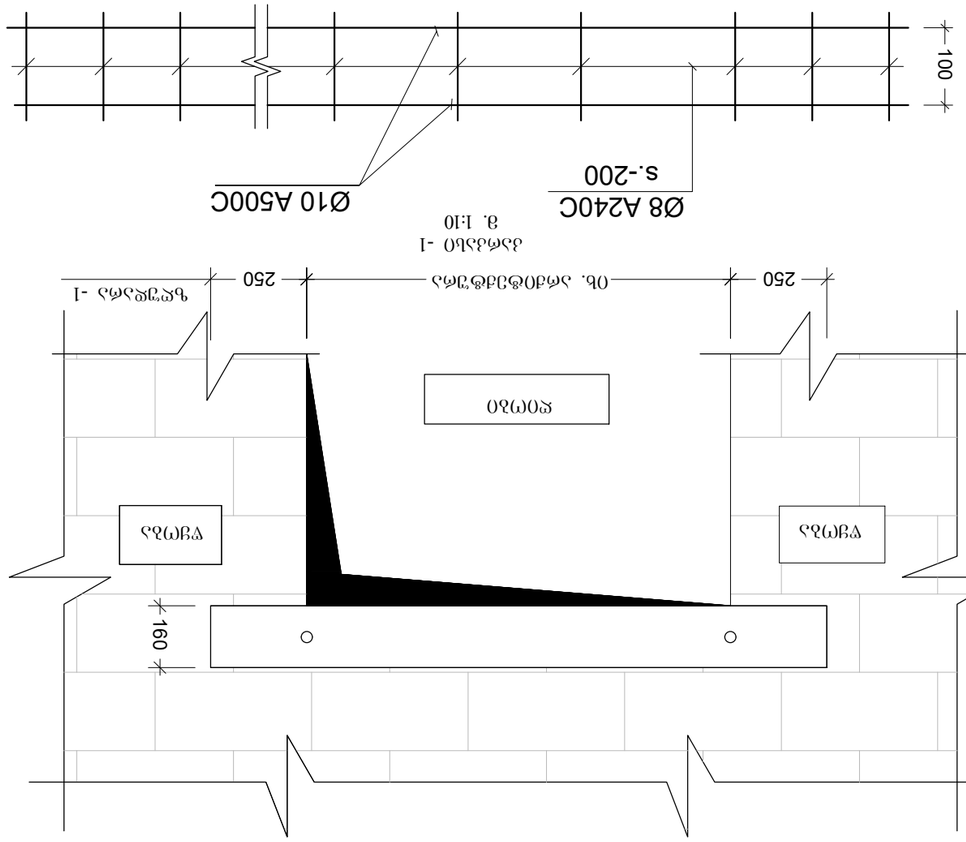

ჭრილების განლაგების სქემა
მ. 1:20

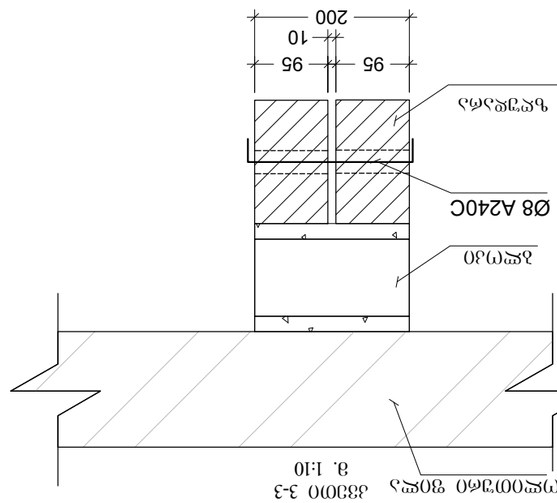

ანკერული ჭანჭიკის განლაგების სქემა
მ. 1:10

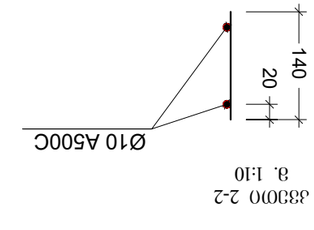

ჭრილი 2-2
მ. 1:10

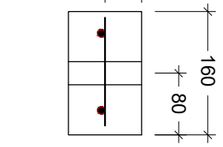

ჭრილი 1-1
მ. 1:10

ანკერული ჭანჭიკის განლაგების სქემა
მ. 1:10



ჭრილი 1-1
მ. 1:10

ჭრილი 1-1
მ. 1:10

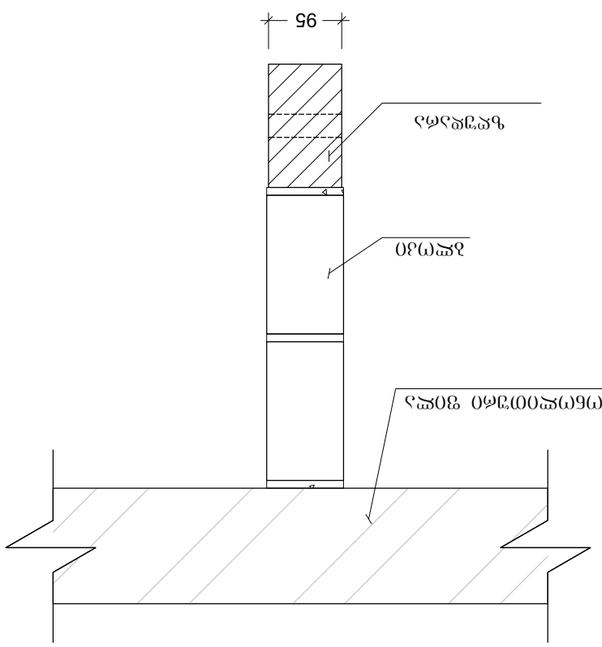

ჭრილი 4-4
მ. 1:10

ჭრილი 4-4
მ. 1:10

ანკერული ჭანჭიკის განლაგების სქემა
მ. 1:10

ანკერული ჭანჭიკის განლაგების სქემა
მ. 1:10

ჭრილი 1-1
მ. 1:10

ჭრილი 1-1
მ. 1:10

ჭრილი 4-4
მ. 1:10

ჭრილი 4-4

რკ/ბეტონის მასალათა სპეციფიკაცია			
არმატურის ამოკრეფა			
	Φ მმ	სიგრძე მ.	წონა კგ.
1	28A-III	2,950	14,250
2	25A-III	3,300	12,705
3	20A-III	1,884	4,654
4	18A-III	1,060	2,120
5	16A-III	1,300	2,054
6	14A-III	7,770	9,400
7	12A-III	26,994	23,970
8	8A-I	20,940	8,376
	არმატურა	კგ.	77,530
	ბეტონი	მ³	610

დირექტორი		გ.ჭანკვეტაძე	ქ. თბილისი, ქიზიყის ქუჩა №11-ის მიმდებარედ ს/კ 01.19.21.002.407	სტადია შურცელი შურცლები
კონსტრუქტორი		გ.ჭანკვეტაძე		პროექტი
შესასრულა		თ.კოზიაშვილი		
			კონსტრუქციული ნაწილი	შ.პ.ს."ოპტიმუსი"
			ნაწყობი	თბილისი 2023 წელი

საექსპერტო კვლევითი ჯგუფი

შ.პ.ს "ექსპერტ დეველოპმენტი"



LTD "expert development"

მტკვრის ქუჩა №6

ტელ: 599 98 05 21

Mail:expert_development@gmail.com

2023 წელი

ქ.თბილისი, ქიზიყის ქ.N11-ის მიმდებარედ მიწის ნაკვეთზე (ს/კ 01.19.21.002.407) საპროექტო საწარმო შენობის (სტამბა) სახლის პროექტის ფუძე-საძირკვლებისა და სხვა ძირითადი კონსტრუქციული ნაწილის
საექსპერტო შეფასება

დამკვეთი – შპს „ფლექსო ლეიბელსი“ (ს/კ 204523550)

საექსპერტო ობიექტის მისამართი - ქ.თბილისი, ქიზიყის ქ.N11-ის მიმდებარედ მიწის ნაკვეთზე (ს/კ 01.19.21.002.407) ;

შემსრულებელი ექსპერტი – ალექსანდრე ყურაშვილი ინჟინერი-მშენებელი, კონსტრუქტორი.

ექსპერტიზის წინაშე დასმული ამოცანა – ქ.თბილისი, ქიზიყის ქ.N11-ის მიმდებარედ მიწის ნაკვეთზე (ს/კ 01.19.21.002.407) საპროექტო საწარმო შენობის (სტამბა) პროექტის ფუძე-საძირკვლებისა და სხვა ძირითადი კონსტრუქციული ნაწილის საექსპერტო შეფასება შესაბამისი დასკვნის მომზადება.

გამოყენებული ნორმატიული აქტები და სხვა სახელმძღვანელო ლიტერატურა:
1) სნ და წ. პნ 01.01-09 “სეისმომედეგი მშენებლობა”
2) სნ და წ. პნ 02.01.-08 “შენობებისა და ნაგებობების ფუძე-საძირკვლები”
3) СНиП 2.02.01-83 Основания зданий и сооружений;
4) სამშენებლო ნორმები და წესები 2.03.01-84 „ბეტონი და რკ/ბეტონის კონსტრუქციები“

კვლევა – ჩემს მიერ შემოწმება ჩაუტარდა საინჟინრო ექსპერტიზაზე წარმოდგენილ დოკუმენტაციას - ქ.თბილისი, ქიზიყის ქ.N11-ის მიმდებარედ მიწის ნაკვეთზე (ს/კ 01.19.21.002.407) საპროექტო საწარმო შენობის (სტამბა) პროექტის არქიტექტურული ნაწილს, შენობის სივრცითი კარკასის საანგარიშო მოდელს, კონსტრუქციულ სქემებს და მის საფუძველზე შექმნილ კონსტრუქციულ ნაწილს.

პროექტის კონსტრუქციული ნაწილი მომზადებულია შპს „ოპტიმუსი“-ს მიერ. კონსტრუქტორი-გ.ჭანკვეტაძე;

ტერიტორიაზე იგეგმება ინდ.საცხოვრებელი სახლის სამშენებლო სამუშაოები. სამშენებლო მოედანი ხასიათდება მოსწორებული რელიეფით.

მიწის ნაკვეთის საინჟინრო-გეოლოგიური კვლევის თანახმად მასზე არახელსაყრელი გეოლოგიური პროცესები (მეწყერი, კარსტი, ჩაჯდომედი გრუნტები) არ აღინიშნება.

კვლევის შედეგად სამშენებლო მოედანზე გამოყოფილია შემდეგი საინჟინრო-გეოლოგიური ელემენტი:

1. სგე 1 - თიხნარი (ფენა 2);

სამუშაო გამოცდილება

გვარი, სახელი, მამის სახელი: - ყურაშვილი ალექსანდრე

მისამართი: - ქ.თბილისი, იპ. ხვიჩიას ქუჩა №16, ბინა 11

ტელეფონი: - ტელ: 2 37 55 77
მობ: 5 99 05 70 94
პ/ნ 01024034907

განათლება: - 2002 წელს ჩავაბარე და 2008 წელს დავამთავრე საქართველოს პოლიტექნიკური ინსტიტუტის სამშენებლო ფაკულტეტი, სპეციალობით სამრეწველო და სამოქალაქო მშენებლობა (მაგისტრი)

- მშნებელ-ინჟინერის სამუშაო საქმიანობა და გამოცდილება 2006 წლიდან დღემდე.

-შპს "ვალენტია ინდუსტრია" 2005-2006წწ.

-"სახელმწიფო უზრუნველყოფის სამსახური" თანამდებობა: ქონების განვითარების სამსახურის სპეციალისტი 2006-2009 წწ. (ავლაბრის ადმინისტრაციული კომპლექსის მშენებლობაზე)

- 2009 წლიდან 2011 წლამდე ვმუშაობდი საპროექტო ორგანიზაცია შპს "დიტრიხ"-ში კონსტრუქტორის პოზიციაზე მის: ქ.თბილისის, ბახტრიონის ქუჩა №28

- 2011 წლიდან შპს "ლილეო"– ს დირექტორი თანამდებობა: ინჟინერ-კონსტრუქტორი
- 2018 წლიდან დღემდე შპს "ექსპერტ დეველოპმენტი"-ს დირექტორი, თანამდებობა : ინჟინერ-ექსპერტი

ენების ცოდნა: - ქართული– მშობლიური
- რუსული-კარგად
- ინგლისური-კარგად

სხვა მონაცემები:

კომპიუტერული პროგრამები:
OS: Auto cad; ArchiCAD; Windows XP; Microsoft Office; Internet Explorer; საინჟინრო-გამოთვლითი პროგრამა Lira

2009 წლიდან - დღემდე, თბილისსა და საქართველოს სხვადასხვა რეგიონებში, შესწავლილი მაქვს 200 ერთეულამდე ავარიული ან/და სარეკონსტრუქციო 1-ლი, მე-2, მე-3 და მე-4 კლასის შენობა-ნაგებობა, რაზედაც გაცემულია შესაბამისი ნახაზები, საექსპერტო დასკვნები და რეკომენდაციები. თბილისსა და საქართველოს სხვადასხვა რეგიონებში დაპროექტებული მაქვს 600-ზე მეტი 1-ლი, მე-2, მე-3, მე-4 კლასის შენობების კონსტრუქციული პროექტი. თბილისსა და საქართველოს სხვადასხვა რეგიონებში შესრულებული მაქვს 4000 მეტ ობიექტზე საექსპერტო დასკვნები, სადემონტაჟო-სამშენებლო ობიექტების ექსპერტიზა, შენობა-ნაგებობების ტექნიკური მდგომარეობების ექსპერტიზა, სარეკონსტრუქციო ნაგებობების ექსპერტიზა, შენობა-ნაგებობებზე ზემოქმედებასა და მე-4 კლასის შენობებისთვის ფუძე-საძირკვლებისა და სხვა კონსტრუქციული ელემენტების საექსპერტო შეფასების შესახებ. ჩემს მიერ, თბილისში მომზადებულია რამოდენიმე ათეული მეოთხე კლასის მრავალბინიანი საცხოვრებელი და მრავალფუნქციური კომპლექსების, საწარმო ტიპის ნაგებობების პროექტის კონსტრუქციული ნაწილები.

Georgia

IDENTITY CARD

მოქალაქის პირადობის მოწმობა

საქართველო

GEO



ბარათის No / CARD No

19IA43611

სახელი / FIRST NAME

ალექსანდრე

ALEKSANDRE

გვარი / LAST NAME

ყურაშვილი

KURASHVILI

მოქ. / CIT	სქესი / SEX	პირადი No / PERSONAL No
GEO	მმ / M	01024034907

დაბადების თარიღი DATE OF BIRTH	მოქმედების ვადა DATE OF EXPIRY
21.02.1985	15.10.2029

ხელმოწერა
SIGNATURE

დაბადების ადგილი / PLACE OF BIRTH

თბილისი

TBILISI

გაცემის თარიღი / DATE OF ISSUE

15.10.2019

გამცემი ორგანო / ISSUING AUTHORITY

იუსტიციის სამინისტრო

MINISTRY OF JUSTICE

დამკვეთი: სრს; დამამზადებელი: MB-IDS 2019

სფს-ს რეგისტრაციის No 26-3184

IDGE019IA4361130102403490 7<<<<

8502212M2910150GEO<<<<<<<<<<<8

KURASHVILI<<ALEKSANDRE<<<<<<<<<

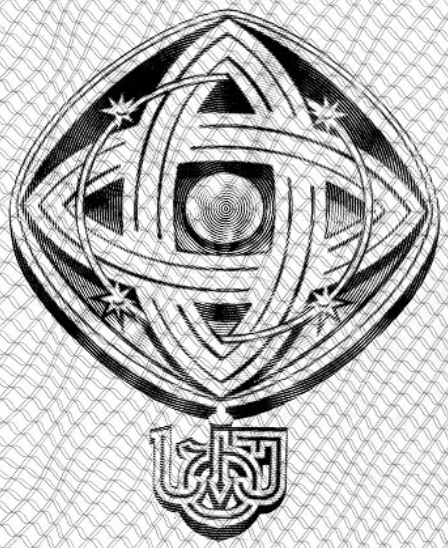

დამკვეთი: საქართველოს ტექნიკური უნივერსიტეტი
შემსრულებელი: საგამომცემლო პოლიგრაფიული სახლი კაბადონი
ს.ფ.ს. რეგისტრაციის № 7 - 0158

საქართველოს ტექნიკური უნივერსიტეტი

GEORGIAN TECHNICAL UNIVERSITY



ბაკალავრის დიპლომი

BACHELOR'S DIPLOMA

GEORGIAN TECHNICAL UNIVERSITY

DIPLOMA

With honours

STU № 000839

This is to certify that Mr./Ms. Alexander
Name, Surname
Kurashvili

was enrolled in 2002 in Georgian Technical University and in 2006

completed the requirements of Faculty of

Civil Engineering

Bachelor's Degree of the University

with major in Industrial and Civil Engineering

By the decision of the State Qualification Commission, September
Month, Day, Year
18, 2006, Mr. Alexander Kurashvili
Name, Surname

was awarded the Academic Degree of

Bachelor of Civil Engineering

Seal

Rector

Dean

City: Tbilisi

Registration # 06535

საქართველოს ტექნიკური უნივერსიტეტი

დიპლომი

წარჩინებით

STU № 000839

ეძლევა ალექსანდრე ყურაშვილს

მასზედ, რომ იგი 2002 წელს ჩაირიცხა და 2006

წელს დაამთავრა საქართველოს ტექნიკური უნივერსიტეტის

სამშენებლო

ფაკულტეტის

ბაკალავრიატის სრული კურსი სამრეწველო და სამოქალაქო

მშენებლობის

სპეციალობით

საკვალიფიკაციო კომისიის 2006 18. 9
(წელი, რიცხვი, თვე)
გადაწყვეტილებით

ალექსანდრე ყურაშვილს მიენიჭა

ბაკალავრის აკადემიური ხარისხი და მშენებლის

კვალიფიკაცია

რექტორი

დეკანი

ქალაქი თბილისი

სარეგისტრაციო ნომერი 06535



მაგისტრის
დიპლომი

MASTER'S
DIPLOMA

დამკვეთი: საქართველოს ტექნიკური უნივერსიტეტი
დამამზადებელი: შპს „ფორმა“
სფს რეგისტრაციის № 04-1599

GEORGIA

LEGAL ENTITY OF PUBLIC LAW

TECHNICAL UNIVERSITY OF GEORGIA

MASTER'S

DIPLOMA

MA № 000505

This is to certify that by the decision June 26, 2008.

of the Civil Engineering faculty

of the **Technical University of Georgia**

Mr. Alexander Kurashvili

born on February 21, 1985.

was awarded an academic Degree of Master with a Major in

Civil Engineering

seal

Dean of the faculty

Rector

Tbilisi September 18, 2008. Registration No 00504

საქართველო

საჯარო სამართლის იურიდიული პირი

საქართველოს ტექნიკური უნივერსიტეტი

მაგისტრის

დიპლომი

MA № 000505

საქართველოს ტექნიკური უნივერსიტეტის

საინჟინრო

ფაკულტეტის 2008 წლის 26. 6 გადაწყვეტილებით,

ალექსანდრე ყურაშვილს

დაბადებულს 1985 წლის 21 თებერვალს

მიენიჭა მშენებლობის

მაგისტრის აკადემიური ხარისხი.

ბ. ა.

ფაკულტეტის დეკანი

რექტორი

თბილისი 18/09/2008 სარეგისტრაციო # 00504

საქართველო

ორი ათას ჩვიდმეტი წლის ექვს დეკემბერს მე, საქართველოს ნოტარიუსს თეა მაღალდაძეს, ჩემს სანოტარო ბიუროში, რომელიც მდებარეობს მისამართზე: თბილისი, მტკვრის ქ. N6, მომმართა: **ალექსანდრე ყურაშვილმა**, რომელმაც წარმოადგინა მის მიერ შედგენილი **სამუშაო გამოცდილების** ერთი ეგზემპლარი და მოითხოვა მასზე მისი ხელმოწერის სანოტარო წესით დამოწმება.

მე დავადგინე მისი პირადობა წარმოდგენილი პირადობის დამადასტურებელი დოკუმენტით და დავრწმუნდი, რომ მე ნამდვილად **ალექსანდრე ყურაშვილმა** (დაბად.21.02.1985წ. პ/ნ 01024034907, პ/მ დ1428509) მომმართა.

მე შევამოწმე მისი ქმედუნარიანობა და ვადასტურებ, რომ მის ქმედუნარიანობაში ეჭვის შეტანის საფუძველი არ მაქვს.

მან განაცხადა, რომ მისთვის ცნობილია **სამუშაო გამოცდილების** შინაარსი და მასზე ხელმოწერის სამართლებრივი შედეგი, რომ იგი სრულად გამოხატავს მის ნებასა და სურვილს, რის შემდეგაც მან ჩემი თანდასწრებით, პირადად მოაწერა ხელი **სამუშაო გამოცდილებას**, რომელიც თან ერთვის სანოტარო აქტს.

ნოტარიუსმა მას განუმარტა, რომ იგი ამოწმებს მხოლოდ **სამუშაო გამოცდილებაზე** მისი ხელმოწერის ნამდვილობას და არა **სამუშაო გამოცდილებაში** მოყვანილი ფაქტის სიზუსტეს და ნამდვილობას. მე მას აგრეთვე განუმარტე, რომ ნოტარიუსს არ ეკისრება პასუხისმგებლობა კერძო აქტის კანონმდებლობასთან შეუსაბამობის, ან კერძო აქტში ხელმომწერის ნების არაადეკვატურად ასახვის გამო და შესაბამისად, პასუხს არ აგებს მის ნამდვილობაზე.

დამოწმებულია ერთი ხელმოწერის ნამდვილობა **სამუშაო გამოცდილების** ერთ ეგზემპლარზე და შესაბამისად გადახდილია სანოტარო საზღაური: "სანოტარო მოქმედებათა შესრულებისათვის საზღაურისა და საქართველოს ნოტარიუსთა პალატისათვის დადგენილი საფასურის ოდენობების, მათი გადახდევინების წესისა და მომსახურების ვადების დამტკიცების შესახებ" საქართველოს მთავრობის #507-ე დადგენილების (29.12.2011 წ.) 31-ე მუხლის საფუძველზე 2.00 ლარი, 39-ე მუხლის საფუძველზე 2.00 ლარი და საგადასახადო კოდექსის 169-ე მუხლის საფუძველზე დ.ღ.გ. 0.36 ლარი, ჯამში: 4.36 ლარი.

საქართველოს ნოტარიუსი
თეა მაღალდაძე

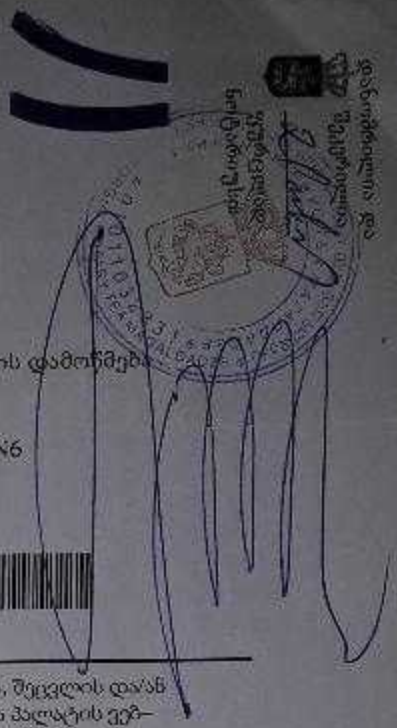

სანოტარო მოქმედების რეგისტრაციის ნომერი	N171419327
სანოტარო მოქმედების რეგისტრაციის თარიღი	06.12.2017 წ
სანოტარო მოქმედების დასახელება	ხელმოწერის ნამდვილობის დამოწმება
სრულიად	თეა მაღალდაძე
სანოტარო ბიუროს მისამართი	თბილისი, მტკვრის ქუჩა N6
სანოტარო ბიუროს ტელეფონი	0322931887
სანოტარო მოქმედების ინდივიდუალური ნომერი	31278100086917

სანოტარო მოქმედებისა და სანოტარო აქტის შესახებ ინფორმაციის (მისი შექმნის, შეცვლის და/ან გაუქმების შესახებ) მიღება–გადამოწმება შეგიძლიათ საქართველოს ნოტარიუსთა პალატის ვებ–გვერდზე: www.notary.ge ასევე შეგიძლიათ დარეკოთ ტელეფონზე: +995(32) 2 66 19 18

რომელიც მიღებულია ფუძეება შემდეგი ფიზიკურ-მექანიკური მაჩვენებლებით - საანგარიშო წინაღობვა R_0=2,50კგ.ძ/სმ^2, სიმკვრივე ρ=1.97გ/სმ3, ხვედრითი შეჭიდულობა C=0,320 კგ.ძ/სმ2; დეფორმაციის მოდული E=280 კგ.ძ/სმ2.

სამშენებლო მოედანზე ქარის ნორმატიული დატვირთვა შეადგენს - 0,85 კპა; თოვლის საფარის ნორმატიული დატვირთვა - 0,5 კპა;

მოედანი საქართველოს ტერიტორიის სეისმური დარაიონებისა და საინჟინრო გეოლოგიური კვლევების მიხედვით მდებარეობს 8 ბალიანი სეისმური საშიშროების ზონაში MSK64 სკალის მიხედვით (აჩქარების უგანზომილებო კოეფიციენტით - A=0.15მ/წმ^2);

გრუნტის კატეგორია სეისმური თვისებების მიხედვით მიეკუთვნება II კატეგორიას.

შესასწავლი საპროექტო შენობა ფუნქციურად - საწარმო დანიშნულებისაა. შენობის ძირითადი კონსტრუქციული ჩოჩხედი გადაწყვეტილია რკ/ბეტონისა და ლითონ-კონსტრუქციები შეჯერებით, რომლებიც ერთმანეთთან დაკავშირებულია, როგორც ხისტი, ასევე მოქნილი - სახსრული - გადაბმებით. შენობა გეგმაში მართკუთხა ფორმისაა მაქსიმალური გაბარიტული ზომებით - 34,40X10,80 მ.

წარმოდგენილ პროექტში მოცემულია კონსტრუქციების სქემები, დეფორმაციული და საანგარიშო სქება და მათი ანგარიშის საფუძველზე მომზადებული შენობის მზიდი რკ/ბეტონის კოსტრუქციები.

საძირკველი - სგე-1 ზე მოწყობილი შრეებრივად დატკეპნილ მდინარეულ ბალასტის ფენილზე და B-15 ბეტონის მოზადებაზე დაფუძნებული საძირკვლის მონოლითური წიბოვანი ფილა (საძირკვლის ფილა მონოლითური რ/ბეტონის h=500მმ) გამოყენებულია არმატურა ძირითად ბადეებში D14A500c ბ200 ქვედა შრე X მიმართულება; არმატურა D14A500c ბ200 ქვედა შრე Y მიმართულება, D14A500c ბ200 ზედა შრე X მიმართულება; არმატურა D14A500c ბ200 ზედა შრე Y მიმართულება;
მოცემული ანგარიშის შესაბამისად ფილა გაძლიერებულია ზედა და ქვედა შრეებში გრძივი და განივი მიმართულებით განთავსებული სვეტების ფუძეების დაძაბულ ზონებში - ჰორიზონტალური და ვერტიკალური გაძლიერებებით გამოყენებულია არმატურა - ჰორიზონტალურ დამატებით ბადეებში D25A500c ბ200; ვეტრიკალურ საკიდებში -16A500c ბ200
ვერტიკალური მზიდი კონსტრუქციები
სვეტები - 0,50X0,50მ, გამოყენებულია 8D25A500c , 8D20A500c და D8A240
რიგელები - 0,50X0,70მ. გამოყენებულია 8D28A500c , 8D18A500c , D8A240 და დამატებითი შუა ღეროები 2D16A500c , ასევე სვეტებთან დამატებითი 2D28A500c .
გადახურვები ორგვარია როგორც რკბეტონის გაძლიერებული ფილა, (h=0,25მ.) სადაც გამოყენებულია D12A500c ზედა და ქვედა შრეში. ასევე ლითონის მილკვადრატის წამწეებით შესრულებული.
წამწეების შემადგენელი ელემენტებია ლითონის მილკვადრატები სხვადასხვა პროფილის:
წამწეების ზედა სარტყელი - მილკვადრატი 100x60x4მმ.
ქვედა სარტყელი - მილკვადრატი 100x60x4მმ.
შემკრავი სარტყელი - მილკვადრატი 60x60x4მმ.
ირიბანები - მილკვადრატი 60x60x4მმ.
დგარები - მილკვადრატი 60x60x4მმ.

შენობის ლითონკონსტრუქციებში გათვალისწინებულია დიფრაგმები - როგორც გრძივი, ასევე განივი მიმართულებით. დიაფრაგმებით გახისტებულია გადახურვის წამწეებიც, როგორც ვერტიკალური, ასევე ჰორიზონტალური მიმართულებით.

შენობის მზიდი კონსტრუქციების სივრცითი მოდელის საანგარიშო სქემა შედგენილია პროგრამული კომპლექსი "Лира сапр 2016"-ს მეშვეობით. სასრული ელემენტების მეთოდის საფუძველზე.. სივრცით ანგარიშებში მოცემულია რკ/ბეტონის ღეროვან-ფირფიტოვანი სივრცითი სისტემა, რომლის გადაადგილება სივრცეში შეზღუდულია საძირკვლის ძირის დონეზე არსებული X,Y ,Z მიმართულების ბმებით.

საერთო ჯამში შენობების სივრცითი ჩარჩოები გაანგარიშებულია შემდეგი სახის დატვირთვებზე:

№1 სტატიკური დატვირთვა - მუდმივი მოქმედების;

№2 სტატიკური დატვირთვა დროებითი, ხანმოკლე მოქმედების;

№3 სეისმური დატვირთვები X,Y ,Z მიმართულებებით;

მონოლითური რკ/ბეტონის ელემენტების არმირება შემოწმდა სნ და წ 2.03.01-84-ის „ბეტონი და რკ/ბეტონის კონსტრუქციები" მოთხოვნების გათვალისწინებით. მზიდი კონსტრუქციების არმირებაში პროექტით მოცემულია A500C, A240C კლასის არმატურა, ბეტონი - B25 კლასის.

სქემატურად პროექტში ნახაზები შესრულებულია კვალიფიციურად როგორც კონსტრუქციული სქემები, ასევე მოცემული კვანძები და დეტალები ელემენტების არმირება, ჩაღუნვები, ღეროების გადადება, საკიდების განლაგება და მათი ბიჯების, ასევე ბეტონის დამცავი შრეების სისქეები აკმაყოფილებენ მოქმედ ნორმატიულ მოთხოვნებს.

დასკვნა

დამკვეთის დავალების საფუძველზე წარმოდგენილი მასალების მიხედვით ქ.თბილისი, ქიზიყის ქ.N11-ის მიმდებარედ მიწის ნაკვეთზე (ს/კ 01.19.21.002.407) საპროექტო საწარმო შენობის (სტამბა) პროექტის ფუძეები, საძირკვლები და სხვა ძირითადი კონსტრუქციული ელემენტები შერჩეულია საანგარიშო მოდელის დაძაბულ-დეფორმირებული მდგომარეობის საფუძველზე, ისინი აკმაყოფილებენ მდგრადობის, სიმტკიცისა და დეფორმაციის შესაბამისი ნორმატიული კანონმდებლობით გათვალისწინებულ მოთხოვნებს, გამომდინარე აქედან პროექტს ეძლევა დადებითი შეფასება და რეკომენდაცია დასამტკიცებლად.

ინჟინერ-ექსპერტი: **ალ.ყურაშვილი**

