ქ. თბილისი, ჩიქია №9 ს/კ (01.14.05.005.121)
მრავალბინიანი საცხოვრებელი სახლი

კონსტრუქციული ნაწილი

მუშა პროექტი

თბილისი 2024

საანგარიშო სქემა

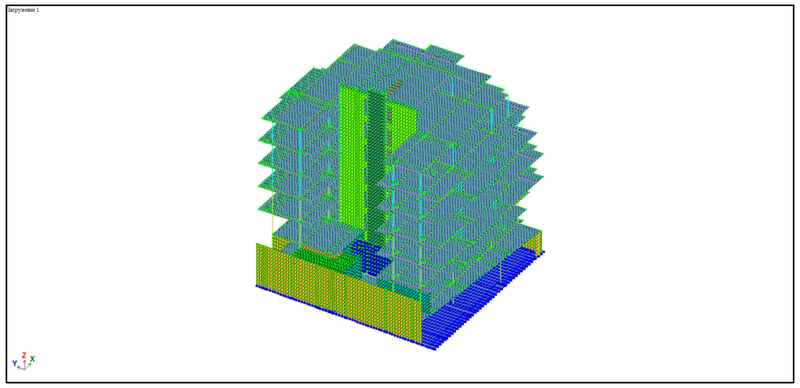

დეფორმაციული სქემა

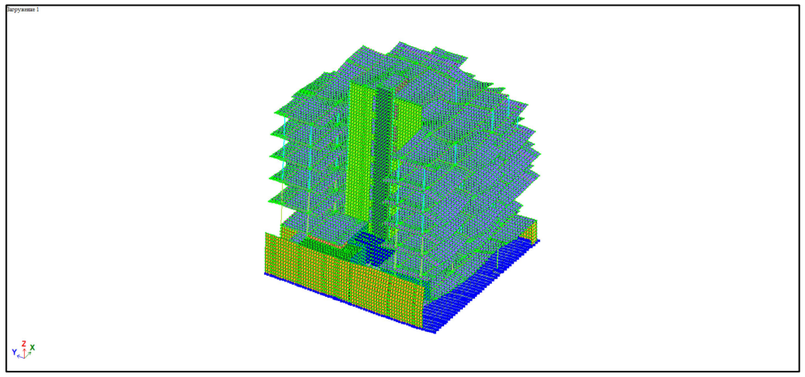

სვეტების არმირების სქემა

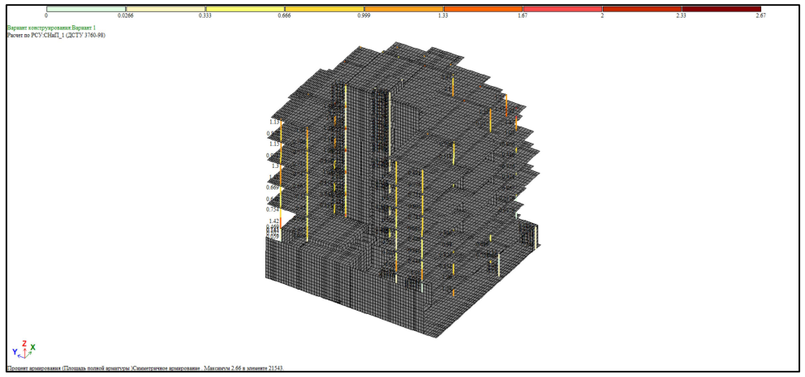

რიგელების არმირების სქემა

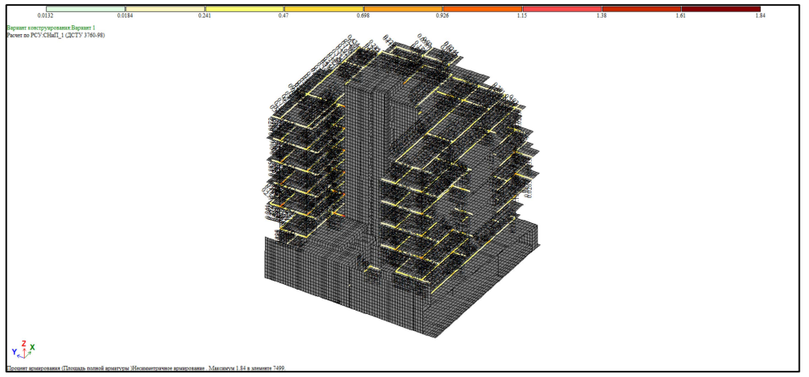

ფილების და კედლების არმირების სქემა

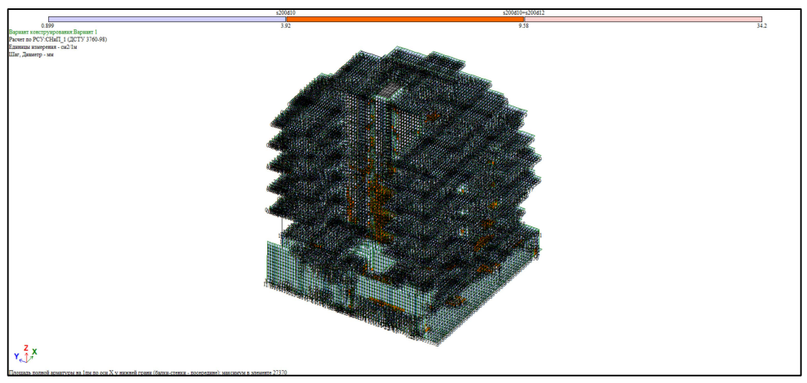

საძირკვლის არმირების სქემა

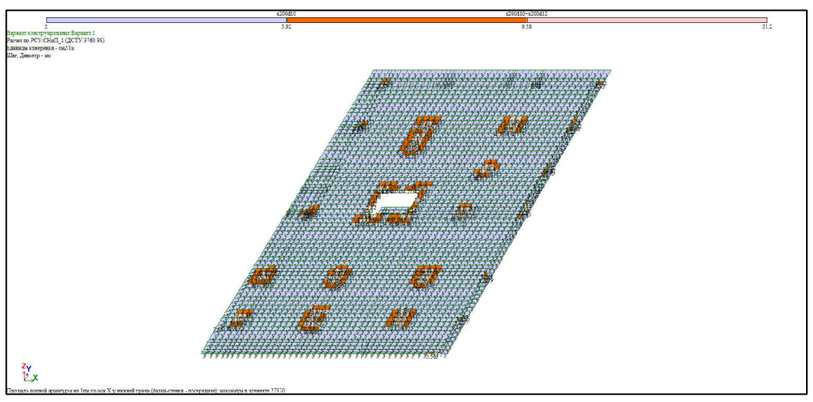

პროექტის დასახელება

მრავალბინიანი საცხოვრებელი სახლი

პროექტის მისამართი

ქ. ობილისი, ჯიქიას №9
(ს.კ. 01.14.05.005.121)

დამკვეთი

სტადია	ოარიდი	ვანმარტება
მპ	2023.01.12	

დაკვეთის №

CAD DWG ფაილი 01.sqemebi rev4.dwg

მთ. კონსტრუქტორი:		ა. კორტავა
შესრულა		ბ. ჩხიკვაძე
შეამოწმა		გ. ვაშაკიძე

საავტორო უფლებები

ნახაზის დასახელება

საანგარიშო მოდელის შედეგები

კ-0.03

A3

გადაადგილება სეისმური გემოქმედებისგან (Y ღერძის მიმართ)

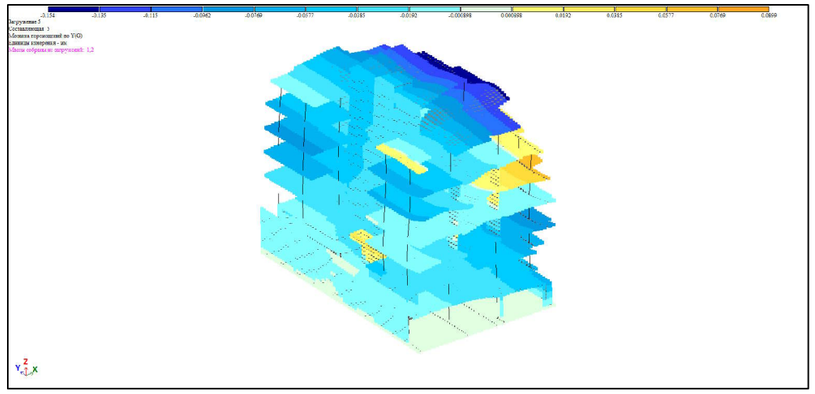

გადაადგილება სეისმური გემოქმედებისგან (X ღერძის მიმართ)

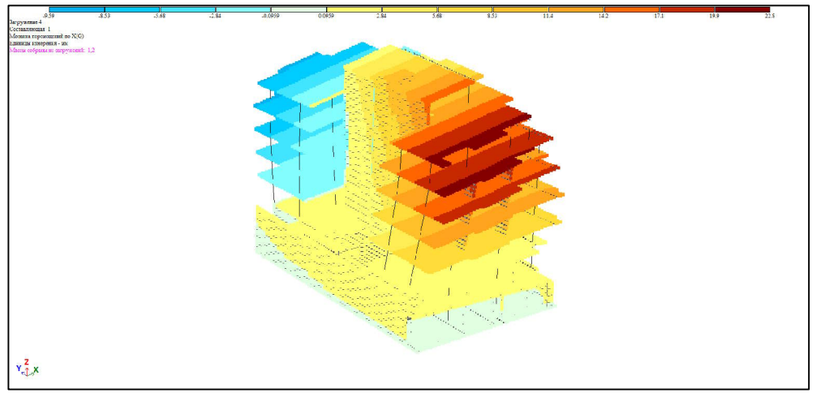

გადაადგილება სეისმური გემოქმედებისგან (Z ღერძის მიმართ)

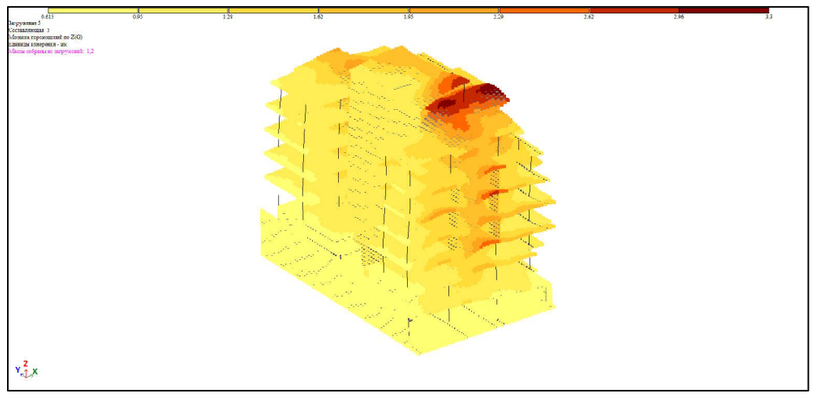

გადაადგილება სეისმური გემოქმედებისგან (135 გრადუსით)

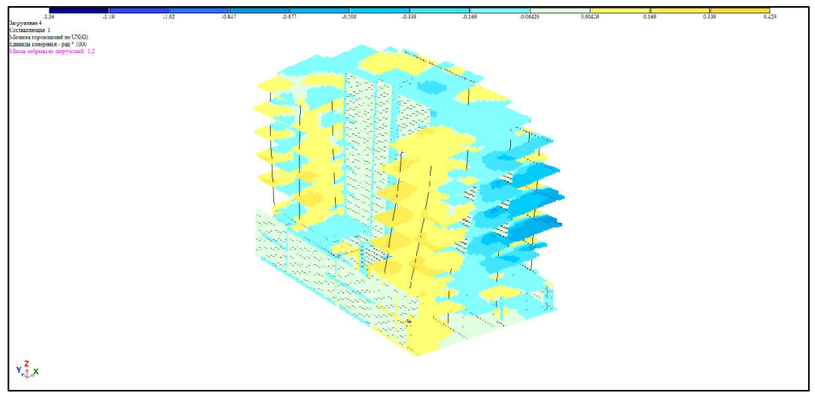

გადაადგილება სეისმური გემოქმედებისგან (45 გრადუსით)

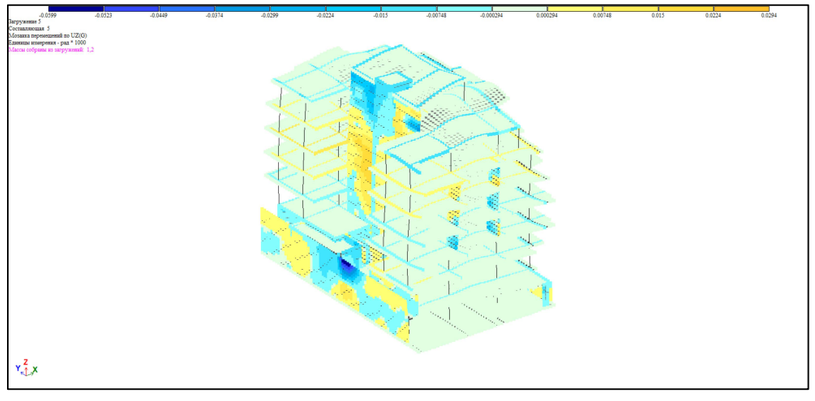

მაქსიმალური ვერტიკალური ძალა

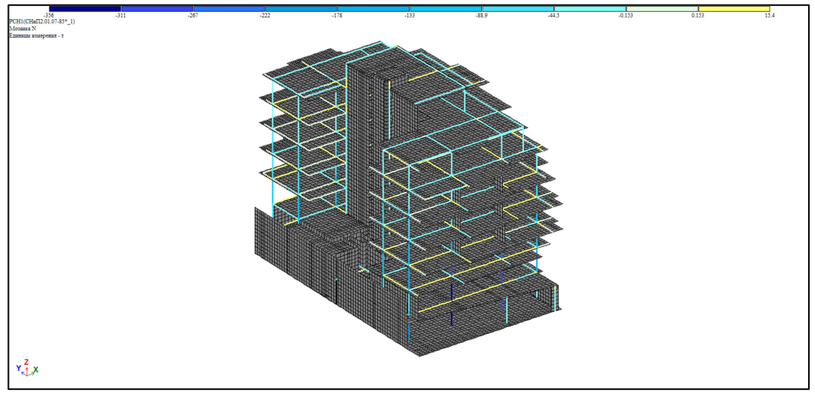

პროექტის დასახელება

მრავალბინიანი საცხოვრებელი სახლი

პროექტის მისამართი

ქ. ობილისი, ხიჭას №9
(ს.კ. 01.14.05.005.121)

დამკვეთი

სტადია	ოარიდი	განმარტება
მპ	2023.01.12	

დაკვეთის №

CAD DWG ფაილი 01.sqemebi rev4.dwg

მთ. კონსტრუქტორი: ა. კორტავა

შესრულა ბ. ჩხიკვაძე

შეამოწმა ზ. ვაშაკიძე

საავტორო უფლებები

ნახაზის დასახელება

საანგარიშო მოდელის შედეგები

კ-0.04

A3

მოდალური ანალიზის შედეგები

ЗАГР	N п/п	Собств. знач.	Рад/с.	Гц.	Периоды	X - Коэф. распр.	X - Масса	X - Сумма масс
3 - (мод. 53)								
3	1	46.293747	6.803951	1.083432	0.922993	-1.075236	38.235808	38.235808
3	2	51.141471	7.151327	1.138746	0.878159	0.913252	16.228944	54.464752
3	3	56.992799	7.549358	1.202127	0.831859	0.709222	6.829283	61.294034
3	4	575.564688	23.99093	3.820212	0.261766	-0.101046	0.066254	61.360289
3	5	635.552223	25.21016	4.014357	0.249106	-0.050345	0.048335	61.408624
3	6	727.728196	26.97644	4.295611	0.232796	-0.151845	0.091159	61.499783
3	7	779.988453	27.92827	4.447177	0.224862	0.630315	1.289452	62.789236
3	8	786.377615	28.04243	4.465354	0.223946	0.618504	6.871351	69.660587
3	9	802.034563	28.32022	4.509588	0.22175	-0.906392	0.619792	70.280379
3	10	821.862502	28.66814	4.564991	0.219058	-0.50849	1.096241	71.37662
3	11	863.979669	29.39353	4.680499	0.213652	-0.252849	0.37614	71.75276
3	12	921.595989	30.3578	4.834045	0.206866	-0.092577	0.028045	71.780805
3	13	997.520595	31.58355	5.029228	0.198838	-0.430802	2.602832	74.383637
3	14	1007.297164	31.73795	5.053813	0.19787	-0.135042	0.133513	74.517151
3	15	1093.02181	33.06088	5.264471	0.189953	0.004528	0.000037	74.517188
3	16	1146.721688	33.86328	5.392242	0.185452	0.184409	0.176507	74.693695
4 - (мод. 53)								
4	1	46.293747	6.803951	1.083432	0.922993	0.788354	20.554397	20.554397
4	2	51.141471	7.151327	1.138746	0.878159	1.452638	41.060486	61.614883
4	3	56.992799	7.549358	1.202127	0.831859	0.229044	0.712274	62.327158
4	4	575.564688	23.99093	3.820212	0.261766	0.113236	0.083203	62.41036
4	5	635.552223	25.21016	4.014357	0.249106	0.080036	0.122157	62.532518
4	6	727.728196	26.97644	4.295611	0.232796	-0.247153	0.241509	62.774026
4	7	779.988453	27.92827	4.447177	0.224862	-0.899168	2.62405	65.398076
4	8	786.377615	28.04243	4.465354	0.223946	-0.008216	0.001213	65.399289
4	9	802.034563	28.32022	4.509588	0.22175	0.615647	0.285941	65.68523
4	10	821.862502	28.66814	4.564991	0.219058	0.274401	0.319235	66.004465
4	11	863.979669	29.39353	4.680499	0.213652	0.449075	1.186494	67.190959
4	12	921.595989	30.3578	4.834045	0.206866	0.536776	0.942822	68.133781
4	13	997.520595	31.58355	5.029228	0.198838	-0.55321	4.292119	72.425899
4	14	1007.297164	31.73795	5.053813	0.19787	0.595755	2.598493	75.024393
4	15	1093.02181	33.06088	5.264471	0.189953	-0.168814	0.051915	75.076307
4	16	1146.721688	33.86328	5.392242	0.185452	0.692682	2.490375	77.566682
5 - (мод. 53)								
5	1	46.293747	6.803951	1.083432	0.922993	-0.011113	0.003087	0.003087
5	2	51.141471	7.151327	1.138746	0.878159	-0.021691	0.006919	0.010006
5	3	56.992799	7.549358	1.202127	0.831859	0.04683	0.022502	0.032508
5	4	575.564688	23.99093	3.820212	0.261766	-3.414689	57.179504	57.212012
5	5	635.552223	25.21016	4.014357	0.249106	1.166595	19.613589	76.825602
5	6	727.728196	26.97644	4.295611	0.232796	0.731208	1.597526	78.423128
5	7	779.988453	27.92827	4.447177	0.224862	-1.401794	4.819747	83.242875
5	8	786.377615	28.04243	4.465354	0.223946	0.167383	0.380315	83.62319
5	9	802.034563	28.32022	4.509588	0.22175	0.598637	0.204318	83.827508
5	10	821.862502	28.66814	4.564991	0.219058	-0.141494	0.064148	83.891656
5	11	863.979669	29.39353	4.680499	0.213652	-0.744435	2.464036	86.355692
5	12	921.595989	30.3578	4.834045	0.206866	-0.250412	0.155068	86.51076
5	13	997.520595	31.58355	5.029228	0.198838	0.12532	0.166456	86.677216
5	14	1007.297164	31.73795	5.053813	0.19787	0.378812	0.793962	87.471178
5	15	1093.02181	33.06088	5.264471	0.189953	-0.189108	0.049234	87.520412
5	16	1146.721688	33.86328	5.392242	0.185452	-0.146239	0.083886	87.604298

პროექტის დასახელება

მრავალბინიანი საცხოვრებელი სახლი

პროექტის მისამართი

ქ. ობილისი, ხიჭას №9
(ს.კ. 01.14.05.005.121)

დამკვეთი

სტადია

მპ 2023.01.12

დაკვეთის №

CAD DWG ფაილი

მთ. კონსტრუქტორი: ა. კორტავა

შეასრულა ბ. ჩხიკვაძე

შეამოწმა ზ. ვაშაკიძე

საავტორო უფლებები

ნახაზის დასახელება

მოდალური ანალიზის შედეგები

კ-0.05

კონსტრუქციული ნაწილის განმარტებითი ბარათი

ქათაღლახი, ჯიქია ქ. № 9 (ს.კ. 01.14.05.005.121) მრავალბინიანი საცხოვრებელი კომპლექსი, კონსტრუქციული ნაწილი მარკით "კ" მოცემულია ალბომში, რომელიც დამუშავდა გეტნიკური ღრკვნენტაციის საფუძველზე, არქიტექტურული ნახაზების მიხედვით მარკით "ა".

შენობა თორმეტსართულიანია, სარდაფით; პირობით ნიშნულად 0.00 მ. მიღებულია შენობის I სართულის იატაკის ღონე რომელიც შეესაბამებაასოლუტურ ნიშნულს +606.7 მ-ს.

სეისმური დარაიონების მიხედვით სამშენებლო ტერიტორია იმყოფება 8 ბალიან ზონაში. გაანგარიშება ჩატარებულია 8 (0.17g) ბალზე.

საინჟინრო-გეოლოგიური გამოკვლევის მიხედვით, სამშენებლო ტერიტორია იმყოფება დამაკმაყოფილებელ საინჟინრო-გეოლოგიურ პირობებში - უარყოფითი ფიზიკურ-გეოლოგიური პროცესები არ არის გავრცელებული. საძირკვლის ფუძედ მიღებულია გამოფენილი ქვიშაქვები და არგელიტები , რომლის ფიზიკურ-მექანიკური მახასიათებლებია:

სამკვრივე	ρ=2.38 გ/სმ³;
სიმტკიცის ზღვარი ერთღერძა კუმშვაზე	$R_ც$=12.05 მპა (120.5 კგძ/სმ²);
დეფორმაციის მოდული	E=22159 კგძ/სმ²;

კლიმატური პირობები:
თოვლის ნორმატიული დატვირთვა 0.5 კპა,
ქარის ნორმატიული დატვირთვა 15 წელიწადში ერთხელ 0.85 კპა

მზიდ კონსტრუქციას წარმოადგენს მონოლითური რკინაბეტონის სივრცითი კარკასი ხისტი კვანძებით:
საძირკველი - რკინაბეტონის ფილა, სისქით 60 (სმ) ბეტონი B25;
სვეტები - მონოლითური რკინაბეტონის სხვადასხვა კონფიგურაციის, bxh=40x60, 40x70, 40x55, 40x40,(სმ) ბეტონი B25;
კედლები - მონოლითური რკინაბეტონის, სისქით 20, 25, 40, (სმ) ბეტონი B25;
რიგელები - მონოლითური რკინაბეტონის 40x50; 50X50 (სმ) ბეტონი B25;
სართულშუა გადახურვის ფილები - მონოლითური რკინაბეტონის, სისქით 18, ბეტონი B25;
კიბეები - მონოლითური რკინაბეტონის, სისქით 18 (სმ) ბეტონი B25;

კარკასის შევსება - წვრილი მსუბუქი ბეტონის ბლოკით, რომელიც უნდა ჩამაგრდეს კარკასთან სათანადო დეტალებით; ბლოკის მარკა მ-75, ხსნარის მარკა მ-50;

ბანრები - წვრილი მსუმბუქი ბეტონის ბლოკების წყობა ჩამაგრდეს მზიდ კონსტრუქციებთან შესაბამისი დეტალების საშუალებით.

წინამდებარე პროექტი გაანგარიშებულია და დამუშავებულია საქართველოში მოქმედი სამშენებლო ნორმებისა და წესების დაცვით:
1) პნ 01.05-08 "სამშენებლო კლიმატოლოგია"
2) პნ 01.01-09 "საინჟინრო მშენებლობა"
3) პნ 03.01-09 "ბეტონისა და რკინაბეტონის კონსტრუქციები"
4) პნ 02.01-08 "შენობისა და ნაგებობის ფუძეები"
5) СНиП 2.01.07-85* "Нагрузки и воздействия"

ზოგადი მითითებები

1. ქვაბული მიღებულ იქნას ინჟინერ-გეოლოგის მიერ, შეღეს შესაბამისი აქტი სამშენებლო ნორმებისა და წესების მიხედვით.
2. მშენებლობის ორგანიზაციამ უზრუნველყოს მონოლითური რ/ბ-ის პორიზონტალურ კონსტრუქციებში: საძირკველსა და გადახურვის ფილებში ბეტონის ჩაწყობა უწყვეტად, პორიზონტალური მიმართულებით.
3. რ/ბ-ის კონსტრუქციების დაბეტონებისას უნდა გაეწყოს კონტროლი ბეტონის კლასს, ვებრარებას, დაბეტონების ხარისხს და შრობის პროცესს თანახმად ГОСТ 10180-78, ГОСТ 18105.0-80, ГОСТ 18105.1-80, ГОСТ 18105.2-80.
4. რ/ბ-ის კონსტრუქციებში გამოყენებულია A500C და A240 კლასის არმატურა ТСН102-00-ის მიხედვით. შემოწმებულ იქნას შემოგანილი არმატურის ხარისხი აკრედიტირებული ლაბორატორიის მიერ და შეღეს შესაბამისი აქტი.
5. ანკერებისა და ჩასაგანებელი დეტალებისთვის გამოყენებულ იქნას ლითონის ფურცელი ГОСТ 380-71-ის მიხედვით.
6. ანკერები დამზადდეს ხელის რკალური შეღუებით გარლუებულ ნახევრებში ГОСТ 19292-73-ის მიხედვით.
7. რ/ბ-ის კონსტრუქციებში გრძივი არმატურის დაკავშირება შესრულდეს გადაღებით - წინამდებარე პროექტის და სამშენებლო ნორმების და წესების მიხედვით.
8. არმატურების გადაღუნვა მოხდეს ცივად, შესაბამისი მექანიზმების მეშვეობით.
9. კარკასის ღეროვან ელემენტებში გარეთი არმირება შესრულეს შეკრული არმატურის საკიდების მეშვეობით, რომელთა ბოლოები გადაიღუნოს და ჩაანკერეს კონსტრუქციის განში.
10. რ/ბ-ის კონსტრუქციებში პროექტით გათვალისწინებულია B-25 კლასის ბეტონი. კონსტრუქციებში ბეტონის ჩაწყობა შესრულეს ვიბრატორის გამოყენებით.
მშენებლობის პროცესში განხორციელეს ბეტონის კლასის სისტემატიური კონტროლი, მოწოდებული პარტიიდან აღებულ იქნა ნიმუშები და შემოწმებულ იქნას ლაბორატორიულად. თანახმად სამშენებლო ნორმებისა.
ბეტონის დამზადებისას განსაკუთრებული ყურადღება მიექცეს ცემენტის შემადგენლობას და ხარისხს - დანიშნულების მიხედვით.
11. კონსტრუქციულ ნახაზებზე მუშა არმატურები მითმულია ღერძულად, მოშები მმ-მია ნაჩვენები.
12. ბეტონის მომზადების შედეპირი, ასევე საძირკვლისა და სარდაფის კედლის გრუნტთან საკონტაქტო შეღაპირები, დამუშავდეს და მოეწყოს პიდროიზოლაცია.
13. ლითონკონსტრუქციების დამზადებისას ახელმძღვანელეთ შესაბამისად ТУ 36-2282-80 და СНиП III-18-75 "Металлические конструкций. Правила производства и приемки работ";
14. ლითონის ელემენტებისათვის მასალად გამოყენებულ იქნას ჩვეულებრივი ხარისხის ნახშირბადოვანი ფოლადი ГОСТ 380-71*-ის (СНиП-II-23-81*) მიხედვით:
15. ლითონის კონსტრუქციის ელექტროშეღუებისათვის ქარხანაში გამოყენებულ იქნას ნახევრადავტომატური ელექტროშეღუება; მშენებარე ობიექტზე ხელით ელექტროშეღუების შესრულებისას გამოყენებულ იქნას ელექტროდები ხელით რკალური შეღუებისათვის ГОСТ 9467-75-ის მიხედვით; შესაღები მავთული ГОСТ 2246-70-ის მიხედვით; ფლუსი-ГОСТ 9087-81-ის მიხედვით; ნახშარორჟანეის აირი ГОСТ 8050-76-ის მიხედვით.
16. ლითონის ელემენტების შეღუება განხორციელეს (თუ მითითებული არ არის კონსკრეტულად) მთი შეხების მთელ პერიმეტრზე (კონტურზე). შეღუების ნაკერის სიმაღლეღ მიიღება 1.2h სადაც h არის შესაღუებელი ელემენტის სისქეებს შორის უმცირესი, არანაკლები 6 მმ-ისა
17. ლითონკონსტრუქციების კვანძებში გამოყენებული იქნას ჭანჭიკი ГОСТ 7798-70-ის მიხედვით, ფოლადის მარკა ВСт.5, ქანჩი ГОСТ 5915-70-ის მიხედვით, საელური ГОСТ 11371-98-ის მიხედვით;
18. ლითონის კონსტრუქციის ელემენტები შეილებოს СНиП-2.03.11-85-ის „სამშენებლო კონსტრუქციების დაცვა კოროზიისაგან" მიხედვით;

პროექტის მიხედვით შენობის გეომეტრიის დაცვის მიზნით მშენებლობის პროცესი უნდა მიმღინარეობდეს გეოღეზიური მეთვალყურეობის თანხლებით.

მშენებლობის პროცესში წარმოქმნილი პრობლემები, რომლებიც მეხებაში არაან წარმოდგენილი პროექტის ან ცალკეული დეტალების ცვლილებასთან, როგორც წესი, შეთანხმდეს საპროექტო ორგანიზაციასთან.

ნაგებობის პასუხისმგებლობის კლასი

თანახმად საქართველოს პროექტირების ნორმებისა პნ 03.01-09 დანართი 3, განსახილველი შენობა მიეკუთვნება I კლასის ნაგებობას. ამ შემთხვევაში საიმედოობის კოეფიციენტი ნაგებობის პასუხისმგებლობის კლასის მიხედვით γ_n=1.

თანახმად საქართველოში მოქმედი პროექტირების ნორმებისა НАГРУЗКИ И ВОЗДЕЙСТВИЯ СНиП 2.01.07-85*, განსახილველ შენობის კონსტრუქციებზე მოსული დატვირთვის საიმედოობის კოეფიციენტი γ
A. შუალედი დატვირთვებისთვის:
A 1. ნაყარი გრუნტი 1,15;
A 2. რ/ბ-ის კონსტრუქციები 1,1;
A 3. ლითონის კონსტრუქციები.....1,05;
A 4. იატაკები.....1,2;
A 5. სტაციონარული დანადგარები 1,05;
B. ღროებითი დატვირთვებისთვის:
B 1. თანაბრად განაწილებული დატვირთა < 200 კგძ/მ².....1,3;
B 2. თანაბრად განაწილებული დატვირთა > 200 კგძ/მ².....1,2
C. თოვლის დატვირთვისთვის.....1,4;
C. ქარის დატვირთვისთვის.....1,4;

ღროებითი ნორმატიული დატვირთვები, შესაბამისად - 200 კგძ/მ²,
თოვლის ნორმატიული დატვირთა - 50 კგძ/მ²;
ქარის ნორმატიული დატვირთა - 85 კგძ/მ²;
გრუნტის კატეგორია სეისმური თვისებების მიხედვით არის მეორე.
გაანგარიშება ჩატარებულია I და II ჯგუფის მღერული მდგომარეობის მიხედვით.

შენობის მზიდი კონსტრუქციის გაანგარიშება ჩატარებულია ავტომატიზებით კომპლექს "LIRA SAPR"-ის მიხედვით. საანგარიშო სქემა სივრცითია. ღრეკადი ფუძე მოღელირებულია საგების ორი კოეფიციენტით (პასკერნაკის მოღელი).

წინამდებარე ალბომში დამუშავებულია შენობის კონსტრუქციები, მარკით "კ", რომელშიც მოცემულია კონსტრუქციების მუშა ნახაზები:
1. კონსტრუქციების სქემები;
2. მონ. რ/ბ-ის საძირკვლის კონსტრუქცია;
3. მონ. რ/ბ-ის კედლების და დიაფრაგმების კონსტრუქციები;
4. მონ. რ/ბ-ის სვეტების კონსტრუქციები;
5. მონ. რ/ბ-ის გადახურვის ფილის კონსტრუქციები;
6. მონ. რ/ბ-ის კიბეების კონსტრუქციები;

პროექტის დასახელება
მრავალბინიანი საცხოვრებელი სახლი

პროექტის მისამართი
ქ. თბილისი, ჯიქიას №9 (01.14.05.005.121)

დამკვეთი

სტადია	ოარიღი	განმარტება
მპ	2023.02.09	

დაკვეთის №

CAD DWG ფაილი 01.sqemebi rev5.dwg

მთ. კონსტრუქტორი: ა. კორტავა
შეასრულა ბ. ჩხიკვაძე
შეამოწმა ზ. ვაშაკიძე

საავტორო უფლებები

ნახაზის დასახელება
განმარტებითი ბარათი

კ-0.02

A3

საძირკვლის კონსტრუქციების საყალიბე გეგმა -6.50 ნიშნულზე

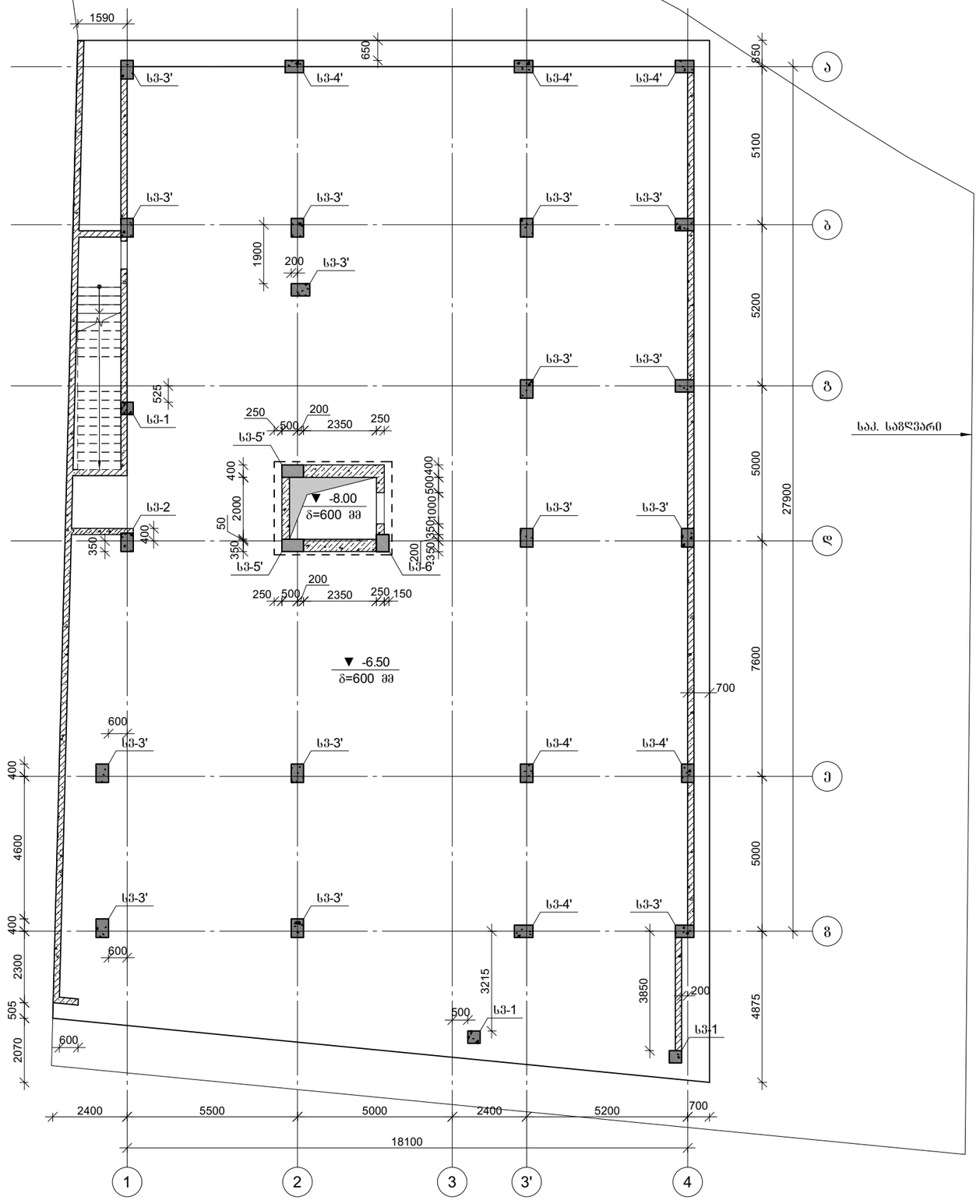

პროექტის დასახელება

მრავალბინიანი საცხოვრებელი სახლი

პროექტის მისამართი

ქ. თბილისი, ჯიქიას №9
(01.14.05.005.121)

დამკვეთი

სტადია	თარიღი	განმარტება
მპ	2023.02.09	

დაკვეთის №

CAD DWG ფაილი 01.sqemebi rev5.dwg

მთ. კონსტრუქტორი:		ა. კორტავა
შესრულა		ბ. ჩხიკვაძე
შეამოწმა		გ. ვაშაკიძე

საავტორო უფლებები

ნახაზის დასახელება

საძირკვლის კონსტრუქციების საყალიბე გეგმა -6.60 ნიშნულზე

ბ-1.01

A3

გაძახურვის კონსტრუქციების საყალიბე გეგმა -3.30 ნიშნულზე

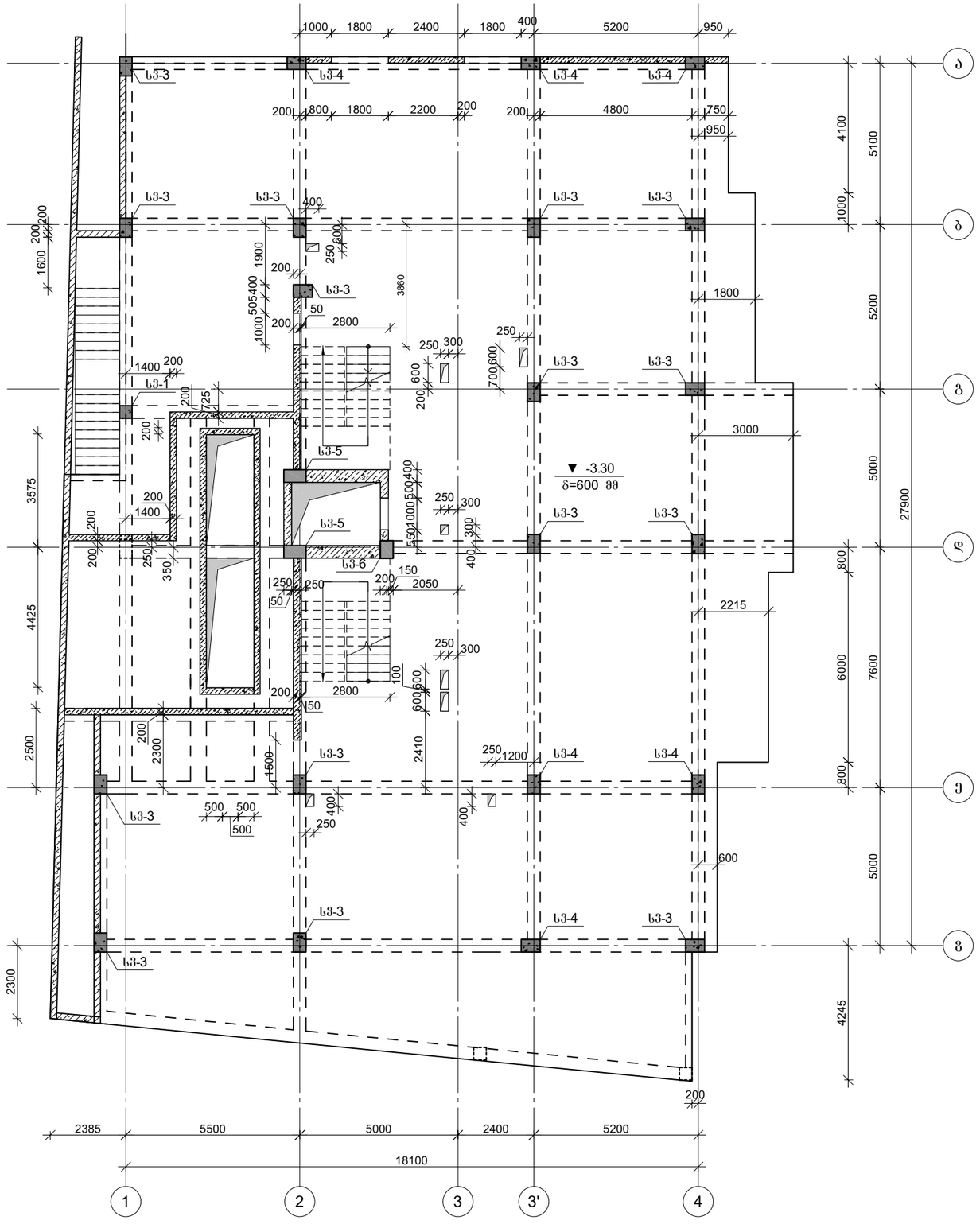

პროექტის დასახელება

მრავალბინიანი საცხოვრებელი სახლი

პროექტის მისამართი

ქ. თბილისი, ჯიქიას №9
(01.14.05.005.121)

დამკვეთი

სტადია	მარილი	განმარტება
მპ	2023.02.09	

დაკვეთის №

CAD DWG ფაილი 01.sqemebi rev5.dwg

მთ. კონსტრუქტორი: ა. კორტავა

შესრულა ბ. ჩხიკვაძე

შეამოწმა ზ. ვაშაკიძე

საავტორო უფლებები

ნახაზის დასახელება

გაძახურვის კონსტრუქციების საყალიბე გეგმა -3.30 ნიშნულზე

კ-1.02

A3

გაძახურვის კონსტრუქციების საყალიბე გეგმა 0.00 ნიშნულზე

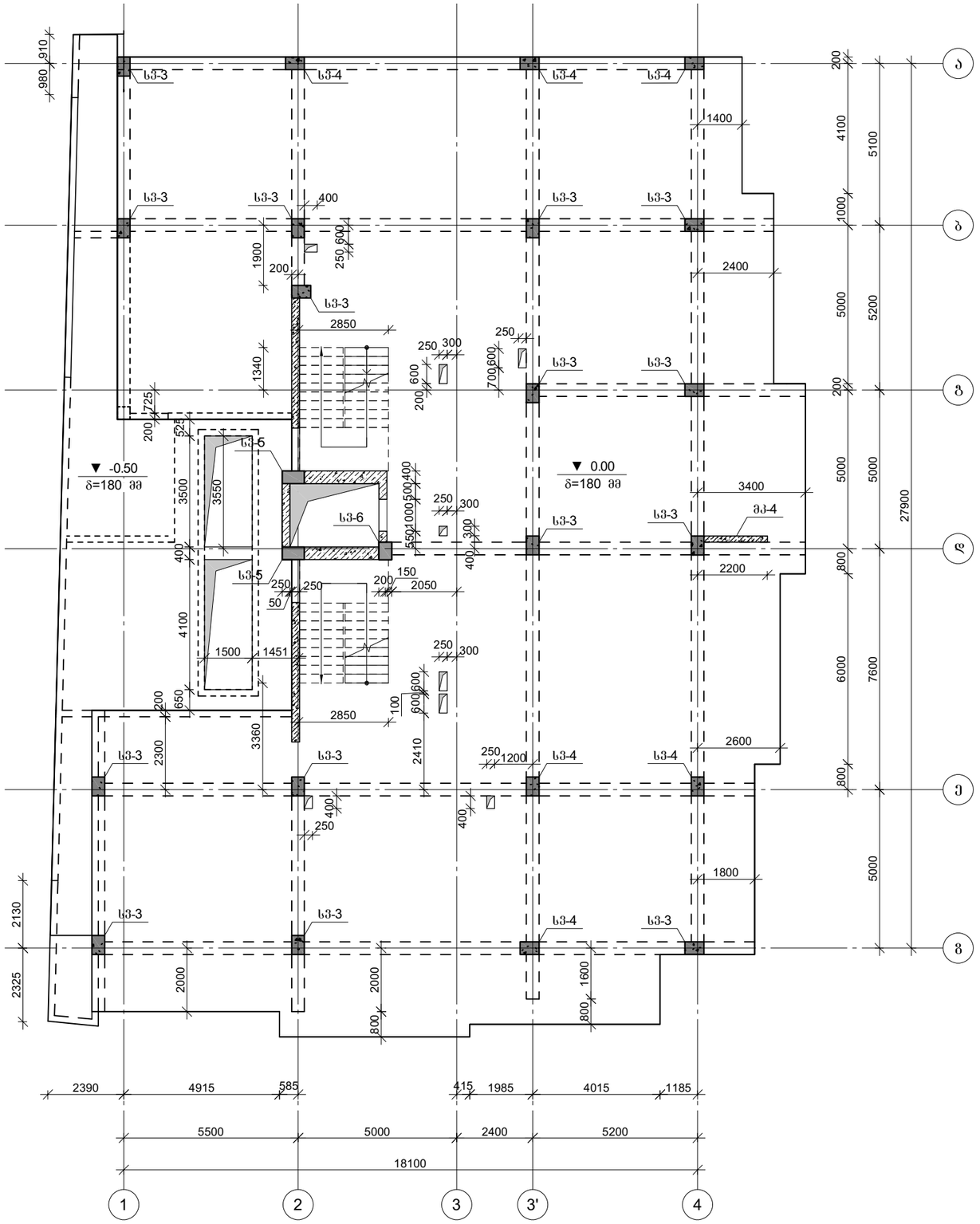

პროექტის დასახელება

მრავალბინიანი საცხოვრებელი სახლი

პროექტის მისამართი

ქ. თბილისი, ჯიქიას №9
(01.14.05.005.121)

დამკვეთი

სტადია	მარიდი	განმარტება
მპ	2023.02.09	

დაკვეთის №

CAD DWG ფაილი 01.sqemebi rev5.dwg

მთ. კონსტრუქტორი:		ა. კორტავა
შესრულა		ბ. ჩხიკვაძე
შეამოწმა		ზ. ვაშაკიძე

საავტორო უფლებები

ნახაზის დასახელება

გაძახურვის კონსტრუქციების საყალიბე გეგმა 0.00 ნიშნულზე

კ-1.03

A3

გაღახურვის კონსტრუქციების საყალიბე გეგმა +3.30 ნიშნულზე

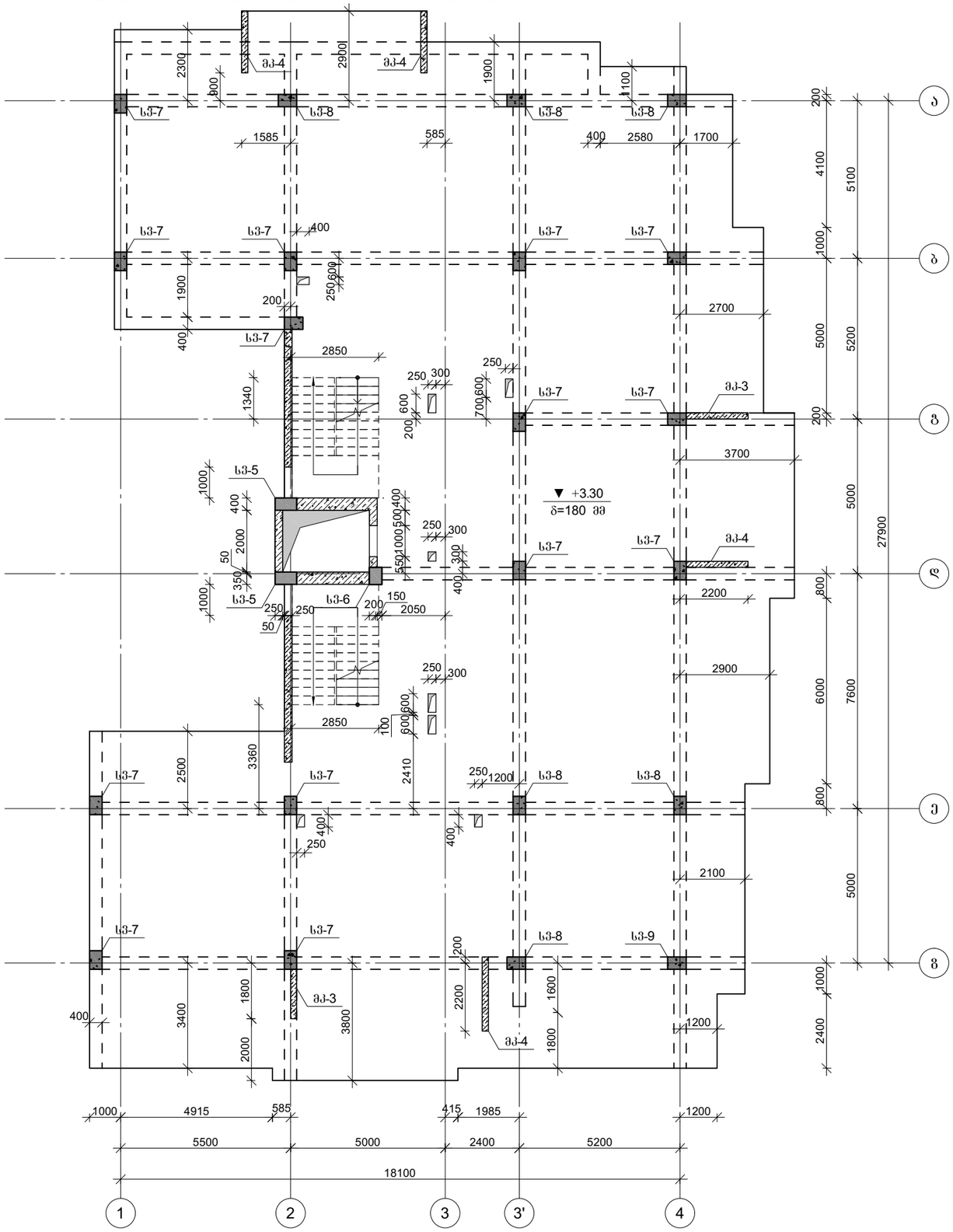

პროექტის დასახელება

მრავალბინიანი საცხოვრებელი სახლი

პროექტის მისამართი

ქ. თბილისი, ჯიქიას №9
(01.14.05.005.121)

დამკვეთი

სტადია	თარიღი	განმარტება
მპ	2023.02.09	

დაკვეთის №

CAD DWG ფაილი 01.sqemebi rev5.dwg

მთ. კონსტრუქტორი:		ა. კორტავა
შეასრულა		ბ. ჩხიკვაძე
შეამოწმა		გ. ვაშაკიძე

საავტორო უფლებები

ნახაზის დასახელება

გაღახურვის კონსტრუქციების საყალიბე გეგმა +3.30 ნიშნულზე

კ-1.04

A3

გადახურვის კონსტრუქციების საყალიბე გეგმა +6.60 ნიშნულზე

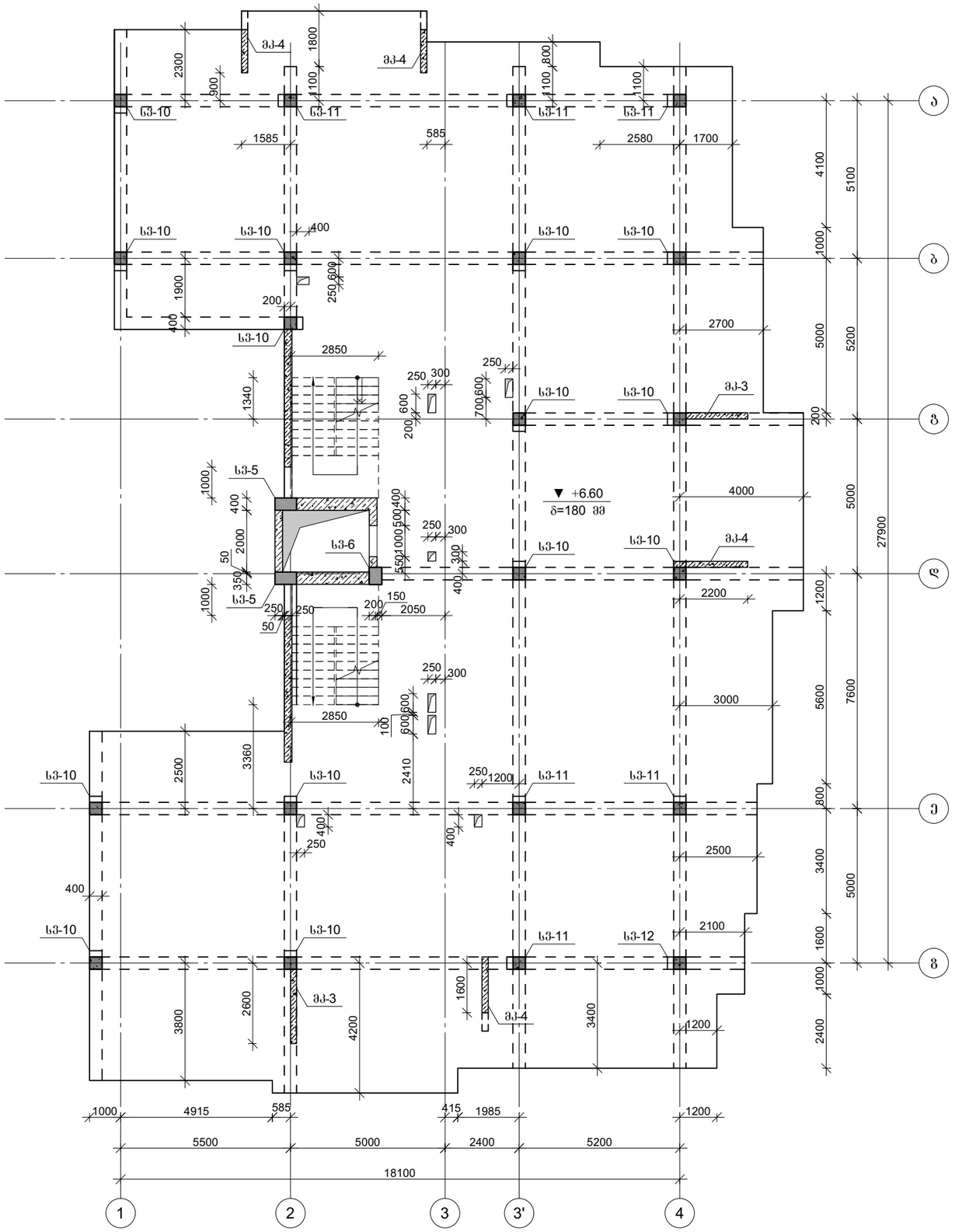

პროექტის დასახელება	მრავალბინიანი საცხოვრებელი სახლი	
პროექტის მისამართი	ქ. თბილისი, ჯიქიას №9 (01.14.05.005.121)	
დამკვეთი		
სტადია	მარილი	განმარტება
მპ	2023.02.09	
დაკვეთის №		
CAD DWG ფაილი	01.sqemebi rev5.dwg	
მთ. კონსტრუქტორი:		ა. კორტავა
შეასრულა		ბ. ჩხიკვაძე
შეამოწმა		გ. ვაშაკიძე
საავტორო უფლებები		
ნახაზის დასახელება	გადახურვის კონსტრუქციების საყალიბე გეგმა +6.60 ნიშნულზე	
კ-1.05		
A3		

გადახურვის კონსტრუქციების საყალიბე გეგმა +9.90 ნიშნულზე

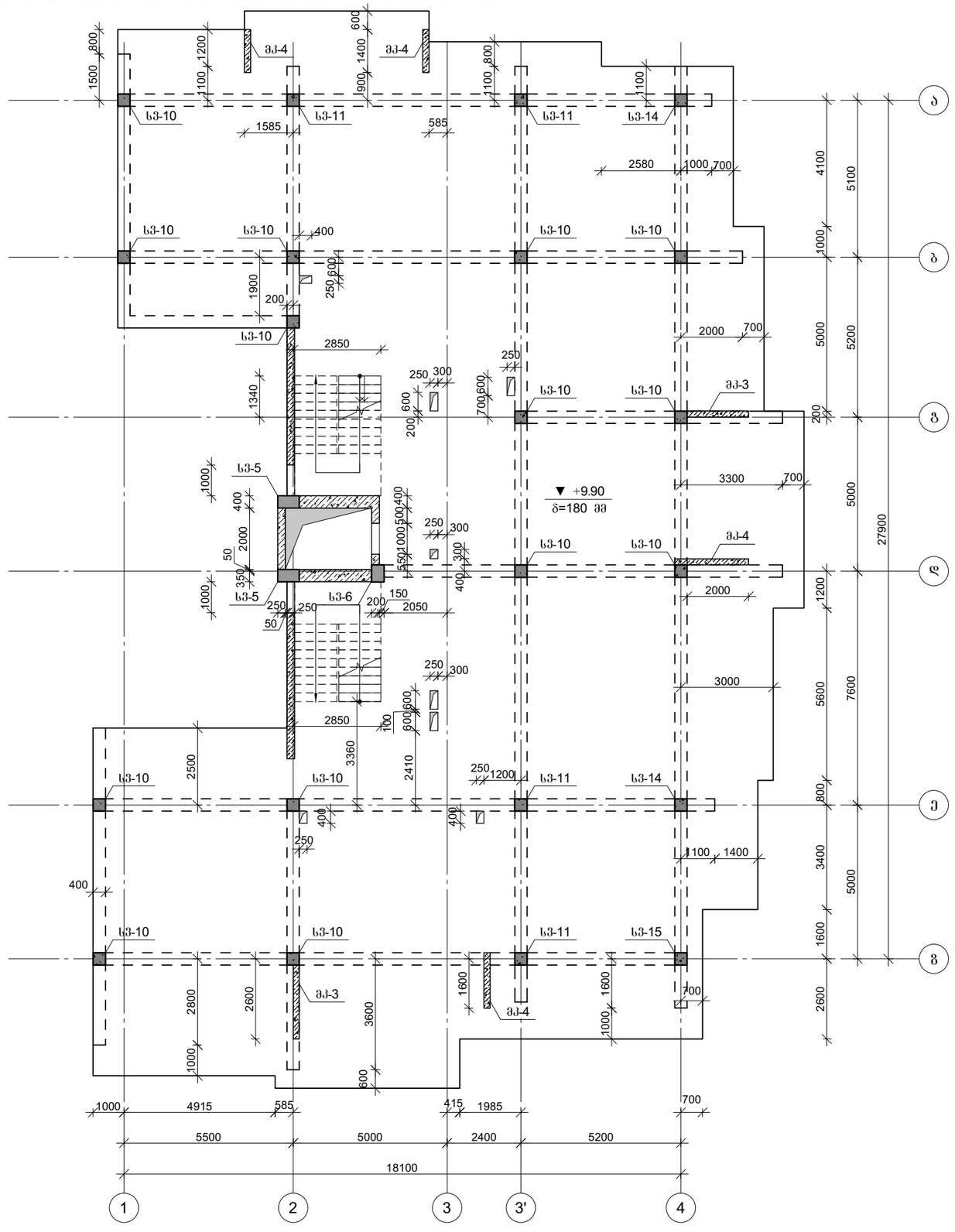

პროექტის დასახელება

მრავალბინიანი საცხოვრებელი სახლი

პროექტის მისამართი

ქ. თბილისი, ჯიქიას №9
(01.14.05.005.121)

დამკვეთი

სტადია	თარიღი	განმარტება
მპ	2023.02.09	

დაკვეთის №

CAD DWG ფაილი 01.sqemebi rev5.dwg

მთ. კონსტრუქტორი:		ა. კორტავა
შესრულა		ბ. ჩხიკვაძე
შეამოწმა		გ. ვაშაკიძე

საავტორო უფლებები

ნახაზის დასახელება

გადახურვის კონსტრუქციების საყალიბე გეგმა +9.90 ნიშნულზე

კ-1.06

A3

გადახურვის კონსტრუქციების საყალიბე გეგმა +16.50 ნიშნულზე

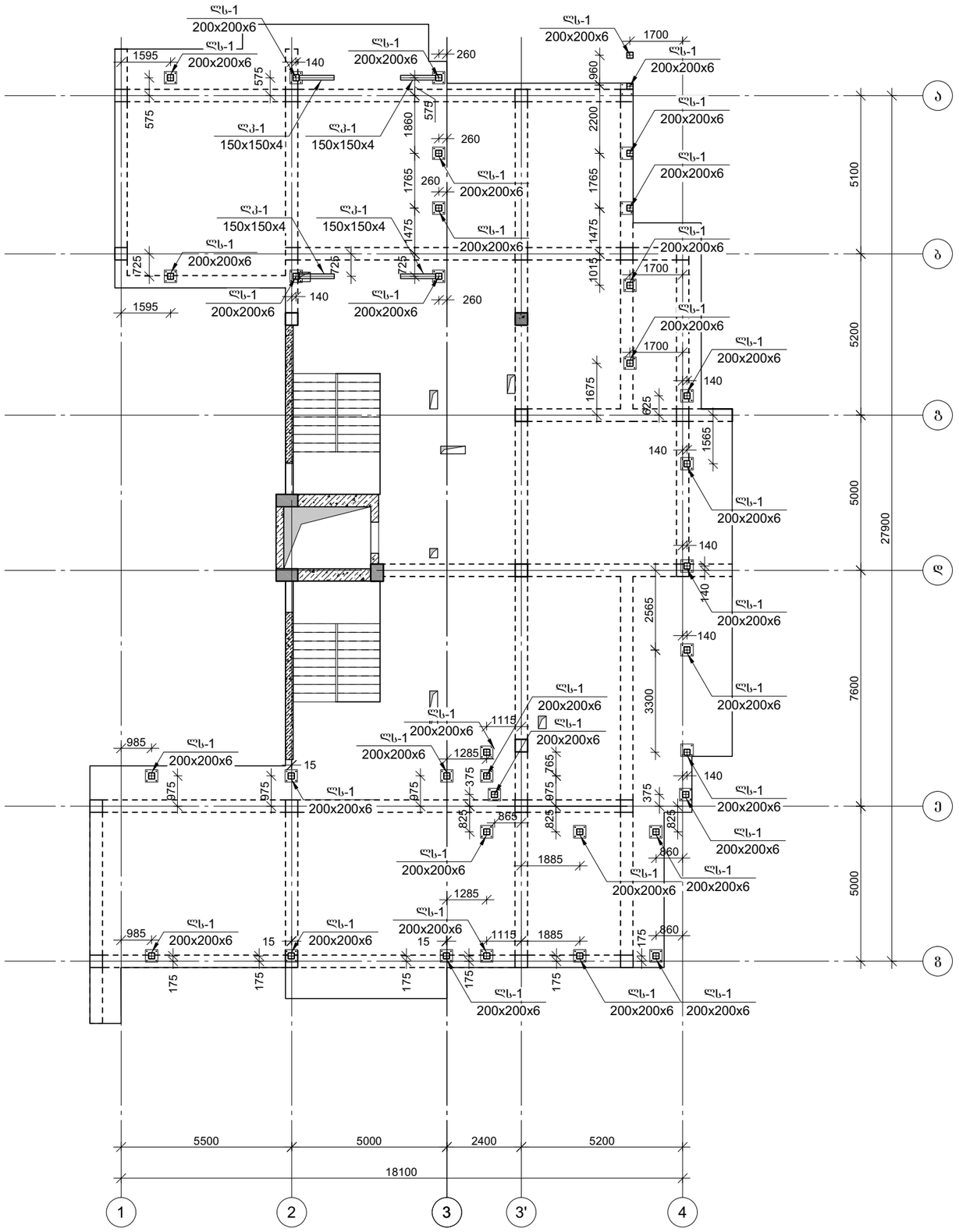

პროექტის დასახელება

მრავალბინიანი საცხოვრებელი სახლი

პროექტის მისამართი

ქ. თბილისი, ჩიქობავას №9 (01.14.05.005.121)

დამკვეთი

სტადია	მარცხი	განმარტება
მპ	2023.02.09	

დაკვეთის №

CAD DWG ფაილი 01.sqemebi rev5.dwg

მთ. კონსტრუქტორი: ა. კორტავა

შემსრულა ბ. ჩხიკვაძე

შემოწმა ზ. ვაშაკიძე

საავტორო უფლებები

ნახაზის დასახელება

გადახურვის კონსტრუქციების საყალიბე გეგმა +16.50 ნიშნულზე

კ-1.08

A3

ლითონის კონსტრუქციების მოწყობის გეგმა +19.80 ნიშნულზე

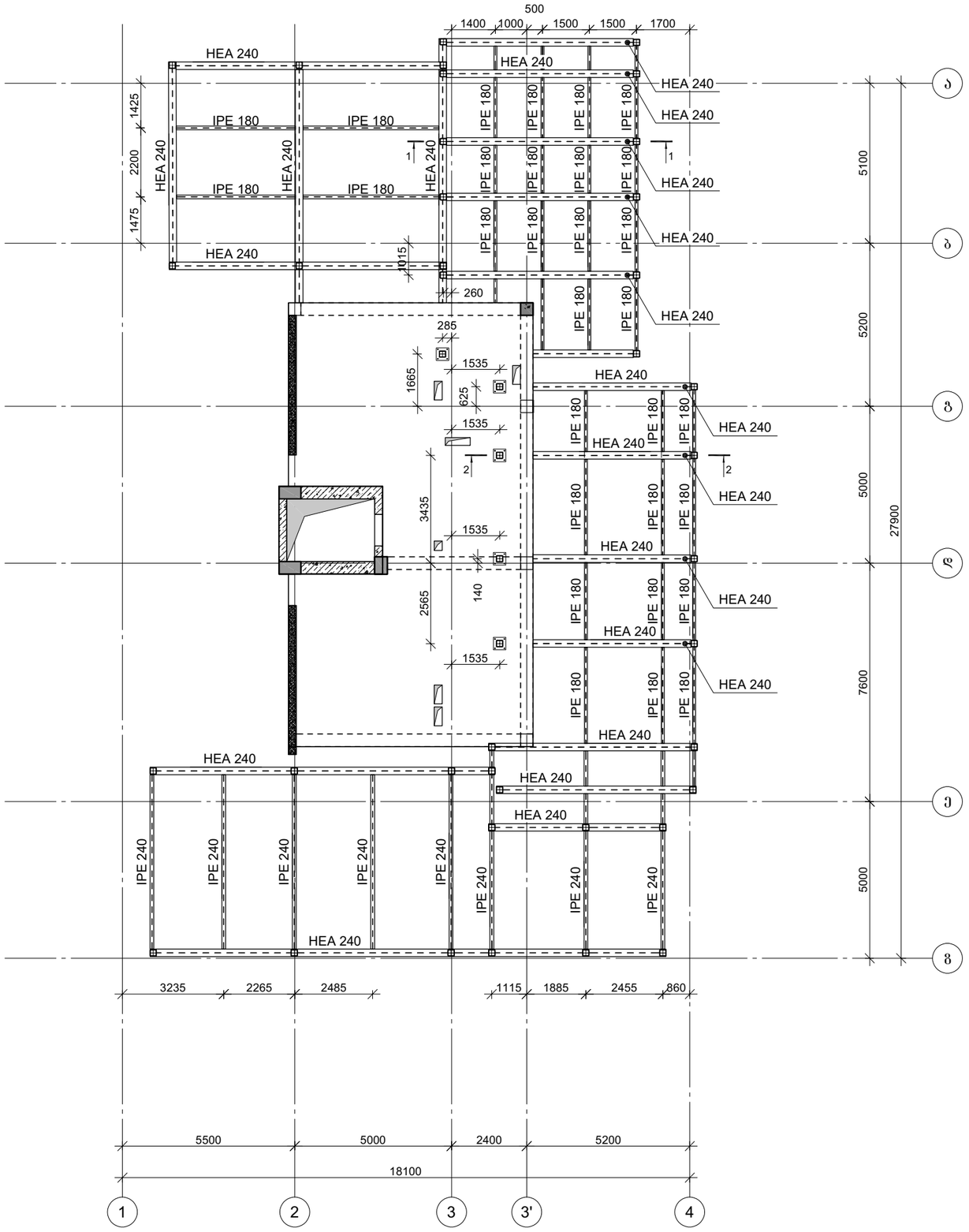

პროექტის დასახელება

მრავალბინიანი საცხოვრებელი სახლი

პროექტის მისამართი

ქ. თბილისი, ჯიქიას №9
(01.14.05.005.121)

დამკვეთი

სტადია	მარცლი	განმარტება
მპ	2023.02.09	

დაკვეთის №

CAD DWG ფაილი 01.sqemebi rev5.dwg

მთ. კონსტრუქტორი:		ა. კორტავა
შესრულა		ბ. ჩხიკვაძე
შეამოწმა		გ. ვაშაკიძე

საავტორო უფლებები

ნახაზის დასახელება

ლითონის კონსტრუქციების მოწყობის გეგმა +19.80 ნიშნულზე

კ-1.09

A3

საძირკვლის ფილის ქვედა შრის არმირება -6.50 ნიშნულზე

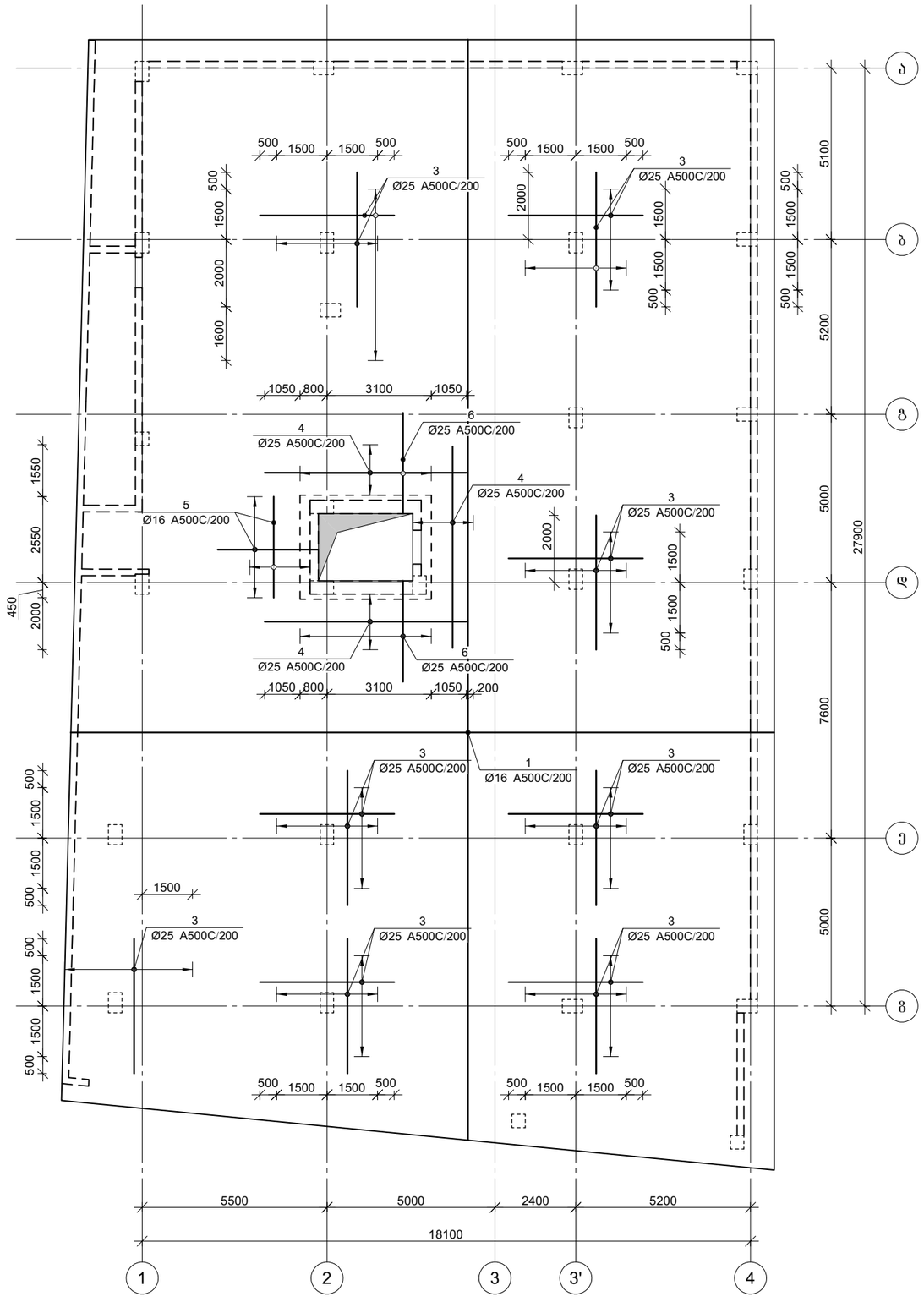

პროექტის დასახელება

მრავალბინიანი საცხოვრებელი სახლი

პროექტის მისამართი

ქ. თბილისი, ჯიქიას №9
(01.14.05.005.121)

დამკვეთი

სტადია	მარილი	განმარტება
მპ	2023.02.09	

დაკვეთის №

CAD DWG ფაილი 02.sadzirkveli.dwg

მთ. კონსტრუქტორი: ა. კორტავა

შესრულა ბ. ჩხიკვაძე

შემოწმა ზ. ვაშაკიძე

საავტორო უფლებები

ნახაზის დასახელება

საძირკვლის ფილის ქვედა შრის არმირება -6.50 ნიშნულზე

კ-2.01

A3

საძირკვლის ფილის გედა შრის არმირება -6.50 ნიშნულზე

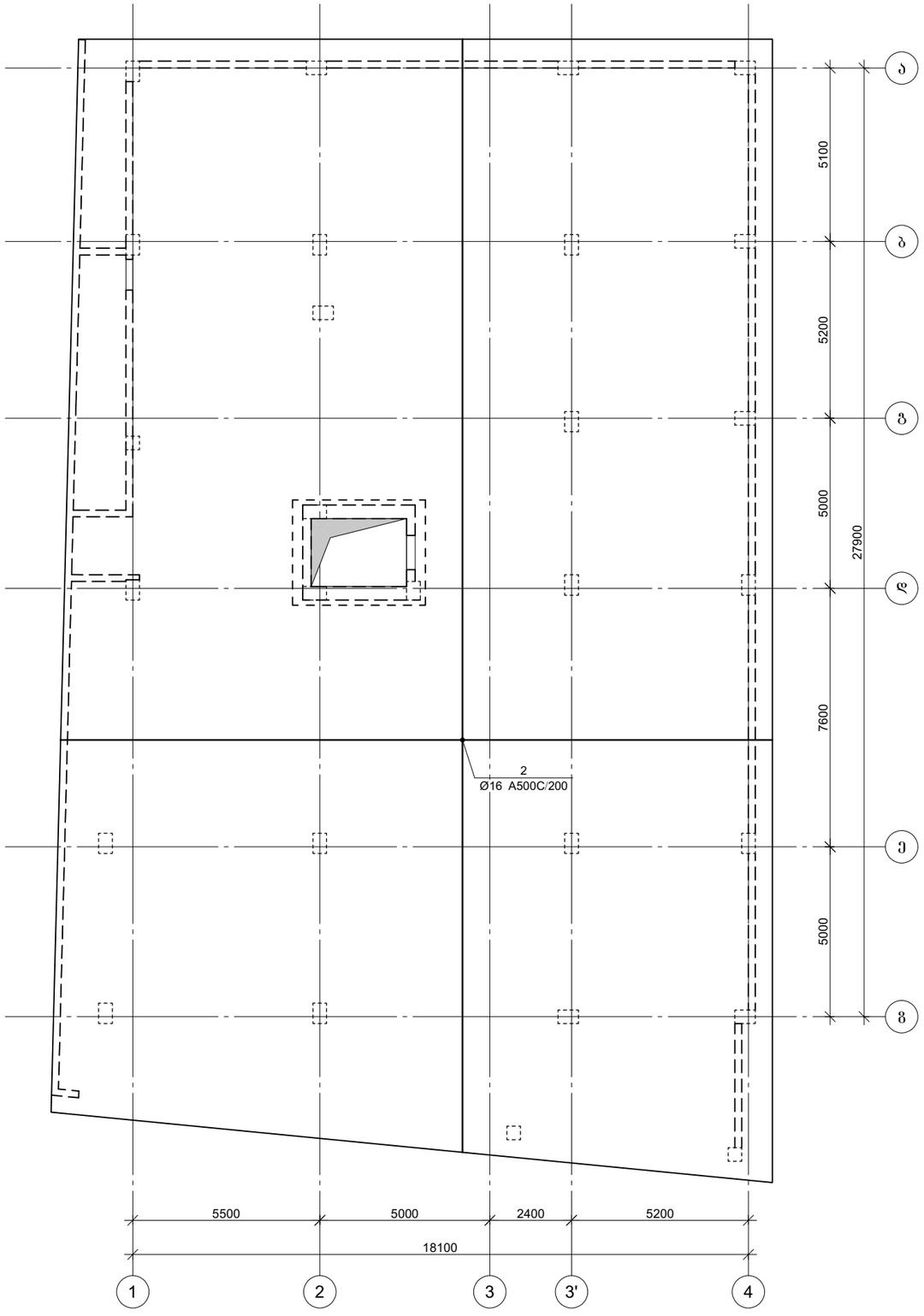

პროექტის დასახელება

მრავალბინიანი საცხოვრებელი სახლი

პროექტის მისამართი

ქ. თბილისი, ჯიქიას №9
(01.14.05.005.121)

დამკვეთი

სტადია	მარცხი	განმარტება
მპ	2023.02.09	

დაკვეთის №

CAD DWG ფაილი 02.sadzirkveli.dwg

მთ. კონსტრუქტორი: ა. კორტავა

შესრულა ბ. ჩხიკვაძე

შეამოწმა გ. ვაშაკიძე

საავტორო უფლებები

ნახაზის დასახელება

საძირკვლის ფილის გედა შრის არმირება -6.50 ნიშნულზე

კ-2.02

A3

საძირკვლის ფილაში საკიდების განაწილების გეგმა

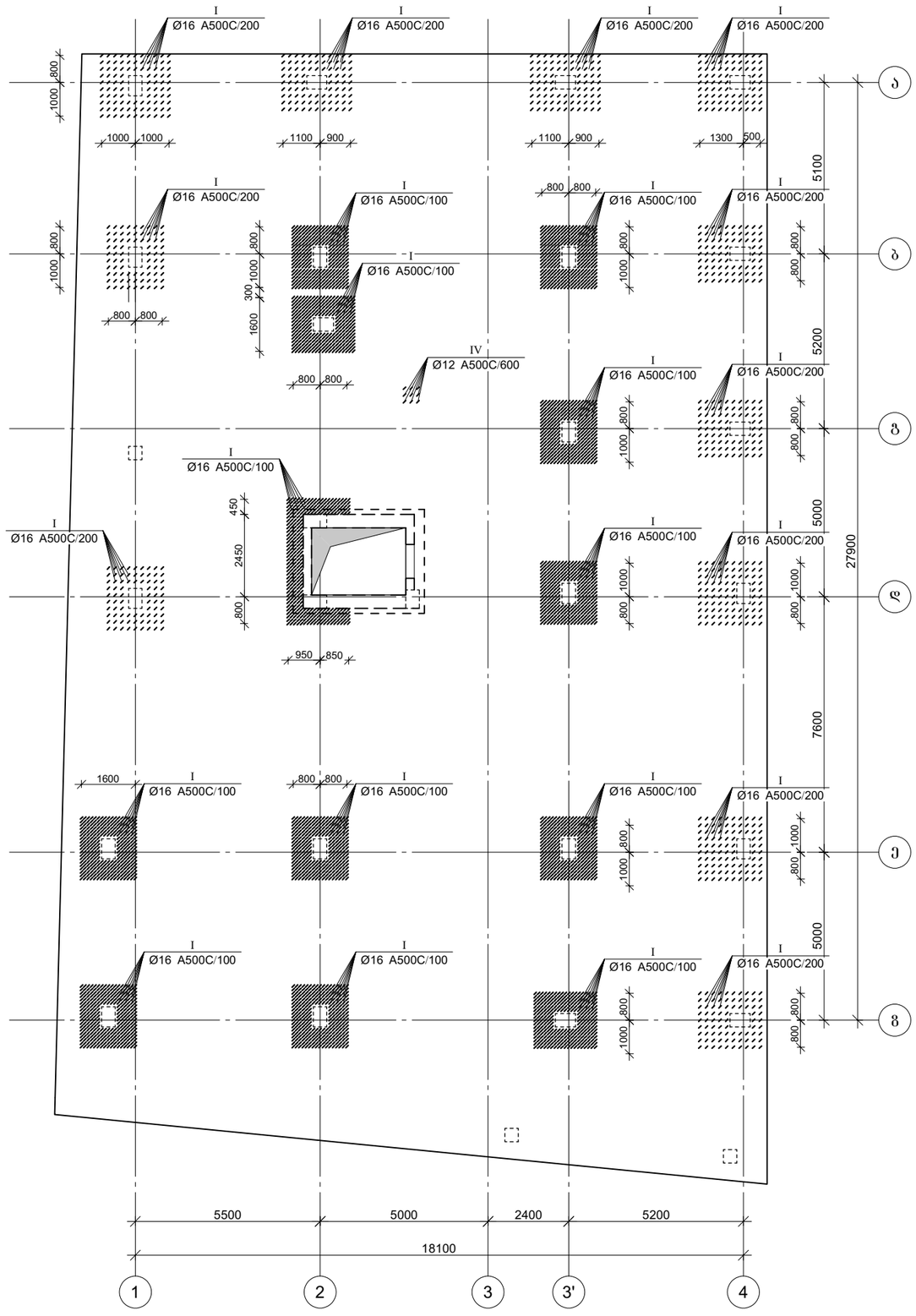

პროექტის დასახელება

მრავალბინიანი საცხოვრებელი სახლი

პროექტის მისამართი

ქ. თბილისი, ჯიქიას №9 (01.14.05.005.121)

დამკვეთი

სტადია	მარცილი	განმარტება
მპ	2023.02.09	

დაკვეთის №

CAD DWG ფაილი 02.sadzirkveli.dwg

მთ. კონსტრუქტორი:		ა. ქორბაძე
შესრულა		ბ. ჩხიკვაძე
შეამოწმა		გ. ვაშაკიძე

საავტორო უფლებები

ნახაზის დასახელება

საძირკვლის ფილაში საკიდების განაწილების გეგმა

კ-2.03

A3

საძირკვლის ფილის არმირების ფრაგმენტი ჭრილში

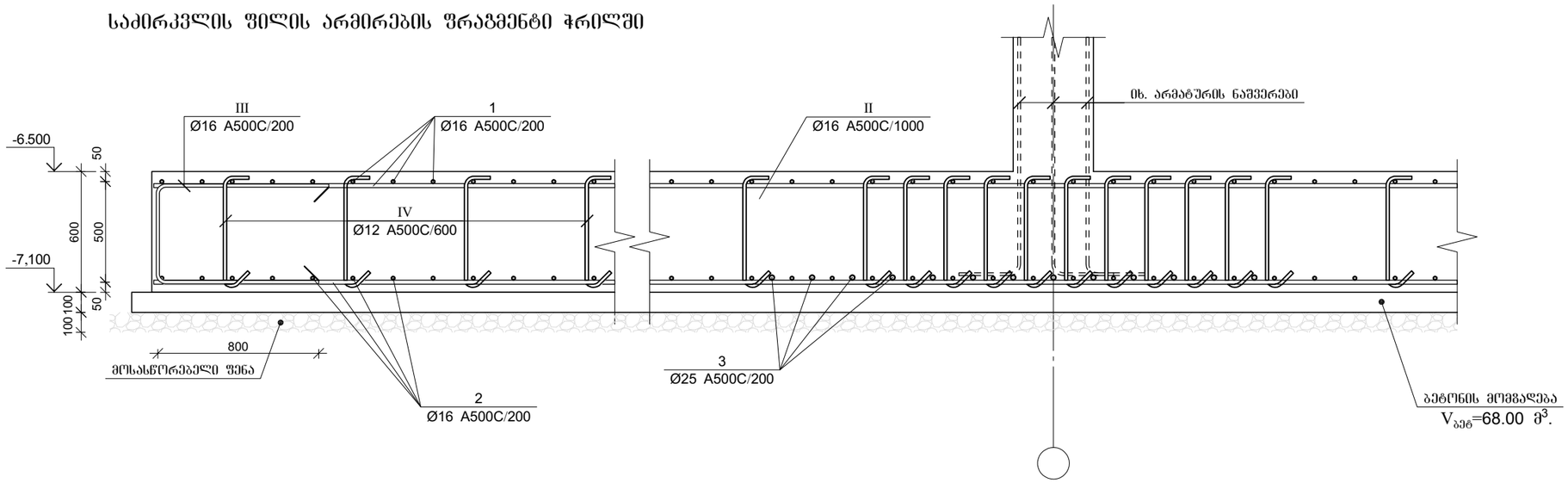

პოზ.	Ø [მმ.]	ესკიზი [მმ.]	სიგრძე [მმ.]
Ⅰ	Ø16	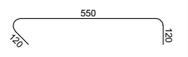	790
Ⅱ	Ø16	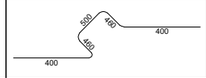	2220
Ⅲ	Ø16	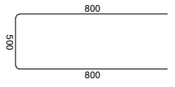	2100
Ⅳ	Ø12		790

მონ. რ/ბ საძირკვლის ფილის სპეციფიკაცია

არმატურის სპეციფიკაცია					არმატურის ამოკრეფა					ბეტონი B 25
პოზ. №	Ø	L მმ	n ცალი	Ln მ	Ø	∑ Ln მ	მგრძივი მეტრის წონა კგ.	წონა კგ.		V; მ^3
								A240	A500C	
1	2	3	4	5	6	7	8	9	10	11
1	16 A500C	-	-	7458	12 A500C	1485.2	0.89		1318.6	407.0
2	16 A500C	-	-	7458	16 A500C	21137.96	1.58		33362.88	
3	25 A500C	4000	240	960.0	25 A500C	1221.00	3.85		4704.96	
4	25 A500C	6000	24	144.0						
5	16 A500C	3000	24	72.0						
6	25 A500C	3000	39	117.0						
I	16 A500C	790	4460	3523.4						
II	16 A500C	2220	678	1505.16						
III	16 A500C	2100	534	1121.40						
IV	12 A500C	790	1880	1485.20			∑		39386.4	407.0
						n= 1			39386.4	407.0
									96.77	კგ/მ^3

პროექტის დასახელება

მრავალბინიანი საცხოვრებელი სახლი

პროექტის მისამართი

ქ. თბილისი, ჯიქიას №9 (01.14.05.005.121)

დამკვეთი

სტადია	მარცხი	განმარტება
მპ	2023.02.09	

დაკვეთის №

CAD DWG ფაილი 02.sadzirkveli.dwg

მთ. კონსტრუქტორი: ა. ჯორბაძე

შესრულა ბ. ჩხიკვაძე

შეამოწმა ზ. ვაშაკიძე

საავტორო უფლებები

ნახაზის დასახელება

საძირკვლის არმირების კვეთები და სპეციფიკაცია

კ-2.04

A3

მონ. რ/ბ ლიფტის შახტის საძირკვლის ლშ–1-ის არმირება

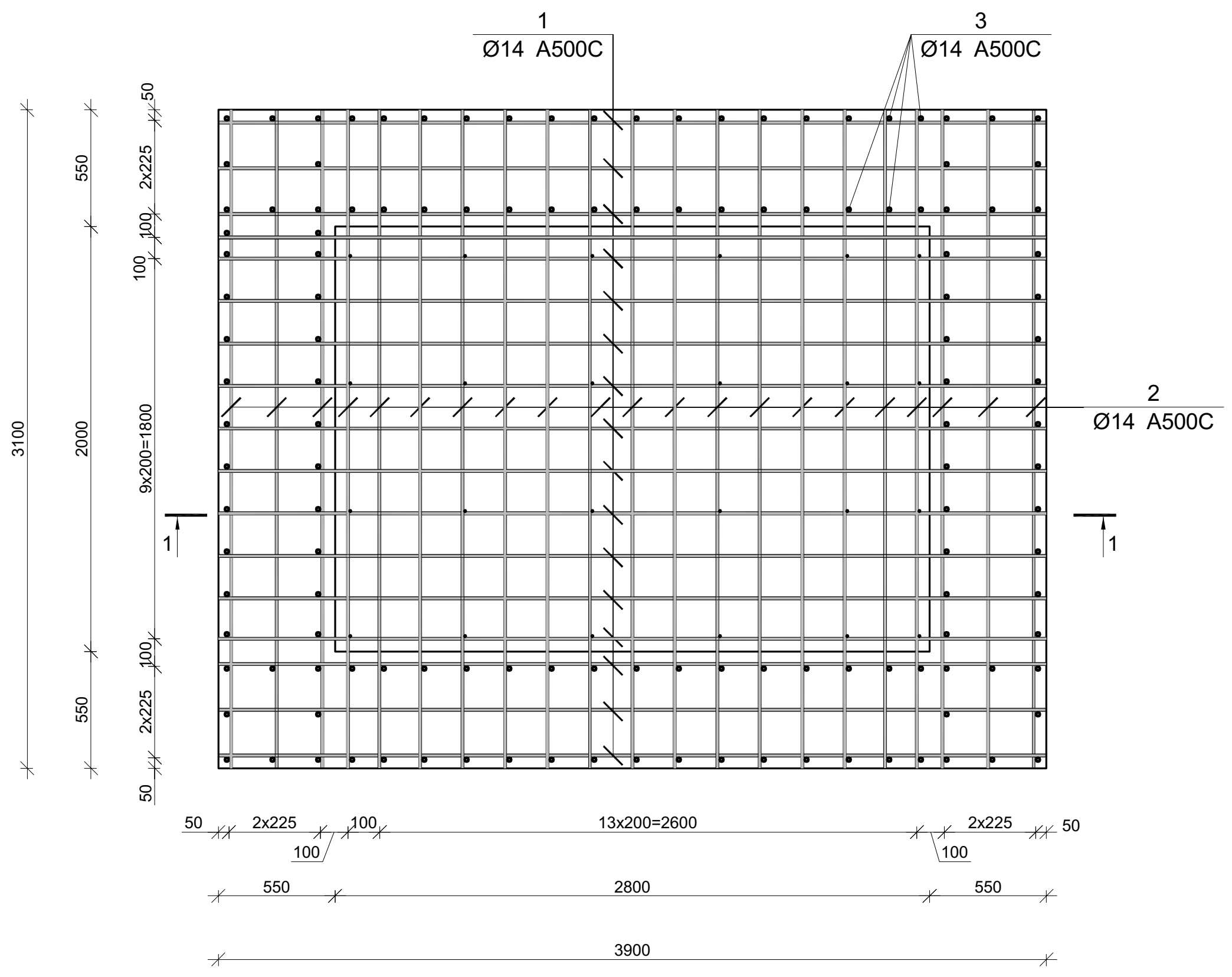

პოზ.	Ø [მმ.]	ესკიზი [მმ.]	სიგრძე [მმ.]
①	Ø14	3800	3800
②	Ø14	3200	3000
③	Ø14	300 / 2300	2600
④	Ø12	470 / 100 / 100	670
⑥	Ø14	1000 / 410 / 1000	2410

კვეთი 1–1

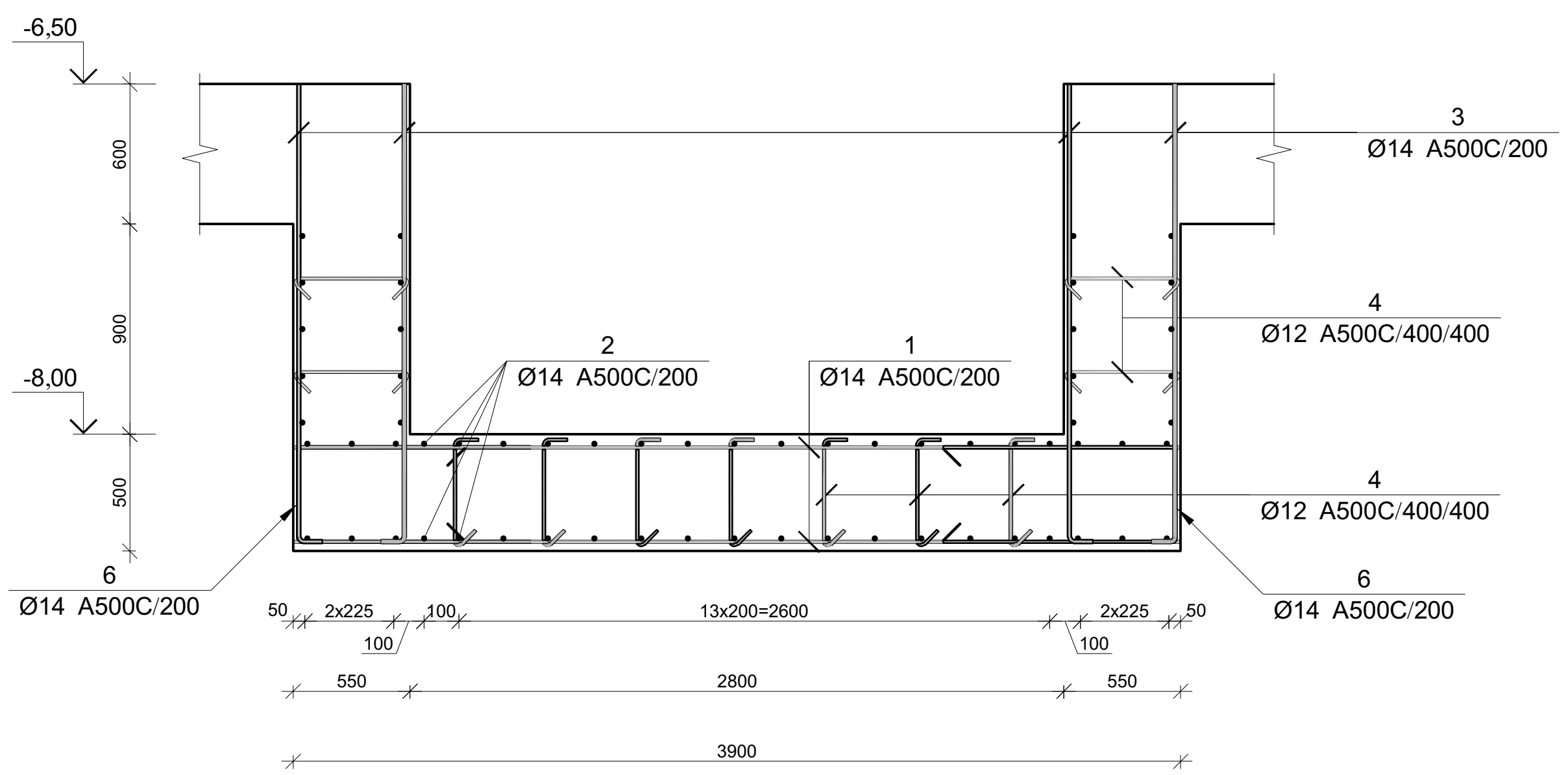

მონ. რ/ბ ლიფტის შახტის საძირკვლის ლშ–1-ის სპეციფიკაცია										
არმატურის სპეციფიკაცია					არმატურის ამოკრეფა					ბეტონი B 25
პოზ. №	Ø	L მმ.	n ცალი	Ln მ.	Ø	∑Ln მ.	1 გრძივი მეტრის წონა კგ.	წონა კგ. A240	წონა კგ. A500C	V; მ³
1	2	3	4	5	6	7	8	9	10	11
1	14 A500C	3800	34	129.20	12 A500C	74.52	0.89		66.16	11.90
2	14 A500C	3000	42	126.00	14 A500C	805.72	1.21		973.65	
3	14 A500C	2600	145	377.00						
4	12 A500C	690	108	74.52						
5	14 A500C	2410	72	173.52			∑		1039.81	11.90
						n= 1			1039.81	11.90
									87.38	კგ/მ³

პროექტის დასახელება
მრავალბინიანი საცხოვრებელი სახლი

პროექტის მისამართი
ქ. თბილისი, ჯიქიას №9 (01.14.05.005.121)

დამკვეთი

სტადია	თარიღი	განმარტება
მპ	2023.02.09	

დაკვეთის №

CAD DWG ფაილი 02.sadzirkveli.dwg

მთ. კონსტრუქტორი: ა. კორტავა

შეასრულა ბ. ჩხიკვაძე

შეამოწმა გ. ვაშაკიძე

საავტორო უფლებები

ნახაზის დასახელება
მონ. რ/ბ ლიფტის შახტის საძირკვლის ლშ–1-ის არმირება

კ-2.05

A3

არმატურის ნაშვერების მოწყობის ზედმა -6.500 ნიშნულზე

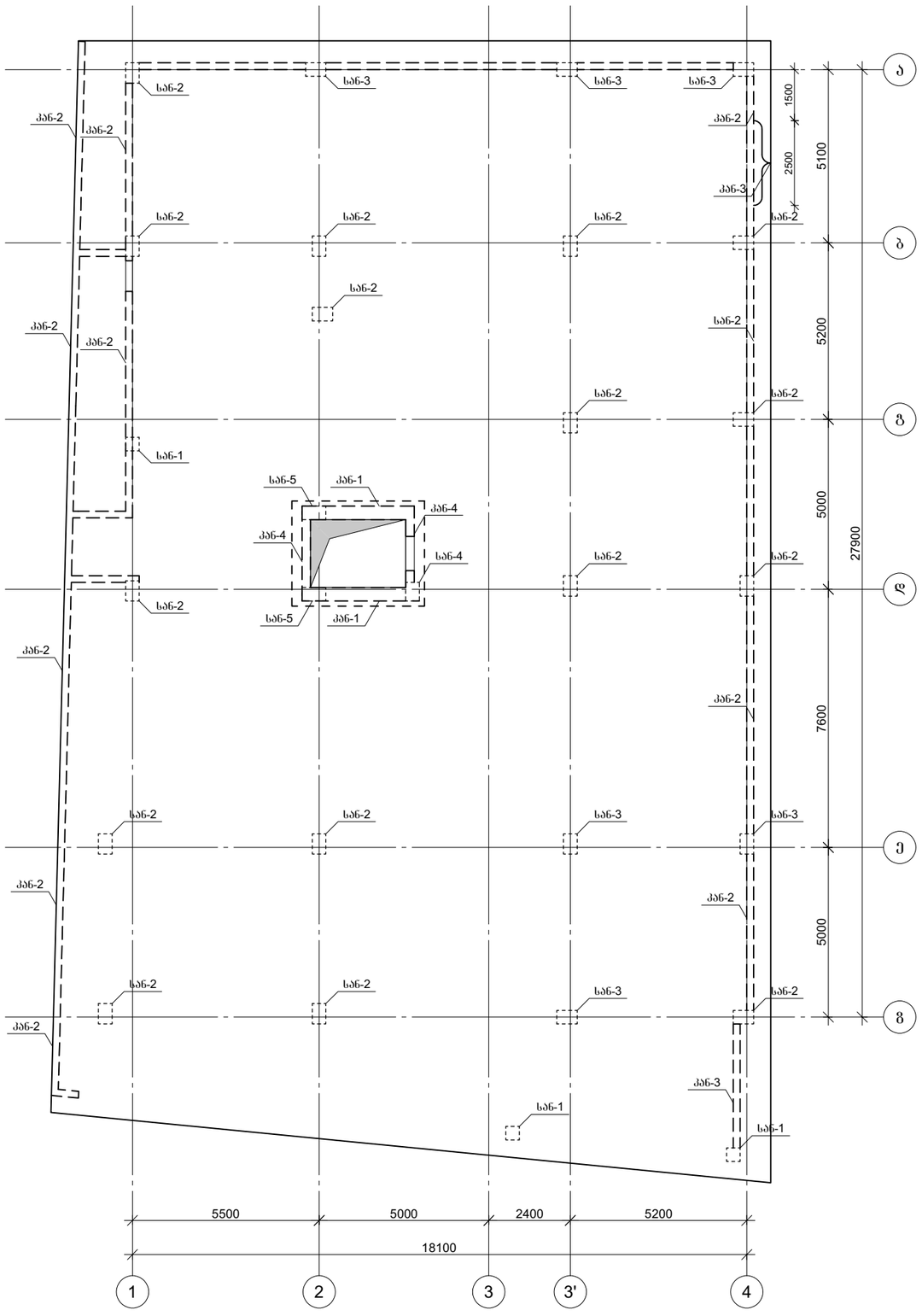

პროექტის დასახელება

მრავალბინიანი საცხოვრებელი სახლი

პროექტის მისამართი

ქ. თბილისი, ჯიქიას №9 (01.14.05.005.121)

დამკვეთი

სტადია	მარცხი	განმარტება
მპ	2023.02.09	

დაკვეთის №

CAD DWG ფაილი 02.sadzirkveli.dwg

მთ. კონსტრუქტორი: ა. ჯორბენაძე

შესრულა ბ. ჩხიკვაძე

შეამოწმა გ. ვაშაკიძე

საავტორო უფლებები

ნახაზის დასახელება

საძირკვლის ფილის ქვედა შრის არმირება -6.60 ნიშნულზე

კ-2.06

A3

სვეტის არმატურის ნაშვერი სან-1

3 ცალი

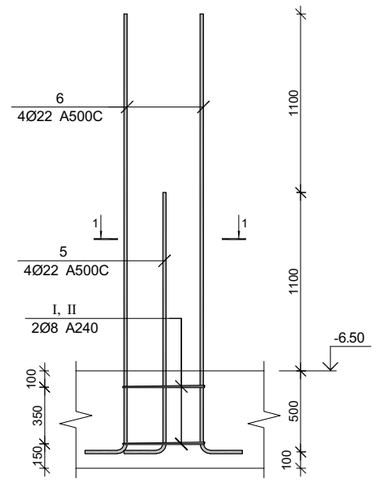

კვეთი 1-1

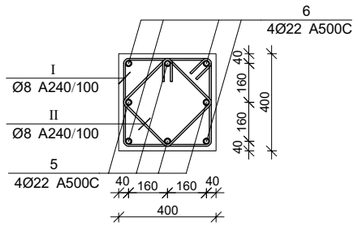

სვეტის არმატურის ნაშვერი სან-2

17 ცალი

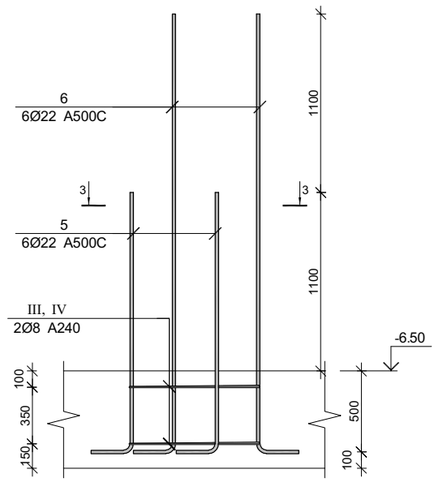

კვეთი 3-3

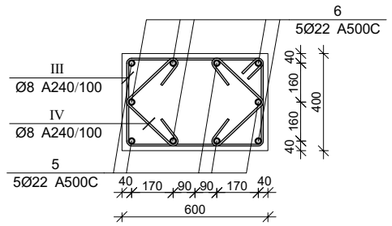

სვეტის არმატურის ნაშვერი სან-3

6 ცალი

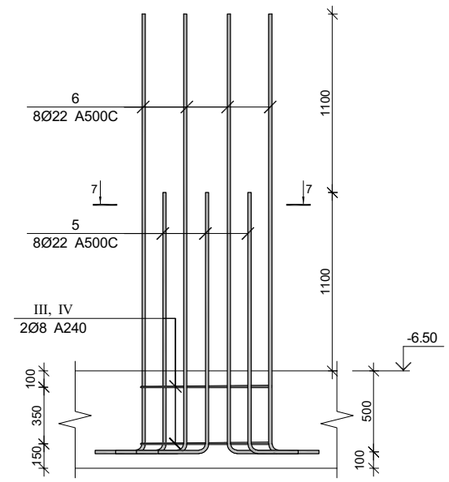

კვეთი 7-7

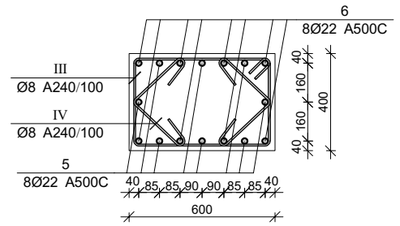

კედლის არმატურის ნაშვერი კან-1

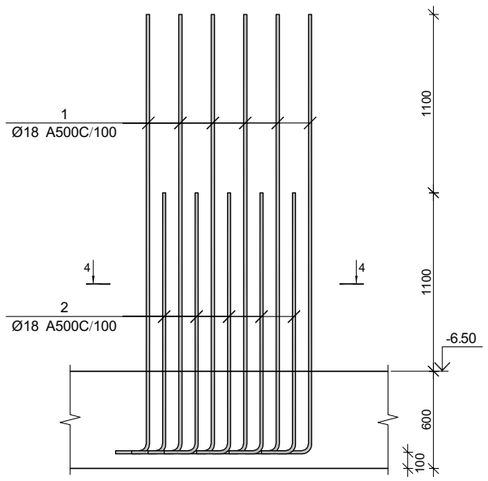

კვეთი 4-4

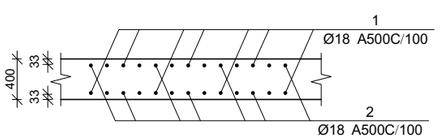

კედლის არმატურის ნაშვერი კან-2

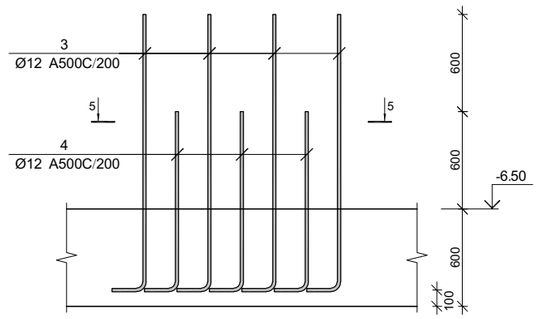

კვეთი 5-5

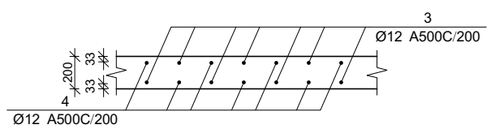

კედლის არმატურის ნაშვერი კან-3

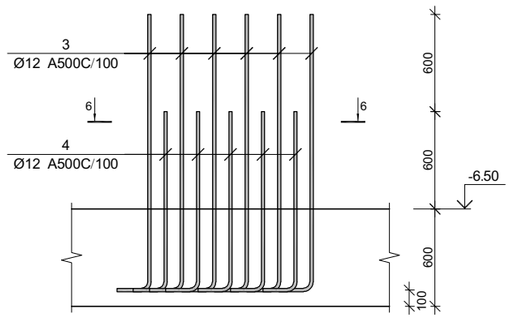

კვეთი 6-6

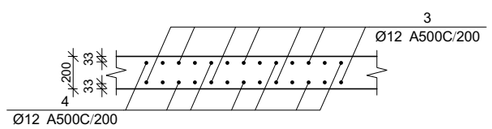

პროექტის დასახელება

მრავალბინიანი საცხოვრებელი სახლი

პროექტის მისამართი

ქ. თბილისი, ჯიქიას №9
(01.14.05.005.121)

დამკვეთი

სტადია	მარიდი	განმარტება
მპ	2023.02.09	

დაკვეთის №

CAD DWG ფაილი 02.sadzirkveli.dwg

მთ. კონსტრუქტორი:		ა. კორტავა
შესრულა		ბ. ჩხიკვაძე
შეამოწმა		გ. ვაშაკიძე

სააპტორო უფლებები

ნახაზის დასახელება

სვეტის და კედლის არმატურის ნაშვერები

კ-2.07

A3

სვეტის არმატურის ნაშვერი სან-4

1 ცალი

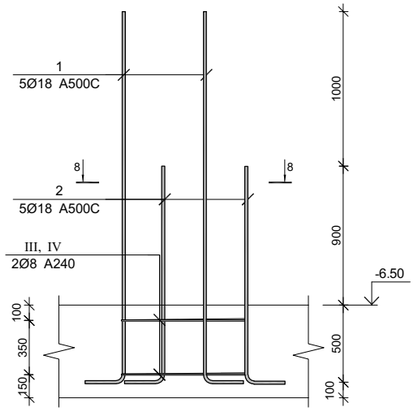

სვეტის არმატურის ნაშვერი სან-5

2 ცალი

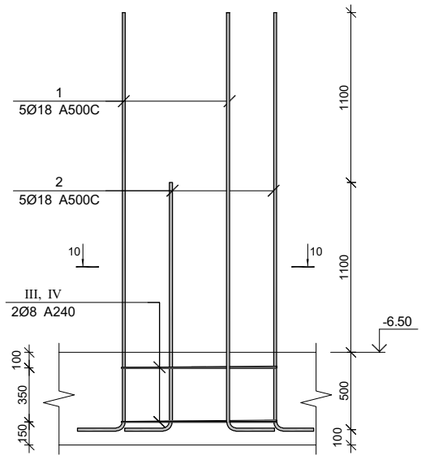

კვეთი 8-8

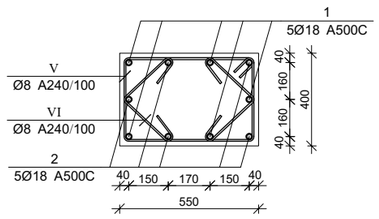

კვეთი 10-10

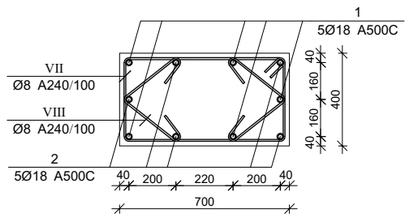

კედლის არმატურის ნაშვერი კან-4

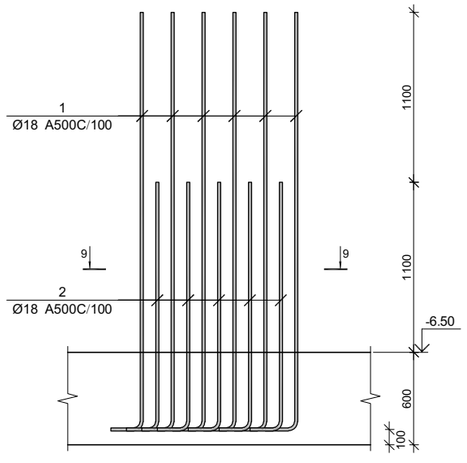

კვეთი 9-9

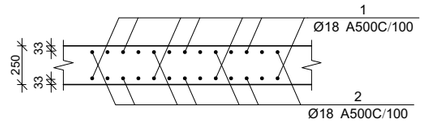

პოზ.	Ø [მმ.]	ესკიზი [მმ.]	სიგრძე [მმ.]	პოზ.	Ø [მმ.]	ესკიზი [მმ.]	სიგრძე [მმ.]
①	Ø18	300 — 2300	2600	Ⅰ	Ø8	350, 100, 100, 350, 350, 350	1600
②	Ø18	300 — 1400	1700	Ⅱ	Ø8	260, 100, 100, 260, 260, 260	1240
③	Ø12	300 — 1700	2000	Ⅲ	Ø8	550, 100, 100, 350, 350, 550	2000
④	Ø12	300 — 1100	1400	Ⅳ	Ø8	270, 100, 100, 270	740
⑤	Ø22	500 — 1600	2100	Ⅴ	Ø8	500, 100, 100, 350, 350, 500	1900
⑥	Ø22	500 — 2700	3200	Ⅵ	Ø8	220, 100, 100, 220	640
				Ⅶ	Ø8	650, 100, 100, 350, 350, 650	2200
				Ⅷ	Ø8	260, 100, 100, 260	720

სვეტების და კედლების არმატურის ნაშვრების სპეციფიკაცია

არმატურის სპეციფიკაცია					არმატურის ამოკრეფა					ბეტონი B 25
პოზ. №	Ø	L მმ.	n ცალი	Ln მ.	Ø	∑ Ln მ.	პრაქტიკ. მეტრის წონა კგ.	წონა კგ. A240	წონა კგ. A500C	V; მ³
1	2	3	4	5	6	7	8	9	10	11
1	18 A500C	2600	122	317.20	8 A240	191.08	0.39	75.40		
2	18 A500C	1700	122	207.40	12 A500C	1550.40	0.89		1376.47	
3	12 A500C	2000	456	912.00	18 A500C	524.60	2.00		1047.93	
4	12 A500C	1400	456	638.40	22 A500C	768.50	2.98		2293.24	
5	22 A500C	2100	145	304.50						
6	22 A500C	3200	145	464.00						
I	8 A240	1600	6	9.60						
II	8 A240	1240	6	7.44						
III	8 A240	2000	44	88.00						
IV	8 A240	740	88	65.12						
V	8 A240	1900	2	3.80						
VI	8 A240	640	4	2.56						
VII	8 A240	2200	4	8.80						
VIII	8 A240	720	8	5.76		∑		75.40	4717.65	
						n= 1		75.40	4717.65	
										კგ/მ³

პროექტის დასახელება

მრავალბინიანი საცხოვრებელი სახლი

პროექტის მისამართი

ქ. თბილისი, ჯიქიას №9 (01.14.05.005.121)

დამკვეთი

სტადია	მარცხი	განმარტება
მპ	2023.02.09	

დაკვეთის №

CAD DWG ფაილი 02.sadzirkveli.dwg

მთ. კონსტრუქტორი: ა. კორტავა

შესრულა ბ. ჩხიკვაძე

შეამოწმა ზ. ვაშაკიძე

სააპტრორო უწყებები

ნახაზის დასახელება

სვეტის და კედლის არმატურის ნაშვერების ესკიზები და სპეციფიკაცია

კ-2.08

A3

მრავ. რ/ბ სვეტის სვ-1-ის არმირება

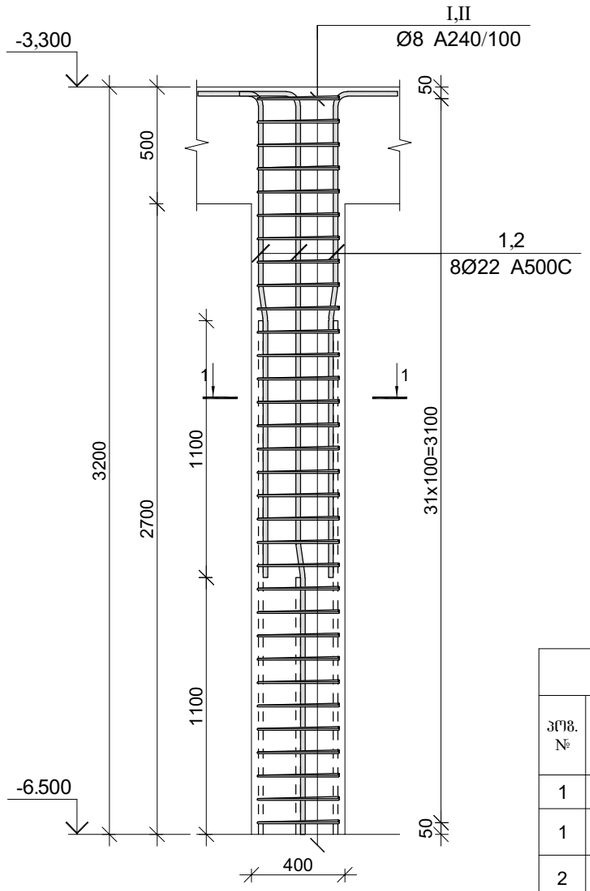

კვეთი 1-1

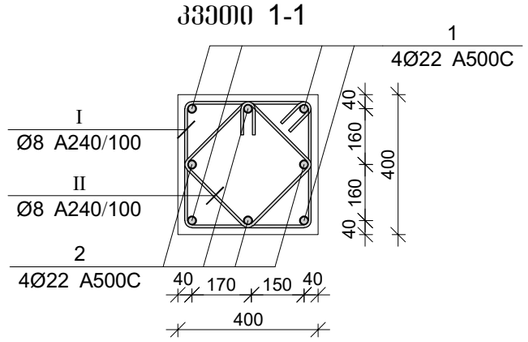

პოზ.	Ø [მმ.]	ესკიზი [მმ.]	სიგრძე [მმ.]
①	Ø22	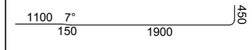	3600
②	Ø22	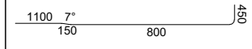	2500
Ⅰ	Ø8	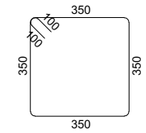	1600
Ⅱ	Ø8	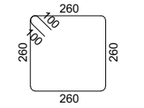	1240

მრავ. რ/ბ სვეტის სვ-1-ის სპეციფიკაცია

არმატურის სპეციფიკაცია					არმატურის ამოკრეფა					ბეტონი B 25
პოზ. №	Ø	L მმ.	n ცალი	Ln მ.	Ø	∑ Ln მ.	ბრაქეტი მეტრის წონა კგ.	წონა კგ. A240	წონა კგ. A500C	V; მ³
1	2	3	4	5	6	7	8	9	10	11
1	22 A500C	3600	4	14.40	8 A240	93.72	0.39	36.98		0.43
2	22 A500C	2500	4	10.00	22 A500C	24.40	2.98		72.81	
I	8 A240	1600	33	52.80						
II	8 A240	1240	33	40.92		∑		36.98	72.81	0.43
						n= 3		110.94	218.43	1.30
									254.15	კგ/მ³

პროექტის დასახელება

მრავალბინიანი საცხოვრებელი სახლი

პროექტის მისამართი

ქ. თბილისი, ჯიქიას №9 (01.14.05.005.121)

დამკვეთი

სტადია	მარილი	განმარტება
მპ	2023.02.09	

დაკვეთის №

CAD DWG ფაილი 03.svetebi.dwg

მთ. კონსტრუქტორი: ა. ქორტავა

შესრულა ბ. ჩხიკვაძე

შეამოწმა გ. ვაშაკიძე

საავტორო უფლებები

ნახაზის დასახელება

მრავ. რ/ბ სვეტის სვ-1-ის არმირება

კ-3.01

A3

მონ. რ/ბ სვეტის სვ-2-ის არმირება

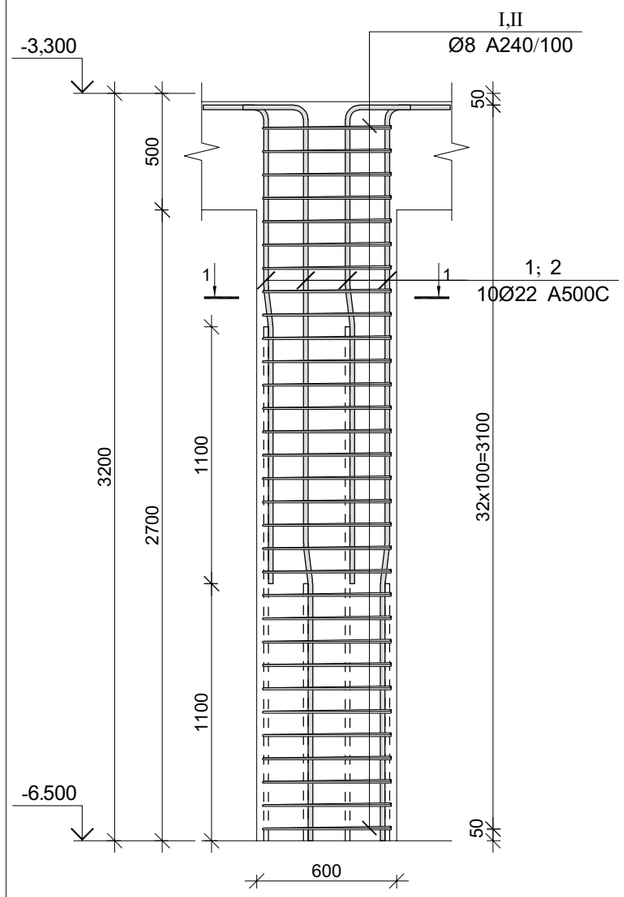

კვეთი 1-1

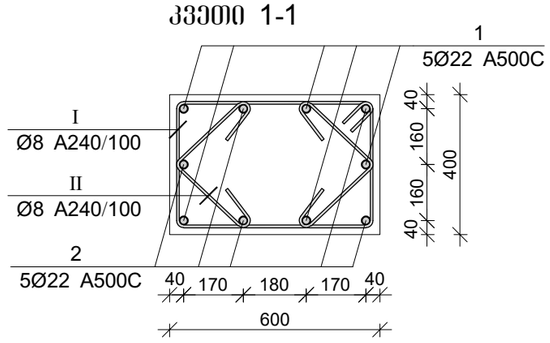

პოზ.	Ø [მმ.]	ესკიზი [მმ.]	სიგრძე [მმ.]
①	Ø22		3600
②	Ø22		2500
Ⅰ	Ø8	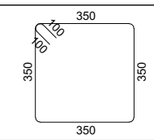	1600
Ⅱ	Ø8	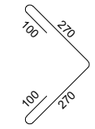	740

მონ. რ/ბ სვეტის სვ-2-ის სპეციფიკაცია

არმატურის სპეციფიკაცია					არმატურის ამოკრეფა					ბეტონი B 25
პოზ. №	Ø	L მმ.	n ცალი	Ln მ.	Ø	∑ Ln მ.	მარკის მეტრის წონა კგ.	წონა კგ. A240	წონა კგ. A500C	V; მ³
1	2	3	4	5	6	7	8	9	10	11
1	22 A500C	3600	5	18.00	8 A240	111.36	0.39	43.94		0.65
2	22 A500C	2500	5	12.50	22 A500C	30.50	2.98		91.01	
I	8 A240	2000	32	64.00						
II	8 A240	740	64	47.36						
						∑		43.94	91.01	0.65
						n= 1		43.94	91.01	0.65
									208.26	კგ/მ³

პროექტის დასახელება

მრავალბინიანი საცხოვრებელი სახლი

პროექტის მისამართი

ქ. თბილისი, ჯიქიას №9 (01.14.05.005.121)

დამკვეთი

სტადია	მარილი	განმარტება
მპ	2023.02.09	

დაკვეთის №

CAD DWG ფაილი 03.svetebi.dwg

მთ. კონსტრუქტორი: ა. კორტავა

შეასრულა ბ. ჩხიკვაძე

შეამოწმა ზ. ვაშაკიძე

საავტორო უფლებები

ნახაზის დასახელება

მონ. რ/ბ სვეტის სვ-2-ის არმირება

კ-3.02

A3

მონ. რ/ბ სვეტის სვ-3'-ის არმირება

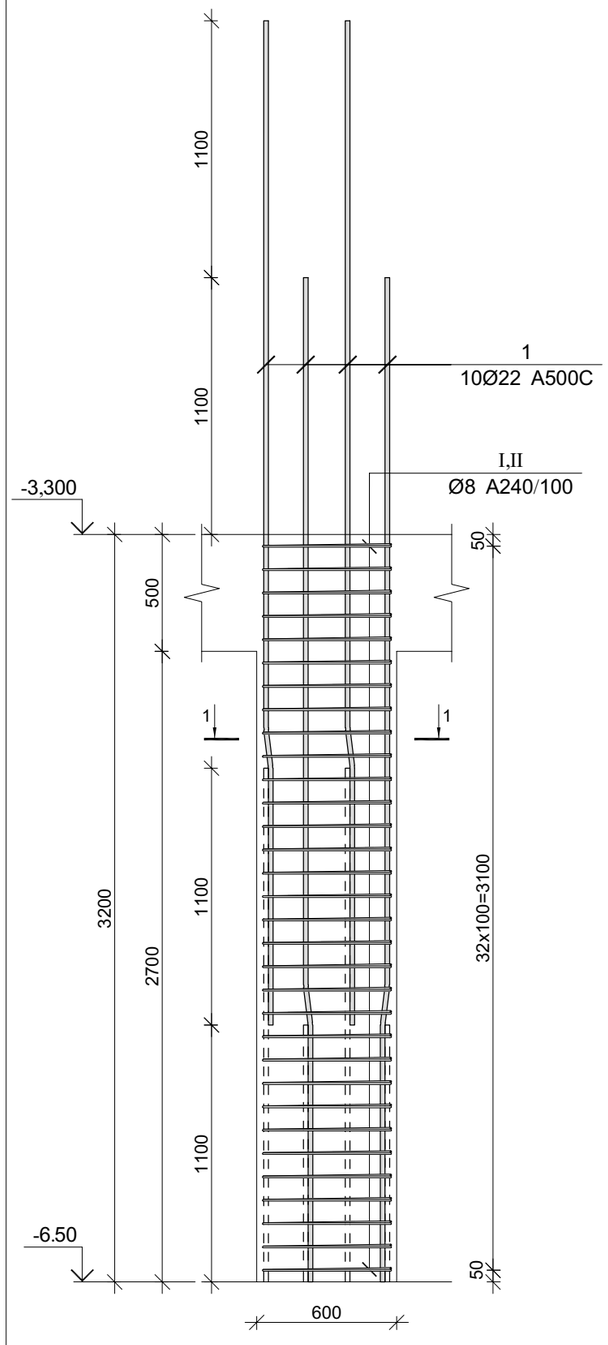

კვეთი 1-1

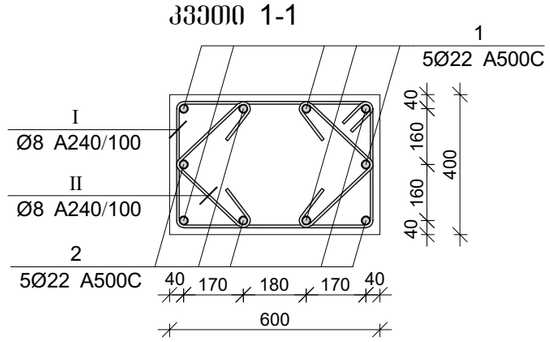

პოზ.	Ø [მმ.]	ესკიზი [მმ.]	სიგრძე [მმ.]
1	Ø22		4300
I	Ø8	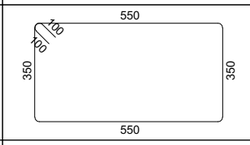	2000
II	Ø8	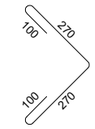	740

მონ. რ/ბ სვეტის სვ-3'-ის სპეციფიკაცია

არმატურის სპეციფიკაცია					არმატურის ამოკრეფა					ბეტონი B 25
პოზ. №	Ø	L მმ.	n ცალი	Ln მ.	Ø	∑ Ln მ.	მეტრის წონა კგ.	წონა კგ. A240	წონა კგ. A500C	V; მ³
1	2	3	4	5	6	7	8	9	10	11
1	22 A500C	4300	10	43.00	8 A240	111.36	0.39	43.94		0.65
I	8 A240	2000	32	64.00	22 A500C	43.00	2.98		128.31	
II	8 A240	740	64	47.36						
							∑	43.94	128.31	0.65
						n= 15		659.11	1924.71	9.72
									265.83	კგ/მ³

პროექტის დასახელება

მრავალბინიანი საცხოვრებელი სახლი

პროექტის მისამართი

ქ. თბილისი, ჯიქიას №9 (01.14.05.005.121)

დამკვეთი

სტადია	მარიღი	განმარტება
მპ	2023.02.09	

დაკვეთის №

CAD DWG ფაილი 03.svetebi.dwg

მთ. კონსტრუქტორი:		ა. კორტავა
შესრულა		ბ. ჩხიკვაძე
შეამოწმა		ზ. ვაშაკიძე

სააგტორო უფლებები

ნახაზის დასახელება

მონ. რ/ბ სვეტის სვ-3'-ის არმირება

კ-3.03

A3

მონ. რ/ბ სვეტის სვ-4'-ის არმირება

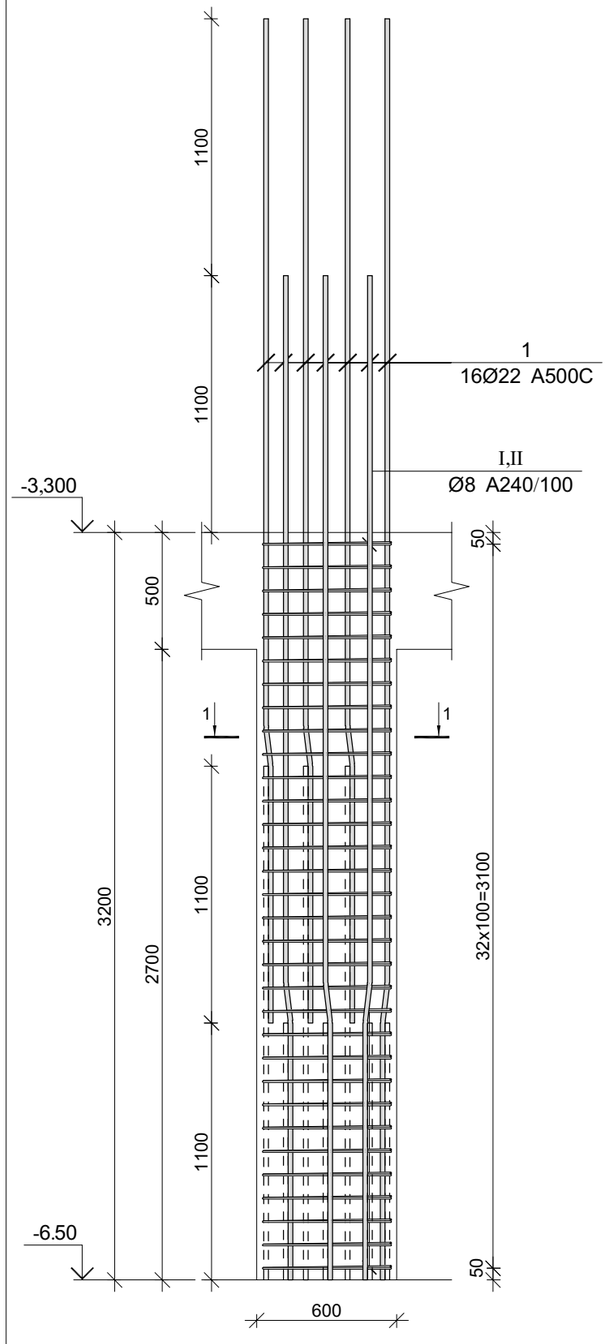

კვეთი 1-1

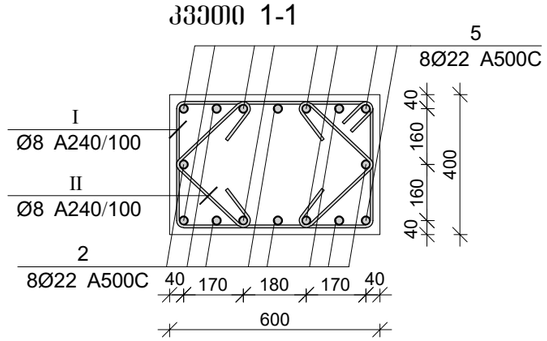

პოზ.	Ø [მმ.]	ესკიზი [მმ.]	სიგრძე [მმ.]
1	Ø22	1100 7° 150 3050	4300
I	Ø8	550 100 100 350 350 550	2000
II	Ø8	270 100 100 270	740

მონ. რ/ბ სვეტის სვ-4'-ის სპეციფიკაცია

არმატურის სპეციფიკაცია					არმატურის ამოკრეფა					ბეტონი B 25
პოზ. №	Ø	L მმ.	n ცალი	Ln მ.	Ø	∑ Ln მ.	მარკის მეტრის წონა კგ.	წონა კგ. A240	წონა კგ. A500C	V; მ³
1	2	3	4	5	6	7	8	9	10	11
1	22 A500C	4300	16	68.80	8 A240	111.36	0.39	43.94		0.65
I	8 A240	2000	32	64.00	22 A500C	68.80	2.98		205.30	
II	8 A240	740	64	47.36						
						∑		43.94	205.30	0.65
						n= 6		263.65	1231.82	3.89
									384.64	კგ/მ³

პროექტის დასახელება

მრავალბინიანი საცხოვრებელი სახლი

პროექტის მისამართი

ქ. თბილისი, ჯიქიას №9 (01.14.05.005.121)

დამკვეთი

სტადია	მარტივი	განმარტება
მპ	2023.02.09	

დაკვეთის №

CAD DWG ფაილი 03.svetebi.dwg

მთ. კონსტრუქტორი: ა. ჯორბაძე

შესრულა: ბ. ჩხიკვაძე

შეამოწმა: გ. ვაშაკიძე

საავტორო უფლებები

ნახაზის დასახელება

მონ. რ/ბ სვეტის სვ-4'-ის არმირება

კ-3.04

A3

მონ. რ/ბ სვეტის სვ-5'-ის არმირება

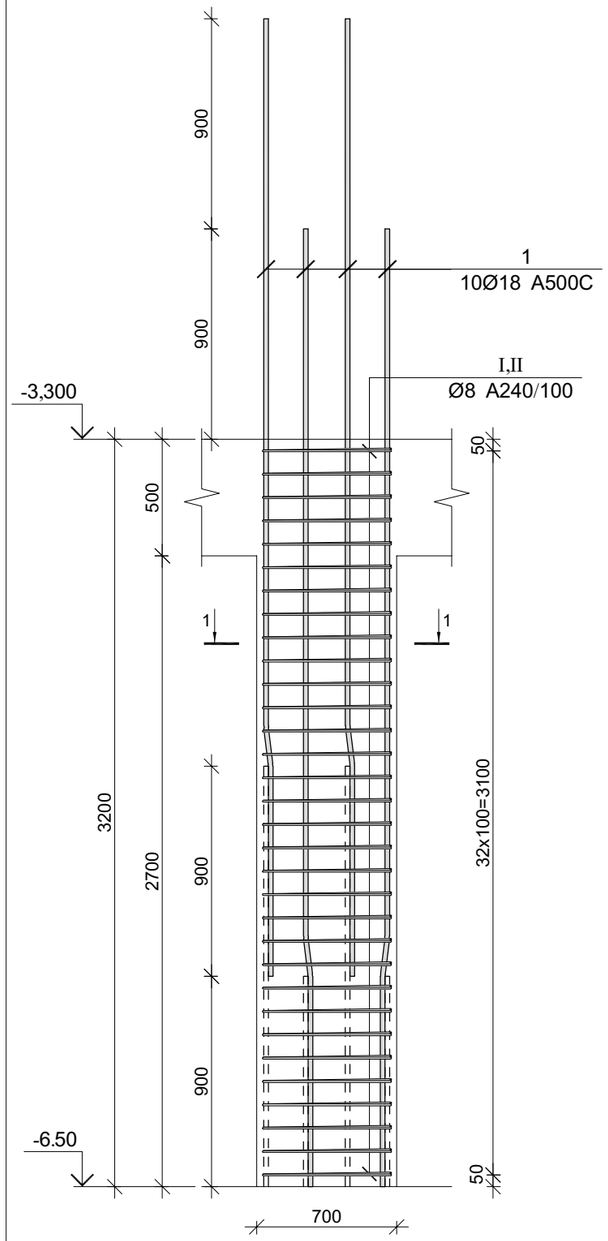

კვეთი 1-1

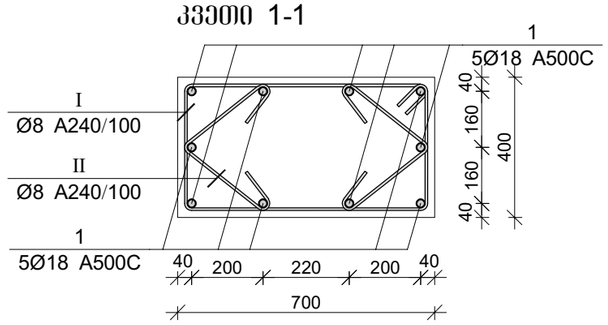

პოზ.	Ø [მმ.]	ესკიზი [მმ.]	სიგრძე [მმ.]
1	Ø18		4100
I	Ø8	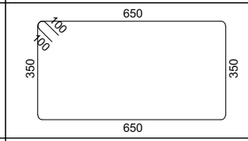	2200
II	Ø8	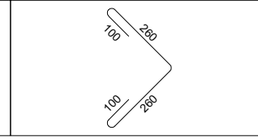	720

მონ. რ/ბ სვეტის სვ-5'-ის სპეციფიკაცია

არმატურის სპეციფიკაცია					არმატურის ამოკრეფა					ბეტონი B 25
პოზ. №	Ø	L მმ.	n ცალი	Ln მ.	Ø	∑ Ln მ.	მარკის ერთის წონა კგ.	წონა კგ.		V; მ³
								A240	A500C	
1	2	3	4	5	6	7	8	9	10	11
1	18 A500C	4100	10	41.00	8 A240	116.48	0.39	45.96		0.76
I	8 A240	2200	32	70.40	18 A500C	41.00	2.00		81.90	
II	8 A240	720	64	46.08						
							∑	45.96	81.90	0.76
						n= 2		91.92	163.80	1.51
									169.13	კგ/მ³

პროექტის დასახელება

მრავალბინიანი საცხოვრებელი სახლი

პროექტის მისამართი

ქ. თბილისი, ჯიქიას №9 (01.14.05.005.121)

დამკვეთი

სტადია	მარცხი	განმარტება
მპ	2023.02.09	

დაკვეთის №

CAD DWG ფაილი 03.svetebi.dwg

მთ. კონსტრუქტორი: ა. ქორტავა

შესრულა ბ. ჩხიკვაძე

შეამოწმა გ. ვაშაკიძე

საავტორო უფლებები

ნახაზის დასახელება

მონ. რ/ბ სვეტის სვ-5'-ის არმირება

კ-3.05

A3

მონ. რ/ბ სვეტის სვ-6'-ის არმირება

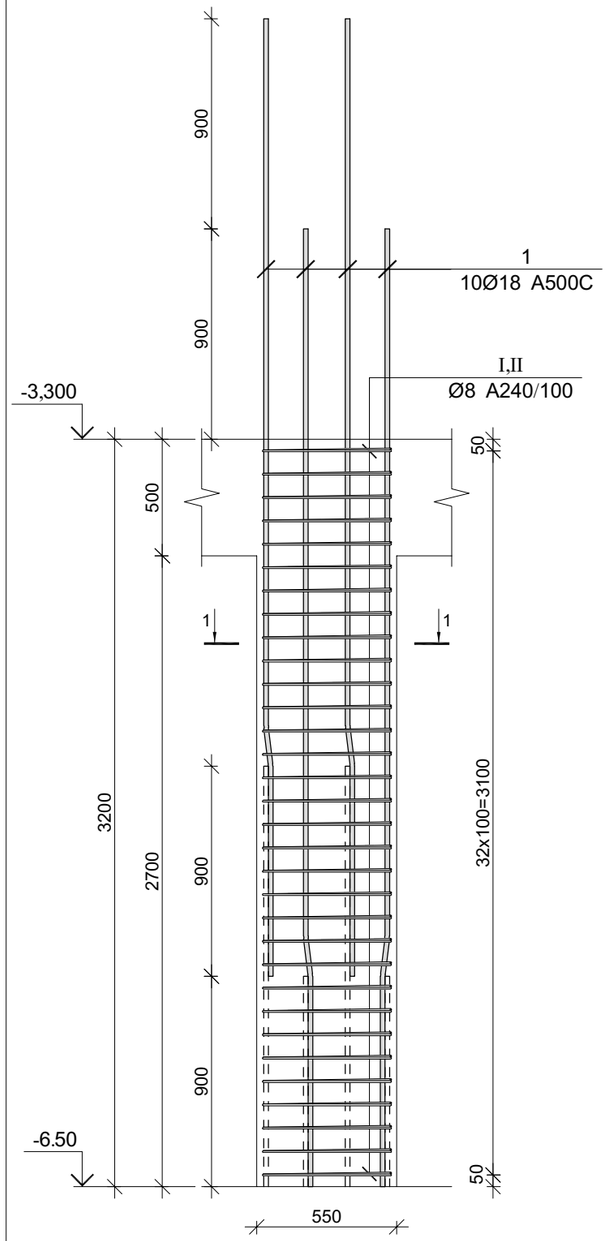

კვეთი 1-1

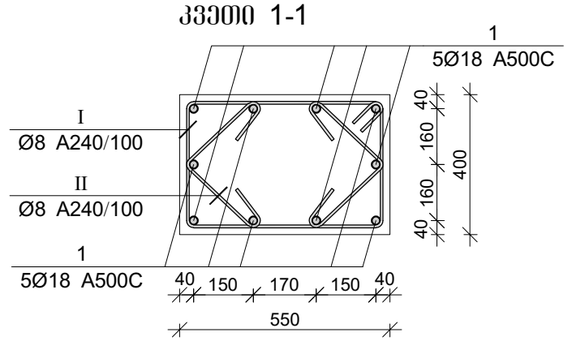

პოზ.	Ø [მმ.]	ესკიზი [მმ.]	სიგრძე [მმ.]
1	Ø18		4100
I	Ø8	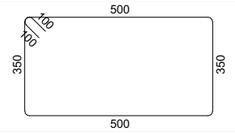	1900
II	Ø8	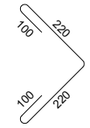	640

მონ. რ/ბ სვეტის სვ-6'-ის სპეციფიკაცია

არმატურის სპეციფიკაცია					არმატურის ამოკრეფა					ბეტონი B 25
პოზ. №	Ø	L მმ.	n ცალი	Ln მ.	Ø	∑ Ln მ.	მარკის მეტრის წონა კგ.	წონა კგ. A240	წონა კგ. A500C	V; მ³
1	2	3	4	5	6	7	8	9	10	11
1	18 A500C	4100	10	41.00	8 A240	101.76	0.39	40.15		0.59
I	8 A240	1900	32	60.80	18 A500C	41.00	2.00		81.90	
II	8 A240	640	64	40.96						
							∑	40.15	81.90	0.59
						n= 1		40.15	81.90	0.59
									205.48	კგ/მ³

პროექტის დასახელება

მრავალბინიანი საცხოვრებელი სახლი

პროექტის მისამართი

ქ. თბილისი, ჯიქიას №9 (01.14.05.005.121)

დამკვეთი

სტადია	მარტლი	განმარტება
მპ	2023.02.09	

დაკვეთის №

CAD DWG ფაილი 03.svetebi.dwg

მთ. კონსტრუქტორი:		ა. ქორტავა
შესრულა		ბ. ჩხიკვაძე
შეამოწმა		გ. ვაშაკიძე

საავტორო უფლებები

ნახაზის დასახელება

მონ. რ/ბ სვეტის სვ-6'-ის არმირება

კ-3.06

A3

მონ. რ/ბ სვეტის სვ-3-ის არმირება

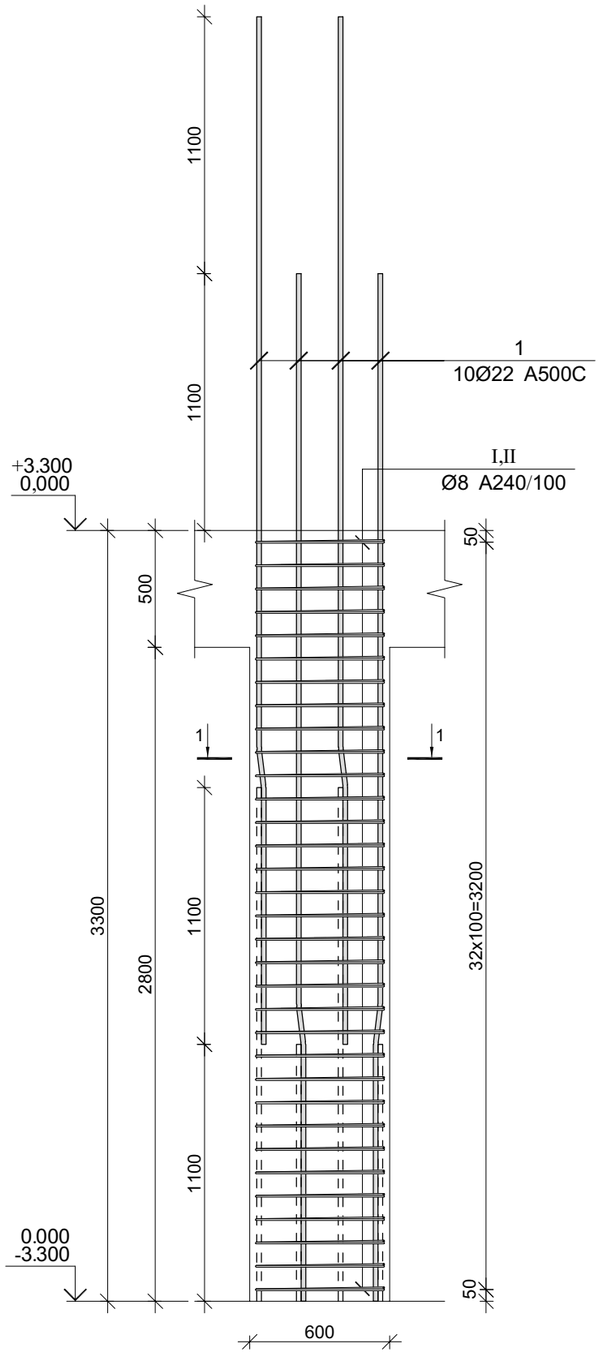

კვეთი 1-1

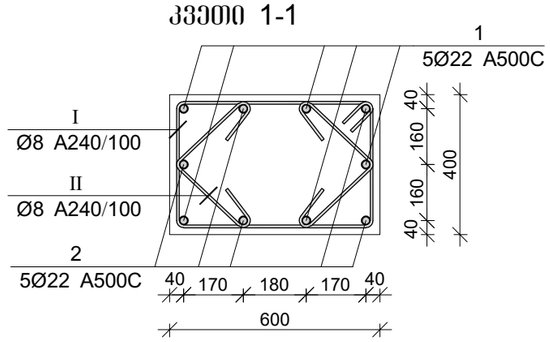

პოზ.	Ø [მმ.]	ესკიზი [მმ.]	სიგრძე [მმ.]
①	Ø22		4400
Ⓘ	Ø8	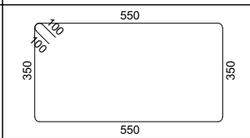	2000
Ⓘ Ⓘ	Ø8	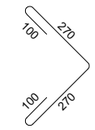	740

მონ. რ/ბ სვეტის სვ-3-ის სპეციფიკაცია

არმატურის სპეციფიკაცია					არმატურის ამოკრეფა					ბეტონი B 25
პოზ. №	Ø	L მმ.	n ცალი	Ln მ.	Ø	∑ Ln მ.	მრაცხ. ვეტრის წონა კგ.	წონა კგ. A240	წონა კგ. A500C	V; მ³
1	2	3	4	5	6	7	8	9	10	11
1	22 A500C	4400	10	44.00	8 A240	114.84	0.39	45.31		0.68
I	8 A240	2000	33	66.00	22 A500C	44.00	2.98		131.30	
II	8 A240	740	66	48.84						
							∑	45.31	131.30	0.68
						n= 30		1359.42	3938.94	20.40
									259.72	კგ/მ³

პროექტის დასახელება

მრავალბინიანი საცხოვრებელი სახლი

პროექტის მისამართი

ქ. თბილისი, ჯიქიას №9 (01.14.05.005.121)

დამკვეთი

სტადია	მარილი	პანმარტება
მპ	2023.02.09	

დაკვეთის №

CAD DWG ფაილი 03.svetebi.dwg

მთ. კონსტრუქტორი:	ა. კორტავა
შეასრულა	ბ. ჩხიკვაძე
შეამოწმა	გ. ვაშაკიძე

საავტორო უფლებები

ნახაზის დასახელება

მონ. რ/ბ სვეტის სვ-3-ის არმირება

კ-3.07

A3

მრავალბინიანი საცხოვრებელი სახლის მონ. რ/ბ სვეტის სვ-4-ის არმირება

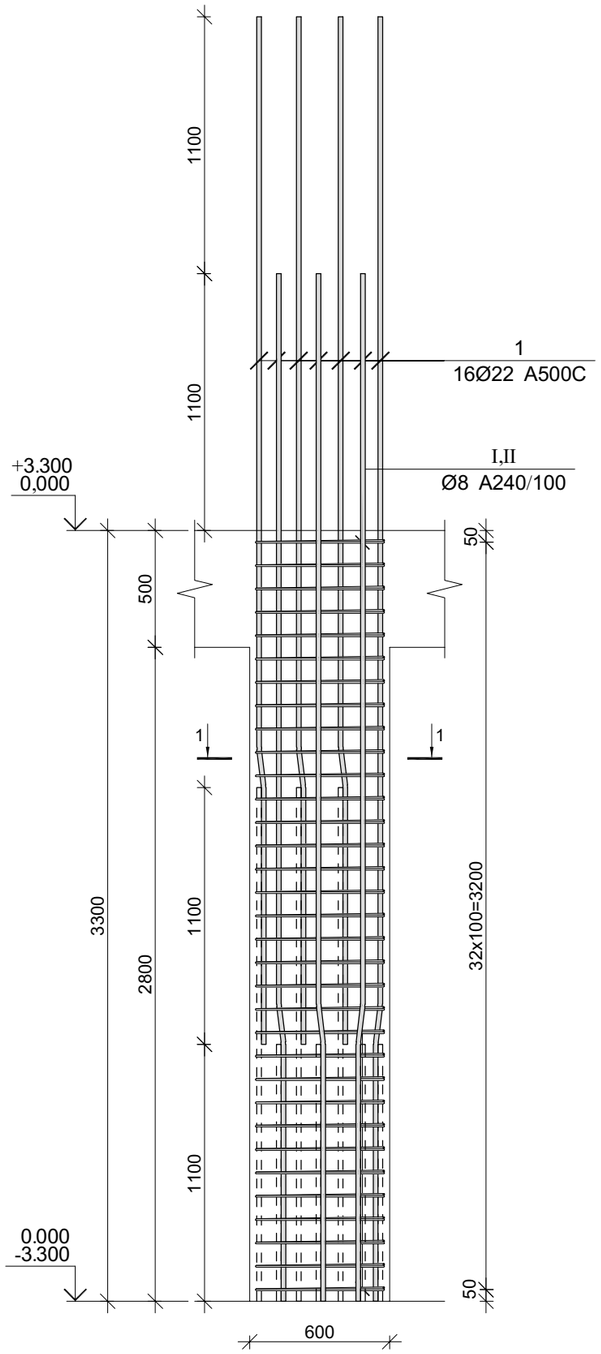

კვეთი 1-1

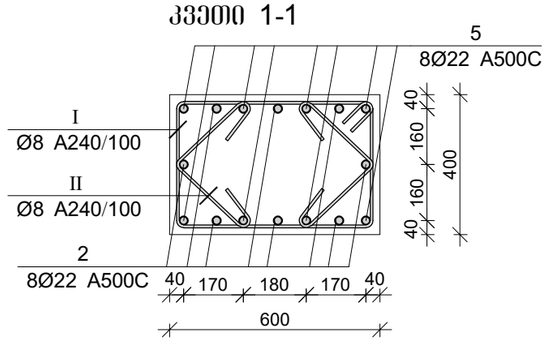

პოზ.	Ø [მმ.]	ესკიზი [მმ.]	სიგრძე [მმ.]
1	Ø22	1100 7° 150 3150	4400
I	Ø8	550 100 100 350 350 550	2000
II	Ø8	270 100 100 270	740

მონ. რ/ბ სვეტის სვ-4-ის სპეციფიკაცია

არმატურის სპეციფიკაცია					არმატურის ამოკრეფა					ბეტონი B 25
პოზ. №	Ø	L მმ.	n ცალი	Ln მ.	Ø	∑ Ln მ.	მარკის მეტრის წონა კგ.	წონა კგ. A240	წონა კგ. A500C	V; მ³
1	2	3	4	5	6	7	8	9	10	11
1	22 A500C	4400	16	70.40	8 A240	114.84	0.39	45.31		0.68
I	8 A240	2000	33	66.00	22 A500C	70.40	2.98		210.08	
II	8 A240	740	66	48.84						
							∑	45.31	210.08	0.68
						n= 12		543.77	2520.92	8.16
									375.58	კგ/მ³

პროექტის დასახელება

მრავალბინიანი საცხოვრებელი სახლი

პროექტის მისამართი

ქ. თბილისი, ჯიქიას №9 (01.14.05.005.121)

დამკვეთი

სტადია	მარილი	პანმარტება
მპ	2023.02.09	

დაკვეთის №

CAD DWG ფაილი 03.svetebi.dwg

მთ. კონსტრუქტორი:	ა. კორტავა
შეასრულა	ბ. ჩხიკვაძე
შეამოწმა	გ. ვაშაკიძე

საავტორო უფლებები

ნახაზის დასახელება

მონ. რ/ბ სვეტის სვ-4-ის არმირება

კ-3.08

A3

მონ. რ/ბ სვეტის სვ-5-ის არმირება

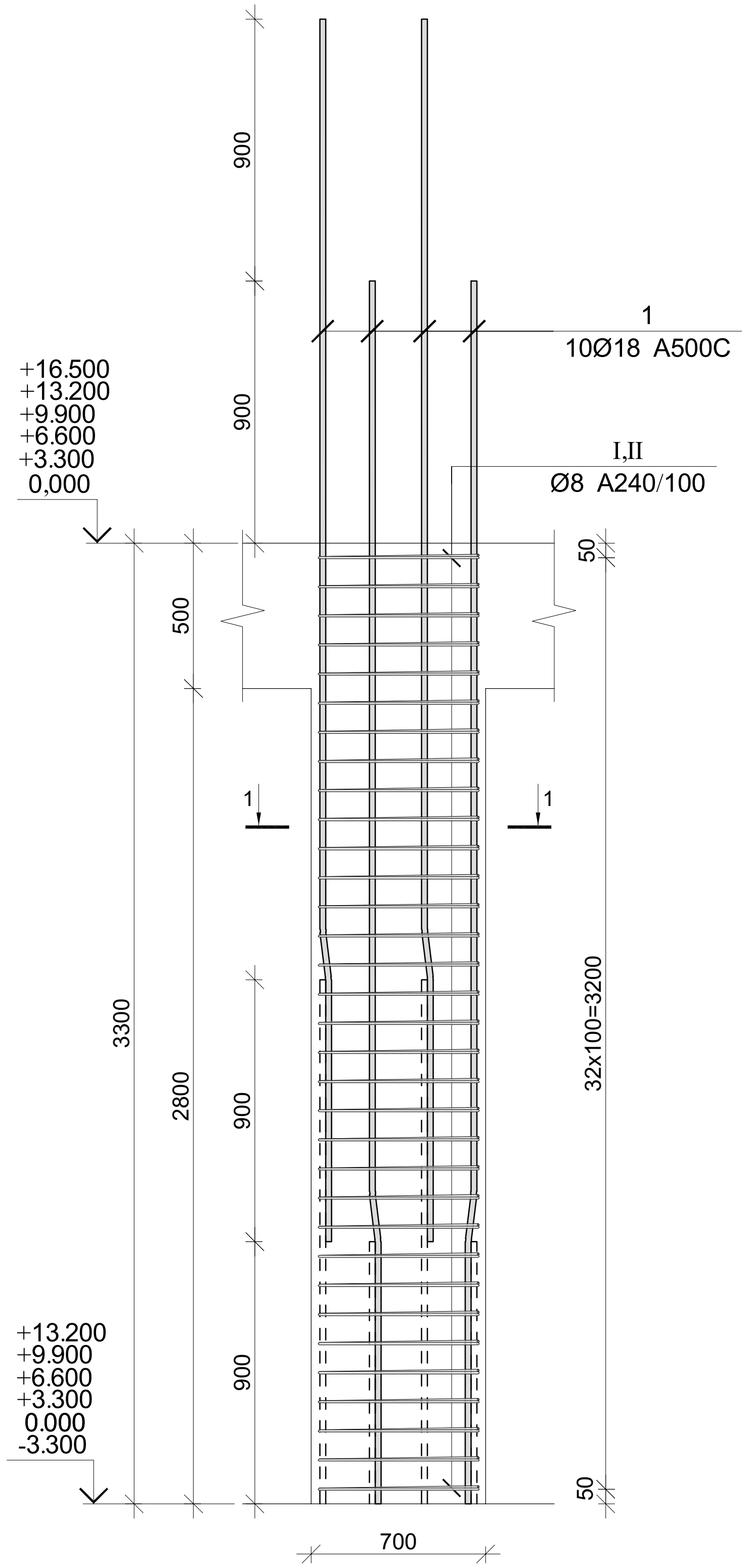

კვეთი 1-1

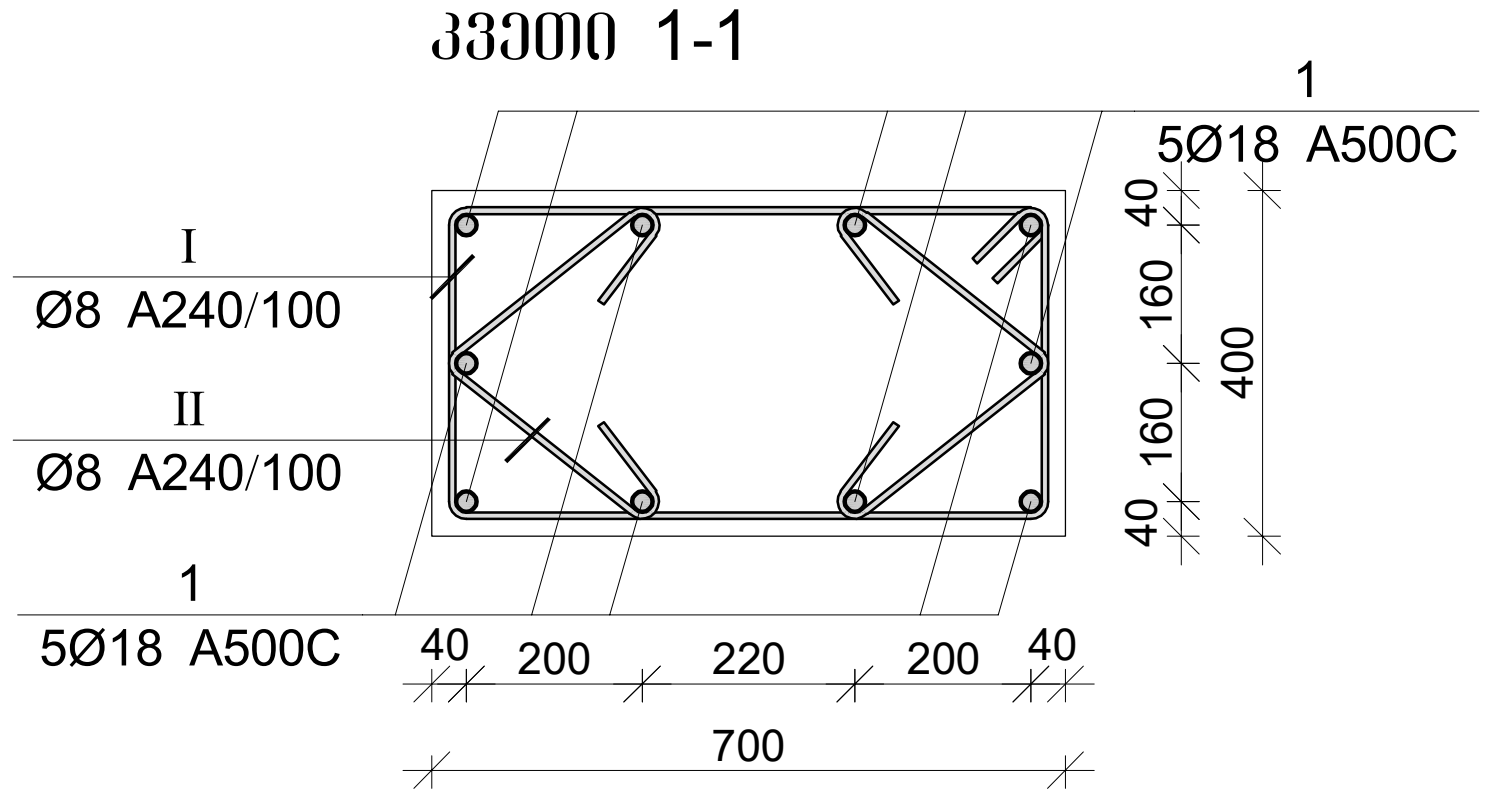

პოზ.	Ø [მმ.]	ესკიზი [მმ.]	სიგრძე [მმ.]
1	Ø18	900 7° 150 3150	4200
I	Ø8	650 100 100 350 350 650	2200
II	Ø8	100 260 100 260	720

მონ. რ/ბ სვეტის სვ-5-ის სპეციფიკაცია

არმატურის სპეციფიკაცია					არმატურის ამოკრეფა					ბეტონი B 25
პოზ. №	Ø	L მმ.	n ცალი	Ln მ.	Ø	∑ Ln მ.	გრძივი მეტრის წონა კგ.	წონა კგ. A240	წონა კგ. A500C	V; მ³
1	2	3	4	5	6	7	8	9	10	11
1	18 A500C	4200	10	42.00	8 A240	120.12	0.39	47.40		0.78
I	8 A240	2200	33	72.60	18 A500C	42.00	2.00		83.90	
II	8 A240	720	66	47.52						
							∑	47.40	83.90	0.78
						n= 13		616.17	1090.68	10.19
									167.47	კგ/მ³

პროექტის დასახელება
მრავალბინიანი საცხოვრებელი სახლი

პროექტის მისამართი
ქ. თბილისი, ჯიქიას №9 (01.14.05.005.121)

დამკვეთი

სტადია	თარიღი	განმარტება
მპ	2023.02.09	

დაკვეთის №

CAD DWG ფაილი 03.svetebi.dwg

მთ. კონსტრუქტორი: ა. კორტავა

შეასრულა ბ. ჩხიკვაძე

შეამოწმა ვ. ვამაძე

საავტორო უფლებები

ნახაზის დასახელება

მონ. რ/ბ სვეტის სვ-5-ის არმირება

კ-3.09

A3

მონ. რ/ბ სვეტის სვ-6-ის არმირება

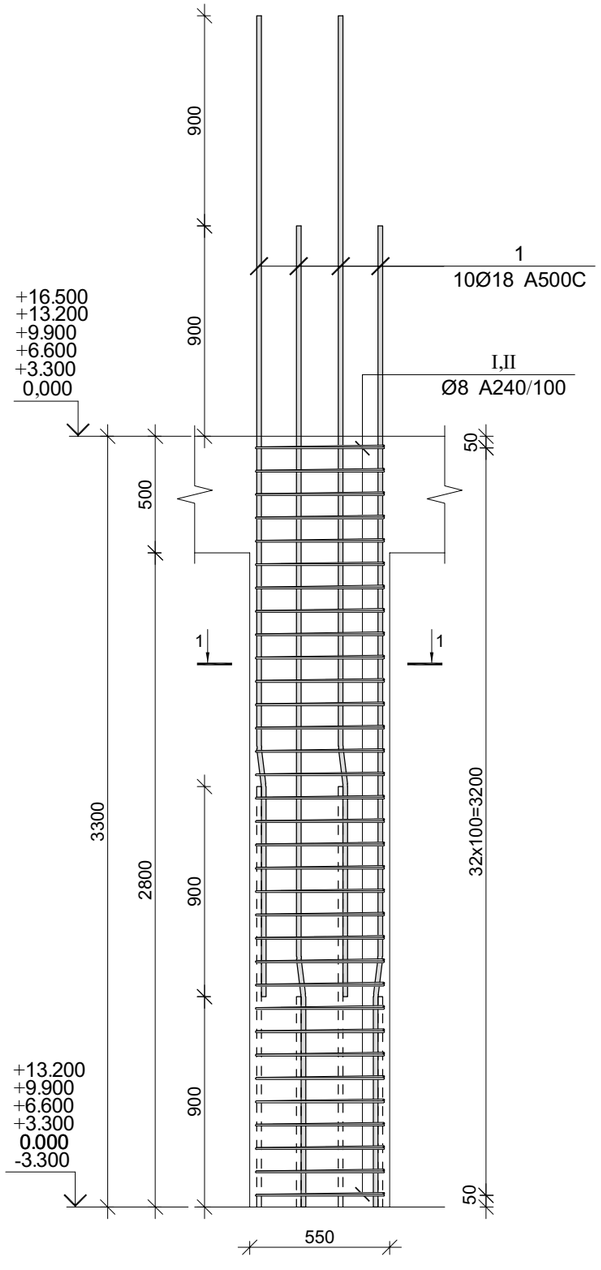

კვეთი 1-1

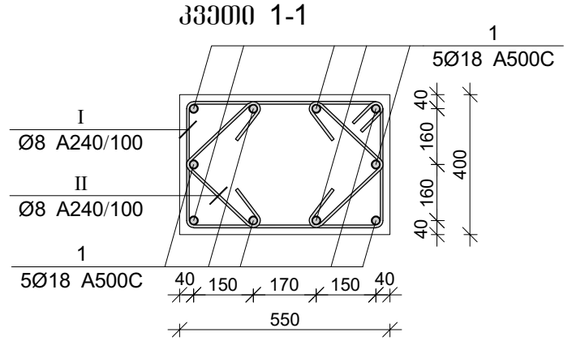

პოზ.	Ø [მმ.]	ესკიზი [მმ.]	სიგრძე [მმ.]
1	Ø18		4200
I	Ø8	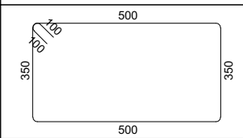	1900
II	Ø8	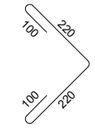	640

მონ. რ/ბ სვეტის სვ-6-ის სპეციფიკაცია

არმატურის სპეციფიკაცია					არმატურის ამოკრეფა					ბეტონი B 25
პოზ. №	Ø	L მმ.	n ცალი	Ln მ.	Ø	∑ Ln მ.	მრკივი მეტრის წონა კგ.	წონა კგ. A240	წონა კგ. A500C	V; მ³
1	2	3	4	5	6	7	8	9	10	11
1	18 A500C	4200	10	42.00	8 A240	104.94	0.39	41.41		0.62
I	8 A240	1900	33	62.70	18 A500C	42.00	2.00		83.90	
II	8 A240	640	66	42.24						
							∑	41.41	83.90	0.62
						n= 6		248.45	503.39	3.70
									203.42	კგ/მ³

პროექტის დასახელება

მრავალბინიანი საცხოვრებელი სახლი

პროექტის მისამართი

ქ. თბილისი, ჯიქიას №9 (01.14.05.005.121)

დამკვეთი

სტადია	მარილი	ფანმარტება
მპ	2023.02.09	

დაკვეთის №

CAD DWG ფაილი 03.svetebi.dwg

მთ. კონსტრუქტორი: ა. ჯორბაძე

შესრულა ბ. ჩხიკვაძე

შემოწმა ზ. ვაშაკიძე

საავტორო უფლებები

ნახაზის დასახელება

მონ. რ/ბ სვეტის სვ-6-ის არმირება

კ-3.10

A3

მონ. რ/ბ სვეტის სვ-7-ის არმირება

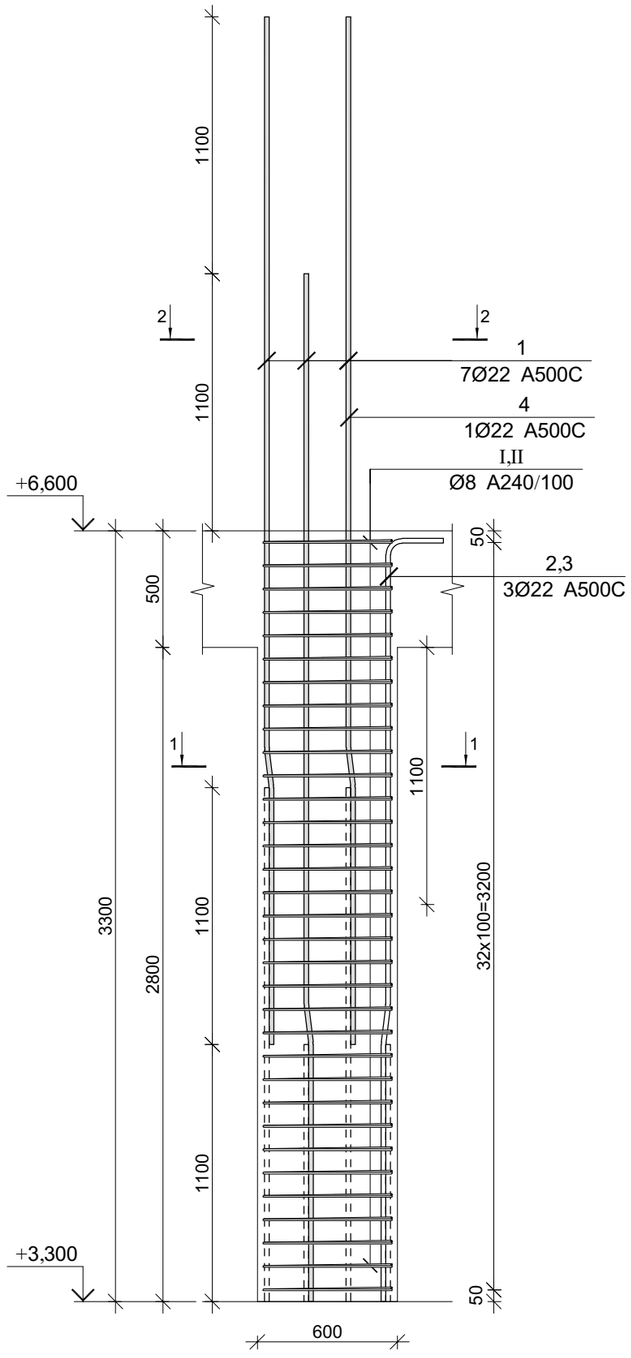

კვეთი 1-1

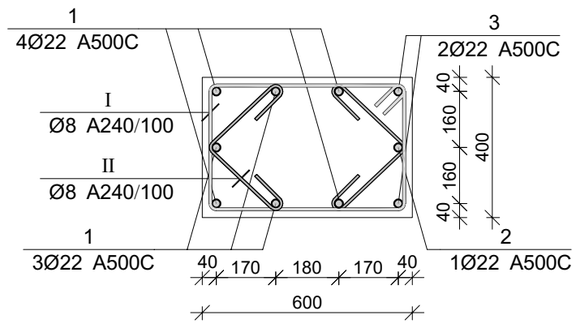

კვეთი 2-2

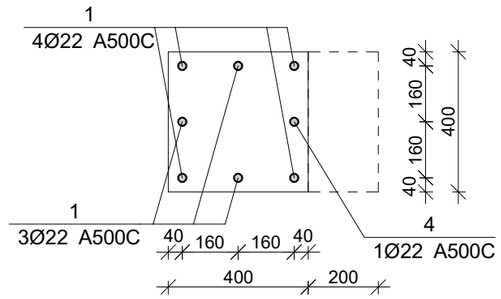

მონ. რ/ბ სვეტის სვ-7-ის სპეციფიკაცია

არმატურის სპეციფიკაცია					არმატურის ამოკრეფა					ბეტონი B 25
პოზ. №	Ø	L მმ.	n ცალი	Ln მ.	Ø	∑ Ln მ.	ერთეული წონა კგ.	წონა კგ. A240	წონა კგ. A500C	V; მ³
1	2	3	4	5	6	7	8	9	10	11
1	22 A500C	4400	7	30.80	8 A240	114.84	0.39	45.31		0.68
2	22 A500C	3700	1	3.70	22 A500C	42.40	2.98		126.52	
3	22 A500C	2600	2	5.20						
4	22 A500C	2700	1	2.70						
I	8 A240	2000	33	66.00						
II	8 A240	740	66	48.84						
						∑		45.31	126.52	0.68
						n= 14		634.40	1771.33	9.52
									252.70	კგ/მ³

პოზ.	Ø [მმ.]	ესკიზი [მმ.]	სიგრძე [მმ.]
①	Ø22	1100 7° 150 3150	4400
②	Ø22	1100 7° 150 2000 450	3700
③	Ø22	1100 7° 150 900 450	2600
④	Ø22	2700	2700
Ⅰ	Ø8	550 100 100 350 350 550	2000
Ⅱ	Ø8	270 100 100 270	740

პროექტის დასახელება

მრავალბინიანი საცხოვრებელი სახლი

პროექტის მისამართი

ქ. თბილისი, ჯიქიას №9 (01.14.05.005.121)

დამკვეთი

სტადია	მარილი	განმარტება
მპ	2023.02.09	

დაკვეთის №

CAD DWG ფაილი 03.svetebi.dwg

მთ. კონსტრუქტორი:		ა. ჟორჟოლიანი
შესრულა		ბ. ჩხიკვაძე
შეამოწმა		გ. ვაშაკიძე

საავტორო უფლებები

ნახაზის დასახელება

მონ. რ/ბ სვეტის სვ-7-ის არმირება

კ-3.11

A3

მონ. რ/ბ სვეტის სვ-8-ის არმირება

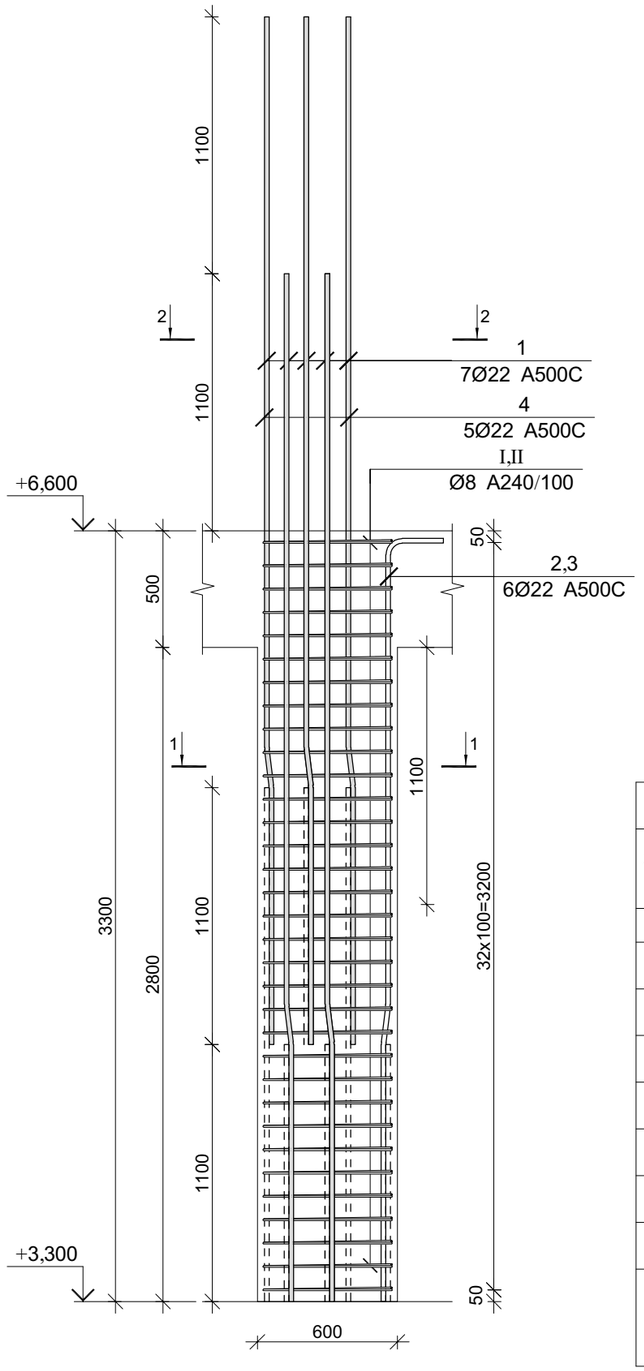

კვეთი 1-1

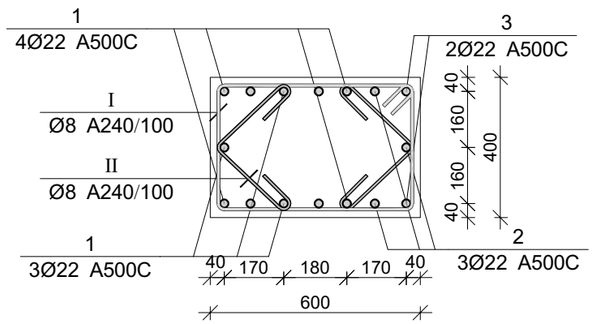

კვეთი 2-2

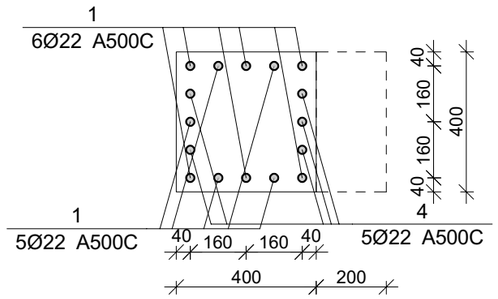

მონ. რ/ბ სვეტის სვ-8-ის სპეციფიკაცია

არმატურის სპეციფიკაცია					არმატურის ამოკრეფა					ბეტონი B 25
პოზ. №	Ø	L მმ.	n ცალი	Ln მ.	Ø	∑ Ln მ.	ერთეული წონა კგ.	წონა კგ. A240	წონა კგ. A500C	V; მ³
1	2	3	4	5	6	7	8	9	10	11
1	22 A500C	4400	11	48.40	8 A240	114.84	0.39	45.31		0.68
2	22 A500C	2600	3	7.80	22 A500C	77.10	2.98		230.07	
3	22 A500C	3700	2	7.40						
4	22 A500C	2700	5	13.50						
I	8 A240	2000	33	66.00						
II	8 A240	740	66	48.84						
						∑		45.31	230.07	0.68
						n= 6		271.88	1380.42	4.08
									404.98	კგ/მ³

პოზ.	Ø [მმ.]	ესკიზი [მმ.]	სიგრძე [მმ.]
①	Ø22	1100 7° 150 3150	4400
②	Ø22	1100 7° 150 900 450	2600
③	Ø22	1100 7° 150 2000 450	3700
④	Ø22	2700	2700
Ⅰ	Ø8	550 100 100 350 350 550	2000
Ⅱ	Ø8	270 100 100 270	740

პროექტის დასახელება

მრავალბინიანი საცხოვრებელი სახლი

პროექტის მისამართი

ქ. თბილისი, ჯიქიას №9 (01.14.05.005.121)

დამკვეთი

სტადია	მარილი	განმარტება
მპ	2023.02.09	
დაკვეთის №		
CAD DWG ფაილი		03.svetebi.dwg
მთ. კონსტრუქტორი:		ა. კორტავა
შესრულა		ბ. ჩხიკვაძე
შეამოწმა		გ. ვაშაკიძე

საავტორო უფლებები

ნახაზის დასახელება

მონ. რ/ბ სვეტის სვ-8-ის არმირება

კ-3.12

A3

მონ. რ/ბ სვეტის სვ-9-ის არმირება

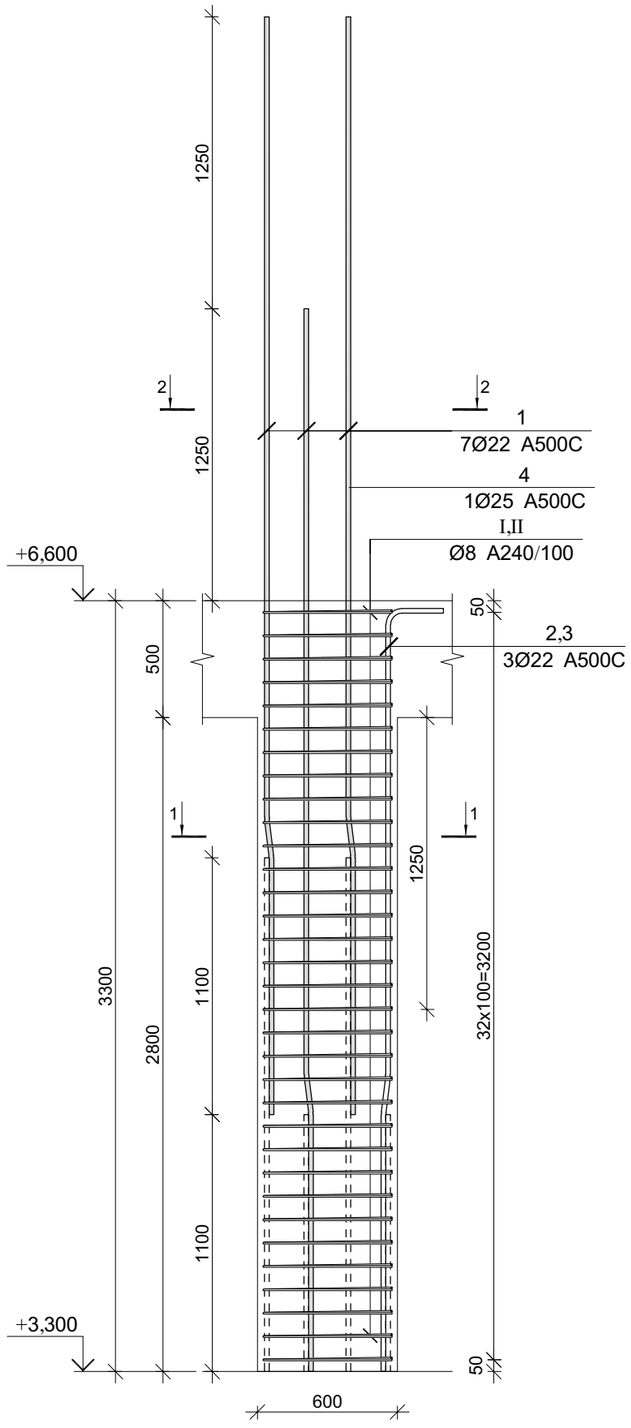

კვეთი 1-1

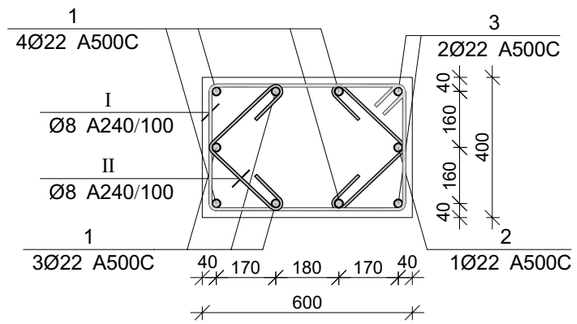

კვეთი 2-2

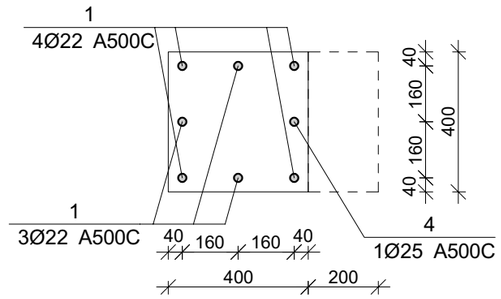

მონ. რ/ბ სვეტის სვ-9-ის სპეციფიკაცია

პოზ.	Ø [მმ.]	ესკიზი [მმ.]	სიგრძე [მმ.]
①	Ø22	1100 7° 150 3150	4400
②	Ø22	1100 7° 150 2000 450	3700
③	Ø22	1100 7° 150 900 450	2600
④	Ø25	3000	3000
Ⅰ	Ø8	550 100 100 350 350 550	2000
Ⅱ	Ø8	270 100 100 270	740

არმატურის სპეციფიკაცია

პოზ. №	Ø	L მმ.	n ცალი	Ln მ.
1	22 A500C	4400	7	30.80
2	22 A500C	3700	1	3.70
3	22 A500C	2600	2	5.20
4	25 A500C	3000	1	3.00
I	8 A240	2000	33	66.00
II	8 A240	740	66	48.84

არმატურის ამოკრეფა

Ø	∑ Ln მ.	ბრაკის ვეტრის წონა კგ.	წონა კგ. A240	წონა კგ. A500C	ბეტონი B 25 V; მ³
8 A240	114.84	0.39	45.31		
22 A500C	39.70	2.98		118.47	0.68
25 A500C	3.00	3.85		11.56	
		∑	45.31	130.03	0.68
		n= 1	45.31	130.03	0.68
				257.85	კგ/მ³

პროექტის დასახელება

მრავალბინიანი საცხოვრებელი სახლი

პროექტის მისამართი

ქ. თბილისი, ჩიქობავას №9 (01.14.05.005.121)

დამკვეთი

სტადია	მარილი	განმარტება
მპ	2023.02.09	

დაკვეთის №

CAD DWG ფაილი 03.svetebi.dwg

მთ. კონსტრუქტორი:		ა. ჟორჟოლიანი
შესრულა		ბ. ჩხიკვაძე
შეამოწმა		გ. ვაშაკიძე

საავტორო უფლებები

ნახაზის დასახელება

მონ. რ/ბ სვეტის სვ-9-ის არმირება

კ-3.13

A3

მრნ. რ/ბ სვეტის სვ-10-ის არმირება

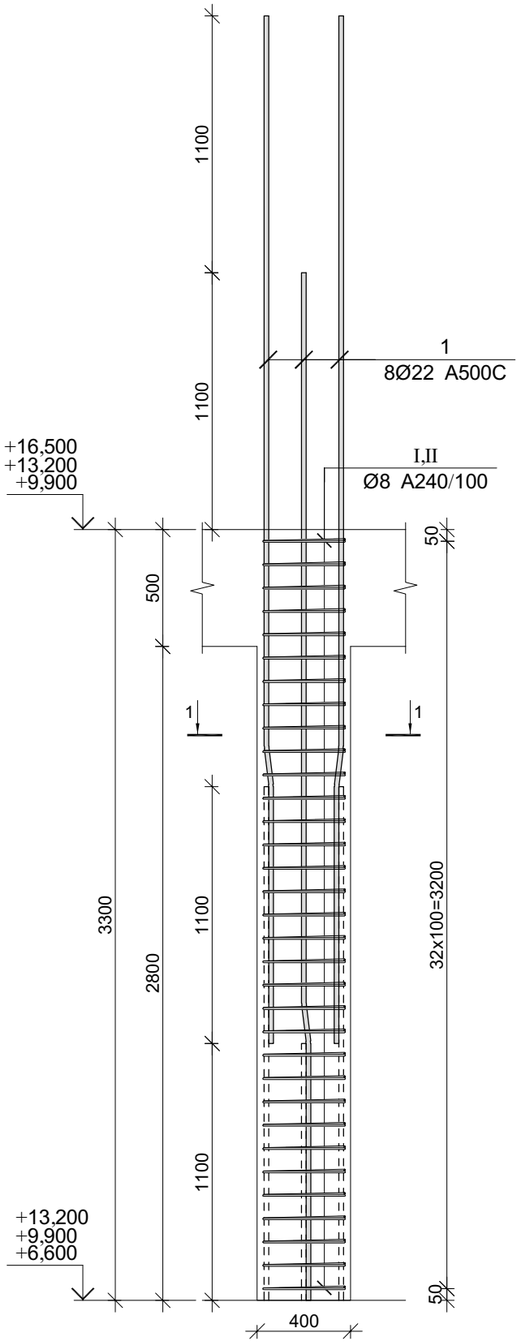

კვეთი 1-1

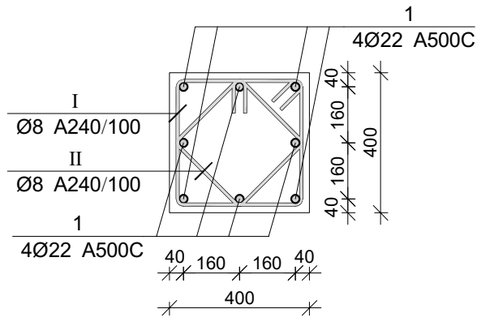

პოზ.	Ø [მმ.]	ესკიზი [მმ.]	სიგრძე [მმ.]
1	Ø22	1100 7° 150 3150	4400
I	Ø8	350 150 350 350 350	1600
II	Ø8	250 150 250 250 250	1200

მრნ. რ/ბ სვეტის სვ-10-ის სპეციფიკაცია

არმატურის სპეციფიკაცია					არმატურის ამოკრეფა					ბეტონი B 25
პოზ. №	Ø	L მმ.	n ცალი	Ln მ.	Ø	∑ Ln მ.	გრძივი მეტრის წონა კგ.	წონა კგ. A240	წონა კგ. A500C	V; მ³
1	2	3	4	5	6	7	8	9	10	11
1	22 A500C	4400	8	35.20	8 A240	89.60	0.39	35.35		0.45
I	8 A240	1600	32	51.20	22 A500C	35.20	2.98		105.04	
II	8 A240	1200	32	38.40						
							∑	35.35	105.04	0.45
						n= 36		1272.77	3781.39	16.13
									313.38	კგ/მ³

პროექტის დასახელება

მრავალბინიანი საცხოვრებელი სახლი

პროექტის მისამართი

ქ. თბილისი, ჩიქობავას №9 (01.14.05.005.121)

დამკვეთი

სტადია	მარილი	განმარტება
მპ	2023.02.09	
დაკვეთის №		
CAD DWG ფაილი	03.svetebi.dwg	
მთ. კონსტრუქტორი:		ა. ჭორტაძე
შესრულა		ბ. ჩხიკვაძე
შეამოწმა		გ. ვაშაკიძე

საავტორო უფლებები

ნახაზის დასახელება

მრნ. რ/ბ სვეტის სვ-10-ის არმირება

კ-3.14

A3

მრნ. რ/ბ სვეტის სვ-11-ის არმირება

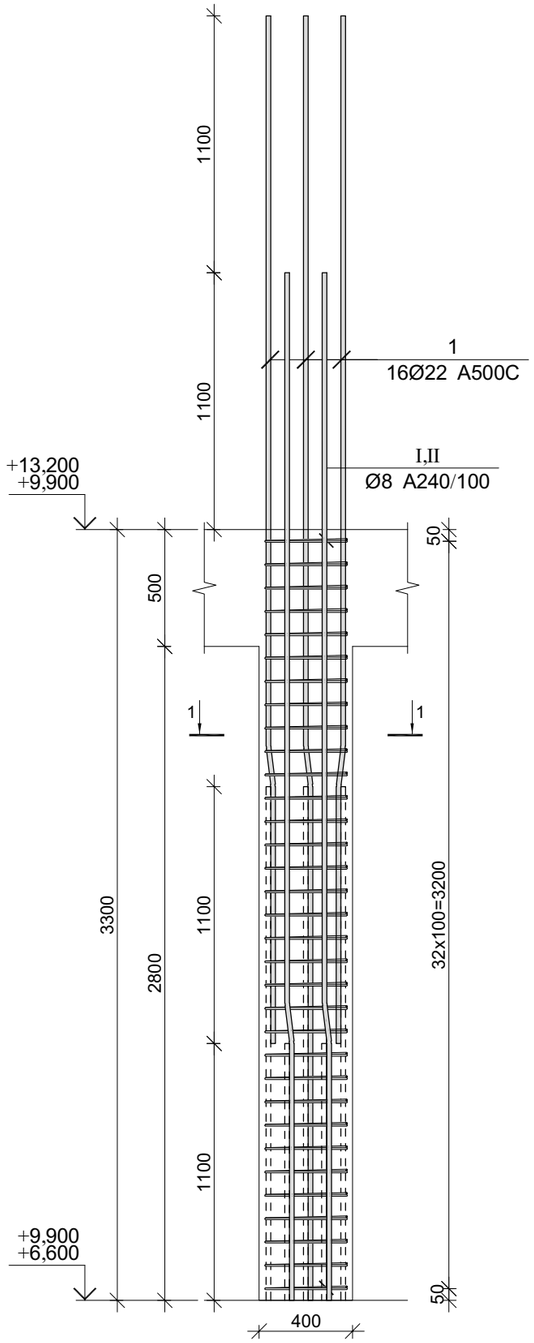

კვეთი 1-1

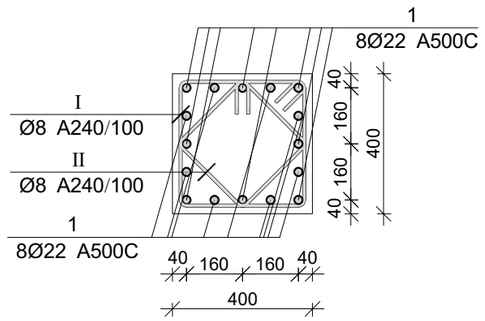

პოზ.	Ø [მმ.]	ესკიზი [მმ.]	სიგრძე [მმ.]
1	Ø22	1100 7° 150 3150	400
I	Ø8	350 150 350 350 350	1600
II	Ø8	250 150 250 250 250	1200

მრნ. რ/ბ სვეტის სვ-11-ის სპეციფიკაცია

არმატურის სპეციფიკაცია					არმატურის ამოკრეფა					ბეტონი B 25
პოზ. №	Ø	L მმ.	n ცალი	Ln მ.	Ø	∑ Ln მ.	გრძივი მეტრის წონა კგ.	წონა კგ. A240	წონა კგ. A500C	V; მ³
1	2	3	4	5	6	7	8	9	10	11
1	22 A500C	4400	16	70.40	8 A240	89.60	0.39	35.35		0.45
I	8 A240	1600	32	51.20	22 A500C	70.40	2.98		210.08	
II	8 A240	1200	32	38.40						
						∑		35.35	210.08	0.45
						n= 10		353.55	2100.77	4.48
									547.84	კგ/მ³

პროექტის დასახელება

მრავალბინიანი საცხოვრებელი სახლი

პროექტის მისამართი

ქ. თბილისი, ჯიქიას №9 (01.14.05.005.121)

დამკვეთი

სტადია	მარილი	განმარტება
მპ	2023.02.09	

დაკვეთის №

CAD DWG ფაილი 03.svetebi.dwg

მთ. კონსტრუქტორი: ა. ჟორტაძე

შესრულა ბ. ჩხიკვაძე

შეამოწმა გ. ვაშაკიძე

საავტორო უფლებები

ნახაზის დასახელება

მრნ. რ/ბ სვეტის სვ-11-ის არმირება

კ-3.15

A3

მრნ. რ/ბ სვეტის სვ-12-ის არმირება

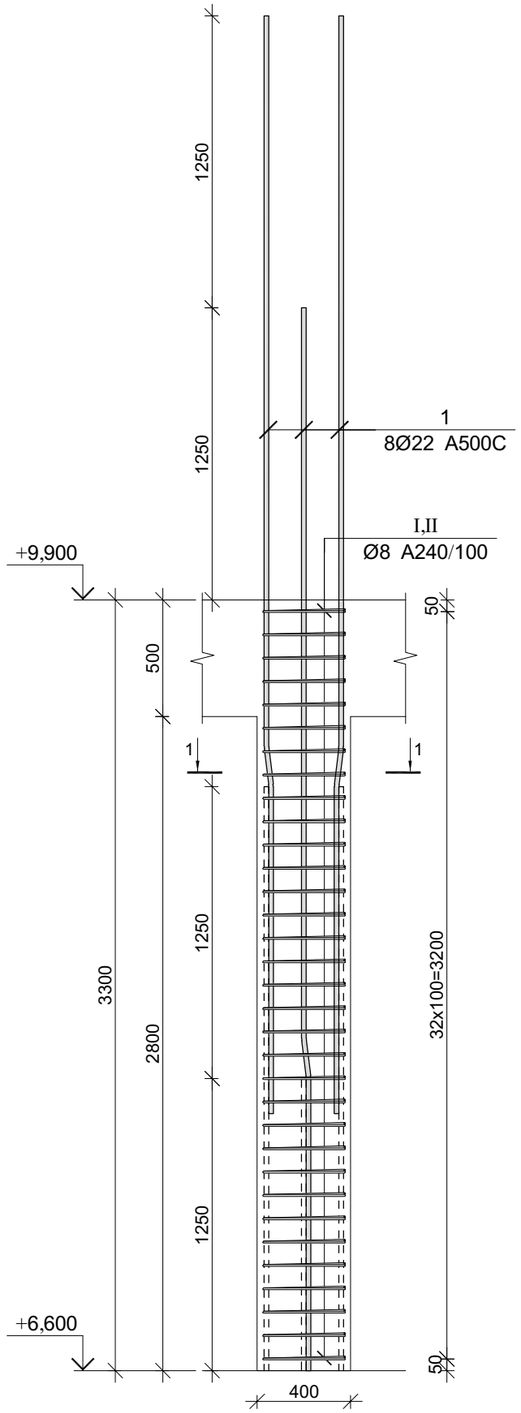

კვეთი 1-1

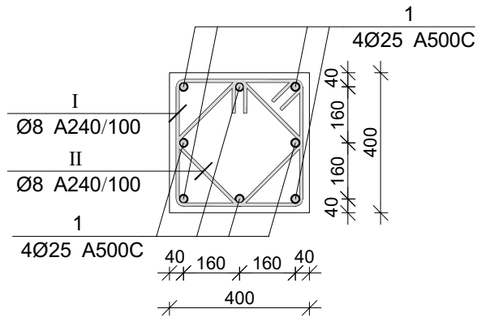

პოზ.	Ø [მმ.]	ესკიზი [მმ.]	სიგრძე [მმ.]
1	Ø25	1250 7° / 150 3150	4550
I	Ø8	350 / 100 / 350 / 350 / 350	1600
II	Ø8	250 / 100 / 250 / 250 / 250	1200

მრნ. რ/ბ სვეტის სვ-12-ის სპეციფიკაცია

არმატურის სპეციფიკაცია					არმატურის ამოკრეფა					ბეტონი B 25
პოზ. №	Ø	L მმ.	n ცალი	Ln მ.	Ø	∑ Ln მ.	ბრაკის მეტრის წონა კგ.	წონა კგ. A240	წონა კგ. A500C	V; მ³
1	2	3	4	5	6	7	8	9	10	11
1	25 A500C	4550	8	36.40	8 A240	89.60	0.39	35.35		0.45
I	8 A240	1600	32	51.20	25 A500C	36.40	3.85		140.26	
II	8 A240	1200	32	38.40						
						∑		35.35	140.26	0.45
						n= 1		35.35	140.26	0.45
									392.00	კგ/მ³

პროექტის დასახელება

მრავალბინიანი საცხოვრებელი სახლი

პროექტის მისამართი

ქ. თბილისი, ჯიქიას №9 (01.14.05.005.121)

დამკვეთი

სტადია	მარილი	განმარტება
მპ	2023.02.09	

დაკვეთის №

CAD DWG ფაილი 03.svetebi.dwg

მთ. კონსტრუქტორი:		ა. ჯორბაძე
შესრულა		ბ. ჩხიკვაძე
შეამოწმა		გ. ვაშაკიძე

საავტორო უფლებები

ნახაზის დასახელება

მრნ. რ/ბ სვეტის სვ-12-ის არმირება

კ-3.16

A3

მრავალბინიანი საცხოვრებელი სახლის მონ. რ/ბ სვეტის სვ-13-ის არმირება

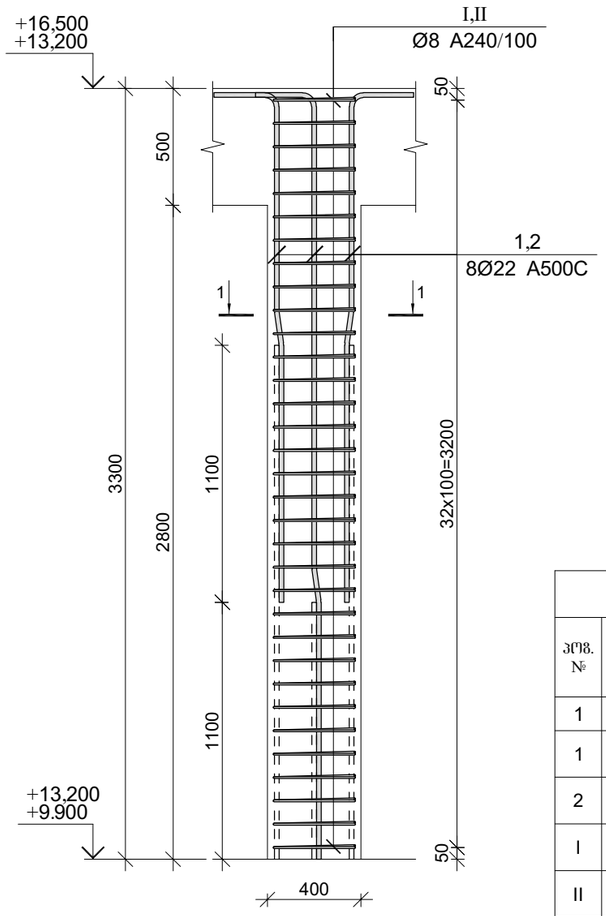

კვეთი 1-1

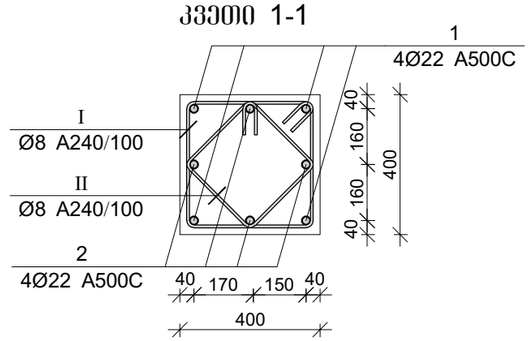

პოზ.	Ø [მმ.]	ესკიზი [მმ.]	სიგრძე [მმ.]
①	Ø22	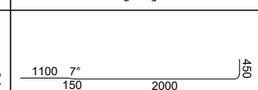	3700
②	Ø22	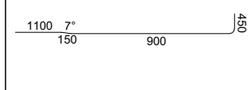	2600
Ⅰ	Ø8	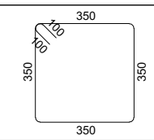	1600
Ⅱ	Ø8	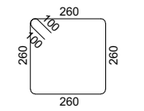	1240

მონ. რ/ბ სვეტის სვ-13-ის სპეციფიკაცია

არმატურის სპეციფიკაცია					არმატურის ამოკრეფა					ბეტონი B 25
პოზ. №	Ø	L მმ.	n ცალი	Ln მ.	Ø	∑ Ln მ.	გრძივი მეტრის წონა კგ.	წონა კგ. A240	წონა კგ. A500C	V; მ³
1	2	3	4	5	6	7	8	9	10	11
1	22 A500C	3700	4	14.80	8 A240	93.72	0.39	36.98		0.45
2	22 A500C	2600	4	10.40	22 A500C	25.20	2.98		75.20	
Ⅰ	8 A240	1600	33	52.80						
Ⅱ	8 A240	1240	33	40.92			∑	36.98	75.20	0.45
						n= 10		369.81	751.98	4.48
									250.40	კგ/მ³

პროექტის დასახელება
მრავალბინიანი საცხოვრებელი სახლი

პროექტის მისამართი
ქ. თბილისი, ჯიქიას №9
(01.14.05.005.121)

დამკვეთი

სტადია	მარიტლი	განმარტება
მპ	2023.02.09	
დაკვეთის №		
CAD DWG ფაილი		03.svetebi.dwg
მთ. კონსტრუქტორი:		ა. კორტავა
შესრულა		ბ. ჩხიკვაძე
შეამოწმა		ზ. ვაშაკიძე

საავტორო უფლებები

ნახაზის დასახელება

მონ. რ/ბ სვეტის სვ-13-ის არმირება

კ-3.17

A3

მრავალბინიანი საცხოვრებელი სახლის მონ. რ/ბ სვეტის სვ-14-ის არმირება

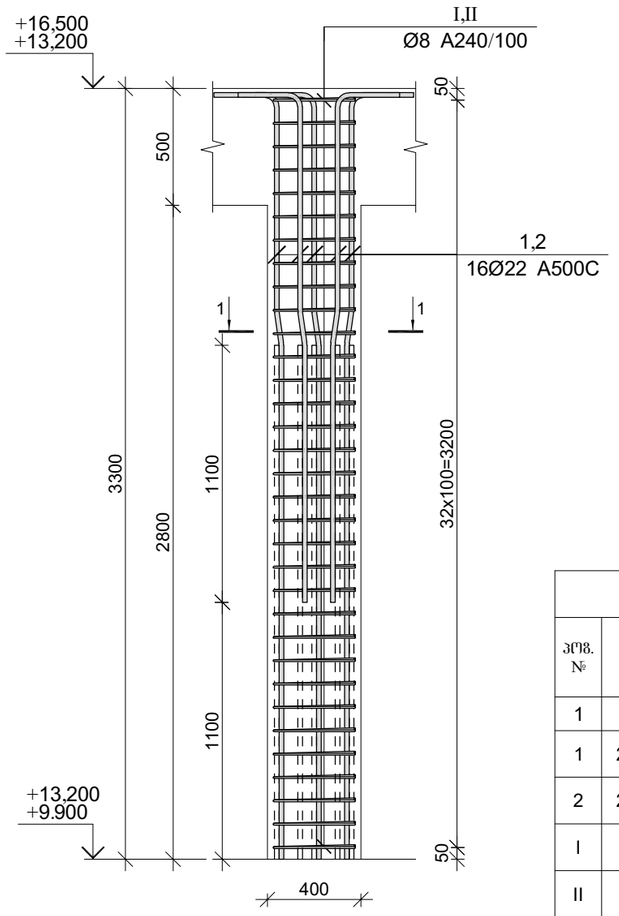

კვეთი 1-1

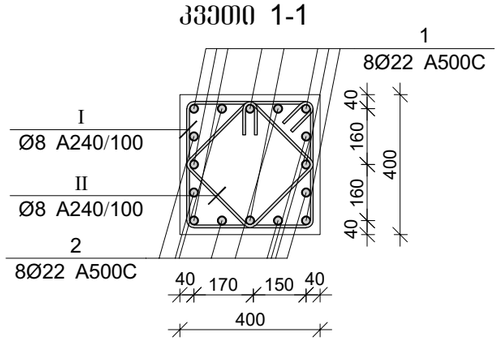

პოზ.	Ø [მმ.]	ესკიზი [მმ.]	სიგრძე [მმ.]
①	Ø22		3700
②	Ø22		2600
Ⅰ	Ø8	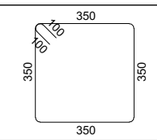	1600
Ⅱ	Ø8	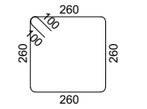	1240

მონ. რ/ბ სვეტის სვ-14-ის სპეციფიკაცია

არმატურის სპეციფიკაცია					არმატურის ამოკრეფა					ბეტონი B 25
პოზ. №	Ø	L მმ.	n ცალი	Ln მ.	Ø	∑ Ln მ.	გრძივი მეტრის წონა კგ.	წონა კგ. A240	წონა კგ. A500C	V; მ³
1	2	3	4	5	6	7	8	9	10	11
1	22 A500C	3700	8	29.60	8 A240	93.72	0.39	36.98		0.45
2	22 A500C	2600	8	20.80	22 A500C	50.40	2.98		150.40	
Ⅰ	8 A240	1600	33	52.80						
Ⅱ	8 A240	1240	33	40.92			∑	36.98	150.40	0.45
						n= 6		221.88	902.38	2.69
									418.25	კგ/მ³

პროექტის დასახელება

მრავალბინიანი საცხოვრებელი სახლი

პროექტის მისამართი

ქ. თბილისი, ჯიქიას №9 (01.14.05.005.121)

დამკვეთი

სტადია	მარტივი	განმარტება
მპ	2023.02.09	
დაკვეთის №		
CAD DWG ფაილი		03.svetebi.dwg
მთ. კონსტრუქტორი:		ა. კორტავა
შესრულა		ბ. ჩხიკვაძე
შეამოწმა		ზ. ვაშაკიძე

საავტორო უფლებები

ნახაზის დასახელება

მონ. რ/ბ სვეტის სვ-14-ის არმირება

კ-3.18

A3

მონ. რ/ბ სვეტის სვ-15-ის არმირება

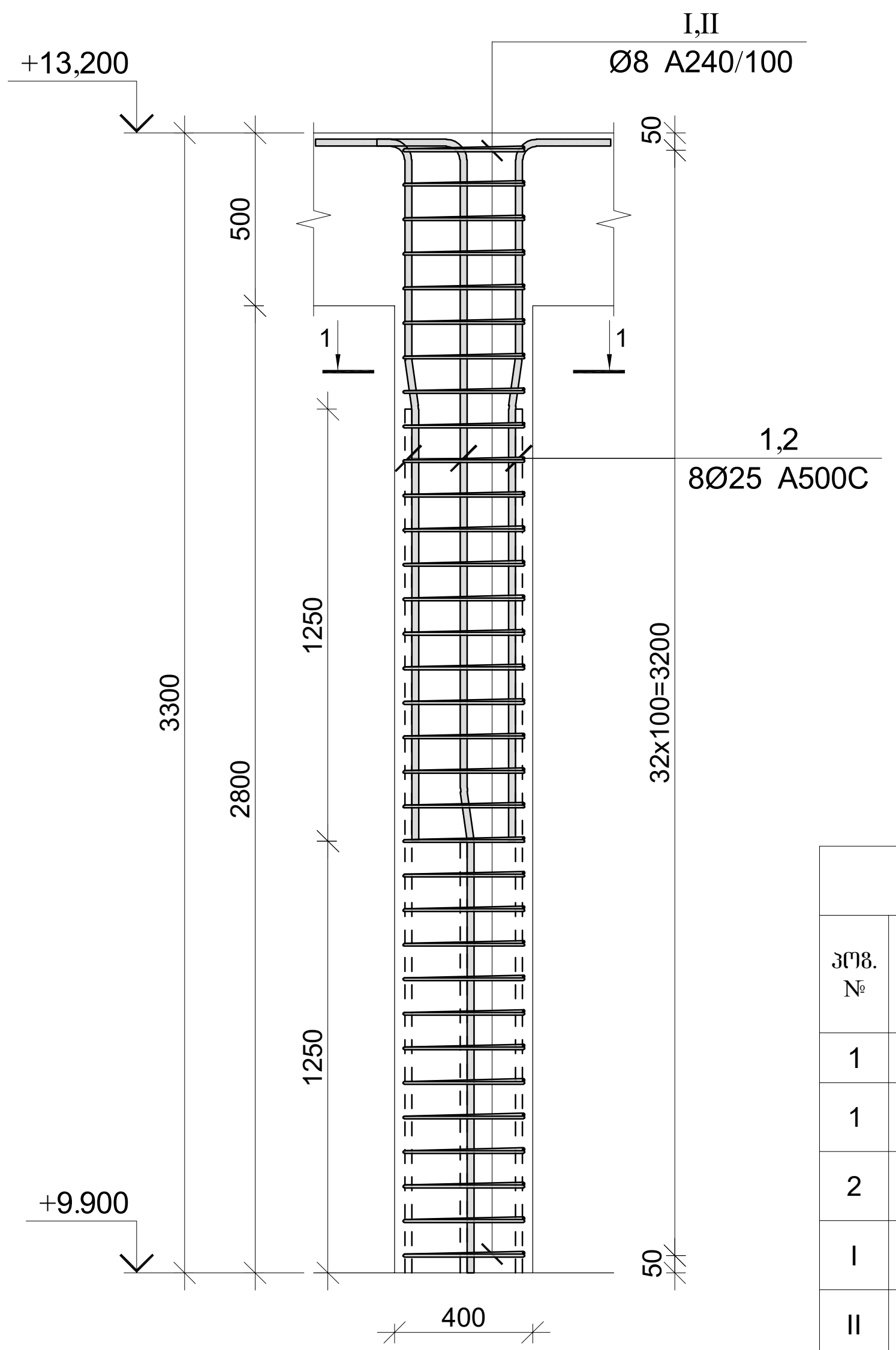

კვეთი 1-1

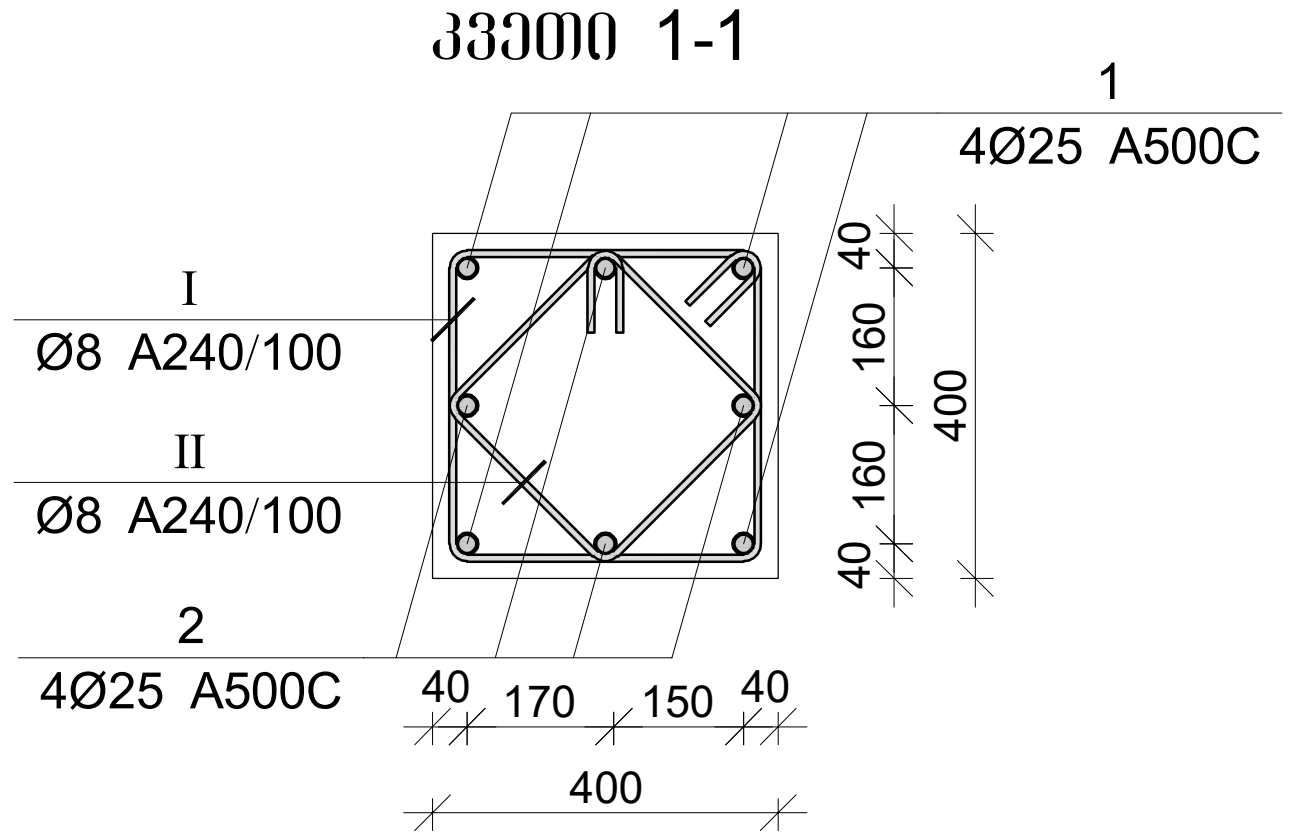

პოზ.	Ø [მმ.]	ესკიზი [მმ.]	სიგრძე [მმ.]
1	Ø22	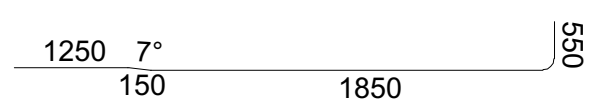	3800
2	Ø22	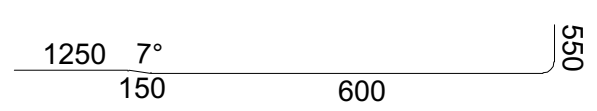	2550
I	Ø8	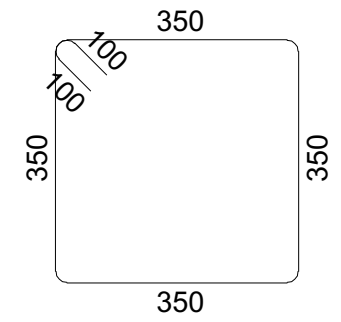	1600
II	Ø8	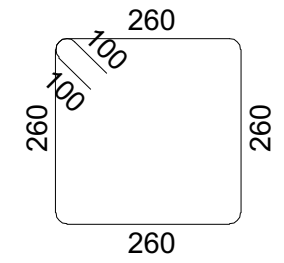	1240

მონ. რ/ბ სვეტის სვ-15-ის სპეციფიკაცია

არმატურის სპეციფიკაცია					არმატურის ამოკრეფა					ბეტონი B 25
პოზ. №	Ø	L მმ.	n ცალი	Ln მ.	Ø	∑ Ln მ.	გრძივი მეტრის წონა კგ.	წონა კგ. A240	წონა კგ. A500C	V; $მ^3$
1	2	3	4	5	6	7	8	9	10	11
1	25 A500C	3800	4	15.20	8 A240	93.72	0.39	36.98		0.45
2	25 A500C	2550	4	10.20	25 A500C	25.40	3.85		97.88	
I	8 A240	1600	33	52.80						
II	8 A240	1240	33	40.92			∑	36.98	97.88	0.45
						n= 1		36.98	97.88	0.45
									301.02	კგ/$მ^3$

პროექტის დასახელება

მრავალბინიანი საცხოვრებელი სახლი

პროექტის მისამართი

ქ. თბილისი, ჯიქიას №9 (01.14.05.005.121)

დამკვეთი

სტადია	თარიღი	განმარტება
მპ	2023.02.09	

დაკვეთის №

CAD DWG ფაილი 03.svetebi.dwg

მთ. კონსტრუქტორი: ა. კორტავა

შეასრულა ბ. ჩხიკვაძე

შეამოწმა გ. ვაშაკიძე

საავტორო უფლებები

ნახაზის დასახელება

მონ. რ/ბ სვეტის სვ-15-ის არმირება

კ-3.19

A3

მონ. რ/ბ სვეტის სვ-16-ის არმირება

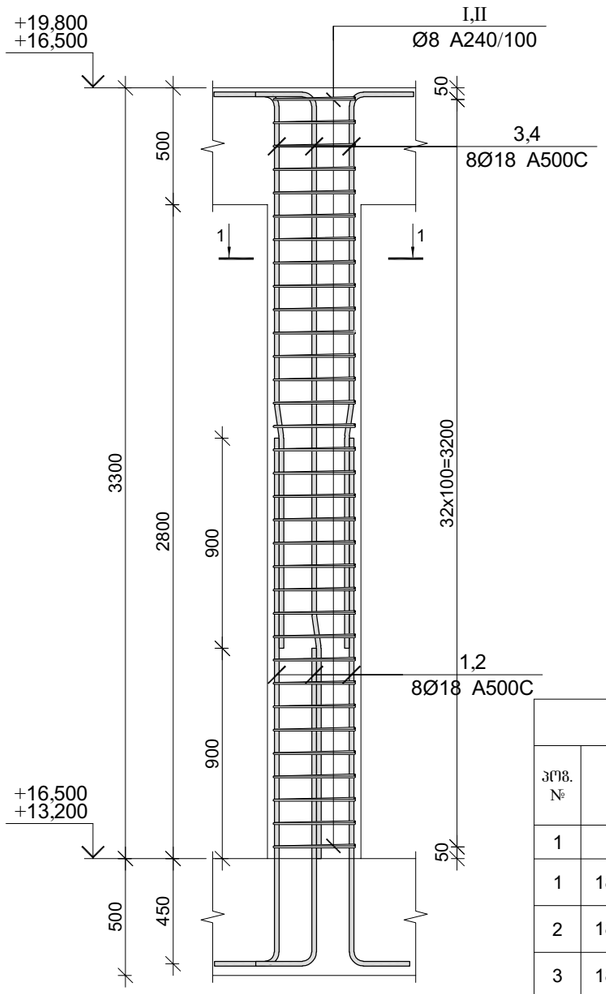

კვეთი 1–1

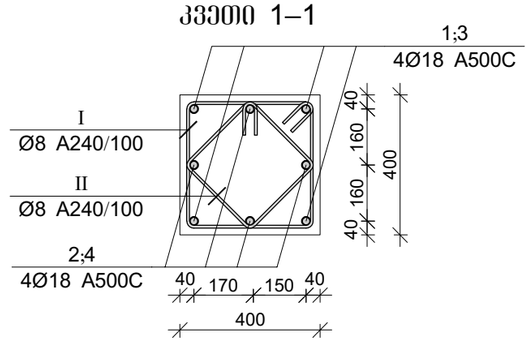

მონ. რ/ბ სვეტის სვ-16-ის სპეციფიკაცია

არმატურის სპეციფიკაცია					არმატურის ამოკრეფა					ბეტონი B 25
								წონა კგ.		
პოზ. №	Ø	L მმ.	n ცალი	Ln მ.	Ø	∑ Ln მ.	ბრაქეტის წონა კგ.	A240	A500C	V; მ³
1	2	3	4	5	6	7	8	9	10	11
1	18 A500C	2550	4	10.20	8 A240	93.72	0.39	36.98		0.45
2	18 A500C	1650	4	6.60	18 A500C	41.60	2.00		83.10	
3	18 A500C	3550	4	14.20						
4	18 A500C	2650	4	10.60						
I	8 A240	1600	33	52.80						
II	8 A240	1240	33	40.92			∑	36.98	83.10	0.45
						n= 2		73.96	166.20	0.90
									268.04	კგ/მ³

პოზ.	Ø [მმ.]	ესკიზი [მმ.]	სიგრძე [მმ.]
①	Ø18	2250, 300	2550
②	Ø18	1350, 300	1650
③	Ø18	900, 7°, 150, 2200, 300	3550
④	Ø18	900, 7°, 150, 1300, 300	2650
Ⅰ	Ø8	350, 100, 100, 350, 350, 350	1600
Ⅱ	Ø8	260, 100, 100, 260, 260, 260	1240

პროექტის დასახელება

მრავალბინიანი საცხოვრებელი სახლი

პროექტის მისამართი

ქ. თბილისი, ჯიქიას №9 (01.14.05.005.121)

დამკვეთი

სტადია	მარიღი	განმარტება
მპ	2023.02.09	
დაკვეთის №		
CAD DWG ფაილი	03.svetebi.dwg	
მთ. კონსტრუქტორი:	ა. კორტავა	
შესრულა	ბ. ჩხიკვაძე	
შეამოწმა	ზ. ვაშაკიძე	

საავტორო უფლებები

ნახაზის დასახელება

მონ. რ/ბ სვეტის სვ-16-ის არმირება

კ-3.20

A3

მონ. რ/ბ სვეტის სვ-17-ის არმირება

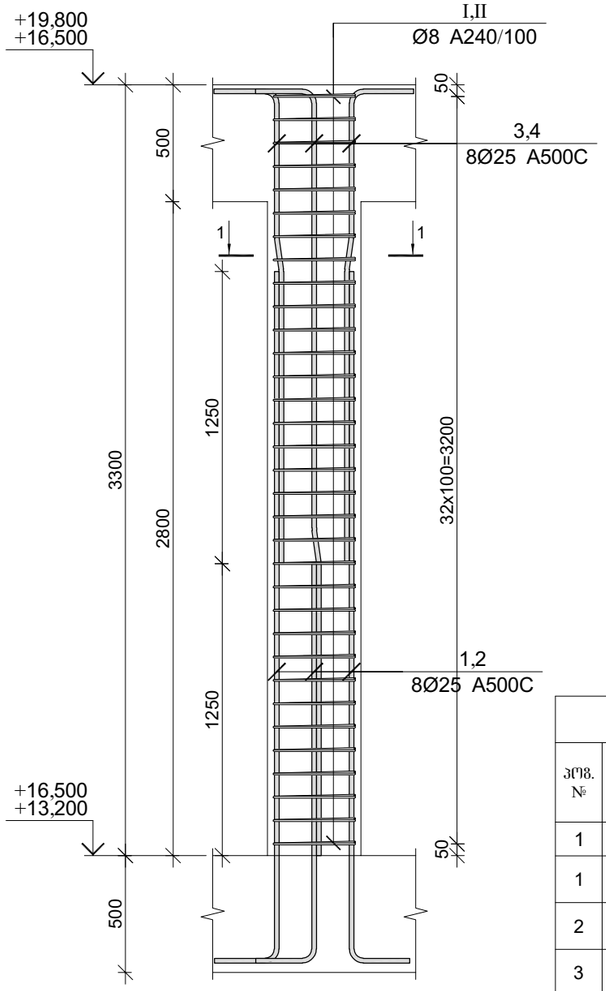

კვეთი 1–1

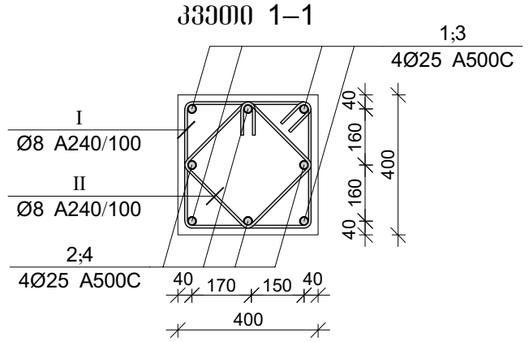

მონ. რ/ბ სვეტის სვ-17-ის სპეციფიკაცია

არმატურის სპეციფიკაცია					არმატურის ამოკრეფა					ბეტონი B 25
პოზ. №	Ø	L მმ.	n ცალი	Ln მ.	Ø	∑ Ln მ.	გრძივი მეტრის წონა კგ.	წონა კგ. A240	წონა კგ. A500C	V; მ³
1	2	3	4	5	6	7	8	9	10	11
1	25 A500C	3500	4	14.00	8 A240	93.72	0.39	36.98		0.45
2	25 A500C	2250	4	9.00	25 A500C	48.40	3.85		186.50	
3	25 A500C	3800	4	15.20						
4	25 A500C	2550	4	10.20						
I	8 A240	1600	33	52.80						
II	8 A240	1240	33	40.92			∑	36.98	186.50	0.45
						n= 3		110.94	559.51	1.34
									498.85	კგ/მ³

პოზ.	Ø [მმ.]	ესკიზი [მმ.]	სიგრძე [მმ.]
①	Ø25	2950, 550	3500
②	Ø25	1700, 550	2250
③	Ø25	1250, 7°, 150, 1850, 550	3800
④	Ø25	1250, 7°, 150, 600, 550	2550
Ⅰ	Ø8	350, 100, 100, 350, 350, 350	1600
Ⅱ	Ø8	260, 100, 100, 260, 260, 260	1240

პროექტის დასახელება

მრავალბინიანი საცხოვრებელი სახლი

პროექტის მისამართი

ქ. თბილისი, ჯიქიას №9 (01.14.05.005.121)

დამკვეთი

სტადია	მარილი	განმარტება
მპ	2023.02.09	
დაკვეთის №		
CAD DWG ფაილი		03.svetebi.dwg
მთ. კონსტრუქტორი:		ა. კორტავა
შესრულა		ბ. ჩხიკვაძე
შეამოწმა		ზ. ვაშაკიძე

საავტორო უფლებები

ნახაზის დასახელება

მონ. რ/ბ სვეტის სვ-17-ის არმირება

კ-3.21

A3

მონ. რ/ბ სვეტის სვ-18-ის არმირება

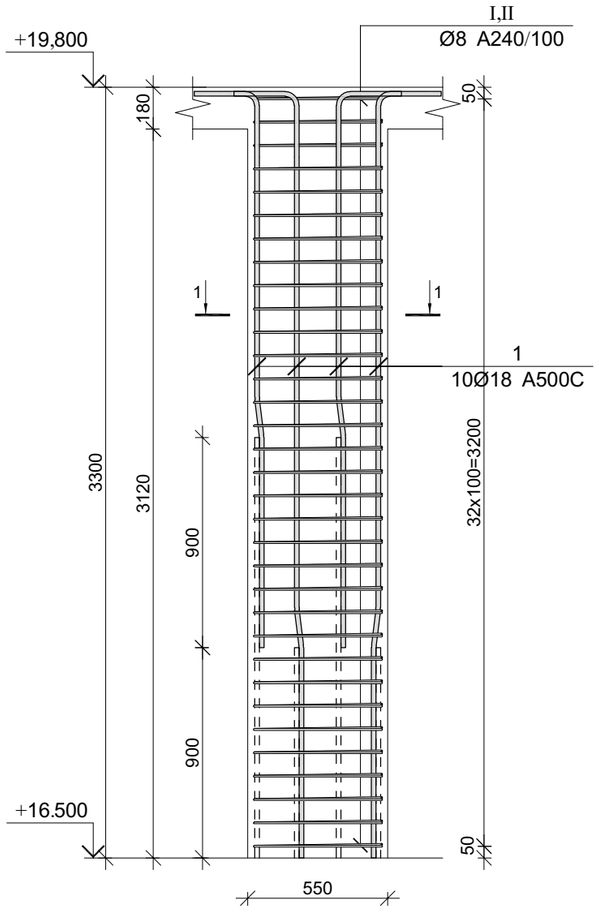

კვეთი 1-1

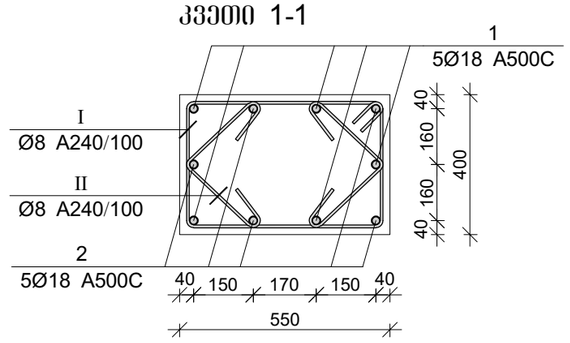

პოზ.	Ø [მმ.]	ესკიზი [მმ.]	სიგრძე [მმ.]
①	Ø18		3850
②	Ø18		2950
Ⅰ	Ø8	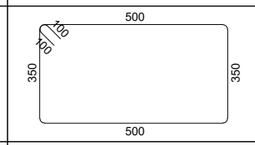	1900
Ⅱ	Ø8	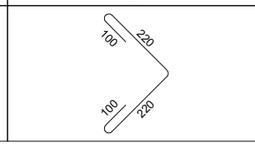	640

მონ. რ/ბ სვეტის სვ-18-ის სპეციფიკაცია

არმატურის სპეციფიკაცია					არმატურის ამოკრეფა					ბეტონი B 25
პოზ. №	Ø	L მმ.	n ცალი	Ln მ.	Ø	∑ Ln მ.	მარკის მეტრის წონა კგ.	წონა კგ. A240	წონა კგ. A500C	V; მ³
1	2	3	4	5	6	7	8	9	10	11
1	18 A500C	3850	5	19.25	8 A240	104.94	0.39	41.41		0.69
2	18 A500C	2950	5	14.75	18 A500C	34.00	2.00		67.92	
I	8 A240	1900	33	62.70						
II	8 A240	640	66	42.24			∑	41.41	67.92	0.69
						n= 1		41.41	67.92	0.69
									159.27	კგ/მ³

პროექტის დასახელება

მრავალბინიანი საცხოვრებელი სახლი

პროექტის მისამართი

ქ. თბილისი, ჯიქიას №9 (01.14.05.005.121)

დამკვეთი

სტადია	მარილი	პანმარტება
მპ	2023.02.09	

დაკვეთის №

CAD DWG ფაილი 03.svetebi.dwg

მთ. კონსტრუქტორი: ა. ჯორბაძა

შესრულა ბ. ჩხიკვაძე

შემოწმა ზ. ვაშაკიძე

საავტორო უფლებები

ნახაზის დასახელება

მონ. რ/ბ სვეტის სვ-18-ის არმირება

კ-3.25

A3

მონ. რ/ბ სვეტის სვ-19-ის არმირება

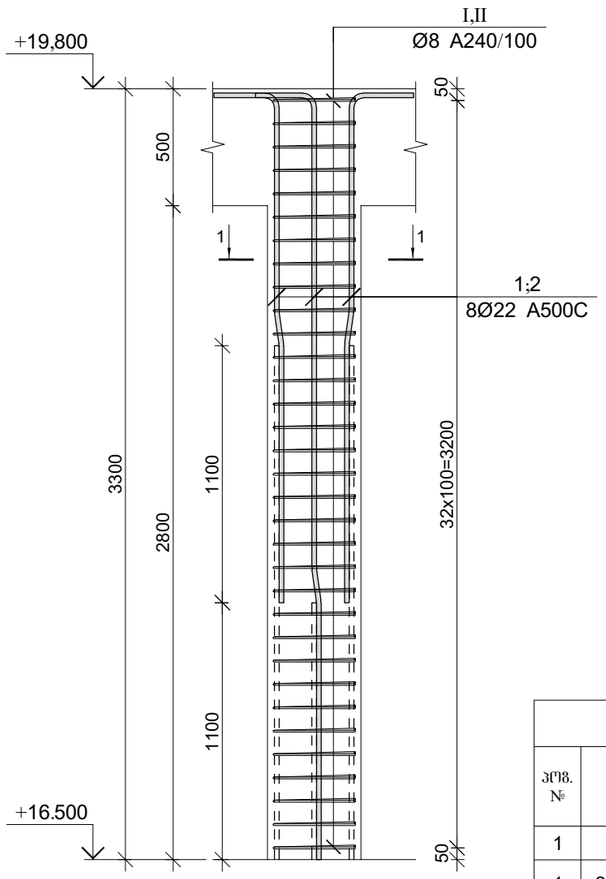

კვეთი 1–1

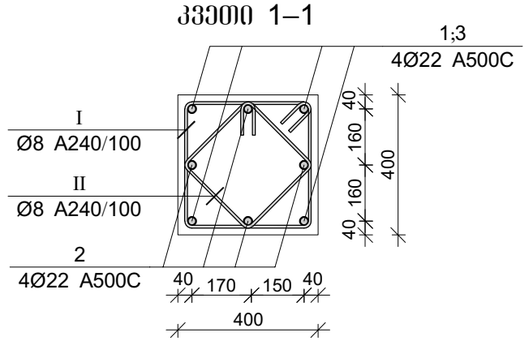

პოზ.	Ø [მმ.]	ესკიზი [მმ.]	სიგრძე [მმ.]
①	Ø22		3700
②	Ø22		2600
Ⅰ	Ø8	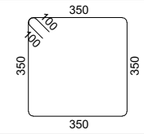	1600
Ⅱ	Ø8	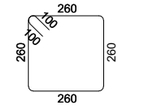	1240

მონ. რ/ბ სვეტის სვ-19-ის სპეციფიკაცია

არმატურის სპეციფიკაცია					არმატურის ამოკრეფა					ბეტონი B 25
პოზ. №	Ø	L მმ.	n ცალი	Ln მ.	Ø	∑ Ln მ.	ზარმაც მეტრის წონა კგ.	წონა კგ. A240	წონა კგ. A500C	V; მ³
1	2	3	4	5	6	7	8	9	10	11
1	22 A500C	3700	4	14.80	8 A240	93.72	0.39	36.98		0.45
2	22 A500C	2600	4	10.40	22 A500C	25.20	2.98		75.20	
I	8 A240	1600	33	52.80						
II	8 A240	1240	33	40.92			∑	36.98	75.20	0.45
						n= 5		184.90	375.99	2.24
									250.40	კგ/მ³

პროექტის დასახელება

მრავალბინიანი საცხოვრებელი სახლი

პროექტის მისამართი

ქ. თბილისი, ჯიქიას №9 (01.14.05.005.121)

დამკვეთი

სტადია	მარცხი	განმარტება
მპ	2023.02.09	

დაკვეთის №

CAD DWG ფაილი 03.svetebi.dwg

მთ. კონსტრუქტორი: ა. ჟორჟოლიანი

შესრულა ბ. ჩხიკვაძე

შეამოწმა ზ. ვაშაკიძე

საავტორო უფლებები

ნახაზის დასახელება

მონ. რ/ბ სვეტის სვ-19-ის არმირება

კ-3.23

A3

მონ. რ/ბ სვეტის სვ-20-ის არმირება

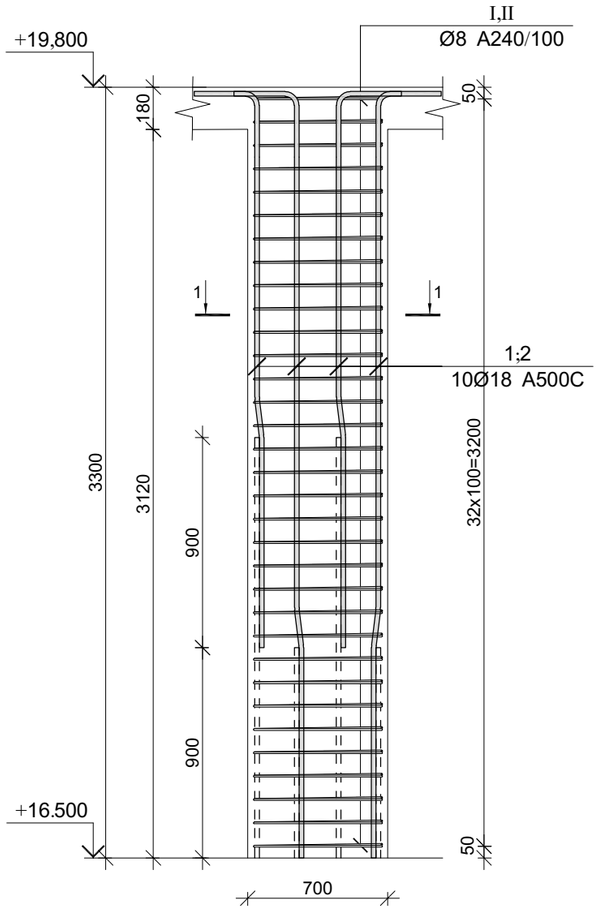

კვეთი 1-1

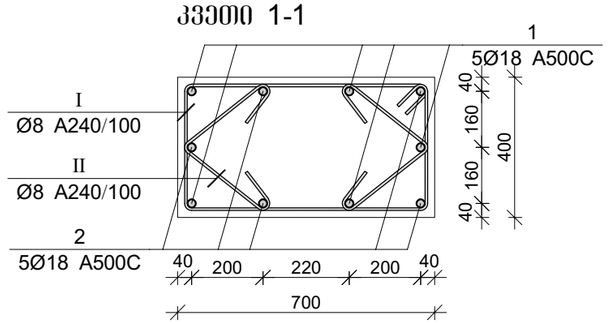

პოზ.	Ø [მმ.]	ესკიზი [მმ.]	სიგრძე [მმ.]
①	Ø18		3850
②	Ø18		2950
Ⅰ	Ø8	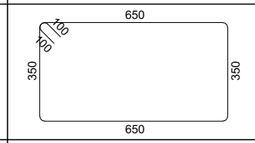	2200
Ⅱ	Ø8	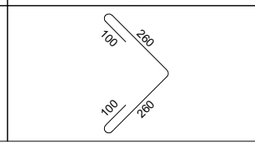	720

მონ. რ/ბ სვეტის სვ-20-ის სპეციფიკაცია

არმატურის სპეციფიკაცია					არმატურის ამოკრეფა					ბეტონი B 25
პოზ. №	Ø	L მმ.	n ცალი	Ln მ.	Ø	∑ Ln მ.	მარკის მეტრის წონა კგ.	წონა კგ. A240	წონა კგ. A500C	V; მ³
1	2	3	4	5	6	7	8	9	10	11
1	18 A500C	3850	5	19.25	8 A240	120.12	0.39	47.40		0.87
2	18 A500C	2950	5	14.75	18 A500C	34.00	2.00		67.92	
I	8 A240	2200	33	72.60						
II	8 A240	720	66	47.52			∑	47.40	67.92	0.87
						n= 2		94.80	135.84	1.75
									132.00	კგ/მ³

პროექტის დასახელება

მრავალბინიანი საცხოვრებელი სახლი

პროექტის მისამართი

ქ. თბილისი, ჯიქიას №9 (01.14.05.005.121)

დამკვეთი

სტადია	მარცხი	პანმარტება
მპ	2023.02.09	

დაკვეთის №

CAD DWG ფაილი 03.svetebi.dwg

მთ. კონსტრუქტორი: ა. კორძაძა

შესრულა ბ. ჩხიკვაძე

შემოწმა ზ. ვაშაკიძე

საავტორო უფლებები

ნახაზის დასახელება

მონ. რ/ბ სვეტის სვ-20-ის არმირება

კ-3.24

A3

მრავალბინიანი საცხოვრებელი სახლის მონ. რ/ბ სვეტის სვ-21-ის არმირება

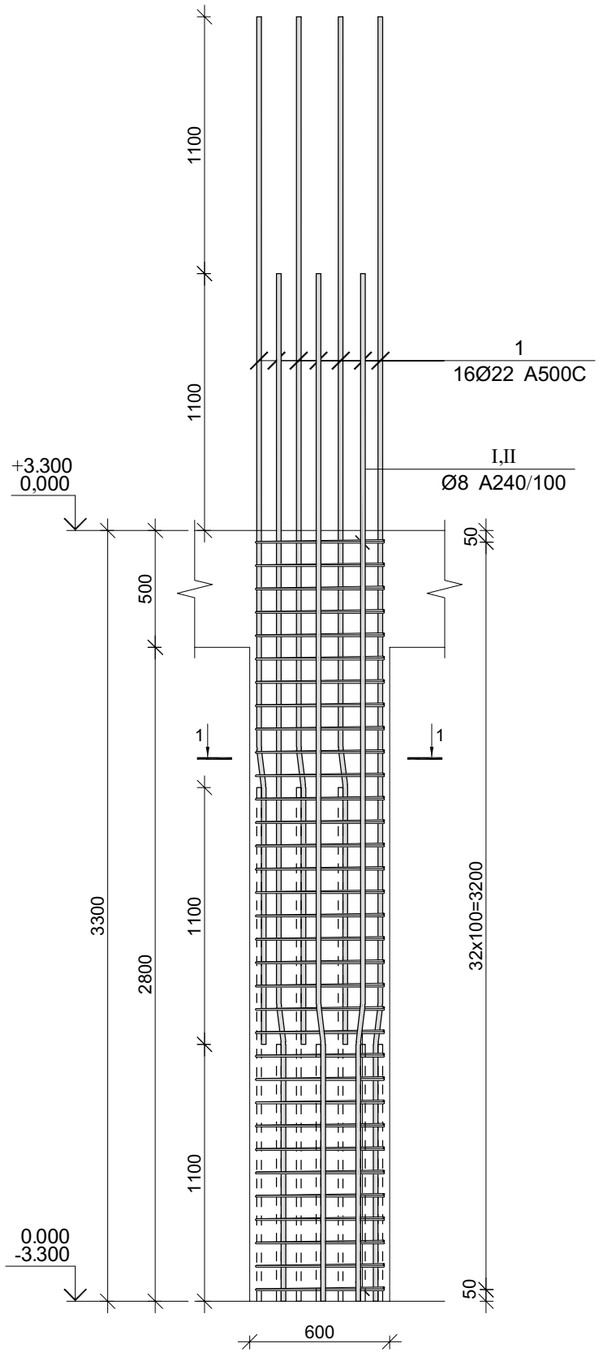

კვეთი 1-1

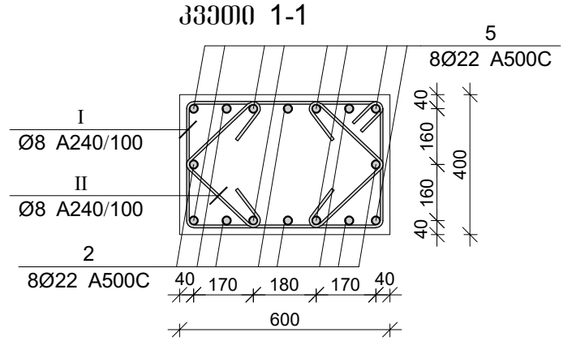

პოზ.	Ø [მმ.]	ესკიზი [მმ.]	სიგრძე [მმ.]
1	Ø22	1100 7° 150 3150	4400
I	Ø8	550 100 100 350 350 550	2000
II	Ø8	270 100 100 270	740

მონ. რ/ბ სვეტის სვ-21-ის სპეციფიკაცია

არმატურის სპეციფიკაცია					არმატურის ამოკრეფა					ბეტონი B 25
პოზ. №	Ø	L მმ.	n ცალი	Ln მ.	Ø	∑ Ln მ.	მარკის მეტრის წონა კგ.	წონა კგ. A240	წონა კგ. A500C	V; მ³
1	2	3	4	5	6	7	8	9	10	11
1	22 A500C	4400	16	70.40	8 A240	114.84	0.39	45.31		0.68
I	8 A240	2000	33	66.00	22 A500C	70.40	2.98		210.08	
II	8 A240	740	66	48.84						
							∑	45.31	210.08	0.68
						n= 6		271.88	1260.46	4.08
									375.58	კგ/მ³

პროექტის დასახელება

მრავალბინიანი საცხოვრებელი სახლი

პროექტის მისამართი

ქ. თბილისი, ჯიქიას №9 (01.14.05.005.121)

დამკვეთი

სტადია	მარილი	განმარტება
მპ	2023.02.09	

დაკვეთის №

CAD DWG ფაილი 03.svetebi.dwg

მთ. კონსტრუქტორი:		ა. კორტავა
შეასრულა		ბ. ჩხიკვაძე
შეამოწმა		გ. ვაშაკიძე

საავტორო უფლებები

ნახაზის დასახელება

მონ. რ/ბ სვეტის სვ-21-ის არმირება

კ-3.25

A3

მონ. რ/ბ კედლების მარკირების გეგმა -6.00 ნიშნულზე

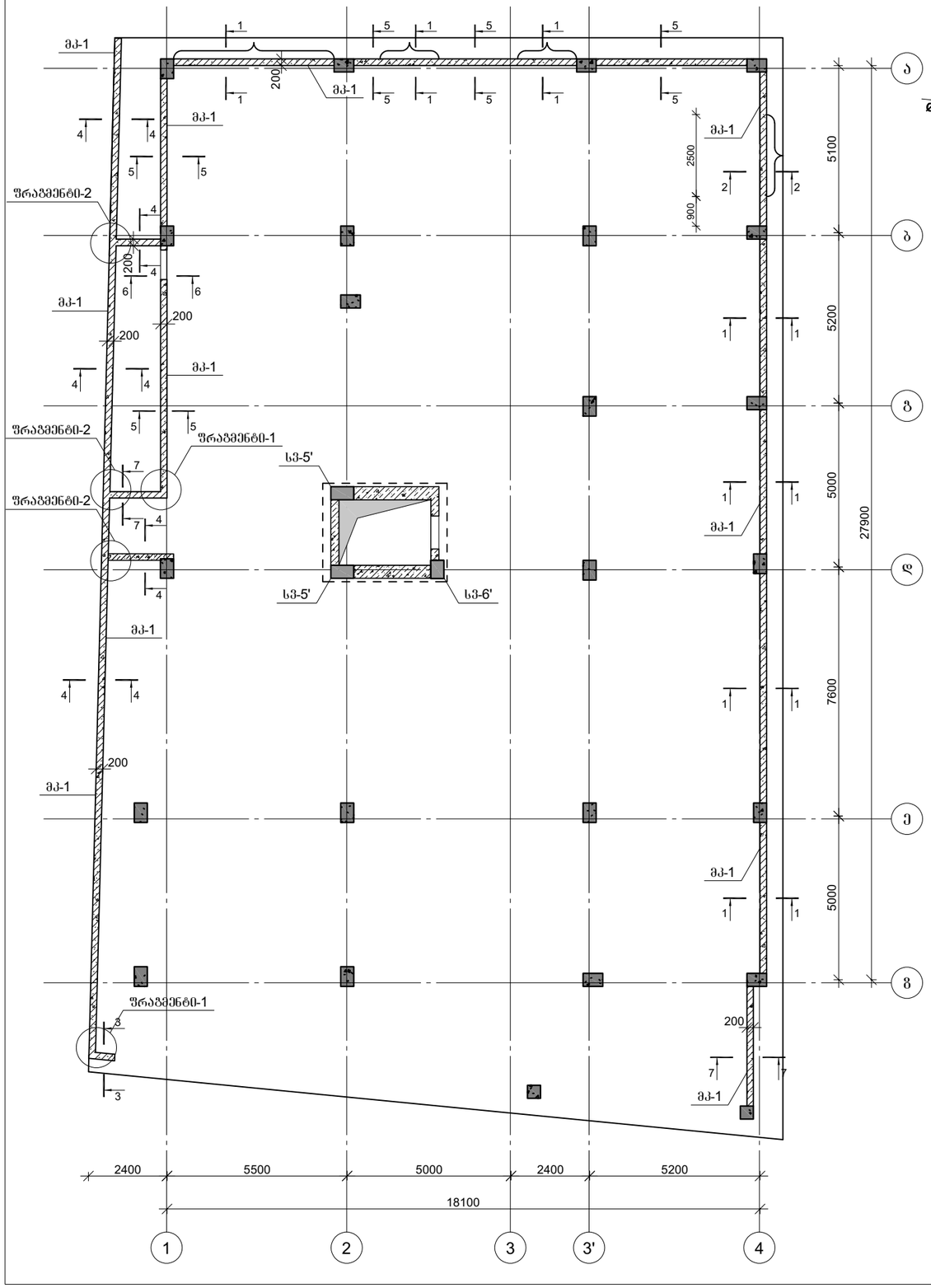

შრაგმენტი-1

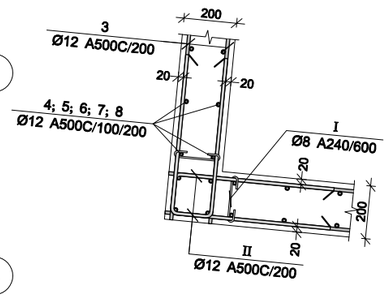

შრაგმენტი-2

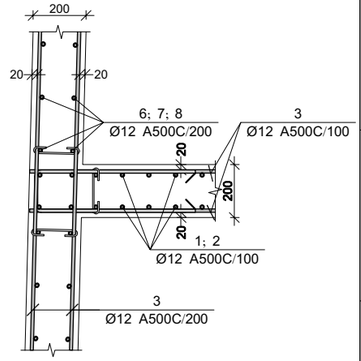

პროექტის დასახელება

მრავალბინიანი საცხოვრებელი სახლი

პროექტის მისამართი

ქ. თბილისი, ჯიქიას №9
(01.14.05.005.121)

დამკვეთი

სტადია	მარცხი	განმარტება
მპ	2023.02.09	

დაკვეთის №

CAD DWG ფაილი 04.kedlebi.dwg

მთ. კონსტრუქტორი: ა. კორტავა

შემსრულა ბ. ჩხიკვაძე

შემმოწმა ზ. ვაშაკიძე

საავტორო უფლებები

ნახაზის დასახელება

საძირკვლის კონსტრუქციების საყალიბე გეგმა -6.60 ნიშნულზე

კ-4.01

A3

კვეთი 1-1

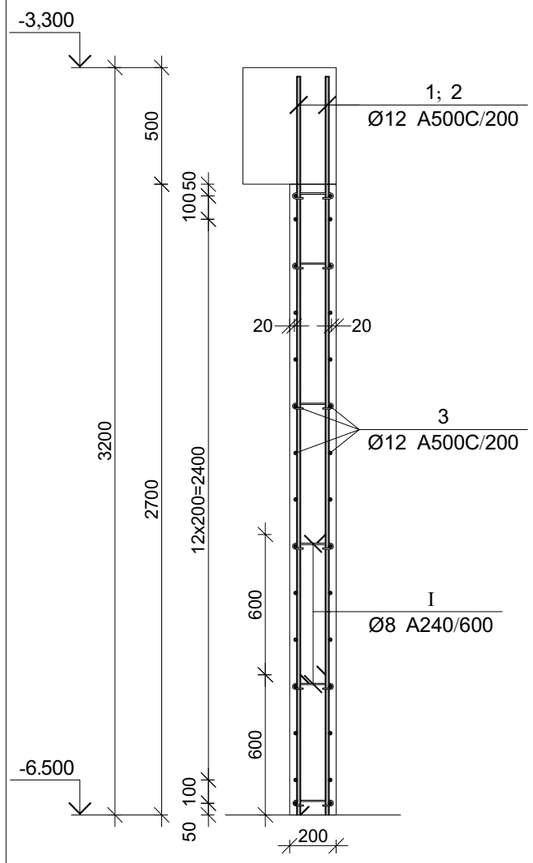

კვეთი 2-2

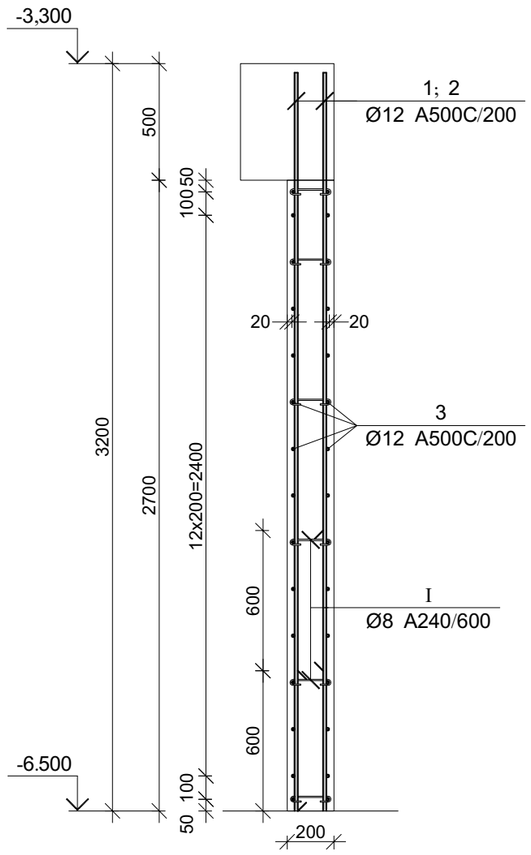

კვეთი 3-3

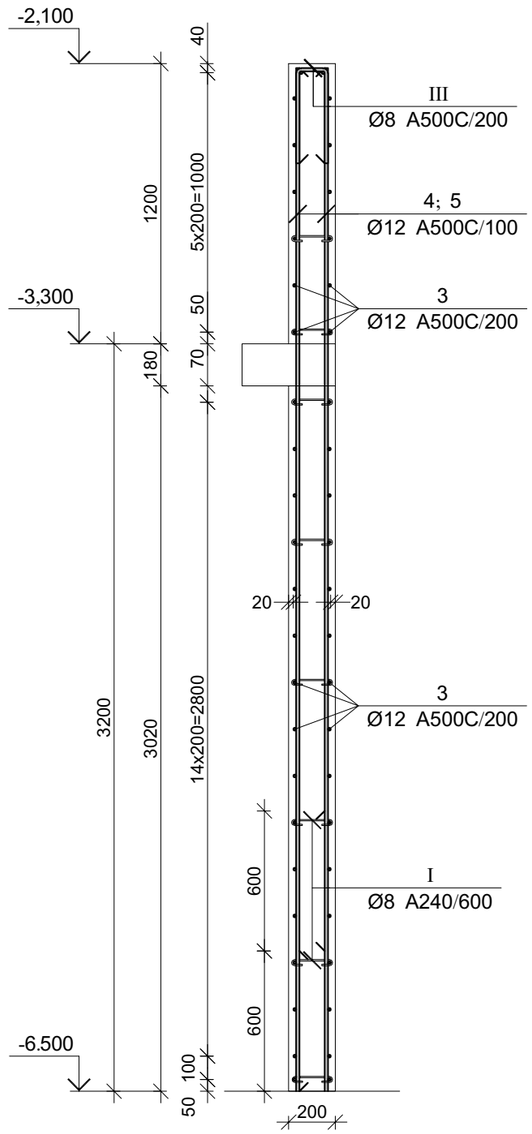

პროექტის დასახელება

მრავალბინიანი საცხოვრებელი სახლი

პროექტის მისამართი

ქ. თბილისი, ჯიქიას №9 (01.14.05.005.121)

დამკვეთი

სტადია	მარცხი	განმარტება
მპ	2023.02.09	

დაკვეთის №

CAD DWG ფაილი 04.kedlebi.dwg

მთ. კონსტრუქტორი:		ა. კორტავა
შესრულა		ბ. ჩხიკვაძე
შეამოწმა		გ. ვაშაკიძე

საავტორო უფლებები

ნახაზის დასახელება

მონ. მონ. რ/ბ კედლის მპ-1-ის არმირების კვეთები -6.600 ნიშნულზე

კ-4.02

A3

კვეთი 4-4

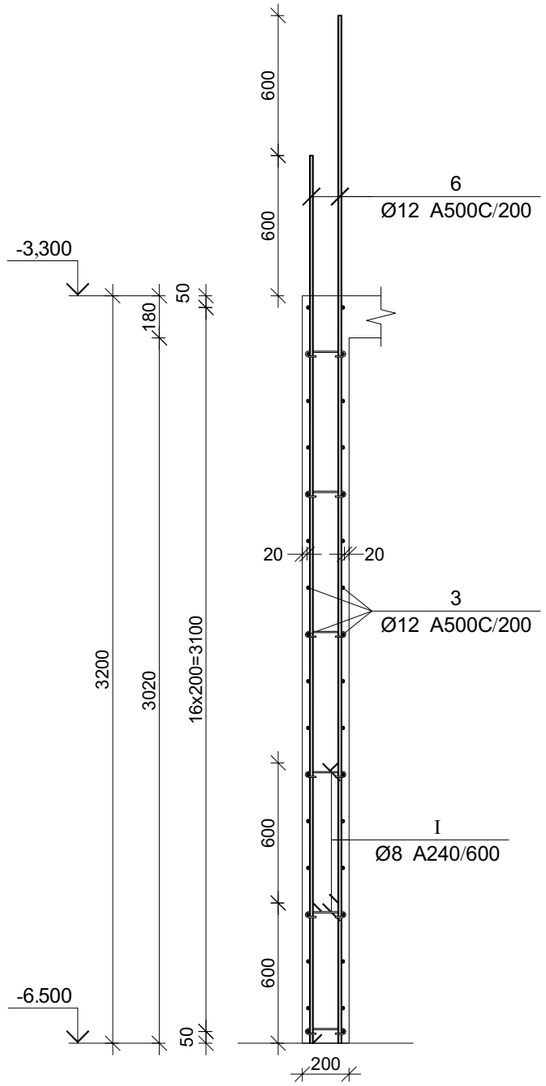

კვეთი 5-5

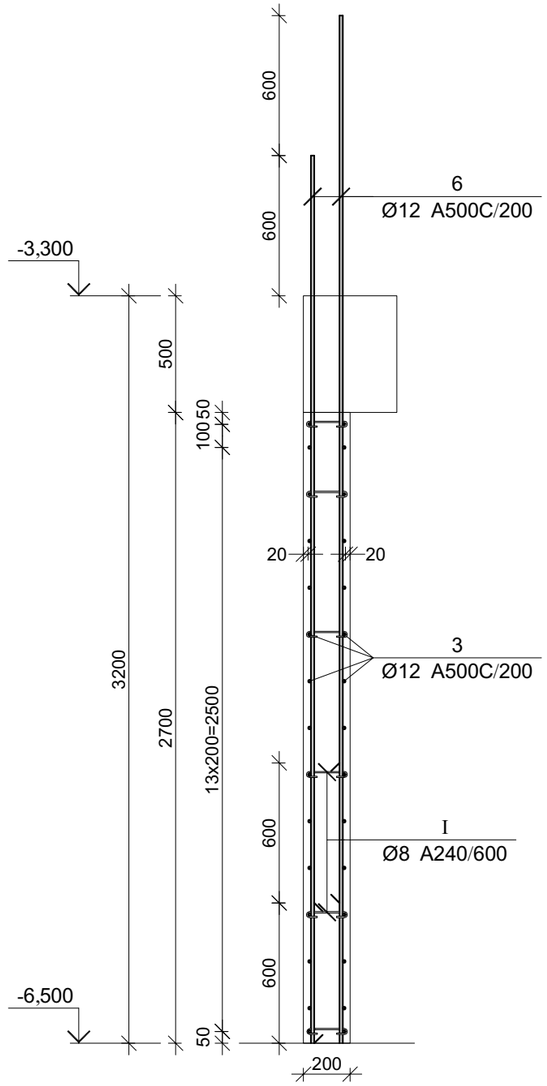

კვეთი 6-6

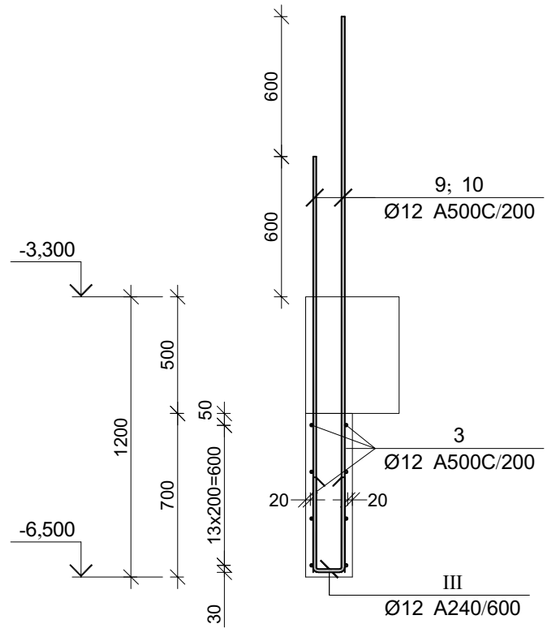

პროექტის დასახელება

მრავალბინიანი საცხოვრებელი სახლი

პროექტის მისამართი

ქ. თბილისი, ჯიქიას №9
(01.14.05.005.121)

დამკვეთი

სტადია	მარცხი	განმარტება
მპ	2023.02.09	

დაკვეთის №

CAD DWG ფაილი 04.kedlebi.dwg

მთ. კონსტრუქტორი: ა. ქორტავა

შესრულა ბ. ჩხიკვაძე

შეამოწმა გ. ვაშაკიძე

საავტორო უფლებები

ნახაზის დასახელება

მონ. მონ. რ/ბ კედლის მკ-1-ის არმირების კვეთები -6.600 ნიშნულზე

კ-4.03

A3

კვეთი 7-7

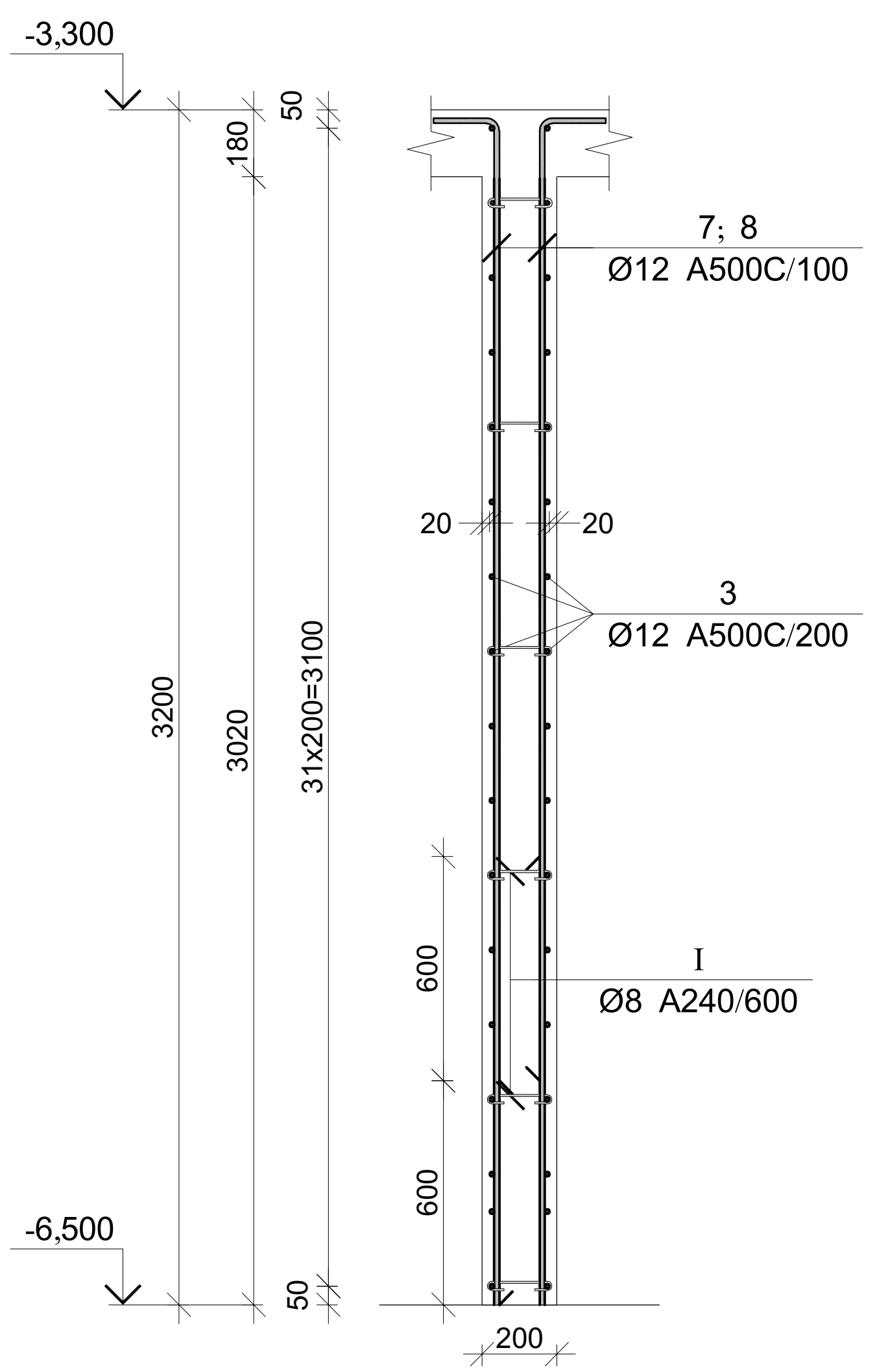

პოზ.	Ø [მმ.]	ესკიზი [მმ.]	სიგრძე [მმ.]	პოზ.	Ø [მმ.]	ესკიზი [მმ.]	სიგრძე [მმ.]
1	Ø12	3150	3150	8	Ø12	2550; 350	2900
2	Ø12	2550	2550	9	Ø12	2400	2400
3	Ø12	----	----	10	Ø12	1800	1800
4	Ø12	4400	4400	I	Ø8	65; 65; 225; 100	355
5	Ø12	3800	3800	II	Ø12	600; 150; 600	1350
6	Ø12	4400	4400	III	Ø12	400; 150; 400	950
7	Ø12	3150; 350	3500				

მონ. რ/ბ კედლის მკ-1-ის სპეციფიკაცია -6.500 ნიშნულზე

არმატურის სპეციფიკაცია					არმატურის ამოკრეფა					ბეტონი B 25
პოზ. №	Ø	L მმ.	n ცალი	Ln მ.	Ø	∑ Ln მ.	გრძივი მეტრის წონა კგ.	წონა კგ. A240	წონა კგ. A500C	V; მ³
1	2	3	4	5	6	7	8	9	10	11
1	12 A500C	3150	194	611.10	8 A240	258.09	0.39	101.84		53.40
2	12 A500C	2550	194	494.70	12 A500C	5446.05	0.89		4835.09	
3	12 A500C	----	----	2936.00						
4	12 A500C	4400	4	17.60						
5	12 A500C	3800	4	15.20						
6	12 A500C	4400	268	1179.20						
7	12 A500C	3500	8	28.00						
8	12 A500C	2900	8	23.20						
9	12 A500C	2400	5	12.00						
10	12 A500C	1800	5	9.00						
I	8 A240	355	727	258.09						
II	12 A500C	1350	84	113.40						
III	12 A500C	950	7	6.65			∑	101.84	4835.09	53.40
						n= 1		101.84	4835.09	53.40
									92.45	კგ/მ³

პროექტის დასახელება

მრავალბინიანი საცხოვრებელი სახლი

პროექტის მისამართი

ქ. თბილისი, ჯიქიას №9 (01.14.05.005.121)

დამკვეთი

სტადია	თარიღი	განმარტება
მპ	2023.02.09	

დაკვეთის №

CAD DWG ფაილი 04.kedlebi.dwg

მთ. კონსტრუქტორი: ა. კორტავა

შეასრულა ბ. ჩხიკვაძე

შეამოწმა გ. ვაშაძე

საავტორო უფლებები

ნახაზის დასახელება

მონ. მონ. რ/ბ კედლის მკ-1-ის არმირების კვეთი და სპეციფიკაცია -6.500 ნიშნულზე

კ-4.04

A3

მონ. რ/ბ კედლების მარკირების გეგმა -3.30 ნიშნულზე

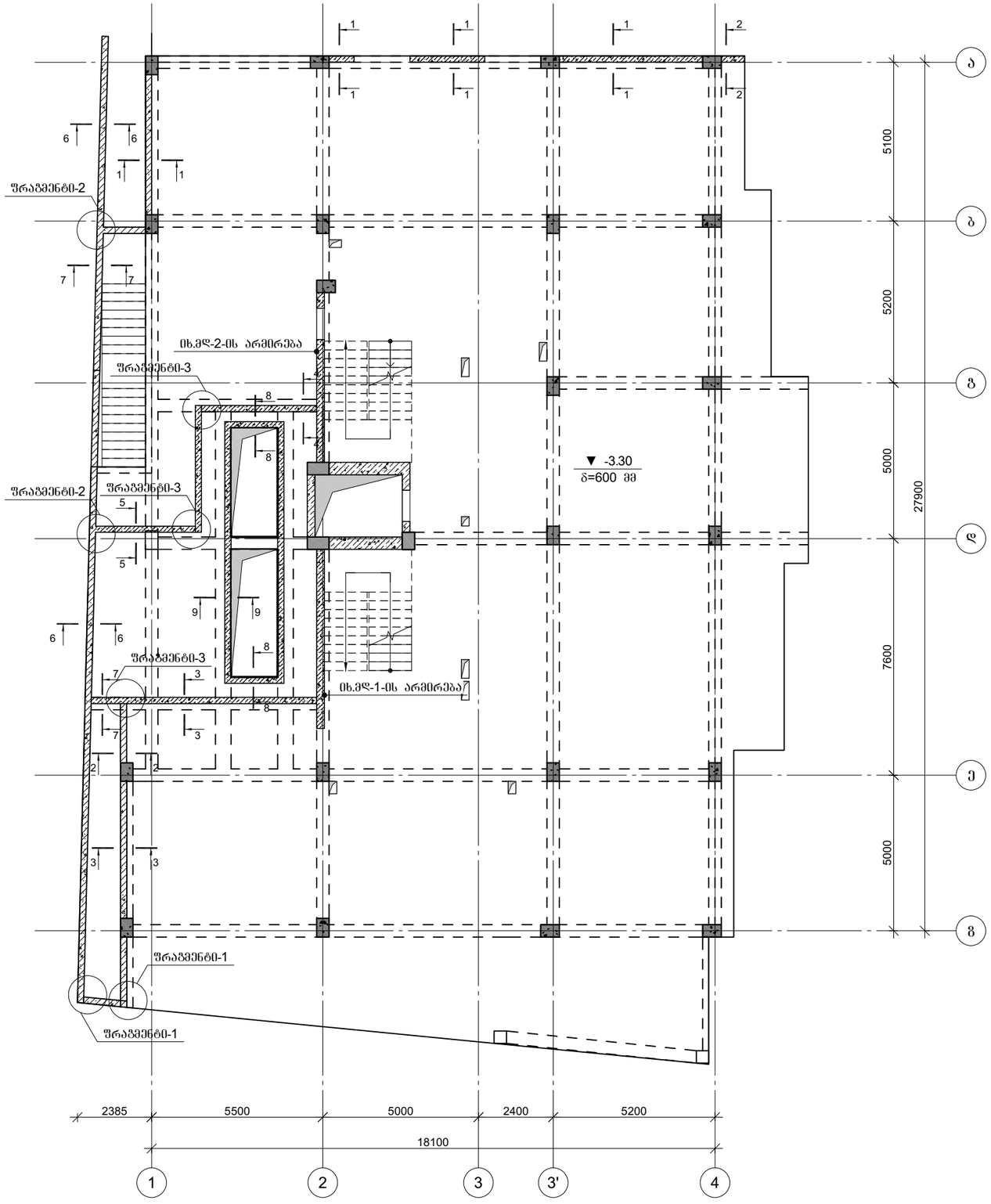

ფრაგმენტი-1

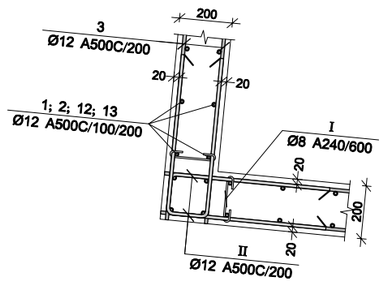

ფრაგმენტი-2

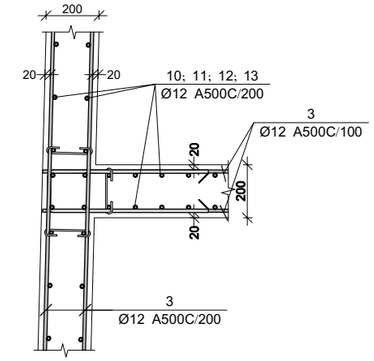

ფრაგმენტი-3

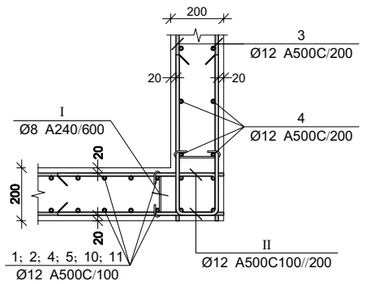

პროექტის დასახელება

მრავალბინიანი საცხოვრებელი სახლი

პროექტის მისამართი

ქ. თბილისი, ჯიქიას №9
(01.14.05.005.121)

დამკვეთი

სტადია	მარილი	განმარტება
მპ	2023.02.09	

დაკვეთის №

CAD DWG ფაილი 04.kedlebi.dwg

მთ. კონსტრუქტორი:		ა. ჯორბაძა
შესრულა		ბ. ჩხიკვაძე
შეამოწმა		გ. ვაშაკიძე

საავტორო უფლებები

ნახაზის დასახელება

მონ. რ/ბ კედლების მარკირების გეგმა -3.30 ნიშნულზე

კ-4.05

A3

კვეთი 1-1

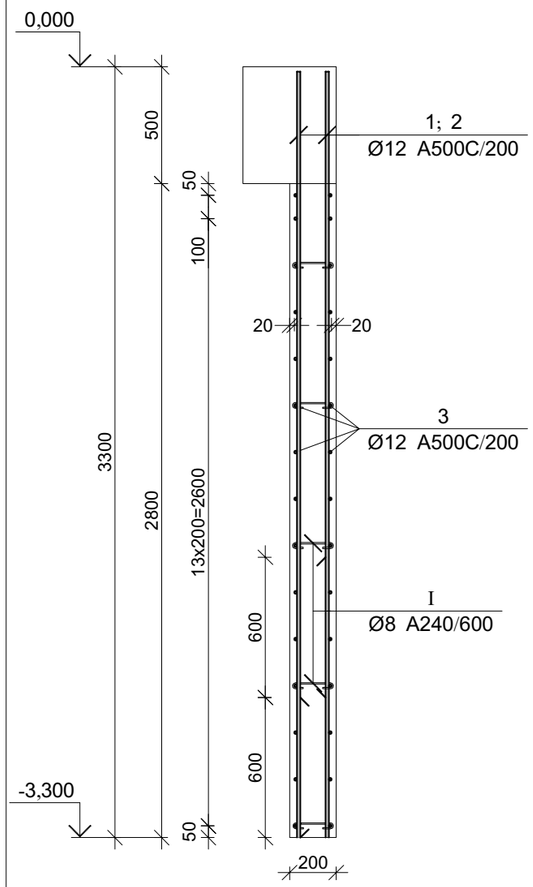

კვეთი 2-2

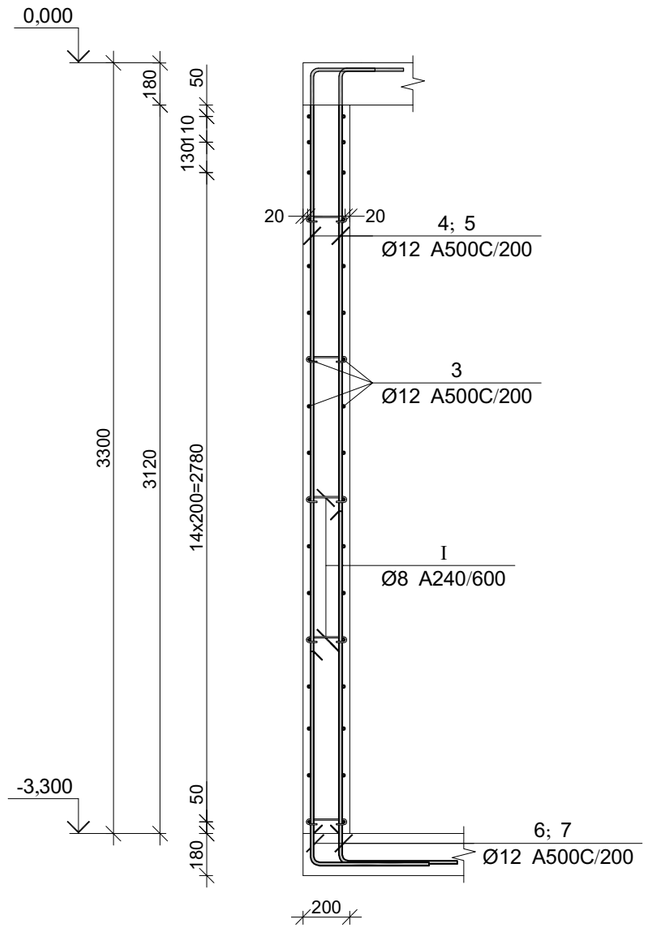

კვეთი 3-3

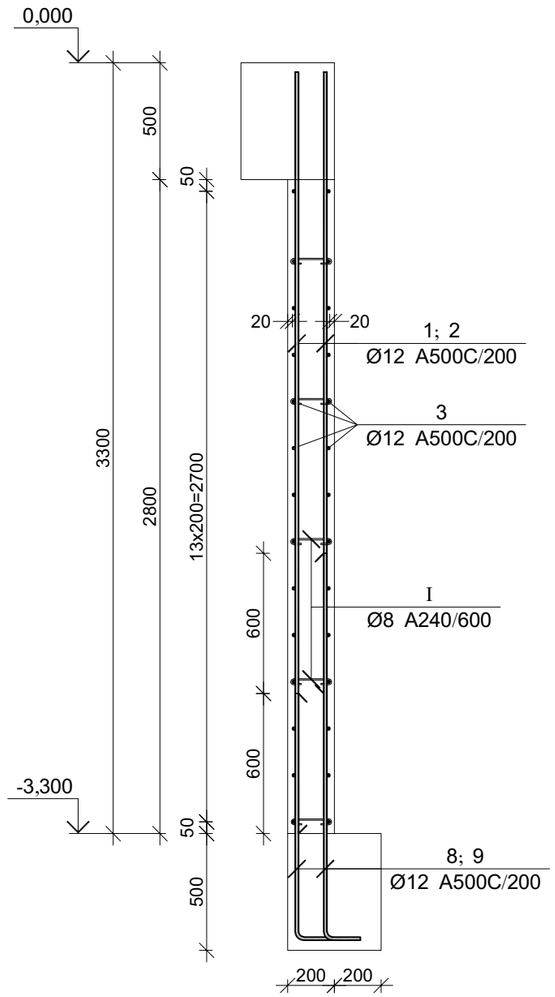

პროექტის დასახელება

მრავალბინიანი საცხოვრებელი სახლი

პროექტის მისამართი

ქ. თბილისი, ჯიქიას №9
(01.14.05.005.121)

დამკვეთი

სტადია	მარილი	განმარტება
მპ	2023.02.09	

დაკვეთის №

CAD DWG ფაილი 04.kedlebi.dwg

მთ. კონსტრუქტორი:		ა. ქორტავა
შესრულა		ბ. ჩხიკვაძე
შეამოწმა		გ. ვაშაკიძე

საავტორო უფლებები

ნახაზის დასახელება

მონ. მონ. რ/ბ კედლის მპ-2-ის არმირების კვეთები -3.300 ნიშნულზე

კ-4.06

A3

კვეთი 4-4

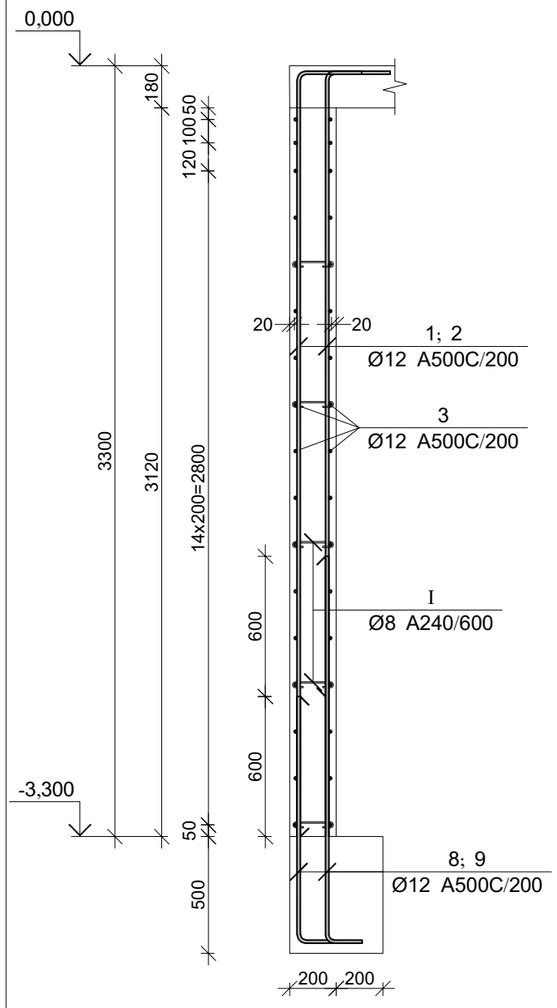

კვეთი 5-5

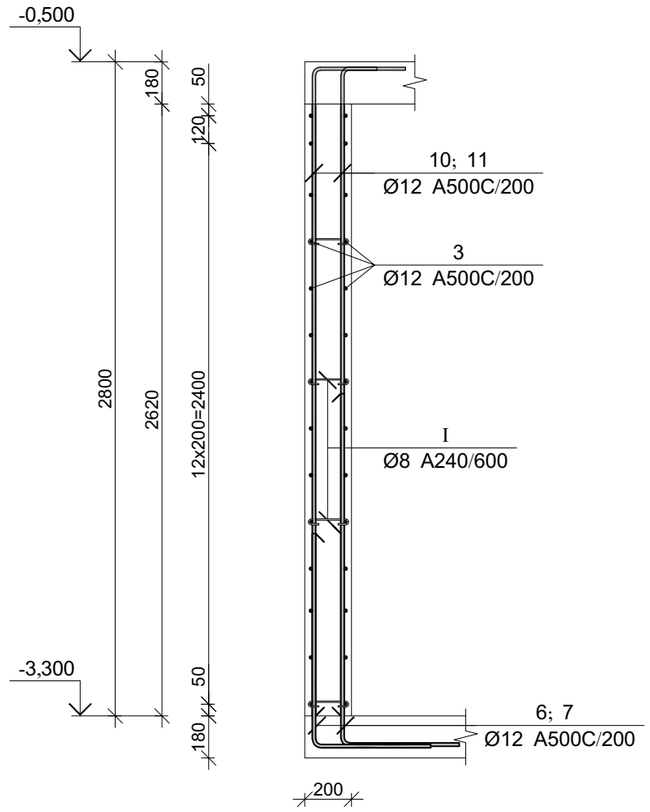

კვეთი 6-6

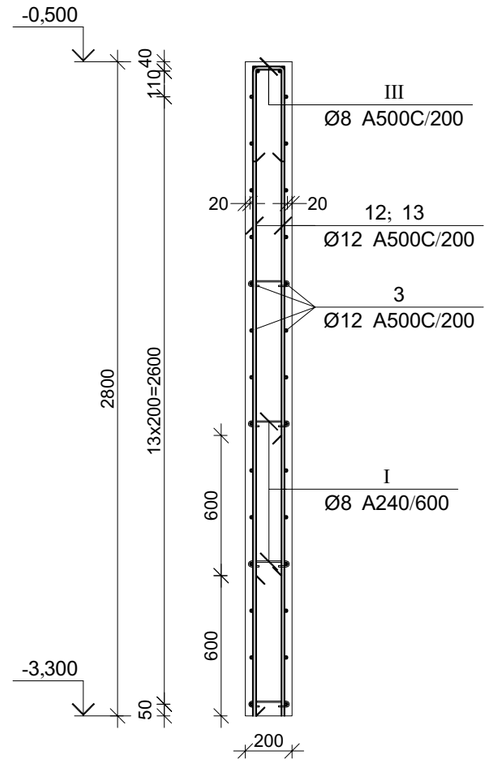

პროექტის დასახელება

მრავალბინიანი საცხოვრებელი სახლი

პროექტის მისამართი

ქ. თბილისი, ჯიქიას №9
(01.14.05.005.121)

დამკვეთი

სტადია	მარცლი	განმარტება
მპ	2023.02.09	

დაკვეთის №

CAD DWG ფაილი 04.kedlebi.dwg

მთ. კონსტრუქტორი:		ა. ქორტავა
შესრულა		ბ. ჩხიკვაძე
შეამოწმა		გ. ვაშაკიძე

საავტორო უფლებები

ნახაზის დასახელება

მრნ. მრნ. რ/ბ კედლის მპ-2-ის არმირების კვეთები -3.3 00 ნიშნულზე

კ-4.07

A3

კვეთი 7-7

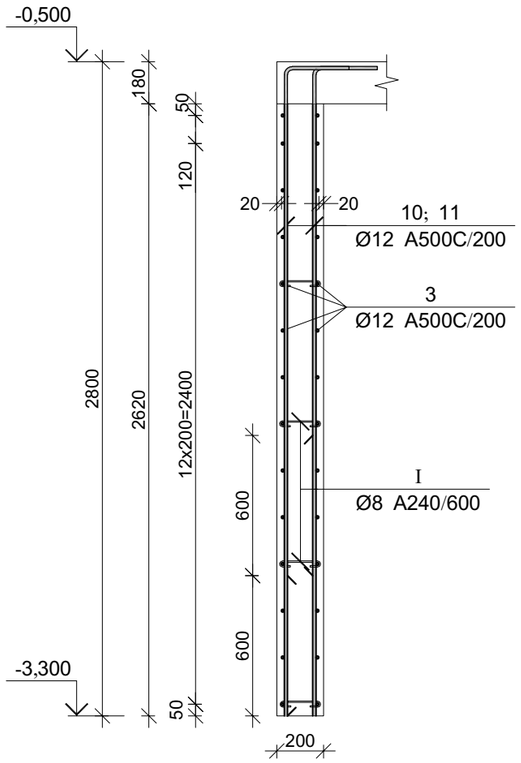

კვეთი 8-8

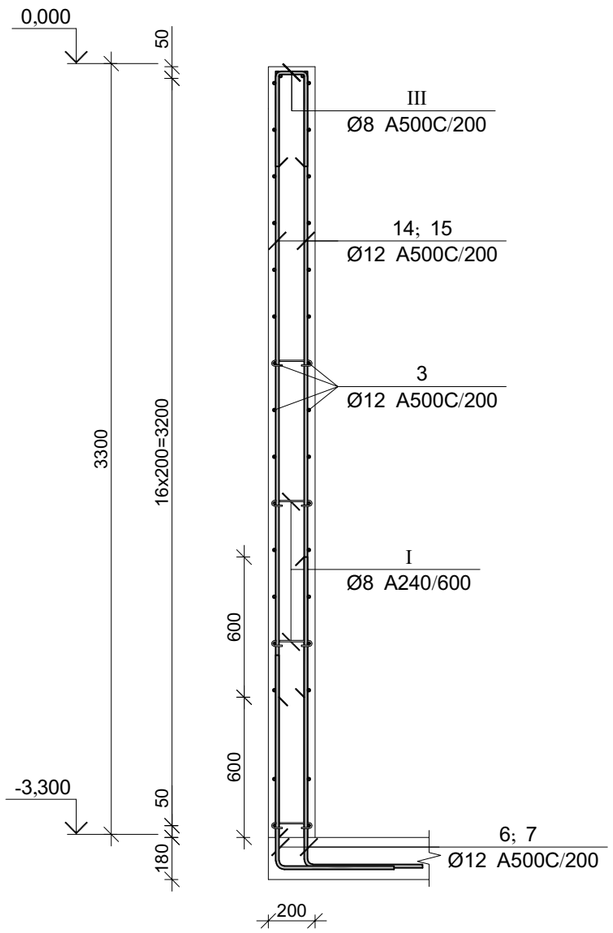

კვეთი 9-9

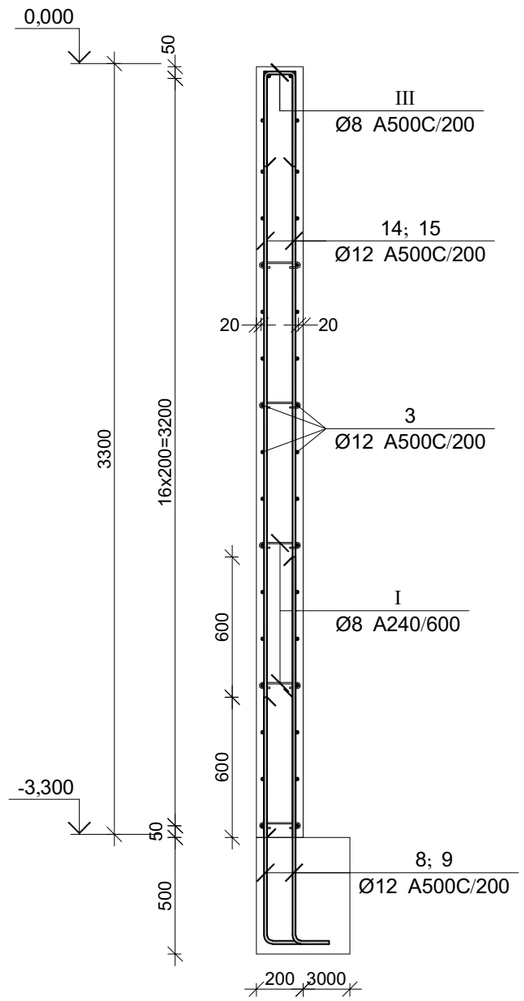

პროექტის დასახელება

მრავალბინიანი საცხოვრებელი სახლი

პროექტის მისამართი

ქ. თბილისი, ჩიქობავას №9 (01.14.05.005.121)

დამკვეთი

სტადია	მარილი	განმარტება
მპ	2023.02.09	

დაკვეთის №

CAD DWG ფაილი 04.kedlebi.dwg

მთ. კონსტრუქტორი: ა. კორტავა

შეასრულა ბ. ჩხიკვაძე

შეამოწმა ზ. ვაშაკიძე

საავტორო უფლებები

ნახაზის დასახელება

მონ. მონ. რ/ბ კედლის მპ-2-ის არმირების კვეთები -3.300 ნიშნულზე

კ-4.08

A3

მრნ. რ/ბ კედლის მპ-1-ის სპეციფიკაცია -3.300 ნიშნულზე

არმატურის სპეციფიკაცია					არმატურის ამოკრეფა					ბეტონი B 25
პოზ. №	Ø	L მმ.	n ცალი	Ln მ.	Ø	∑ Ln მ.	ბარძაყი ვიბრის წონა კგ.	წონა კგ.		V; მ³
								A240	A500C	
1	2	3	4	5	6	7	8	9	10	11
1	12 A500C	3150	154	485.10	8 A240	327.31	0.39	129.15		52.10
2	12 A500C	2550	154	392.70	12 A500C	6654.60	0.89		5908.06	
3	12 A500C	----	----	2862.50						
4	12 A500C	3500	13	45.50						
5	12 A500C	2900	13	37.70						
6	12 A500C	1080	140	151.20						
7	12 A500C	1680	140	235.20						
8	12 A500C	1200	250	300.00						
9	12 A500C	1800	250	450.00						
10	12 A500C	3100	88	272.80						
11	12 A500C	2500	88	220.00						
12	12 A500C	2780	115	319.70						
13	12 A500C	2180	115	250.70						
14	12 A500C	3150	99	311.85						
15	12 A500C	2650	99	262.35						
I	8 A240	355	922	327.31						
II	12 A500C	1350	320	432.00						
III	12 A500C	950	210	199.50		∑		129.15	5908.06	52.10
						n= 1		129.15	5908.06	52.10
									115.88	კგ/მ³

პოზ.	Ø [მმ.]	ესკიზი [მმ.]	სიგრძე [მმ.]	პოზ.	Ø [მმ.]	ესკიზი [მმ.]	სიგრძე [მმ.]	პოზ.	Ø	ესკიზი	სიგრძე
①	Ø12	3150	3150	⑦	Ø12	350 / 1330	1680	⑬	Ø12	2180	2180
②	Ø12	2550	2550	⑧	Ø12	200 / 1000	1200	⑭	Ø12	3250	3250
③	Ø12	----	----	⑨	Ø12	200 / 1600	1800	⑮	Ø12	2650	2650
④	Ø12	350 / 3150	3500	⑩	Ø12	350 / 2750	3100	Ⅰ	Ø8	65 / 65 / 80 / 80 / 225	355
⑤	Ø12	350 / 2550	2900	⑪	Ø12	350 / 2150	2500	Ⅱ	Ø12	600 / 150 / 600	1350
⑥	Ø12	350 / 730	1080	⑫	Ø12	2780	2780	Ⅲ	Ø12	400 / 150 / 400	950

პროექტის დასახელება

მრავალბინიანი საცხოვრებელი სახლი

პროექტის მისამართი

ქ. თბილისი, ჯიქიას №9 (01.14.05.005.121)

დამკვეთი

სტადია	მარცლი	განმარტება
მპ	2023.02.09	

დაკვეთის №

CAD DWG ფაილი 04.kedlebi.dwg

მთ. კონსტრუქტორი: ა. კორტავა

შესრულა ბ. ჩხიკვაძე

შეამოწმა ზ. ვაშაკიძე

საავტორო უფლებები

ნახაზის დასახელება

მრნ. მრნ. რ/ბ კედლის მპ-2-ის არმირების სპეციფიკაცია -3.300 ნიშნულზე

კ-4.09

A3

მონ. რ/ბ დიაფრაგმის მდ-1-ის არმირება -3,300 ნიშნულიდან 0.000 ნიშნულამდე

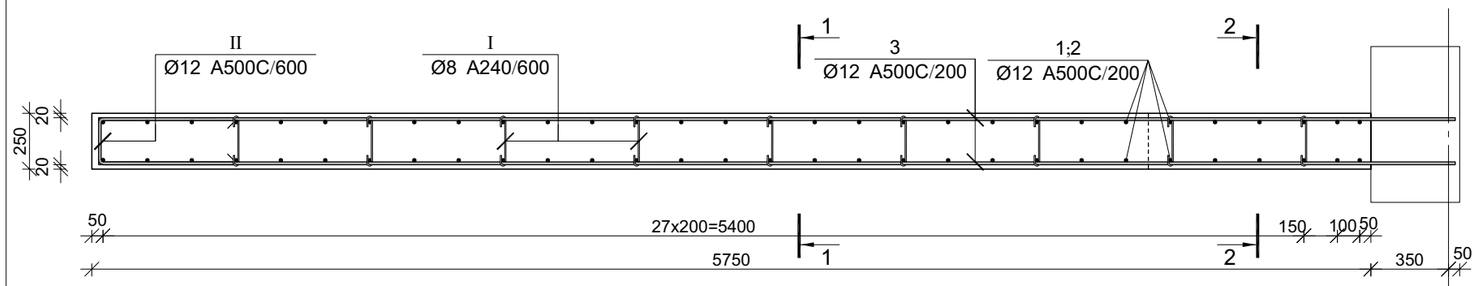

პოზ.	Ø [მმ.]	ესკიზი [მმ.]	სიგრძე [მმ.]	პოზ.	Ø [მმ.]	ესკიზი [მმ.]	სიგრძე [მმ.]
①	Ø16	4100	4100	⑤	Ø16	250, 2000	2250
②	Ø16	4900	4900	⑥	Ø16	500, 3150	3650
③	Ø12	6100	6100	Ⅰ	Ø8	100, 100, 180°, 180°, 225	425
④	Ø16	250, 1200	1450	Ⅱ	Ø12	600, 200, 600	1400

მონ. რ/ბ დიაფრაგმის მდ-1-ის არმირების სპეციფიკაცია -3,300 ნიშნულიდან -0,000 ნიშნულამდე

არმატურის სპეციფიკაცია					არმატურის ამოკრეფა					ბეტონი B 25
პოზ. №	Ø	L მმ.	n ცალი	Ln მ.	Ø	∑ Ln მ.	ბრტყელი ვენტილის წონა კგ.	წონა კგ. A240	წონა კგ. A500C	V; მ³
1	2	3	4	5	6	7	8	9	10	11
1	16 A500C	4100	24	98.40	8 A240	21.25	0.39	8.38		4.49
2	16 A500C	4900	24	117.60	12 A500C	231.20	0.89		205.26	
3	12 A500C	6100	34	207.40	16 A500C	370.80	1.58		585.25	
4	16 A500C	1450	30	43.50						
5	16 A500C	2250	30	67.50						
6	16 A500C	3650	12	43.80						
I	8 A240	425	50	21.25						
II	12 A500C	1400	17	23.80			∑	8.38	790.51	4.49
						n= 1		8.38	790.51	4.49
									178.13	კგ/მ³

კვეთი 2-2

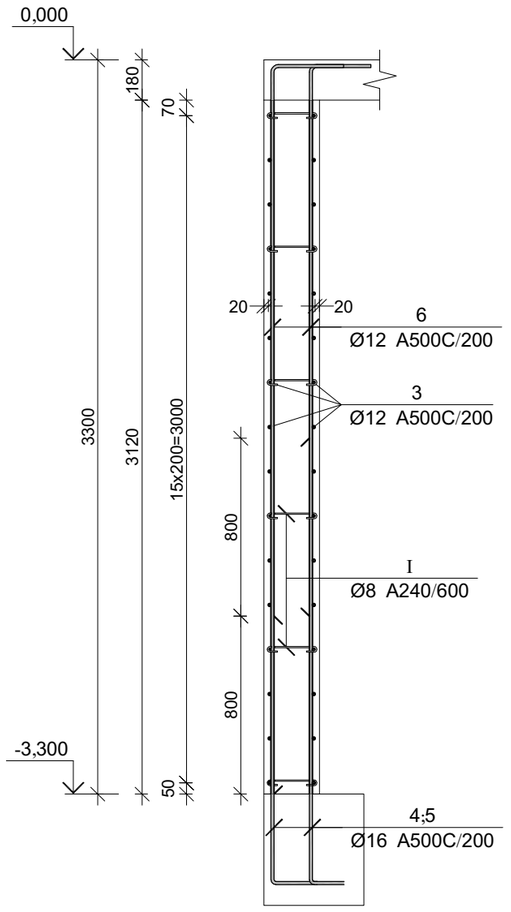

კვეთი 1-1

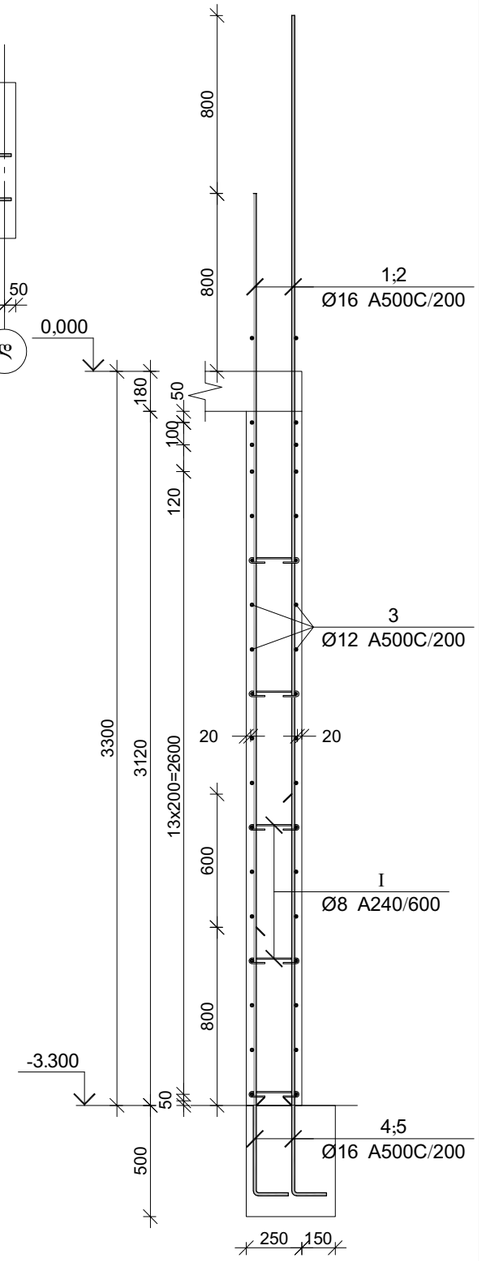

პროექტის დასახელება

მრავალბინიანი საცხოვრებელი სახლი

პროექტის მისამართი

ქ. თბილისი, ჯიქიას №9 (01.14.05.005.121)

დამკვეთი

სტადია	მარილი	განმარტება
მპ	2023.02.09	

დაკვეთის №

CAD DWG ფაილი 04.kedlebi.dwg

მთ. კონსტრუქტორი:		ა. ჯორბაძე
შეასრულა		ბ. ჩხიკვაძე
შეამოწმა		გ. ვაშაკიძე

საავტორო უფლებები

ნახაზის დასახელება

მონ. რ/ბ დიაფრაგმის მდ-1-ის არმირება -3,300 ნიშნულიდან 0.000 ნიშნულამდე

კ-4.10

A3

მონ. რ/ბ დიაფრაგმის მდ-1-ის არმირება 0.000 ნიშნულიდან +3.300 ნიშნულამდე

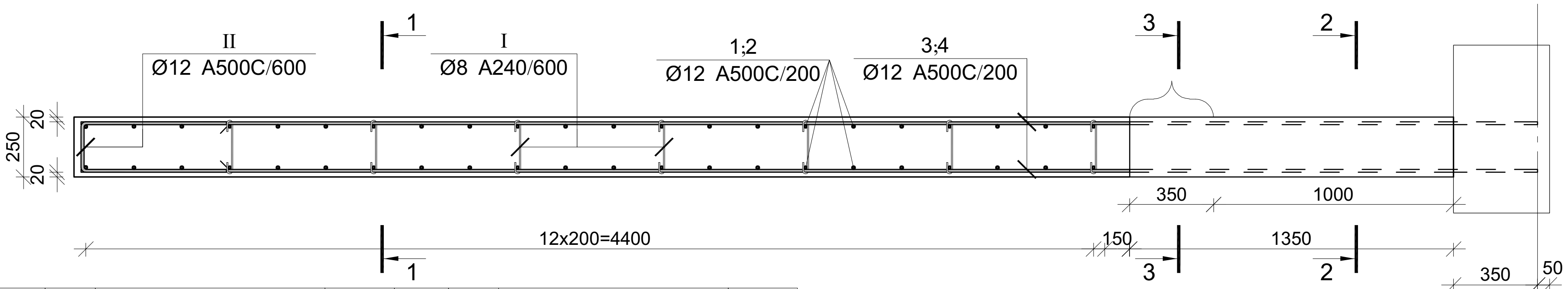

პოზ.	Ø [მმ.]	ესკიზი [მმ.]	სიგრძე [მმ.]	პოზ.	Ø [მმ.]	ესკიზი [მმ.]	სიგრძე [მმ.]
1	Ø16	4100	4100	5	Ø16	830, 500	1330
2	Ø16	4900	4900	6	Ø16	1650	1650
3	Ø12	4400	4400	7	Ø16	2450	2450
4	Ø12	6100	6100	I	Ø8	100, 100, 225	425
				II	Ø12	600, 200, 600	1400

კვეთი 2-2

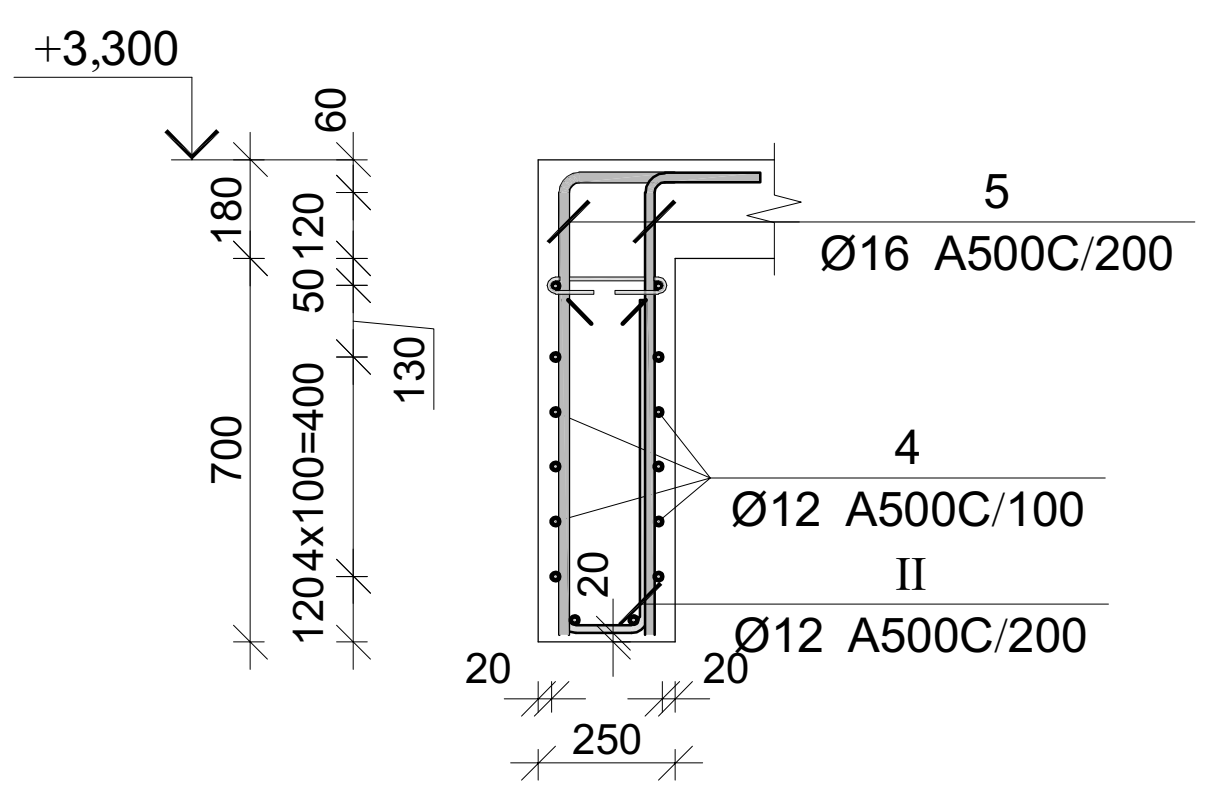

კვეთი 3-3

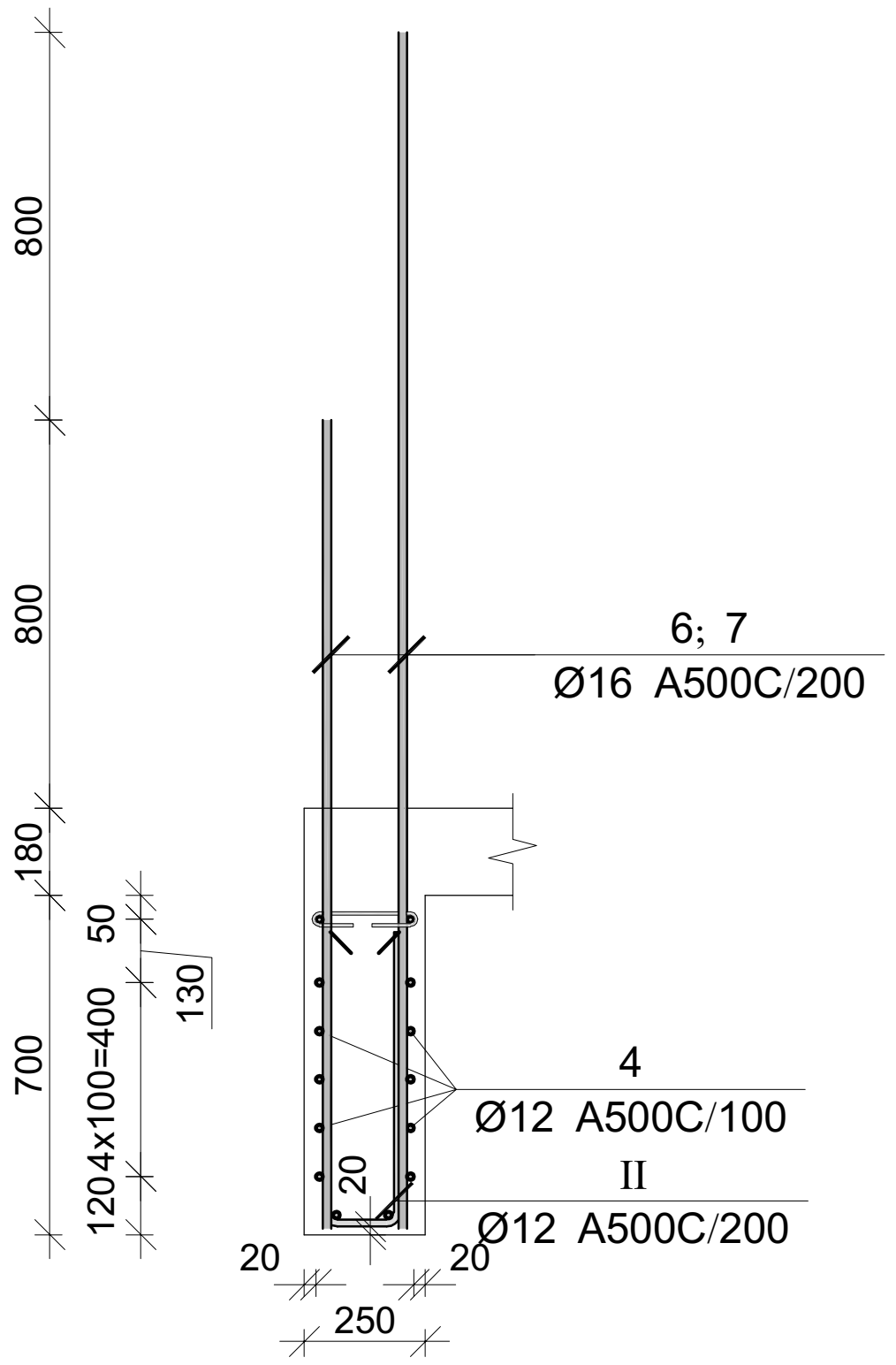

კვეთი 1-1

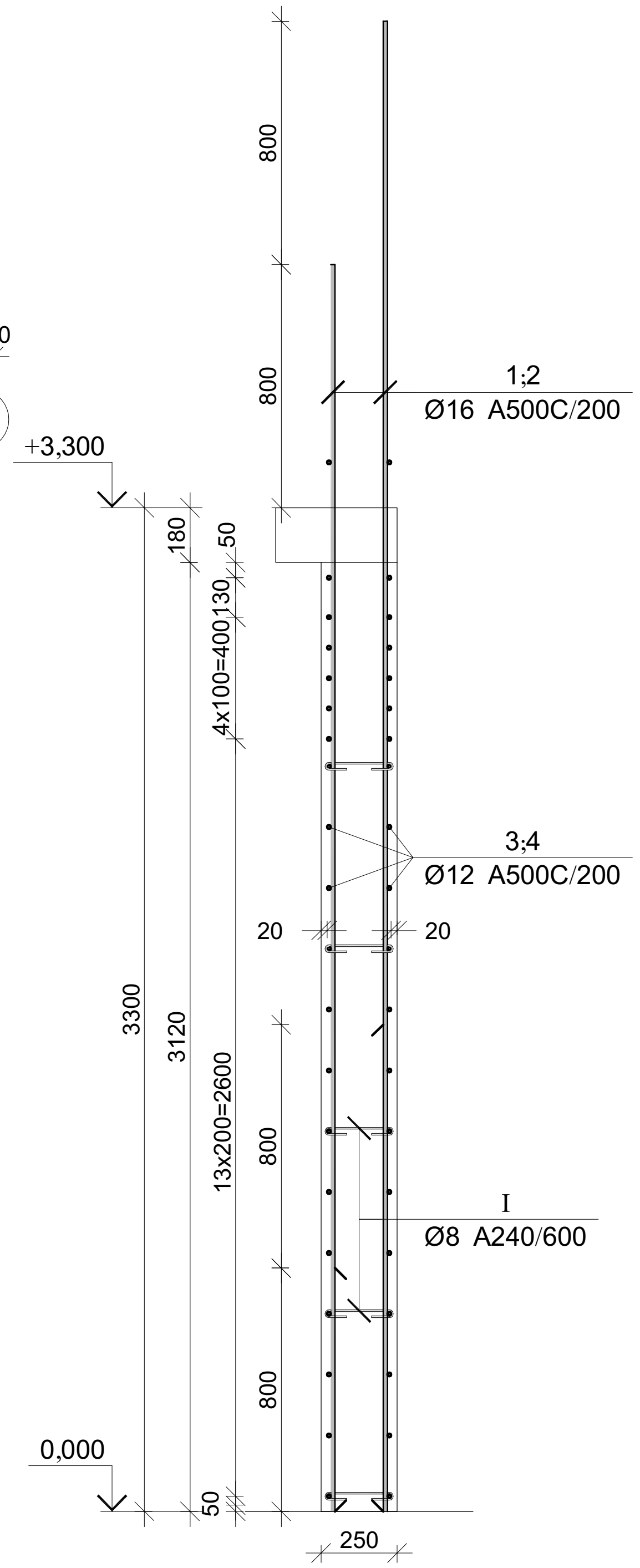

მონ. რ/ბ დიაფრაგმის მდ-1-ის არმირების სპეციფიკაცია 0.000 ნიშნულიდან +3.300 ნიშნულამდე

არმატურის სპეციფიკაცია					არმატურის ამოკრეფა					ბეტონი B 25
პოზ. №	Ø	L მმ.	n ცალი	Ln მ.	Ø	∑Ln მ.	გრძივი მეტრის წონა კგ.	წონა კგ. A240	წონა კგ. A500C	V; მ³
1	2	3	4	5	6	7	8	9	10	11
1	16 A500C	4100	22	90.20	8 A240	18.28	0.39	7.21		3.67
2	16 A500C	4900	22	107.80	12 A500C	139.20	0.89		123.58	
3	12 A500C	4400	24	105.60	16 A500C	302.02	1.58		476.69	
4	16 A500C	6100	14	85.40						
5	16 A500C	1330	14	18.62						
6	16 A500C	1650	2	3.30						
7	16 A500C	2450	2	4.90						
I	8 A240	425	43	18.28						
II	12 A500C	1400	24	33.60			∑	7.21	600.27	3.67
						n= 1		7.21	600.27	3.67
									165.61	კგ/მ³

პროექტის დასახელება
მრავალბინიანი საცხოვრებელი სახლი

პროექტის მისამართი
ქ. თბილისი, ჯიქიას №9 (01.14.05.005.121)

დამკვეთი

სტადია	თარიღი	განმარტება
მპ	2023.02.09	

დაკვეთის №

CAD DWG ფაილი 04.kedlebi.dwg

მთ. კონსტრუქტორი: ა. კორტავა
შეასრულა ბ. ჩხიკვაძე
შეამოწმა გ. ვაშაკიძე

საავტორო უფლებები

ნახაზის დასახელება
მონ. რ/ბ დიაფრაგმის მდ-1-ის არმირება 0.000 ნიშნულიდან +3.300 ნიშნულამდე

კ-4.11

A3

მონ. რ/ბ დიაფრაგმის მდ-1-ის არმირება +3.300 ნიშნულიდან +16.500 ნიშნულამდე

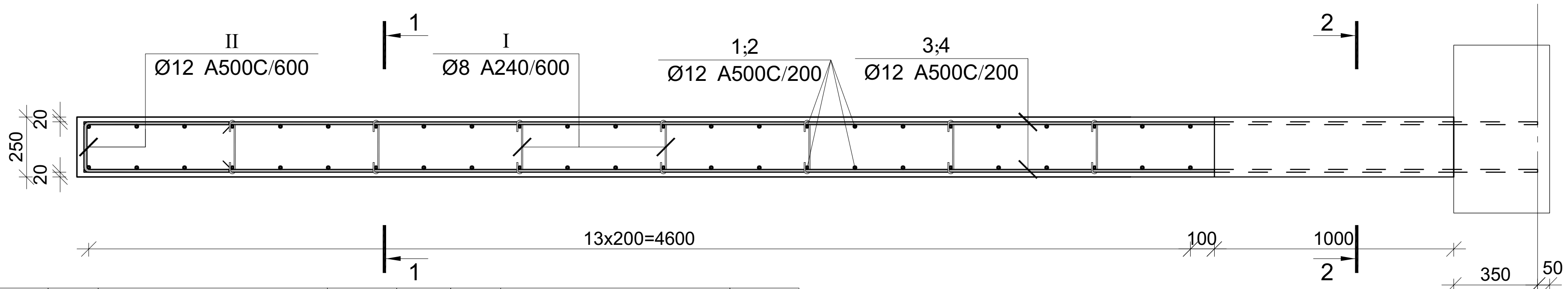

პოზ.	Ø [მმ.]	ესკიზი [მმ.]	სიგრძე [მმ.]	პოზ.	Ø [მმ.]	ესკიზი [მმ.]	სიგრძე [მმ.]
①	Ø16	4100	4100	⑤	Ø16	830, 500	1330
②	Ø16	4900	4900	I	Ø8	100, 100, 225, 180, 180	425
③	Ø12	4400	4700	II	Ø12	600, 200, 600	1400
④	Ø12	6100	6100				

მონ. რ/ბ დიაფრაგმის მდ-1-ის არმირების სპეციფიკაცია +3.300 ნიშნულიდან +16.500 ნიშნულამდე

არმატურის სპეციფიკაცია					არმატურის ამოკრეფა					ბეტონი B 25
პოზ. №	Ø	L მმ.	n ცალი	Ln მ.	Ø	∑ Ln მ.	გრძივი მეტრის წონა კგ.	წონა კგ. A240	წონა კგ. A500C	V; მ³
1	2	3	4	5	6	7	8	9	10	11
1	16 A500C	4100	24	98.40	8 A240	18.28	0.39	7.21		3.90
2	16 A500C	4900	24	117.60	12 A500C	146.40	0.89		129.98	
3	12 A500C	4700	24	112.80	16 A500C	320.02	1.58		505.10	
4	16 A500C	6100	14	85.40						
5	16 A500C	1330	14	18.62						
I	8 A240	425	43	18.28						
II	12 A500C	1400	24	33.60			∑	7.21	635.08	3.90
						n= 4		28.84	2540.31	15.60
									164.69	კგ/მ³

კვეთი 2-2

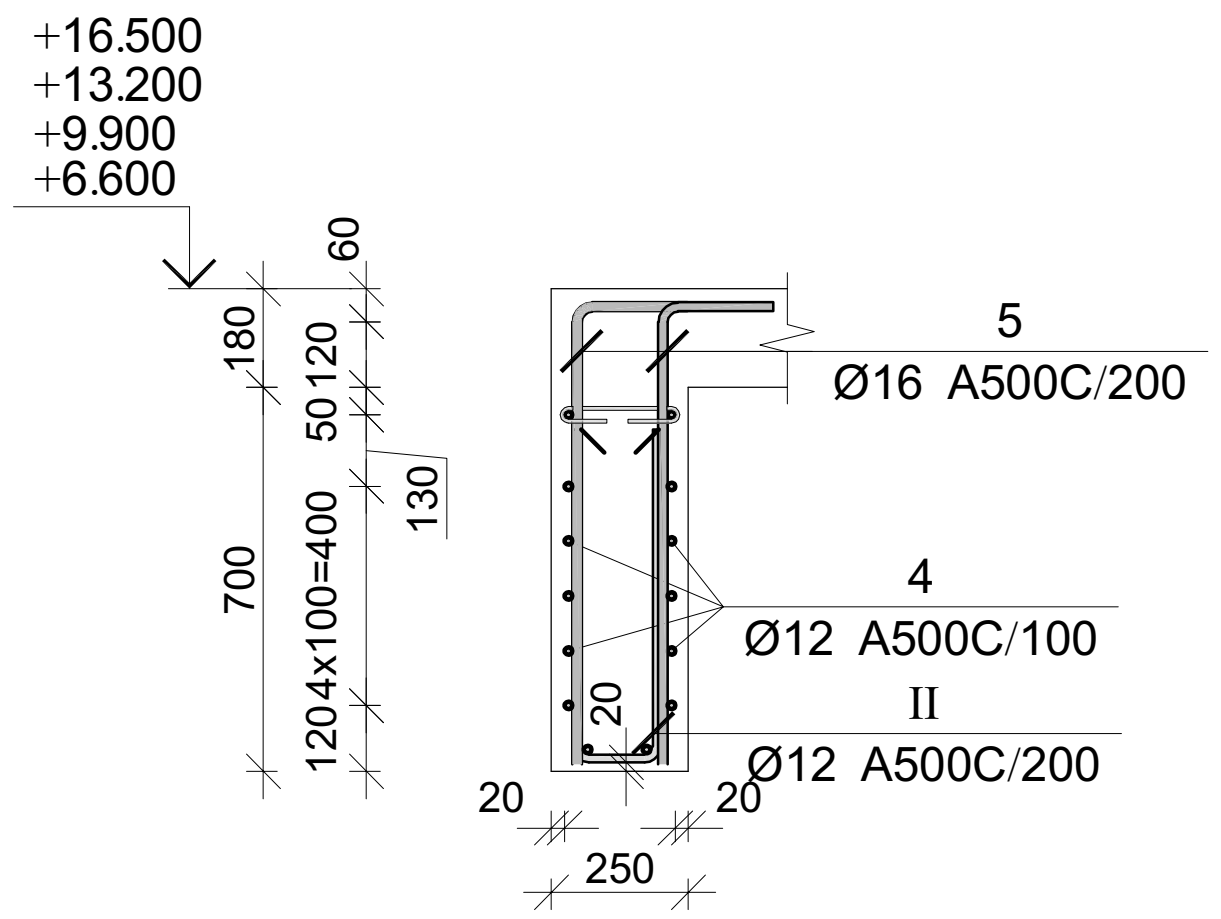

კვეთი 1-1

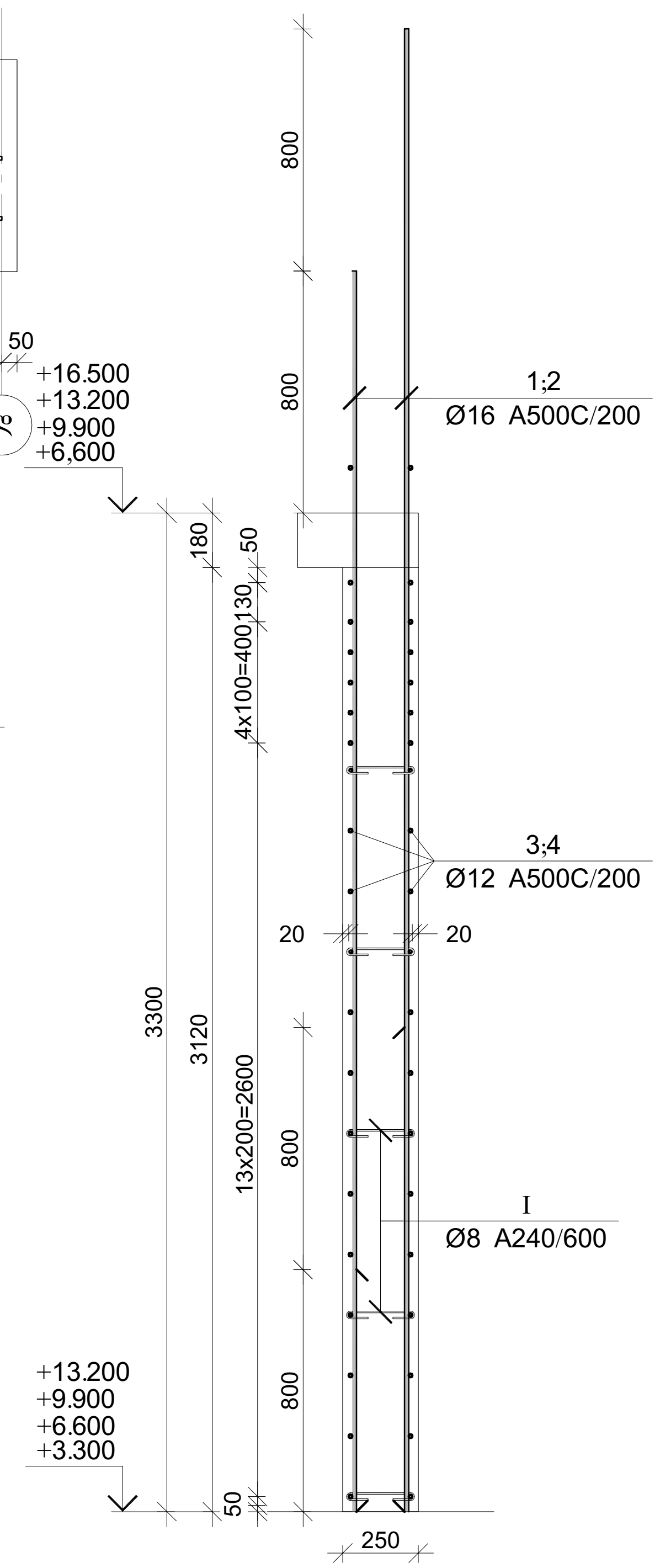

პროექტის დასახელება
მრავალბინიანი საცხოვრებელი სახლი
პროექტის მისამართი
ქ. თბილისი, ჯიქიას №9 (01.14.05.005.121)
დამკვეთი

სტადია	თარიღი	განმარტება
მპ	2023.02.09	

დაკვეთის №
CAD DWG ფაილი 04.kedlebi.dwg
მთ. კონსტრუქტორი: ა. კორტავა
შეასრულა ბ. ჩხიკვაძე
შეამოწმა გ. ვაშაკიძე

საავტორო უფლებები

ნახაზის დასახელება

მონ. რ/ბ დიაფრაგმის მდ-1-ის არმირება +3.300 ნიშნულიდან +16.500 ნიშნულამდე

კ-4.12

A3

მრავალბინიანი საცხოვრებელი სახლი

მონ. რ/ბ დიაფრაგმის მდ-1-ის არმირება +16.500 ნიშნულიდან +19.800 ნიშნულამდე

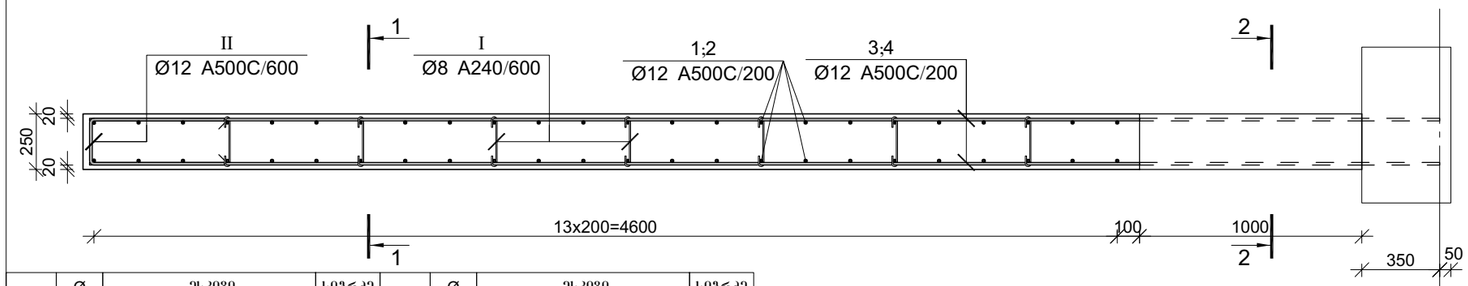

პოზ.	Ø [მმ.]	ესკიზი [მმ.]	სიგრძე [მმ.]	პოზ.	Ø [მმ.]	ესკიზი [მმ.]	სიგრძე [მმ.]
①	Ø16	500, 3150	3650	⑤	Ø16	500, 830	1330
②	Ø16	500, 2350	2850	Ⅰ	Ø8	100, 100, 180°, 180°, 225	425
③	Ø12	4400	4700	Ⅱ	Ø12	600, 200, 600	1400
④	Ø12	6100	6100				

მონ. რ/ბ დიაფრაგმის მდ-1-ის არმირების სპეციფიკაცია +16.500 ნიშნულიდან +19.800 ნიშნულამდე

არმატურის სპეციფიკაცია					არმატურის ამოკრეფა					ბეტონი B 25
პოზ. №	Ø	L მმ.	n ცალი	Ln მ.	Ø	∑ Ln მ.	ბრაკით მეტრის წონა კგ.	წონა კგ. A240	წონა კგ. A500C	V; მ³
1	2	3	4	5	6	7	8	9	10	11
1	16 A500C	3650	24	87.60	8 A240	18.28	0.39	7.21		3.90
2	16 A500C	2850	24	68.40	12 A500C	146.40	0.89		129.98	
3	12 A500C	4700	24	112.80	16 A500C	260.02	1.58		410.40	
4	16 A500C	6100	14	85.40						
5	16 A500C	1330	14	18.62						
I	8 A240	425	43	18.28						
II	12 A500C	1400	24	33.60		∑		7.21	540.38	3.90
						n= 1		7.21	540.38	3.90
									140.41	კგ/მ³

კვეთი 2-2

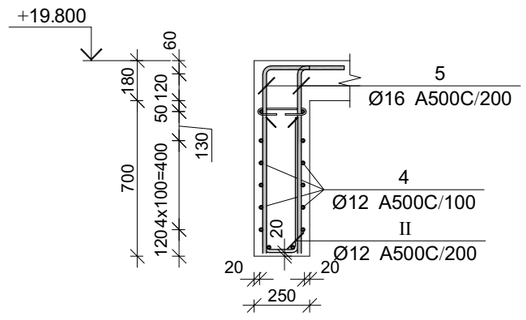

კვეთი 1-1

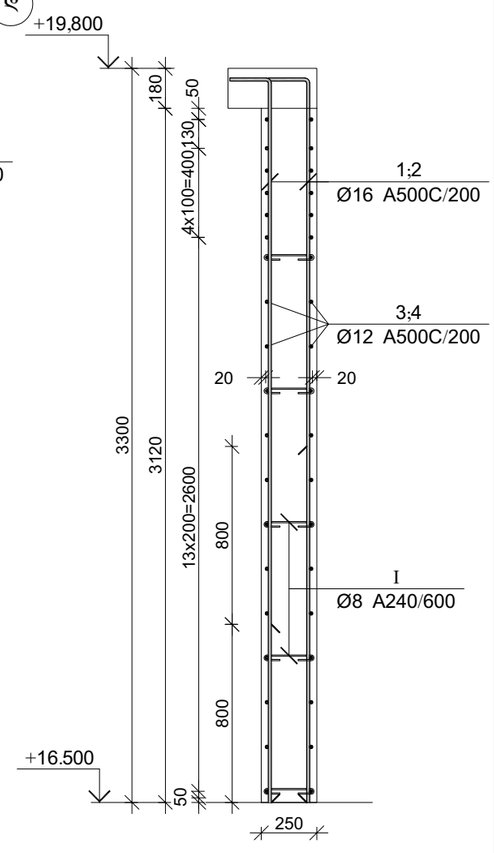

პროექტის დასახელება

მრავალბინიანი საცხოვრებელი სახლი

პროექტის მისამართი

ქ. თბილისი, ჯიქიას №9 (01.14.05.005.121)

დამკვეთი

სტადია	მარცხი	განმარტება
მპ	2023.02.09	

დაკვეთის №

CAD DWG ფაილი 04.kedlebi.dwg

მთ. კონსტრუქტორი: ა. ჟორჟოლიანი

შესრულა ბ. ჩხიკვაძე

შეამოწმა გ. ვაშაკიძე

საავტორო უფლებები

ნახაზის დასახელება

მონ. რ/ბ დიაფრაგმის მდ-1-ის არმირება +16.500 ნიშნულიდან +19.800 ნიშნულამდე

კ-4.13

A3

მონ. რ/ბ დიაფრაგმის მდ-2-ის არმირება -3.300 ნიშნულიდან 0.000 ნიშნულამდე

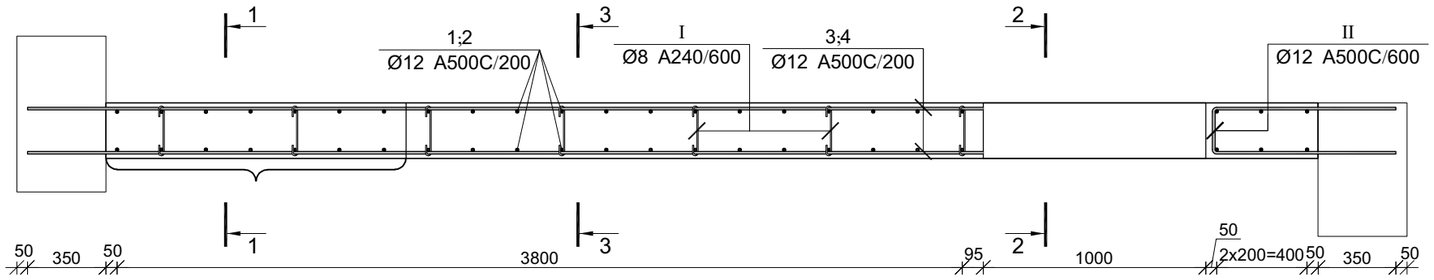

კვეთი 1-1

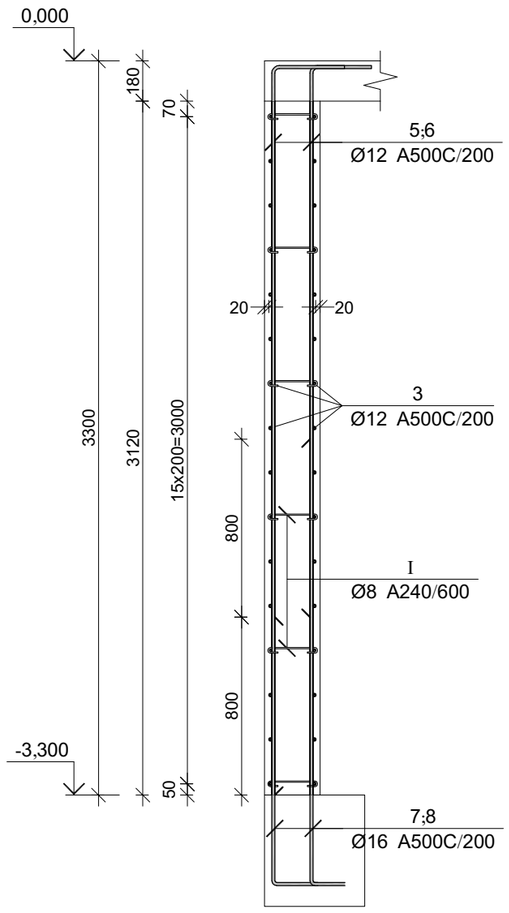

კვეთი 2-2

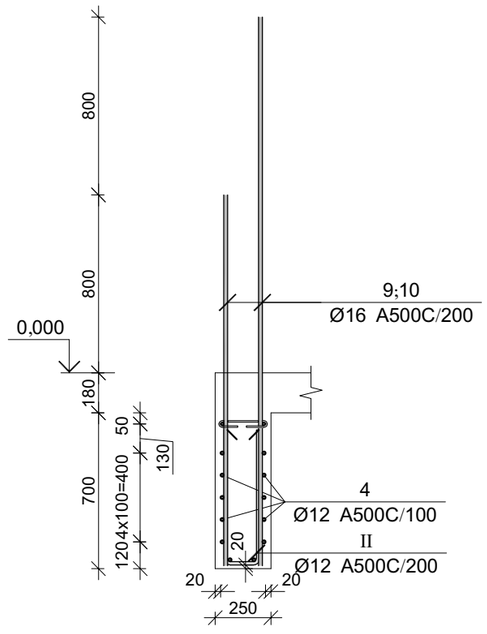

კვეთი 3-3

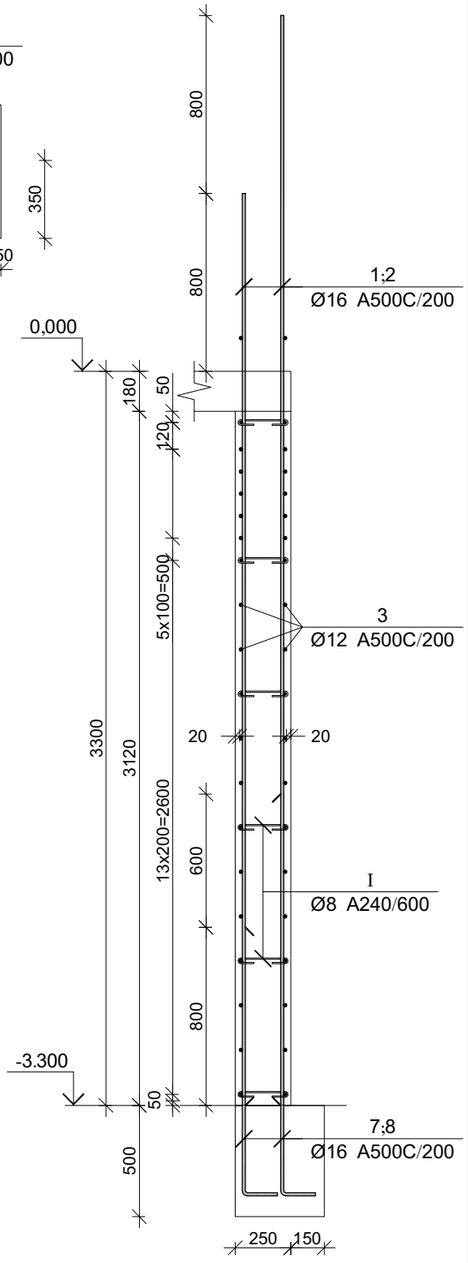

პროექტის დასახელება

მრავალბინიანი საცხოვრებელი სახლი

პროექტის მისამართი

ქ. თბილისი, ჯიქიას №9 (01.14.05.005.121)

დამკვეთი

სტადია	მარტლი	განმარტება
მპ	2023.02.09	

დაკვეთის №

CAD DWG ფაილი 04.kedlebi.dwg

მთ. კონსტრუქტორი:		ა. ჯორტაძე
შესრულა		ბ. ჩხიკვაძე
შეამოწმა		ზ. ვაშაკიძე

საავტორო უფლებები

ნახაზის დასახელება

მონ. რ/ბ დიაფრაგმის მდ-2-ის არმირება -3.300 ნიშნულიდან 0.000 ნიშნულამდე

ჯ-4.14

A3

მონ. რ/ბ დიაფრაგმის მდ-2-ის არმირების სპეციფიკაცია -3.300 ნიშნულიდან 0.000 ნიშნულამდე

პოზ.	Ø [მმ.]	ესკიზი [მმ.]	სიგრძე [მმ.]	პოზ.	Ø [მმ.]	ესკიზი [მმ.]	სიგრძე [მმ.]
①	Ø16	4100	4100	⑦	Ø16	1200; 250	1450
②	Ø16	4900	4900	⑧	Ø16	2000; 250	2250
③	Ø12	4300	4300	⑨	Ø12	1650	1650
④	Ø12	6150	6150	⑩	Ø12	2450	2450
⑤	Ø16	3150; 500	3650	Ⓘ	Ø8	100; 100; 225	425
⑥	Ø16	2650; 500	3150	Ⓘⓘ	Ø12	600; 200; 600	1400

არმატურის სპეციფიკაცია					არმატურის ამოკრება					ბეტონი B 25
პოზ. №	Ø	L მმ.	n ცალი	Ln მ.	Ø	∑Ln მ.	გრძივი მეტრის წონა კგ.	წონა კგ. A240	წონა კგ. A500C	V; მ³
1	2	3	4	5	6	7	8	9	10	11
1	16 A500C	4100	23	94.30	8 A240	17.43	0.39	6.88		3.70
2	16 A500C	4900	23	112.70	12 A500C	136.00	0.89		120.74	
3	12 A500C	4300	24	103.20	16 A500C	357.50	1.58		564.26	
4	12 A500C	6150	14	86.10						
5	16 A500C	3650	6	21.90						
6	16 A500C	3150	6	18.90						
7	16 A500C	1450	23	33.35						
8	16 A500C	2250	23	51.75						
9	16 A500C	1650	6	9.90						
10	16 A500C	2450	6	14.70						
I	8 A240	425	41	17.43						
II	12 A500C	1400	20	28.00			∑	6.88	685.00	3.70
						n= 1		6.88	685.00	3.70
									186.99	კგ/მ³

პროექტის დასახელება	მრავალბინიანი საცხოვრებელი სახლი
პროექტის მისამართი	ქ. თბილისი, ჯიქიას №9 (01.14.05.005.121)
დამკვეთი	
სტადია / თარიღი / განმარტება	მპ / 2023.02.09
დაკვეთის №	
CAD DWG ფაილი	04.kedlebi.dwg
მთ. კონსტრუქტორი:	ა. კორტავა
შეასრულა	ბ. ჩხიკვაძე
შეამოწმა	ზ. ვაშაკიძე
საავტორო უფლებები	
ნახაზის დასახელება	მონ. რ/ბ დიაფრაგმის მდ-2-ის არმირება -3.300 ნიშნულიდან 0.000 ნიშნულამდე

კ-4.15

A3

მონ. რ/ბ დიაფრაგმის მდ-2-ის არმირება 0.000 ნიშნულიდან +3.300 ნიშნულამდე

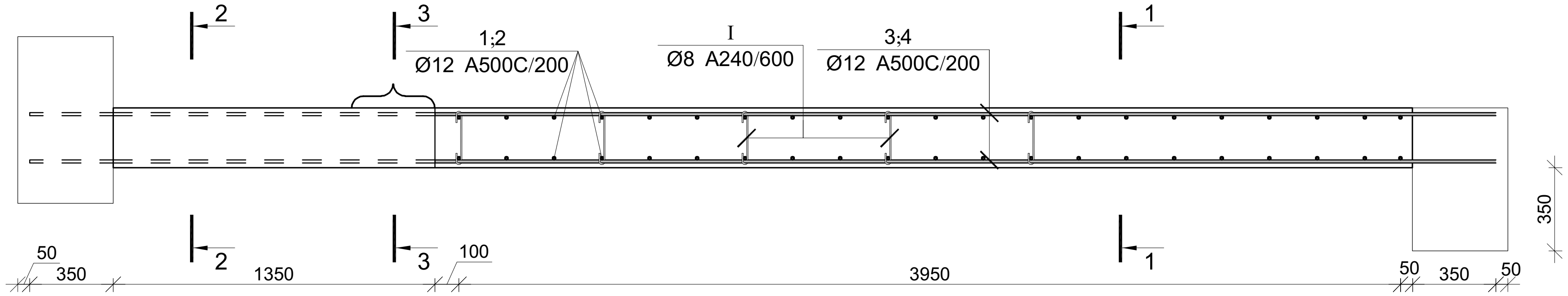

პოზ.	Ø [მმ.]	ესკიზი [მმ.]	სიგრძე [მმ.]	პოზ.	Ø [მმ.]	ესკიზი [მმ.]	სიგრძე [მმ.]
①	Ø16	4100	4100	⑤	Ø16	830 / 500	1330
②	Ø16	4900	4900	⑥	Ø16	1650	1650
③	Ø12	4400	4400	⑦	Ø16	2450	2450
④	Ø12	6100	6100	Ⓘ	Ø8	100 / 100 / 225	425
				Ⅱ	Ø12	600 / 200 / 600	1400

მონ. რ/ბ დიაფრაგმის მდ-2-ის არმირების სპეციფიკაცია 0.000 ნიშნულიდან +3.300 ნიშნულამდე

არმატურის სპეციფიკაცია					არმატურის ამოკრეფა					ბეტონი B 25
პოზ. №	Ø	L მმ.	n ცალი	Ln მ.	Ø	∑ Ln მ.	გრძივი მეტრის წონა კგ.	წონა კგ. A240	წონა კგ. A500C	V; მ³
1	2	3	4	5	6	7	8	9	10	11
1	16 A500C	4100	21	86.10	8 A240	16.15	0.39	6.37		3.44
2	16 A500C	4900	21	102.90	12 A500C	124.20	0.89		110.27	
3	12 A500C	4400	26	114.40	16 A500C	301.22	1.58		475.43	
4	16 A500C	6100	14	85.40						
5	16 A500C	1330	14	18.62						
6	16 A500C	1650	2	3.30						
7	16 A500C	2450	2	4.90						
I	8 A240	425	38	16.15						
II	12 A500C	1400	7	9.80			∑	6.37	585.69	3.44
						n= 1		6.37	585.69	3.44
									172.11	კგ/მ³

კვეთი 2-2

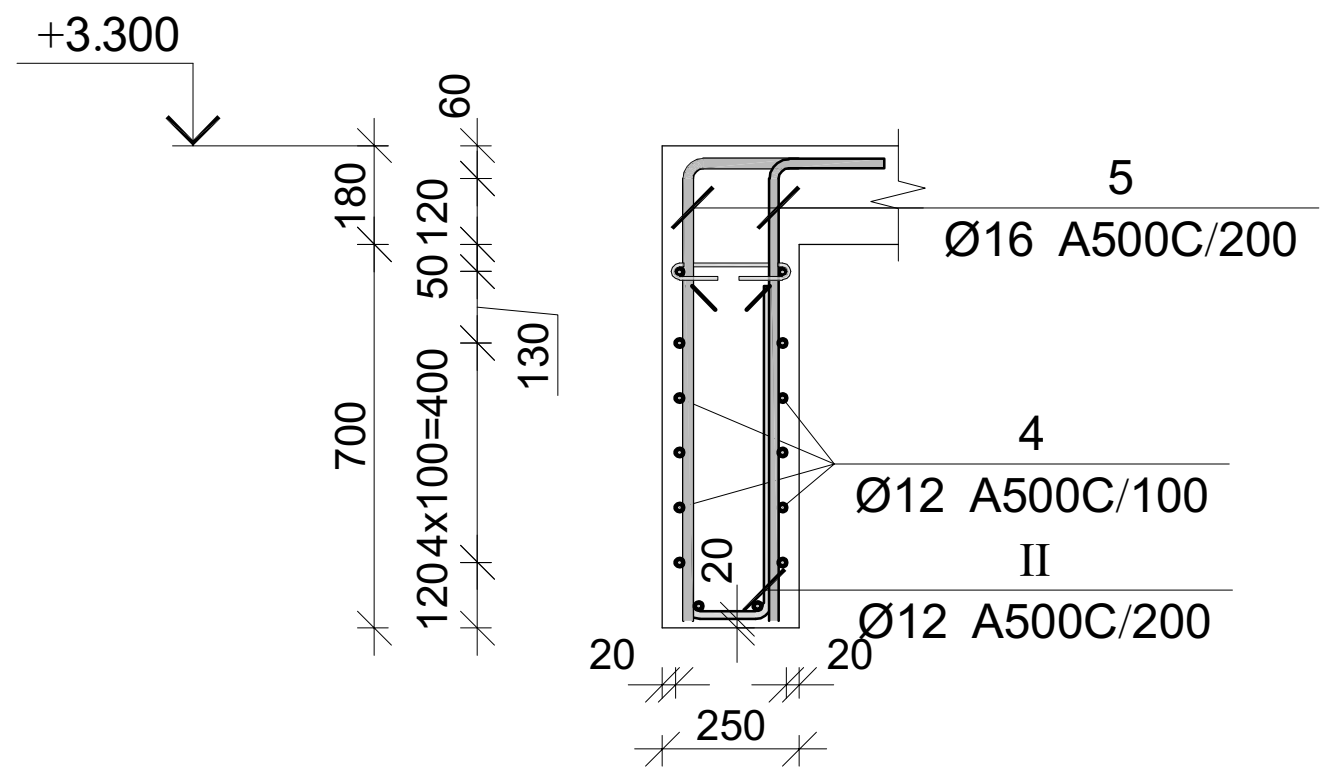

კვეთი 3-3

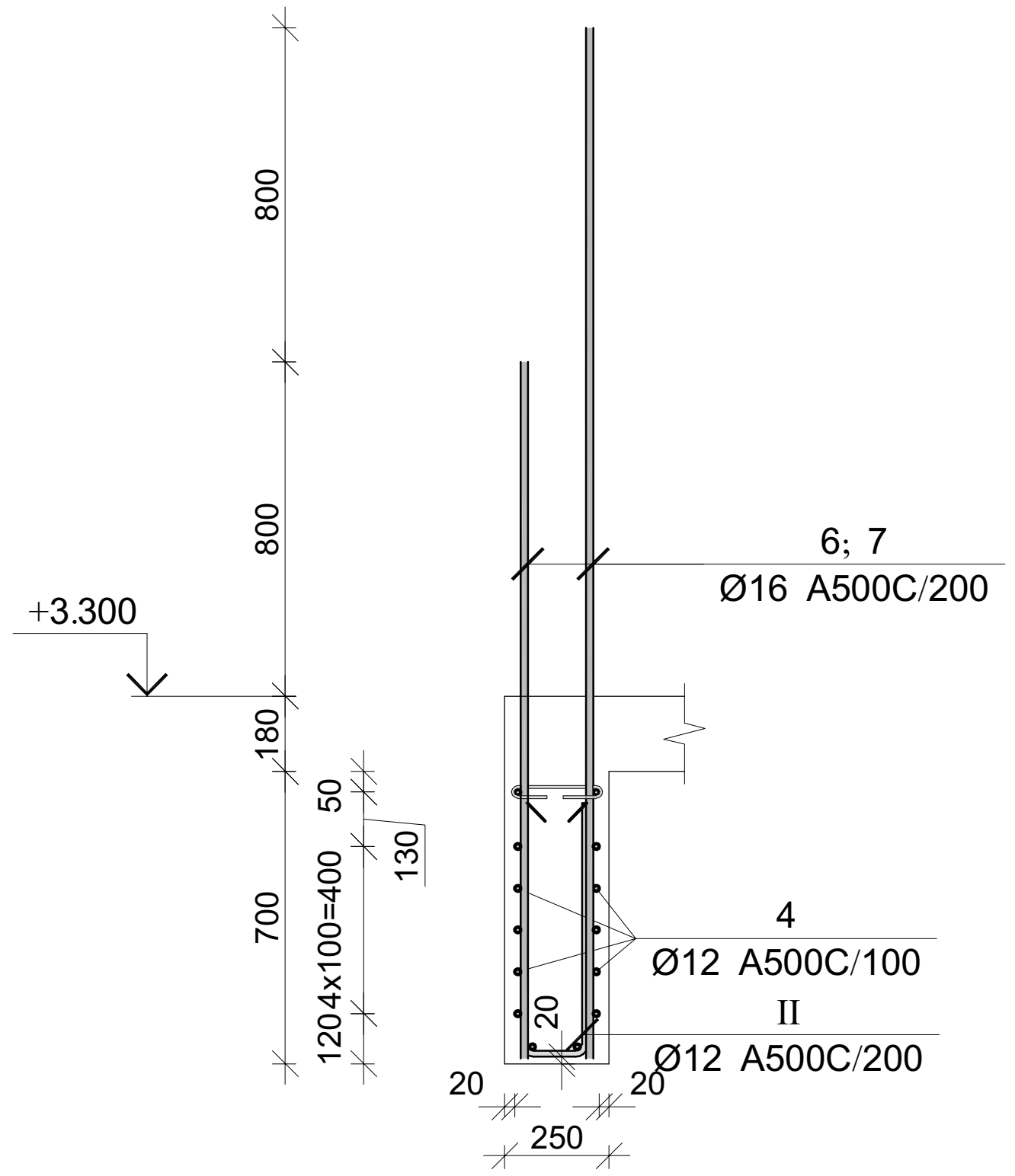

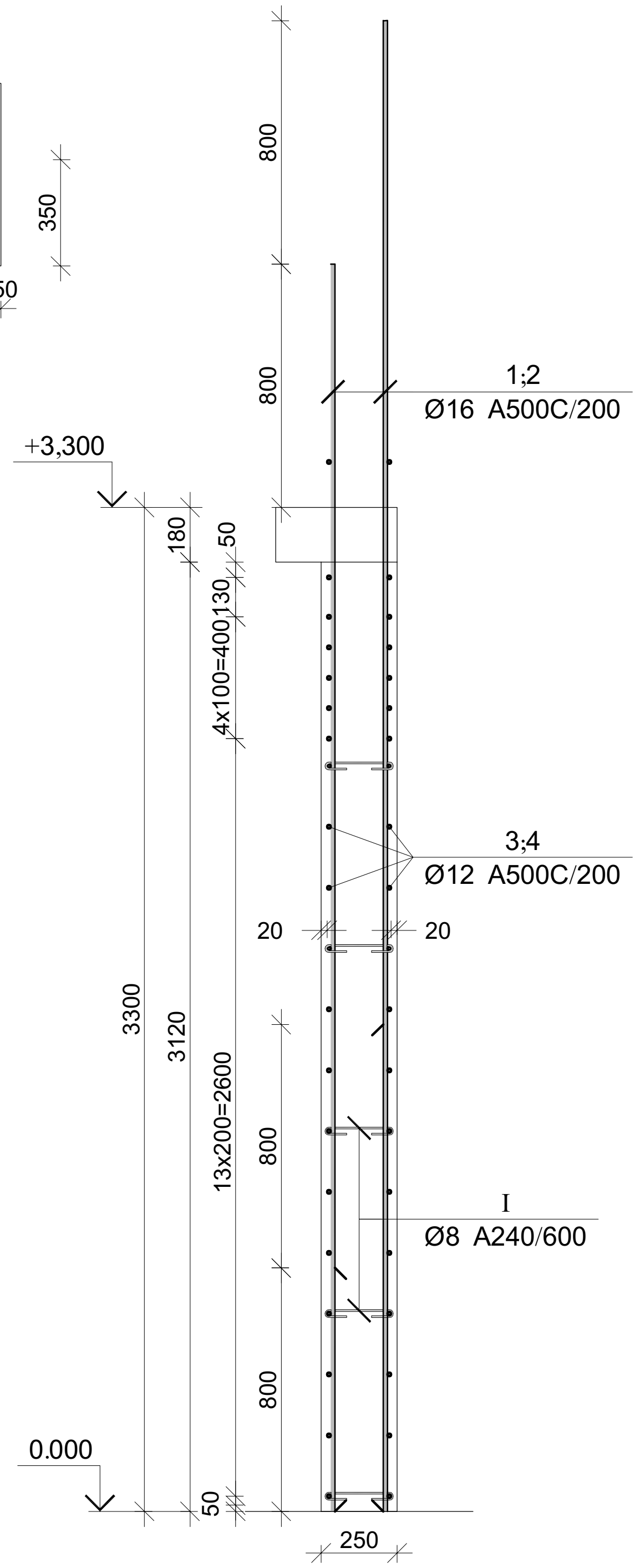

პროექტის დასახელება
მრავალბინიანი საცხოვრებელი სახლი

პროექტის მისამართი
ქ. თბილისი, ჯიქიას №9 (01.14.05.005.121)

დამკვეთი

სტადია	თარიღი	განმარტება
მპ	2023.02.09	

დაკვეთის №

CAD DWG ფაილი 04.kedlebi.dwg

მთ. კონსტრუქტორი: ა. კორტავა

შეასრულა ბ. ჩხიკვაძე

შეამოწმა გ. ვაშაკიძე

საავტორო უფლებები

ნახაზის დასახელება

მონ. რ/ბ დიაფრაგმის მდ-2-ის არმირება 0.000 ნიშნულიდან +3.300 ნიშნულამდე

კ-4.16

A3

მონ. რ/ბ დიაფრაგმის მდ-2-ის არმირება +3.300 ნიშნულიდან +16.500 ნიშნულამდე

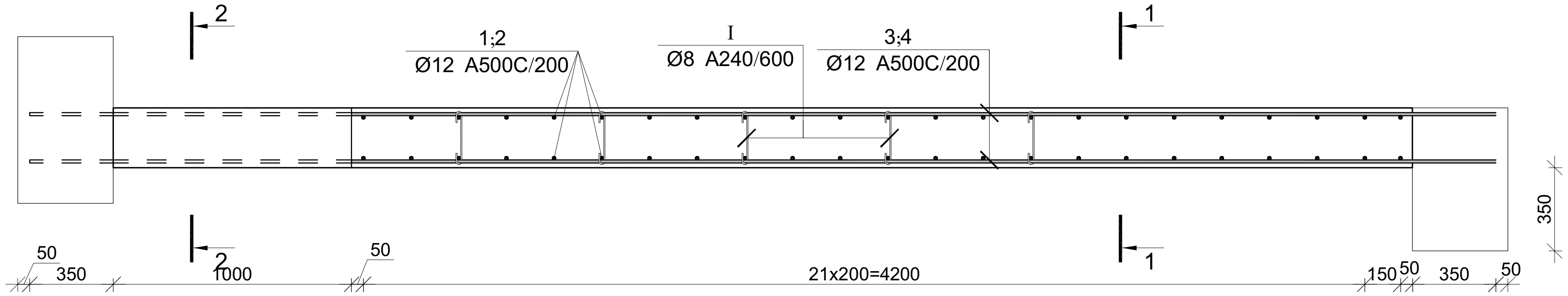

პოზ.	Ø [მმ.]	ესკიზი [მმ.]	სიგრძე [მმ.]	პოზ.	Ø [მმ.]	ესკიზი [მმ.]	სიგრძე [მმ.]
①	Ø16	4100	4100	⑤	Ø16	830 / 500	1330
②	Ø16	4900	4900	I	Ø8	100 / 100 / 225 / 180° / 180°	425
③	Ø12	4800	4800	II	Ø12	600 / 200 / 600	1400
④	Ø12	6150	6150				

მონ. რ/ბ დიაფრაგმის მდ-2-ის არმირების სპეციფიკაცია +3.300 ნიშნულიდან +16.500 ნიშნულამდე

არმატურის სპეციფიკაცია					არმატურის ამოკრეფა					ბეტონი B 25
პოზ. №	Ø	L მმ.	n ცალი	Ln მ.	Ø	∑ Ln მ.	გრძივი მეტრის წონა კგ.	წონა კგ. A240	წონა კგ. A500C	V; მ³
1	2	3	4	5	6	7	8	9	10	11
1	16 A500C	4100	23	94.30	8 A240	17.00	0.39	6.71		3.65
2	16 A500C	4900	23	112.70	12 A500C	122.20	0.89		108.49	
3	12 A500C	4800	24	115.20	16 A500C	309.06	1.58		487.80	
4	16 A500C	6150	14	86.10						
5	16 A500C	1330	12	15.96						
I	8 A240	425	40	17.00						
II	12 A500C	1400	5	7.00			∑	6.71	596.29	3.65
						n= 4		26.83	2385.17	14.60
									165.21	კგ/მ³

კვეთი 2-2

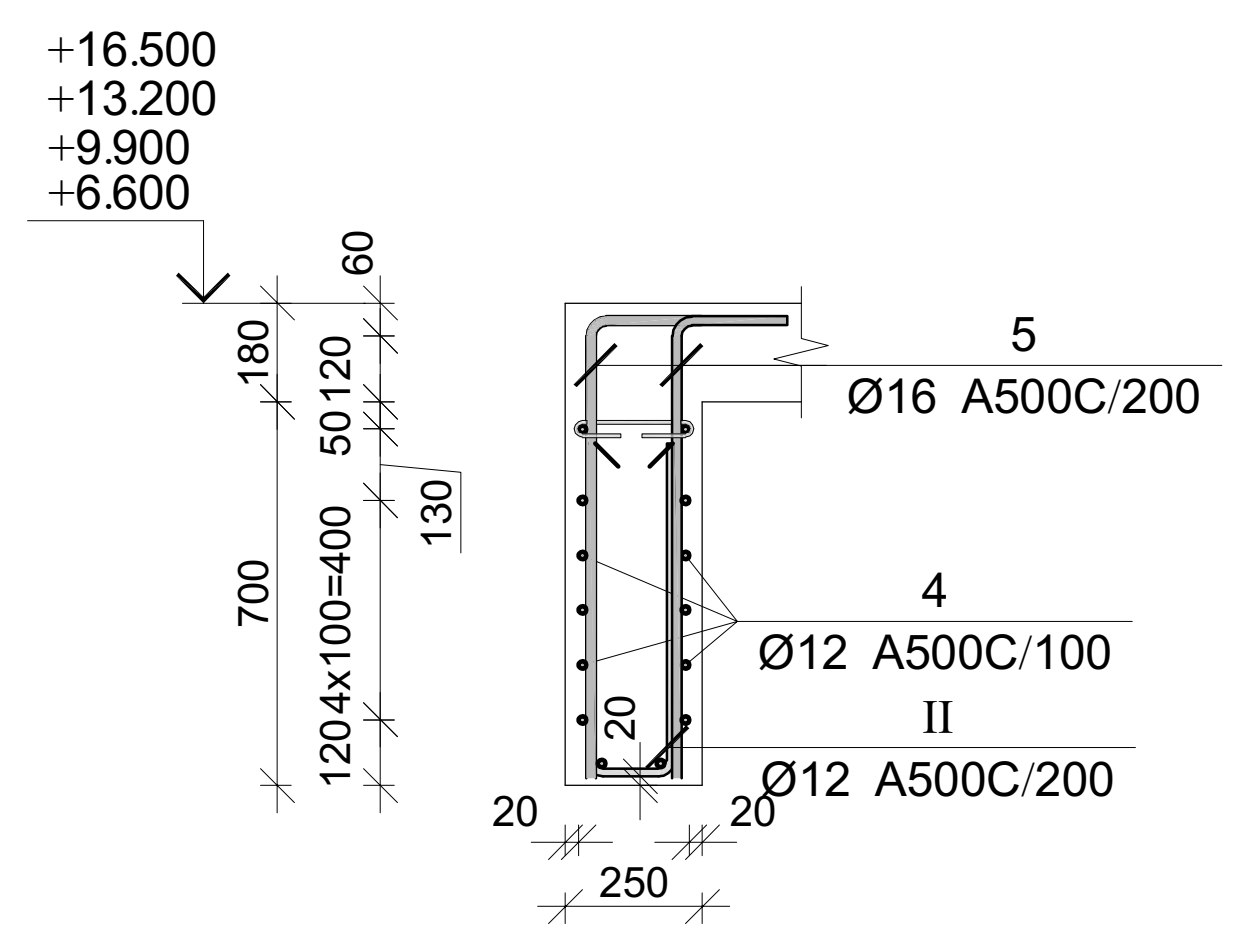

კვეთი 1-1

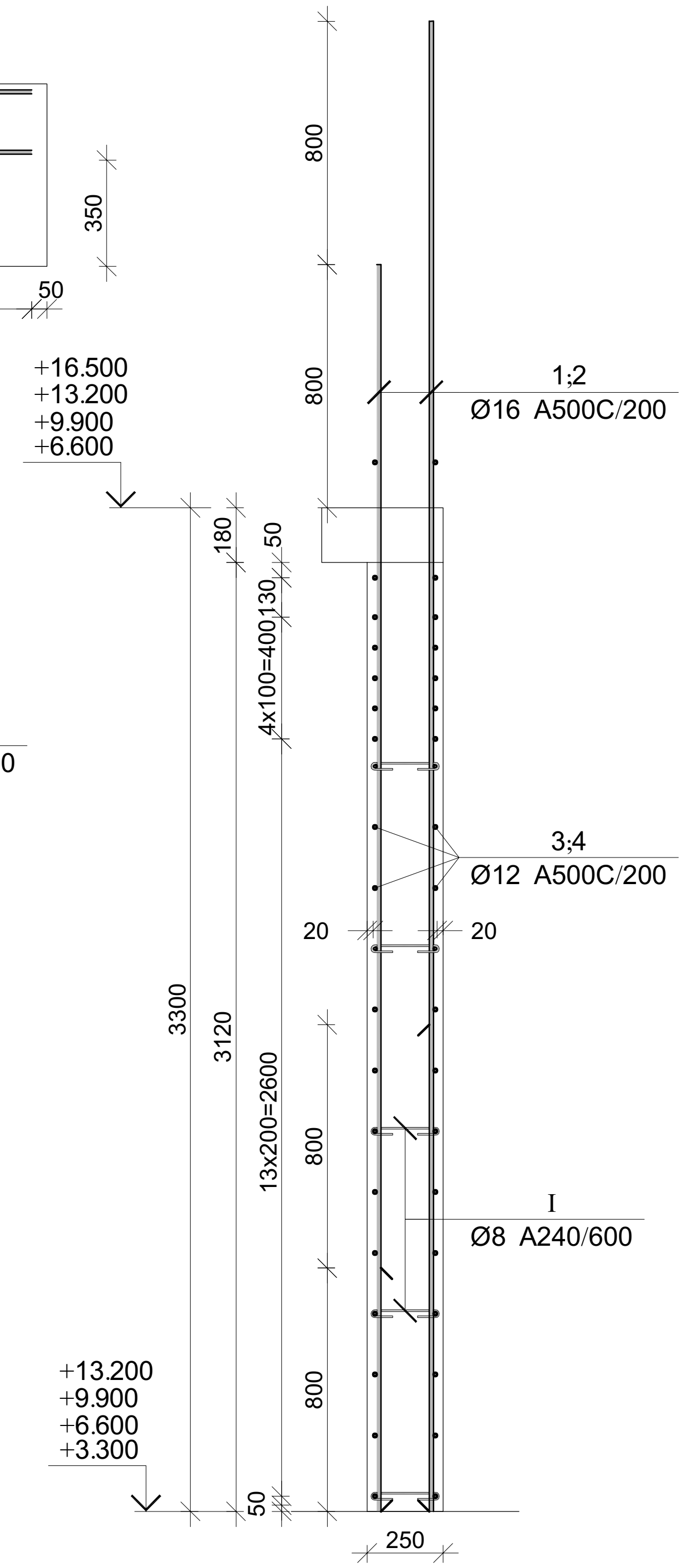

პროექტის დასახელება	მრავალბინიანი საცხოვრებელი სახლი
პროექტის მისამართი	ქ. თბილისი, ჯიქიას №9 (01.14.05.005.121)
დამკვეთი	
სტადია / თარიღი / განმარტება	მპ / 2023.02.09
დამკვეთის №	
CAD DWG ფაილი	04.kedlebi.dwg
მთ. კონსტრუქტორი:	ა. კორტავა
შეასრულა	ბ. ჩხიკვაძე
შეამოწმა	გ. ვაშაკიძე
საავტორო უფლებები	
ნახაზის დასახელება	მონ. რ/ბ დიაფრაგმის მდ-2-ის არმირება +3.300 ნიშნულიდან +16.500 ნიშნულამდე

კ-4.17

A3

მრნ. რ/ბ დიაფრაგმის მდ-2-ის არმირება +16.500 ნიშნულიდან +19.800 ნიშნულამდე

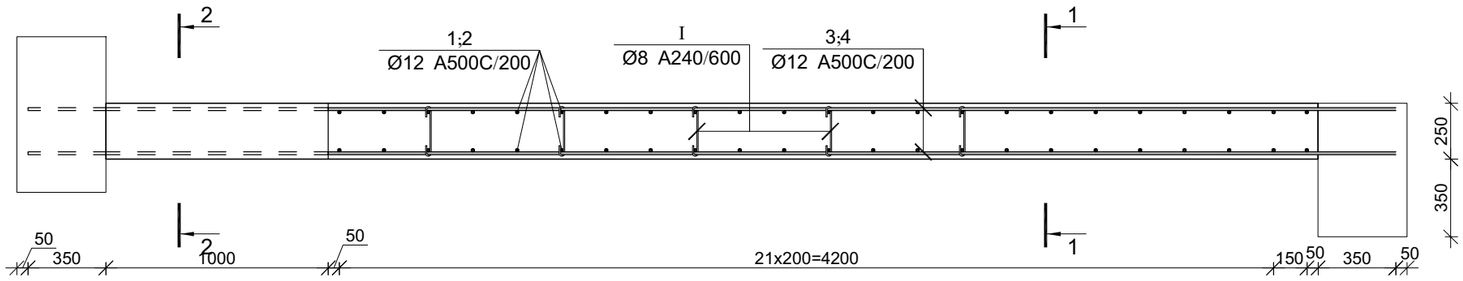

პოზ.	Ø [მმ.]	ესკიზი [მმ.]	სიგრძე [მმ.]	პოზ.	Ø [მმ.]	ესკიზი [მმ.]	სიგრძე [მმ.]
①	Ø16	500 / 3150	3650	⑤	Ø16	500 / 830	1330
②	Ø16	500 / 2350	2850	Ⅰ	Ø8	100 / 100 / 180° / 180° / 225	425
③	Ø12	4400	4700	Ⅱ	Ø12	600 / 200 / 600	1400
④	Ø12	6100	6100				

კვეთი 2-2

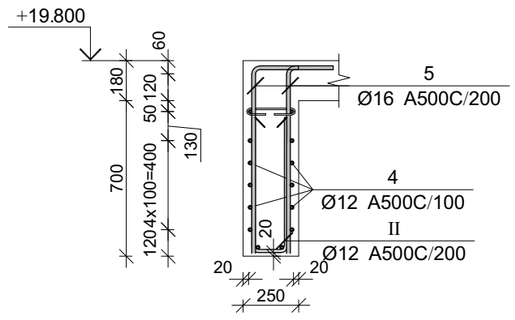

კვეთი 1-1

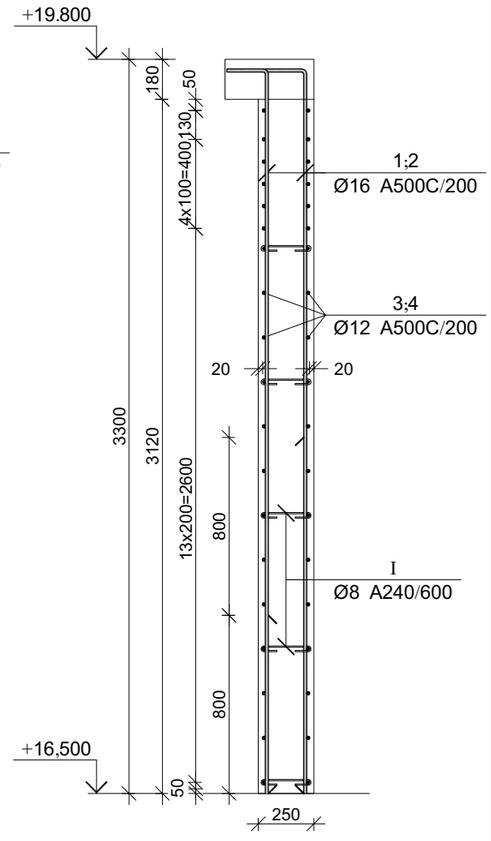

მრნ. რ/ბ დიაფრაგმის მდ-2-ის არმირების სპეციფიკაცია +16.500 ნიშნულიდან +19.800 ნიშნულამდე

არმატურის სპეციფიკაცია					არმატურის ამოკრეფა					ბეტონი B 25
პოზ. №	Ø	L მმ.	n ცალი	Ln მ.	Ø	∑ Ln მ.	ბრაკით მეტრის წონა კგ.	წონა კგ. A240	წონა კგ. A500C	V; მ³
1	2	3	4	5	6	7	8	9	10	11
1	16 A500C	3650	23	83.95	8 A240	18.28	0.39	7.21		3.90
2	16 A500C	2850	23	65.55	12 A500C	146.40	0.89		129.98	
3	12 A500C	4700	24	112.80	16 A500C	253.52	1.58		400.14	
4	16 A500C	6100	14	85.40						
5	16 A500C	1330	14	18.62						
I	8 A240	425	43	18.28						
II	12 A500C	1400	24	33.60		∑		7.21	530.12	3.90
						n= 1		7.21	530.12	3.90
									137.78	კგ/მ³

პროექტის დასახელება

მრავალბინიანი საცხოვრებელი სახლი

პროექტის მისამართი

ქ. თბილისი, ჯიქიას №9 (01.14.05.005.121)

დამკვეთი

სტადია	მარტივი	განმარტება
მპ	2023.02.09	

დაკვეთის №

CAD DWG ფაილი 04.kedlebi.dwg

მთ. კონსტრუქტორი:		ა. ჰორტაგა
შესრულა		ბ. ჩხიკვაძე
შეამოწმა		გ. ვაშაკიძე

საავტორო უფლებები

ნახაზის დასახელება

მრნ. რ/ბ დიაფრაგმის მდ-2-ის არმირება +16.500 ნიშნულიდან +19.800 ნიშნულამდე

კ-4.18

A3

მონ. რ/ბ კედლის შბნის მკშ-1-ის არმირება -6,50 ნიშნულიდან -3.300 ნიშნულამდე

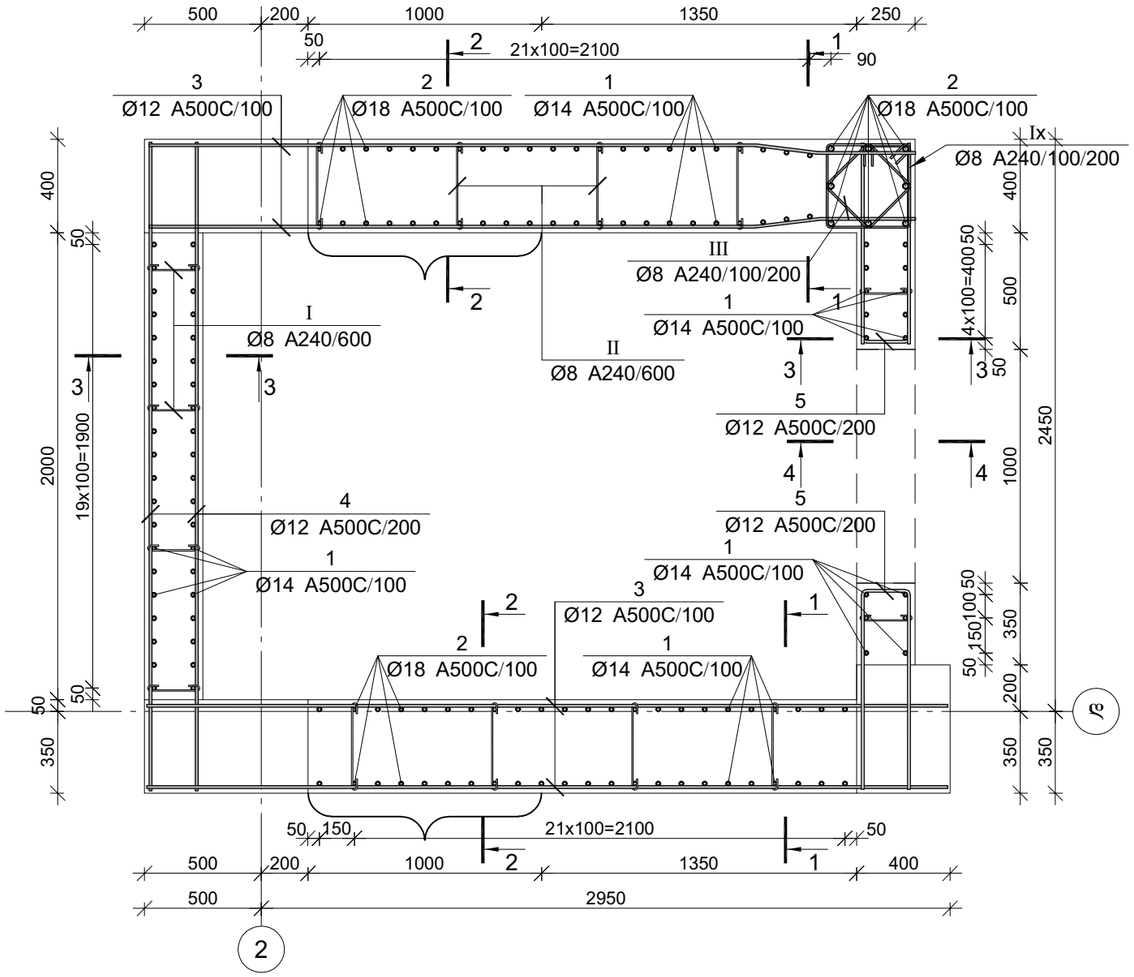

კვეთი 4-4

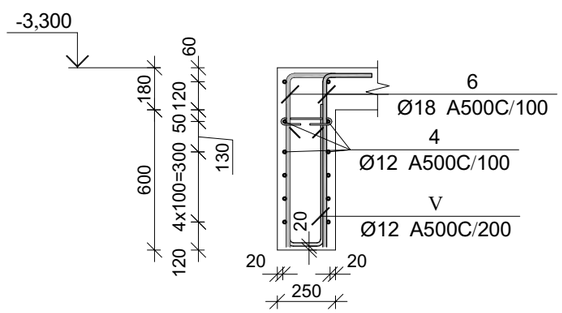

კვეთი 1-1

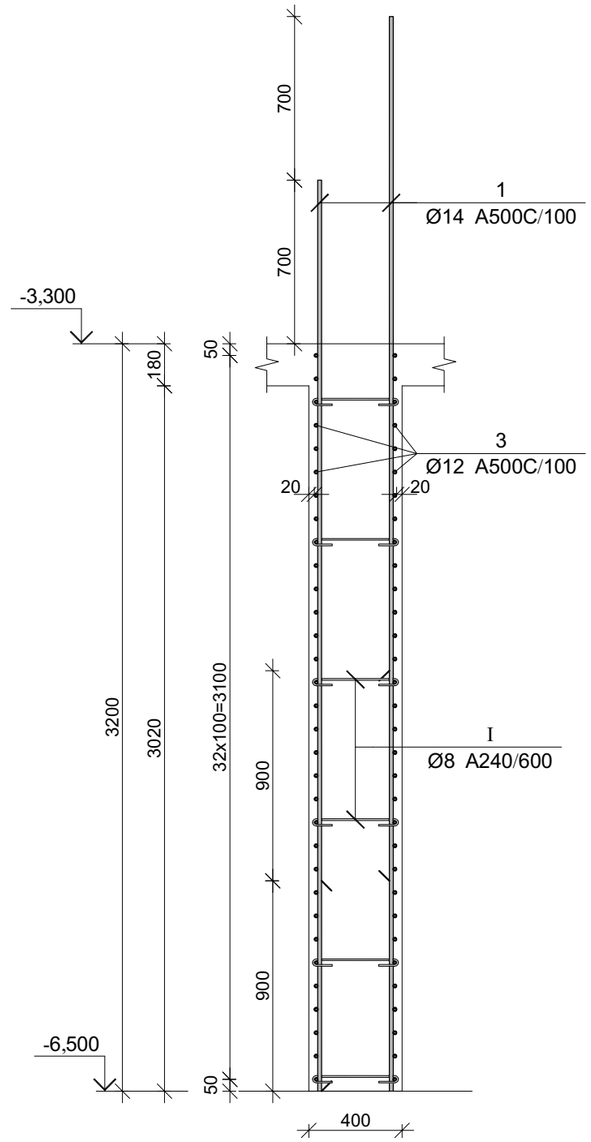

პროექტის დასახელება

მრავალბინიანი საცხოვრებელი სახლი

პროექტის მისამართი

ქ. თბილისი, ჯიქიას №9
(01.14.05.005.121)

დამკვეთი

სტადია	მარცლი	განმარტება
მპ	2023.02.09	

დაკვეთის №

CAD DWG ფაილი 04.kedlebi.dwg

მთ. კონსტრუქტორი: ა. კორტავა

შესრულა ბ. ჩხიკვაძე

შეამოწმა ზ. ვაშაკიძე

საავტორო უფლებები

ნახაზის დასახელება

მონ. რ/ბ კედლის შბნის მკშ-1-ის არმირება -6,50 ნიშნულიდან -3,30 ნიშნულამდე

კ-4.19

A3

კვეთი 2-2

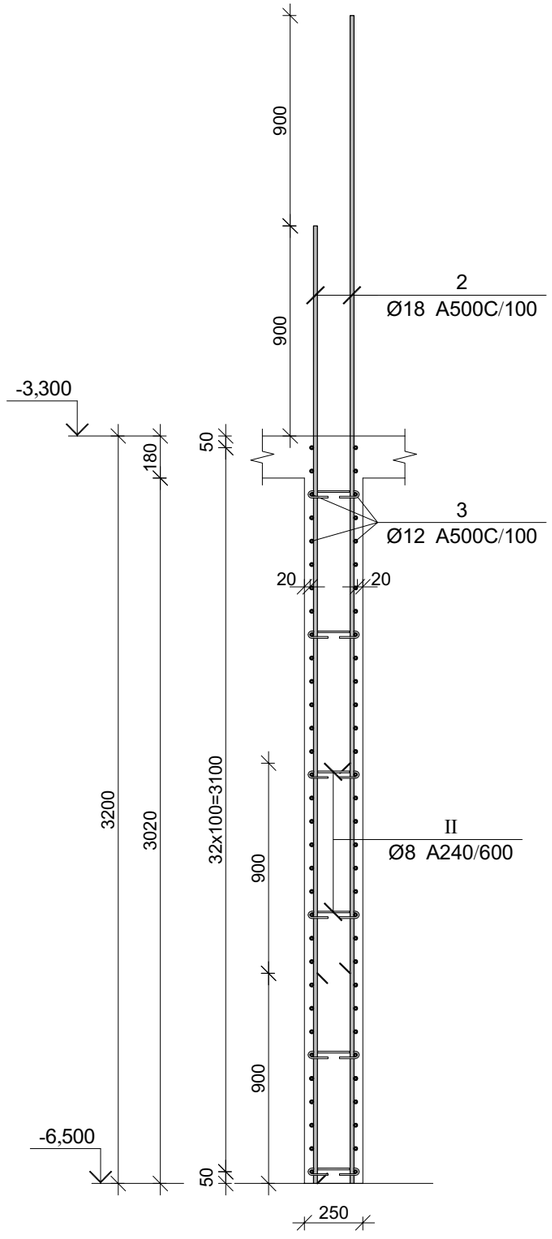

კვეთი 3-3

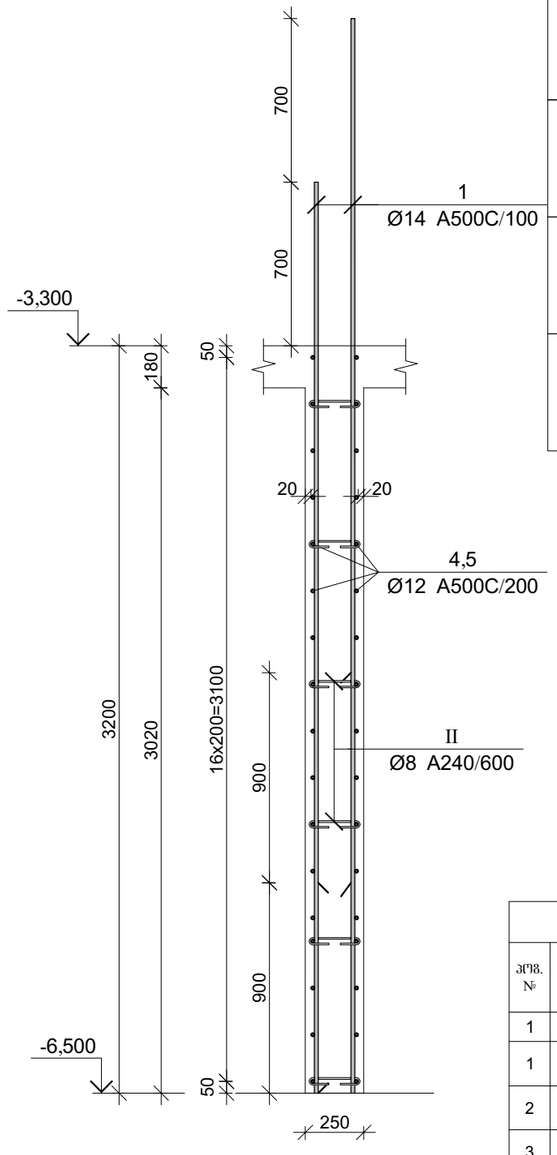

პოზ.	Ø [მმ.]	ესკიზი [მმ.]	სიგრძე [მმ.]	პოზ.	Ø [მმ.]	ესკიზი [მმ.]	სიგრძე [მმ.]
①	Ø14	4000	3900	⑤	Ø12	850, 200, 200, 850	1900
②	Ø18	4200	4100	⑥	Ø18	600, 750	1350
③	Ø12	3450	3450	Ⅰ	Ø8	75, 75, 180°, 180°, 225	375
④	Ø12	2800	2800	Ⅱ	Ø8	100, 100, 180°, 180°, 375	575
				Ⅲ	Ø8	260, 260, 260, 260, 260	1240
				Ⅸ	Ø8	350, 350, 350, 350, 350	1600
				Ⅴ	Ø12	600, 175, 600	1375

მრნ. რ/ბ კედლის მკუ-1-ის სპეციფიკაცია -6,50 ნიშნულიდან -3.30 ნიშნულამდე

არმატურის სპეციფიკაცია					არმატურის ამოკრეფა					ბეტონი B 25
პოზ. №	Ø	L მმ.	n ცალი	Ln მ.	Ø	∑ Ln მ.	ბრტყელი ჭრილის წონა კგ.	წონა კგ. A240	წონა კგ. A500C	V; მ³
1	2	3	4	5	6	7	8	9	10	11
1	14 A500C	3900	106	413.40	8 A240	134.82	0.39	53.20		8.27
2	18 A500C	4100	48	196.80	12 A500C	632.85	0.89		561.85	
3	12 A500C	3450	132	455.40	14 A500C	413.40	1.21		499.56	
4	12 A500C	2800	32	89.60	18 A500C	223.80	2.00		447.06	
5	12 A500C	1900	39	74.10						
6	18 A500C	1350	20	27.00						
I	8 A240	375	36	13.50						
II	8 A240	575	48	27.60						
III	8 A240	1240	33	40.92						
IV	8 A240	1600	33	52.80						
V	12 A500C	1375	10	13.75		∑		53.20	1508.47	8.27
						n= 1		53.20	1508.47	8.27
									188.75	კგ/მ³

პროექტის დასახელება

მრავალბინიანი საცხოვრებელი სახლი

პროექტის მისამართი

ქ. თბილისი, ჯიქიას №9 (01.14.05.005.121)

დამკვეთი

სტადია	მარილი	განმარტება
მპ	2023.02.09	

დაკვეთის №

CAD DWG ფაილი 04.kedlebi.dwg

მთ. კონსტრუქტორი:		ა. ჟორჟოლიანი
შემსრულა		ბ. ჩხიკვაძე
შემამოწმა		გ. ვაშაკიძე

საავტორო უფლებები

ნახაზის დასახელება

მრნ. რ/ბ კედლის უბნის მკუ-1-ის არმირების კვეთები ესკიზები და სპეციფიკაცია -6,50 ნიშნულიდან -3.300 ნიშნულამდე

კ-4.20

A3

მონ. რ/ბ კედლის შბნის მკშ-1-ის არმირება -3,30 ნიშნულიდან +6,60 ნიშნულამდე

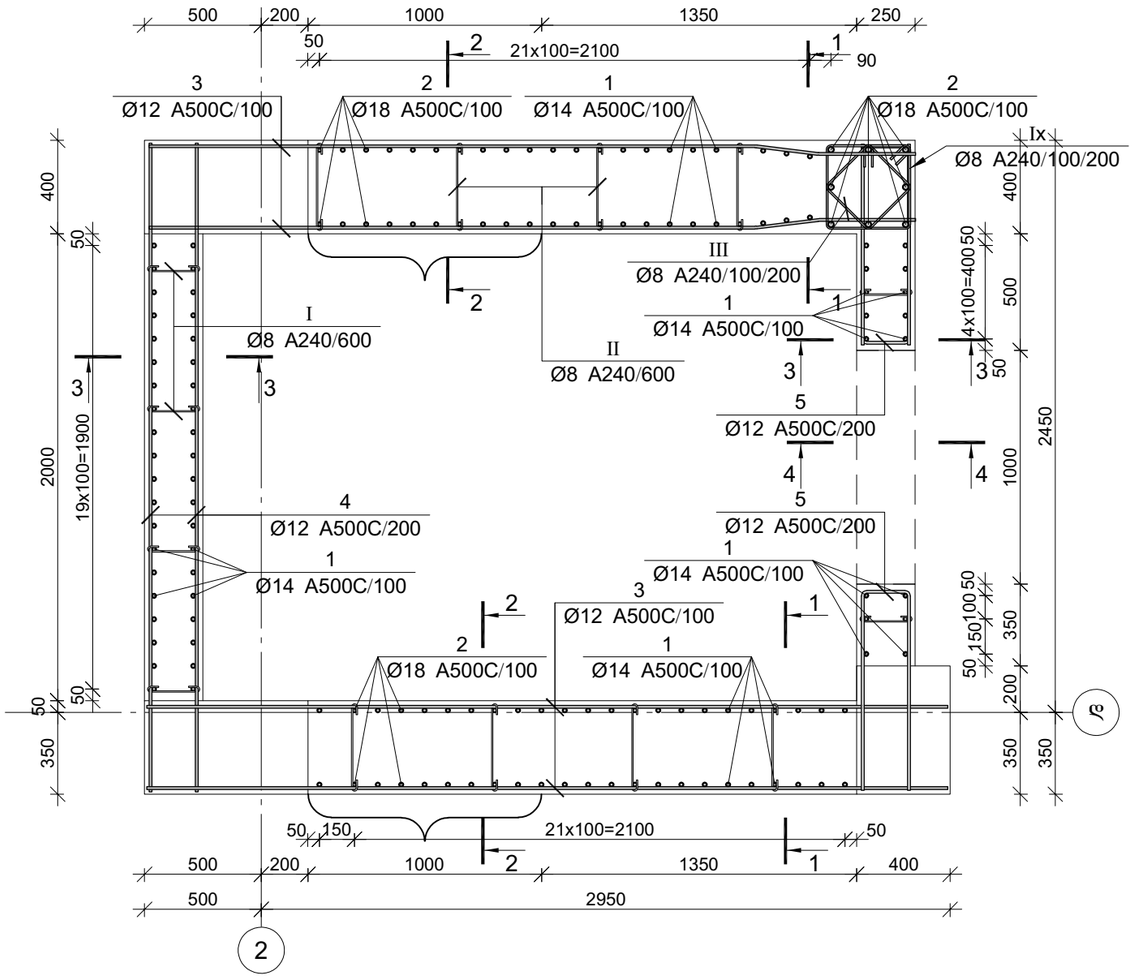

კვეთი 4-4

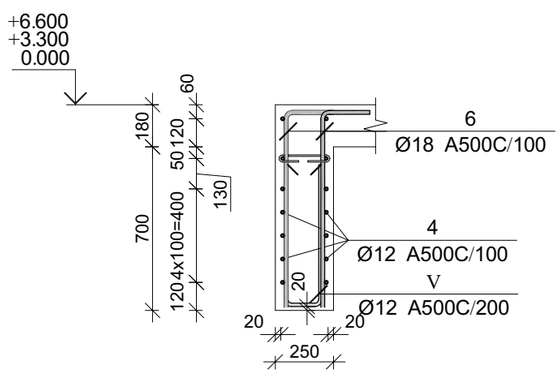

კვეთი 1-1

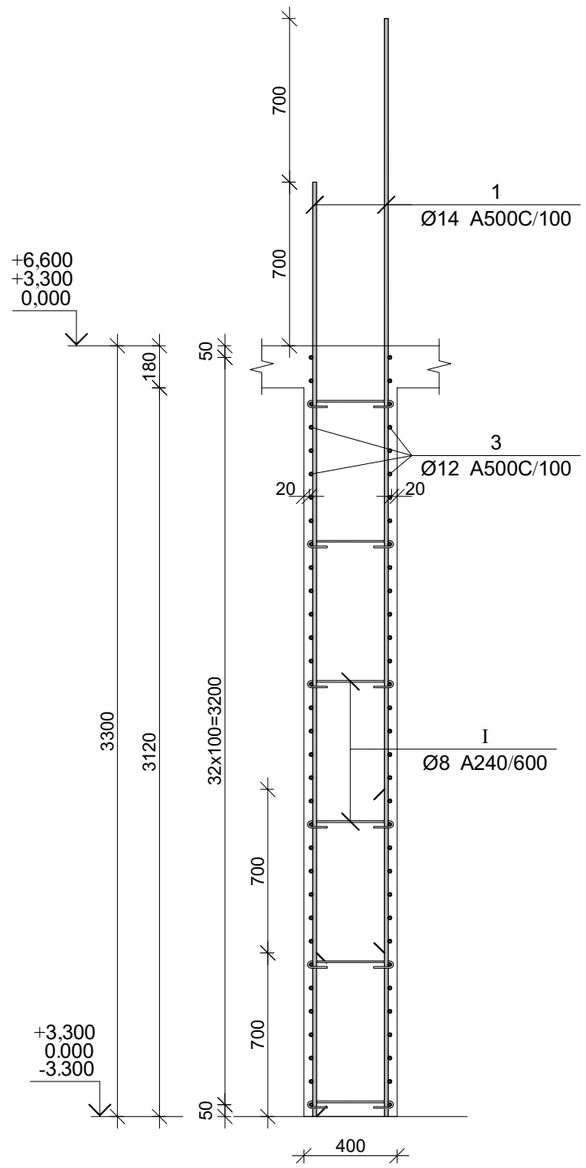

პროექტის დასახელება

მრავალბინიანი საცხოვრებელი სახლი

პროექტის მისამართი

ქ. თბილისი, ჯიქიას №9
(01.14.05.005.121)

დამკვეთი

სტადია	მარცხი	განმარტება
მპ	2023.02.09	

დაკვეთის №

CAD DWG ფაილი 04.kedlebi.dwg

მთ. კონსტრუქტორი:		ა. კორტავა
შესრულა		ბ. ჩხიკვაძე
შეამოწმა		გ. ვაშაკიძე

საავტორო უფლებები

ნახაზის დასახელება

მონ. რ/ბ კედლის შბნის მკშ-1-ის არმირება -3.300 ნიშნულიდან +3,30 ნიშნულამდე

კ-4.21

A3

კვეთი 2-2

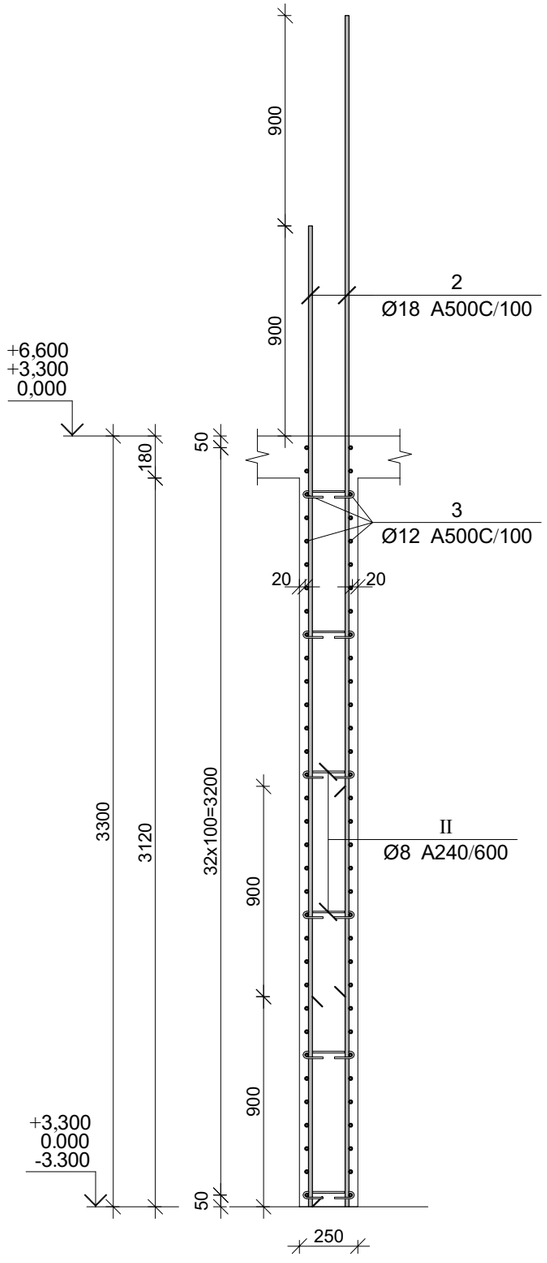

კვეთი 3-3

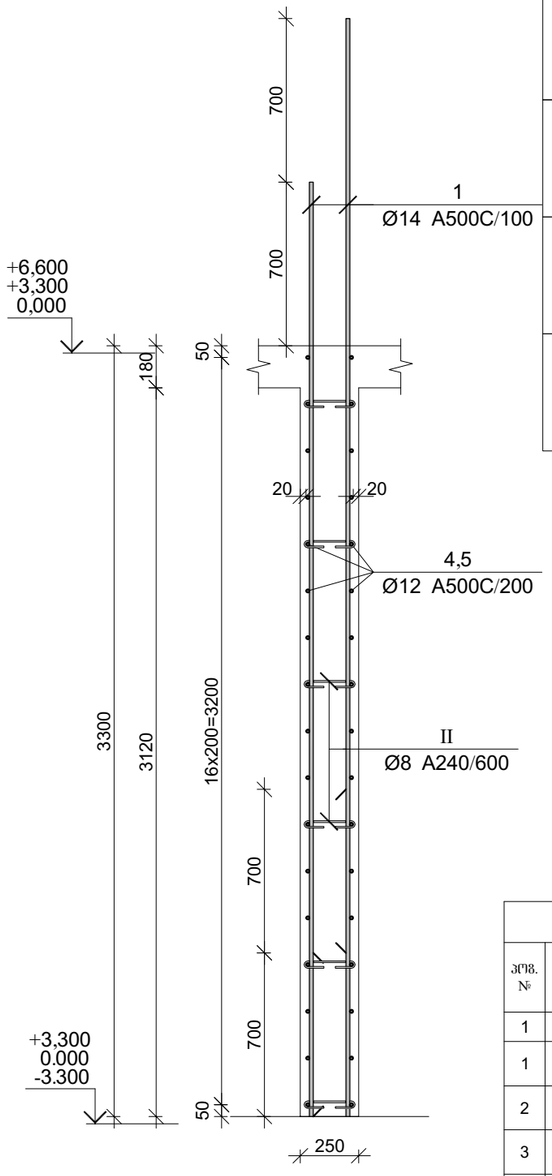

პოზ.	Ø [მმ.]	ესკიზი [მმ.]	სიგრძე [მმ.]	პოზ.	Ø [მმ.]	ესკიზი [მმ.]	სიგრძე [მმ.]
①	Ø14	4000	4000	⑤	Ø12	850; 200; 200; 850	1900
②	Ø18	4200	4200	⑥	Ø18	600; 850	1450
③	Ø12	3450	3450	Ⅰ	Ø8	75; 75; 180°; 180°; 225	375
④	Ø12	2800	2800	Ⅱ	Ø8	100; 100; 180°; 180°; 375	575
				Ⅲ	Ø8	260; 260; 260; 260; 135°	1240
				Ⅸ	Ø8	350; 350; 350; 350; 135°	1600
				Ⅴ	Ø12	600; 175; 600	1375

მრ. რ/ბ კედლის მაუ-1-ის სპეციფიკაცია -3,30 ნიშნულიდან +6,60 ნიშნულამდე

არმატურის სპეციფიკაცია					არმატურის ამოკრეფა					ბეტონი B 25
პოზ. №	Ø	L მმ.	n ცალი	Ln მ.	Ø	∑ Ln მ.	ზოგადი მეტრის წონა კგ.	წონა კგ. A240	წონა კგ. A500C	V; მ³
1	2	3	4	5	6	7	8	9	10	11
1	14 A500C	4000	106	424.00	8 A240	134.82	0.39	53.20		8.57
2	18 A500C	4200	48	201.60	12 A500C	638.45	0.89		566.83	
3	12 A500C	3450	132	455.40	14 A500C	424.00	1.21		512.37	
4	12 A500C	2800	34	95.20	18 A500C	230.60	2.00		460.64	
5	12 A500C	1900	39	74.10						
6	18 A500C	1450	20	29.00						
I	8 A240	375	36	13.50						
II	8 A240	575	48	27.60						
III	8 A240	1240	33	40.92						
Ix	8 A240	1600	33	52.80						
V	12 A500C	1375	10	13.75		∑		53.20	1539.84	8.57
						n= 3		159.59	4619.51	25.72
									185.84	კგ/მ³

პროექტის დასახელება

მრავალბინიანი საცხოვრებელი სახლი

პროექტის მისამართი

ქ. თბილისი, ჯიქიას №9 (01.14.05.005.121)

დამკვეთი

სტადია	მარტი	განმარტება
მპ	2023.02.09	

დაკვეთის №

CAD DWG ფაილი 04.kedlebi.dwg

მთ. კონსტრუქტორი:		ა. კორძაია
შეასრულა		ბ. ჩხიკვაძე
შეამოწმა		გ. ვაშაკიძე

საავტორო უფლებები

ნახაზის დასახელება

მრ. რ/ბ კედლის შბნის მაუ-1-ის არმირების კვეთები ესკიზები და სპეციფიკაცია -3,30 ნიშნულიდან +6,60 ნიშნულამდე

კ-4.22

A3

მონ. რ/ბ კედლის შბნის მკშ-1-ის არმირება +6,60 ნიშნულიდან +16,50 ნიშნულამდე

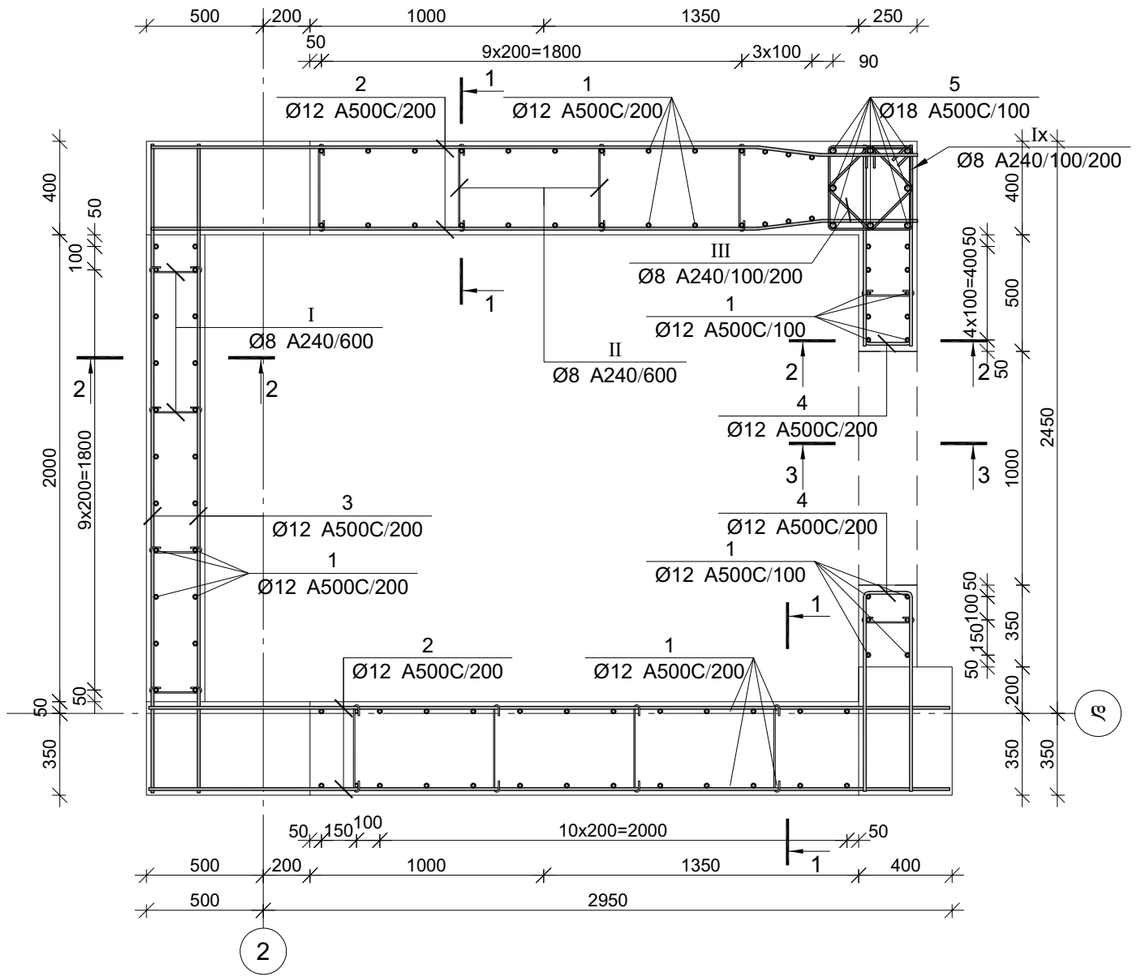

კვეთი 1-1

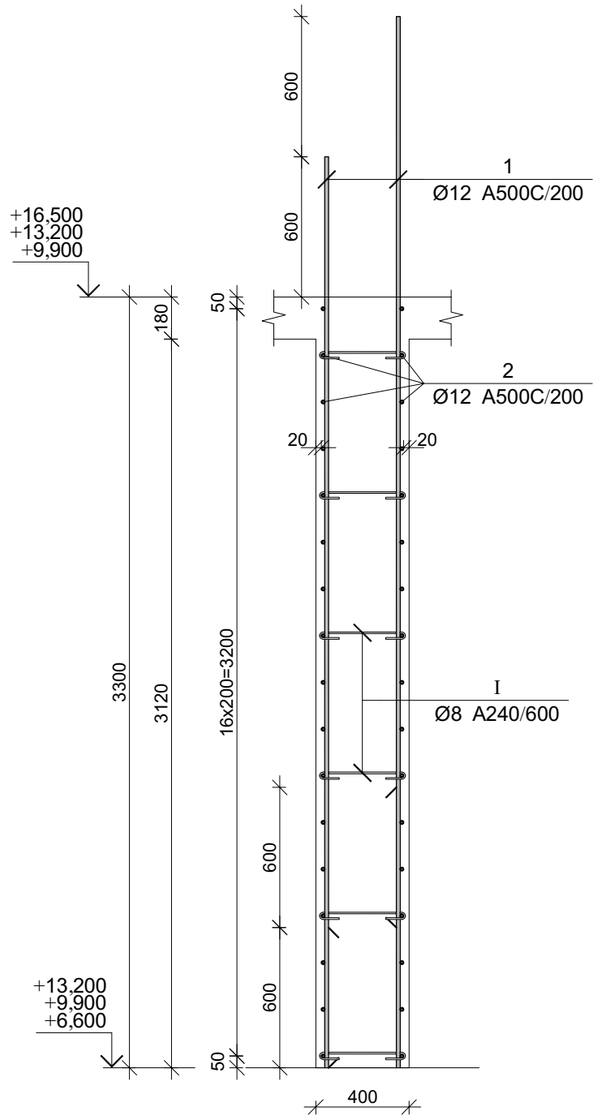

პროექტის დასახელება

მრავალბინიანი საცხოვრებელი სახლი

პროექტის მისამართი

ქ. თბილისი, ჯიქიას №9
(01.14.05.005.121)

დამკვეთი

სტადია	მარცხი	განმარტება
მპ	2023.02.09	

დაკვეთის №

CAD DWG ფაილი 04.kedlebi.dwg

მთ. კონსტრუქტორი:		ა. კორტავა
შეასრულა		ბ. ჩხიკვაძე
შეამოწმა		გ. ვაშაკიძე

საავტორო უფლებები

ნახაზის დასახელება

მონ. რ/ბ კედლის შბნის მკშ-1-ის არმირება -6,60 ნიშნულიდან +3,30 ნიშნულამდე

კ-4.23

A3

კვეთი 2-2

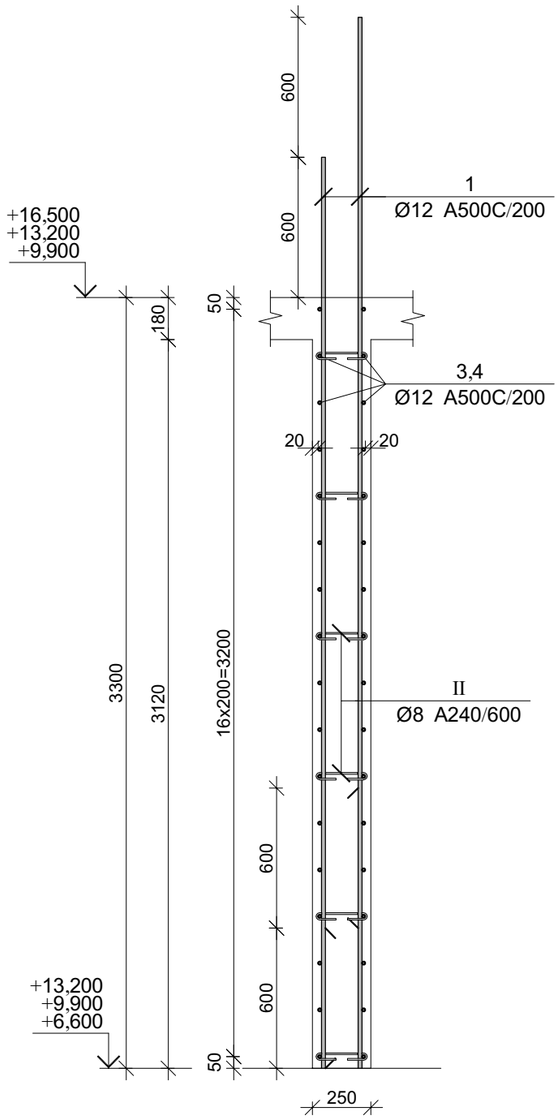

კვეთი 3-3

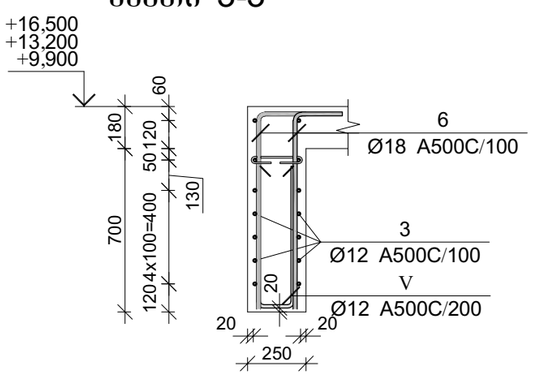

პოზ.	Ø [მმ.]	ესკიზი [მმ.]	სიგრძე [მმ.]	პოზ.	Ø [მმ.]	ესკიზი [მმ.]	სიგრძე [მმ.]
①	Ø12	3900	3900	⑥	Ø18	600, 850	1450
②	Ø12	3450	3450	Ⅰ	Ø8	75, 75, 180°, 180°, 225	375
③	Ø12	2800	2800	Ⅱ	Ø8	100, 100, 180°, 180°, 375	575
④	Ø12	850, 200, 200	1900	Ⅲ	Ø8	260, 135°, 260, 260, 260	1240
⑤	Ø18	4200	4200	Ⅸ	Ø8	350, 135°, 350, 350, 350	1600
				Ⅴ	Ø12	600, 175, 600	1375

მრნ. რ/ბ კედლის მკშ-1-ის სპეციფიკაცია +6,60 ნიშნულიდან +16,50 ნიშნულამდე

არმატურის სპეციფიკაცია					არმატურის ამოკრეფა					ბეტონი B 25
პოზ. №	Ø	L მმ.	n ცალი	Ln მ.	Ø	∑ Ln მ.	ბრაკის პროცენტი	წონა კგ. A240	წონა კგ. A500C	V; მ³
1	2	3	4	5	6	7	8	9	10	11
1	12 A500C	3900	90	351.00	8 A240	134.82	0.39	53.20		
2	12 A500C	3450	68	234.60	12 A500C	768.65	0.89		682.42	8.57
3	12 A500C	2800	34	95.20	18 A500C	62.60	2.00		125.05	
4	12 A500C	1900	39	74.10						
5	18 A500C	4200	8	33.60						
6	18 A500C	1450	20	29.00						
I	8 A240	375	36	13.50						
II	8 A240	575	48	27.60						
III	8 A240	1240	33	40.92						
Ix	8 A240	1600	33	52.80						
V	12 A500C	1375	10	13.75		∑		53.20	807.47	8.57
						n= 3		159.59	2422.41	25.72
									100.41	კგ/მ³

პროექტის დასახელება

მრავალბინიანი საცხოვრებელი სახლი

პროექტის მისამართი

ქ. თბილისი, ჯიქიას №9 (01.14.05.005.121)

დამკვეთი

სტადია	მარტილი	განმარტება
მპ	2023.02.09	

დაკვეთის №

CAD DWG ფაილი 04.kedlebi.dwg

მთ. კონსტრუქტორი:		ა. ჯორბაძე
შესრულა		ბ. ჩხიკვაძე
შეამოწმა		გ. ვაშაკიძე

საავტორო უფლებები

ნახაზის დასახელება

მრნ. რ/ბ კედლის შენის მკშ-1-ის არმირების კვეთები ესკიზები და სპეციფიკაცია +6,60 ნიშნულიდან +16,50 ნიშნულამდე

კ-4.24

A3

მონ. რ/ბ კედლის შბნის მკშ-1-ის არმირება +16,50 ნიშნულიდან +20,70 ნიშნულამდე

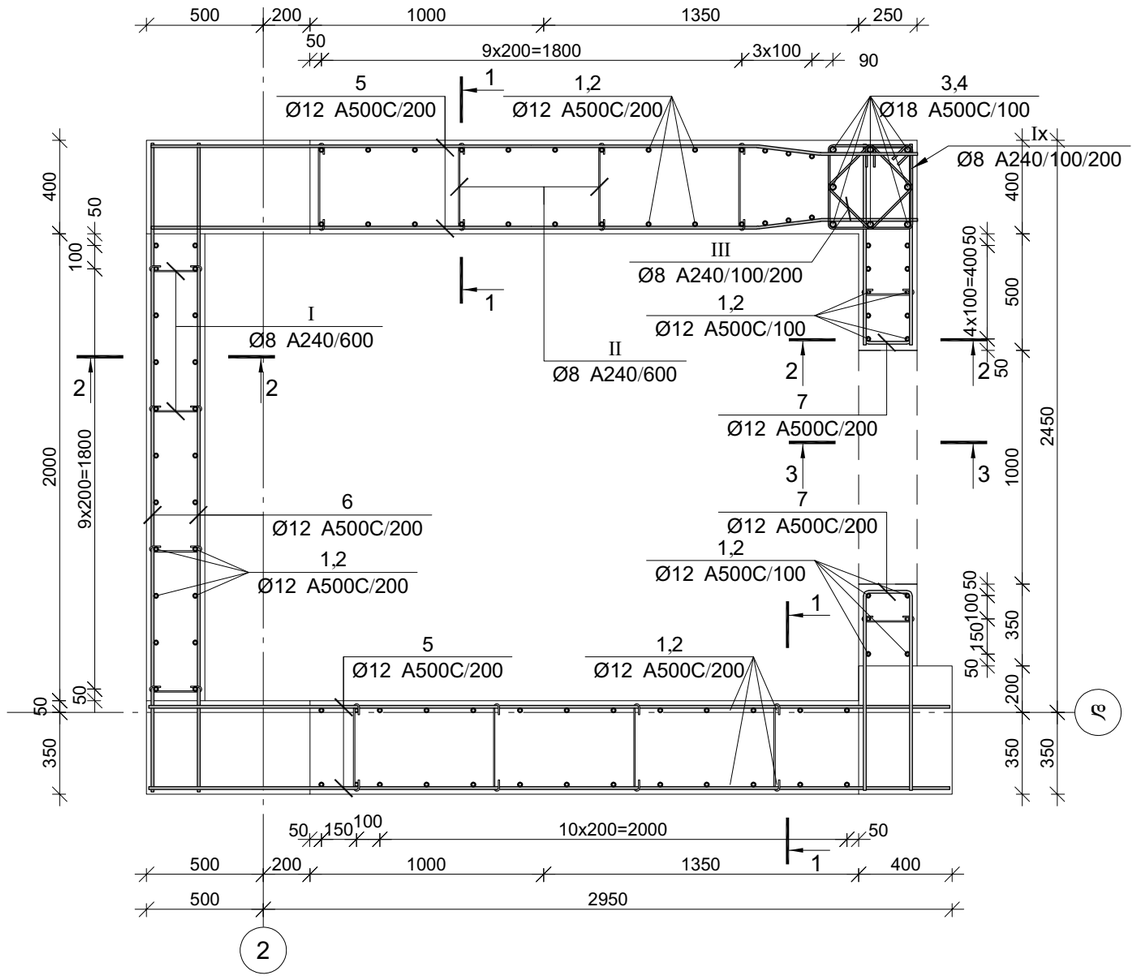

კვეთი 1-1

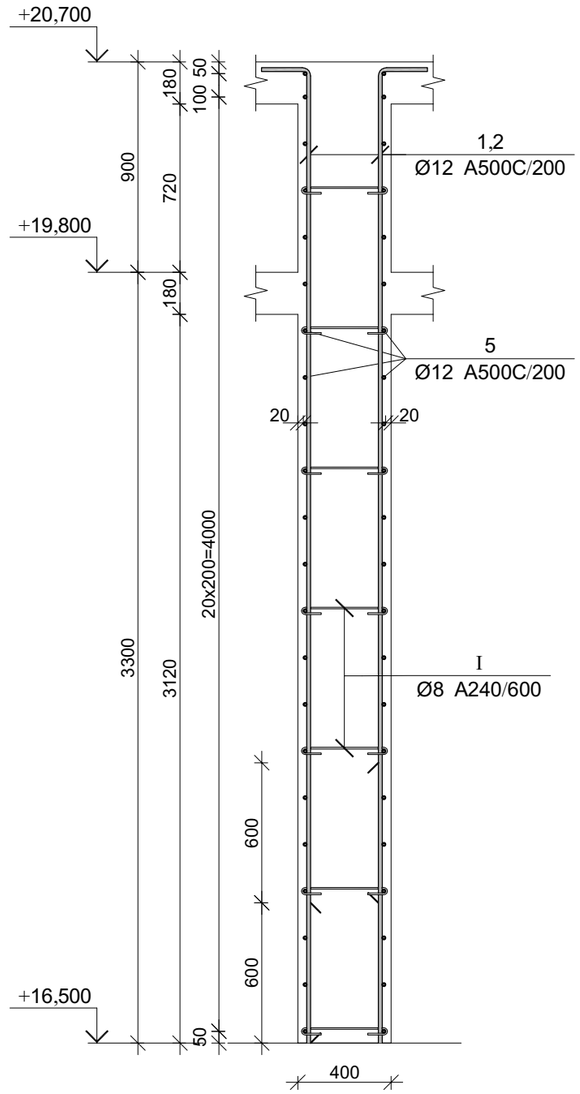

პროექტის დასახელება

მრავალბინიანი საცხოვრებელი სახლი

პროექტის მისამართი

ქ. თბილისი, ჩიქობავას №9 (01.14.05.005.121)

დამკვეთი

სტადია	მარცხი	განმარტება
მპ	2023.02.09	

დაკვეთის №

CAD DWG ფაილი: 04.kedlebi.dwg

მთ. კონსტრუქტორი: ა. კორტავა

შესრულა: ბ. ჩხიკვაძე

შეამოწმა: ზ. ვაშაკიძე

საავტორო უფლებები

ნახაზის დასახელება

მონ. რ/ბ კედლის შბნის მკშ-1-ის არმირება +16,50 ნიშნულიდან +20,70 ნიშნულამდე

კ-4.25

A3

კვეთი 2-2

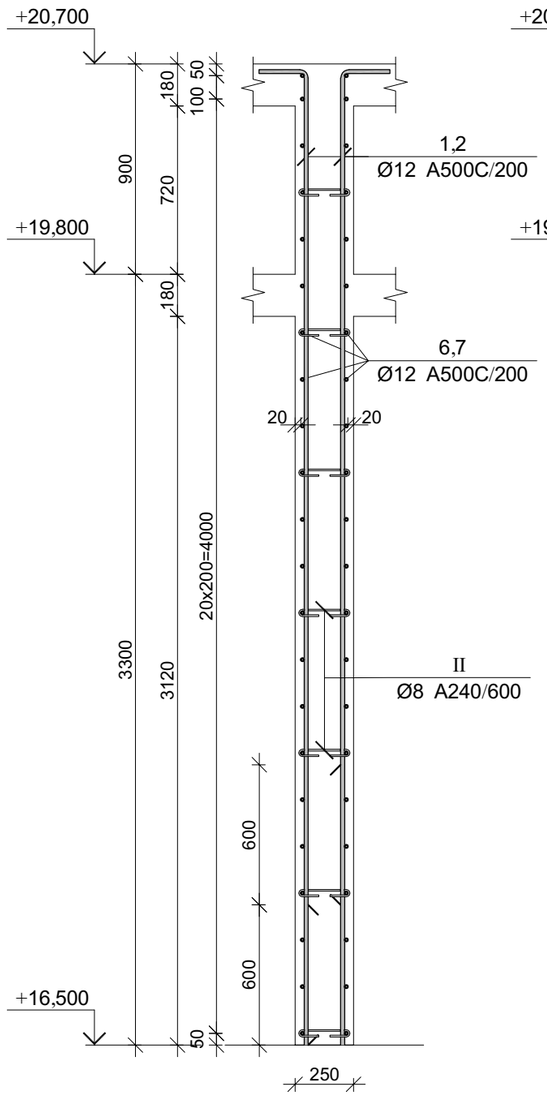

კვეთი 3-3

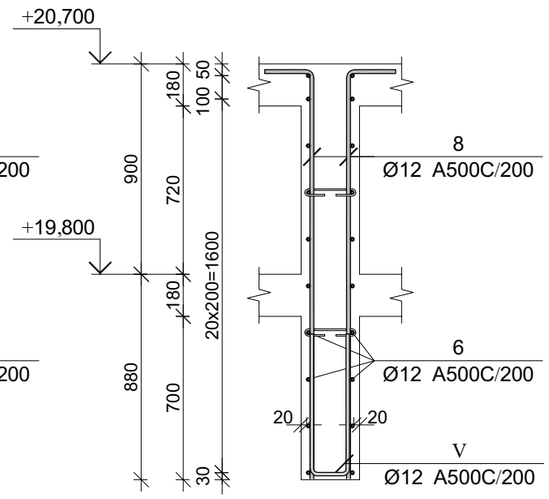

პოზ.	Ø [მმ.]	ესკიზი [მმ.]	სიგრძე [მმ.]
①	Ø12	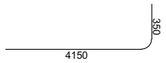	4500
②	Ø12	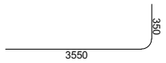	3900
③	Ø18	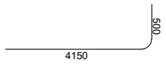	4650
④	Ø18	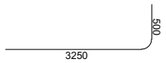	3750

პოზ.	Ø [მმ.]	ესკიზი [მმ.]	სიგრძე [მმ.]
⑤	Ø12		3450
⑥	Ø12		2750
⑦	Ø12	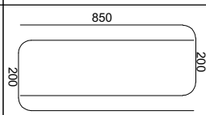	1900
⑧	Ø12	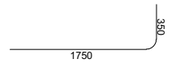	2100
Ⅰ	Ø8	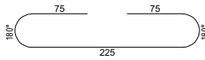	375
Ⅱ	Ø8	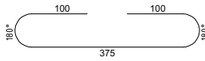	575
Ⅲ	Ø8	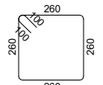	1240
Ⅸ	Ø8	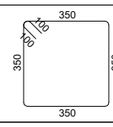	1600
Ⅴ	Ø12	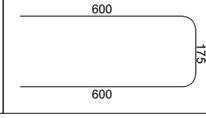	1375

მონ. რ/ბ კედლის მპუ-1-ის სპეციფიკაცია +16,50 ნიშნულიდან +20,70 ნიშნულამდე

არმატურის სპეციფიკაცია					არმატურის ამოკრეფა					ბეტონი B 25
პოზ. №	Ø	L მმ.	n ცალი	Ln მ.	Ø	∑ Ln მ.	ზრდადი ვარდნის წონა კგ.	წონა კგ. A240	წონა კგ. A500C	V; მ³
1	2	3	4	5	6	7	8	9	10	11
1	12 A500C	4500	45	202.50	8 A240	141.67	0.39	55.90		10.69
2	12 A500C	3900	45	175.50	12 A500C	814.65	0.89		723.26	
3	18 A500C	4650	4	18.60	18 A500C	33.60	2.00		67.12	
4	18 A500C	3750	4	15.00						
5	12 A500C	3450	44	151.80						
6	12 A500C	2750	64	176.00						
7	12 A500C	1900	39	74.10						
8	12 A500C	2100	10	21.00						
I	8 A240	375	42	15.75						
II	8 A240	575	56	32.20						
III	8 A240	1240	33	40.92						
Ix	8 A240	1600	33	52.80						
V	12 A500C	1375	10	13.75		∑		55.90	790.38	10.69
						n= 1		55.90	790.38	10.69
									79.17	კგ/მ³

პროექტის დასახელება

მრავალბინიანი საცხოვრებელი სახლი

პროექტის მისამართი

ქ. თბილისი, ჯიქიას №9 (01.14.05.005.121)

დამკვეთი

სტადია	მარცხი	განმარტება
მპ	2023.02.09	

დაკვეთის №

CAD DWG ფაილი 04.kedlebi.dwg

მთ. კონსტრუქტორი:		ა. ჟორჟოლიანი
შესრულა		ბ. ჩხიკვაძე
შეამოწმა		გ. ვაშაკიძე

საავტორო უფლებები

ნახაზის დასახელება

მონ. რ/ბ კედლის შანის მპუ-1-ის არმირების კვეთები ესკიზები და სპეციფიკაცია +6,60 ნიშნულიდან +16,50 ნიშნულამდე

კ-4.26

A3

მონ. რ/ბ კედლის მკ-3-ის არმირება +3,30 ნიშნულიდან +9,90 ნიშნულამდე

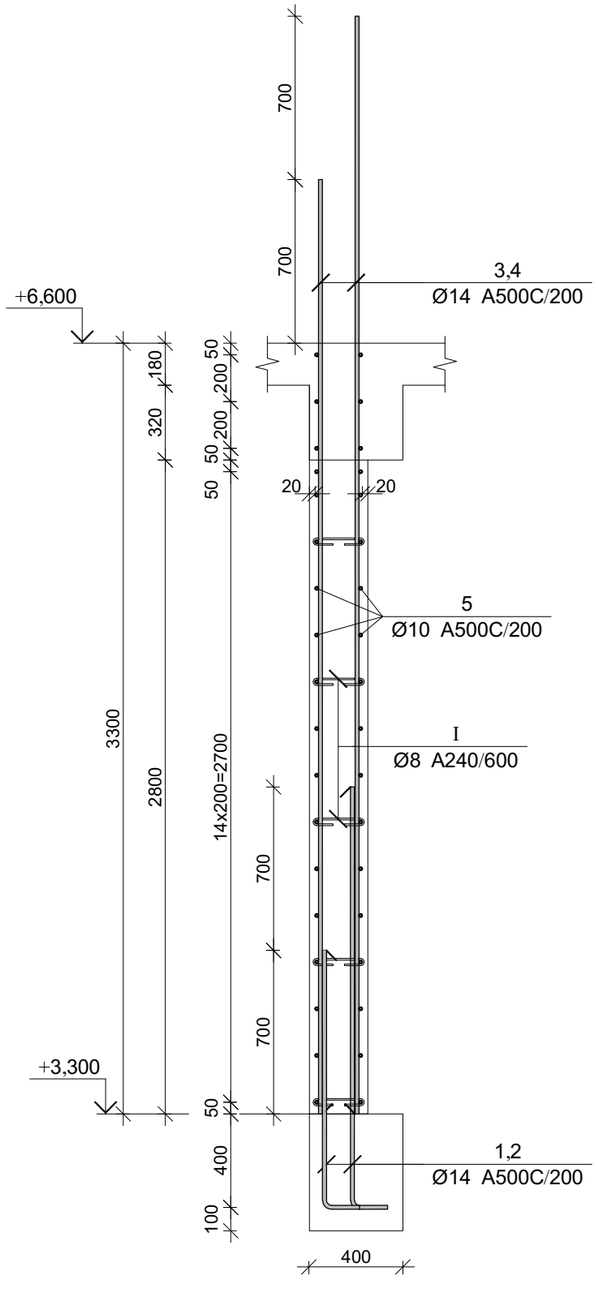

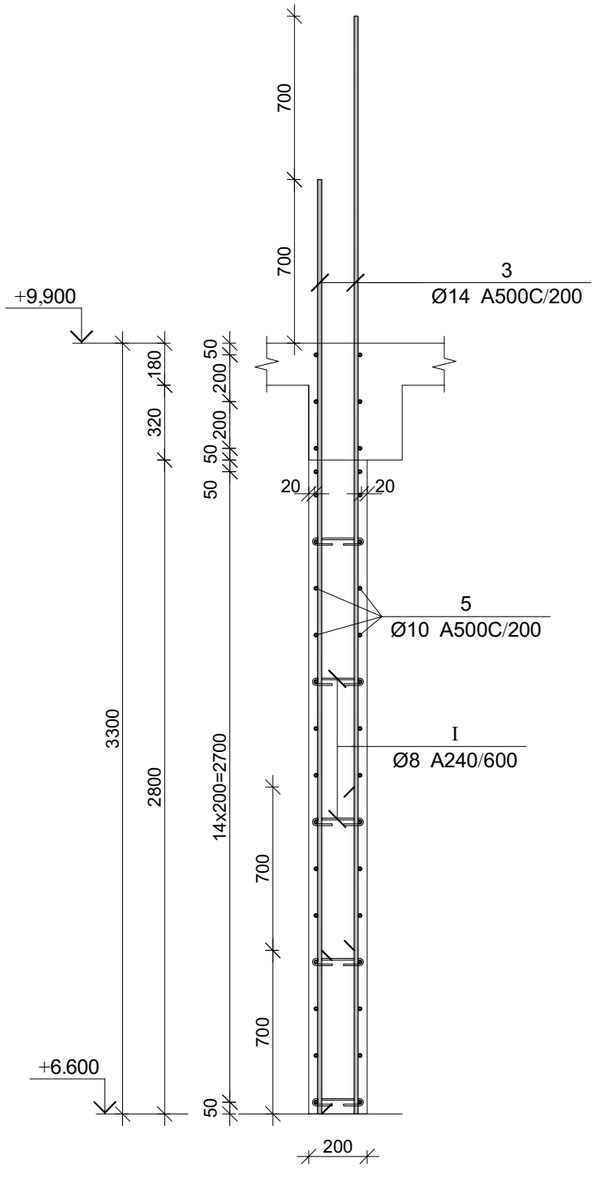

პროექტის დასახელება

მრავალბინიანი საცხოვრებელი სახლი

პროექტის მისამართი

ქ. თბილისი, ჯიქიას №9
(01.14.05.005.121)

დამკვეთი

სტადია	მარცხი	ფანმარტება
მპ	2023.02.09	

დაკვეთის №

CAD DWG ფაილი 04.kedlebi.dwg

მთ. კონსტრუქტორი:		ა. კორძაია
შესრულა		ბ. ჩხიკვაძე
შემოწმა		გ. ვაშაკიძე

საავტორო უფლებები

ნახაზის დასახელება

მონ. რ/ბ კედლის მკ-3-ის არმირება +3,30 ნიშნულიდან +9,90 ნიშნულამდე

კ-4.27

A3

მონ. რ/ბ კედლის მკ-3-ის არმირება +9,90 ნიშნულიდან +13,20 ნიშნულამდე

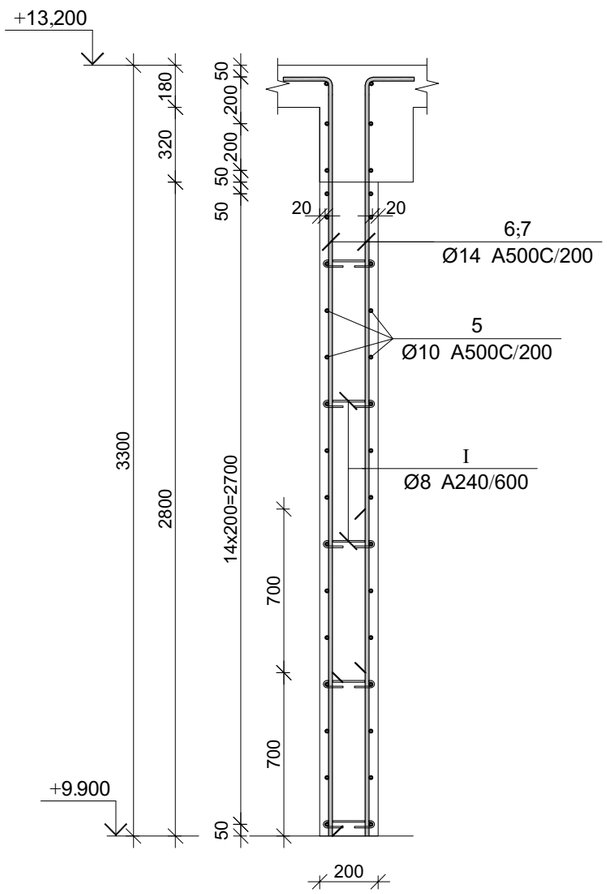

პოზ.	Ø [მმ.]	ესკიზი [მმ.]	სიგრძე [მმ.]	პოზ.	Ø [მმ.]	ესკიზი [მმ.]	სიგრძე [მმ.]
①	Ø14	150 / 1100	1250	⑤	Ø10	---	---
②	Ø14	150 / 1800	1950	⑥	Ø14	150 / 2550	2700
③	Ø14	4000	4000	⑦	Ø14	150 / 3250	3400
④	Ø14	4700	4700	Ⓘ	Ø8	75 / 75 / 180 / 180 / 225	375

მონ. რ/ბ კედლის მკ-3-ის სპეციფიკაცია +3,30 ნიშნულიდან +13,20 ნიშნულამდე

არმატურის სპეციფიკაცია					არმატურის ამოკრეფა					ბეტონი B 25
პოზ. №	Ø	L მმ.	n ცალი	Ln მ.	Ø	∑ Ln მ.	ბრაკით მატარ. წონა კგ.	წონა კგ. A240	წონა კგ. A500C	V; მ³
1	2	3	4	5	6	7	8	9	10	11
1	14 A500C	1250	21	26.25	8 A240	35.25	0.39	13.91		6.94
2	14 A500C	1950	21	40.95	10 A500C	491.00	0.62		302.72	
3	14 A500C	4000	57	228.00	14 A500C	528.10	1.21		638.16	
4	14 A500C	4700	21	98.70						
5	10 A500C	----	----	491.00						
6	14 A500C	2700	22	59.40						
7	14 A500C	3400	22	74.80						
I	8 A240	375	94	35.25		∑	13.91	940.89	6.94	
						n= 1	13.91	940.89	6.94	
								137.58	კგ/მ³	

პროექტის დასახელება

მრავალბინიანი საცხოვრებელი სახლი

პროექტის მისამართი

ქ. თბილისი, ჯიქიას №9 (01.14.05.005.121)

დამკვეთი

სტადია	მარცლი	განმარტება
მპ	2023.02.09	

დაკვეთის №

CAD DWG ფაილი 04.kedlebi.dwg

მთ. კონსტრუქტორი: ა. კორტავა

შესრულა ბ. ჩხიკვაძე

შეამოწმა გ. ვაშაკიძე

საავტორო უფლებები

ნახაზის დასახელება

რ/ბ კედლის მკ-3-ის არმირება +9,90 ნიშნულიდან +13,20 ნიშნულამდე; სპეციფიკაცია და ესკიზები;

კ-4.28

A3

მონ. რ/ბ კედლის მკ-4-ის არმირება 0.00 ნიშნულიდან +9,90 ნიშნულამდე

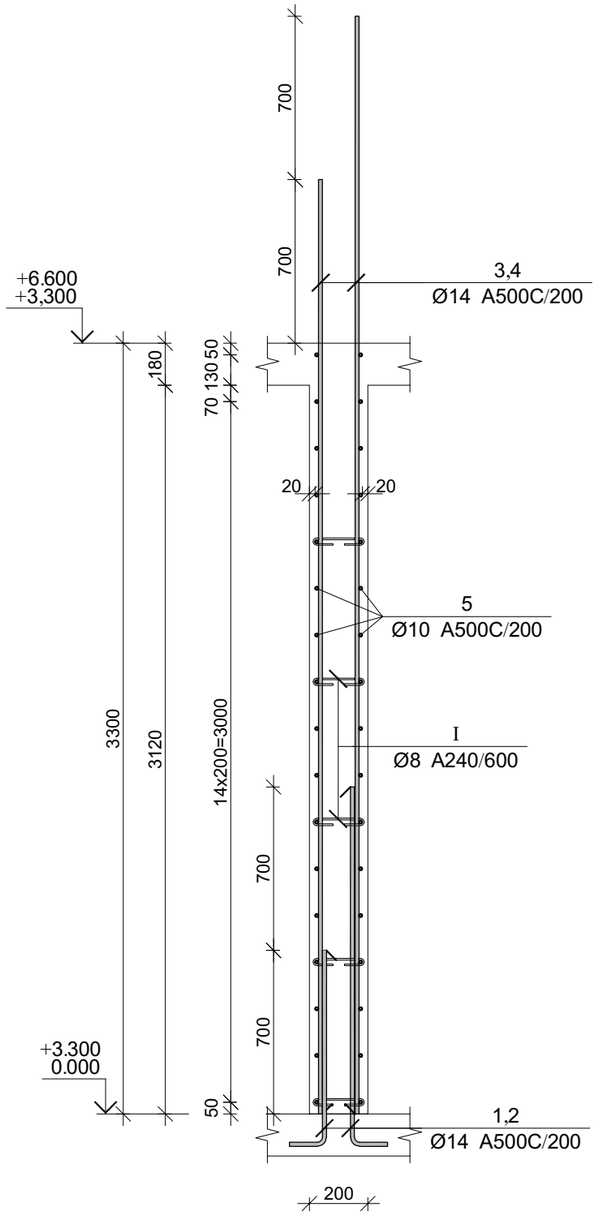

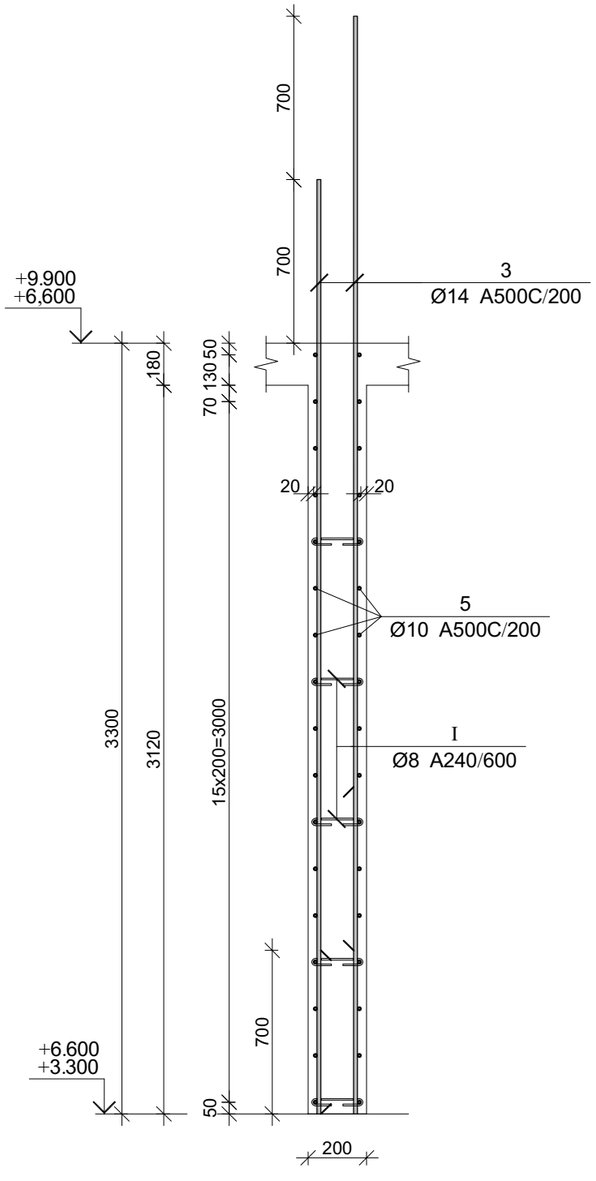

პროექტის დასახელება

მრავალბინიანი საცხოვრებელი სახლი

პროექტის მისამართი

ქ. თბილისი, ჯიქიას №9
(01.14.05.005.121)

დამკვეთი

სტადია	მარცხი	ფანმარტება
მპ	2023.02.09	

დაკვეთის №

CAD DWG ფაილი 04.kedlebi.dwg

მთ. კონსტრუქტორი:		ა. კორძაია
შესრულა		ბ. ჩხიკვაძე
შემოწმა		გ. ვაშაკიძე

საავტორო უფლებები

ნახაზის დასახელება

მონ. რ/ბ კედლის მკ-3-ის არმირება +3,30 ნიშნულიდან +9,90 ნიშნულამდე

კ-4.29

A3

მონ. რ/ბ კედლის მკ-3-ის არმირება +9,90 ნიშნულიდან +13,20 ნიშნულამდე

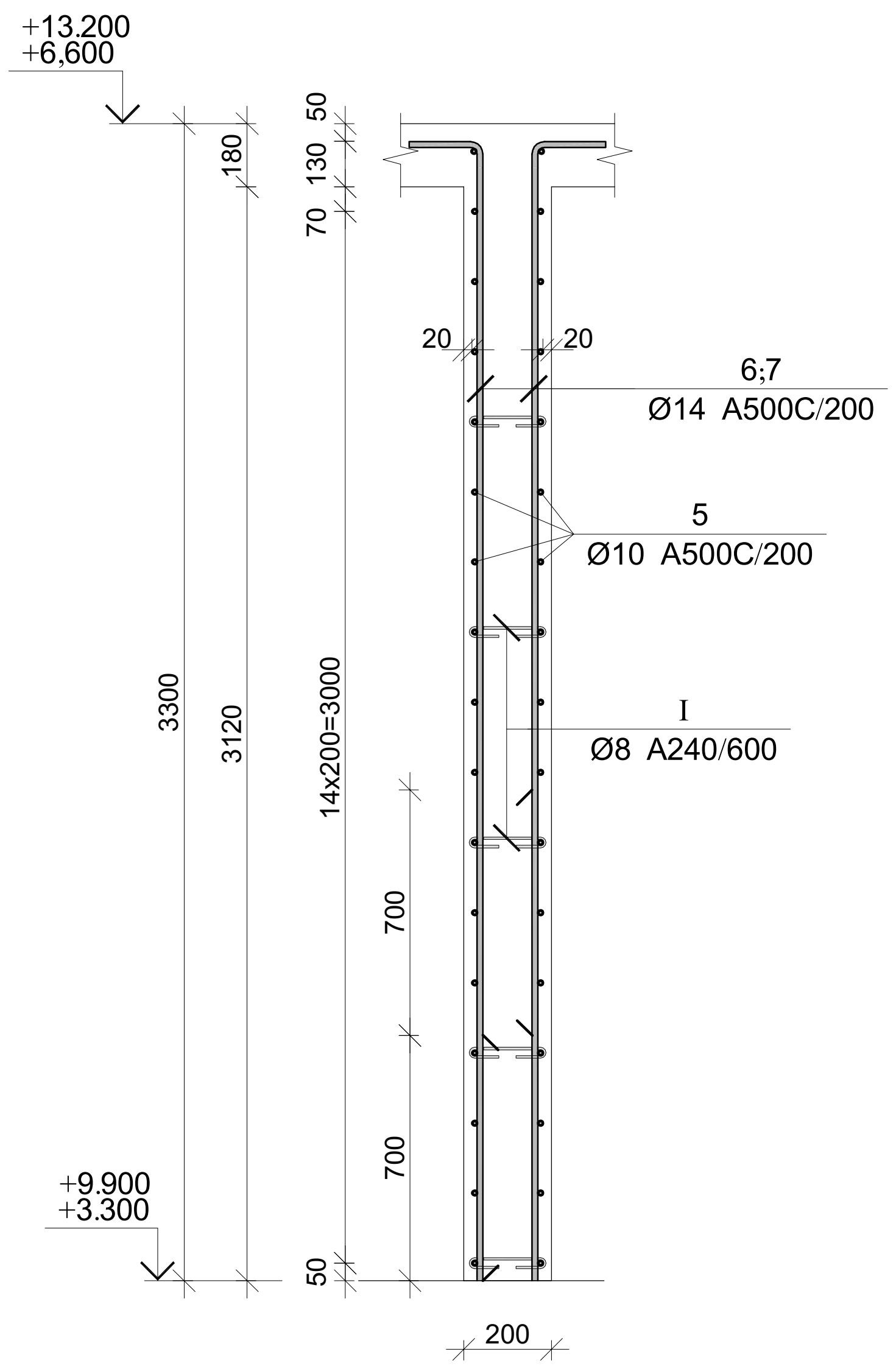

პოზ.	Ø [მმ.]	ესკიზი [მმ.]	სიგრძე [მმ.]	პოზ.	Ø [მმ.]	ესკიზი [მმ.]	სიგრძე [მმ.]
①	Ø14	830; 470	1300	⑤	Ø10	---	---
②	Ø14	1530; 470	2000	⑥	Ø14	2550; 450	3000
③	Ø14	4000	4000	⑦	Ø14	3250; 450	3700
④	Ø14	4700	4700	Ⓘ	Ø8	75; 75; 180°; 225; 180°	375

მონ. რ/ბ კედლის მკ-4-ის სპეციფიკაცია +3,30 ნიშნულიდან +13,20 ნიშნულამდე

არმატურის სპეციფიკაცია					არმატურის ამოკრეფა					ბეტონი B 25
პოზ. №	Ø	L მმ.	n ცალი	Ln მ.	Ø	∑Ln მ.	გრძივი მეტრის წონა კგ.	წონა კგ. A240	წონა კგ. A500C	V; $მ^3$
1	2	3	4	5	6	7	8	9	10	11
1	14 A500C	1300	52	67.60	8 A240	87.75	0.39	34.62		16.85
2	14 A500C	2000	52	104.00	10 A500C	926.00	0.62		570.92	
3	14 A500C	4000	144	576.00	14 A500C	1266.50	1.21		1530.46	
4	14 A500C	4700	52	244.40						
5	10 A500C	----	----	926.00						
6	14 A500C	2700	45	121.50						
7	14 A500C	3400	45	153.00						
I	8 A240	375	234	87.75			∑	34.62	2101.37	16.85
						n= 1		34.62	2101.37	16.85
									126.77	კგ/$მ^3$

პროექტის დასახელება
მრავალბინიანი საცხოვრებელი სახლი

პროექტის მისამართი
ქ. თბილისი, ჯიქიას №9 (01.14.05.005.121)

დამკვეთი

სტადია	თარიღი	განმარტება
მპ	2023.02.09	

დაკვეთის №

CAD DWG ფაილი 04.kedlebi.dwg

მთ. კონსტრუქტორი: ა. კორტავა
შეასრულა ბ. ჩხიკვაძე
შეამოწმა გ. ვაშაკიძე

საავტორო უფლებები

ნახაზის დასახელება
რ/ბ კედლის მკ-3-ის არმირება +9,90 ნიშნულიდან +13,20 ნიშნულამდე; სპეციფიკაცია და ესკიზები;

კ-4.30

A3

მონ. რ/ბ რიგელების არმირების გეგმა -3.30 ნიშნულზე

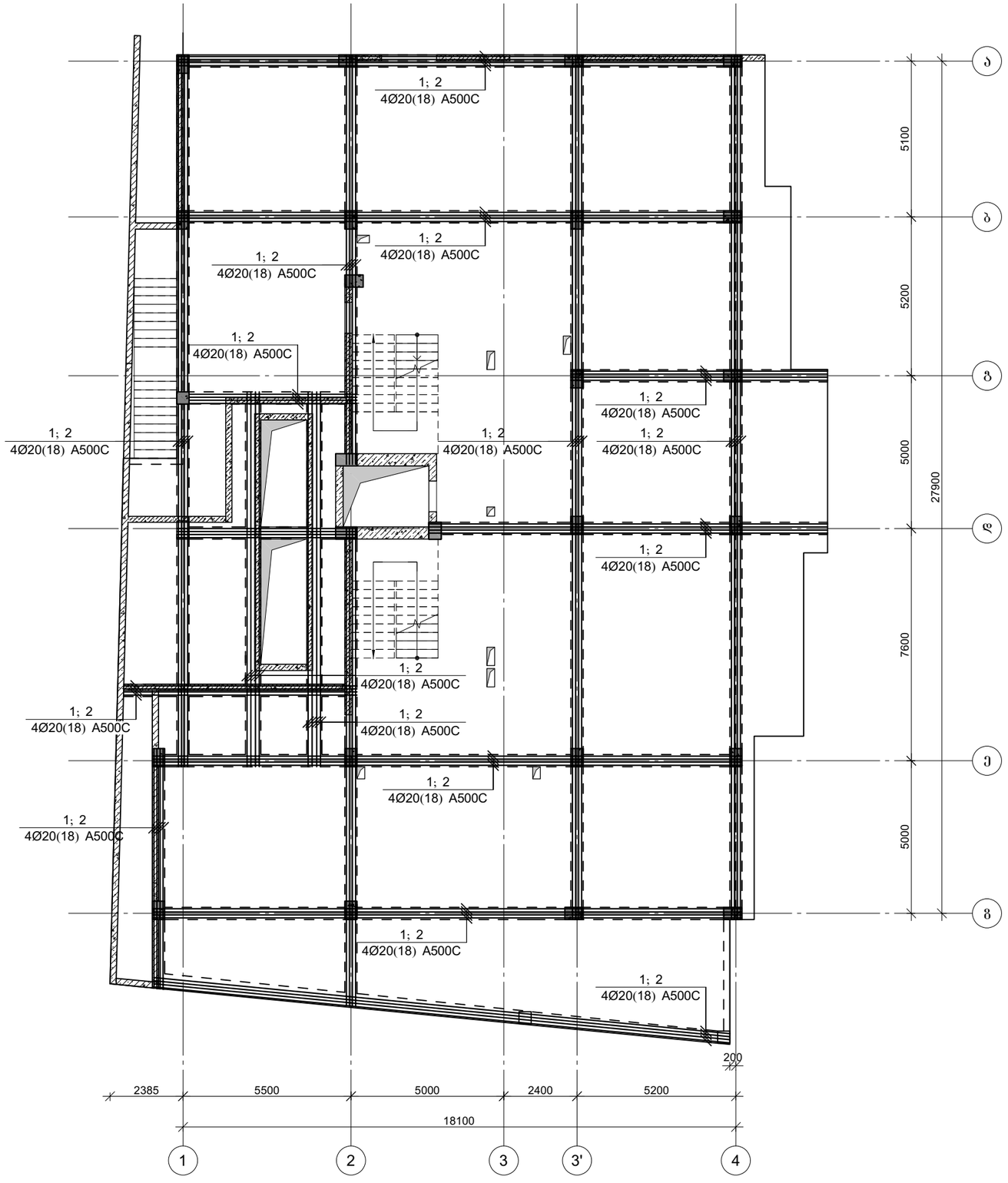

პროექტის დასახელება

მრავალბინიანი საცხოვრებელი სახლი

პროექტის მისამართი

ქ. თბილისი, ჯიქიას №9
(01.14.05.005.121)

დამკვეთი

სტადია	თარიღი	განმარტება
მპ	2023.02.09	

დაკვეთის №

CAD DWG ფაილი 05.rigelebi.dwg

მთ. კონსტრუქტორი: ა. ჟორჟოლა

შესრულა ბ. ჩხიკვაძე

შეამოწმა გ. ვაშაკიძე

საავტორო უფლებები

ნახაზის დასახელება

მონ. რ/ბ რიგელების არმირების გეგმა -3.30 ნიშნულზე

კ-5.01

A3

მონ. რ/ბ რიგელების ქვედა შრის გაძლიერება -3.30 ნიშნულზე

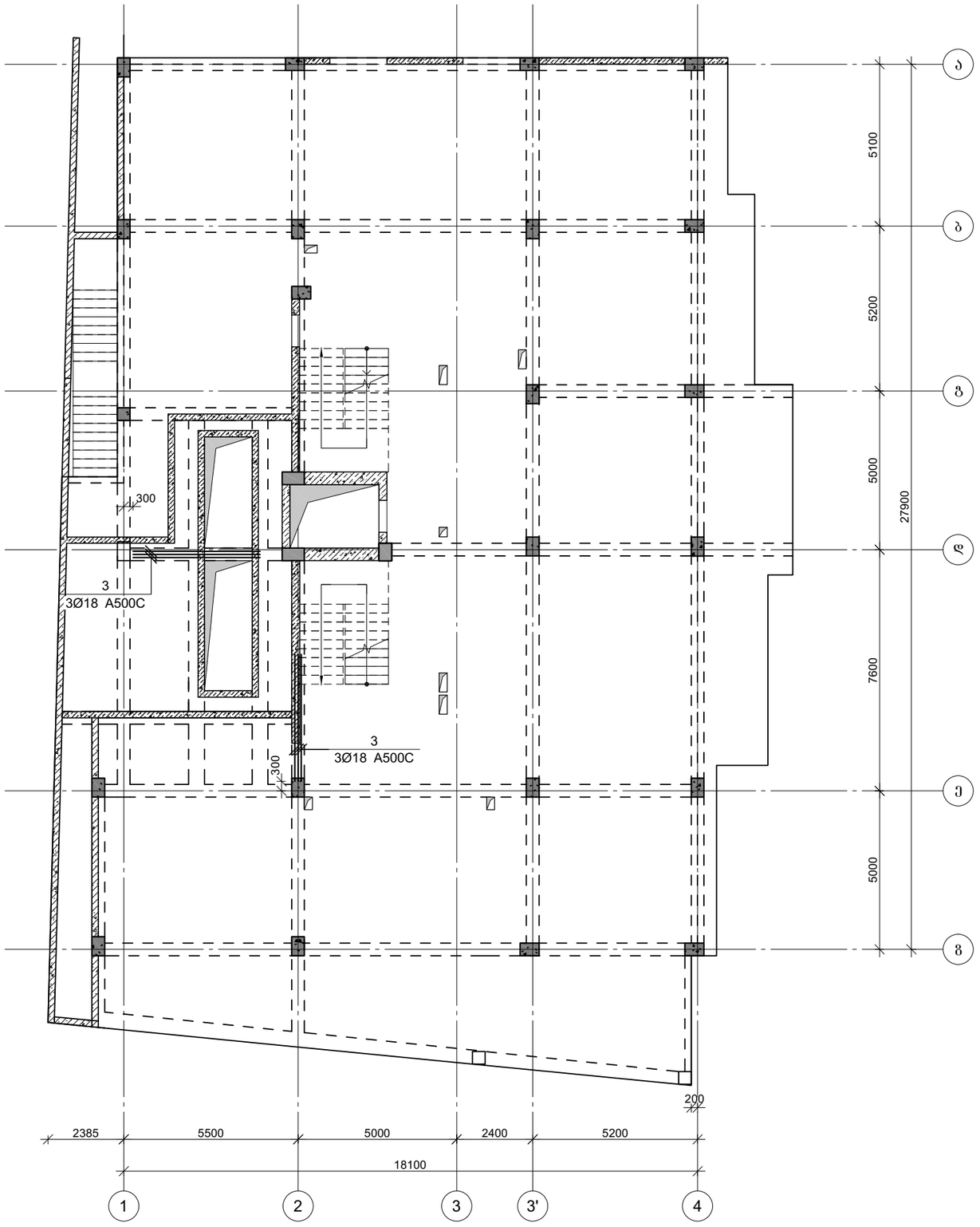

პროექტის დასახელება

მრავალბინიანი საცხოვრებელი სახლი

პროექტის მისამართი

ქ. თბილისი, ჯიქიას №9
(01.14.05.005.121)

დამკვეთი

სტადია	მარცილი	განმარტება
მპ	2023.02.09	

დაკვეთის №

CAD DWG ფაილი 05.rigelebi.dwg

მთ. კონსტრუქტორი: ა. ქორტავა

შესრულა ბ. ჩხიკვაძე

შეამოწმა გ. ვაშაკიძე

საავტორო უფლებები

ნახაზის დასახელება

მონ. რ/ბ რიგელების ქვედა შრის გაძლიერება -3.30 ნიშნულზე

კ-5.02

A3

მონ. რ/ბ რიგელების გედა შრის გაძლიერება -3.30 ნიშნულზე

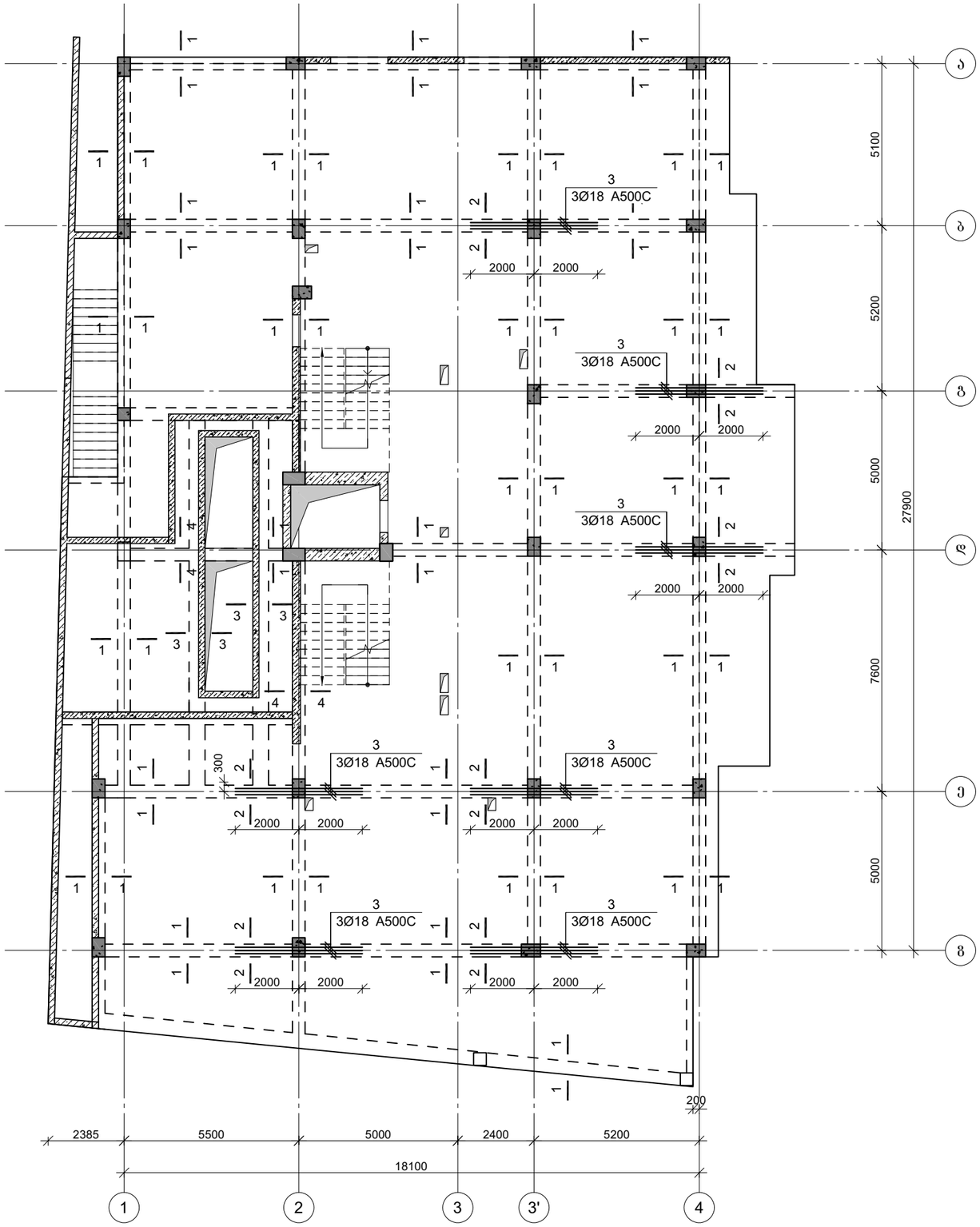

პროექტის დასახელება

მრავალბინიანი საცხოვრებელი სახლი

პროექტის მისამართი

ქ. თბილისი, ჯიქიას №9 (01.14.05.005.121)

დამკვეთი

სტადია	მარცხი	განმარტება
მპ	2023.02.09	

დაკვეთის №

CAD DWG ფაილი 05.rigelebi.dwg

მთ. კონსტრუქტორი:		ა. კორტავა
შესრულა		ბ. ჩხიკვაძე
შეამოწმა		გ. ვაშაკიძე

საავტორო უფლებები

ნახაზის დასახელება

მონ. რ/ბ რიგელების გედა შრის გაძლიერება -3.30 ნიშნულზე

კ-5.03

A3

კვეთი 1-1

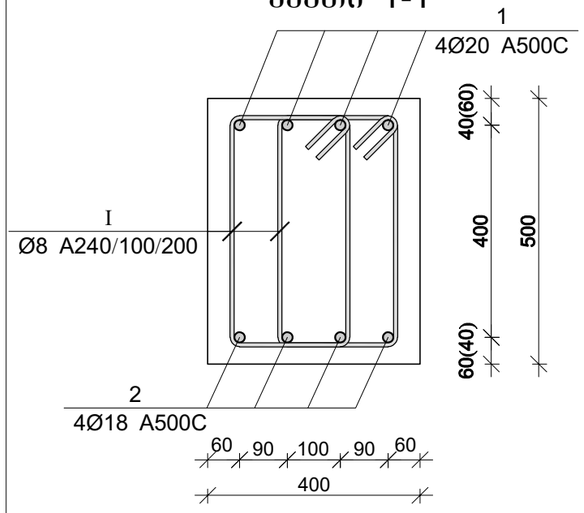

კვეთი 2-2

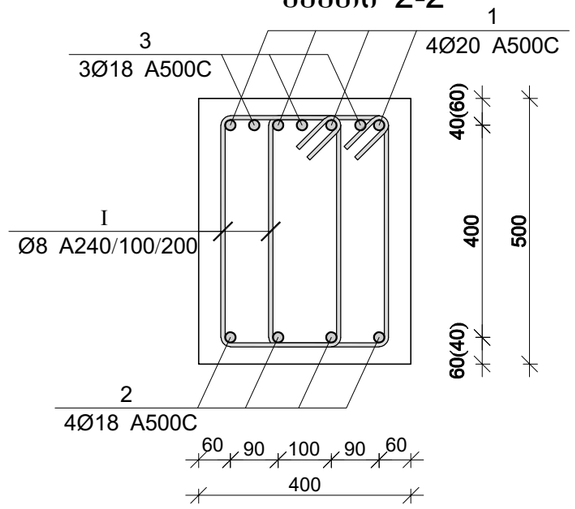

კვეთი 3-3

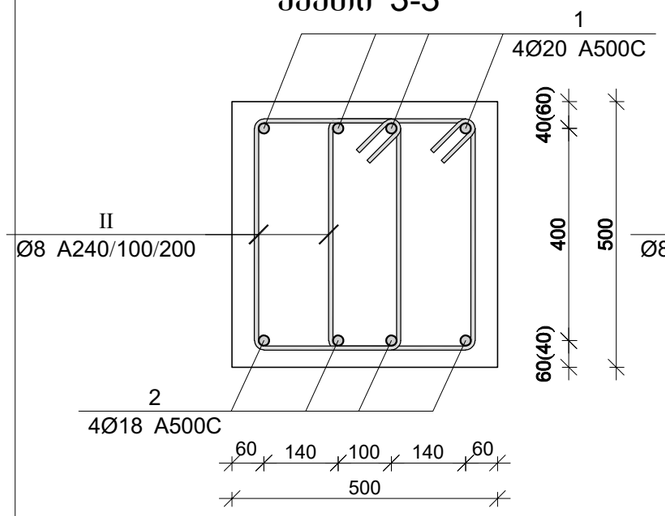

კვეთი 4-4

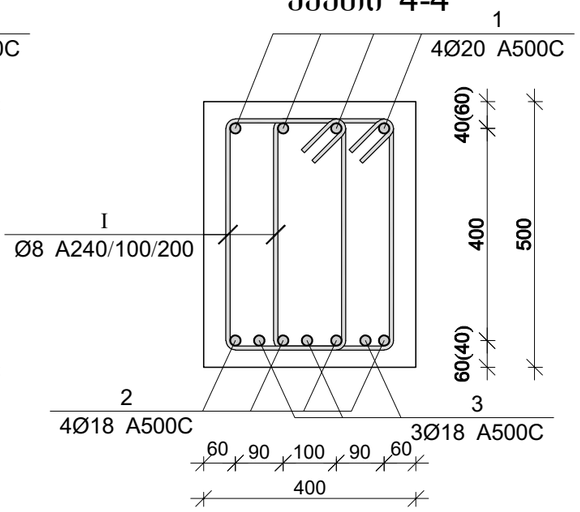

პოზ.	Ø [მმ.]	ესკიზი [მმ.]	სიგრძე [მმ.]
①	Ø20	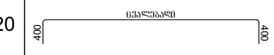	----
②	Ø18		----
③	Ø18	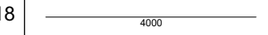	4000
Ⅰ	Ø8	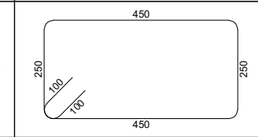	1600
Ⅰ	Ø8	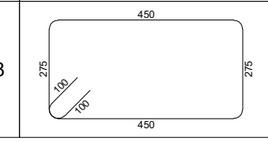	1650

მონ. რ/ბ რიგელების სპეციფიკაცია -3.30 ნიშნულზე

არმატურის სპეციფიკაცია					არმატურის ამოკრეფა					ბეტონი B 30
პოზ. №	Ø	L მმ.	n ცალი	Ln მ.	Ø	∑ Ln მ.	გრაძივი მეტრის წონა კგ.	წონა კგ. A240	წონა კგ. A500C	V; მ³
1	2	3	4	5	6	7	8	9	10	11
1	20 A500C	-	-	1152.80	8 A240	5264.13	0.39	2077.15		34.30
2	18 A500C	-	-	1152.80	20 A500C	1152.80	2.47		2842.98	
3	18 A500C	4000	27	108.00	18 A500C	1260.80	2.00		2518.56	
Ⅰ	8 A240	1600	3133	5013.33						
II	8 A240	1650	152	250.80			∑	2077.15	5361.54	34.30
						n= 1		2077.15	5361.54	34.30
									216.87	კგ/მ³

პროექტის დასახელება

მრავალბინიანი საცხოვრებელი სახლი

პროექტის მისამართი

ქ. თბილისი, ჯიქიას №9 (01.14.05.005.121)

დამკვეთი

სტადია	მარცხი	განმარტება
მპ	2023.02.09	

დაკვეთის №

CAD DWG ფაილი 05.rigelebi.dwg

მთ. კონსტრუქტორი: ა. კორტავა

შესრულა ბ. ჩხიკვაძე

შეამოწმა ზ. ვაშაკიძე

საავტორო უფლებები

ნახაზის დასახელება

მონ. რ/ბ რიგელების არმირების კვეთები და სპეციფიკაცია -3.30 ნიშნულზე

კ-5.04

A3

მონ. რ/ბ რიგელების არმირების გეგმა 0.00 ნიშნულზე

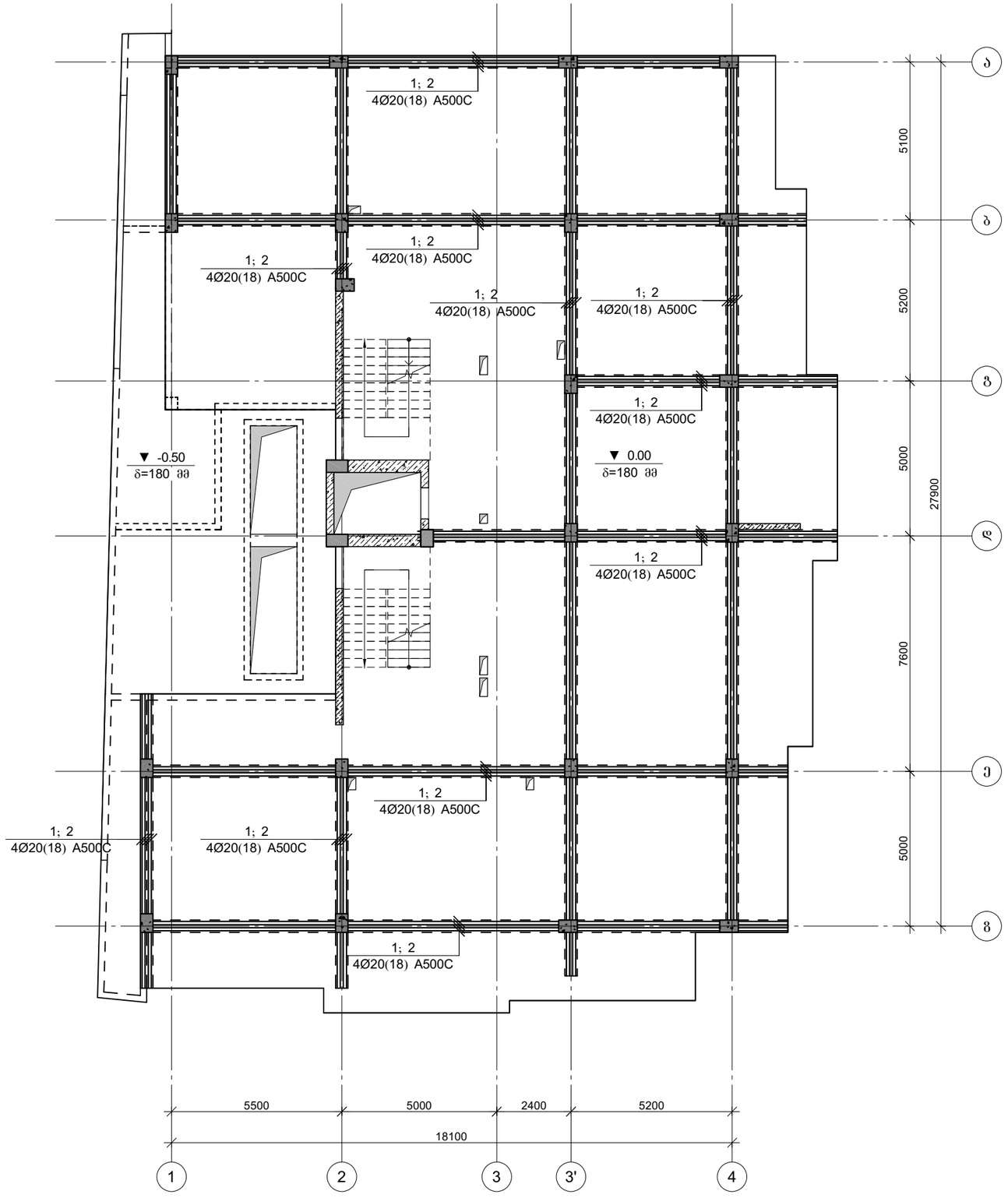

პროექტის დასახელება

მრავალბინიანი საცხოვრებელი სახლი

პროექტის მისამართი

ქ. თბილისი, ჯიქიას №9
(01.14.05.005.121)

დამკვეთი

სტადია	მარილი	განმარტება
შპ	2023.02.09	

დაკვეთის №

CAD DWG ფაილი 05.rigelebi.dwg

მთ. კონსტრუქტორი:	ა. ქორბაშა
შესრულა	ბ. ჩხიკვაძე
შეამოწმა	გ. ვაშაკიძე

საავტორო უფლებები

ნახაზის დასახელება

მონ. რ/ბ რიგელების არმირების გეგმა 0.00 ნიშნულზე

კ-5.05

A3

მონ. რ/ბ რიგელების ქვედა შრის გაძლიერება 0.00 ნიშნულზე

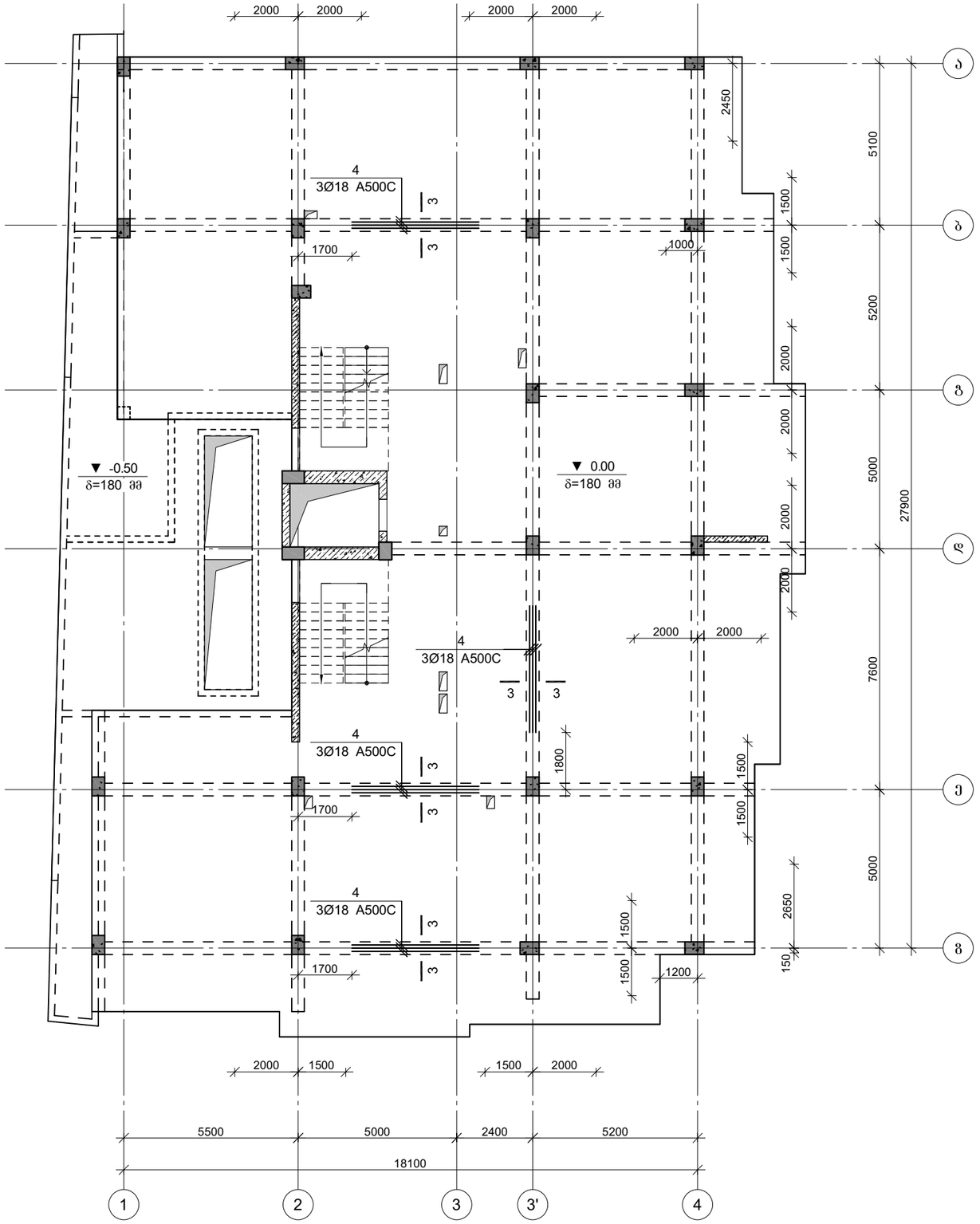

პროექტის დასახელება

მრავალბინიანი საცხოვრებელი სახლი

პროექტის მისამართი

ქ. თბილისი, ჯიქიას №9
(01.14.05.005.121)

დამკვეთი

სტადია	მარილი	განმარტება
მპ	2023.02.09	

დაკვეთის №

CAD DWG ფაილი 05.rigelebi.dwg

მთ. კონსტრუქტორი: ა. კორტავა

შესრულა ბ. ჩხიკვაძე

შეამოწმა გ. ვაშაკიძე

საავტორო უფლებები

ნახაზის დასახელება

მონ. რ/ბ რიგელების ქვედა შრის გაძლიერება 0.00 ნიშნულზე

კ-5.06

A3

მონ. რ/ბ რიგელების გედა შრის გაძლიერება 0.00 ნიშნულზე

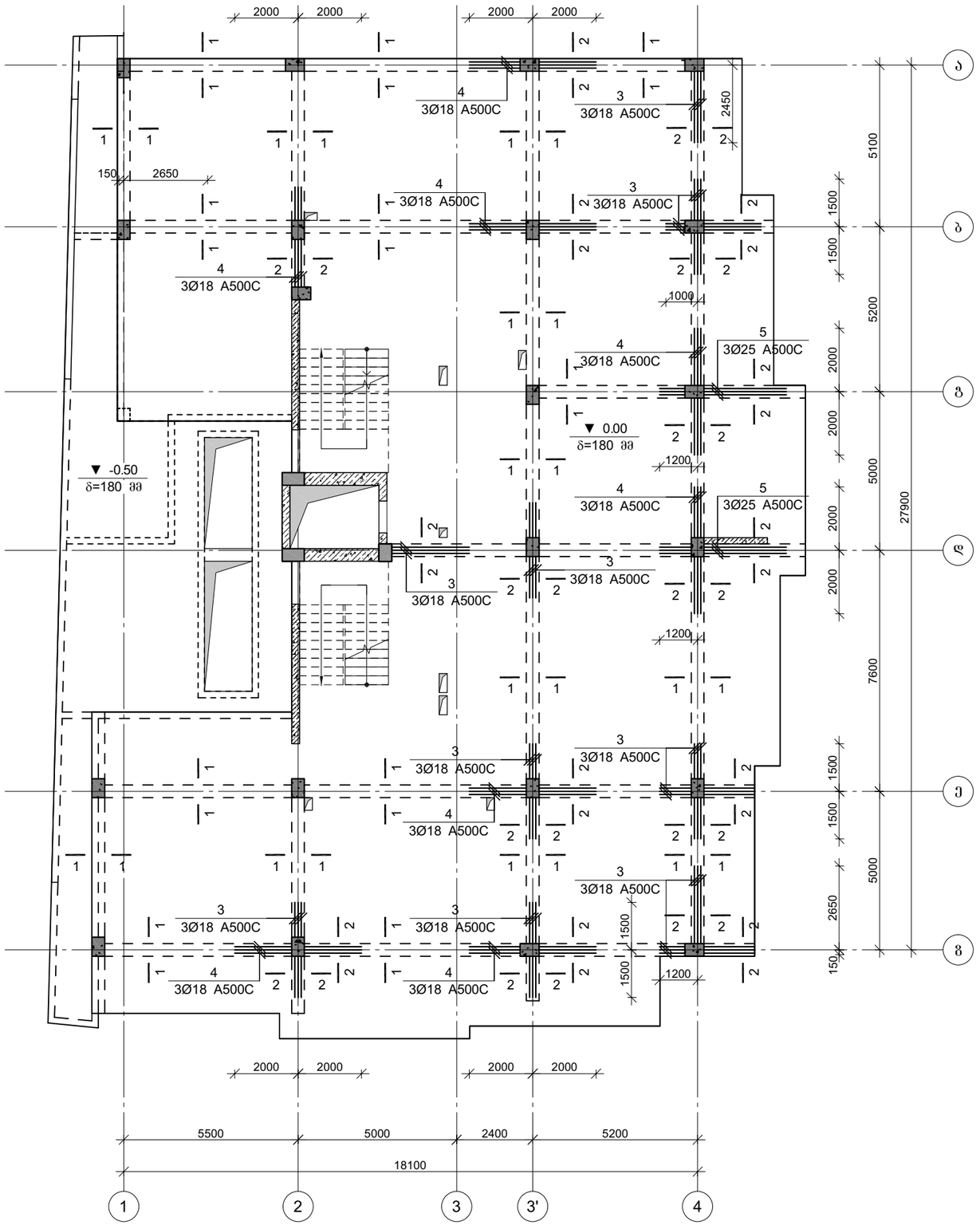

პროექტის დასახელება

მრავალბინიანი საცხოვრებელი სახლი

პროექტის მისამართი

ქ. თბილისი, ჯიქიას №9
(01.14.05.005.121)

დამკვეთი

სტადია	მარცლი	განმარტება
გკ	2023.02.09	

დაკვეთის №

CAD DWG ფაილი 05.rigelebi.dwg

მთ. კონსტრუქტორი: ა. ჯორტაძა

შესრულა ბ. ჩხიკვაძე

შეამოწმა გ. ვაშაკიძე

საავტორო უფლებები

ნახაზის დასახელება

მონ. რ/ბ რიგელების გედა შრის გაძლიერება 0.00 ნიშნულზე

კ-5.07

A3

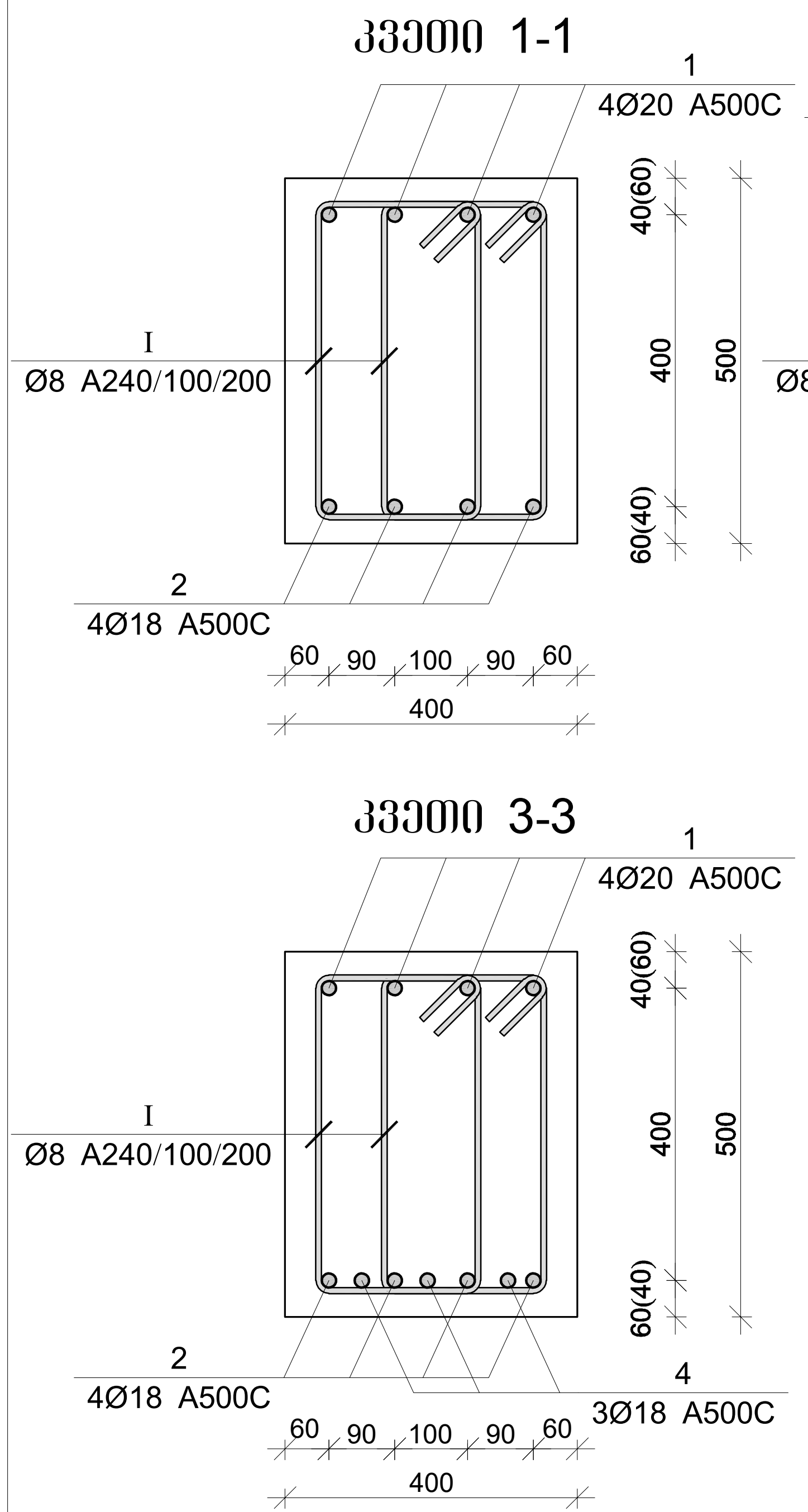

პოზ.	Ø [მმ.]	ესკიზი [მმ.]	სიგრძე [მმ.]
1	Ø20	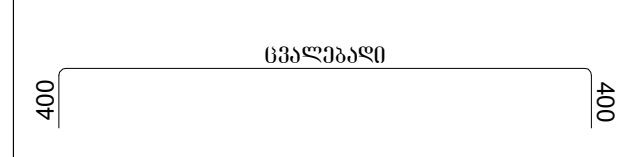	----
2	Ø20	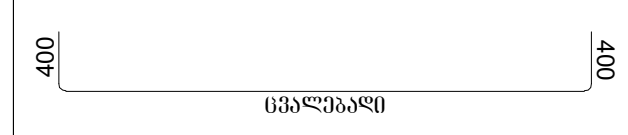	----
3	Ø18		3000
4	Ø18		4000
5	Ø25		4000
I	Ø8	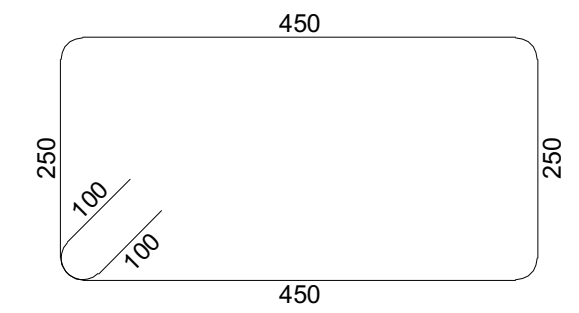	1600

მონ. რ/ბ რიგელების სპეციფიკაცია 0.00 ნიშნულზე

არმატურის სპეციფიკაცია					არმატურის ამოკრეფა					ბეტონი B 30
პოზ. №	Ø	L მმ.	n ცალი	Ln მ.	Ø	∑ Ln მ.	გრძივი მეტრის წონა კგ.	წონა კგ. A240	წონა კგ. A500C	V; მ³
1	2	3	4	5	6	7	8	9	10	11
1	20 A500C	-	-	844.80	8 A240	4480.00	0.39	1767.74		30.60
2	18 A500C	-	-	844.80	18 A500C	1084.80	2.00		2166.98	
3	18 A500C	3000	36	108.00	20 A500C	844.80	2.47		2083.41	
4	18 A500C	4000	33	132.00	25 A500C	24.00	3.85		92.48	
5	25 A500C	4000	6	24.00						
I	8 A240	1600	2800	4480.00						
							∑	1767.74	4342.87	30.60
						n= 1		1767.74	4342.87	30.60
									199.69	კგ/მ³

პროექტის დასახელება

მრავალბინიანი საცხოვრებელი სახლი

პროექტის მისამართი

ქ. თბილისი, ჯიქიას №9 (01.14.05.005.121)

დამკვეთი

სტადია	თარიღი	განმარტება
მპ	2023.02.09	

დაკვეთის №

CAD DWG ფაილი 05.rigelebi.dwg

მთ. კონსტრუქტორი: ა. კორტავა

შეასრულა ბ. ჩხიკვაძე

შეამოწმა გ. ვაშაკიძე

საავტორო უფლებები

ნახაზის დასახელება

მონ. რ/ბ რიგელების არმირების კვეთები და სპეციფიკაცია 0.00 ნიშნულზე

კ-5.08

A3

მონ. რ/ბ რიგელების არმირების გეგმა +3.30 ნიშნულზე

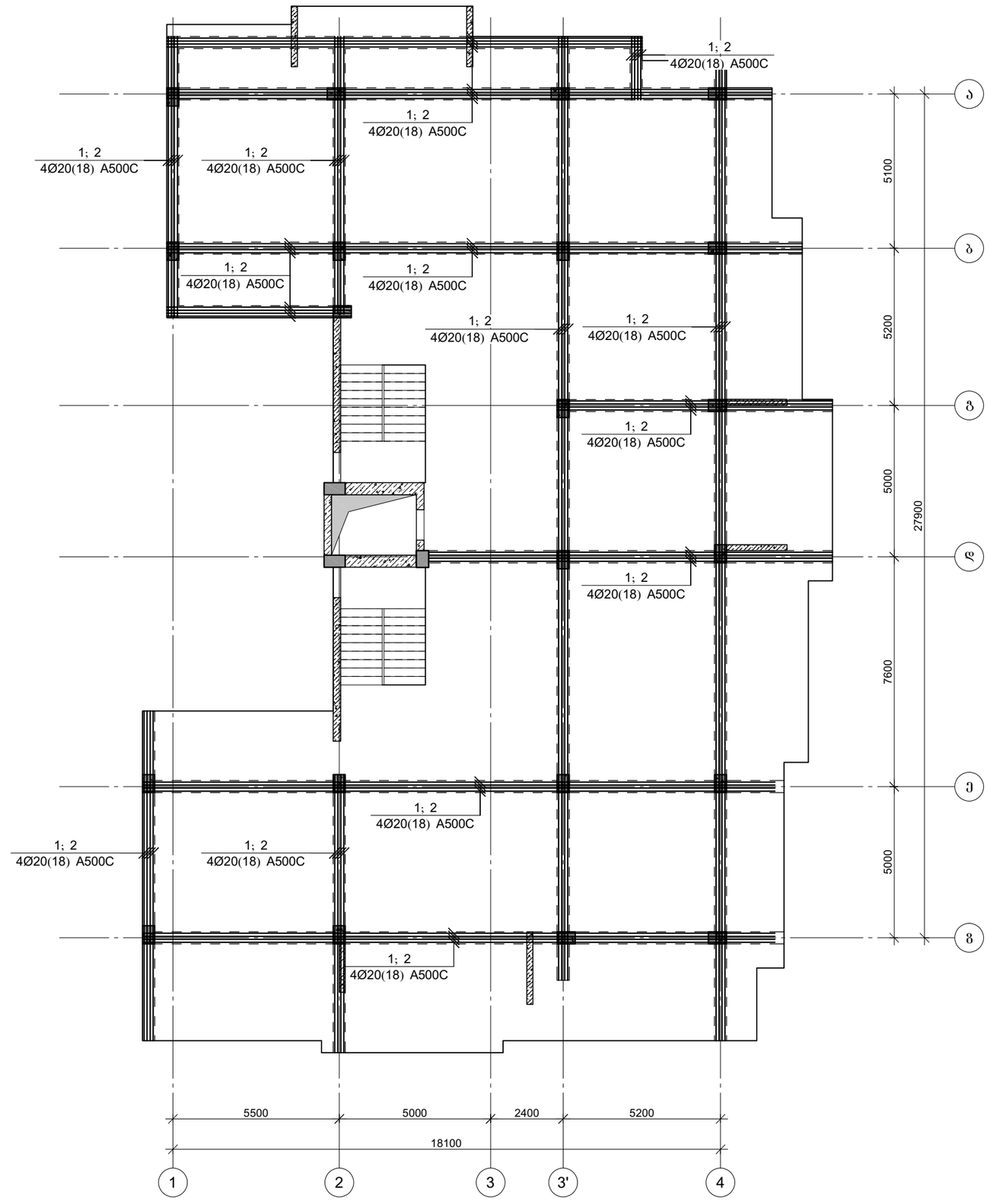

პროექტის დასახელება

მრავალბინიანი საცხოვრებელი სახლი

პროექტის მისამართი

ქ. თბილისი, ჯიქიას №9
(01.14.05.005.121)

დამკვეთი

სტადია	მარცხი	განმარტება
მპ	2023.02.09	

დაკვეთის №

CAD DWG ფაილი 05.rigelebi.dwg

მთ. კონსტრუქტორი: ა. ჯორტაძე

შესრულა ბ. ჩხიკვაძე

შეამოწმა გ. ვაშაკიძე

საავტორო უფლებები

ნახაზის დასახელება

მონ. რ/ბ რიგელების არმირების გეგმა +3.30 ნიშნულზე

კ-5.09

A3

მონ. რ/ბ რიგელების ქვედა შრის გაძლიერება +3.30 ნიშნულზე

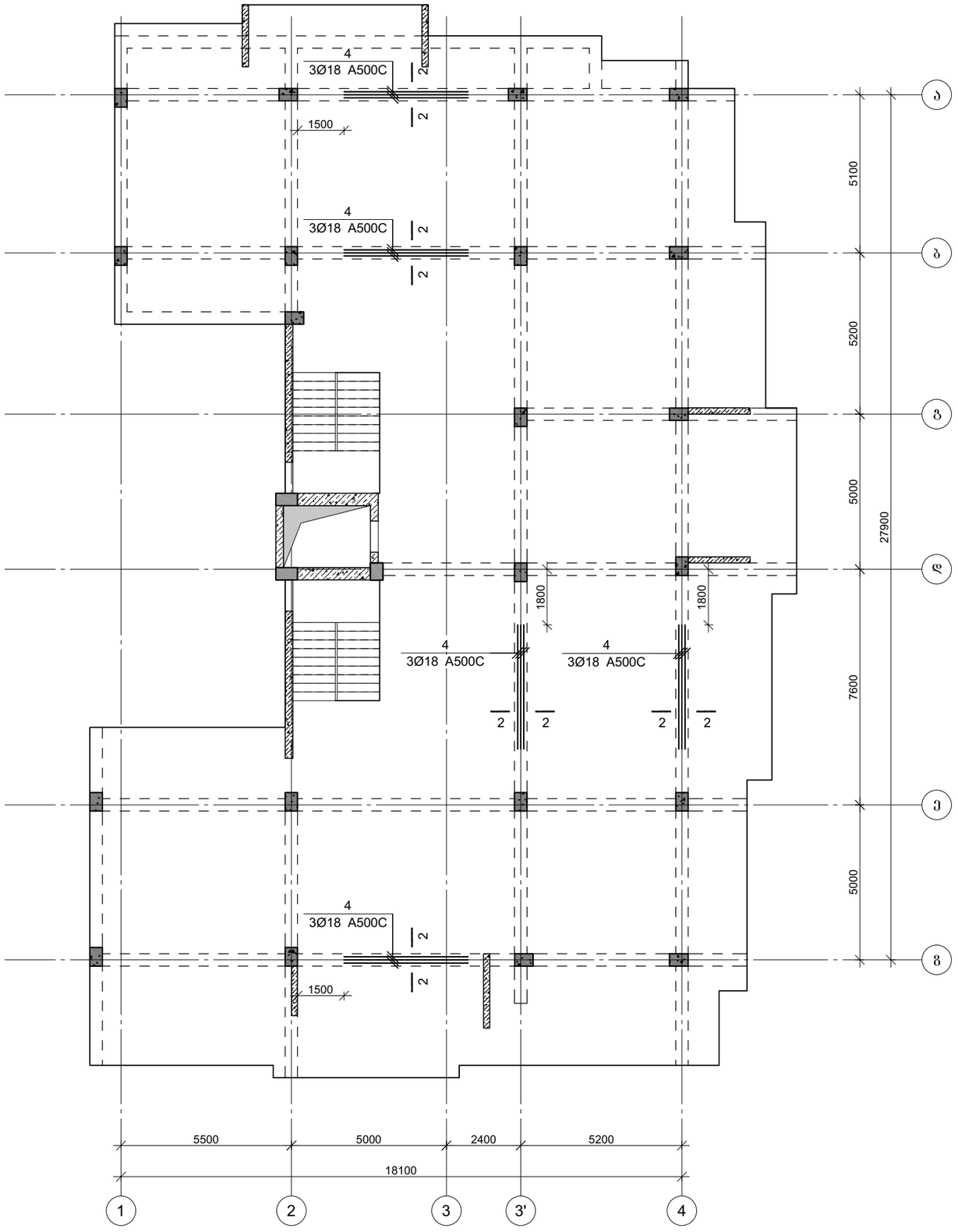

პროექტის დასახელება

მრავალბინიანი საცხოვრებელი სახლი

პროექტის მისამართი

ქ. თბილისი, ჯიქიას №9
(01.14.05.005.121)

დამკვეთი

სტადია	მარცხი	განმარტება
მპ	2023.02.09	

დაკვეთის №

CAD DWG ფაილი 05.rigelebi.dwg

მთ. კონსტრუქტორი:		ა. კორტავა
შესრულა		ბ. ჩხიკვაძე
შეამოწმა		გ. ვაშაკიძე

საავტორო უფლებები

ნახაზის დასახელება

მონ. რ/ბ რიგელების ქვედა შრის გაძლიერება +3.30 ნიშნულზე

კ-5.10

A3

მონ. რ/ბ რიგელების გედა შრის გაძლიერება +3.30 ნიშნულზე

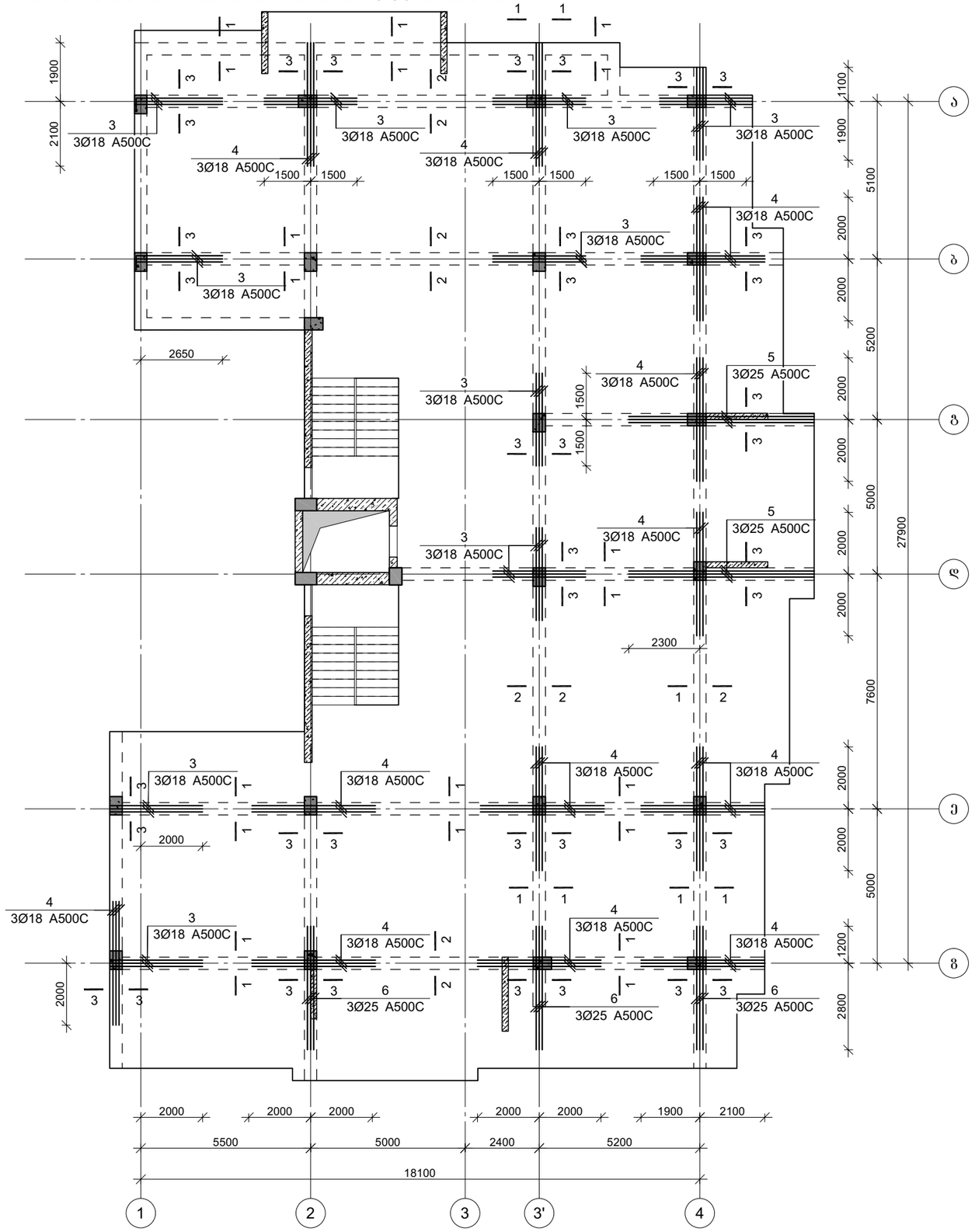

პროექტის დასახელება

მრავალბინიანი საცხოვრებელი სახლი

პროექტის მისამართი

ქ. თბილისი, ჯიქიას №9 (01.14.05.005.121)

დამკვეთი

სტადია	მარილი	განმარტება
მპ	2023.02.09	

დაკვეთის №

CAD DWG ფაილი 05.rigelebi.dwg

მთ. კონსტრუქტორი:		ა. კორტავა
შესრულა		ბ. ჩხიკვაძე
შეამოწმა		გ. ვაშაკიძე

საავტორო უფლებები

ნახაზის დასახელება

მონ. რ/ბ რიგელების გედა შრის გაძლიერება +3.30 ნიშნულზე

კ-5.11

A3

კვეთი 1-1

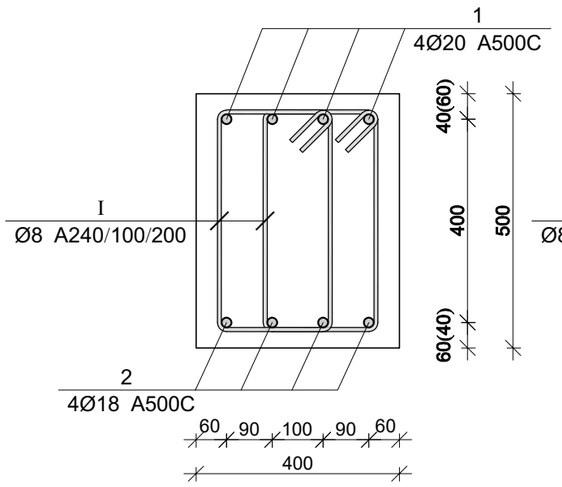

კვეთი 2-2

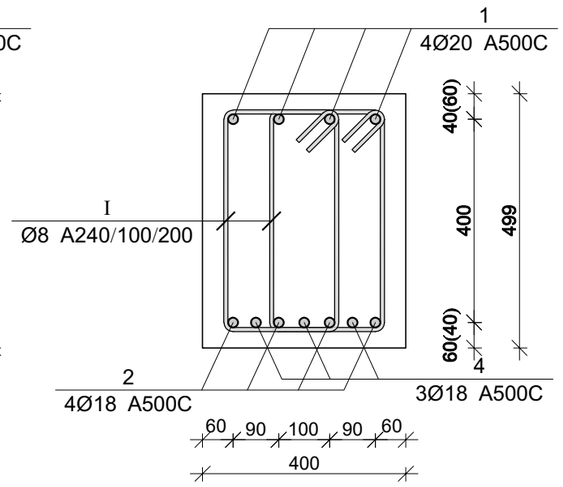

კვეთი 3-3

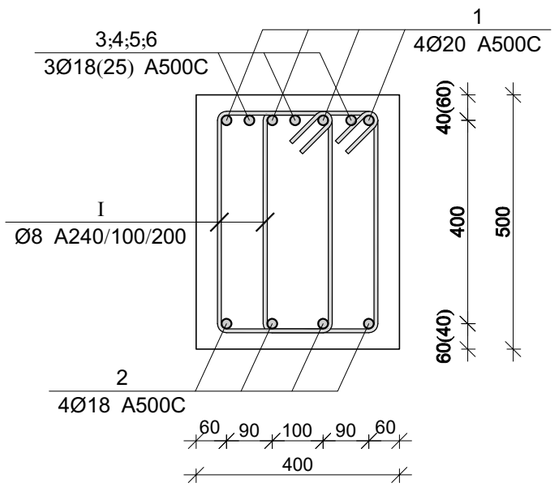

პოზ.	Ø [მმ.]	ესკიზი [მმ.]	სიგრძე [მმ.]
①	Ø20		----
②	Ø18		----
③	Ø18	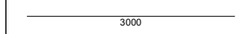	3000
④	Ø18	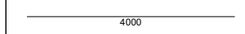	4000
⑤	Ø25		6000
⑥	Ø25		4000
Ⓘ	Ø8	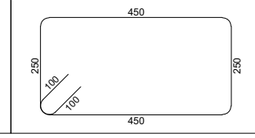	1600

მონ. რ/ბ რიგელების სპეციფიკაცია +3.30 ნიშნულზე

არმატურის სპეციფიკაცია					არმატურის ამოკრეფა					ბეტონი B 30
პოზ. №	Ø	L მმ.	n ცალი	Ln მ.	Ø	∑ Ln მ.	გრძივი ვეტრის წონა კგ.	წონა კგ. A240	წონა კგ. A500C	V; მ³
1	2	3	4	5	6	7	8	9	10	11
1	20 A500C	-	-	1019.70	8 A240	5216.00	0.39	2058.16		37.00
2	18 A500C	-	-	1019.70	18 A500C	1367.70	2.00		2732.10	
3	18 A500C	3000	36	108.00	20 A500C	1019.70	2.47		2514.74	
4	18 A500C	4000	60	240.00	25 A500C	72.00	3.85		277.44	
5	25 A500C	6000	6	36.00						
6	25 A500C	4000	9	36.00						
I	8 A240	1600	3260	5216.00			∑	2058.16	5524.28	37.00
						n= 1		2058.16	5524.28	37.00
									204.93	კგ/მ³

პროექტის დასახელება

მრავალბინიანი საცხოვრებელი სახლი

პროექტის მისამართი

ქ. თბილისი, ჯიქიას №9 (01.14.05.005.121)

დამკვეთი

სტადია	მარცხ	განმარტება
მპ	2023.02.09	

დაკვეთის №

CAD DWG ფაილი 05.rigelebi.dwg

მთ. კონსტრუქტორი: ა. კორტავა

შესრულა ბ. ჩხიკვაძე

შეამოწმა ზ. ვაშაკიძე

საავტორო უფლებები

ნახაზის დასახელება

მონ. რ/ბ რიგელების არმირების კვეთები და სპეციფიკაცია +3.30 ნიშნულზე

კ-5.12

A3

მონ. რ/ბ რიგელების არმირების გეგმა +6.60 ნიშნულზე

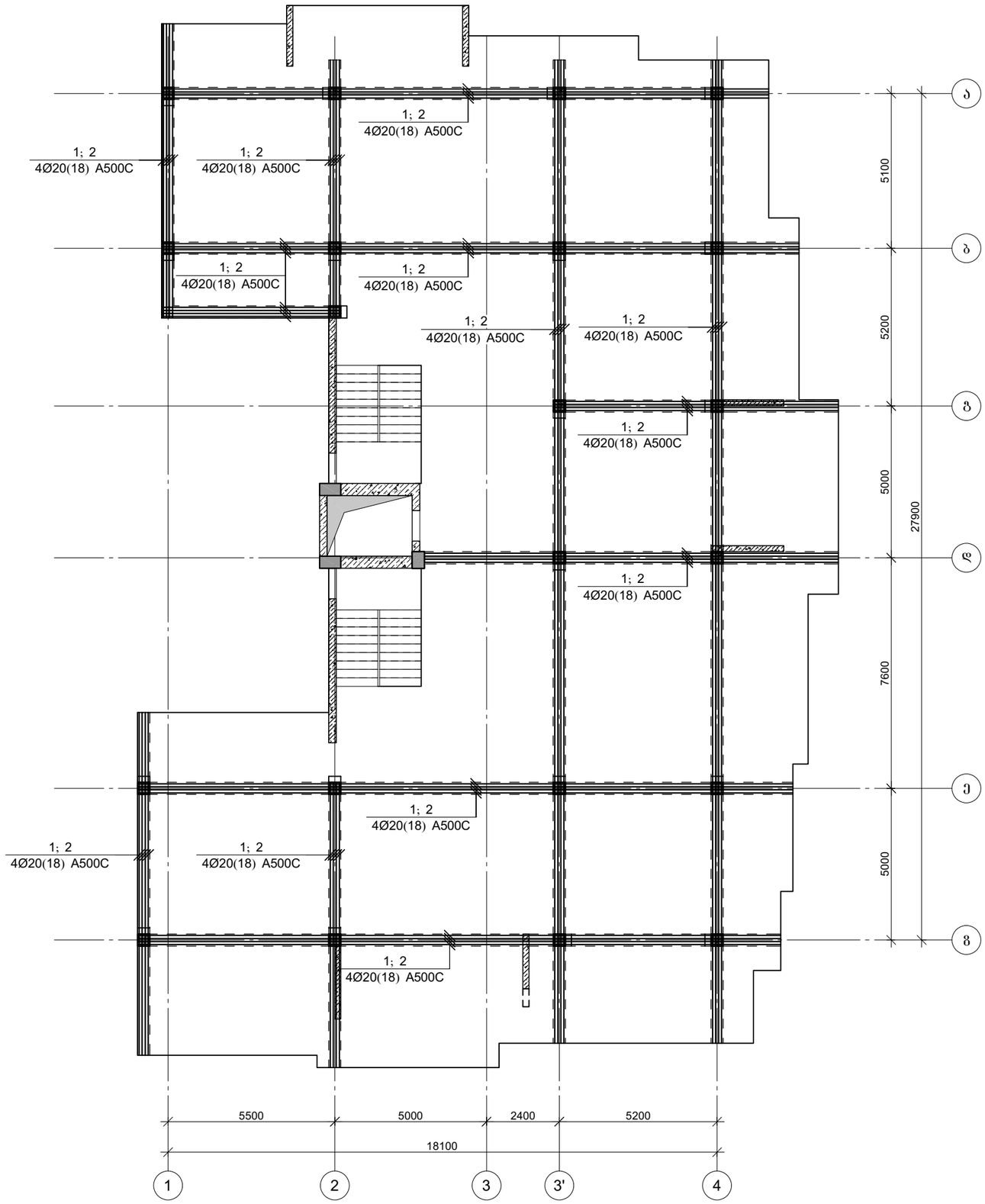

პროექტის დასახელება

მრავალბინიანი საცხოვრებელი სახლი

პროექტის მისამართი

ქ. თბილისი, ჯიქიას №9
(01.14.05.005.121)

დამკვეთი

სტადია	მარიღი	განმარტება
მპ	2023.02.09	

დაკვეთის №

CAD DWG ფაილი 05.rigelebi.dwg

მთ. კონსტრუქტორი: ა. კორტავა

შესრულა ბ. ჩხიკვაძე

შეამოწმა ზ. ვაშაკიძე

საავტორო უფლებები

ნახაზის დასახელება

მონ. რ/ბ რიგელების არმირების გეგმა +6.60 ნიშნულზე

კ-5.13

A3

მონ. რ/ბ რიგელების ქვედა შრის გაძლიერება +6.60 ნიშნულზე

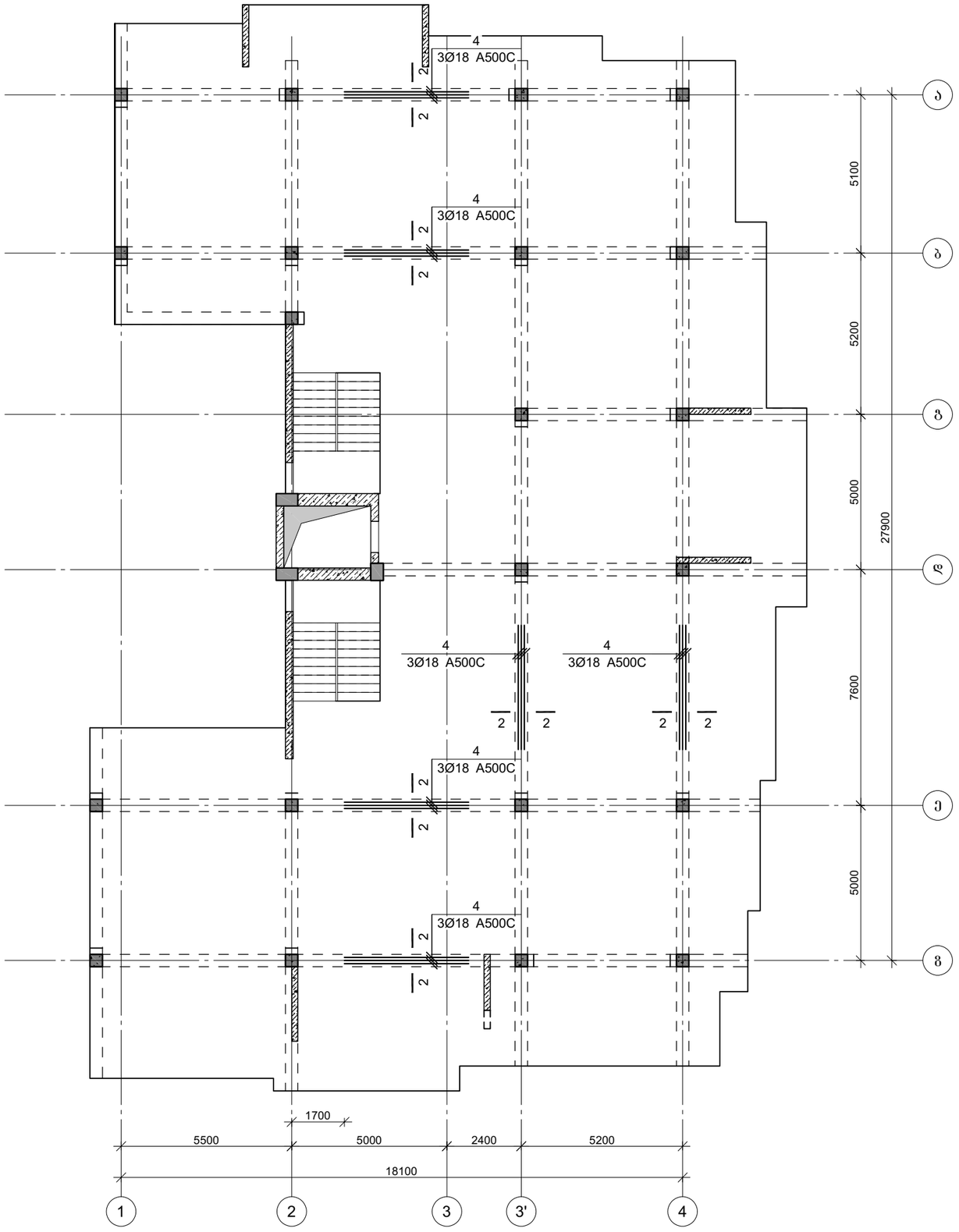

პროექტის დასახელება

მრავალბინიანი საცხოვრებელი სახლი

პროექტის მისამართი

ქ. თბილისი, ჯიქიას №9
(01.14.05.005.121)

დამკვეთი

სტადია	მარილი	განმარტება
მპ	2023.02.09	

დაკვეთის №

CAD DWG ფაილი 05.rigelebi.dwg

მთ. კონსტრუქტორი:		ა. ქორქაძე
შესრულა		ბ. ჩხიკვაძე
შეამოწმა		გ. ვაშაკიძე

საავტორო უფლებები

ნახაზის დასახელება

მონ. რ/ბ რიგელების ქვედა შრის გაძლიერება +6.60 ნიშნულზე

კ-5.14

A3

მონ. რ/ბ რიგელების გედა შრის გაძლიერება +6.60 ნიშნულზე

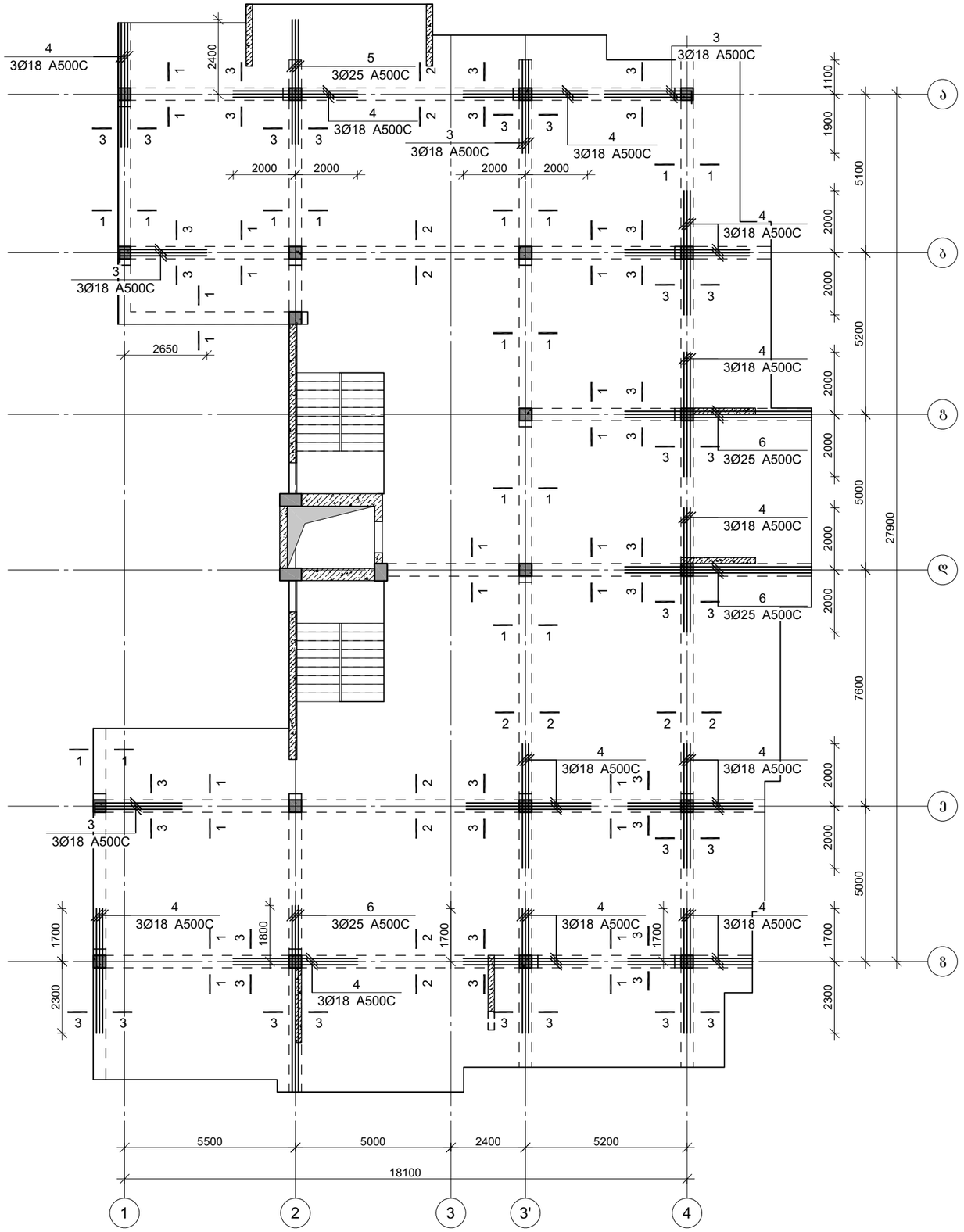

პროექტის დასახელება

მრავალბინიანი საცხოვრებელი სახლი

პროექტის მისამართი

ქ. თბილისი, ჯიქიას №9
(01.14.05.005.121)

დამკვეთი

სტადია	მარცხი	განმარტება
მპ	2023.02.09	

დაკვეთის №

CAD DWG ფაილი 05.rigelebi.dwg

მთ. კონსტრუქტორი: ა. კორტავა

შესრულა ბ. ჩხიკვაძე

შემოწმა ზ. ვაშაკიძე

საავტორო უფლებები

ნახაზის დასახელება

მონ. რ/ბ რიგელების გედა შრის გაძლიერება +6.60 ნიშნულზე

კ-5.15

A3

კვეთი 1-1

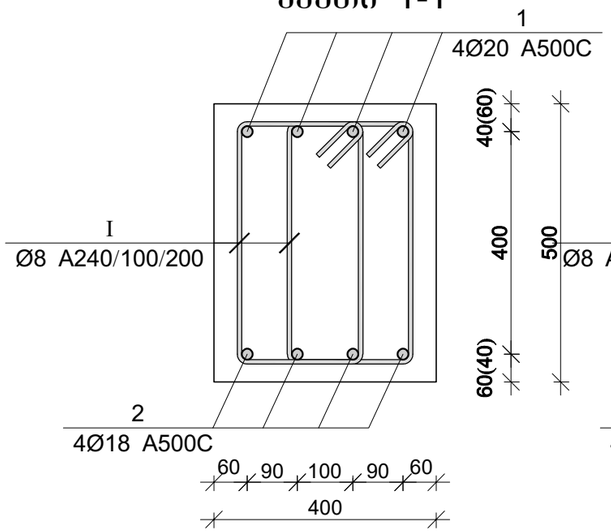

კვეთი 2-2

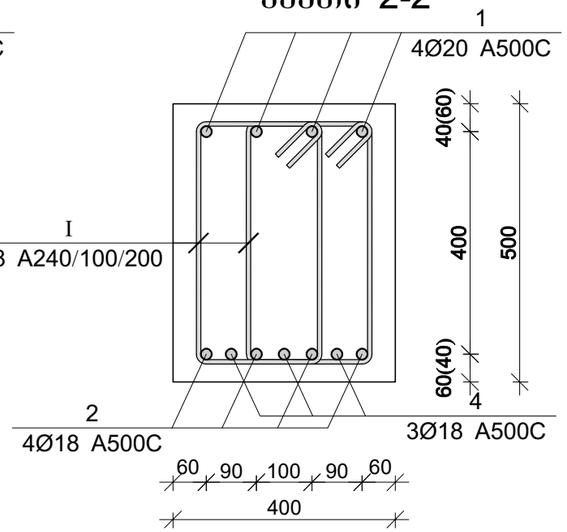

კვეთი 3-3

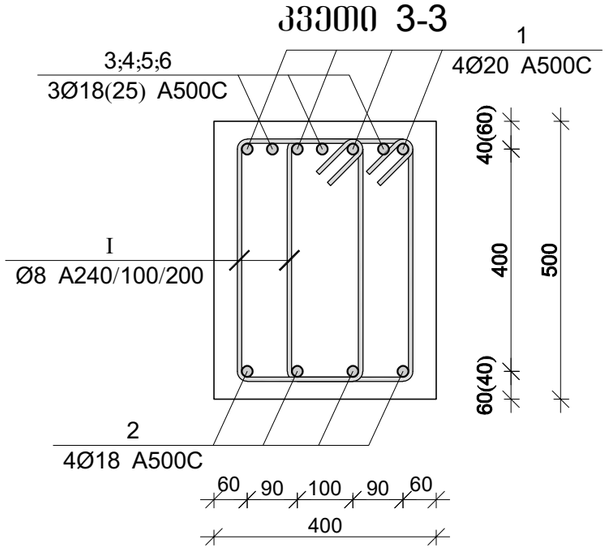

პოზ.	Ø [მმ.]	ესკიზი [მმ.]	სიგრძე [მმ.]
①	Ø20	ცვალებადი 400 400	----
②	Ø18	400 400 ცვალებადი	----
③	Ø18	3000	3000
④	Ø18	4000	4000
⑤	Ø25	4000	4000
⑥	Ø25	6000	6000
Ⅰ	Ø8	450 250 250 100 100 450	1600

მონ. რ/ბ რიგელების სპეციფიკაცია +6.60 ნიშნულზე

არმატურის სპეციფიკაცია					არმატურის ამოკრეფა					ბეტონი B 30
პოზ. №	Ø	L მმ.	n ცალი	Ln მ.	Ø	∑ Ln მ.	ტარიფი ვერტიკ. წონა კგ.	წონა კგ. A240	წონა კგ. A500C	V; მ³
1	2	3	4	5	6	7	8	9	10	11
1	20 A500C	-	-	953.70	8 A240	4864.00	0.39	1919.26		34.72
2	18 A500C	-	-	953.70	18 A500C	1253.70	2.00		2504.37	
3	18 A500C	3000	12	36.00	20 A500C	953.70	2.47		2351.97	
4	18 A500C	4000	66	264.00	25 A500C	66.00	3.85		254.32	
5	25 A500C	4000	3	12.00						
6	25 A500C	6000	9	54.00						
I	8 A240	1600	3040	4864.00			∑	1919.26	5110.67	34.72
						n= 1		1919.26	5110.67	34.72
									202.47	კგ/მ³

პროექტის დასახელება

მრავალბინიანი საცხოვრებელი სახლი

პროექტის მისამართი

ქ. თბილისი, ჯიქიას №9 (01.14.05.005.121)

დამკვეთი

სტადია	მარიღი	განმარტება
მპ	2023.02.09	

დაკვეთის №

CAD DWG ფაილი 05.rigelebi.dwg

მთ. კონსტრუქტორი:		ა. კორტავა
შესრულა		ბ. ჩხიკვაძე
შეამოწმა		გ. ვაშაკიძე

საავტორო უფლებები

ნახაზის დასახელება

მონ. რ/ბ რიგელების არმირების კვეთები და სპეციფიკაცია +6.60 ნიშნულზე

კ-5.16

A3

მონ. რ/ბ რიგელების არმირების გეგმა +9.90 ნიშნულზე

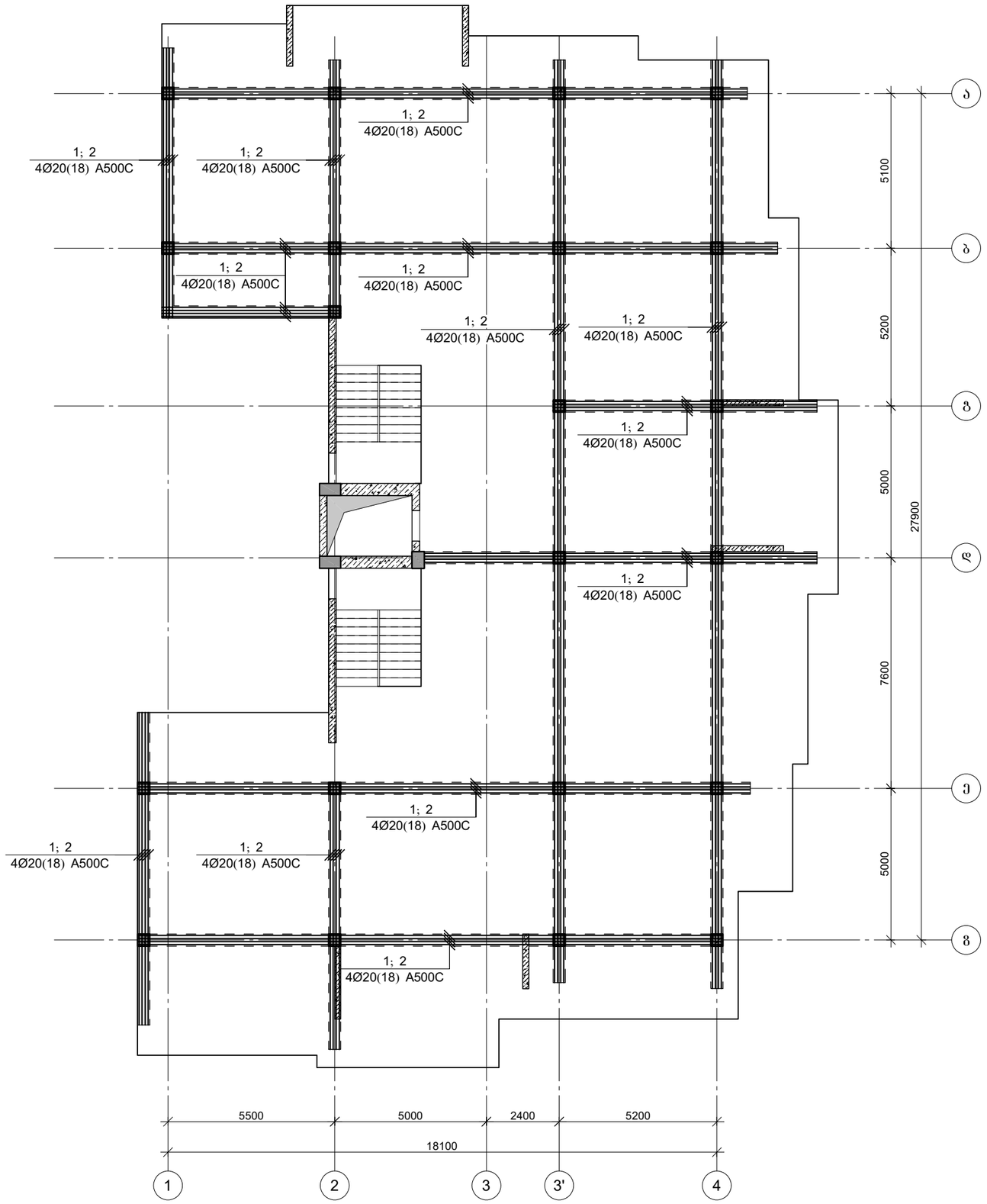

პროექტის დასახელება

მრავალბინიანი საცხოვრებელი სახლი

პროექტის მისამართი

ქ. თბილისი, ჯიქიას №9
(01.14.05.005.121)

დამკვეთი

სტადია	მარიღი	განმარტება
მპ	2023.02.09	

დაკვეთის №

CAD DWG ფაილი 05.rigelebi.dwg

მთ. კონსტრუქტორი:	ა. კორტავა
შესრულა	ბ. ჩხიკვაძე
შეამოწმა	ზ. ვაშაკიძე

საავტორო უფლებები

ნახაზის დასახელება

მონ. რ/ბ რიგელების არმირების გეგმა +9.90 ნიშნულზე

კ-5.17

A3

მონ. რ/ბ რიგელების ქვედა შრის გაძლიერება +9.90 ნიშნულზე

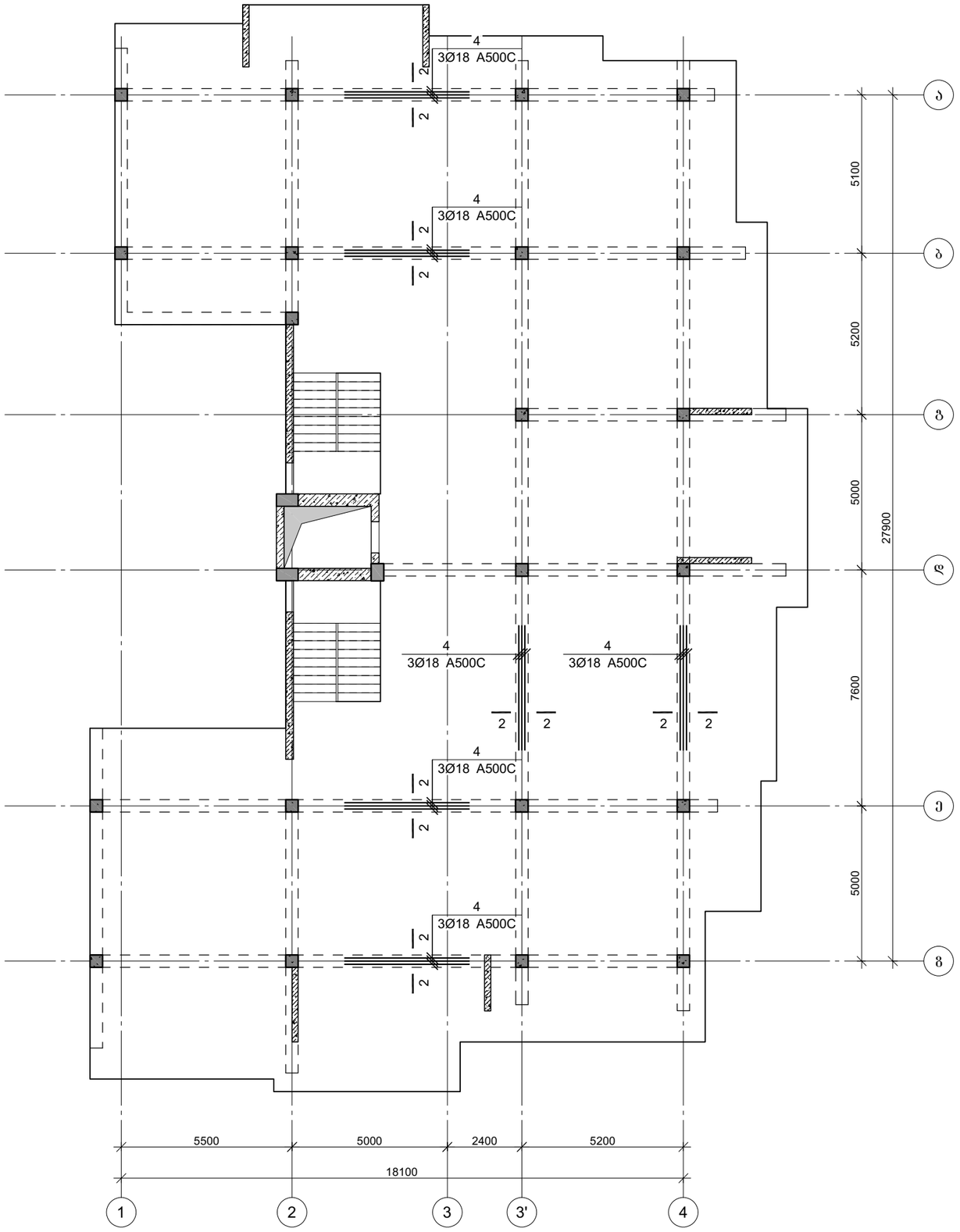

პროექტის დასახელება

მრავალბინიანი საცხოვრებელი სახლი

პროექტის მისამართი

ქ. თბილისი, ჯიქიას №9
(01.14.05.005.121)

დამკვეთი

სტადია	მარილი	განმარტება
მპ	2023.02.09	

დაკვეთის №

CAD DWG ფაილი 05.rigelebi.dwg

მთ. კონსტრუქტორი: ა. ჯორბაძე

შესრულა ბ. ჩხიკვაძე

შეამოწმა გ. ვაშაკიძე

საავტორო უფლებები

ნახაზის დასახელება

მონ. რ/ბ რიგელების ქვედა შრის გაძლიერება +9.90 ნიშნულზე

კ-5.18

A3

მონ. რ/ბ რიგელების გედა შრის გაძლიერება +9.90 ნიშნულზე

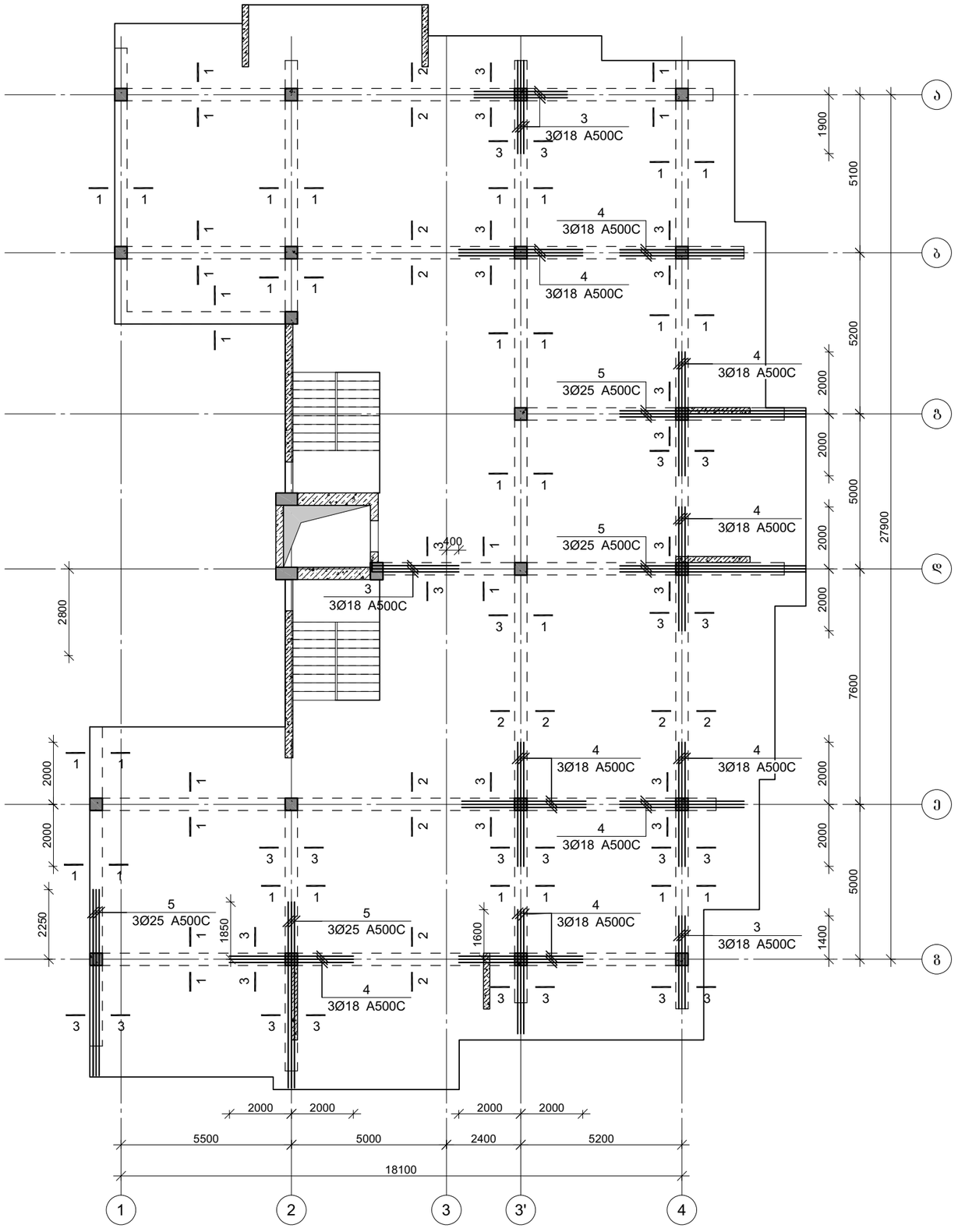

პროექტის დასახელება

მრავალბინიანი საცხოვრებელი სახლი

პროექტის მისამართი

ქ. თბილისი, ჯიქიას №9
(01.14.05.005.121)

დამკვეთი

სტადია	მარცხი	განმარტება
მპ	2023.02.09	

დაკვეთის №

CAD DWG ფაილი 05.rigelebi.dwg

მთ. კონსტრუქტორი: ა. ჯორბენაძე

შემსრულა ბ. ჩხიკვაძე

შემოწმა გ. ვაშაკიძე

საავტორო უფლებები

ნახაზის დასახელება

მონ. რ/ბ რიგელების გედა შრის გაძლიერება +9.90 ნიშნულზე

კ-5.19

A3

კვეთი 1-1

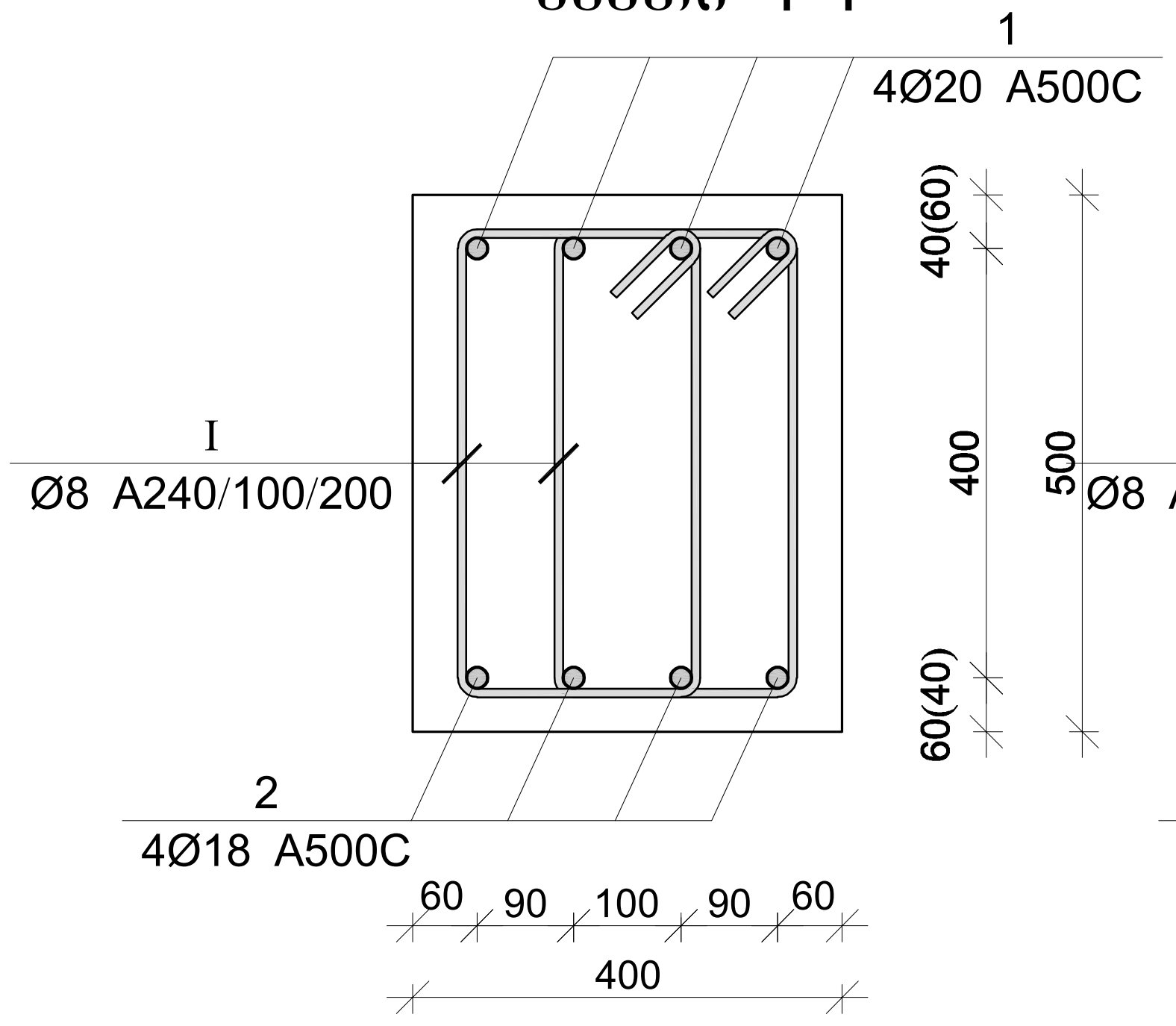

კვეთი 2-2

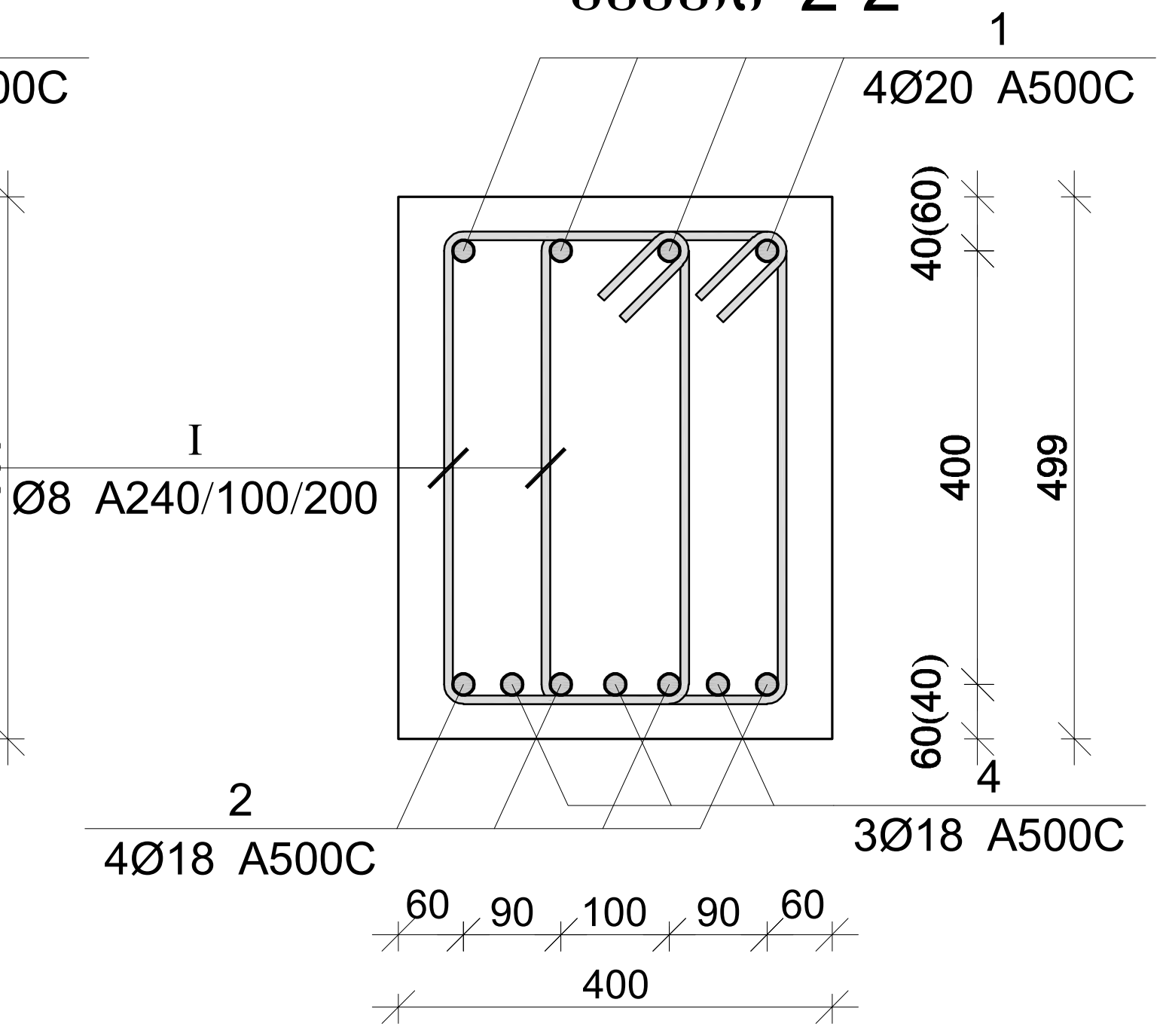

კვეთი 3-3

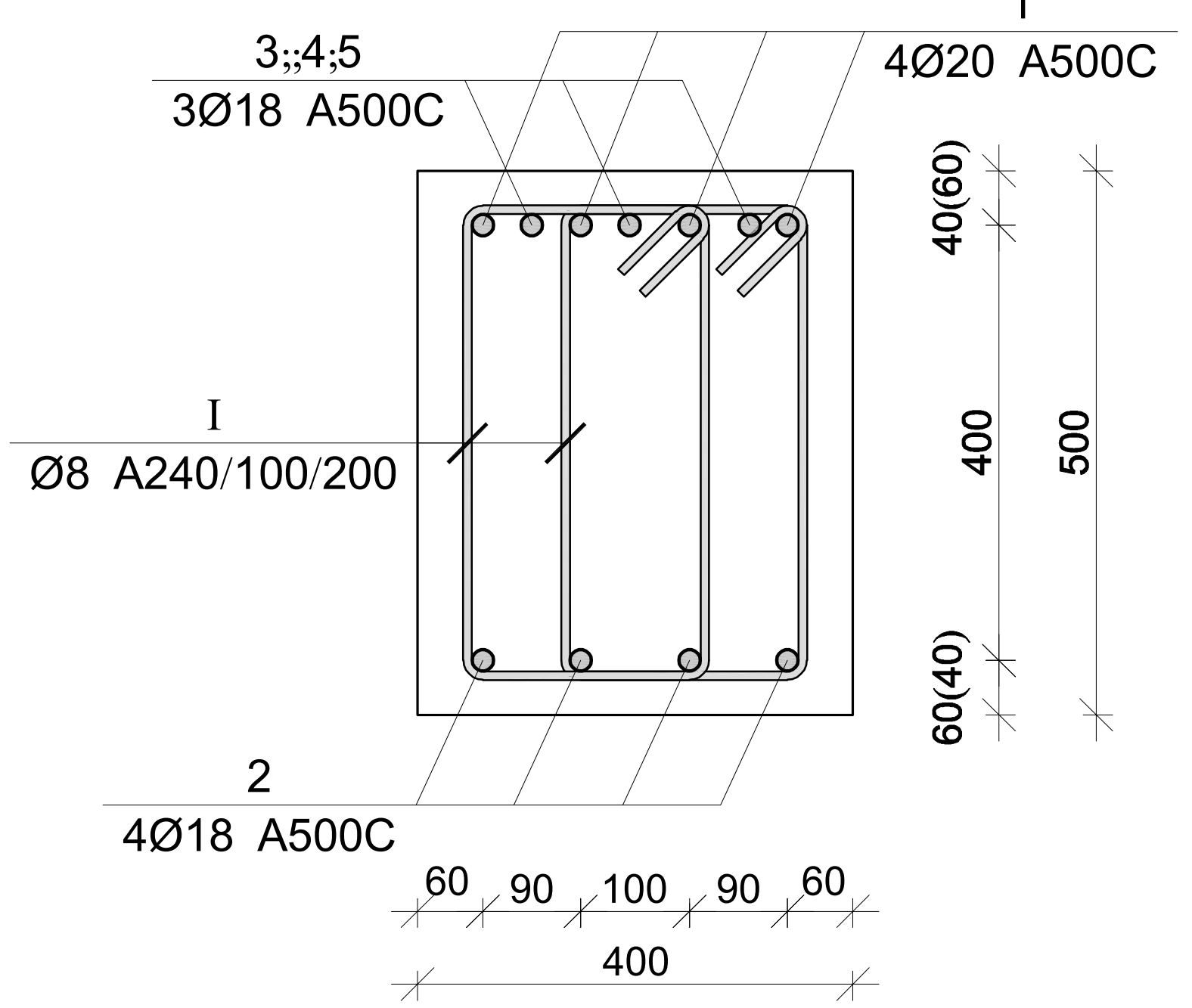

პოზ.	Ø [მმ.]	ესკიზი [მმ.]	სიგრძე [მმ.]
1	Ø20	400 ცვლადია 400	----
2	Ø18	400 ცვლადია 400	----
3	Ø18	3000	3000
4	Ø18	4000	4000
I	Ø8	450 / 250 / 100 / 100 / 250 / 450	1600

მონ. რ/ბ რიგელების სპეციფიკაცია +9.90 ნიშნულზე

არმატურის სპეციფიკაცია					არმატურის ამოკრეფა					ბეტონი B 30
პოზ. №	Ø	L მმ.	n ცალი	Ln მ.	Ø	∑ Ln მ.	გრძივი მეტრის წონა კგ.	წონა კგ. A240	წონა კგ. A500C	V; $მ^3$
1	2	3	4	5	6	7	8	9	10	11
1	20 A500C	-	-	899.80	8 A240	4650.67	0.39	1835.08		32.72
2	18 A500C	-	-	899.80	18 A500C	1139.80	2.00		2276.85	
3	18 A500C	3000	12	36.00	20 A500C	899.80	2.47		2219.05	
4	18 A500C	4000	51	204.00	25 A500C	72.00	3.85		277.44	
5	25 A500C	6000	12	72.00						
I	8 A240	1600	2907	4650.67			∑	1835.08	4773.34	32.72
					n= 1			1835.08	4773.34	32.72
									201.97	კგ/$მ^3$

პროექტის დასახელება
მრავალბინიანი საცხოვრებელი სახლი

პროექტის მისამართი
ქ. თბილისი, ჯიქიას №9 (01.14.05.005.121)

დამკვეთი

სტადია	თარიღი	განმარტება
მპ	2023.02.09	

დაკვეთის №

CAD DWG ფაილი 05.rigelebi.dwg

მთ. კონსტრუქტორი: ა. კორტავა
შეასრულა ბ. ჩხიკვაძე
შეამოწმა გ. ვაშაკიძე

საავტორო უფლებები

ნახაზის დასახელება
მონ. რ/ბ რიგელების არმირების კვეთები და სპეციფიკაცია +9.90 ნიშნულზე

კ-5.20

A3

მონ. რ/ბ რიგელების არმირების გეგმა +13.20 ნიშნულზე

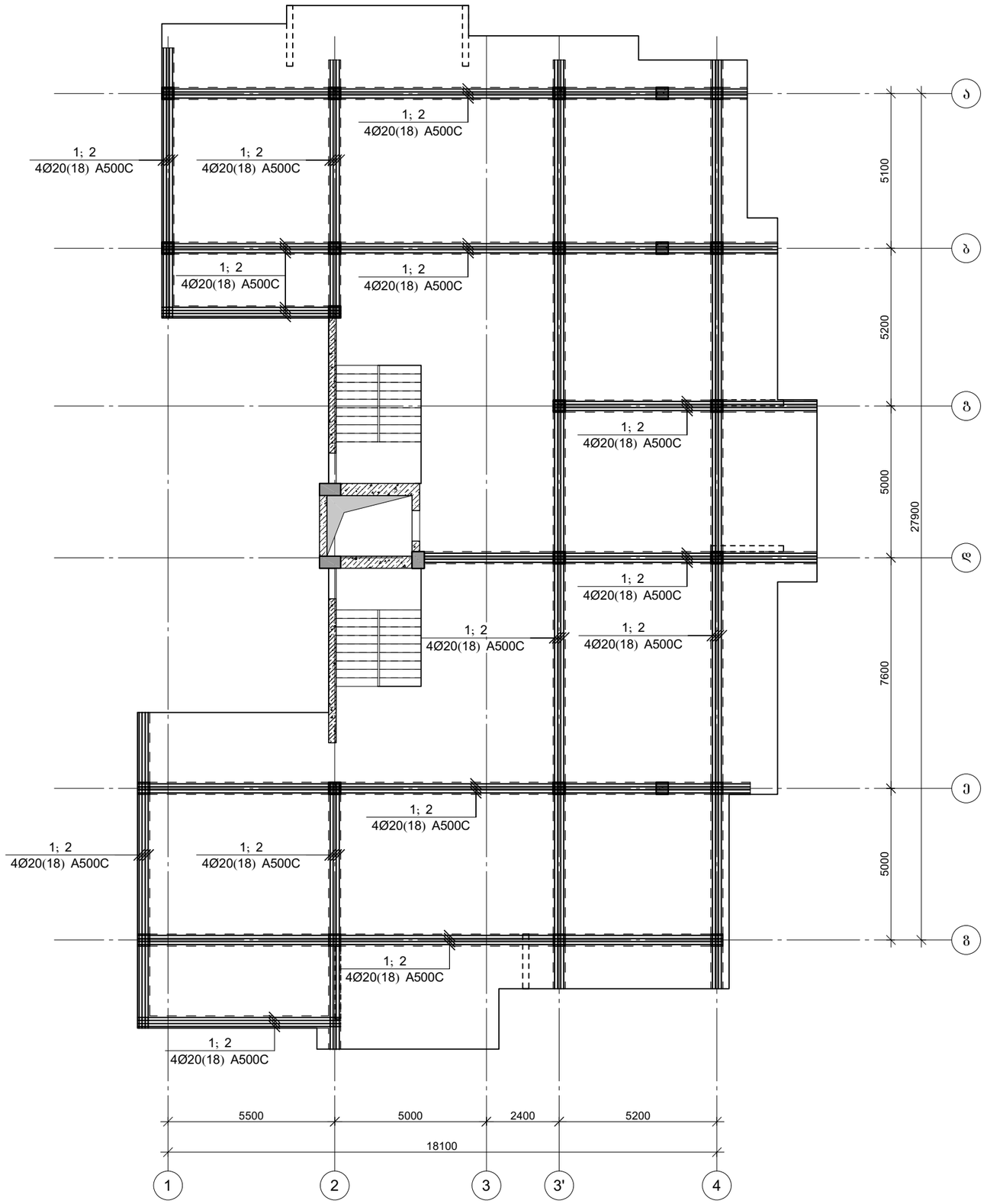

პროექტის დასახელება

მრავალბინიანი საცხოვრებელი სახლი

პროექტის მისამართი

ქ. თბილისი, ჯიქიას №9
(01.14.05.005.121)

დამკვეთი

სტადია	მარიღი	განმარტება
მპ	2023.02.09	

დაკვეთის №

CAD DWG ფაილი 05.rigelebi.dwg

მთ. კონსტრუქტორი: ა. კორტავა

შესრულა ბ. ჩხიკვაძე

შეამოწმა ზ. ვაშაკიძე

საავტორო უფლებები

ნახაზის დასახელება

მონ. რ/ბ რიგელების არმირების გეგმა +13.20 ნიშნულზე

კ-5.21

A3

მონ. რ/ბ რიგელების ქვედა შრის გაძლიერება +13.20 ნიშნულზე

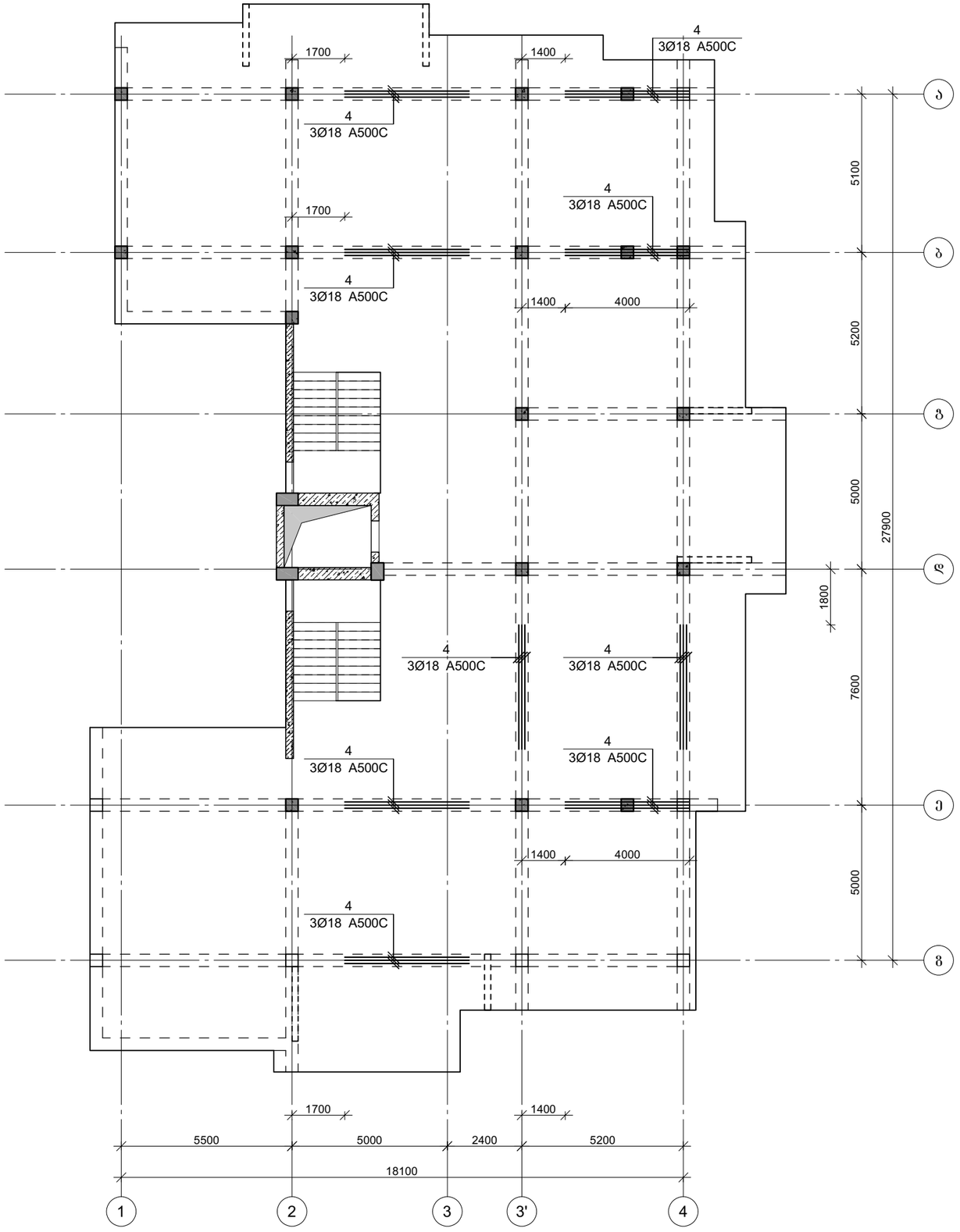

პროექტის დასახელება

მრავალბინიანი საცხოვრებელი სახლი

პროექტის მისამართი

ქ. თბილისი, ჯიქიას №9
(01.14.05.005.121)

დამკვეთი

სტადია	მარცხი	განმარტება
მპ	2023.02.09	

დაკვეთის №

CAD DWG ფაილი 05.rigelebi.dwg

მთ. კონსტრუქტორი: ა. ჯორბაძე

შესრულა ბ. ჩხიკვაძე

შეამოწმა ზ. ვაშაკიძე

საავტორო უფლებები

ნახაზის დასახელება

მონ. რ/ბ რიგელების ქვედა შრის გაძლიერება +13.20 ნიშნულზე

კ-5.22

A3

მონ. რ/ბ რიგელების გედა შრის გაძლიერება +13.20 ნიშნულზე

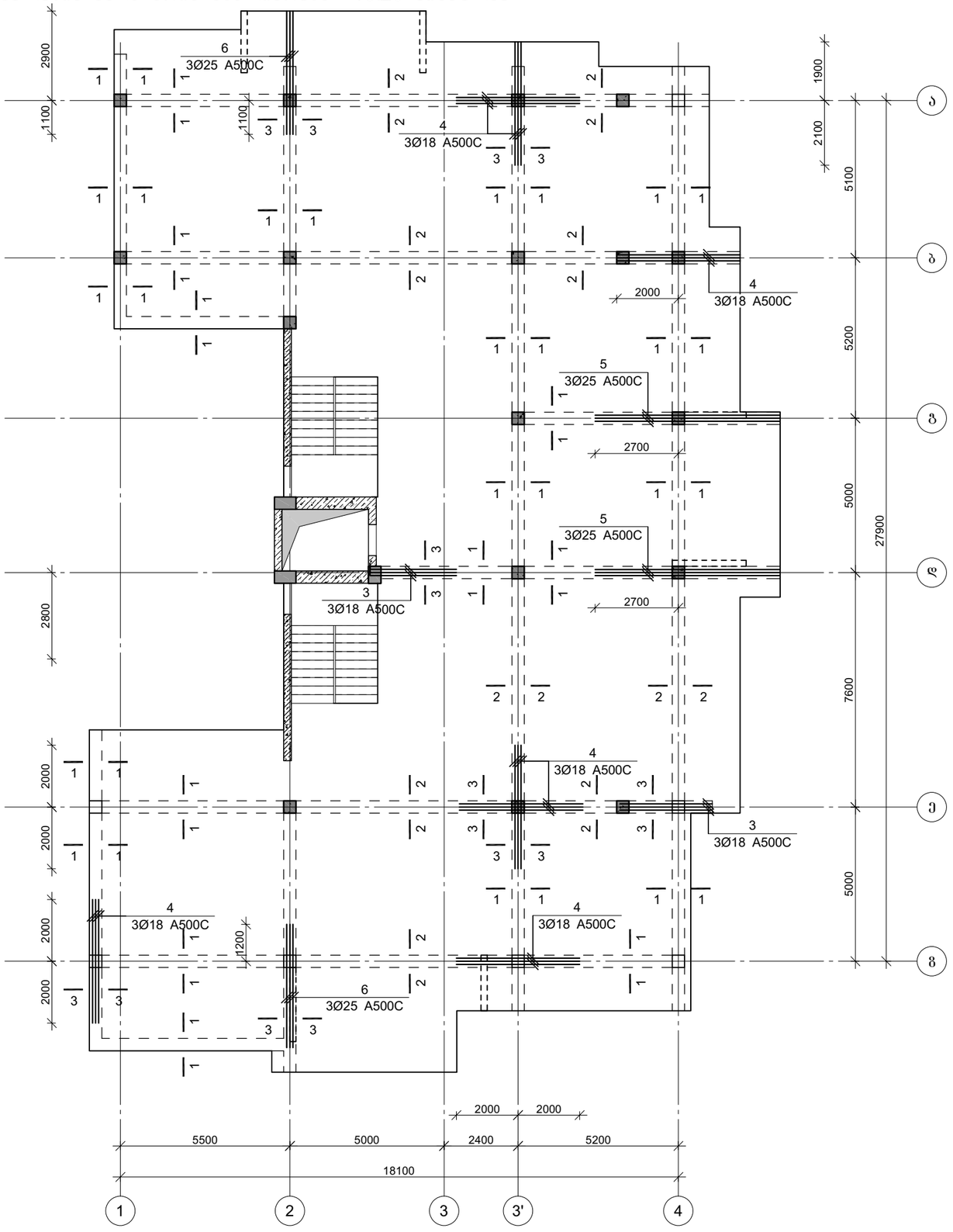

პროექტის დასახელება

მრავალბინიანი საცხოვრებელი სახლი

პროექტის მისამართი

ქ. თბილისი, ჯიქიას №9
(01.14.05.005.121)

დამკვეთი

სტადია	მარცხი	განმარტება
მპ	2023.02.09	

დაკვეთის №

CAD DWG ფაილი 05.rigelebi.dwg

მთ. კონსტრუქტორი: ა. ჯორბენაძე

შესრულა ბ. ჩხიკვაძე

შეამოწმა გ. ვაშაკიძე

საავტორო უფლებები

ნახაზის დასახელება

მონ. რ/ბ რიგელების გედა შრის გაძლიერება +13.20 ნიშნულზე

კ-5.23

A3

კვეთი 1-1

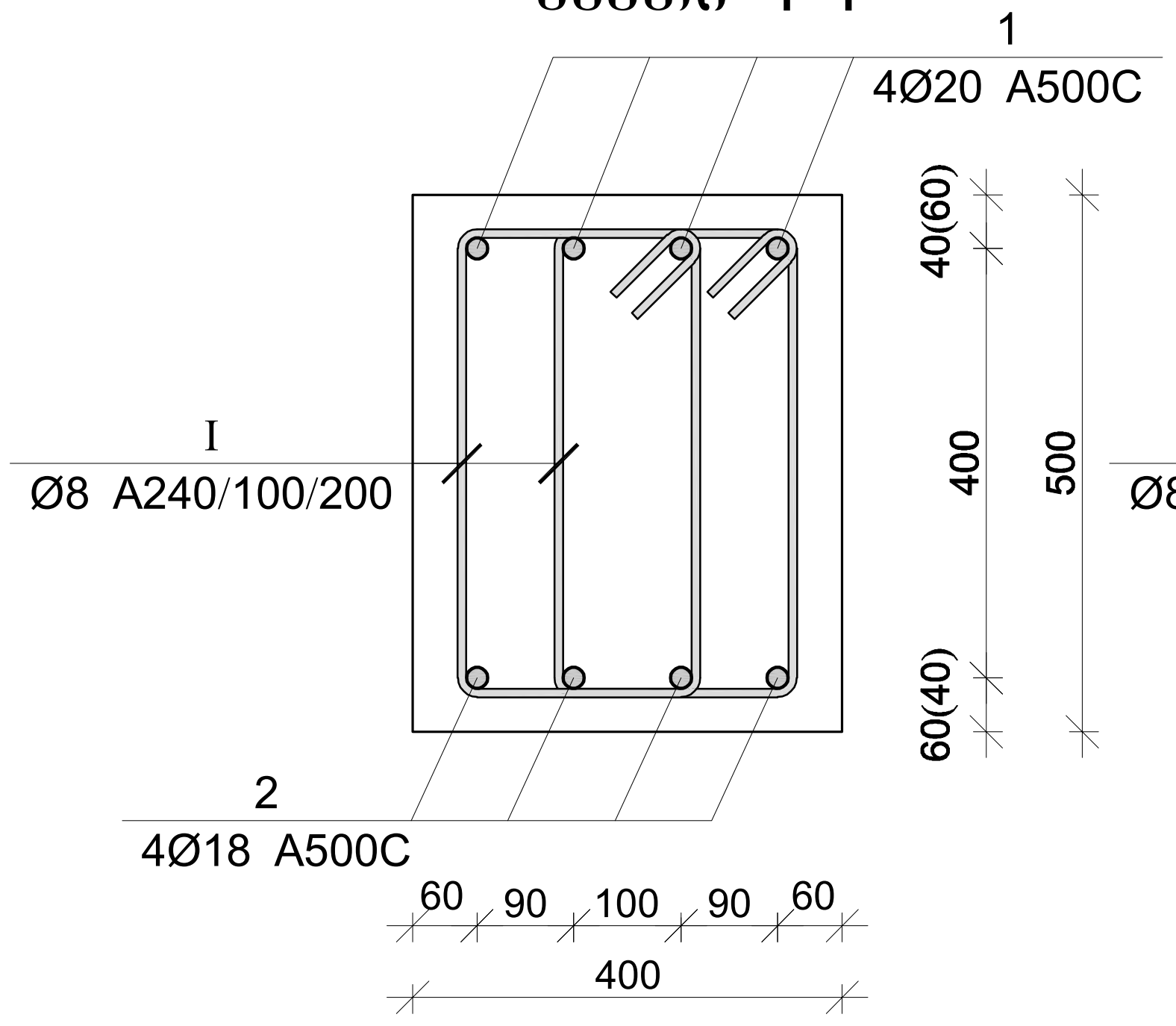

კვეთი 2-2

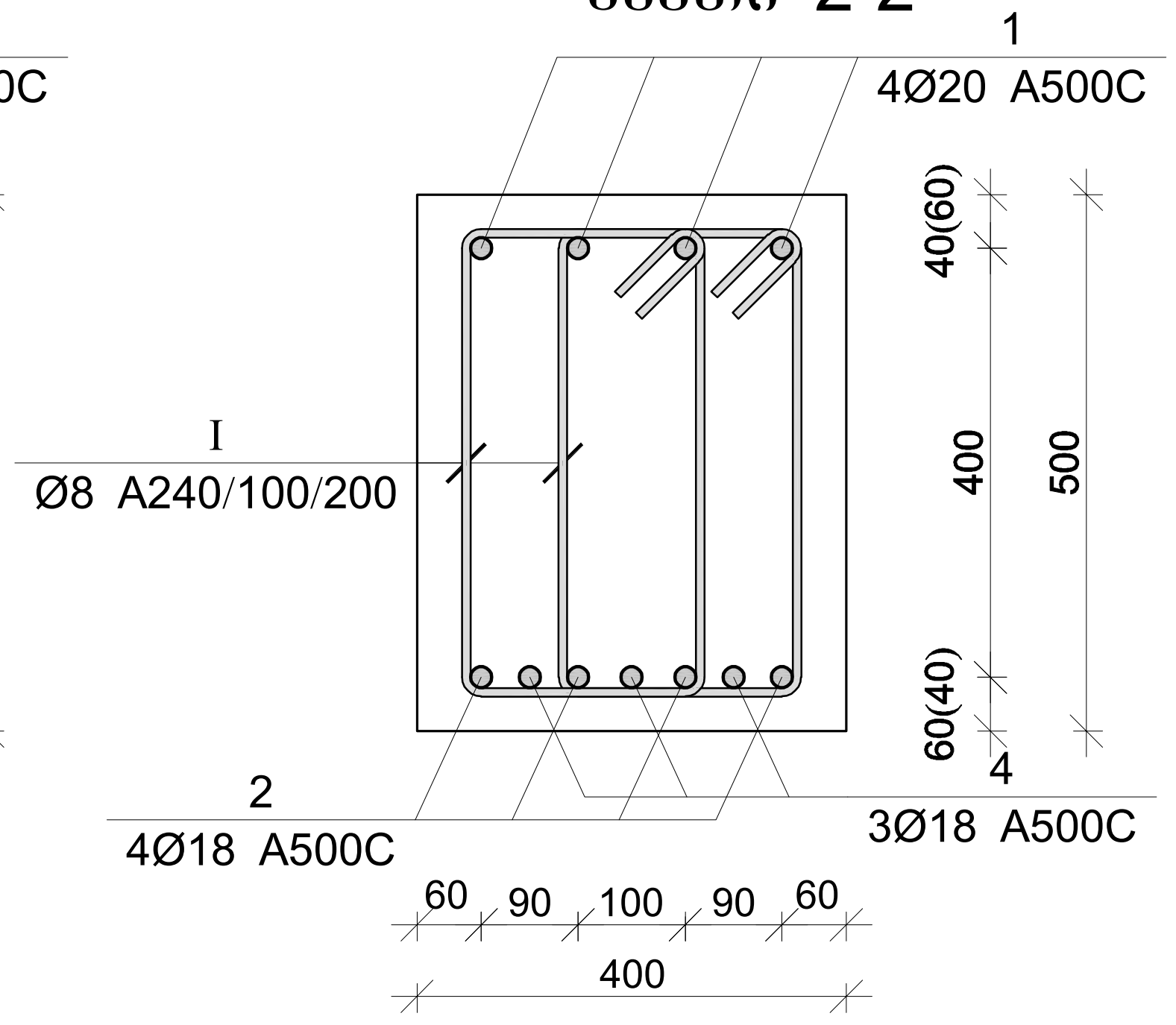

კვეთი 3-3

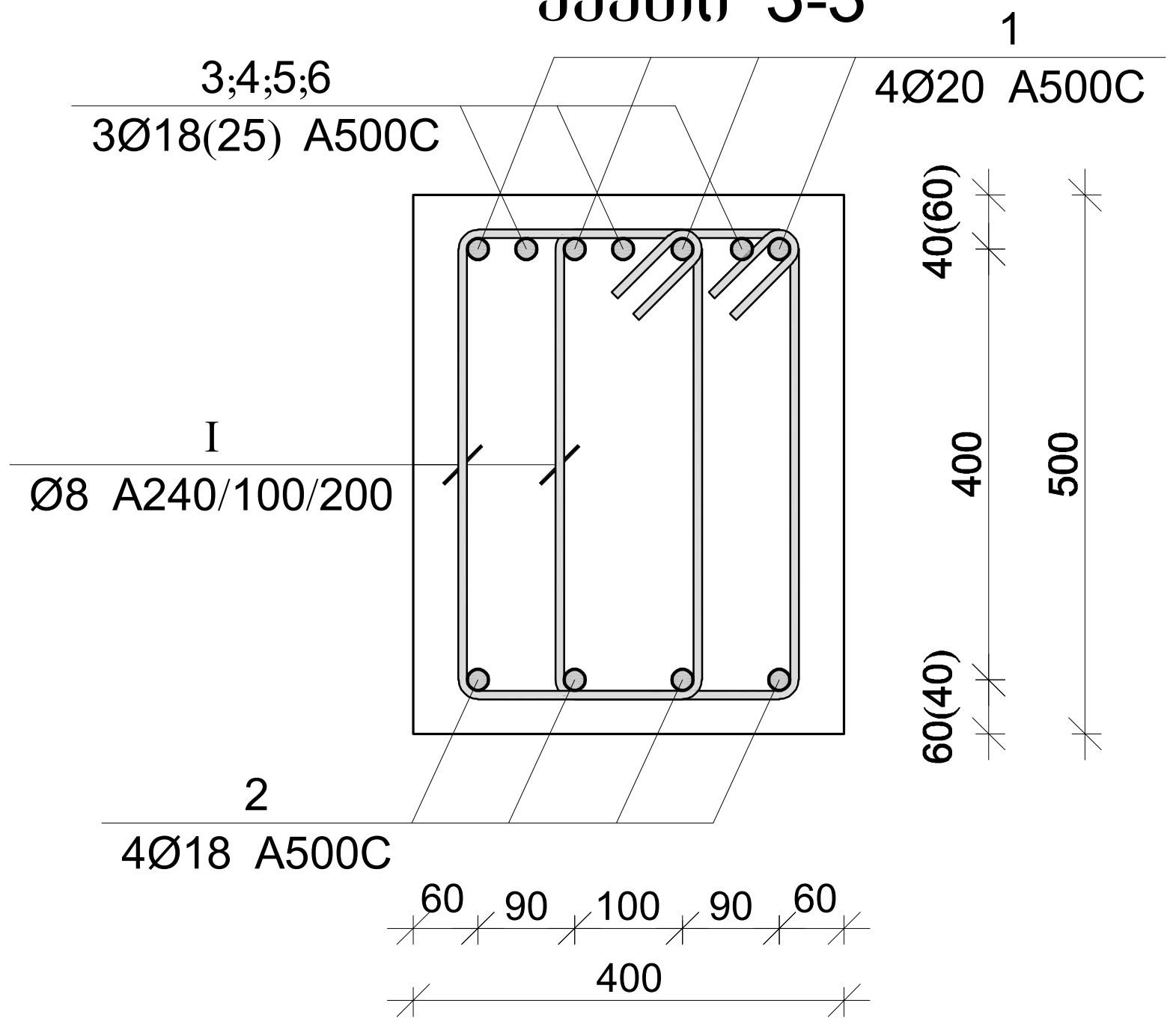

პოზ.	Ø [მმ.]	ესკიზი [მმ.]	სიგრძე [მმ.]
1	Ø20	ცვალებადი; 400; 400	----
2	Ø18	400; ცვალებადი; 400	----
3	Ø18	3000	3000
4	Ø18	4000	4000
5	Ø25	6000	6000
6	Ø25	4000	4000
I	Ø8	450; 250; 100; 100; 250; 450	1600

მონ. რ/ბ რიგელების სპეციფიკაცია +13.20 ნიშნულზე

არმატურის სპეციფიკაცია					არმატურის ამოკრეფა					ბეტონი B 30
პოზ. №	Ø	L მმ.	n ცალი	Ln მ.	Ø	∑ Ln მ.	გრძივი მეტრის წონა კგ.	წონა კგ. A240	წონა კგ. A500C	V; მ^3
1	2	3	4	5	6	7	8	9	10	11
1	20 A500C	-	-	930.82	8 A240	4789.33	0.39	1889.80		34.00
2	18 A500C	-	-	930.82	18 A500C	1140.82	2.00		2278.89	
3	18 A500C	3000	6	18.00	20 A500C	930.82	2.47		2295.55	
4	18 A500C	4000	48	192.00	25 A500C	60.00	3.85		231.20	
5	25 A500C	6000	6	36.00						
6	25 A500C	4000	6	24.00						
I	8 A240	1600	2993	4789.33			∑	1889.80	4805.64	34.00
						n= 1		1889.80	4805.64	34.00
									196.92	კგ/მ^3

პროექტის დასახელება

მრავალბინიანი საცხოვრებელი სახლი

პროექტის მისამართი

ქ. თბილისი, ჩიქიას №9 (01.14.05.005.121)

დამკვეთი

სტადია	თარიღი	განმარტება
მპ	2023.02.09	

დაკვეთის №

CAD DWG ფაილი 05.rigelebi.dwg

მთ. კონსტრუქტორი: ა. კორტავა

შეასრულა ბ. ჩხიკვაძე

შეამოწმა გ. ვაშაკიძე

საავტორო უფლებები

ნახაზის დასახელება

მონ. რ/ბ რიგელების არმირების კვეთები და სპეციფიკაცია +13.20 ნიშნულზე

კ-5.24

A3

მონ. რ/ბ რიგელების არმირების გეგმა +16.50 ნიშნულზე

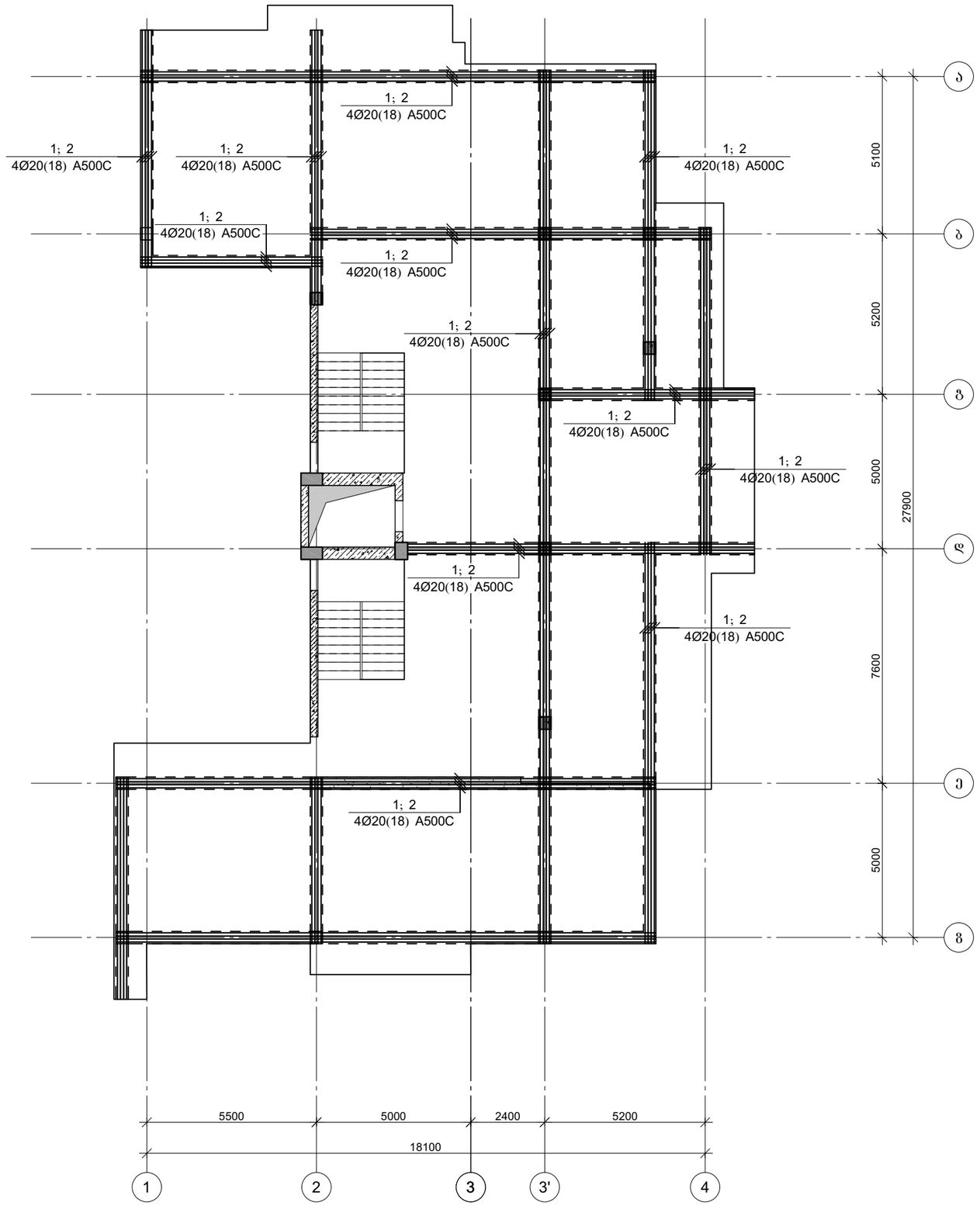

პროექტის დასახელება

მრავალბინიანი საცხოვრებელი სახლი

პროექტის მისამართი

ქ. თბილისი, ჯიქიას №9
(01.14.05.005.121)

დამკვეთი

სტადია	მარიღი	განმარტება
მპ	2023.02.09	

დაკვეთის №

CAD DWG ფაილი 05.rigelebi.dwg

მთ. კონსტრუქტორი:		ა. კორტავა
შესრულა		ბ. ჩხიკვაძე
შეამოწმა		ზ. ვაშაკიძე

საავტორო უფლებები

ნახაზის დასახელება

მონ. რ/ბ რიგელების არმირების გეგმა +16.50 ნიშნულზე

კ-5.25

A3

კვეთი 1-1

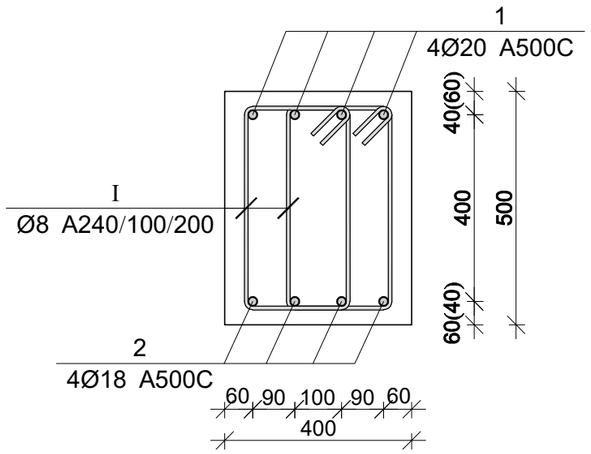

პოზ.	Ø [მმ.]	ესკიზი [მმ.]	სიგრძე [მმ.]
①	Ø20	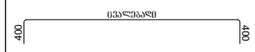	----
②	Ø18		----
Ⅰ	Ø8	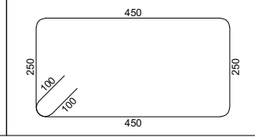	1600

მონ. რ/ბ რიგელების სპეციფიკაცია +16.50 ნიშნულზე

არმატურის სპეციფიკაცია					არმატურის ამოკრეფა					ბეტონი B 30
პოზ. №	Ø	L მმ.	n ცალი	Ln მ.	Ø	∑ Ln მ.	ბრძილი მეტრის წონა კგ.	წონა კგ. A240	წონა კგ. A500C	V; მ³
1	2	3	4	5	6	7	8	9	10	11
1	20 A500C	-	-	796.62	8 A240	3168.00	0.39	1250.05		
2	18 A500C	-	-	796.62	18 A500C	796.62	2.00		1591.32	28.97
Ⅰ	8 A240	1600	1980	3168.00	20 A500C	796.62	2.47		1964.59	
							∑	1250.05	3555.91	28.97
						n= 1		1250.05	3555.91	28.97
									165.91	კგ/მ³

პროექტის დასახელება

მრავალბინიანი საცხოვრებელი სახლი

პროექტის მისამართი

ქ. თბილისი, ჯიქიას №9 (01.14.05.005.121)

დამკვეთი

სტადია	მარცხი	ფანმარტება
მპ	2023.02.09	

დაკვეთის №

CAD DWG ფაილი 05.rigelebi.dwg

მთ. კონსტრუქტორი: ა. კორძაძე

შესრულა ბ. ჩხიკვაძე

შემოწმა ზ. ვაშაკიძე

საავტორო უფლებები

ნახაზის დასახელება

მონ. რ/ბ რიგელების არმირების კვეთები და სპეციფიკაცია +16.50 ნიშნულზე

კ-5.26

A3

მონ. რ/ბ რიგელების არმირების გეგმა +19.80 ნიშნულზე

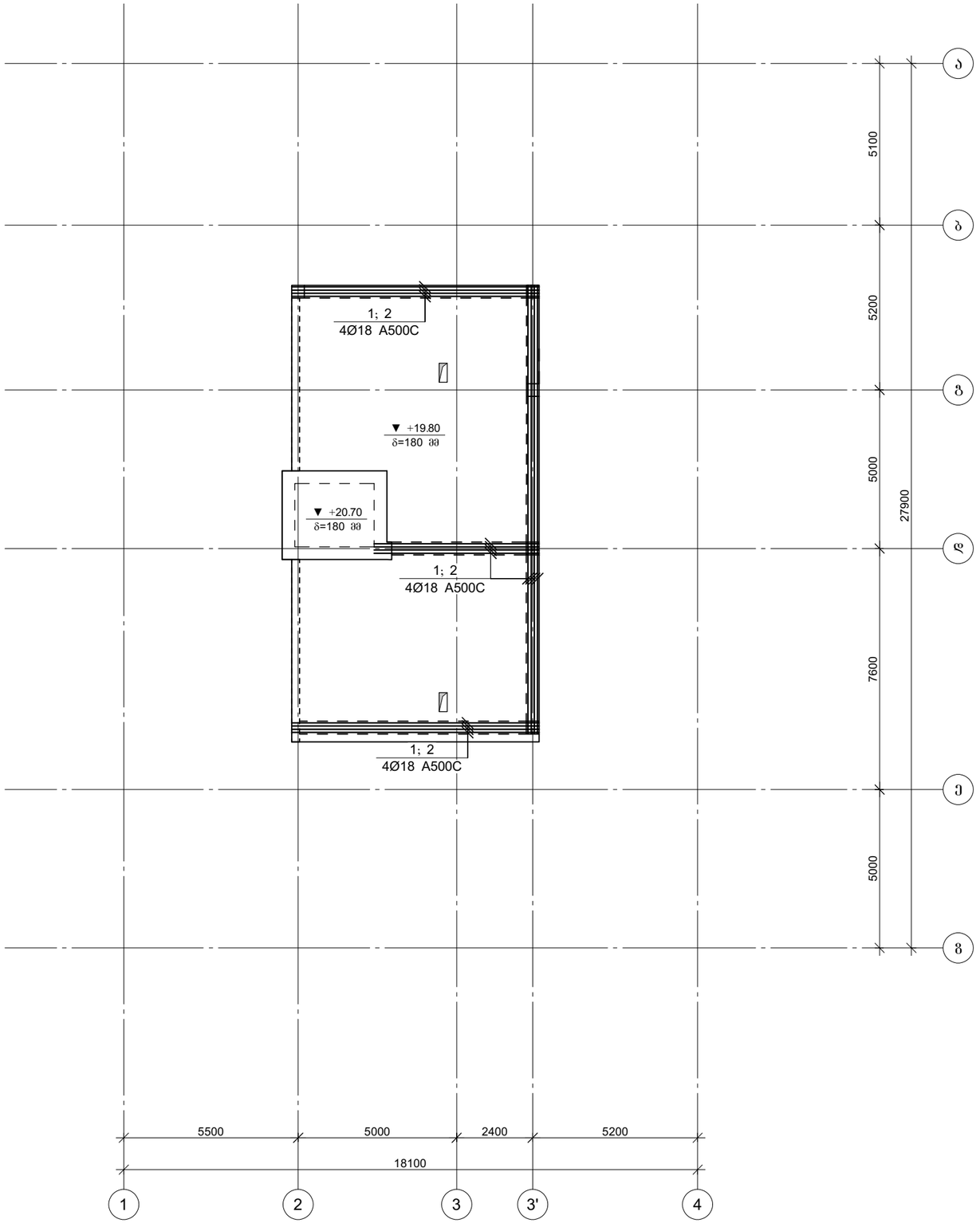

პროექტის დასახელება

მრავალბინიანი საცხოვრებელი სახლი

პროექტის მისამართი

ქ. თბილისი, ჯიქიას №9
(01.14.05.005.121)

დამკვეთი

სტადია	მარცხი	განმარტება
მპ	2023.02.09	

დაკვეთის №

CAD DWG ფაილი 05.rigelebi.dwg

მთ. კონსტრუქტორი: ა. კორტავა

შესრულა ბ. ჩხიკვაძე

შეამოწმა გ. ვაშაკიძე

საავტორო უფლებები

ნახაზის დასახელება

მონ. რ/ბ რიგელების არმირების გეგმა +19.80 ნიშნულზე

კ-5.27

A3

კვეთი 1-1

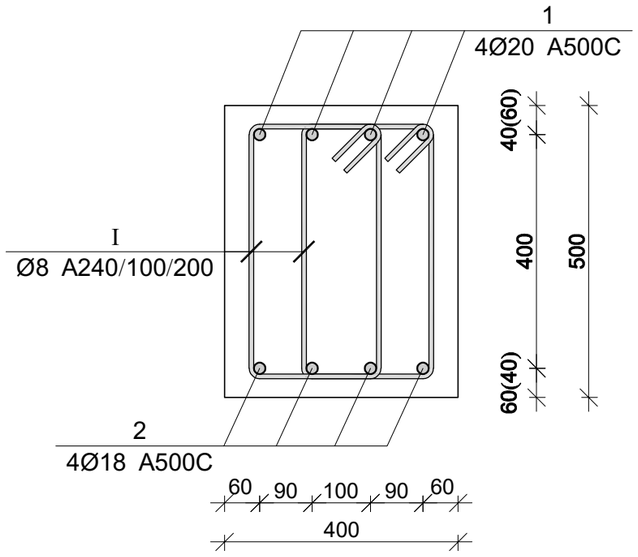

პოზ.	Ø [მმ.]	ესკიზი [მმ.]	სიგრძე [მმ.]
①	Ø20	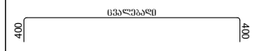	----
②	Ø18		----
Ⅰ	Ø8	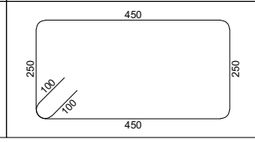	1600

მონ. რ/ბ რიგელების სპეციფიკაცია +19.80 ნიშნულზე

არმატურის სპეციფიკაცია					არმატურის ამოკრეფა					ბეტონი B 30
პოზ. №	Ø	L მმ.	n ცალი	Ln მ.	Ø	∑ Ln მ.	ბრაკის მეტრის წონა კგ.	წონა კგ.		V; მ³
								A240	A500C	
1	2	3	4	5	6	7	8	9	10	11
1	18 A500C	-	-	152.90	8 A240	3168.00	0.39	1250.05		22.30
2	18 A500C	-	-	152.90	18 A500C	305.80	2.00		610.86	
Ⅰ	8 A240	1600	1980	3168.00			∑	1250.05	610.86	22.30
						n= 1		1250.05	610.86	22.30
									83.45	კგ/მ³

პროექტის დასახელება

მრავალბინიანი საცხოვრებელი სახლი

პროექტის მისამართი

ქ. თბილისი, ჯიქიას №9 (01.14.05.005.121)

დამკვეთი

სტადია	მარცხი	განმარტება
მპ	2023.02.09	

დაკვეთის №

CAD DWG ფაილი 05.rigelebi.dwg

მთ. კონსტრუქტორი: ა. კორტავა

შესრულა ბ. ჩხიკვაძე

შეამოწმა ზ. ვაშაკიძე

საავტორო უფლებები

ნახაზის დასახელება

მონ. რ/ბ რიგელების არმირების კვეთები და სპეციფიკაცია +19.80 ნიშნულზე

კ-5.28

A3

მონ. რ/ბ რიგელის არმატურის გადაღებით გადაბმის დეტალი

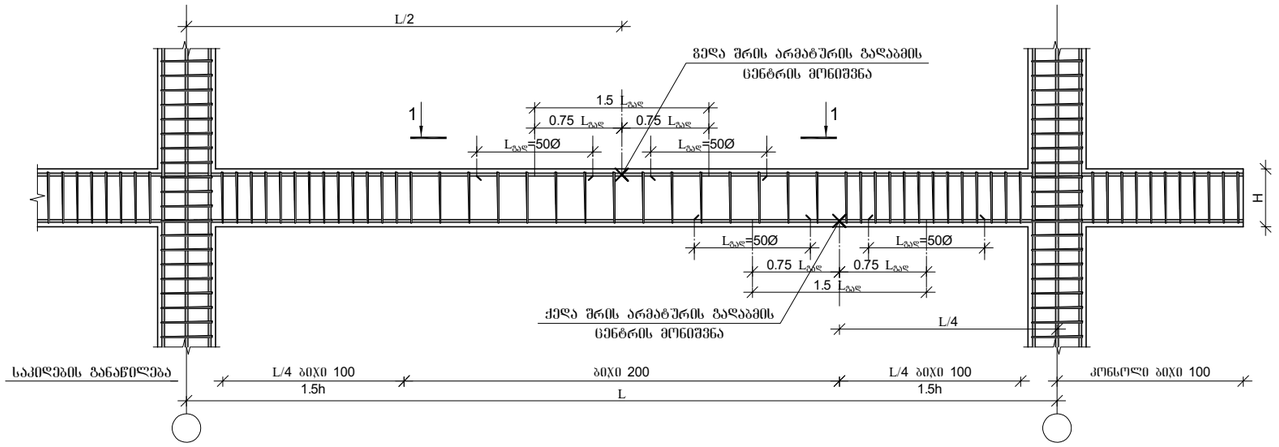

რიგელების და სვეტის შეერთების დეტალი გეგმაში

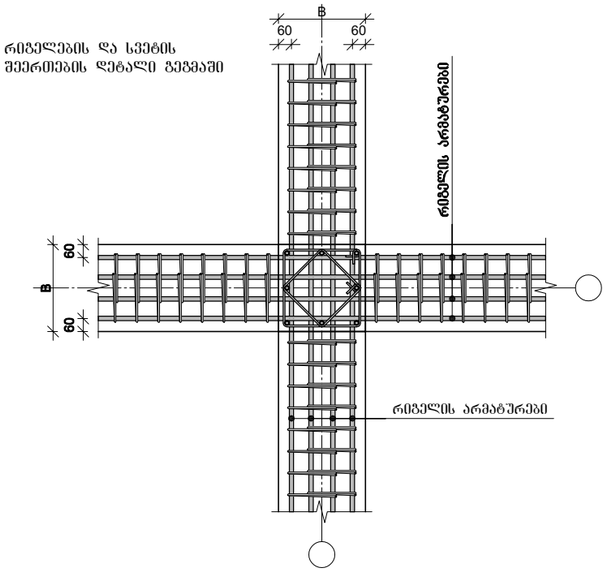

მონ. რ/ბ რიგელის არმატურის გადაღებით გადაბმის დეტალი ხედი 1-1

არმატურის ჩაანკერების დეტალი

1. მონიშვნა - X აღნიშნავს მონ. რ/ბ რიგელის არმირების სქემებზე გრძივი არმატურის ორ პოზიციას შორის საზღვარს.
2. მონ. რ/ბ რიგელის არმირებისას არმატურის გადაბმის ადგილებში საკიდების ბიჯი უნდა იყოს 100 მმ.

რიგელის და სვეტის შეერთების დეტალი ჭრილში

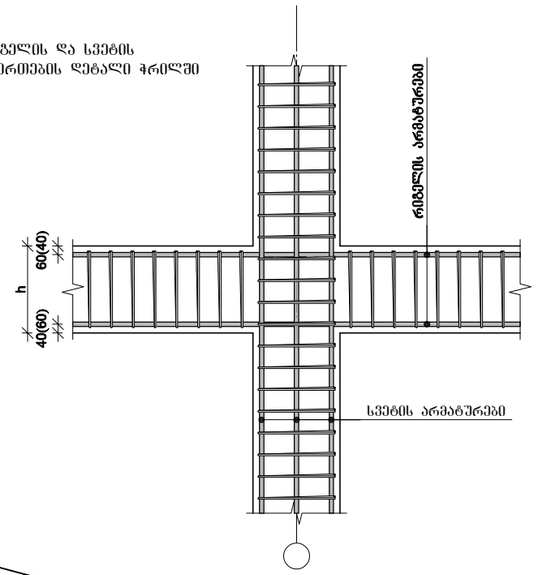

რიგელის და რიგელის შეერთების დეტალი ჭრილში

სვეტის ნაშვერების მოწყობის დეტალი

პროექტის დასახელება

მრავალბინიანი საცხოვრებელი სახლი

პროექტის მისამართი

ქ. თბილისი, ჩიქობავას №9 (01.14.05.005.121)

დამკვეთი

სტადია	მარილი	განმარტება
მპ	2023.02.09	
დაკვეთის №		
CAD DWG ფაილი		05.rigelebi.dwg
მთ. კონსტრუქტორი:		ა. კორტავა
შესრულა		ბ. ჩხიკვაძე
შეამოწმა		გ. ვაშაკიძე

საავტორო უფლებები

ნახაზის დასახელება

მონ. რ/ბ რიგელის არმატურის გადაღებით გადაბმის და სვეტში ჩამაბრების დეტალები

კ-5.29

A3

გადახურვის ფილის ქვედა შრის არმირება -3.30 ნიშნულზე

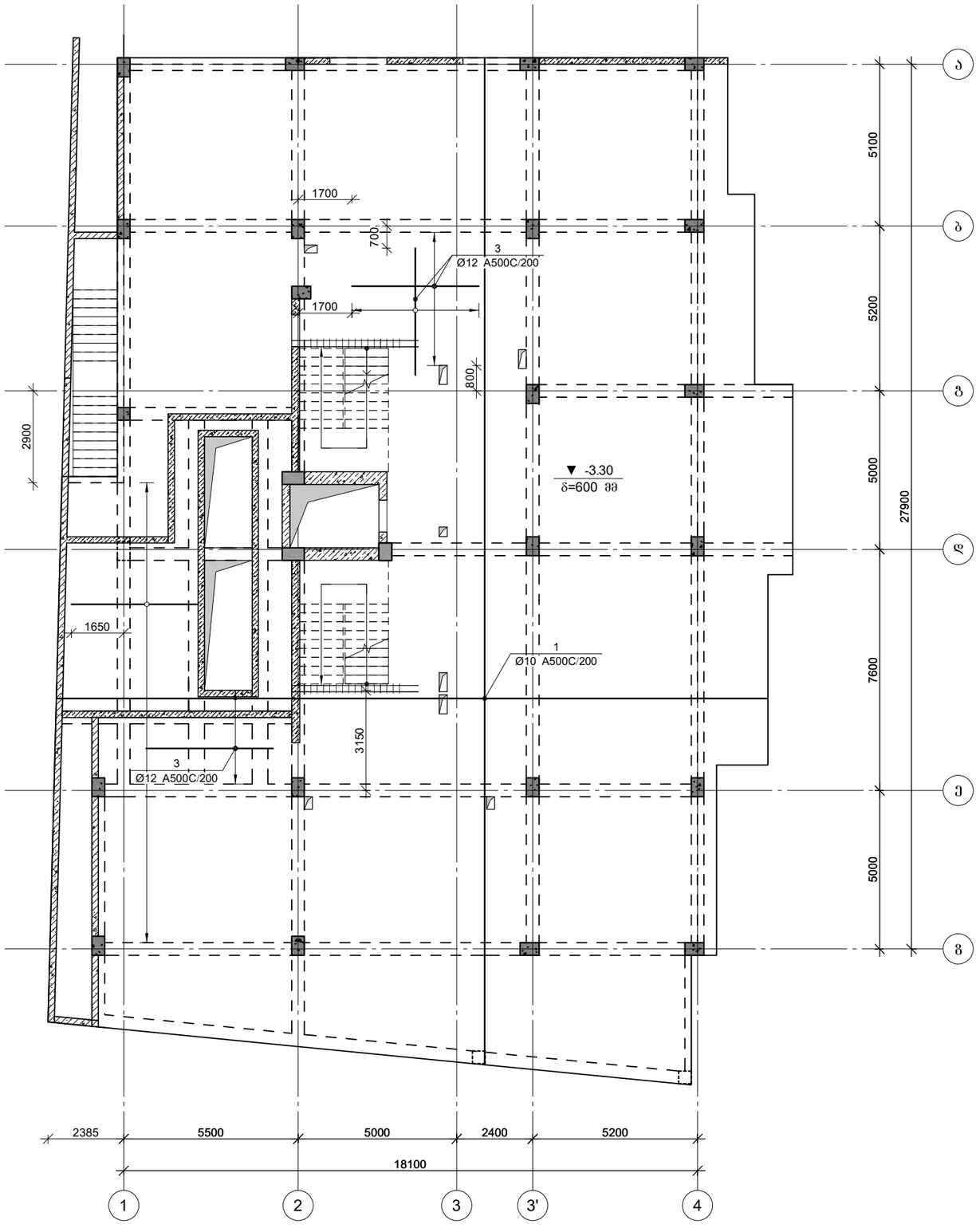

პროექტის დასახელება

მრავალბინიანი საცხოვრებელი სახლი

პროექტის მისამართი

ქ. თბილისი, ჩიქობავის №9
(01.14.05.005.121)

დამკვეთი

სტადია	მარილი	განმარტება
მპ	2023.02.09	

დაკვეთის №

CAD DWG ფაილი 06.filebi.dwg

მთ. კონსტრუქტორი: ა. ჟორჟოლიანი

შესრულა ბ. ჩხიკვაძე

შეამოწმა გ. ვაშაკიძე

საავტორო უფლებები

ნახაზის დასახელება

გადახურვის ფილის ქვედა შრის არმირება -3.30 ნიშნულზე

კ-6.01

A3

გადახურვის ფილის გეგმა შრის არმირება -3.30 ნიშნულზე

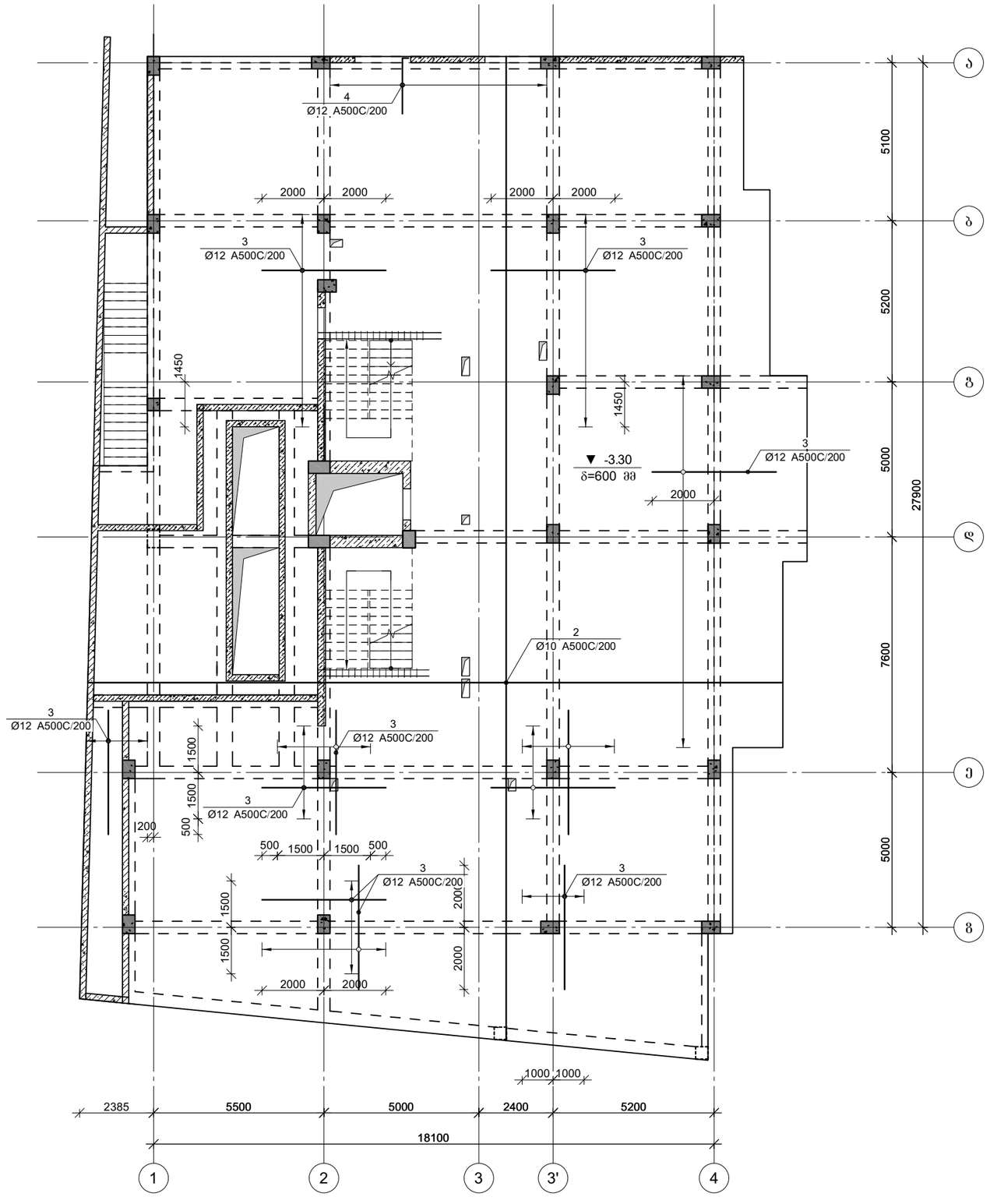

პროექტის დასახელება

მრავალბინიანი საცხოვრებელი სახლი

პროექტის მისამართი

ქ. თბილისი, ჯიქიას №9
(01.14.05.005.121)

დამკვეთი

სტადია	მარცხი	განმარტება
მპ	2023.02.09	

დაკვეთის №

CAD DWG ფაილი 06.filebi.dwg

მთ. კონსტრუქტორი: ა. ჯორბაძე

შესრულა ბ. ჩხიკვაძე

შეამოწმა გ. ვაშაკიძე

საავტორო უფლებები

ნახაზის დასახელება

გადახურვის ფილის გეგმა შრის არმირება -3.30 ნიშნულზე

კ-6.02

A3

გადახურვის ფილის ქვედა შრის არმირება 0.00 ნიშნულზე

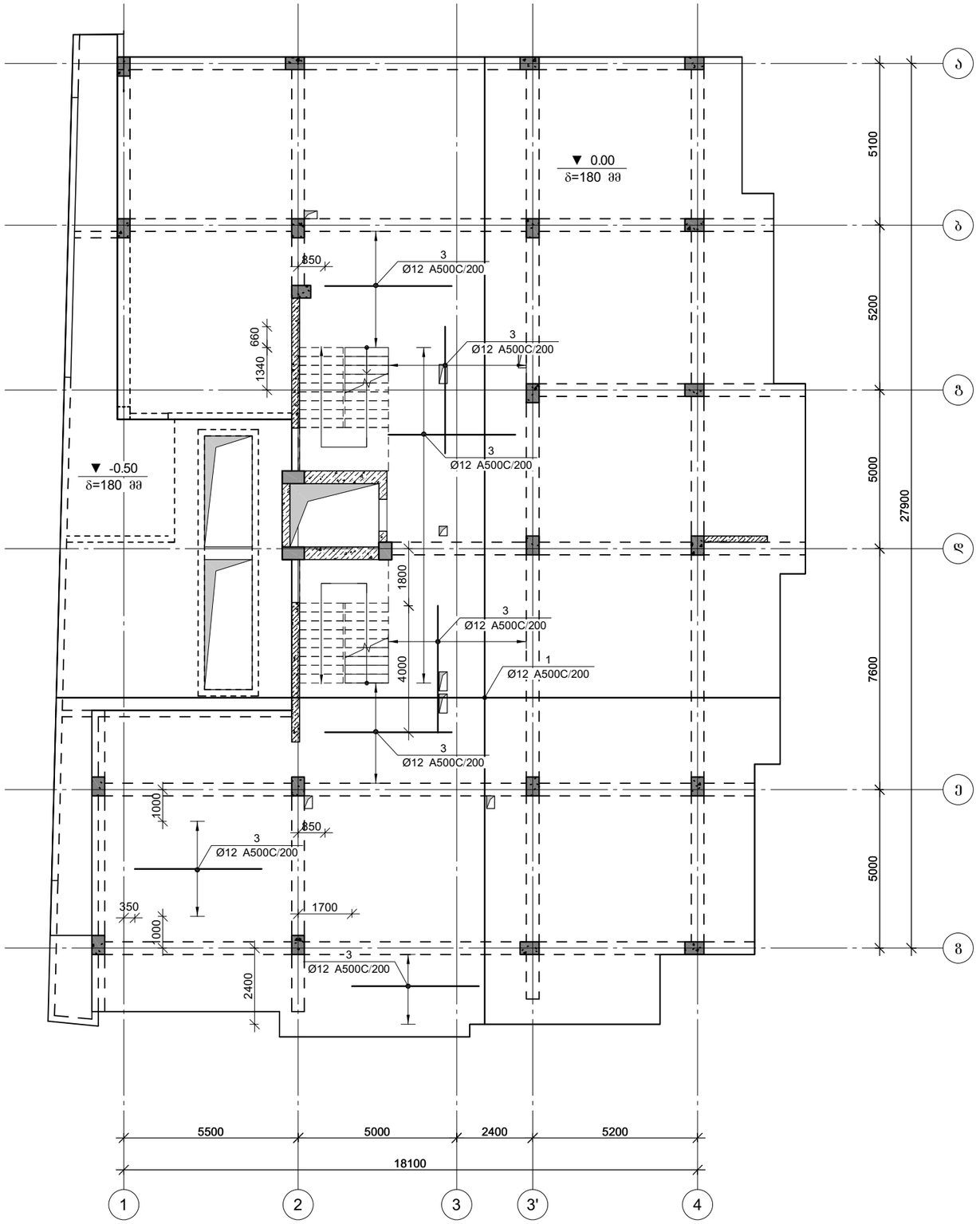

პროექტის დასახელება

მრავალბინიანი საცხოვრებელი სახლი

პროექტის მისამართი

ქ. თბილისი, ჯიქიას №9
(01.14.05.005.121)

დამკვეთი

სტადია	მარილი	განმარტება
მპ	2023.02.09	

დაკვეთის №

CAD DWG ფაილი 06.filebi.dwg

მთ. კონსტრუქტორი:		ა. კორტავა
შესრულა		ბ. ჩხიკვაძე
შეამოწმა		გ. ვაშაკიძე

საავტორო უფლებები

ნახაზის დასახელება

გადახურვის ფილის ქვედა შრის არმირება 0.00 ნიშნულზე

კ-6.03

A3

გადახურვის ფილის გეგმა შრის არმირება 0.00 ნიშნულზე

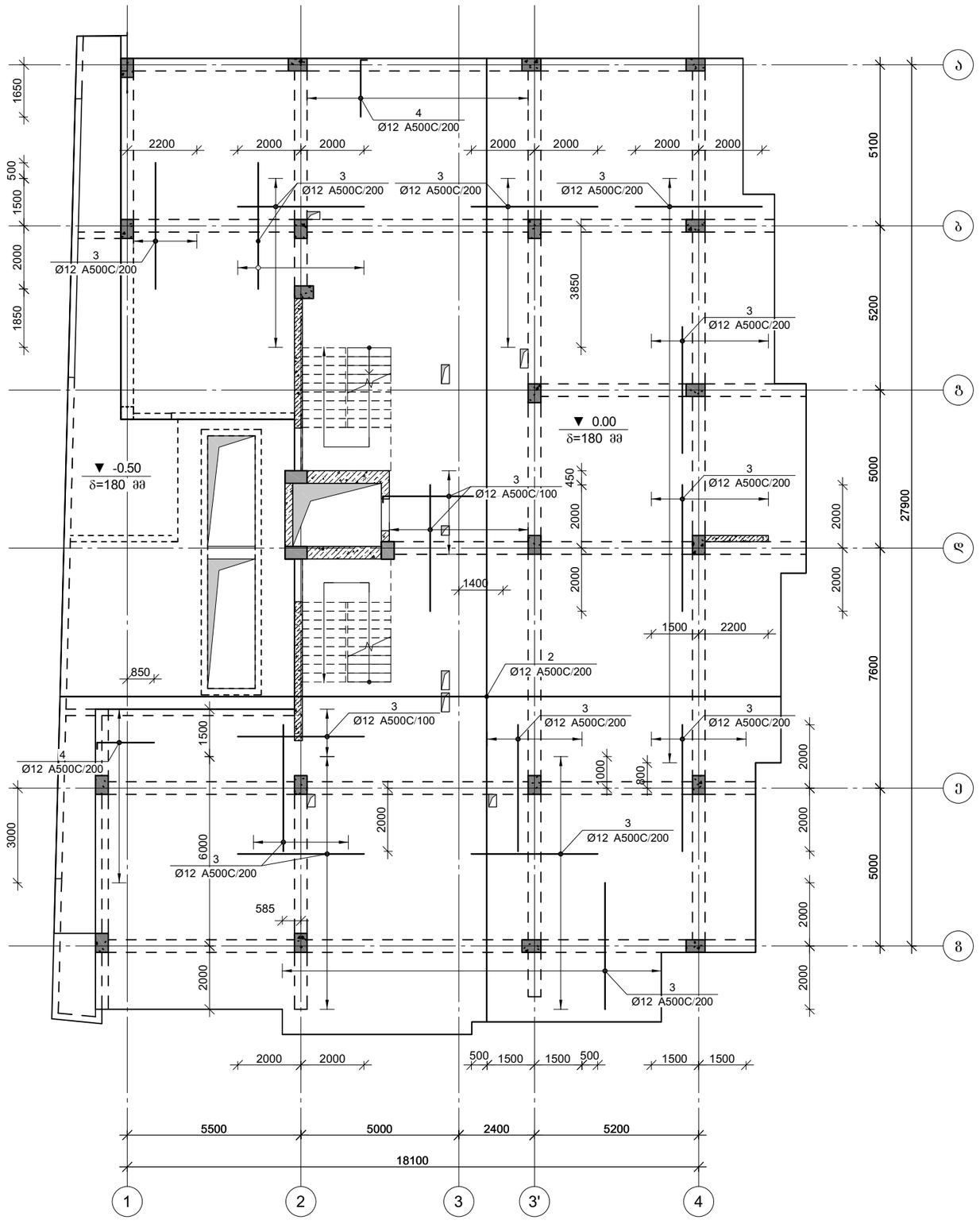

პროექტის დასახელება

მრავალბინიანი საცხოვრებელი სახლი

პროექტის მისამართი

ქ. თბილისი, ჯიქიას №9
(01.14.05.005.121)

დამკვეთი

სტადია	მარცლი	განმარტება
მპ	2023.02.09	

დაკვეთის №

CAD DWG ფაილი 06.filebi.dwg

მთ. კონსტრუქტორი: ა. ჯორბენაძე

შემსრულა ბ. ჩხიკვაძე

შემოწმა გ. ვაშაკიძე

საავტორო უფლებები

ნახაზის დასახელება

გადახურვის ფილის გეგმა შრის არმირება 0.00 ნიშნულზე

კ-6.04

A3

გადახურვის ფილის ქვედა შრის არმირება +3.30 ნიშნულზე

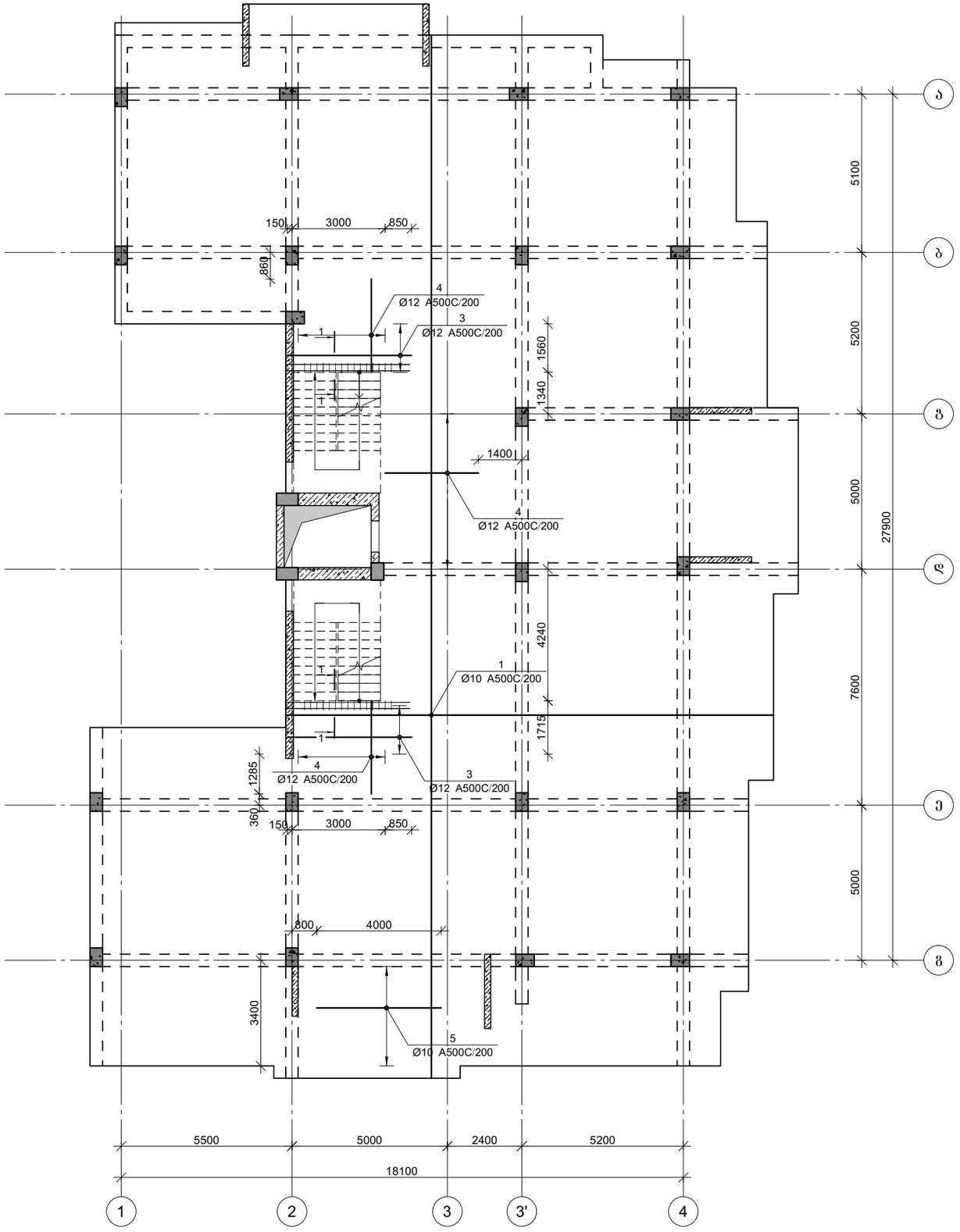

პროექტის დასახელება

მრავალბინიანი საცხოვრებელი სახლი

პროექტის მისამართი

ქ. თბილისი, ჯიქიას №9
(01.14.05.005.121)

დამკვეთი

სტადია	მარილი	განმარტება
მპ	2023.02.09	

დაკვეთის №

CAD DWG ფაილი 06.filebi.dwg

მთ. კონსტრუქტორი: ა. ჟორჟოლიანი

შესრულა ბ. ჩხიკვაძე

შეამოწმა გ. ვაშაკიძე

საავტორო უფლებები

ნახაზის დასახელება

გადახურვის ფილის ქვედა შრის არმირება +3.30 ნიშნულზე

კ-6.05

A3

გადახურვის შილის გეღა შრის არმირება +3.30 ნიშნულზე

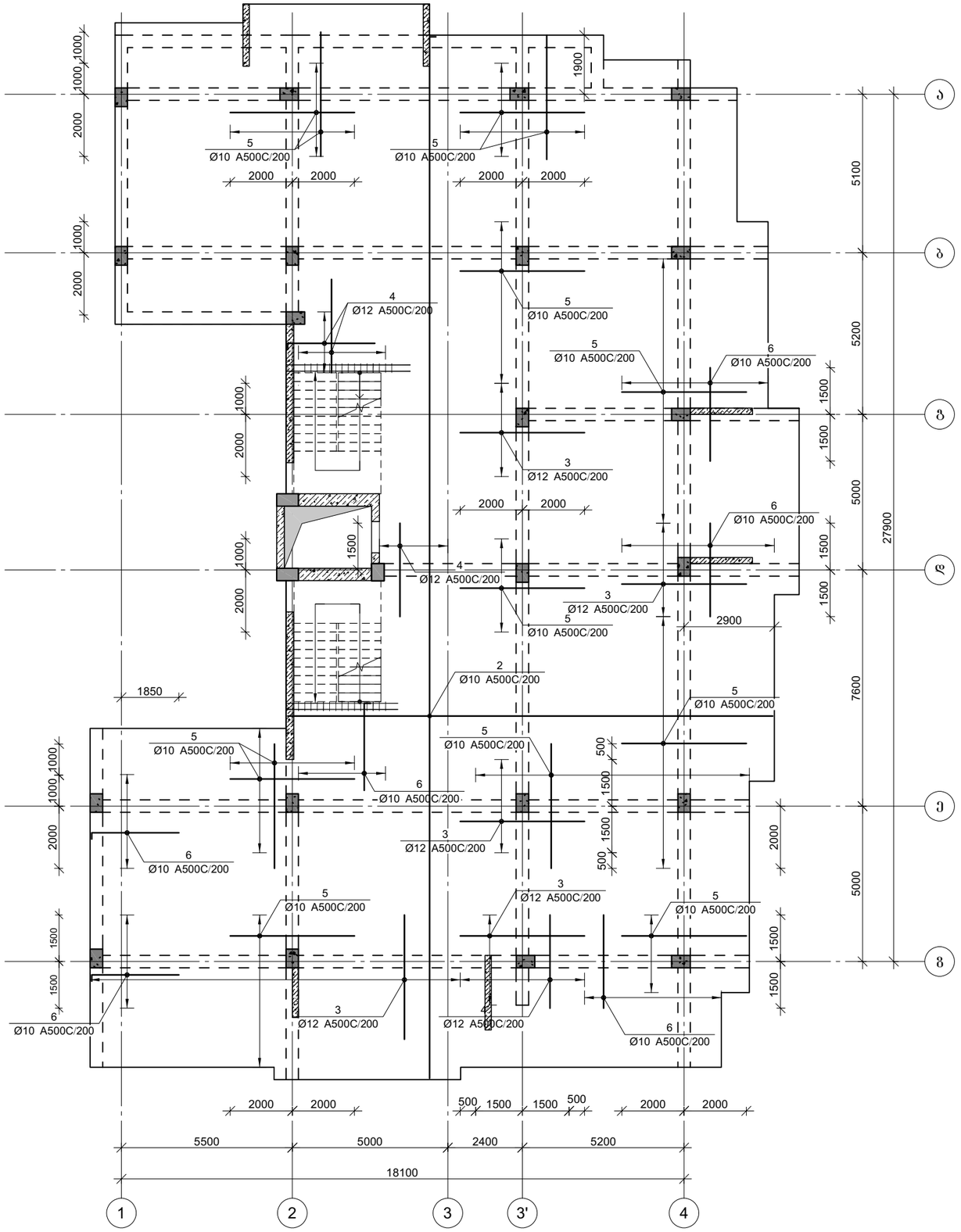

პროექტის დასახელება

მრავალბინიანი საცხოვრებელი სახლი

პროექტის მისამართი

ქ. თბილისი, ჯიქიას №9
(01.14.05.005.121)

დამკვეთი

სტადია	მარცხი	განმარტება
მპ	2023.02.09	

დაკვეთის №

CAD DWG ფაილი 06.filebi.dwg

მთ. კონსტრუქტორი:		ა. ქორტავა
შეასრულა		ბ. ჩხიკვაძე
შეამოწმა		გ. ვაშაკიძე

საავტორო უფლებები

ნახაზის დასახელება

გადახურვის შილის გეღა შრის არმირება +3.30 ნიშნულზე

კ-6.06

A3

გადახურვის ფილის ქვედა შრის არმირება +6.60 ნიშნულზე

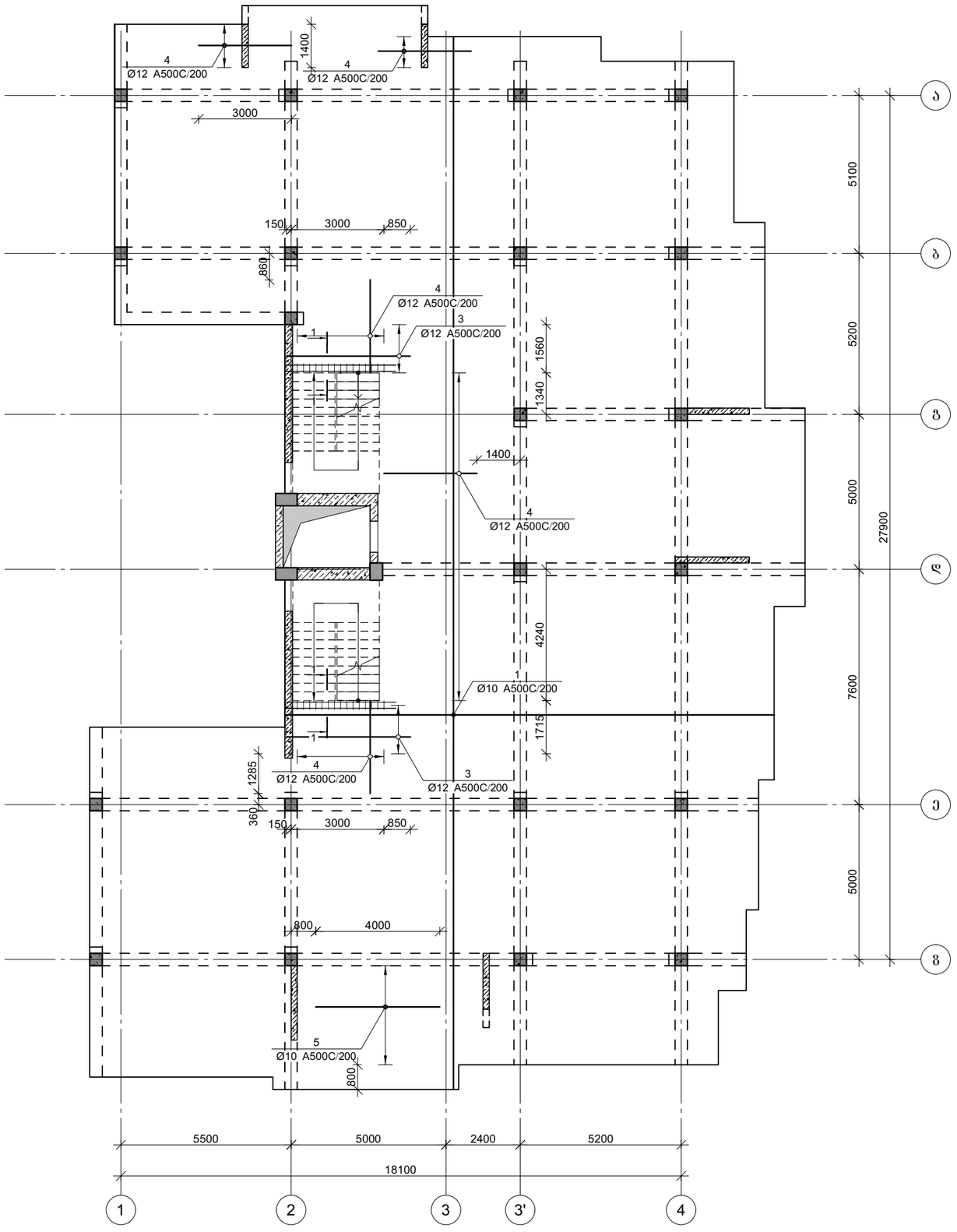

პროექტის დასახელება

მრავალბინიანი საცხოვრებელი სახლი

პროექტის მისამართი

ქ. თბილისი, ჯიქიას №9
(01.14.05.005.121)

დამკვეთი

სტადია	მარცხი	განმარტება
მპ	2023.02.09	

დაკვეთის №

CAD DWG ფაილი 06.filebi.dwg

მთ. კონსტრუქტორი:		ა. კორძაია
შესრულა		ბ. ჩხიკვაძე
შეამოწმა		გ. ვაშაკიძე

საავტორო უფლებები

ნახაზის დასახელება

გადახურვის ფილის ქვედა შრის არმირება +6.60 ნიშნულზე

კ-6.07

A3

გადახურვის შილის გეღა შრის არმირება +6.60 ნიშნულზე

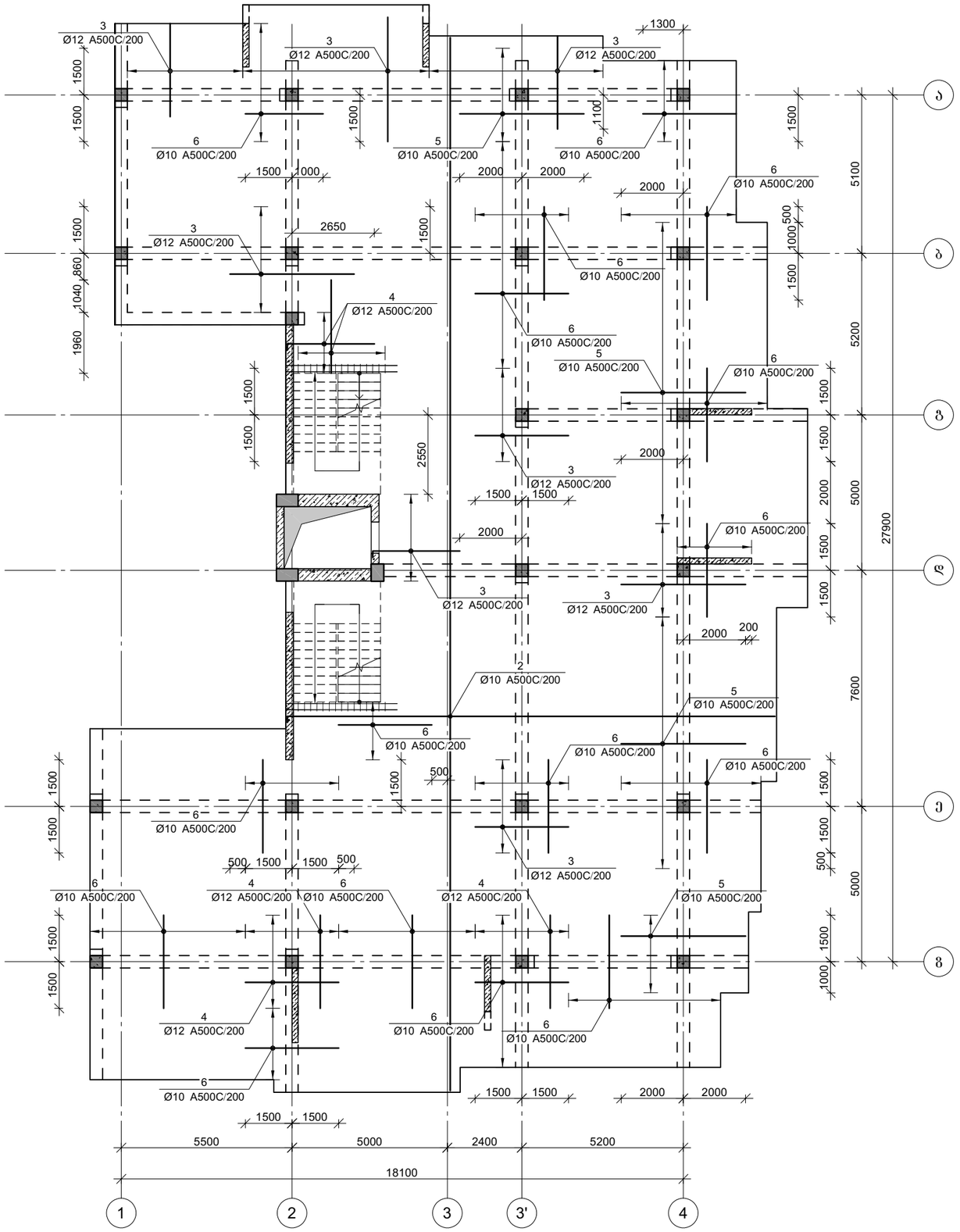

პროექტის დასახელება

მრავალბინიანი საცხოვრებელი სახლი

პროექტის მისამართი

ქ. თბილისი, ჯიქიას №9
(01.14.05.005.121)

დამკვეთი

სტადია	მარილი	განმარტება
მპ	2023.02.09	

დაკვეთის №

CAD DWG ფაილი 06.filebi.dwg

მთ. კონსტრუქტორი: ა. ჟორჟოლიანი

შესრულა ბ. ჩხიკვაძე

შეამოწმა ზ. ვაშაკიძე

საავტორო უფლებები

ნახაზის დასახელება

გადახურვის შილის გეღა შრის არმირება +6.60 ნიშნულზე

კ-6.08

A3

გადახურვის ფილის ქვედა შრის არმირება +9.90 ნიშნულზე

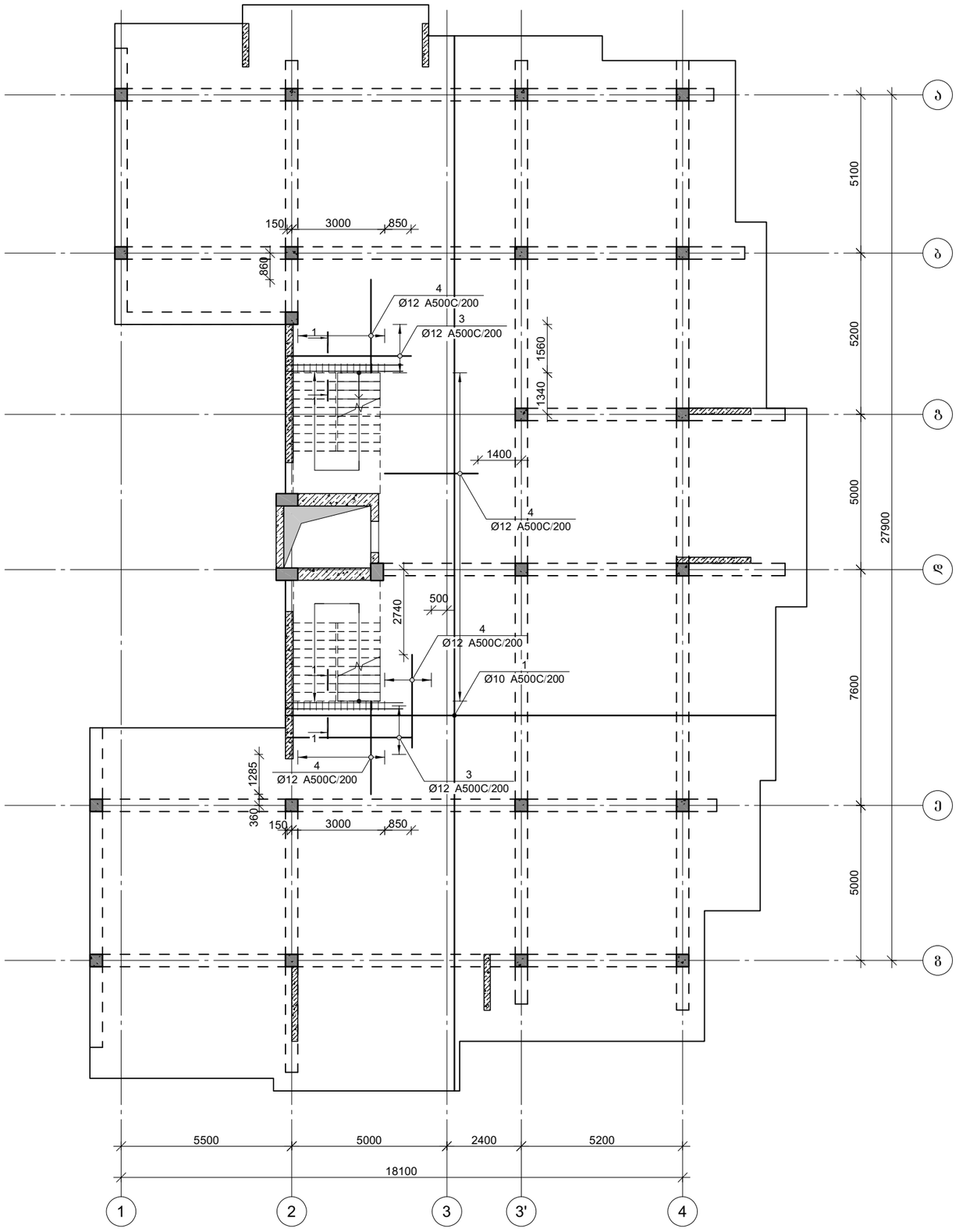

პროექტის დასახელება

მრავალბინიანი საცხოვრებელი სახლი

პროექტის მისამართი

ქ. თბილისი, ჯიქიას №9
(01.14.05.005.121)

დამკვეთი

სტადია	თარიღი	განმარტება
პპ	2023.02.09	

დაკვეთის №

CAD DWG ფაილი 06.filebi.dwg

მთ. კონსტრუქტორი:		ა. კორძაია
შესრულა		ბ. ჩხიკვაძე
შეამოწმა		გ. ვაშაკიძე

საავტორო უფლებები

ნახაზის დასახელება

გადახურვის ფილის ქვედა შრის არმირება +9.90 ნიშნულზე

კ-6.09

A3

გადახურვის ფილის გეგმა შრის არმირება +9.90 ნიშნულზე

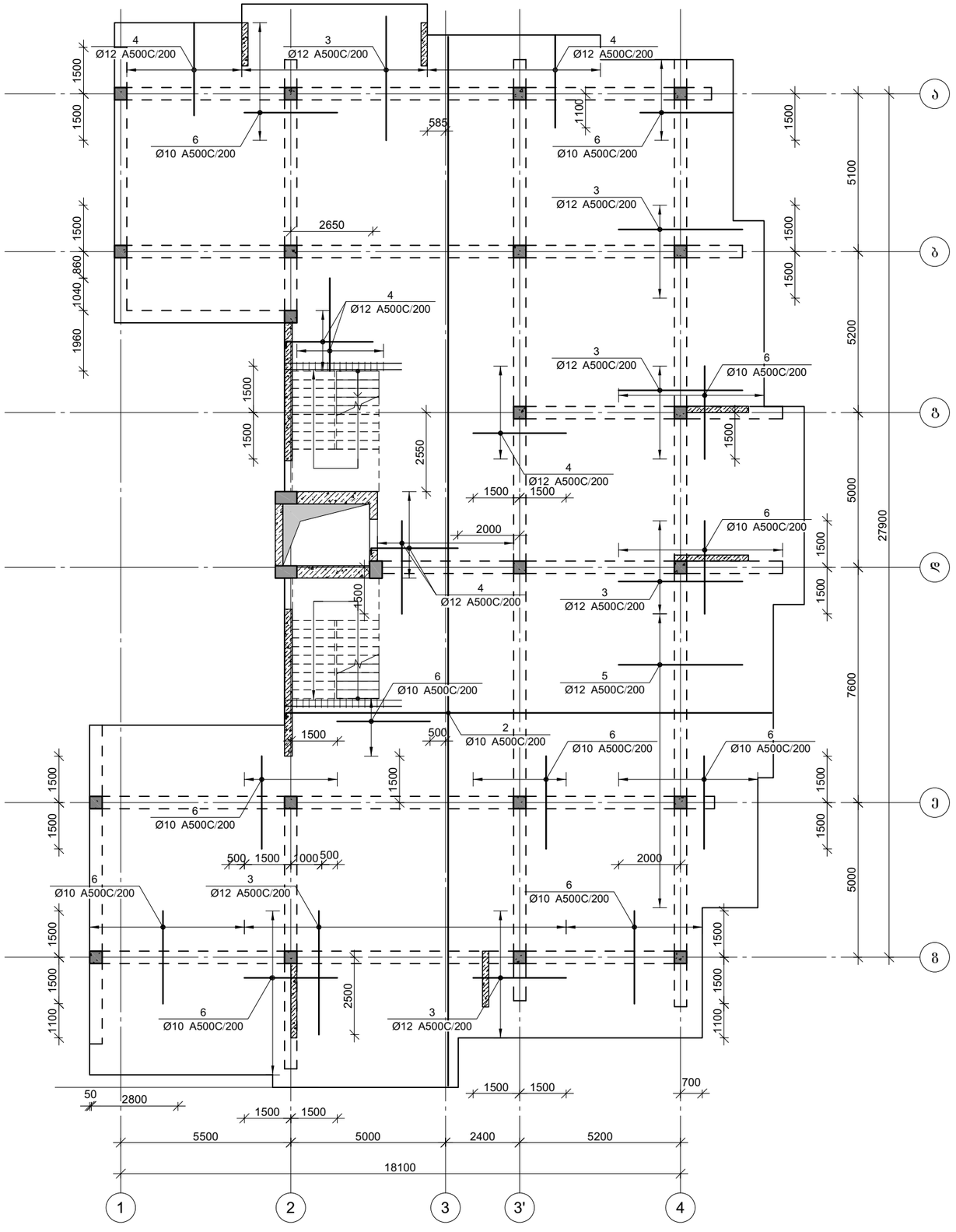

პროექტის დასახელება	მრავალბინიანი საცხოვრებელი სახლი
პროექტის მისამართი	ქ. თბილისი, ჯიქიას №9 (01.14.05.005.121)
დამკვეთი	
სტადია	მარილი
მპ	2023.02.09
დაკვეთის №	
CAD DWG ფაილი	06.filebi.dwg
მთ. კონსტრუქტორი:	ა. კორტავა
შემსრულა	ბ. ჩხიკვაძე
შემამოწმა	გ. ვაშაკიძე
საავტორო უფლებები	
ნახაზის დასახელება	გადახურვის ფილის გეგმა შრის არმირება +9.90 ნიშნულზე
	კ-6.10
	A3

გადახურვის ფილის ქვედა შრის არმირება +13.20 ნიშნულზე

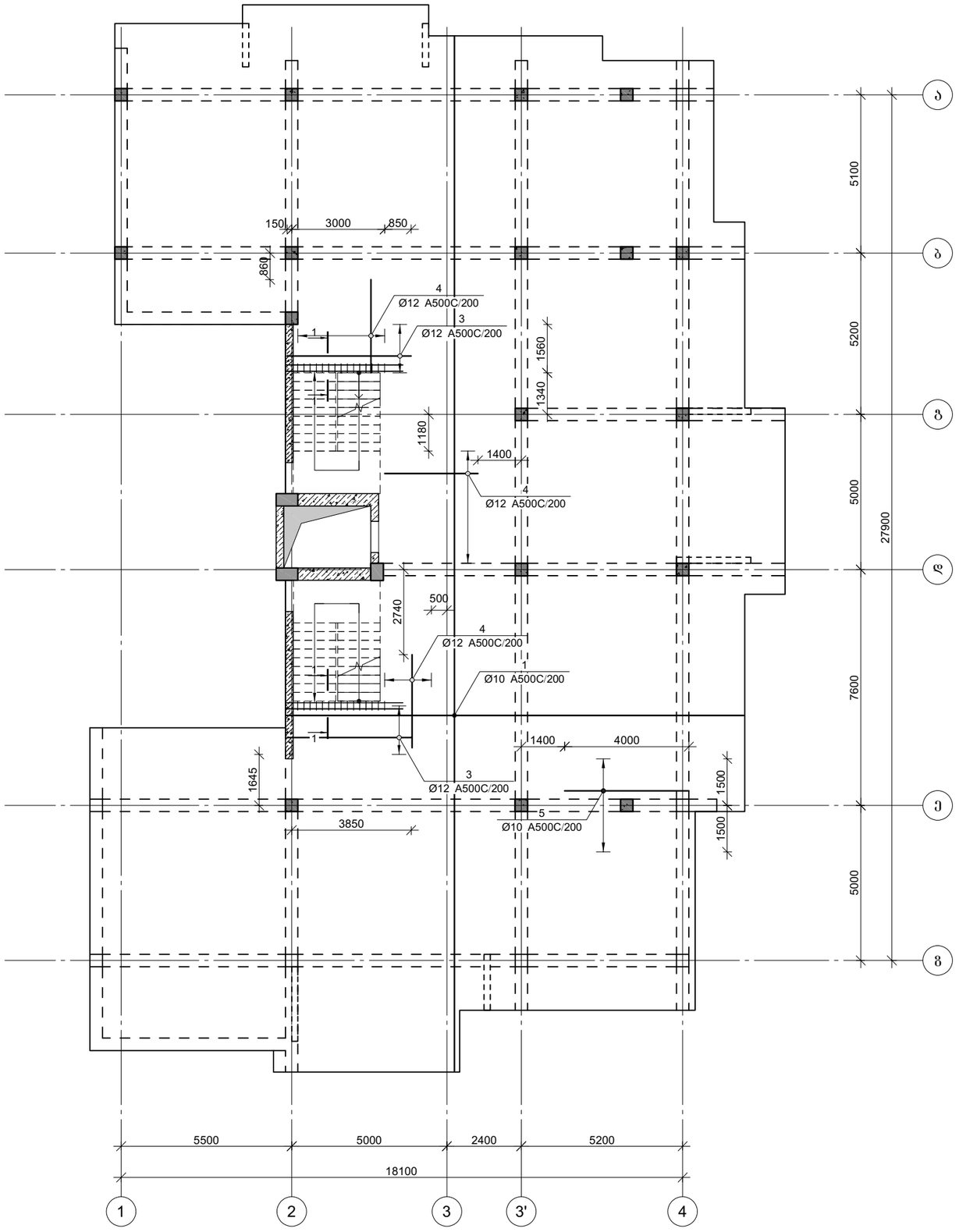

პროექტის დასახელება

მრავალბინიანი საცხოვრებელი სახლი

პროექტის მისამართი

ქ. თბილისი, ჯიქიას №9
(01.14.05.005.121)

დამკვეთი

სტადია	თარიღი	განმარტება
პპ	2023.02.09	

დაკვეთის №

CAD DWG ფაილი 06.filebi.dwg

მთ. კონსტრუქტორი:		ა. კორძაია
შესრულა		ბ. ჩხიკვაძე
შეამოწმა		გ. ვაშაკიძე

საავტორო უფლებები

ნახაზის დასახელება

გადახურვის ფილის ქვედა შრის არმირება +13.20 ნიშნულზე

კ-6.11

A3

გადახურვის შილის გეღა შრის არმირება +13.20 ნიშნულგე

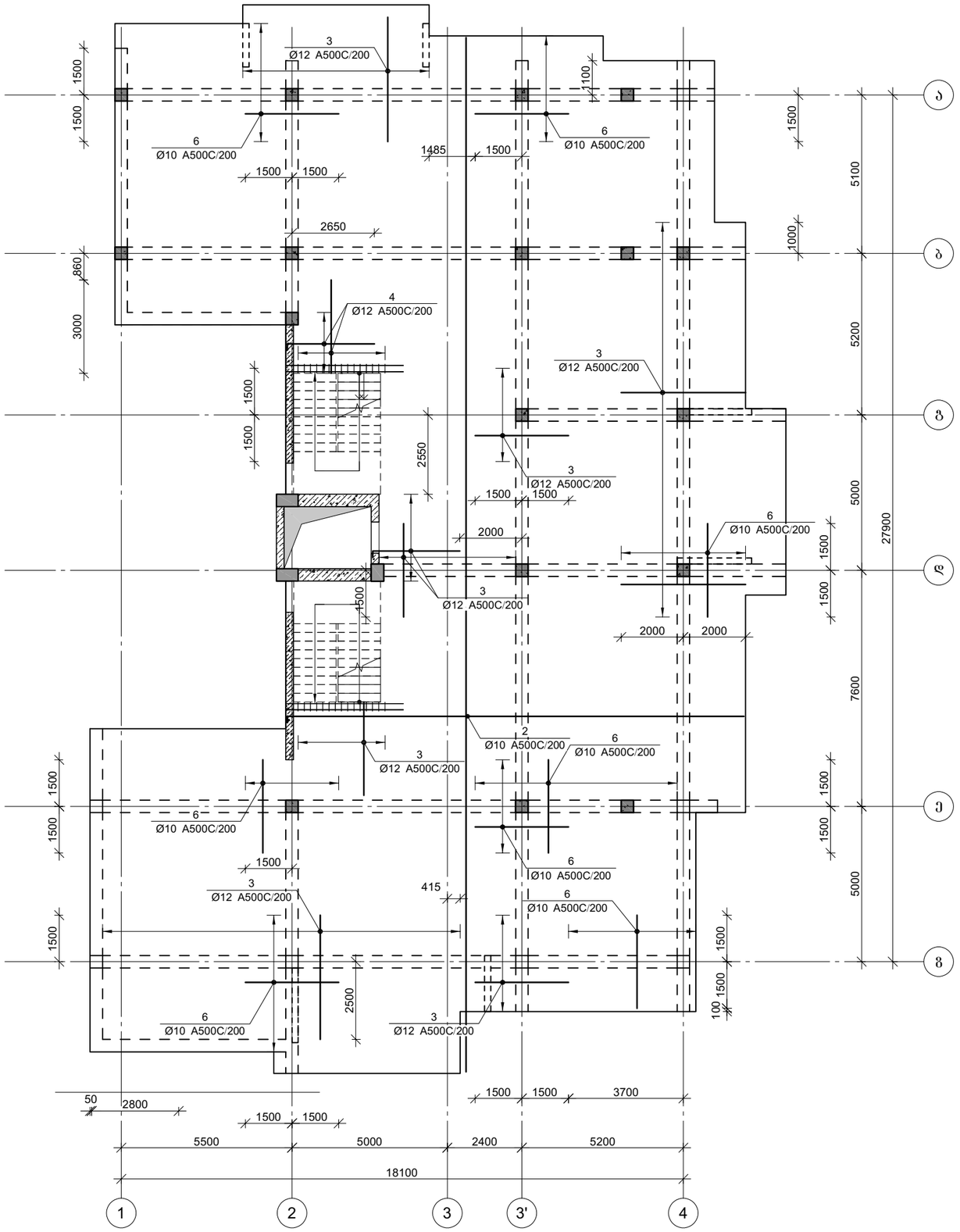

პროექტის დასახელება

მრავალბინიანი საცხოვრებელი სახლი

პროექტის მისამართი

ქ. თბილისი, ჯიქიას №9
(01.14.05.005.121)

დამკვეთი

სტადია	მარილი	განმარტება
მპ	2023.02.09	

დაკვეთის №

CAD DWG ფაილი 06.filebi.dwg

მთ. კონსტრუქტორი: ა. კორტავა

შესრულა ბ. ჩხიკვაძე

შეამოწმა გ. ვაშაკიძე

საავტორო უფლებები

ნახაზის დასახელება

გადახურვის შილის გეღა შრის არმირება +13.20 ნიშნულგე

კ-6.12

A3

გადახურვის ფილის ქვედა შრის არმირება +16.50 ნიშნულზე

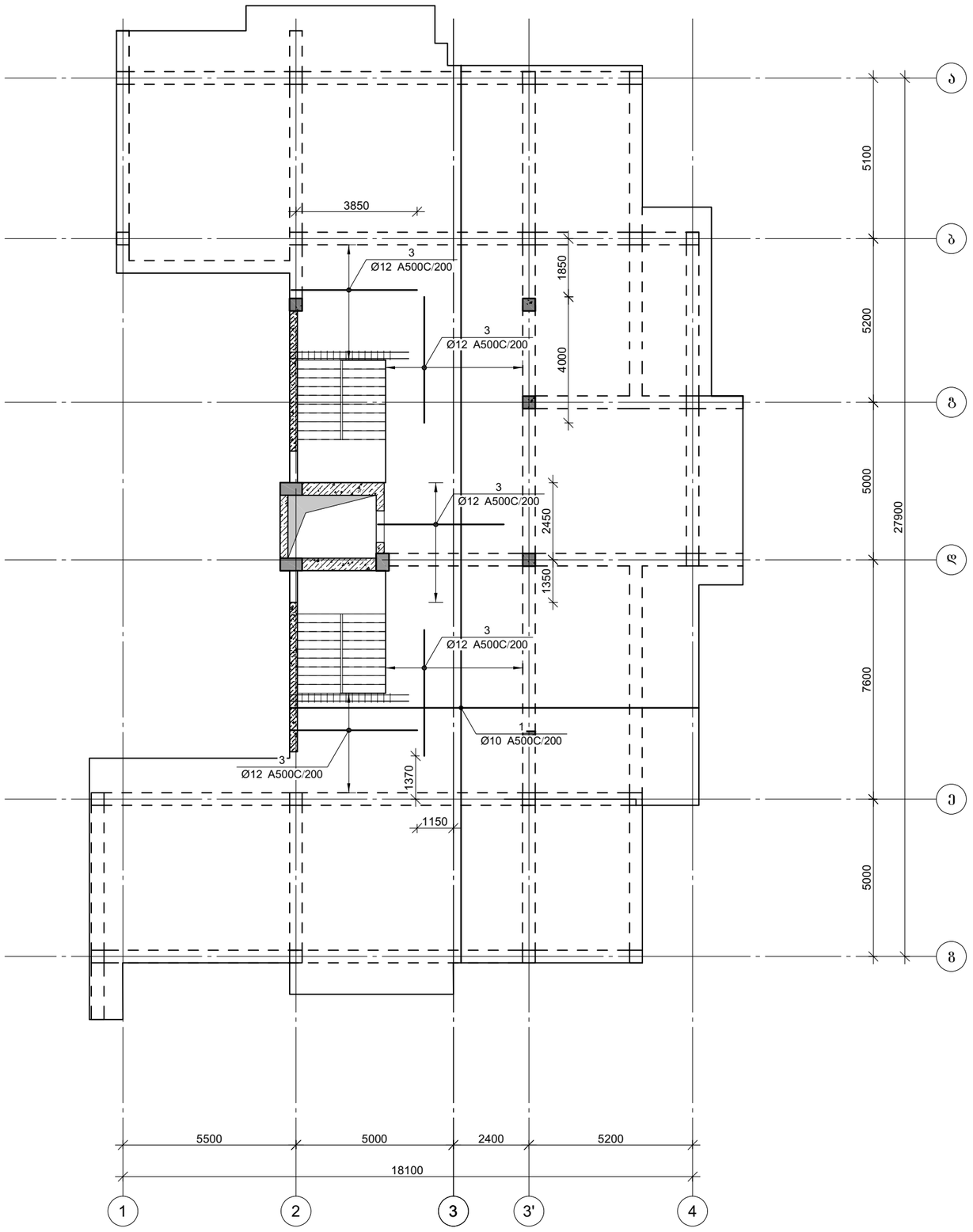

პროექტის დასახელება

მრავალბინიანი საცხოვრებელი სახლი

პროექტის მისამართი

ქ. თბილისი, ჯიქიას №9 (01.14.05.005.121)

დამკვეთი

სტადია	თარიღი	განმარტება
მპ	2023.02.09	

დაკვეთის №

CAD DWG ფაილი 06.filebi.dwg

მთ. კონსტრუქტორი:		ა. ჯორბაძე
შესრულა		ბ. ჩხიკვაძე
შეამოწმა		გ. ვაშაკიძე

საავტორო უფლებები

ნახაზის დასახელება

გადახურვის ფილის ქვედა შრის არმირება +16.50 ნიშნულზე

კ-6.13

A3

გადახურვის შილის გედა შრის არმირება +16.50 ნიშნულზე

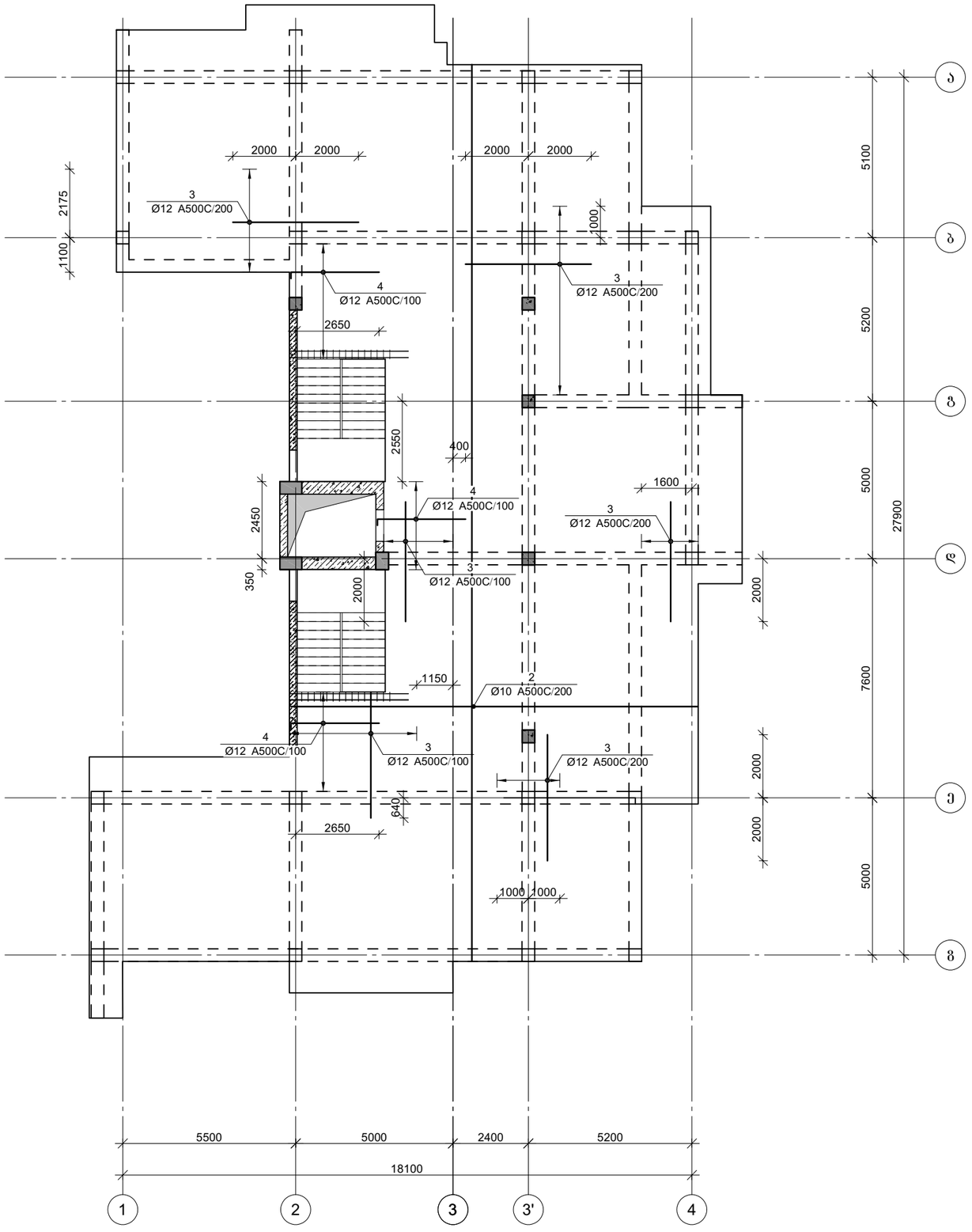

პროექტის დასახელება

მრავალბინიანი საცხოვრებელი სახლი

პროექტის მისამართი

ქ. თბილისი, ჯიქიას №9
(01.14.05.005.121)

დამკვეთი

სტადია	მარცხი	განმარტება
მპ	2023.02.09	

დაკვეთის №

CAD DWG ფაილი 06.filebi.dwg

მთ. კონსტრუქტორი: ა. ჯორბაძე

შესრულა ბ. ჩხიკვაძე

შეამოწმა გ. ვაშაკიძე

საავტორო უფლებები

ნახაზის დასახელება

გადახურვის შილის გედა შრის არმირება +16.50 ნიშნულზე

კ-6.14

A3

გადახურვის ფილის ქვედა შრის არმირება +19.80 ნიშნულზე

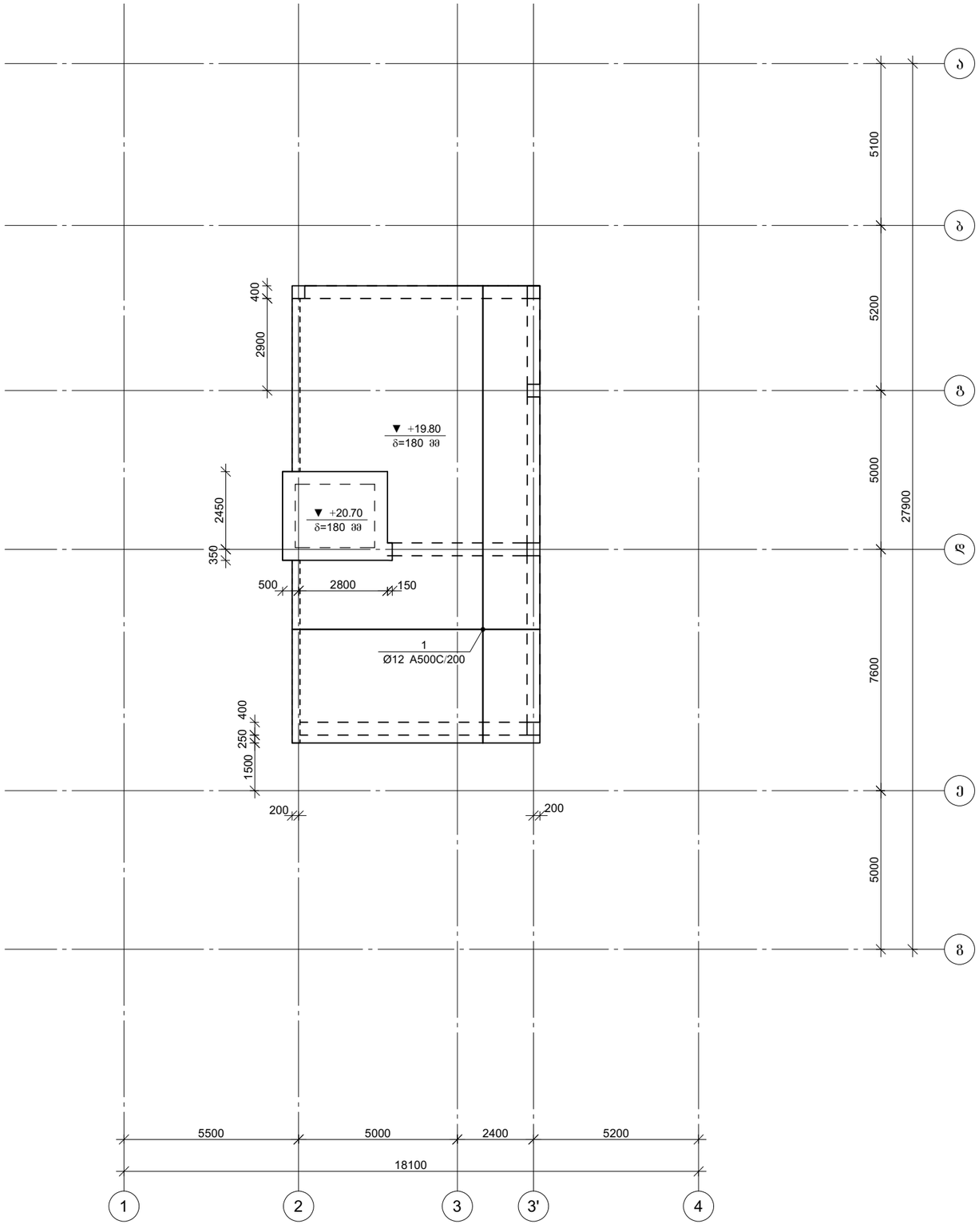

პროექტის დასახელება

მრავალბინიანი საცხოვრებელი სახლი

პროექტის მისამართი

ქ. თბილისი, ჯიქიას №9
(01.14.05.005.121)

დამკვეთი

სტადია	მარცხი	განმარტება
მპ	2023.02.09	

დაკვეთის №

CAD DWG ფაილი 06.filebi.dwg

მთ. კონსტრუქტორი: ა. ჟორჟოლიანი

შესრულა ბ. ჩხიკვაძე

შეამოწმა გ. ვაშაკიძე

საავტორო უფლებები

ნახაზის დასახელება

გადახურვის ფილის ქვედა შრის არმირება +19.80 ნიშნულზე

კ-6.15

A3

გადახურვის ფილის გეგმა შრის არმირება +19.80 ნიშნულზე

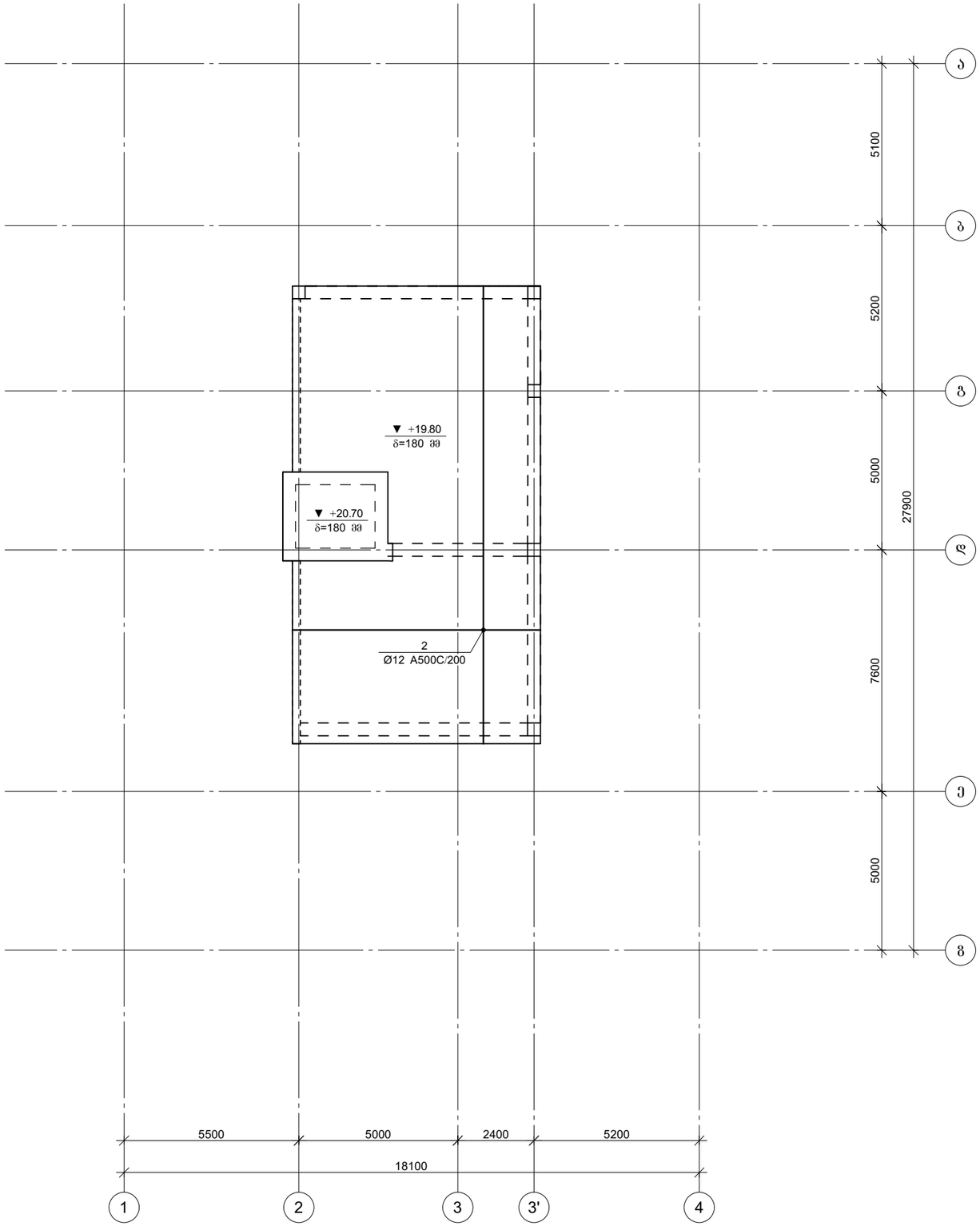

პროექტის დასახელება

მრავალბინიანი საცხოვრებელი სახლი

პროექტის მისამართი

ქ. თბილისი, ჯიქიას №9
(01.14.05.005.121)

დამკვეთი

სტადია	მარცხი	განმარტება
მპ	2023.02.09	

დაკვეთის №

CAD DWG ფაილი 06.filebi.dwg

მთ. კონსტრუქტორი: ა. ჟორჟოლიანი

შესრულა ბ. ჩხიკვაძე

შეამოწმა გ. ვაშაკიძე

საავტორო უფლებები

ნახაზის დასახელება

გადახურვის ფილის გეგმა შრის არმირება +19.80 ნიშნულზე

კ-6.16

A3

ფილის არმირების ფრაგმენტი

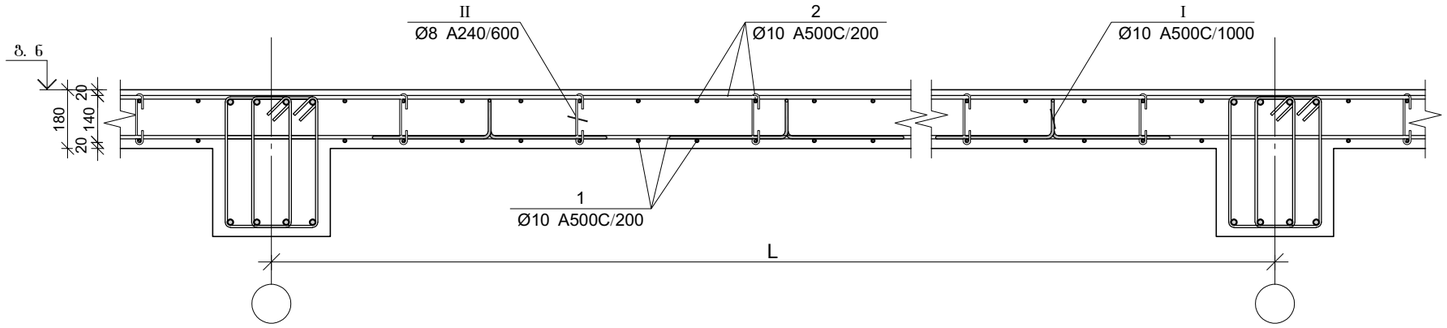

პოზ.	Ø [მმ.]	ესკიზი [მმ.]	სიგრძე [მმ.]
I	Ø10	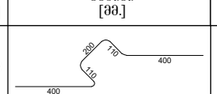	1220
II	Ø8	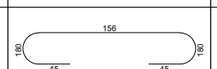	250
III	Ø12	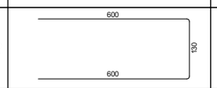	1330
IV	Ø8	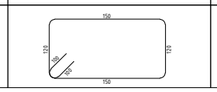	740

ფილის არმირების კვეთი რიგელთან

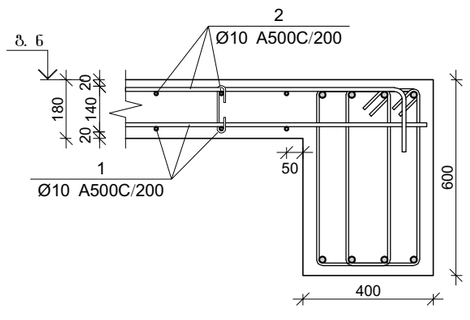

ფილის არმირების კვეთი კიდესთან

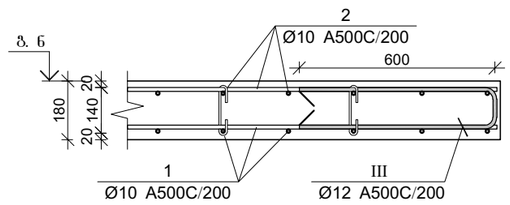

ჭრილი 1-1

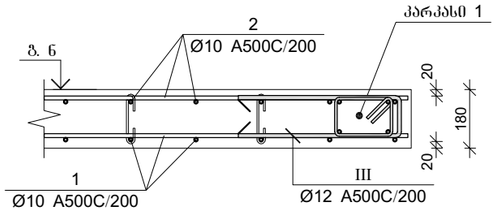

ფილის არმირების კვეთი კიბესთან

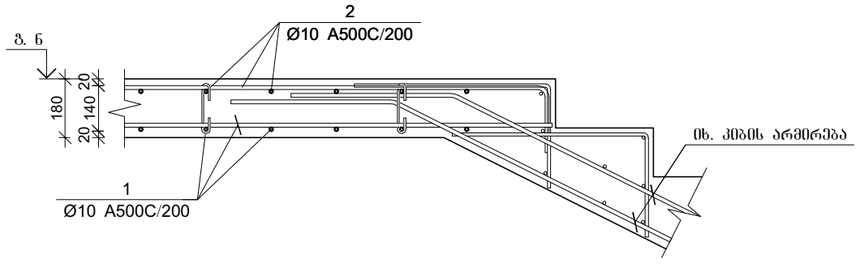

კარკასი №1

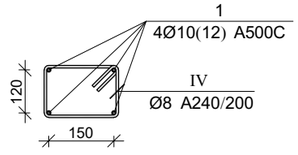

ფილის არმირების კვეთი კიბესთან

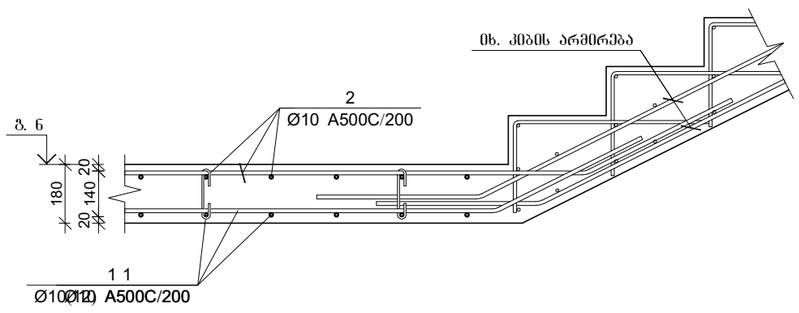

კვეთი 2-2

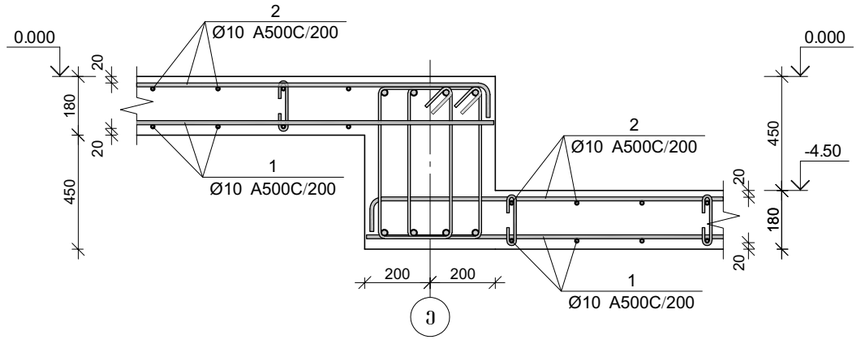

პროექტის დასახელება

მრავალბინიანი საცხოვრებელი სახლი

პროექტის მისამართი

ქ. თბილისი, ჯიქიას №9
(01.14.05.005.121)

დამკვეთი

სტადია	მარცილი	განმარტება
მპ	2023.02.09	

დაკვეთის №

CAD DWG ფაილი 06.filebi.dwg

მთ. კონსტრუქტორი:		ა. კორძაია
შესრულა		ბ. ჩხიკვაძე
შეამოწმა		ზ. ვაშაკიძე

საავტორო უფლებები

ნახაზის დასახელება

ფილის ჭრილები

კ-6.17

A3

მრ6. რ/ბ გაღახურვის ფილის სპეციფიკაცია -3.30 ნიშნულზე

არმატურის სპეციფიკაცია					არმატურის ამოკრეფა					ბეტონი B 25
პოზ. №	Ø	L მმ.	n ცალი	Ln მ.	Ø	∑ Ln მ.	ბარების ვერტიკ. წონა კგ.	წონა კგ. A240	წონა კგ. A500C	V; მ³
1	2	3	4	5	6	7	8	9	10	11
1	10 A500C	-	-	7029.00	8 A240	483.65	0.39	190.84		115.02
2	10 A500C	-	-	7029.00	12 A500C	1822.60	0.89		1618.13	
3	12 A500C	4000	365	1460.00	10 A500C	14837.58	0.62		9147.95	
4	12 A500C	2000	35	70.00						
I	10 A500C	1220	639	779.58						
II	8 A240	250	1775	443.75						
III	12 A500C	1330	220	292.60						
IV	8 A500C	1330	30	39.90			∑	190.84	10766.08	115.02
						n= 1		190.84	10766.08	115.02
						639			95.26	კგ/მ³

მრ6. რ/ბ გაღახურვის ფილის სპეციფიკაცია 0.00 ნიშნულზე

არმატურის სპეციფიკაცია					არმატურის ამოკრეფა					ბეტონი B 25
პოზ. №	Ø	L მმ.	n ცალი	Ln მ.	Ø	∑ Ln მ.	ბარების ვერტიკ. წონა კგ.	წონა კგ. A240	წონა კგ. A500C	V; მ³
1	2	3	4	5	6	7	8	9	10	11
1	10 A500C	-	-	6285.40	8 A240	436.71	0.39	172.32		102.85
2	10 A500C	-	-	6285.40	10 A500C	13267.91	0.62		8180.18	
3	12 A500C	4000	640	2560.00	12 A500C	4081.16	0.89		3623.32	
4	12 A500C	2000	63	1159.40						
I	10 A500C	1220	571	697.11						
II	8 A240	250	1587	396.81						
III	12 A500C	1330	272	361.76						
IV	8 A500C	1330	30	39.90			∑	172.32	11803.50	102.85
						n= 1		172.32	11803.50	102.85
									116.44	კგ/მ³

მრ6. რ/ბ გაღახურვის ფილის სპეციფიკაცია +3.30 ნიშნულზე

არმატურის სპეციფიკაცია					არმატურის ამოკრეფა					ბეტონი B 25
პოზ. №	Ø	L მმ.	n ცალი	Ln მ.	Ø	∑ Ln მ.	ბარების ვერტიკ. წონა კგ.	წონა კგ. A240	წონა კგ. A500C	V; მ³
1	2	3	4	5	6	7	8	9	10	11
1	10 A500C	-	-	6462.80	8 A240	459.34	0.39	181.25		108.72
2	10 A500C	-	-	6462.80	10 A500C	15328.48	0.62		9450.61	
3	12 A500C	4000	135	540.00	12 A500C	1336.00	0.89		1186.12	
4	12 A500C	3000	88	264.00						
5	10 A500C	4000	331	1324.00						
6	10 A500C	3000	114	342.00						
I	10 A500C	1220	604	736.88						
II	8 A240	250	1678	419.44						
III	12 A500C	1330	400	532.00						
IV	8 A500C	1330	30	39.90			∑	181.25	10636.73	108.72
						n= 1		181.25	10636.73	108.72
									99.50	კგ/მ³

მრ6. რ/ბ გაღახურვის ფილის სპეციფიკაცია +6.60 ნიშნულზე

არმატურის სპეციფიკაცია					არმატურის ამოკრეფა					ბეტონი B 25
პოზ. №	Ø	L მმ.	n ცალი	Ln მ.	Ø	∑ Ln მ.	ბარების ვერტიკ. წონა კგ.	წონა კგ. A240	წონა კგ. A500C	V; მ³
1	2	3	4	5	6	7	8	9	10	11
1	10 A500C	-	-	6580.50	8 A240	466.98	0.39	184.26		110.70
2	10 A500C	-	-	6580.50	10 A500C	15337.30	0.62		9456.04	
3	12 A500C	4000	91	364.00	12 A500C	1555.66	0.89		1381.14	
4	12 A500C	3000	219	657.00						
5	10 A500C	4000	133	532.00						
6	10 A500C	3000	298	894.00						
I	10 A500C	1220	615	750.30						
II	8 A240	250	1708	427.08						
III	12 A500C	1330	402	534.66						
IV	8 A500C	1330	30	39.90			∑	184.26	10837.18	110.70
						n= 1		184.26	10837.18	110.70
						615			99.56	კგ/მ³

მრ6. რ/ბ გაღახურვის ფილის სპეციფიკაცია +9.90 ნიშნულზე

არმატურის სპეციფიკაცია					არმატურის ამოკრეფა					ბეტონი B 25
პოზ. №	Ø	L მმ.	n ცალი	Ln მ.	Ø	∑ Ln მ.	ბარების ვერტიკ. წონა კგ.	წონა კგ. A240	წონა კგ. A500C	V; მ³
1	2	3	4	5	6	7	8	9	10	11
1	10 A500C	-	-	6430.70	8 A240	457.26	0.39	180.43		108.18
2	10 A500C	-	-	6430.70	10 A500C	14440.50	0.62		8903.13	
3	12 A500C	4000	142	568.00	12 A500C	1812.61	0.89		1609.26	
4	12 A500C	3000	230	690.00						
5	10 A500C	4000	48	190.00						
6	10 A500C	3000	217	651.00						
I	10 A500C	1220	605	738.10						
II	8 A240	250	1669	417.36						
III	12 A500C	1330	417	554.61						
IV	8 A500C	1330	30	39.90			∑	180.43	10512.40	108.18
						n= 1		180.43	10512.40	108.18
						601			98.84	კგ/მ³

მრ6. რ/ბ გაღახურვის ფილის სპეციფიკაცია +13.20 ნიშნულზე

არმატურის სპეციფიკაცია					არმატურის ამოკრეფა					ბეტონი B 25
პოზ. №	Ø	L მმ.	n ცალი	Ln მ.	Ø	∑ Ln მ.	ბარების ვერტიკ. წონა კგ.	წონა კგ. A240	წონა კგ. A500C	V; მ³
1	2	3	4	5	6	7	8	9	10	11
1	10 A500C	-	-	5980.23	8 A240	428.03	0.39	168.89		100.60
2	10 A500C	-	-	5980.23	10 A500C	13185.32	0.62		8129.26	
3	12 A500C	4000	165	660.00	12 A500C	1571.14	0.89		1394.88	
4	12 A500C	3000	145	435.00						
5	10 A500C	4000	15	60.00						
6	10 A500C	3000	161	483.00						
I	10 A500C	1220	559	681.86						
II	8 A240	250	1553	388.13						
III	12 A500C	1330	358	476.14						
IV	8 A500C	1330	30	39.90			∑	168.89	9524.15	100.60
						n= 1		168.89	9524.15	100.60
						558.9			96.35	კგ/მ³

მრ6. რ/ბ გაღახურვის ფილის სპეციფიკაცია +16.50 ნიშნულზე

არმატურის სპეციფიკაცია					არმატურის ამოკრეფა					ბეტონი B 25
პოზ. №	Ø	L მმ.	n ცალი	Ln მ.	Ø	∑ Ln მ.	ბარების ვერტიკ. წონა კგ.	წონა კგ. A240	წონა კგ. A500C	V; მ³
1	2	3	4	5	6	7	8	9	10	11
1	10 A500C	-	-	4785.00	8 A240	341.98	0.39	134.94		78.30
2	10 A500C	-	-	4785.00	10 A500C	10100.70	0.62		6227.48	
3	12 A500C	4000	225	900.00	12 A500C	1547.10	0.89		1373.54	
4	12 A500C	3000	96	288.00						
I	10 A500C	1220	435	530.70						
II	8 A240	250	1208	302.08						
III	12 A500C	1330	270	359.10						
IV	8 A500C	1330	30	39.90			∑	134.94	7601.02	78.30
						n= 1		134.94	7601.02	78.30
						435			98.80	კგ/მ³

მრ6. რ/ბ გაღახურვის ფილის სპეციფიკაცია +19.80 და +20.70 ნიშნულზე

არმატურის სპეციფიკაცია					არმატურის ამოკრეფა					ბეტონი B 25
პოზ. №	Ø	L მმ.	n ცალი	Ln მ.	Ø	∑ Ln მ.	ბარების ვერტიკ. წონა კგ.	წონა კგ. A240	წონა კგ. A500C	V; მ³
1	2	3	4	5	6	7	8	9	10	11
1	12 A500C	-	-	1346.40	8 A240	85.00	0.39	33.54		22.03
2	12 A500C	-	-	1346.40	10 A500C	149.33	0.62		92.07	
I	10 A500C	1220	122	149.33	12 A500C	2692.80	0.89		2390.71	
II	8 A240	250	340	85.00						
							∑	33.54	2482.78	22.03
						n= 1		33.54	2482.78	22.03
						122.4			114.21	კგ/მ³

პროექტის დასახელება

მრავალბინიანი საცხოვრებელი სახლი

პროექტის მისამართი

ქ. თბილისი, ჩიქობავას №9 (01.14.05.005.121)

დამკვეთი

სტადია	მარცლი	განმარტება
მპ	2023.02.09	

დაკვეთის №

CAD DWG ფაილი 06.filebi.dwg

მთ. კონსტრუქტორი: ა. კორტავა

შესრულა ბ. ჩხიკვაძე

შეამოწმა ზ. ვაშაკიძე

სააგტორო უფლებები

ნახაზის დასახელება

მრ6. რ/ბ გაღახურვის ფილის არმირების სპეციფიკაციები

კ-6.18

A3

მონ. რ/ბ კიბე №1-ის საყალიბე ჭრილი 1-1

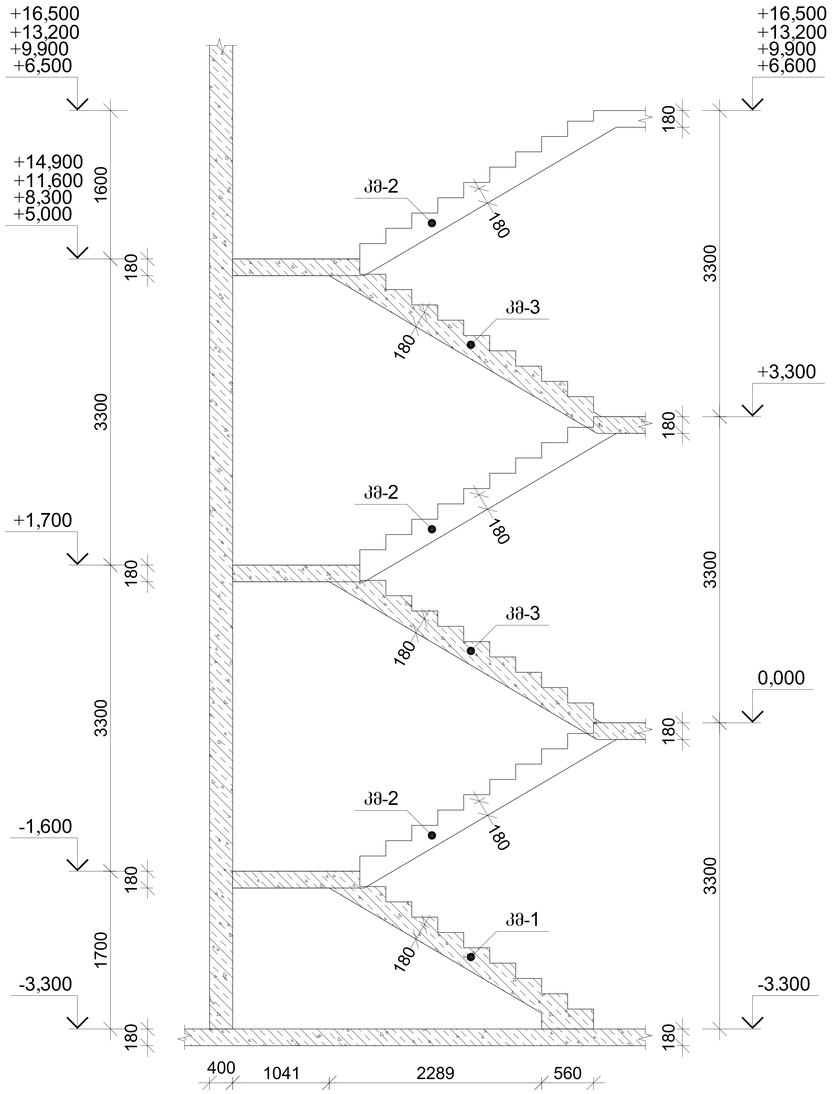

მონ. რ/ბ კიბე №1-ის საყალიბე გეგმა

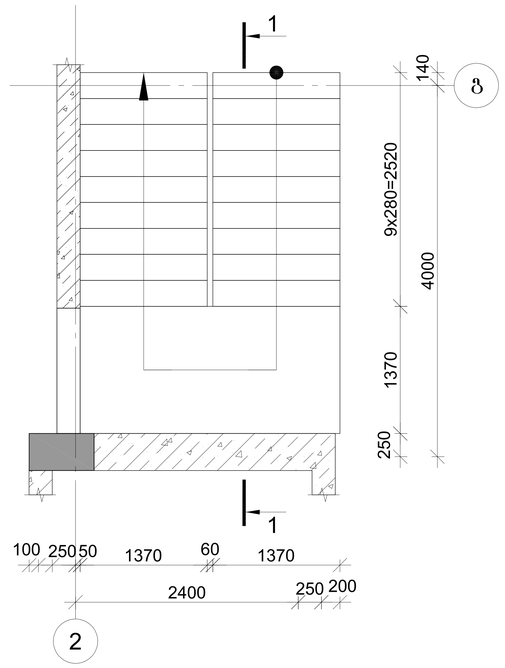

პროექტის დასახელება

მრავალბინიანი საცხოვრებელი სახლი

პროექტის მისამართი

ქ. თბილისი, ჯიქიას №9
(01.14.05.005.121)

დამკვეთი

სტადია	ოარილი	განმარტება
ვპ	2023.02.09	

დაკვეთის №

CAD DWG ფაილი 07.kibeebi.dwg

მთ. კონსტრუქტორი:		ა. კორტავა
შესრულა		ბ. ჩხიკვაძე
შეამოწმა		გ. ვაშაკიძე

საავტორო უფლებები

ნახაზის დასახელება

მონ. რ/ბ კიბე №1-ის გეგმა და ჭრილი

კ-7.01

A3

მონ. რ/ბ კიბე №1-ის კიბის მარშის კმ–1-ის არმირება

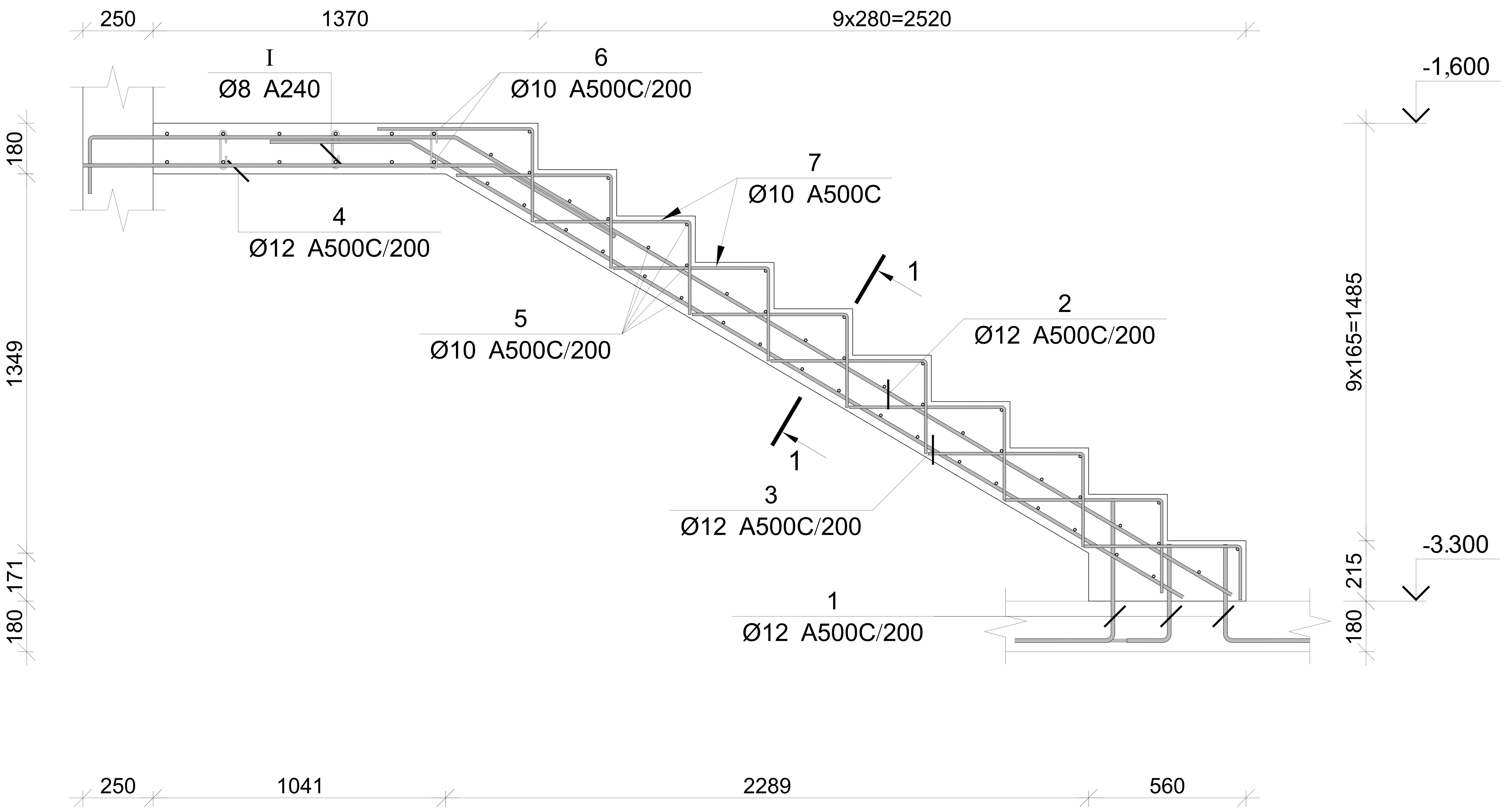

პოზ.	Ø [მმ.]	ესკიზი [მმ.]	სიგრძე [მმ.]
1	Ø12	330; 500	830
2	Ø12	200; 1300; 3200	4700
3	Ø12	500; 3200	3700
4	Ø12	1450; 500	1950
5	Ø10	1370	1370
6	Ø10	3250	3250
7	Ø10	300; 600	900
I	Ø8	180; 140; 180; 75; 75	290
II	Ø10	600; 120; 600	1320

მონ. რ/ბ კიბე №1-ის კიბის მარშის კმ–1-ის სპეციფიკაცია

არმატურის სპეციფიკაცია					არმატურის ამოკრეფა					ბეტონი B 25
პოზ. №	Ø	L მმ.	n ცალი	Ln მ.	Ø	∑Ln მ.	გრძივი მეტრის წონა კგ.	წონა კგ. A240	წონა კგ. A500C	V; მ³
1	2	3	4	5	6	7	8	9	10	11
1	12 A500C	830	27	22.41	8 A240	7.25	0.39	2.86		1.83
2	12 A500C	4700	9	42.30	10 A500C	155.23	0.62		95.71	
3	12 A500C	3700	9	33.30	12 A500C	115.56	0.89		102.60	
4	12 A500C	1950	9	17.55						
5	10 A500C	1370	47	64.39						
6	10 A500C	3250	12	39.00						
7	10 A500C	900	40	36.00						
I	8 A240	290	25	7.25						
II	10 A500C	1320	12	15.84			∑	2.86	198.30	1.83
						n= 1		2.86	198.30	1.83
									110.16	კგ/მ³

კვეთი 1-1

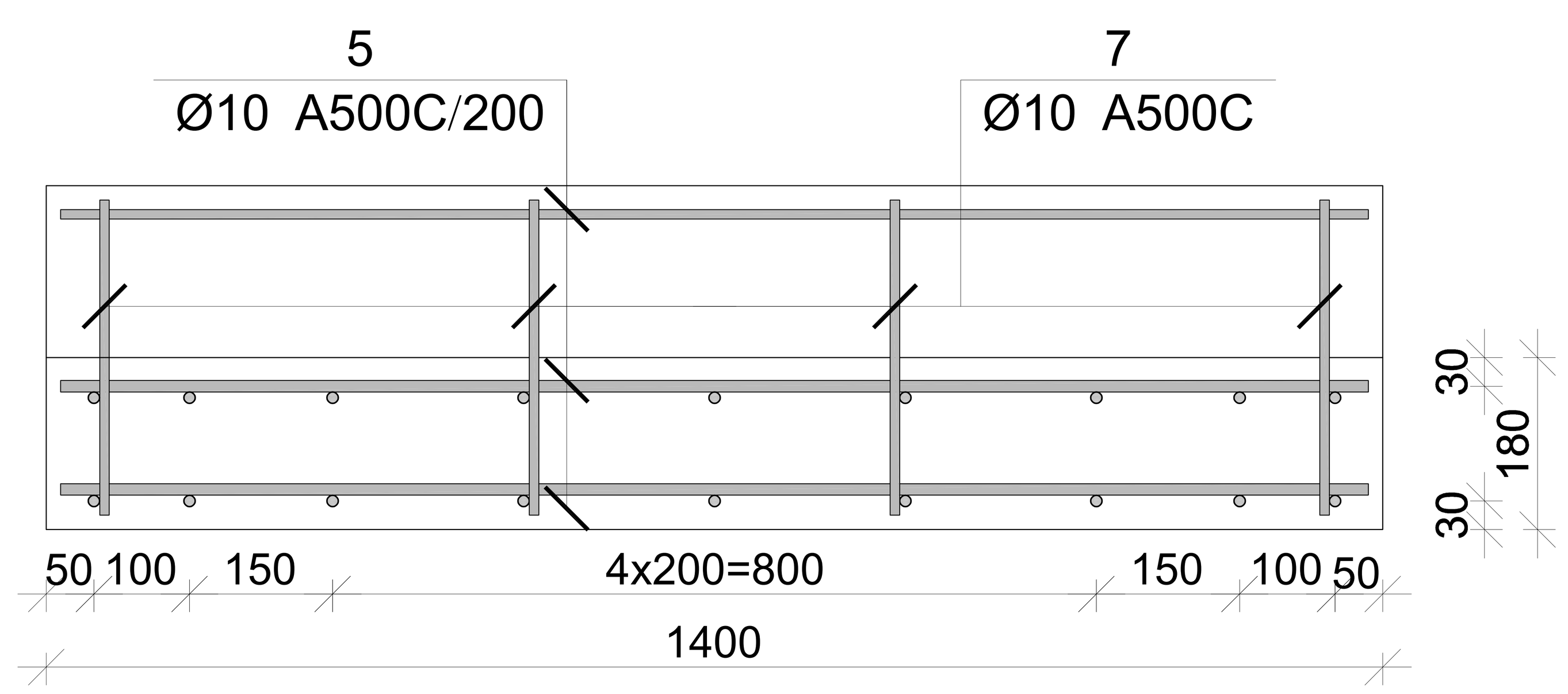

პროექტის დასახელება

მრავალბინიანი საცხოვრებელი სახლი

პროექტის მისამართი

ქ. თბილისი, ჯიქიას №9 (01.14.05.005.121)

დამკვეთი

სტადია	თარიღი	განმარტება
მპ	2023.02.09	

დამკვეთის №

CAD DWG ფაილი 07.kibeebi.dwg

მთ. კონსტრუქტორი: ა. კორტავა

შეასრულა ბ. ხნიკაძე

შეამოწმა გ. ვაშაკიძე

საავტორო უფლებები

ნახაზის დასახელება

მონ. რ/ბ კიბე №1-ის კიბის მარშის კმ–1-ის არმირება

კ-7.02

A3

მონ. რ/ბ კიბე №1-ის კიბის მარშის კმ–2-ის არმირება

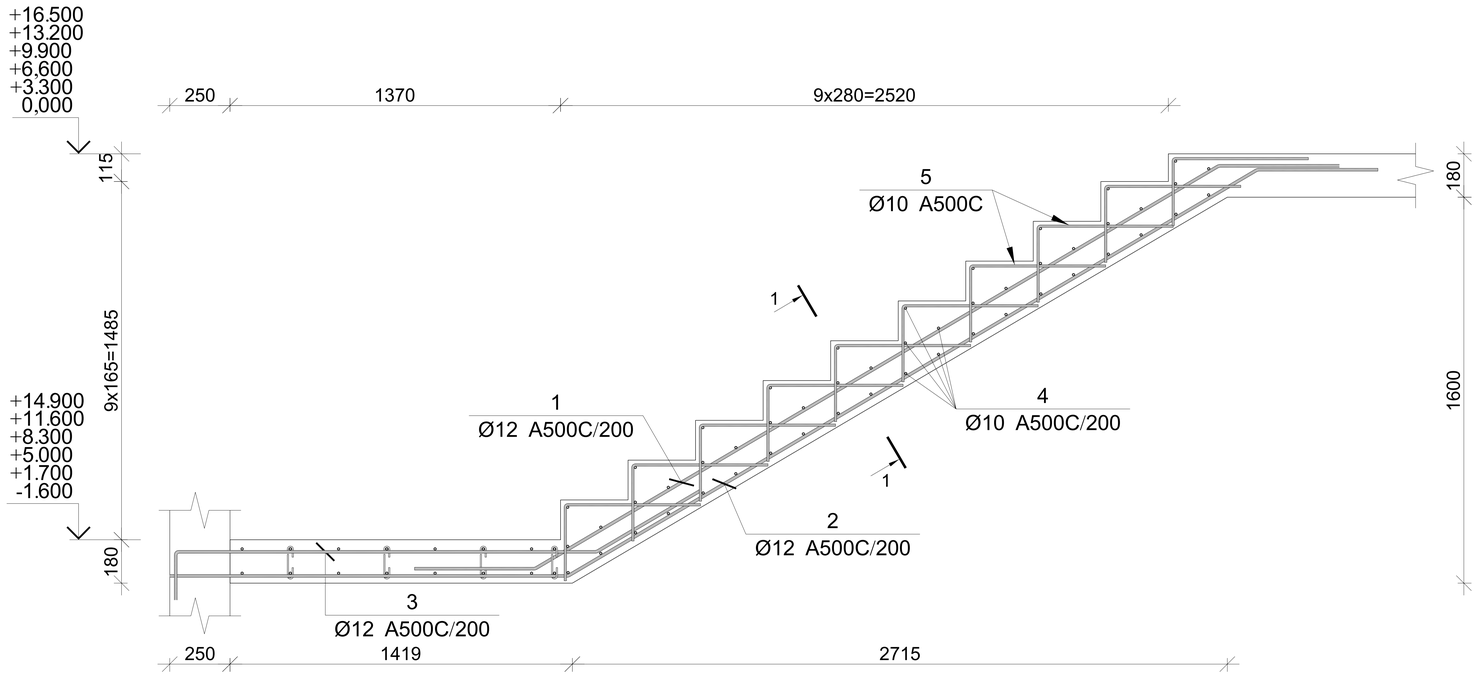

პოზ.	Ø [მმ.]	ესკიზი [მმ.]	სიგრძე [მმ.]
1	Ø12	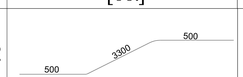	4300
2	Ø12		5450
3	Ø12	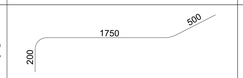	2450
4	Ø10		1370
5	Ø10	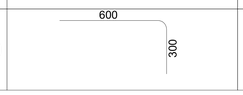	900

მონ. რ/ბ კიბე №1-ის კიბის მარშის კმ–2-ის სპეციფიკაცია

არმატურის სპეციფიკაცია					არმატურის ამოკრეფა					ბეტონი B 25
პოზ. №	Ø	L მმ.	n ცალი	Ln მ.	Ø	∑ Ln მ.	ერთეული მეტრის წონა კგ.	წონა კგ. A240	წონა კგ. A500C	V; მ³
1	2	3	4	5	6	7	8	9	10	11
1	12 A500C	4300	9	38.70	10 A500C	104.50	0.62		64.43	1.09
2	12 A500C	5450	9	49.05	12 A500C	109.80	0.89		97.48	
3	12 A500C	2450	9	22.05						
4	10 A500C	1370	50	68.50						
5	10 A500C	900	40	36.00						
						∑			161.91	1.09
						n= 6			971.46	6.54
									148.62	კგ/მ³

კვეთი 1-1

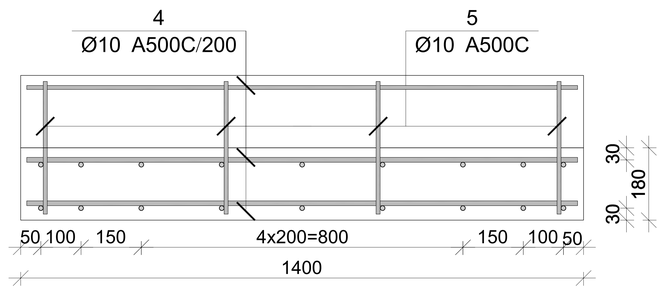

პროექტის დასახელება

მრავალბინიანი საცხოვრებელი სახლი

პროექტის მისამართი

ქ. თბილისი, ჯიქიას №9 (01.14.05.005.121)

დამკვეთი

სტადია	თარიღი	განმარტება
მპ	2023.02.09	

დაკვეთის №

CAD DWG ფაილი 07.kibeebi.dwg

მთ. კონსტრუქტორი:		ა. კორტავა
შესრულა		ბ. ჩხიკვაძე
შეამოწმა		გ. ვაშაკიძე

საავტორო უფლებები

ნახაზის დასახელება

მონ. რ/ბ კიბე №2-ის კიბის მარშის კმ–2-ის არმირება

კ-7.03

A3

მონ. რ/ბ კიბე №1-ის კიბის მარშის კმ–3-ის არმირება

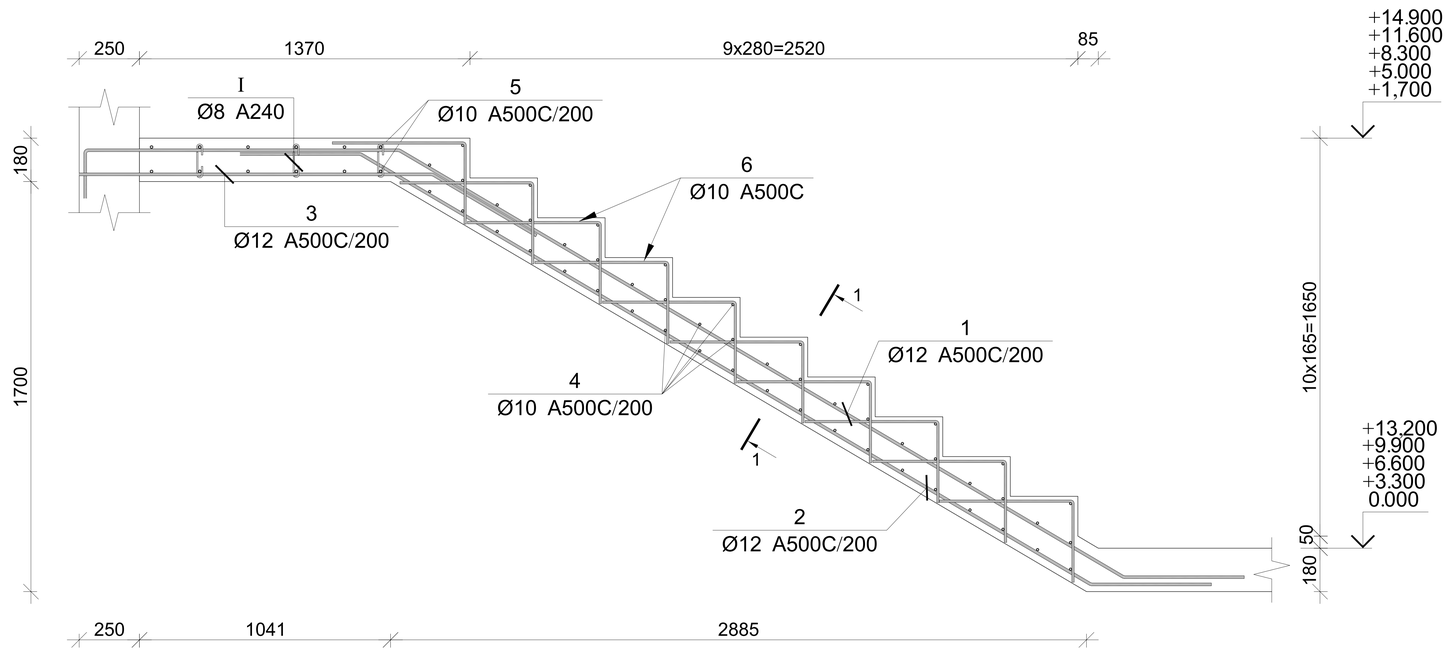

პოზ.	Ø [მმ.]	ესკიზი [მმ.]	სიგრძე [მმ.]
1	Ø12		5500
2	Ø12		4500
3	Ø12		1950
4	Ø10		1370
5	Ø10	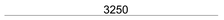	3250
6	Ø10	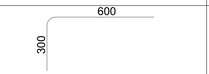	900
I	Ø8	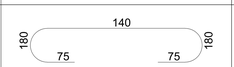	290
II	Ø10	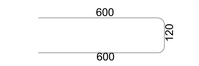	1320

მონ. რ/ბ კიბე №1-ის კიბის მარშის კმ–3-ის სპეციფიკაცია

არმატურის სპეციფიკაცია					არმატურის ამოკრეფა					ბეტონი B 25
პოზ. №	Ø	L მმ.	n ცალი	Ln მ.	Ø	∑ Ln მ.	ზარდვის ფენრის წონა კგ.	წონა კგ. A240	წონა კგ. A500C	V; მ³
1	2	3	4	5	6	7	8	9	10	11
1	12 A500C	5500	9	49.50	8 A240	7.25	0.39	2.86		1.84
2	12 A500C	4500	9	40.50	10 A500C	159.34	0.62		98.24	
3	12 A500C	1950	9	17.55	12 A500C	107.55	0.89		95.48	
4	10 A500C	1370	50	68.50						
5	10 A500C	3250	12	39.00						
6	10 A500C	900	40	36.00						
I	8 A240	290	25	7.25						
II	10 A500C	1320	12	15.84			∑	2.86	193.72	1.84
						n= 5		14.30	968.62	9.22
									106.56	კგ/მ³

კვეთი 1-1

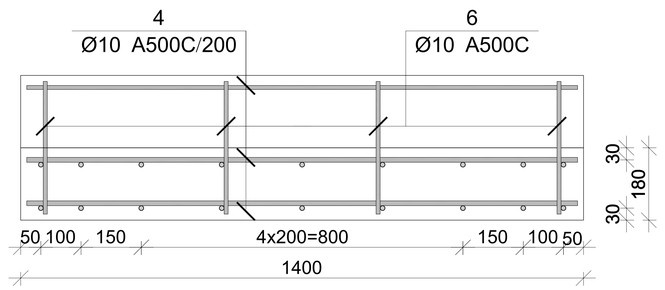

პროექტის დასახელება

მრავალბინიანი საცხოვრებელი სახლი

პროექტის მისამართი

ქ. თბილისი, ჯიქიას №9 (01.14.05.005.121)

დამკვეთი

სტადია	მარიღი	განმარტება
მპ	2023.02.09	

დაკვეთის №

CAD DWG ფაილი 07.kibeebi.dwg

მმ. კონსტრუქტორი: ა. კორტავა

შესრულა ბ. ჩხიკვაძე

შეამოწმა გ. ვაშაკიძე

საავტორო უფლებები

ნახაზის დასახელება

მონ. რ/ბ კიბე №1-ის კიბის მარშის კმ–3-ის არმირება

კ-7.04

A3

მონ. რ/ბ კიბე №2-ის საყალიბე ჭრილი 1-1

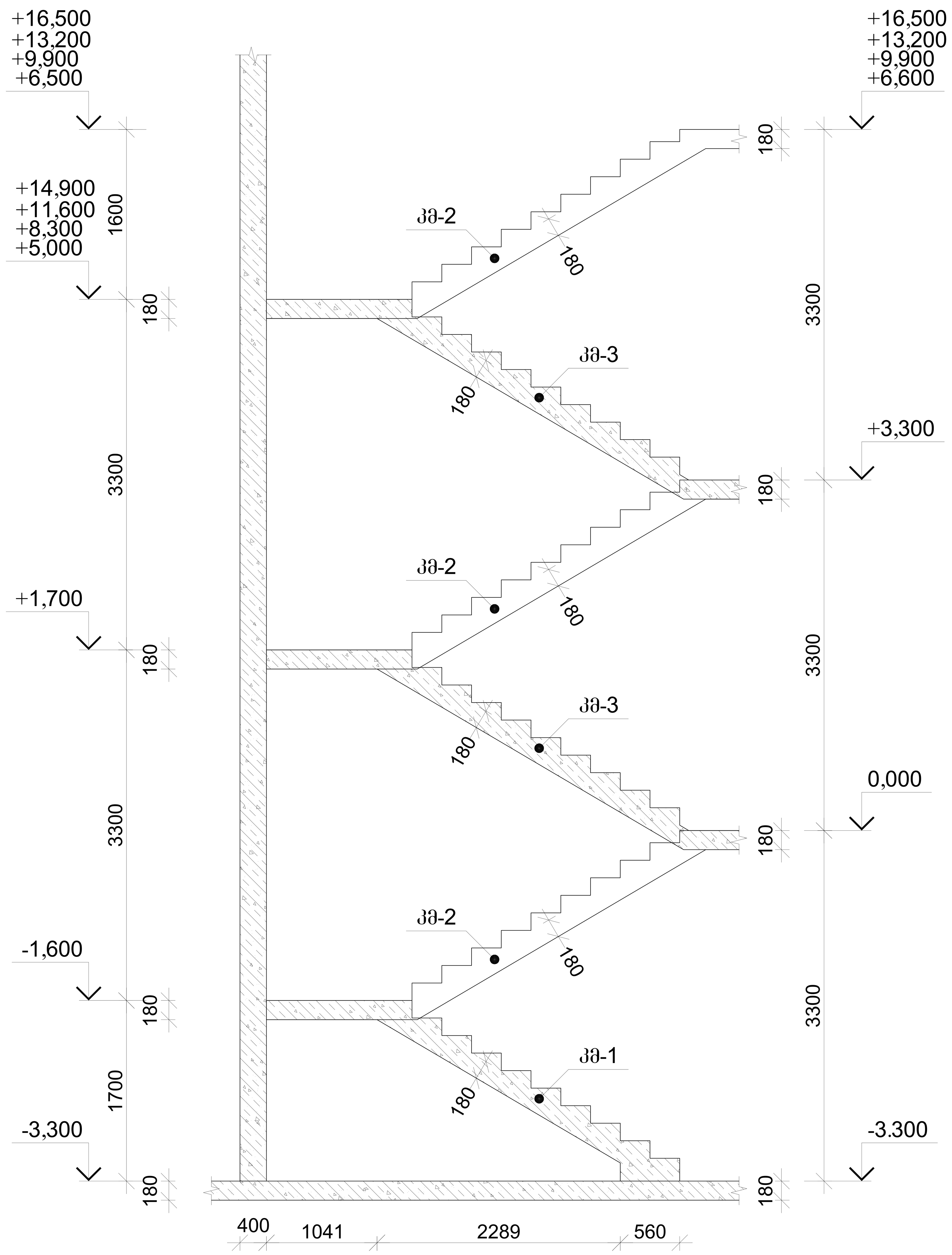

მონ. რ/ბ კიბე №2-ის საყალიბე გეგმა

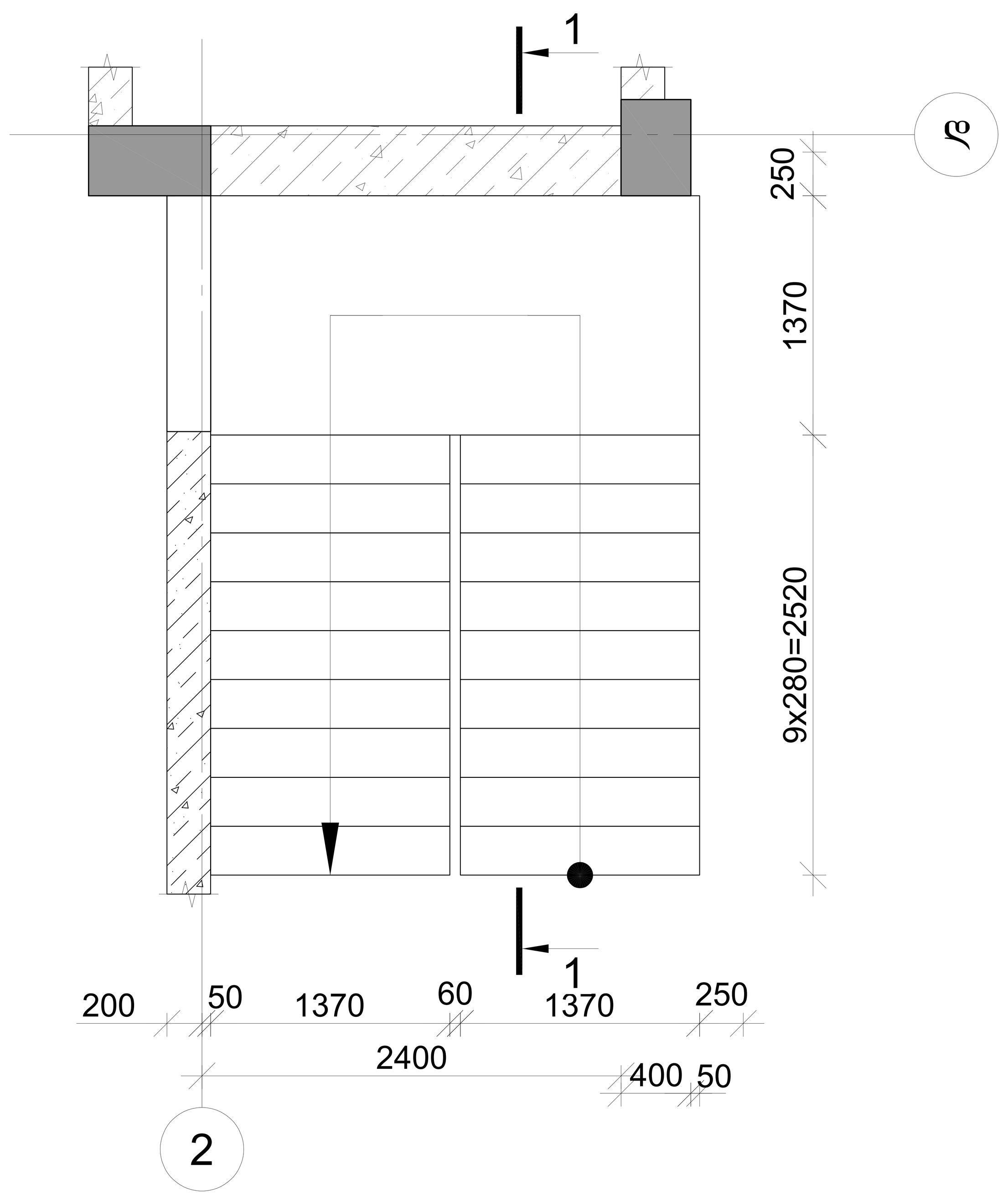

მონ. რ/ბ კიბე №3-ის საყალიბე გეგმა

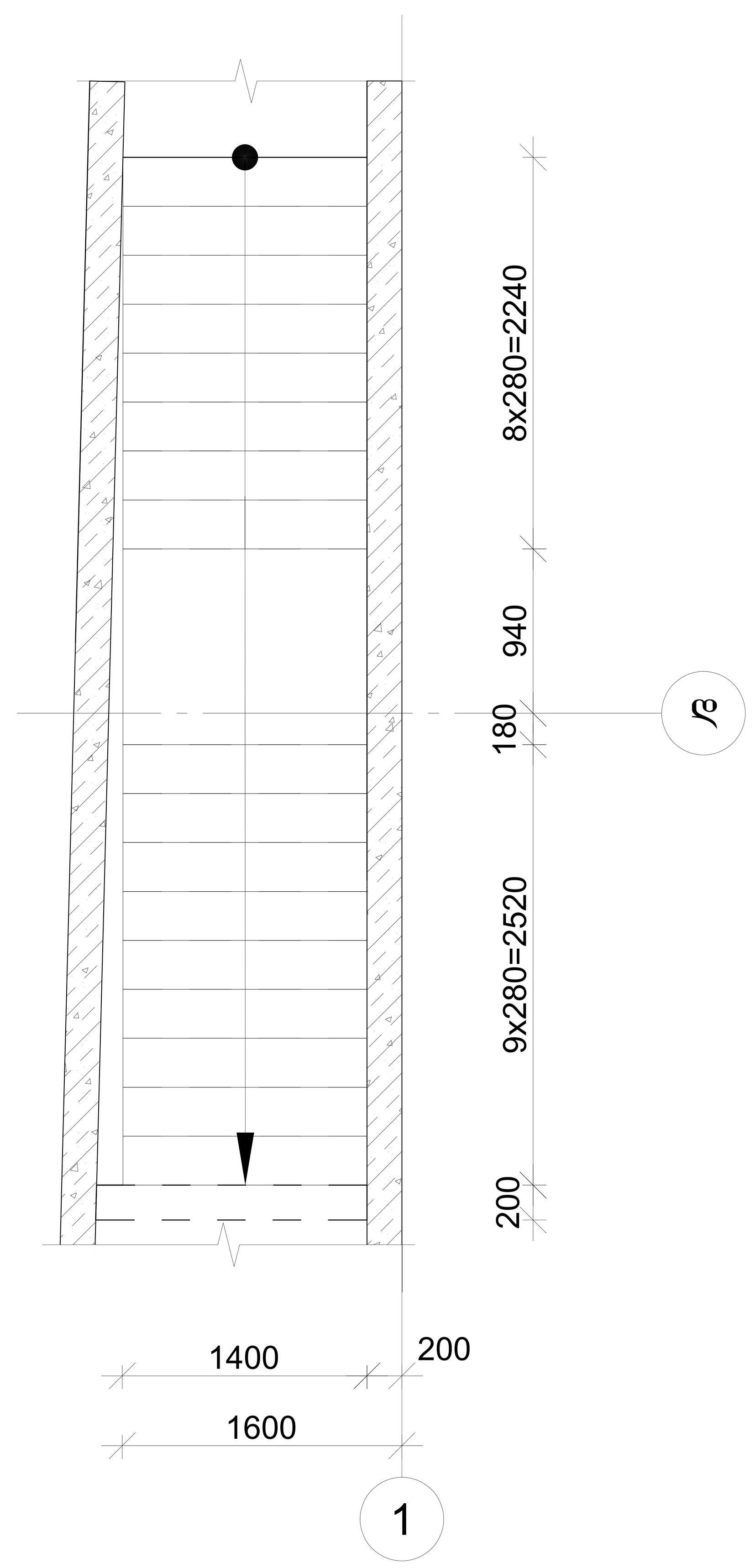

პროექტის დასახელება

მრავალბინიანი საცხოვრებელი სახლი

პროექტის მისამართი

ქ. თბილისი, ჯიქიას №9 (01.14.05.005.121)

დამკვეთი

სტადია	თარიღი	განმარტება
მპ	2023.02.09	

დაკვეთის №

CAD DWG ფაილი 07.kibeebi.dwg

მთ. კონსტრუქტორი: ა. კორტავა

შეასრულა ბ. ჩხიკვაძე

შეამოწმა გ. ვაშაკიძე

საავტორო უფლებები

ნახაზის დასახელება

მონ. რ/ბ კიბე №2-ის და №3-ის გეგმა; კიბე №2-ის ჭრილი

კ-7.05

A3

მონ. რ/ბ კიბე №2-ის კიბის მარშის კმ–1-ის არმირება

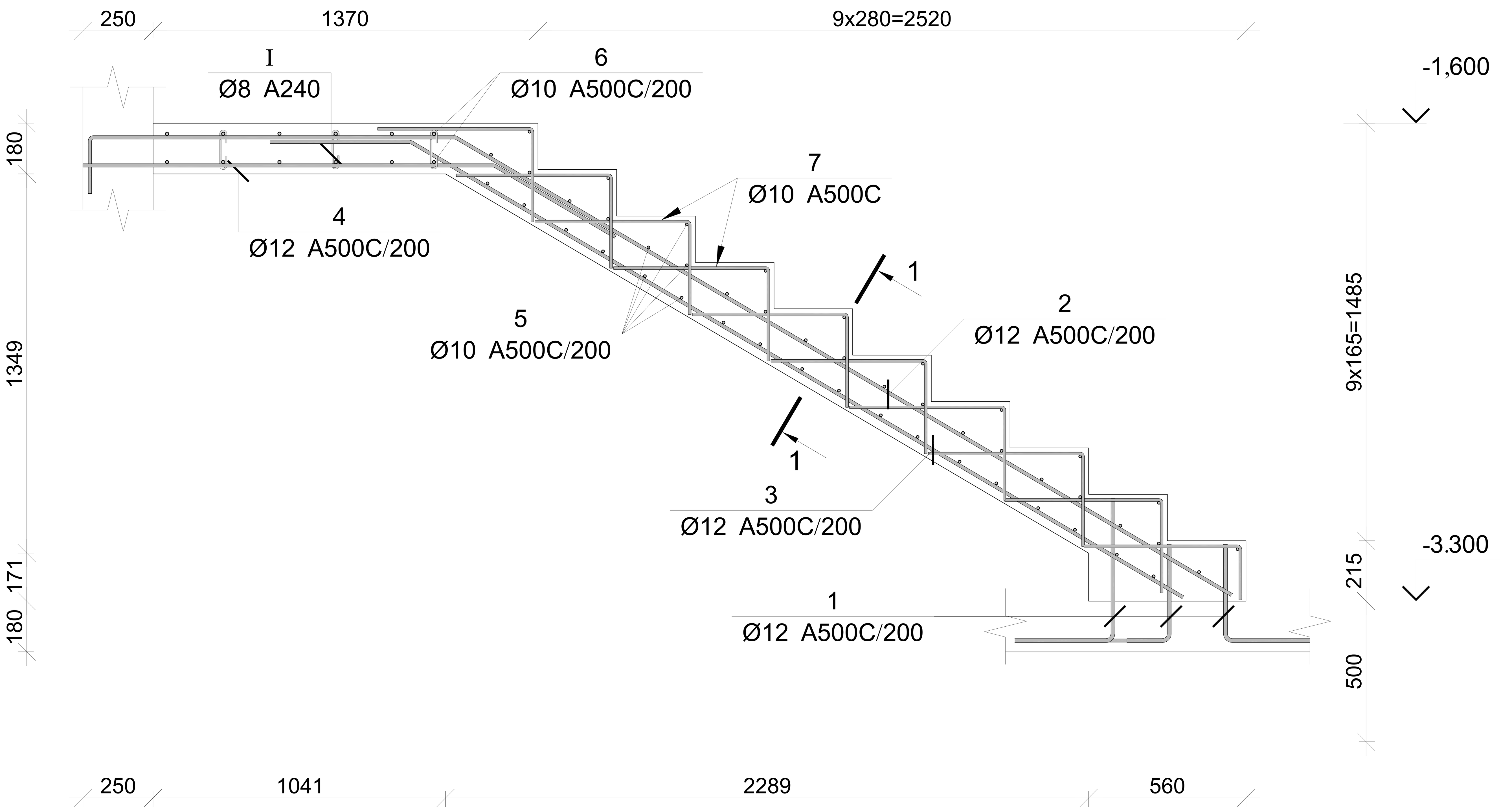

პოზ.	Ø [მმ.]	ესკიზი [მმ.]	სიგრძე [მმ.]
1	Ø12	330 / 500	830
2	Ø12	200 / 1300 / 3200	4700
3	Ø12	500 / 3200	3700
4	Ø12	1450 / 500	1950
5	Ø10	1370	1370
6	Ø10	3250	3250
7	Ø10	600 / 300	900
I	Ø8	180 / 140 / 75 / 75 / 180	290
II	Ø10	600 / 120 / 600	1320

მონ. რ/ბ კიბე №2-ის კიბის მარშის კმ–1-ის სპეციფიკაცია

არმატურის სპეციფიკაცია					არმატურის ამოკრეფა					ბეტონი B 25
პოზ. №	Ø	L მმ.	n ცალი	Ln მ.	Ø	∑ Ln მ.	გრძივი მეტრის წონა კგ.	წონა კგ. A240	წონა კგ. A500C	V; მ³
1	2	3	4	5	6	7	8	9	10	11
1	12 A500C	830	27	22.41	8 A240	7.25	0.39	2.86		
2	12 A500C	4700	9	42.30	10 A500C	155.23	0.62		95.71	1.83
3	12 A500C	3700	9	33.30	12 A500C	115.56	0.89		102.60	
4	12 A500C	1950	9	17.55						
5	10 A500C	1370	47	64.39						
6	10 A500C	3250	12	39.00						
7	10 A500C	900	40	36.00						
I	8 A240	290	25	7.25						
II	10 A500C	1320	12	15.84			∑	2.86	198.30	1.83
						n= 1		2.86	198.30	1.83
									110.16	კგ/მ³

კვეთი 1-1

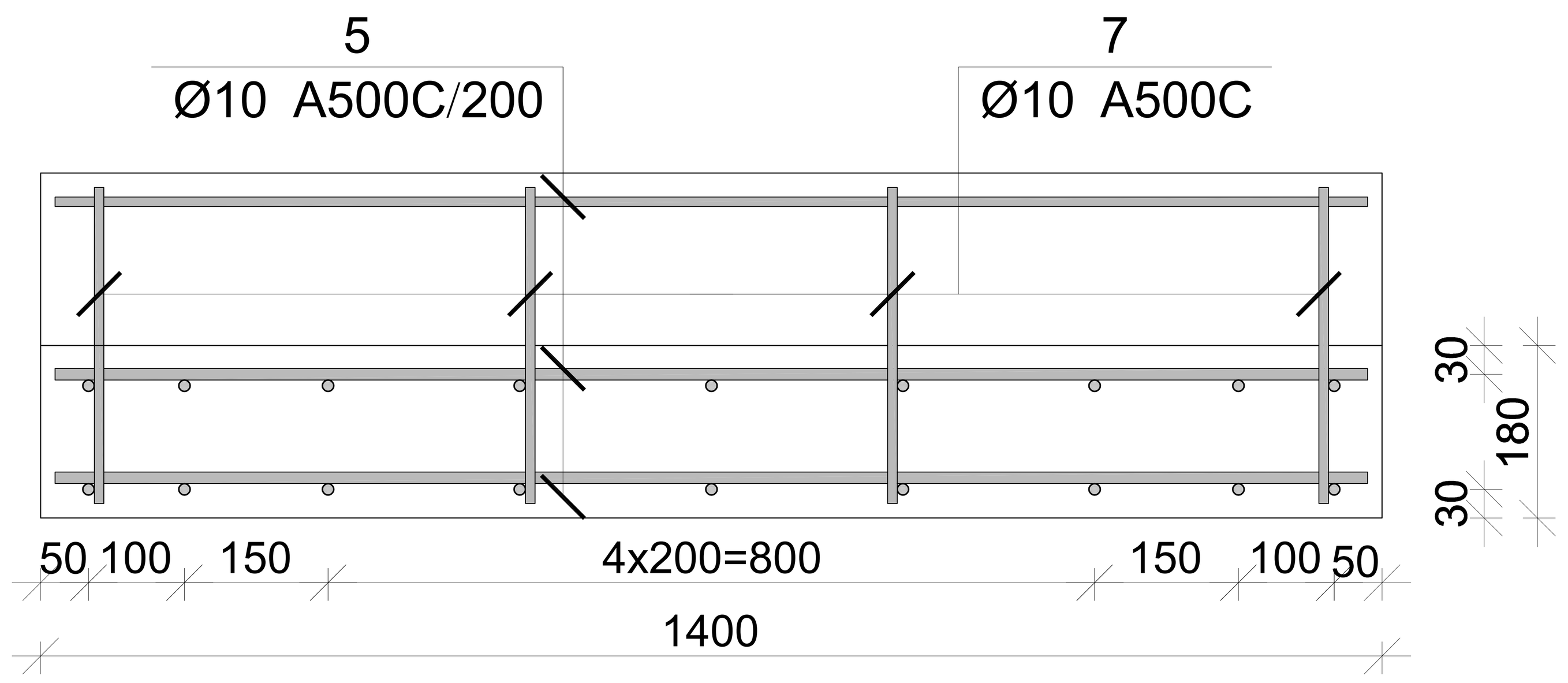

პროექტის დასახელება

მრავალბინიანი საცხოვრებელი სახლი

პროექტის მისამართი

ქ. თბილისი, ჯიქიას №9 (01.14.05.005.121)

დამკვეთი

სტადია	თარიღი	განმარტება
მპ	2023.02.09	

დაკვეთის №

CAD DWG ფაილი 07.kibeebi.dwg

მთ. კონსტრუქტორი: ა. კორტავა

შეასრულა ბ. ჩხიკვაძე

შეამოწმა გ. ვაშაკიძე

საავტორო უფლებები

ნახაზის დასახელება

მონ. რ/ბ კიბე №2-ის კიბის მარშის კმ–1-ის არმირება

კ-7.06

A3

მონ. რ/ბ კიბე №2-ის კიბის მარშის კმ–2-ის არმირება

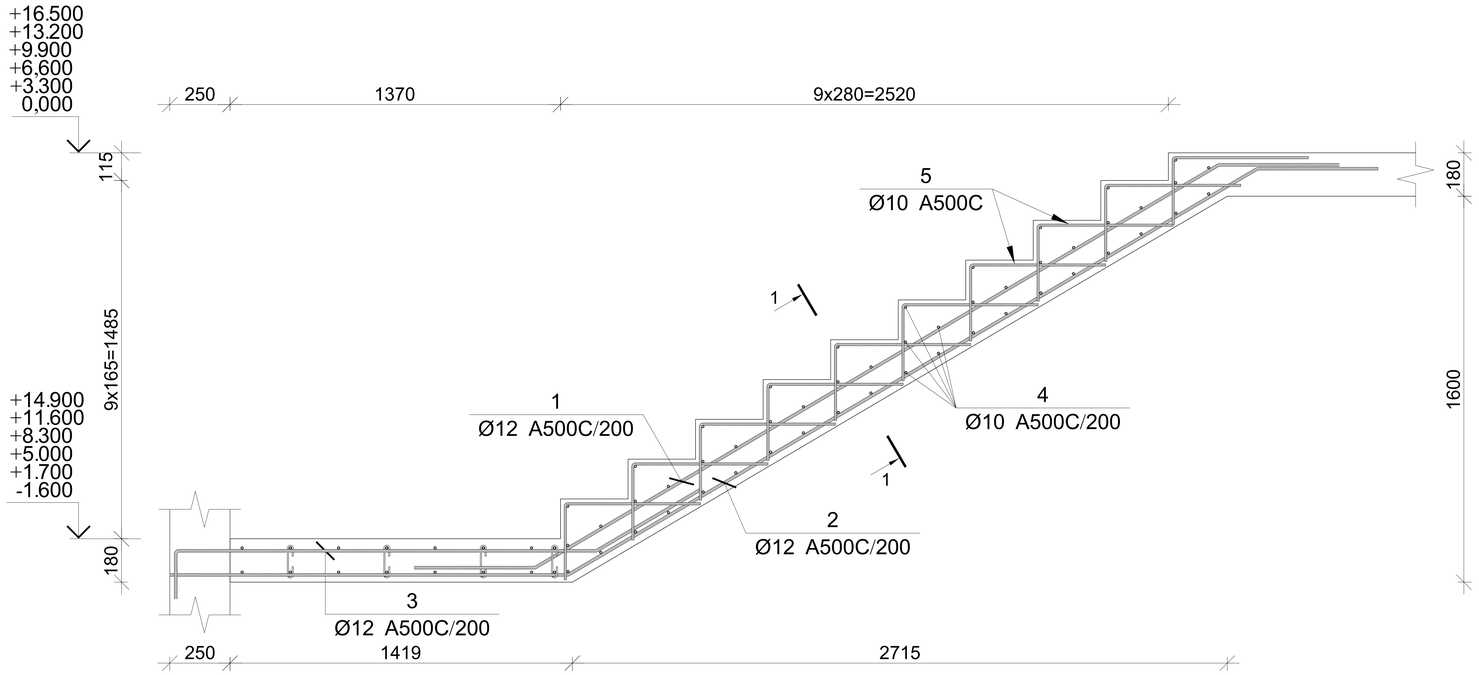

პოზ.	Ø [მმ.]	ესკიზი [მმ.]	სიგრძე [მმ.]
①	Ø12	500, 3300, 500, 500	4300
②	Ø12	1650, 3300, 500	5450
③	Ø12	200, 1750, 500	2450
④	Ø10	1370	1370
⑤	Ø10	600, 300	900

მონ. რ/ბ კიბე №2-ის კიბის მარშის კმ–2-ის სპეციფიკაცია

არმატურის სპეციფიკაცია					არმატურის ამოკრეფა					ბეტონი B 25
პოზ. №	Ø	L მმ.	n ცალი	Ln მ.	Ø	∑ Ln მ.	ერთეული მეტრის წონა კგ.	წონა კგ. A240	წონა კგ. A500C	V; მ³
1	2	3	4	5	6	7	8	9	10	11
1	12 A500C	4300	9	38.70	10 A500C	104.50	0.62		64.43	1.09
2	12 A500C	5450	9	49.05	12 A500C	109.80	0.89		97.48	
3	12 A500C	2450	9	22.05						
4	10 A500C	1370	50	68.50						
5	10 A500C	900	40	36.00						
						∑			161.91	1.09
						n= 6			971.46	6.54
									148.62	კგ/მ³

კვეთი 1-1

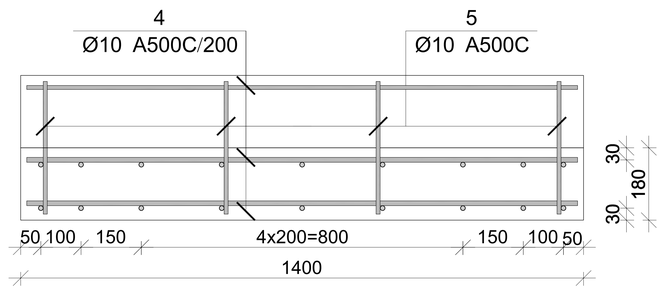

პროექტის დასახელება

მრავალბინიანი საცხოვრებელი სახლი

პროექტის მისამართი

ქ. თბილისი, ჯიქიას №9 (01.14.05.005.121)

დამკვეთი

სტადია	თარიღი	განმარტება
მპ	2023.02.09	

დაკვეთის №

CAD DWG ფაილი 07.kibeebi.dwg

მთ. კონსტრუქტორი:		ა. კორტავა
შესრულა		ბ. ჩხიკვაძე
შეამოწმა		გ. ვაშაკიძე

საავტორო უფლებები

ნახაზის დასახელება

მონ. რ/ბ კიბე №2-ის კიბის მარშის კმ–2-ის არმირება

კ-7.07

A3

მონ. რ/ბ კიბე №2-ის კიბის მარშის კმ–3-ის არმირება

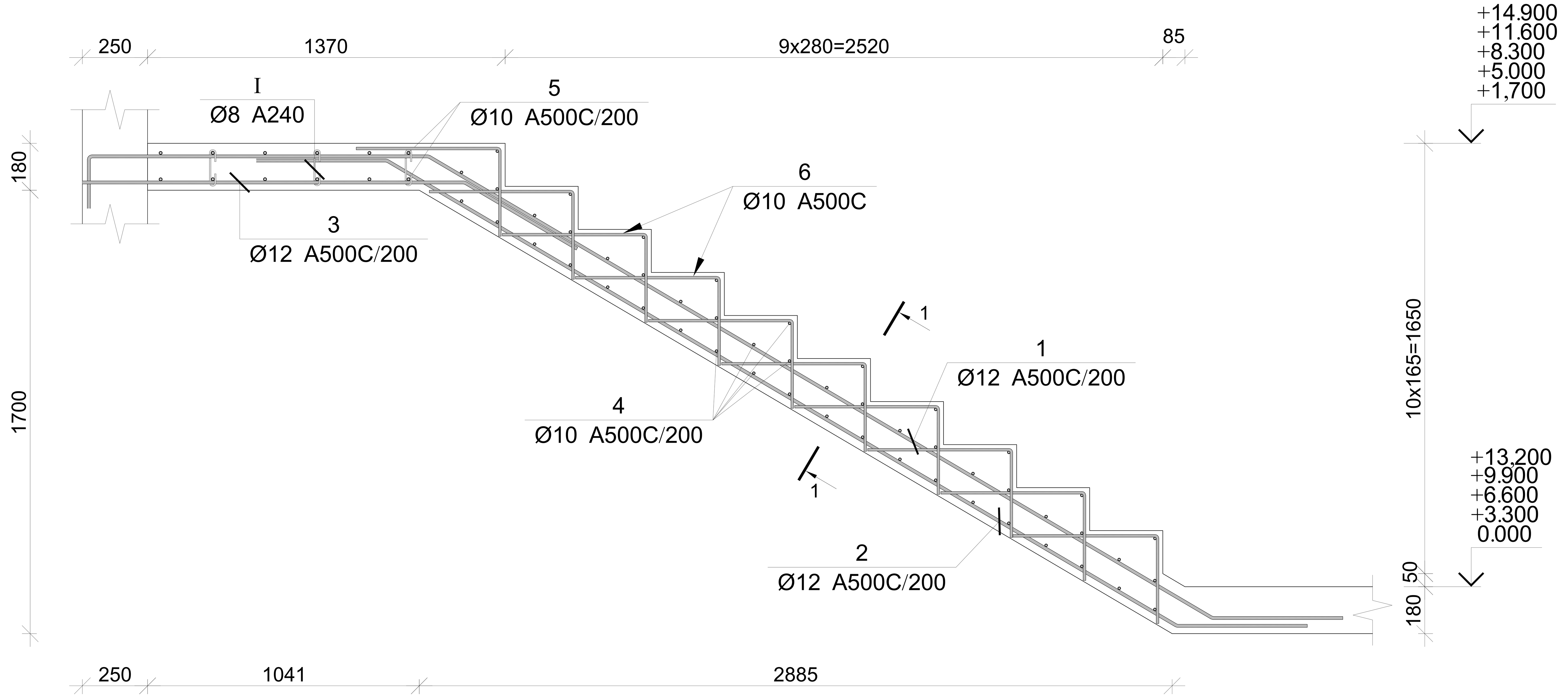

პოზ.	Ø [მმ.]	ესკიზი [მმ.]	სიგრძე [მმ.]
1	Ø12	200; 1300; 3500; 500	5500
2	Ø12	500; 3500; 500	4500
3	Ø12	1450; 500	1950
4	Ø10	1370	1370
5	Ø10	3250	3250
6	Ø10	300; 600	900
I	Ø8	180; 140; 75; 75; 180	290
II	Ø10	600; 120; 600	1320

მონ. რ/ბ კიბე №2-ის კიბის მარშის კმ–3-ის სპეციფიკაცია

არმატურის სპეციფიკაცია					არმატურის ამოკრეფა					ბეტონი B 25
პოზ. №	Ø	L მმ.	n ცალი	Ln მ.	Ø	∑ Ln მ.	გრძივი მეტრის წონა კგ.	წონა კგ. A240	წონა კგ. A500C	V; მ³
1	2	3	4	5	6	7	8	9	10	11
1	12 A500C	5500	9	49.50	8 A240	7.25	0.39	2.86		
2	12 A500C	4500	9	40.50	10 A500C	159.34	0.62		98.24	1.84
3	12 A500C	1950	9	17.55	12 A500C	107.55	0.89		95.48	
4	10 A500C	1370	50	68.50						
5	10 A500C	3250	12	39.00						
6	10 A500C	900	40	36.00						
I	8 A240	290	25	7.25						
II	10 A500C	1320	12	15.84			∑	2.86	193.72	1.84
						n= 5		14.30	968.62	9.22
									106.56	კგ/მ³

კვეთი 1-1

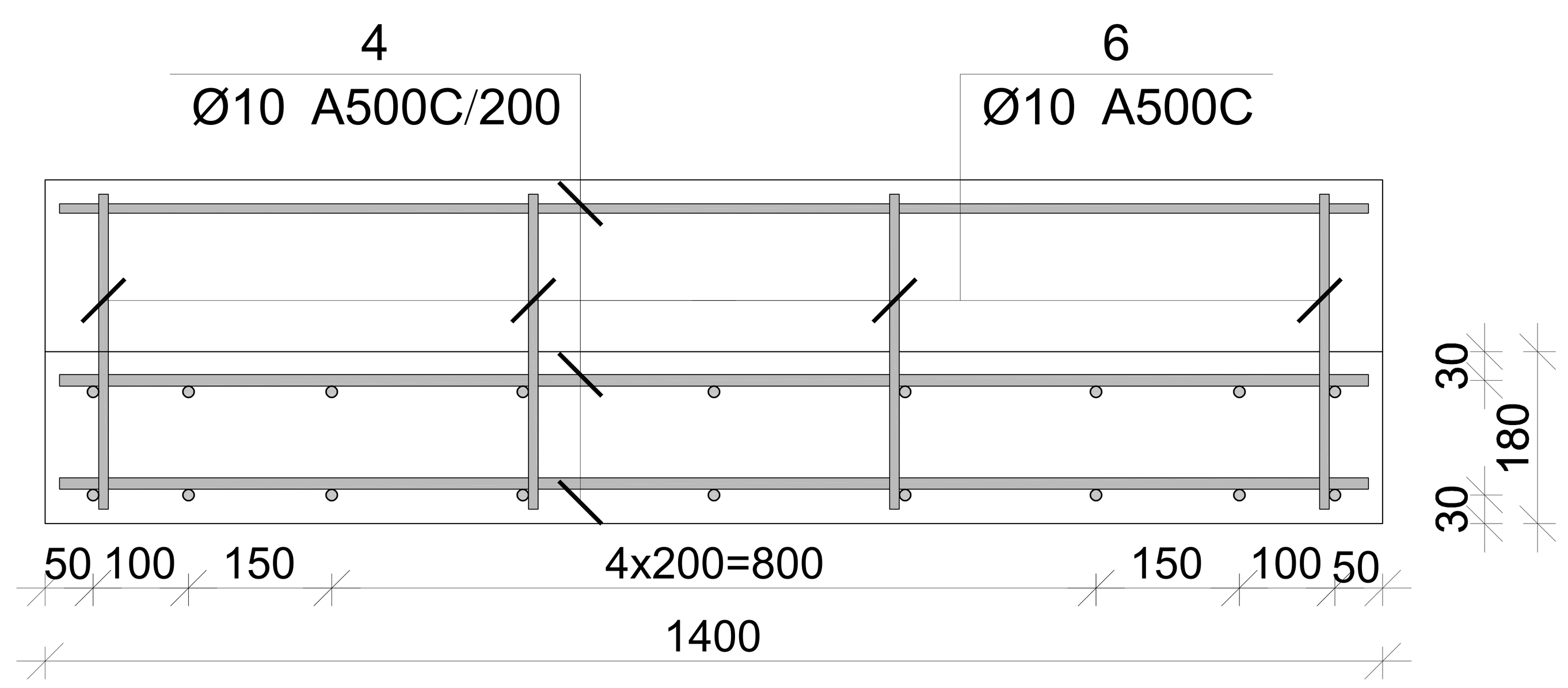

პროექტის დასახელება

მრავალბინიანი საცხოვრებელი სახლი

პროექტის მისამართი

ქ. თბილისი, ჯიქიას №9 (01.14.05.005.121)

დამკვეთი

სტადია	თარიღი	განმარტება
მპ	2023.02.09	

დაკვეთის №

CAD DWG ფაილი 07.kibeebi.dwg

მთ. კონსტრუქტორი: ა. კორტავა

შეასრულა ბ. ჩხიკვაძე

შეამოწმა გ. ვაშაკიძე

საავტორო უფლებები

ნახაზის დასახელება

მონ. რ/ბ კიბე №2-ის კიბის მარშის კმ–3-ის არმირება

კ-7.08

A3

მონ. რ/ბ კიბე №3-ის არმირება

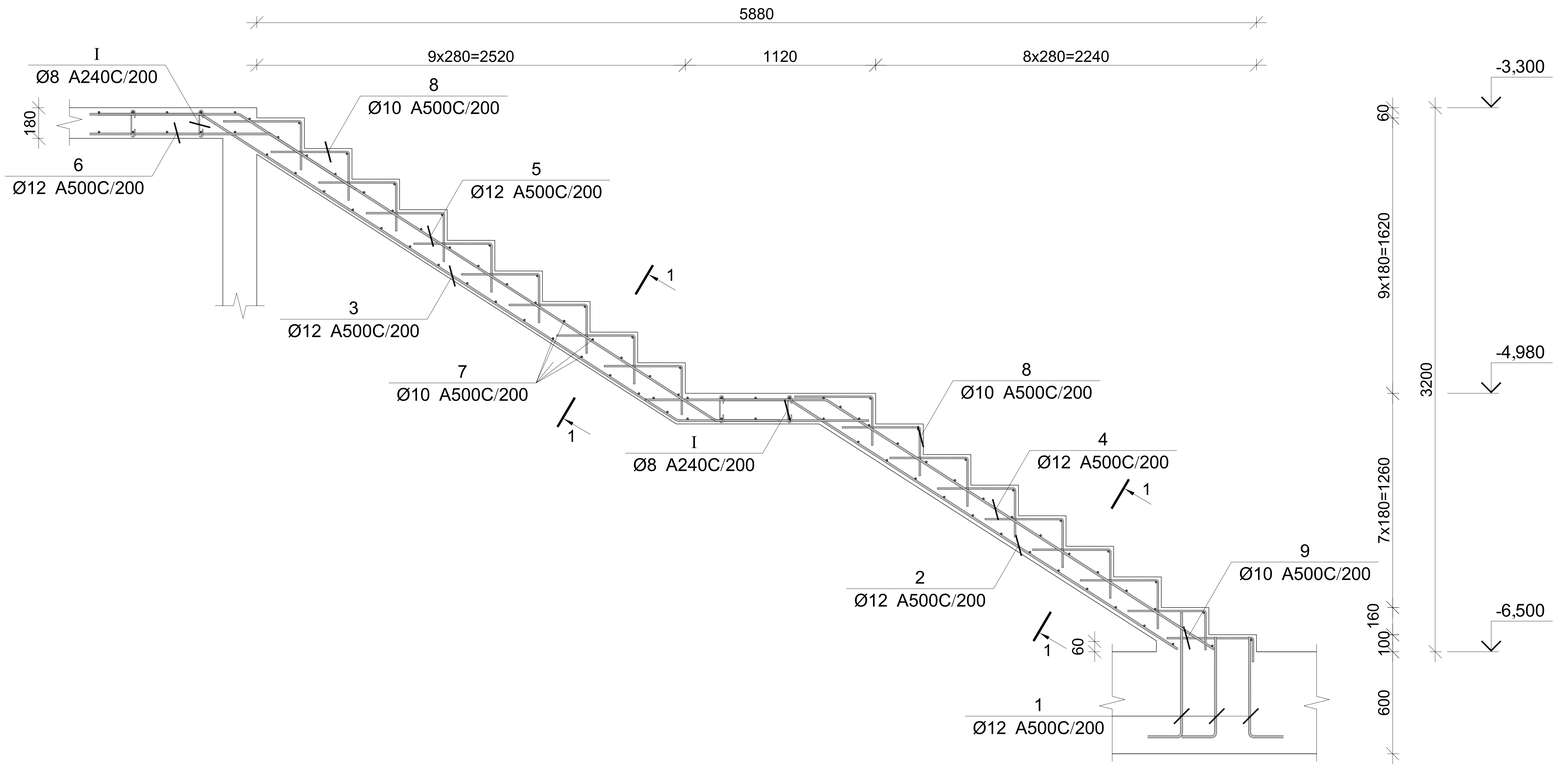

კვეთი 1-1

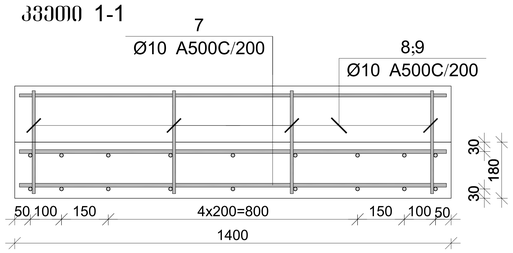

პოზ.	Ø [მმ.]	ესკიზი [მმ.]	სიგრძე [მმ.]
1	Ø12	730; 200	930
2	Ø12	850; 2720	3570
3	Ø12	600; 3330; 600	4530
4	Ø12	600; 2720	3320
5	Ø12	900; 3330; 900	3510
6	Ø12	1050; 600	1650
7	Ø10	1350	1350
8	Ø10	460; 285	745
9	Ø10	500; 140	640
I	Ø8	140; 180; 75; 75; 180	290

მონ. რ/ბ კიბე №3-ის სპეციფიკაცია

არმატურის სპეციფიკაცია					არმატურის ამოკრეფა					ბეტონი B 25
პოზ. №	Ø	L მმ.	n ცალი	Ln მ.	Ø	∑ Ln მ.	ბრაკით მემატება წონა კგ.	წონა კგ. A240	წონა კგ. A500C	V; მ³
1	2	3	4	5	6	7	8	9	10	11
1	12 A500C	930	27	25.11	8 A240	3.48	0.39	1.37		
2	12 A500C	3570	9	32.13	10 A500C	184.17	0.62		113.55	2.35
3	12 A500C	4530	9	40.77	12 A500C	174.33	0.89		154.77	
4	12 A500C	3320	9	29.88						
5	12 A500C	3510	9	31.59						
6	12 A500C	1650	9	14.85						
7	10 A500C	1350	97	130.95						
8	10 A500C	745	68	50.66						
9	10 A500C	640	4	2.56						
I	8 A240	290	12	3.48		∑		1.37	268.32	2.35
						n= 1		1.37	268.32	2.35
									114.76	კგ/მ³

პროექტის დასახელება

მრავალბინიანი საცხოვრებელი სახლი

პროექტის მისამართი

ქ. თბილისი, ჯიქიას №9 (01.14.05.005.121)

დამკვეთი

სტადია	თარიღი	განმარტება
მპ	2023.02.09	

დაკვეთის №

CAD DWG ფაილი 07.kibeebi.dwg

მთ. კონსტრუქტორი:		ა. კორტავა
შესრულა		ბ. ჩხიკვაძე
შეამოწმა		გ. ვაშაკიძე

საავტორო უფლებები

ნახაზის დასახელება

მონ. რ/ბ კიბე №3-ის არმირება

კ-7.09

A3

ქალაქ თბილისის მუნიციპალიტეტის საჯარო სამართლის იურიდიული პირი – ქალაქ თბილისის მუნიციპალიტეტის ტრანსპორტისა და ურბანული განვითარების სააგენტო

წერილის ნომერი: **16-01231812092**
თარიღი: **30/06/2023**

ადრესატი: გიორგი სარიშვილი
პირადი ნომერი: 01008052060
მისამართი: საქართველო, ქალაქი თბილისი, ატენის ქუჩა, N 16, ბინა 48

ბატონო გიორგი,

ქალაქ თბილისის მუნიციპალიტეტის სსიპ - ქალაქ თბილისის მუნიციპალიტეტის ტრანსპორტისა და ურბანული განვითარების სააგენტომ განიხილა თქვენი, 2023 წლის 23 ივნისის № 01231741682-16 განცხადება, რომელთან დაკავშირებითაც გაცნობებთ შემდეგს:

დაკმაყოფილდეს 2023 წლის 23 ივნისის № 01231741682-16 განცხადება და შეთანხმდეს ქალაქ თბილისში, ანა პოლიტკოვსკაიას ქუჩა, N 63-ში არსებულ მიწის ნაკვეთზე (საკადასტრო კოდი: 01.14.05.005.121) საგზაო მოძრაობის ორგანიზების სქემა თანდართულ ბმულზე არსებული დანართის შესაბამისად.

წარმოდგენილი საგზაო მოძრაობის ორგანიზების სქემა სააგენტოს მიერ შეთანხმდა იმ პირობით, რომ გზისა და ტროტუარების ნაწილი, რომელიც მდებარეობს საკადასტრო საზღვრებში, დაიტვირთება საჯარო სერვიტუტით, ხოლო სერვიტუტის არეალის განსაზღვრა მოხდება ტროტუარის დასაწყისიდან ტროტუარის დასასრულამდე სამანქანო შესასვლელ-გამოსასვლელი გზის ჩათვლით.

ასევე გაცნობებთ, რომ საჭიროების შემთხვევაში, სსიპ ტრანსპორტისა და ურბანული განვითარების სააგენტო იტოვებს უფლებამოსილებას, მოითხოვოს სამუშაოების პერიოდში არსებული სიტუაციის საგზაო მოძრაობის ორგანიზების სქემის ალტერნატიული ვარიანტის წარმოდგენა.

სამუშაოების მიმდინარეობის პერიოდში, საგზაო მოძრაობის ორგანიზების დროებითი სქემის მიხედვით გათვალისწინებული საგზაო ნიშნები უნდა განთავსდეს მოძრავ დგარზე, რათა არ დაზიანდეს მიმდებარე ტერიტორიაზე არსებული ინფრასტრუქტურა.

იმ შემთხვევაში, თუ სამუშაოებისათვის საჭირო დროებითი და არსებული საგზაო ნიშნები ეწინააღმდეგება/ხელს უშლის ერთმანეთს, საჭიროა უკვე არსებული საგზაო ნიშნები შეიფუთოს, ხოლო სამუშაოს დასრულებისთანავე დემონტაჟი უნდა გაუკეთდეს დროებით დამონტაჟებულ საგზაო მოძრაობის ორგანიზების ტექნიკურ საშუალებებს და ქუჩის სავალი ნაწილი (ყველა შეფუთული ნიშნის ჩათვლით) მოყვანილი იქნას პირვანდელ მდგომარეობაში.

დამატებით გაცნობებთ, რომ თუ მშენებლობის პერიოდში, საპროექტო ტერიტორიის მიმდებარედ, ხორციელდება სხვა სამშენებლო სამუშაოები და დროებითი საგზაო ნიშნები, რომლებიც განთავსებულია სხვა, ნებართვის მქონე, შემსრულებელი კომპანიის მიერ და კვეთს/ეწინააღმდეგება თქვენს მიერ დასამონტაჟებელ საგზაო ნიშნებს, დროებითი საგზაო ნიშნები დაიტანოთ საჭიროებისამებრ და აუცილებლობის შემთხვევაში, სამუშაოები განახორციელოთ უკვე განთავსებული დროებითი საგზაო ნიშნების გამოყენებით. ხოლო, სხვა შემსრულებლის მიერ, სამუშაოების დასრულებისა და ნიშნების დემონტაჟის შემთხვევაში, უზრუნველყოთ თქვენი საგზაო ნიშნების სრულად მონტაჟი, მოცემული პირობების შესაბამისად.

საგზაო მოძრაობის ორგანიზების სქემის ცვლილება საჭიროებს შეთანხმებას სააგენტოსთან.

სსიპ- ტრანსპორტისა და ურბანული განვითარების სააგენტომ გაგიწიათ შუამდგომლობა და საკითხი განსახილველად გადააგზავნა ქალაქ თბილისის მუნიციპალიტეტის მერიის გარემოს დაცვის საქალაქო სამსახურში. გიგზავნით ქალაქ თბილისის მუნიციპალიტეტის მერიის გარემოს დაცვის საქალაქო სამსახურის 2023 წლის 23 ივნისის 01231741158 წერილს, რომელშიც დაფიქსირებულია სამსახურის პოზიცია. (იხ.დანართი).

საქართველოს ზოგადი ადმინისტრაციული კოდექსის 63-ე მუხლის შესაბამისად ძალადაკარგულად გამოცხადდეს სსიპ - ტრანსპორტისა და ურბანული განვითარების სააგენტოს წერილით N16-01211903815 2023 წლის 9 ივლისს შეთანხმებული საგზაო მოძრაობის ორგანიზების სქემა.

გადაწყვეტილების გასაჩივრება, დაინტერესებული მხარის მიერ, შესაძლებელია ამ გადაწყვეტილების გაცნობიდან ერთი თვის ვადაში ქალაქ თბილისის მუნიციპალიტეტის მერთან (მისამართი: ჟ. შარტავას ქუჩა N7) კანონმდებლობით დადგენილი წესით.

დანართი: სსიპ - ტრანსპორტისა და ურბანული განვითარების სააგენტოს მიერ შეთანხმებული საგზაო მოძრაობის ორგანიზების სქემები იხილეთ თანდართულ ბმულზე :

https://cloud.tbilisi.gov.ge/index.php/s/OxmCPQ4noNfKmTu

პატივისცემით,

ვიქტორ წილოსანი

სააგენტოს უფროსი

გამოყენებულია კვალიფიციური
ელექტრონული ხელმოწერა/
ელექტრონული შტამპი

საქართველოს შინაგან საქმეთა სამინისტროს
საპატრულო პოლიციის დეპარტამენტი

MINISTRY OF INTERNAL AFFAIRS OF GEORGIA
PATROL POLICE DEPARTMENT

MIA 3 23 01880402

01/07/2023

მოქ. ა. თოფურიძეს
ქ. თბილისი ნუცუბიძის ფერდ. III მ/რ, კვ. II,;
თქვენს 2023 წლის 30 ივნისის განცხადებაზე

ასლი: საპატრულო პოლიციის დეპარტამენტის
ქ. თბილისის მთავარი სამმართველოს

შსს საპატრულო პოლიციის დეპარტამენტში განხილულ იქნა თქვენი განცხადება, რომელიც ეხება ქ. თბილისი, ანა პოლიტკოვსკაიას ქ. N 63 ს/კ 01.14.05.005.121-ის მიმდებარედ შესასვლელ–გამოსასვლელი გზის მოწყობის, სამშენებლო დამცავი ღობის განთავსების და არსებული საგზაო/სატრანსპორტო ინფრასტრუქტურის ნაკადების მიმართულების საგზაო მოძრაობის ორგანიზაციის წარმოდგენილი სქემების შეთანხმებას.

ვითვალისწინებთ რა, ქ. თბილისის მუნიციპალიტეტის სსიპ ტრანსპორტის და ურბანული განვითარების სააგენტოს თანხმობას (წერილის ნომერი 30/06/2023 16-01231812092), შსს საპატრულო პოლიციის დეპარტამენტი ითანხმებს (საგზაო მოძრაობის უსაფრთხოების კუთხით) წარმოდგენილ დროებითი და მუდმივი მოძრაობის ორგანიზაციის სქემებს და არ არის წინააღმდეგი განახორციელოთ სამუშაოები შემდეგი პირობების დაცვით:

- ქვეითად მოსიარულეთა უსაფრთხოების მიზნით დამცავი ღობის ფარგლებში მოეწყოს ქუჩის სავალი ნაწილის მხრიდან ქვეითად მოსიარულეთა ბილიკი, ღობე გზის სავალი ნაწილის მხრიდან გადაიხუროს და ღამის საათებში განათდეს;
- სამშენებლო ობიექტზე მისასვლელი გზა (სამუშაოების განხორციელების პროცესში) აღიჭურვოს მოძრაობის რეგულირების ტექნიკური საშუალებებით შეთანხმებული სქემების შესაბამისად, ხოლო მიმდებარე ტერიტორიაზე არსებულ მოძრაოის ორგანიზების ტექნიკურ საშუალებებს გაუკეთდეს დროებით დემონტაჟი ან შეიფუთოს;
- საგზაო მოძრაობის რეგულირებისთვის და ფეხით მოსიარულეთა უსაფრთხო გადაადგილების მიზნით სამუშაოების მწარმოებლის მიერ გამოყოფილ იქნეს სპეც. ტანსაცმლით და ალმით აღჭურვილი საჭირო რაოდენობის თანამშრომელი;
- დაცული იქნას გზის სავალი ნაწილის სისაუფთავე, არ დაუშვათ სამშენებლო მასალისა და ტექნიკის გზის სავალ ნაწილზე განთავსება;

0190, თბილისი, ნოე რამიშვილის ქ. №38
№38, Noe Ramishvili St. 0190, Tbilisi, Georgia
ტელ./Tel.: (+995 032) 2 41 42 42
ფაქსი/Fax: (+995 032) 2 41 85 02
E-mail: patrolinfo@mia.gov.ge

- სამუშაოების დასრულებისთანავე ფეხით მოსიარულეთა ბილიკი მოყვანილ იქნას პირვანდელ მდგომარეობაში, დროებითი მოძრაობის რეგულირების ტექნიკურ საშუალებებს გაუკეთდეს დემონტაჟი და გზის მიერთების ადგილები აღიჭურვოს მოძრაობის რეგულირების ტექნიკური საშუალებებით შეთანხმებული საგზაო მოძრაობის ორგანიზაციის სქემების შესაბამისად;
- სამუშაოების დაწყების შესახებ წინასწარ ეცნობოს ქ. თბილისის მუნიციპალიტეტის მერიის სსიპ ქონების მართვის სააგენტოს და შსს საპატრულო პოლიციის დეპარტამენტის სამორიგეო ნაწილს (241–85–04; 241–85–05).

მეორე ადრესატს: გთხოვთ, უზრუნველყოთ კონტროლის დაწესება წერილში მითითებულ პირობების შესრულებაზე და მოძრაობის რეგულირების ტექნიკური საშუალებების განთავსების მდგომარეობაზე. შეუსრულებლობის შემთხვევაში გაატარეთ ზომები საქართველოს ადმინისტრაციულ სამართალდარღვევათა კოდექსის 134 მუხლით გათვალისწინებული მოთხოვნების შესაბამისად.

საპატრულო პოლიციის დეპარტამენტი /
საორგანიზაციო სამმართველო / საგზაო მოძრაობის
ზედამხედველობის განყოფილება
განყოფილების უფროსი
ბარბაქაძე დავით

ტროტუარი განივი კვეთი

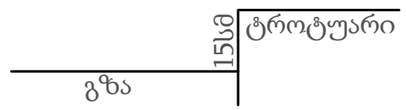

შშმ პანდუსი პირობითი
აღნიშვნა და პარამეტრები

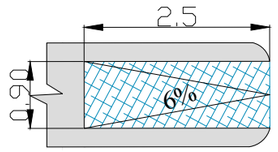

საპროექტო ტერიტორიის
ჩრდილოეთით პერსპექტიული
გზის შუა ღერძად აღებულია
არსებული გზის ღერძი

ტროტუარი

გზა

საპროექტო ტერიტორიის სამხრეთით პერსპექტიული ტროტუარი წარმოდგენილია (16-01211903815) შეთანხმებული სქემის მიხედვით

ქ. თბილისი, პოლიტკოვსკაიას ქუჩის მიმდებარედ, (ს.კ 01.14.05.005.121;) შენობა-ნაგებობის დასრულებული სამშენებლო სამუშაოების პერიოდში საგზაო მოძრაობის ორგანიზების სქემა.

შემსრულებელი	ნახაზის დასახელება	თარიღი	2023 წელი
გიორგი სარიშვილი	საგზაო მოძრაობის ორგანიზების სქემა	მასშტაბი	პირობითი

სამშენებლო ღობის კვეთი



პირობითი აღნიშვნები:

სამშენებლო ღობე

სამშენებლო ღობე და დამცავი ქოლგა

შენიშვნა:

1. სამშენებლო ღობე ეწყობა საპროექტო ტერიტორიაზე (არ სცდება საკადასტრო კოდის საზღვრებს).

2.სამშენებლო ტექნიკის მოძრაობის მიმართულებები

3.ქვეითთა მოძრაობის მიმართულება

საგზაო მოძრაობის ორგანიზაციის ტექნიკური საშუალებები

შუქ. ტ7–5ც

ქ. თბილისი,პოლიტკოვსკაიას ქუჩის მიმდებარედ, (ს.კ 01.14.05.005.121;) შენობა-ნაგებობის სამშენებლო სამუშაოების წარმოების (დროებითი) საგზაო მოძრაობის ორგანიზების სქემა.

შემსრულებელი	ნახაზის დასახელება	თარიღი	2023 წელი
გიორგი სარიშვილი	საგზაო მოძრაობის ორგანიზების დროებითი სქემა	მასშტაბი	პირობითი

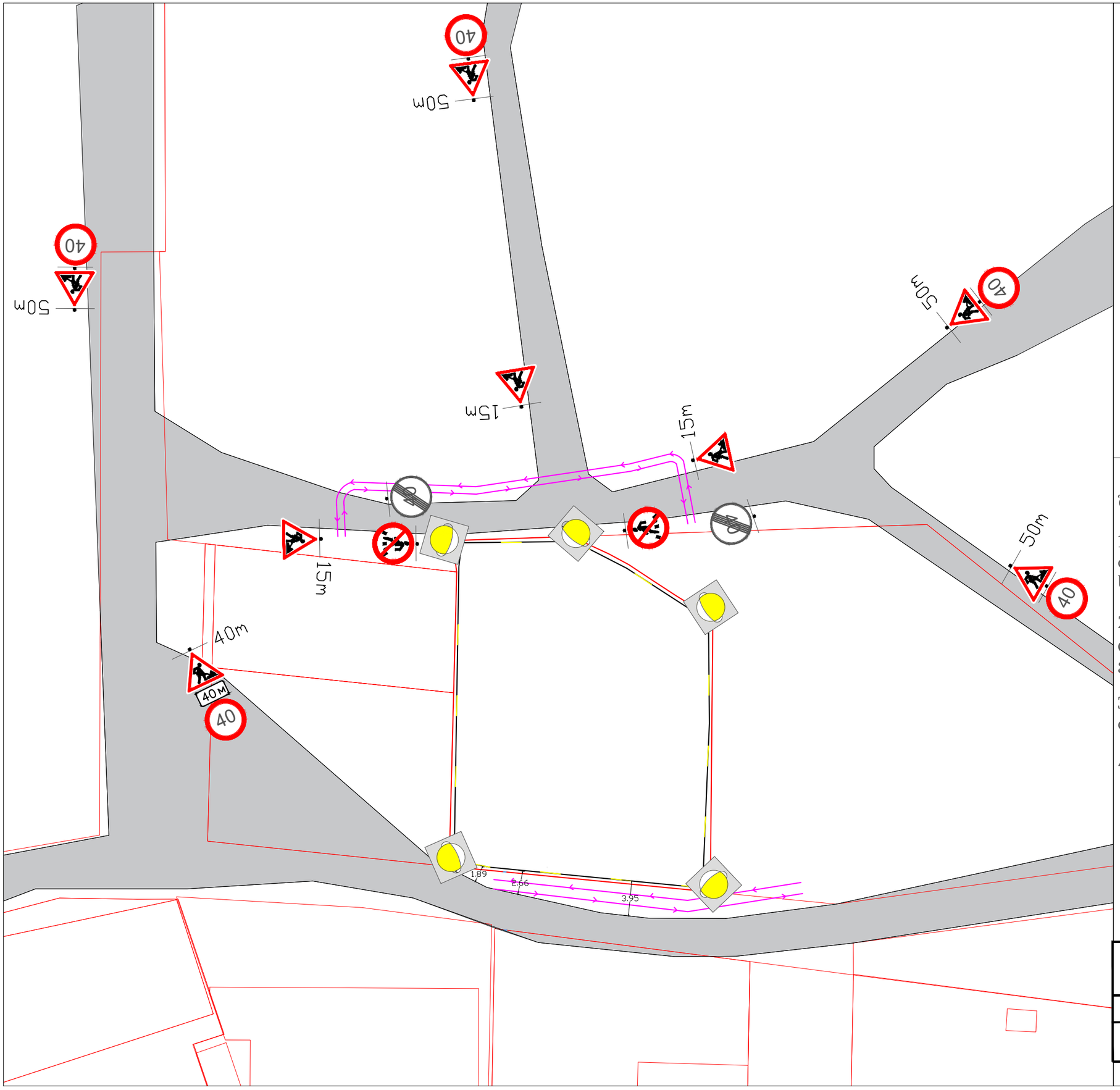

საგზაო მოძრაობის ორგანიზაციის ტექნიკური საშუალებები

1.26 – 8ც

3.25 – 2ც

3.10 –2ც

40 მ 7.1.1 – 1ც

40 3.24 –5ც

შუქ. ტ7–5ც

შენიშვნა:

1.საგზაო მოძრაობის ორგანიზების დროებითი სქემები მორგებულია არსებულ გარემოებას.

2.ღობის მოწყობის სამუშაოები არ ზღუდავს ტროტუარის სიგანეს-ხელს არ უშლის ქვეითთა უსაფრთხო გადაადგილებას.

3.ღობის მონტაჟი-დემონტაჟისთვის დამცავი ლენტის პირობითი აღნიშვნა

4. ქვეითთა მოძრაობის მიმართულება

ქ. თბილისი, პოლიტკოვსკაიას ქუჩის მიმდებარედ, (ს.კ 01.14.05.005.121;) შენობა-ნაგებობის მშენებლობისთვის ღობის მონტაჟი-დემონტაჟის საგზაო მოძრაობის ორგანიზების (დროებითი) სქემა.

შემსრულებელი	ნახაზის დასახელება	თარიღი	2023 წელი
გიორგი სარიშვილი	საგზაო მოძრაობის ორგანიზების დროებითი სქემა	მასშტაბი	პირობითი

შენიშვნა:

1. საგზაო მოძრაობის ორგანიზების დროებითი სქემა მორგებულია დასრულებული სამუშაოების შედგომ გარემოებას.
2. დამცავი ლენტის პირობითი აღნიშვნა
3. ქვეითთა მოძრაობის მიმართულება

საგზაო მოძრაობის ორგანიზაციის ტექნიკური საშუალებები

- 1.26 – 5ც
- 3.10 –2ც
- 3.24 –3ც
- 3.25 – 1ც
- შუქ. ტ7–2ც

50m
15m
15m
70m
4.40
4.60

ქ. თბილისი, პოლიტკოვსკაიას ქუჩის მიმდებარედ, (ს.კ 01.14.05.005.121;) შენობა-ნაგებობის ნაკვეთზე შესასვლელ-გამოსასვლელის მოწყობის საგზაო მოძრაობის ორგანიზების სქემა.			
შემსრულებელი	ნახაზის დასახელება	თარიღი	2022 წელი
გიორგი სარიშვილი	საგზაო მოძრაობის ორგანიზების დროებითი სქემა	მასშტაბი	პირობითი