შენობა №1

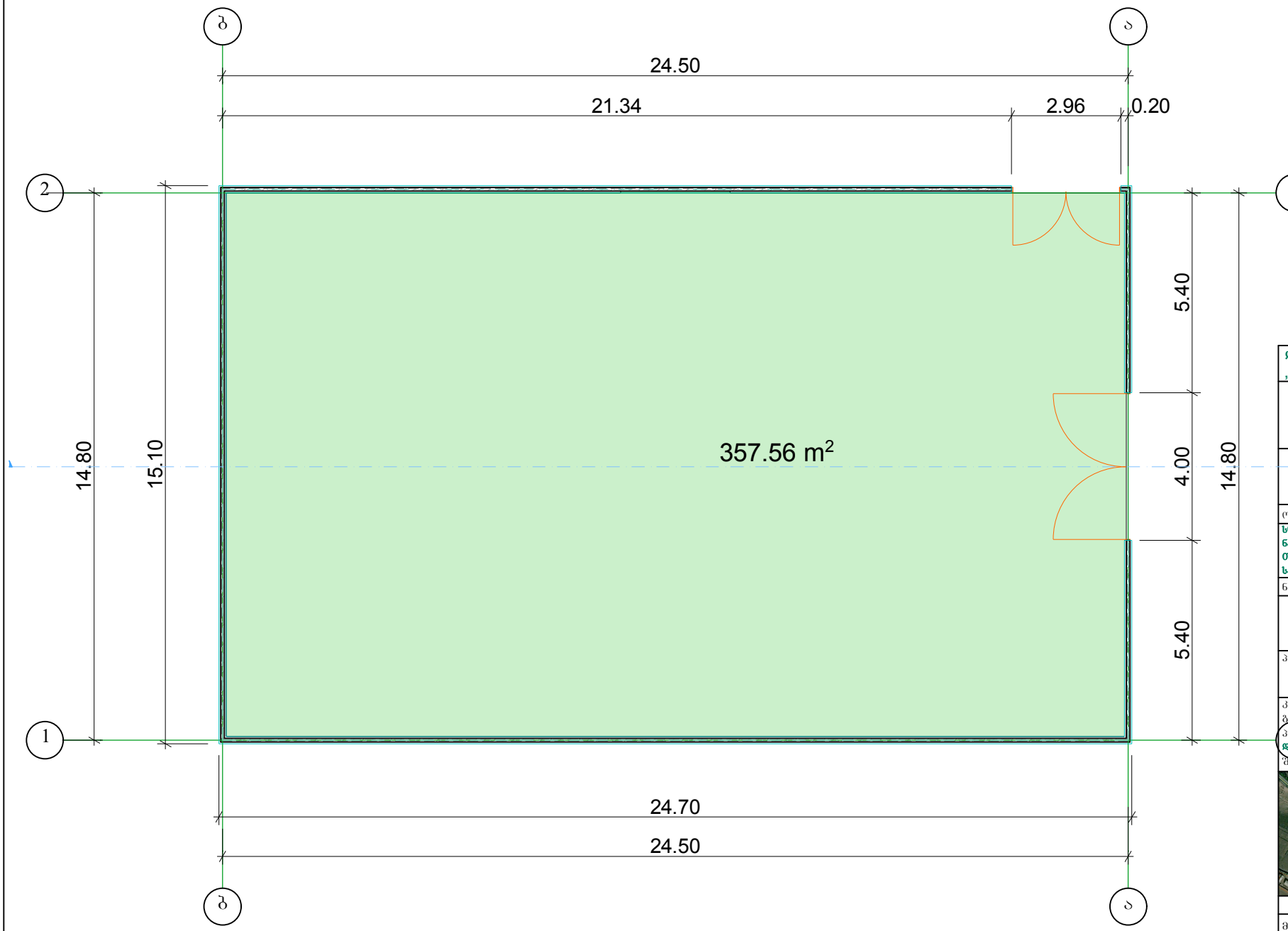

დამკვეთი: შპს
„ALPHA COMPANY„

შპს „GIOIA ANDREW„
2013წ.

სასაწყობე შენობა

ობიექტის მისამართი:
სოფ. დიდომი
ნაკ. (№01.72.14.038.034)
თბილისი;
საქართველო

ნახაზის დასახელება

სართულის გეგმა

პროექტის სტადია

არქიტექტურა

კომპიუტერული
გრაფიკა დ. ხიზანიშვილი
არქიტექტორი დ.ხიზანიშვილი
შესრულების თარიღი 04.01.2013წ.



მასშტაბი 1:100

ფურცელი №
ფრც.რაოდენობა

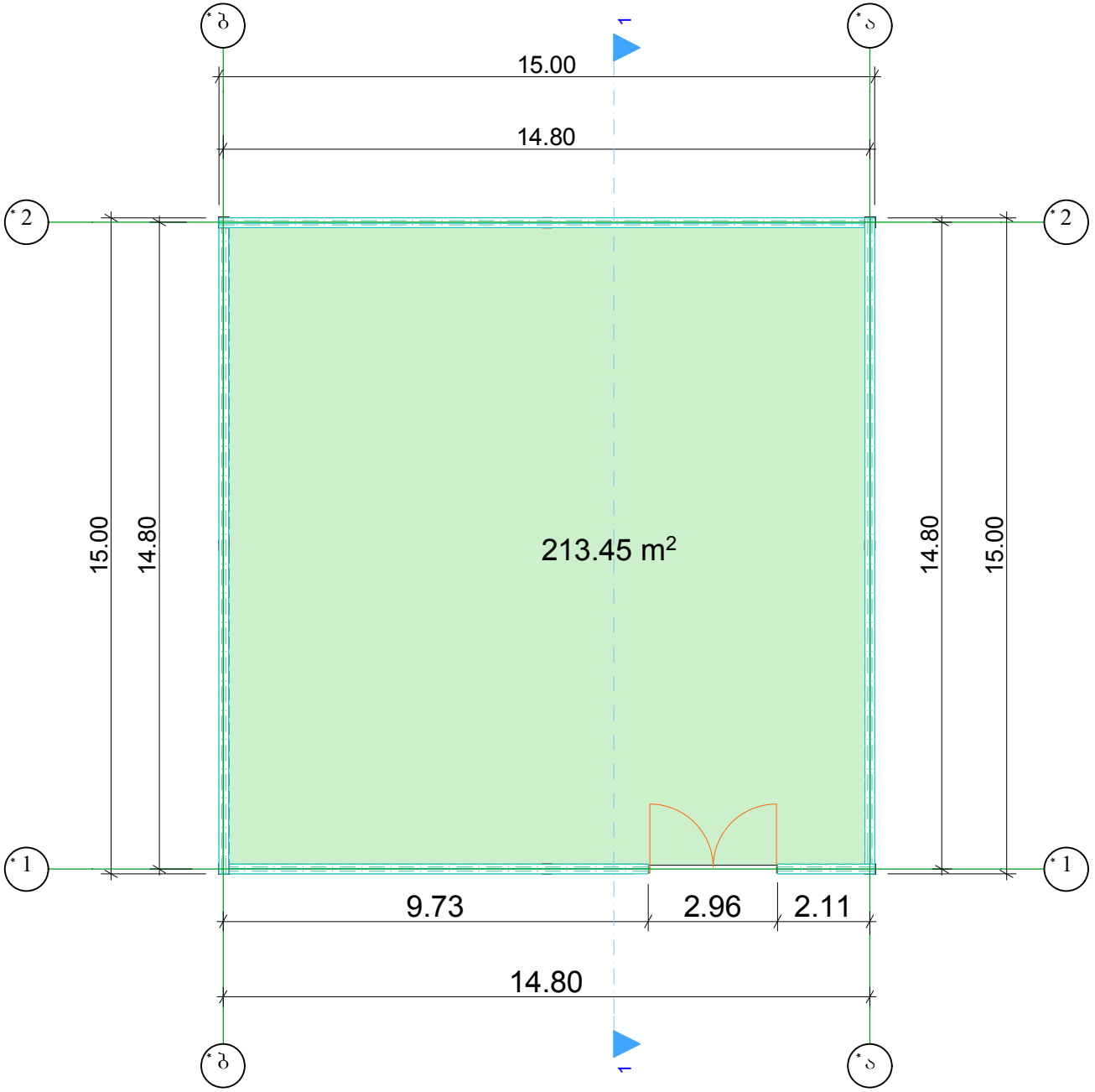

შენობა №2

დამკვეთი: შპს
„ALPHA COMPANY„

შპს „GIOIA ANDREW„
2013წ.

სასაწყობე შენობა

ობიექტის მისამართი:
სოფ. დიდომი
ნაკ. (№01.72.14.038.034)
თბილისი;
საქართველო

ნახაზის დასახელება

სართულის გეგმა

პროექტის სტადია
არქიტექტურა

კომპიუტერული
გრაფიკა დ. ხიზანიშვილი
არ. აპტორი არქიტექტორი
დ.ხიზანიშვილი
შესრულების თარიღი 04.01.2013წ.



მასშტაბი 1:100

ფურცელი №
ფრც.რაოდენობა

შენობა №3

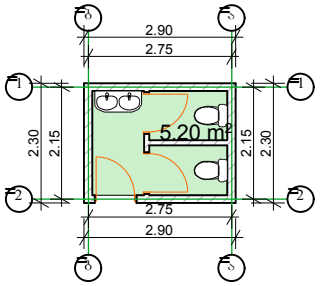

შენობა №4

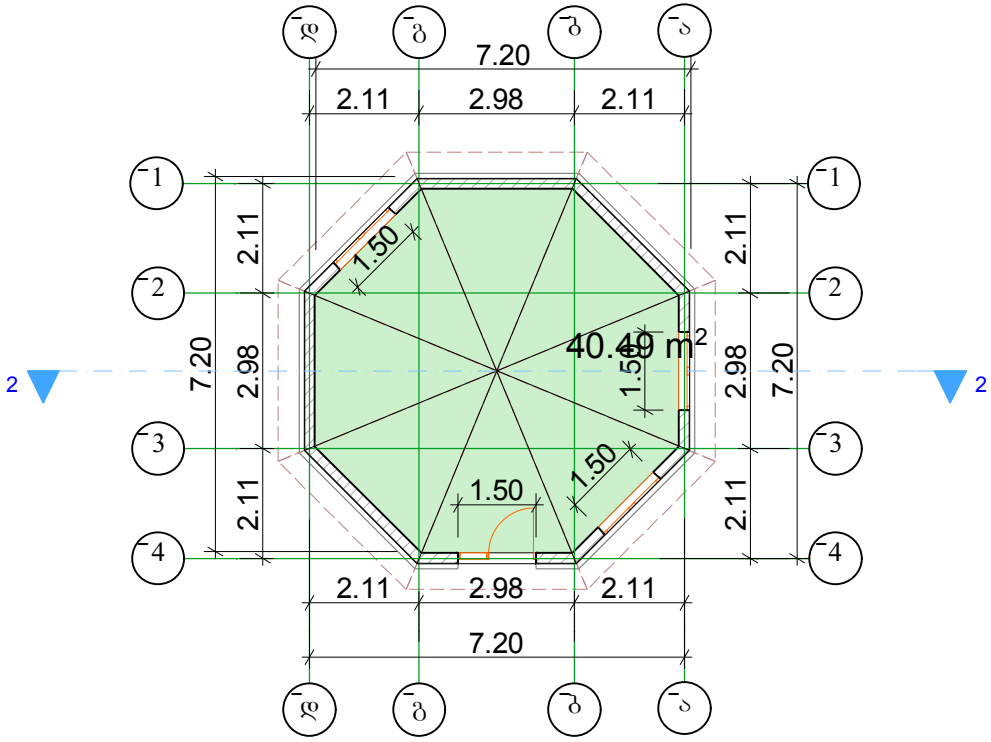

დამკვეთი: შპს
„ALPHA COMPANY„

შპს „GIOIA ANDREW„
2013წ.

სასაწყობე შენობა

ობიექტის მისამართი:
სოფ. დიდომი
ნაკ. (№01.72.14.038.034)
თბილისი;
საქართველო

ნახაზის დასახელება

სართულის გეგმა

პროექტის სტადია
არქიტექტურა

კომპიუტერული
გრაფიკა დ. ხიზანიშვილი
პრ. ავტორი არქიტექტორი
დ.ხიზანიშვილი
შესრულების თარიღი 04.01.2013წ.



მასშტაბი 1:100

ფურცელი №
ფრც.რაოდენობა