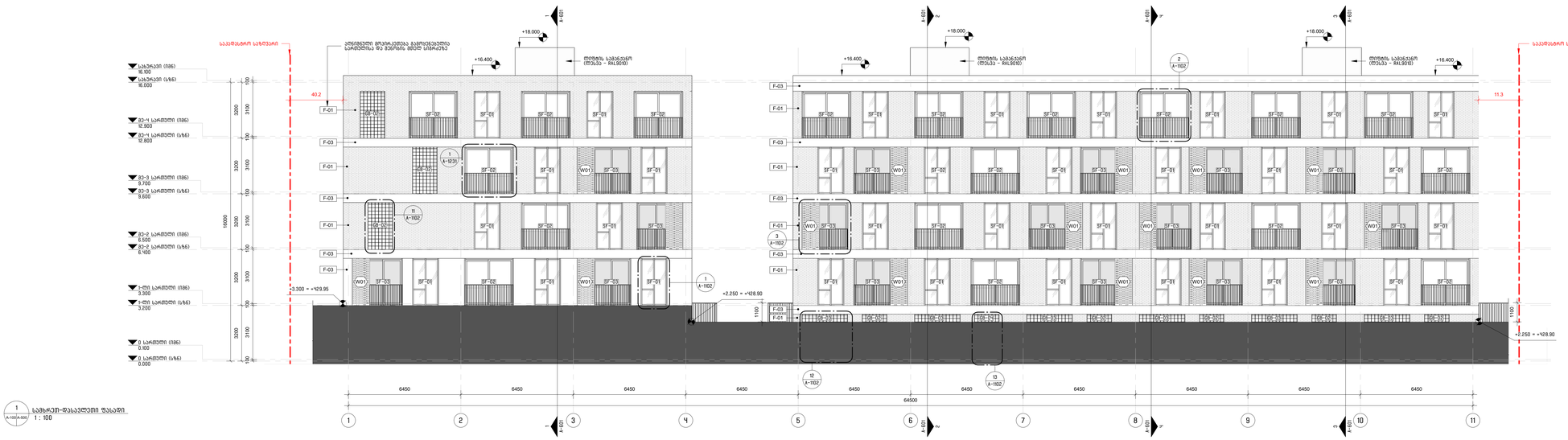

1 სამხრეთ-დასავლეთი ფასადი
1 : 100

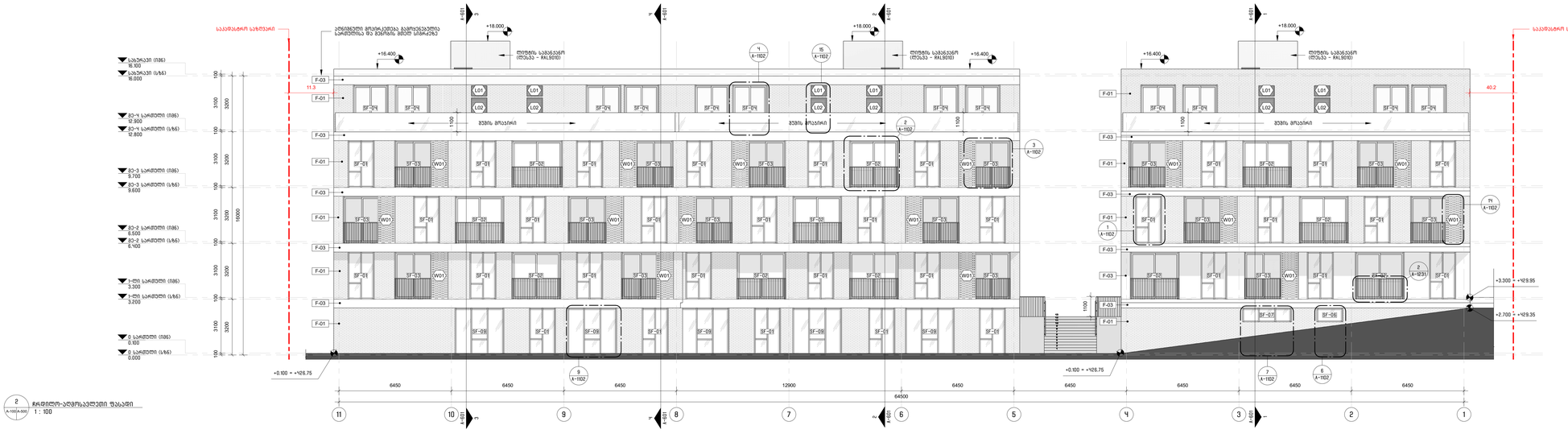

2 ჩრდილო-აღმოსავლეთი ფასადი
1 : 100

მშენებელი:	შ.პ.ს. შ-ორ.ჯინ.ჯინ. ქ.თბილისი, ვაკე-საბურთალოს რ-ნი, აბაშიძის ქუჩა №10 ტელ: 226 61 05
დამკვეთი:	შ.პ.ს. "კინლან ჰოუმი"
პროექტი:	მრავალფუნქციური საცხოვრებელი კომპლექსი
მისამართი:	ქ. თბილისი, ნაძვის ტრასის კუთხე
შენიშვნა:	

პროექტი:	ბ. ინასარიძე
დამკვეთი:	ბ. ინასარიძე ნ. ბასილაია მ. ფანცავა
სპეციალობა:	მულტიკომპლექსების საპროექტო განყოფილების უფროსი სპეციალისტი
თარიღი:	2024.03.11
ფორმატი:	**A0**
ნახაზის სახელი:	ფასადები
ნახაზის ნომერი:	**A-500**

შენიშვნა:
ფასადზე პროექტით შეთავაზების სანაცვლო საშენებლად და ფასადების იზოლირებების სამუშაოებ იხილეთ A-1102 ნახაზები.

ფასადის მოსაპირკეთებელი მასალა:

F-01	ბეტონ მონოლითური კედლის ფაქტურა
F-02	ბეტონ მონოლითური კედლის ფაქტურა
F-03	ბეტონი



1 A-100 A-501 ჩრდილო-დასავლეთი ფასადი
1 : 100

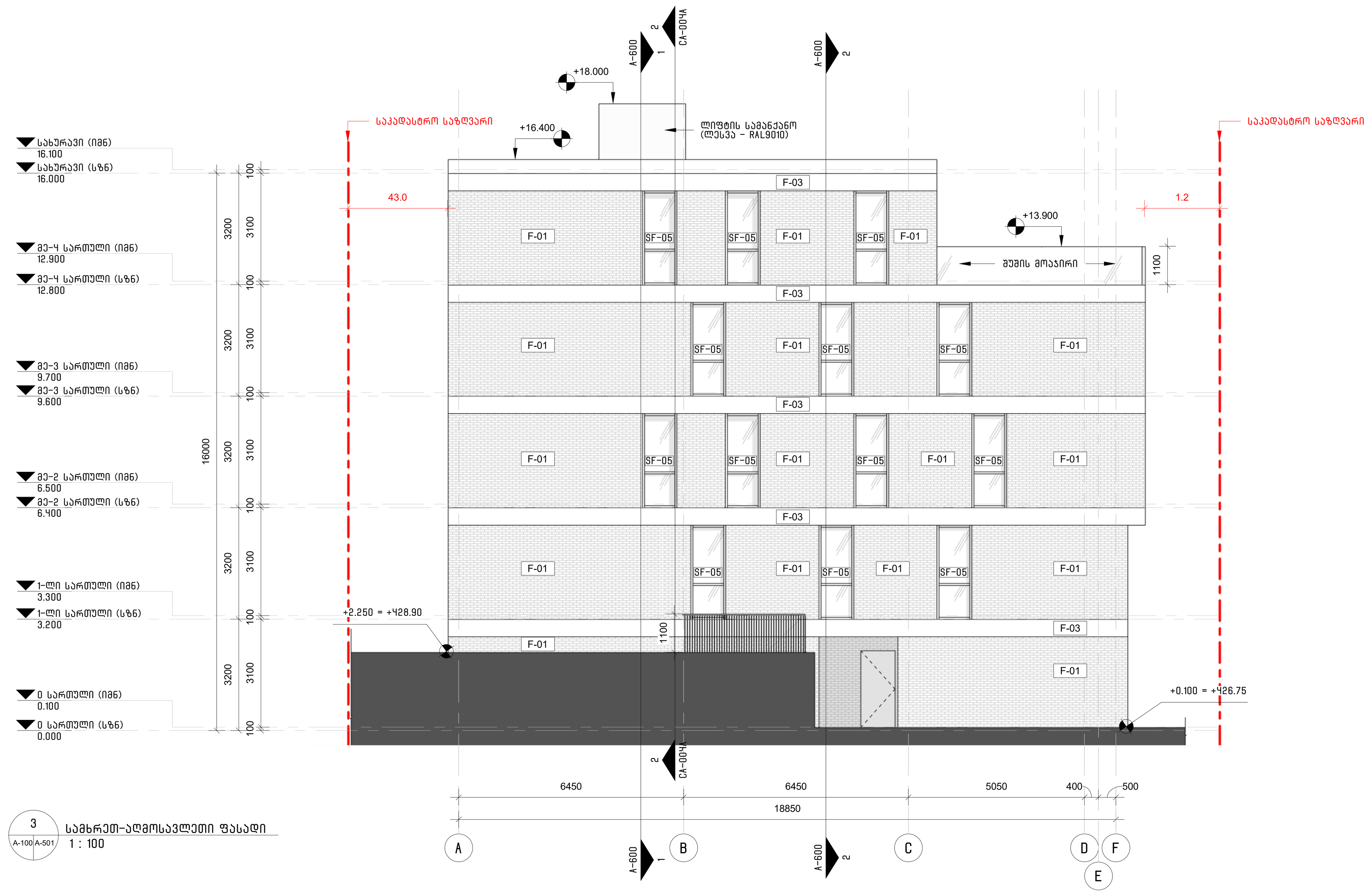

3 A-100 A-501 სამხრეთ-აღმოსავლეთი ფასადი
1 : 100

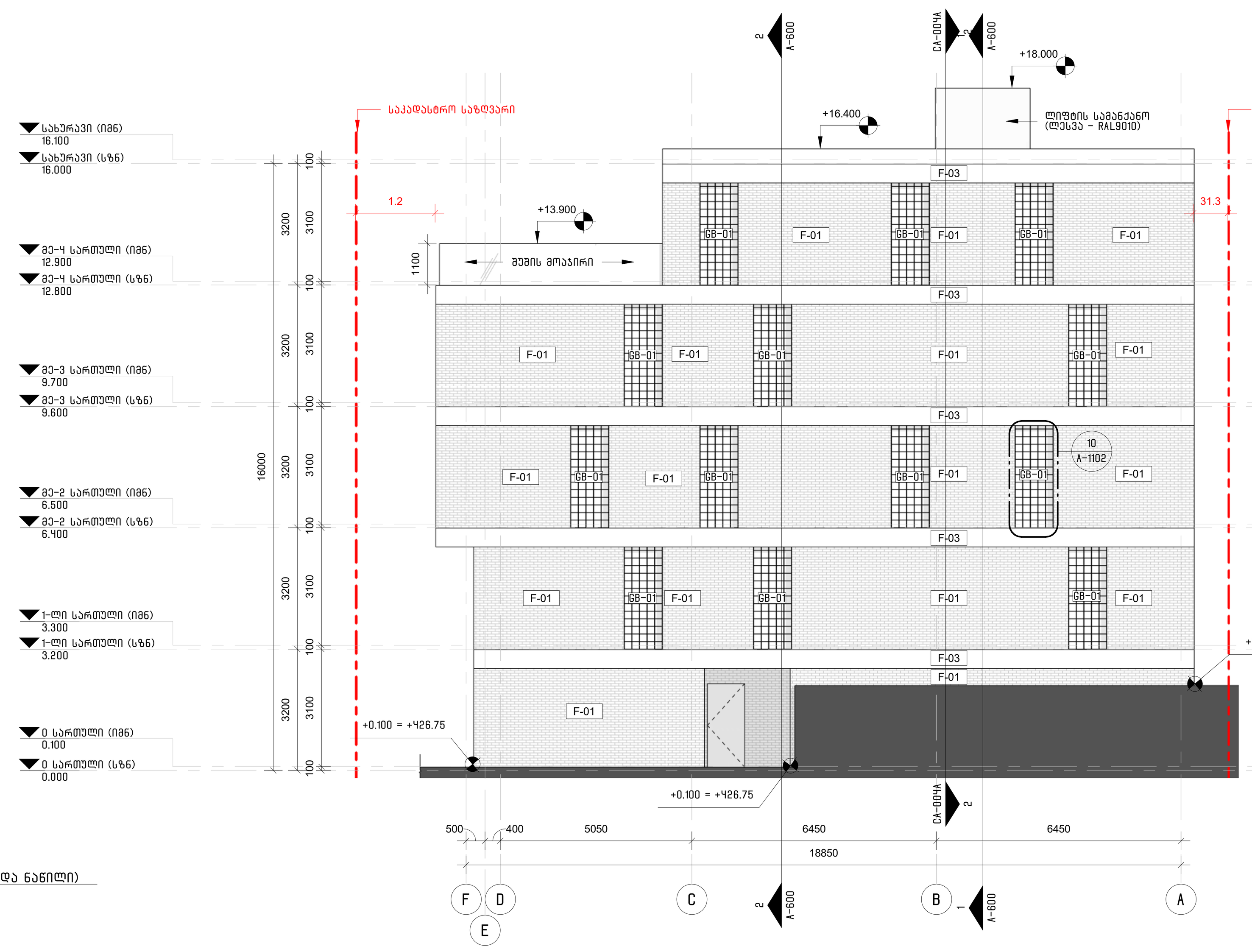

2 A-100 A-501 ჩრდილო-დასავლეთი ფასადი (შიდა ნაწილი)
1 : 100

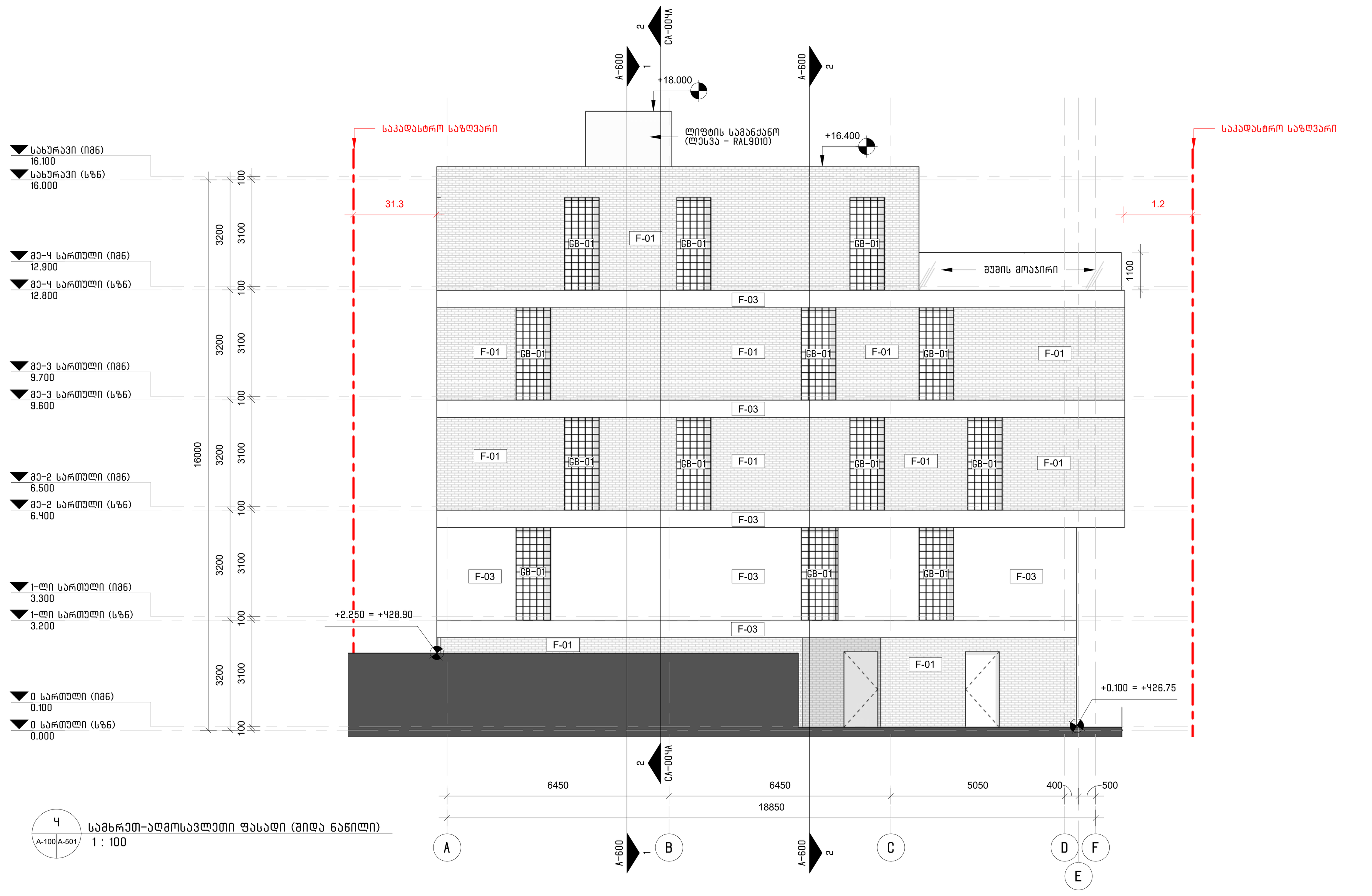

4 A-100 A-501 სამხრეთ-აღმოსავლეთი ფასადი (შიდა ნაწილი)
1 : 100

შენიშვნა:
ფასადზე არსებული ვიტრაჟების სრული სურათისა და დამატებითი ინფორმაციის სანახავად იხილეთ A-1102 ფურცელი.

ფასადის მოსაპირკეთებელი მასალა:

F-01	ჯეფეს დეკორატიული აგურის ფილა	
F-02	ჯეფეს დეკორატიული აგურის ფილა	
F-03	ბეტონი	

შემსრულებელი: შ.პ.ს. თ-არქიტექტს
ქ.თბილისი, ვაკე-საბურთალოს რ-ნი, აბულაძის ჩიხი №10
ტელ: 225 81 05

დამკვეთი: შ.პ.ს. "პილარ ჯგუფი"

პროექტი: მრავალბინიანი საცხოვრებელი შენობა ლისზე

მისამართი: ქ. თბილისი, ლამა ლამხიას ქუჩა

დიაგრამა:

ავტორი: გ. ინასარიძე

დამუშავება: გ. ინასარიძე
ნ. მაისურაძე
დ. ცანავა

სტატუსი/ეტაპი: მუნიციპალიტეტთან შესათანხმებელი დოკუმენტაცია

თარიღი: 2024.03.11

ფორმატი: A0

ნახაზის სახელი:

ფასადები

ნახაზის ნომერი: **A-501**

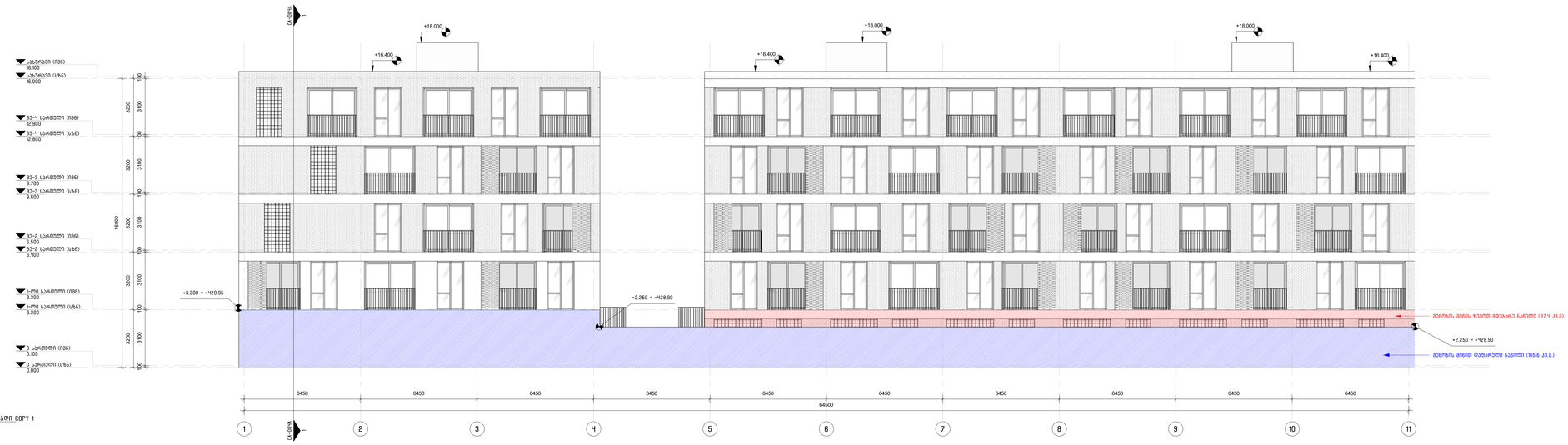

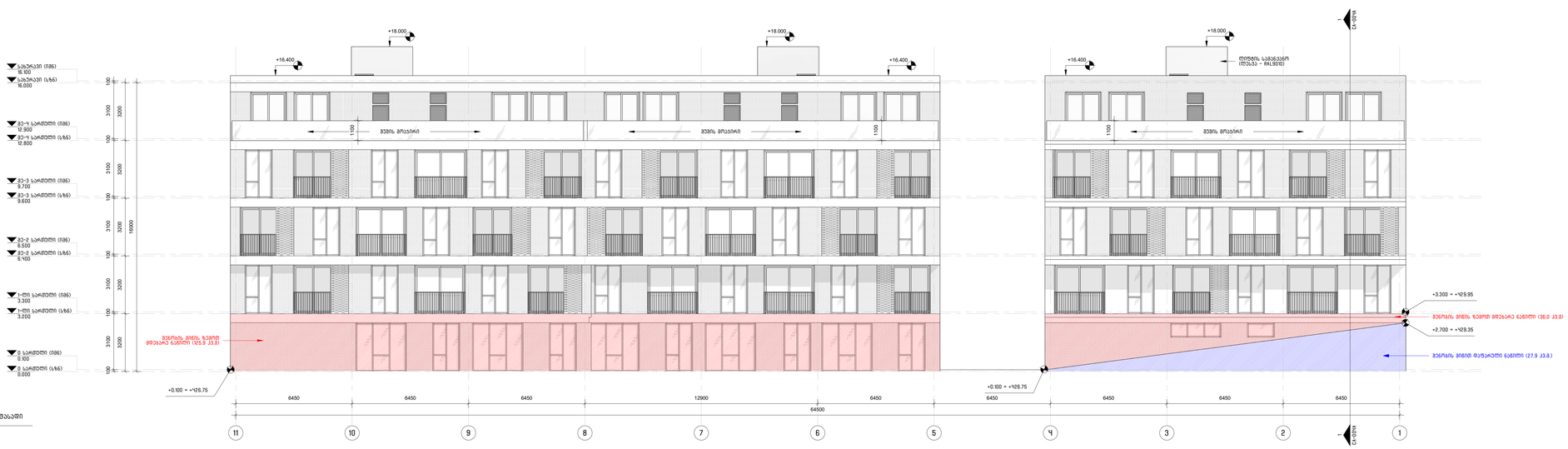

1. სამოქალაქო, მინის ზემო ნაგებობის ფასადების - 37.4+36.0+125.9+38.7+27.9+35.8=310.9
2. სამოქალაქო, მინის ქვემო ნაგებობის ფასადების - 165.6+27.9+ 61.4+23.7+23.7+23.7=326.0
3. სამოქალაქოს ფასადების - 7+1.0+114.7=188.7

პროცენტული - 310.9 / 188.7=1.6 (<1.8-ზე)

მენიშვნა: ფასადებების ინფორმაციის ისტორიის შეკეთებულ ფასადის.

მშენებლობის:	მ.პ.ს. ტ-ის ტიპის პროექტი 23.23-ე.ა.ბინამშენის მ.-ნ. ბინამშენის ბლოკი №10 ნაკ. 226 61 05
დამკვეთი:	მ.პ.ს. "კოლორ პლუსი"
პროექტი:	მრავალფუნქციური საცხოვრებელი კომპლექსი
მისამართი:	ქ. თბილისი, ლევან შევარდნის ქუჩა
ფილიალი:	

პასუხისმგებელი:	ბ. ინასარიძე
დამკვეთის:	ბ. ინასარიძე ნ. ბერიკაშვილი დ. ზაზიშვილი
სპეციალისტები:	მენეჯმენტი ელექტრიკა წყალმომარაგება
თარიღი:	2021.03.11
ფორმატი:	A0

ნახაზის სახელი:

ფასადები (ცაროლის განაზღვრა)

ნახაზის ნომერი: A-502

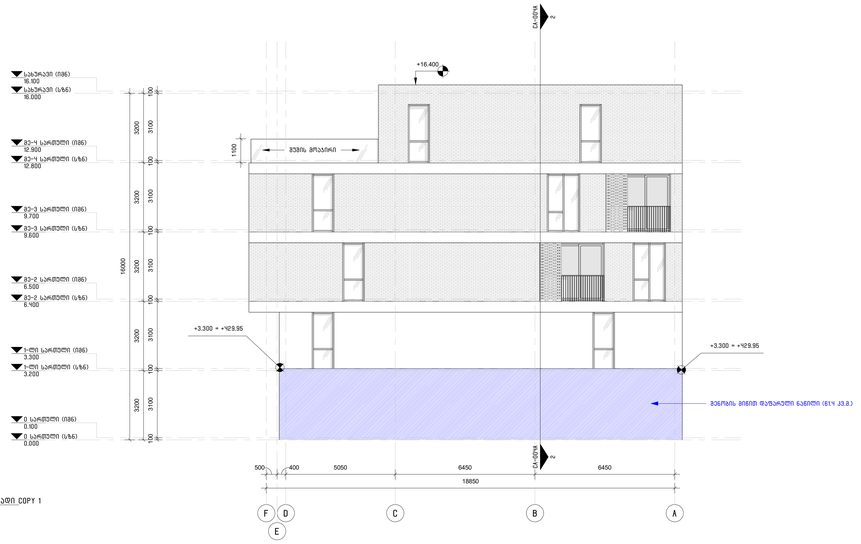

1 A-103(A-501) მარცხენა-დასავლეთი ფასადი COPY 1
1 : 100

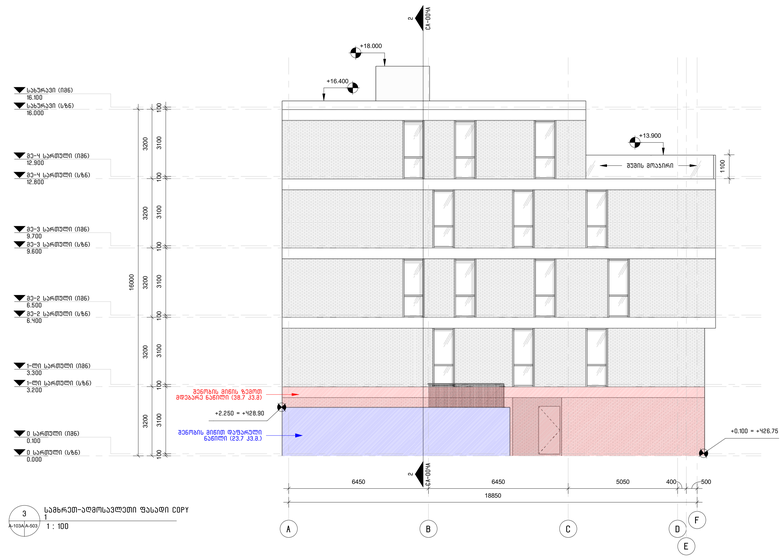

3 A-103(A-501) სამხრეთ-აღმოსავლეთი ფასადი COPY 1
1 : 100

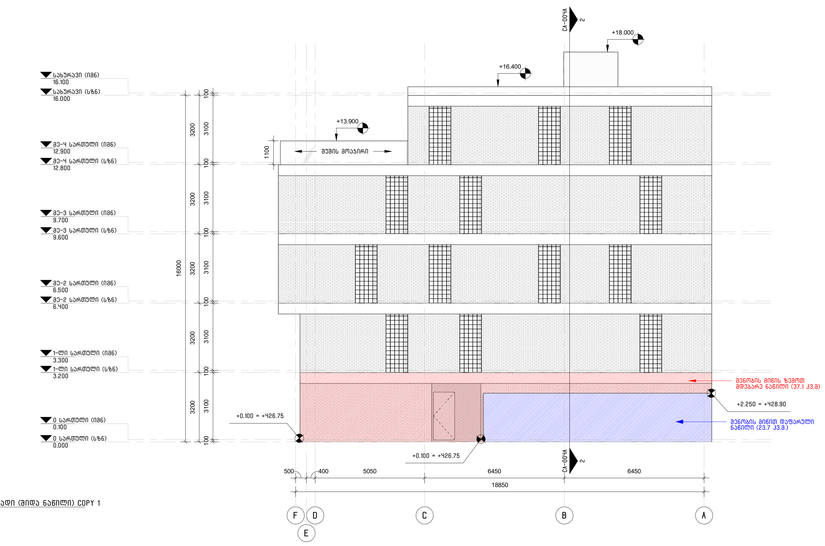

2 A-103(A-501) მარცხენა-დასავლეთი ფასადი (მიწა ნაგებობა) COPY 1
1 : 100

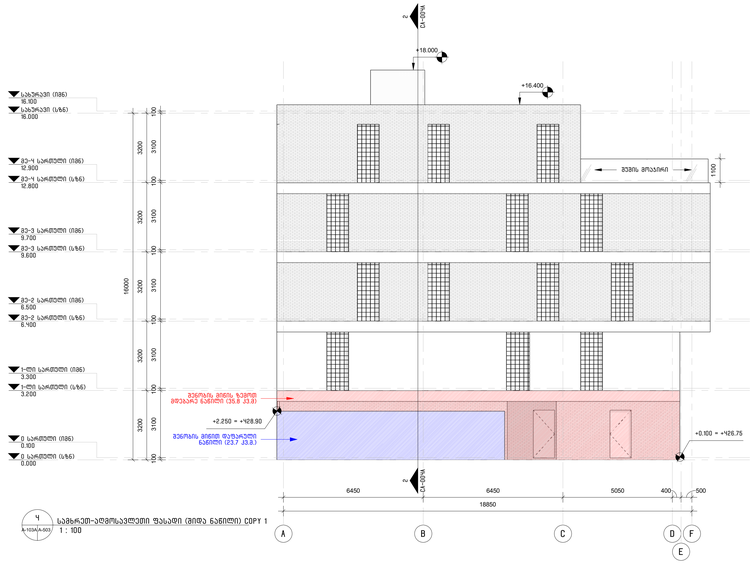

4 A-103(A-501) სამხრეთ-აღმოსავლეთი ფასადი (მიწა ნაგებობა) COPY 1
1 : 100

1. სართულის მიწის/ჭერის ნაგებობის ფარდობა – 37.1÷38.0÷125.9÷38.7÷37.1×35.8÷310.9
2. სართულის მიწის/ჭერის ნაგებობის ფარდობა – 166.6÷27.9÷61.1÷23.7÷23.7×23.7÷326.0
3. სართულის კოეფიციენტი – 7×1.0÷1×7=188.7

კოეფიციენტი – 310.9 / 188.7×1.6 (<1.8-ზე)

შენიშვნა: ფასადებიდან ინფორმაციის ამოღებით შეცდომის წარმოქმნა.

შემსრულებელი:	შ.პ.ს. შ-პროექტი ა.ფაღირელი პ.კ.ე-საქმაღებლობა, ო-ნი, პროექტირება, მ-ნი, ტექნიკური ზედამხედველობა ტელ: 226 61 05
შემკვეთი:	შ.პ.ს. "კოლხი პლუსი"
პროექტი:	მრავალფუნქციური საცხოვრებელი კომპლექსი
მისამართი:	ქ. ფოთი, ჩოხელი ქუჩა
ფილიალი:	

პასუხისმგებელი:	ზ. ინასარიძე
შემსრულებელი:	ზ. ინასარიძე ნ. ჩაჩანიძე ფ. ზანდუკი
სანებართვო პირობა:	პროექტირებაზე ტექნიკური პირობები №TU2023032
შეტანილია:	2024.03.11
ფორმატი:	A0

ნახაზის სახელი:

ფასადები (სართულის განსაზღვრა)

ნახაზის ნომერი: A-503

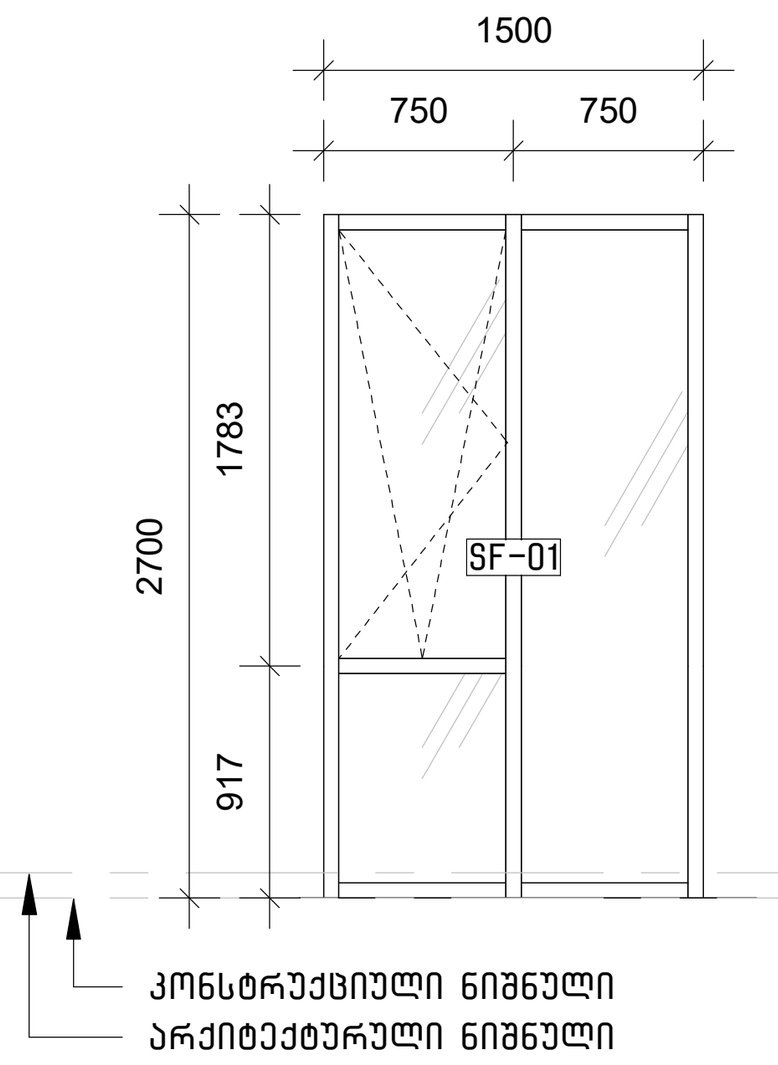

1 A-500 A-1102 ვიტრაჟი - SF-01
1 : 50

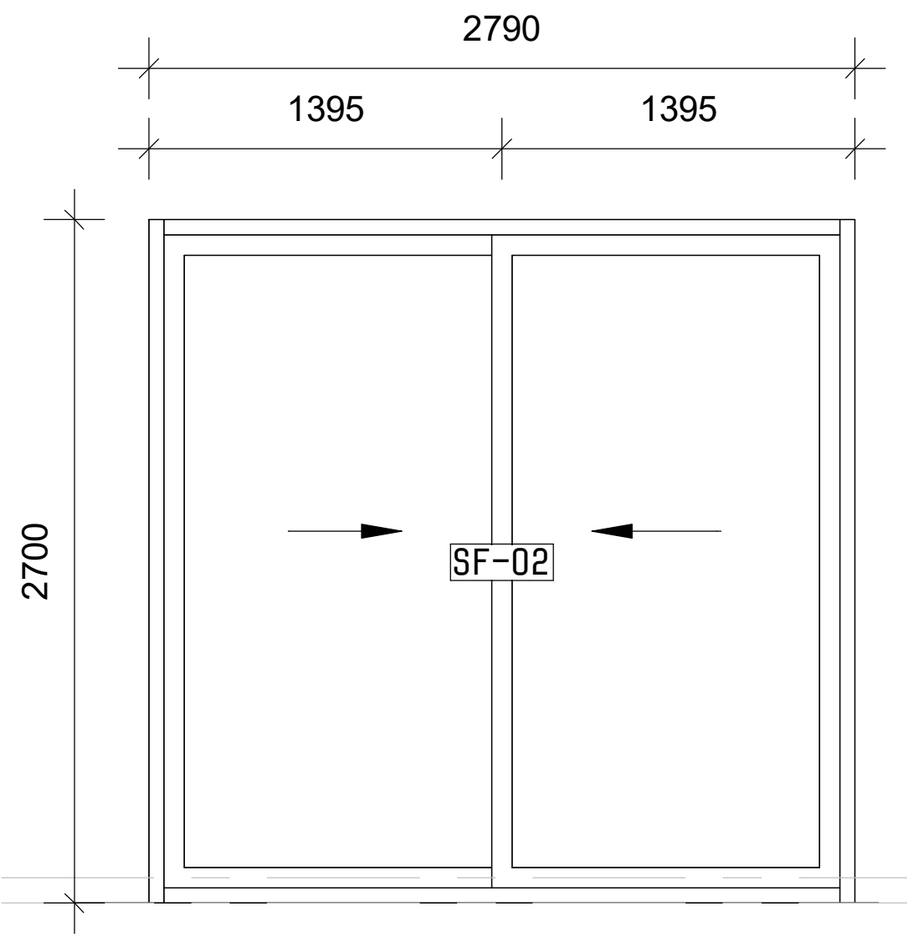

2 A-500 A-1102 ვიტრაჟი - SF-02
1 : 50

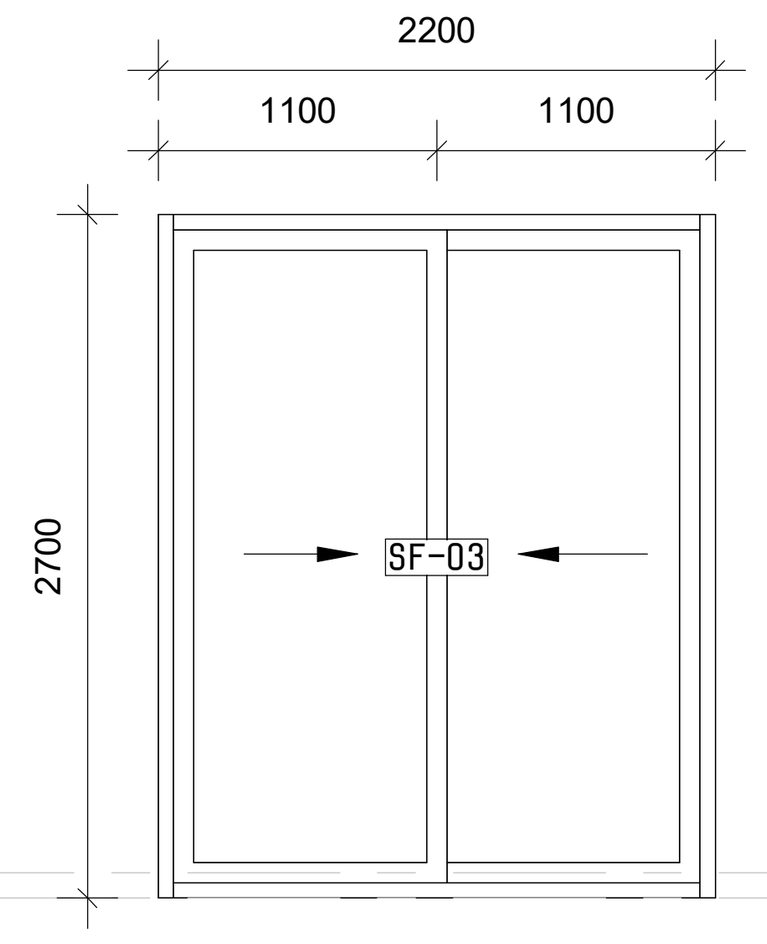

3 A-500 A-1102 ვიტრაჟი - SF-03
1 : 50

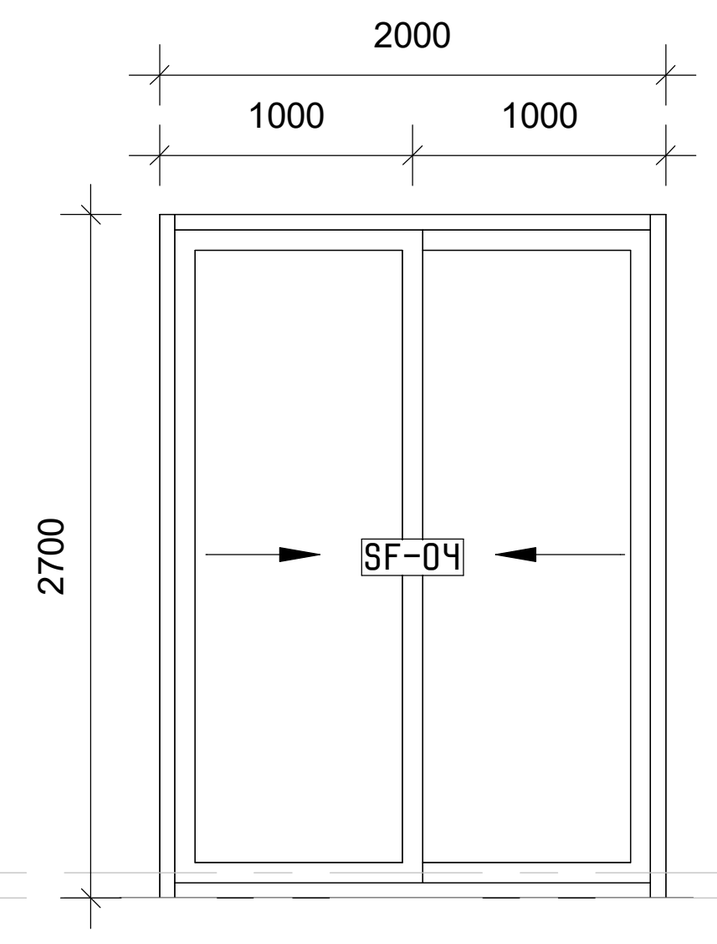

4 A-500 A-1102 ვიტრაჟი - SF-04
1 : 50

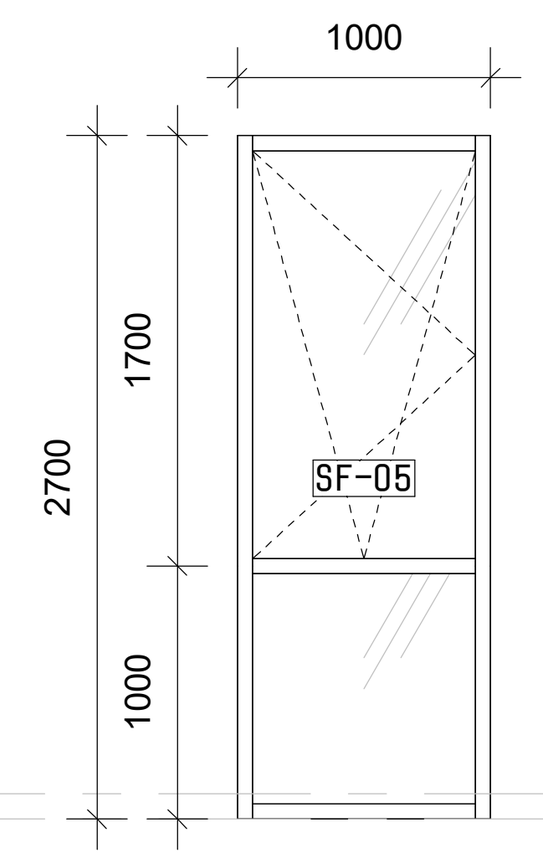

5 A-501 A-1102 ვიტრაჟი - SF-05
1 : 50

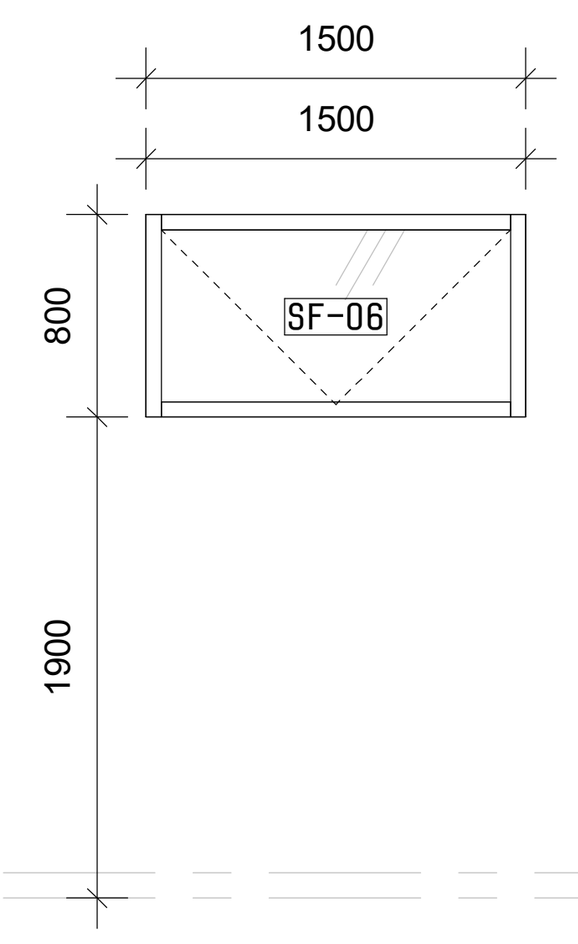

6 A-500 A-1102 ვიტრაჟი - SF-06
1 : 50

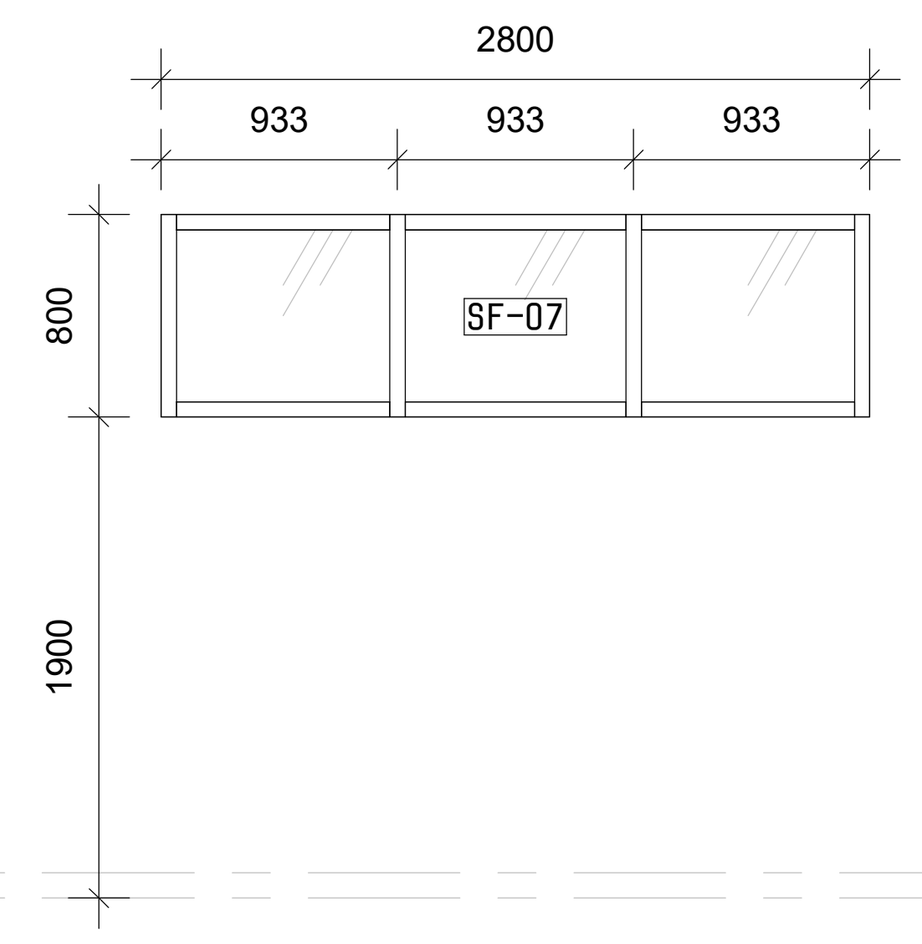

7 A-500 A-1102 ვიტრაჟი - SF-07
1 : 50

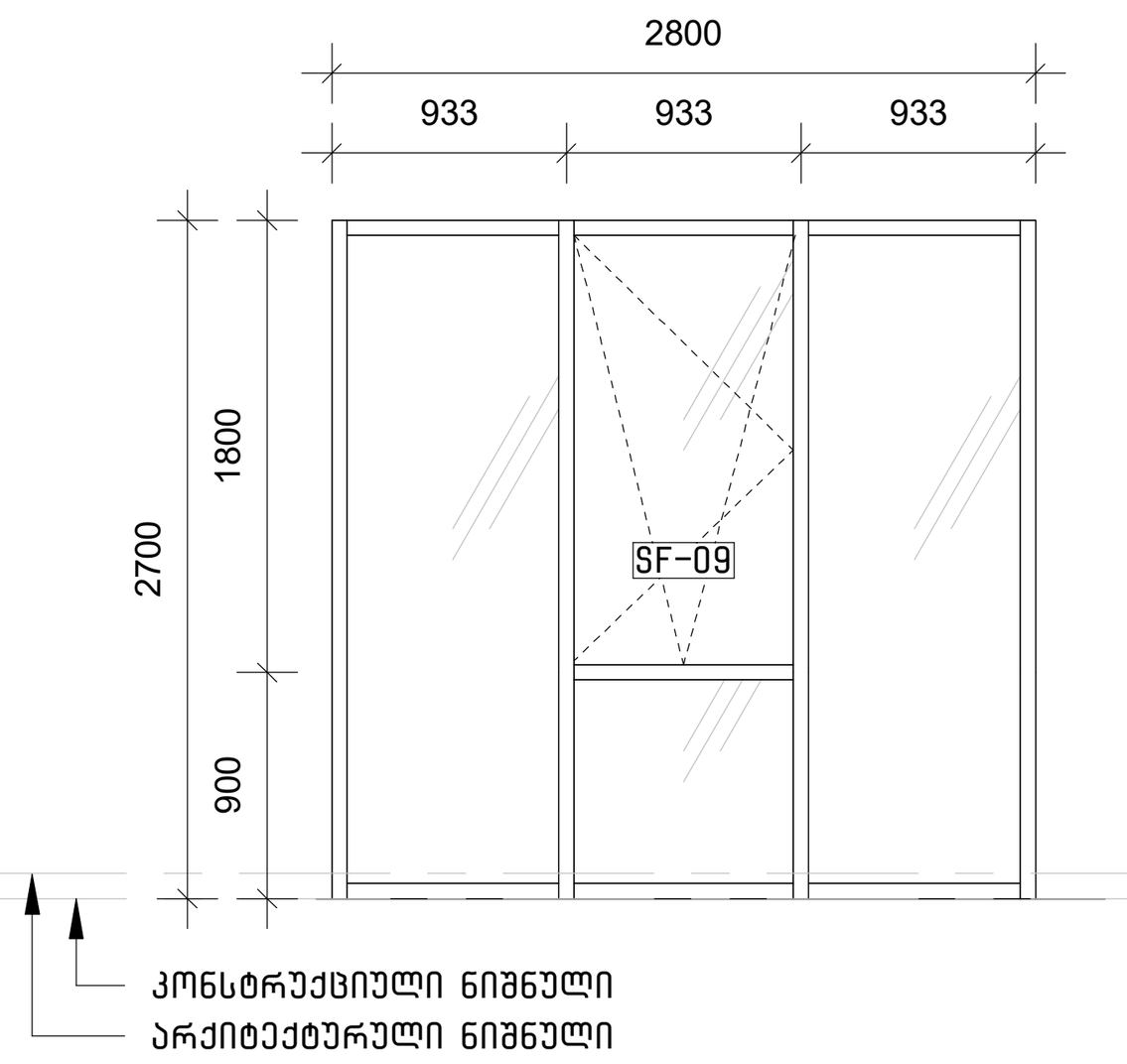

9 A-500 A-1102 ვიტრაჟი - SF-09
1 : 50

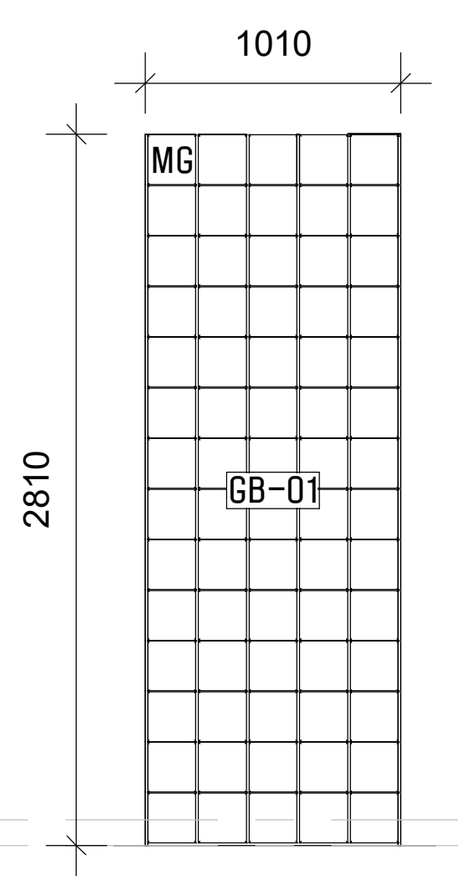

10 A-501 A-1102 მინა-ბლოკი - GB-01
1 : 50

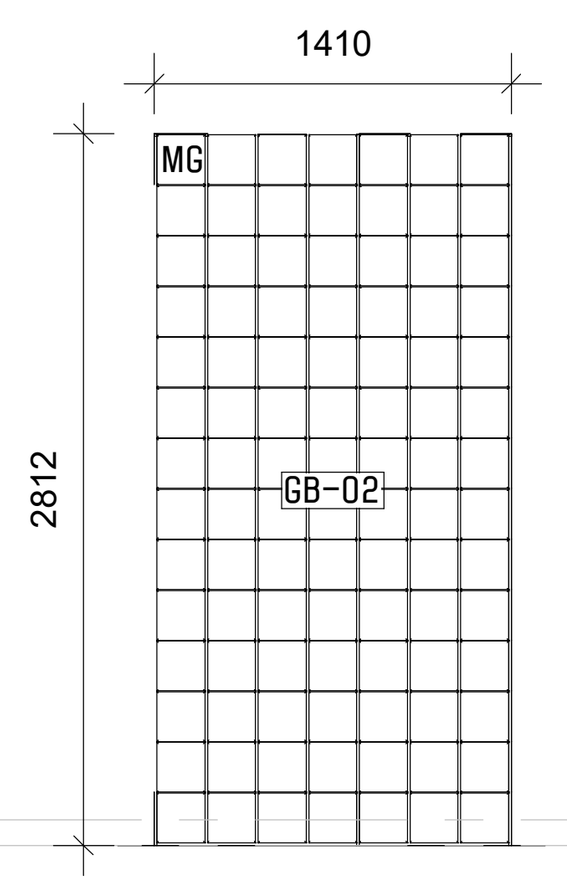

11 A-500 A-1102 მინა-ბლოკი - GB-02
1 : 50

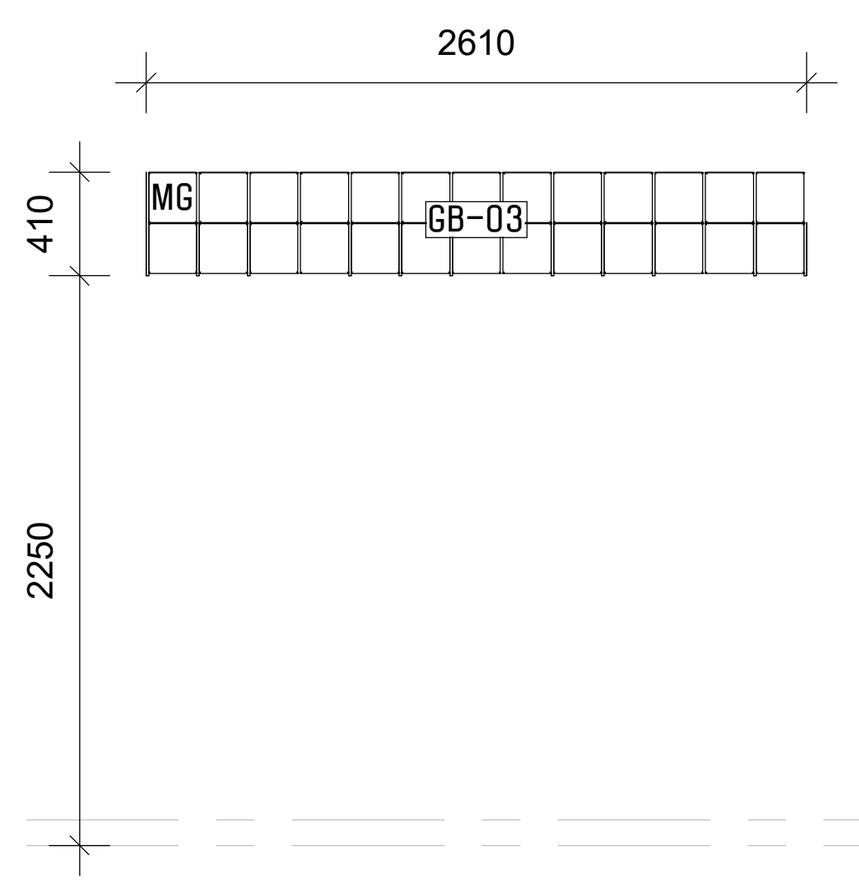

12 A-500 A-1102 მინა-ბლოკი - GB-03
1 : 50

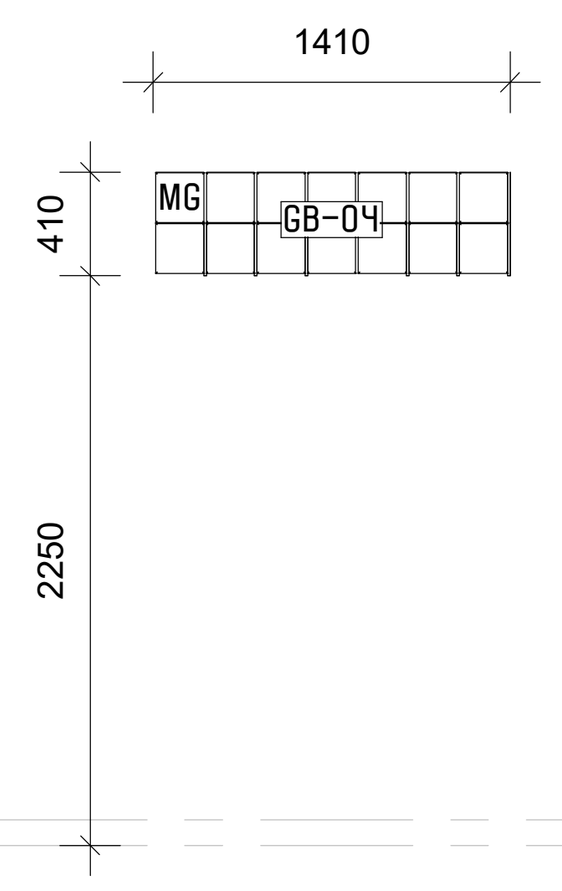

13 A-500 A-1102 მინა-ბლოკი - GB-04
1 : 50

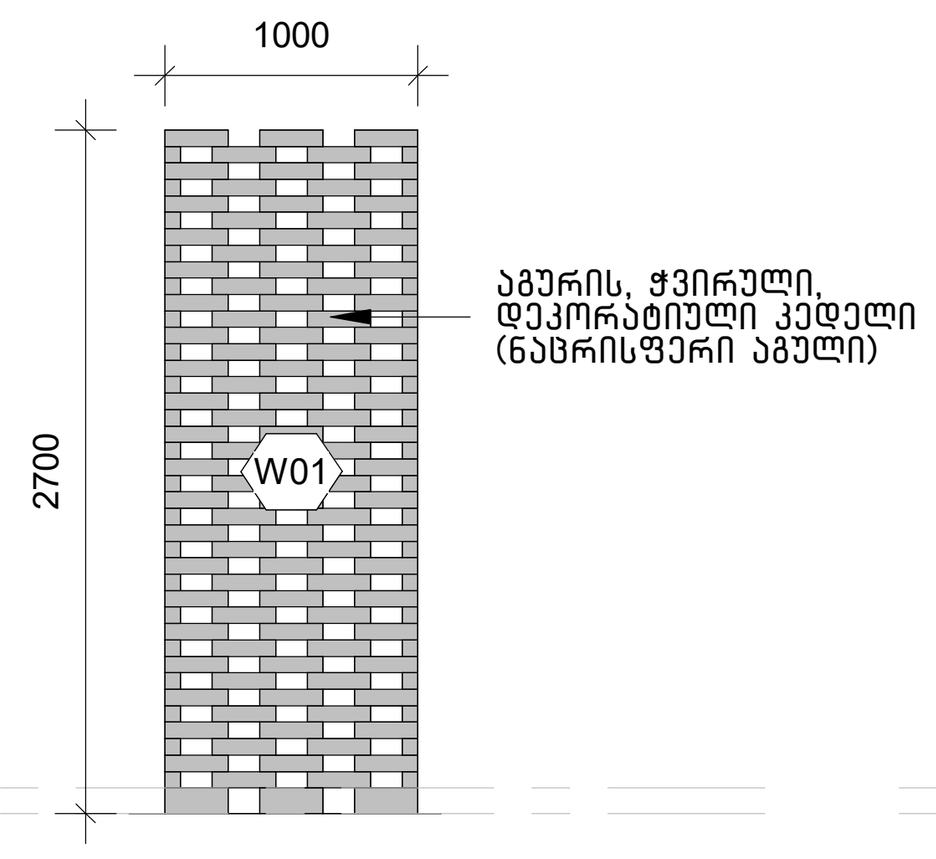

14 A-500 A-1102 აგურის დეკორატიული კედელი - W01
1 : 50

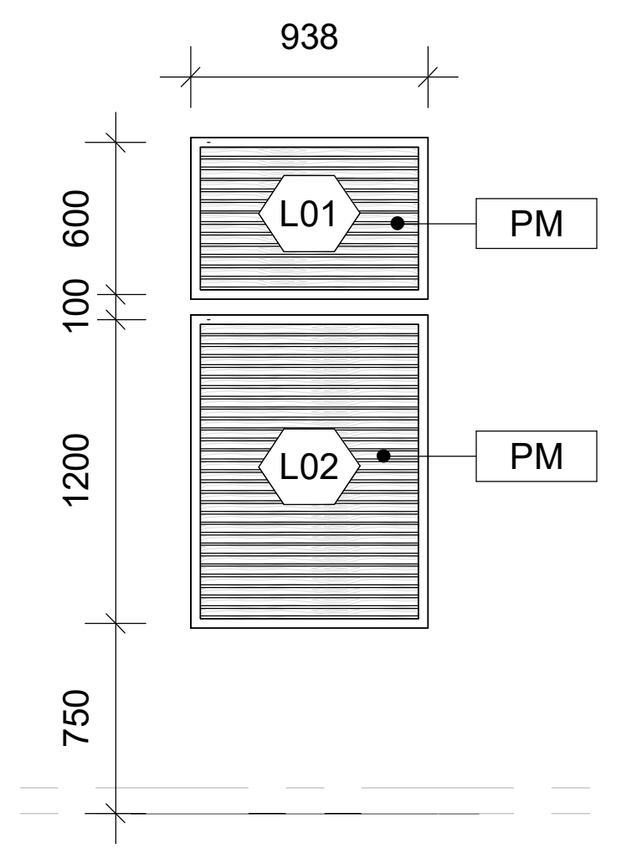

15 A-500 A-1102 ცხაური - L01 და L02
1 : 50

შენიშვნები:

1. ყველა ვიტრაჟი ან/და კარ-ფანჯარა, რომელიც ფასადზე გამოდის არის ალუმინის (ფერი - RAL 7016). ხოლო შემინვა არის ნაწრთობი მინის, დაბალემისიური, ორმაგი მინა-პაკეტი (თეთრი, გამჭვირვალე).
2. MG - გაუმჭვირვალე/უფერო მინა (მინა-ბლოკი)
3. PM - ნაცრისფრად შეღებილი ლითონი (RAL 7016)

შემსრულებელი: შ.პ.ს. თ-არქიტექტს
ქ.თბილისი,
ვაკე-საბურთალოს რ-ნი,
აბულაძის ჩიხი №10
ტელ: 225 81 05

დამკვეთი: შ.პ.ს. "პილარ ჯგუფი"

პროექტი: მრავალბინიანი საცხოვრებელი შენობა ლისზე

მისამართი: ქ. თბილისი, ლაშა ლაშხიას ქუჩა

დიაგრამა:

ავტორი: გ. ინასარიძე

დაამუშავა: გ. ინასარიძე
ნ. მაისურაძე
დ. ცანავა

სტატუსი/ეტაპი: მუნიციპალიტეტთან შესათანხმებელი დოკუმენტაცია

თარიღი: 2024.03.11

ფორმატი: A1

ნახაზის სახელი:

ვიტრაჟები, ვიტრაჟების ცხრილები და სპეციფიკაციები

ნახაზის ნომერი: A-1102

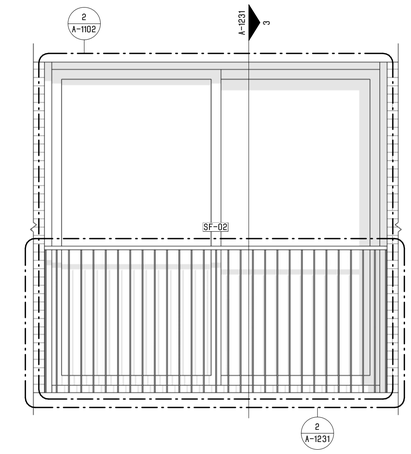

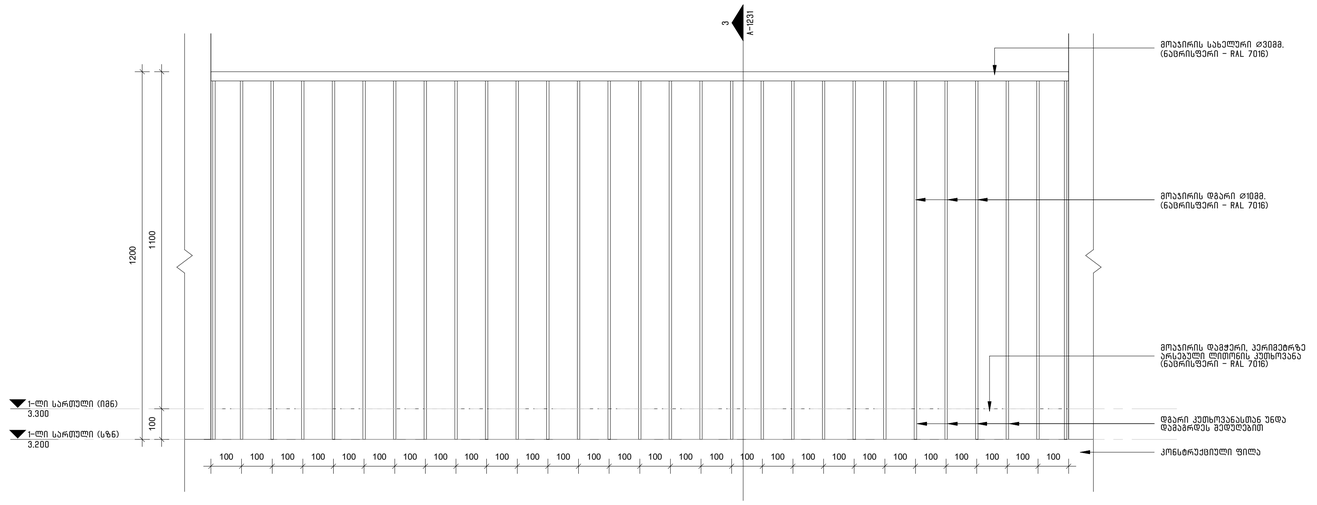

1 / A-500 A-123 მოაჯირისა და ვირტკვქის მოწყობის დეტალი
1 : 25

2 / A-500 A-123 აივნის მოაჯირის მოწყობის ტიპური დეტალი
1 : 10

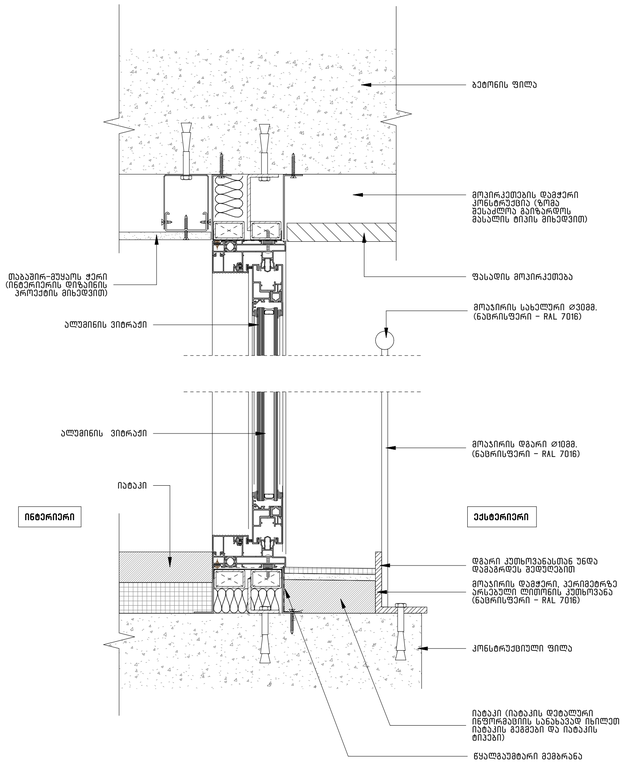

3 / A-823 A-123 ვიტრაჟის მონტაჟის დეტალი
1 : 5

შემსრულებელი:	შ.პ.ს. მ-არქიტექტს ქ.თბილისის, ვაკე-საბურთალოს რ-ნი, აბულაძის ჩიხი №10 ტელ: 225 81 05
დამკვეთი:	შ.პ.ს. "პილარ ჯგუფი"
პროექტი:	მრავალბინიანი საცხოვრებელი შენობა ლისზე
მისამართი:	ქ. თბილისი, ლისის ტბაზე ასასვლელი
ფიგმგრამა:	
ავტორი:	გ. ინასარიძე
დაკმეშებულა:	გ. ინასარიძე ნ. მკისარაძე ფ. ფანავა
სტატუსი/ეტაპი:	შენიშვნასთან შესაბამებაში ფროექტირებისა
თარიღი:	2024.03.11
ფორმატი:	A1
ნახაზის სახელი:	შეერთების კვანძები (ტიპური)
ნახაზის ნომერი:	A-1231