I სართული

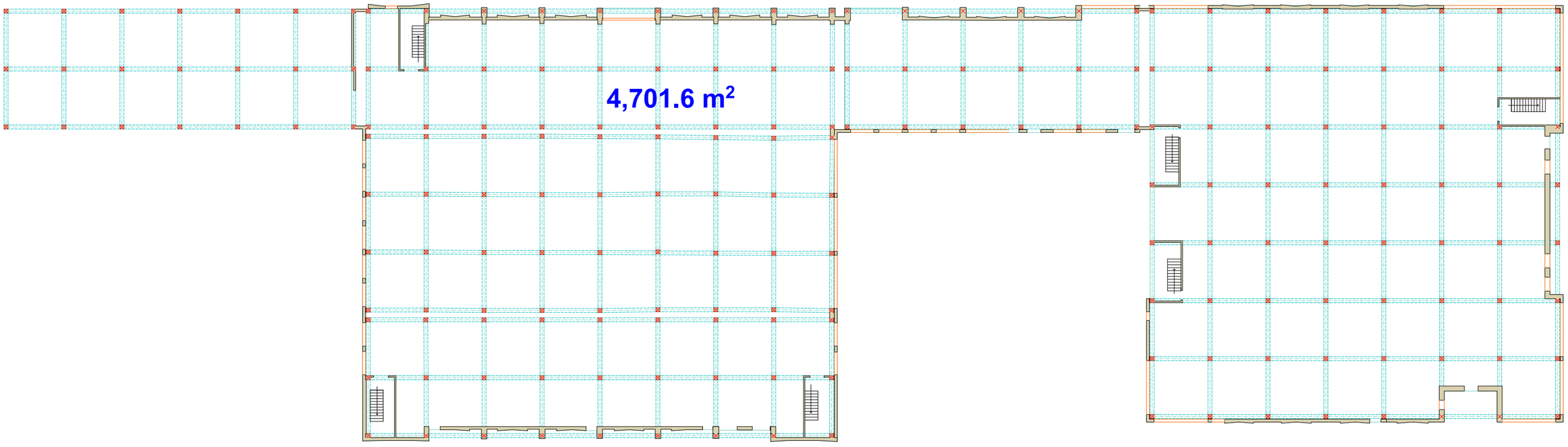

საერთო ფართი 4701.6 მ²

შენობა–ნაგებობების ა/ზომვითი ნახაზი	შ.პ.ს. "ტერაგრაფიკი"		
მისამართი: ქ. თბილისი ალექსი გიორგობის ქუჩა №37 შენობა № 01/3 მიწის საკადასტრო კოდი 01.11.17.008.031	დირექტორი	შ. ფხაკაძე	
	შეასრულა:	ა. შენაბდე	
	დამკვეთი:	შპს "ინდუსტრიული ქალაქი"	
შპს. "ტერაგრაფიკი" მის: თბილისი, ჯაფონის გამზირი №27, VI სართული ტელ: 2 38 25 47	თარიღი:	16.08.2022	მასშტაბი 1 : 400

II სართული

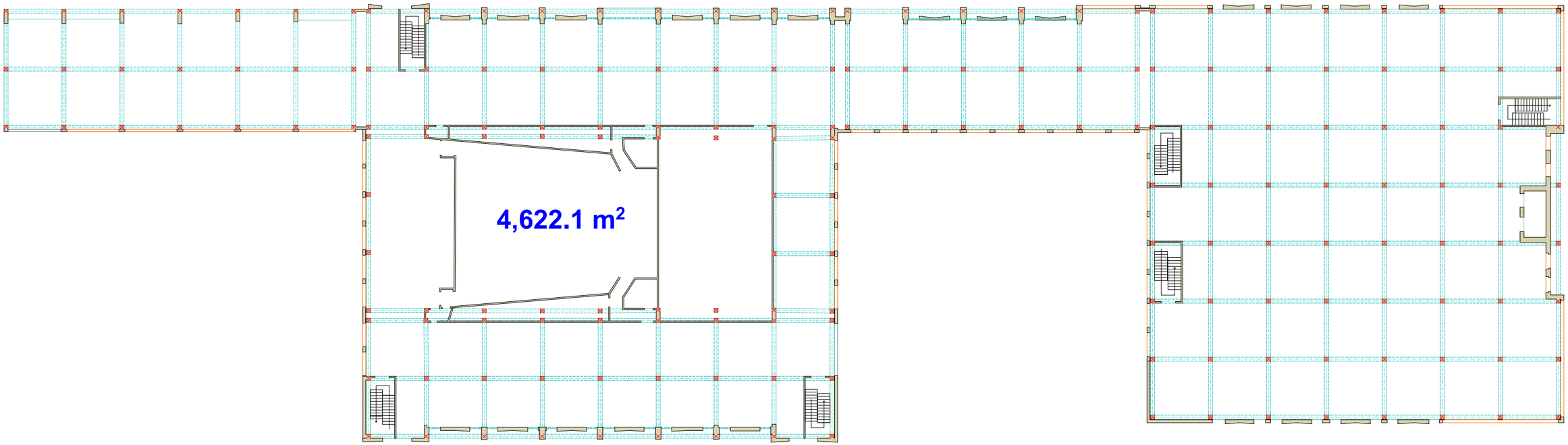

საერთო ფართი 4622.1 მ²

შენობა–ნაგებობების ახლომდებარე ნახაზი	შ.პ.ს. "ტერაგრაფიკი"		
მისამართი: ქ. თბილისი ალექსი გიორგიძის ქუჩა №37 შენობა № 01/3 მიწის საკადასტრო კოდი 01.11.17.008.031	დირექტორი	შ. ფხაკაძე	
	შემსრულებელი:	ა. შენაბდე	
	დამკვეთი:	შპს "ინდუსტრიული ქალაქი"	
შპს. "ტერაგრაფიკი" მის: თბილისი, პეკინის გამზირი №27, VI სართული ტელ: 2 38 25 47	თარიღი:	16.08.2022	მასშტაბი 1 : 400

III სართული

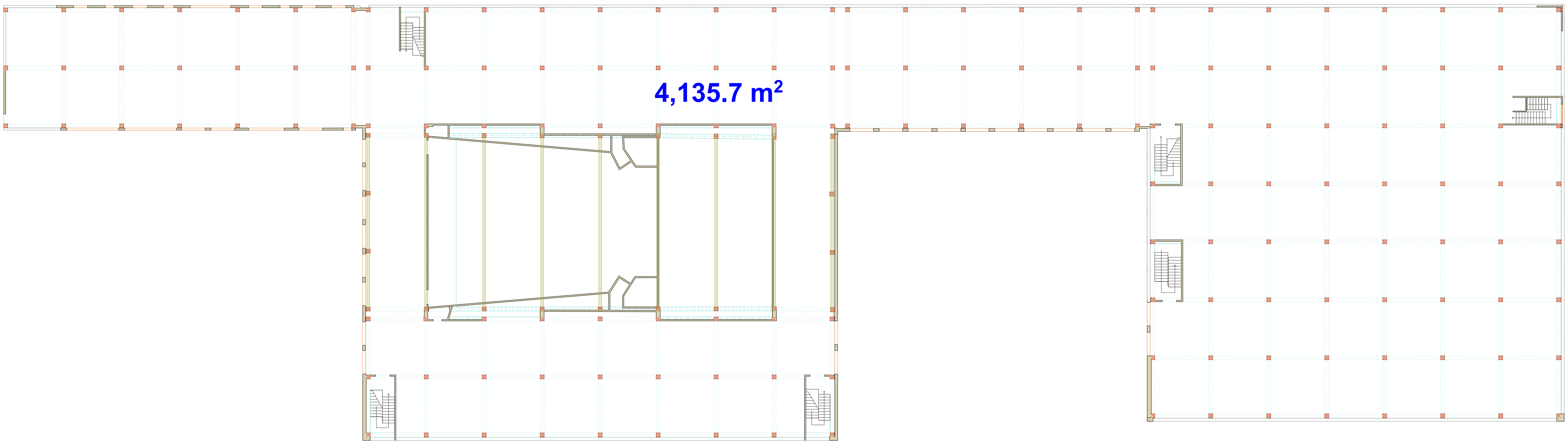

საერთო ფართი 4135.7 მ²

შენობა–ნაგებობების აზომვითი ნახაზი	შ.პ.ს. "ტერაგრაფიკი"		
მისამართი: ქ. თბილისი, ალექსი გობრონიძის ქუჩა №37, შენობა № 01/3, მიწის საკადასტრო კოდი 01.11.17.008.031	დირექტორი	შ. ფხაკაძე	
	შეასრულა:	ა. მენაბდე	
	დამკვეთი:	შპს "ინდუსტრიული ქალაქი"	
შპს. "ტერაგრაფიკი" მის: თბილისი, პეკინის გამზირი №27, VI სართული ტელ: 2 38 25 47	თარიღი:	16.08.2022	მასშტაბი 1 : 400

სხვენი

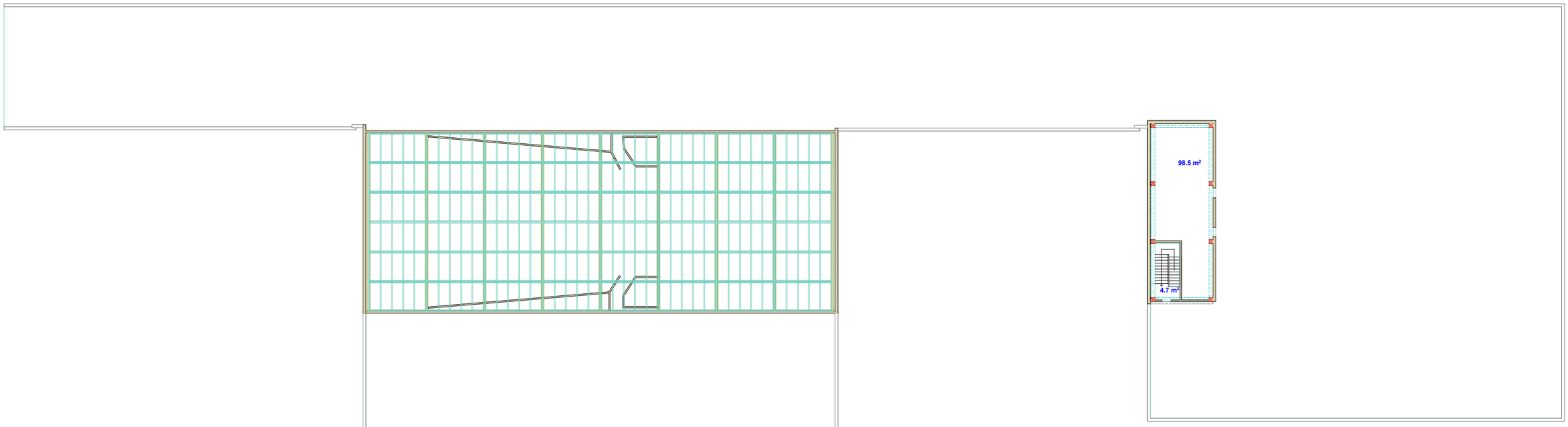

საერთო ფართი 103.2 მ²

შენობა–ნაგებობების ზომვითი ნახაზი	შ.პ.ს. "ტერაგრაფიკი"		
მისამართი: ქ. ოზურგეთი ალექსი ბოცვერაშვილის ქუჩა №37 შენობა № 01/3 მიწის საკადასტრო კოდი 01.11.17.008.031	დირექტორი	შ. ფხაკაძე	
	შემსრულა:	ა. შენაბდე	
	დამკვეთი:	შპს "ინდუსტრიული ქალაქი"	
შპს. "ტერაგრაფიკი" მის: თბილისი, პეკინის გამზირი №27, VI სართული ტელ: 2 38 25 47	თარიღი:	16.08.2022	მასშტაბი 1 : 400