კონსტრუქციული ნაწილი

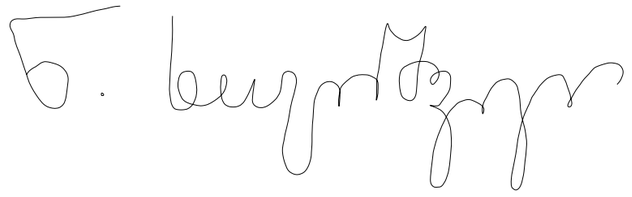

2023

ნახაზების ჩამონათვალი

ნახაზების დასახელება	კოდი	R	E V	I S	I O	N
თავფურცელი	--	--	--	--	--	--
ჩამონათვალი	S-0001					
S-0002 ჩამონათვალი	--	--	--	--	--	--
პირობითი აღნიშვნები	S-0003					
მასალის ამოკრეფა	S-0004					
ქვაბულის გეგმა	S - 1001	--	--	--	--	--
საძირკვლის ფილის საყალიბე გეგმა	S - 1101	--	--	--	--	--
არმირების გეგმა (ქვედა შრე x მიმ.)	S - 1102	--	--	--	--	--
არმირების გეგმა (ქვედა შრე y მიმ.)	S - 1103	--	--	--	--	--
არმირების გეგმა (ზედა შრე)	S - 1104	--	--	--	--	--
საკიდების განლაგების გეგმა	S - 1106	--	--	--	--	--
ნაშვერების გეგმა	S - 1107	--	--	--	--	--
კვეთი - a; b; c; d	S-1108	--	--	--	--	--
კვეთი e	S-1109	--	--	--	--	--
კვანძი I	S-1110	--	--	--	--	--
კვანძი II	S-1111	--	--	--	--	--
კვეთი h	S-1112	--	--	--	--	--
საძირკვლის ფილის სპეციფიკაცია	S-1113	--	--	--	--	--
მონოლითური კედლების განშლები	S-1201	--	--	--	--	--
განშლა 1 ღერძზე W და D ღერძებს შორის	S-1202	--	--	--	--	--
განშლა 1 ღერძთან; 11 ღერძზე; 3 ღერძთან	S-1203	--	--	--	--	--
განშლა 12 და 13 ღერძებს შორის; 12 ღერძზე; 13 ღერძზე; 13 ღერძთან	S-1204	--	--	--	--	--
განშლა 12 ღერძზე A და D ღერძებს შორის; 17 ღერძზე	S-1205	--	--	--	--	--
განშლა 20 ღერძზე; განშლა A ღერძზე	S-1206	--	--	--	--	--
განშლა A ღერძთან; E ღერძზე; N ღერძთან	S-1207	--	--	--	--	--
განშლა O ღერძთან; P ღერძთან; ხედი B	S-1208	--	--	--	--	--
განშლა W ღერძთან	S-1209	--	--	--	--	--
კვეთი a	S-1210	--	--	--	--	--
კვეთი b c	S-1211	--	--	--	--	--
კვეთი d e	S-1212	--	--	--	--	--
მონ. კედლის სპეციფიკაცია	S-1213	--	--	--	--	--
მონ.კედლების სპეციფიკაცია	S-1214	--	--	--	--	--
გად. ფილის საყალიბე გეგმა -3.30 ნიშ.	S-2001	--	--	--	--	--
გად. ფილის საყალიბე გეგმა -0.10 ნიშ.	S-2002	--	--	--	--	--
გად. ფილის საყალიბე გეგმა 3.10 ნიშ.	S-2003	--	--	--	--	--
გად. ფილის საყალიბე გეგმა 6.30 ნიშ.	S-2004	--	--	--	--	--
გად. ფილის საყალიბე გეგმა 9.50 ნიშ.	S-2005	--	--	--	--	--
გად. ფილის საყალიბე გეგმა 12.70 ნიშ.	S-2006	--	--	--	--	--
გად. ფილის საყალიბე გეგმა 15.90 ნიშ.	S-2007	--	--	--	--	--
გად. ფილის საყალიბე გეგმა 19.10 ნიშ.	S-2008	--	--	--	--	--
გად. ფილის საყალიბე გეგმა 22.30 ნიშ.	S-2009	--	--	--	--	--
გად. ფილის არმირების გეგმა -3.30ნიშ. (ქვედა შრე)	S-2010	--	--	--	--	--
გად. ფილის არმირების გეგმა -3.30ნიშ. (ზედა შრე)	S-2011	--	--	--	--	--
გად. ფილის არმირების გეგმა -0.10 ნიშ. (ქვედა შრე)	S-2012	--	--	--	--	--
გად. ფილის არმირების გეგმა -0.10ნიშ. (ზედა შრე)	S-2013	--	--	--	--	--
გად. ფილის არმირების გეგმა 3.10 ნიშ. (ქვედა შრე)	S-2014	--	--	--	--	--
გად. ფილის არმირების გეგმა 3.10 ნიშ. (ზედა შრე)	S-2015	--	--	--	--	--
გად. ფილის არმირების გეგმა ტიპ. სართულზე (ქვედა შრე)	S-2016	--	--	--	--	--
გად. ფილის არმირების გეგმა ტიპ. სართულზე (ზედა შრე)	S-2017	--	--	--	--	--
კვეთი a; b; c; d	S-2018	--	--	--	--	--
კვეთი - e; h	S-2019	--	--	--	--	--
ესკიზები	S-2020	--	--	--	--	--
გადახურვის ფილების სპეციფიკაცია	S-2021	--	--	--	--	--
სვეტების მარკირების გეგმა	S - 3000	--	--	--	--	--
მონ.სვეტების დაარმირების ტიპ.ფრაგმენტი	S - 3001	--	--	--	--	--
დაარმირების ტიპ. ფრაგმენტები კვეთის ცვლილებისას	S-3002	--	--	--	--	--
კვეთი a; b; c; d; e; f; g	S-3003	--	--	--	--	--
C.-1; C.-2; C.-3	S-3004	--	--	--	--	--
C.-4; C.-5; C.-6; C.-7	S-3005	--	--	--	--	--
C.-8; C.-9; C.-10; C.-11	S-3006	--	--	--	--	--
მონ. სვეტების სპეციფიკაცია	S-3007	--	--	--	--	--

შენიშვნა:
NOTE:

No	Date	Revision	Issued by

სიტუაციური სქემა
KEY PLAN

მისამართი
ADDRESS
ქ.თბილისი აბულის ქ.N4
ს.კ.01.17.02.005.026

პროექტი
PROJECT
სასტუმროს შენობის პროექტი

ნახაზი
DRWG.
ჩამონათვალი

მთავარი კონსტრუქტორი: LEAD STRUCTURAL ENGINEER: ნ.ხუციშვილი	შეასრულა: ISSUED BY:	შეამოწმა APPROVED BY:
	ფაილი FILE ჩამონათვალი	პროექტის №: PROJECT No
	ფორმატი PAPER SIZE A3	მასშტაბი SCALE
ნახ.კოდი DRWG. No S-0001	კორექტ. REVISION 00	სტადია STATUS C.D.

30.09.2023

ნახაზების ჩამონათვალი

ნახაზების დასახელება	კოდი	REVISION				
სვეტების მარკირების გეგმა	S - 3000	--	--	--	--	--
SH.W.-1; 2	S - 3101	--	--	--	--	--
SH.W.-3 ; 4	S - 3102	--	--	--	--	--
SH.W.-5; 6	S - 3103	--	--	--	--	--
SH.W.-7; 8	S - 3104	--	--	--	--	--
SH.W.-9; 10	S - 3105	--	--	--	--	--
SH.W.-11; 12	S - 3106	--	--	--	--	--
SH.W.-13; 14	S - 3107	--	--	--	--	--
SH.W.-15; 16	S - 3108	--	--	--	--	--
SH.W.-17; 18	S - 3109	--	--	--	--	--
SH.W.-19; 20	S - 3110	--	--	--	--	--
SH.W.-21; 22	S - 3111	--	--	--	--	--
SH.W.-23; 24	S - 3112	--	--	--	--	--
SH.W.-25; 26	S-3113	--	--	--	--	--
SH.W.-27; 28	S-3114	--	--	--	--	--
SH.W.-29 30	S-3115	--	--	--	--	--
SH.W.-31	S-3116	--	--	--	--	--
კვეთი a; b; c; d	S - 3117	--	--	--	--	--
კვეთი e; f; g; ესკიზი	S - 3118	--	--	--	--	--
დიაფრაგმების სპეციფიკაცია	S - 3119	--	--	--	--	--
დიაფრაგმების სპეციფიკაცია	S-3120	--	--	--	--	--
მონ. რიგელების მარკირების გეგმა -0.10 ნიშ.	S-4001	--	--	--	--	--
მონ. რიგელების მარკირების გეგმა3.10 ნიშ.	S-4002	--	--	--	--	--
მონ. რიგელების მარკირების გეგმა 6.30 ნიშ.	S-4003	--	--	--	--	--
მონ. რიგელების მარკირების გეგმა 9.50 ნიშ.	S-4004	--	--	--	--	--
მონ. რიგელების მარკირების გეგმა 12.70 ნიშ.	S-4005	--	--	--	--	--
მონ. რიგელების მარკირების გეგმა 15.90 და 19.10 ნიშ.	S-4006	--	--	--	--	--
მონ. რიგელების მარკირების გეგმა 22.30 ნიშ.	S-4007	--	--	--	--	--
ტიპიური კვეთები	S-4008	--	--	--	--	--
კვეთი - BM.2	S-4009	--	--	--	--	--
კვეთი - BM.-1; 3 - ზე;	S-4010	--	--	--	--	--
მონ. რიგელების სპეციფიკაცია	S-4011	--	--	--	--	--
კიბე N1; 2; 3; 4-ის საყალიბე გეგმა	S-5001	--	--	--	--	--
ჭრილი - A	S-5002	--	--	--	--	--
ჭრილი B	S-5003	--	--	--	--	--
ჭრილი B	S-5004	--	--	--	--	--
კიბე N2-ის საყალიბე გეგმა; ჭრილი C	S-5005	--	--	--	--	--
კვანძი - I; II	S-5006	--	--	--	--	--
კვანძი -III; IV	S-5007	--	--	--	--	--
კვანძი - V;VI; კვეთი a; ესკიზი	S-5008	--	--	--	--	--
კვანძი - VII VIII	S-5009	--	--	--	--	--
კვანძი - IX X XI	S-5010	--	--	--	--	--
კვანძი XII კვეთი b	S-5011	--	--	--	--	--
კიბეების სპეციფიკაცია	S-5012	--	--	--	--	--

შენიშვნა:
NOTE:

No	Date	Revision	Issued by
----	----	----	----
----	----	----	----
----	----	----	----
----	----	----	----
----	----	----	----

სიტუაციური სქემა
KEY PLAN

მისამართი
ADDRESS
ქ.თბილისი აბულის ქ.N4
ს.კ.01.17.02.005.026

პროექტი
PROJECT
სასტუმროს შენობის პროექტი

ნახაზი
DRWG.
S-0002 ჩამონათვალი

მთავარი კონსტრუქტორი: LEAD STRUCTURAL ENGINEER:	შესრულა: ISSUED BY:	შეამოწმა APPROVED BY:
ნ.ხუციშვილი	----	----
	ფაილი FILE S_0001_LIST OF DWG_2	პროექტის №: PROJECT No
	ფორმატი PAPER SIZE A3	მასშტაბი SCALE ----
ნახ.კოდი DRWG. No ----	კორექტ. REVISION ----	სტადია STATUS C.D.

30.09.2023

პირობითი აღნიშვნები:
General Legend:

- არსებული კონსტრუქცია
- Existing Wall

- დასაშლელი კონსტრუქცია
- Demolition Wall

- კვეთი ბეტონის ელემენტზე
- Section on concrete element

- კვეთი რკ.ბ. ელემენტზე
- Section on r.c. element

- მონოლითური რკ.ბეტონის ელემენტი (კონსტრუქცია)
- Monolitic r.c. element (Structural)

- ბლოკის წყობა
- Block Masonry

- აგურის წყობა
- Brick Masonry

- ბეტონის მომზადება
- Concrete Preparation

- ქვიშა
- SAND

- ხვინჭა
- Ballast

- ღორღი
- Gravel

- გრუნტი
- Soil

- ჰიდროიზოლაცია
- Waterproofing

- პოლიეთილენის ფენა
- Polyethylene layer

- ქვაბულის ფერდი
- Trench side

- დაბეტონების დონე
- Pouring Level

- შავი ლაქა.(ფილაზე დატანილი კვეთის აღნიშვნა)

415.60 / 422.25
- წითელი ნიშნული
- Red Level
- შავი ნიშნული
- Black Level

30(50)
- კვეთში ეს აღნიშვნა მუთითებს, რომ ურთიერთგადამკვეთ რიგელებს აქვთ სხვადასხვა სისქის (ბეტონის) დაბეტონების ზონა
- This legend in section mentions that beams have diffenrent concrete coat thickness

A / S-0000
- ჭრილი ან კვეთის დასახელება
- Section Name
- ფურცლის ნომერი
- Sheet Number

T/O 3.30 m
beam 400 x 500 mm
- რიგელის თავის კონსტრ. ნიშნული
- რიგელის კვეთი (b X h mm)

T/O SSL = 3.30
h = 250 mm;
- ფილის კონსტრუქციული ნიშნული
- ფილი სისქე

- ფილაში და მონ. კედელში ღიობი

W = 1200
H = 2700
O = 900
- ღიობის სიგანე
- ღიობის სიმაღლე
- მანძილი ფილიდან ღიობამდე

I / S-0000
- კვანძი (დეტალი)

I / S-0000
- ფრაგმენტი

არმატურის აღნიშვნა:
Rebar Marking:

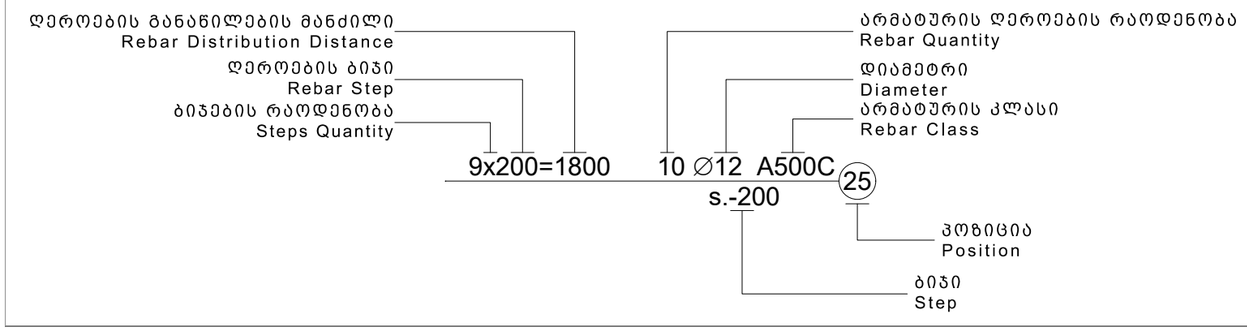

აბრივიატურა
List of Abbreviations

C.O.S.	- დაიჭრას ადგილზე - Cut on Site
V.S.	- დაზუსტდეს ადგილზე - Verify on Site
C.	- მონოლითური სვეტი - Column
BM.	- მონოლითური რიგელი - Reinforced Concrete Beam
SH.W.	- სიხისტის დიაფრაგმა - Shear wall
R.C.W.	- მონოლითური კედელი - Reinforced Concrete wall
G.B.	- რანდკოჭი (ან როსტვერკის კოჭი) - Ground Beam
P.	- ხიმინჯი - Pile
S.F.	- წერტილოვანი საძირკველი - Spread Footing
C.F.	- ლენტური საძირკველი - Continuous Footing
B.S.C.	- არმატურის მოც. კარკასი - Bar Space Cage
P.R.C.	- ხიმინჯის კარკასი - Pile Reinforcement Cage
C.R.	- კარკასი (სიბრტყითი) - Cage of Reinforcement
MESH	- არმატურის ბადე - Rebar Mesh
U.	- პარაპეტი - Upstand
ST.C.	- ლითონის სვეტი - Steel Column
ST.G.	- ლითონის მთავარი კოჭი - Steel Girder
ST.B.	- ლითონის კოჭი - Steel Beam
ST.T.	- ლითონის წამწე - Steel Truss
ST.V.B.	- ლითონის ვერტიკალური კავშირი - Steel Vertical Bracing
ST.H.B.	- ლითონის ჰორიზონტალური კავშირი - Steel Horizontal Bracing
C.B.	- შედგენილი კოჭი - Composite Beam
E.P.	- ჩასატანებელი დეტალი - Embedded Part

სამშენებლო ფაზების აბრივიატურა
Construction phases abbreviations

სქემატური დიზაინი - (S.D.)
Schematic Design

დიზაინის განვითარების ს. - (D.D.)
Design Development

სატენდერო დოკუმენტაცია - (T.D.)
Tender Documentation

სამშენებლო დოკუმენტაცია - (C.D.)
Construction Documents

მშენებლობის ფაზა (ზედამხედველობა) - (C.P.)
Construction Phase

შენიშვნა:
NOTE:

No	Date	Revision	Issued by

სიტუაციური სქემა
KEY PLAN

მისამართი
ADDRESS
ქ.თბილისი აბულის ქ.N4
ს.კ.01.17.02.005.026

პროექტი
PROJECT
სასტუმროს შენობის პროექტი

ნახაზი
DRWG.
პირობითი აღნიშვნები

მთავარი კონსტრუქტორი: LEAD STRUCTURAL ENGINEER: ნ.ხუციშვილი	შეასრულა: ISSUED BY:	შეამოწმა APPROVED BY:
	ფაილი FILE S-0002 პირობითი აღნიშვნები	პროექტის №: PROJECT No
	ფორმატი PAPER SIZE A3	მასშტაბი SCALE
ნახ.კოდი DRWG. No S-0003	კორექტ. REVISION 00	სტადია STATUS C.D.

30.09.2023

ფოლადის ამოკრეფა

კონსტრუქციის დასახელება	არმატურის კლასი														მთლიანად არმატურა კგ.	ბეტონი კლასით მ³	ბეტონი კლასით მ³	შენიშვნა
	A240C (ДСТУ 3760-98)		A500C (ДСТУ 3760-98)															
	Ø 8	სულ:	Ø 8	Ø 10	Ø 12	Ø 14	Ø 16	Ø 18	Ø 20	Ø 22	Ø 25	Ø 28	Ø 32	სულ:		B25	B15.0	
საძირკველი	839	839		3355	4040	13436	126665			1133	11075			159704	160543	1963	244	
მონოლითური კედლები	614	614			16532	22994								39526	40141	308		
ფილა	77	77		16803	324662	24499	18140							384104	384182	2992		
სვეტი		26332								23570	79137			102707	129040	441		
რიგელი	54227	54227		948					532	81513	106492		3960	193446	247673	1047		
დიაფრაგმა	1559	1559		21720	120022									141743	143302	813		
კიბეები				4738	6792									11530	11530	102		
ჯამი ∑	**57316**	**83649**		**47564**	**472049**	**60929**	**144805**		**532**	**106217**	**196704**		**3960**	**1032761**	**1116409**	**7667**	**244**	

შენიშვნა:
NOTE:

No	Date	Revision	Issued by

სიტუაციური სქემა
KEY PLAN

მისამართი
ADDRESS
ქ.თბილისი აბულის ქ.N4
ს.კ.01.17.02.005.026

პროექტი
PROJECT
სასტუმროს შენობის პროექტი

ნახაზი
DRWG.
მასალის ამოკრეფა

მთავარი კონსტრუქტორი: LEAD STRUCTURAL ENGINEER: ნ.ხუციშვილი	შესრულა: ISSUED BY:	შეამოწმა APPROVED BY:
	ფაილი FILE S_0004_TOT.REB.SUM.TAB	პროექტის №: PROJECT No
	ფორმატი PAPER SIZE A3	მასშტაბი SCALE -
ნახ.კოდი DRWG. No S-0004	კორექტ. REVISION 00	სტადია STATUS C.D.

30.09.2023

ᲨᲔᲜᲘᲨᲕᲜᲐ:
NOTE:

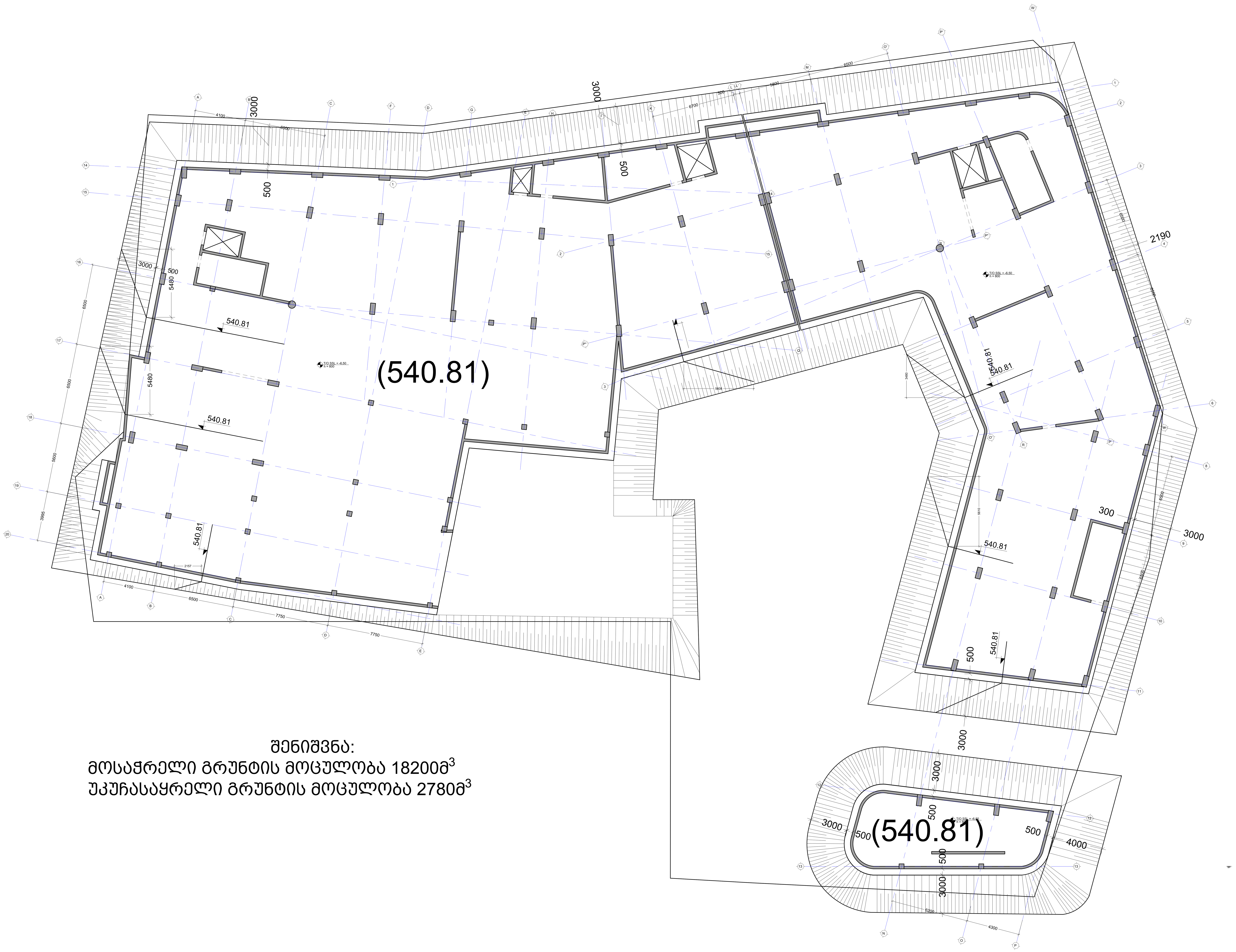

ᲨᲔᲜᲘᲨᲕᲜᲐ:
ᲛᲝᲡᲐᲭᲠᲔᲚᲘ ᲒᲠᲣᲜᲢᲘᲡ ᲛᲝᲪᲣᲚᲝᲑᲐ 18200Მ^3
ᲣᲙᲣᲩᲐᲡᲐᲧᲠᲔᲚᲘ ᲒᲠᲣᲜᲢᲘᲡ ᲛᲝᲪᲣᲚᲝᲑᲐ 2780Მ^3

----	----	----	----
----	----	----	----
----	----	----	----
----	----	----	----
----	----	----	----
No	Date	Revision	Issued by

ᲡᲘᲢᲣᲐᲪᲘᲣᲠᲘ ᲡᲥᲔᲛᲐ
KEY PLAN

ᲛᲘᲡᲐᲛᲐᲠᲗᲘ
ADDRESS
Ქ.ᲗᲑᲘᲚᲘᲡᲘ ᲐᲑᲣᲚᲘᲡ Ქ.N4
Ს.Კ.01.17.02.005.026

ᲞᲠᲝᲔᲥᲢᲘ
PROJECT
ᲡᲐᲡᲢᲣᲛᲠᲝᲡ ᲨᲔᲜᲝᲑᲘᲡ ᲞᲠᲝᲔᲥᲢᲘ

ᲜᲐᲮᲐᲖᲘ
DRWG.
ᲥᲕᲐᲑᲣᲚᲘᲡ ᲒᲔᲒᲛᲐ

ᲛᲗᲐᲕᲐᲠᲘ ᲙᲝᲜᲡᲢᲠᲣᲥᲢᲝᲠᲘ:
LEAD STRUCTURAL ENGINEER:
Ნ.ᲮᲣᲪᲘᲨᲕᲘᲚᲘ

ᲨᲔᲐᲡᲠᲣᲚᲐ:
ISSUED BY:

ᲨᲔᲐᲛᲝᲬᲛᲐ
APPROVED BY:

ᲤᲐᲘᲚᲘ
FILE
01_FOUNDATION_PIT

ᲞᲠᲝᲔᲥᲢᲘᲡ №:
PROJECT No

ᲤᲝᲠᲛᲐᲢᲘ
PAPER SIZE
A1

ᲛᲐᲡᲨᲢᲐᲑᲘ
SCALE

ᲜᲐᲮ.ᲙᲝᲓᲘ
DRWG. No
S - 1001

ᲙᲝᲠᲔᲥᲢ.
REVISION

ᲡᲢᲐᲓᲘᲐ
STATUS

30.09.2023

C.D.



No.	Date	Revision	Issued by
----	----	----	----
----	----	----	----
----	----	----	----
----	----	----	----
----	----	----	----
----	----	----	----

ԱՆՇԱՐԺՈՒՀԻ ԱՆՎԱՆՈՒՄԸ
KEY PLAN

ՀԱՍՑԵ
ADDRESS

ք.ՄԱՐԱԼԻԿ ՄԱՐԶԱՊԵՏԱԿԱՆ ՀԱՄԱԼԻՐ
ՀՀ, 0.4
0.4.01.17.02.003.028

ԱՆՇԱՐԺՈՒՀԻ ԱՆՎԱՆՈՒՄԸ
PROJECT

ՇԻՆԱՐԱՐԱԿԱՆ ԱՇԽԱՏԱՆՔՆԵՐԻ ՀԱՄԱԼԻՐ ՀԱՏԱԿԱՑՄԱՆ ՀԱՄԱՐ
Building complex of construction works

ՇԻՆԱՐԱՐԻ ԱՆՈՒՆ, ԱԶԳԱՆՈՒՆ, ՀԱՍՑԵ
Name, surname, address of the architect

ՀԱՍՏԱՏՈՒՄԸ ՀԱՍՑԵ ՀԱՄԱՐ ՊԱՏԱՍԽԱՆԱՏՈՒ ԱՆՁԻ ԱՆՈՒՆ, ԱԶԳԱՆՈՒՆ, ՀԱՍՑԵ
Name, surname, address of the responsible person for the project

ՀԱՍՏԱՏՈՒՄԸ ՀԱՍՑԵ ՀԱՄԱՐ ՊԱՏԱՍԽԱՆԱՏՈՒ ԱՆՁԻ ԱՆՈՒՆ, ԱԶԳԱՆՈՒՆ, ՀԱՍՑԵ LEAD STRUCTURAL ENGINEER	ՀԱՍՏԱՏՈՒՄԸ ISSUED BY	ՀԱՍՏԱՏՎԱԾ Է APPROVED BY
6.ՆԱՀԱՊԵՏՅԱՆ	ՏԱՐԲԵՐԱԿ FILE	ԱՇԽԱՏԱՆՔԱՅԻՆ ԹՂԹ PROJECT No.
ստորագրություն SIGNATURE	ՖՈՐՄԱՏԸ PAPER SIZE	ՄԱՍՇՏԱԲԸ SCALE
----	A1	ՎԻՃԱԿԸ STATUS
ԱՇԽԱՏԱՆՔԱՅԻՆ ՆԿԱՐ DRWG. No	ՓՈՓՈԽՈՒԹՅՈՒՆ REVISION	ՎԻՃԱԿԸ STATUS
S - 1101	----	

ՆՇՈՒՄ
NOTE



ΣΥΝΤΑΞΗ ΑΠΟΚΛΕΙΣΜΟΥ	ΕΚΔΟΘΗΚΕ ΒΥ	ΕΓΚΡΙΘΗΚΕ ΒΥ:	
ΣΧΕΔΙΑΣΤΗΚΕ ΑΠΟ/ΣΥΝΤΑΞΕ	ΕΛΕΓΧΘΗΚΕ ΑΠΟ	ΗΜΕΡΟΜΗΝΙΑ:	
Ε.ΔΟΥΒΙΚΙΩΤΗ			
ΤΙΤΛΟΣ ΣΧΕΔΙΟΥ		ΑΡΙΘΜΟΣ ΕΡΓΟΥ:	
Ε. Κωνσταντινίδου			
ΚΛΙΜΑΚΑ ΣΧΕΔΙΟΥ		ΑΡΙΘΜΟΣ ΣΧΕΔΙΟΥ:	
A1			
ΗΜΕΡΟΜΗΝΙΑ		ΚΑΤΑΣΤΑΣΗ	
----		S - 1102	

ΣΧΕΔΙΟ ΟΡΟΦΗΣ ΔΩΜΑΤΙΟΥ ΔΙΑΜΕΡΙΣΜΑΤΟΣ (ΔΙΑΣΤΑΣΕΙΣ 3Χ0 ΜΕΤΡΑ x ΜΕΤΡΑ)

ΔΙΑΓΡΑΜΜΑ ΜΕΤΑΒΑΣΗΣ ΣΤΟΝ ΟΡΟΦΟ ΤΟΥ ΔΩΜΑΤΙΟΥ

ΣΥΝΤΑΞΗ
Ε.Δουβίκιωτη

ΠΡΟΣΑΡΤΗΜΑ Β.Δ.01.17.02.005.026

ΑΔΟΜΕΣ.Β.Ν4
Β.Μ.ΠΟΛΥΔΩΡΟΥ ΔΗΜΟΤΙΚΟ ΔΙΑΜΕΡΙΣΜΑ

No	Date	Revision	Issued by
----	----	----	----
----	----	----	----
----	----	----	----
----	----	----	----
----	----	----	----
----	----	----	----

ΚΕΥ PLAN

NOTE:

NOTE:
REMARKS:

KEY PLAN

No	Date	Revision	Issued by
----	----	----	----
----	----	----	----
----	----	----	----
----	----	----	----
----	----	----	----
----	----	----	----
----	----	----	----

ADDRESS
3 MARGAM CRESCENT, CARDIFF, CF14 6RA

PROJECT
b.d.01.17.02.005.026

DRWG.
GROUND FLOOR REINFORCEMENT PLAN (SHEET 1 OF 2)

LEAD STRUCTURAL ENGINEER	ISSUED BY	APPROVED BY
ZEUS ZERO ZERO LTD	DJ	DJ
6.5.0.0.0.0.0.0.0.0	TITLE	DATE
	21 YOUNG	04/05/2021
	PAPER SIZE	SCALE
	A1	1:50
	REVISION	STATUS
S - 1103	---	ISSUED
DRWG. No		

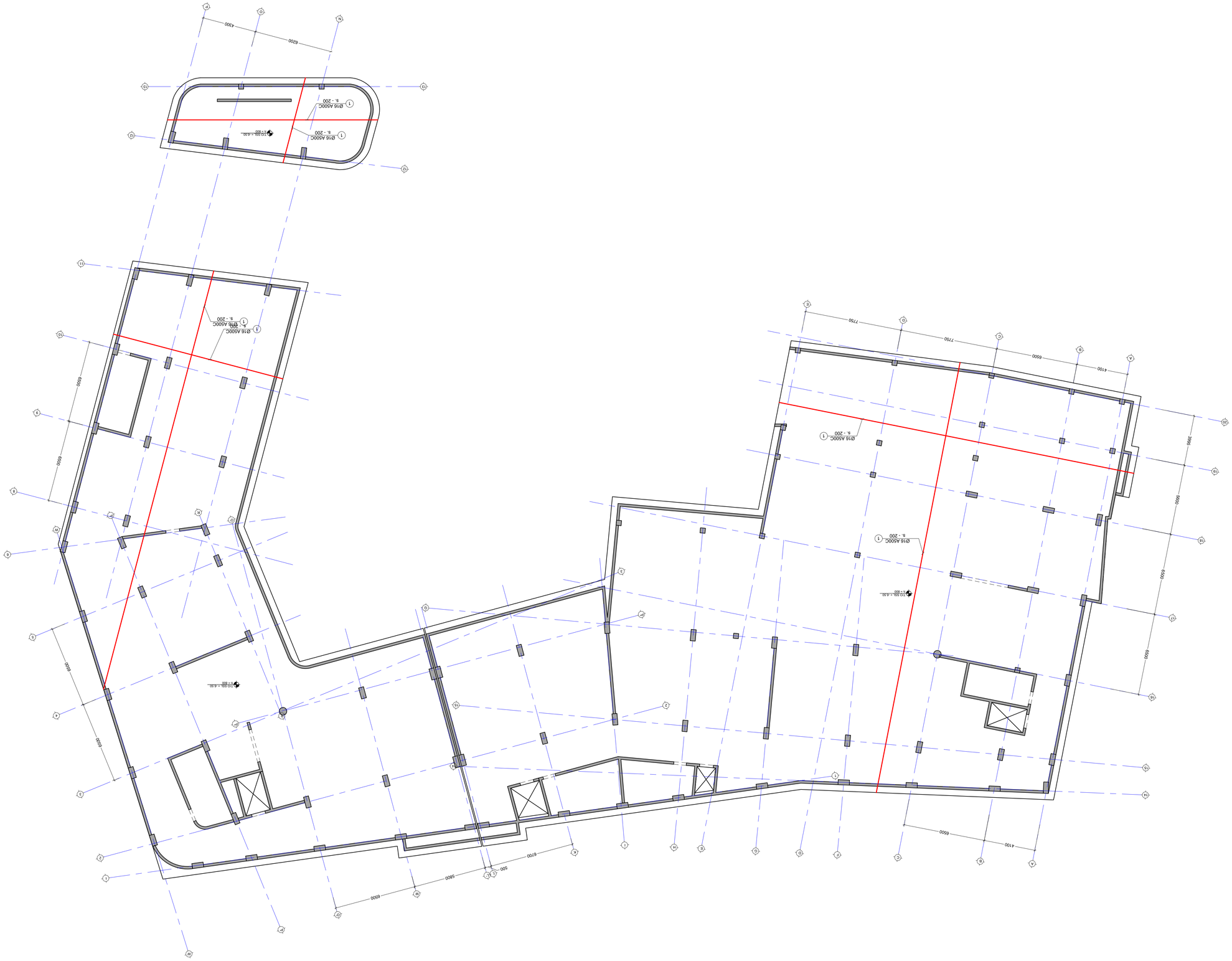

ВЪЗЛОЖИТЕЛ	ИЗПЪЛНИТЕЛНА ДОКУМЕНТАЦИЯ	ВЪЗЛОЖИТЕЛ	ВЪЗЛОЖИТЕЛ
LEAD STRUCTURAL ENGINEER	ISSUED BY	APPROVED BY:	
Б.ЗДАНИЯ	ТОМ/VOL.	ЧАСТ/PART	ЧИЗ.ПРОЕКТ/ PROJECT No.
	ГЛАВА/CHAPTER	ЛИСТ/SHEET	
	ФОРМАТ/PAPER SIZE	A1	МАЩАБ/SCALE
Б. Кьосева	ДАТА/DATE	----	ВЕРСИЯ/ REVISION
	ОБЕКТ/ PROJECT	S - 1104	ОБЕКТ/ No.

ЗАБЕЛЕЖКИ
NOTE:

No.	Date	Revision	Issued by
----	----	----	----
----	----	----	----
----	----	----	----
----	----	----	----
----	----	----	----
----	----	----	----
----	----	----	----

ЗАГЛАВИЕ НА ЧЕРТЕЖА
KEY PLAN

ВЪЗЛОЖИТЕЛ
ADDRESS

Д.ЗДАНИЯ ОБЩЕСТВЕНО ДВУСТРАННО
b.d.01.17.02.003.026

ОБЕКТ
PROJECT

ВЪЗЛАГАНЕ ЗА ИЗМЕНЕНИЕ НА ОДОБРЕНИ ПЛАНОВЕ

ОБЕКТ
DRWG.

ЗАЛЕЗНА ВЕРТИКАЛНА ПЛАНИРОВКА (ЗАЛЕЗ №4)

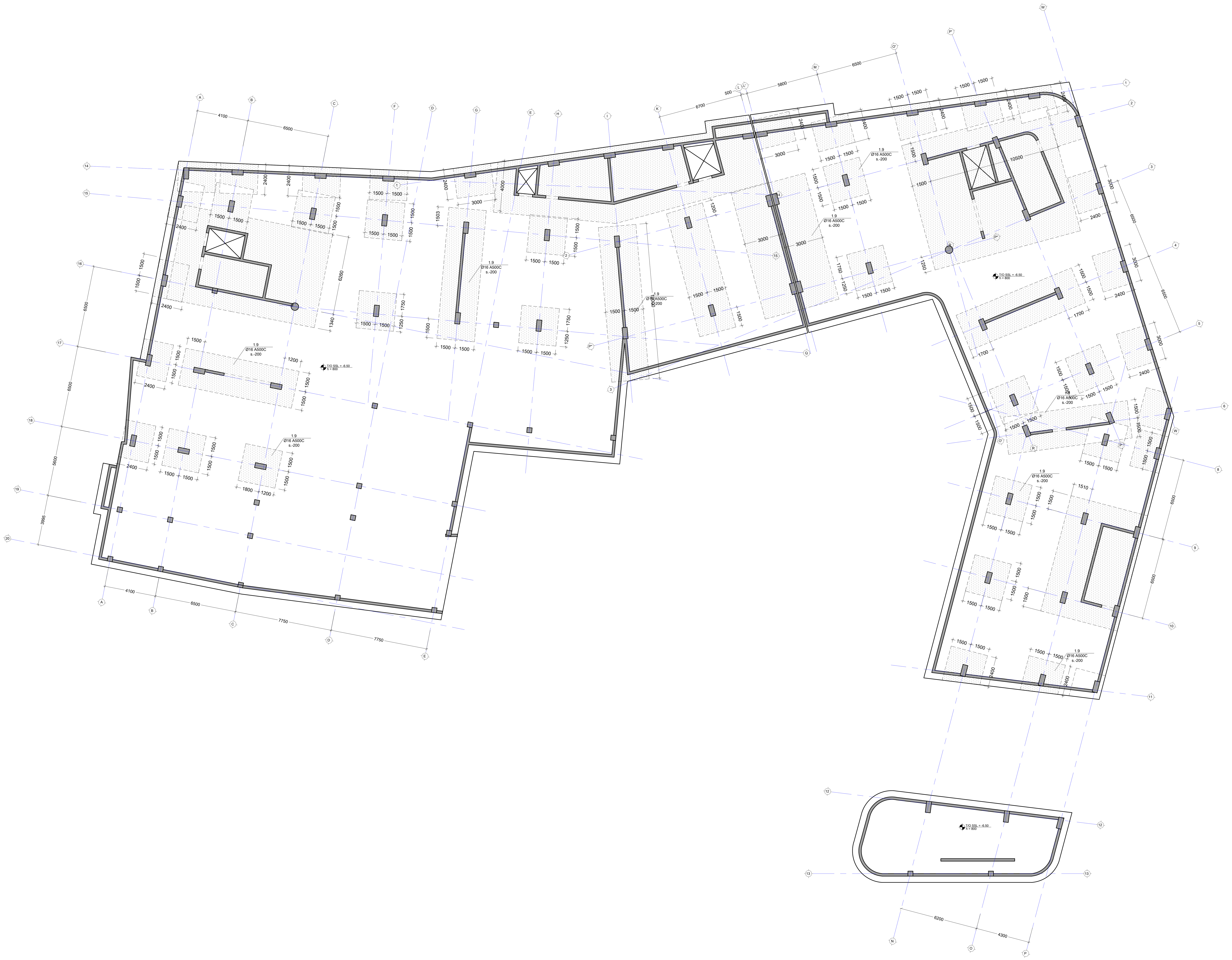

შენიშვნა:
NOTE:

No	Date	Revision	Issued by
----	----	----	----
----	----	----	----
----	----	----	----
----	----	----	----
----	----	----	----

სიტუაციური სქემა
KEY PLAN

მისამართი
ADDRESS

ქ.თბილისი აბულის ქ.N4
ს.კ.01.17.02.005.026

პროექტი
PROJECT

სასტუმროს შენობის პროექტი

ნახაზი
DRWG.

საკიდების განლაგების გეგმა

მთავარი კონსტრუქტორი: LEAD STRUCTURAL ENGINEER:	შეასრულა: ISSUED BY:	შეამოწმა APPROVED BY:
ნ.ხუციშვილი	ფაილი FILE 01_FOUND. FORMWORK	პროექტის №: PROJECT No
	ფორმატი PAPER SIZE A1	მასშტაბი SCALE
ნახ.კოდი DRWG. No S - 1106	კორექტ. REVISION ----	სტადია STATUS

NOTE:
ВЗАБЛЮДАТЬ.

Rev. Date	Description	Issued by
----- ----	----	----
----- ----	----	----
----- ----	----	----
----- ----	----	----
----- ----	----	----
----- ----	----	----

ЦОКОЛЬНЫЙ ЭТАЖ
KEY PLAN

ВЛАДЕЛЕЦ
OWNER

Д.М.ЗАЛЕСОВ ОЛЕГ ВЛАДИМИРОВИЧ Д.М4
Б.Д.01.17.02.005.028

ОБЪЕКТ
PROJECT

ЦОКОЛЬНЫЙ ЭТАЖ ЗДЕСЬ ОЛЕГ ЗАЛЕСОВ
ЗАСТРОЙЩИК
DEVELOPER

БЮРО ГЕНЕРАЛЬНОГО ПРОЕКТИРОВАНИЯ
LEAD STRUCTURAL ENGINEER

ВЫДАНО ДЛЯ СОГЛАСОВАНИЯ
ISSUED BY

ПРОВЕРИЛ
CHECKED BY

ПРОВЕРИЛ
APPROVED BY

ЛИСТ
SHEET

ПРОЕКТ No.
PROJECT No.

ФОРМАТ
PAPER SIZE

ДАТА
DATE

СТАТУС
STATUS

S - 1107

A1

6.5.0108.0107

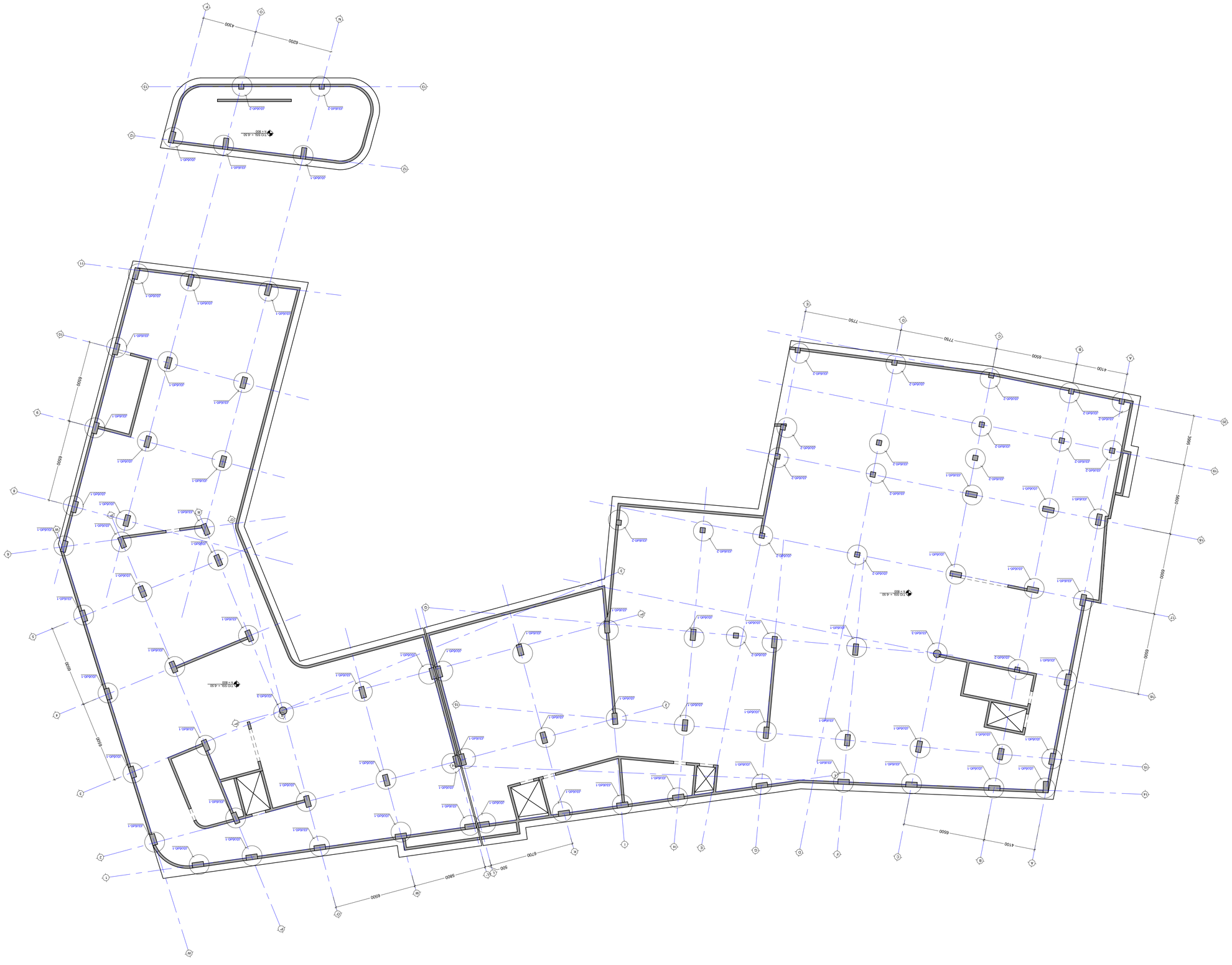

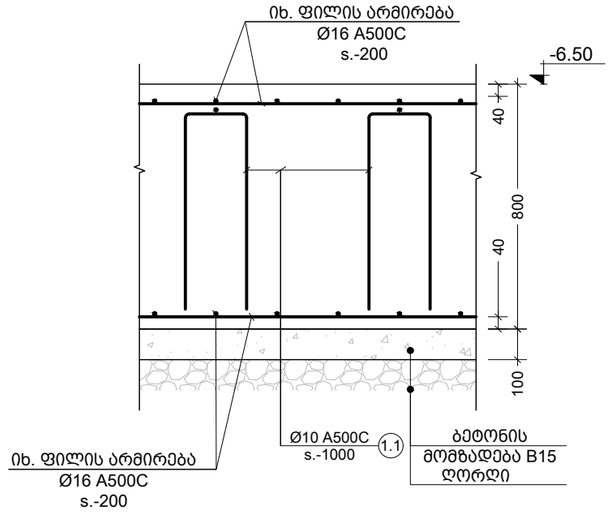

a კვეთი
Scale: 1:20

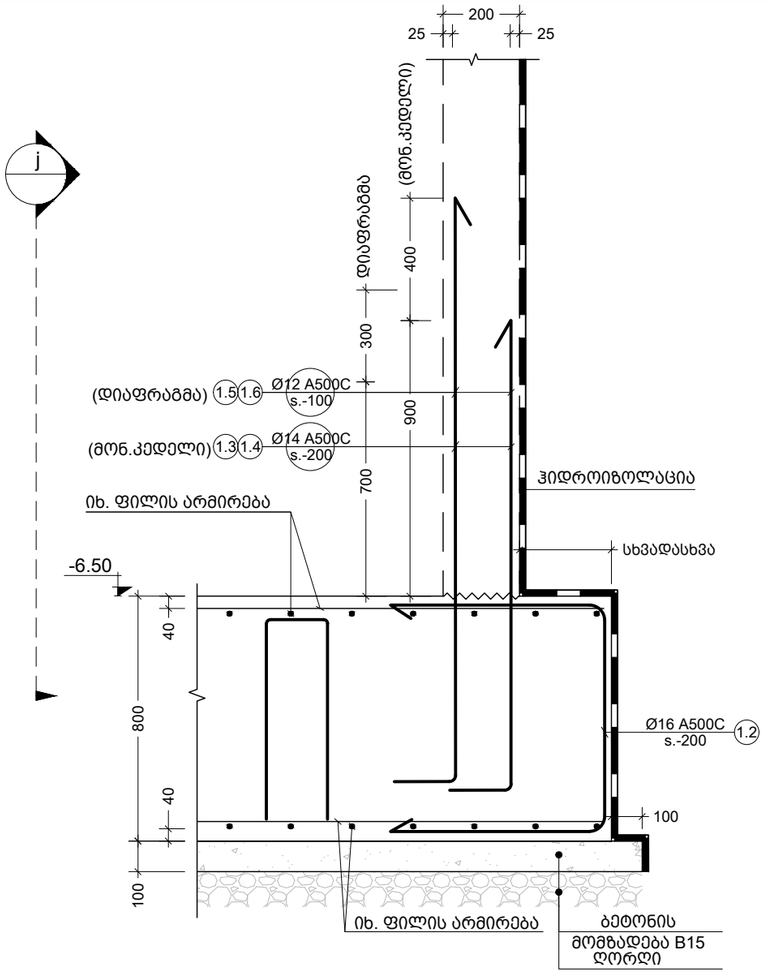

b კვეთი
Scale: 1:20

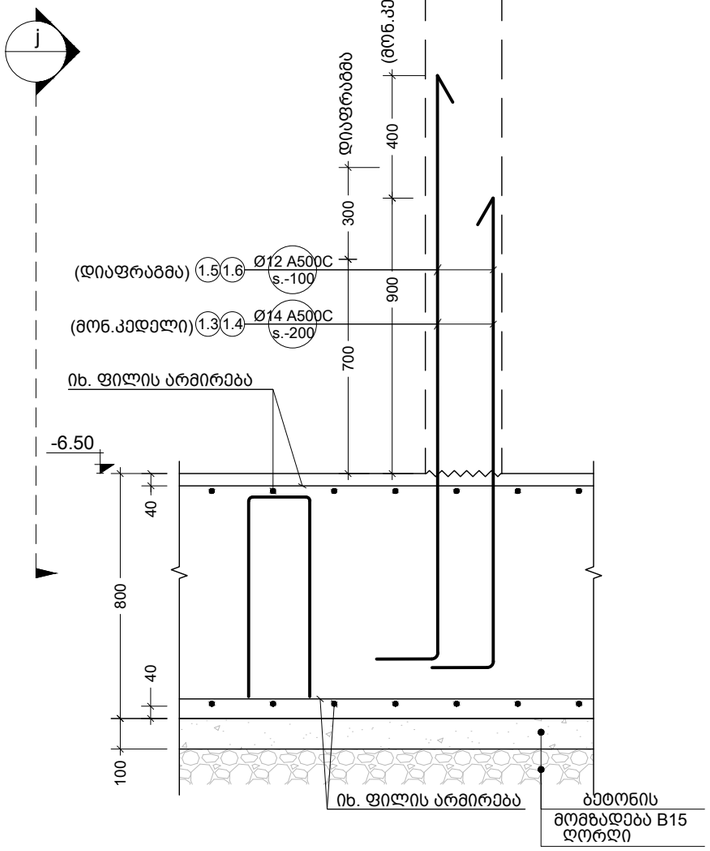

c კვეთი
Scale: 1:20

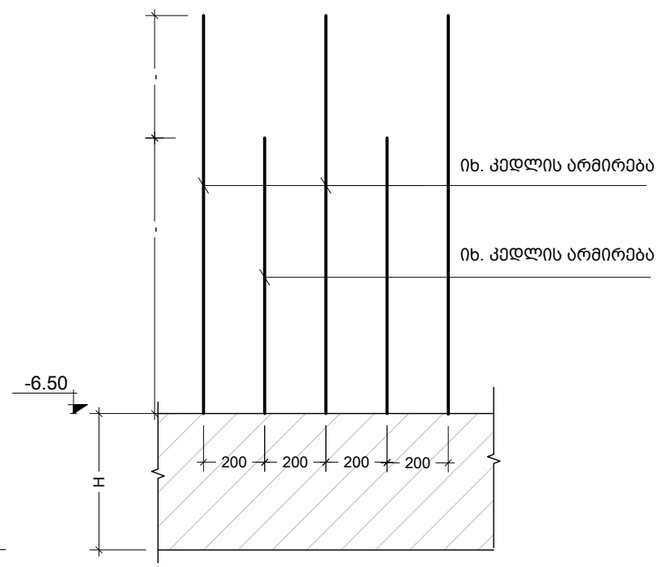

j ხედი
Scale: 1:20

შენიშვნა:
NOTE:

No	Date	Revision	Issued by
----	----	----	----
----	----	----	----
----	----	----	----
----	----	----	----
----	----	----	----
----	----	----	----

სიტუაციური სქემა
KEY PLAN

მისამართი
ADDRESS
ქ.თბილისი აბულის ქ.N4
ს.კ.01.17.02.005.026

პროექტი
PROJECT
სასტუმროს შენობის პროექტი

ნახაზი
DRWG.
კვეთი - a; b; c; d

მთავარი კონსტრუქტორი: LEAD STRUCTURAL ENGINEER:	შესრულა: ISSUED BY:	შეამოწმა APPROVED BY:
ნ.ხუციშვილი		
	ფაილი FILE 03_FOUND. SECTION	პროექტის №: PROJECT No
	ფორმატი PAPER SIZE A3	მასშტაბი SCALE
ნახ.კოდი DRWG. No S-1108	კორექტ. REVISION 00	სტადია STATUS C.D.

30.09.2023

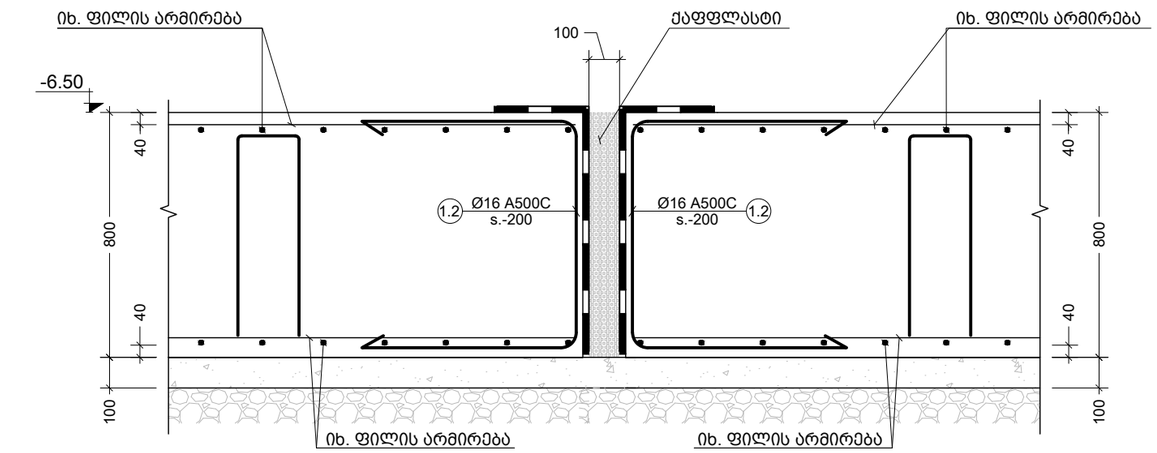

e კვეთი
Scale: 1:20

ძირითადი და დამატებითი
ღეროების განაწილების სქემა

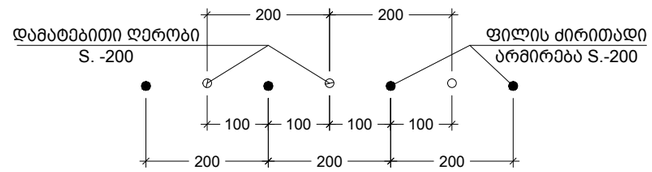

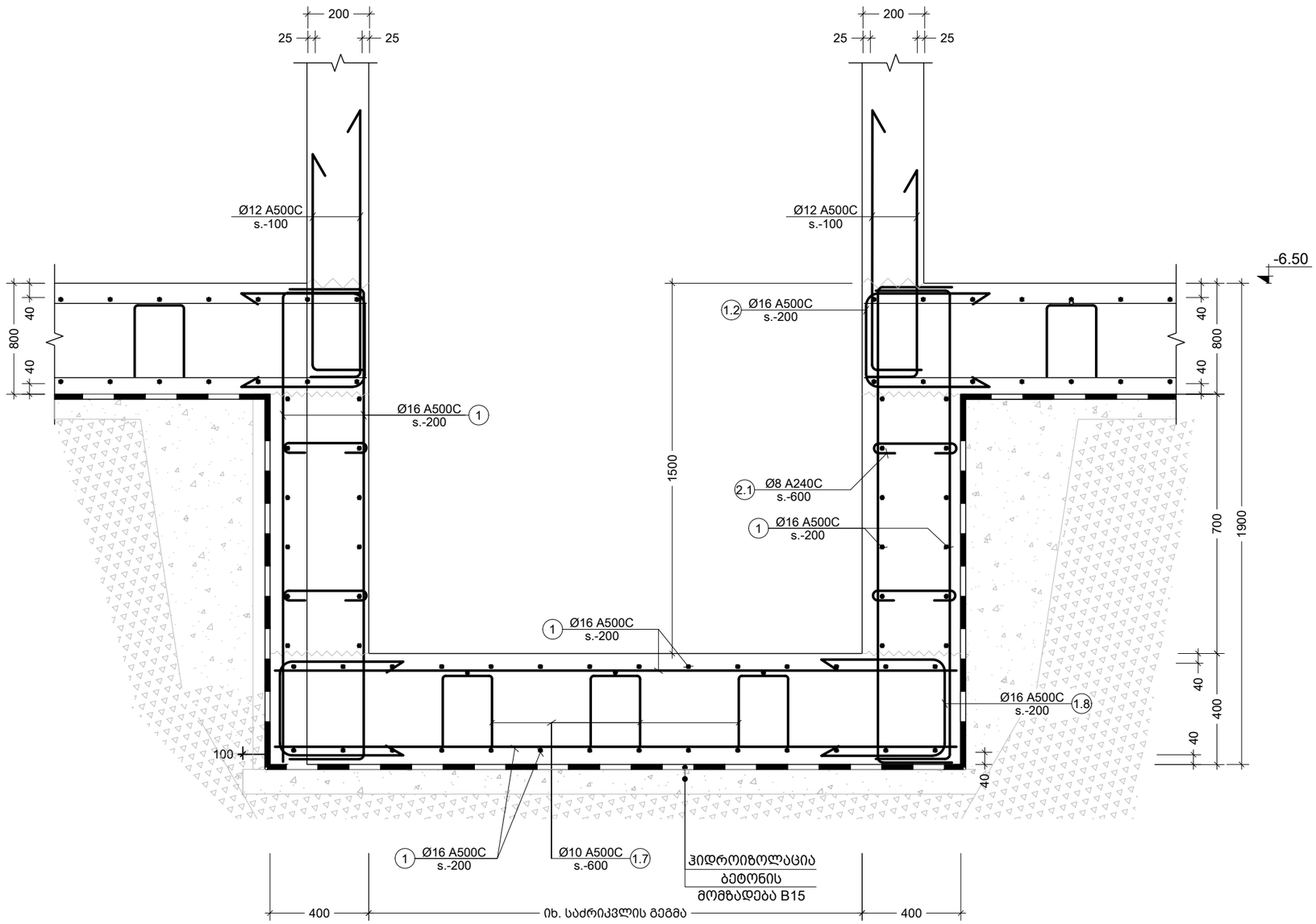

d კვეთი
Scale: 1:20

შენიშვნა:
NOTE:

No	Date	Revision	Issued by
----	----	----	----
----	----	----	----
----	----	----	----
----	----	----	----
----	----	----	----

სიტუაციური სქემა
KEY PLAN

მისამართი
ADDRESS
ქ.თბილისი აბულის ქ.N4
ს.კ.01.17.02.005.026

პროექტი
PROJECT
სასტუმროს შენობის პროექტი

ნახაზი
DRWG.
კვეთი e

მთავარი კონსტრუქტორი: LEAD STRUCTURAL ENGINEER:	შესრულა: ISSUED BY:	შეამოწმა APPROVED BY:
ნ.ხუციშვილი		
	ფაილი FILE 03_FOUND. SECTION	პროექტის №: PROJECT No
	ფორმატი PAPER SIZE A3	მასშტაბი SCALE
ნახ.კოდი DRWG. No S-1109	კორექტ. REVISION 00	სტადია STATUS C.D.

30.09.2023

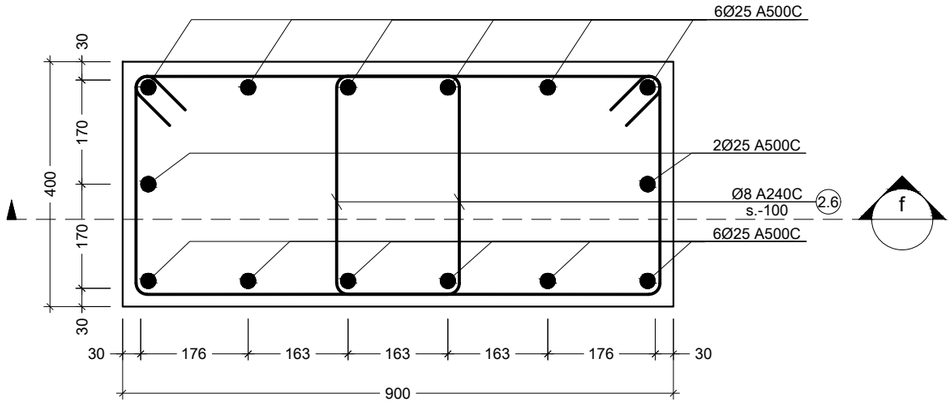

I კვანძი
Scale: 1:10

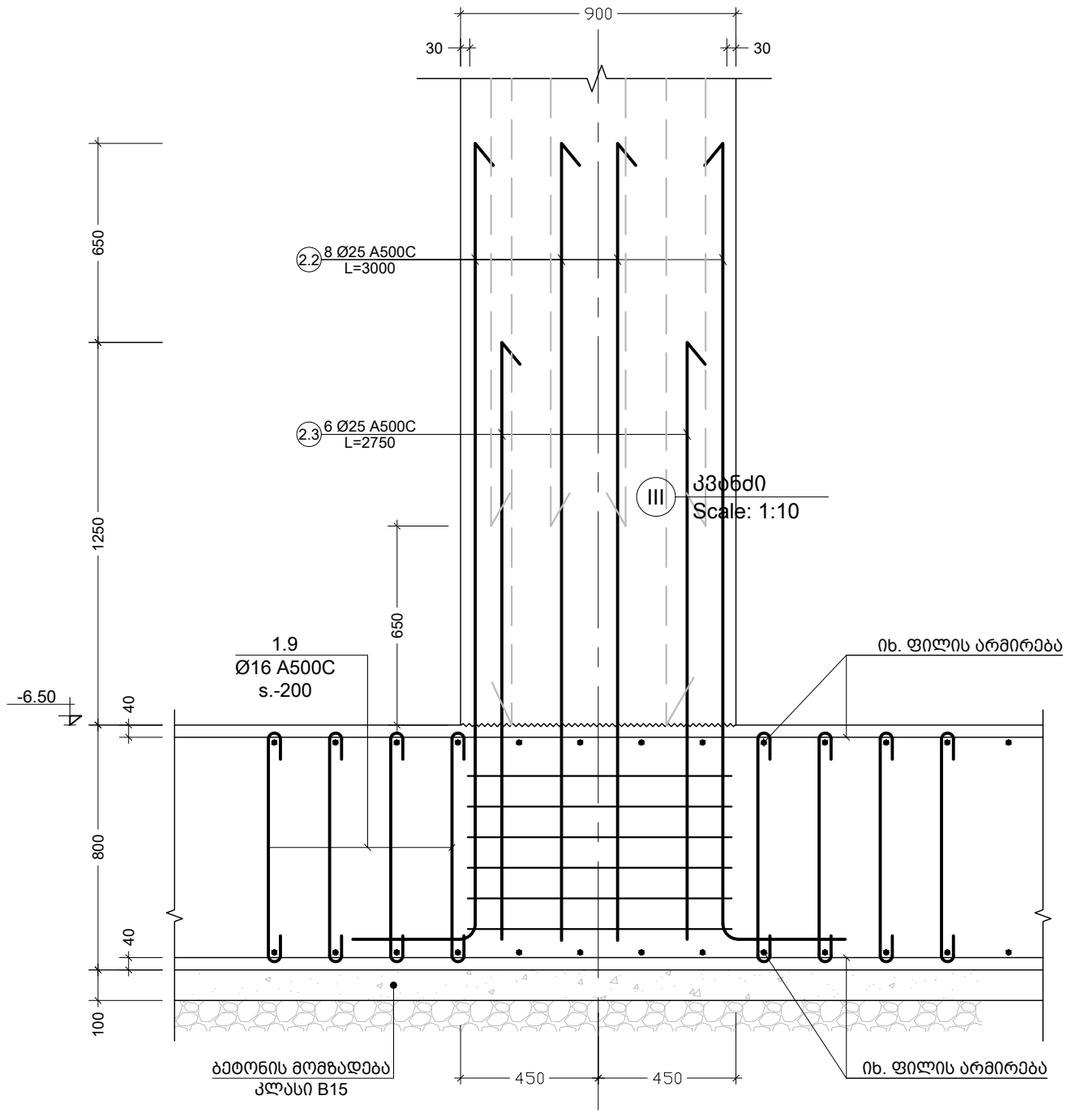

f კვეთი
Scale: 1:20

შენიშვნა:
NOTE:

No	Date	Revision	Issued by
----	----	----	----
----	----	----	----
----	----	----	----
----	----	----	----
----	----	----	----
----	----	----	----

სიტუაციური სქემა
KEY PLAN

მისამართი
ADDRESS
ქ.თბილისი აბულის ქ.N4
ს.კ.01.17.02.005.026

პროექტი
PROJECT
სასტუმროს შენობის პროექტი

ნახაზი
DRWG.
კვანძი I

მთავარი კონსტრუქტორი: LEAD STRUCTURAL ENGINEER: ნ.ხუციშვილი	შესრულა: ISSUED BY:	შეამოწმა APPROVED BY:
	ფაილი FILE 03_FOUND. SECTION	პროექტის №: PROJECT No
	ფორმატი PAPER SIZE A3	მასშტაბი SCALE
ნახ.კოდი DRWG. No S-1110	კორექტ. REVISION 00	სტადია STATUS C.D.

30.09.2023

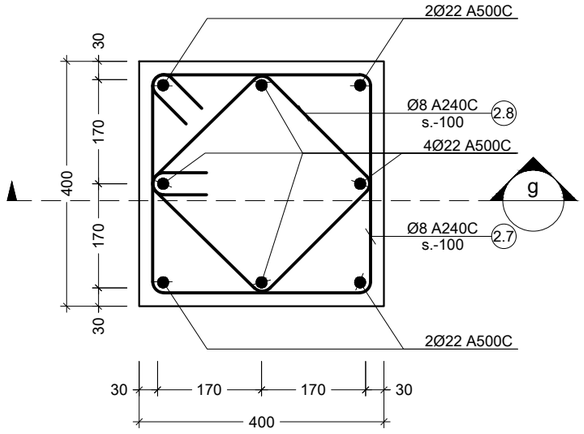

II კვანძი
Scale: 1:10

პოზ. №	ესკიზი	L მმ
1.1	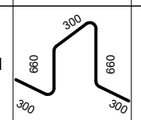	2220
1.2	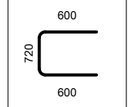	1920
1.7	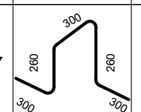	1420
1.8	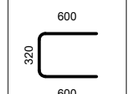	1520
2.1	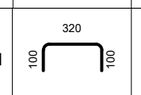	520
1.9	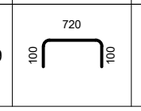	920

პოზ. №	ესკიზი	L მმ
1.3	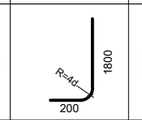	2000
1.4	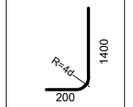	1600
1.5	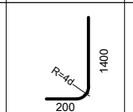	1600
1.6		1300
2.2	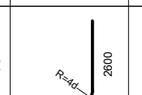	3000
2.3		2750
2.4	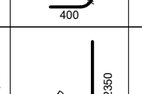	2650
2.5	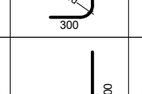	2100

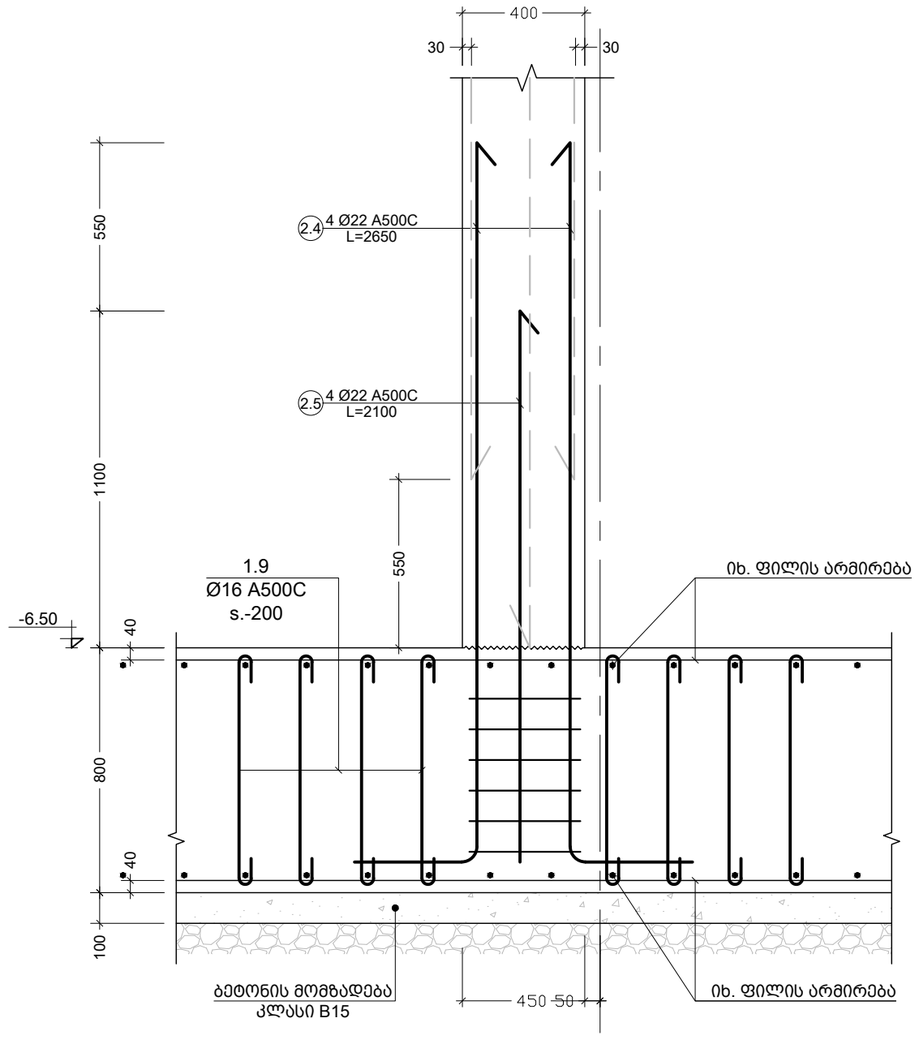

g კვეთი
Scale: 1:10

შენიშვნა:
NOTE:

----	----	----	----
----	----	----	----
----	----	----	----
----	----	----	----
----	----	----	----
No	Date	Revision	Issued by

სიტუაციური სქემა
KEY PLAN

მისამართი
ADDRESS
ქ.თბილისი აბულის ქ.N4
ს.კ.01.17.02.005.026

პროექტი
PROJECT
სასტუმროს შენობის პროექტი

ნახაზი
DRWG.
კვანძი II

მთავარი კონსტრუქტორი: LEAD STRUCTURAL ENGINEER: ნ.ხუციშვილი	შესრულა: ISSUED BY:	შეამოწმა APPROVED BY:
	ფაილი FILE 03_FOUND. SECTION	პროექტის №: PROJECT No
	ფორმატი PAPER SIZE A3	მასშტაბი SCALE
ნახ.კოდი DRWG. No S-1111	კორექტ. REVISION 00	სტადია STATUS C.D.

30.09.2023

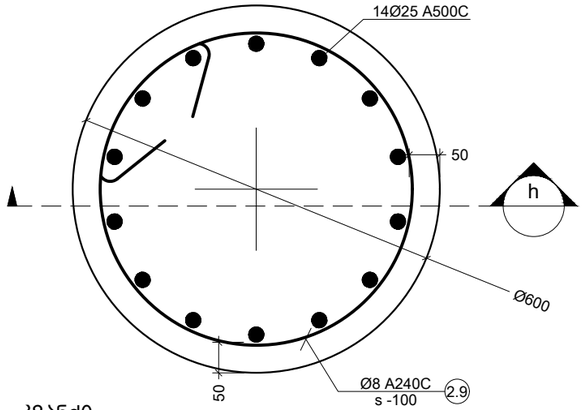

III კვანძი
Scale: 1:10

პოზ. №	ესკიზი	L მმ
2.6	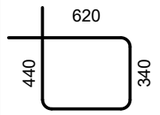	1920
2.7	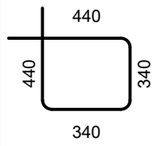	1560
2.8	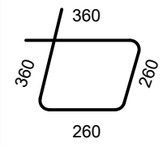	1240
2.9	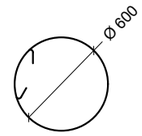	1800

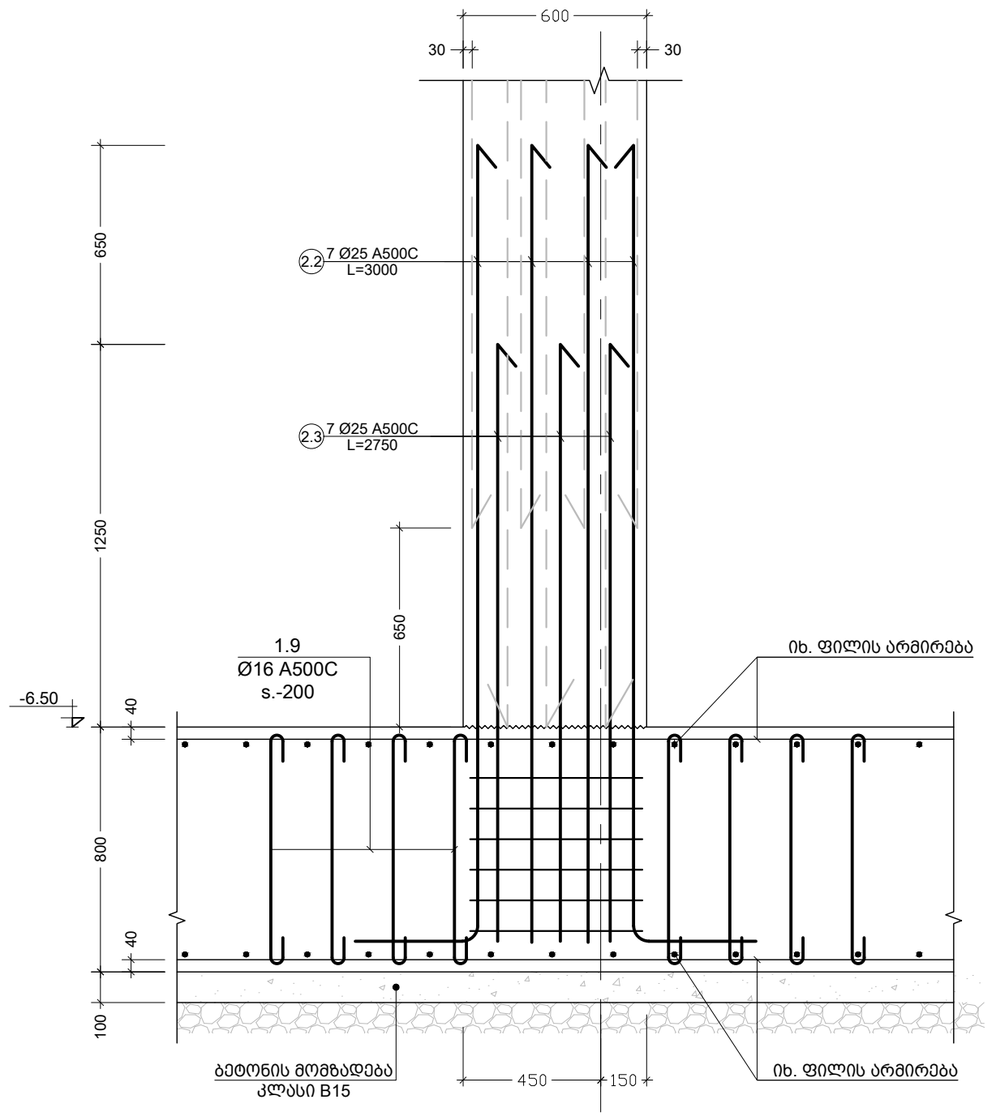

h კვეთი
Scale: 1:10

შენიშვნა:
NOTE:

No	Date	Revision	Issued by
----	----	----	----
----	----	----	----
----	----	----	----
----	----	----	----
----	----	----	----

სიტუაციური სქემა
KEY PLAN

მისამართი
ADDRESS
ქ.თბილისი აბულის ქ.N4
ს.კ.01.17.02.005.026

პროექტი
PROJECT
სასტუმროს შენობის პროექტი

ნახაზი
DRWG.
კვეთი h

მთავარი კონსტრუქტორი:
LEAD STRUCTURAL ENGINEER:
ნ.ხუციშვილი

შესრულა:
ISSUED BY:

შეამოწმა
APPROVED BY:

ფაილი
FILE
03_FOUND. SECTION

პროექტის №:
PROJECT No

ფორმატი
PAPER SIZE
A3

მასშტაბი
SCALE

ნახ.კოდი
DRWG. No
S-1112

კორექტ.
REVISION
00

სტადია
STATUS
C.D.

30.09.2023

კონსტრ. დასახ.	ელემენტის დასახ.	პოზ. №	დიამეტრი ან კვეთი (მმ)	ერთეულის სიგრძე (მმ.)	რაოდენობა (ც.)	საერთო სიგრძე (მ.)	საერთო წონა (კგ.)
საძირკვლის ფილა	ნაწ.კედლის და სვეტის	1	Ø 16 A500C	დ.ა.	___	55792	88013
		2	Ø 16 A500C	3000	1845 X 1	5535	8732
		3	Ø 16 A500C	2400	276 X 1	662	1045
		4	Ø 16 A500C	9200	30 X 1	276	435
		5	Ø 16 A500C	12000	358 X 1	4296	6777
		6	Ø 16 A500C	11600	40 X 1	464	732
		8	Ø 16 A500C	9900	60 X 1	594	937
		7	Ø 16 A500C	6300	95 X 1	599	944
		9	Ø 16 A500C	7600	120 X 1	912	1439
		10	Ø 16 A500C	10500	150 X 1	1575	2485
		11	Ø 16 A500C	9500	63 X 1	599	944
		1.1	Ø 10 A500C	2220	2415 X 1	5362	3304
		1.2	Ø 16 A500C	1920	1852 X 1	3556	5610
		1.9	Ø 16 A500C	920	4465 X 1	4108	6480
		1.3	Ø 14 A500C	2000	3090 X 1	6180	7464
		1.4	Ø 14 A500C	1600	3090 X 1	4944	5971
		1.5	Ø 12 A500C	1600	1570 X 1	2512	2229
		1.6	Ø 12 A500C	1300	1570 X 1	2041	1811
		2.2	Ø 25 A500C	3000	568 X 1	1704	6563
		2.3	Ø 25 A500C	2750	426 X 1	1172	4512
		2.6	Ø 8 A240C	1920	828 X 1	1590	627
		2.4	Ø 22 A500C	2650	80 X 1	212	632
		2.5	Ø 22 A500C	2100	80 X 1	168	501
		2.7	Ø 8 A240C	1560	120 X 1	187	74
		2.8	Ø 8 A240C	1240	120 X 1	149	59
		2.9	Ø 8 A240C	1800	12 X 1	22	9
	თანაორმო	1	Ø 16 A500C	დ.ა.	___	946.00	1492
		1.8	Ø 16 A500C	1520	250 X 1	380	599
		2.1	Ø 8 A240C	520	344 X 1	179	70
		1.7	Ø 10 A500C	1420	58 X 1	83	51
		მძიმე ბეტონი W8		B25	V = 30.4 X 1	= 30.4 მ³	
		ბეტონის მომზადება		B15	V = 2.1 X 1	= 2.10 მ³	
მძიმე ბეტონი W8				B25	V = 1932.2 X 1	= 1932.2 მ³	
ბეტონის მომზადება				B15	V = 241.5 X 1	= 241.5 მ³	

შენიშვნა:
NOTE:

No	Date	Revision	Issued by
----	----	----	----
----	----	----	----
----	----	----	----
----	----	----	----
----	----	----	----

სიტუაციური სქემა
KEY PLAN

მისამართი
ADDRESS
ქ.თბილისი აბულის ქ.N4
ს.კ.01.17.02.005.026

პროექტი
PROJECT
სასტუმროს შენობის პროექტი

ნახაზი
DRWG.
საძირკვლის ფილის სპეციფიკაცია

მთავარი კონსტრუქტორი: LEAD STRUCTURAL ENGINEER: ნ.ხუციშვილი	შესრულა: ISSUED BY:	შეამოწმა APPROVED BY:
	ფაილი FILE 03_FOUND. SECTION	პროექტის №: PROJECT No
	ფორმატი PAPER SIZE A3	მასშტაბი SCALE
ნახ.კოდი DRWG. No S-1113	კორექტ. REVISION ----	სტადია STATUS C.D.

30.09.2023

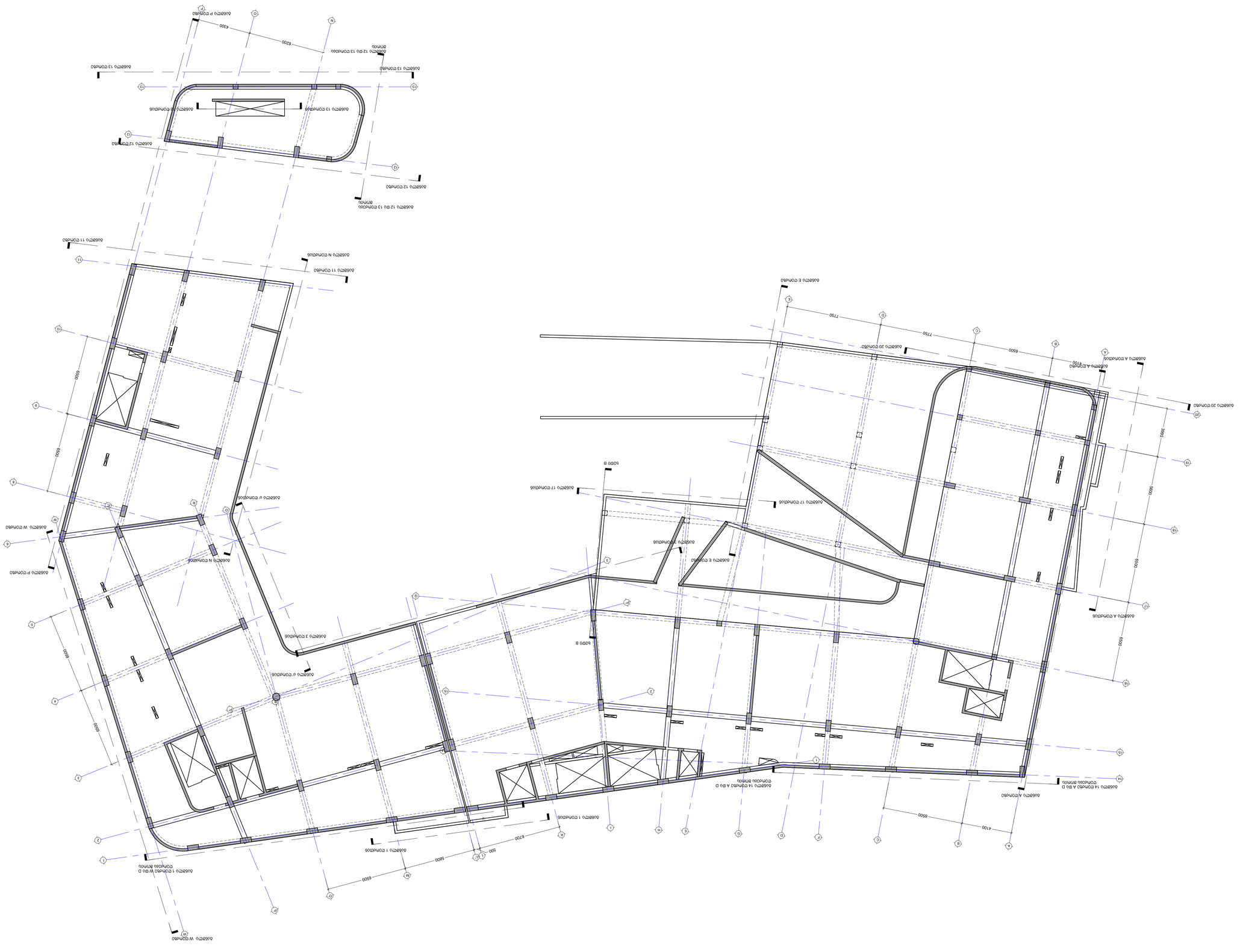

No	Date	Revision	Issued by
----	----	----	----
----	----	----	----
----	----	----	----
----	----	----	----
----	----	----	----
----	----	----	----
----	----	----	----
----	----	----	----
----	----	----	----
----	----	----	----

ԼՈՒՍԱՆԿԱՐՉԱԿԱՆ ՆԱԽԱԳԻԾ
KEY PLAN

ՀԱՍՑԵԻ ՀԱՍՑԵ
ADDRESS

Հ.Ռ.Գ.Ա.Ն.Ի.Ա.Ն. ՀԱՅԿԱԿԱՆ ՀԱՆՐԱՊԵՏՈՒԹՅՈՒՆ
Ա.Յ.Ո.Ւ.Ր.Ա.Ն. ՀԱՄԱՅՆՔ
ՀԱՍՑԵ 1
PROJECT

ՆԱԽԱԳԻԾ ԱՇԽԱՏԱՆՔԱՅԻՆ ՓԱՍՏԱԹՂԹԵՐԻ ՀԱՎԱՔԱԳԻՐ

ՇԻՆԱՐԱՐԱԿԱՆ ՀԱՏՎԱԾ
DRWG.

ՇԻՆԱՐԱՐԱԿԱՆ ՀԱՏՎԱԾԻ ԱՆՎԱՆՈՒՄ

ՀԱՍՑԵՈՒՄ ԱՇԽԱՏՈՂ ՃԱՐՏԱՐԱՊԵՏ:	ՀԱՍՑԵՈՒՄ ՊԱՏՎԻՐԱՏՎԱԾ:	ՀԱՍՑԵՈՒՄ ՀԱՍՏԱՏՎԱԾ ԵՎ ՍՏՈՐԱԳՐՎԱԾ:
LEAD STRUCTURAL ENGINEER:	ISSUED BY:	APPROVED BY:
----	----	----

ՀԱՄԱՐ
PROJECT No.

6.Ն.Ա.Ռ.Ա.Ն.Ի.Ա.Ն.

ՀԱՐԱԲԵՐՈՒԹՅՈՒՆ
SCALE

1:100

ՉԱՓՍԻ ՄԱՍՇՏԱԲ
PAPER SIZE

A1

ՏԱՐԱԾՈՒԹՅՈՒՆ
STATUS

ՎԵՐԱՆԱՅՈՒՄ
REVISION

ԹՂԹԻ ՀԱՄԱՐ
DRWG. No

S-1201

ՀՈՒՆՎԱՐ 2026

ՇԻՆ.

NOTE

1026026/0

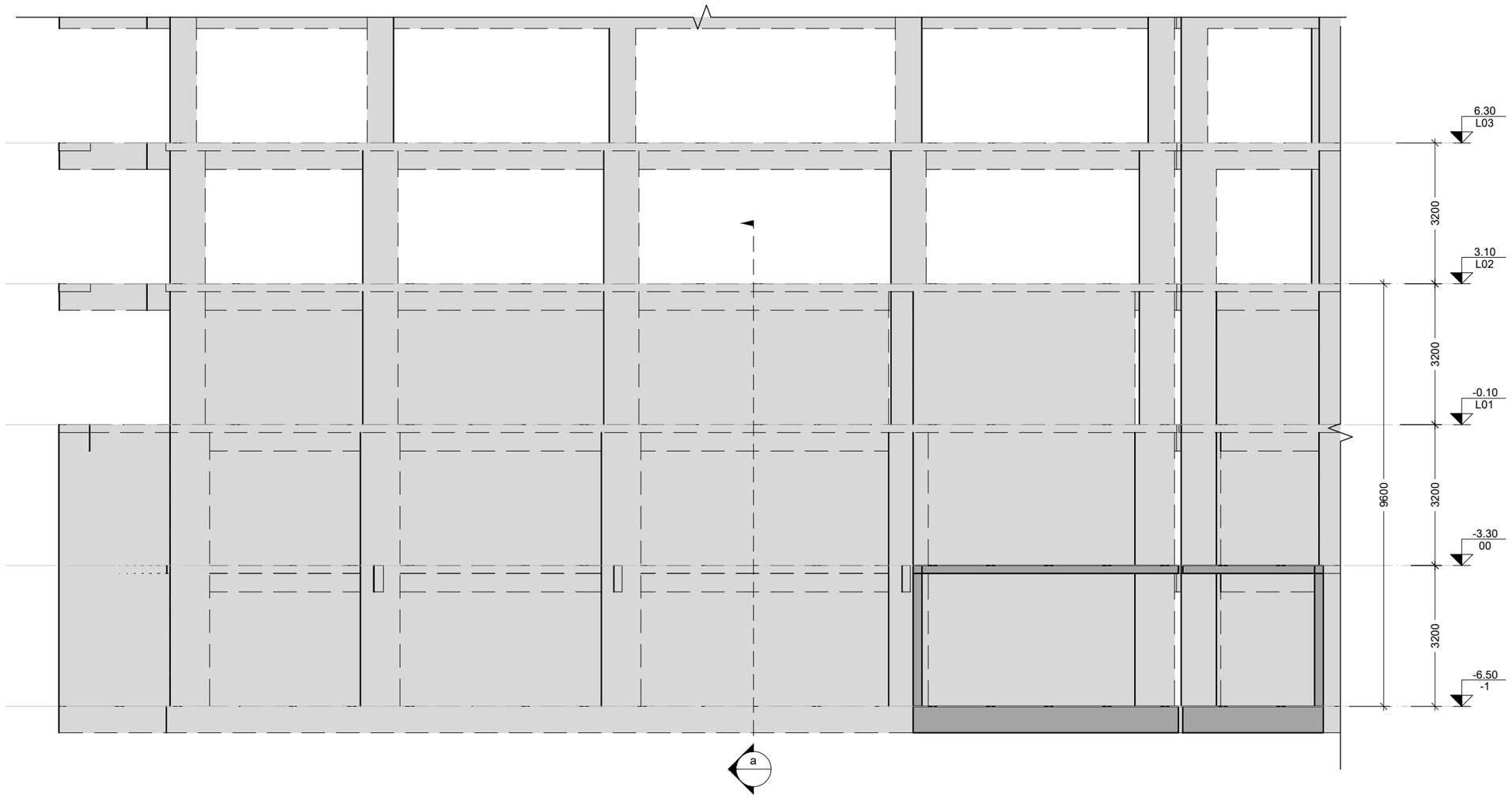

განშლა "1" ღერძზე "W" და "D" ღერძებს შორის
Scale: 1:150

შენიშვნა:
NOTE:

----	----	----	----
----	----	----	----
----	----	----	----
----	----	----	----
----	----	----	----
No	Date	Revision	Issued by

სიტუაციური სქემა
KEY PLAN

მისამართი
ADDRESS
ქ.თბილისი აბულის ქ.N4
ს.კ.01.17.02.005.026

პროექტი
PROJECT
სასტუმროს შენობის პროექტი

ნახაზი
DRWG.
განშლა 1 ღერძზე W და D ღერძებს შორის

მთავარი კონსტრუქტორი: LEAD STRUCTURAL ENGINEER: ნ.ხუციშვილი	შესრულა: ISSUED BY: ----	შეამოწმა APPROVED BY: ----
	ფაილი FILE 01_R.C. WALL	პროექტის №: PROJECT No
	ფორმატი PAPER SIZE A3	მასშტაბი SCALE ----
ნახ.კოდი DRWG. No S-1202	კორექტ. REVISION ----	სტადია STATUS C.D.

30.09.2023

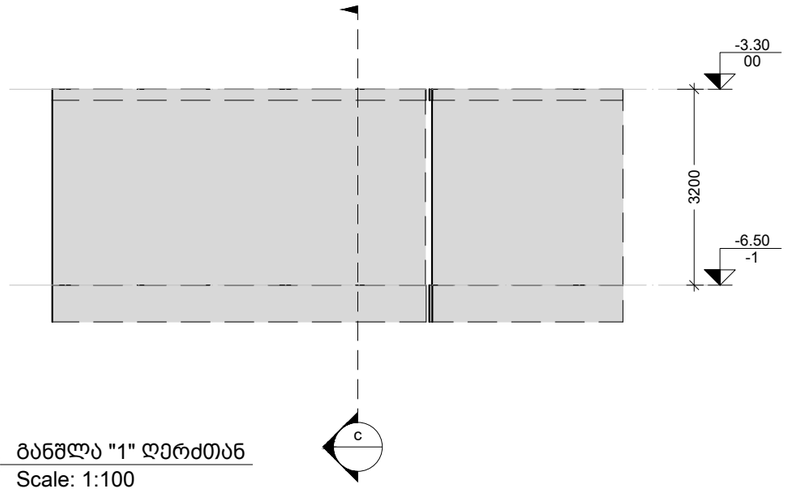

განშლა "1" ღერძთან
Scale: 1:100

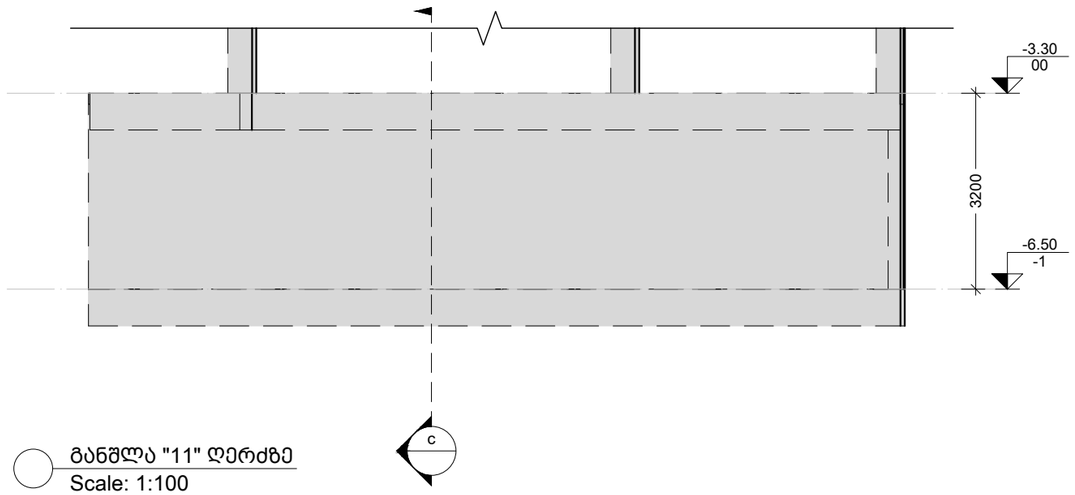

განშლა "11" ღერძზე
Scale: 1:100

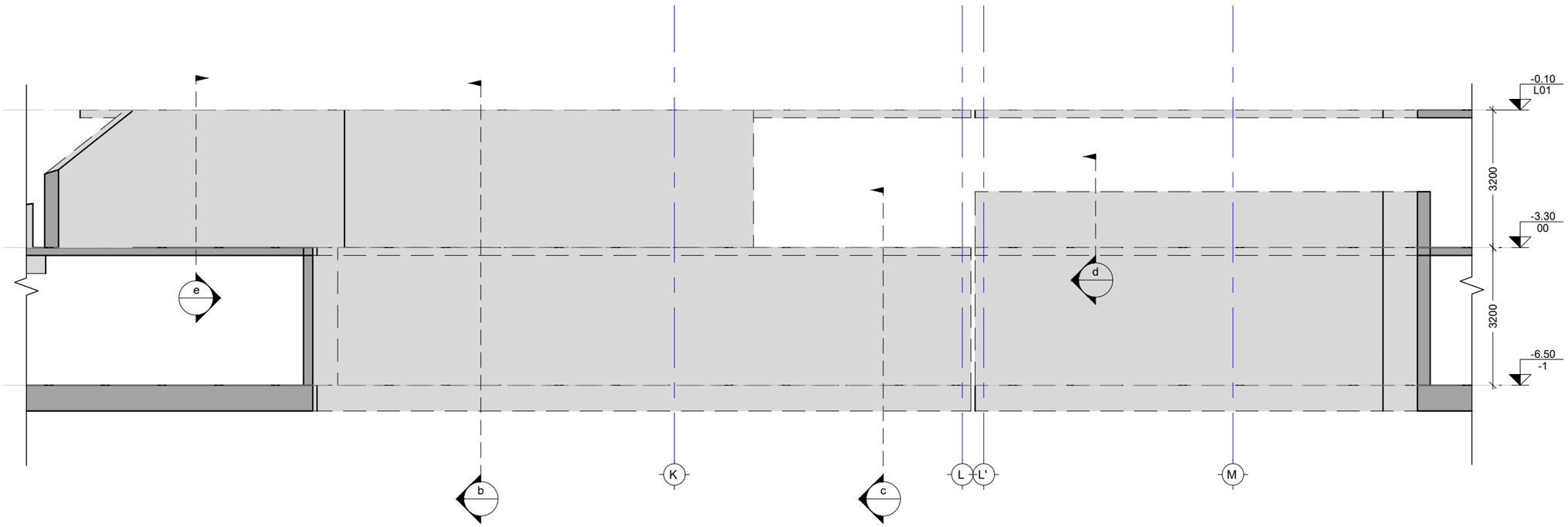

განშლა "3" ღერძთან
Scale: 1:100

შენიშვნა:
NOTE:

No	Date	Revision	Issued by
----	----	----	----
----	----	----	----
----	----	----	----
----	----	----	----
----	----	----	----

სიტუაციური სქემა
KEY PLAN

მისამართი
ADDRESS
ქ.თბილისი აბულის ქ.N4
ს.კ.01.17.02.005.026

პროექტი
PROJECT
სასტუმროს შენობის პროექტი

ნახაზი
DRWG.
განშლა 1 ღერძთან; 11 ღერძზე; 3 ღერძთან

მთავარი კონსტრუქტორი: LEAD STRUCTURAL ENGINEER:	შესრულა: ISSUED BY:	შეამოწმა APPROVED BY:
ნ.ხუციშვილი	----	----
	ფაილი FILE 01_R.C. WALL	პროექტის №: PROJECT No
	ფორმატი PAPER SIZE A3	მასშტაბი SCALE ----
ნახ.კოდი DRWG. No S-1203	კორექტ. REVISION ----	სტადია STATUS C.D.

30.09.2023

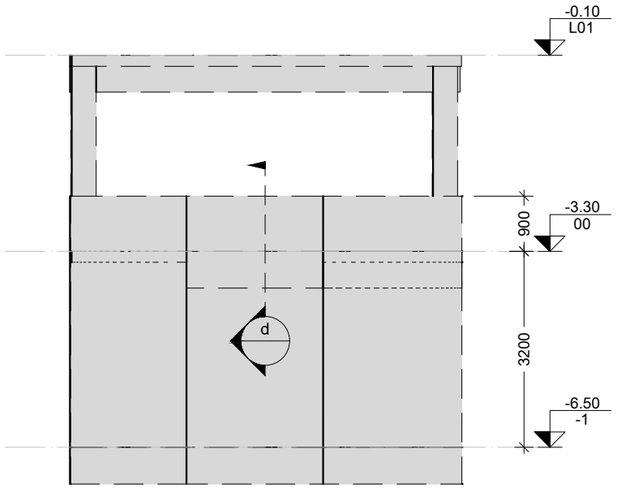

განშლა "12" და "13" ღერძებს შორის
Scale: 1:100

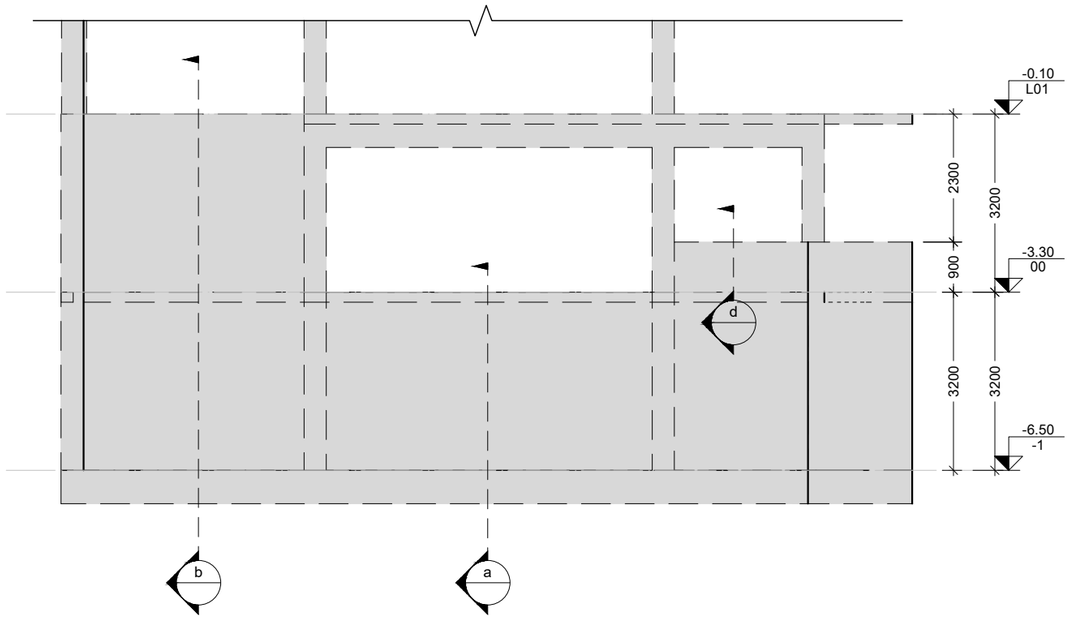

განშლა "12" ღერძზე
Scale: 1:100

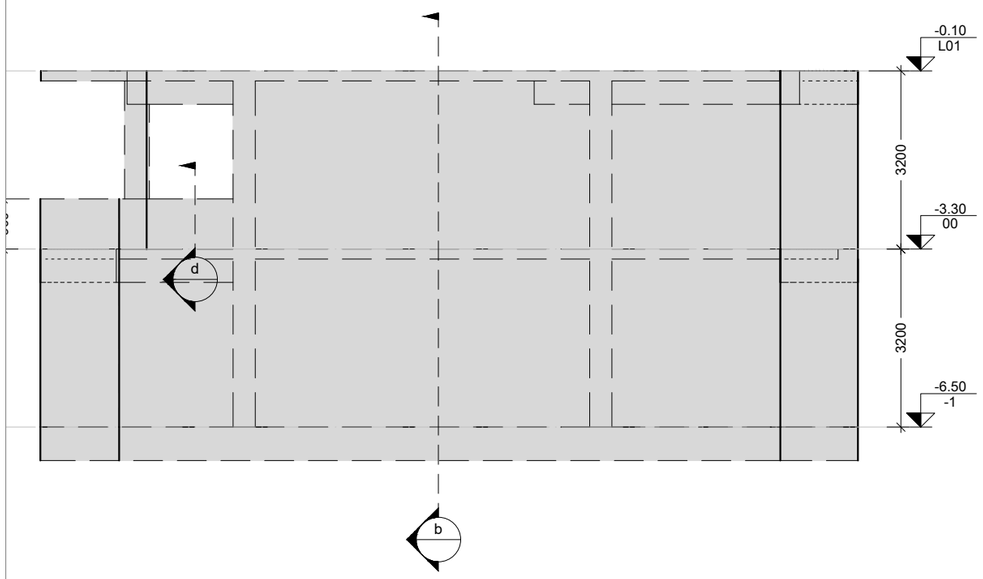

განშლა "13" ღერძზე
Scale: 1:100

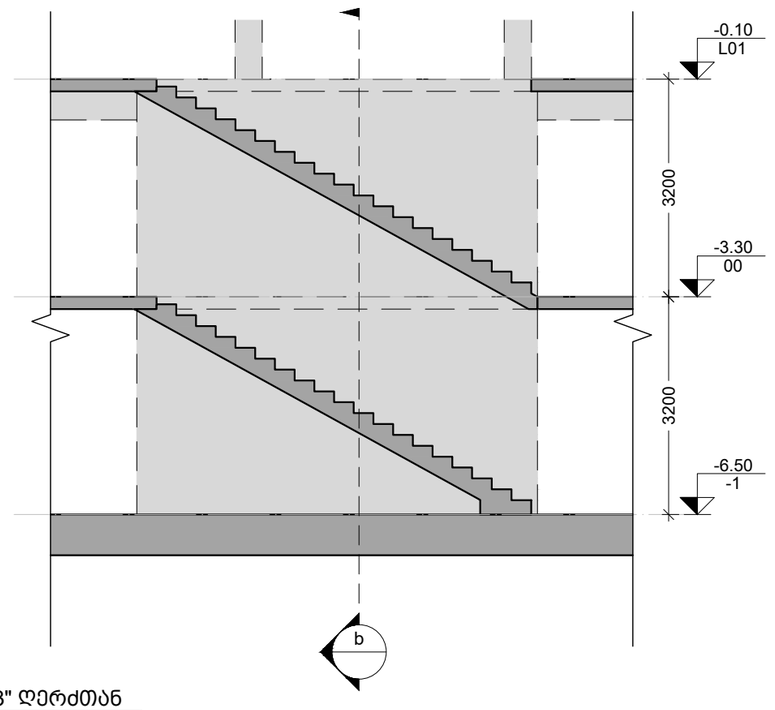

განშლა "13" ღერძთან
Scale: 1:100

შენიშვნა:
NOTE:

No	Date	Revision	Issued by
----	----	----	----
----	----	----	----
----	----	----	----
----	----	----	----
----	----	----	----

სიტუაციური სქემა
KEY PLAN

მისამართი
ADDRESS
ქ.თბილისი აბაულის ქ.N4
ს.კ.01.17.02.005.026

პროექტი
PROJECT
სასტუმროს შენობის პროექტი

ნახაზი
DRWG.
განშლა 12 და 13 ღერძებს შორის; 12 ღერძზე; 13 ღერძზე; 13 ღერძთან

მთავარი კონსტრუქტორი: LEAD STRUCTURAL ENGINEER:	შესრულა: ISSUED BY:	შეამოწმა APPROVED BY:
ნ.ხუციშვილი	----	----
	ფაილი FILE 01_R.C. WALL	პროექტის №: PROJECT No
	ფორმატი PAPER SIZE A3	მასშტაბი SCALE ----
ნახ.კოდი DRWG. No S-1204	კორექტ. REVISION ----	სტადია STATUS C.D.

30.09.2023

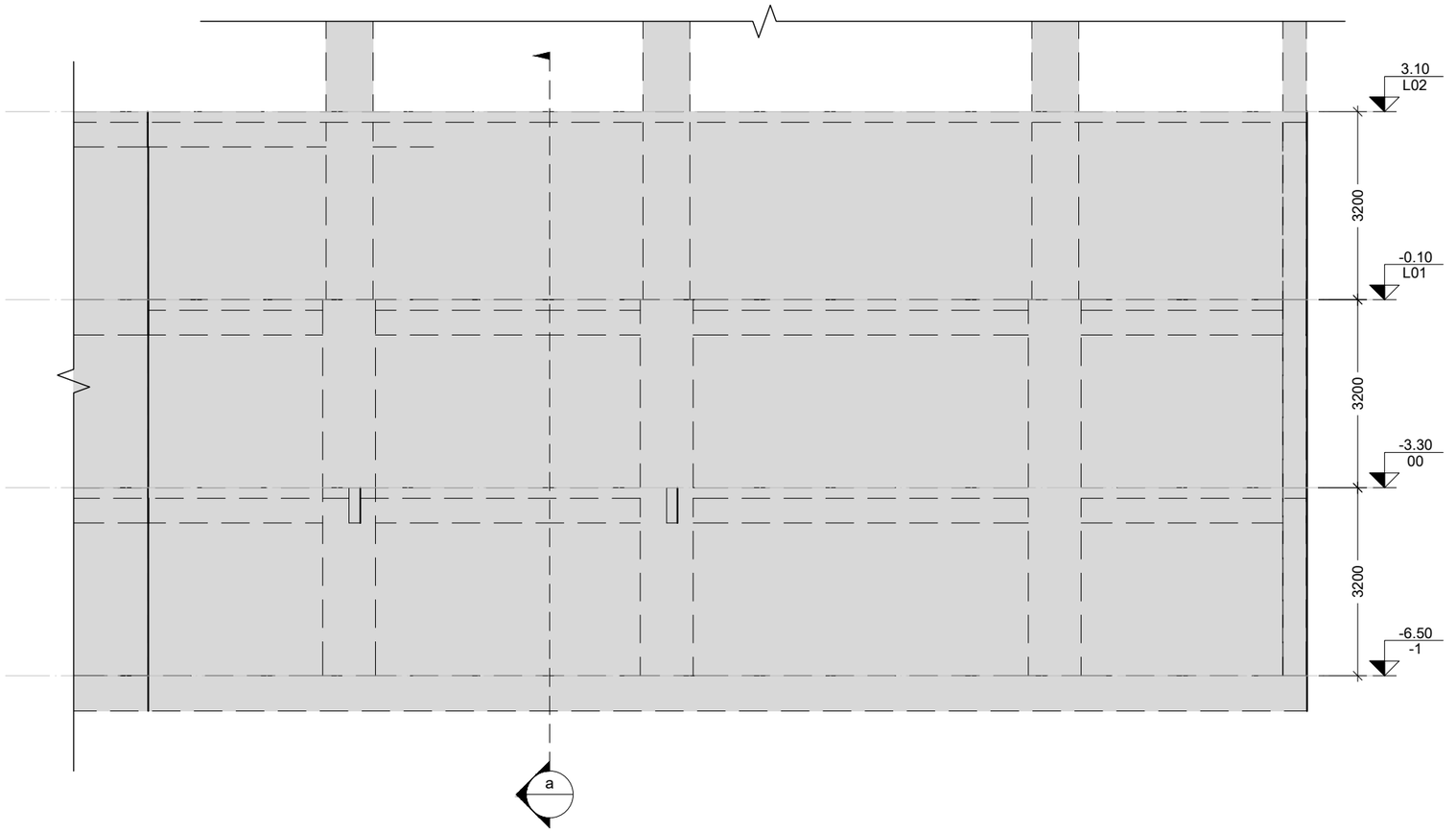

განშლა "12" ღერძზე "A" და "D" ღერძებს შორის
Scale: 1:100

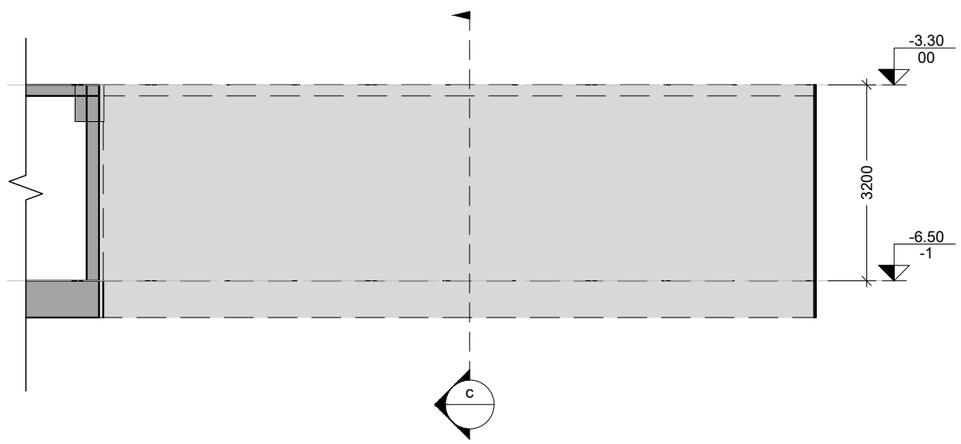

განშლა "17" ღერძზე
Scale: 1:100

შენიშვნა:
NOTE:

----	----	----	----
----	----	----	----
----	----	----	----
----	----	----	----
----	----	----	----
No	Date	Revision	Issued by

სიტუაციური სქემა
KEY PLAN

მისამართი
ADDRESS
ქ.თბილისი აბულის ქ.N4
ს.კ.01.17.02.005.026

პროექტი
PROJECT
სასტუმროს შენობის პროექტი

ნახაზი
DRWG.
განშლა 12 ღერძზე A და D ღერძებს შორის;
17 ღერძზე

მთავარი კონსტრუქტორი: LEAD STRUCTURAL ENGINEER: ნ.ხუციშვილი	შესრულა: ISSUED BY: ----	შეამოწმა APPROVED BY: ----
	ფაილი FILE 01_R.C. WALL	პროექტის №: PROJECT No
	ფორმატი PAPER SIZE A3	მასშტაბი SCALE ----
ნახ.კოდი DRWG. No S-1205	კორექტ. REVISION ----	სტადია STATUS C.D.

30.09.2023

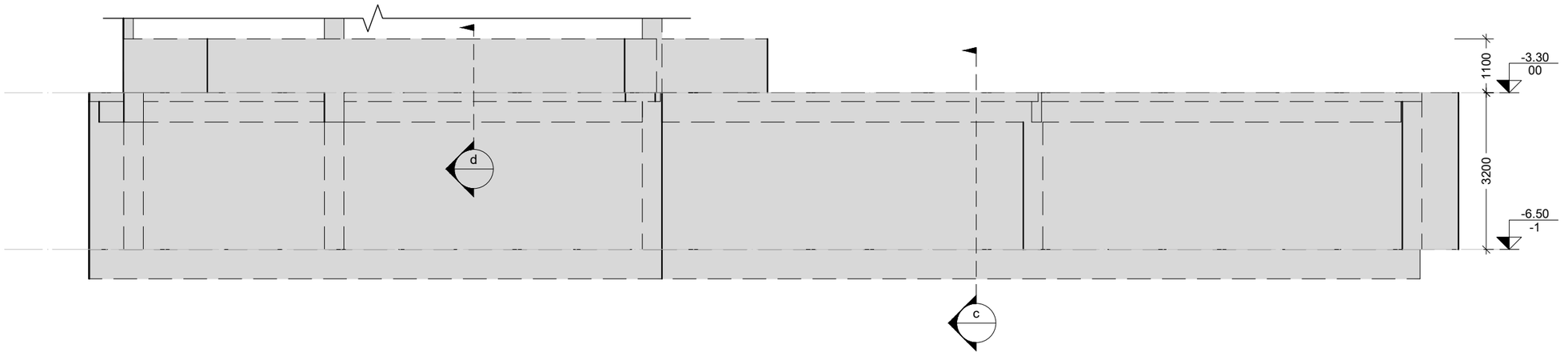

განშლა "20" ღერძზე
Scale: 1:100

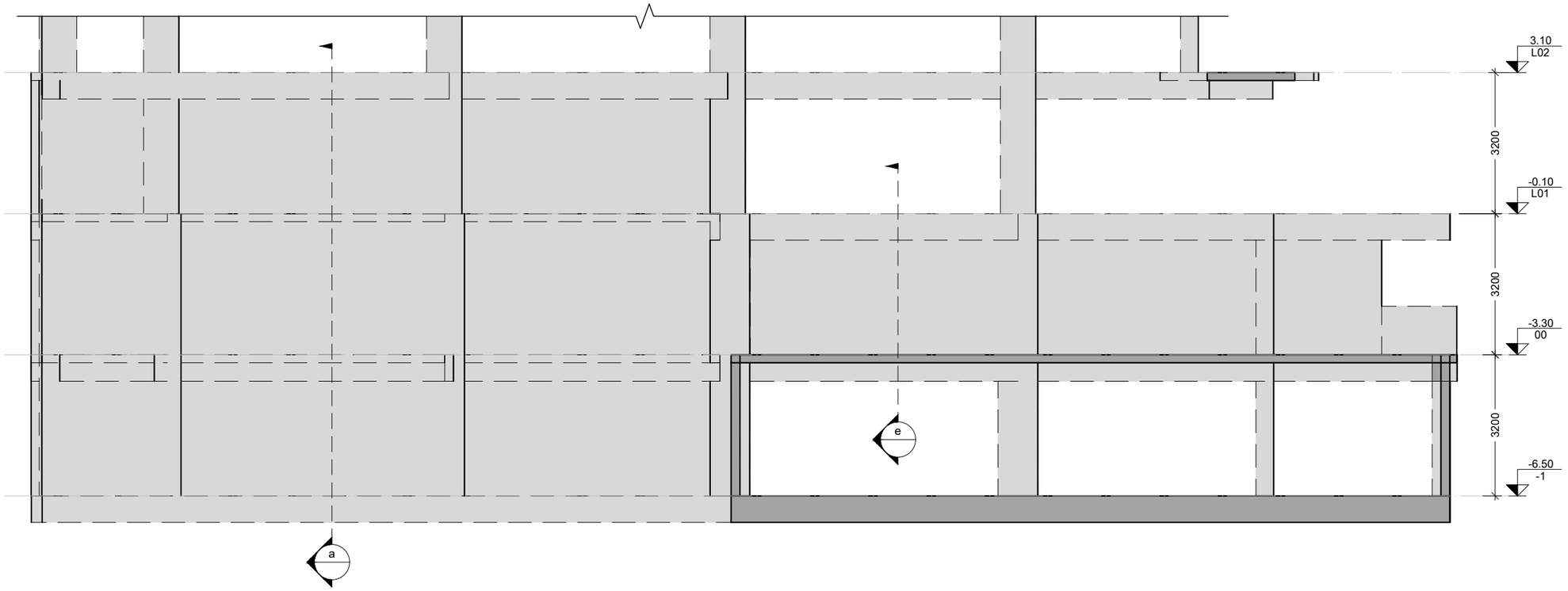

განშლა "A" ღერძზე
Scale: 1:100

შენიშვნა:
NOTE:

No	Date	Revision	Issued by
----	----	----	----
----	----	----	----
----	----	----	----
----	----	----	----
----	----	----	----

სიტუაციური სქემა
KEY PLAN

მისამართი
ADDRESS
ქ.თბილისი აბულის ქ.N4
ს.კ.01.17.02.005.026

პროექტი
PROJECT
სასტუმროს შენობის პროექტი

ნახაზი
DRWG.
განშლა 20 ღერძზე; განშლა A ღერძზე

მთავარი კონსტრუქტორი: LEAD STRUCTURAL ENGINEER: ნ.ხუციშვილი	შესრულა: ISSUED BY: ----	შეამოწმა APPROVED BY: ----
	ფაილი FILE 01_R.C. WALL	პროექტის №: PROJECT No
	ფორმატი PAPER SIZE A3	მასშტაბი SCALE ----
ნახ.კოდი DRWG. No S-1206	კორექტ. REVISION ----	სტადია STATUS C.D.

30.09.2023

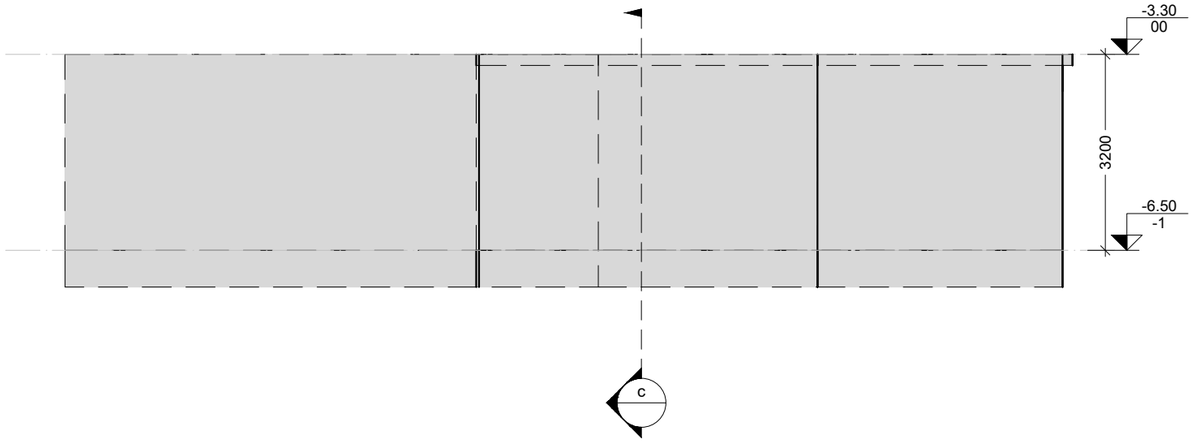

განშლა "A" ღერძთან
Scale: 1:100

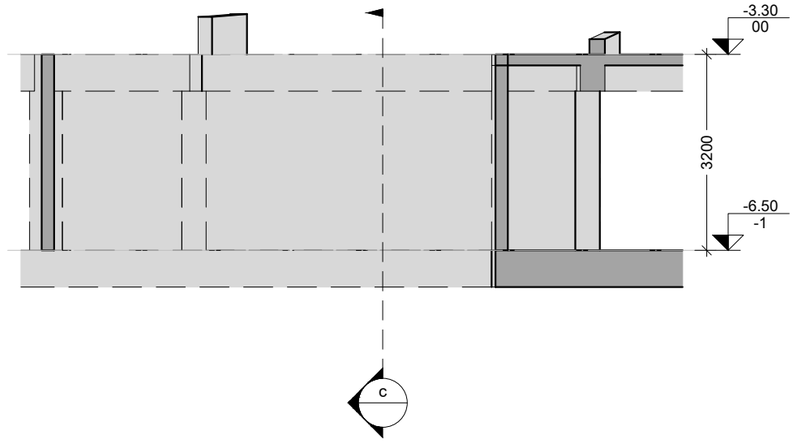

განშლა "E" ღერძზე
Scale: 1:100

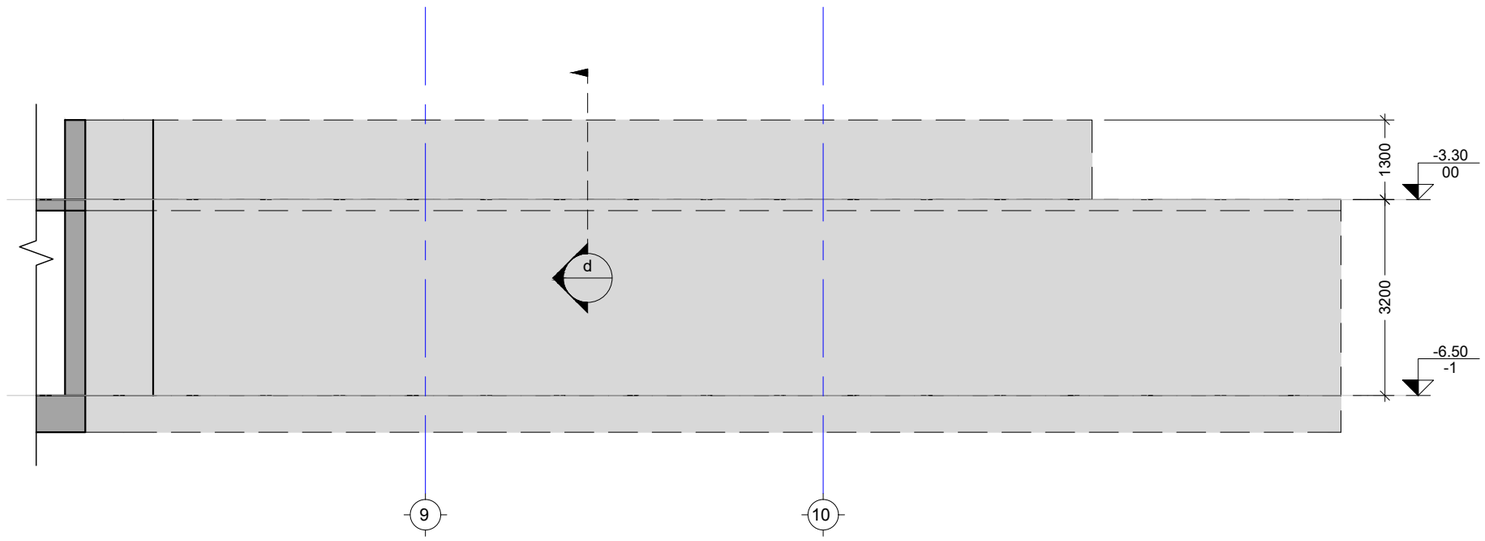

განშლა "N" ღერძთან
Scale: 1:100

შენიშვნა:
NOTE:

No	Date	Revision	Issued by

სიტუაციური სქემა
KEY PLAN

მისამართი
ADDRESS
ქ.თბილისი აბულის ქ.N4
ს.კ.01.17.02.005.026

პროექტი
PROJECT
სასტუმროს შენობის პროექტი

ნახაზი
DRWG.
განშლა A ღერძთან; E ღერძზე; N ღერძთან

მთავარი კონსტრუქტორი: LEAD STRUCTURAL ENGINEER: ნ.ხუციშვილი	შესრულა: ISSUED BY: ----	შეამოწმა APPROVED BY: ----
	ფაილი FILE 01_R.C. WALL	პროექტის №: PROJECT No
	ფორმატი PAPER SIZE A3	მასშტაბი SCALE ----
ნახ.კოდი DRWG. No S-1207	კორექტ. REVISION ----	სტადია STATUS C.D.

30.09.2023

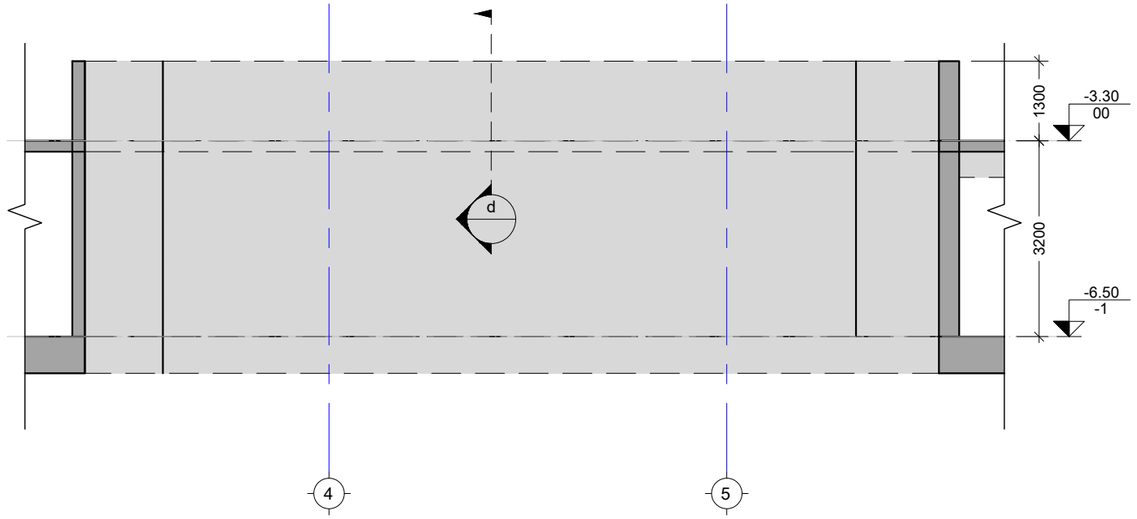

განშლა "O" ღერძთან
Scale: 1:100

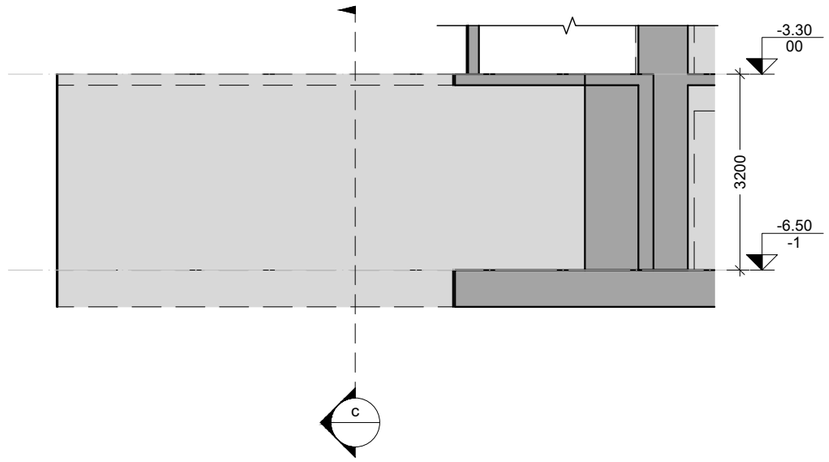

ხედი B
Scale: 1:100

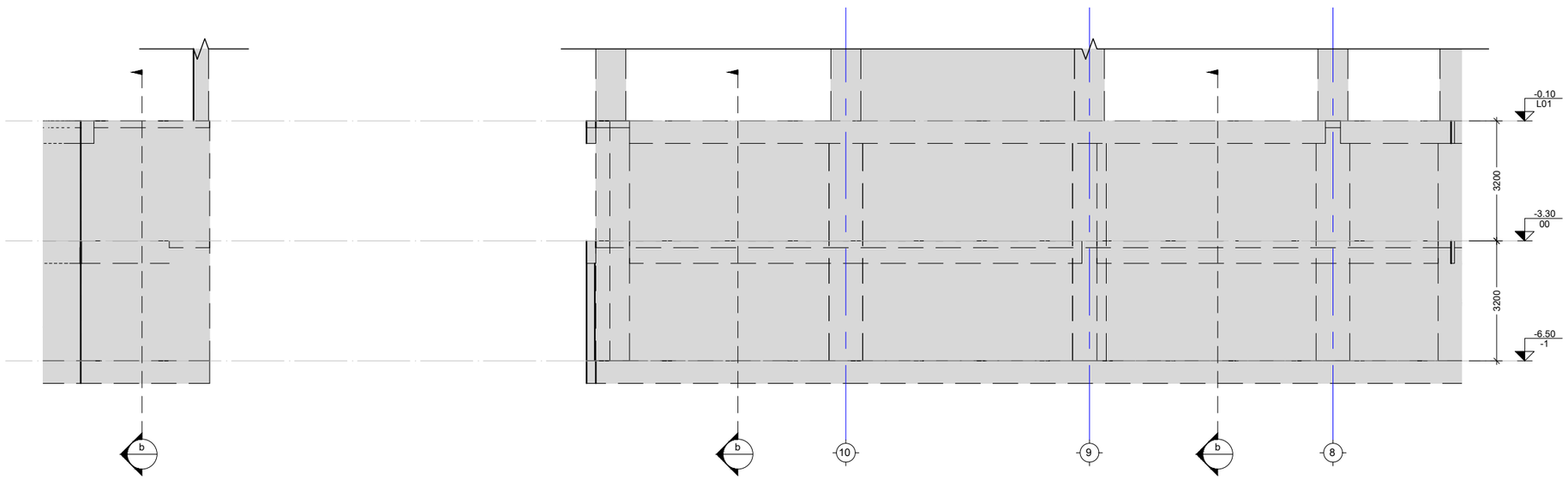

განშლა "P" ღერძზე
Scale: 1:100

შენიშვნა:
NOTE:

No	Date	Revision	Issued by
----	----	----	----
----	----	----	----
----	----	----	----
----	----	----	----
----	----	----	----

სიტუაციური სქემა
KEY PLAN

მისამართი
ADDRESS
ქ.თბილისი აბულის ქ.N4
ს.კ.01.17.02.005.026

პროექტი
PROJECT
სასტუმროს შენობის პროექტი

ნახაზი
DRWG.
განშლა O ღერძთან; P ღერძთან; ხედი B

მთავარი კონსტრუქტორი: LEAD STRUCTURAL ENGINEER: ნ.ხუციშვილი	შესრულა: ISSUED BY: ----	შეამოწმა APPROVED BY: ----
	ფაილი FILE 01_R.C. WALL	პროექტის №: PROJECT No
	ფორმატი PAPER SIZE A3	მასშტაბი SCALE ----
ნახ.კოდი DRWG. No S-1208	კორექტ. REVISION ----	სტადია STATUS C.D.

30.09.2023

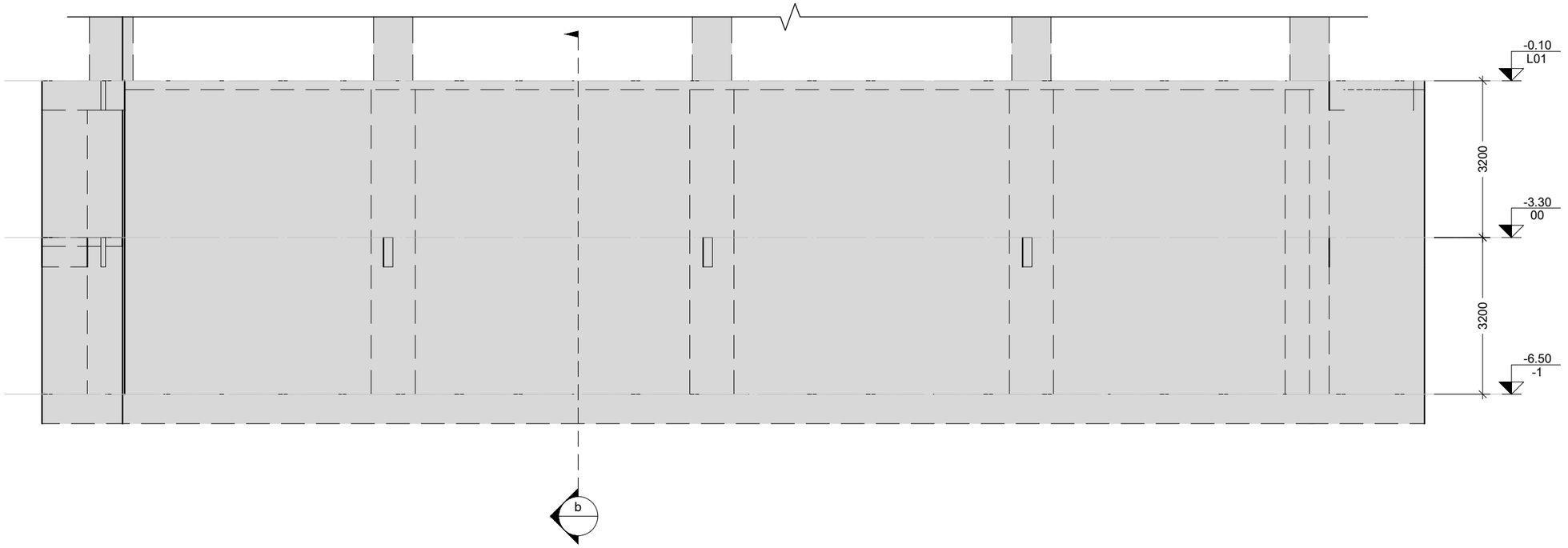

განშლა "W" ღერძზე
Scale: 1:100

შენიშვნა:
NOTE:

No	Date	Revision	Issued by
----	----	----	----
----	----	----	----
----	----	----	----
----	----	----	----
----	----	----	----
----	----	----	----

სიტუაციური სქემა
KEY PLAN

მისამართი
ADDRESS
ქ.თბილისი აბულის ქ.N4
ს.კ.01.17.02.005.026

პროექტი
PROJECT
სასტუმროს შენობის პროექტი

ნახაზი
DRWG.
განშლა W ღერძთან

მთავარი კონსტრუქტორი: LEAD STRUCTURAL ENGINEER: ნ.ხუციშვილი	შეასრულა: ISSUED BY: ----	შეამოწმა APPROVED BY: ----
	ფაილი FILE 01_R.C. WALL	პროექტის №: PROJECT No
	ფორმატი PAPER SIZE A3	მასშტაბი SCALE ----
ნახ.კოდი DRWG. No S-1209	კორექტ. REVISION ----	სტადია STATUS C.D.

30.09.2023

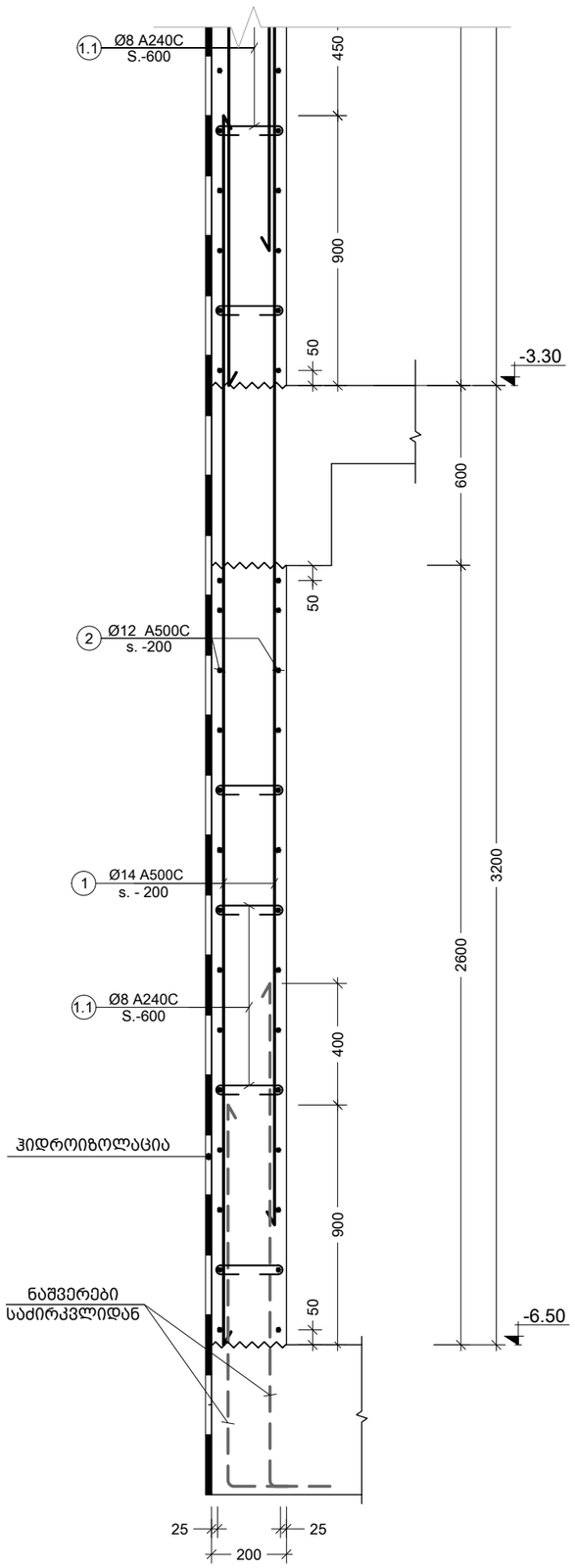

a კვეთი
Scale: 1:20

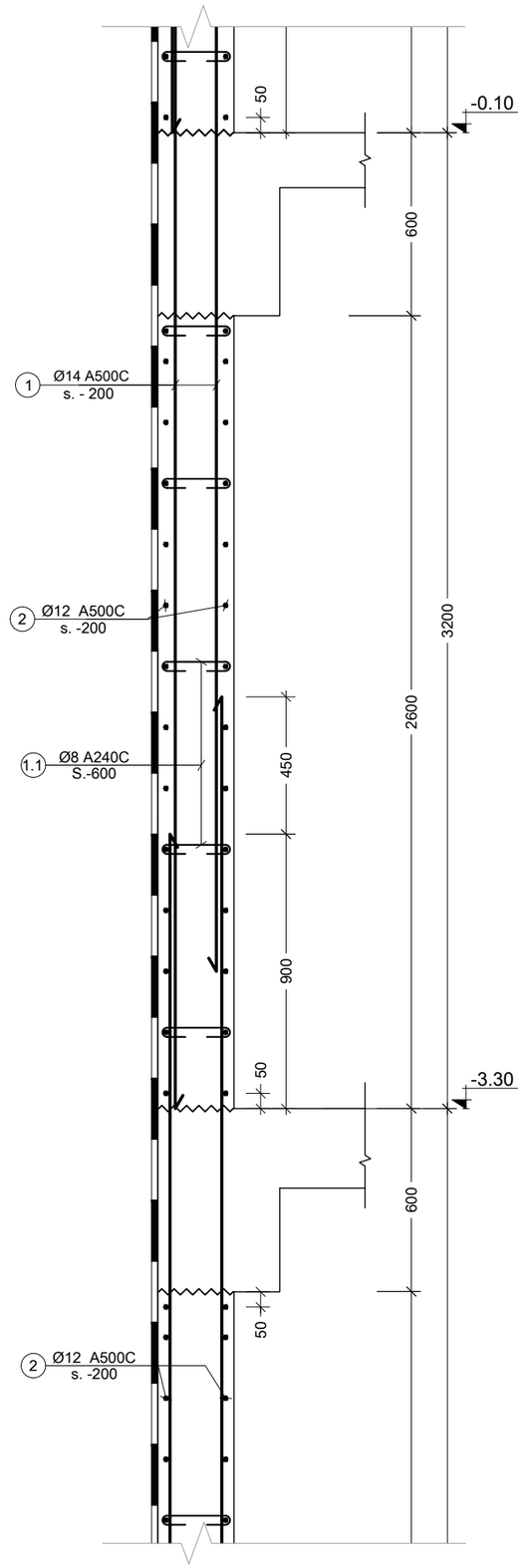

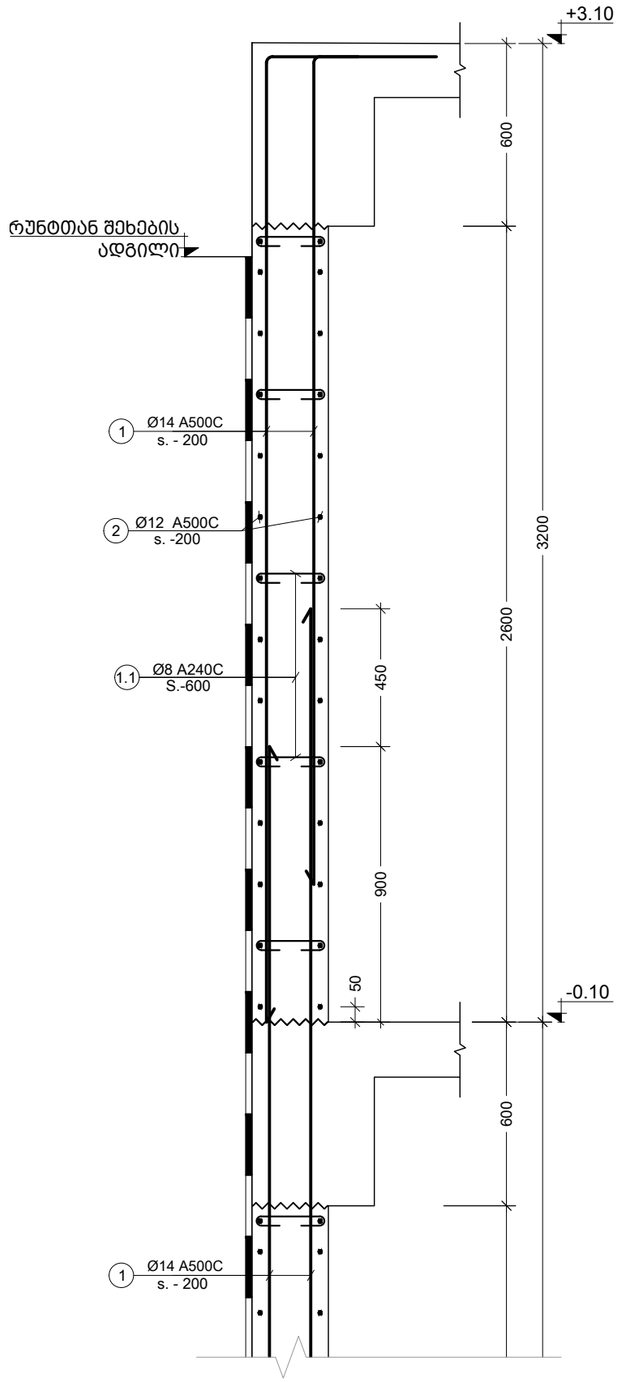

შენიშვნა:
NOTE:

----	----	----	----
----	----	----	----
----	----	----	----
----	----	----	----
----	----	----	----
No	Date	Revision	Issued by

სიტუაციური სქემა
KEY PLAN

მისამართი
ADDRESS
ქ.თბილისი აბულის ქ.N4
ს.კ.01.17.02.005.026

პროექტი
PROJECT
სასტუმროს შენობის პროექტი

ნახაზი
DRWG.
კვეთი a

მთავარი კონსტრუქტორი: LEAD STRUCTURAL ENGINEER: ნ.ხუციშვილი	შესრულა: ISSUED BY: ----	შეამოწმა APPROVED BY: ----
	ფაილი FILE 02_R.C. WALL_SECTION	პროექტის №: PROJECT No
	ფორმატი PAPER SIZE A3	მასშტაბი SCALE ----
ნახ.კოდი DRWG. No S-1210	კორექტ. REVISION ----	სტადია STATUS C.D.

30.09.2023

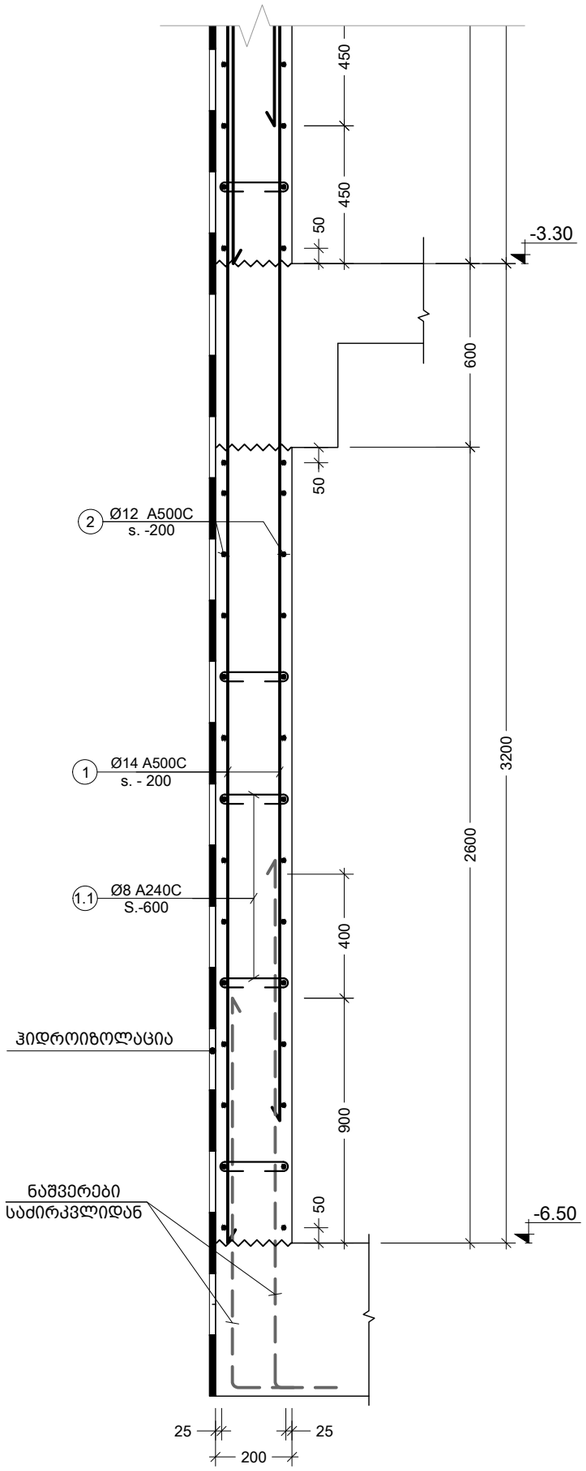

b
კვეთი
Scale: 1:20

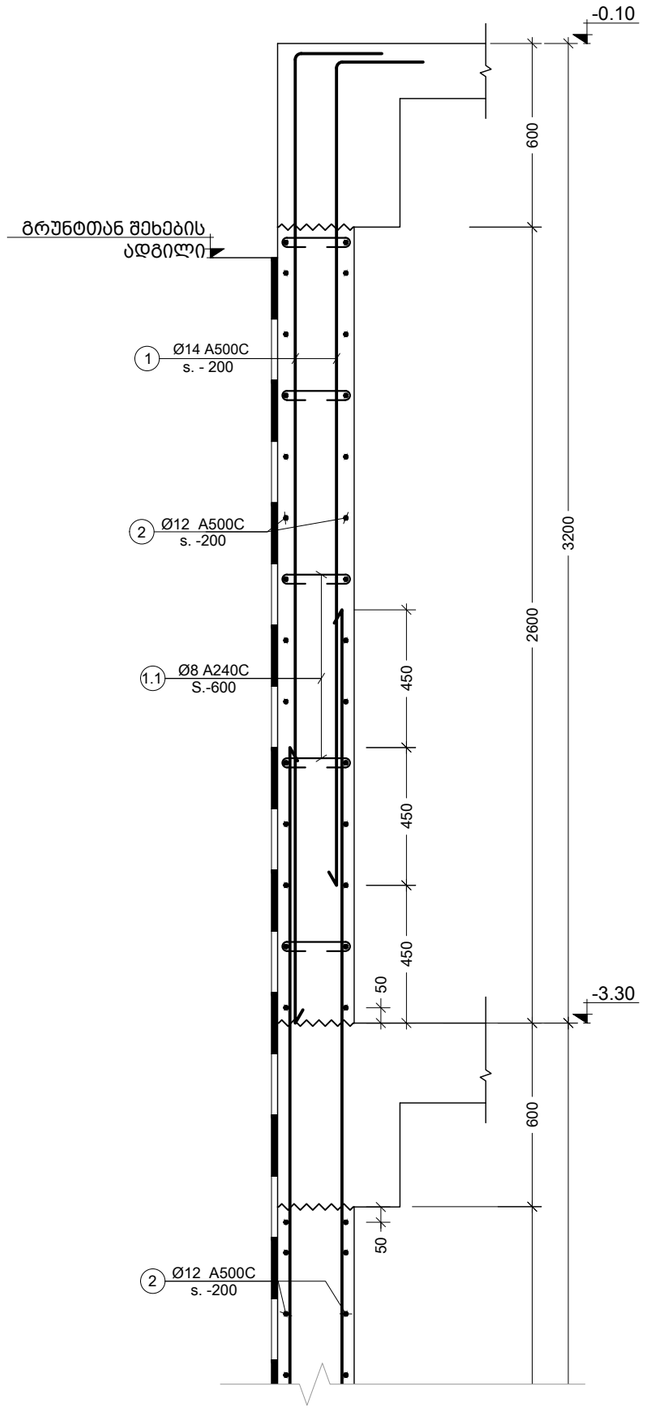

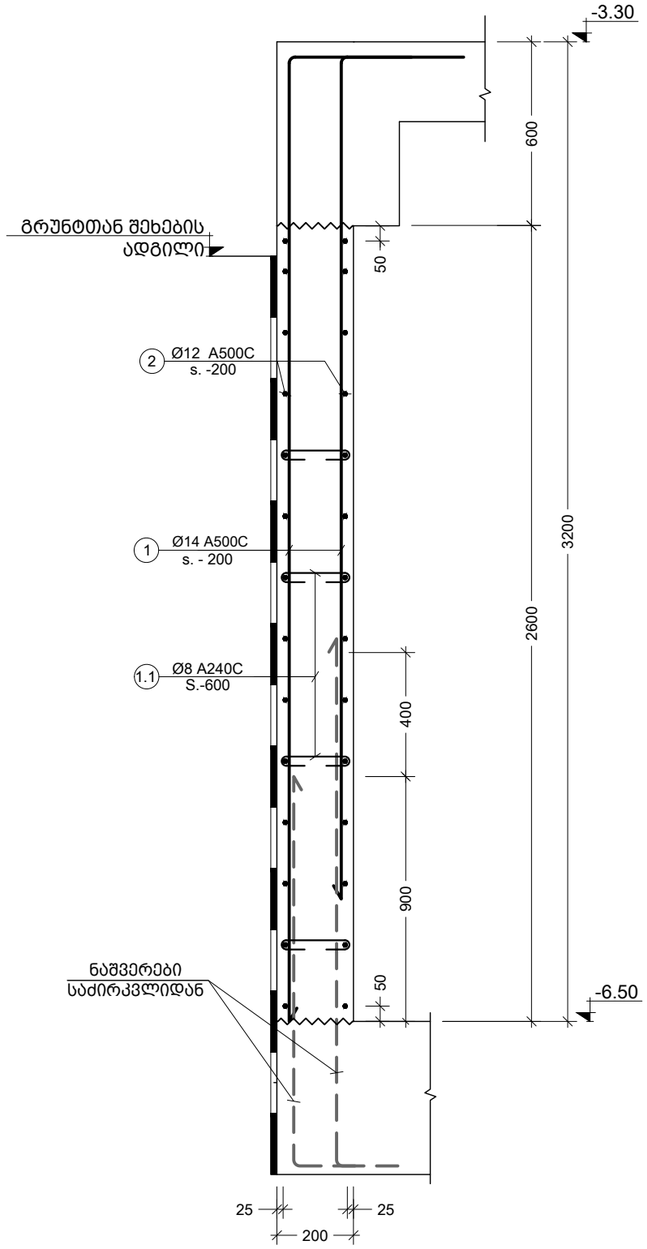

c
კვეთი
Scale: 1:20

შენიშვნა:
NOTE:

No	Date	Revision	Issued by
----	----	----	----
----	----	----	----
----	----	----	----
----	----	----	----
----	----	----	----

სიტუაციური სქემა
KEY PLAN

მისამართი
ADDRESS
ქ.თბილისი აბულის ქ.N4
ს.კ.01.17.02.005.026

პროექტი
PROJECT
სასტუმროს შენობის პროექტი

ნახაზი
DRWG.
კვეთი b c

მთავარი კონსტრუქტორი: LEAD STRUCTURAL ENGINEER:	გასრულა: ISSUED BY:	შემოწმდა APPROVED BY:
ნ.ხუციშვილი	----	----
	ფაილი FILE 02_R.C. WALL_SECTION	პროექტის №: PROJECT No
	ფორმატი PAPER SIZE A3	მასშტაბი SCALE ----
ნახ.კოდი DRWG. No S-1211	კორექტ. REVISION ----	სტადია STATUS C.D.

30.09.2023

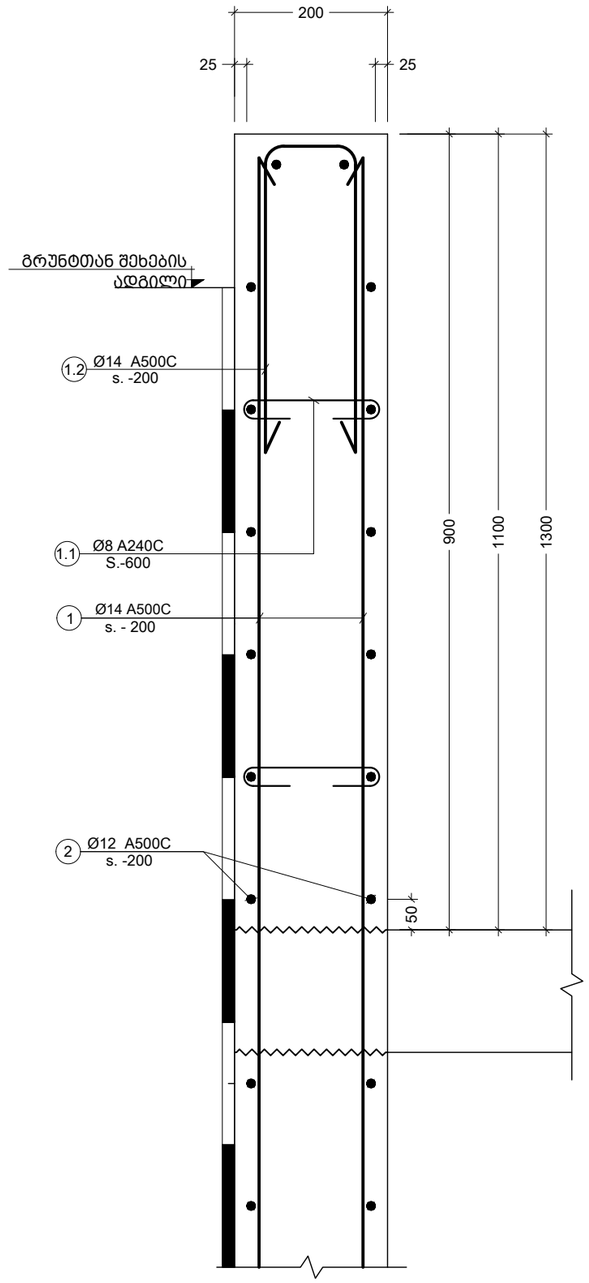

d კვეთი
Scale: 1:10

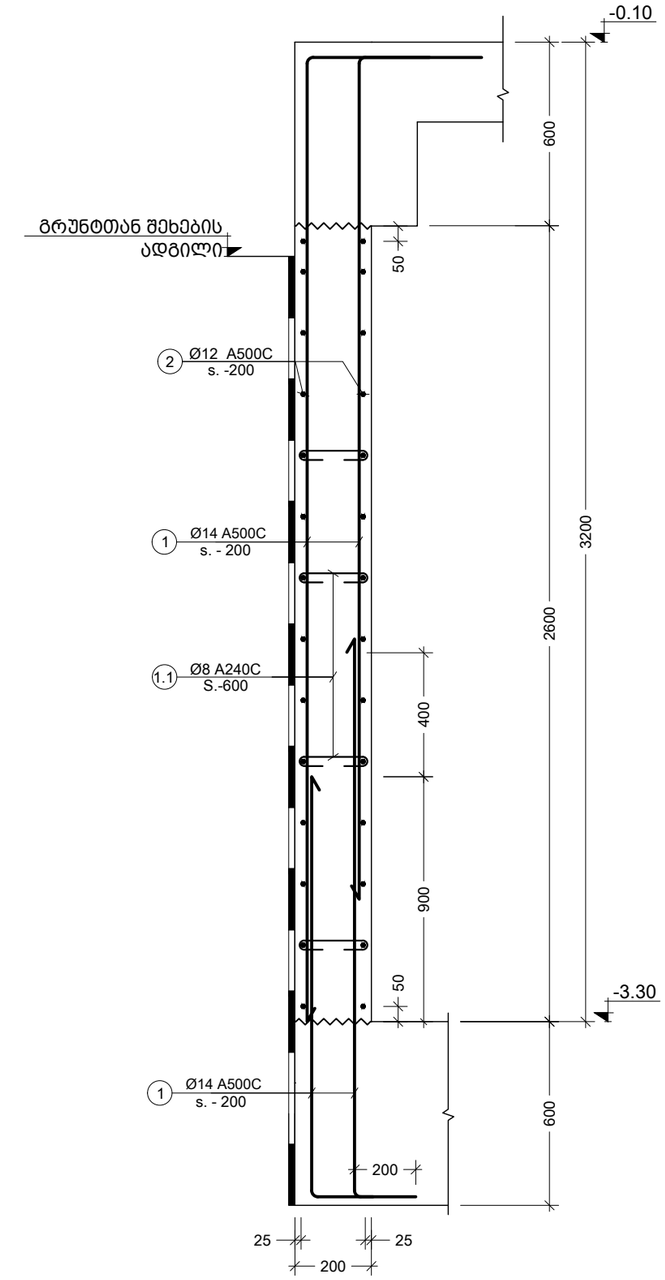

e კვეთი
Scale: 1:20

შენიშვნა:
NOTE:

----	----	----	----
----	----	----	----
----	----	----	----
----	----	----	----
----	----	----	----
No	Date	Revision	Issued by

სიტუაციური სქემა
KEY PLAN

მისამართი
ADDRESS
ქ.თბილისი აბულის ქ.N4
ს.კ.01.17.02.005.026

პროექტი
PROJECT
სასტუმროს შენობის პროექტი

ნახაზი
DRWG.
კვეთი d e

მთავარი კონსტრუქტორი: LEAD STRUCTURAL ENGINEER: ნ.ხუციშვილი	შესრულა: ISSUED BY: ----	შეამოწმა APPROVED BY: ----
	ფაილი FILE 02_R.C. WALL_SECTION	პროექტის №: PROJECT No
	ფორმატი PAPER SIZE A3	მასშტაბი SCALE ----
ნახ.კოდი DRWG. No S-1212	კორექტ. REVISION ----	სტადია STATUS C.D.

30.09.2023

პოზ. №	ესკიზი	L მმ
1.1	150; 100; 100	350
1.2	500; 150; 500	1150

კონსტრ. დასახ.	ელემენტის დასახ.	პოზ. №	დიამეტრი ან კვეთი (მმ)	ერთეულის სიგრძე (მმ.)	რაოდენობა (ც.)	საერთო სიგრძე (მ.)	საერთო წონა (კგ.)
მონოლითური კედელი	განშლა "1" ღერძზე "W" და "D" ღერძებს შორის	1	Ø 14 A500C	დ.ა.	___	3218	3886
		2	Ø 12 A500C	დ.ა.	___	3218	2855
		1.1	Ø 8 A240C	350	813 X 1	284	112
		მძიმე ბეტონი B25		V =	47.5 X 1	= 47.5	მ³
	განშლა "1" ღერძთან	1	Ø 14 A500C	დ.ა.	___	391	473
		2	Ø 12 A500C	დ.ა.	___	391	347
		1.1	Ø 8 A240C	350	99 X 1	35	14
		მძიმე ბეტონი B25		V =	7.3 X 1	= 7.3	მ³
	"3" ღერძთან	1	Ø 14 A500C	დ.ა.	___	1755	2120
		2	Ø 12 A500C	დ.ა.	___	1755	1557
		1.1	Ø 8 A240C	350	443 X 1	155	61
		1.2	Ø 14 A500C	1150	53 X 1	61	74
		მძიმე ბეტონი B25		V =	32.0 X 1	= 32.0	მ³
მონოლითური კედელი	განშლა "11" ღერძზე	1	Ø 14 A500C	დ.ა.	___	468	565
		2	Ø 12 A500C	დ.ა.	___	468	415
		1.1	Ø 8 A240C	350	118 X 1	41	16
		მძიმე ბეტონი B25		V =	6.9 X 1	= 6.9	მ³
	განშლა "12" და "13" ღერძებს შორის	1	Ø 14 A500C	დ.ა.	___	320	386
		2	Ø 12 A500C	დ.ა.	___	320	284
		1.1	Ø 8 A240C	350	81 X 1	28	11
		1.2	Ø 14 A500C	1150	32 X 1	36	44
		მძიმე ბეტონი B25		V =	5.8 X 1	= 5.8	მ³
	განშლა "12" ღერძზე	1	Ø 14 A500C	დ.ა.	___	677	817
		2	Ø 12 A500C	დ.ა.	___	677	600
		1.1	Ø 8 A240C	350	171 X 1	60	24
		1.2	Ø 14 A500C	1150	24 X 1	27	33
		მძიმე ბეტონი B25		V =	12.3 X 1	= 12.3	მ³

შენიშვნა:
NOTE:

No	Date	Revision	Issued by
----	----	----	----
----	----	----	----
----	----	----	----
----	----	----	----
----	----	----	----

სიტუაციური სქემა
KEY PLAN

მისამართი
ADDRESS
ქ.თბილისი აბულის ქ.N4
ს.კ.01.17.02.005.026

პროექტი
PROJECT
სასტუმროს შენობის პროექტი

ნახაზი
DRWG.
მონ. კედლის სპეციფიკაცია

მთავარი კონსტრუქტორი:
LEAD STRUCTURAL ENGINEER:
ნ.ხუციშვილი

შეასრულა:
ISSUED BY:
EJ

შეამოწმა:
APPROVED BY:
MS

ფაილი
FILE
02_R.C. WALL_SECTION

პროექტის №:
PROJECT No

ფორმატი
PAPER SIZE
A3

მასშტაბი
SCALE
1:20

ნახ.კოდი
DRWG. No
S-1213

რევიზ.
REVISION
00

სტატუსი
STATUS
C.D.

30.09.2023

კონსტრ. დასახ.	ელემენტის დასახ.	ჭ/ბ. №	დეტალის ან ფრაგმენტის ესკიზი (ფმ)	ერთეულის ზომა (მმ)	რაოდენობა (ც.)	საერთო სიგრძე (მ.)	საერთო წონა (კგ.)
მონოლითური კედლები	ფუძის "17" დერეფანი	1	Ø 14 A500C	მ.ტ.	——	884	1068
		2	Ø 12 A500C	მ.ტ.	——	784	947
		1.1	Ø 8 A240C	350	97 X 1	34	13
			ბეტონის ბეტონი B25	V =	7.0 X 1	= 7.0 მ³	
	ფუძის "13" დერეფანი	1	Ø 14 A500C	მ.ტ.	——	858	1036
		2	Ø 12 A500C	მ.ტ.	——	858	761
		1.1	Ø 8 A240C	350	217 X 1	76	30
		1.2	Ø 14 A500C	1150	66 X 1	76	92
			ბეტონის ბეტონი B25	V =	15.6 X 1	= 15.6 მ³	
	ფუძის "A" დერეფანი	1	Ø 14 A500C	მ.ტ.	——	1619	1956
		2	Ø 12 A500C	მ.ტ.	——	1619	1437
		1.1	Ø 8 A240C	350	409 X 1	143	56
		1.2	Ø 14 A500C	1150	79 X 1	91	110
			ბეტონის ბეტონი B25	V =	29.4 X 1	= 29.4 მ³	
	ფუძის "13" დერეფანი	1	Ø 14 A500C	მ.ტ.	——	376	454
		2	Ø 12 A500C	მ.ტ.	——	376	334
		1.1	Ø 8 A240C	350	95 X 1	33	13
			ბეტონის ბეტონი B25	V =	6.8 X 1	= 6.8 მ³	
	ფუძის "14" და "D" დერეფანს შორის	1	Ø 14 A500C	მ.ტ.	——	1427	1723
		2	Ø 12 A500C	მ.ტ.	——	1427	1266
		1.1	Ø 8 A240C	350	360 X 1	126	50
			ბეტონის ბეტონი B25	V =	25.9 X 1	= 25.9 მ³	
	ფუძის "17" დერეფანი	1	Ø 14 A500C	მ.ტ.	——	385	465
		2	Ø 12 A500C	მ.ტ.	——	385	342
		1.1	Ø 8 A240C	350	97 X 1	34	13
			ბეტონის ბეტონი B25	V =	7.0 X 1	= 7.0 მ³	

კონსტრ. დასახ.	ელემენტის დასახ.	ჭ/ბ. №	დეტალის ან ფრაგმენტის ესკიზი (ფმ)	ერთეულის ზომა (მმ)	რაოდენობა (ც.)	საერთო სიგრძე (მ.)	საერთო წონა (კგ.)
მონოლითური კედლები	ფუძის "A" დერეფანი	1	Ø 14 A500C	მ.ტ.	——	786	949
		2	Ø 12 A500C	მ.ტ.	——	786	697
		1.1	Ø 8 A240C	350	198 X 1	69	27
			ბეტონის ბეტონი B25	V =	14.3 X 1	= 14.3 მ³	
	ფუძის "E" დერეფანი	1	Ø 14 A500C	მ.ტ.	——	228	276
		2	Ø 12 A500C	მ.ტ.	——	228	203
		1.1	Ø 8 A240C	350	58 X 1	20	8
			ბეტონის ბეტონი B25	V =	4.1 X 1	= 4.1 მ³	
	ფუძის "N" დერეფანი	1	Ø 14 A500C	მ.ტ.	——	849	1025
		2	Ø 12 A500C	მ.ტ.	——	849	753
		1.1	Ø 8 A240C	350	214 X 1	75	30
		1.2	Ø 14 A500C	1150	84 X 1	97	117
			ბეტონის ბეტონი B25	V =	15.4 X 1	= 15.4 მ³	
	ფუძის "P" დერეფანი	1	Ø 14 A500C	მ.ტ.	——	1722	2080
		2	Ø 12 A500C	მ.ტ.	——	1722	1528
		1.1	Ø 8 A240C	350	342 X 1	120	47
			ბეტონის ბეტონი B25	V =	24.6 X 1	= 24.6 მ³	
	ფუძის "O" დერეფანი	1	Ø 14 A500C	მ.ტ.	——	826	998
		2	Ø 12 A500C	მ.ტ.	——	826	733
		1.1	Ø 8 A240C	350	164 X 1	57	23
		1.2	Ø 14 A500C	1150	73 X 1	83	101
			ბეტონის ბეტონი B25	V =	11.8 X 1	= 11.8 მ³	
	ფუძის "B" დერეფანი	1	Ø 14 A500C	მ.ტ.	——	316	381
		2	Ø 12 A500C	მ.ტ.	——	316	280
		1.1	Ø 8 A240C	350	80 X 1	28	11
			ბეტონის ბეტონი B25	V =	5.7 X 1	= 5.7 მ³	

დამპროექტებელი ორგანიზაცია: LEAD STRUCTURAL ENGINEER:	შპს „ააა“ ISSUED BY:	6.ბეტონები APPROVED BY:	
	ფაილი: FILE 02.R.C	პროექტის №: PROJECT No	----
	ფორმატი: PAPER SIZE A3	ტიპიური: WALL_SECTION	
	მასშტაბი: SCALE		----
	ნახატის №: DRWG. No	ჯამ.ფურც. REVISION	სტატუსი: STATUS
	S-1214	----	C.D.

30.09.2023

----	----	----	----	----	----
----	----	----	----	----	----
No	Date	Revision			Issued by

ნახატის სათაური KEY PLAN

მისამართი ADDRESS	ქ.თბილისი ბაბუა ქ.N4 ს.კ.01.17.02.005.026
პროექტის დასახელება PROJECT	ბაბუაბუმბლის მუზეუმისა და ცოცხალი ბუნების
ნახატის DRWG.	ბეტონის ბეტონის სვეტების ანაბეჭდი

შენიშვნა NOTE:

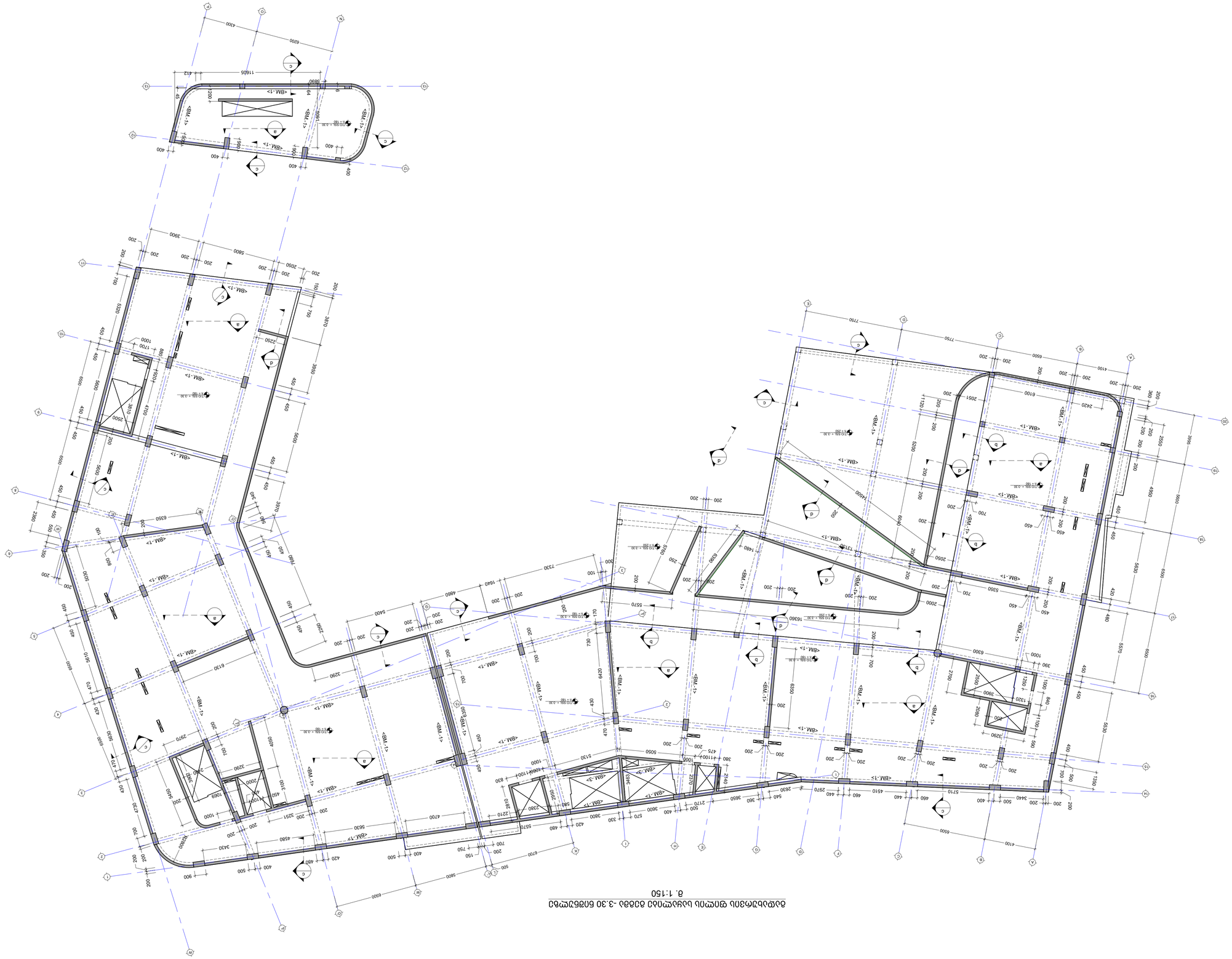

Благоустройство территории. План земляных масс. План организации рельефа. План благоустройства территории. План озеленения территории. План дорожного движения. План расстановки малых архитектурных форм. План инженерных сетей

М. 1:150

Дата	03.2021
Разработал	
Проверил	
Н. контр.	
ГИП	
Утвердил	
Масштаб	
Стадия	Р
Лист	
Листов	

Заказчик	
Объект	Многоквартирный жилой дом с подземной автостоянкой по ул. Ленина в г. Ростов-на-Дону
Адрес	г. Ростов-на-Дону, ул. Ленина, 3, 4
Проект	1.4.3.01.17.02.005.026
Раздел	Благоустройство территории. План земляных масс. План организации рельефа. План благоустройства территории. План озеленения территории. План дорожного движения. План расстановки малых архитектурных форм. План инженерных сетей
Стадия	Р
Лист	
Листов	
Организация	ООО "Архитектурное бюро "Ростов-Дон"
Гл. инженер	
Гл. архитектор	
Н. контр.	
ГИП	
Разработал	
Проверил	
Утвердил	
Масштаб	1:150
Формат	A1
Дата	03.2021
Инв. № подл.	
Подпись и дата	
Взам. инв. №	
Инв. № дубл.	
Подпись и дата	
Инв. № подл.	S-2001

No	Date	Revision	Issued by
----	----	----	----
----	----	----	----
----	----	----	----
----	----	----	----
----	----	----	----
----	----	----	----

Location plan
КЕЙ PLAN

Project address
АДРЕС ОБЪЕКТА
Г. Ростов-на-Дону, ул. Ленина, 3, 4
1.4.3.01.17.02.005.026

Project
ПРОЕКТ
Многоквартирный жилой дом с подземной автостоянкой по ул. Ленина в г. Ростов-на-Дону

Sheet
ЛИСТ
Благоустройство территории. План земляных масс. План организации рельефа. План благоустройства территории. План озеленения территории. План дорожного движения. План расстановки малых архитектурных форм. План инженерных сетей

Author
ВЫПОЛНИЛ
Ф.И.О.

Checked
ПРОВЕРИЛ
Ф.И.О.

Approved
УТВЕРДИЛ
Ф.И.О.

Issued for
ВЫДАНО ДЛЯ
ГОСУДАРСТВЕННАЯ ЭКСПЕРТИЗА

Issued by
ВЫДАЛ
ФИО

Date
ДАТА
03.2021

Inv. No
ИНВ. №
6.5.03.03.20.ГЭ

Scale
МАСШТАБ
А1

Format
ФОРМАТ

Sheet
ЛИСТ

Sheets
ЛИСТОВ

Status
СТАТУС

Revision
РЕДАКЦИЯ

Date
ДАТА
03.2021

Inv. No
ИНВ. №
S-2001

C.D.

NOTE:
8.0.0.0.0.0.

გადახურვის ფილის საყალიბე გეგმა -0.10 ნიშნულზე
მ. 1:150

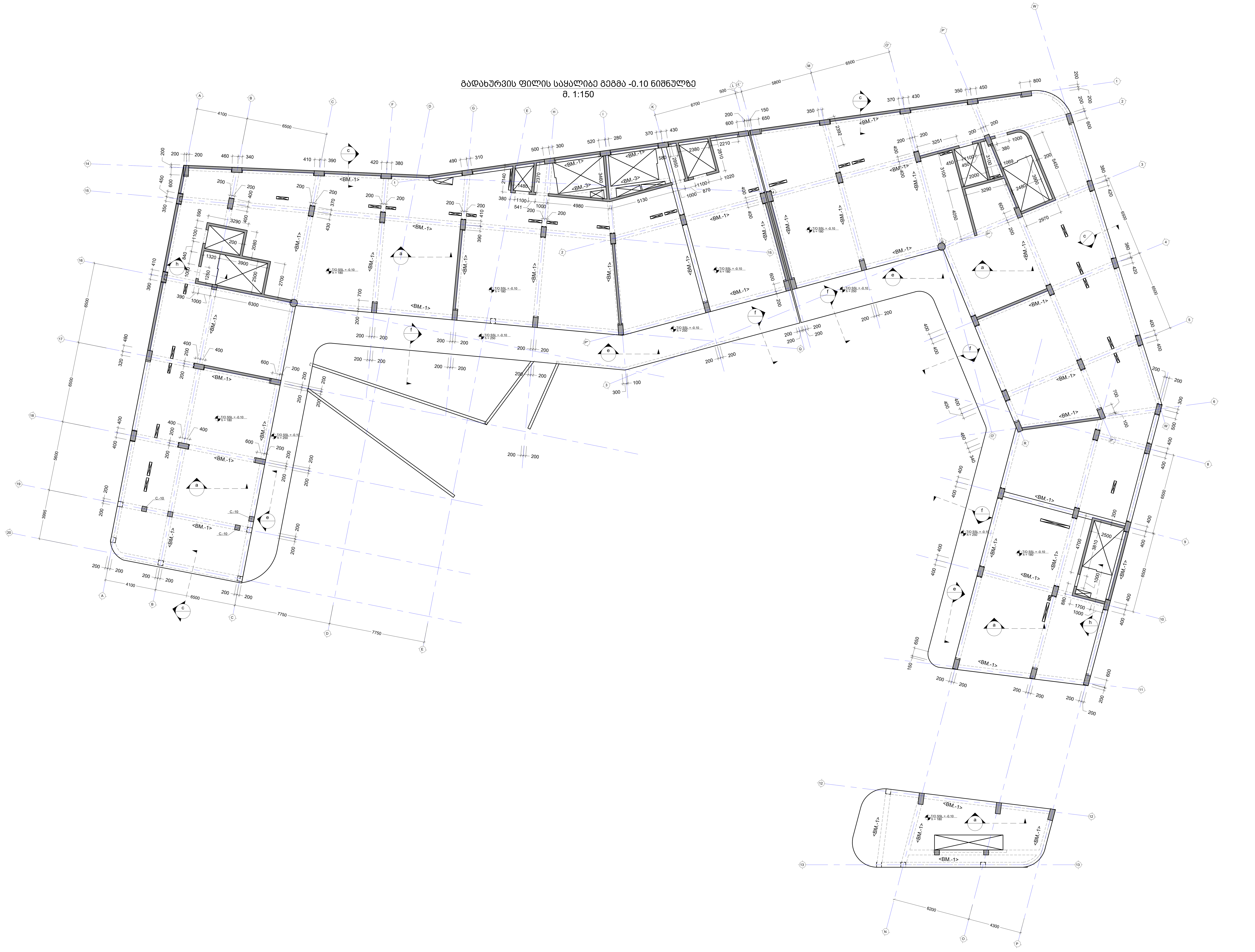

შენიშვნა:
NOTE:

No	Date	Revision	Issued by
----	----	----	----
----	----	----	----
----	----	----	----
----	----	----	----
----	----	----	----

სიტუაციური სქემა
KEY PLAN

მისამართი
ADDRESS
ქ.თბილისი აბულის ქ.N4
ს.კ.01.17.02.005.026

პროექტი
PROJECT
სასტუმროს შენობის პროექტი

ნახაზი
DRWG.
გად. ფილის საყალიბე გეგმა -0.10 ნიშ.

მთავარი კონსტრუქტორი: LEAD STRUCTURAL ENGINEER:	შეასრულა: ISSUED BY:	შეამოწმა: APPROVED BY:
ნ.ხუციშვილი	----	----
	ფაილი FILE B01_FORMWORK	პროექტის №: PROJECT No
	ფორმატი PAPER SIZE A1	მასშტაბი SCALE ----
ნახ.კოდი DRWG. No S-2002	კორექტ. REVISION ----	სტადია STATUS

30.09.2023

C.D.

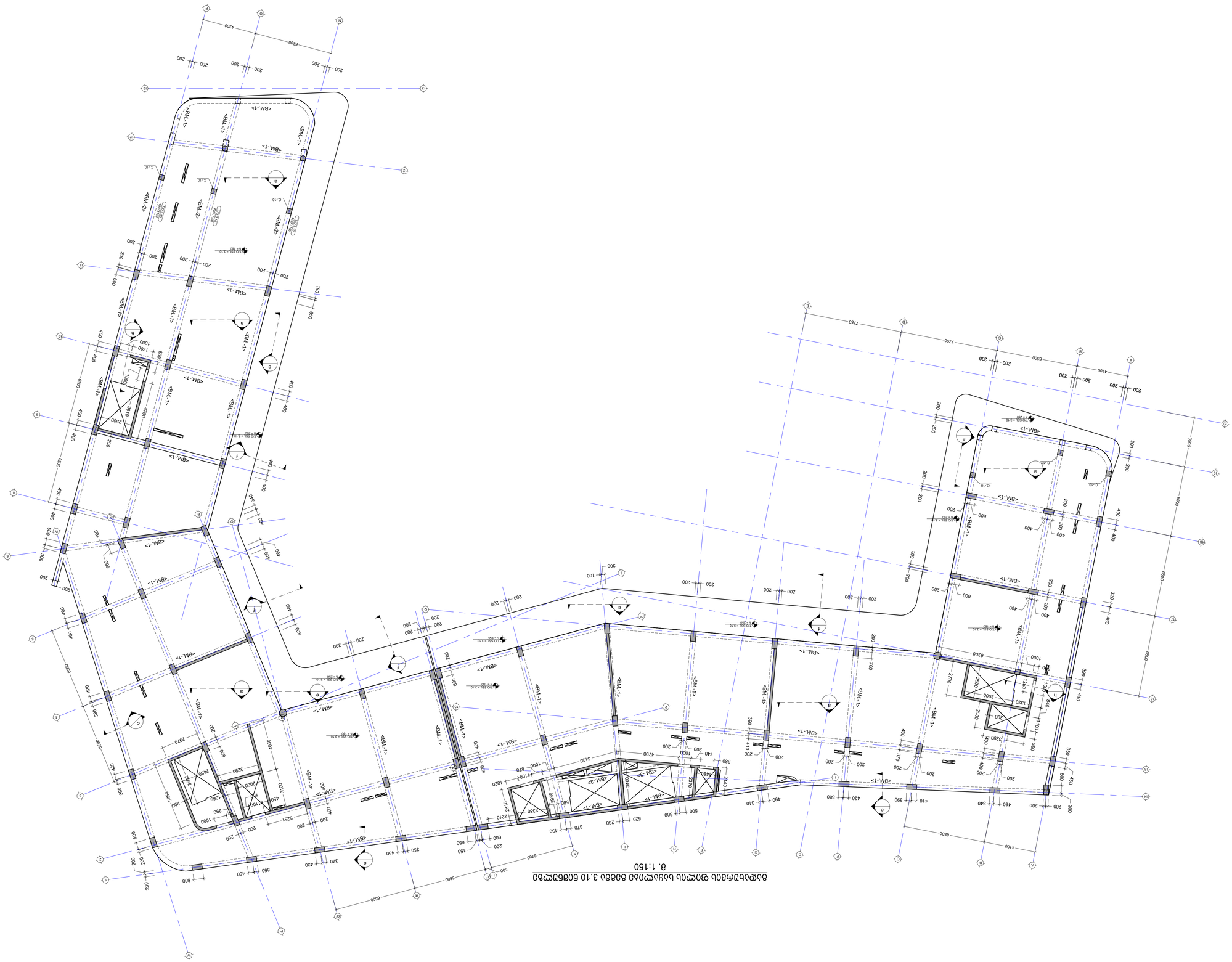

3.Θ.Θ1.17.02.005.026 Ν4 ΘΔΔΣΘΝΣΘΝΟ ΘΝΟΔΘΣΘΝΟ

ΘΔΘΔΘΔ

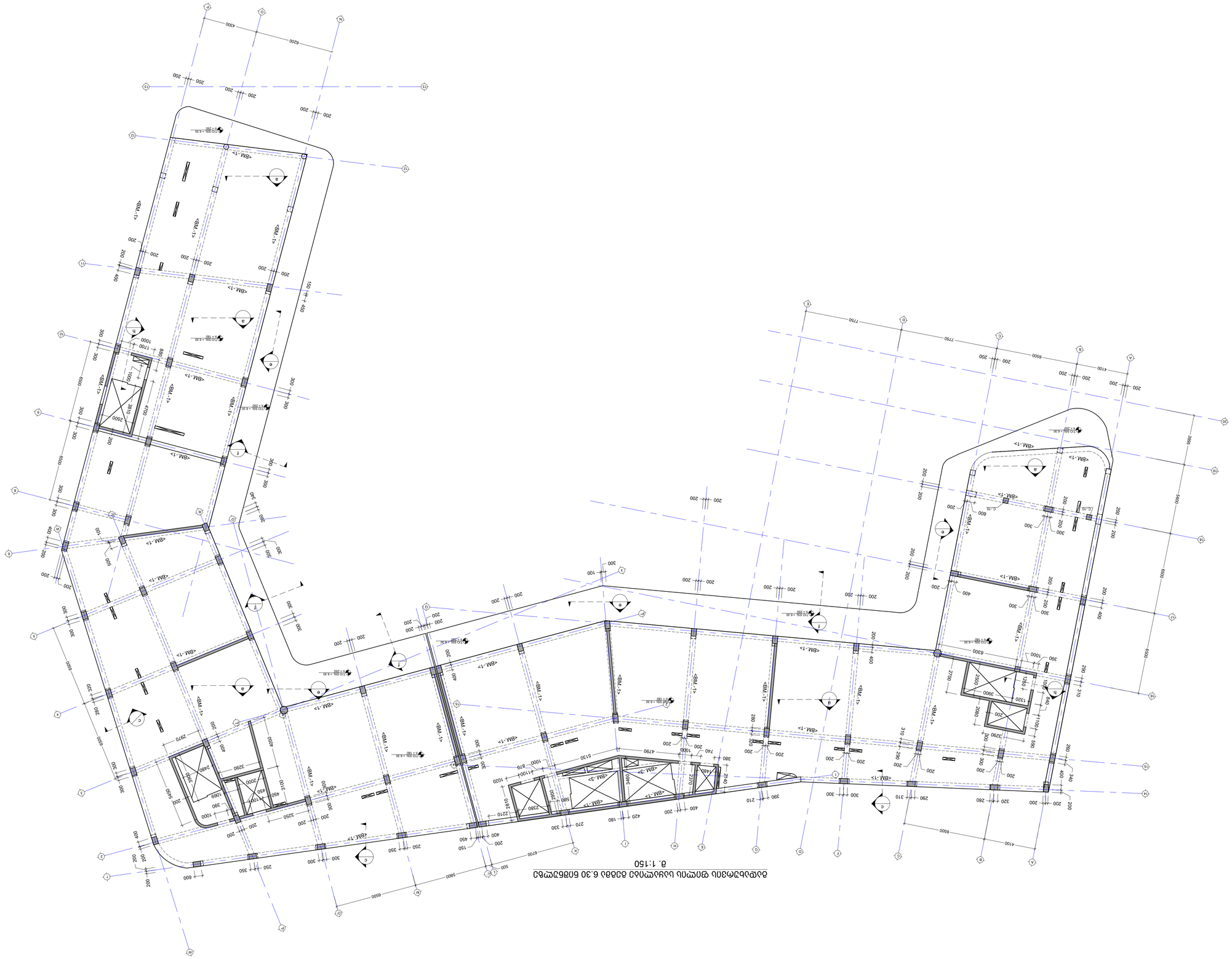

ბაზისური ფილის ქვედა ნაკეთობების ნიშნული 6.30 ნიშნულისთვის
მ. 1:150

C.D.

დამკვეთი:			
პროექტის მისამართი:			
პროექტის დასახელება:			
ნახაზის დასახელება:			

გადახურვის ფილის საყალიბე გეგმა 9.50 ნიშნულზე
მ. 1:150

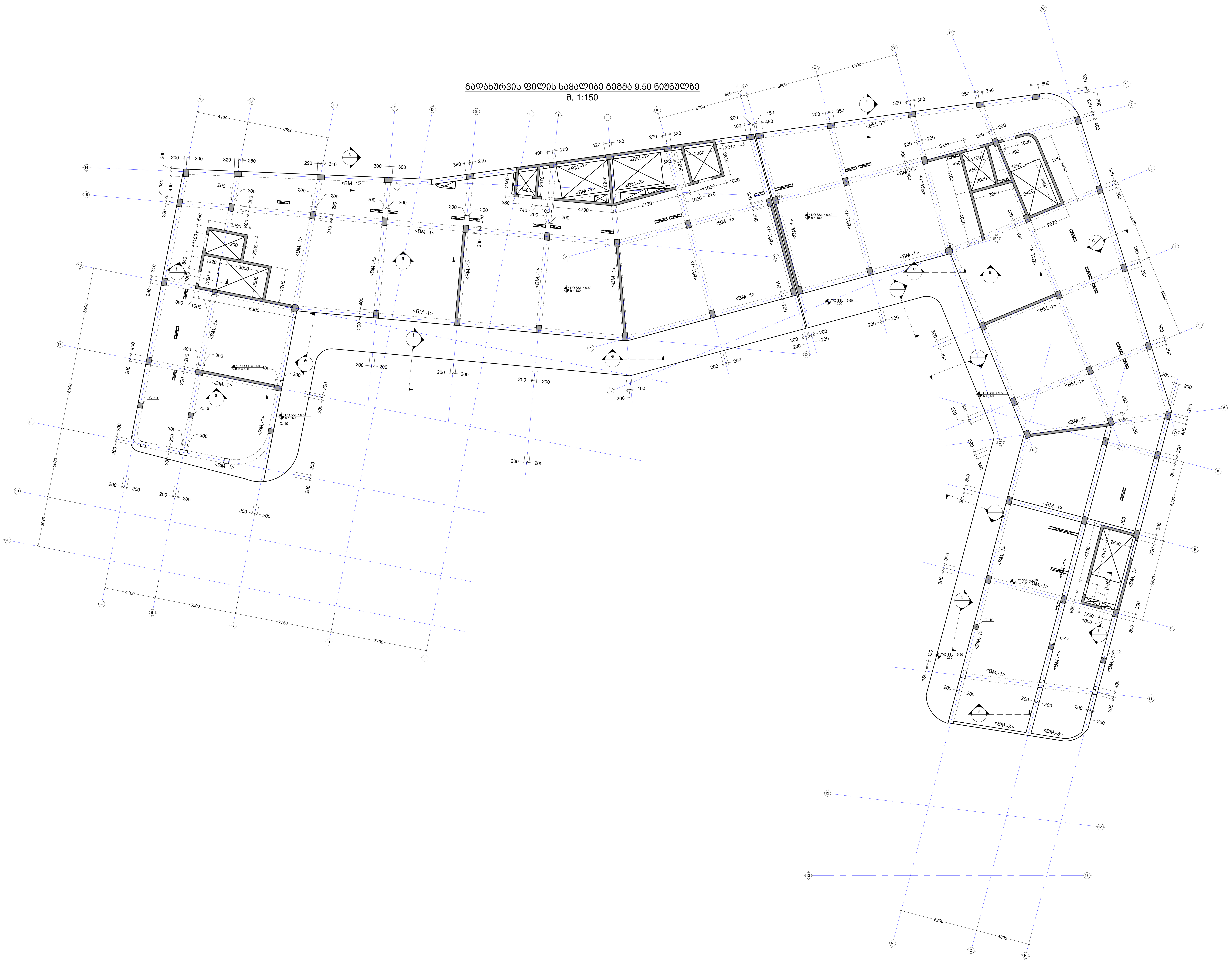

შენიშვნა:
NOTE:

No	Date	Revision	Issued by

სიტუაციური სქემა
KEY PLAN

მისამართი
ADDRESS

ქ.თბილისი აბულის ქ.N4
ს.კ.01.17.02.005.026

პროექტი
PROJECT

სასტუმროს შენობის პროექტი

ნახაზი
DRWG.

გად. ფილის საყალიბე გეგმა 9.50 ნიშ.

მთავარი კონსტრუქტორი: LEAD STRUCTURAL ENGINEER:	შეასრულა: ISSUED BY:	შეამოწმა APPROVED BY:
ნ.ხუციშვილი	----	----
	ფაილი FILE B01_FORMWORK	პროექტის №: PROJECT No
	ფორმატი PAPER SIZE A1	მასშტაბი SCALE ----
ნახ.კოდი DRWG. No S-2005	კორექტ. REVISION ----	სტადია STATUS

30.09.2023

C.D.

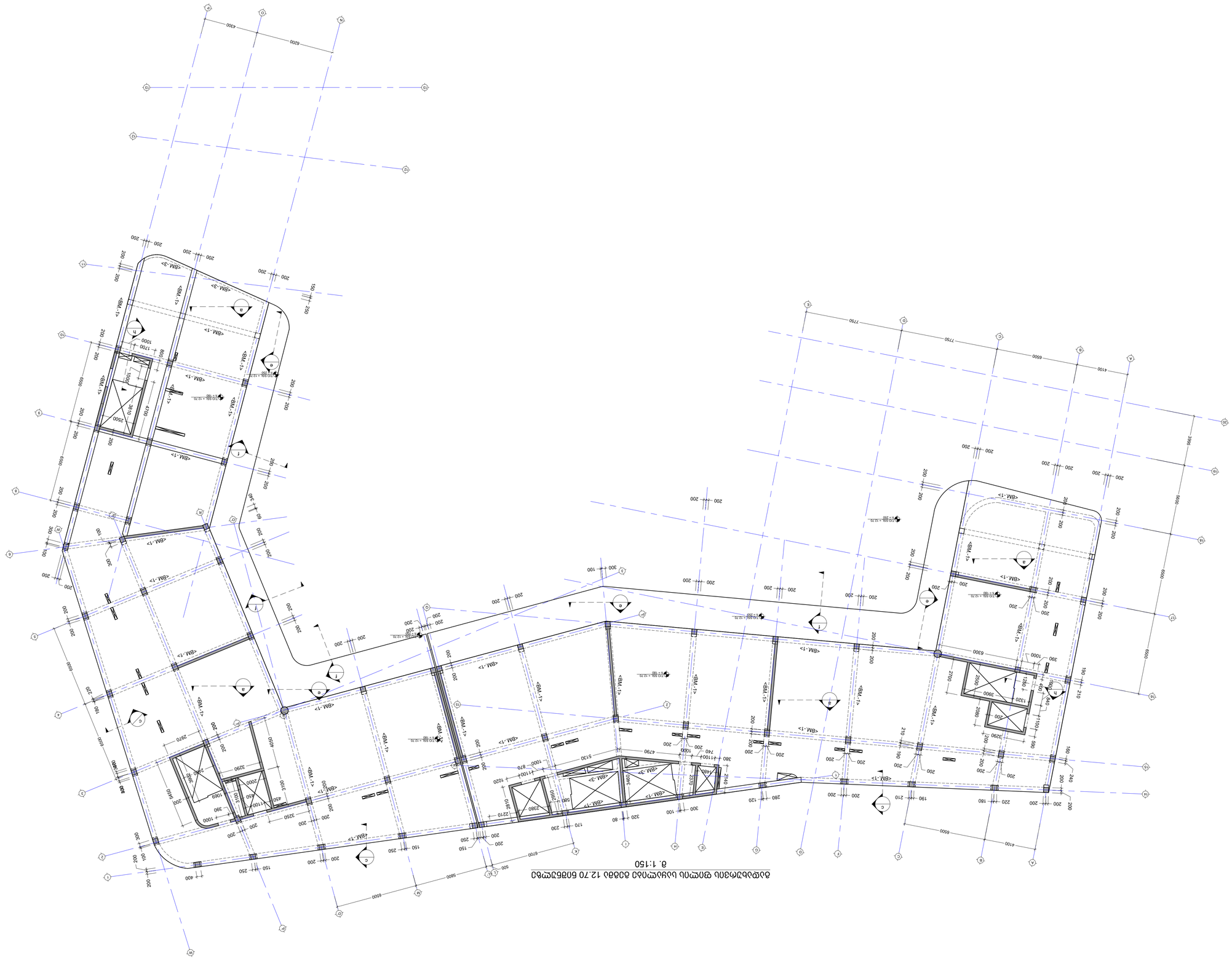

ბაზისური ფილის და ფილების გეგმა ნიშნულებით 12.70 ბაზის ბაზაზე 1:150

NOTE:

No	Date	Revision	Issued by
----	----	----	----
----	----	----	----
----	----	----	----
----	----	----	----
----	----	----	----
----	----	----	----

KEY PLAN

ობიექტის ისპრა
ADDRESS

პროექტი
PROJECT

ქალაქი ბათუმი ბაზისური ფილის გეგმა
ქ.ბათუმი, ფირუზის ბაზაზე ბაზის 12.70 ნიშნული

ტექნიკური პასუხისმგებელი პირი LEAD STRUCTURAL ENGINEER	მასშტაბი SCALE	-----
	ფორმატი PAPER SIZE	A1
	ფაილი BIM / DRAWING	-----
6.5.2023 წელი	შენობის № PROJECT No	-----
დამტკიცებულია APPROVED BY:	შედგენილია ISSUED BY:	-----

ნახაზის № DRWG. No	თარიღი DATE	ცვლილება STATUS
S-2006	----	----

ც.დ.

30/03/2023

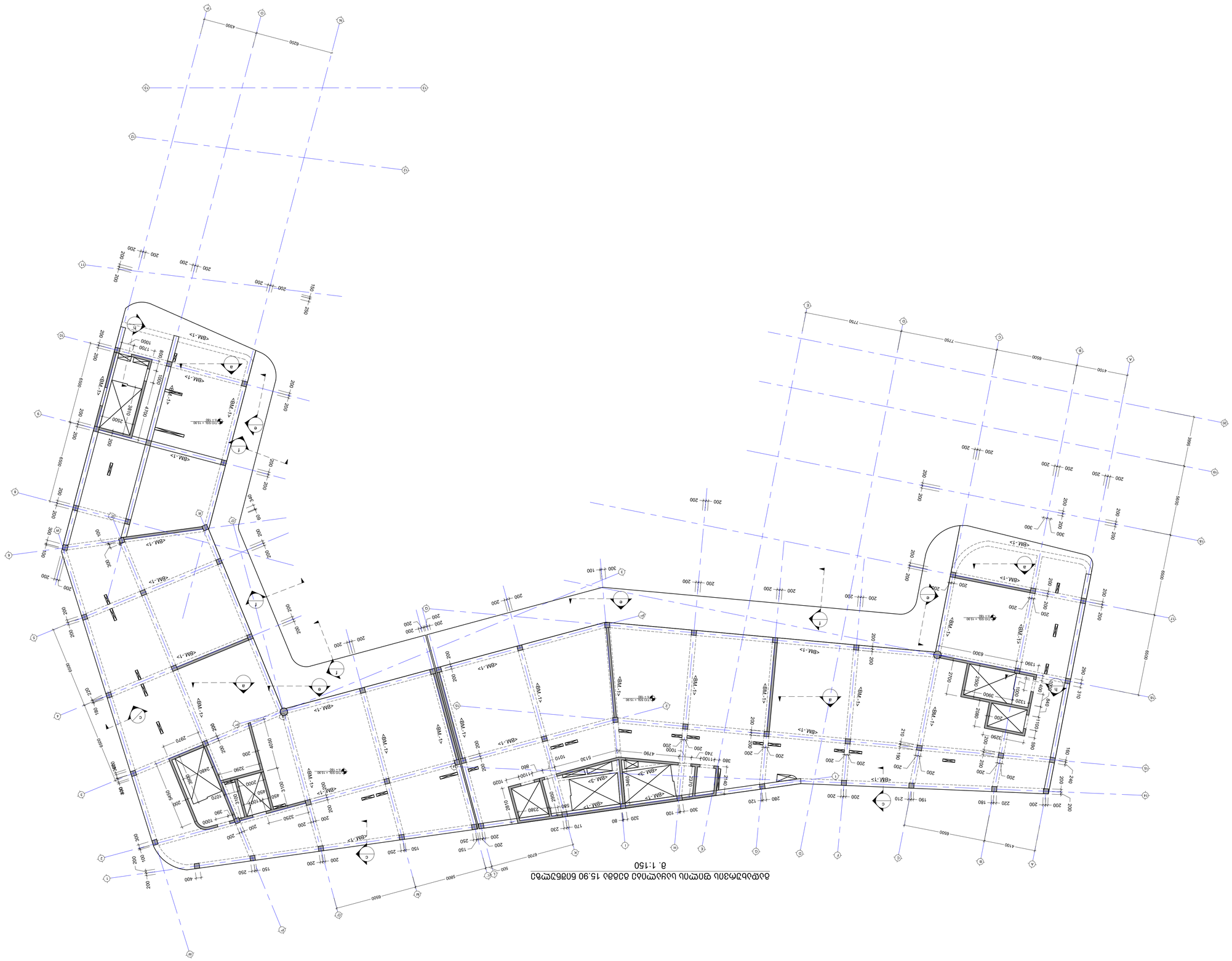

ВЗЛЕТНО-ПОСАДОЧНАЯ ПЛОЩАДКА 15.90 ВЗЛЕТНО-ПОСАДОЧНАЯ ПЛОЩАДКА
В. 1:150

ВЕДОМОСТЬ ЛИЦЕНЗИОННОГО ПРОЕКТА	ВЕДОМОСТЬ ВЕР.	ВЕДОМОСТЬ ПЕРЕУТВ.	
LEAD STRUCTURAL ENGINEER:	ISSUED BY:	APPROVED BY:	
6.5Ю03830СПО	-----	-----	
	ТИТУЛ	ЛИСТ	ЛИСТОВ
	ВЕР. ПРИМЕНИМ.	PROJECT No:	24ПС03004
	ФОРМАТ	МАСШТАБ	ВЕДОМОСТЬ
	A1	SCALE:	ВЕДОМОСТЬ
	ДАТА ВЕР.	ТИТУЛ	ЛИСТ
	S-2007	-----	-----
	DWG. No	REVISION	STATUS

Ю.Ю.Ю.

No	Date	Revision	Issued by
----	----	----	----
----	----	----	----
----	----	----	----
----	----	----	----
----	----	----	----
----	----	----	----
----	----	----	----

ЗДАНИЕ ДИСПЕТЧЕРСКОЙ ВЫШКИ
KEY PLAN

ЗДАНИЕ
BUILDING

Ъ.Ъ.01.17.02.005.026
ЗДАНИЕ
PROJECT

ОБЩЕСТВО С ОГРАНИЧЕННОЙ ОТВЕТСТВЕННОСТЬЮ
ООО

ОЗОР. ЗАПСИБ ЬЬЬ

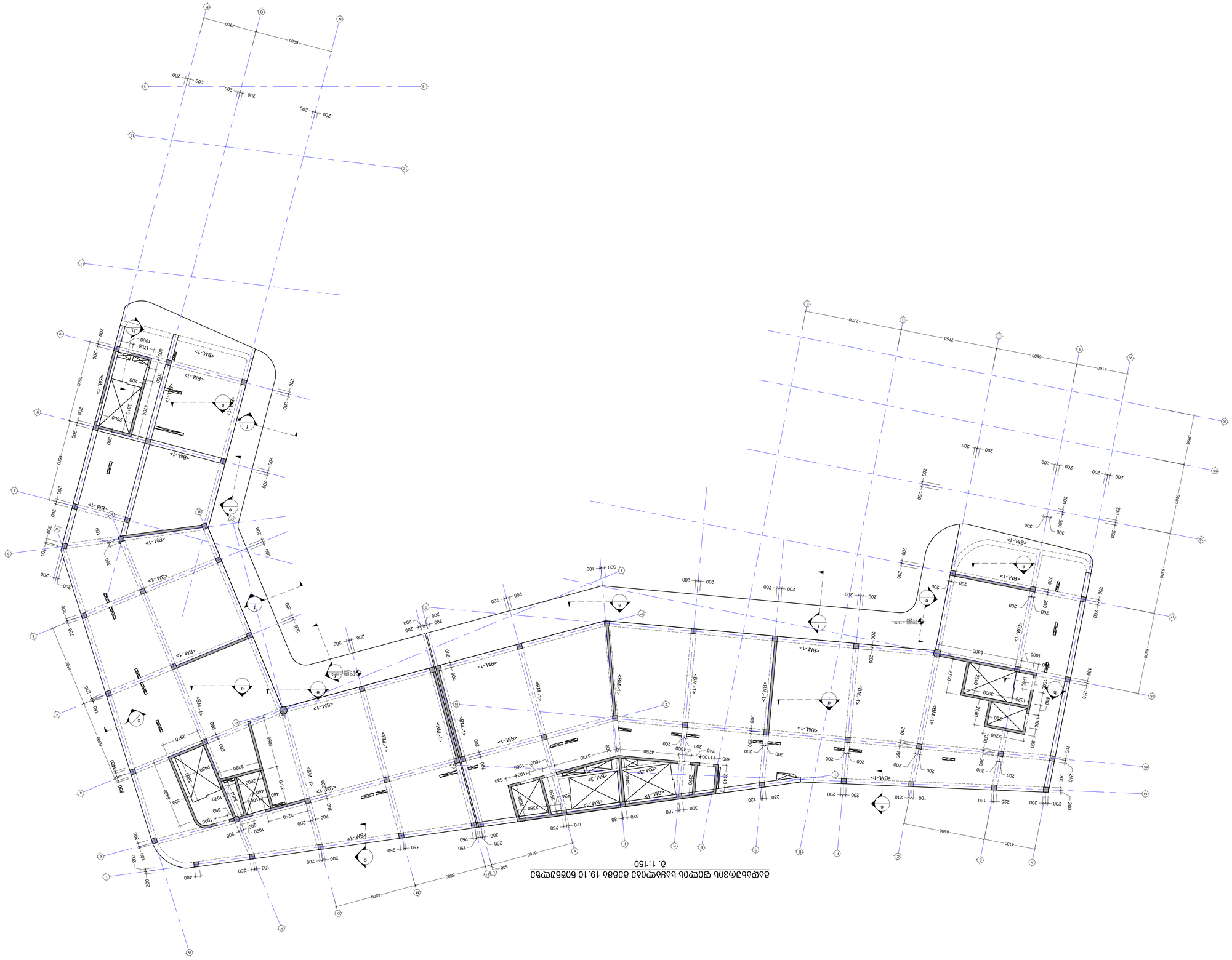

ВЗЕМНО ОТНЕМАНЕ ЗА ПЛОЩАДКА ЗА ТРАНСПОРТНА ВРЪЗКА 19.10 БЛОК 6300 ЗЕМНО ОТНЕМАНЕ ЗА ПЛОЩАДКА ЗА ТРАНСПОРТНА ВРЪЗКА
М 1:150

ВЪЗЛОЖИЛ ИНВЕСТИТОР: LEAD STRUCTURAL ENGINEER:	ПРОЕКТАНТ: ISSUED BY:	ОДОБРИЛ: APPROVED BY:	----
	ТИП ПРОЕКТ: FILE:	ПРОЕКТ №: JOB NUMBER:	6.5Ю0З80ЗСП0
	ФОРМАТ: PAPER SIZE:	МАЩАБ: SCALE:	A1
	ДАТА: REVISION:	СТАТУС: STATUS:	S-2008

ВЪЗЛОЖИТЕЛ: ADDRESS:

З.ДЛЪГОЧЕН ОЛЕКОЛЕН З.№4
Ь.З.01.17.02.005.026

ДОКУМЕНТ: PROJECT

ЗЕМЕЛЕН ПЛАЩ ЗА ПЛОЩАДКА

ЕДНОТО: DWG:

ДЪЛ. ЧЕРТЕЖ ЗА ЗЕМНО ОТНЕМАНЕ 19.10 БЛОК

No:	Date:	Revision:	Issued by:
****	****	****	****
****	****	****	****
****	****	****	****
****	****	****	****
****	****	****	****

ЛОКАЛИЗАЦИЯ ЗА ЗЕМНО
KEY PLAN

ВНИМАНИЕ!
NOTE:

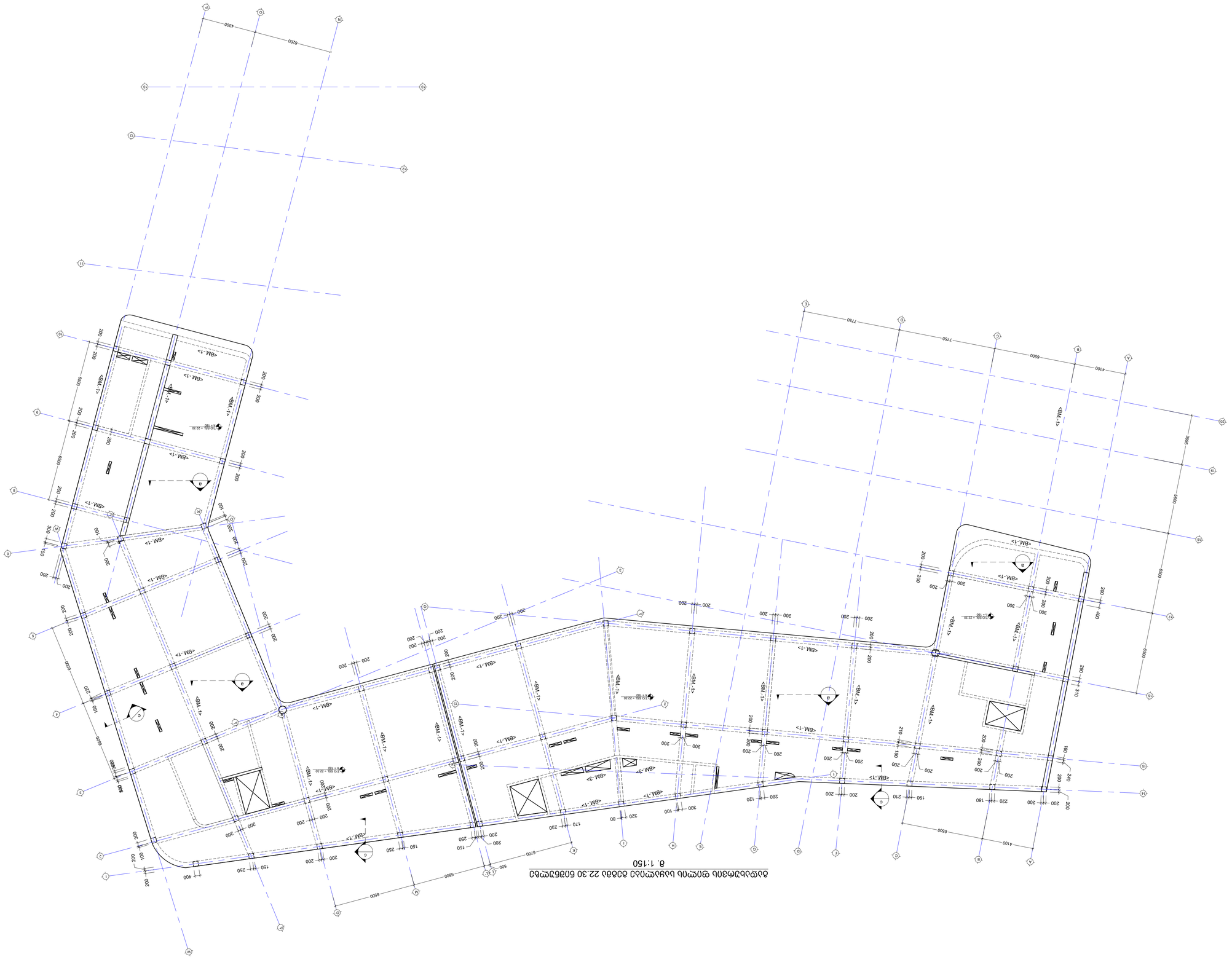

3.Θ.Ο1.17.02.005.026 ΔΔΔ

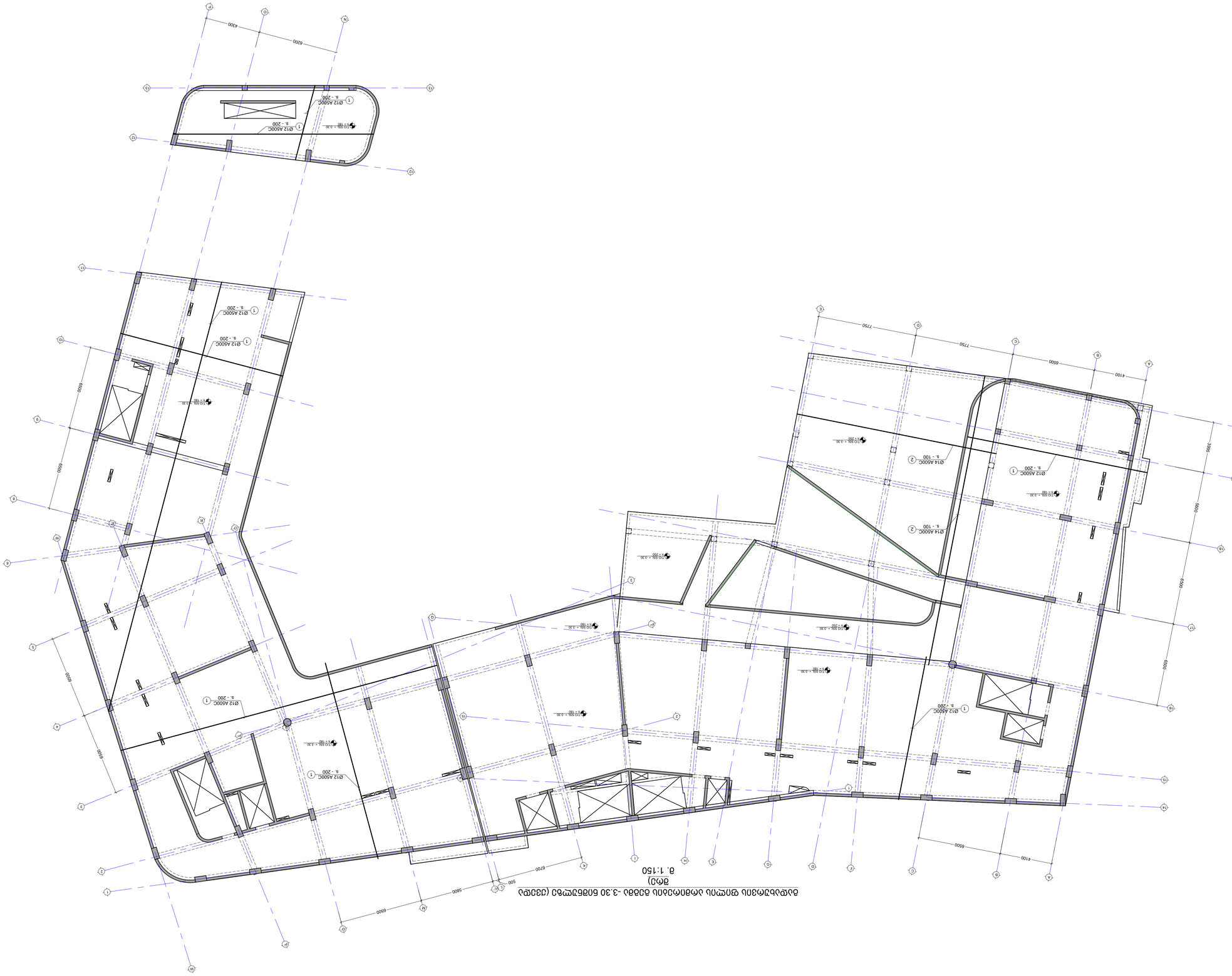

δοκοί στη στάθμη -3.30 δάπεδο δώματος υπερυψωμένο τμήμα δώματος (σύμβολο δοκού)
δ. 1:150

ΔΙΕΥΘΥΝΣΗ ΑΔΕΙΑΣ ΚΑΤΟΙΚΙΑΣ ΚΑΙ ΠΕΡΙΒΑΛΛΟΝΤΟΣ	ΣΧΕΔΙΑΣΤΗΚΕ	ΕΛΕΓΧΘΗΚΕ	ΕΓΚΡΙΘΗΚΕ
ΤΕΧΝΙΚΗ ΥΠΗΡΕΣΙΑ ΔΟΜΗΣΗΣ	----	----	----
ΤΙΤΛΟΣ ΣΧΕΔΙΟΥ	ΑΡ. ΣΧΕΔΙΟΥ	ΑΡ. ΕΡΓΟΥ	ΚΛΙΜΑΚΑ
S-2010	----	----	A1
ΑΡΧΕΙΟ DWG	ΑΝΑΘΕΩΡΗΣΗ	ΚΑΤΑΣΤΑΣΗ	ΗΜΕΡΟΜΗΝΙΑ
6.5.2020	----	----	30/03/2021

ΣΧΕΔΙΟ
NOTE

ΔΙΑΚΟΣΜΗΣΗ ΔΩΡΟΦΟΡΙΑΣ
KEY PLAN

No	Date	Revision	Issued by
****	****	****	****
****	****	****	****
****	****	****	****
****	****	****	****
****	****	****	****

ΔΙΕΥΘΥΝΣΗ
ADDRESS

Β.Δ.Ο.Υ.17.02.005.026
3.Δ.ΟΥΡΑΝΟΥ ΔΙΑΧΩΡΙΣΜΟΣ Γ.Ν4

ΠΡΟΙΟΝ
PROJECT

ΔΟΜΗΣΗ ΔΩΡΟΦΟΡΙΑΣ ΚΑΙ ΠΕΡΙΒΑΛΛΟΝΤΟΣ

ΕΚΔΟΣΗ
DWG. ΔΩΡ. ΣΗΜΕΙΩΣΗ ΔΙΑΦΟΡΟΠΟΙΗΣΗΣ ΔΙΑΣΤΑΣΕΩΝ ΔΙΑΔΟΣΗ -3.30δ&δ.

(ΔΙΑΣΤΑΣΗ βπ)

ΔΙΑΧΕΙΡΙΣΤΗΣ ΔΙΑΔΙΚΑΣΙΑΣ ΕΝΔΟΜΕΤΡΗΣ	ΕΛΕΓΧΘΗΚΕ ΒΥ:	ΕΓΚΡΙΘΗΚΕ ΒΥ:
LEAD STRUCTURAL ENGINEER	ISSUED BY:	APPROVED BY:
6.5.2020	----	----
ΑΡ. ΣΧΕΔΙΟΥ	ΑΡ. ΕΡΓΟΥ	ΚΛΙΜΑΚΑ
FILE	PROJECT No	
ΜΕΓΕΘΟΣ ΦΥΛΛΟΥ	ΚΛΙΜΑΚΑ	
PAPER SIZE	SCALE	
A1	----	
ΑΝΑΘΕΩΡΗΣΗ	ΚΑΤΑΣΤΑΣΗ	ΗΜΕΡΟΜΗΝΙΑ
REVISION	STATUS	
----	----	30/03/2021

НОТЕ:

No	Date	Revision	Issued by
----	----	----	----
----	----	----	----
----	----	----	----
----	----	----	----
----	----	----	----
----	----	----	----

КЕУ PLAN

ВЪЗЛОЖИТЕЛ
ADDRESS
Ул.Д.Т1.17.02.005.026
ПРОЕКТ
ЗАСТРОЯВАНЕ ВЪЗ ОСНОВА НА ПОДРОБЕН УСТРОЕН ПЛАН
ОБЩ. ЗАУСТРОЯВАНЕ ОБЕДИНЕНА ОБЩЕСТВЕНА ТРАПЕЗАРИЯ -3.30/ОБ. ОБЩЕСТВЕНА ТРАПЕЗАРИЯ (ОБЩА ЗАЛА)
DWG.
ЕДИНЕН ЕВРОПЕЙСКИ ЕКСПЛОАТАЦИОНЕН ЛИЦЕНЗ
ИЗДАДЕН ОТ: ----
ИЗГОТВЕН ОТ: ----
ПРОЕКТ №: 2ИЧ2020Ул
ПАРЦЕЛ
ВИ. ГЕОМЕХАНИК
ГРИФ НА ДОСИЕ
SCALE
A1
ЗАЯВКА
RELEASED
СТАТУС
S-2011
DWG. №
ВЪЗЛОЖИТЕЛ:
ДАТА:
30/03/2021


Ø12 A500C
s. -200
1
Ø12 A500C
s. -200
1
Ø12 A500C
s. -200
1

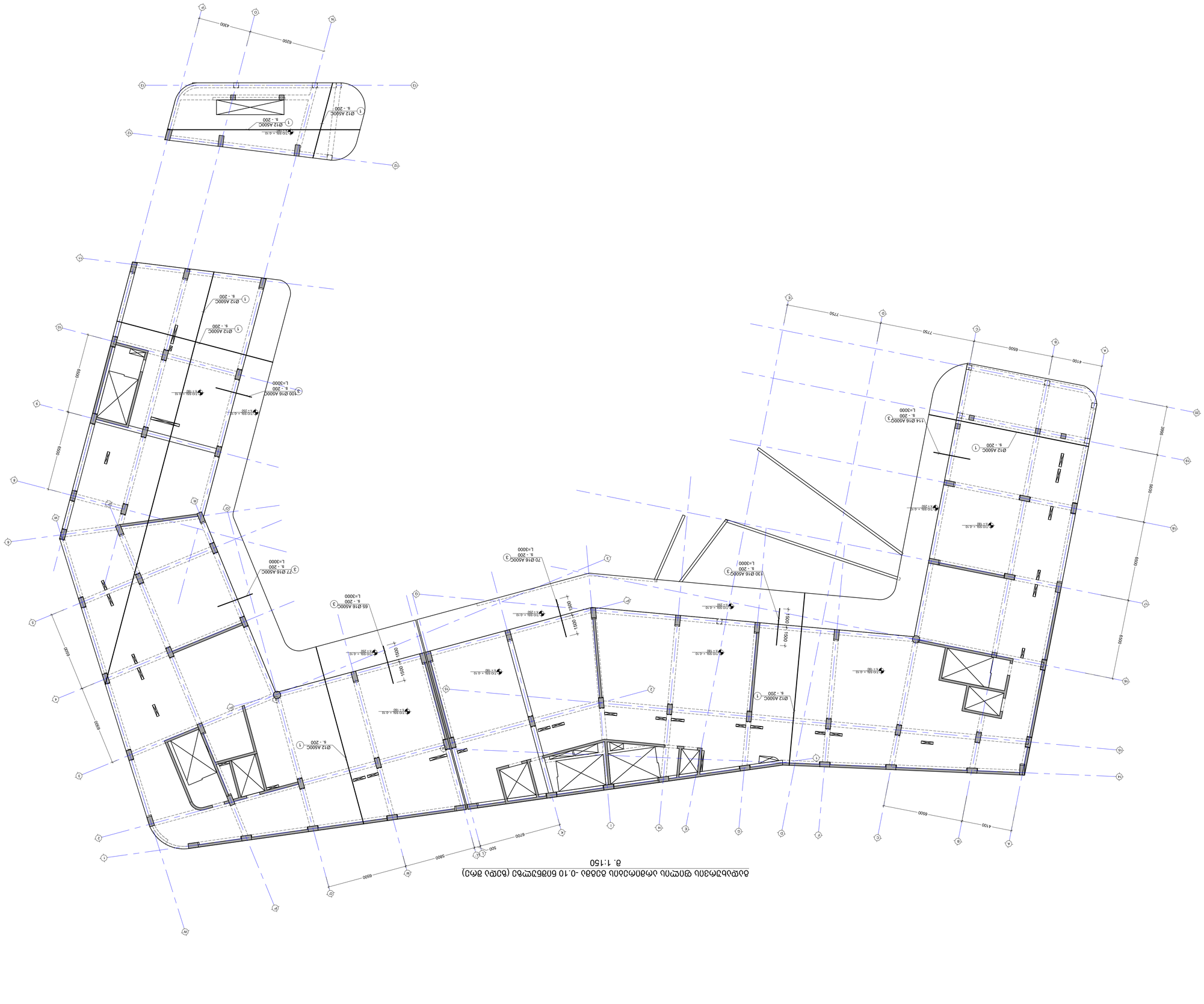
Ø12 A500C
s. -200
T10 Ø8 s. -0.10
T7 Ø8
T10 Ø8 s. -0.10
T7 Ø8
100 Ø16 A500C
s. -200
L=3000
T10 Ø8 s. -0.10
T7 Ø8
T10 Ø8 s. -0.10
T7 Ø8
T10 Ø8 s. -0.10
T7 Ø8



3.Д.01.17.02.005.026
Ь

3.Д.ОЗЛСЛОЛ ОЛЗЛОЛЛЛ ЗЛЛЛЛЛЛЛ ЗЛЛЛЛЛЛЛ

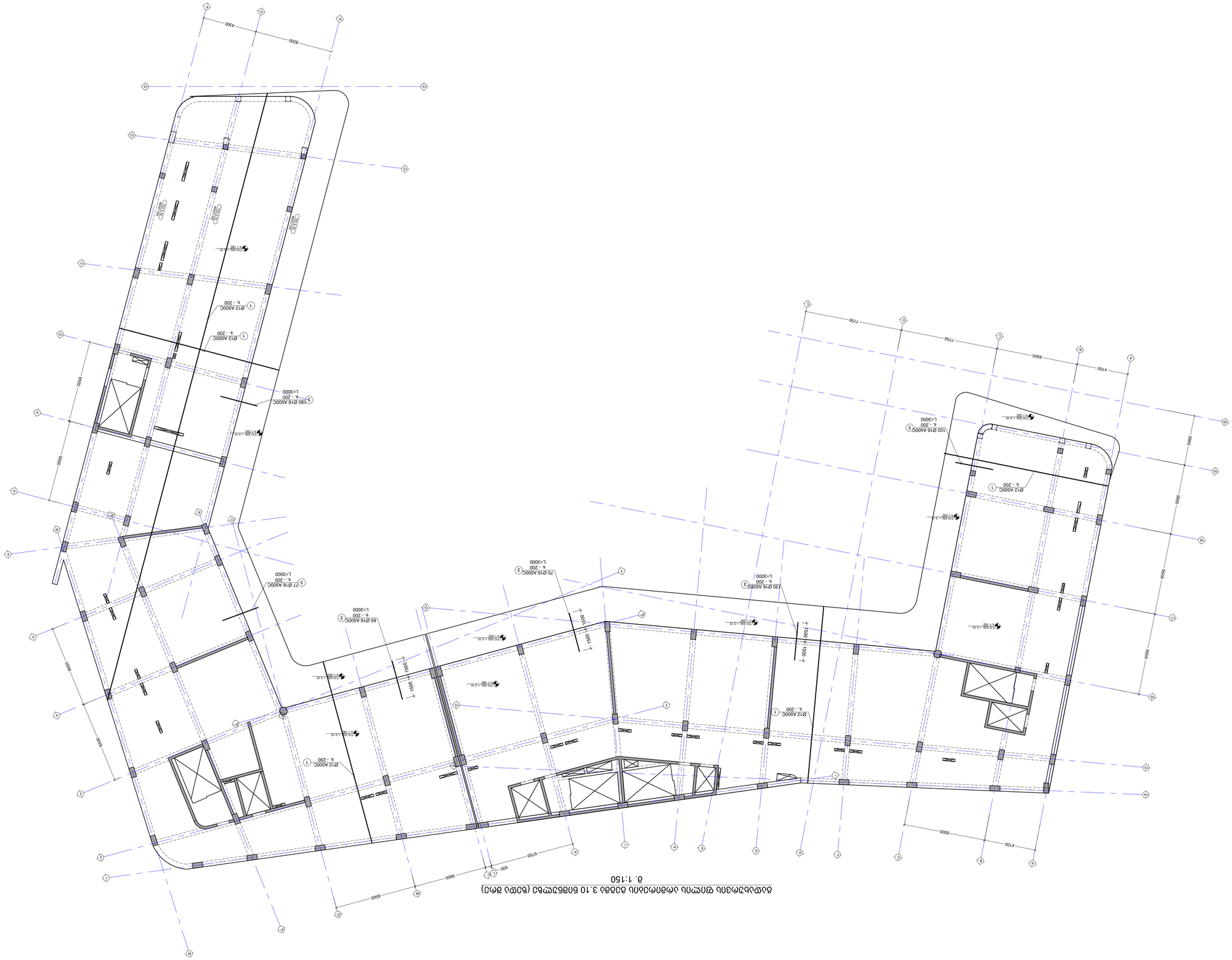

δοκοί στη στάθμη +3.10 μ. (δοκός 3.10 δοκός στη στάθμη +3.10 μ.)

1:150 .κ

ΔΙΑΤΗΡΗΤΗΣ ΔΙΠΛΩΜΑΤΟΥΧΟΣ	ΣΧΕΔΙΑΣΤΗΚΕ	ΕΛΕΓΧΘΗΚΕ	
LEAD STRUCTURAL ENGINEER:	DESIGNED BY:	APPROVED BY:	
Θ.Δημόπουλος	----	----	
ΑΡΙΘ. ΜΕΛΕΤΗΣ	ΦΑΚΕΛΟΣ	ΣΧΕΔΙΟ Νο.	
6.5.03.0230.ΣΤΟ	FILE	PROJECT No:	
ΚΛΙΜΑΚΑ	ΜΕΓΕΘΟΣ ΦΥΛΛΟΥ	ΚΛΙΜΑΚΑ	
Θ. Δημόπουλος	A1	SCALE:	----
ΟΝΟΜΑ ΑΡΧΕΙΟΥ DWG No.	ΑΝΑΘΕΩΡΗΣΗ REVISION	ΚΑΤΑΣΤΑΣΗ STATUS	
S-2015	----	Ισόγειο	30/03/2023

ΣΧΟΛΙΑ NOTE

No	Date	Revision	Issued by
----	----	----	----
----	----	----	----
----	----	----	----
----	----	----	----
----	----	----	----
----	----	----	----

ΚΛΙΜΑΚΑ ΔΟΚΩΝ
KEY PLAN

ΔΙΕΥΘΥΝΣΗ
ADDRESS

Δ.Δ.Θ1.17.02.005.026 Δ.Ν4 ,Δ.Δ.Θ1.17.02.005.026 ,Δ.Δ.Θ1.17.02.005.026 ,Δ.Δ.Θ1.17.02.005.026

ΕΡΓΟ
PROJECT

Δ.Δ.Θ1.17.02.005.026 Δ.Δ.Θ1.17.02.005.026 Δ.Δ.Θ1.17.02.005.026 Δ.Δ.Θ1.17.02.005.026

ΣΧΕΔΙΟ
DWG.

Δ.Δ.Θ. 3.10 Δ.Δ.Θ.Δ.Δ.Θ.Δ.Δ.Θ.Δ.Δ.Θ.Δ.Δ.Θ.Δ.Δ.Θ.Δ.Δ.Θ.Δ.Δ.Θ.Δ.Δ.Θ. ΣΧΕΔΙΟ ΠΛΑΚΩΝ ΟΡΟΦΟΥ (δοκός 3.10 μ.)

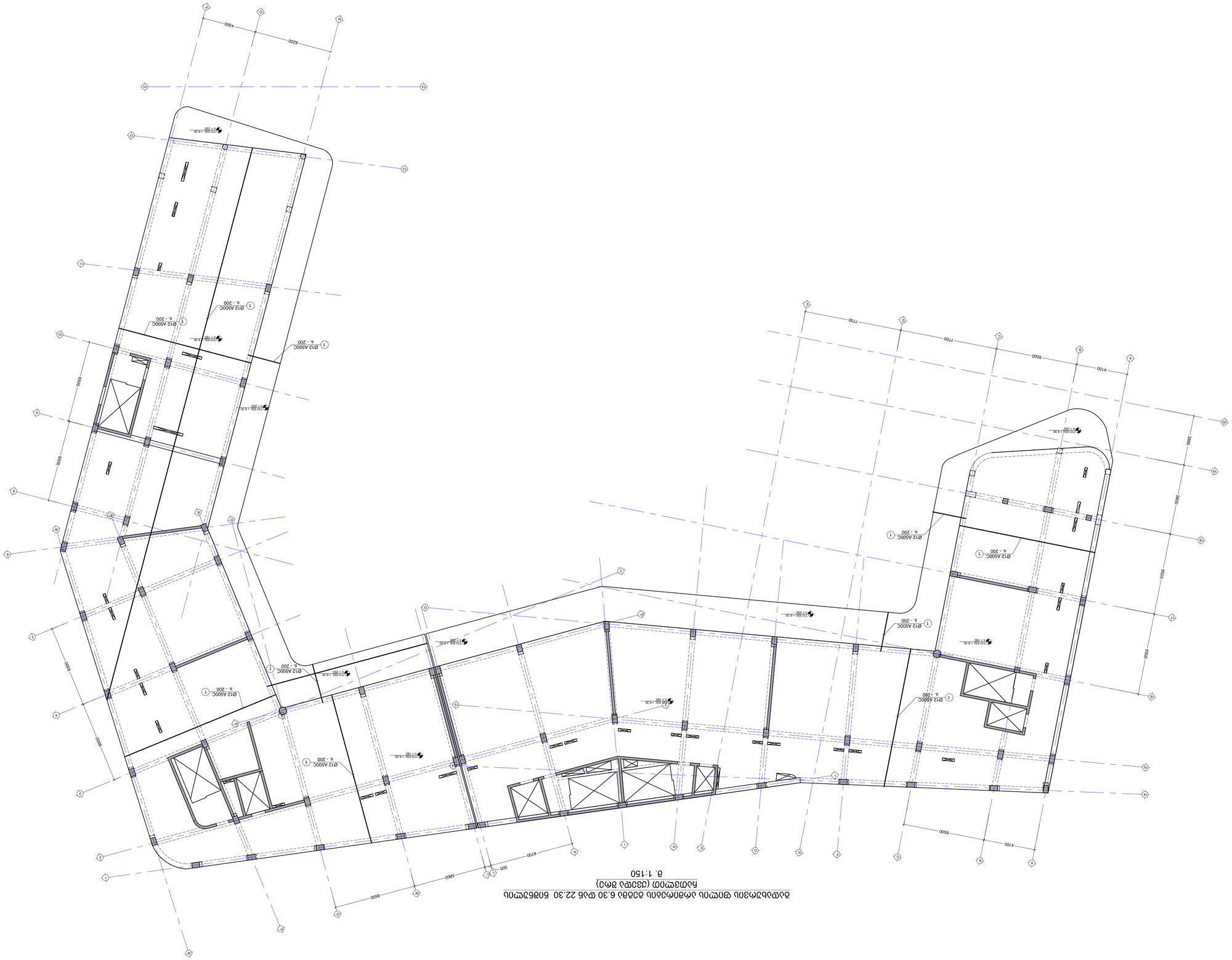

ბაზისი ტიპიური ფილის ჩარჩოს ნახაზი 6.30 ფილა 22.30 ნახ 6.30 ბაზისის ტიპიური ფილის ჩარჩოს ნახაზი (ქვედა ზონა)

მ. 1:150

დამკვეთი:	-----	-----	-----
CLIENT:			
პროექტის დასახელება:	ფაილი:	ფორმატი:	-----
PROJECT:	FILE	PAPER SIZE	
ბაზისი ტიპიური ფილის ჩარჩოს ნახაზი (ქვედა ზონა)	ფურც. №:	მასშტაბი:	-----
	SHEET No.	SCALE	
ობიექტის მისამართი:	არქიტექტორი:	სტატუსი:	-----
ADDRESS	ARCHITECT:	STATUS	
ბაზისი ტიპიური ფილის ჩარჩოს ნახაზი 6.30 ფილა 22.30	ნახ. №:	რედაქცია:	-----
DWG.	DWG. No.	REVISION	
	S-2016		

დამკვეთი:	-----	-----	-----
CLIENT:			
პროექტის დასახელება:	ფაილი:	ფორმატი:	-----
PROJECT:	FILE	PAPER SIZE	
ბაზისი ტიპიური ფილის ჩარჩოს ნახაზი (ქვედა ზონა)	ფურც. №:	მასშტაბი:	-----
	SHEET No.	SCALE	
ობიექტის მისამართი:	არქიტექტორი:	სტატუსი:	-----
ADDRESS	ARCHITECT:	STATUS	
ბაზისი ტიპიური ფილის ჩარჩოს ნახაზი 6.30 ფილა 22.30	ნახ. №:	რედაქცია:	-----
DWG.	DWG. No.	REVISION	
	S-2016		

No.	Date	Revision	Issued by
*****	*****	*****	*****
*****	*****	*****	*****
*****	*****	*****	*****
*****	*****	*****	*****
*****	*****	*****	*****
*****	*****	*****	*****

KEY PLAN

ბაზისი ტიპიური ფილის ჩარჩოს ნახაზი (ქვედა ზონა)

ობიექტის მისამართი:
ADDRESS

ბ.პ.01.17.02.005.026

პროექტი
PROJECT

ბაზისი ტიპიური ფილის ჩარჩოს ნახაზი (ქვედა ზონა)

ნახ. №: ფურც. №: ფორმატი: მასშტაბი:
DWG. SHEET No. PAPER SIZE SCALE

დამკვეთი:	შესრულებულია:	შემოწმებულია:
CLIENT:	ISSUED BY:	APPROVED BY:
	S-2016	-----
პროექტის დასახელება:	ფაილი:	ფორმატი:
PROJECT:	FILE	PAPER SIZE
	ფურც. №:	მასშტაბი:
ობიექტის მისამართი:	SHEET No.	SCALE
ADDRESS	არქიტექტორი:	სტატუსი:
	ARCHITECT:	STATUS
	ნახ. №:	რედაქცია:
	DWG. No.	REVISION

30/09/2021

C.D.

NOTE:
30/09/2021

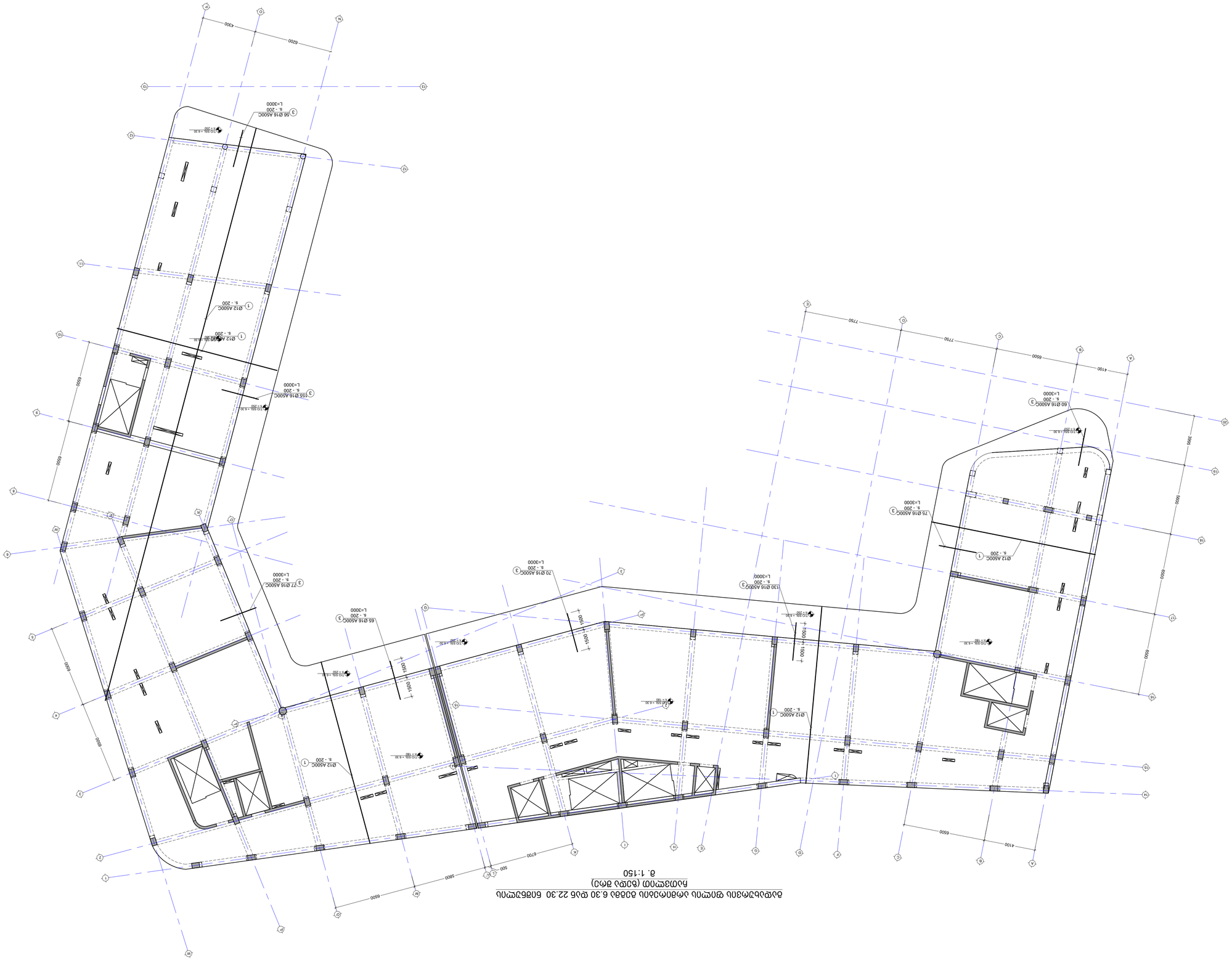
Ø12 A500C
S. - 200
3 Ø16 A500C
L=3000

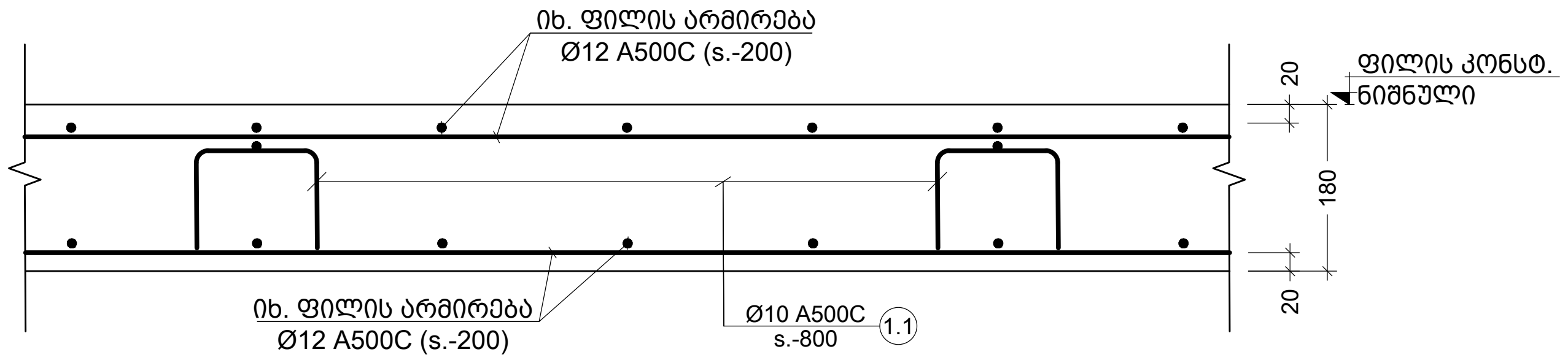

a კვეთი
Scale: 1:10

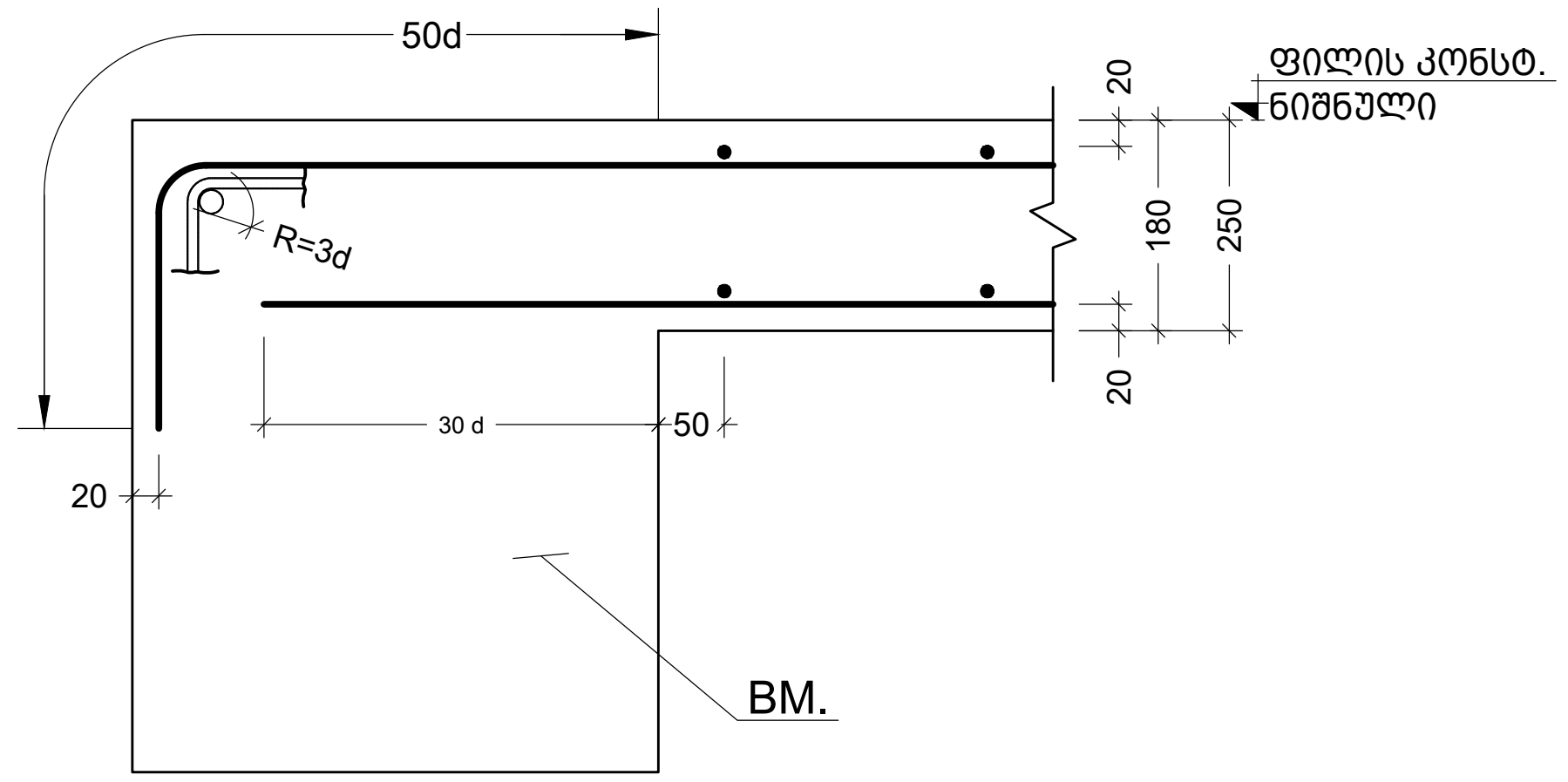

c კვეთი
Scale: 1:10

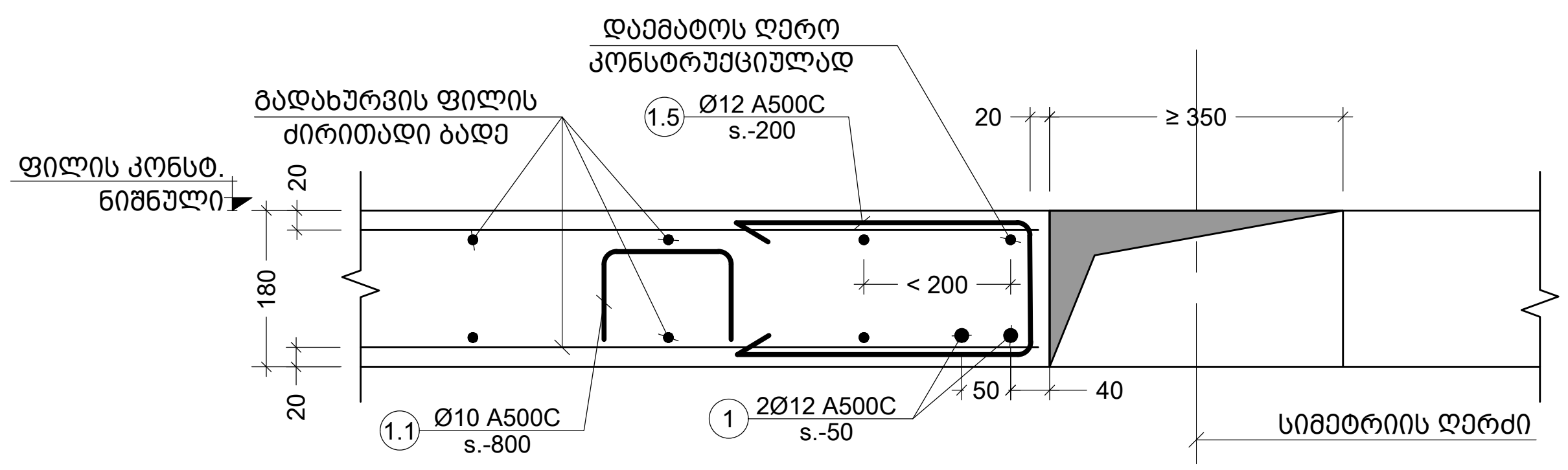

g კვეთი
Scale: 1:10

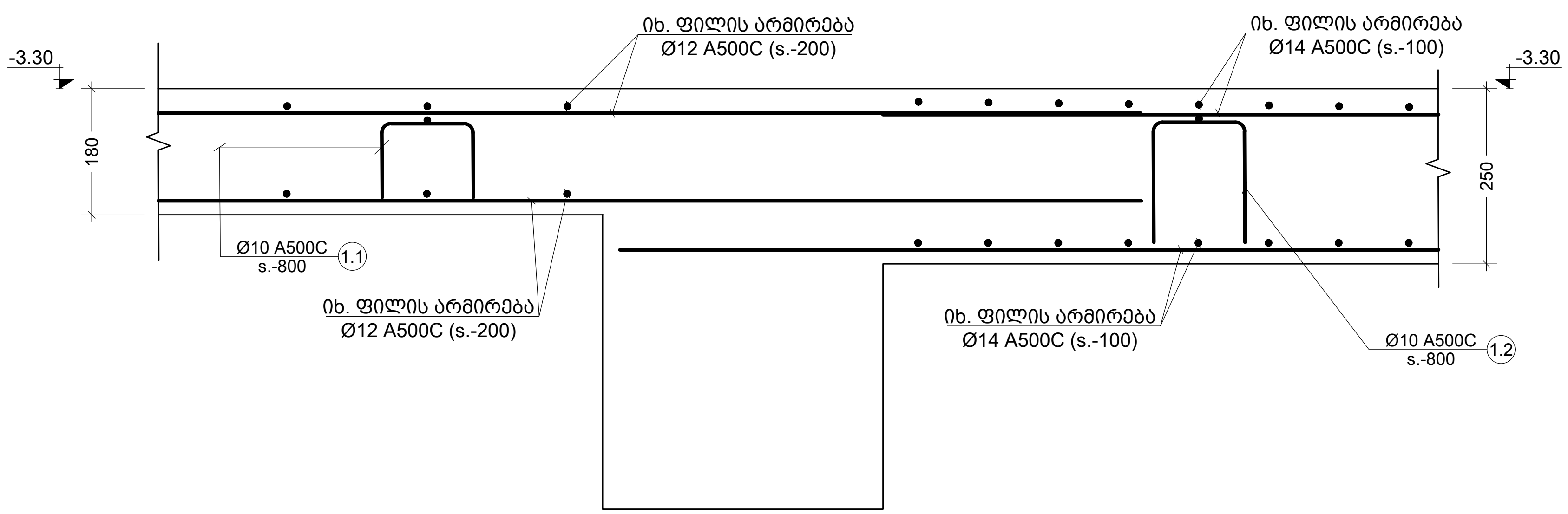

b კვეთი
Scale: 1:10

შენიშვნა:
NOTE:

No	Date	Revision	Issued by
----	----	----	----
----	----	----	----
----	----	----	----
----	----	----	----
----	----	----	----

სიტუაციური სქემა
KEY PLAN

მისამართი
ADDRESS
ქ.თბილისი აბულის ქ.N4
ს.კ.01.17.02.005.026

პროექტი
PROJECT
სასტუმროს შენობის პროექტი

ნახაზი
DRWG.
კვეთი a; b; c; d

მთავარი კონსტრუქტორი:
LEAD STRUCTURAL ENGINEER:
ნ.ხუციშვილი

შეასრულა:
ISSUED BY:

შეამოწმა
APPROVED BY:

ფაილი
FILE S-2015 გადახურვის ფილების არმირება

პროექტის №:
PROJECT No

ფორმატი
PAPER SIZE
A3

მასშტაბი
SCALE

ნახ.კოდი
DRWG. No
S-2018

რევიზ.
REVISION

სტატუსი
STATUS
C.D.

30.09.2023

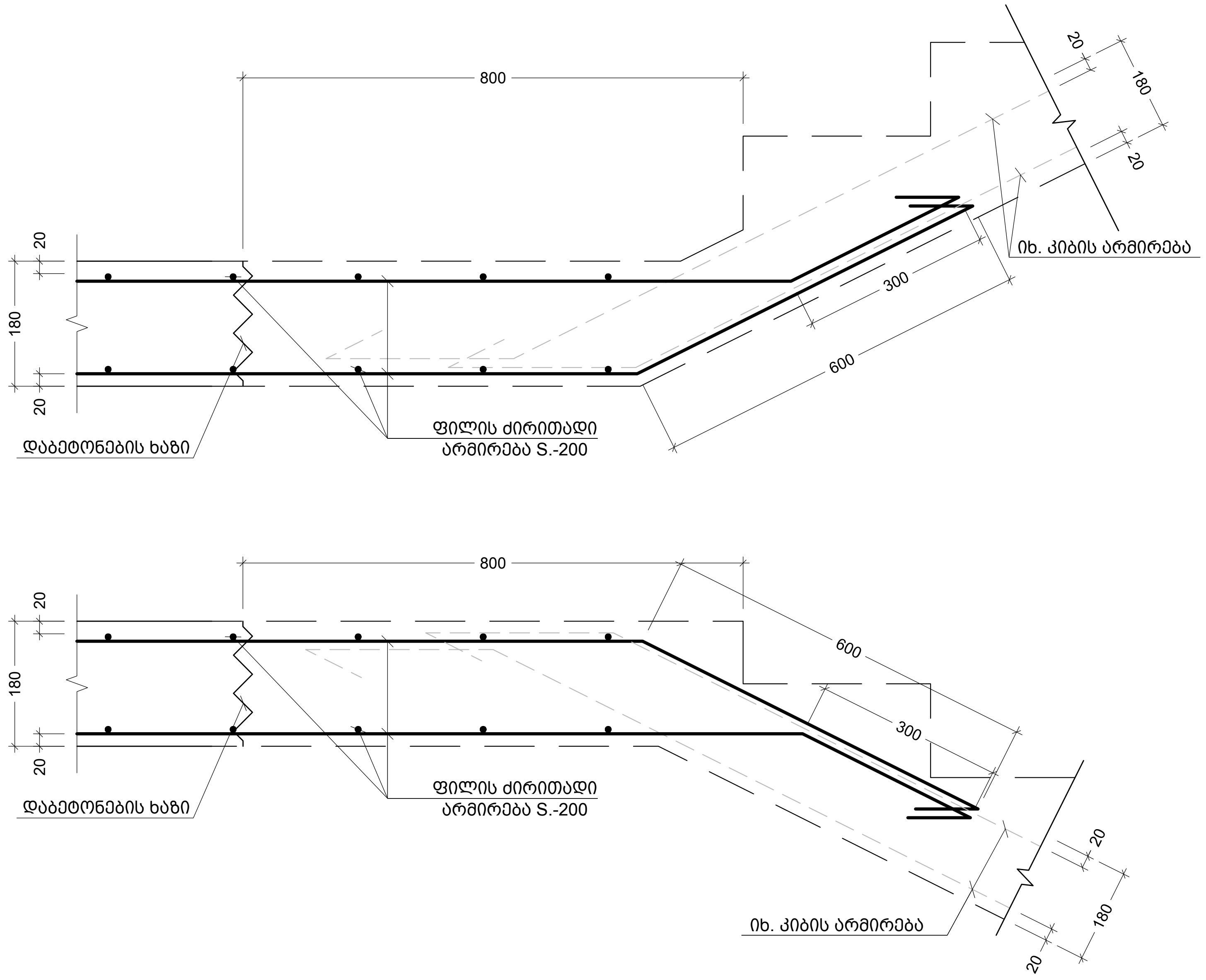

h კვეთი
Scale: 1:10

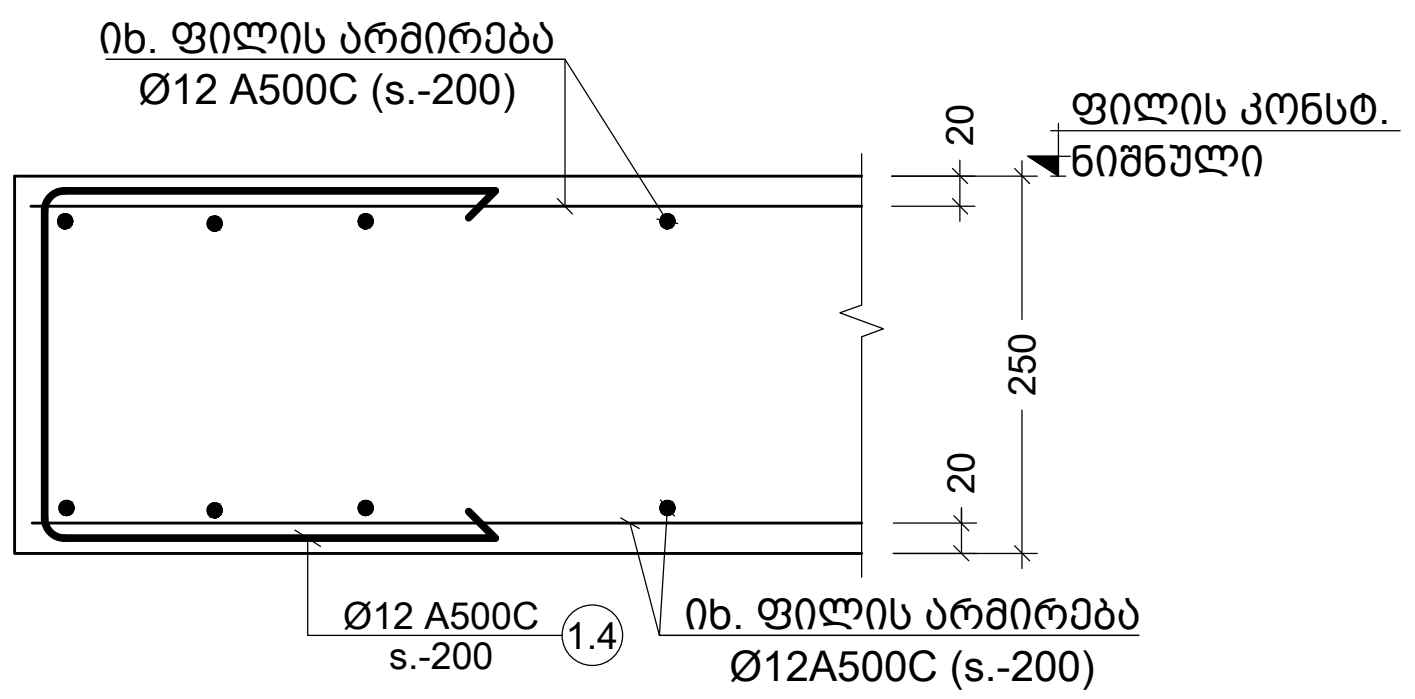

f კვეთი
Scale: 1:10

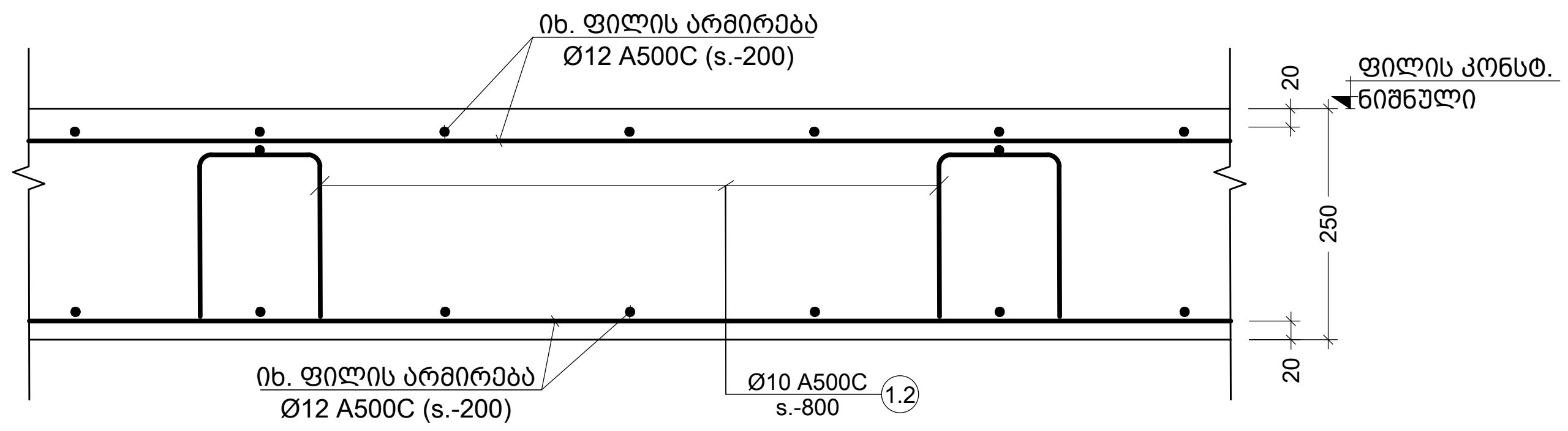

e კვეთი
Scale: 1:10

შენიშვნა:
NOTE:

No	Date	Revision	Issued by
----	----	----	----
----	----	----	----
----	----	----	----
----	----	----	----
----	----	----	----

სიტუაციური სქემა
KEY PLAN

მისამართი
ADDRESS
ქ.თბილისი აბულის ქ.N4
ს.კ.01.17.02.005.026

პროექტი
PROJECT
სასტუმროს შენობის პროექტი

ნახაზი
DRWG.
კვეთი - e; h

მთავარი კონსტრუქტორი: LEAD STRUCTURAL ENGINEER: ნ.ხუციშვილი	გასცა: ISSUED BY:	დაამტკიცა: APPROVED BY:
	ფაილი FILE S-2015	პროექტის №: PROJECT No
	ფორმატი PAPER SIZE A3	მასშტაბი SCALE
ნახ.კოდი DRWG. No S-2019	კორექტ. REVISION ----	სტატუსი STATUS C.D.

30.09.2023

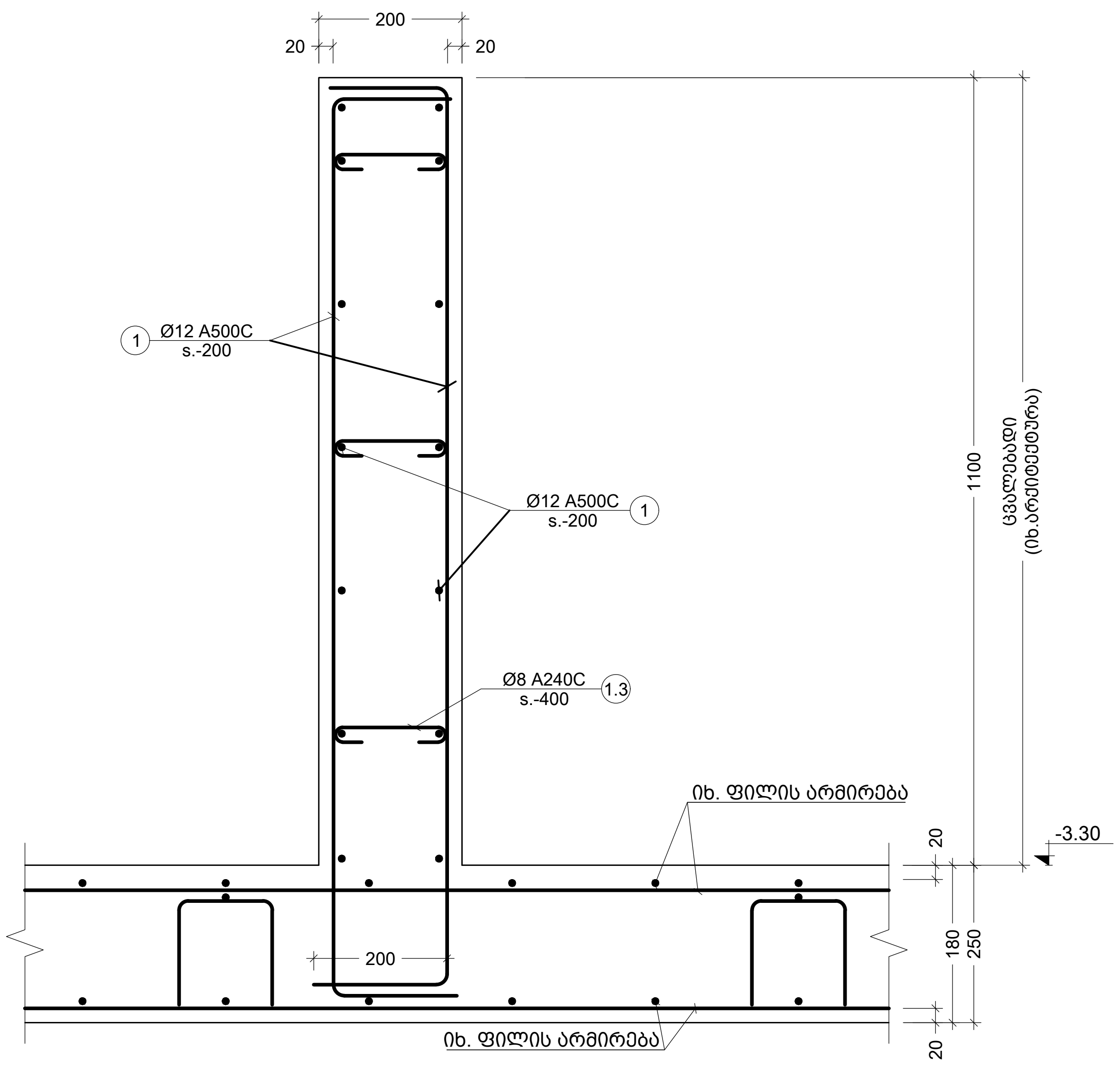

d კვეთი
Scale: 1:10

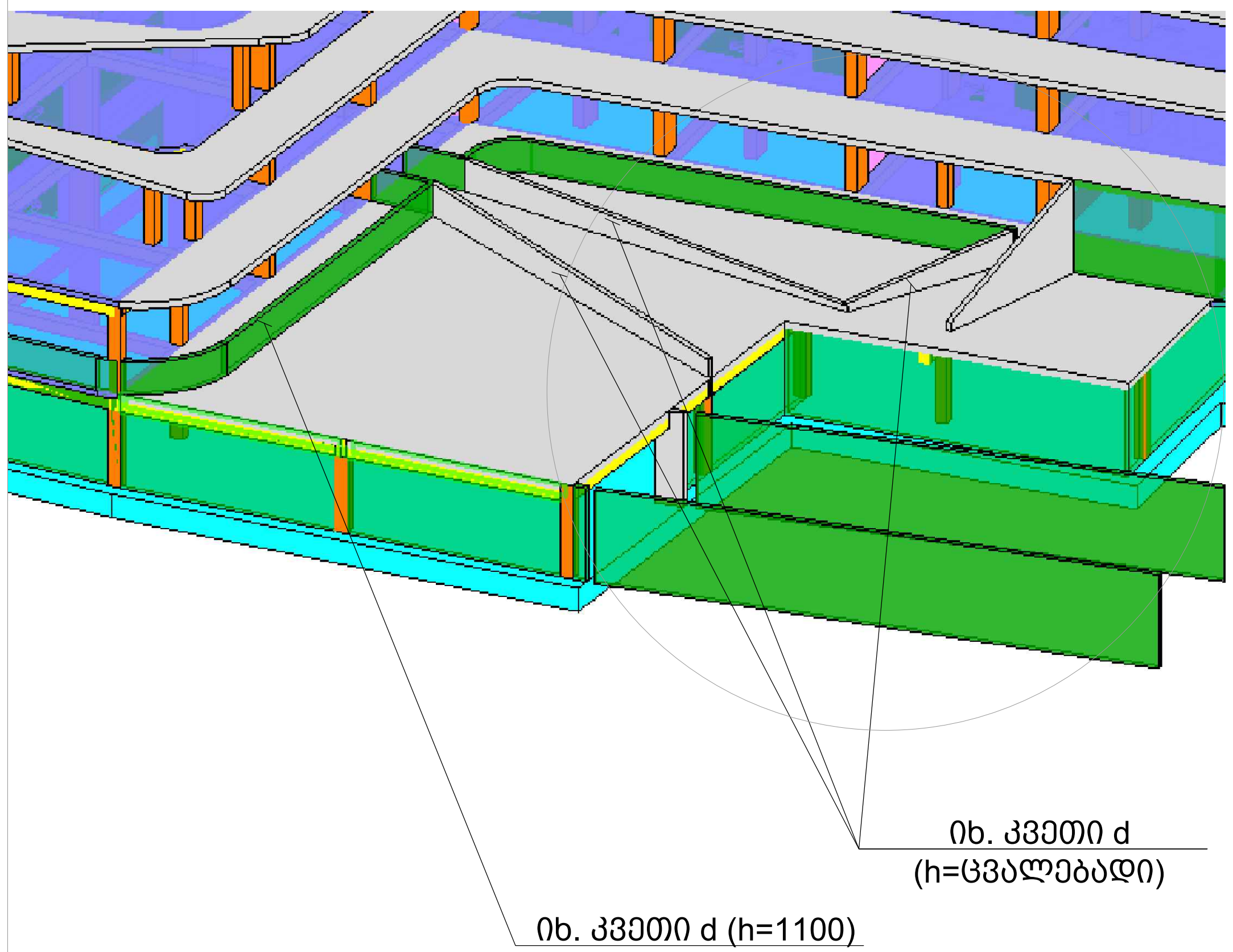

პოზ. №	ესკიზი	L მმ
1.1	300 / 100 / 100 / 300 / 300	1100
1.2	300 / 155 / 155 / 300 / 300	1210
1.3	160 / 100 / 100	360

პოზ. №	ესკიზი	L მმ
1.4	500 / 210 / 500	1210
1.5	500 / 140 / 500	1140

შენიშვნა:
NOTE:

No	Date		Revision	Issued by
----	----	----		----
----	----	----		----
----	----	----		----
----	----	----		----
----	----	----		----

სიტუაციური სქემა
KEY PLAN

მისამართი
ADDRESS
ქ.თბილისი აბულის ქ.N4
ს.კ.01.17.02.005.026

პროექტი
PROJECT
სასტუმროს შენობის პროექტი

ნახაზი
DRWG.
ესკიზები

მთავარი კონსტრუქტორი:
LEAD STRUCTURAL ENGINEER:
ნ.ხუციშვილი

შეასრულა:
ISSUED BY:

შეამოწმა:
APPROVED BY:

ფაილი
FILE S-2015

პროექტის №:
PROJECT No

ფორმატი
PAPER SIZE
A3

მასშტაბი
SCALE

ნახ.ნომერი
DRWG. No
S-2020

ვერსია
REVISION

სტატუსი
STATUS
C.D.

30.09.2023

კონსტრ. დასახ.	ელემენტის დასახ.	პოზ. №	დიამეტრი ან კვეთი (მმ)		ერთეულის სიგრძე (მმ.)	რაოდენობა (ც.)	საერთო სიგრძე (მ.)	საერთო წონა (კგ.)
ბად.ფილის სვეტ. -3.30 ნიშნულზე		1	Ø 12	A500C	დ.ბ.	___	42287	37524
		2	Ø 14	A500C	დ.ბ.	___	20284	24499
		1.1	Ø 10	A500C	1100	2731 X 1	3004	1851
		1.2	Ø 10	A500C	1210	720 X 1	872	537
		1.3	Ø 8	A240C	360	544 X 1	196	77
		მძიმე ბეტონი		B25	V =	447 X 1	= 447	მ³
ბად.ფილის სვეტ. -0.10 ნიშნულზე		1	Ø 12	A500C	დ.ბ.	___	50602	44902
		3	Ø 16	A500C	3000	556 X 1	1668	2631
		1.1	Ø 10	A500C	1100	2462 X 1	2708	1669
		1.2	Ø 10	A500C	1210	414 X 1	500	308
		1.4	Ø 12	A500C	1210	552 X 1	668	593
		1.5	Ø 12	A500C	1140	340 X 1	388	344
		მძიმე ბეტონი		B25	V =	350 X 1	= 350	მ³
ბად.ფილის სვეტ. 3.10 ნიშნულზე		1	Ø 12	A500C	დ.ბ.	___	44182	39206
		3	Ø 16	A500C	3000	624 X 1	1872	2953
		1.1	Ø 10	A500C	1100	2515 X 1	2767	1705
		1.2	Ø 10	A500C	1210	497 X 1	601	370
		1.4	Ø 12	A500C	1210	734 X 1	888	788
		1.5	Ø 12	A500C	1140	340 X 1	388	344
		მძიმე ბეტონი		B25	V =	369 X 1	= 369	მ³
ბად.ფილის სვეტ. 6.30 ნიშნულზე		1	Ø 12	A500C	დ.ბ.	___	42890	38059
		3	Ø 16	A500C	3000	688 X 1	2064	3256
		1.1	Ø 10	A500C	1100	2428 X 1	2671	1646
		1.2	Ø 10	A500C	1210	497 X 1	601	370
		1.4	Ø 12	A500C	1210	702 X 1	850	754
		1.5	Ø 12	A500C	1140	340 X 1	388	344
		მძიმე ბეტონი		B25	V =	359 X 1	= 359	მ³

კონსტრ. დასახ.	ელემენტის დასახ.	პოზ. №	დიამეტრი ან კვეთი (მმ)		ერთეულის სიგრძე (მმ.)	რაოდენობა (ც.)	საერთო სიგრძე (მ.)	საერთო წონა (კგ.)
ბად.ფილის სვეტ. 9.50 ნიშნულზე		1	Ø 12	A500C	დ.ბ.	___	38800	34430
		3	Ø 16	A500C	3000	530 X 1	1590	2508
		1.1	Ø 10	A500C	1100	2250 X 1	2475	1525
		1.2	Ø 10	A500C	1210	393 X 1	476	293
		1.4	Ø 12	A500C	1210	525 X 1	635	564
		1.5	Ø 12	A500C	1140	200 X 1	228	202
		მძიმე ბეტონი		B25	V =	322 X 1	= 322	მ³
ბად.ფილის სვეტ. 12.70 ნიშნულზე		1	Ø 12	A500C	დ.ბ.	___	37566	33335
		3	Ø 16	A500C	3000	503 X 1	1509	2381
		1.1	Ø 10	A500C	1100	2186 X 1	2405	1482
		1.2	Ø 10	A500C	1210	373 X 1	451	278
		1.4	Ø 12	A500C	1210	499 X 1	603	535
		1.5	Ø 12	A500C	1140	200 X 1	228	202
		მძიმე ბეტონი		B25	V =	311 X 1	= 311	მ³
ბად.ფილის სვეტ. 15.90 ნიშნულზე		1	Ø 12	A500C	დ.ბ.	___	35393	31407
		3	Ø 16	A500C	3000	466 X 1	1398	2205
		1.1	Ø 10	A500C	1100	2064 X 1	2270	1399
		1.2	Ø 10	A500C	1210	347 X 1	420	259
		1.4	Ø 12	A500C	1210	461 X 1	558	495
		1.5	Ø 12	A500C	1140	200 X 1	228	202
		მძიმე ბეტონი		B25	V =	293 X 1	= 293	მ³
ბად.ფილის სვეტ. 19.10 ნიშნულზე		1	Ø 12	A500C	დ.ბ.	___	35393	31407
		3	Ø 16	A500C	3000	466 X 1	1398	2205
		1.1	Ø 10	A500C	1100	2064 X 1	2270	1399
		1.2	Ø 10	A500C	1210	347 X 1	420	259
		1.4	Ø 12	A500C	1210	461 X 1	558	495
		1.5	Ø 12	A500C	1140	200 X 1	228	202
		მძიმე ბეტონი		B25	V =	293 X 1	= 293	მ³
ბად.ფილის სვეტ. 22.30 ნიშნულზე		1	Ø 12	A500C	დ.ბ.	___	31696	28126
		1.1	Ø 10	A500C	1100	2144 X 1	2358	1453
		1.5	Ø 12	A500C	1140	200 X 1	228	202
		მძიმე ბეტონი		B25	V =	247 X 1	= 247	მ³

შენიშვნა:
NOTE:

No	Date	Revision	Issued by
----	----	----	----
----	----	----	----
----	----	----	----
----	----	----	----
----	----	----	----

სიტუაციური სქემა
KEY PLAN

მისამართი
ADDRESS
ქ.თბილისი აბულის ქ.N4
ს.კ.01.17.02.005.026

პროექტი
PROJECT
სასტუმროს შენობის პროექტი

ნახაზი
DRWG.
გადახურვის ფილების სპეციფიკაცია

მთავარი კონსტრუქტორი: LEAD STRUCTURAL ENGINEER: ნ.ხუციშვილი	შესრულა: ISSUED BY:	შეამოწმა APPROVED BY:
	ფაილი FILE S-2015 გადახურვის ფილების სპეციფიკაცია	პროექტის №: PROJECT No
	ფორმატი PAPER SIZE A3	მასშტაბი SCALE
ნახ.კოდი DRWG. No S-2021	კორექტ. REVISION ----	სტადია STATUS C.D.

30.09.2023

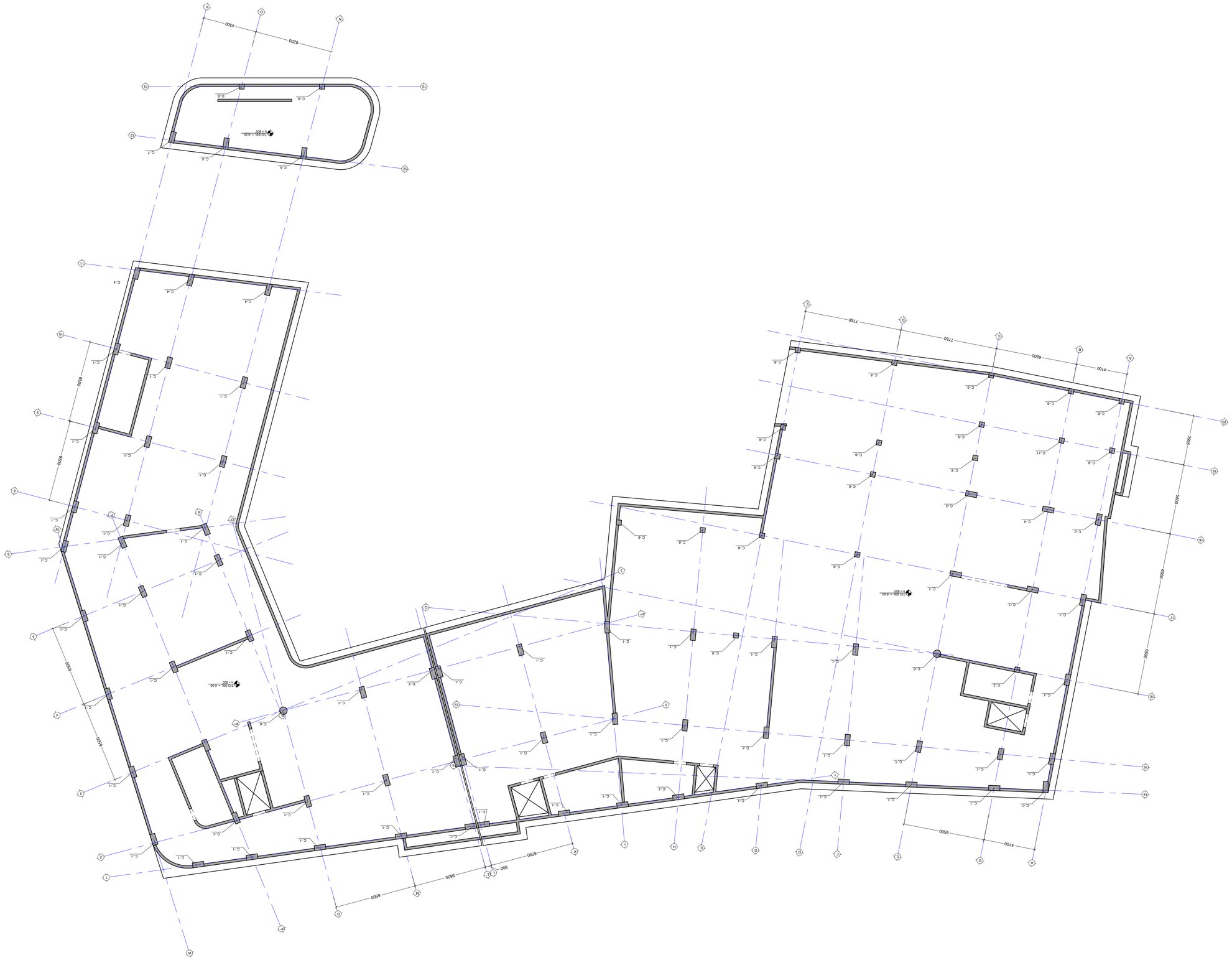
7750
7750
6500
4100
3900
6500
6500
6500
6500
6500
6500
6500
6500
6500
6500
6500
6500
6500
6500
6200
4300
4100
6500
500
6700
6500
6500
6500
6500
6500
6500
6500
6500
6500
6500
6500
6500
6500
6500

სვეტების დაარმირების ტიპიური ფრაგმენტი
მ. 1:50

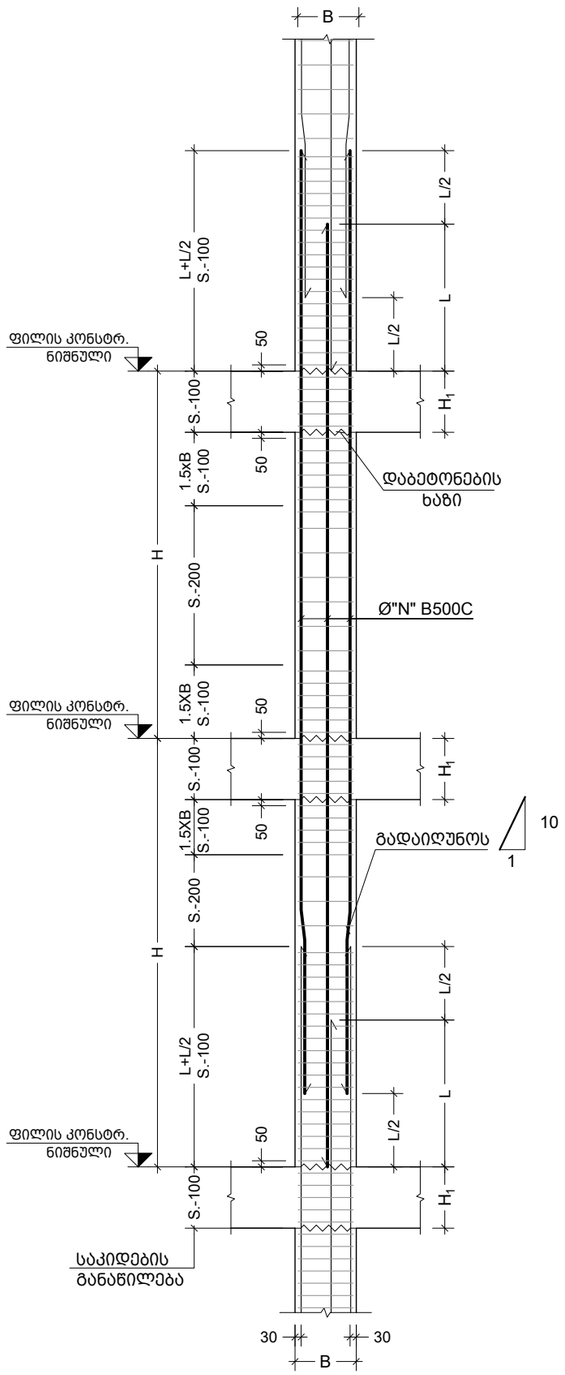

სვეტების დაბოლოების ტიპიური ფრაგმენტი
მ. 1:20

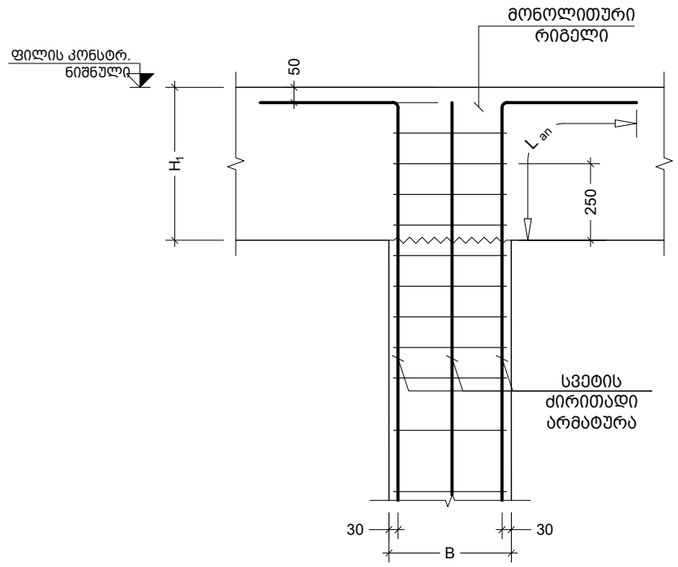

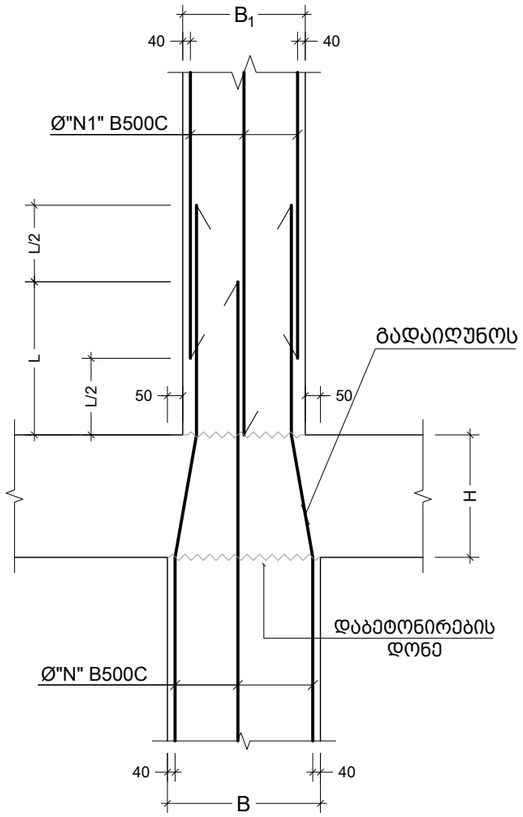

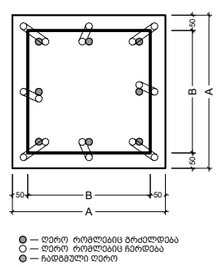

შენიშვნა:
NOTE:

1. სვეტების მარკირება იხილეთ საძირკვლის საყალიბე გეგმაზე. ფურცელი - ######

----	----	----	----
----	----	----	----
----	----	----	----
----	----	----	----
----	----	----	----
No	Date	Revision	Issued by

სიტუაციური სქემა
KEY PLAN

მისამართი
ADDRESS
ქ.თბილისი აბულის ქ.N4
ს.კ.01.17.02.005.026

პროექტი
PROJECT
სასტუმროს შენობის პროექტი

ნახაზი
DRWG.
მონ.სვეტების დაარმირების ტიპ.ფრაგმენტი

მთავარი კონსტრუქტორი: LEAD STRUCTURAL ENGINEER: ნ.ხუციშვილი	შესრულა: ISSUED BY:	შეამოწმა APPROVED BY:
	ფაილი FILE 01_COLUMN	პროექტის №: PROJECT No
	ფორმატი PAPER SIZE A3	მასშტაბი SCALE
ნახ.კოდი DRWG. No S - 3001	კორექტ. REVISION ----	სტადია STATUS C.D.

30.09.2023

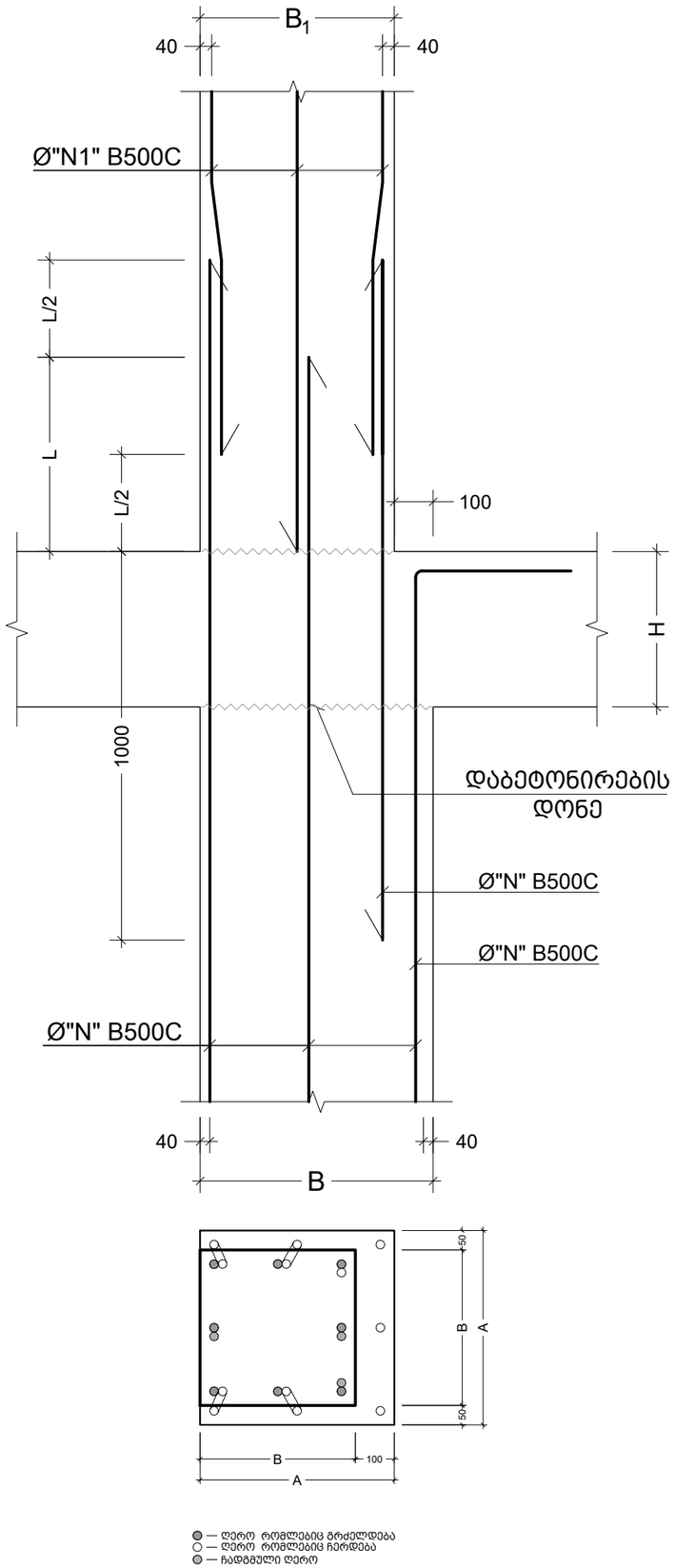

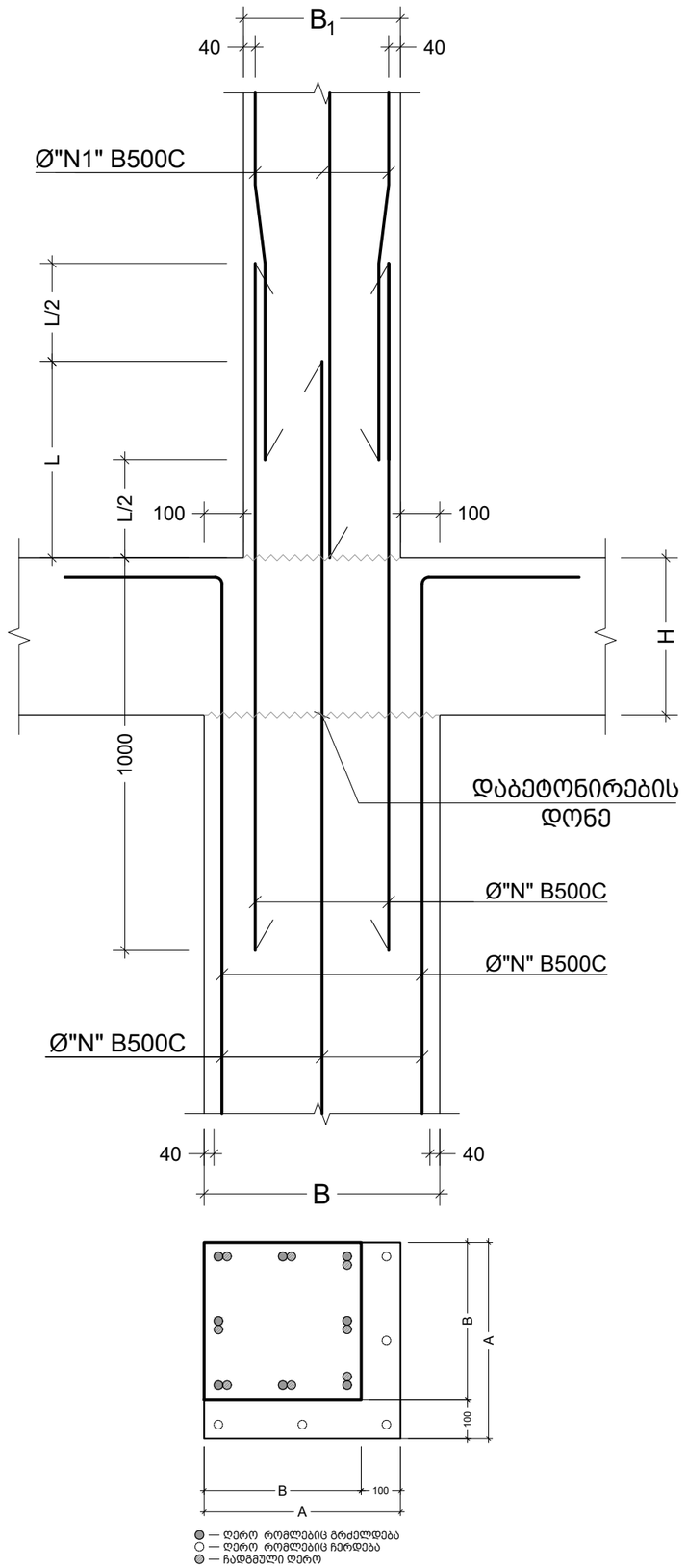

შენიშვნა:
NOTE:

1. სვეტების მარკირება იხილეთ საძირკვლის საყალიბე გეგმაზე. ფურცელი - ######

----	----	----	----
----	----	----	----
----	----	----	----
----	----	----	----
----	----	----	----
No	Date	Revision	Issued by

სიტუაციური სქემა
KEY PLAN

მისამართი
ADDRESS
ქ.თბილისი აბულის ქ.N4
ს.კ.01.17.02.005.026

პროექტი
PROJECT
სასტუმროს შენობის პროექტი

ნახაზი
DRWG.
დაარმირების ტიპ. ფრაგმენტები კვეთის ცვლილებისას

მთავარი კონსტრუქტორი: LEAD STRUCTURAL ENGINEER:	შესრულა: ISSUED BY:	შეამოწმა APPROVED BY:
ნ.ხუციშვილი		
	ფაილი FILE 01_COLUMN	პროექტის №: PROJECT No
	ფორმატი PAPER SIZE A3	მასშტაბი SCALE
ნახ.კოდი DRWG. No S-3002	კორექტ. REVISION ----	სტადია STATUS C.D.

30.09.2023

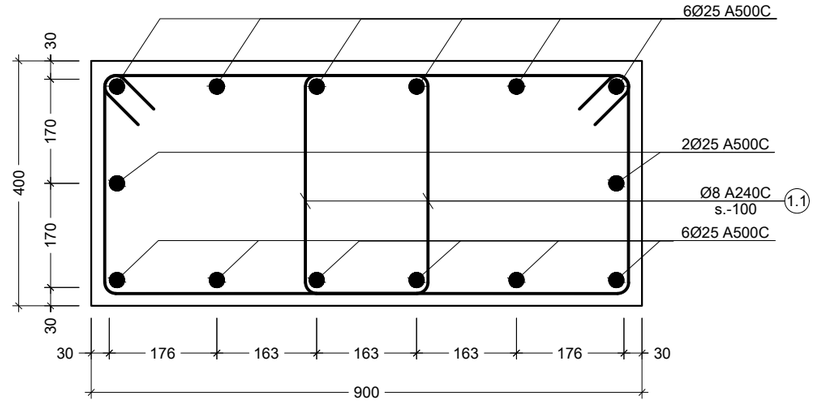

a კვეთი
Scale: 1:10

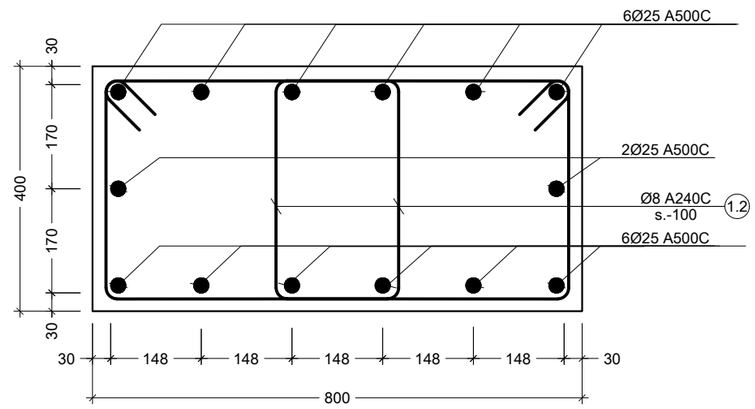

b კვეთი
Scale: 1:10

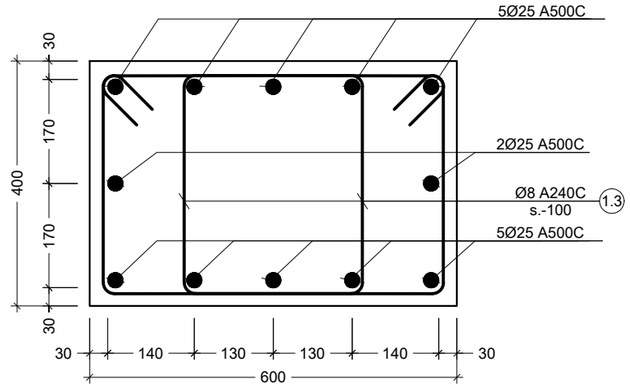

c კვეთი
Scale: 1:10

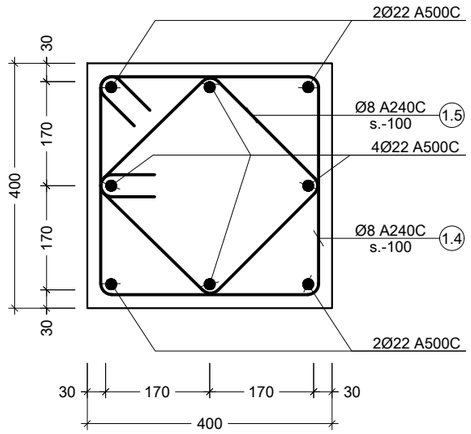

d კვეთი
Scale: 1:10

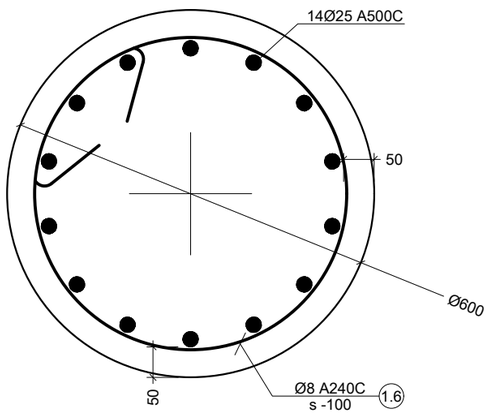

e კვეთი
Scale: 1:10

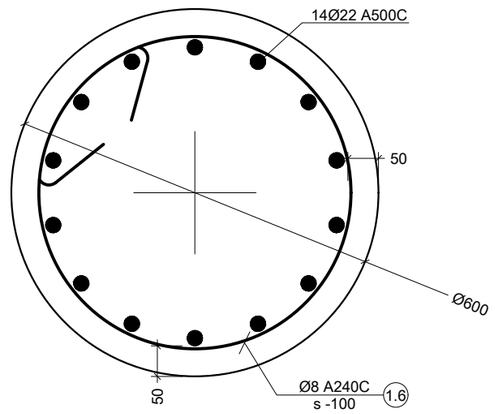

f კვეთი
Scale: 1:10

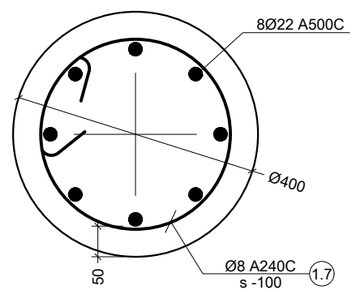

g კვეთი
Scale: 1:10

შენიშვნა:
NOTE:

1. სვეტების მარკირება იხილეთ საძირკვლის საყალიბე გეგმაზე. ფურცელი -S-1101

----	----	----	----
----	----	----	----
----	----	----	----
----	----	----	----
----	----	----	----
No	Date	Revision	Issued by

სიტუაციური სქემა
KEY PLAN

მისამართი
ADDRESS
ქ.თბილისი აბულის ქ.N4
ს.კ.01.17.02.005.026

პროექტი
PROJECT
სასტუმროს შენობის პროექტი

ნახაზი
DRWG.
კვეთი a; b; c; d; e; f; g

მთავარი კონსტრუქტორი: LEAD STRUCTURAL ENGINEER:	შეასრულა: ISSUED BY:	შეამოწმა APPROVED BY:
ნ.ხუციშვილი	ფაილი FILE 01_COLUMN	პროექტის №: PROJECT No
	ფორმატი PAPER SIZE A3	მასშტაბი SCALE
ნახ.კოდი DRWG. No S-3003	კორექტ. REVISION ----	სტადია STATUS C.D.

30.09.2023

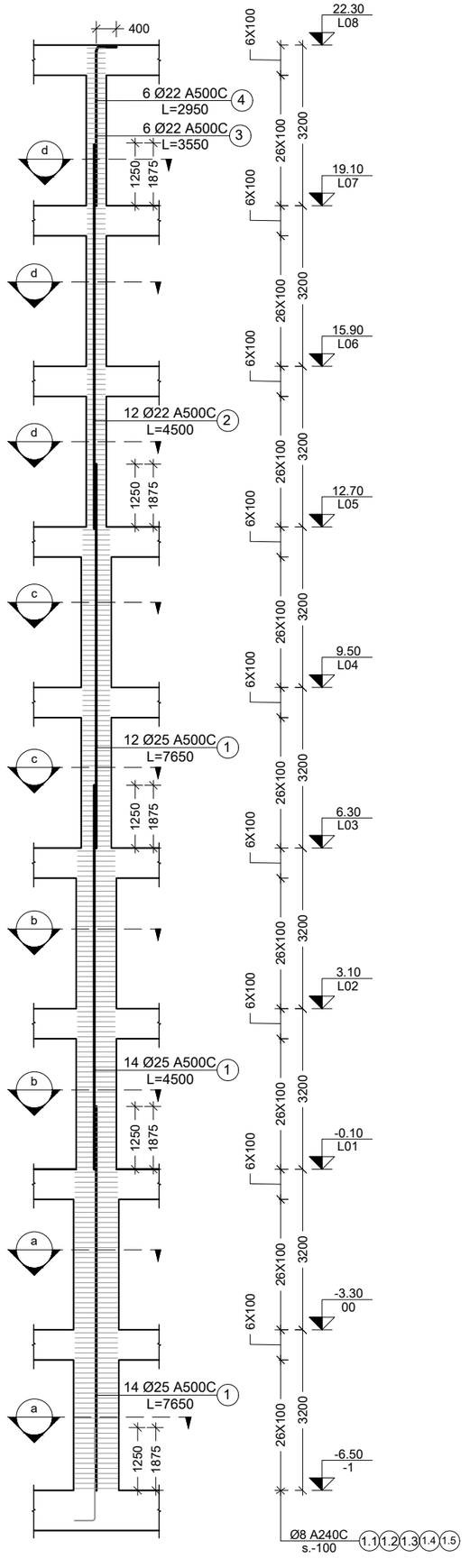

1 C.
Scale: 1:100

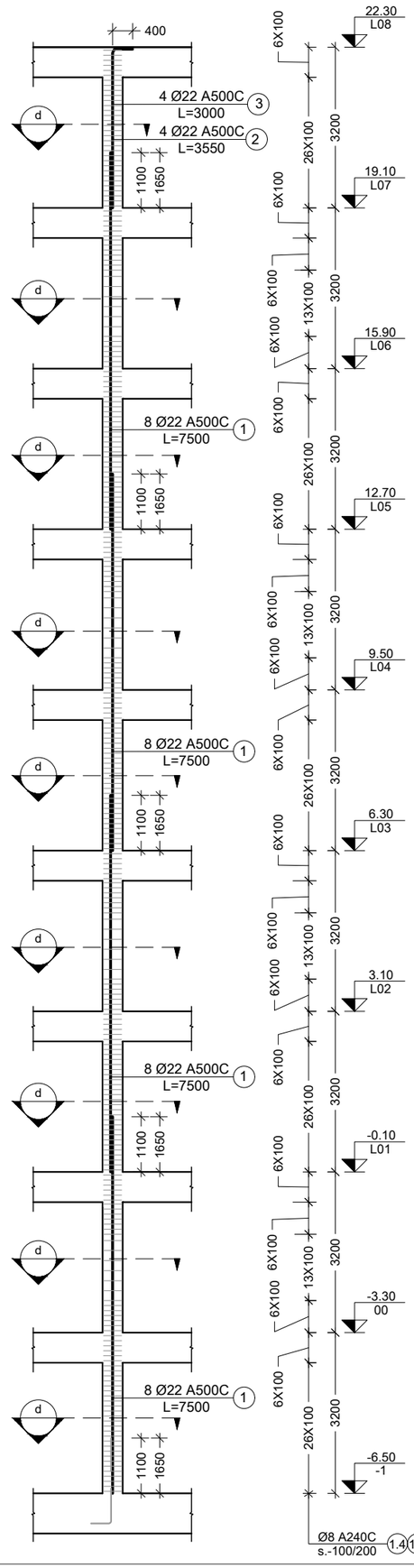

2 C.
Scale: 1:100

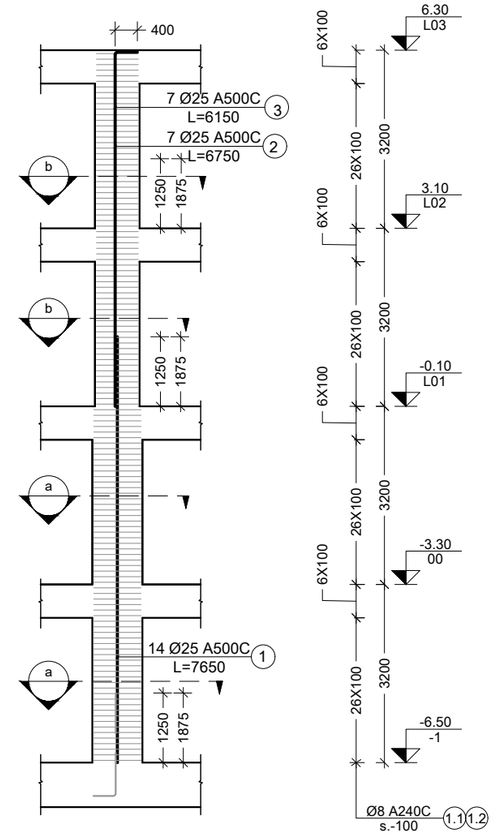

3 C.
Scale: 1:100

შენიშვნა:
NOTE:

1. სვეტების მარკირება იხილეთ საძირკვლის საყალიბე გეგმაზე. ფურცელი - ######

----	----	----	----
----	----	----	----
----	----	----	----
----	----	----	----
----	----	----	----
----	----	----	----
No	Date	Revision	Issued by

სიტუაციური სქემა
KEY PLAN

მისამართი
ADDRESS

ქ.თბილისი აბულის ქ.N4
ს.კ.01.17.02.005.026

პროექტი
PROJECT

სასტუმროს შენობის პროექტი

ნახაზი
DRWG.

C.-1; C.-2; C.-3

მთავარი კონსტრუქტორი: LEAD STRUCTURAL ENGINEER: ნ.ხუციშვილი	შესრულა: ISSUED BY:	შეამოწმა APPROVED BY:
	ფაილი FILE 01_COLUMN	პროექტის №: PROJECT No
	ფორმატი PAPER SIZE A3	მასშტაბი SCALE
ნახ.კოდი DRWG. No S-3004	კორექტ. REVISION ----	სტადია STATUS C.D.

30.09.2023

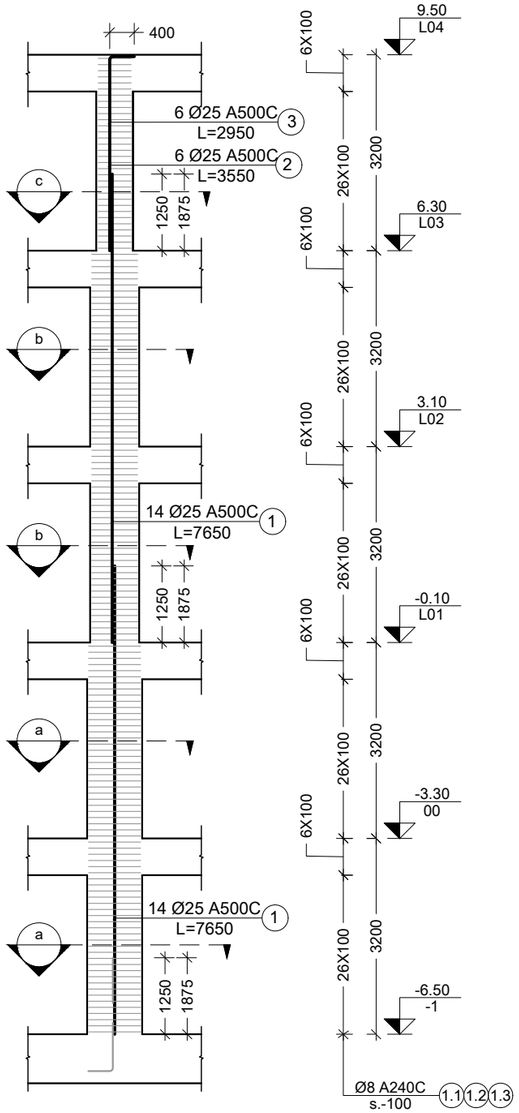

4 C.
Scale: 1:100

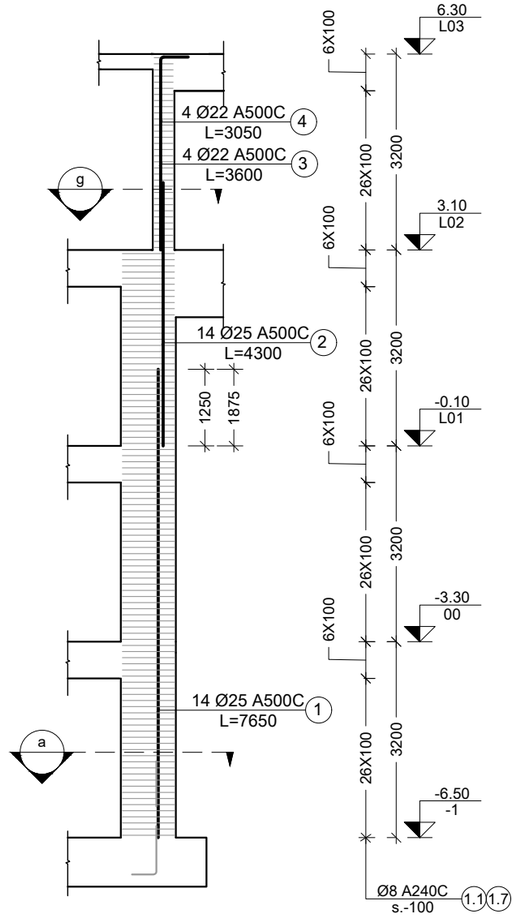

5 C.
Scale: 1:100

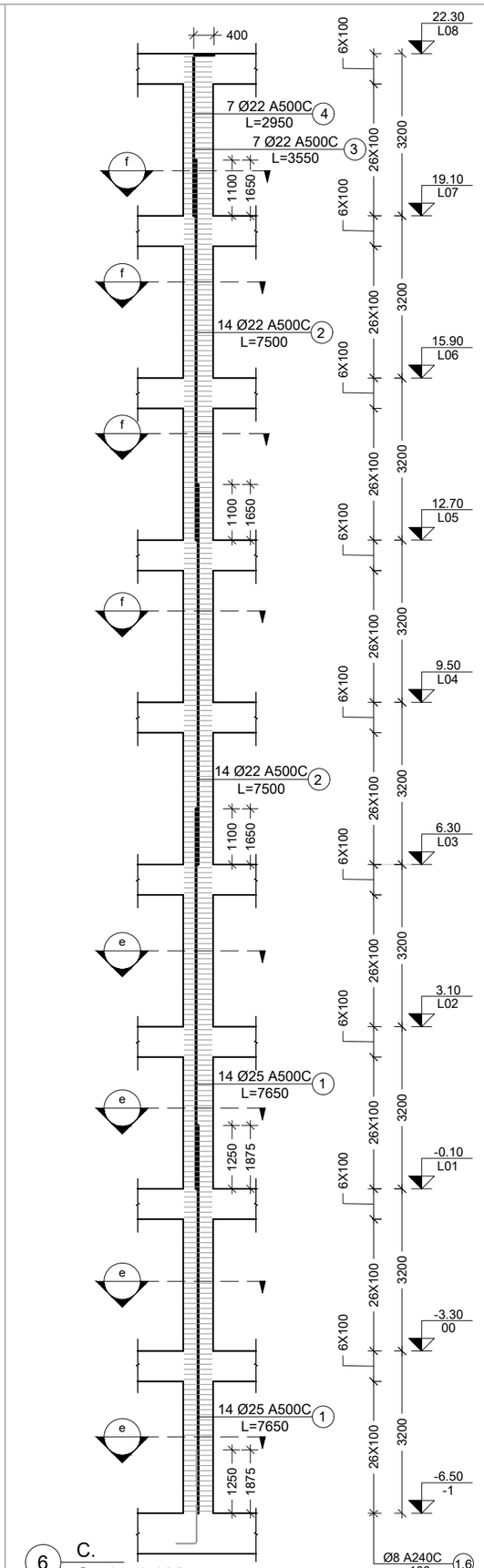

6 C.
Scale: 1:100

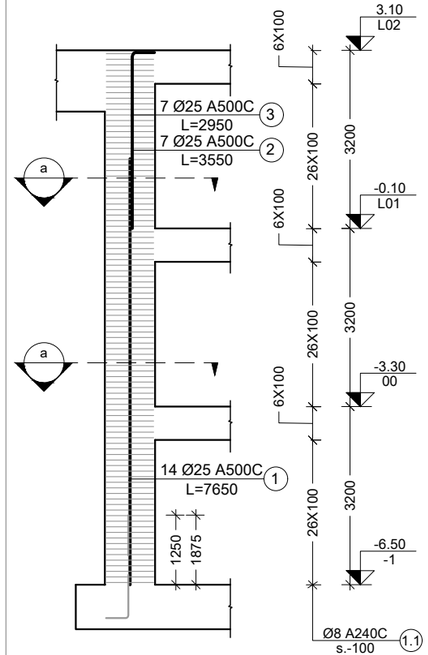

7 C.
Scale: 1:100

შენიშვნა:
NOTE:

1. სვეტების მარკირება იხილეთ საძირკვლის საყალიბე გეგმაზე.
ფურცელი - ######

----	----	----	----
----	----	----	----
----	----	----	----
----	----	----	----
----	----	----	----
No	Date	Revision	Issued by

სიტუაციური სქემა
KEY PLAN

მისამართი
ADDRESS
ქ.თბილისი აბულის ქ.N4
ს.კ.01.17.02.005.026

პროექტი
PROJECT
სასტუმროს შენობის პროექტი

ნახაზი
DRWG.
C.-4; C.-5; C.-6; C.-7

მთავარი კონსტრუქტორი: LEAD STRUCTURAL ENGINEER: ნ.ხუციშვილი	შესრულა: ISSUED BY:	შეამოწმა APPROVED BY:
	ფაილი FILE 01_COLUMN	პროექტის №: PROJECT No
	ფორმატი PAPER SIZE A3	მასშტაბი SCALE
ნახ.კოდი DRWG. No S-3005	კორექტ. REVISION ----	სტადია STATUS C.D.

30.09.2023

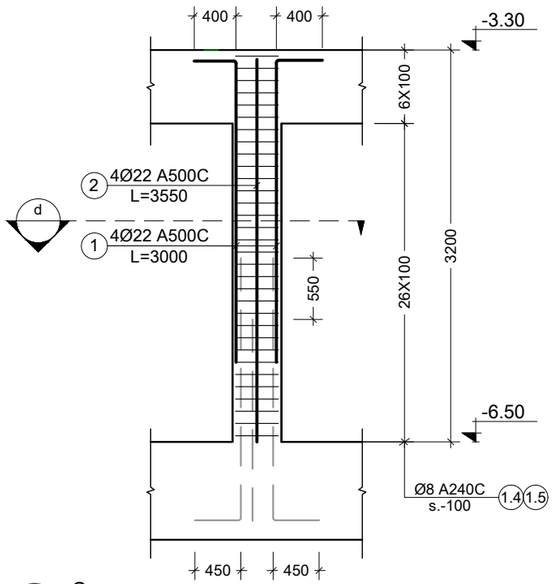

8 C.
Scale: 1:50

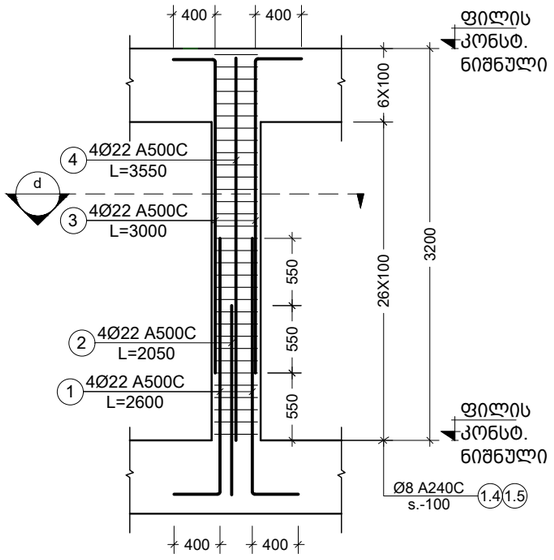

10 C.
Scale: 1:50

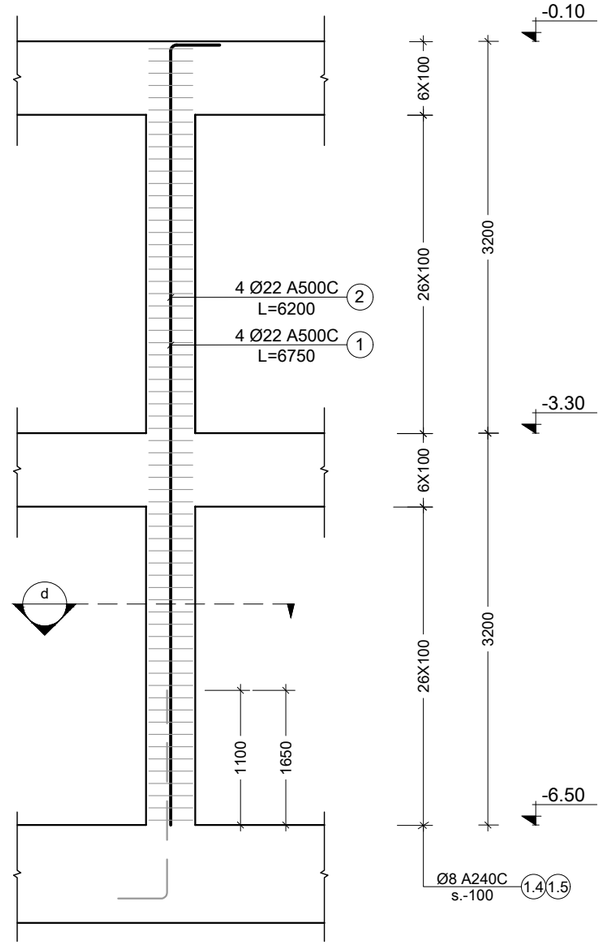

9 C.
Scale: 1:50

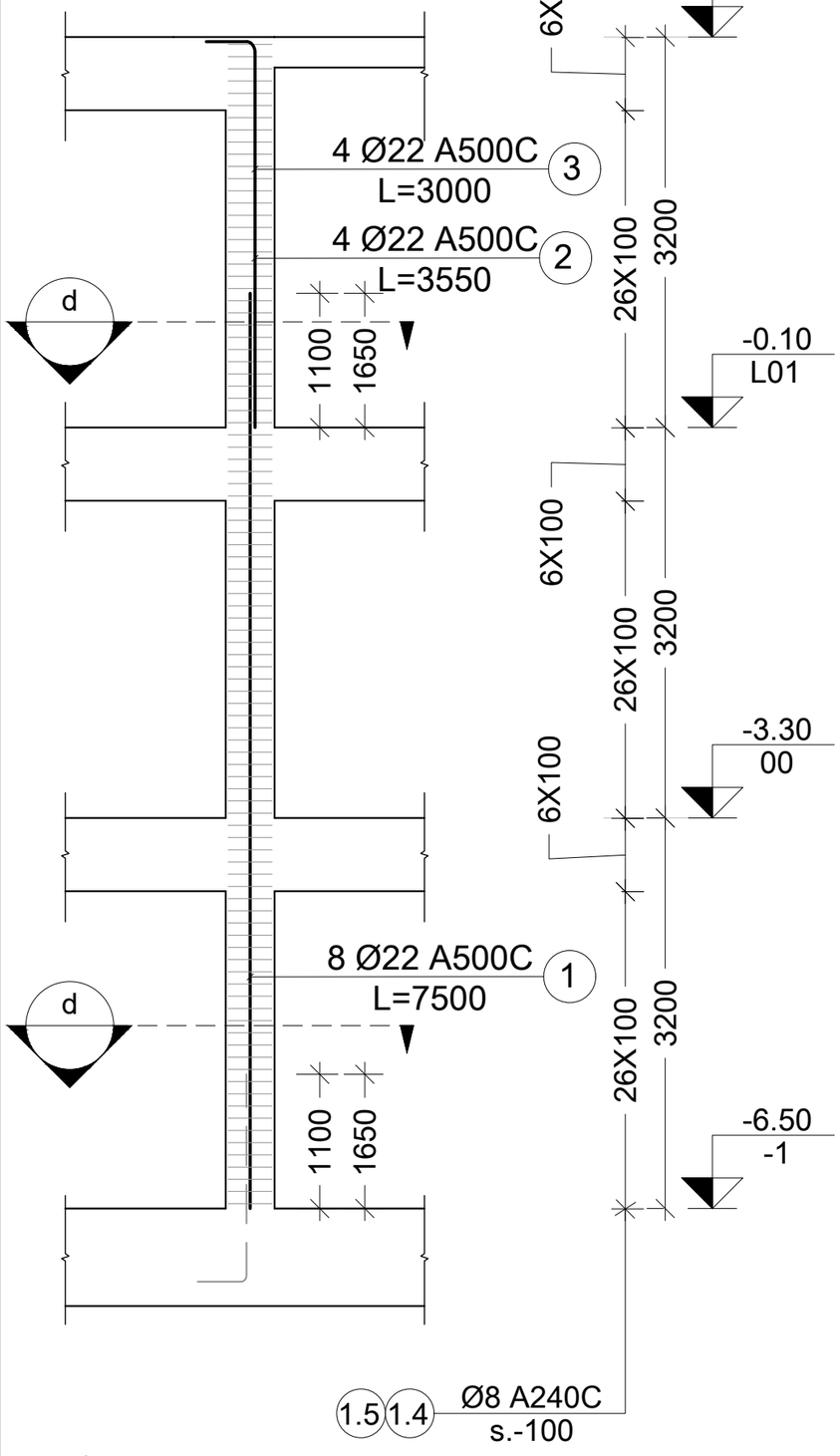

11 C.
Scale: 1:100

შენიშვნა:
NOTE:

1. სვეტების მარკირება იხილეთ საძირკვლის საყალიბე გეგმაზე.
ფურცელი - ######

----	----	----	----
----	----	----	----
----	----	----	----
----	----	----	----
----	----	----	----
No	Date	Revision	Issued by

სიტუაციური სქემა
KEY PLAN

მისამართი
ADDRESS
ქ.თბილისი აბულის ქ.N4
ს.კ.01.17.02.005.026

პროექტი
PROJECT
სასტუმროს შენობის პროექტი

ნახაზი
DRWG.
C.-8; C.-9; C.-10; C.-11

მთავარი კონსტრუქტორი: LEAD STRUCTURAL ENGINEER: ნ.ხუციშვილი	შეასრულა: ISSUED BY:	შეამოწმა APPROVED BY:
	ფაილი FILE 01_COLUMN	პროექტის №: PROJECT No
	ფორმატი PAPER SIZE A3	მასშტაბი SCALE
ნახ.კოდი DRWG. No S-3006	კორექტ. REVISION ----	სტადია STATUS C.D.

30.09.2023

პოზ. №	ესკიზი	L მმ
1.1	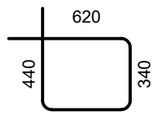	1920
1.2	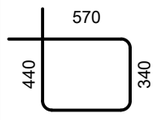	1820
1.3	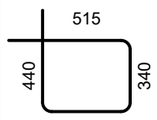	1710
1.4	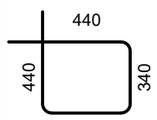	1560
1.5	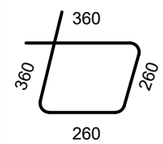	1240
1.6	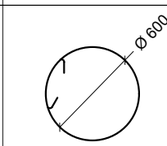	1800
1.7	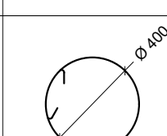	1180

კონსტრ. დასახ.	ელემენტის დასახ.	პოზ. №	დიამეტრი ან კვეთი (მმ)	ერთეულის სიგრძე (მმ.)	რაოდენობა (ც.)	საერთო სიგრძე (მ.)	საერთო წონა (კგ.)
მონ. სვეტები	C.-1 (59 ც.)	1	Ø 25 A500C	7650	40 X 59	18054	69533
		2	Ø 22 A500C	4500	12 X 59	3186	9502
		3	Ø 22 A500C	3550	6 X 59	1257	3748
		4	Ø 22 A500C	2950	6 X 59	1044	3115
		1.1	Ø 8 A240C	1920	128 X 59	14500	5719
		1.2	Ø 8 A240C	1820	128 X 59	13745	5421
		1.3	Ø 8 A240C	1710	128 X 59	12914	5093
		1.4	Ø 8 A240C	1560	96 X 59	8836	3485
		1.5	Ø 8 A240C	1240	96 X 59	7023	2770
		მძიმე ბეტონი B25 V = 6.20 X 59 = 365.80 მ³					
	C.-2 (1 ც.)	1	Ø 22 A500C	7500	32 X 1	240	716
		2	Ø 22 A500C	3550	4 X 1	14	42
		3	Ø 22 A500C	3000	4 X 1	12	36
		1.4	Ø 8 A240C	1560	264 X 1	412	162
		1.5	Ø 8 A240C	1240	264 X 1	327	129
		მძიმე ბეტონი B25 V = 3.80 X 1 = 3.80 მ³					
	C.-3 (2 ც.)	1	Ø 25 A500C	7650	14 X 2	214	825
		2	Ø 25 A500C	6750	7 X 2	95	364
		3	Ø 25 A500C	6150	7 X 2	86	332
		1.1	Ø 8 A240C	1920	128 X 2	492	194
		1.2	Ø 8 A240C	1820	128 X 2	466	184
		მძიმე ბეტონი B25 V = 3.60 X 2 = 7.20 მ³					
	C.-4 (4 ც.)	1	Ø 25 A500C	7650	28 X 4	857	3300
		2	Ø 25 A500C	3550	6 X 4	85	328
		3	Ø 25 A500C	2950	6 X 4	71	273
		1.1	Ø 8 A240C	1920	64 X 4	492	194
		1.2	Ø 8 A240C	1820	64 X 4	466	184
		1.3	Ø 8 A240C	1710	32 X 4	219	86
		მძიმე ბეტონი B25 V = 4.25 X 4 = 17.00 მ³					
	C.-5 (2 ც.)	1	Ø 25 A500C	7650	14 X 2	214	825
		2	Ø 25 A500C	4300	14 X 2	120	464
		3	Ø 22 A500C	3600	4 X 2	29	86
		4	Ø 22 A500C	3050	4 X 2	24	73
		1.1	Ø 8 A240C	1920	192 X 2	737	291
		1.7	Ø 8 A240C	1180	32 X 2	76	30
		მძიმე ბეტონი B25 V = 3.20 X 2 = 6.40 მ³					

კონსტრ. დასახ.	ელემენტის დასახ.	პოზ. №	დიამეტრი ან კვეთი (მმ)	ერთეულის სიგრძე (მმ.)	რაოდენობა (ც.)	საერთო სიგრძე (მ.)	საერთო წონა (კგ.)
მონ. სვეტები	C.-6 (2 ც.)	1	Ø 25 A500C	7650	28 X 2	428	1650
		2	Ø 22 A500C	7500	28 X 2	420	1253
		3	Ø 22 A500C	3550	7 X 2	50	148
		4	Ø 22 A500C	2950	7 X 2	41	123
		1.6	Ø 8 A240C	1800	288 X 2	1037	409
		მძიმე ბეტონი B25 V = 6.70 X 2 = 13.40 მ³					
	C.-7 (1 ც.)	1	Ø 25 A500C	7650	14 X 1	107	412
		2	Ø 25 A500C	3550	7 X 1	25	96
		3	Ø 25 A500C	2950	7 X 1	21	80
		1.1	Ø 8 A240C	1920	192 X 1	369	145
		მძიმე ბეტონი B25 V = 2.80 X 1 = 2.80 მ³					
	C.-8 (12 ც.)	1	Ø 22 A500C	3000	4 X 12	144	429
		2	Ø 25 A500C	3550	4 X 12	170	656
		1.4	Ø 8 A240C	1560	32 X 12	599	236
		1.5	Ø 8 A240C	1240	32 X 12	476	188
		მძიმე ბეტონი B25 V = 0.50 X 12 = 6.00 მ³					
	C.-9 (8 ც.)	1	Ø 22 A500C	6750	4 X 8	216	644
		2	Ø 22 A500C	6200	4 X 8	198	592
		1.4	Ø 8 A240C	1560	64 X 8	799	315
		1.5	Ø 8 A240C	1240	64 X 8	635	250
		მძიმე ბეტონი B25 V = 0.90 X 8 = 7.20 მ³					
	C.-10 (21 ც.)	1	Ø 22 A500C	2600	4 X 21	218	651
		2	Ø 22 A500C	2050	4 X 21	172	514
		3	Ø 22 A500C	3000	4 X 21	252	752
		4	Ø 22 A500C	3550	4 X 21	298	889
		1.4	Ø 8 A240C	1560	32 X 21	1048	413
		1.5	Ø 8 A240C	1240	32 X 21	833	329
		მძიმე ბეტონი B25 V = 0.50 X 21 = 10.50 მ³					
	C.-11 (1 ც.)	1	Ø 22 A500C	7500	8 X 1	60	179
		2	Ø 22 A500C	3550	4 X 1	14	42
		3	Ø 22 A500C	3000	4 X 1	12	36
		1.4	Ø 8 A240C	1560	96 X 1	150	59
		1.5	Ø 8 A240C	1240	96 X 1	119	47
		მძიმე ბეტონი B25 V = 1.30 X 1 = 1.30 მ³					

შენიშვნა:
NOTE:

1. სვეტების მარკირება იხილეთ საძირკვლის საყალიბე გეგმაზე. ფურცელი - ######

No	Date	Revision	Issued by
----	----	----	----
----	----	----	----
----	----	----	----
----	----	----	----
----	----	----	----

სიტუაციური სქემა
KEY PLAN

მისამართი
ADDRESS
ქ.თბილისი აბულის ქ.N4
ს.კ.01.17.02.005.026

პროექტი
PROJECT
სასტუმროს შენობის პროექტი

ნახაზი
DRWG.
მონ. სვეტების სპეციფიკაცია

მთავარი კონსტრუქტორი: LEAD STRUCTURAL ENGINEER: ნ.ხუციშვილი	შესრულა: ISSUED BY:	შეამოწმა APPROVED BY:
	ფაილი FILE 01_COLUMN	პროექტის №: PROJECT No
	ფორმატი PAPER SIZE A3	მასშტაბი SCALE
ნახ.კოდი DRWG. No S-3007	კორექტ. REVISION ----	სტადია STATUS C.D.

30.09.2023

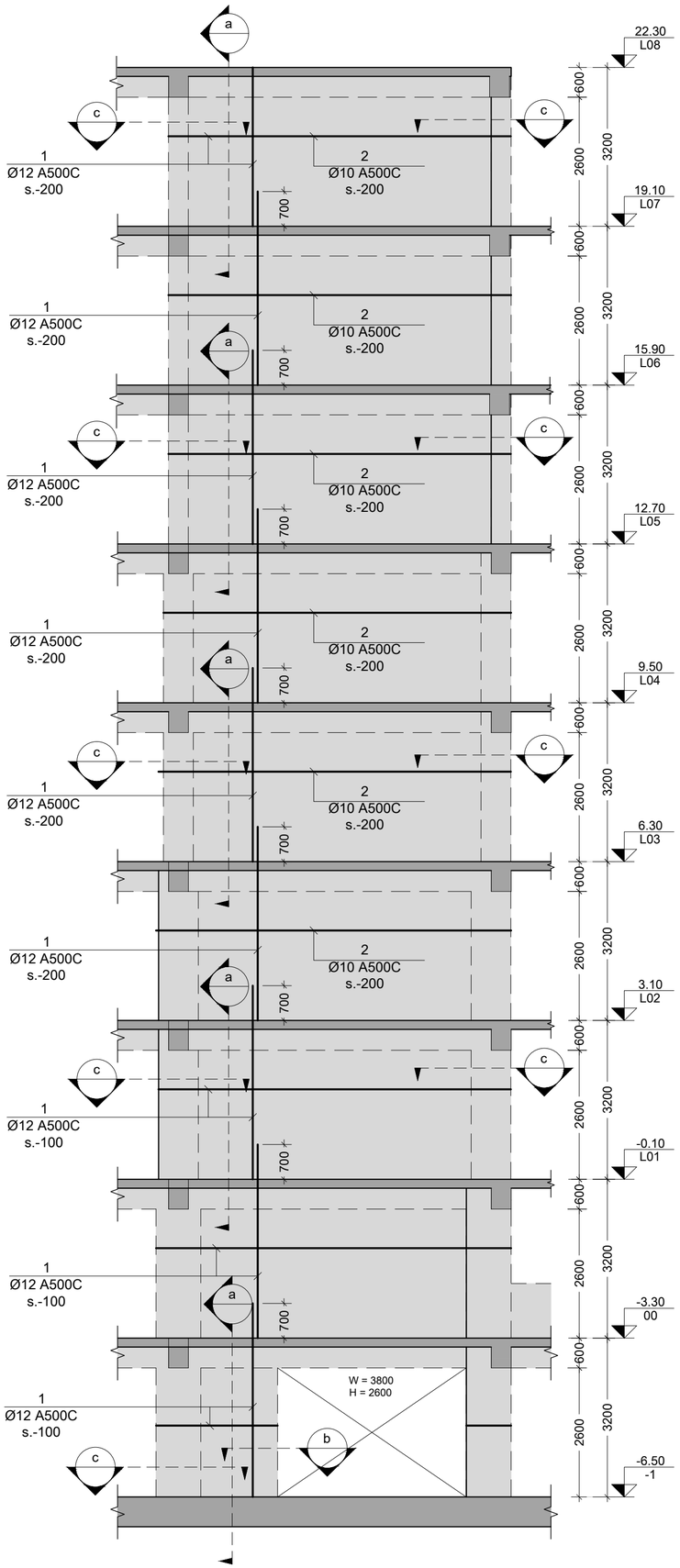

SH.W.-1
Scale: 1:100

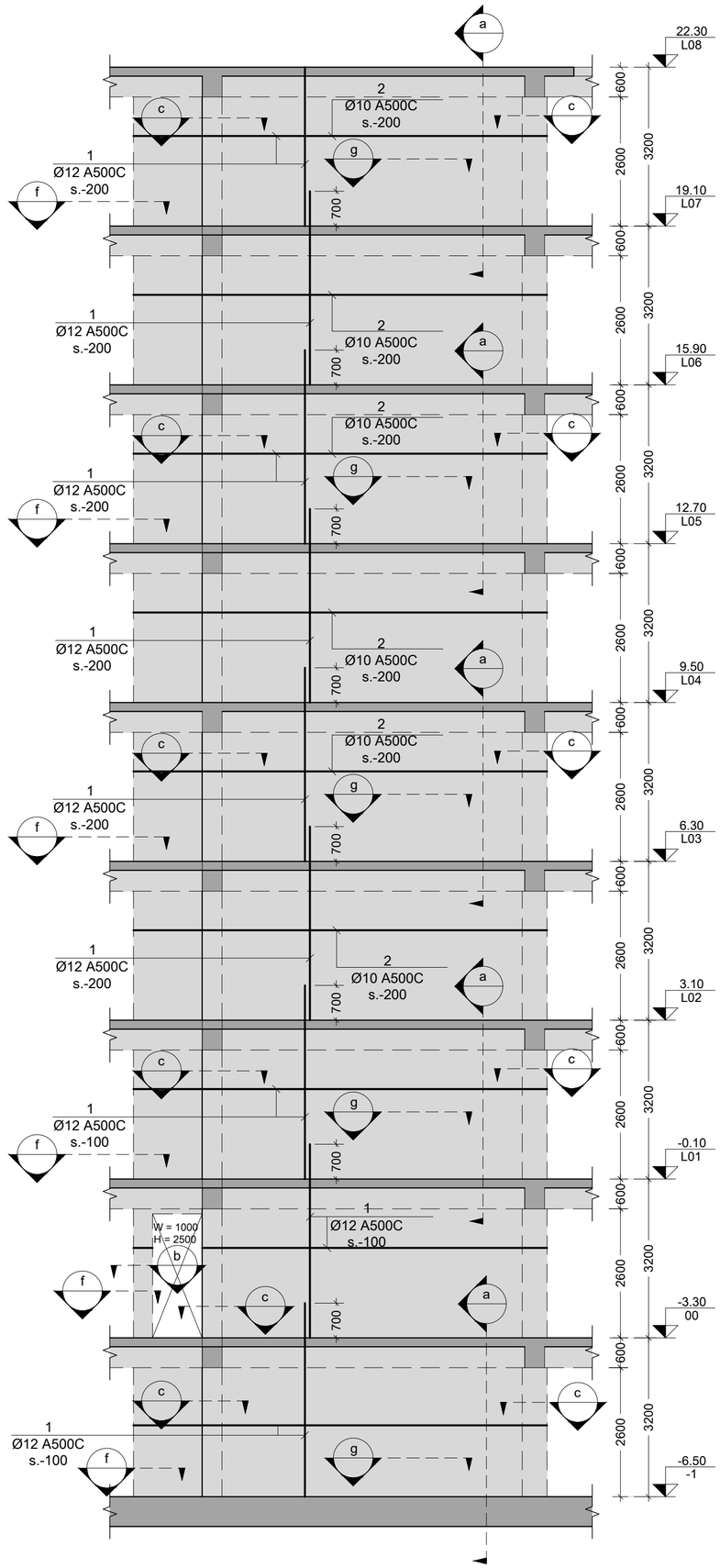

SH.W.-2
Scale: 1:100

შენიშვნები:
NOTE:

No	Date	Revision	Issued by
----	----	----	----
----	----	----	----
----	----	----	----
----	----	----	----
----	----	----	----
----	----	----	----

საორიენტირო სქემა
KEY PLAN

მისამართი
ADDRESS
ქ.თბილისი აბულის ქ.N4
ს.კ.01.17.02.005.026

პროექტი
PROJECT
სასტუმროს მშენობის პროექტი

ნახაზის
DRWG.
SH.W.-1; 2

მთავარი კონსტრუქტორი: LEAD STRUCTURAL ENGINEER:	შესრულებულია: ISSUED BY:	შეამოწმა APPROVED BY:
ნ.ხუციშვილი	----	----
	ფაილი FILE S-3116 SH.W.-31	პროექტის №: PROJECT No
	ფორმატი PAPER SIZE A2	მასშტაბი SCALE ----
ნახ.კოდი DRWG. No S - 3101	კორექტ. REVISION ----	სტატუსი STATUS

30.05.2023

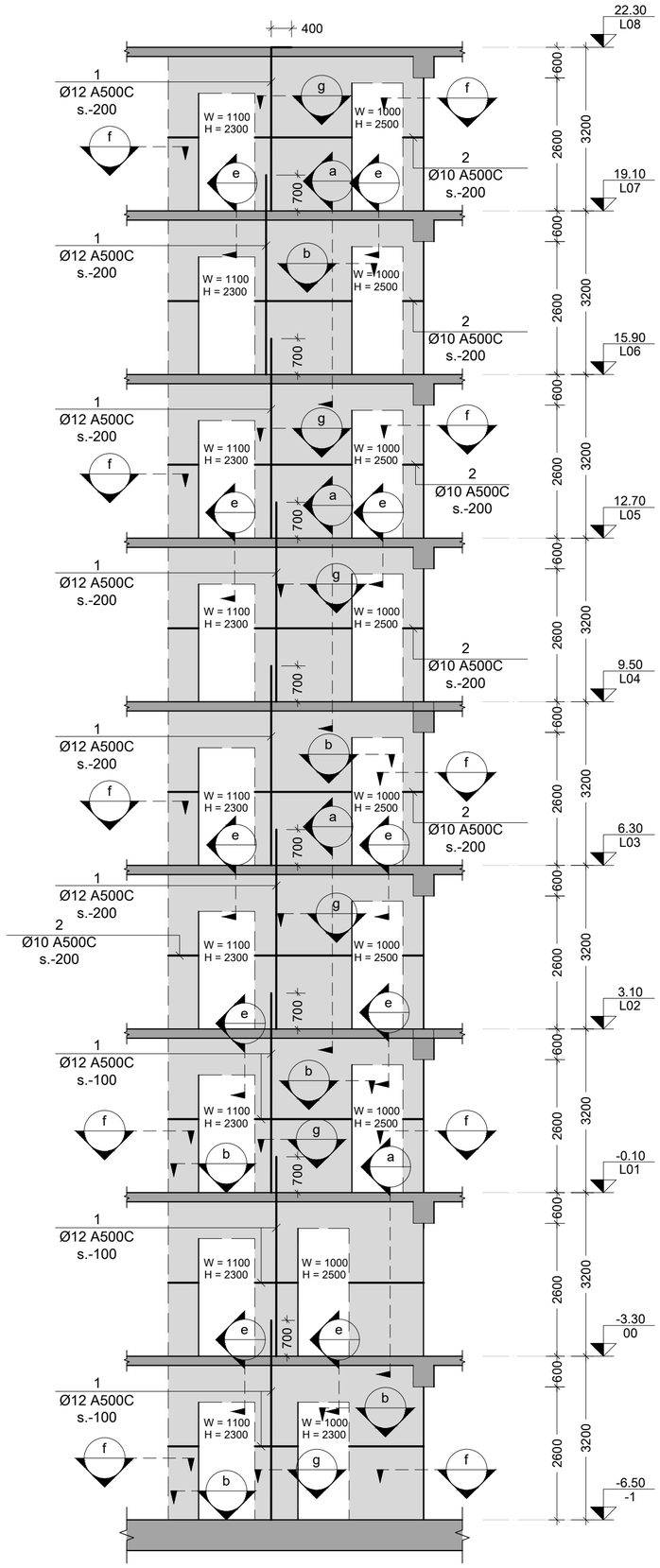

SH.W.-3
Scale: 1:100

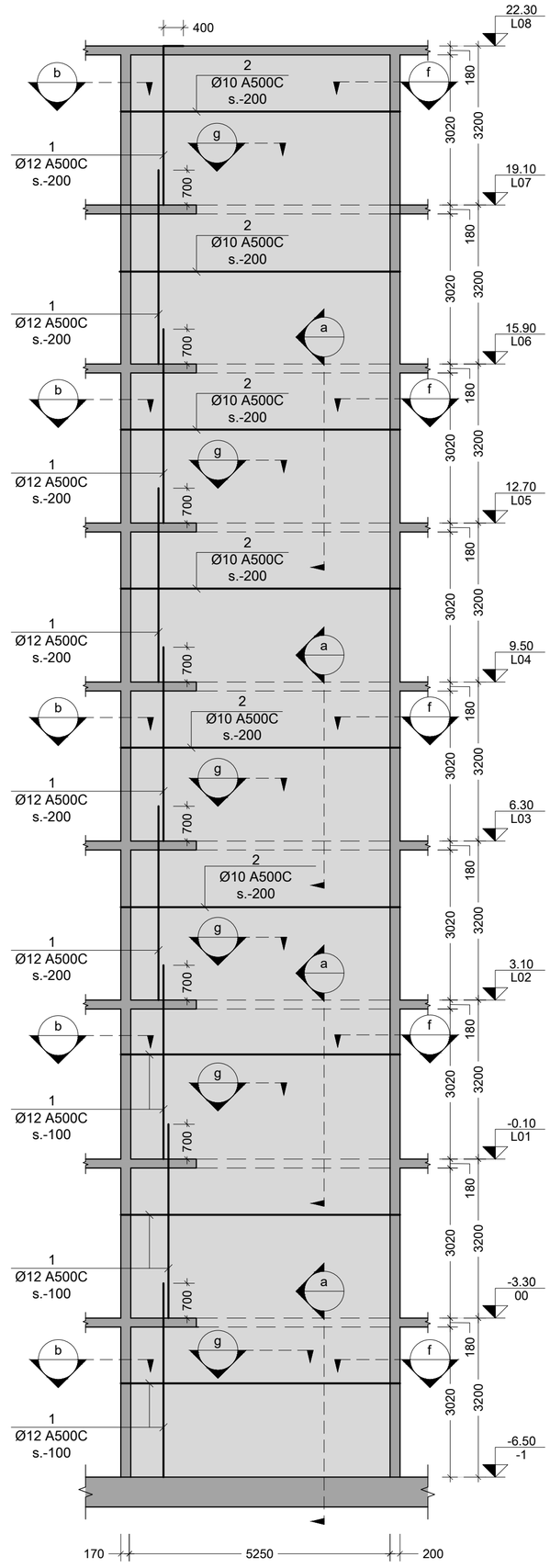

SH.W.-4
Scale: 1:100

8060836:
NOTE:

No	Date	Revision	Issued by
----	----	----	----
----	----	----	----
----	----	----	----
----	----	----	----
----	----	----	----
----	----	----	----

სიტუაციური სქემა
KEY PLAN

მისამართი
ADDRESS
ქ.თბილისი აბულის ქ.N4
ს.კ.01.17.02.005.026

პროექტი
PROJECT
სასტუმროს შენობის პროექტი

ნახაზი
DRWG.
SH.W.-3 ; 4

მთავარი კონსტრუქტორი: LEAD STRUCTURAL ENGINEER: ნ.ხუციშვილი	მასშტაბი: ISSUED BY: ----	მოამზადა APPROVED BY: ----
	ფაილი FILE S-3116 SH.W.-31	პროექტის N: PROJECT No
	ფორმატი PAPER SIZE A2	მასშტაბი SCALE ----
ნახ.კოდი DRWG. No S - 3102	კორექტ. REVISION ----	სტატუს STATUS

30.05.2023

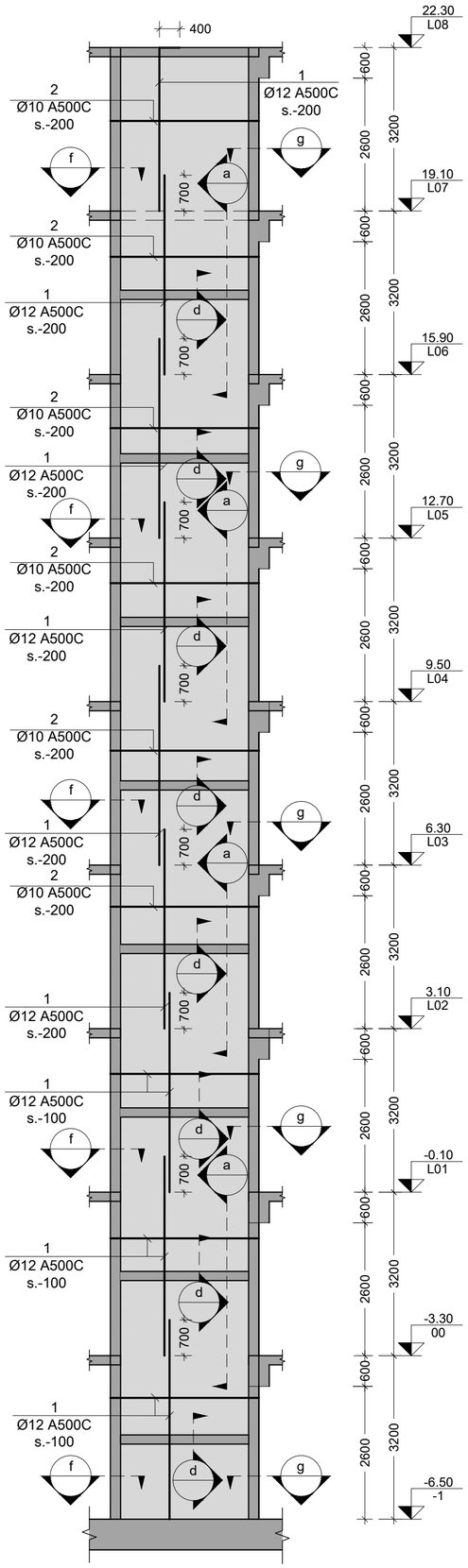

SH.W.-5
Scale: 1:100

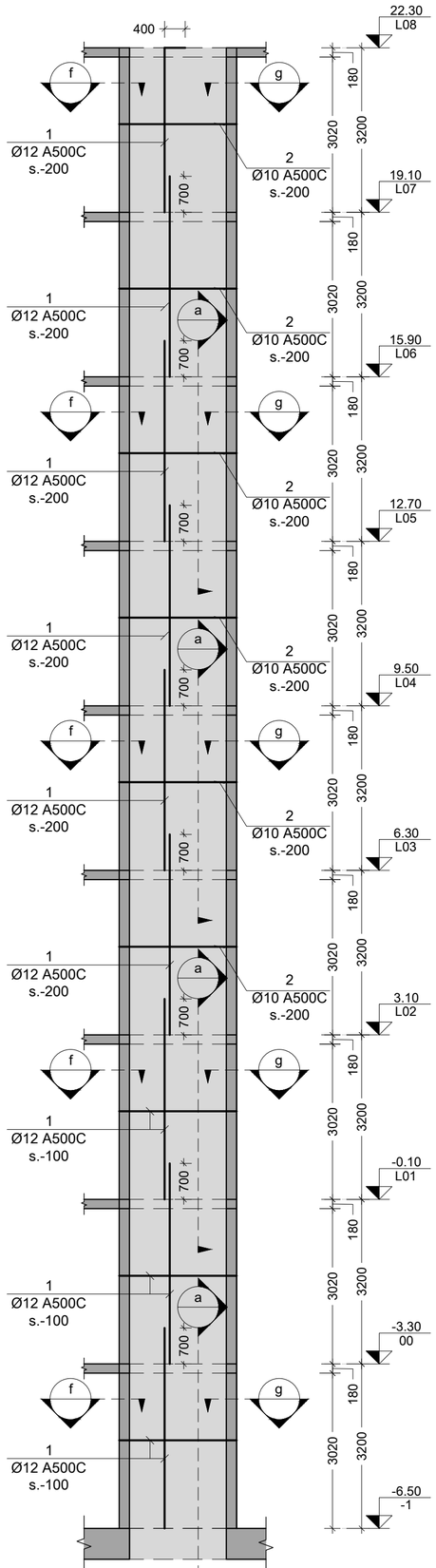

SH.W.-6
Scale: 1:100

შენიშვნა:
NOTE:

No	Date	Revision	Issued by
----	----	----	----
----	----	----	----
----	----	----	----
----	----	----	----
----	----	----	----

სიტუაციური სქემა
KEY PLAN

მისამართი
ADDRESS
ქ.თბილისი აბულის ქ.N4
ს.კ.01.17.02.005.026

პროექტი
PROJECT
სასტუმროს შენობის პროექტი

ნახაზის
DRWG.
SH.W.-5; 6

მთავარი კონსტრუქტორი: LEAD STRUCTURAL ENGINEER: ნ.ხუციშვილი	მზადდა: ISSUED BY: ----	შეამოწმა APPROVED BY: ----
	ფაილი FILE S-3116 SH.W.-31	პროექტის №: PROJECT №
	ფორმატი PAPER SIZE A2	მასშტაბი SCALE ----
ნახ.კოდი DRWG. № S - 3103	კორექტ. REVISION ----	სტატუს STATUS

30.05.2023

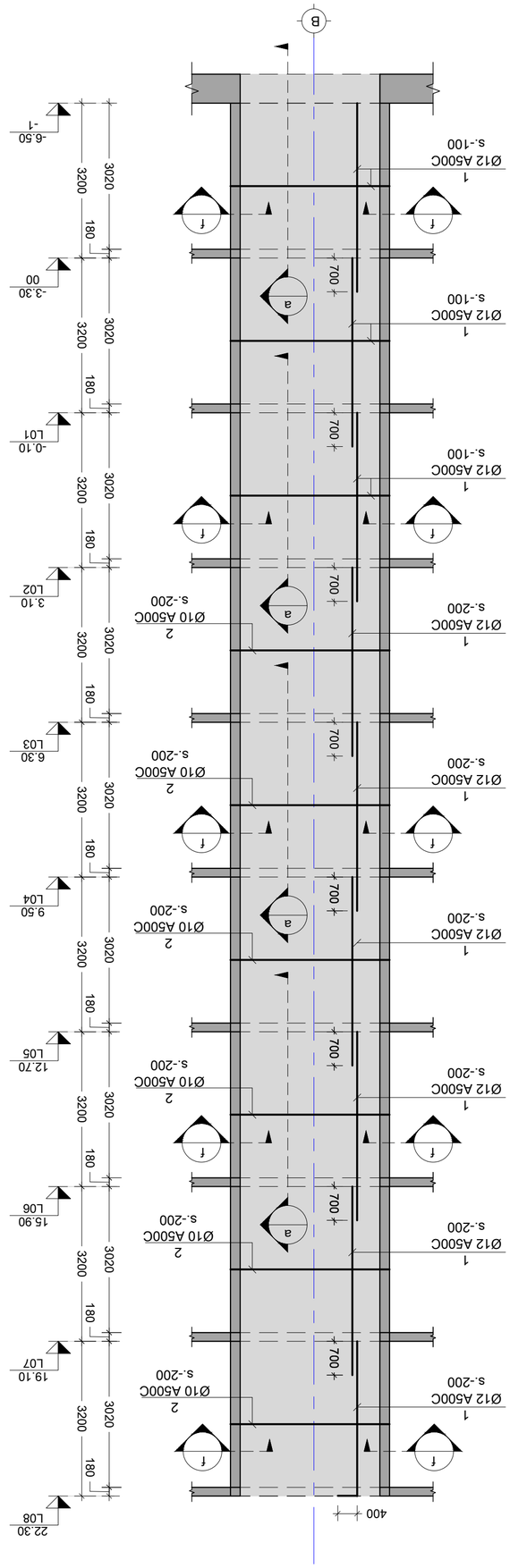

SH.W.-7
Scale: 1:100

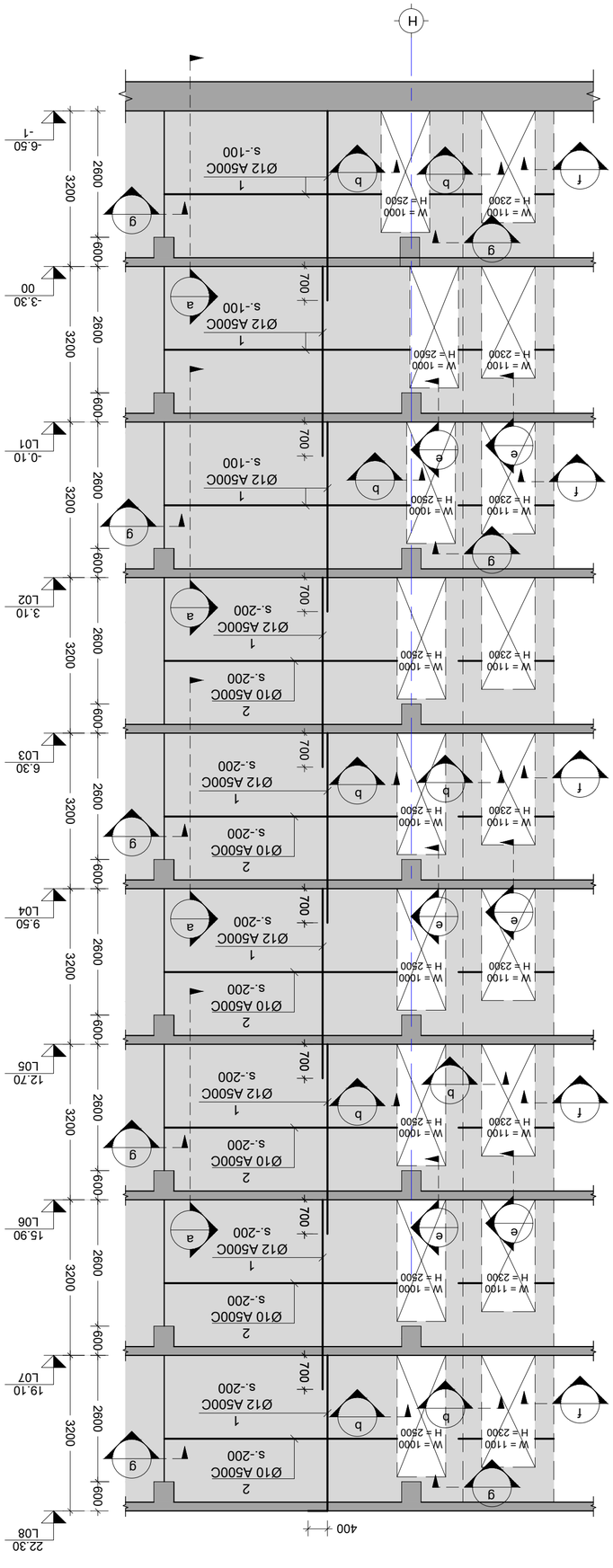

SH.W.-8
Scale: 1:100

NOTE:	8306386:
KEY PLAN	b08308207d0 b2326
ADDRESS	8010307d0 b2327d0 3.N4 b.3.01.17.02.005.026
PROJECT	32d0232d0
b2b2b80 DRWG.	b2b2d0b0 3fd3d0b0 8d0 3fd3d0b0
SH.W.-7; 8	

8d0b3d0d0 d0b6d0d3d0d0d0: LEAD STRUCTURAL ENGINEER:	b3ud0d7b: ISSUED BY:	83d0f80 APPROVED BY:
6.5Ud0f830f0	d0d70 FILE	---- 3d0d3d0b: No PROJECT No
	S.3.16 SW.W.-31	
	d0f8d3d0 PAPER SIZE	b2d3d0d0 SCALE
	A2	----
S - 3104	d3d0d0 REVISION	b2d0d0 STATUS
b2b.d7d0 DRWG. No	d3d0d0 REVISION	b2d0d0 STATUS

No	Date	Revision	Issued by
----	----	----	----
----	----	----	----
----	----	----	----
----	----	----	----
----	----	----	----
----	----	----	----

2306.2023

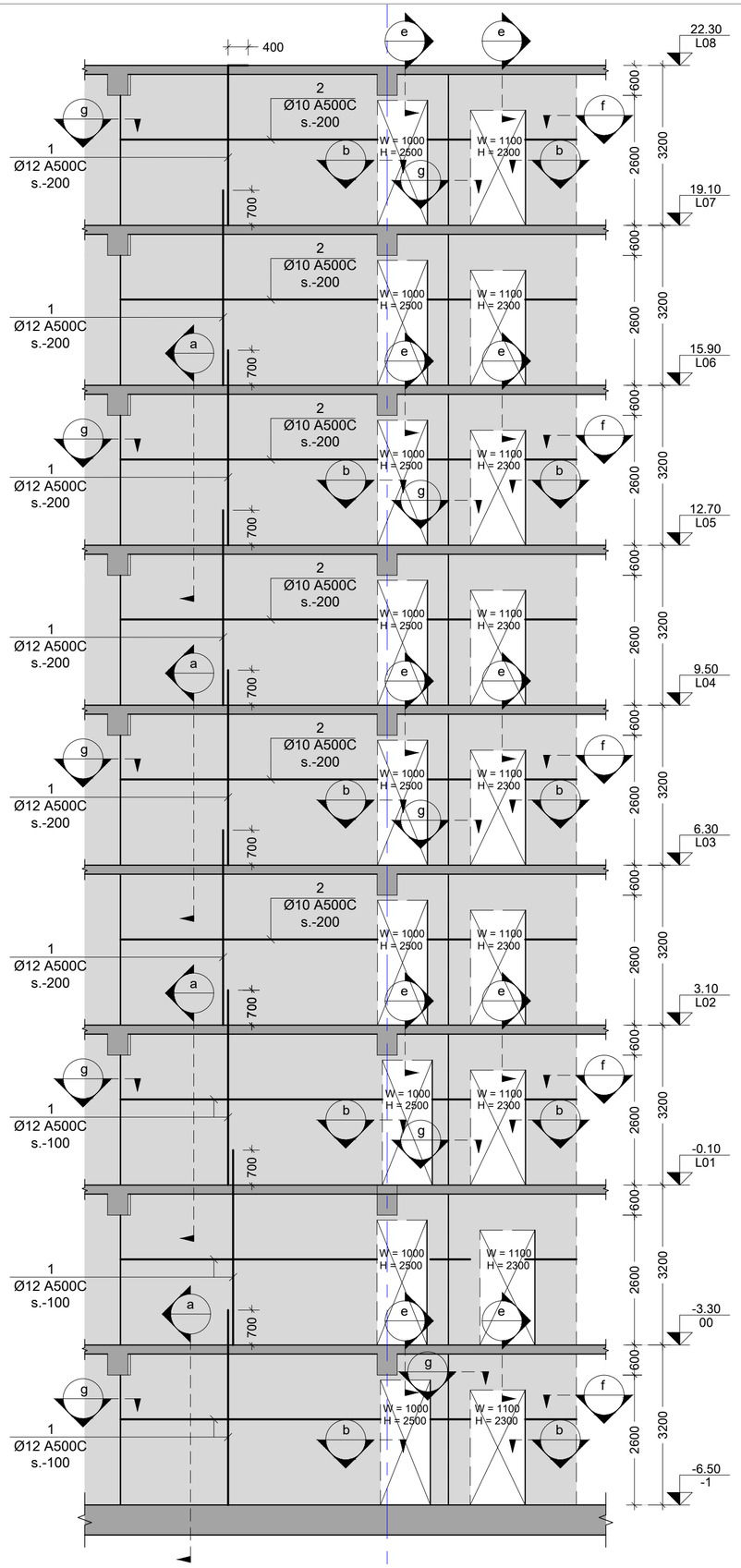

SH.W.-9
Scale: 1:100

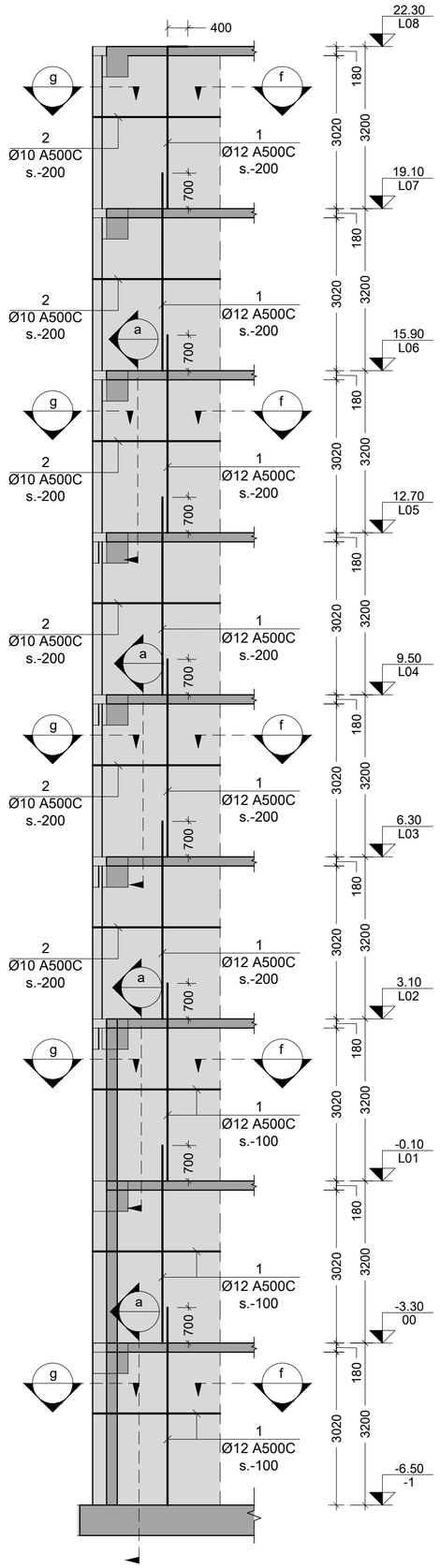

SH.W.-10
Scale: 1:100

80608360:
NOTE:

No	Date	Revision	Issued by
----	----	----	----
----	----	----	----
----	----	----	----
----	----	----	----
----	----	----	----
----	----	----	----

სიტუაციური სქემა
KEY PLAN

მისამართი
ADDRESS
ქ.ბათილისი აბულის ქ.N4
ს.კ.01.17.02.005.026

პროექტი
PROJECT
სასტუმროს შენობის პროექტი

ნახაზი
DRWG.
SH.W.-9; 10

მთავარი კონსტრუქტორი: LEAD STRUCTURAL ENGINEER: ნ.ხუციშვილი	შეასრულა: ISSUED BY: ----	შეამოწმა APPROVED BY: ----
	ფაილი FILE S-3116 SH.W.-31	პროექტის №: PROJECT №
	ფორმატი PAPER SIZE A2	მასშტაბი SCALE ----
ნახ.კოდი DRWG. No S - 3105	კორექტ. REVISION ----	სტატუსი STATUS

30.09.2023

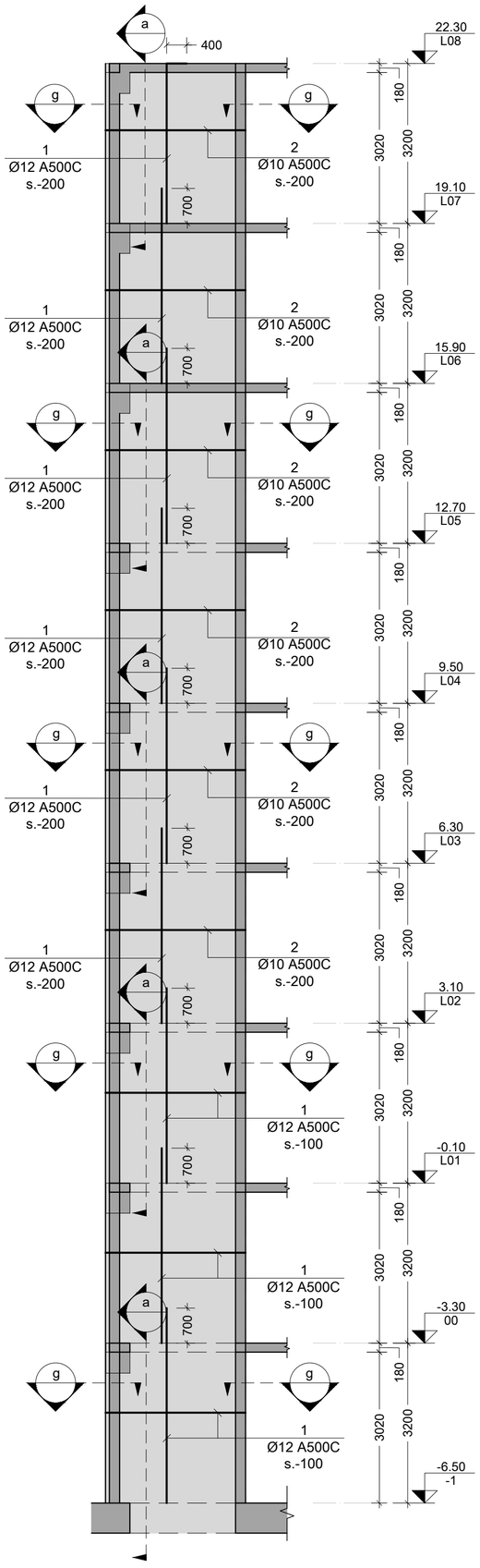

SH.W.-11
Scale: 1:100

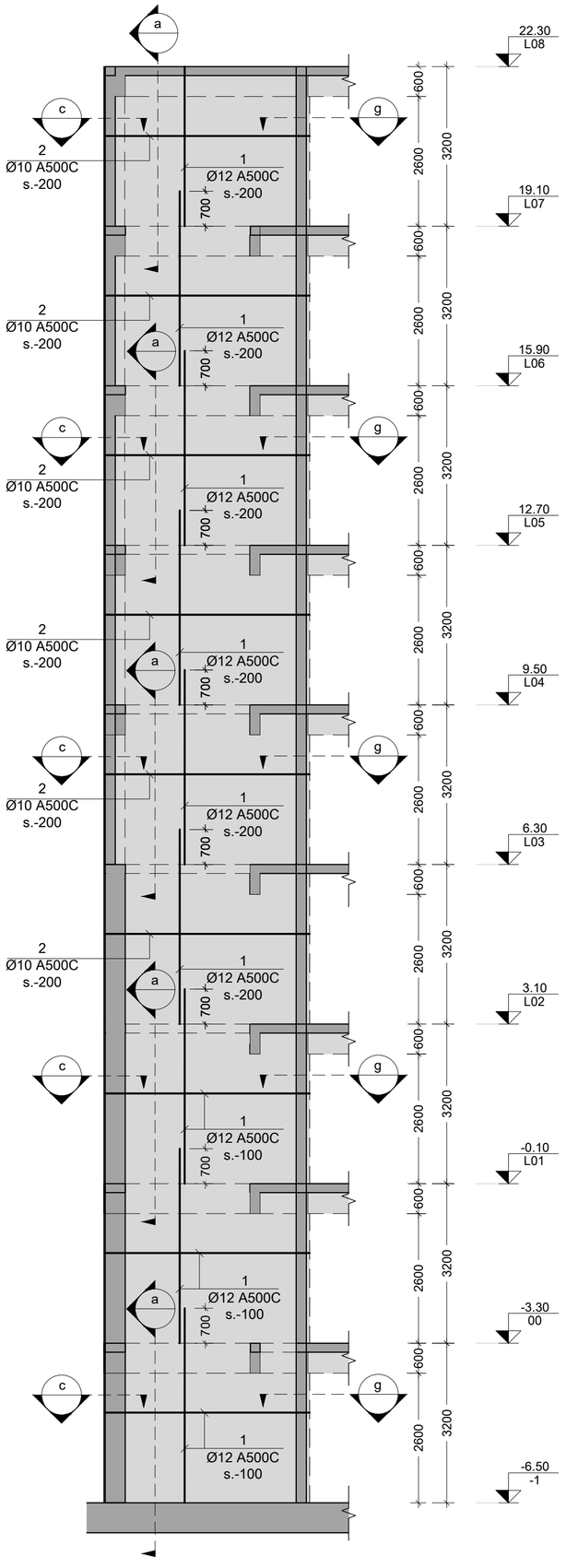

SH.W.-12
Scale: 1:100

30608360:
NOTE:

No	Date	Revision	Issued by
----	----	----	----
----	----	----	----
----	----	----	----
----	----	----	----
----	----	----	----
----	----	----	----

სიტუაციური სქემა
KEY PLAN

მისამართი
ADDRESS

ქ.თბილისი აბულის ქ.N4
ს.კ.01.17.02.005.026

პროექტი
PROJECT

სასტუმროს შენობის პროექტი

ნახაზი
DRWG.

SH.W.-11; 12

მთავარი კონსტრუქტორი: LEAD STRUCTURAL ENGINEER:	გაცემულია: ISSUED BY:	შეამოწმა APPROVED BY:
ნ.ხუციშვილი	----	----
	ფაილი FILE S-3116 SH.W.-31	პროექტის №: PROJECT No
	ფორმატი PAPER SIZE A2	მასშტაბი SCALE ----
ნახ.კოდი DRWG. No S - 3106	კორექტ. REVISION ----	სტატუსი STATUS

30.05.2023

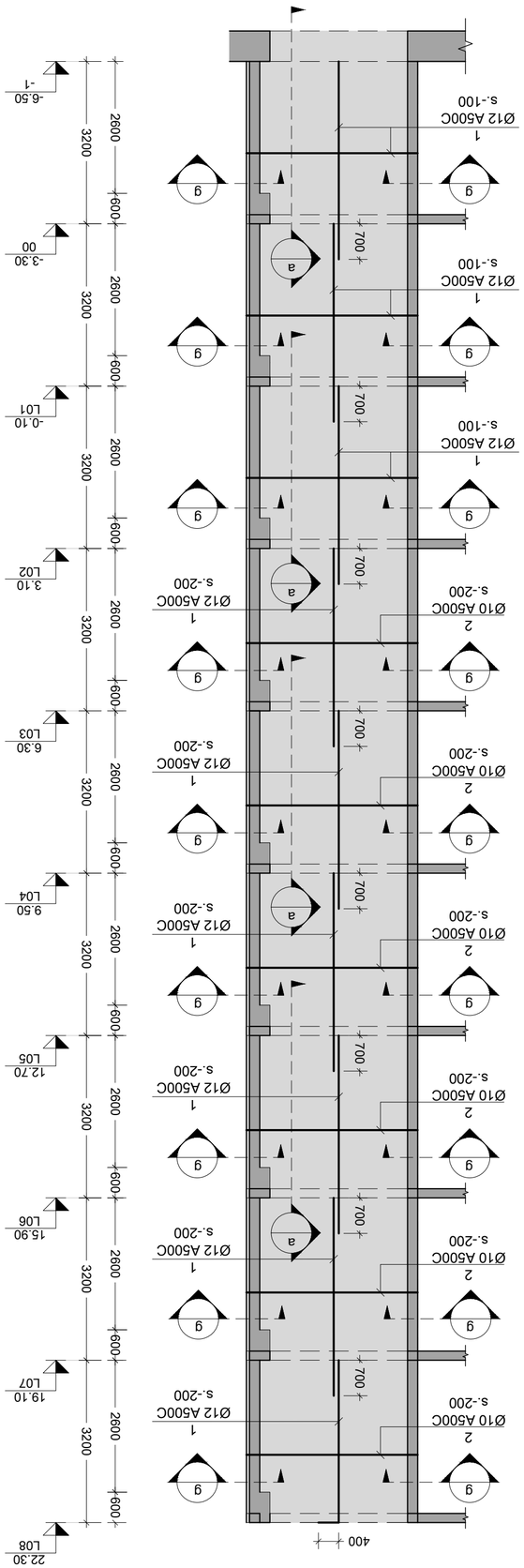

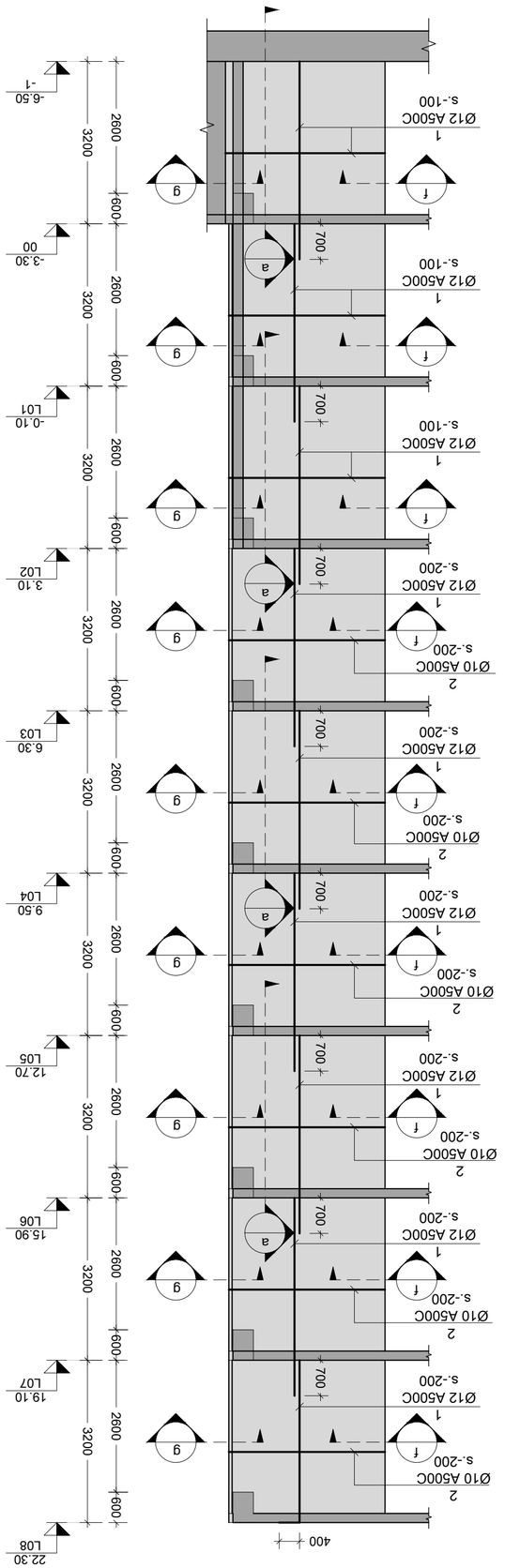

NOTE:
20608860

No	Date	Revision	Issued by
----	----	----	----
----	----	----	----
----	----	----	----
----	----	----	----
----	----	----	----
----	----	----	----
----	----	----	----
----	----	----	----

KEY PLAN

ADDRESS

PROJECT

DRWG.

SH.W.-13, 14

LEAD STRUCTURAL ENGINEER:	ISSUED BY:
PROJECT No:	FILE
PAPER SIZE	SCALE
DRWG. No	REVISION
STATUS	

S - 3107

APPROVED BY:

S.3.1% SW.-31

A2

2023.09.30

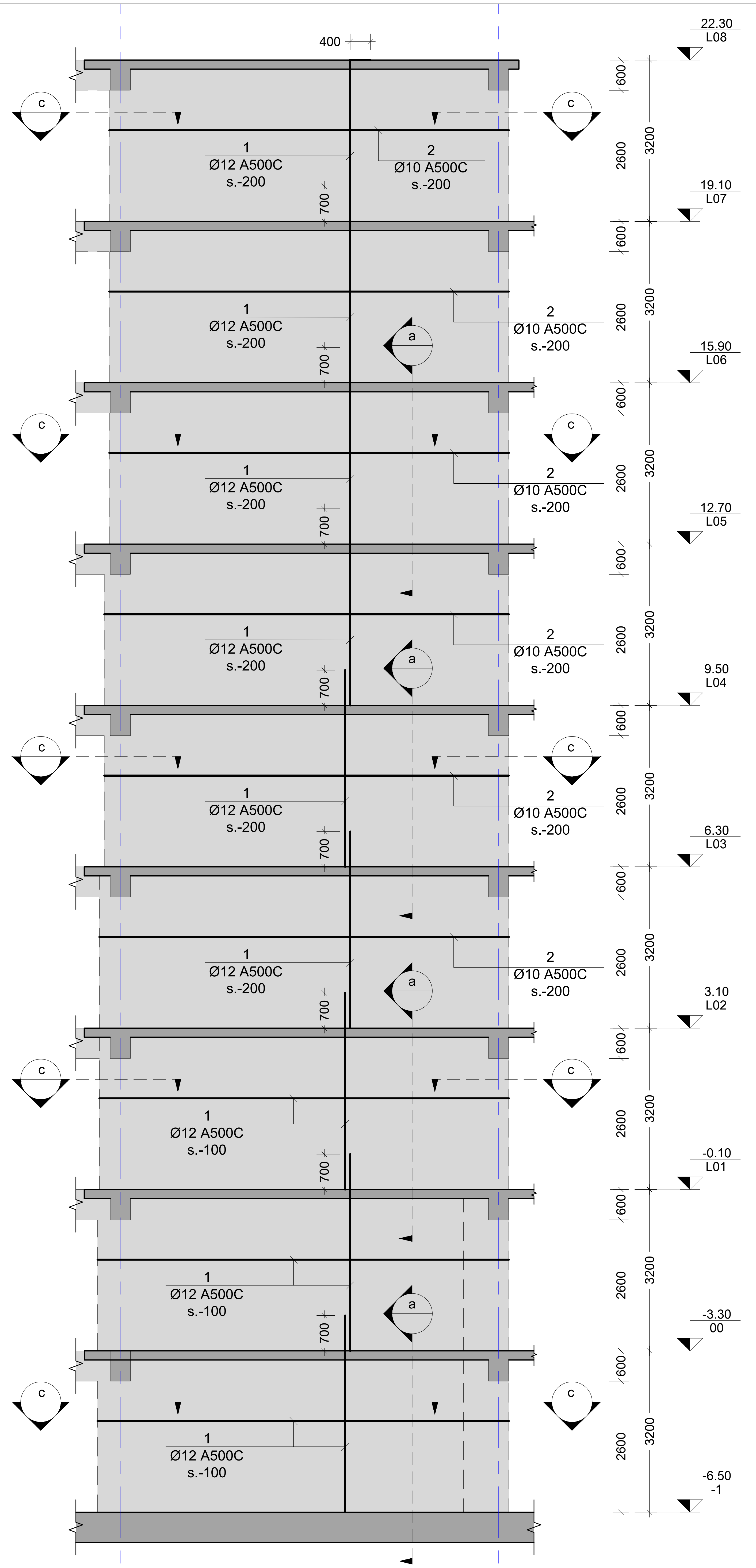

SH.W.-15
Scale: 1:100

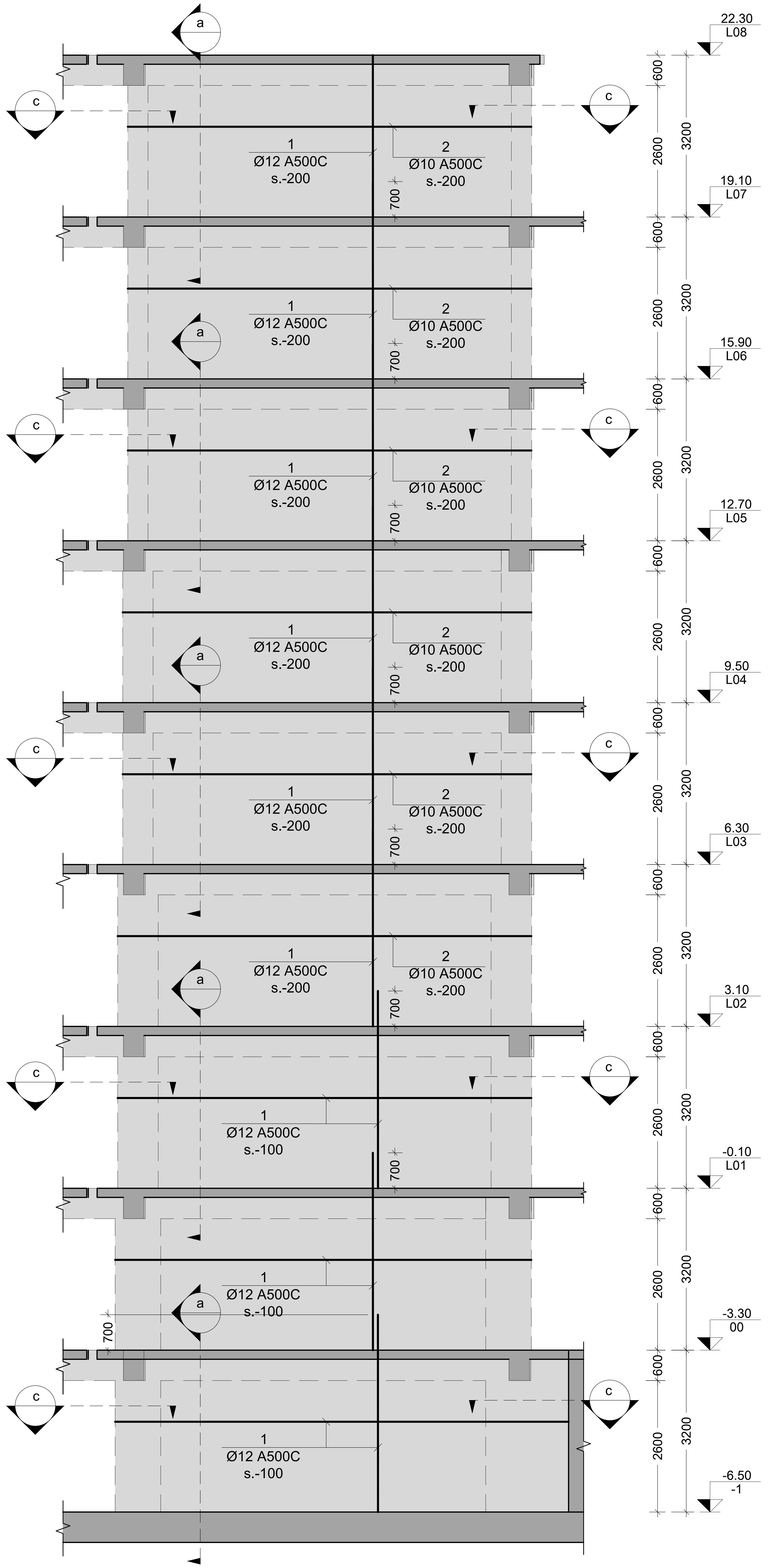

SH.W.-16
Scale: 1:100

შენიშვნა:
NOTE:

No	Date	Revision	Issued by
----	----	----	----
----	----	----	----
----	----	----	----
----	----	----	----
----	----	----	----

სიტუაციური სქემა
KEY PLAN

მისამართი
ADDRESS
ქ.თბილისი აბულის ქ.N4
ს.კ.01.17.02.005.026

პროექტი
PROJECT
სასტუმროს შენობის პროექტი

ნახაზი
DRWG.
SH.W.-15; 16

მთავარი კონსტრუქტორი:
LEAD STRUCTURAL ENGINEER:
ნ.ხუციშვილი

შეასრულა:
ISSUED BY:

შეამოწმა
APPROVED BY:

ფაილი
FILE
S-3116
SH.W.-31

პროექტის №:
PROJECT No

ფორმატი
PAPER SIZE
A2

მასშტაბი
SCALE

ნახ.კოდი
DRWG. No
S - 3108

კორექტ.
REVISION

სტადია
STATUS

30.09.2023

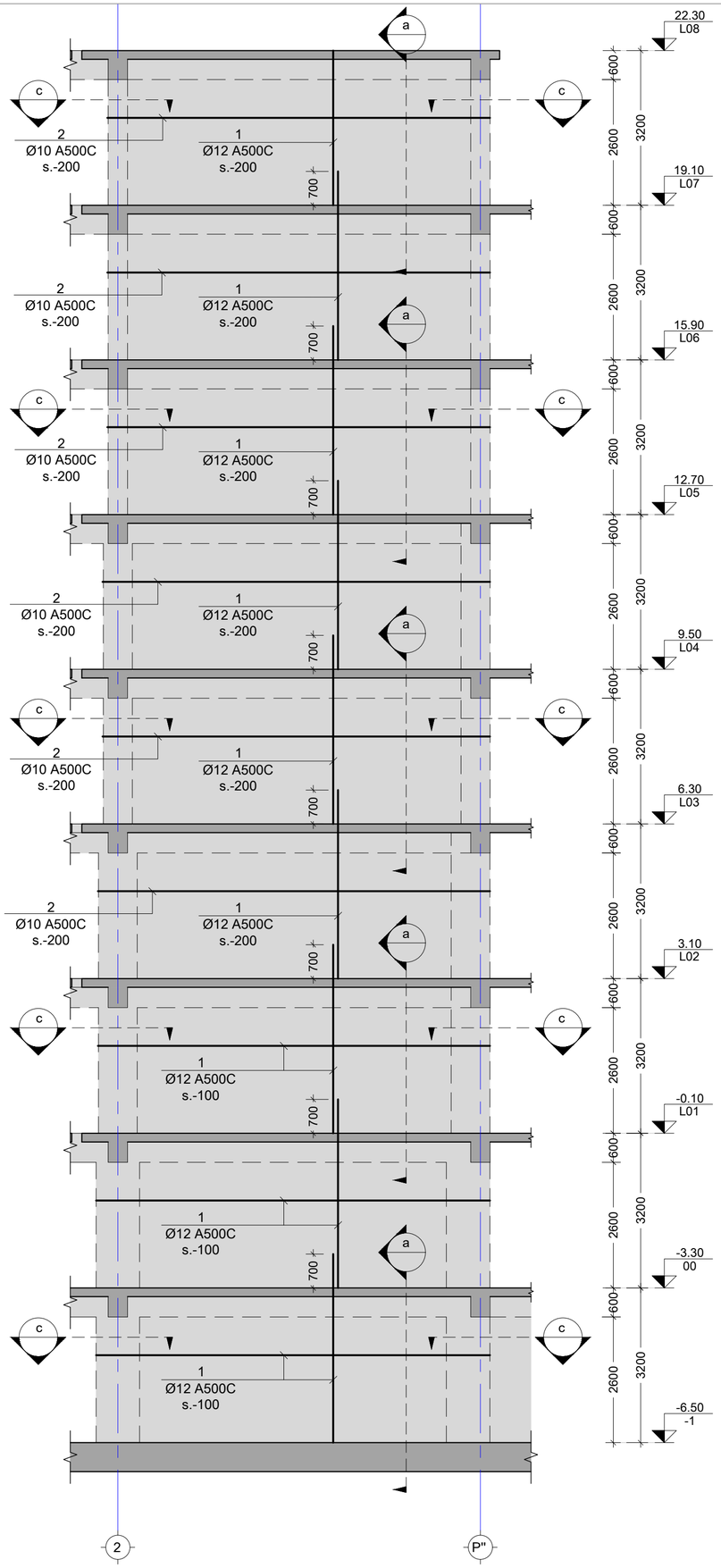

SH.W.-17
Scale: 1:100

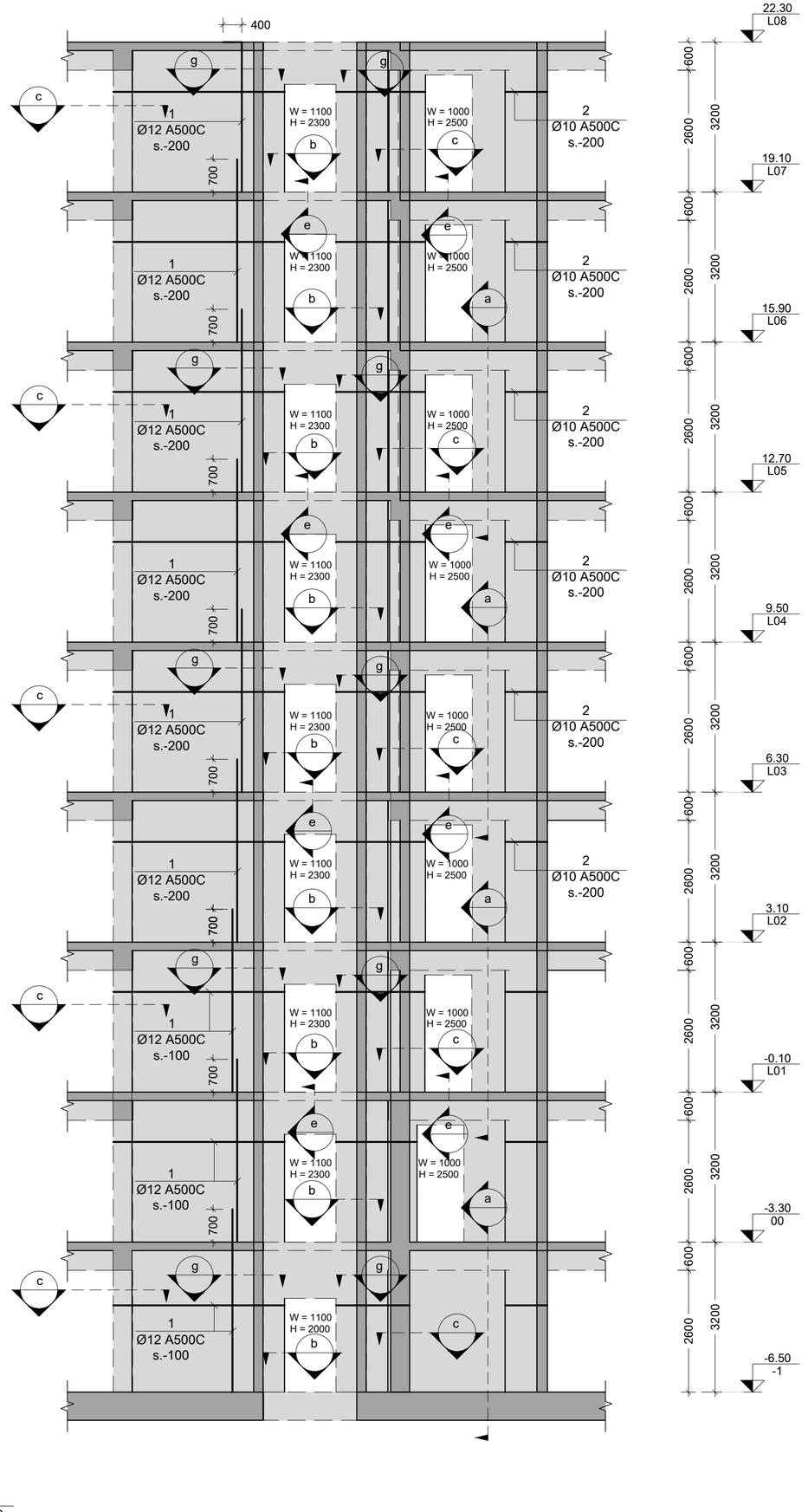

SH.W.-18
Scale: 1:100

ამობეჭდილია:
NOTE:

No	Date	Revision	Issued by
----	----	----	----
----	----	----	----
----	----	----	----
----	----	----	----
----	----	----	----
----	----	----	----

სიტუაციური სქემა
KEY PLAN

მისამართი
ADDRESS

ქ.თბილისი აბულის ქ.N4
ს.კ.01.17.02.005.026

პროექტი
PROJECT

სასტუმროს შენობის პროექტი

ნახაზი
DRWG.

SH.W.-17; 18

მთავარი კონსტრუქტორი: LEAD STRUCTURAL ENGINEER: ნ.ხუციშვილი	გაცემულია: ISSUED BY: ----	შეამოწმა APPROVED BY: ----
	ფაილი FILE S-3116 SH.W.-31	პროექტის №: PROJECT No
	ფორმატი PAPER SIZE A2	მასშტაბი SCALE ----
ნახ.კოდი DRWG. No S - 3109	კორექტივი REVISION ----	სტატუსი STATUS

30.09.2023

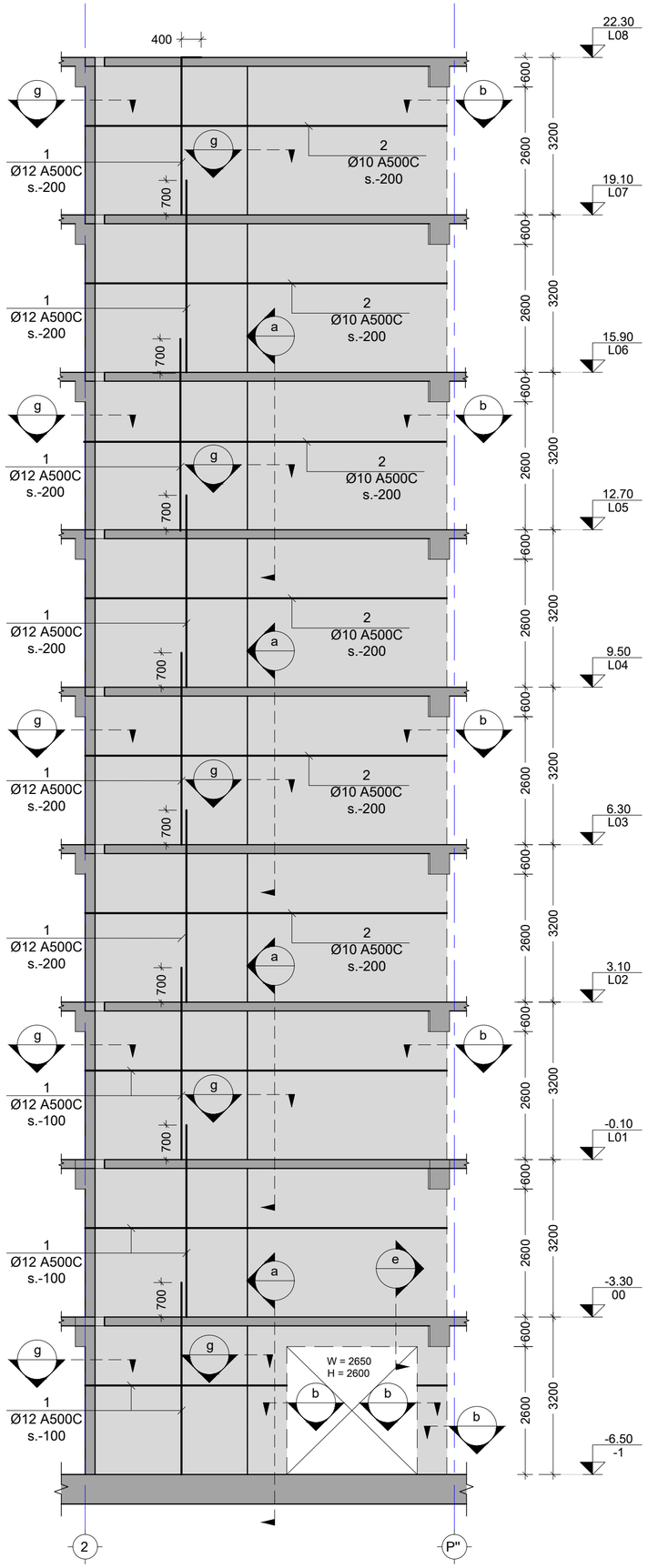

SH.W.-19
Scale: 1:100

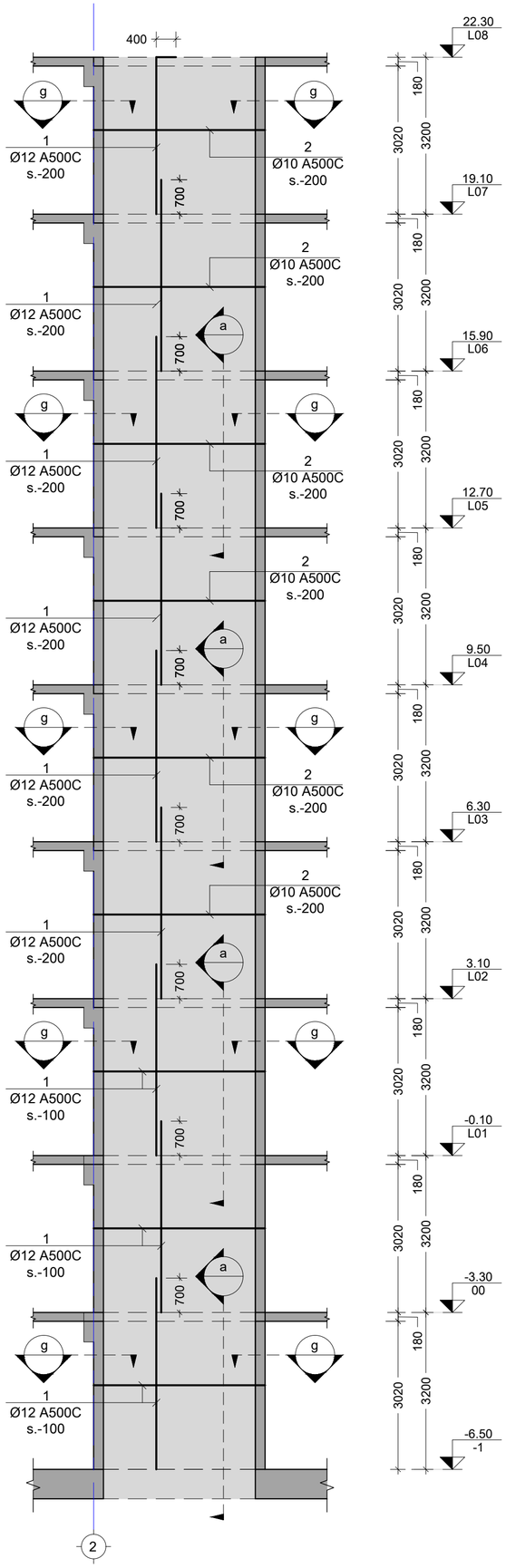

SH.W.-20
Scale: 1:100

8060836:
NOTE:

No	Date	Revision	Issued by
----	----	----	----
----	----	----	----
----	----	----	----
----	----	----	----
----	----	----	----
----	----	----	----

სიტუაციური სქემა
KEY PLAN

მისამართი
ADDRESS
ქ.თბილისი აბულის ქ.N4
ს.კ.01.17.02.005.026

პროექტი
PROJECT
სასტუმროს შენობის პროექტი

ნახაზი
DRWG.
SH.W.-19; 20

მთავარი კონსტრუქტორი: LEAD STRUCTURAL ENGINEER: ნ.ხუციშვილი	მომზადდა: ISSUED BY: ----	მოწონებულია APPROVED BY: ----
	ფაილი FILE S-3116 SH.W.-31	პროექტის №: PROJECT №
	ფორმატი PAPER SIZE A2	მასშტაბი SCALE ----
ნახ.კოდი DRWG. No S - 3110	კორექტ. REVISION ----	სტატუსი STATUS

30.09.2023

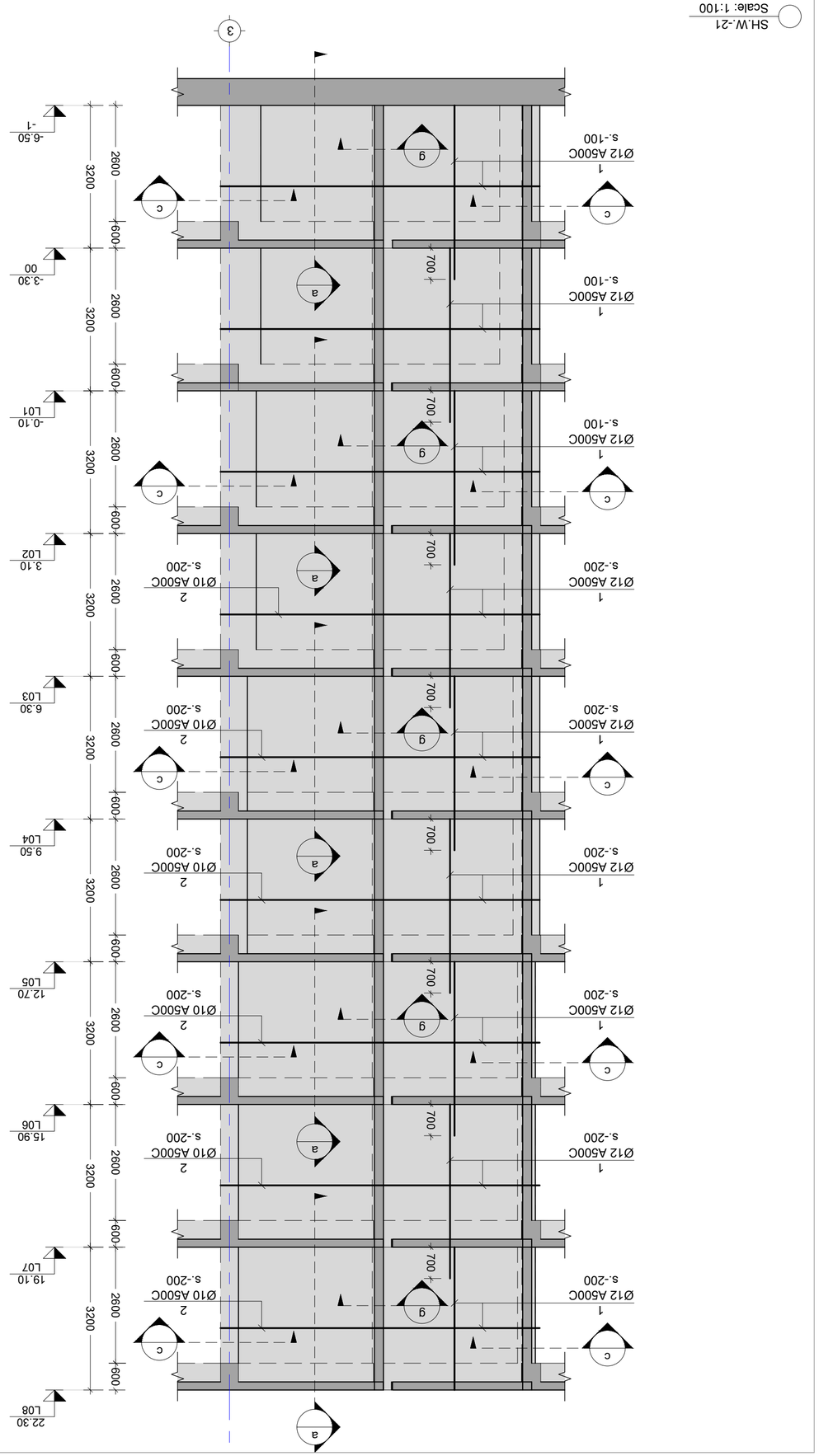

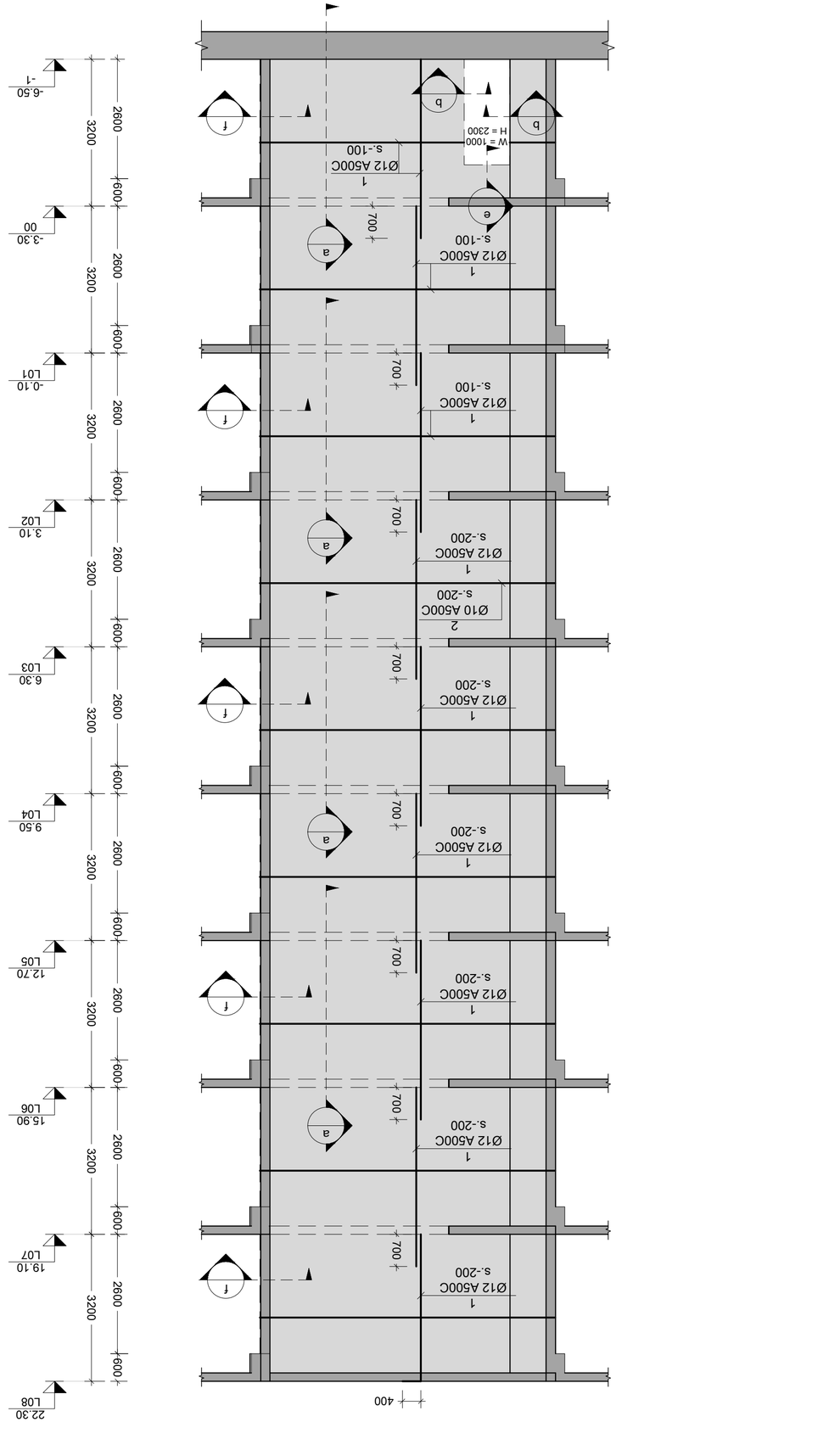

No	Date	Revision	Issued by

KEY PLAN

ADDRESS

PROJECT

DRWG.

SH.W.-21; 22

LEAD STRUCTURAL ENGINEER:	ISSUED BY:
PROJECT No:	FILE
PAPER SIZE	A2
SCALE	----
DRWG. No	S - 3111
REVISION	----
STATUS	----

NOTE:

30-03-2023

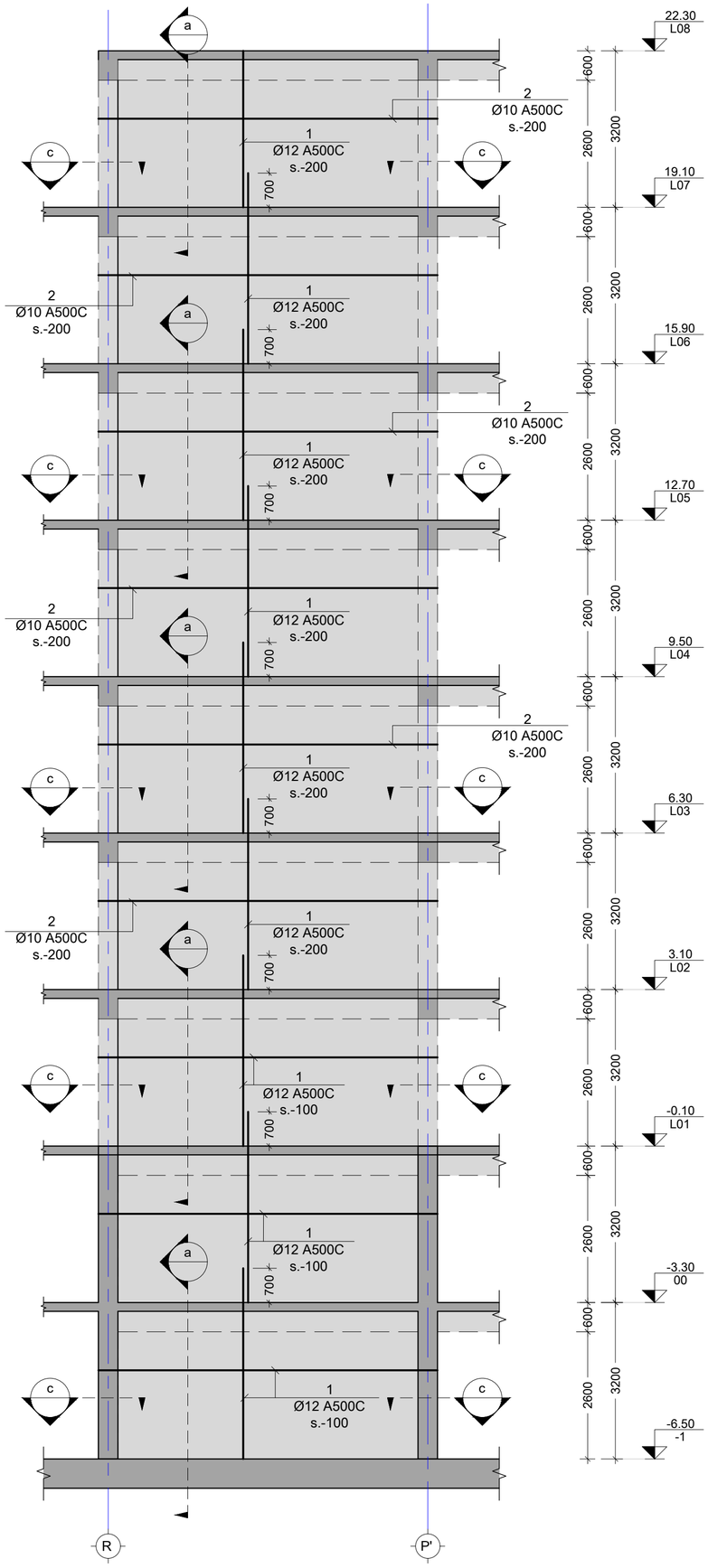

SH.W.-23
Scale: 1:100

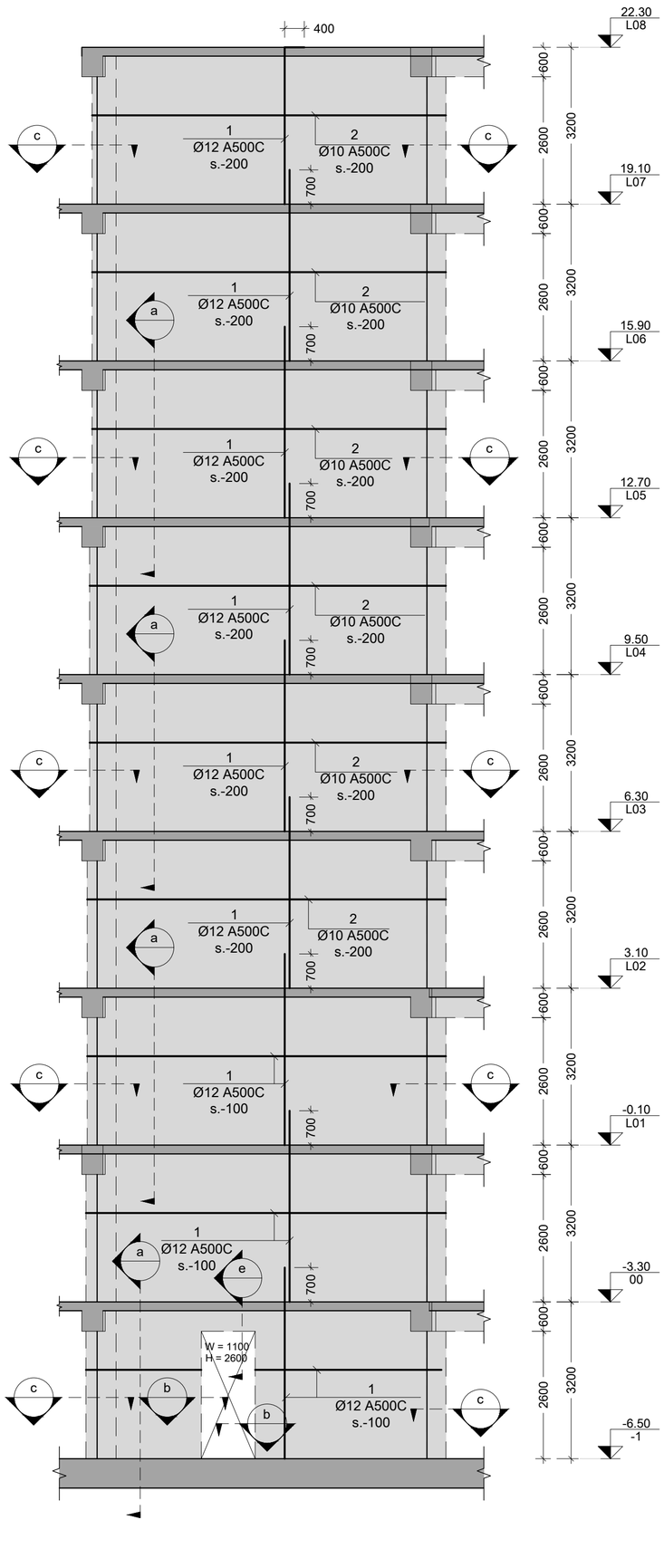

SH.W.-24
Scale: 1:100

80608360:
NOTE:

----	----	----	----
----	----	----	----
----	----	----	----
----	----	----	----
----	----	----	----
No	Date	Revision	Issued by

სიტუაციური სქემა
KEY PLAN

მისამართი
ADDRESS

ქ.თბილისი აბულის ქ.N4
ს.კ.01.17.02.005.026

პროექტი
PROJECT

სასტუმროს შენობის პროექტი

ნახაზი
DRWG.

SH.W.-23; 24

მთავარი კონსტრუქტორი: LEAD STRUCTURAL ENGINEER:	გაცემულია ISSUED BY:	მოწონებულ APPROVED BY:
ნ.ხუციშვილი	----	----
	ფაილი FILE S-3116 SH.W.-31	პროექტის №: PROJECT No
	ფორმატი PAPER SIZE A2	მასშტაბი SCALE ----
ნახ.კოდი DRWG. No S - 3112	კორექტ. REVISION ----	სტატუს STATUS

30.09.2023

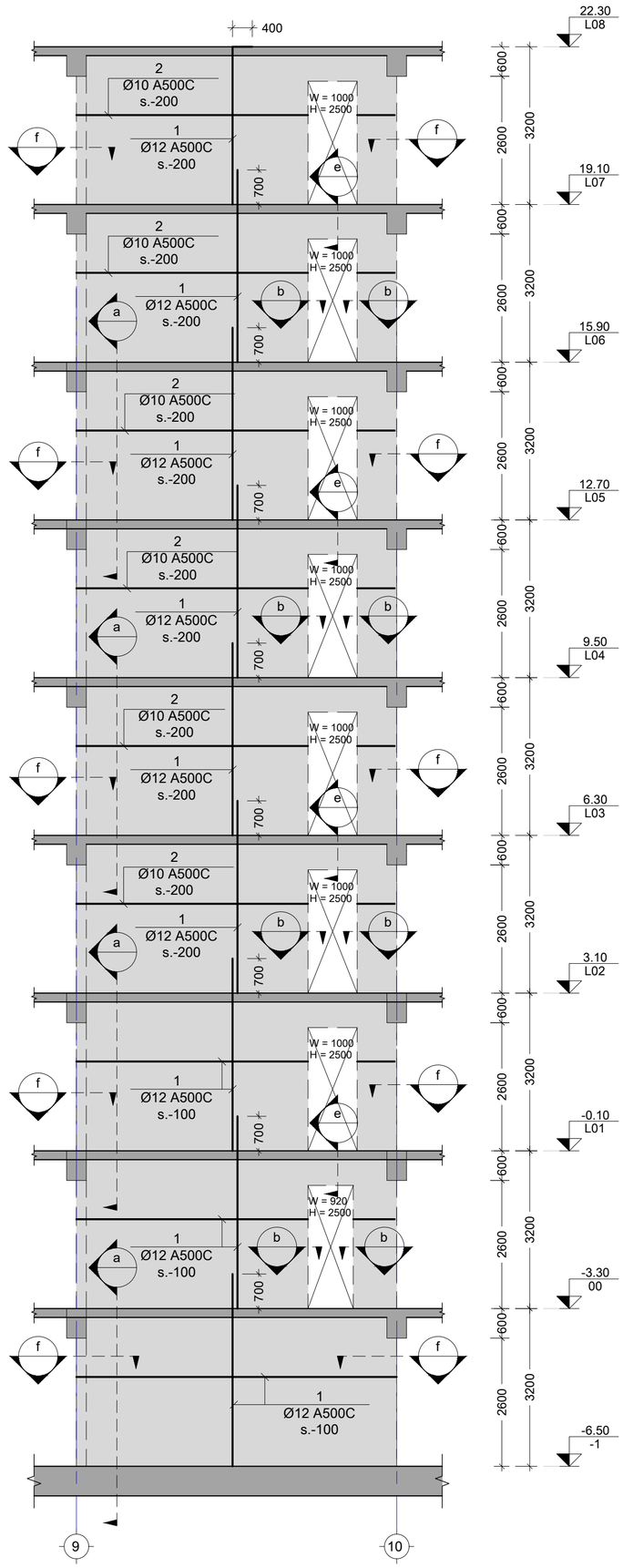

SH.W.-25
Scale: 1:100

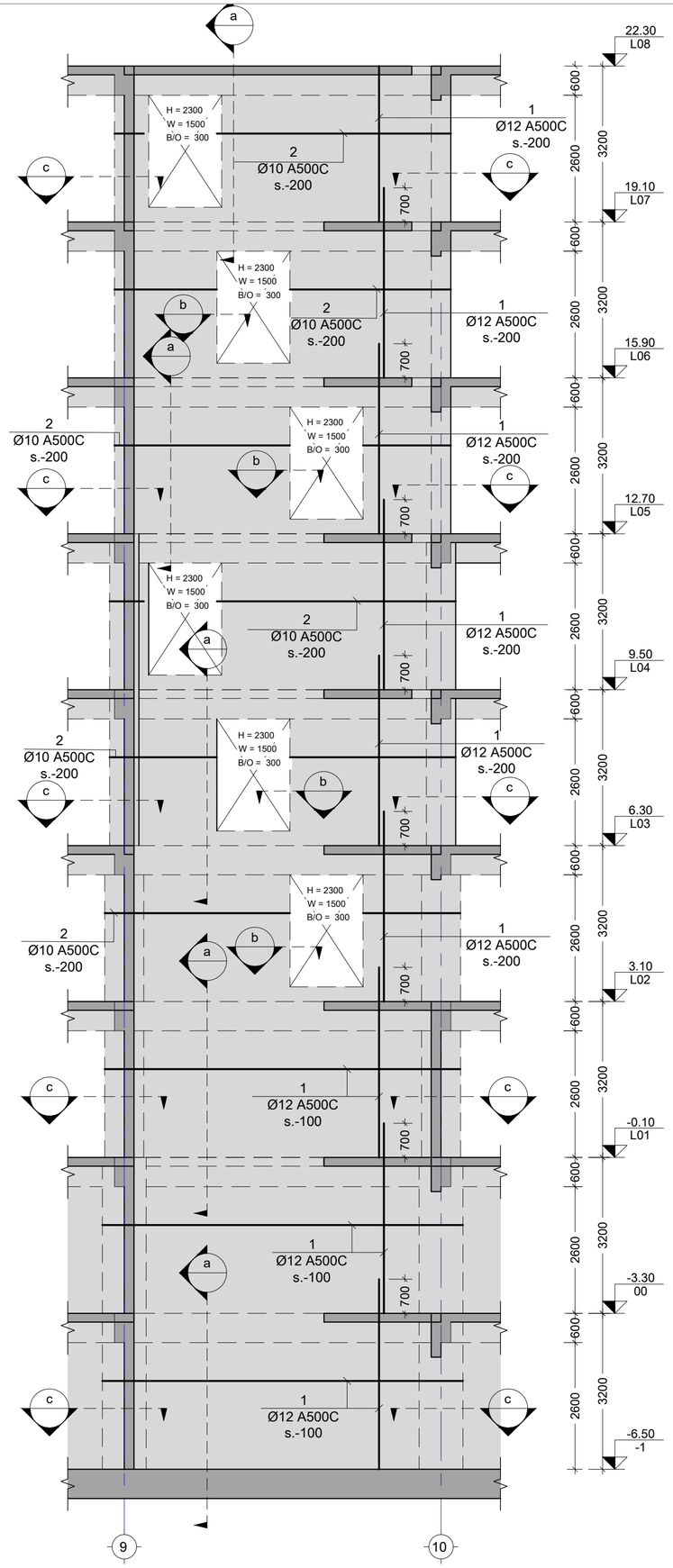

SH.W.-26
Scale: 1:100

80608360:
NOTE:

No	Date	Revision	Issued by
----	----	----	----
----	----	----	----
----	----	----	----
----	----	----	----
----	----	----	----
----	----	----	----

სიტუაციური სქემა
KEY PLAN

მისამართი
ADDRESS
ქ.თბილისი აბულის ქ.N4
ს.კ.01.17.02.005.026

პროექტი
PROJECT
სასტუმროს მშენობის პროექტი

ნახაზი
DRWG.
SH.W.-25; 26

მთავარი კონსტრუქტორი: LEAD STRUCTURAL ENGINEER:	გაცემულია: ISSUED BY:	მოწონებულ APPROVED BY:
ნ.ხუციშვილი	----	----
	ფაილი FILE S-3116 SH.W.-31	პროექტის №: PROJECT No
	ფორმატი PAPER SIZE A2	მასშტაბი SCALE ----
ნახ.კოდი DRWG. No S-3113	კორექტ. REVISION ----	სტატუს STATUS

30.05.2023

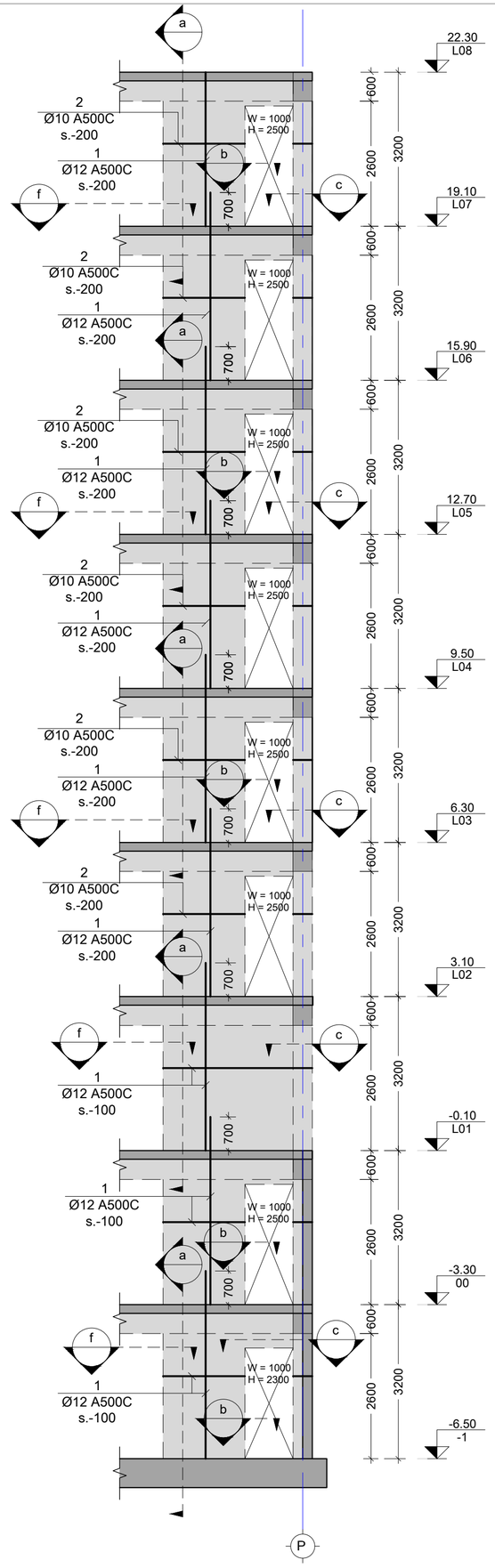

SH.W.-27
Scale: 1:100

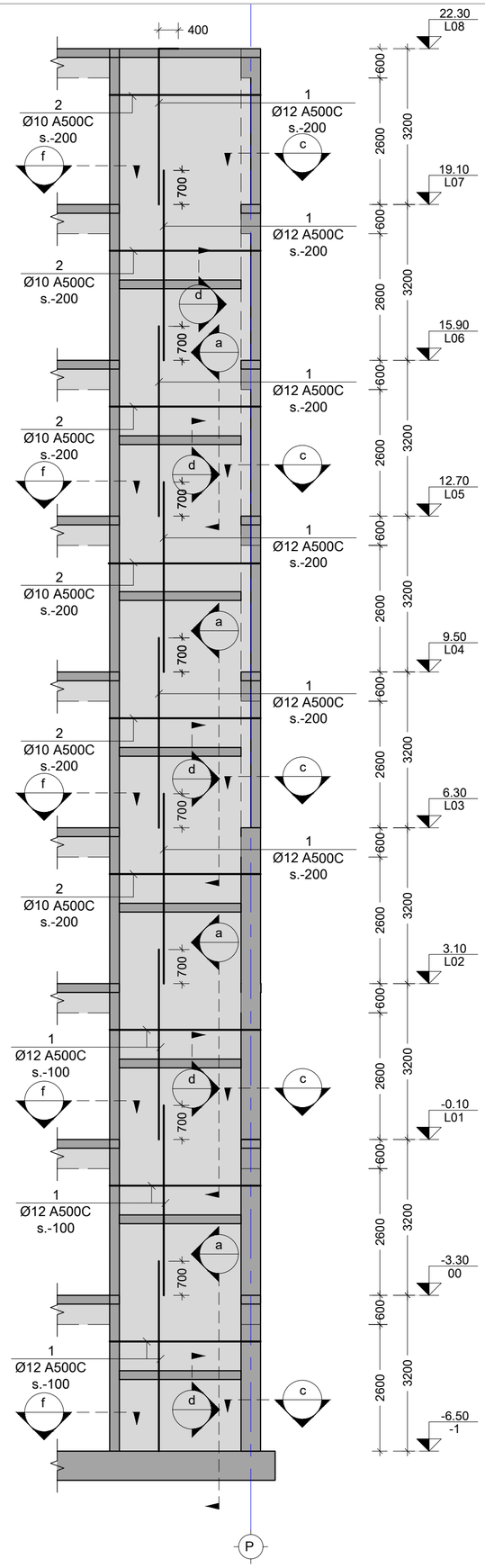

SH.W.-28
Scale: 1:100

8060860:
NOTE:

No	Date	Revision	Issued by
----	----	----	----
----	----	----	----
----	----	----	----
----	----	----	----
----	----	----	----
----	----	----	----

საინჟინრო სქემა
KEY PLAN

მისამართი
ADDRESS
ქ.თბილისი აბაულის ქ.N4
ს.კ.01.17.02.005.026

პროექტი
PROJECT
სასტუმროს მშენობის პროექტი

ნახაზი
DRWG.
SH.W.-27; 28

მთავარი კონსტრუქტორი: LEAD STRUCTURAL ENGINEER: ნ.ხუციშვილი	გაცემულია: ISSUED BY: ----	შეამოწმა APPROVED BY: ----
	ფაილი FILE S-3116 SH.W.-31	პროექტის №: PROJECT No
	ფორმატი PAPER SIZE A2	მასშტაბი SCALE ----
ნახ.კოდი DRWG. No S-3114	კორექტი REVISION ----	სტატუსი STATUS

30.09.2023

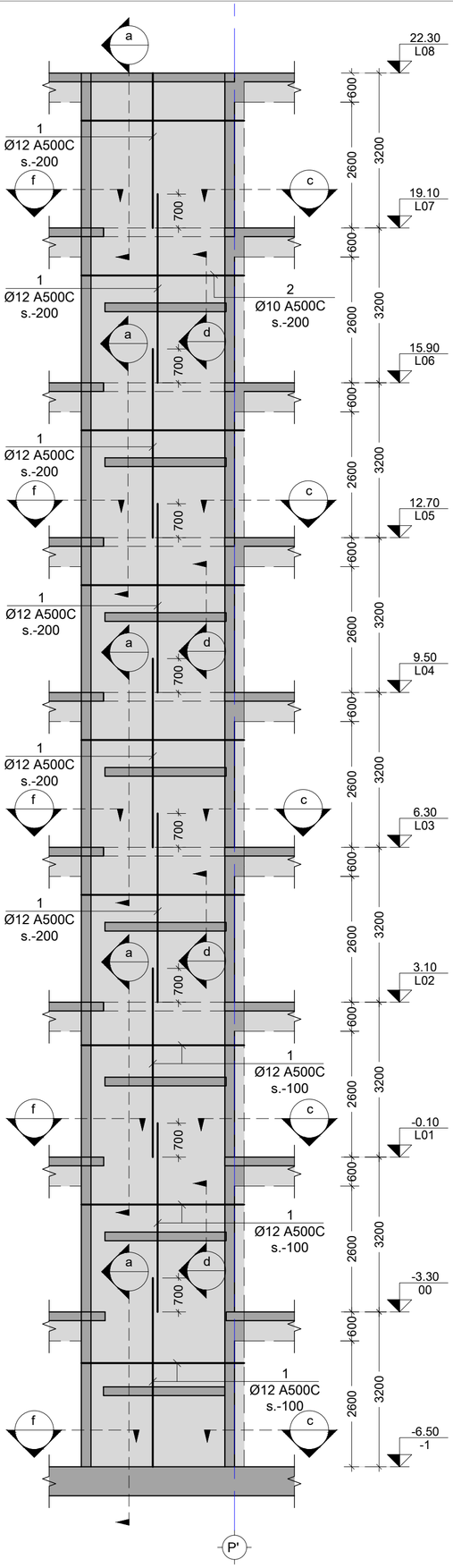

SH.W.-29
Scale: 1:100

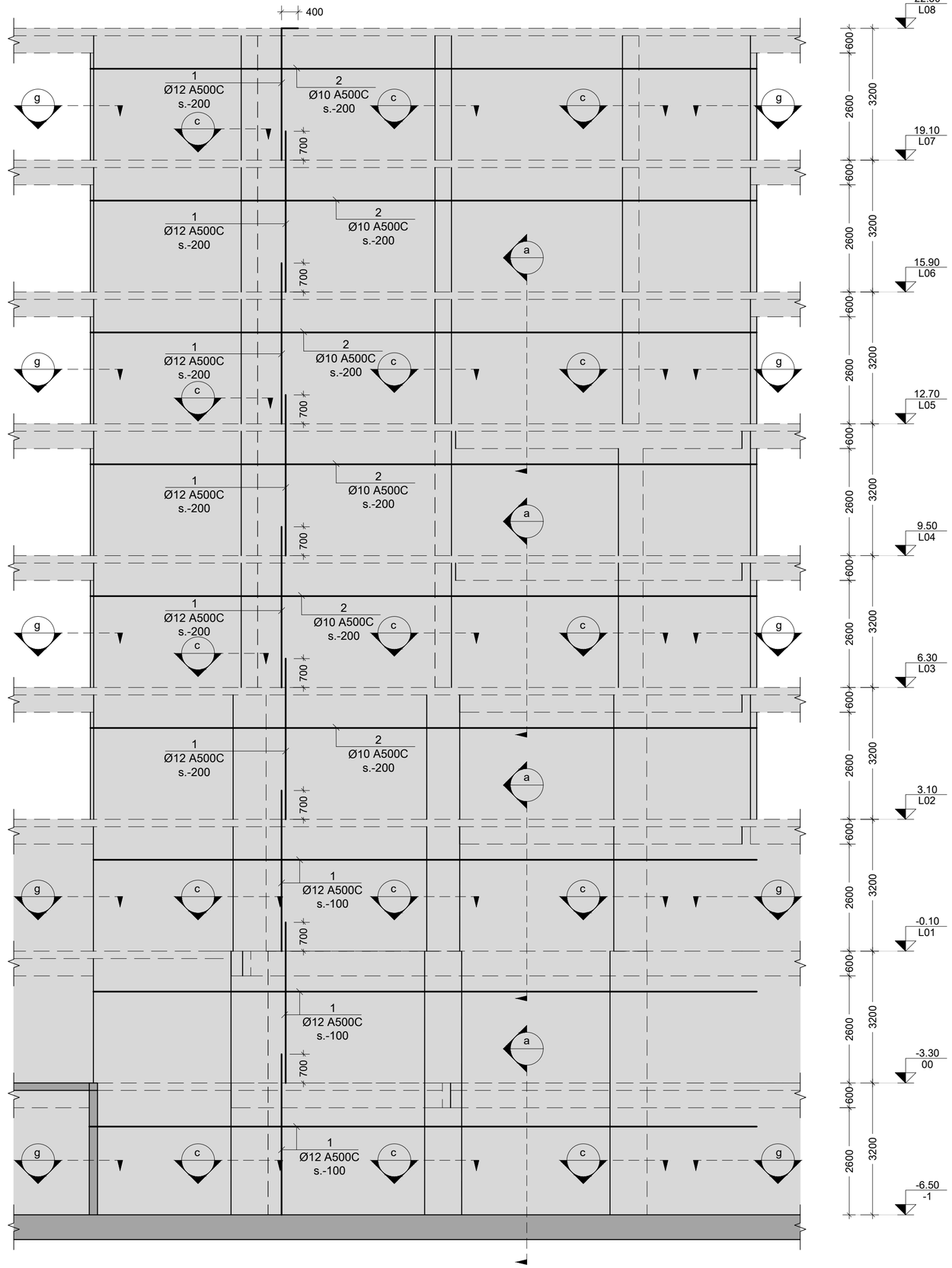

SH.W.-30
Scale: 1:100

შენიშვნები:
NOTE:

No	Date	Revision	Issued by
----	----	----	----
----	----	----	----
----	----	----	----
----	----	----	----
----	----	----	----
----	----	----	----

სიტუაციური სქემა
KEY PLAN

მისამართი
ADDRESS

ქ.თბილისი აბაულის ქ.N4
ს.კ.01.17.02.005.026

პროექტი
PROJECT

სასტუმროს შენობის პროექტი

ნახაზი
DRWG.

SH.W.-29 30

მთავარი კონსტრუქტორი: LEAD STRUCTURAL ENGINEER: ნ.ხუციშვილი	მომზადდა: ISSUED BY: ----	მოწონდა: APPROVED BY: ----
	ფაილი FILE S-3116 SH.W.-31	პროექტის №: PROJECT №
	ფორმატი PAPER SIZE A2	მასშტაბი SCALE ----
ნახ.კოდი DRWG. No S-3115	კორექტ. REVISION ----	სტატუს STATUS

30.09.2023

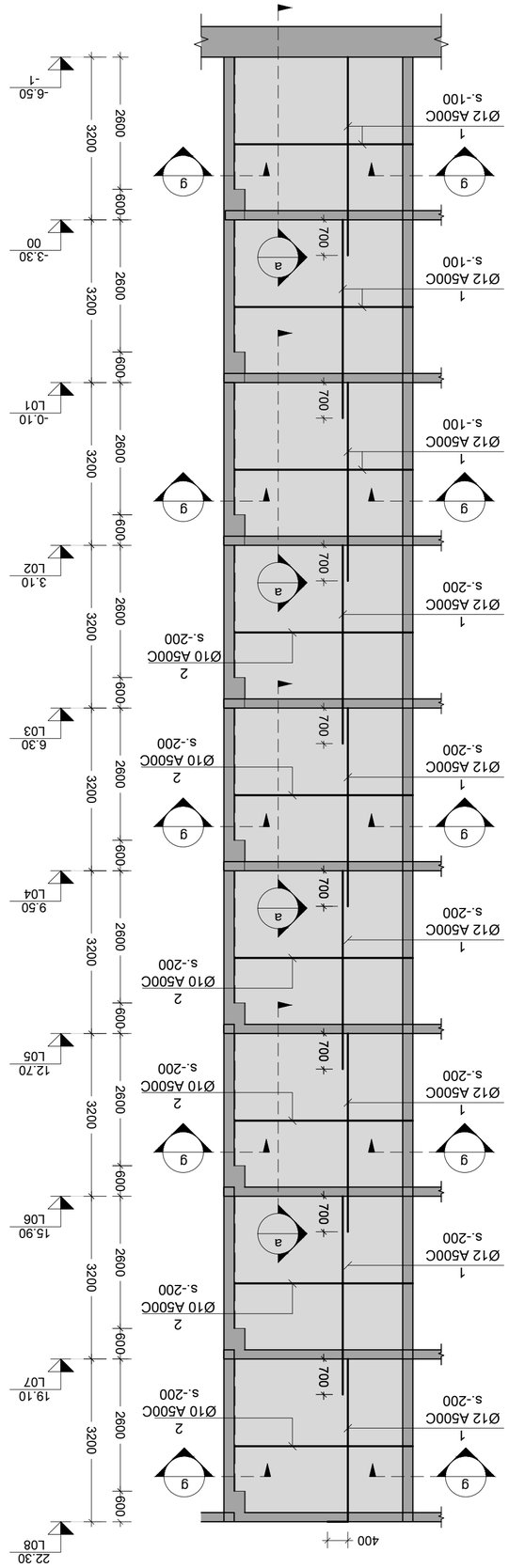

----	----	----	----
----	----	----	----
----	----	----	----
----	----	----	----
----	----	----	----
----	----	----	----
No	Date	Revision	Issued by

ხიხ.ქრმ

KEY PLAN

ADDRESS

ქ.მაიდის ავენიუ ქ.N4
ს.3.01.17.02.005.026

PROJECT

ავტომატური ვენტილაციის სისტემა

DRWG.

SH.W.-31

LEAD STRUCTURAL ENGINEER:	ISSUED BY:
APPROVED BY:	PROJECT No:
----	----
	FILE
	S.3116 SH.W.-31
	PAPER SIZE
	SCALE
	A2
	REVISION
	STATUS

DRWG. No	S-3116

NOTE:

30.09.2023

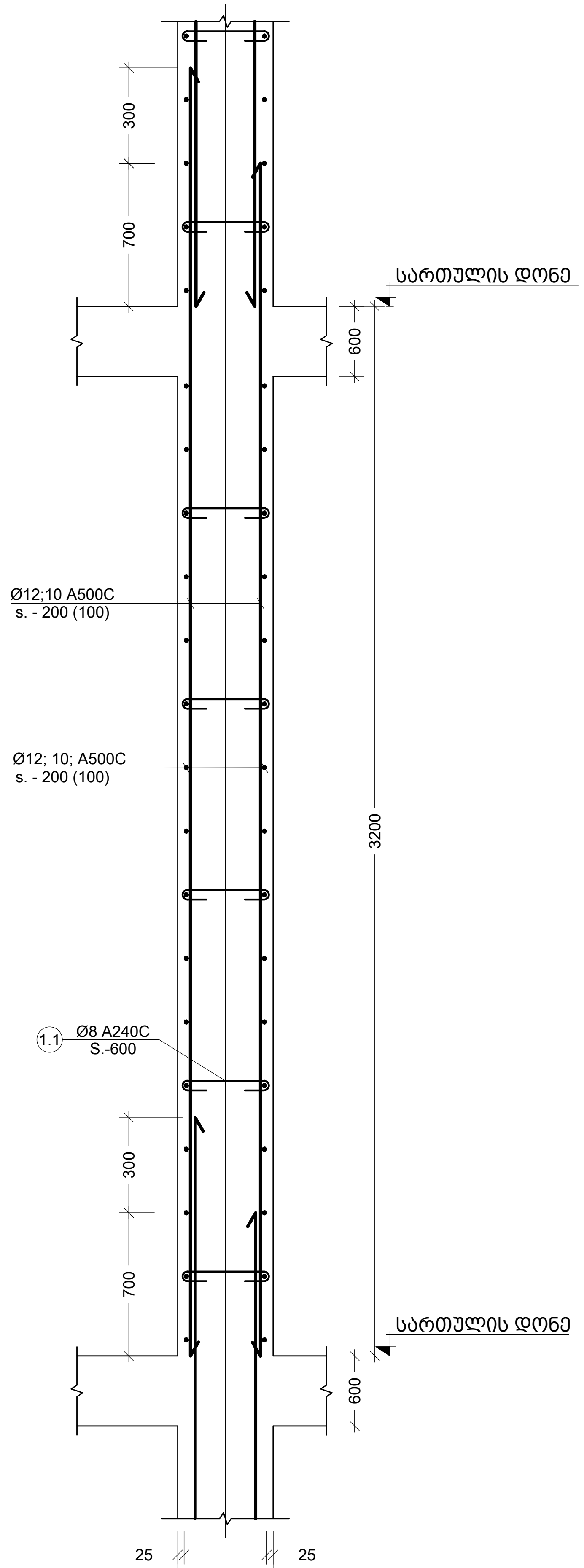

a კვეთი
Scale: 1:20

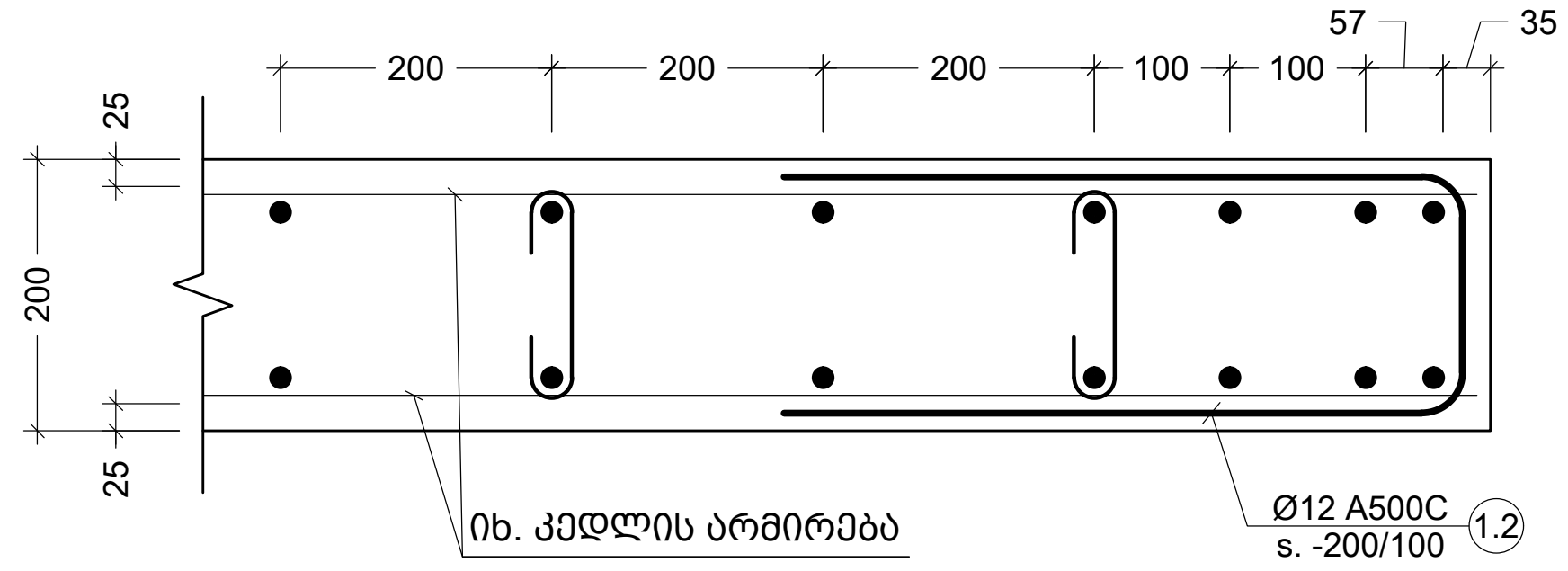

b კვეთი
Scale: 1:20

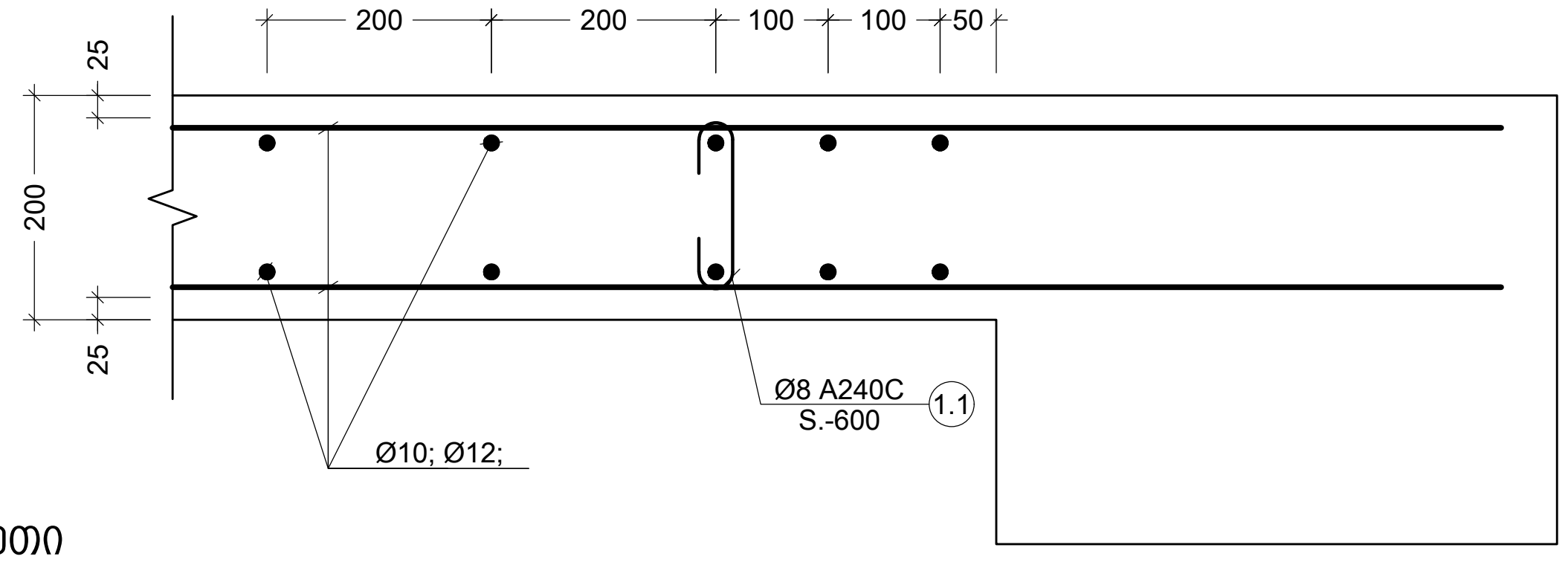

c კვეთი
Scale: 1:20

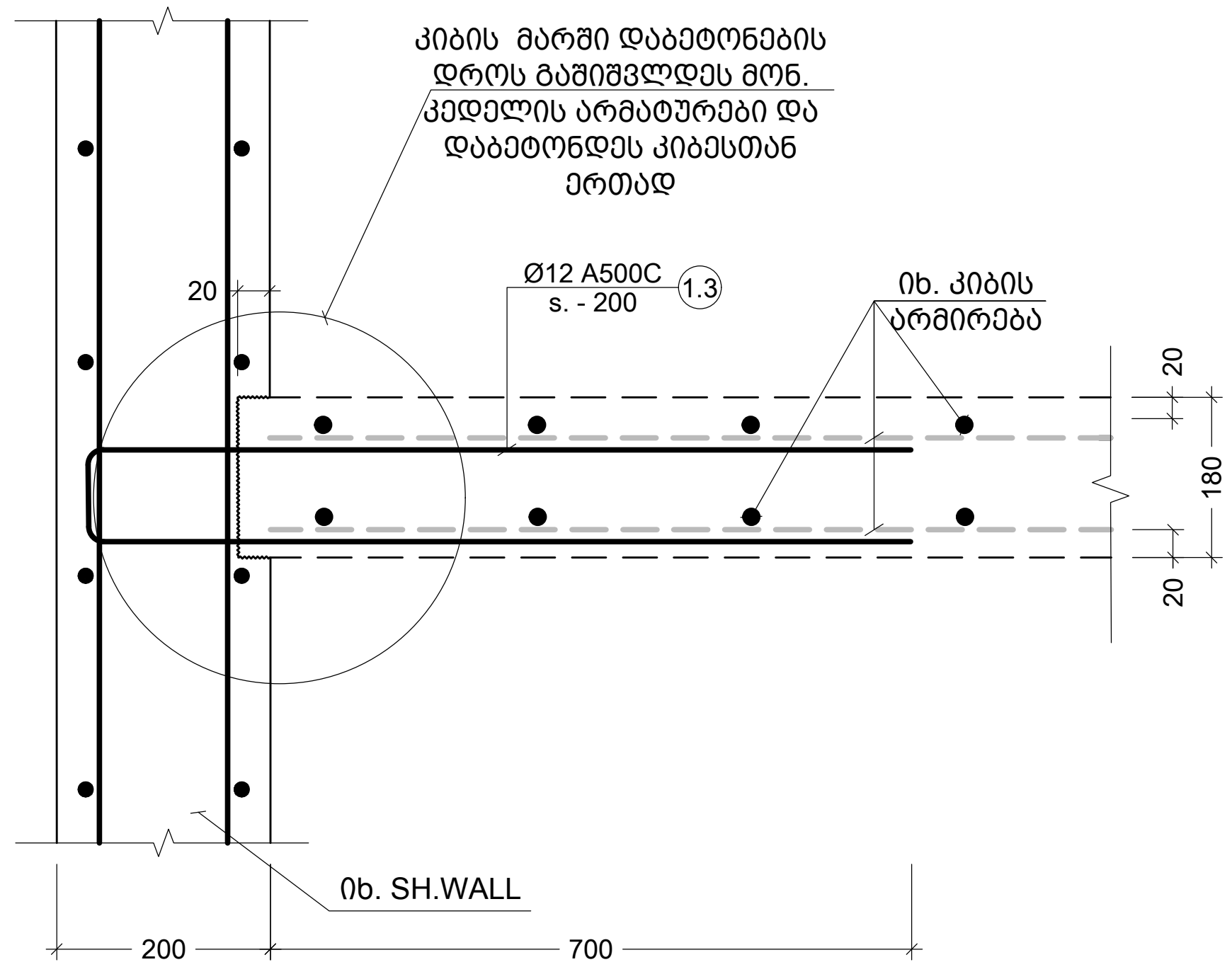

d კვეთი
Scale: 1:20

შენიშვნა:
NOTE:

No	Date	Revision	Issued by

სიტუაციური სქემა
KEY PLAN

მისამართი
ADDRESS
ქ.თბილისი აბულის ქ.N4
ს.კ.01.17.02.005.026

პროექტი
PROJECT
სასტუმროს შენობის პროექტი

ნახაზი
DRWG.

მთავარი კონსტრუქტორი: LEAD STRUCTURAL ENGINEER:	შეასრულა: ISSUED BY:	შეამოწმა APPROVED BY:
ნ.ხუციშვილი	S-3120 ფაილი FILE	პროექტის №: PROJECT No
კვეთი a; b; c; d	ფორმატი PAPER SIZE A3	მასშტაბი SCALE
ნახ.კოდი DRWG. No	კორექტ. REVISION	სტატუსი STATUS C.D.

S - 3117

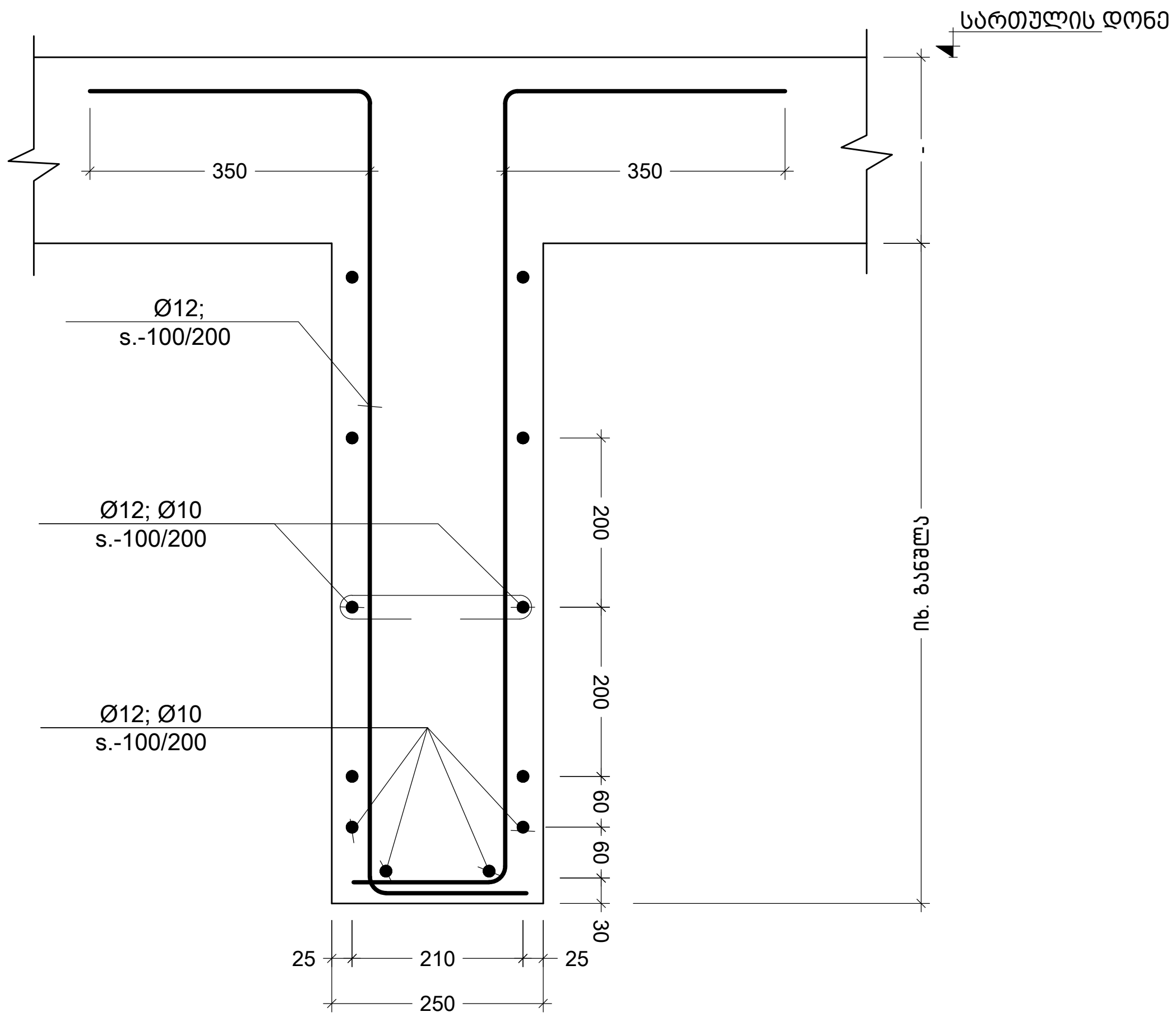

e კვეთი
Scale: 1:20

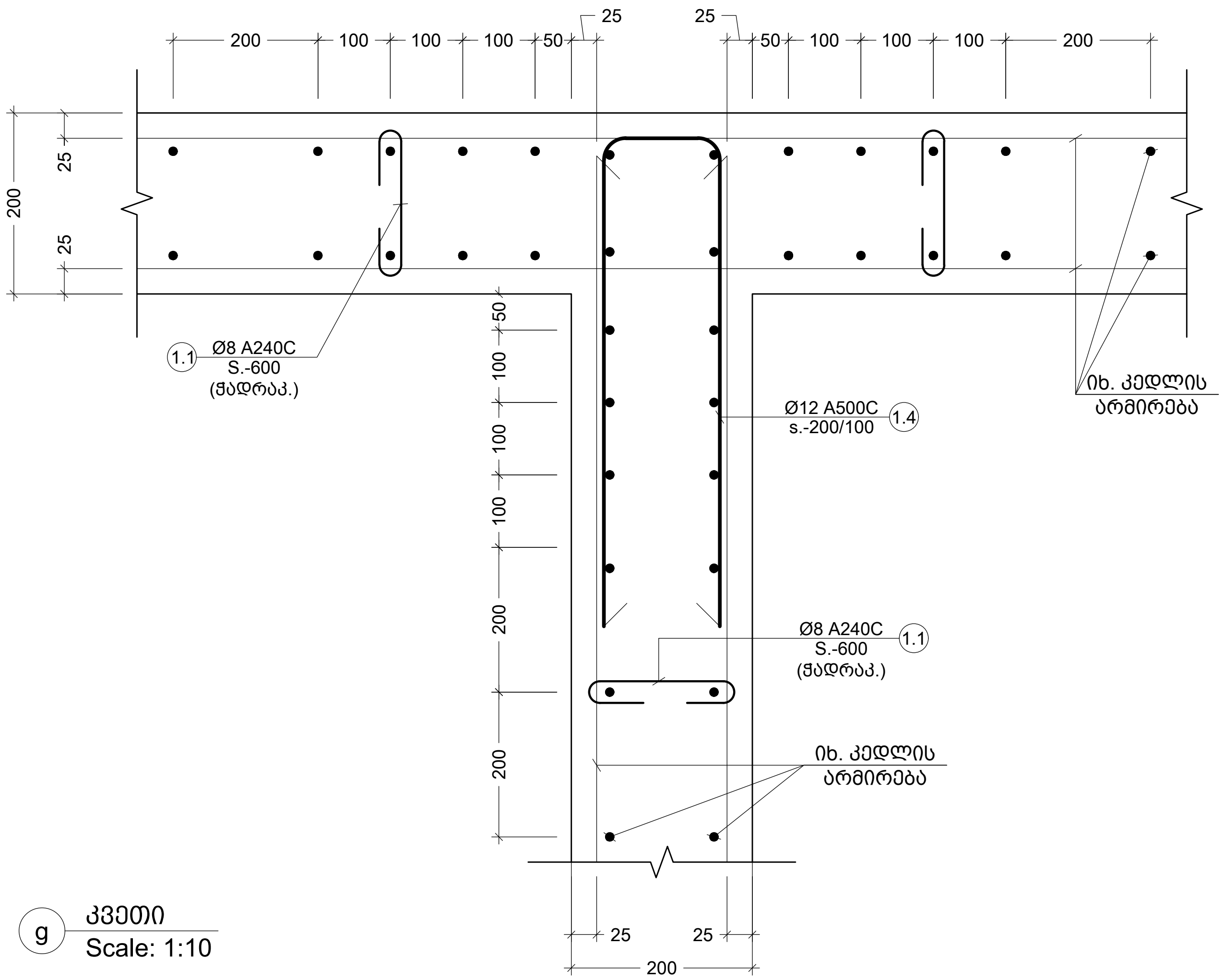

g კვეთი
Scale: 1:10

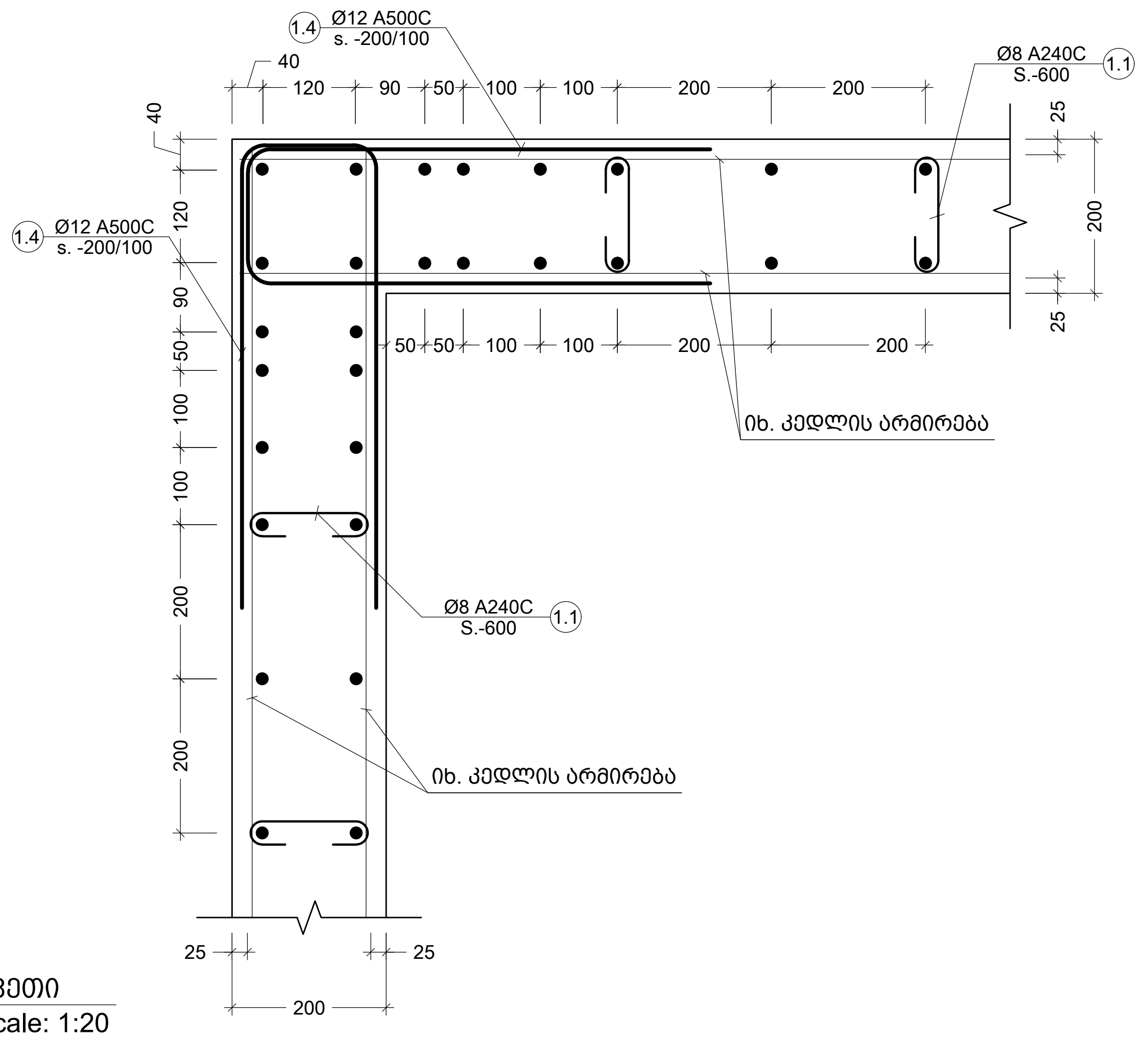

f კვეთი
Scale: 1:20

პოზ. №	ესკიზი	L მმ
1.1	150 100 100	350
1.2	400 150 400	950
1.3	900 140 900	1940
1.4	700 150 700	1550

შენიშვნა:
NOTE:

No	Date	Revision	Issued by

სიტუაციური სქემა
KEY PLAN

მისამართი
ADDRESS
ქ.თბილისი აბულის ქ.N4
ს.კ.01.17.02.005.026

პროექტი
PROJECT
სასტუმროს შენობის პროექტი

ნახაზი
DRWG.

მთავარი კონსტრუქტორი:
LEAD STRUCTURAL ENGINEER:
ნ.ხუციშვილი

შეასრულა:
ISSUED BY:

შეამოწმა
APPROVED BY:

S-3120
ფაილი
FILE

პროექტის №:
PROJECT No

კვეთი e; f; g;
ესკიზი

ფორმატი
PAPER SIZE
A3

მასშტაბი
SCALE

ნახ.კოდი
DRWG. No

კორექტ.
REVISION

სტატუსი
STATUS
C.D.

S - 3118

კონსტრ. დასახ.	ელემენტის დასახ.	ჯამ. №№	ფილების ან ფანების ადგილი (ბმ)	ელემენტის სიმაღლე (მმ.)	რაოდენობა (ც.)	სავარაუდო წონა (კგ.)
ფილების ან ფანების სავარაუდო სპეციფიკაცია	SH.W.-1	1	Ø 12 A500C	ც.ტ.	—	3729
		2	Ø 10 A500C	ც.ტ.	—	1077
		1.1	Ø 8 A240C	350	345 X 1	121
		1.2	Ø 12 A500C	950	26 X 1	25
			მასალის მოცულობა B25	V =	24.9 X 1	= 24.9 მ³
	SH.W.-2	1	Ø 12 A500C	ც.ტ.	—	6753
		2	Ø 10 A500C	ც.ტ.	—	1951
		1.1	Ø 8 A240C	350	625 X 1	219
		1.2	Ø 12 A500C	950	26 X 1	25
			მასალის მოცულობა B25	V =	45.0 X 1	= 45.0 მ³
	SH.W.-3	1	Ø 12 A500C	ც.ტ.	—	2279
		2	Ø 10 A500C	ც.ტ.	—	644
		1.1	Ø 8 A240C	350	206 X 1	72
		1.2	Ø 12 A500C	950	552 X 1	524
		1.4	Ø 12 A500C	1550	362 X 1	562
			მასალის მოცულობა B25	V =	14.9 X 1	= 14.9 მ³
	SH.W.-4	1	Ø 12 A500C	ც.ტ.	—	4584
		2	Ø 10 A500C	ც.ტ.	—	1324
		1.1	Ø 8 A240C	350	424 X 1	149
		1.2	Ø 12 A500C	950	181 X 1	172
		1.4	Ø 12 A500C	1550	181 X 1	281
			მასალის მოცულობა B25	V =	30.6 X 1	= 30.6 მ³
	SH.W.-5	1	Ø 12 A500C	ც.ტ.	—	2043
		2	Ø 10 A500C	ც.ტ.	—	590
		1.1	Ø 8 A240C	350	189 X 1	66
		1.3	Ø 12 A500C	1940	100 X 1	195
		1.4	Ø 12 A500C	1550	362 X 1	562
			მასალის მოცულობა B25	V =	13.6 X 1	= 13.6 მ³
	SH.W.-6	1	Ø 12 A500C	ც.ტ.	—	1539
		2	Ø 10 A500C	ც.ტ.	—	445
		1.1	Ø 8 A240C	350	143 X 1	50
		1.4	Ø 12 A500C	1550	362 X 1	562
			მასალის მოცულობა B25	V =	10.3 X 1	= 10.3 მ³

კონსტრ. დასახ.	ელემენტის დასახ.	ჯამ. №№	ფილების ან ფანების ადგილი (ბმ)	ელემენტის სიმაღლე (მმ.)	რაოდენობა (ც.)	სავარაუდო წონა (კგ.)
ფილების ან ფანების სპეციფიკაცია	SH.W.-7	1	Ø 12 A500C	ც.ტ.	—	2636
		2	Ø 10 A500C	ც.ტ.	—	761
		1.1	Ø 8 A240C	350	244 X 1	85
		1.4	Ø 12 A500C	1550	362 X 1	562
			მასალის მოცულობა B25	V =	17.6 X 1	= 17.6 მ³
	SH.W.-8	1	Ø 12 A500C	ც.ტ.	—	4838
		2	Ø 10 A500C	ც.ტ.	—	1367
		1.1	Ø 8 A240C	350	438 X 1	153
		1.2	Ø 12 A500C	950	725 X 1	689
		1.4	Ø 12 A500C	1550	181 X 1	281
			მასალის მოცულობა B25	V =	31.6 X 1	= 31.6 მ³
	SH.W.-9	1	Ø 12 A500C	ც.ტ.	—	5983
		2	Ø 10 A500C	ც.ტ.	—	1691
		1.1	Ø 8 A240C	350	542 X 1	190
		1.2	Ø 12 A500C	950	725 X 1	689
		1.4	Ø 12 A500C	1550	181 X 1	281
			მასალის მოცულობა B25	V =	39.0 X 1	= 39.0 მ³
	SH.W.-10	1	Ø 12 A500C	ც.ტ.	—	1871
		2	Ø 10 A500C	ც.ტ.	—	540
		1.1	Ø 8 A240C	350	173 X 1	61
		1.4	Ø 12 A500C	1550	362 X 1	562
			მასალის მოცულობა B25	V =	12.5 X 1	= 12.5 მ³
	SH.W.-11	1	Ø 12 A500C	ც.ტ.	—	2079
		2	Ø 10 A500C	ც.ტ.	—	601
		1.1	Ø 8 A240C	350	193 X 1	67
		1.4	Ø 12 A500C	1550	362 X 1	562
			მასალის მოცულობა B25	V =	13.9 X 1	= 13.9 მ³
	SH.W.-12	1	Ø 12 A500C	ც.ტ.	—	2489
		2	Ø 10 A500C	ც.ტ.	—	719
		1.1	Ø 8 A240C	350	230 X 1	81
		1.4	Ø 12 A500C	1550	156 X 1	242
			მასალის მოცულობა B25	V =	16.6 X 1	= 16.6 მ³

პროექტირების ინსტიტუტი: LEAD STRUCTURAL ENGINEER:	შესრულების თარიღი: ISSUED BY:	ნახაზის სტატუსი: APPROVED BY:	
პროექტის №: PROJECT No	ნახაზის №: DRWG. No	შესრულების თარიღი: REVISION	ნახაზის სტატუსი: STATUS
ნახაზის დასახელება: KEY PLAN	ნახაზის ზომა: PAPER SIZE A3		
	მასშტაბი: SCALE		

No	Date	Revision	Issued by

KEY PLAN ნახაზის ნომერი

NOTE: შენიშვნა:

ინჟინერი: ADDRESS			
პროექტის დასახელება: PROJECT			

კონსტრ. დასახ.	ელემენტის დასახ.	პოზ. №	დიამეტრი ან კვეთი (მმ)	ერთეულის სიგრძე (მმ.)	რაოდენობა (ც.)	საერთო სიგრძე (მ.)	საერთო წონა (კგ.)
მონ.დიაფრაგმების სპეციფიკაცია	SH.W.-13	1	Ø 12 A500C	დ.ა.	___	2382	2114
		2	Ø 10 A500C	დ.ა.	___	688	424
		1.1	Ø 8 A240C	350	221 X 1	77	30
		1.4	Ø 12 A500C	1550	362 X 1	562	498
		მძიმე ბეტონი B25		V =	15.9 X 1	= 15.9	მ^3
	SH.W.-14	1	Ø 12 A500C	დ.ა.	___	2367	2100
		2	Ø 10 A500C	დ.ა.	___	684	421
		1.1	Ø 8 A240C	350	219 X 1	77	30
		1.4	Ø 12 A500C	1550	362 X 1	562	498
		მძიმე ბეტონი B25		V =	15.8 X 1	= 15.8	მ^3
	SH.W.-15	1	Ø 12 A500C	დ.ა.	___	4734	4201
		2	Ø 10 A500C	დ.ა.	___	1368	843
		1.1	Ø 8 A240C	350	438 X 1	153	61
		მძიმე ბეტონი B25		V =	31.6 X 1	= 31.6	მ^3
მონ.დიაფრაგმების სპეციფიკაცია	SH.W.-16	1	Ø 12 A500C	დ.ა.	___	4780	4242
		2	Ø 10 A500C	დ.ა.	___	1381	851
		1.1	Ø 8 A240C	350	443 X 1	155	61
		მძიმე ბეტონი B25		V =	31.9 X 1	= 31.9	მ^3
	SH.W.-17	1	Ø 12 A500C	დ.ა.	___	9452	8387
		2	Ø 10 A500C	დ.ა.	___	2731	1683
		1.1	Ø 8 A240C	350	438 X 2	306	121
		მძიმე ბეტონი B25		V =	31.5 X 2	= 63.0	მ^3
	SH.W.-18	1	Ø 12 A500C	დ.ა.	___	5241	4651
		2	Ø 10 A500C	დ.ა.	___	1481	913
		1.1	Ø 8 A240C	350	475 X 1	166	66
		1.2	Ø 12 A500C	950	600 X 1	570	506
		მძიმე ბეტონი B25		V =	34.2 X 1	= 34.2	მ^3

კონსტრ. დასახ.	ელემენტის დასახ.	პოზ. №	დიამეტრი ან კვეთი (მმ)	ერთეულის სიგრძე (მმ.)	რაოდენობა (ც.)	საერთო სიგრძე (მ.)	საერთო წონა (კგ.)
მონ.დიაფრაგმების სპეციფიკაცია	SH.W.-19	1	Ø 12 A500C	დ.ა.	___	5533	4910
		2	Ø 10 A500C	დ.ა.	___	1564	964
		1.1	Ø 8 A240C	350	501 X 1	175	69
		1.2	Ø 12 A500C	950	242 X 1	230	204
		1.4	Ø 12 A500C	1550	181 X 1	281	249
		მძიმე ბეტონი B25		V =	36.1 X 1	= 36.1	მ^3
	SH.W.-20	1	Ø 12 A500C	დ.ა.	___	2523	2239
		2	Ø 10 A500C	დ.ა.	___	729	449
		1.1	Ø 8 A240C	350	234 X 1	82	32
		1.2	Ø 12 A500C	950	362 X 1	344	306
		მძიმე ბეტონი B25		V =	16.8 X 1	= 16.8	მ^3
	SH.W.-21	1	Ø 12 A500C	დ.ა.	___	4094	3633
		2	Ø 10 A500C	დ.ა.	___	1183	729
		1.1	Ø 8 A240C	350	379 X 1	133	52
		მძიმე ბეტონი B25		V =	27.3 X 1	= 27.3	მ^3
მონ.დიაფრაგმების სპეციფიკაცია	SH.W.-22	1	Ø 12 A500C	დ.ა.	___	4208	3734
		2	Ø 10 A500C	დ.ა.	___	1216	749
		1.1	Ø 8 A240C	350	390 X 1	136	54
		1.2	Ø 12 A500C	950	46 X 1	44	39
		1.4	Ø 12 A500C	1550	181 X 1	281	249
		მძიმე ბეტონი B25		V =	28.1 X 1	= 28.1	მ^3
	SH.W.-23	1	Ø 12 A500C	დ.ა.	___	4924	4369
		2	Ø 10 A500C	დ.ა.	___	1422	877
		1.1	Ø 8 A240C	350	456 X 1	160	63
		მძიმე ბეტონი B25		V =	32.8 X 1	= 32.8	მ^3
	SH.W.-24	1	Ø 12 A500C	დ.ა.	___	4370	3878
		2	Ø 10 A500C	დ.ა.	___	1263	778
		1.1	Ø 8 A240C	350	405 X 1	142	56
		1.2	Ø 12 A500C	950	52 X 1	49	44
		მძიმე ბეტონი B25		V =	29.1 X 1	= 29.1	მ^3

შენიშვნა:
NOTE:

No	Date	Revision	Issued by

სიტუაციური სქემა
KEY PLAN

მისამართი
ADDRESS
ქ.თბილისი აბულის ქ.N4
ს.კ.01.17.02.005.026

პროექტი
PROJECT
სასტუმროს შენობის პროექტი

ნახაზი
DRWG.

მთავარი კონსტრუქტორი:
LEAD STRUCTURAL ENGINEER:
ნ.ხუციშვილი

შეასრულა:
ISSUED BY:

შეამოწმა
APPROVED BY:

დიაფრაგმების სპეციფიკაცია

ფაილი
FILE
S-3120

პროექტის №:
PROJECT No

ფორმატი
PAPER SIZE
A3

მასშტაბი
SCALE

ნახ.კოდი
DRWG. No
S-3120

კორექტ.
REVISION

სტატუსი
STATUS
C.D.

NOTE:

მრუნ. რიგელების დამამაგრებლის ღეროების განლაგების გეგმა ქვედა მრავში -0.10 ნიშნულზე
მ. 1:150

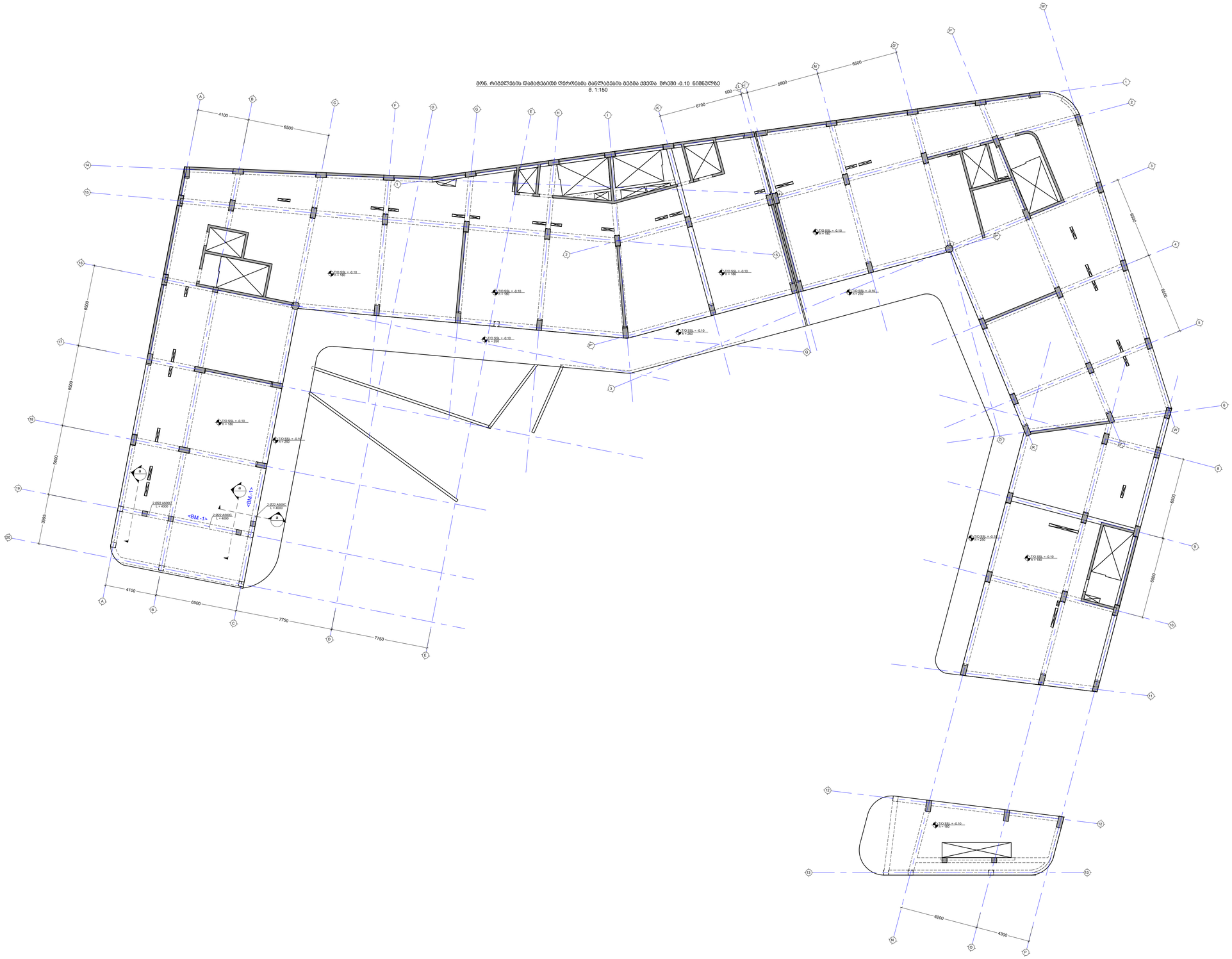

No	Date	Revision	Issued by

საკვანძო სქემა
KEY PLAN

მისამართი
ADDRESS

ქ.თბილისი აბაულის ქ.N4
ს.კ.01.17.02.005.026

პროექტი
PROJECT

სასტუმროს შენობის პროექტი

ნახაზი
DRWG.

მშენებლობის პროექტირების ხელმძღვანელი LEAD STRUCTURAL ENGINEER: ნ.ხუციშვილი	შეასრულა ISSUED BY:	შეამოწმა APPROVED BY:
	ფაილი FILE	პროექტის №: PROJECT No:
	ფორმატი PAPER SIZE A1	მასშტაბი SCALE
ნახ.კოდი DRWG. No	კორექტირება REVISION	სტატუსი STATUS

C.D.

NOTE:

მშრ. რიგების დამამაგრებლის ღერძების განლაგების გეგმა ტვირთამწეობით 3.10 ნიშნულზე
მ. 1:150

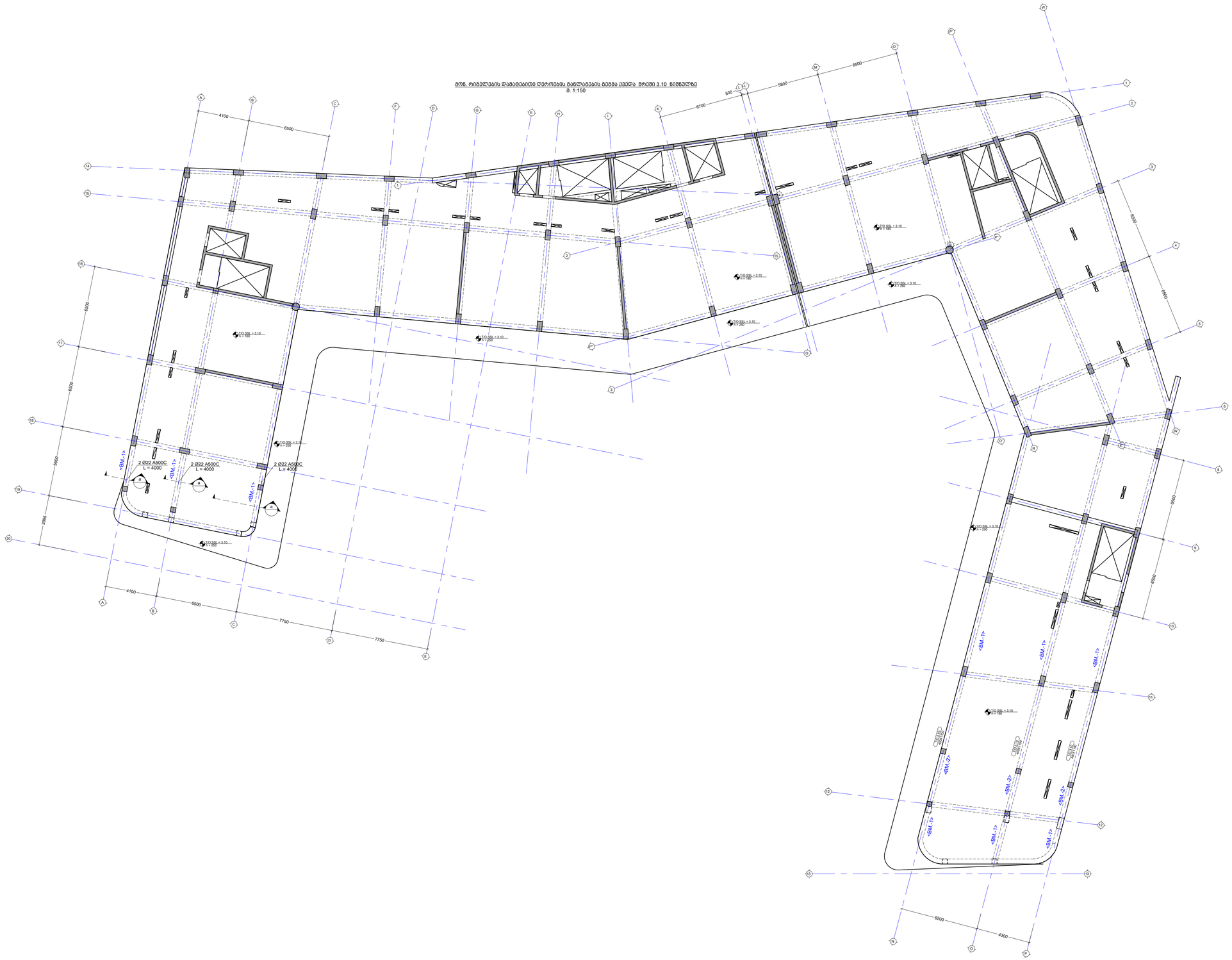

No.	Date	Revision	Issued by

საკვანძო სქემა
KEY PLAN

მისამართი
ADDRESS

ქ.თბილისი აბულის ქ.N4
ს.კ.01.17.02.005.026

პროექტი
PROJECT

სასტუმროს შენობის პროექტი

ნახაზი
DRWG.

მშენებლობის კონსტრუქციული ნაწილის მთავარი ინჟინერი: LEAD STRUCTURAL ENGINEER:	შეასრულა: ISSUED BY:	შეამოწმა: APPROVED BY:
ნ.ხუციშვილი	ფაილი FILE	პროექტის №: PROJECT No
	ფორმატი PAPER SIZE A1	მასშტაბი SCALE
ნახ.კოდი DRWG. No	კორექტირება REVISION	სტატუსი STATUS

C.D.

NOTE:

მზის რიხტლების მაგმენტირების ღერძების განლაგების სქემა ქვედა მრავალ 6.30 ნიშნულზე
მ. 1:150

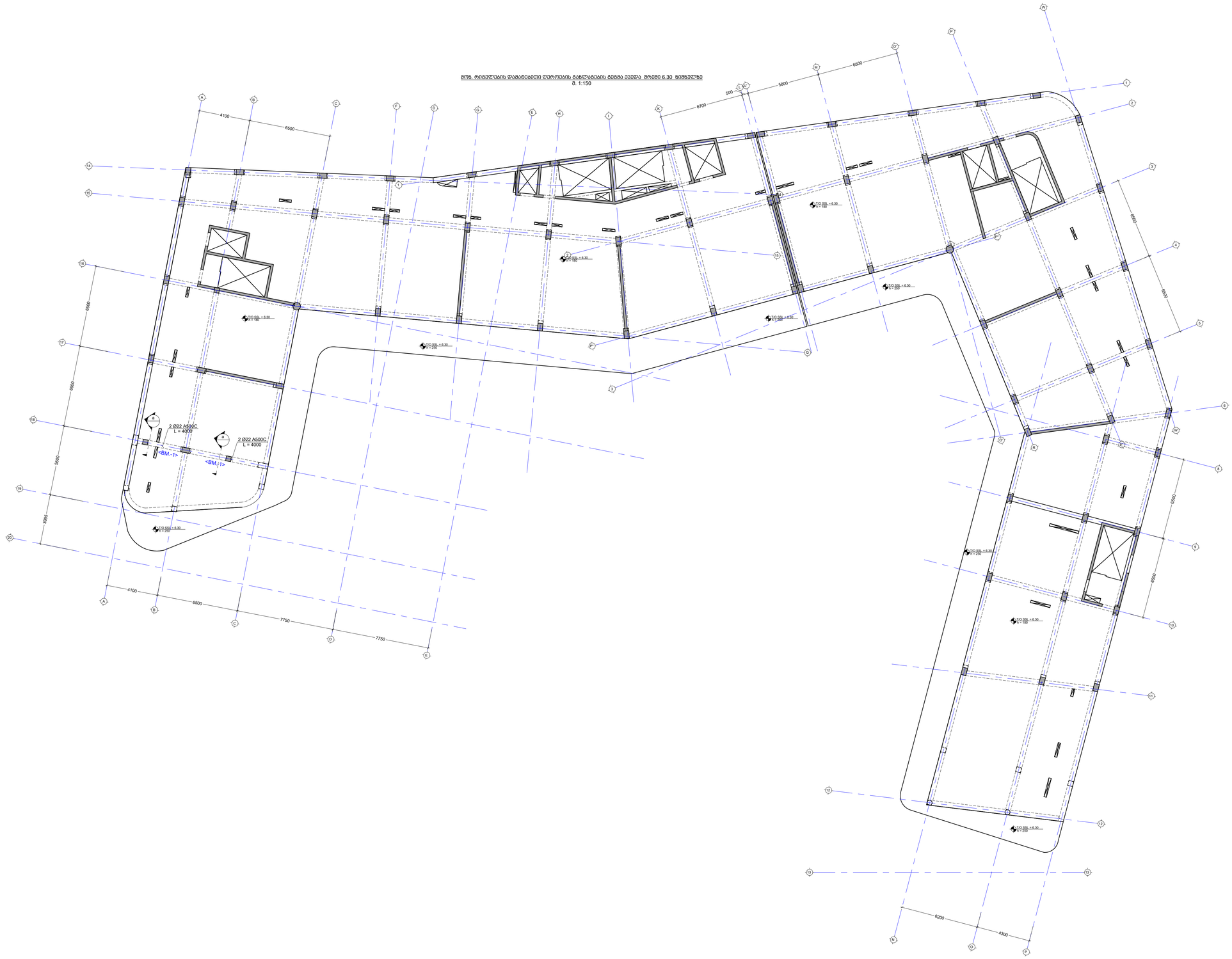

No	Date	Revision	Issued by

საკვანძო სქემა
KEY PLAN

მისამართი
ADDRESS

ქ.თბილისი აბაულის ქ.N4
ს.კ.01.17.02.005.026

პროექტი
PROJECT

სასტუმროს შენობის პროექტი

ნახაზი
DRWG.

მშენებლობის პროექტირების ხელმძღვანელი LEAD STRUCTURAL ENGINEER: ნ.ხუციშვილი	შეასრულა ISSUED BY:	შეამოწმა APPROVED BY:
	ფაილი FILE	პროექტის № PROJECT No
	ფორმატი PAPER SIZE A1	მასშტაბი SCALE
ნახაზის № DRWG. No	ცვლილება REVISION	სტატუსი STATUS

C.D.

NOTE:

მონ. რიგელების დამამაგრებლითი ღერძების გაანლაგების გეგმა ქვედა და ზედა ჩრდილ 9.50 ნიშნულზე
მ. 1:150

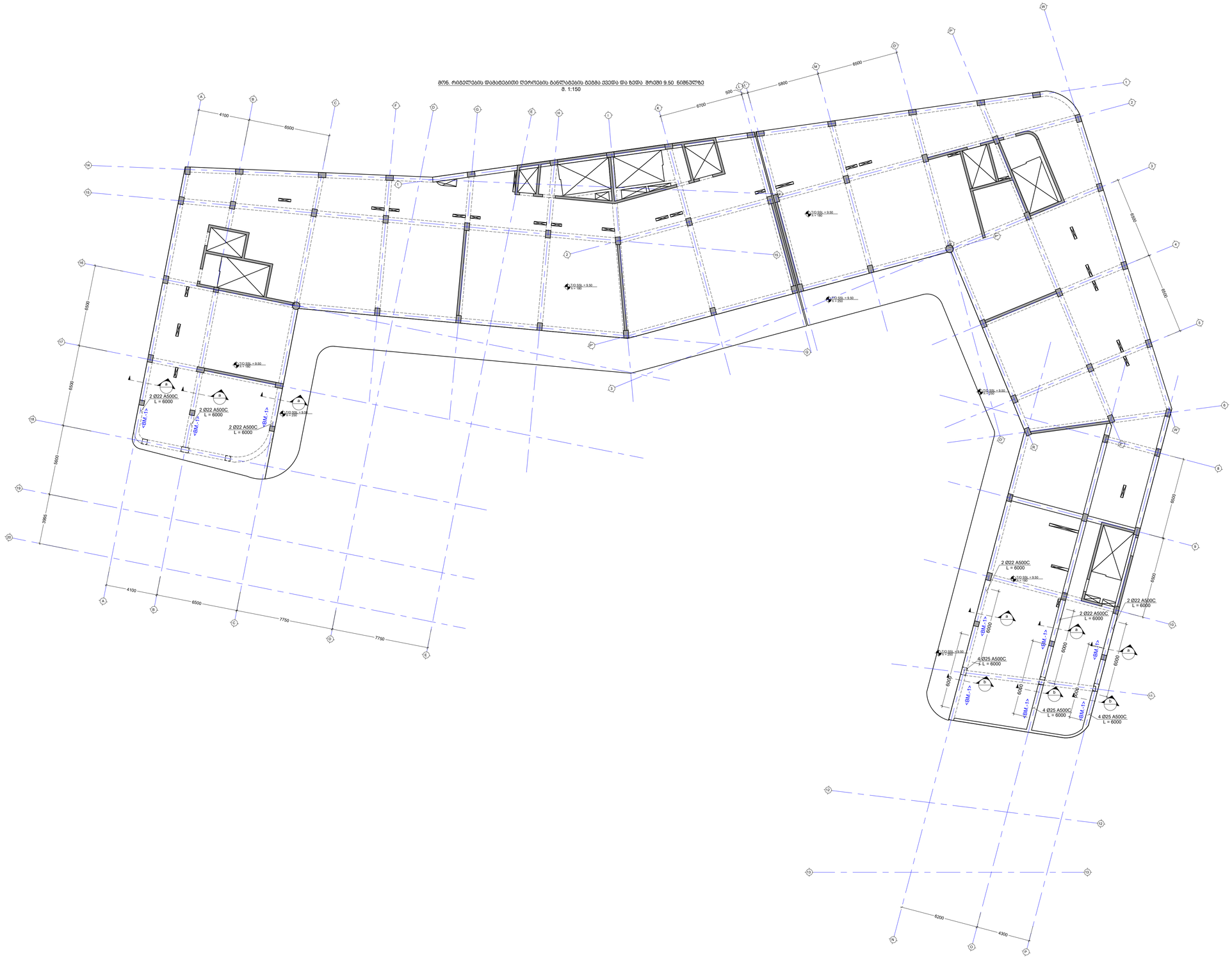

No	Date	Revision	Issued by

საზღვაო ხაზები
KEY PLAN

მისამართი
ADDRESS

ქ.თბილისი აბაშის ქ.N4
ს.ა.01.17.02.005.026

პროექტი
PROJECT

სასტუმროს შენობის პროექტი

ნახაზი
DRWG.

მთავარი პროექტირების ხელმძღვანელი: LEAD STRUCTURAL ENGINEER:	გაცემის ბრძანება ISSUED BY:	შეამოწმა APPROVED BY:
ნ.ხუციშვილი	ფაილის FILE	პროექტის №: PROJECT No:
	ფორმატი PAPER SIZE A1	მასშტაბი SCALE
ნახ.კოდი DRWG. No	კორექტირება REVISION	სტატუსი STATUS

C.D.

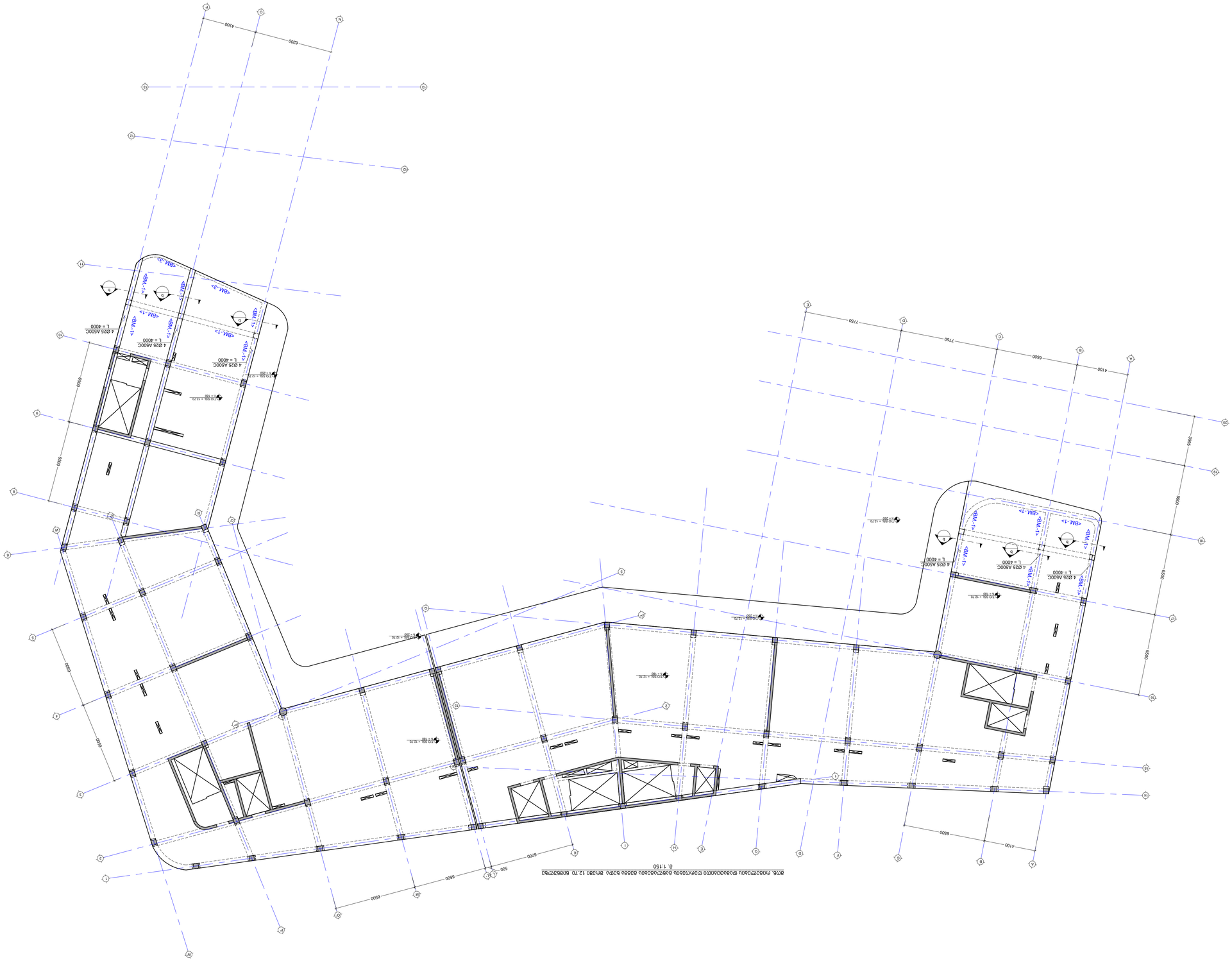
4200
6200
6500
6500
6500

NOTE:

მონ. რიგელების დამატებითი ღეროების განლაგების გეგმა ზედა შრეში 15.90 და 19.10 ნიშნულზე

მ. 1:150

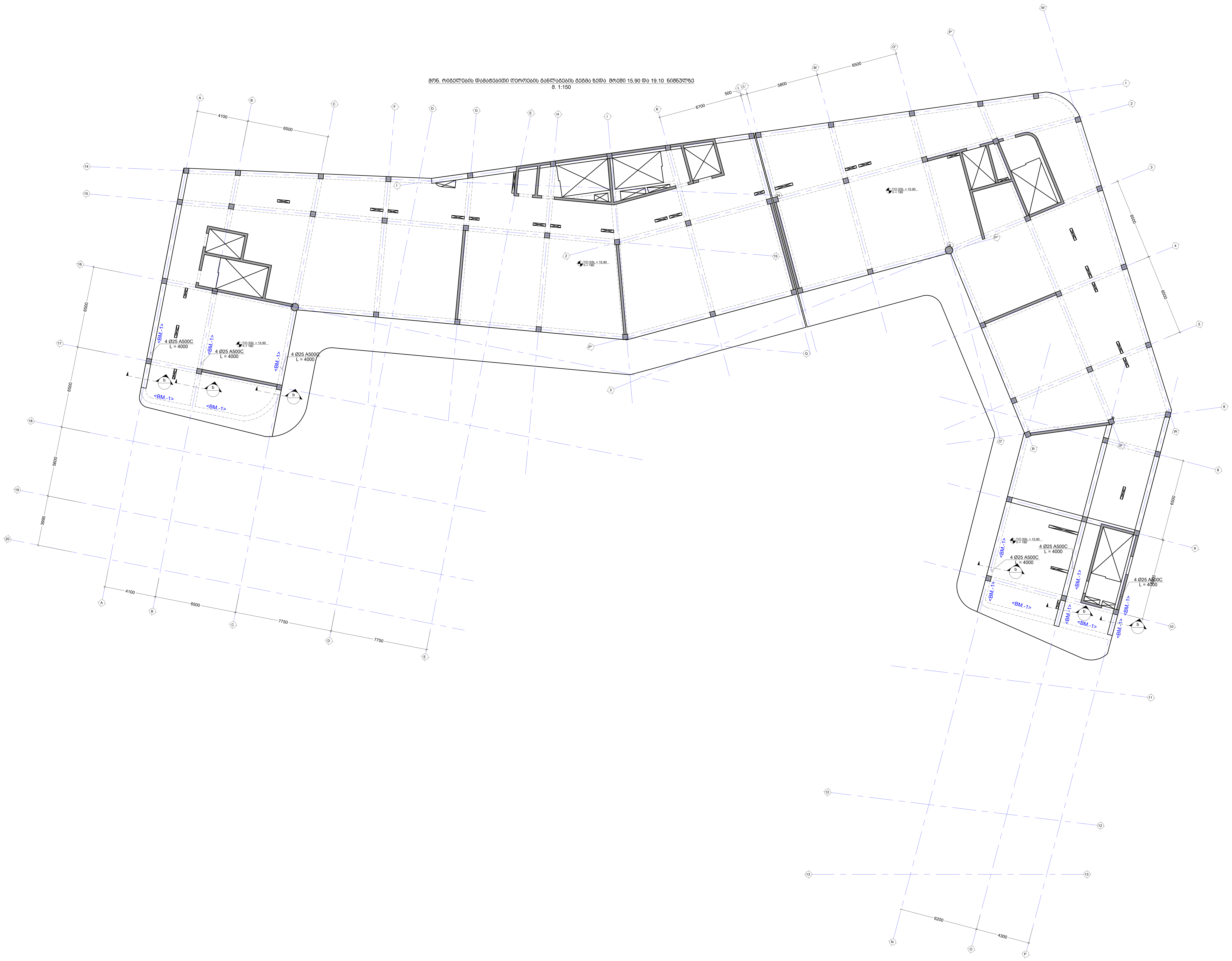

No	Date	Revision	Issued by

სიტუაციური სქემა
KEY PLAN

მისამართი
ADDRESS

ქ.თბილისი აბულის ქ.N4
ს.კ.01.17.02.005.026

პროექტი
PROJECT

სასტუმროს შენობის პროექტი

ნახაზი
DRWG.

მთავარი კონსტრუქტორი: LEAD STRUCTURAL ENGINEER:	შეასრულა: ISSUED BY:	შეამოწმა APPROVED BY:
ნ.ხუციშვილი	ფაილი FILE	პროექტის №: PROJECT No
	ფორმატი PAPER SIZE A1	მასშტაბი SCALE
ნახ.კოდი DRWG. No	კორექტ. REVISION	სტადია STATUS

C.D.

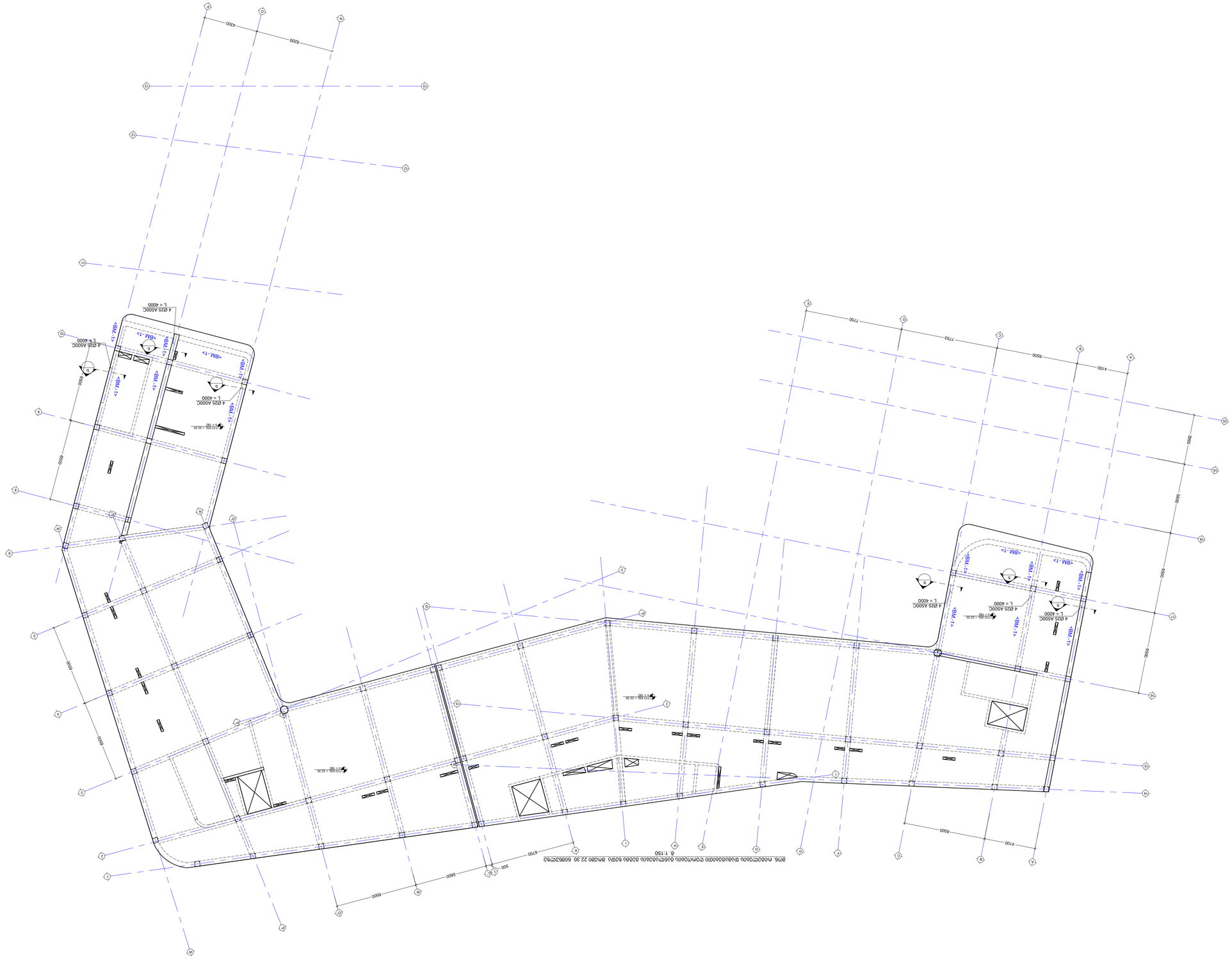
4 Ø25 A500C
L = 4000
<BM-12>
4 Ø25 A500C
L = 4000
<BM-12>
4 Ø25 A500C
L = 4000
<BM-12>

მონ. რიგელის დაარმირების ტიპური ფრაგმენტი
მ. 1:50

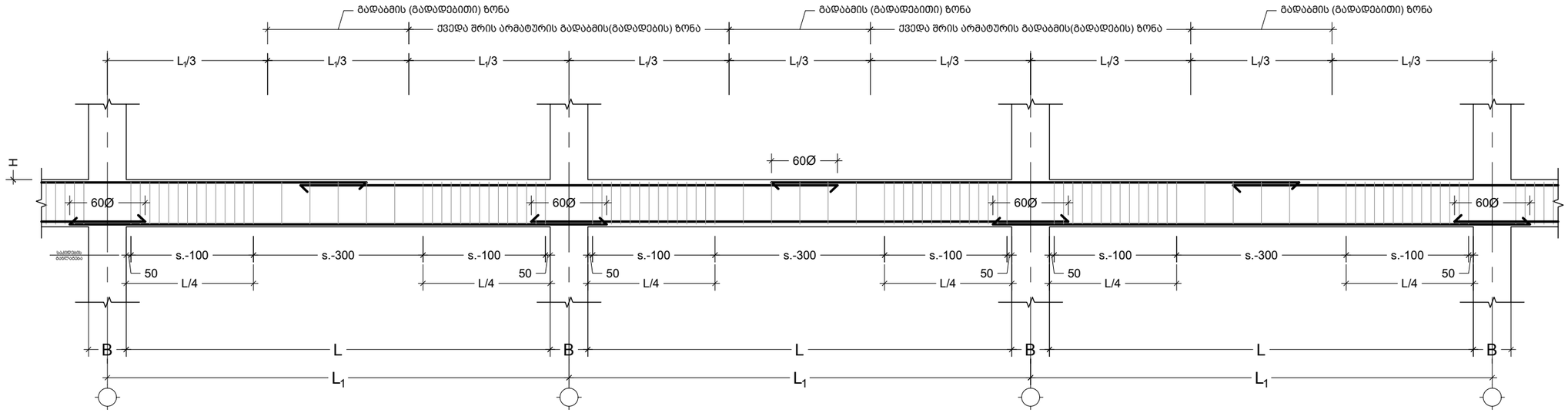

მონ. რიგელისა სვეტის შეერთების ტიპური ფრაგმენტი
მ. 1:20

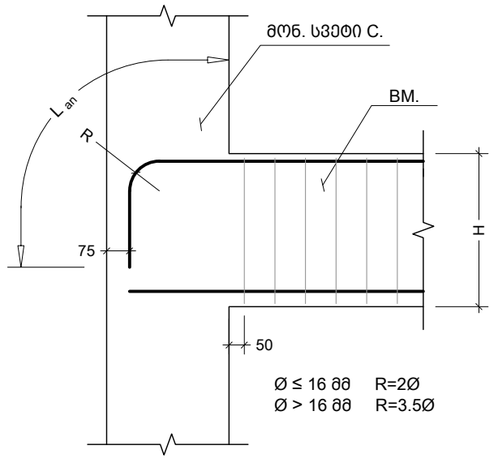

შენიშვნა:
NOTE:

No	Date	Revision	Issued by
----	----	----	----
----	----	----	----
----	----	----	----
----	----	----	----
----	----	----	----

სიტუაციური სქემა
KEY PLAN

მისამართი
ADDRESS
ქ.თბილისი აბულის ქ.N4
ს.კ.01.17.02.005.026

პროექტი
PROJECT
სასტუმროს შენობის პროექტი

ნახაზი
DRWG.
ტიპური კვეთები

მთავარი კონსტრუქტორი: LEAD STRUCTURAL ENGINEER:	შესრულა: ISSUED BY:	შეამოწმა APPROVED BY:
ნ.ხუციშვილი	----	----
	ფაილი FILE 02_BEAMS SECTION	პროექტის №: PROJECT No
	ფორმატი PAPER SIZE A3	მასშტაბი SCALE ----
ნახ.კოდი DRWG. No S-4008	კორექტ. REVISION ----	სტადია STATUS C.D.

30.09.2023

BEAM-2
მ. 1:50

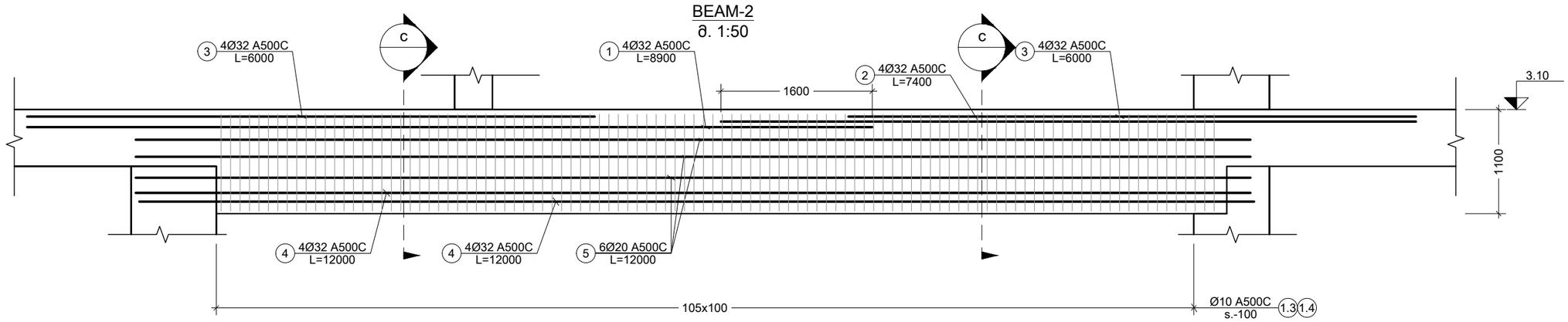

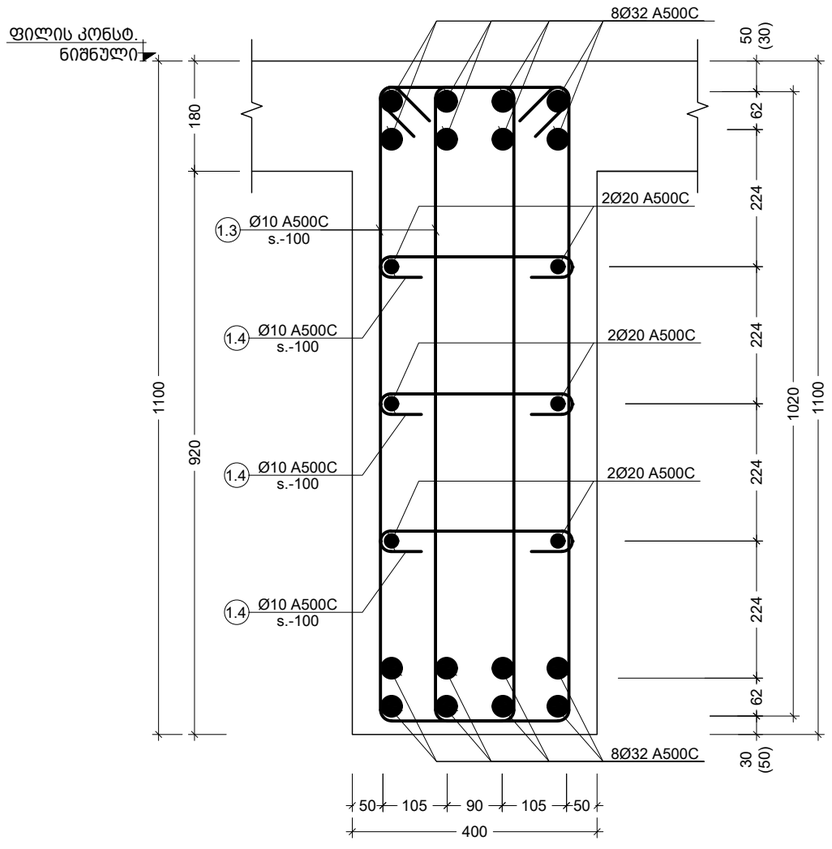

C კვეთი BM.-2-ზე
Scale: 1:10

პოზ. №	ესკიზი	L მმ
1.1		1670
1.2	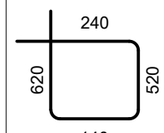	1520
1.3	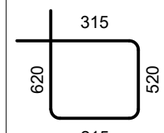	1670
1.4	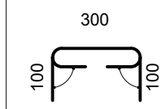	500

შენიშვნა:
NOTE:

No	Date	Revision	Issued by
----	----	----	----
----	----	----	----
----	----	----	----
----	----	----	----
----	----	----	----

სიტუაციური სქემა
KEY PLAN

მისამართი
ADDRESS
ქ.თბილისი აბულის ქ.N4
ს.კ.01.17.02.005.026

პროექტი
PROJECT
სასტუმროს შენობის პროექტი

ნახაზი
DRWG.
კვეთი - BM.2

მთავარი კონსტრუქტორი: LEAD STRUCTURAL ENGINEER:	შესრულა: ISSUED BY:	შეამოწმა APPROVED BY:
ნ.ხუციშვილი	----	----
	ფაილი FILE 02_BEAMS SECTION	პროექტის №: PROJECT No
	ფორმატი PAPER SIZE A3	მასშტაბი SCALE ----
ნახ.კოდი DRWG. No S-4009	კორექტ. REVISION ----	სტადია STATUS C.D.

30.09.2023

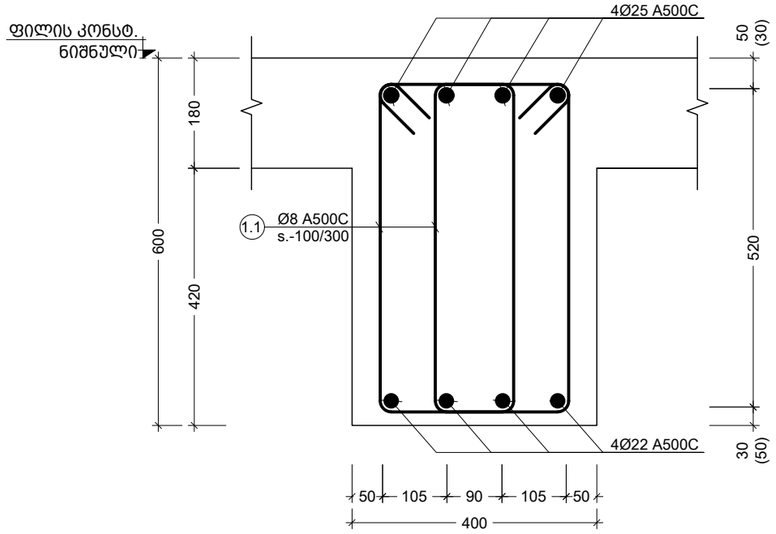

კვეთი BM.-1-ზე
Scale: 1:10

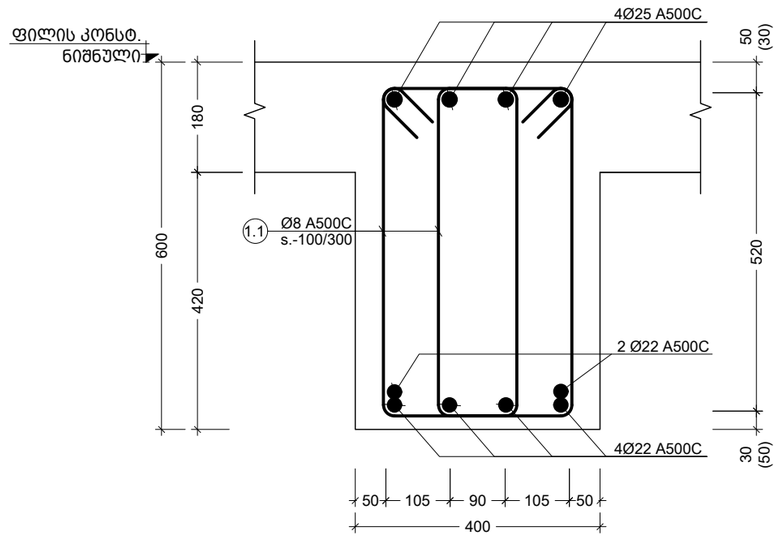

a კვეთი BM.-1-ზე
Scale: 1:10

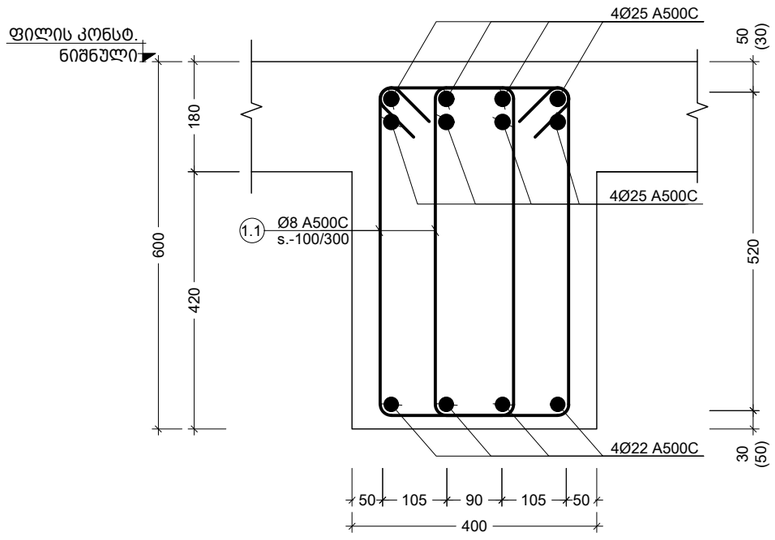

b კვეთი BM.-1-ზე
Scale: 1:10

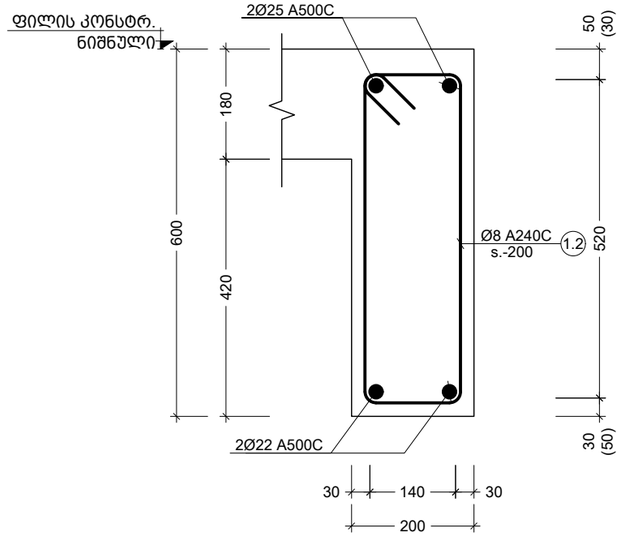

კვეთი BM.-3-ზე
Scale: 1:10

შენიშვნა:
NOTE:

No	Date	Revision	Issued by
----	----	----	----
----	----	----	----
----	----	----	----
----	----	----	----
----	----	----	----
----	----	----	----

სიტუაციური სქემა
KEY PLAN

მისამართი
ADDRESS
ქ.თბილისი აბულის ქ.N4
ს.კ.01.17.02.005.026

პროექტი
PROJECT
სასტუმროს შენობის პროექტი

ნახაზი
DRWG.
კვეთი - BM.-1; 3 - ზე;

მთავარი კონსტრუქტორი: LEAD STRUCTURAL ENGINEER:	შეასრულა: ISSUED BY:	შეამოწმა APPROVED BY:
ნ.ხუციშვილი	EJ	MS
	ფაილი FILE 02_BEAMS SECTION	პროექტის №: PROJECT No
	ფორმატი PAPER SIZE A3	მასშტაბი SCALE 1:10
ნახ.კოდი DRWG. No S-4010	კორექტ. REVISION 00	სტადია STATUS C.D.

30.09.2023

ქარხან. დასახ.	ელემენტის დასახ.	ჯამ. №	ელემენტის ადგილი (ბმ)	ერთეული სიგრძე (მმ)	რაოდენობა (ც.)	საერთო სიგრძე (მ.)	საერთო წონა (კგ.)
ᲡᲛ-ᲛᲛᲒ. ᲬᲘᲜᲐᲡᲬᲐᲠᲘ -3.30 ᲑᲣᲜ.-ᲓᲒ.	BM.-1	1	Ø25 A500C	ც.ბ.	—	3806	14658
		2	Ø22 A500C	ც.ბ.	—	3806	11352
		1.1	Ø8 A240C	1670	11533 X 1	19261	7596
		ბეტონის ბეტონი B25 V = 142.1 X 1 = 142.1 მ³					
	BM.-3	1	Ø25 A500C	ც.ბ.	—	24	93
		2	Ø22 A500C	ც.ბ.	—	24	72
		1.2	Ø8 A240C	1520	73 X 1	111	44
		ბეტონის ბეტონი B25 V = 0.92 X 1 = 0.92 მ³					
	BM.-1	1	Ø25 A500C	ც.ბ.	—	3265	12574
		2	Ø22 A500C	ც.ბ.	—	3265	9737
		3	Ø22 A500C	4000	6 X 1	24	72
		1.1	Ø8 A240C	1670	9893 X 1	16522	6516
		ბეტონის ბეტონი B25 V = 124.7 X 1 = 124.7 მ³					
	BM.-3	1	Ø25 A500C	ც.ბ.	—	24	93
		2	Ø22 A500C	ც.ბ.	—	24	72
		1.2	Ø8 A240C	1520	73 X 1	111	44
		ბეტონის ბეტონი B25 V = 0.92 X 1 = 0.92 მ³					
ᲡᲛ-ᲛᲛᲒ. ᲬᲘᲜᲐᲡᲬᲐᲠᲘ -0.10 ᲑᲣᲜ.-ᲓᲒ.	BM.-1	1	Ø25 A500C	ც.ბ.	—	3058	11778
		2	Ø22 A500C	ც.ბ.	—	3058	9121
		3	Ø22 A500C	4000	6 X 1	24	72
		1.1	Ø8 A240C	1670	9267 X 1	15475	6103
		ბეტონის ბეტონი B25 V = 116.8 X 1 = 116.8 მ³					
	BM.-2 (3 ც.)	1	Ø32 A500C	8900	4 X 3	107	674
		2	Ø32 A500C	7400	4 X 3	89	560
		3	Ø32 A500C	6000	8 X 3	144	909
		4	Ø32 A500C	12000	8 X 3	288	1817
		5	Ø20 A500C	12000	6 X 3	216	532
		1.3	Ø10 A500C	1670	212 X 3	1062	655
		1.4	Ø10 A500C	500	318 X 3	477	294
		ბეტონის ბეტონი B25 V = 4.0 X 3 = 11.9 მ³					
	BM.-3	1	Ø25 A500C	ც.ბ.	—	24	93
		2	Ø22 A500C	ც.ბ.	—	24	72
		1.2	Ø8 A240C	1520	73 X 1	111	44
		ბეტონის ბეტონი B25 V = 0.92 X 1 = 0.92 მ³					

ქარხან. დასახ.	ელემენტის დასახ.	ჯამ. №	ელემენტის ადგილი (ბმ)	ერთეული სიგრძე (მმ)	რაოდენობა (ც.)	საერთო სიგრძე (მ.)	საერთო წონა (კგ.)
ᲡᲛ-ᲛᲛᲒ. ᲬᲘᲜᲐᲡᲬᲐᲠᲘ 15.90 ᲥᲕ 19.10; 22.30 ᲑᲣᲜ.-ᲓᲒ.	BM.-1	1	Ø25 A500C	ც.ბ.	—	8065	31062
		2	Ø22 A500C	ც.ბ.	—	8065	24055
		6	Ø25 A500C	4000	24 X 3	288	1109
		1.1	Ø8 A240C	1670	8147 X 3	40815	16097
		ბეტონის ბეტონი B25 V = 102.6 X 3 = 307.9 მ³					
	BM.-3	1	Ø25 A500C	ც.ბ.	—	73	280
		2	Ø22 A500C	ც.ბ.	—	73	217
		1.2	Ø8 A240C	1520	73 X 3	334	132
		ბეტონის ბეტონი B25 V = 0.92 X 3 = 2.77 მ³					
ᲡᲛ-ᲛᲛᲒ. ᲬᲘᲜᲐᲡᲬᲐᲠᲘ 12.70 ᲑᲣᲜ.-ᲓᲒ.	BM.-1	1	Ø25 A500C	ც.ბ.	—	2785	10727
		2	Ø22 A500C	ც.ბ.	—	2785	8307
		6	Ø25 A500C	4000	24 X 1	96	370
		1.1	Ø8 A240C	1670	8440 X 1	14095	5559
		ბეტონის ბეტონი B25 V = 106.3 X 1 = 106.3 მ³					
	BM.-3	1	Ø25 A500C	ც.ბ.	—	48	186
		2	Ø22 A500C	ც.ბ.	—	48	144
		1.2	Ø8 A240C	1520	147 X 1	223	88
		ბეტონის ბეტონი B25 V = 1.85 X 1 = 1.85 მ³					
ᲡᲛ-ᲛᲛᲒ. ᲬᲘᲜᲐᲡᲬᲐᲠᲘ 6.30 ᲑᲣᲜ.-ᲓᲒ.	BM.-1	1	Ø25 A500C	ც.ბ.	—	3120	12015
		2	Ø22 A500C	ც.ბ.	—	3120	9304
		3	Ø22 A500C	4000	4 X 1	16	48
		1.1	Ø8 A240C	1670	9453 X 1	15787	6226
		ბეტონის ბეტონი B25 V = 119.1 X 1 = 119.1 მ³					
	BM.-3	1	Ø25 A500C	ც.ბ.	—	24	93
		2	Ø22 A500C	ც.ბ.	—	24	72
		1.2	Ø8 A240C	1520	73 X 1	111	44
		ბეტონის ბეტონი B25 V = 0.92 X 1 = 0.92 მ³					
ᲡᲛ-ᲛᲛᲒ. ᲬᲘᲜᲐᲡᲬᲐᲠᲘ 9.50 ᲑᲣᲜ.-ᲓᲒ.	BM.-1	1	Ø25 A500C	ც.ბ.	—	8065	31062
		2	Ø22 A500C	ც.ბ.	—	8065	24055
		4	Ø22 A500C	6000	12 X 1	72	215
		5	Ø25 A500C	6000	12 X 1	72	277
		1.1	Ø8 A240C	1670	8573 X 1	14317	5647
		ბეტონის ბეტონი B25 V = 108.0 X 1 = 108.0 მ³					
	BM.-3	1	Ø25 A500C	ც.ბ.	—	48	186
		2	Ø22 A500C	ც.ბ.	—	48	144
		1.2	Ø8 A240C	1520	147 X 1	223	88
		ბეტონის ბეტონი B25 V = 1.85 X 1 = 1.85 მ³					

30.09.2023

ბან.პროექ. No	პროექტის დასახელება
S-4011	ქ.ბათუმში ავტოსადგომის მშენებლობა ს.N4 ს.პ.01.17.02.005.026
ნახაზის დასახელება PROJECT	
ბეტონის მონოლითური ჭერის არმატურის ნახაზი	
ნახაზის No DRWG.	
S-4011	
ტიპიური სართულის ბეტონის მონოლითური ჭერის არმატურის ნახაზი	

ტექნიკური ზედამხედველი:	შემსრულებელი:	ტექნიკური ხელმძღვანელი:
LEAD STRUCTURAL ENGINEER:	ISSUED BY:	APPROVED BY:
ნ.ბუაძე	EJ	MS

დამკვეთი:	პროექტის No:
FILE	PROJECT No
02_BEAMS	

ფორმატი	მასშტაბი
PAPER SIZE	SCALE
A3	----

ნახაზის No	ცვლილება
DRWG. No	REVISION
S-4011	00

ტექნიკური ზედამხედველი:	
LEAD STRUCTURAL ENGINEER:	
ნ.ბუაძე

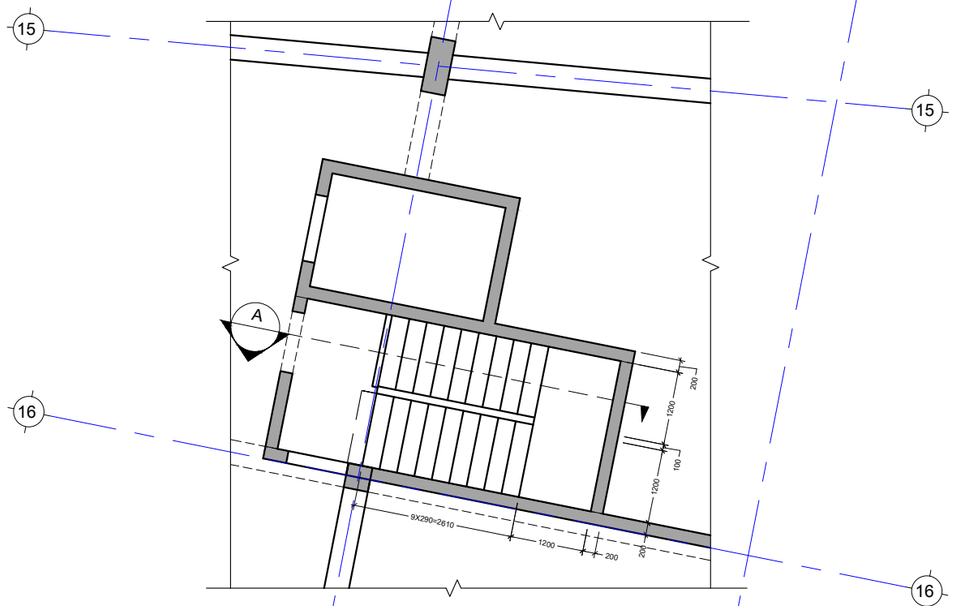

კიბე N1-ის საყალიბე გეგმა
Scale: 1:50

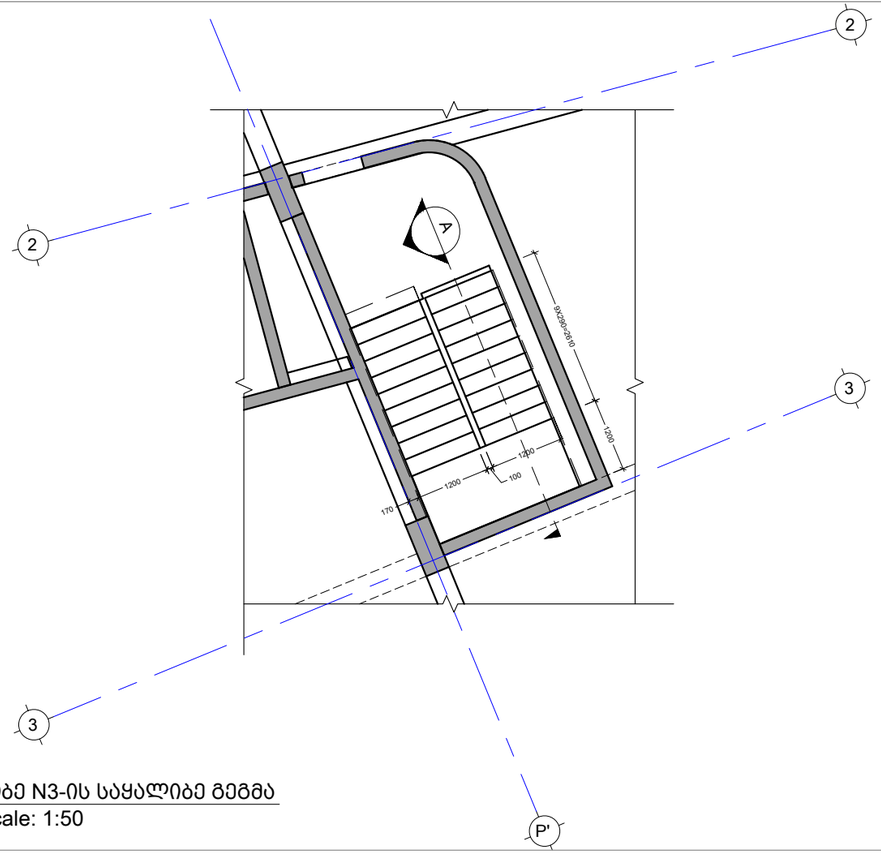

კიბე N3-ის საყალიბე გეგმა
Scale: 1:50

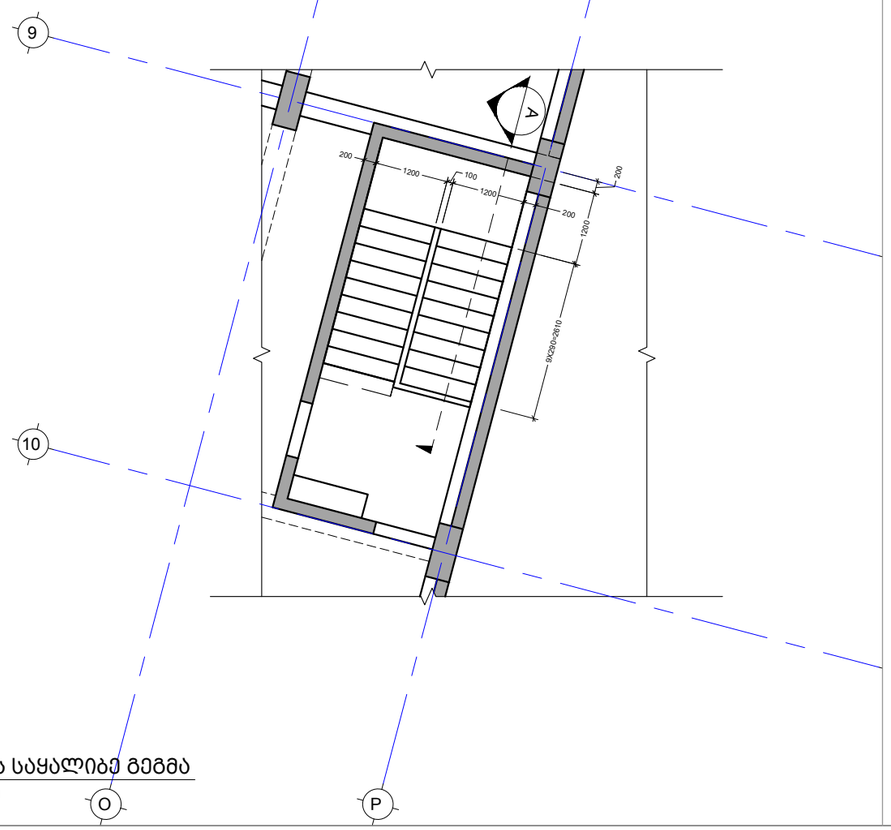

კიბე N4-ის საყალიბე გეგმა
Scale: 1:50

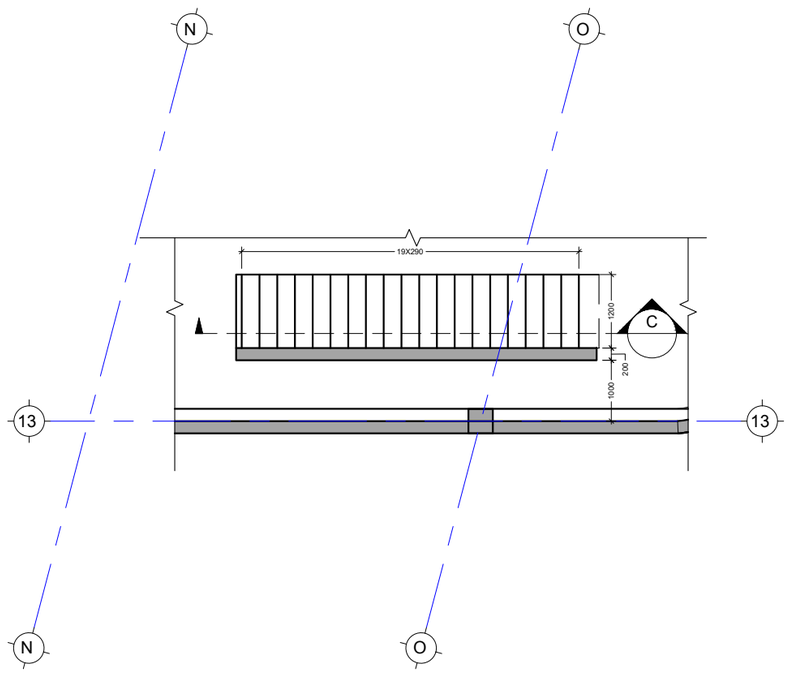

კიბე N5-ის საყალიბე გეგმა
Scale: 1:50

შენიშვნა:
NOTE:

No	Date	Revision	Issued by
----	----	----	----
----	----	----	----
----	----	----	----
----	----	----	----
----	----	----	----

სიტუაციური სქემა
KEY PLAN

მისამართი
ADDRESS
ქ.თბილისი აბულის ქ.N4
ს.კ.01.17.02.005.026

პროექტი
PROJECT
სასტუმროს შენობის პროექტი

ნახაზი
DRWG.
კიბე N1; 2; 3; 4-ის საყალიბე გეგმა

მთავარი კონსტრუქტორი: LEAD STRUCTURAL ENGINEER: ნ.ხუციშვილი	შეასრულა: ISSUED BY:	შეამოწმა APPROVED BY:
	ფაილი FILE 01_STAIRS	პროექტის №: PROJECT No
	ფორმატი PAPER SIZE A3	მასშტაბი SCALE
ნახ.კოდი DRWG. No S-5001	კორექტ. REVISION 00	სტადია STATUS C.D.

30.09.2023

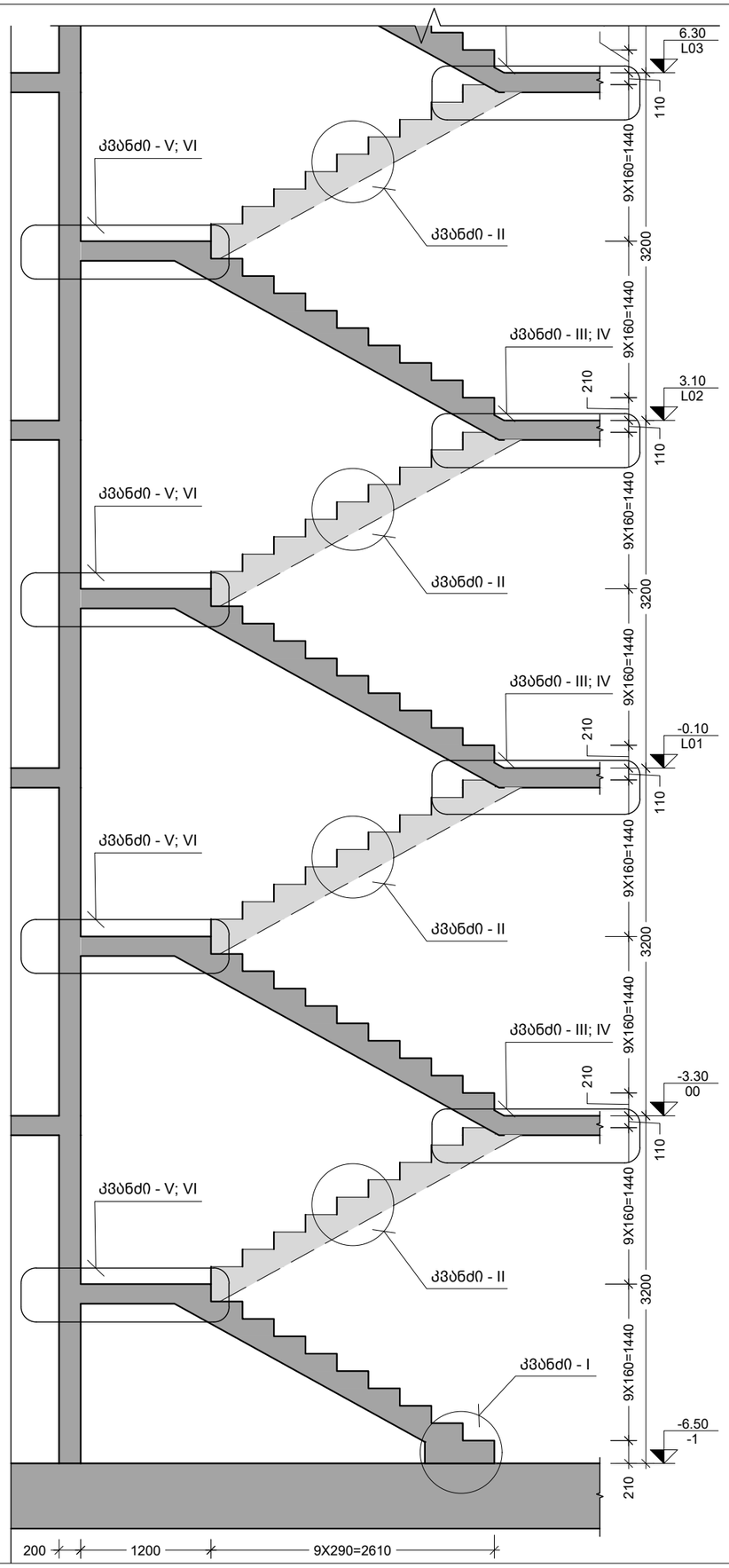

A ქრილი
Scale: 1:50

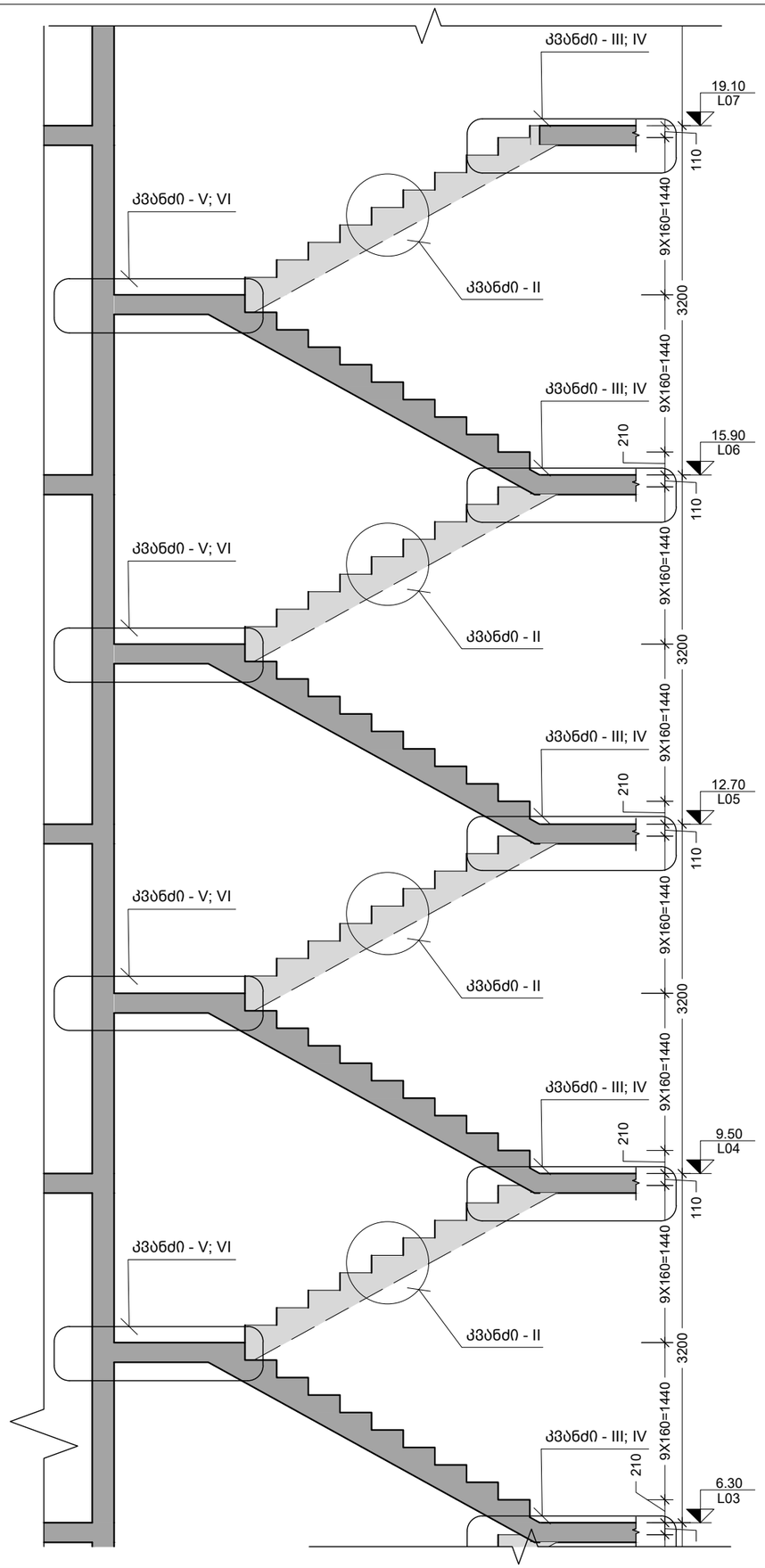

შენიშვნა:
NOTE:

No	Date	Revision	Issued by
----	----	----	----
----	----	----	----
----	----	----	----
----	----	----	----
----	----	----	----
----	----	----	----

სიტუაციური სქემა
KEY PLAN

მისამართი
ADDRESS
ქ.თბილისი აბულის ქ.N4
ს.კ.01.17.02.005.026

პროექტი
PROJECT
სასტუმროს შენობის პროექტი

ნახაზი
DRWG.
ქრილი - A

მთავარი კონსტრუქტორი: LEAD STRUCTURAL ENGINEER: ნ.ხუციშვილი	შესრულა: ISSUED BY:	შეამოწმა APPROVED BY:
	ფაილი FILE 01_STAIRS	პროექტის №: PROJECT No
	ფორმატი PAPER SIZE A3	მასშტაბი SCALE
ნახ.კოდი DRWG. No S-5002	კორექტ. REVISION 00	სტადია STATUS C.D.

30.09.2023

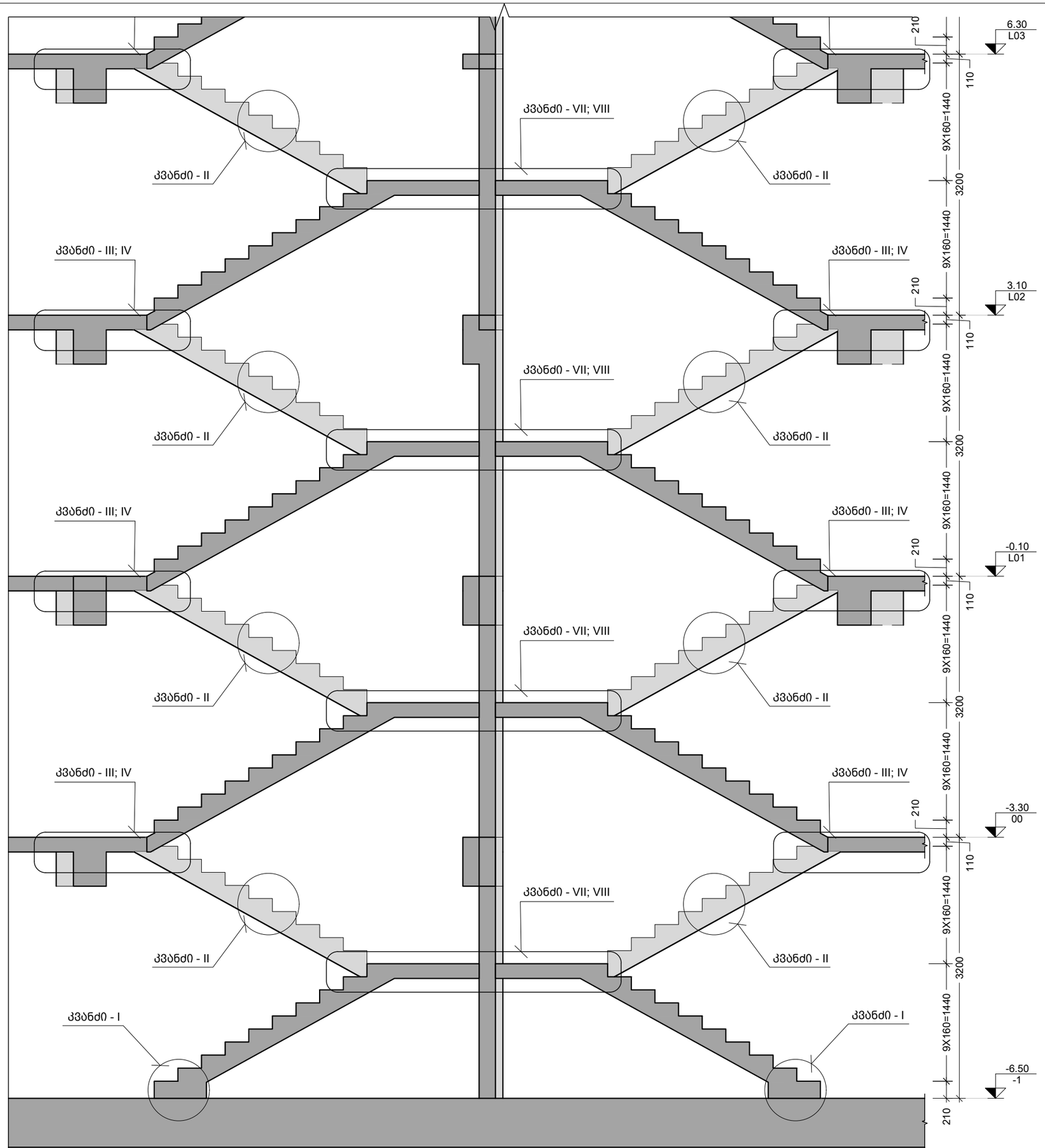

ჭრილი B
Scale: 1:50

შენიშვნა:
NOTE:

No	Date	Revision	Issued by
----	----	----	----
----	----	----	----
----	----	----	----
----	----	----	----
----	----	----	----

სიტუაციური სქემა
KEY PLAN

მისამართი
ADDRESS
ქ.თბილისი აბაულის ქ.N4
ს.კ.01.17.02.005.026

პროექტი
PROJECT
სასტუმროს შენობის პროექტი

ნახაზი
DRWG.
ჭრილი B

მთავარი კონსტრუქტორი: LEAD STRUCTURAL ENGINEER:	შესრულა: ISSUED BY:	შეამოწმა APPROVED BY:
ნ.ხუციშვილი		
	ფაილი FILE 01_STAIRS	პროექტის №: PROJECT No
	ფორმატი PAPER SIZE A3	მასშტაბი SCALE
ნახ.კოდი DRWG. No S-5003	კორექტ. REVISION ----	სტადია STATUS C.D.

30.09.2023

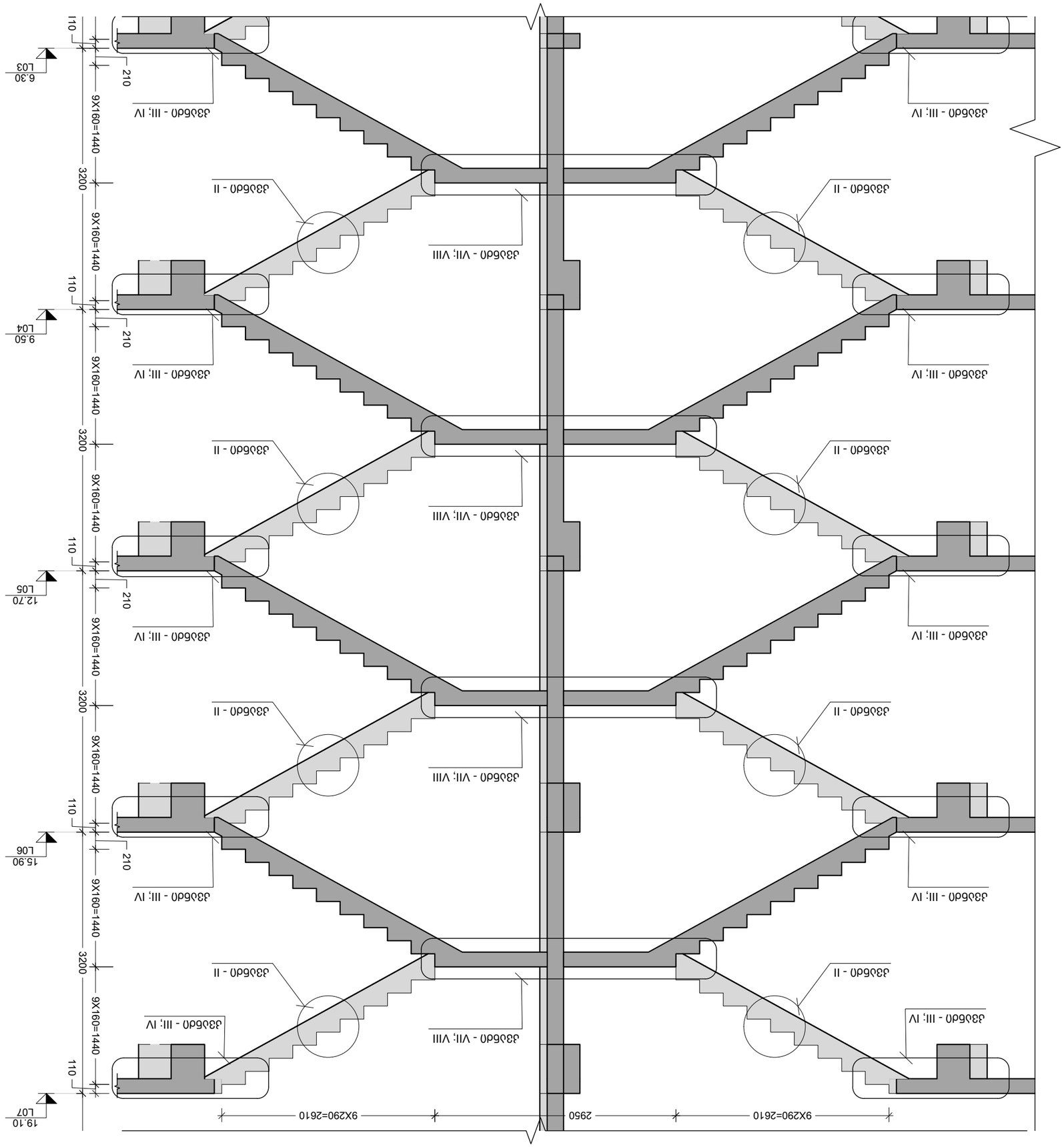

Ø30Ø60 B
Scale: 1:50

No	Date	Revision	Issued by
----	----	----	----
----	----	----	----
----	----	----	----
----	----	----	----
----	----	----	----
----	----	----	----
----	----	----	----

KEY PLAN

ADDRESS

PROJECT

DRWG.

Ø30Ø60 B

LEAD STRUCTURAL ENGINEER:

ISSUED BY:

APPROVED BY:

FILE

PROJECT No

PAPER SIZE

SCALE

DRWG. No

REVISION

STATUS

S-5004

C.D.

30.09.2023

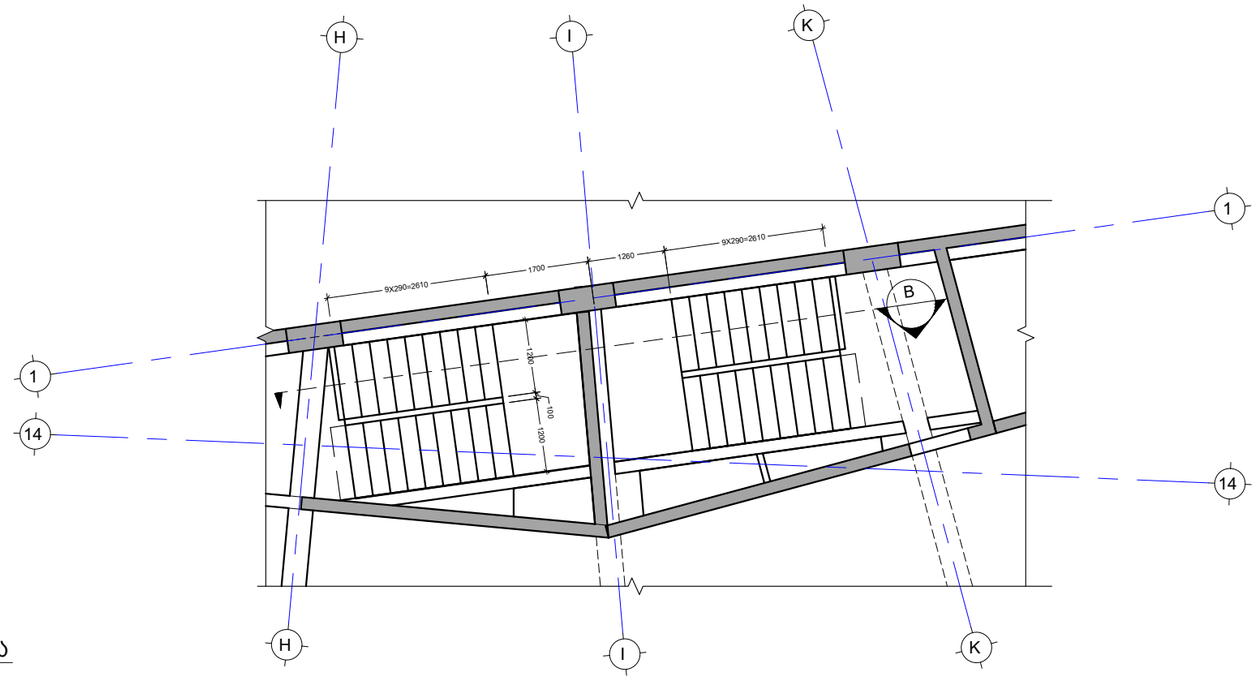

კიბე N2-ის საყალიბე გეგმა
Scale: 1:50

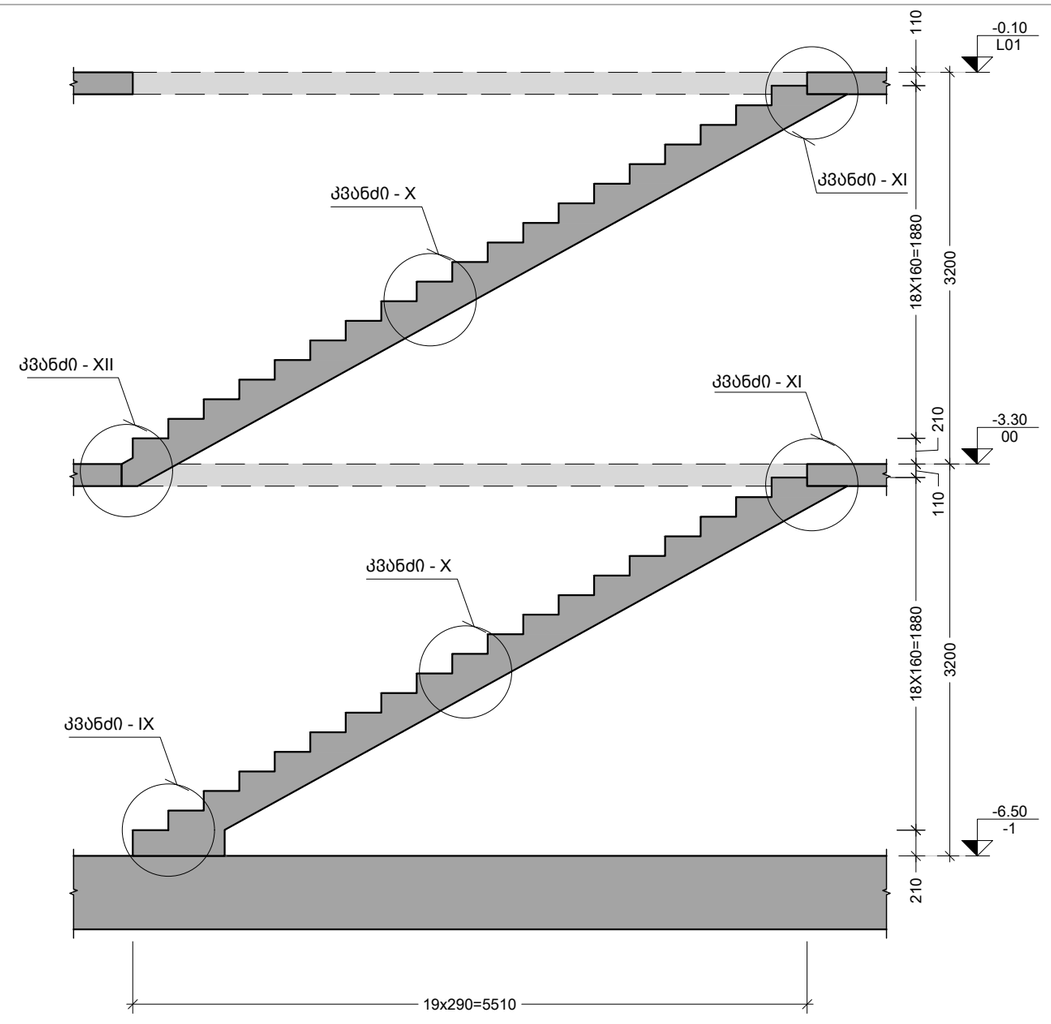

ჭრილი C
Scale: 1:50

შენიშვნა:
NOTE:

No	Date	Revision	Issued by
----	----	----	----
----	----	----	----
----	----	----	----
----	----	----	----
----	----	----	----

სიტუაციური სქემა
KEY PLAN

მისამართი
ADDRESS
ქ.თბილისი აბულის ქ.N4
ს.კ.01.17.02.005.026

პროექტი
PROJECT
სასტუმროს შენობის პროექტი

ნახაზი
DRWG.
კიბე N2-ის საყალიბე გეგმა; ჭრილი C

მთავარი კონსტრუქტორი: LEAD STRUCTURAL ENGINEER:	შესრულა: ISSUED BY:	შეამოწმა APPROVED BY:
ნ.ხუციშვილი		
	ფაილი FILE 01_STAIRS	პროექტის №: PROJECT No
	ფორმატი PAPER SIZE A3	მასშტაბი SCALE
ნახ.კოდი DRWG. No S-5005	კორექტ. REVISION ----	სტადია STATUS C.D.

30.09.2023

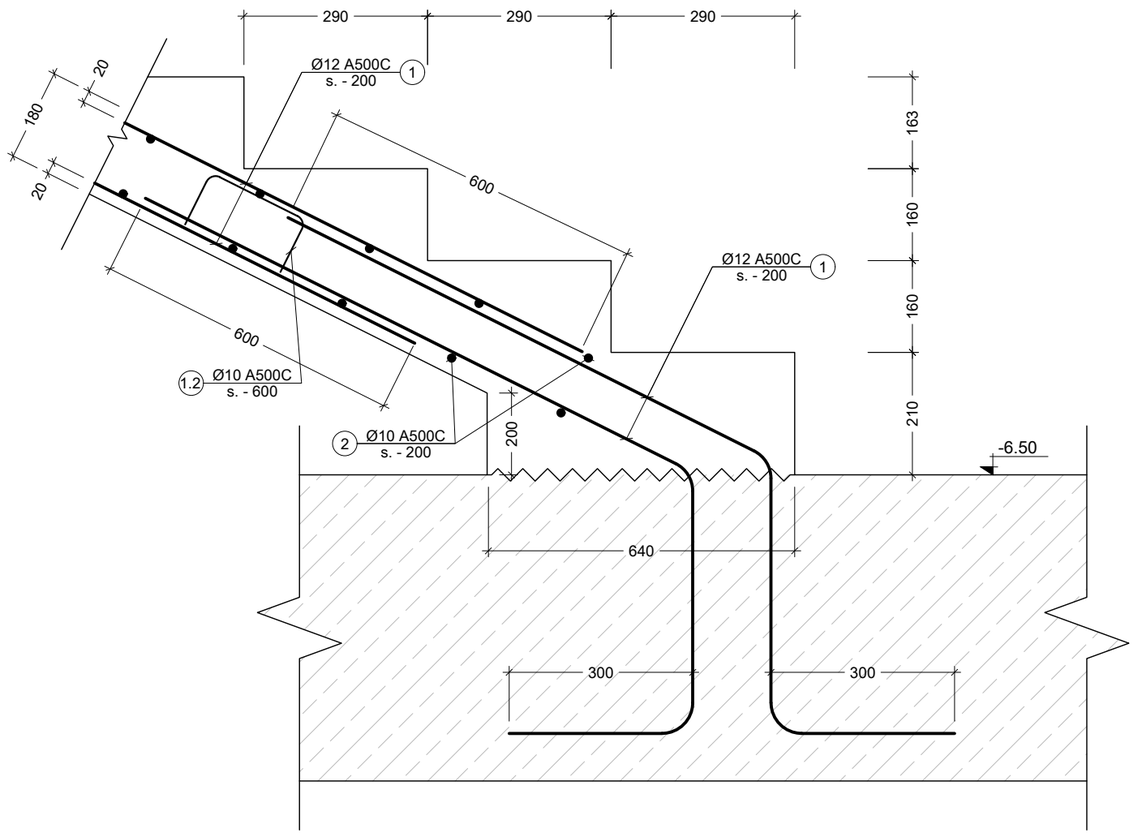

I
კვანძი
Scale: 1:10

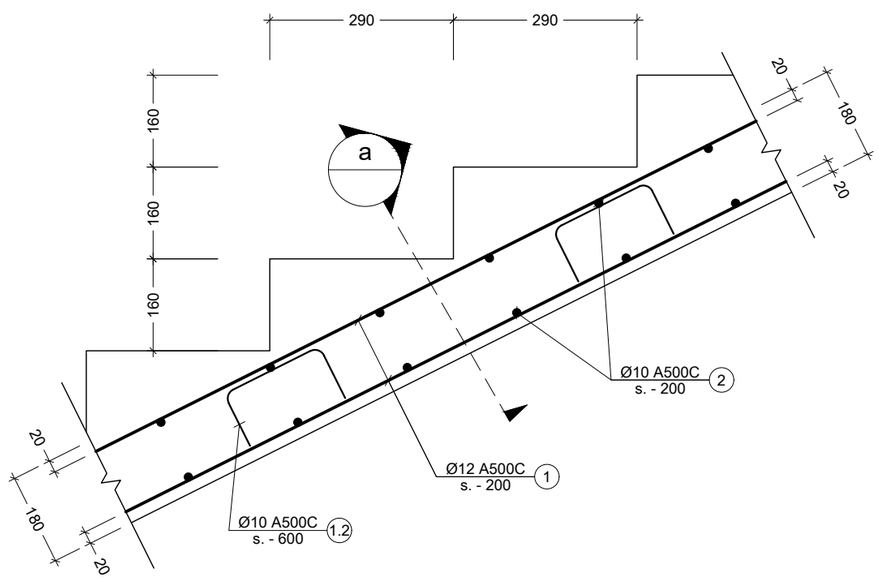

II
კვანძი
Scale: 1:10

შენიშვნა:
NOTE:

----	----	----	----
----	----	----	----
----	----	----	----
----	----	----	----
----	----	----	----
No	Date	Revision	Issued by

სიტუაციური სქემა
KEY PLAN

მისამართი
ADDRESS
ქ.თბილისი აბულის ქ.N4
ს.კ.01.17.02.005.026

პროექტი
PROJECT
სასტუმროს შენობის პროექტი

ნახაზი
DRWG.
კვანძი - I; II

მთავარი კონსტრუქტორი: LEAD STRUCTURAL ENGINEER: ნ.ხუციშვილი	შესრულა: ISSUED BY:	შეამოწმა APPROVED BY:
	ფაილი FILE S-5007 კრების სპეციფიკაცია -5.80 9.90 ნიმუშების	პროექტის №: PROJECT No
	ფორმატი PAPER SIZE A3	მასშტაბი SCALE
ნახ.კოდი DRWG. No S-5006	კორექტ. REVISION 00	სტადია STATUS C.D.

30.09.2023

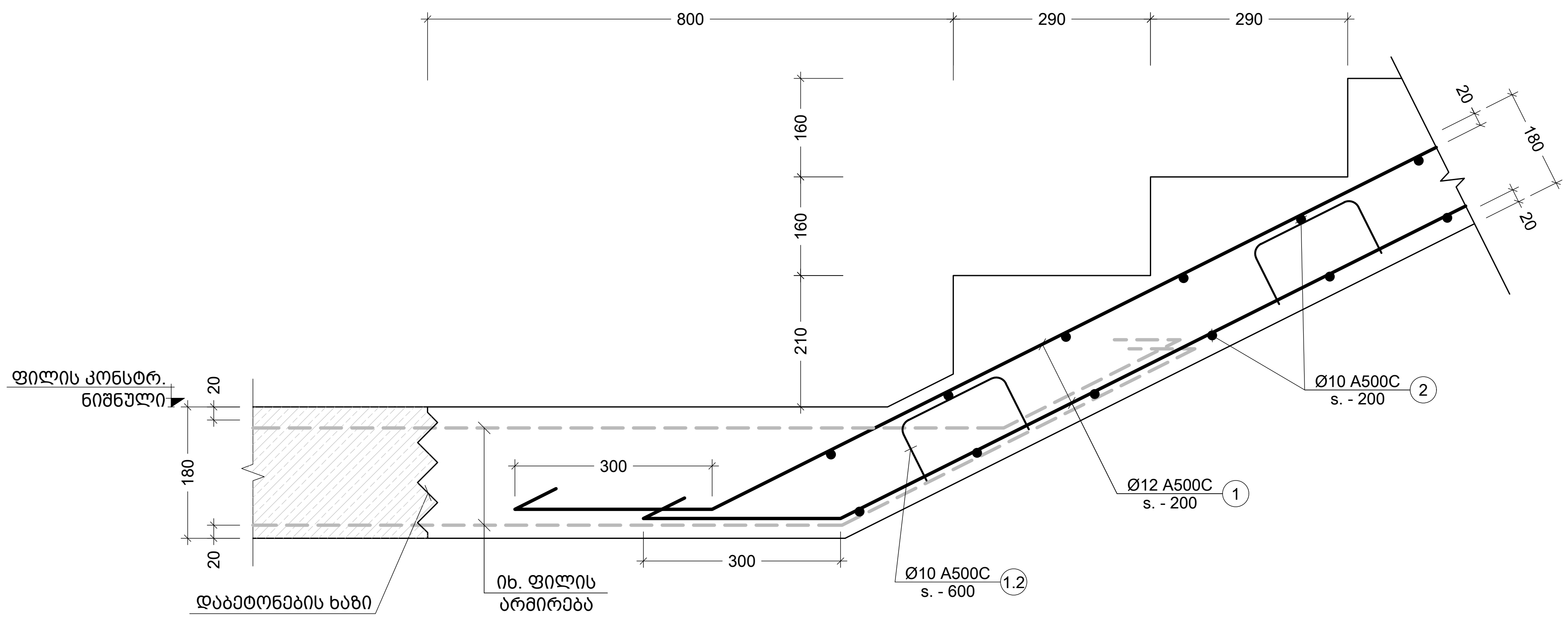

III კვანძი
Scale: 1:10

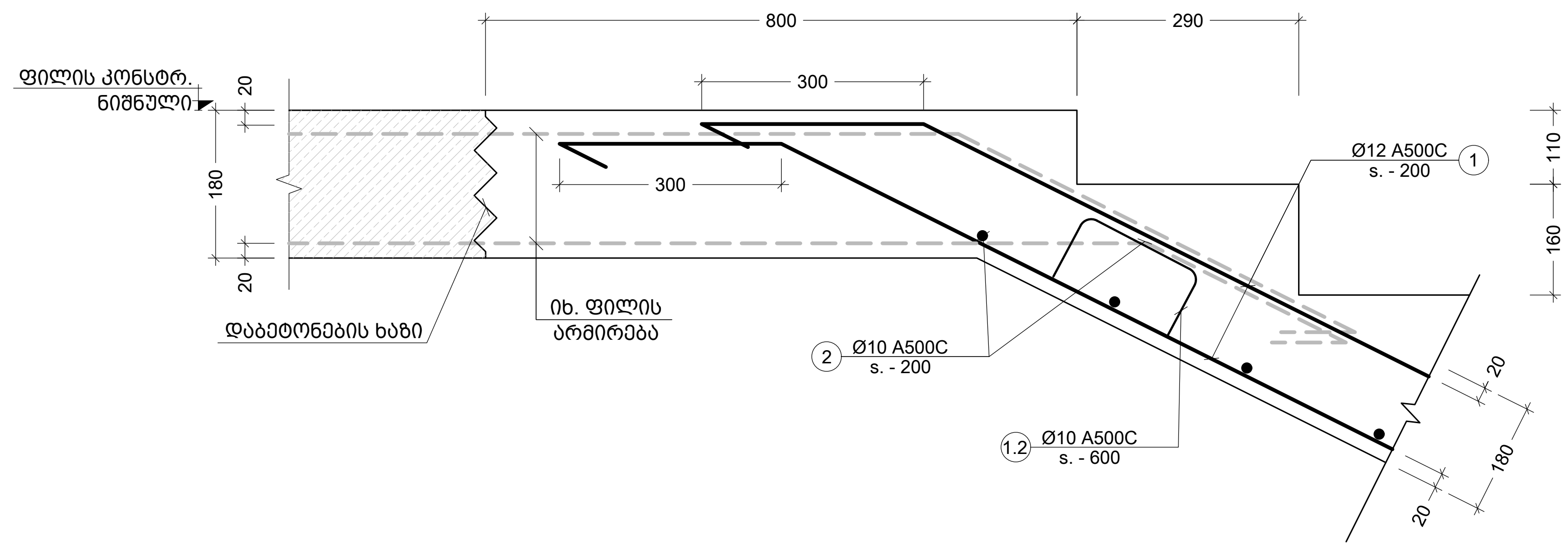

IV კვანძი
Scale: 1:10

შენიშვნა:
NOTE:

No	Date	Revision	Issued by
----	----	----	----
----	----	----	----
----	----	----	----
----	----	----	----
----	----	----	----

სიტუაციური სქემა
KEY PLAN

მისამართი
ADDRESS
ქ.თბილისი აბულის ქ.N4
ს.კ.01.17.02.005.026

პროექტი
PROJECT
სასტუმროს შენობის პროექტი

ნახაზი
DRWG.
კვანძი -III; IV

მთავარი კონსტრუქტორი: LEAD STRUCTURAL ENGINEER:	შეასრულა: ISSUED BY:	შეამოწმა APPROVED BY:
ნ.ხუციშვილი	ფაილი FILE S-5007 კვანძი ... -5.80 9.90 ...	პროექტის №: PROJECT No
	ფორმატი PAPER SIZE A3	მასშტაბი SCALE
ნახ.კოდი DRWG. No S-5007	რევიზ. REVISION 00	სტატუსი STATUS C.D.

30.09.2023

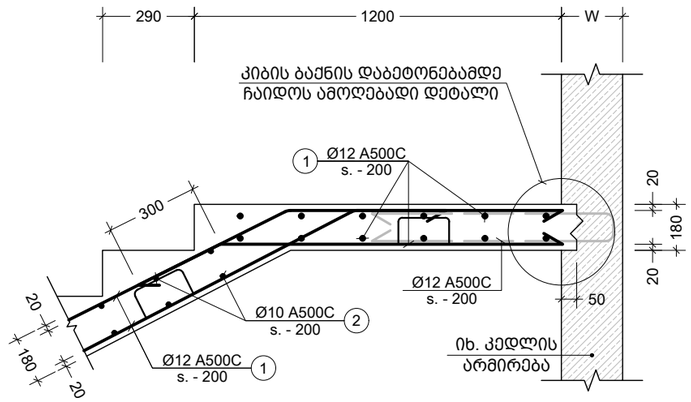

V კვანძი
Scale: 1:20

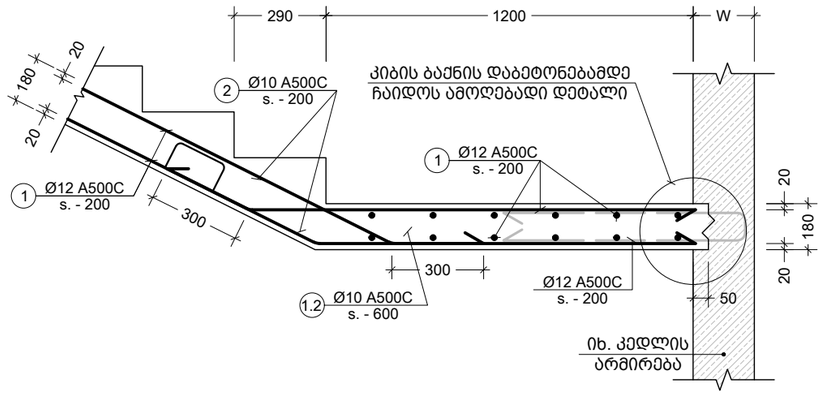

VI კვანძი
Scale: 1:20

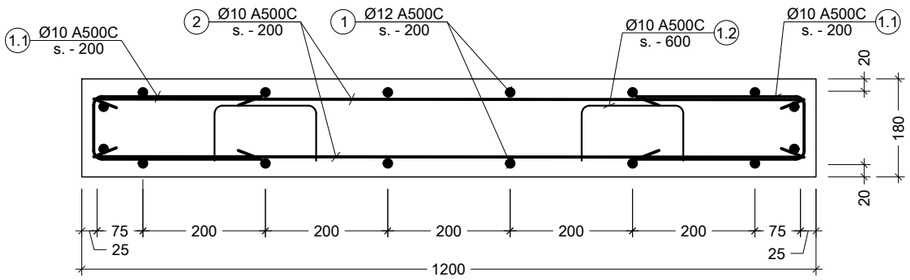

a კვეთი
Scale: 1:10

პოზ. №	ესკიზი	L მმ
1.1	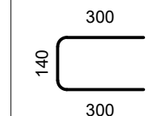	740
1.2	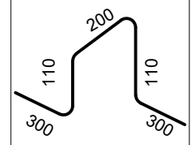	1020
1.3	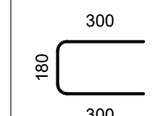	780
1.4	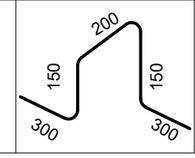	1100

შენიშვნა:
NOTE:

No	Date	Revision	Issued by
----	----	----	----
----	----	----	----
----	----	----	----
----	----	----	----
----	----	----	----
----	----	----	----

სიტუაციური სქემა
KEY PLAN

მისამართი
ADDRESS
ქ.თბილისი აბულის ქ.N4
ს.კ.01.17.02.005.026

პროექტი
PROJECT
სასტუმროს შენობის პროექტი

ნახაზი
DRWG.
კვანძი - V;VI; კვეთი a; ესკიზი

მთავარი კონსტრუქტორი: LEAD STRUCTURAL ENGINEER:	შესრულა: ISSUED BY:	შეამოწმა APPROVED BY:
ნ.ხუციშვილი	ფაილი FILE S-5007 კიბის სპეციფიკაციები -5.80 9.90 ნიმუშები	პროექტის №: PROJECT No
	ფორმატი PAPER SIZE A3	მასშტაბი SCALE
ნახ.კოდი DRWG. No S-5008	კორექტ. REVISION 00	სტადია STATUS C.D.

30.09.2023

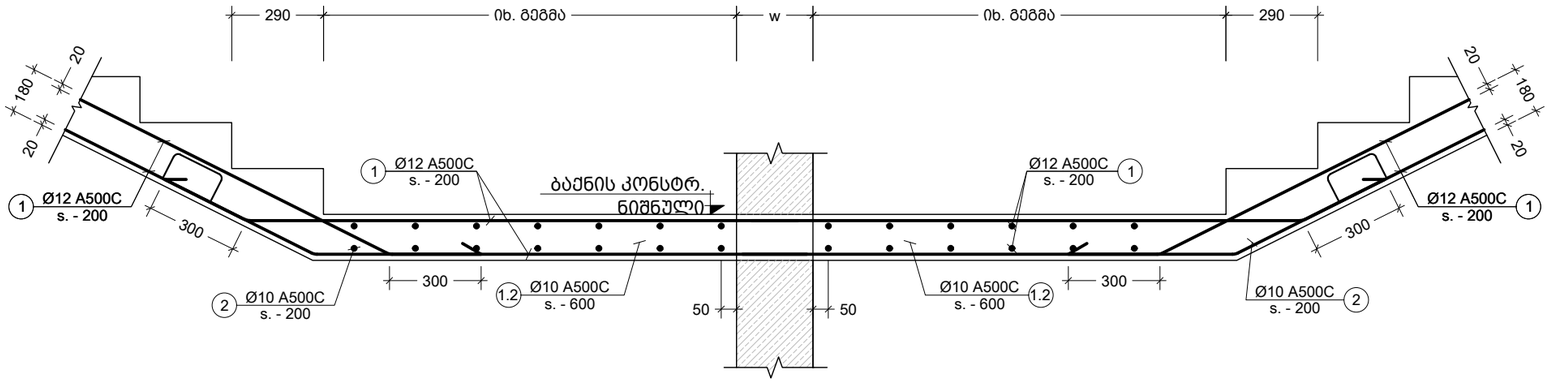

VII კვანძი
Scale: 1:20

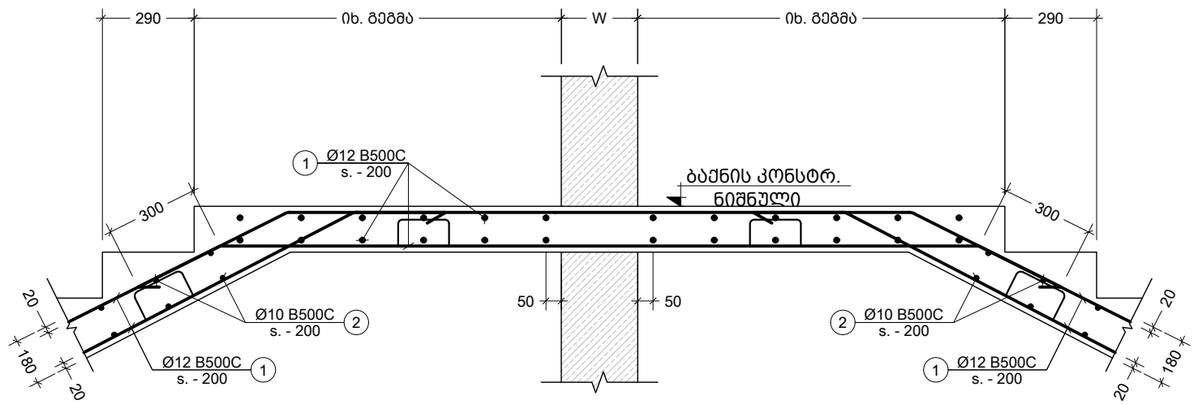

VIII კვანძი
Scale: 1:20

შენიშვნა:
NOTE:

No	Date	Revision	Issued by
----	----	----	----
----	----	----	----
----	----	----	----
----	----	----	----
----	----	----	----

სიტუაციური სქემა
KEY PLAN

მისამართი
ADDRESS
ქ.თბილისი აბულის ქ.N4
ს.კ.01.17.02.005.026

პროექტი
PROJECT
სასტუმროს შენობის პროექტი

ნახაზი
DRWG.
კვანძი - VII VIII

მთავარი კონსტრუქტორი: LEAD STRUCTURAL ENGINEER: ნ.ხუციშვილი	შესრულა: ISSUED BY:	შეამოწმა APPROVED BY:
	ფაილი FILE S-5007 ძირის სვეტი(მრავალსართულიანი შენობა) -5.80 9.90 ნაწილი.pla	პროექტის №: PROJECT No
	ფორმატი PAPER SIZE A3	მასშტაბი SCALE
ნახ.კოდი DRWG. No S-5009	კორექტ. REVISION ----	სტადია STATUS C.D.

30.09.2023

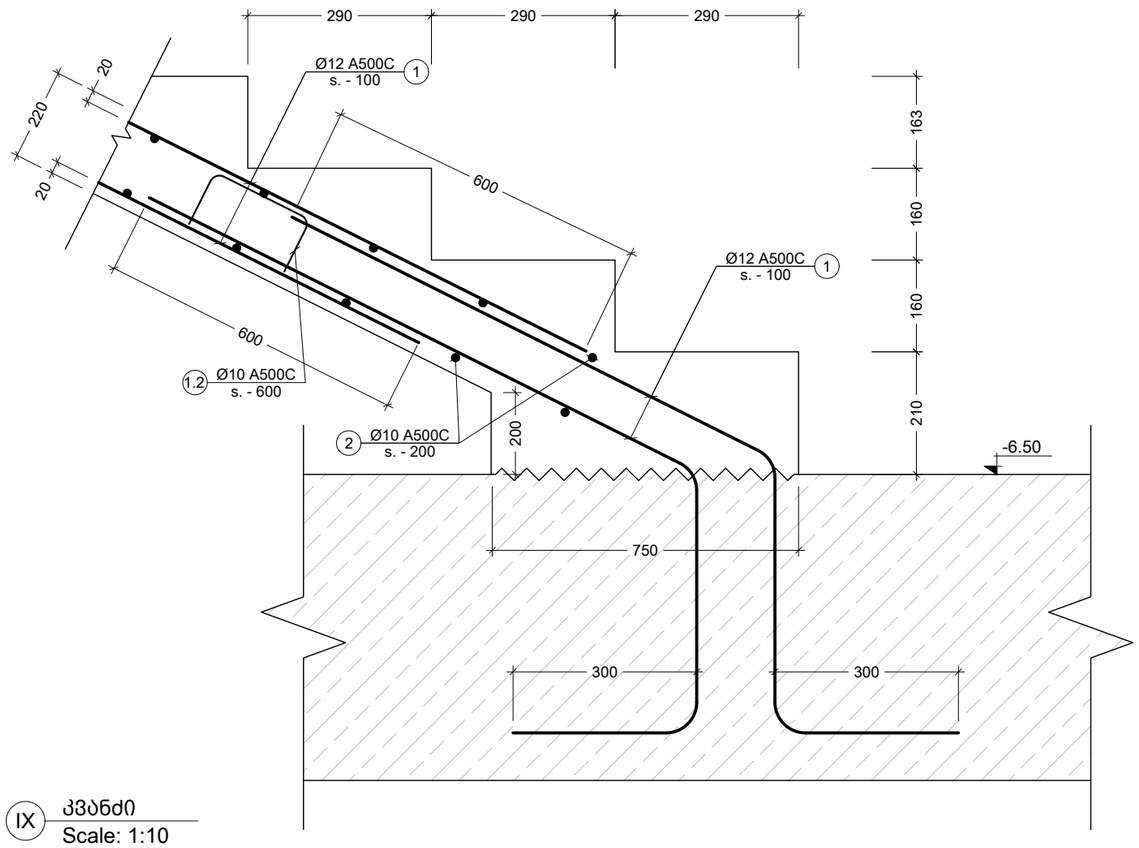

IX კვანძი
Scale: 1:10

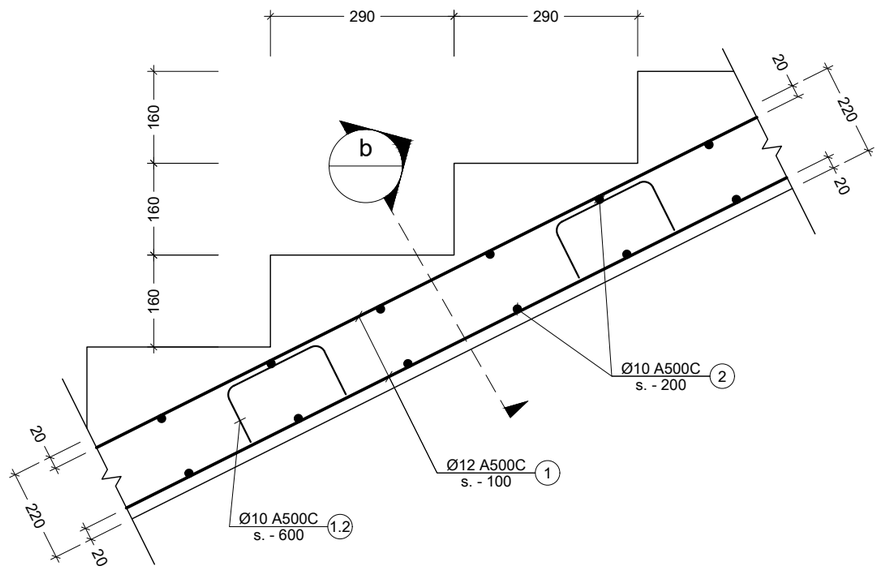

X კვანძი
Scale: 1:10

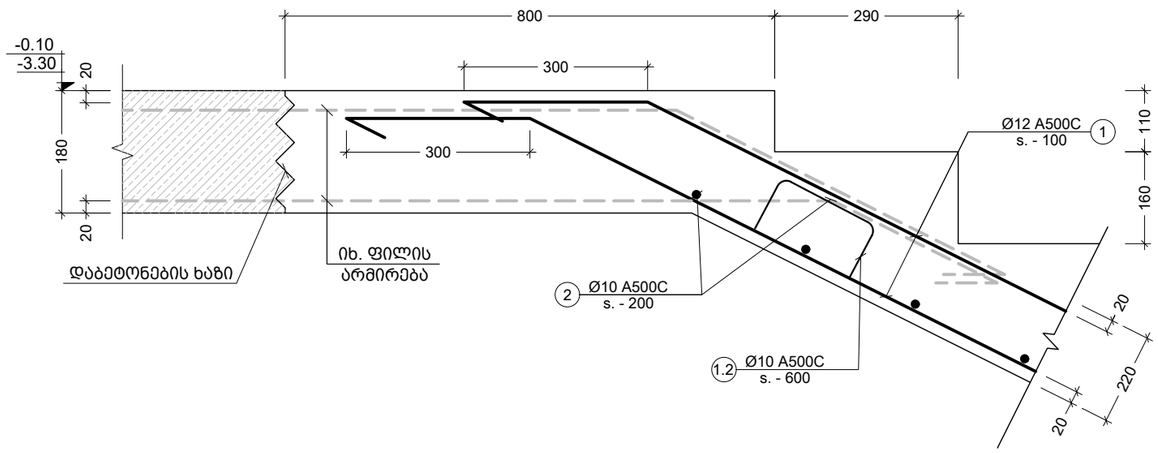

XI კვანძი
Scale: 1:10

შენიშვნა:
NOTE:

----	----	----	----
----	----	----	----
----	----	----	----
----	----	----	----
----	----	----	----
No	Date	Revision	Issued by

სიტუაციური სქემა
KEY PLAN

მისამართი
ADDRESS
ქ.თბილისი აბულის ქ.N4
ს.კ.01.17.02.005.026

პროექტი
PROJECT
სასტუმროს შენობის პროექტი

ნახაზი
DRWG.
კვანძი - IX X XI

მთავარი კონსტრუქტორი: LEAD STRUCTURAL ENGINEER: ნ.ხუციშვილი	შეასრულა: ISSUED BY:	შეამოწმა APPROVED BY:
	ფაილი FILE S-5007 კორპუსი ბეტონისბლოკი -5.80 9.90 ნაწილები	პროექტის №: PROJECT No
	ფორმატი PAPER SIZE A3	მასშტაბი SCALE
ნახ.კოდი DRWG. No S-5010	კორექტ. REVISION ----	სტადია STATUS C.D.

30.09.2023

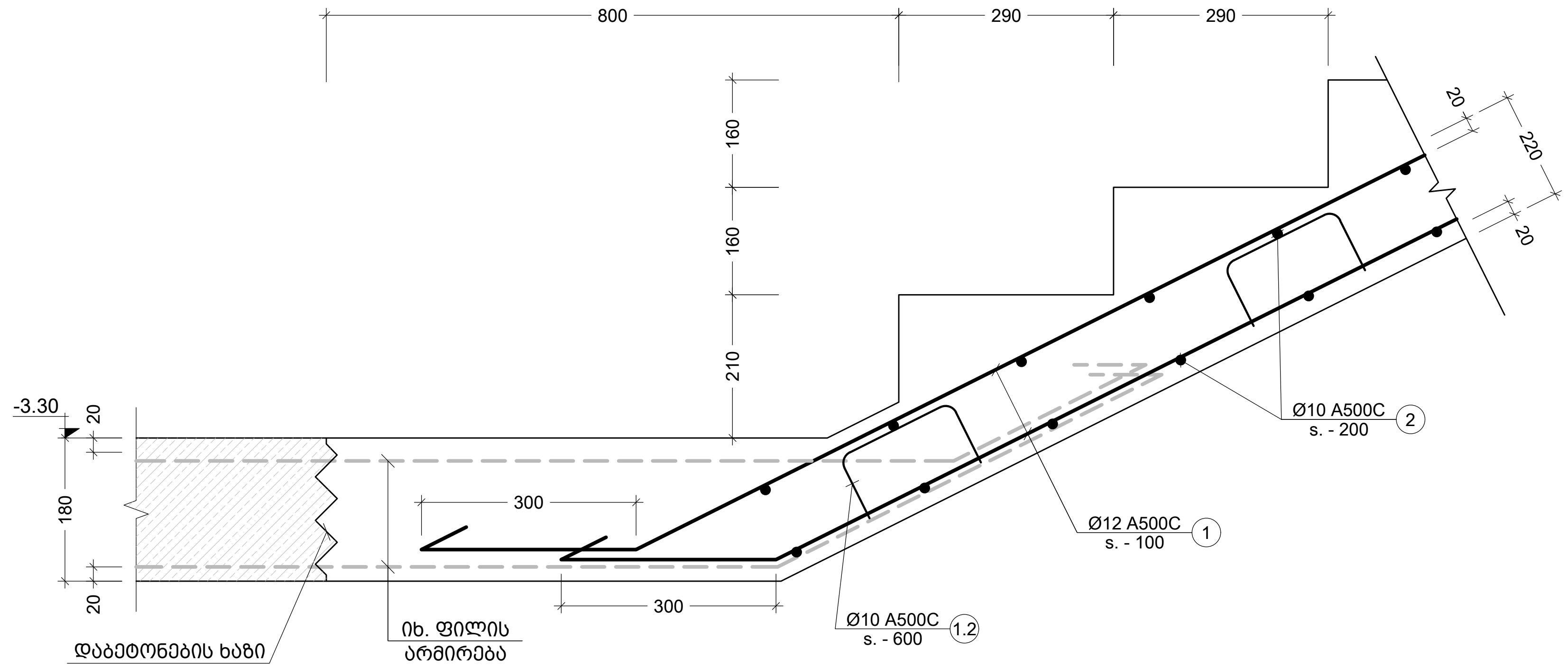

XII კვანძი
Scale: 1:10

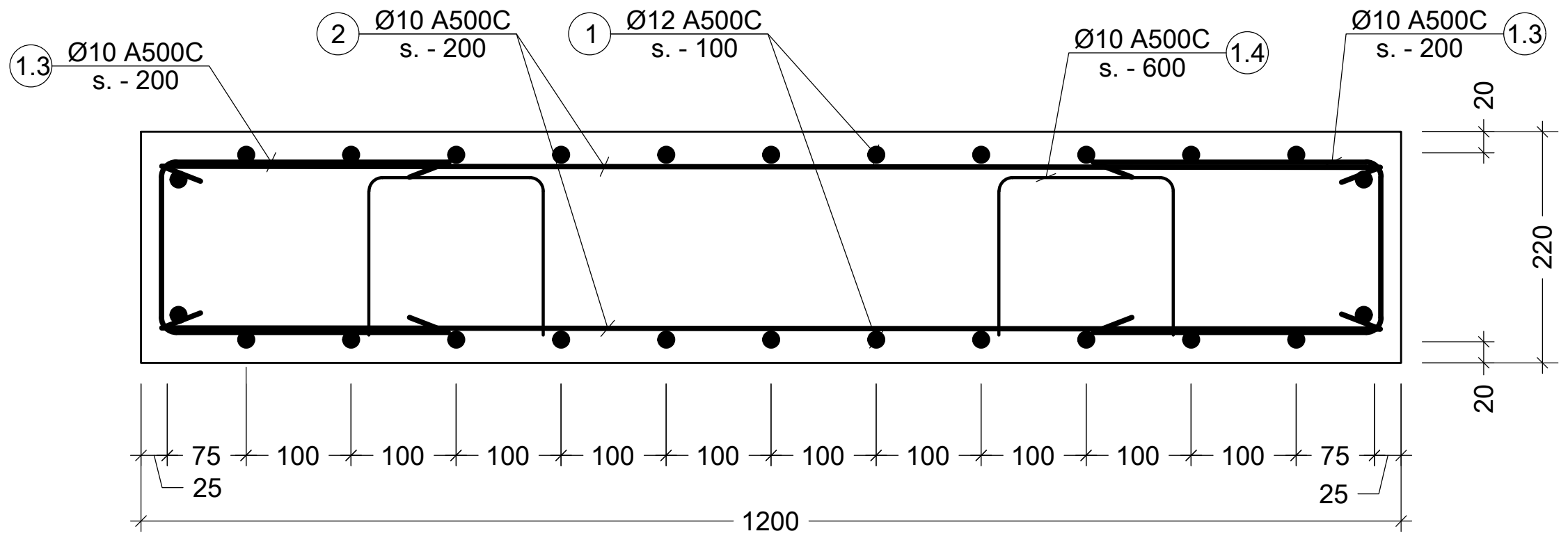

შენიშვნა:
NOTE:

No	Date	Revision	Issued by
----	----	----	----
----	----	----	----
----	----	----	----
----	----	----	----
----	----	----	----

სიტუაციური სქემა
KEY PLAN

მისამართი
ADDRESS
ქ.თბილისი აბულის ქ.N4
ს.კ.01.17.02.005.026

პროექტი
PROJECT
სასტუმროს შენობის პროექტი

ნახაზი
DRWG.
კვანძი XII კვეთი b

მთავარი კონსტრუქტორი:
LEAD STRUCTURAL ENGINEER:
ნ.ხუციშვილი

შეასრულა:
ISSUED BY:

შეამოწმა
APPROVED BY:

ფაილი
FILE
S-5007 კიბის სპეციფიკაცია -5.80 9.90 ნიშნულებს შორის

პროექტის №:
PROJECT No

ფორმატი
PAPER SIZE
A3

მასშტაბი
SCALE

ნახ.კოდი
DRWG. No
S-5011

კორექტ.
REVISION

სტადია
STATUS
C.D.

30.09.2023

კონსტრ. დასახ.	ელემენტის დასახ.	პოზ. №	დიამეტრი ან კვეთი (მმ)	ერთეულის სიგრძე (მმ.)	რაოდენობა (ც.)	საერთო სიგრძე (მ.)	საერთო წონა (კგ.)
კიბის სპეციფიკაცია	კიბე N-1	1	Ø 12 A500C	დ.ა.	___	1436	1274
		2	Ø 10 A500C	დ.ა.	___	600	370
		1.1	Ø 10 A500C	740	816 X 1	604	372
		1.2	Ø 10 A500C	1020	272 X 1	277	171
		მძიმე ბეტონი	B25	V =	19.3 X 1	= 19.3	მ³
	კიბე N-2	1	Ø 12 A500C	დ.ა.	___	2957	2624
		2	Ø 10 A500C	დ.ა.	___	1152	710
		1.1	Ø 10 A500C	740	1680 X 1	1243	766
		1.2	Ø 10 A500C	1020	560 X 1	571	352
		მძიმე ბეტონი	B25	V =	39.8 X 1	= 39.8	მ³
	კიბე N-3	1	Ø 12 A500C	დ.ა.	___	1436	1274
		2	Ø 10 A500C	დ.ა.	___	600	370
		1.1	Ø 10 A500C	740	816 X 1	604	372
		1.2	Ø 10 A500C	1020	272 X 1	277	171
		მძიმე ბეტონი	B25	V =	19.3 X 1	= 19.3	მ³
	კიბე N-4	1	Ø 12 A500C	დ.ა.	___	1436	1274
		2	Ø 10 A500C	დ.ა.	___	600	370
		1.1	Ø 10 A500C	740	816 X 1	604	372
		1.2	Ø 10 A500C	1020	272 X 1	277	171
		მძიმე ბეტონი	B25	V =	19.3 X 1	= 19.3	მ³
	კიბე N-5	1	Ø 12 A500C	დ.ა.	___	389	345
		2	Ø 10 A500C	დ.ა.	___	136	84
		1.1	Ø 10 A500C	720	136 X 1	98	60
		1.2	Ø 10 A500C	970	45 X 1	44	27
		მძიმე ბეტონი	B25	V =	4.5 X 1	= 4.5	მ³

შენიშვნა:
NOTE:

No	Date	Revision	Issued by
----	----	----	----
----	----	----	----
----	----	----	----
----	----	----	----
----	----	----	----

სიტუაციური სქემა
KEY PLAN

მისამართი
ADDRESS
ქ.თბილისი აბულის ქ.N4
ს.კ.01.17.02.005.026

პროექტი
PROJECT
სასტუმროს შენობის პროექტი

ნახაზი
DRWG.
კიბეების სპეციფიკაცია

მთავარი კონსტრუქტორი:
LEAD STRUCTURAL ENGINEER:
ნ.ხუციშვილი

შეასრულა:
ISSUED BY:

დაამოწმა:
APPROVED BY:

ფაილი
FILE S-5007 კიბის სპეციფიკაცია -5.80 9.90

პროექტის №:
PROJECT No

ფორმატი
PAPER SIZE
A3

მასშტაბი
SCALE

ნახ.კოდი
DRWG. No
S-5012

კორექტ.
REVISION
00

სტატუსი
STATUS
C.D.

30.09.2023