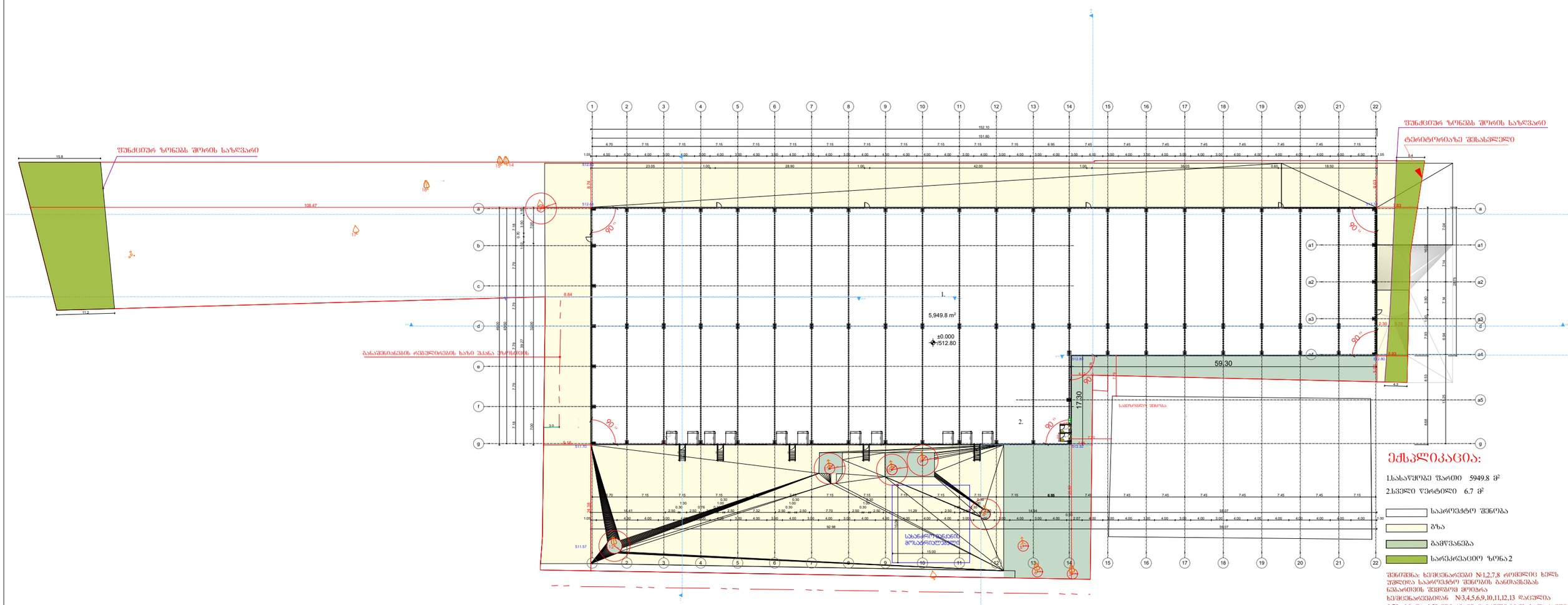

საქართველო. შპს "გრანდე კასა" GRANDE CASA 400298619 GEORGIA. "GRANDE CASA" LLC

დამკვეთი	შპს „იბერია ლოჯისტიკა" (ID: 406319087)	ნახაზი	გეგმა ±0.00 ნიშნულზე	მასშტაბი	1:100	გვერდი		თანამდებობა	გვარი	ხელმოწერა	
მისამართი	ქ.თბილისი, დასახლება ორხევი, მექანიკური ქარხნის მიმდებარედ (ს/კ 01.19.18.003.158)	შენიშვნა:	- ზომები მოცემულია-სმ ში - ფასადზე აალებადი მასალები დამუშავდეს ხანძარსაწინააღმდეგო ხსნარით - ტერიტორიის აზომვები მოწოდებულია დამკვეთის მიერ					დირექტორი	მ.ბარბაქაძე		
შუნძციური დანიშნულება	საწყობი							ავტორი	მ.ბარბაქაძე		
								ავტორი			
								თანაავტორი			

T: 558201005 E-mail: Grandecasa.design@gmail.com

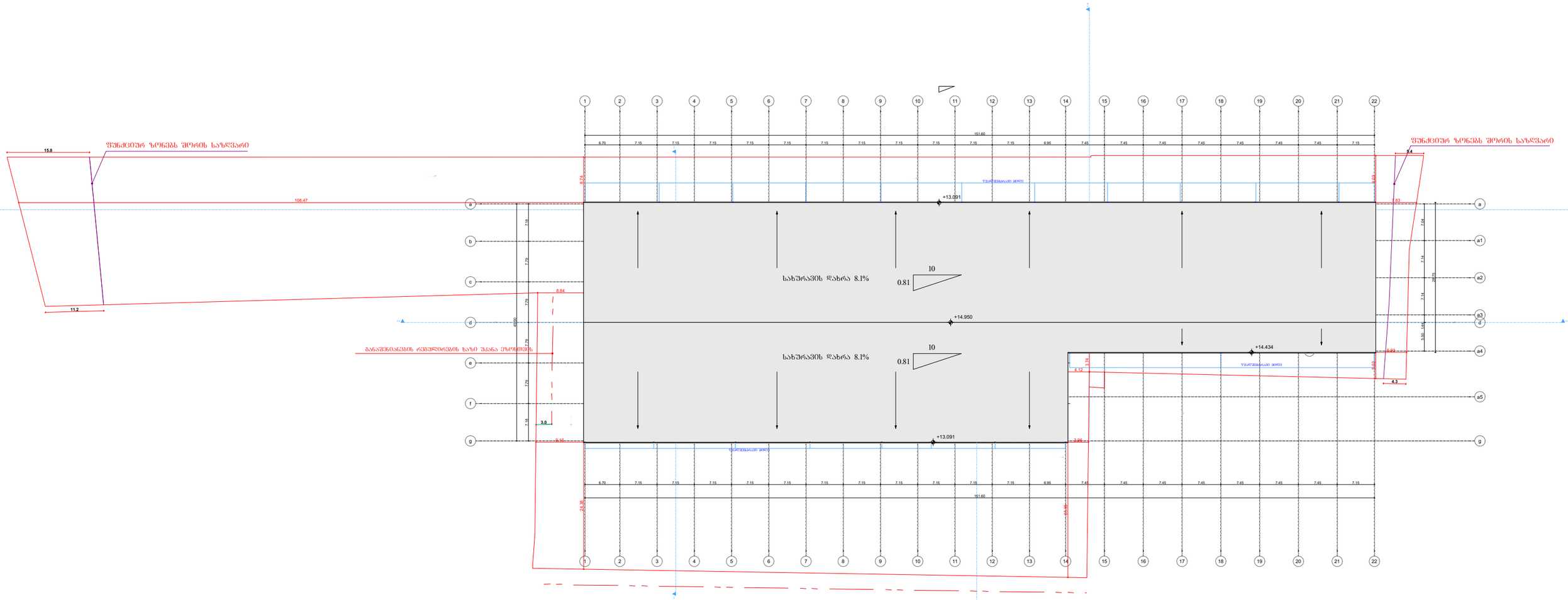

დამკვეთი	შპს „იბერია ლოჯისტიკა" (ID: 406319087)	ნახაზი	გადახურვის გეგმა	მასშტაბი	1:100	გვერდი		თანამდებობა	გვარი	ხელმოწერა	
მისამართი	ქ.თბილისი, დასახლება ორხევი, მექანიკური ქარხნის მიმდებარედ (ს/კ 01.19.18.003.158)	შენიშვნა:	- ზომები მოცემულია-სმ ში - ფასადზე აალებადი მასალები დამუშავდეს ხანძარსაწინააღმდეგო ხსნარით - ტერიტორიის აზომვები მოწოდებულია დამკვეთის მიერ					დირექტორი	მ.ბარბაქაძე		
								ავტორი	მ.ბარბაქაძე		
ფუნქციური დანიშნულება	საწყობი							ავტორი			
								თანაავტორი			

T: 558201005 E-mail: Grandecasa.design@gmail.com

გეგმა 0.00 ნიშნულზე

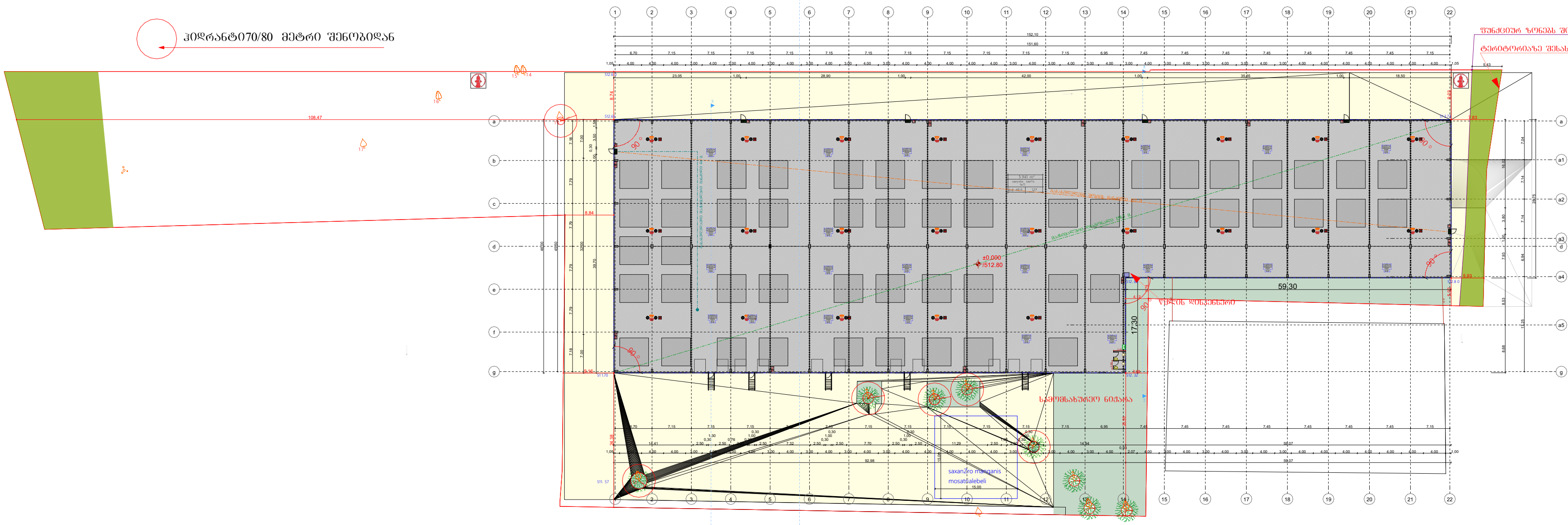

ექსპლიკაცია:

- საპროექტო შენობა
- გზა
- გამწვანება
- სარეკრეაციო ზონა 2

შენიშვნა: ხე/მცენარეები №1,2,7,8 რომელიც ხელს უშლის საპროექტო შენობის განთავსებას მოიჭრება.

ხე/მცენარეებიდან №3,4,5,6,9,10,11,12,13 დაცულია 0.70, 1.0 და 1.50 მეტრიანი მანძილი გზის საფარამდე

სტადია

ექსპლიკაცია

პირობითი ნიშნები
ჭრილის ხაზი
იატაკის საპროექტო ნიშნული; სართულიანობა (+3,30 / 1 სართული)
საკადასტრო საზღვარი
ერთსათიანი ცეცხლმედეგობა
ორსათიანი ცეცხლმედეგობა
სამსათიანი ცეცხლმედეგობა
გასასვლელამდე სავალი მაქსიმალური მანძილი
რეგულირების წითელი ხაზი
მისაწვდომი სავლა გეზი
კარის გაბარიტები და ცეცხლმედეგობის ხარისხი
ბინის ნომერი; საერთო ფართობი; საზაფხულო ფართობი; საცხოვრებელი ფართობი (ბინა №, 59.2 მ², ბინის საერთო ფართი, 49.0, 10.2)
სახანძრო მილდგარი (III კლასის სახანძრო მილდგარი)
სახანძრო განგაშის საყვირი მოწყობილობა
სახანძრო სამაშველო სამსახურის მიერ გამოსაყენებელი მისაერთებელი
სახანძრო განგაშის ხელით სამართავი კოლოფი
ხელის ცეცხლმაქრი
ჰიდრანტი
მხედველობითი განგაშის სისტემა (დერეფანი; გზა-კიბე)
სიცოცხლის ვარსკვლავი
EXIT — გასასვლელის განათებული ნიშანი
გასასვლელის ნიშანი ბრაილის შრიფტით
თავშესაფრის ფართობი
ორმხრივი კავშირი
კვამლზე მორეაგირე მაუწყებელი
კვამლის ავტომატური მომქნენი
ავტოსაშხეფი სისტემა
სახანძრო სამაშველო დანაყოფებისთვის მისადგომი ლიფტის სიმბოლო
ხანძრის დროს ლიფტი არ მუშაობს
სავარიო განათების ნიშანი
სიმბოლო

დაკავებულობის ჯგუფების აღნიშვნა

დაკავებულობის ჯგუფი	დაკავებულობის ჯგუფის აღნიშვნა	ფერის კოდი
თავშეყრის ჯგუფი (თჯ)		ლ (34.139.34)
საქმიანი ჯგუფი (სქ)		ლ (34.139.34)
საგანმანათლებლო ჯგუფი (სგ)		ლ (34.139.34)
სამრეწველო ჯგუფი (სმ)		ლ (34.139.34)
დიდი საფრთხის შემცველი ჯგუფი (დსშ)		ლ (34.139.34)
დაწესებულებითი ჯგუფი (დწ)		ლ (34.139.34)
სავაჭრო ჯგუფი (სვ)		ლ (34.139.34)
საცხოვრებელი ჯგუფი (სვ)		ლ (34.139.34)
სასაწყობო ჯგუფი (სწ)		ლ (34.139.34)
დამხმარე ჯგუფი (დს)		ლ (34.139.34)

დამკვეთი

საპროექტო ორგანიზაცია

ობიექტის მისამართი

ს.კ. 01.19.18.003.158

ჩრდილოეთის აღნიშვნის სიმბოლო

გვერდის დასახელება

სასაწყობე შენობა

ფორმატი	მასშტაბი	კოდი	გვერდი
1			

თარიღი

21.02.2024

მისაწვდომი ტუალეტის დეტალი, მ: 1:25

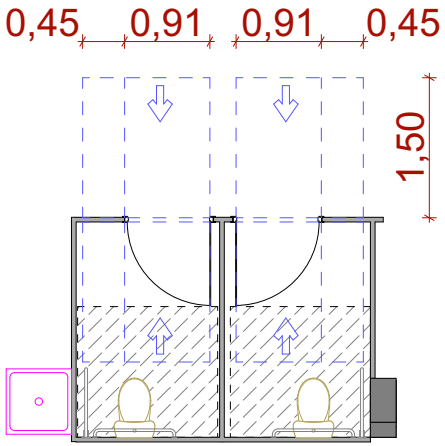

თავისუფალი სივრცე კართან მანევრირებისთვის ანჯამიანი კარი

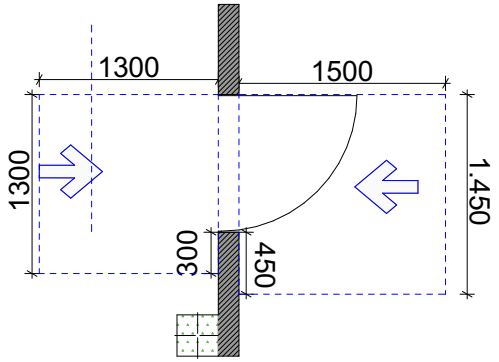

უნიტაზის და ხელმოსაჭიდი ძელების მდებარეობა

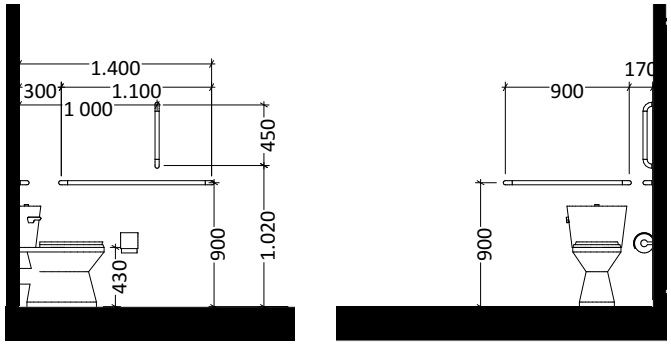

უნიტაზის მდებარეობა

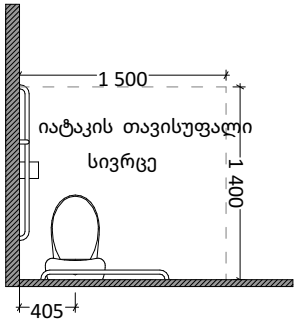

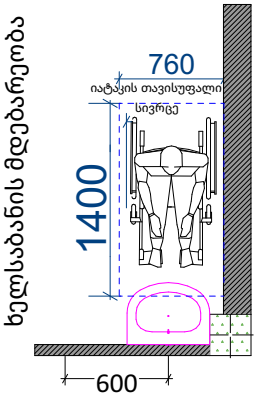

თავისუფალი სივრცე ფეხის ფალანგისთვის

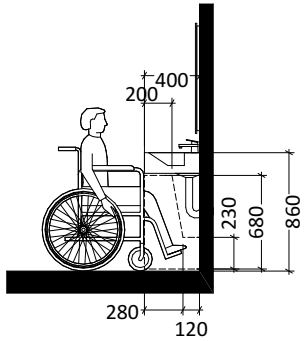

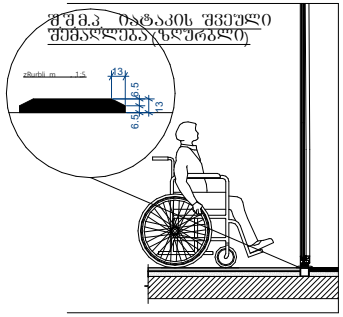

T ფორმის მოსატრიალებელი სივრცე

ვარიანტი 3

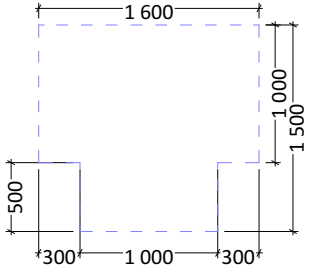

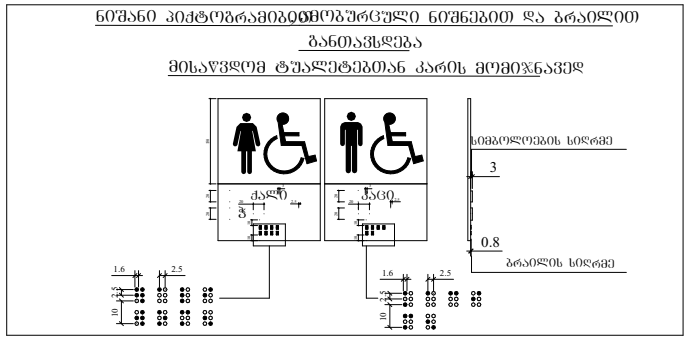

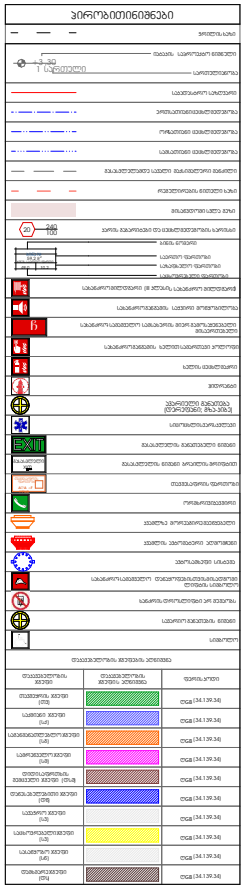

სტადია

ექსპლიკაცია

დამკვეთი

პროექტის ორგანიზაცია

ობიექტის მისამართი

გვერდის დასახელება

სასაწყობე შენობა

ფორმატი	მასშტაბი	ლოტი	გვერდი
A1			

თარიღი

21.02.2024

ბასასვლელის განათებული ნიშანი

ნიშანი ამობურცული სიმბოლოებით და ბრაილით ბრეთ გამავალ ქვედა კართან

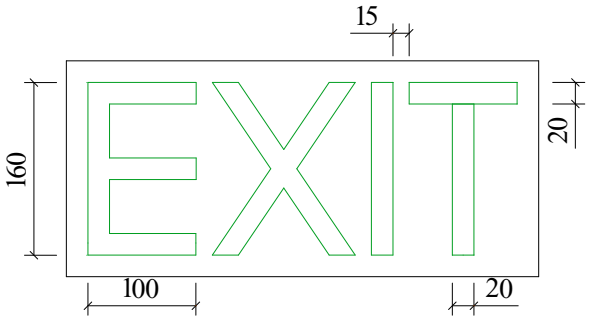

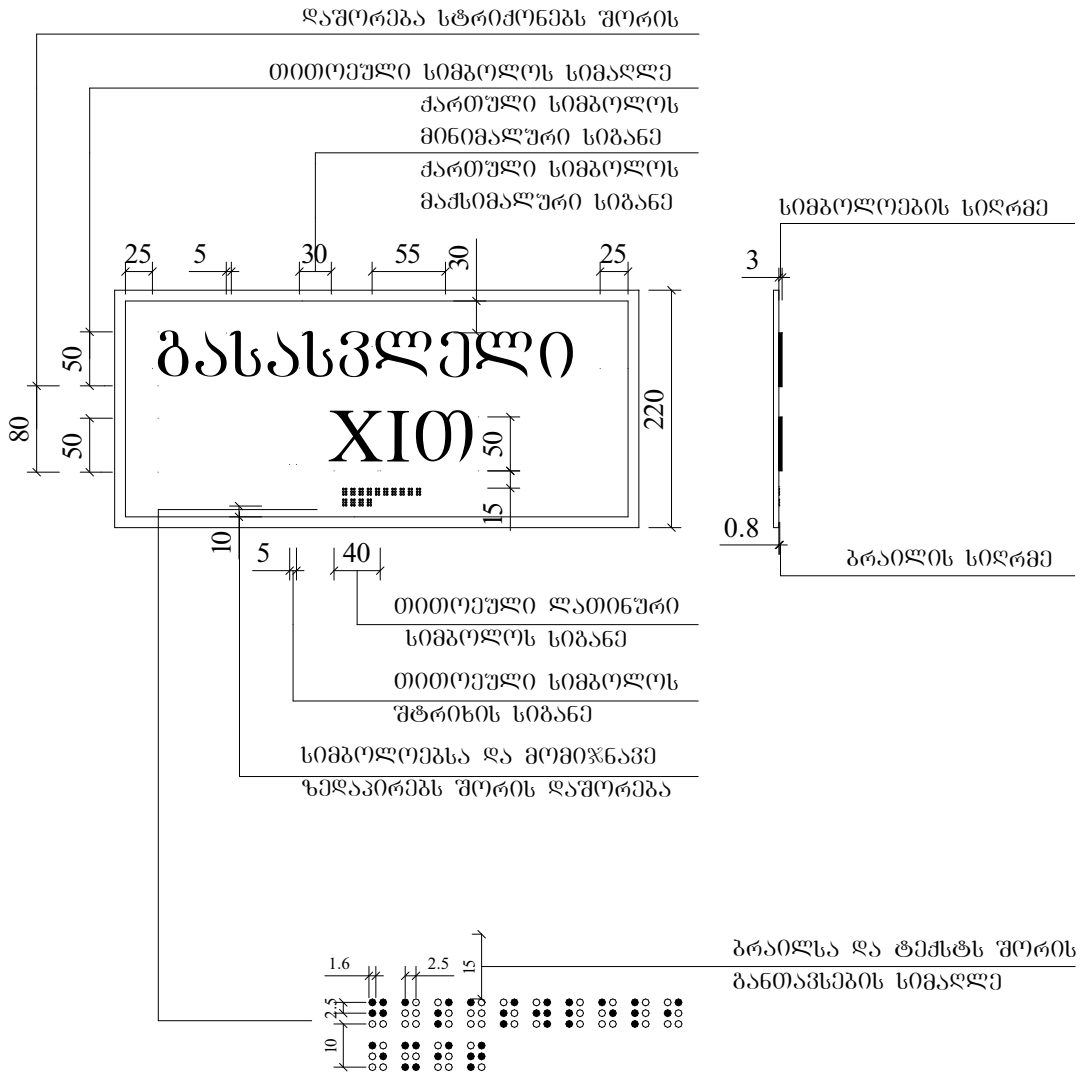

შენიშვნა: EXIT სიმბოლოები არ არის ამრეკლავი ზედაპირის და მათი ფერი ფონის კონტრასტულია.

სიმბოლოების ზედაპირი და მათი ფონი არ აჭარბებს 19 გლოსს 60 გრადუსზე ამრეკლავის საზომით (გლოსმეტრით) გაზომვისას

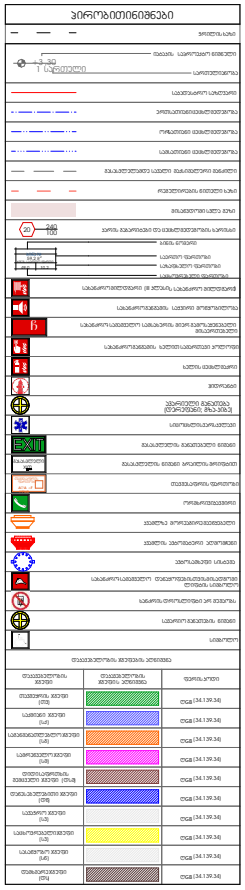

სტადია

ექსპლიკაცია

დამკვეთი

საპროექტო ორგანიზაცია

ობიექტის მისამართი

გვერდის დასახელება

სასაწყობე შენობა

ფორმატი	მასშტაბი	ლოტი	გვერდი
A1			

თარიღი 21.02.2024

გეგმა მისაწვდომობის ეროვნული სტანდარტების შესაბამისად

კარი ხლურჭლის გარეშე მიმხურავით

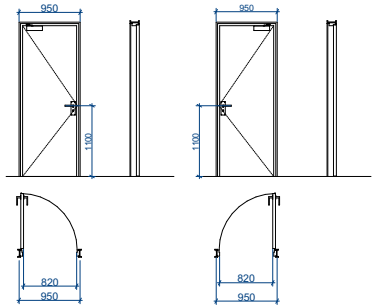

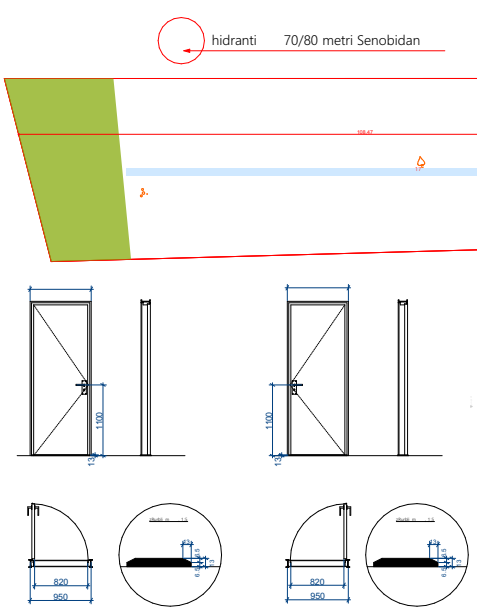

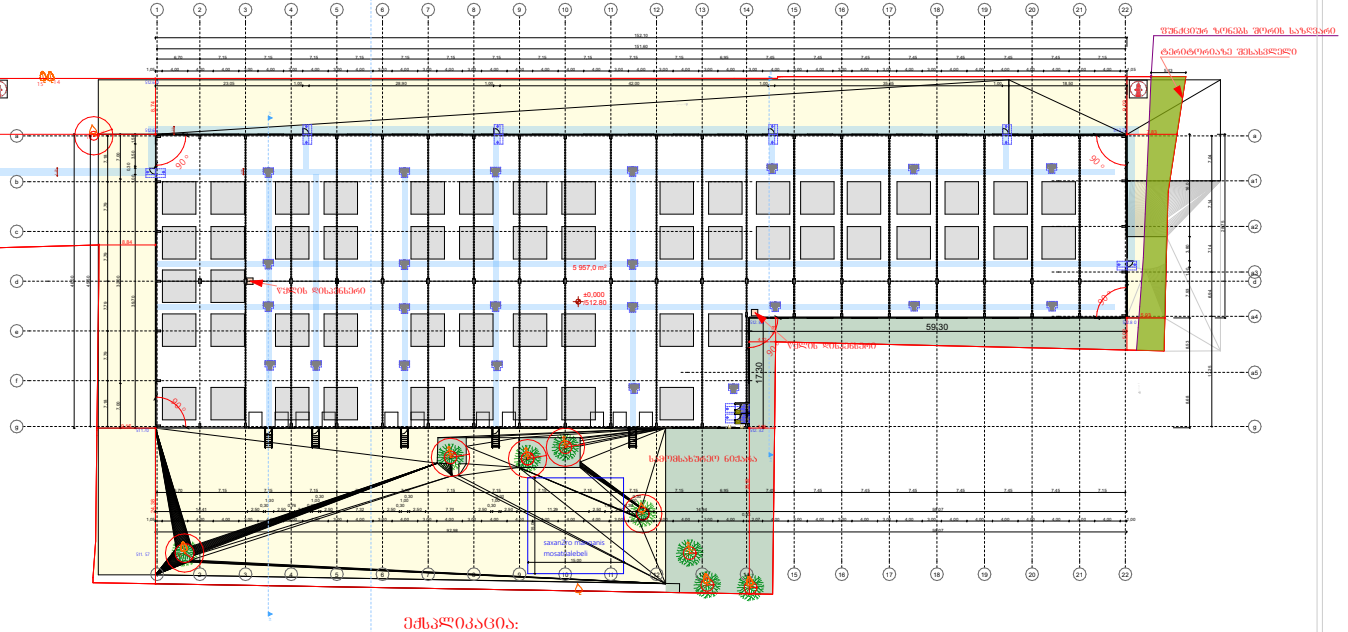

შენიშვნები და სიმბოლოები

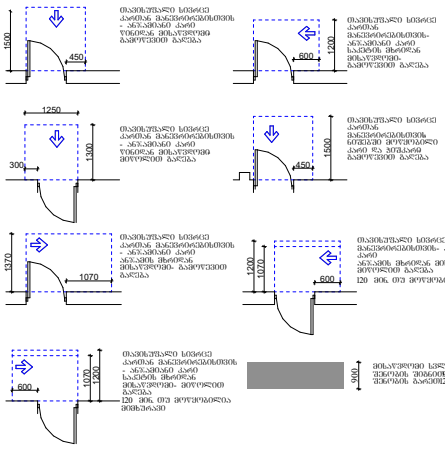

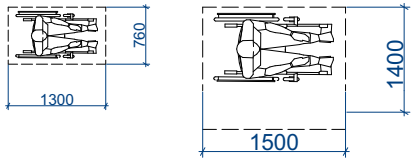

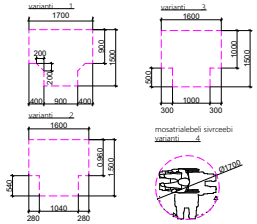

ექსპლიკაცია:

- საპროექტო შენობა
- ბეტონის ბილიკი
- ბალახოვანი საფარი
- ასფალტის საფარი

შენობის ფართობი N1,2,7,8 ობიექტის ხელს უშლის საპროექტო შენობის განთავსებას პროექტში.
ტერიტორიაზე N3,4,5,6,9,10,11,12,13 ობიექტის 0.70, 1.0 და 1.50 მეტრიანი ბანდუსის ბილიკი საჭიროებს

იატაკის თავისუფალი სივრცე

სტადია

შენიშვნა

პირობითი ნიშნები

დამკვეთი

საპროექტო ორგანიზაცია

ობიექტის მისამართი

ნაგებობის ადგილმდებარეობა

ნაგებობის დასახელება

სასაწყობე შენობა

შეკვეთა 1

მასშტაბი

ფურცელი

თარიღი 21.02.2024

საქართველო

Georgia

საჯარო სამართლის იურიდიული პირი

Legal Entity of Public Law

საქართველოს ტექნიკური უნივერსიტეტი

Georgian Technical University

ბაკალავრის დიპლომი

Bachelor's Diploma

BD № 001779

არქიტექტურის, ურბანისტიკის და დიზაინის ფაკულტეტის 2015 წლის 21 ივლისის № 22 გადაწყვეტილებით

დავით სორდიას მიენიჭა არქიტექტურის

ბაკალავრის აკადემიური ხარისხი

By the decision № 22 July 21, 2015 of the Faculty of

Architecture, Urban Planning and Design

Mr. Daviti Sordia was awarded the Degree of Bachelor of

Architecture

რეგისტრაციის *Registration* № 01635

თბილისი *Tbilisi* 19 *Day* 04 *Month* 2016 *Year*

დეკანი *Dean* გოჩა მიქიაშვილი *Gocha Mikiashvili*

რექტორი *Rector* არჩილ ფრანგიშვილი *Archil Prangishvili*

Seal

საქართველო

Georgia

საჯარო სამართლის იურიდიული პირი

Legal Entity of Public Law

საქართველოს ტექნიკური უნივერსიტეტი

Georgian Technical University

მაგისტრის დიპლომი

Master's Diploma

MD № 006337

არქიტექტურის, ურბანისტიკის და დიზაინის ფაკულტეტის
2022 წლის 12 დეკემბრის № 11 გადაწყვეტილებით

დავითი სორდიას

მიენიჭა არქიტექტურის მაგისტრის აკადემიური ხარისხი
შენობა-ნაგებობათა არქიტექტურის და ურბანული დაგეგმარების სპეციალიზაციით

By the decision № 11 December 12, 2022 of the Faculty of
Architecture, Urban Planning and Design

Mr. Daviti Sordia

was awarded the Degree of Master of Architecture
in the Specialization of Architecture and Urban Planning

სარეგისტრაციო № 06330
Registration

თბილისი 15 06 2023
Tbilisi რიცხვი/Day თვე/Month წელი/Year

დეკანი ნინო იმნაძე
Dean *Nino Imnadze*

რექტორი დავით გურგენიძე
Rector *David Gurgenidze*

Seal

ცნობა სამუშაო გამოცდილების შესახებ

ცნობის გამცემი (დამსაქმებელი) (სახელი, იდენტიფიკატორი)
შ.პ.ს. „პრივატ ჰაუსი“ (405121069)
ცნობის გამცემის უფლებამოსილი პირი (სახელი, იდენტიფიკატორი)
ნინო ჭელიძე (01024056414)
ცნობის მიმღები პირი (დასაქმებული) (სახელი, იდენტიფიკატორი)
დავითი სორდია (62001044241)
დასაქმებულის თანამდებობა
არქიტექტორი
თანამდებობაზე დანიშვნის თარიღი (დღე/თვე/წელი)
01/06/2016
თანამდებობის დატოვების თარიღი (დღე/თვე/წელი)
25/02/2018
ცნობის გამცემის უფლებამოსილი პირის სახელი გვარი, თანამდებობა:
ნინო ჭელიძე, დირექტორი (01024056414)
ცნობის გამცემის უფლებამოსილი პირის ხელმოწერა

შ.პ.ს. პრივატ ჰაუსი * PRIVATE HOUSE LTD * 405121069 * PH

ცნობის გაცემის თარიღი (დღე/თვე/წელი):

13.06.2018წ.

ქალაქ თბილისის მუნიციპალიტეტის მერია
არქიტექტურის სამსახური

აქტი:**ა60.01211392**
თარიღი:**19/05/2021**
პინი:**5343**
გადაამოწმეთ: **document.municipal.gov.ge**

ცნობა

ეძლევა დავით სორდიას (პ/ნ 62001044241) მასზედ, რომ იგი 2019 წლის 15 აპრილიდან 2019 წლის 16 ივლისამდე მუშაობდა ქალაქ თბილისის მუნიციპალიტეტის სსიპ – ქალაქ თბილისის მუნიციპალიტეტის არქიტექტურის სამსახურში შრომითი ხელშეკრულებით (I და II კლასის შენობა-ნაგებობების სანებართვო განყოფილება), ხოლო, 2019 წლის 16 ივლისიდან 2021 წლის 05 აპრილამდე იკავებდა სამსახურის III-IV კლასის შენობა–ნაგებობების სანებართვო განყოფილების მეორე კატეგორიის უფროსი სპეციალისტის თანამდებობას. ამასთან, 2019 წლის 16 ივლისიდან 2021 წლის 05 აპრილამდე ასრულებდა ამავე სამსახურის I და II კლასის შენობა-ნაგებობების სანებართვო განყოფილების მეორე კატეგორიის უფროსი სპეციალისტის მოვალეობას.

ცნობა ეძლევა საჭიროებისამებრ წარსადგენად.

თამარ გვიჩიანი

სსიპ ქალაქ თბილისის მუნიციპალიტეტის არქიტექტურის სამსახური-სამსახურის უფროსის მოადგილე
(სამართლებრივ და ადმინისტრაციულ საკითხებში)

გამოყენებულია კვალიფიციური ელექტრონული ხელმოწერა/ელექტრონული შტამპი

ც ნ ო ბ ა

ცნობა გაიცემა მასზედ, რომ დავით სორდია პ/ნ 62001044241 2021 წლის 1-ლი აპრილიდან 2023 წლის 05 მაისამდე იკავებდა შპს „ატლას ფროფერთი“-ს (ს/ნ 405335356) მთავარი არქიტექტორის პოზიციას.

შპს „ატლას ფროფერთი“-ს დირექტორი

ირაკლი ქაფიანიძე



შენობა-ნაგებობის უსაფრთხოების წესებთან შესაბამისობის ანალიზი

გამოყენებული წესები - **„შენობა-ნაგებობის უსაფრთხოების წესები“**

ჩამოთვალეთ შენობის დაკავებულებები და აღწერეთ თითოეული გამოყენება
სწ-2 - სხვადასხვა ლითონების შემნახველი საწყობები.

კონსტრუქციის ტიპი:	
განსაზღვრეთ კონსტრუქციის ტიპი ახალი შენობისთვის:	**კონსტრუქციის ტიპი - I-B** (შერჩეულია შენობის დაკავებულობის, სიმაღლისა და ფართობის გათვლისწინებით (503 ცხრილის მიხედვით)

სიმაღლის შეზღუდვები ცხრილი 503 -ის მიხედვით		
დაკავებულობები	**დასაშვები სართულიანობა**	**შემოთავაზებული სართულიანობა**
სწ-2	11	1
	დასაშვები სიმაღლე	**შემოთავაზებული სიმაღლე**
საერთო სიმაღლე	48.8	15.7

ფართობის შეზღუდვები ცხრილი 503 -ის მიხედვით		
დაკავებულობები	**დასაშვები ფართობი**	**შემოთავაზებული ფართობი**
სწ-2	7340	5957.00 კვ.მ
		შეუზღუდავი
იატაკის საერთო ფართობი =	**5957.00**	
იატაკების რაოდენობა =	**1**	

გარე კედლის ცეცხლმედეგობისა და ღიობებისადმი მოთხოვნები

ცხრილების 602-ის და 705.8 -ის მიხედვით									
გარე კედელი (ღეძებში)	**ხანძარსაწინააღმდეგო მანძილი** (მეტრი)	**ცეცხლმედეგობის ხარისხი**(საათი)		**კედლის ღიობების ფართობი** (კედლის %)					
		მოთხოვნილი	**გათვალისწინებული**	**დასაშვები**			**გათვალისწინებული**		
				დაცული	**დაუცველი საშხეფებით**	**დაუცველი**	**დაცული**	**დაუცველი საშხეფებით**	**დაუცველი**
14-22	> 3	1	1	45%	45%	15%	-	-	4%
„G – A4“	> 3	1	1	45%	45%	15%	-	-	5%
„1 – 14“	> 9	0	1	შეუზღუდავი	შეუზღუდავი	შეუზღუდავი	-	-	12%
„C – G“	> 7.5	1	1	შეუზღუდავი	შეუზღუდავი	70%	-	-	5%
„A – C“	> 9	0	1	შეუზღუდავი	შეუზღუდავი	შეუზღუდავი	-	-	12%
„22 – 1“	> 7.5	1	1	შეუზღუდავი	შეუზღუდავი	70%	-	-	5%
„A4 – A“	> 9	0	1	შეუზღუდავი	შეუზღუდავი	შეუზღუდავი			6%

ხანძრისგან დაცვის სისტემისადმი მოთხოვნები

დაკავებულობები/სივრცეები/გასასვლელი საშუალებები	**ავტოსაშხეფი სისტემა**	**სახანძრო განგაშის (შეტყობინების; მხედველობითი განგაშის; განგაშის ხელით სამართავი კოლოფები; ავარიული განათება), კვამლაღმომჩენი და ცეცხლაღმომჩენი სისტემები**	**სახანძრო მილდგარების სისტემები**	**კვამლის საკონტროლო სისტემები**	**ხელის ცეცხლმაქრები**
სწ-2	-	გათვალსიწინებულია	-	გათვალსიწინებულია	გათვალსიწინებულია

თითოეული სართულიდან გასასვლელი საშუალება (1021)										
სართულები	დაკავებულობა და დაკავებულობის დატვირთვის ჯამური მაჩვენებელი	მოთხოვნილი გასასვლელების/გასასვლელთან მისადგომის რაოდენობა	გათვალისწინებული გასასვლელების/გასასვლელთან მისადგომის რაოდენობა და ტიპი	გასასვლელი საშუალებების სიგანე(მეტრი)						
				გზა-კიბეები		დერეფანი,		გასასვლელის გზა-კარი		
				მოთხოვნილი	გათვალისწინებული	მოთხოვნილი	გათვალისწინებული	მოთხოვნილი	გათვალისწინებული	
ყველა სართული ჯამში	სწ-2 (128 დ.დ)	2	11	1.10	1.10	-	-	0.82	0.90	

განიავებისადმი მოთხვნები		
დაკავებულობები	ბუნებრივი განიავება	ხელოვნური განიავება
სწ-2	დიახ	
ტუალეტები		დიახ

წყალსადენი სისტემის ფიქსირებული მოწყობილობების რაოდენობა ცხრილი 1602.1-ის მიხედვით													
სართულები	დაკავებულობა და დაკავებულობის დატვირთვის ჯამური მაჩვენებელი	ფიქსირებული მოწყობილობები(ცალი)											
		უნიტაზი		ტუალეტის ხელსაბანები		აბაზანა/შხაპი		სასმელი წყლის ფანტანი		ავტომატურისა რეცხი მანქანის მისაერთებელი		სამზარეულოს ნიჟარა	
		მოთხოვნილი	გათვალისწინებული	მოთხოვნილი	გათვალისწინებული	მოთხოვნილი	გათვალისწინებული	მოთხოვნილი	გათვალისწინებული	მოთხოვნილი	გათვალისწინებული	მოთხოვნილი	გათვალისწინებული
0.00	სწ-2	2	2	2	2	-	-	2	2	-	-	1	1