შენობა-ნაგებობის უსაფრთხოების წესებთან შესაბამისობის ანალიზი

გამოყენებული წესები - „შენობა-ნაგებობის უსაფრთხოების წესები“

ჩამოთვალეთ შენობის დაკავებულებები და აღწერეთ თითოეული გამოყენება
სწ-2 - ლითონის ნაწილების და საკვები პროდუქტის საწყობი (±0.00 ნიშნულზე)

კონსტრუქციის ტიპი:	
განსაზღვრეთ კონსტრუქციის არსებული შენობისთვის: მაგალითი: II-A, II-B, V-A, V-B	
განსაზღვრეთ კონსტრუქციის ტიპი ახალი შენობისთვის: მაგალითი: II-A, II-B, V-A, V-B	I-B
შერეული კონსტრუქციის შემთხვევაში მიუთითეთ ტიპები, რომელიც გამოყენებული იქნება, განსაზღვრეთ ტიპები და მათი მდებარეობა:	

სიმაღლის შეზღუდვები ცხრილი 503 -ის მიხედვით		
დაკავებულობები	დასაშვები სართულიანობა	შემოთავაზებული სართულიანობა
სწ-2	11	1
	დასაშვები სიმაღლე	შემოთავაზებული სიმაღლე
შენობის სიმაღლე =	48.8	7.14
მიწის დონის ზემოთ სართულ(ებ)ის რაოდენობა =	1	

ფართობის შეზღუდვები ცხრილი 503 -ის მიხედვით		
დაკავებულობები	დასაშვები ფართობი (სართულზე) მ²	შემოთავაზებული ფართობი (სართულზე) მ²
სწ-2 (±0.00 ნიშ.)	7340	2525.9
შემოთავაზებული ფართობების ჯამი =	2525.9	
სართულების რაოდენობა =	1	
შენობის საერთო ფართობი =	2557.4	

გარე კედლის ცეცხლმედეგობისა და ღიობისადმი მოთხოვნები ცხრილების 602-ის და 705.8 -ის მიხედვით									
გარე კედელი	ხანძარსაწინააღმდეგო მანძილი (მეტრი)	ცეცხლმედეგობის ხარისხი (საათი)		კედლის ღიობების ფართობი (კედლის %)					
		მოთხოვნილი	გათვალისწინებული	დასაშვები			გათვალისწინებული		
				დაცული	დაუცველი საშხეფებით	დაუცველი	დაცული	დაუცველი საშხეფებით	დაუცველი
„1-7'“	4.6	1	1	75	75	25	0	0	0
„ა-პ“	>9.0	0	-	შეუზღუდავი	შეუზღუდავი	შეუზღუდავი	-	-	-
„8'-1“	3.3	1	1	45	45	15	0	0	0
„პ-ა“	0.5	1	1	დაუშვებელი	დაუშვებელი	დაუშვებელი	0	0	0

ხანძრისაგან დაცვის სისტემებისადმი მოთხოვნები							
დაკავებულობები/სივრცეები/გასასვლელი საშუალებები	ავტოსაშხეფი სისტემა	ალტერნატიული ავტომატური ცეცხლსაქრობი სისტემები	სახანძრო განგაშისა, კვამლაღმომჩენი და ცეცხლაღმომჩენი სისტემები	სახანძრო მილდგარების სისტემები	კვამლის საკონტროლო სისტემები	ხელის ცეცხლმაქრები	საავარიო განგაშის სისტემები
სწ-2	-	-	კი	კი	-	კი	-
		-					
სახანძრო-სამაშველო სამსახურის მიერ გამოსაყენებელი მისაერთებლები				კი			
სახანძრო ტუმბოები და წყლის რეზერვუარი				-			

განიავებისადმი მოთხოვნები		
დაკავებულობები/სივრცეები/გასასვლელი საშუალებები	ბუნებრივი განიავება	მექანიკური განიავება
სწ-2	კი	-

თითოეული სართულიდან გასასვლელი საშუალება									
სართულები	დაკავებულობა და დაკავებულობის დატვირთვის ჯამური მაჩვენებელი	მოთხოვნილი გასასვლელების/გასასვლელთან მისადგომის რაოდენობა	გათვალისწინებ ული გასასვლელების/ გასასვლელთან მისადგომის რაოდენობა და ტიპი	გასასვლელი საშუალებების სიგანე(მეტრი)					
				გზა-კიბეები		დერაფანი,		გასასვლელის გზაკარი	
				მოთხოვნილი	გათვალისწინებული	მოთხოვნილი	გათვალისწინებული	მოთხოვნილი	გათვალისწინებული
(±0.00 ნიშ.)	სწ-2 ს.დ.დ. 56	5	5 გზა-კარი	-	-	-	-	0.82	0.92

წყალსადენი სისტემის ფიქსირებული მოწყობილობების რაოდენობა ცხრილი 1602.1-ის მიხედვით													
სართულები	დაკავებულობა და დაკავებულობის დატვირთვის ჯამური მაჩვენებელი	ფიქსირებული მოწყობილობები(ცალი)											
		უნიტაზი		ტუალეტის ხელსაბანები		აბაზანა/შხაპი		სასმელი წყლის ფანტანი		სამომსახურეო ნიჟარა		სამზარეულოს ნიჟარა	
		მოთხოვნილი	გათვალისწინებული	მოთხოვნილი	გათვალისწინებული	მოთხოვნილი	გათვალისწინებული	მოთხოვნილი	გათვალისწინებული	მოთხოვნილი	გათვალისწინებული	მოთხოვნილი	გათვალისწინებული
I	სწ-2 ს.დ.დ. 56	1	1	1	1	-	-	1	1	1	1	-	-

ЗНАЧЕНИЯ ЗНАКОВ БЕЗОПАСНОСТИ И ЦВЕТОВЫЕ ОБОЗНАЧЕНИЯ
ЗНАК ПРЕДУПРЕЖДАЮЩИЙ О ВОЗМОЖНОЙ ОПАСНОСТИ
ЗНАК ПРЕДПИСЫВАЮЩИЙ ОБЯЗАТЕЛЬНОСТЬ ИСПОЛЬЗОВАНИЯ СРЕДСТВ ЗАЩИТЫ
ЗНАК ЗАПРЕЩАЮЩИЙ ДЕЙСТВИЯ ОПАСНЫЕ ДЛЯ ЖИЗНИ И ЗДОРОВЬЯ ЛЮДЕЙ
ЗНАК ПРЕДУПРЕЖДАЮЩИЙ ОБ ОПАСНОСТИ ПОРАЖЕНИЯ ЭЛЕКТРИЧЕСКИМ ТОКОМ
ЗНАК ПРЕДУПРЕЖДАЮЩИЙ ОБ ОПАСНОСТИ ПОЖАРА ИЛИ ВЗРЫВА
ЗНАК ПРЕДУПРЕЖДАЮЩИЙ ОБ ОПАСНОСТИ ПОЖАРА ИЛИ ВЗРЫВА (ЗНАК ДОПОЛНИТЕЛЬНОЙ ИНФОРМАЦИИ)
ЗНАК ПРЕДПИСЫВАЮЩИЙ ОБЯЗАТЕЛЬНОСТЬ ИСПОЛЬЗОВАНИЯ СРЕДСТВ ЗАЩИТЫ ОРГАНОВ ДЫХАНИЯ
ЗНАК ПРЕДПИСЫВАЮЩИЙ ОБЯЗАТЕЛЬНОСТЬ ИСПОЛЬЗОВАНИЯ СРЕДСТВ ЗАЩИТЫ ГЛАЗ
ЗНАК ПРЕДПИСЫВАЮЩИЙ ОБЯЗАТЕЛЬНОСТЬ ИСПОЛЬЗОВАНИЯ СРЕДСТВ ЗАЩИТЫ РУК
ЗНАК ПРЕДПИСЫВАЮЩИЙ ОБЯЗАТЕЛЬНОСТЬ ИСПОЛЬЗОВАНИЯ СРЕДСТВ ЗАЩИТЫ НОГ
ЗНАК ПРЕДПИСЫВАЮЩИЙ ОБЯЗАТЕЛЬНОСТЬ ИСПОЛЬЗОВАНИЯ СРЕДСТВ ЗАЩИТЫ ОРГАНОВ ДЫХАНИЯ И ГЛАЗ
ЗНАК ПРЕДПИСЫВАЮЩИЙ ОБЯЗАТЕЛЬНОСТЬ ИСПОЛЬЗОВАНИЯ СРЕДСТВ ЗАЩИТЫ ГЛАЗ И РУК
ЗНАК ПРЕДПИСЫВАЮЩИЙ ОБЯЗАТЕЛЬНОСТЬ ИСПОЛЬЗОВАНИЯ СРЕДСТВ ЗАЩИТЫ ОРГАНОВ ДЫХАНИЯ И РУК
ЗНАК ПРЕДПИСЫВАЮЩИЙ ОБЯЗАТЕЛЬНОСТЬ ИСПОЛЬЗОВАНИЯ СРЕДСТВ ЗАЩИТЫ ОРГАНОВ ДЫХАНИЯ И НОГ
ЗНАК ПРЕДПИСЫВАЮЩИЙ ОБЯЗАТЕЛЬНОСТЬ ИСПОЛЬЗОВАНИЯ СРЕДСТВ ЗАЩИТЫ ГЛАЗ И НОГ
ЗНАК ПРЕДПИСЫВАЮЩИЙ ОБЯЗАТЕЛЬНОСТЬ ИСПОЛЬЗОВАНИЯ СРЕДСТВ ЗАЩИТЫ ОРГАНОВ ДЫХАНИЯ ГЛАЗ И РУК
ЗНАК ПРЕДПИСЫВАЮЩИЙ ОБЯЗАТЕЛЬНОСТЬ ИСПОЛЬЗОВАНИЯ СРЕДСТВ ЗАЩИТЫ ОРГАНОВ ДЫХАНИЯ ГЛАЗ И НОГ
ЗНАК ПРЕДПИСЫВАЮЩИЙ ОБЯЗАТЕЛЬНОСТЬ ИСПОЛЬЗОВАНИЯ СРЕДСТВ ЗАЩИТЫ ОРГАНОВ ДЫХАНИЯ РУК И НОГ
ЗНАК ПРЕДПИСЫВАЮЩИЙ ОБЯЗАТЕЛЬНОСТЬ ИСПОЛЬЗОВАНИЯ СРЕДСТВ ЗАЩИТЫ ГЛАЗ РУК И НОГ
ЗНАК ПРЕДПИСЫВАЮЩИЙ ОБЯЗАТЕЛЬНОСТЬ ИСПОЛЬЗОВАНИЯ СРЕДСТВ ЗАЩИТЫ ОРГАНОВ ДЫХАНИЯ

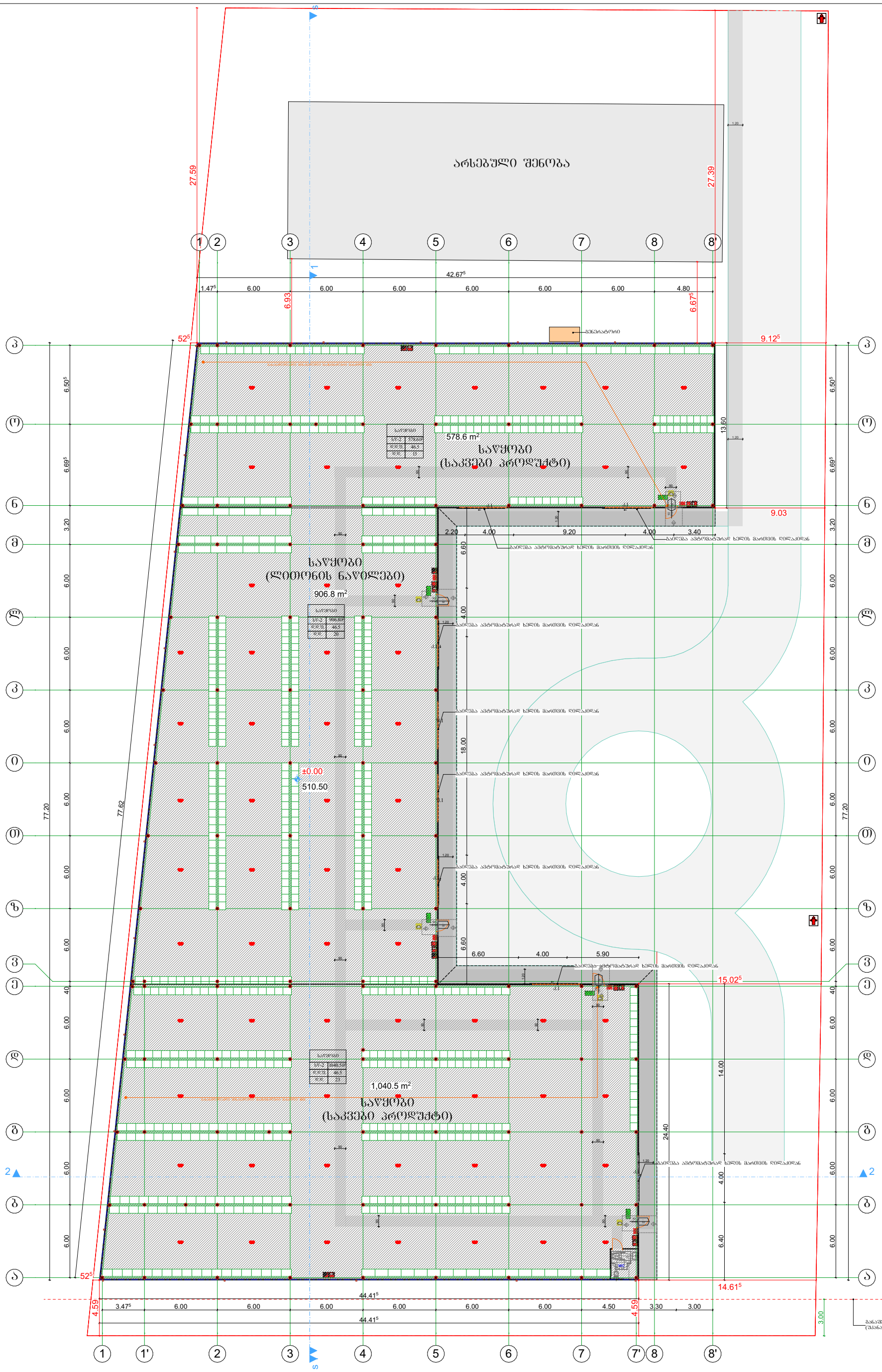

შ.პ.ს. "ბიემჯი გრუპ"

L.T.D "BMG GROUP"

ს/კ 406128239

შარტავას ქ. №14

598 66 70 70

557 98 08 99

groupbmg@yahoo.com

ს/კ 01.19.16.002.230

ტექნიკური დირექტორი			ზაზა ბასილაძე
არქიტექტორი			ზაზა ბასილაძე
დაინტერესებული პირი			შპს "ორხევი-96"
ობიექტის მისამართი	ქალაქი თბილისი, თენგიზ ჩანტალაძის ჩიხი, №3		
ნახაზის დასახელება	გეგმა +0.00 ნიშნულზე	მასშტაბი 1:100 თარიღი 2023წ.	ფურცელი A - 3

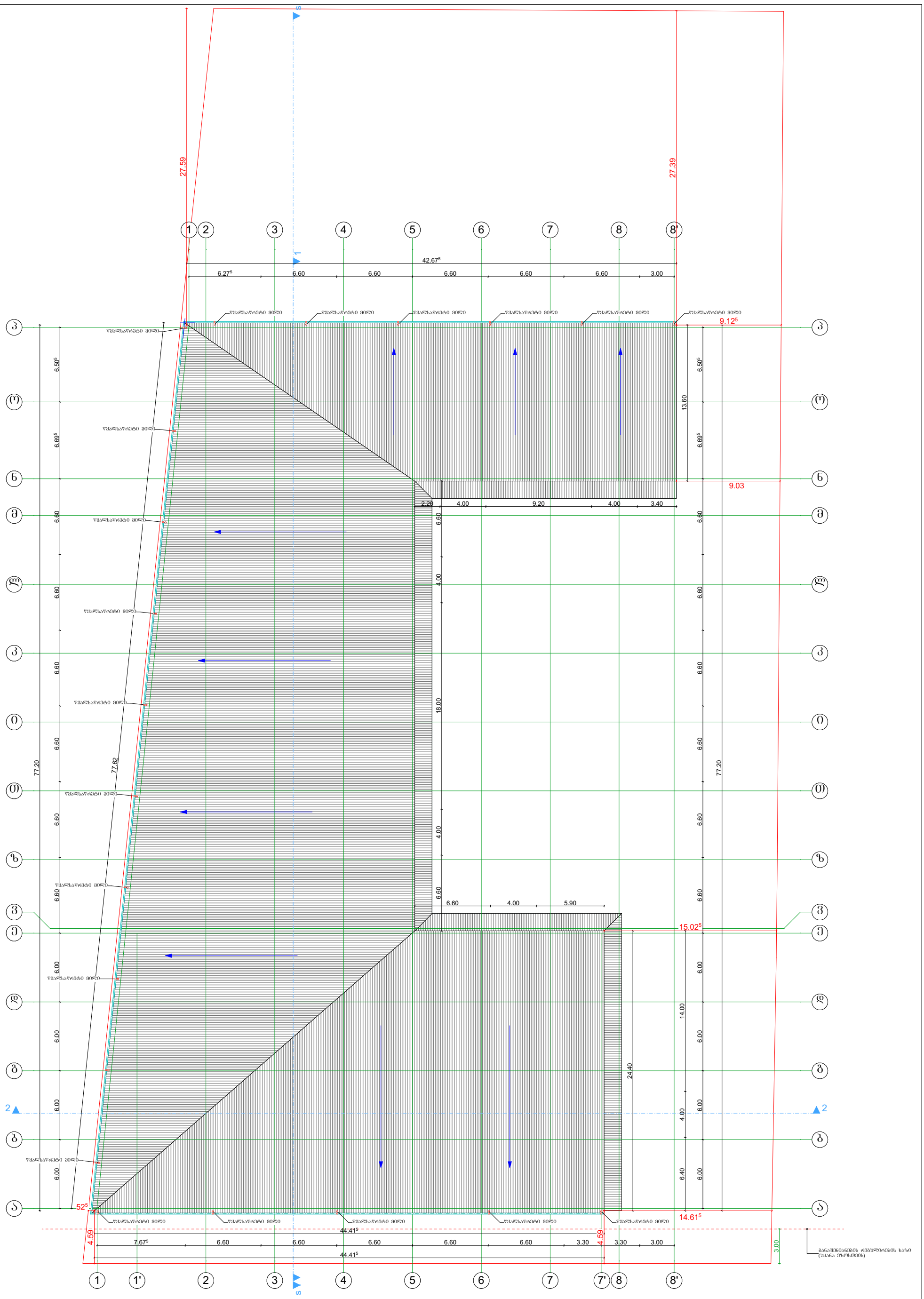

შ.პ.ს. "ბიემჯი გრუპ"		ტექნიკური დირექტორი	ზაზა ბასილაძე
L.T.D "BMG GROUP"		არქიტექტორი	ზაზა ბასილაძე
ს/კ 406128239	ს/კ 01.19.16.002.230	დაინტერესებული პირი	შპს "ორხევი-96"
შარტავას ქ. №14 598 66 70 70 557 98 08 99 groupbmg@yahoo.com			
GEORGIA SURVEY TEAM BMG	ობიექტის მისამართი: ქალაქი თბილისი, თენგიზ ჩანტალაძის ჩიხი, №3		
	ნახაზის დასახელება: სახურავის გეგმა	მასშტაბი 1:100 თარიღი 2023წ.	ფურცელი A - 3

ხელსაბანის მდებარეობა

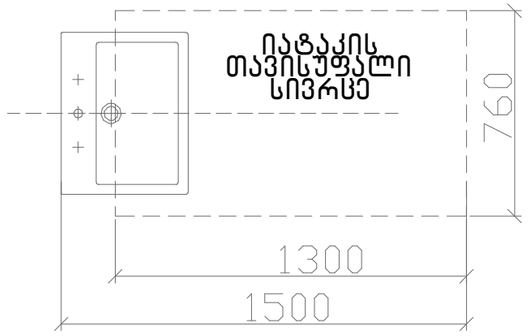



T ფორმის მოსატრიალებელი სივრცე
304.3.2.1 (ა) ვარიანტი 1

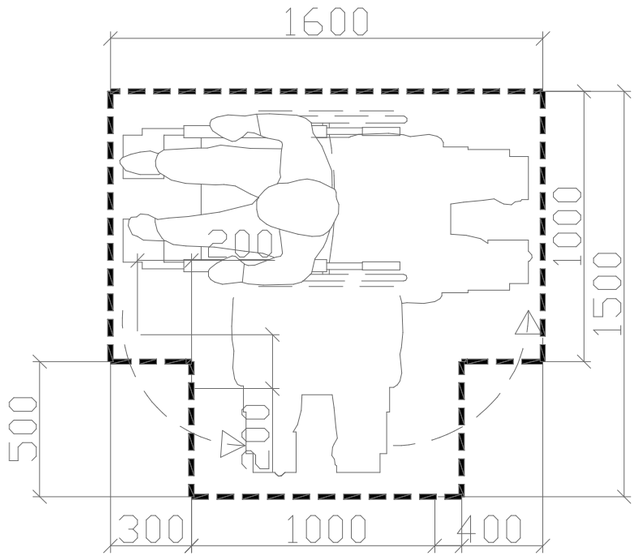

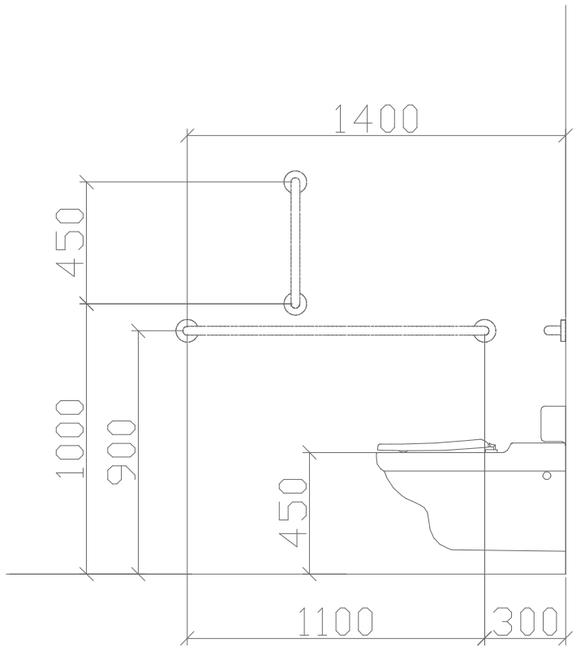

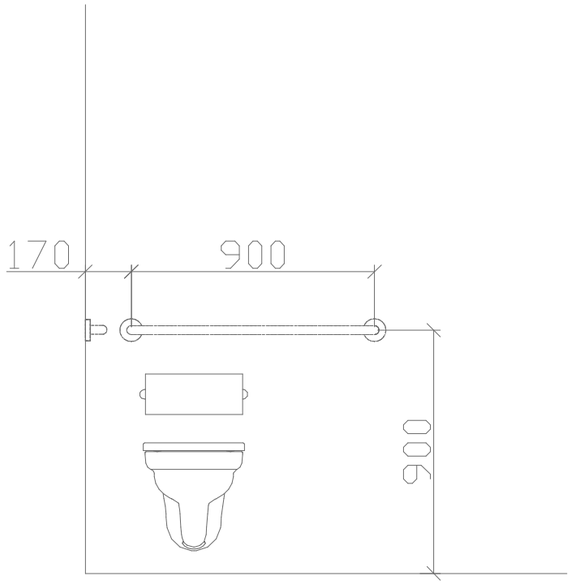

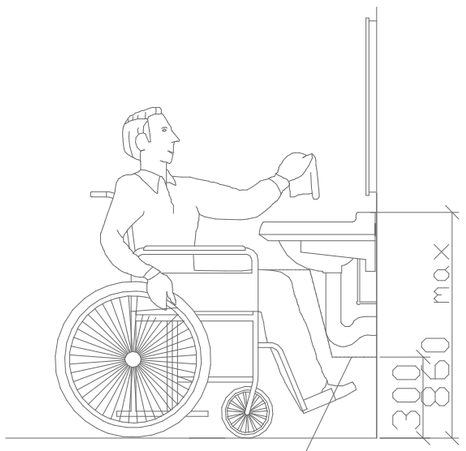

ფეხის ფალანგის თავისუფალი სივრცე

საპროექტო შენობაში გამოყენებული თავისუფალი სივრცეები კართან მანევრირებისთვის მ 1 :50

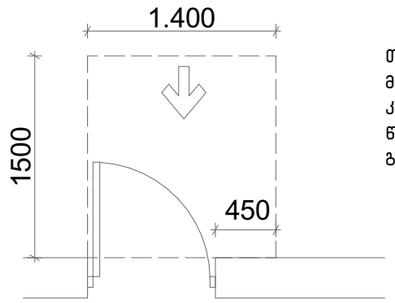

თავისუფალი სივრცე კართან მანევრირებისთვის – ანჯამიანი კარი
წინიდან მისაწვდომი – გამოწევით გაღება

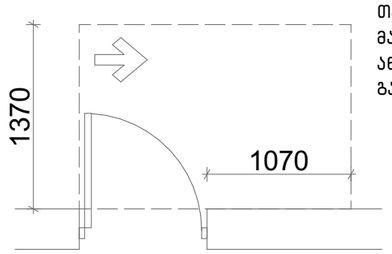

თავისუფალი სივრცე კართან მანევრირებისთვის – ანჯამიანი კარი
ანჯამის მხრიდან მისაწვდომი – გამოწევით გაღება

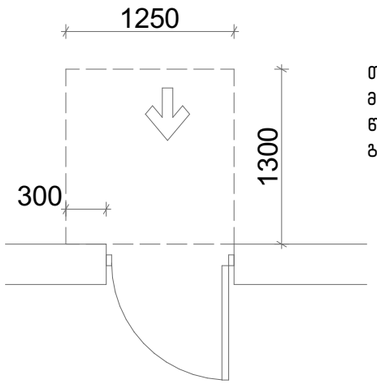

თავისუფალი სივრცე კართან მანევრირებისთვის – ანჯამიანი კარი
წინიდან მისაწვდომი – მიწოლით გაღება

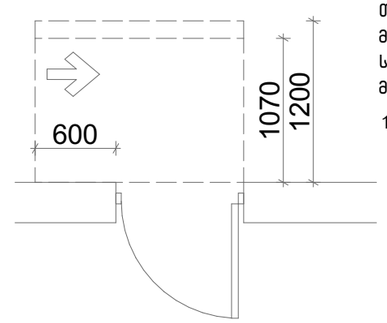

თავისუფალი სივრცე კართან მანევრირებისთვის – ანჯამიანი კარი
საკეტის მხრიდან მისაწვდომი – მიწოლით გაღება

120 მინ. თუ მოწყობილია მიმახურავი

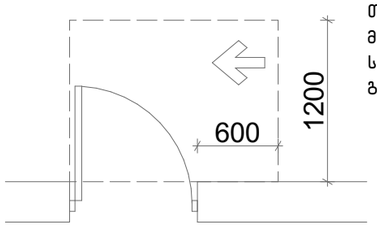

თავისუფალი სივრცე კართან მანევრირებისთვის – ანჯამიანი კარი
საკეტის მხრიდან მისაწვდომი – გამოწევით გაღება

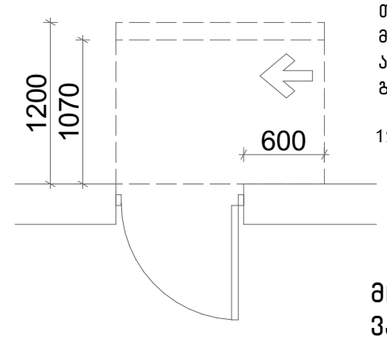

თავისუფალი სივრცე კართან მანევრირებისთვის – ანჯამიანი კარი
ანჯამის მხრიდან მისაწვდომი – მიწოლით გაღება

120 მინ. თუ მოწყობილია მიმახურავი

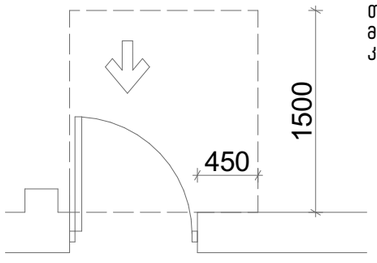

თავისუფალი სივრცე კართან მანევრირებისთვის –ნიშებში მოწყობილი კარი და ჭიშკარი –გამოწევით გაღება

მოსატრიალებელი სივრცეები

ვარიანტი 4

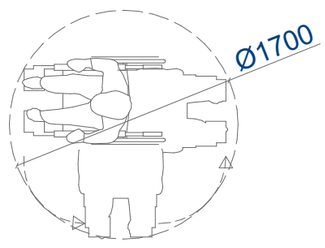

ვარიანტი 1

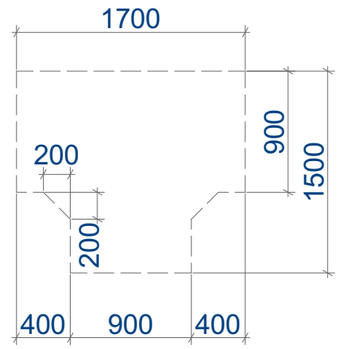

ვარიანტი 2

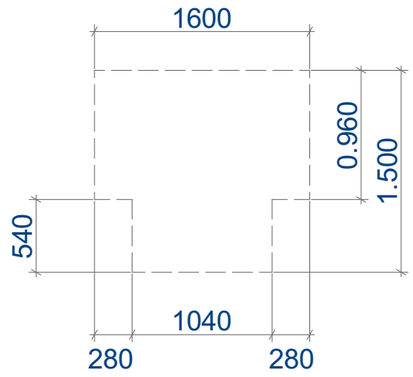

ვარიანტი 3

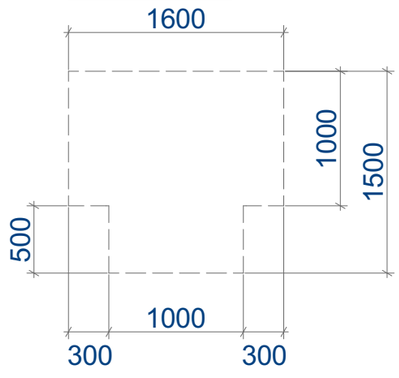

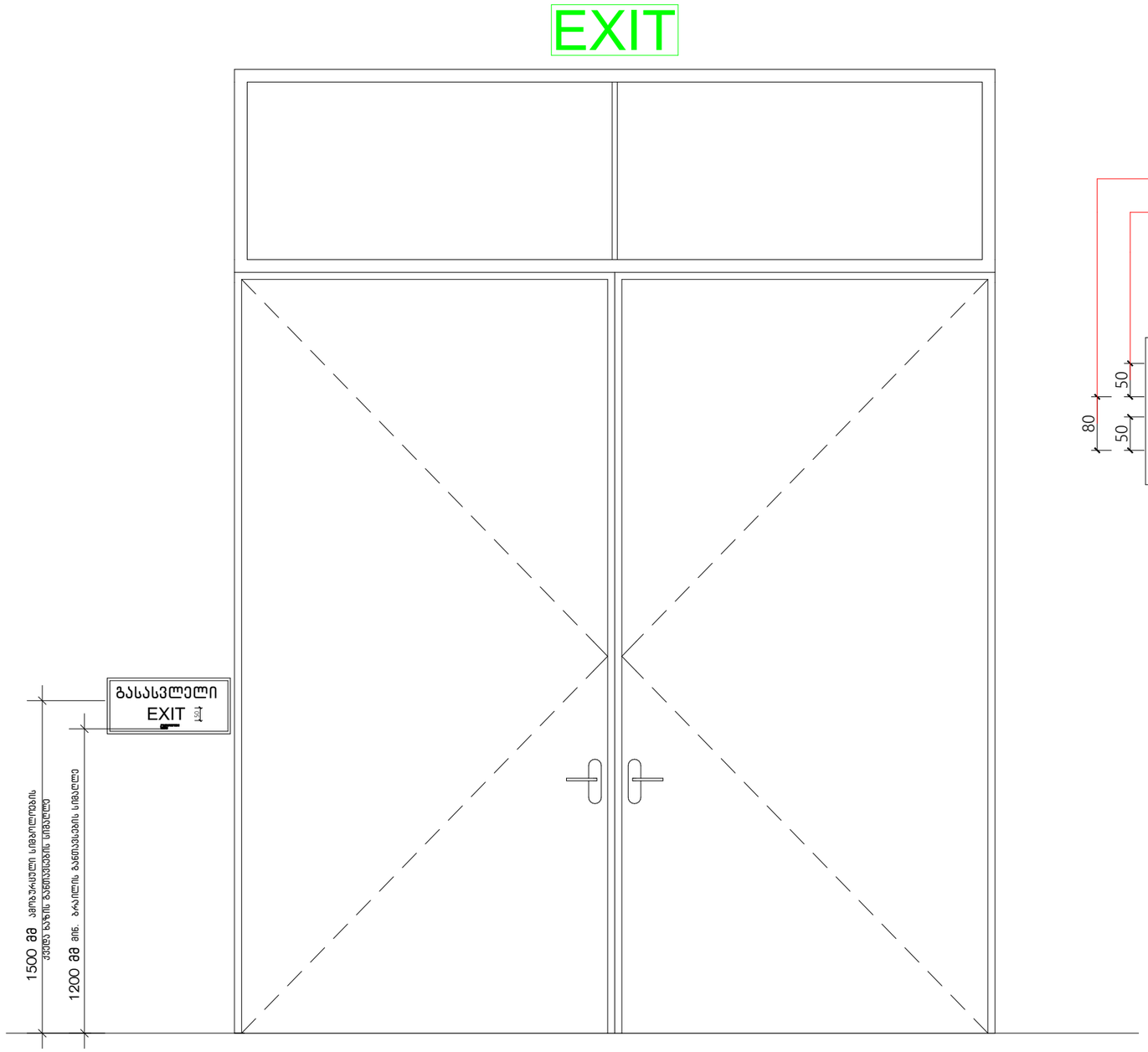

ნიშანი ამობურცული სიმბოლოებით და ბრაილით გზა -კიბის შესასვლელთან და გარეთ გამავალ ყველა კართან

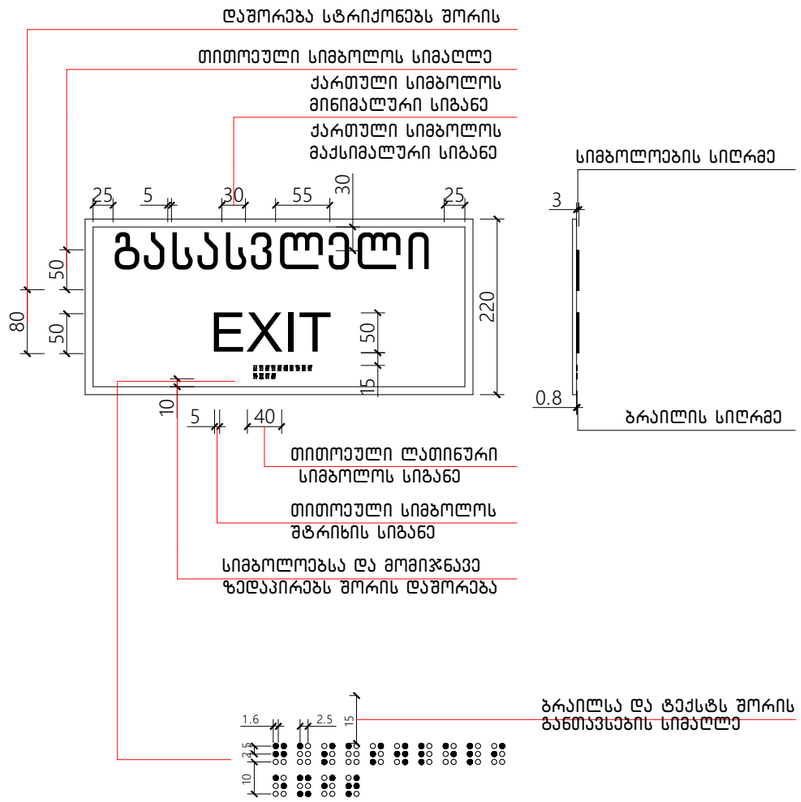

გასასვლელის განათებული ნიშანი

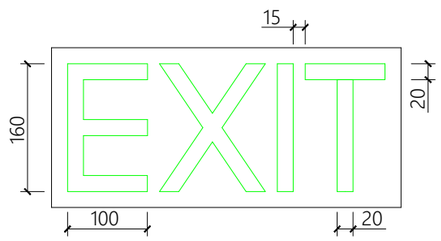

ნიშანი პიქტოგრამიბით , ამობურცული ნიშნებით და ბრაილით

განთავსება

მისაწვდომ ტუალეტებთან კარის მომიჯნავედ

