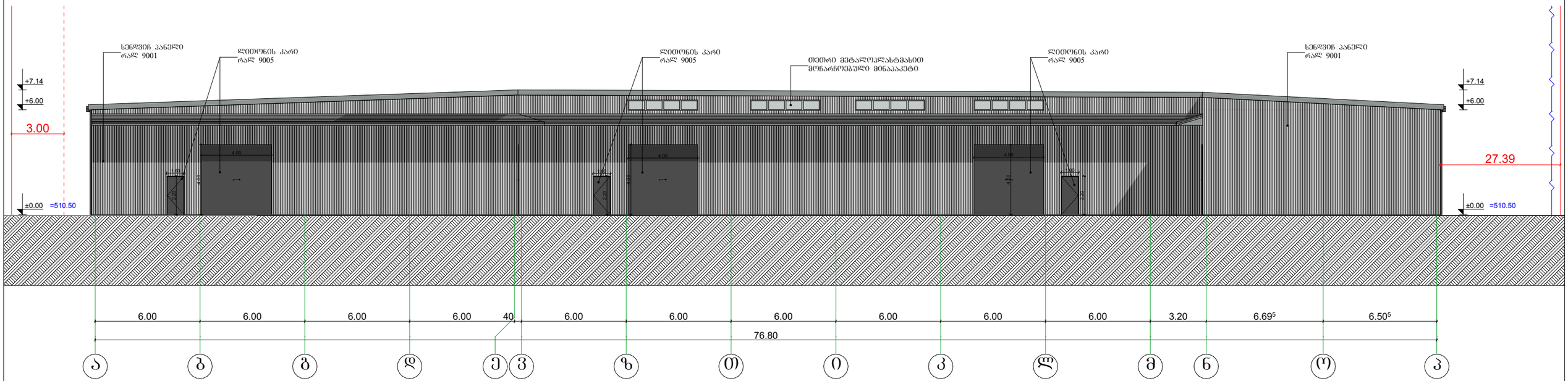

ს/კ 01.19.16.002.230	
ობიექტის მისამართი	ქალაქი თბილისი, თენგიზ ჩანტალაძის ჩიხი, №3
ნახაზის დასახელება	ფასადი "ა-ნ"

შ.პ.ს. "ბიემჯი გრუპ"
L.T.D "BMG GROUP"
ს/კ 406128239
შარტავას ქ. №14
598 66 70 70
557 98 08 99
GEORGIA SURVEY TEAM
BMG groupbmg@yahoo.com

ტექნიკური დირექტორი		ზაზა ბასილაძე	
არქიტექტორი		ზაზა ბასილაძე	
დაინტერესებული პირი		შპს "ორხევი-96"	
მასშტაბი	1:100	ფურცელი	A - 3
თარიღი	2023წ.		

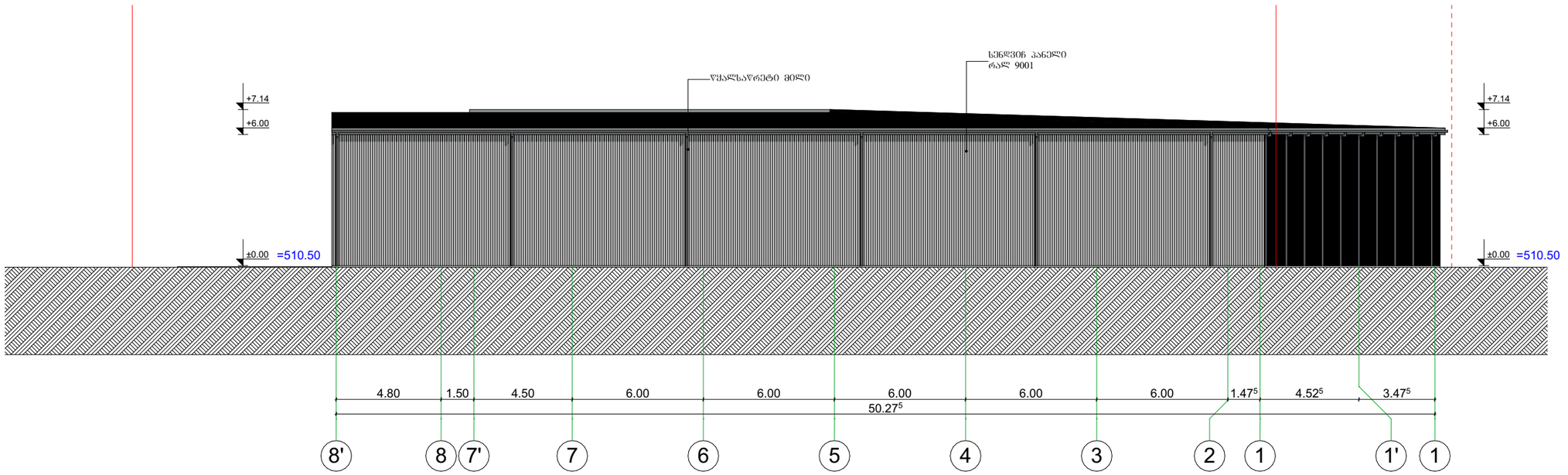

ს/კ 01.19.16.002.230		შ.პ.ს. "ბიემჯი გრუპ" L.T.D "BMG GROUP" ს/კ 406128239 შარტავას ქ. №14 598 66 70 70 557 98 08 99 groupbmg@yahoo.com	ტექნიკური დირექტორი		ზაზა ბასილაძე
ობიექტის მისამართი	ქალაქი თბილისი, თენგიზ ჩანტალაძის ჩიხი, №3		არქიტექტორი		ზაზა ბასილაძე
ნახაზის დასახელება	ფასადი "8'-1"		დაინტერესებული პირი		შპს "ორხევი-96"
			მასშტაბი	1:100	ფურცელი A - 3
			თარიღი	2023წ.	

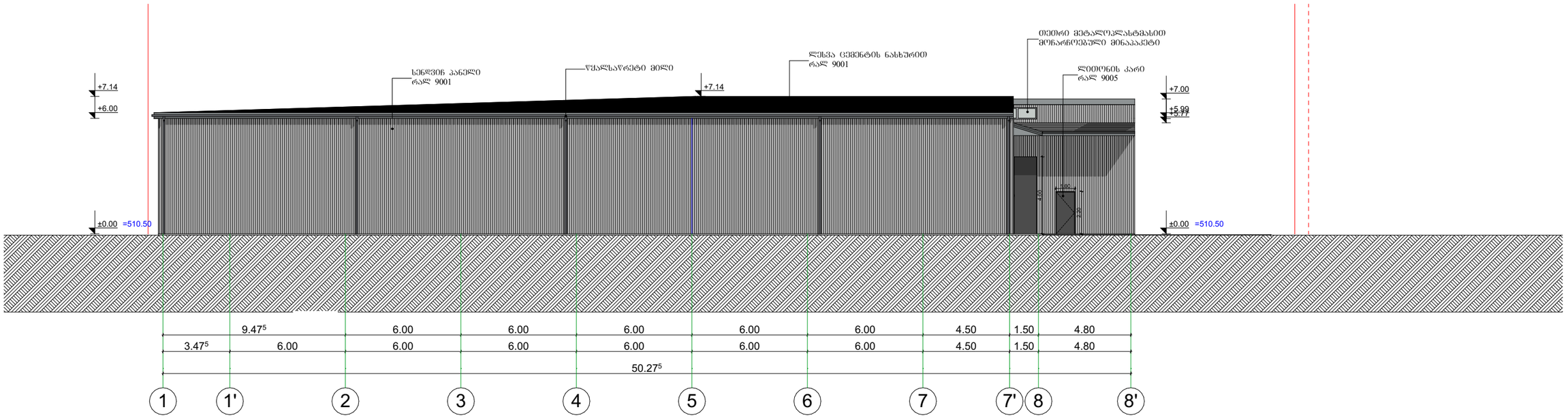

ს/კ 01.19.16.002.230	
ობიექტის მისამართი	ქალაქი თბილისი, თენგიზ ჩანტალაძის ჩიხი, №3
ნახაზის დასახელება	ფასადი "1-8'"

შ.პ.ს. "ბიემჯი გრუპ"
L.T.D "BMG GROUP"
ს/კ 406128239
შარტავას ქ. №14
598 66 70 70
557 98 08 99
GEORGIA SURVEY TEAM
BMG groupbmg@yahoo.com

ტექნიკური დირექტორი		ზაზა ბასილაძე	
არქიტექტორი		ზაზა ბასილაძე	
დაინტერესებული პირი		შპს "ორხევი-96"	
მასშტაბი	1:100	ფურცელი	A - 3
თარიღი	2023წ.		

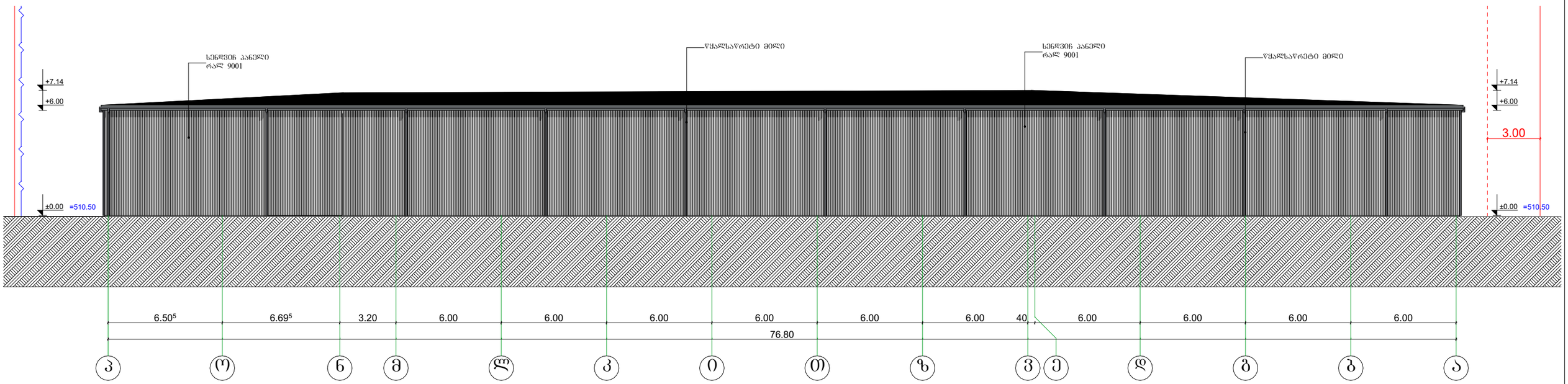

ს/კ 01.19.16.002.230	
ობიექტის მისამართი	ქალაქი თბილისი, თენგიზ ჩანტალაძის ჩიხი, №3
ნახაზის დასახელება	ფასადი "ნ-ა'"

შ.პ.ს. "ბიემჯი გრუპ"
L.T.D "BMG GROUP"
ს/კ 406128239
შარტავას ქ. №14
598 66 70 70
557 98 08 99
GEORGIA SURVEY TEAM
BMG groupbmg@yahoo.com

ტექნიკური დირექტორი		ზაზა ბასილაძე	
არქიტექტორი		ზაზა ბასილაძე	
დაინტერესებული პირი		შპს "ორხევი-96"	
მასშტაბი	1:100	ფურცელი	A - 3
თარიღი	2023წ.		

კ.1
რაოდენობა
6ც.

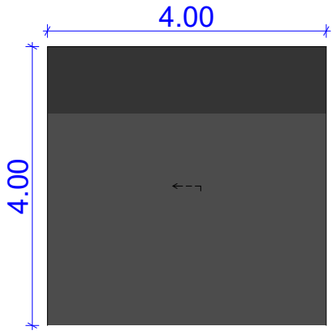

კ.2
რაოდენობა
5ც.

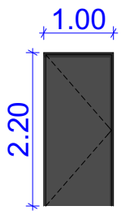

ფ.1
რაოდენობა
7ც.

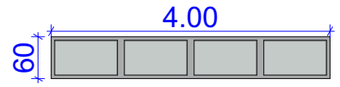

ს/კ 01.19.16.002.230	
ობიექტის მისამართი	ქალაქი თბილისი, თენგიზ ჩანტალაძის ჩიხი, №3
ნახაზის დასახელება	სპეციფიკაცია

შ.პ.ს. "ბიემჯი გრუპ"
L.T.D "BMG GROUP"
ს/კ 406128239
შარტავას ქ. №14
598 66 70 70
557 98 08 99
groupbmg@yahoo.com

ტექნიკური დირექტორი		ზაზა ბასილაძე	
არქიტექტორი		ზაზა ბასილაძე	
დაინტერესებული პირი		შპს "ორხევი-96"	
მასშტაბი	1:100	ფურცელი	A - 3
თარიღი	2023წ.		

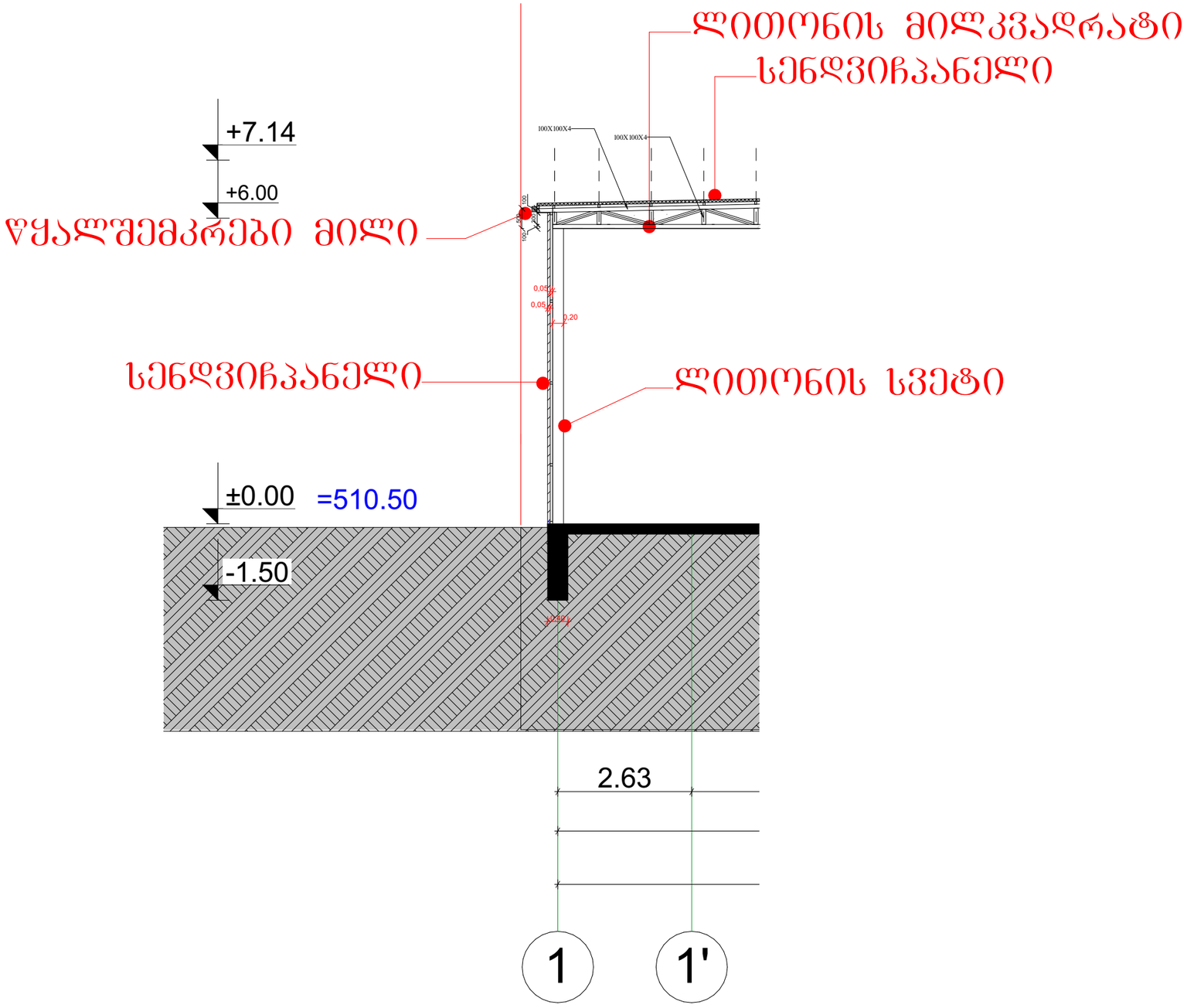

	ს/კ 01.19.16.002.230	შ.პ.ს. "ბიემჯი გრუპ" L.T.D "BMG GROUP" ს/კ 406128239 შარტავას ქ. №14 598 66 70 70 557 98 08 99 groupbmg@yahoo.com	ტექნიკური დირექტორი	ზაზა ბასილაძე
ობიექტის მისამართი	ქალაქი თბილისი, თენგიზ ჩანტალაძის ჩიხი, №3		არქიტექტორი	ზაზა ბასილაძე
ნახაზის დასახელება	სპეციფიკაცია		დაინტერესებული პირი	შპს "ორხევი-96"
			მასშტაბი	1:100 ფურცელი A - 3
			თარიღი	2023წ.