დაგეგმარების საფუძვლები და მიზნები:

პროექტი შედგენილია ქ. თბილისის მუნიციპალიტეტის სსიპ-ქ. თბილისის მუნიციპალიტეტის არქიტექტურის სამსახურის მიერ გაცემული №**6856722**; 26.012.2024 წ. მიწის ნაკვეთის სამშენებლოდ გამოყენების პირობების საფუძველზე. პროექტით გათვალისწინებულია სასაწყობე შენობის მშენებლობა.

მიწის ნაკვეთის მდებარეობა და აღწერა:

საპროექტო მიწის ნაკვეთი (საკ. კოდთ N 01.19.18.003.140) მდებარეობს ქალაქი თბილისი , დასახლება ორხევი , მექანიკური ქარხნის მიმდებარედ.
მიწის ნაკვეთის ფართობი შეადგენს - 6841.0 კვ.მ-ს
საპროექტო მიწის ნაკვეთს სამხრეთით, გზის მხრიდან ესაზღვრება საზოგადოებრივი სივრცე, ხოლო დანარჩენი მხრიდან რეგისტრირებული კერძო მიწის ნაკვეთები.

პროექტის აღწერა:

პროექტით გათვალისწინებულია 14.86 მ. სიმაღლის, ოთხსართულიანი (ოთხივე სართული მიწის დონის ზედა სართულია), კოსმეტიკური ძაფების საწყობის შენობის მშენებლობა; აღნიშნული შენობა ხანძარმედეგი კედლით გამიჯნულია ორ ნაწილად და შესაბამისად შედგება ორი სხვადასხვა (**I-B, II-B**) კონსტრუქციული ტიპისგან; საიდანაც 4 სართულიანია საოფისე ნაწილი, ხოლო ძირითადი სასაწყობე ნაწილი ერთსართულიანია.

+0.00 ნიშნულზე განთავსებულია მძღოლების მოსაცდელი ოთახი, დაცვის ოთახი, კოსმეტიკური ძაფების საწყობი.

+3.95 და +**7.90** ნიშნულებზე განთავსებულია ოფისები.

+11.85 ნიშნულზე განთავსებული ტექ. დანადგარების ოთახი.

მთავარი შესასვლელი მისაწვდომია, გათვალისწინებულია შშმპ პანდუსი, ასევე შენობაში გასათვალისწინებულია მისაწვდომი ლიფტის მოწყობა; შენობა აღჭურვილია ავტოსაშხეფი სისტემით და სხვადასხვა სახანძრო სისტემით.

შენობისგან დამოუკიდებლად განთავსებული ელ. გამანაწილებელი ფარი და საქვაბე; ასევე იმავე მესაკუთრის კუთვნილ ფართობზე გათვალისწინებულია სახანძრო ტუმბოების და ავზის მოწყობა (ს.კ. 01.19.18.003.044)

შენობის კონსტრუქციად გამოყენებულია ლითონის მზიდი კონსტრუქცია, გადახურვის და გარე კედლის მასალად გამოყენებულია "სენდვიჩპანელი".

<u>შენობის საპროექტო ნაწილში მოეწყობა შემდეგი ხანძრისგან დაცვის სისტემები:</u>

1. ხელის ცეცხლმაქრები
2. სახანძრო მილდგარი
3. ავტოსაშხეფი სისტემა
4. ალტერნატიული ავტომატური ცეცხლსაქრობი სისტემა
5. ავარიული განათების სისტემა
6. კვამლის ავტომატური აღმომჩენი
7. სახანძრო განგაშის ღილაკი

8. დამკავებელთა შეტყობინების სისტემა
9. მხედველობითი განგაშის სისტემა
10. სახანძრო მისაერთებელი
11. სახანძრო ჰიდრანტი

დაგეგმარებისთვის გამოყენებული კანონმდებლობის აღწერა

საპროექტო შენობის დაგეგმარებისთვის გამოყენებულია საქართველოს მთავრობის #41 დადგენილება. ტექნიკური რეგლამენტი „შენობა-ნაგებობების უსაფრთხოების წესები“.

პირობითი აღნიშვნა

	სიმბოლოს სახელწოდება
	ხელის ცეცხლმაქრი
	სახანძრო მილდგარი
	კვამლის ავტომატური აღმომჩენი
	ავტოსაშხეფი
	ალტერნატიული ავტომატური ცეცხლსაქრობი სისტემა
	სახანძრო განგაშის ღილაკი
	დამკავებელთა შეტყობინების სისტემა
	მხედველობითი განგაშის სიგნალი
	ავარიული განათება
	სახანძრო მისაერთებელი
	სახანძრო ჰიდრანტი

ლითონის კონსტრუქცია

სენდვიჩპანელი

შემავსებელი

საჰაერო შახტები მექანიკური განიავებისთვის

180 წუთიანი ხანძარმედეგი კედელი

120 წუთიანი ხანძარმედეგი კედელი

60 წუთიანი ხანძარმედეგი კედელი

დაკავებულობების ჯგუფები	დაკავებულობების ჯგუფი აღნიშვნა	ფერის კოდი	დაშტრიხვა	ხაზის სისქე	დაშტრიხვის მასშტაბი	დაშტრიხვის კუთხე
საქმიანი ჯგუფი (სქ)		RGB(72,12,187)	ANSI31	0.05 mm	40	0
სასაწყობო ჯგუფი (სწ)		RGB (136,135,134)	ANSI31	0.05 mm	40	0
დამხმარე ჯგუფი (დს)		RGB(57,57,56)	ANSI31	0.05 mm	40	0

მისაწვდომობა

გასასვლელთან მისადგომი მანძილი

EXIT — საევაკუაციო გასასვლელი

კოსმეტკური ძაფების საწყობი	
სწ - 1	114.0 $მ^2$
დ. დ. ფ	46.5
დ. დ.	6

დაკავებულობის ჯგუფი

სივრცის დასახელება

მთლიანი ფართი

დაკავებულობის დატვირთვის ფაქტორი

დაკავებულობის დატვირთვა

880

2.200

90

კარის თავისუფალი სიგანე

ხანძარმედეგობა

კარის თავისუფალი სიმაღლე

შენობა-ნაგებობის უსაფრთხოების წესებთან შესაბამისობის ანალიზი

გამოყენებული წესები - **„შენობა-ნაგებობის უსაფრთხოების წესები“**

ჩამოთვალეთ შენობის დაკავებულებები და აღწერეთ თითოეული გამოყენება
1. **საქმიანი ჯგუფი** - **სქ** : **± 0.00** ნიშნულზე განთავსებული მძღოლების მოსაცდელი ოთახი, დაცვის ოთახი. **+3.95** და **+7.90** ნიშნულებზე განთავსებულია ოფისები.
2. **საშუალო საფრთხის შემცველი სასაწყობო ჯგუფი სწ-1** : **±0.00** ნიშნულზე განთავსებული კოსმეტიკური ძაფების საწყობი.
3. **დამხმარე დასხვადასხვა დანიშნულების ჯგუფი დს** : **+11.85** ნიშნულზე განთავსებული ტექ. დანადგარების ოთახი. **შენობისგან დამოუკიდებლად განთავსებული ელ. გამანაწილებელი ფარი და საქვაბე; ასევე იმავე მესაკუთრის კუთვნილ ფართობზე გათვალისწინებულია სახანძრო ტუმბოების და ავზის მოწყობა (ს.კ. 01.19.18.003.044)**

კონსტრუქციის ტიპი:	
განსაზღვრეთ კონსტრუქციის არსებული შენობისთვის: მაგალითი: II-A, II-B, V-A, V-B	
განსაზღვრეთ კონსტრუქციის ტიპი ახალი შენობისთვის: მაგალითი: II-A, II-B, V-A, V-B	**I-B, II-B**
შერეული კონსტრუქციის შემთხვევაში მიუთითეთ ტიპები, რომელიც გამოყენებული იქნება, განსაზღვრეთ ტიპები და მათი მდებარეობა:	

სიმაღლის შეზღუდვები ცხრილი 503 -ის მიხედვით		
დაკავებულობები	**დასაშვები სართულიანობა**	**შემოთავაზებული სართულიანობა**
I-B		
საქმიანი ჯგუფი **სქ**	**11**	3
სასაწყობო ჯგუფი **სწ-1**	**11**	1
დამხმარე ჯგუფი **დს**	**5**	1
	დასაშვები სიმაღლე	**შემოთავაზებული სიმაღლე**
საერთო სიმაღლე =	**48.8**	**14.86**
სახანძრო-ტექნიკური სიმაღლე =		**12.45**
სართულის რაოდენობა =		**სართულების რაოდენობა მიწის ზემოთ** **4 სართული**

სიმაღლის შეზღუდვები ცხრილი 503 -ის მიხედვით		
დაკავებულობები	**დასაშვები სართულიანობა**	**შემოთავაზებული სართულიანობა**
II -B		
საქმიანი ჯგუფი **სქ**	**4**	1
სასაწყობო ჯგუფი **სწ-1**	**3**	1
	დასაშვები სიმაღლე	**შემოთავაზებული სიმაღლე**
საერთო სიმაღლე =	**16.8**	**14.86**
სართულის რაოდენობა =		**სართულების რაოდენობა მიწის ზემოთ** **1 სართული**

ფართობის შეზღუდვები ცხრილი 503 -ის მიხედვით			
დაკავებულობები		დასაშვები ფართობი კვ.მ.	შემოთავაზებული ფართობი კვ.მ.
I-B			
1. საქმიანი ჯგუფი სქ	± 0.00	შეუზღუდავი	36.7
2. საქმიანი ჯგუფი სქ	+3.95	შეუზღუდავი	176.2
3. საქმიანი ჯგუფი სქ	+7.90	შეუზღუდავი	174.7
4. სასაწყობო ჯგუფი სწ-1	± 0.00	4460	128.7
5. დამხმარე ჯგუფი დს	+11.85	3300	252.3
იატაკის საერთო ფართობი =		768.6	
იატაკების რაოდენობა =		4	
შენობის საერთო ფართობი =		768.6 + 89.9 (± 0.00 ნიშნ.) + 81.5 (+3.95 ნიშნ.) + 81.5 (+7.90 ნიშნ.) + 18.3 (+11.55 ნიშნ.) = 1039.8	

ფართობის შეზღუდვები ცხრილი 503 -ის მიხედვით			
დაკავებულობები		დასაშვები ფართობი კვ.მ.	შემოთავაზებული ფართობი კვ.მ.
II -B			
1. საქმიანი ჯგუფი სქ	± 0.00	2140	14.2
2. სასაწყობო ჯგუფი სწ-1	± 0.00	1630	754.2
იატაკის საერთო ფართობი =		768.4	
იატაკების რაოდენობა =		1	
შენობის საერთო ფართობი =		768.4	
იატაკების საერთო ფართობი =		768.4 +1039.8 = 1808.2	

გარე კედლის ცეცხლმედეგობისა და ღიობისადმი მოთხოვნები ცხრილების 602-ის და 705.8 -ის მიხედვით									
გარე კედელი	**ხანძარსაწინააღმდეგო მანძილი** (მეტრი)	**ცეცხლმედეგობის ხარისხი** (საათი)		**კედლის ღიობების ფართობი** (კედლის %)					
		მოთხოვნილი	**გათვალისწინებული**	**დასაშვები**			**გათვალისწინებული**		
				დაცული	**დაუცველი საშხეფებით**	**დაუცველი**	**დაცული**	**დაუცველი საშხეფებით**	**დაუცველი**
I-B									
C-A ღებებში	9 მ-ზე მეტი	0	0	შეუზღუდავი	**შეუზღუდავი**	შეუზღუდავი	-	**აკმაყოფილებს**	-
5-1 ღებებში	6.60 მ. მინიმალ.	1	1	შეუზღუდავი	**შეუზღუდავი**	45 %	-	**აკმაყოფილებს**	-
A-C ღერძებში	9 მ-ზე მეტი	0	0	შეუზღუდავი	**შეუზღუდავი**	შეუზღუდავი	-	**აკმაყოფილებს**	-

გარე კედლის ცეცხლმედეგობისა და ღიობისადმი მოთხოვნები ცხრილების 602-ის და 705.8 -ის მიხედვით									
გარე კედელი	**ხანძარსაწინააღმდეგო მანძილი** (მეტრი)	**ცეცხლმედეგობის ხარისხი** (საათი)		**კედლის ღიობების ფართობი** (კედლის %)					
		მოთხოვნილი	**გათვალისწინებული**	**დასაშვები**			**გათვალისწინებული**		
				დაცული	**დაუცველი საშხეფებით**	**დაუცველი**	**დაცული**	**დაუცველი საშხეფებით**	**დაუცველი**
II -B									
C-I ღებებში	3 მ-ზე მეტი	0	0	შეუზღუდავი[ა]	**შეუზღუდავი[ა]**	შეუზღუდავი[ა]	-	**აკმაყოფილებს[ა]**	-
1-5 ღერძებში	3 მ-ზე მეტი	0	0	შეუზღუდავი[ა]	**შეუზღუდავი[ა]**	შეუზღუდავი[ა]	-	**აკმაყოფილებს[ა]**	-
I-C ღერძებში	3 მ-ზე მეტი	0	0	შეუზღუდავი[ა]	**შეუზღუდავი[ა]**	შეუზღუდავი[ა]	-	**აკმაყოფილებს[ა]**	-

ა. 705.8.1 ქვეთავის N2 გამონაკლისი.

ხანძრისაგან დაცვის სისტემებისადმი მოთხოვნები									
დაკავებულობები/სივრცეები/გასასვლელი საშუალებები	ავტოსაშხეფი სისტემა	ალტერნატიული ავტომატური ცეცხლსაქრობი სისტემა	სახანძრო განგაშისა და ცეცხლაღმომჩენი სისტემები	სახანძრო მილდგარების სისტემები	კვამლის საკონტროლო სისტემები	ხელის ცეცხლმაქრები	საავარიო განგაშის სისტემები	ხანძრის მართვის ცენტრი	სახანძრო-სამაშველო სამსახურის მიერ გამოსაყენებელი მისაერთებელი
I-B									
1. საქმიანი ჯგუფი სქ (ოფისები) (±0.00 ნიშნულზე)	კი	-	კვამლის ავტომატური აღმომჩენი	-	ბუნებრივი განიავება	კი	–		კი
2. საქმიანი ჯგუფი სქ (ოფისები) (+3.95 ნიშნულზე)	კი	-	კვამლის ავტომატური აღმომჩენი	-	ბუნებრივი განიავება	კი	–		
3. საქმიანი ჯგუფი სქ (ოფისები) (+7.90 ნიშნულზე)	კი	-	კვამლის ავტომატური აღმომჩენი	-	ბუნებრივი განიავება	კი	–		
4. სასაწყობო ჯგუფი სწ-1 (საწყობი). (±0.00 ნიშნულზე)	კი	-	კვამლის ავტომატური აღმომჩენი	-	ბუნებრივი განიავება	კი	–		
5. დამხმარე ჯგუფი დს (ტექ. დანადგარების ოთახი). (+11.85 ნიშნულზე)	-	კი	კვამლის ავტომატური აღმომჩენი	-	ბუნებრივი განიავება	კი	–		
დერეფანი	კი	-	კვამლის ავტომატური აღმომჩენი, სახანძრო განგაშის ღილაკი, დამკავებელთა შეტყობინების სისტემა, მხედველობითი განგაშის ღიალკი, ავარიული განათება.	-	ბუნებრივი განიავება	კი	–		

კიბის უჯრედი A-B /3-2 ღერძები	-	-	ავარიული განათება	-	მექანიკური განიავება, კვამლის გაწოვის სისტემა	კი	_		
კიბის უჯრედი B-C /5 ღერძები	-	-	ავარიული განათება	-	ბუნებრივი განიავება	კი	_		

ხანძრისაგან დაცვის სისტემებისადმი მოთხოვნები									
დაკავებულობები/სივრცეები/გასასვლელი საშუალებები	ავტოსაშხეფი სისტემა	ალტერნატიული ავტომატური ცეცხლსაქრობი სისტემა	სახანძრო განგაშისა და ცეცხლაღმომჩენი სისტემები	სახანძრო მილდგარების სისტემები	კვამლის საკონტროლო სისტემები	ხელის ცეცხლმაქრები	საევაკუაციო განგაშის სისტემები	ხანძრის მართვის ცენტრი	სახანძრო-სამაშველო სამსახურის მიერ გამოსაყენებელი მისაერთებელი
II -B									
1. საქმიანი ჯგუფი სქ (ოფისები) (±0.00 ნიშნულზე)	კი	-	კვამლის ავტომატური აღმომჩენი	-	ბუნებრივი განიავება	კი	_		კი
4. სასაწყობო ჯგუფი სწ-1 (საწყობი). (±0.00 ნიშნულზე)	კი	-	კვამლის ავტომატური აღმომჩენი, სახანძრო განგაშის ღილაკი, დამკავებელთა შეტყობინების სისტემა, მხედველობითი განგაშის ღიალკი, ავარიული განათება.	-	მექანიკური განიავება, კვამლის გაწოვის სისტემა	კი	_		

თითოეული სართულიდან გასასვლელი საშუალება										
სართულები	დაკავებულობა და დაკავებულობის დატვირთვის ჯამური მაჩვენებელი	მოთხოვნილი გასასვლელების/გასასვლელთან მისადგომის რაოდენობა	გათვალისწინებული გასასვლელების/გასასვლელთან მისადგომის რაოდენობა და ტიპი	გასასვლელი საშუალებების სიგანე(მეტრი)					
				გზა-კიბეები		დერაფანი,		გასასვლელის გზა-კარი	
				მოთხოვნილი	გათვალისწინებული	მოთხოვნილი	გათვალისწინებული	მოთხოვნილი	გათვალისწინებული
I-B									
სართული ±0.00 ნიშნულზე	საქმიანი ჯგუფი სქ (მძღოლების მოსაცდელი სივრცე, დაცვის ოთახი) ს.დ.დ. 4	1 (თითოეულს)	1 გზა კარი (თითოეულს)	-	-	-	-	0.82	0.82
	სასაწყობო ჯგუფი სწ-1 (საწყობები) ს.დ.დ. 6	1 (თითოეულს)	1 გზა კარი (თითოეულს)	-	-	-	-	0.82	0.82
სართული ±0.00 ნიშნულზე ს.დ.დ. 10		1	1 გზა კარი			1.20	1.95	0.82	0.82 და მეტი
სართული +3.95 ნიშნულზე	საქმიანი ჯგუფი სქ (ოფისები) ს.დ.დ. 45	1 (თითოეულს)	1 გზა კარი (თითოეულს)	-	-	-	-	0.82	0.82
სართული +3.95 ნიშნულზე ს.დ.დ. 45		2	2 გზა კიბე	1.10	1.40	1.20	1.43	-	-
სართული +7.90 ნიშნულზე	საქმიანი ჯგუფი სქ (ოფისები) ს.დ.დ. 47	1 (თითოეულს)	1 გზა კარი (თითოეულს)	-	-	-	-	0.82	0.82
სართული		2	2						

+7.90 ნიშნულზე ს.დ.დ. 45			გზა კიბე	1.10	1.40			0.82	0.82
სართული +11.85ნიშნულზე	დამხმარე ჯგუფი დს (ტექ. დანადგარების ოთახი) ს.დ.დ. 47	1 (თითოეულს)	1 გზა კარი (თითოეულს)	-	-	-	-	0.82	0.82
სართული +11.85 ნიშნულზე ს.დ.დ. 10		2	2 გზა კიბე	1.10	1.40			-	-

თითოეული სართულიდან გასასვლელი საშუალება									
სართულები	დაკავებულობა და დაკავებულობის დატვირთვის ჯამური მაჩვენებელი	მოთხოვნილი გასასვლელების/გასასვლელთან მისადგომის რაოდენობა	გათვალისწინებული გასასვლელების/ გასასვლელთან მისადგომის რაოდენობა და ტიპი	გასასვლელი საშუალებების სიგანე(მეტრი)					
				გზა-კიბეები		დერაფანი,		გასასვლელის გზა-კარი	
				მოთხოვნილი	გათვალისწინებული	მოთხოვნილი	გათვალისწინებული	მოთხოვნილი	გათვალისწინებული
II -B									
სართული ±0.00 ნიშნულზე	საქმიანი ჯგუფი სქ (ოფისი) დ.დ. 1	1	1 გზა კარი	-	-	-	-	0.82	0.82
	სასაწყობო ჯგუფი სწ-1 (საწყობი) ს.დ.დ. 17	2	2 გზა კარი	-	-	-	-	0.82	0.82
სართული ±0.00 ნიშნულზე ს.დ.დ. 18		2	2 გზა კარი	-	-	-	-	0.82	0.82

წყალსადენი სისტემის ფიქსირებული მოწყობილობების რაოდენობა ცხრილი 1602.1-ის მიხედვით													
სართულები	დაკავებულობა და დაკავებულობის დატვირთვის ჯამური მაჩვენებელი	ფიქსირებული მოწყობილობები(ცალი)											
		უნიტაზი		ტუალეტის ხელსაბანები		აბაზანა/შხაპი		სასმელი წყლის ფანტანი		სამომსახურეო ნიჟარა		სამზარეულოს ნიჟარა	
		მოთხოვნილი	გათვალისწინებული	მოთხოვნილი	გათვალისწინებული	მოთხოვნილი	გათვალისწინებული	მოთხოვნილი	გათვალისწინებული	მოთხოვნილი	გათვალისწინებული	მოთხოვნილი	გათვალისწინებული
სართული ±0.00 ნიშნულზე	საქმიანი ჯგუფი სქ ს.დ.დ. 5	1	1ვ +2 ქ + 1 შშმპ	1	1ვ +2 ქ + 1 შშმპ	-	-	-		1		-	-
	სასაწყობო ჯგუფი სწ-1 ს.დ.დ. 23	1ვ +1 ქ		1ვ +1 ქ		-	-	1	1	1	1	-	-
სართული +3.95 ნიშნულზე	საქმიანი ჯგუფი სქ ს.დ.დ. 45	1ვ +1 ქ		1ვ +1 ქ		-	-	1	1	1	1	-	-
სართული +7.90 ნიშნულზე	საქმიანი ჯგუფი სქ ს.დ.დ. 47	1ვ +1 ქ	1ვ +1 ქ + 1 შშმპ	1ვ +1 ქ	1ვ +1 ქ + 1 შშმპ	-	-	1	1	1	1	-	-

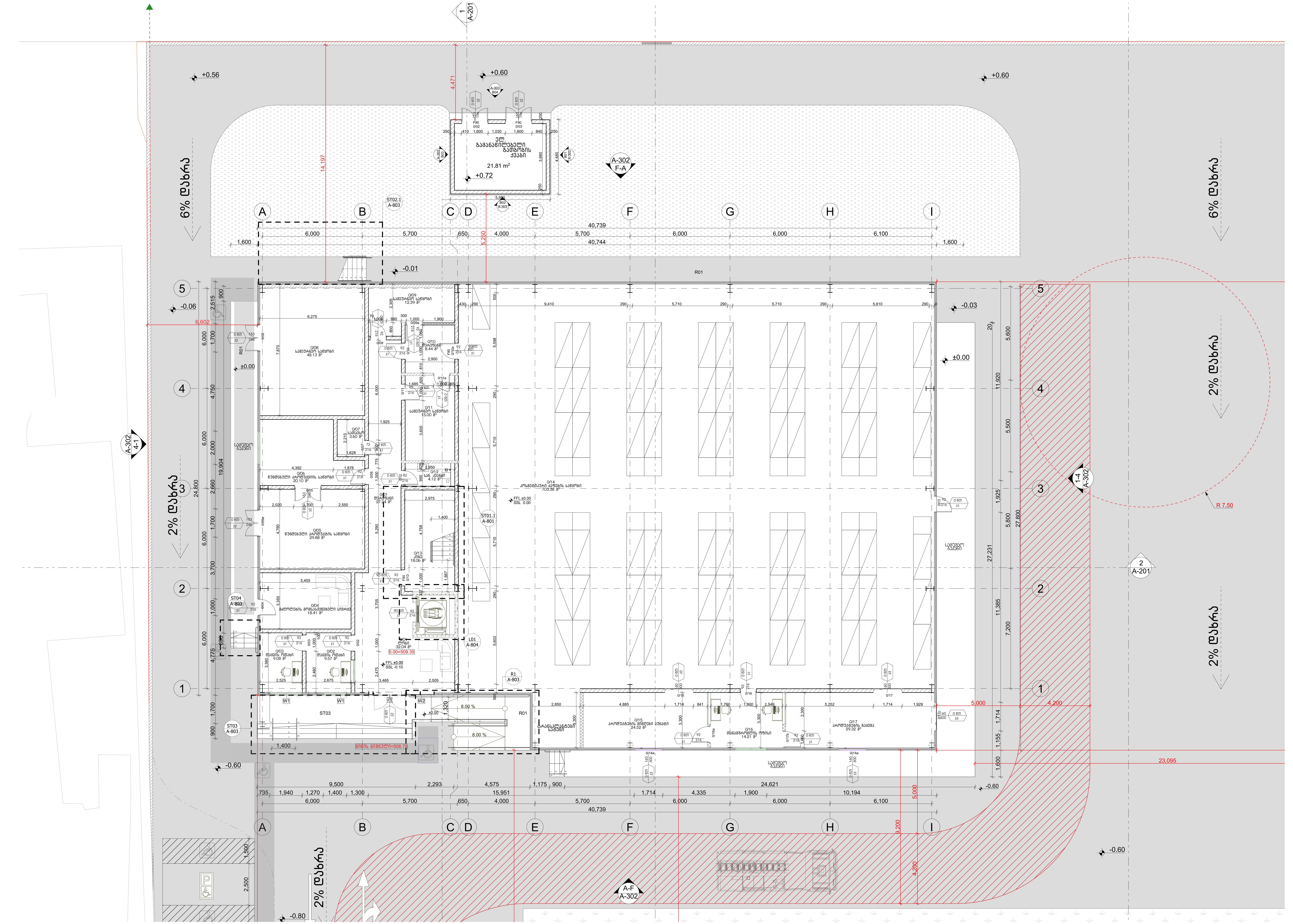

LEGENDS

ლობი	ოთახის სახელი
0/01 ნომერი	სართული/ოთახის
±0.000 / -0.150	მოპირკეთებული იატაკის ნიშნული / კონსტრუქციული ფილის ნიშნული
±0.000	მოპირკეთებული იატაკის ნიშნული
1 / A-	დეტალის № / ნახაზის კოდი
1 / A-200	ჭრილის № / ნახაზის კოდი
WG00/WB00	კედლის ტიპი
FLR00	იატაკის ტიპი
	ბეტონის კედელი
	ბლოკის კედელი
	თაბაშირმუყაოს კედელი

ზოგადი შენიშვნები

დაუშვებელია ნახაზის გადაზომვა.
ნებისმიერი ხარვეზის/უზუსტობის აღმოჩენის შემთხვევაში დაუყოვნებლივ უნდა ეცნობოს საპროექტო ორგანიზაციას.
ყველა ზომა მოცემულია მილიმეტრებში.
ეს დოკუმენტაცია ინტელექტუალური საკუთრებაა.
ნებისმიერი არასანქცირებული გამოყენება, გამეორება, გავრცელება ან დუბლირება ნებისმიერი ინფორმაციის, შეიძლება გამოიწვიოს პასუხისმგებლობა მოქმედი კანონმდებლობის მიხედვით.

არქიტექტორი	პროექტის მენეჯერი	დამკვეთი	პროექტი	სათაური	სტატუსი		
TRIA Architecture		შპს "აპტოსი"	აპტოსის საწყობი	0. იატაკის გეგმა ±0.00 ნიშნულზე	არქიტექტურული პროექტი	რევიზია 00	გვ.№
						თარიღი 11.03.2024	
						ფორმატი A1	
						მასშტაბი 1:100	A-101

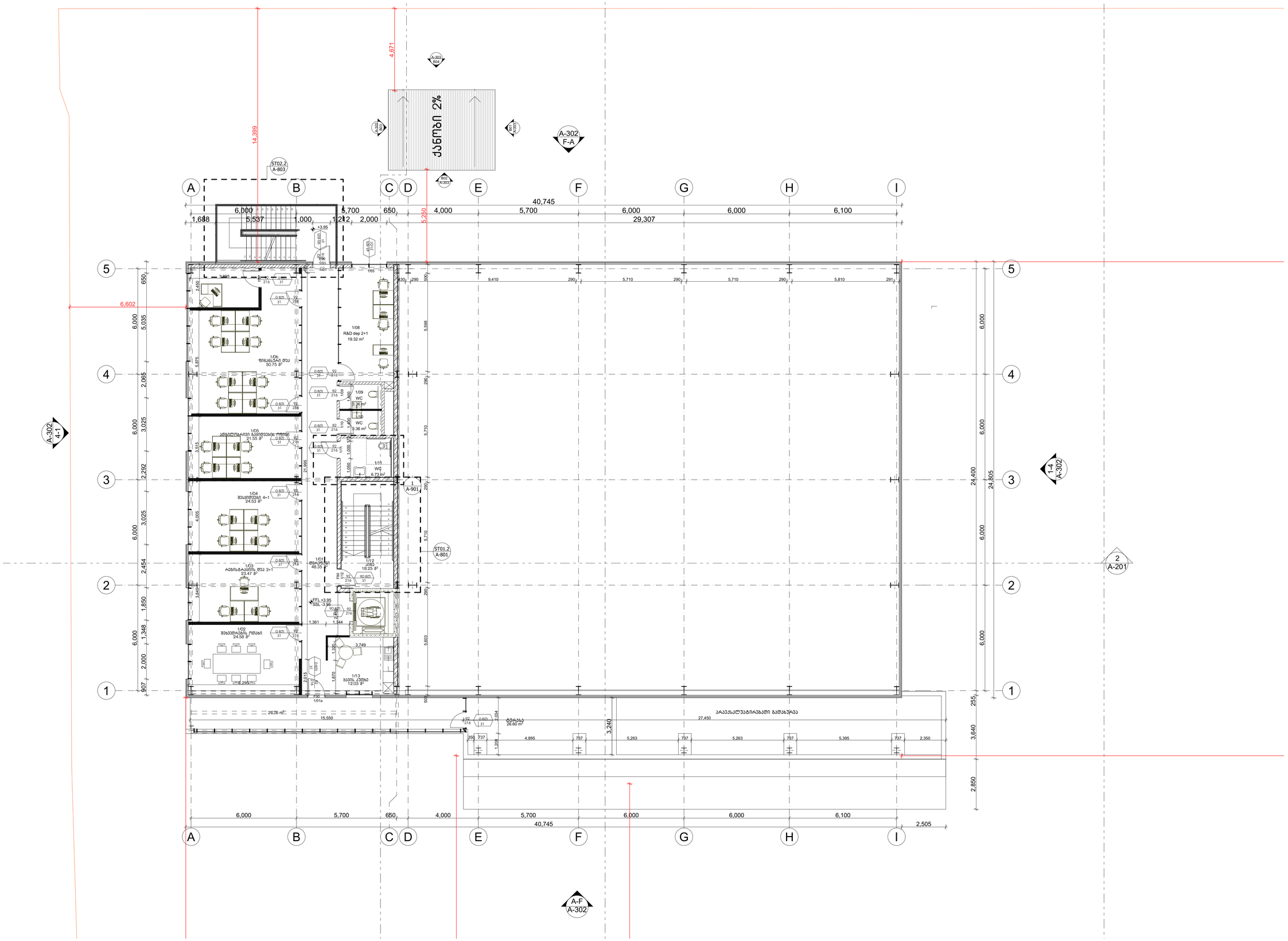

ზოგადი შენიშვნები

დაუშვებელია ნახაზის გადაზომვა.
ნებისმიერი ხარვეზის/შეზსტობის აღმოჩენის შემთხვევაში დაუყოვნებლივ უნდა ეცნობოს საპროექტო ორგანიზაციას.
ყველა ზომა მოცემულია მილიმეტრებში.
ეს დოკუმენტაცია ინტელექტუალური საკუთრებაა.
ნებისმიერი არასანქცირებული გამოყენება, გამქღვანება, გავრცელება ან დუბლირება ნებისმიერი ინფორმაციის, შეიძლება გამოიწვიოს პასუხისგებლობა მოქმედი კანონმდებლობის მიხედვით.

არქიტექტორი: TRIA Architecture

პროექტის მენეჯერი

დამკვეთი: შპს "აპტოსი"

პროექტი: აპტოსის საწყობი

სათაური: 1. იატაკის გეგმა +3.95 ნიშნულზე

სტატუსი: არქიტექტურული პროექტი

რევიზია	00
თარიღი	11.03.2024
ფორმატი	A1
მასშტაბი	1:100

გვ.№ A-102

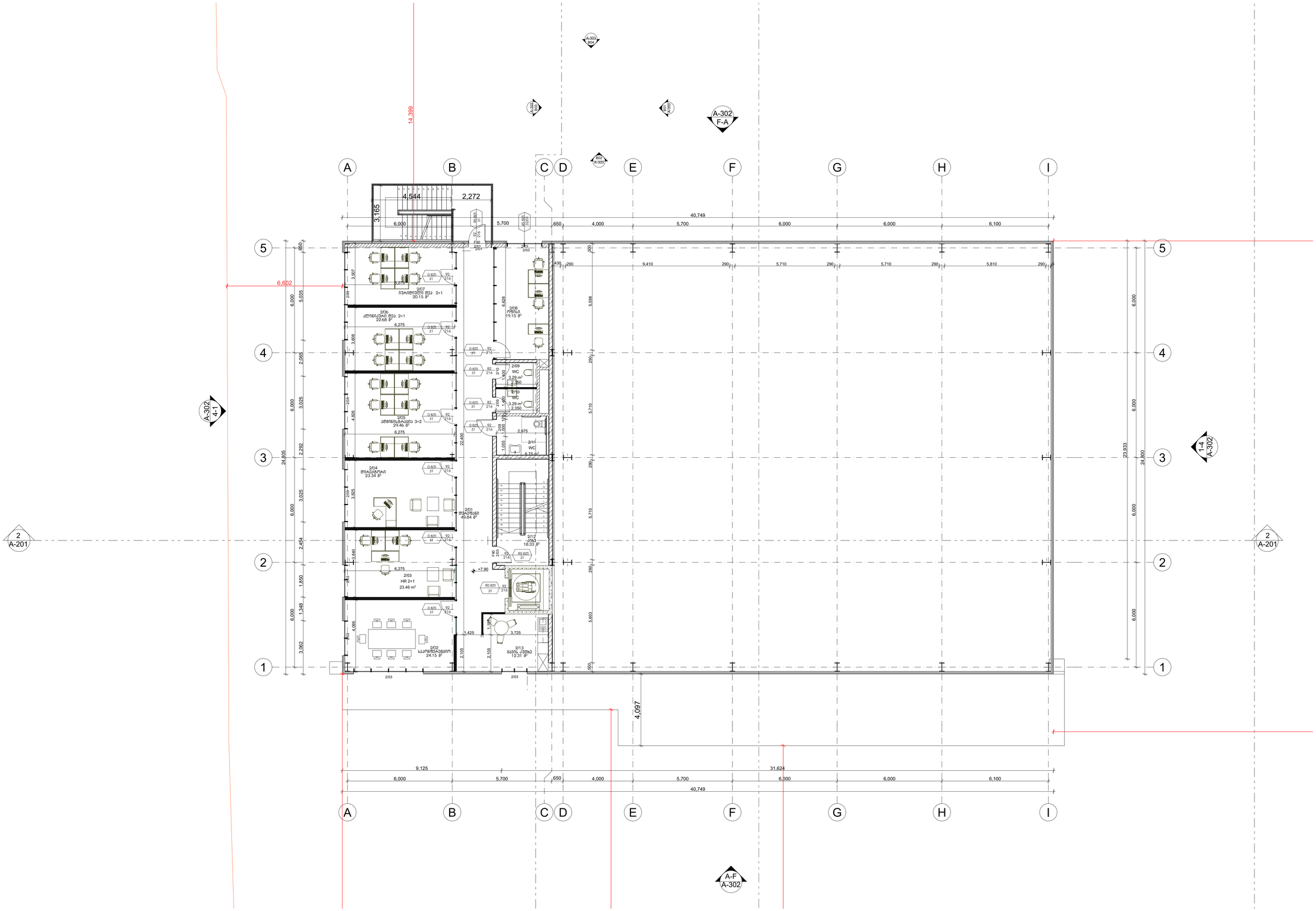

LEGENDS

ლერძი	ოთახის სახელი
0/01 წერტილი	სართულიოთახის
±0.000 -0.150	მოპირკეთებული იატაკის ნიშნული კონსტრუქციული ფილის ნიშნული
±0.000	მოპირკეთებული იატაკის ნიშნული
1 A-	დეტალის № ნახაზის ლერი
1 A-200	ჭრილის № ნახაზის ლერი
WG00/WB00	კედლის ტიპი
FLR00	იატაკის ტიპი
	ბეტონის კედლი
	ბლოკის კედლი
	თაბაშირმუყაოს კედელი

ზოგადი შენიშვნები

დაუშვებელია ნახაზის გადაზომვა.
ნებისმიერი ხარვეზის/უზუსტობის აღმოჩენის შემთხვევაში დაუყოვნებლივ უნდა ეცნობოს საპროექტო ორგანიზაციას.
ყველა ზომა მოცემულია მილიმეტრებში.
ეს დოკუმენტაცია ინტელექტუალური საკუთრებაა.
ნებისმიერი არასანქცირებული გამოყენება, გავრცელება ან დუბლირება ნებისმიერი ინფორმაციის, შეიძლება გამოიწვიოს პასუხისგებლობა მოქმედი კანონმდებლობის მიხედვით.

არქიტექტორი	TRIA Architecture
პროექტის მენეჯერი	
დამკვეთი	შპს "აპტოსი"
პროექტი	აპტოსის საწყობი
სათაური	2. იატაკის გეგმა +7.90 ნიშნულზე
სტატუსი	არქიტექტურული პროექტი
რევიზია	00
თარიღი	11.03.2024
ფორმატი	A1
მასშტაბი	1:100
გვ.№	A-103

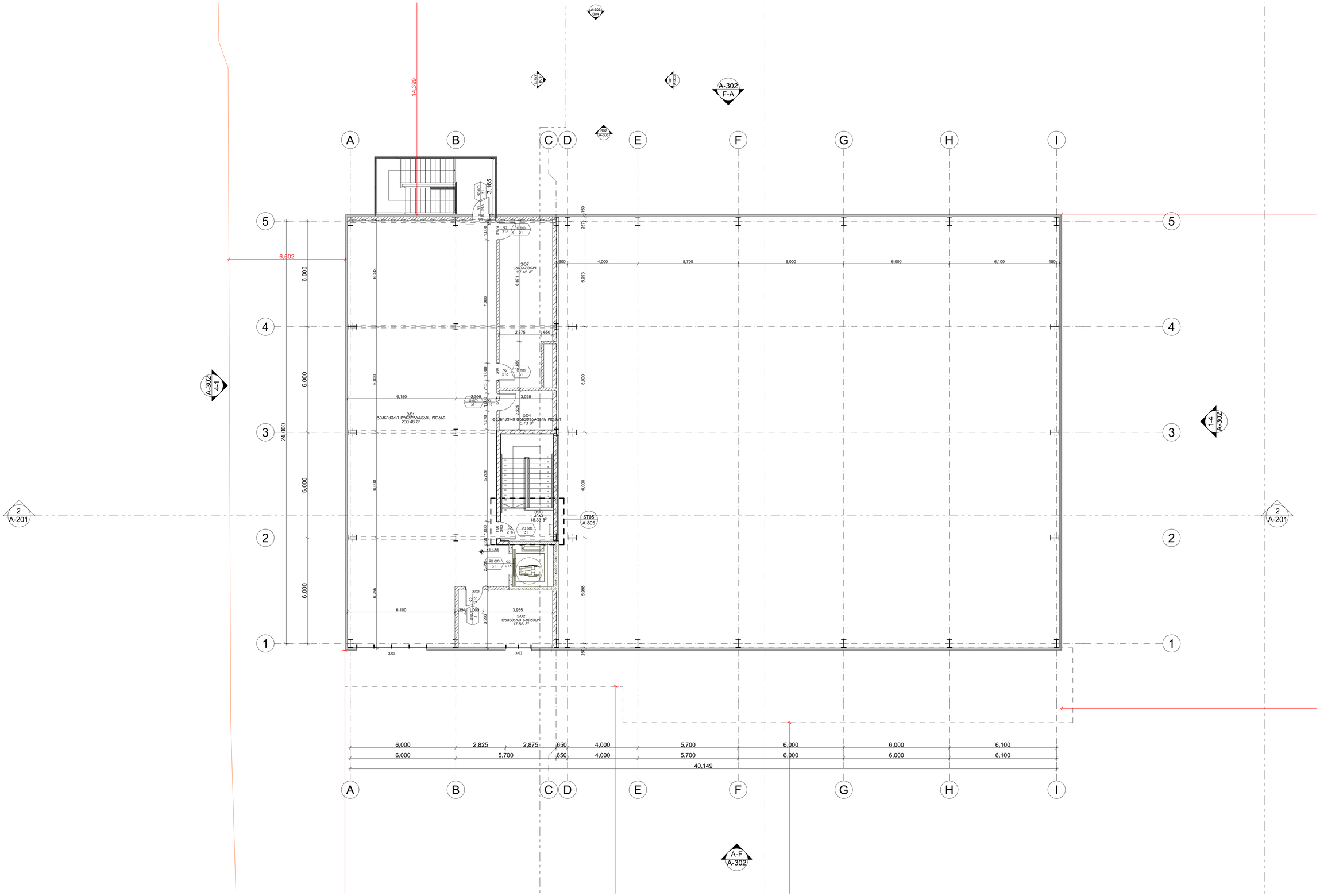

LEGENDS

ლერძი	ოთახის სახელი
0/01 წერტილი	სართულიოთახის
±0.000 -0.150	მოპირკეთებული იატაკის ნიშნული კონსტრუქციული ფილის ნიშნული
±0.000	მოპირკეთებული იატაკის ნიშნული
1 A-	დეტალის № ნახაზის ლერძი
1 A-200	ჭრილის № ნახაზის ლერძი
WG00/WB00	კედლის ტიპი
FLR00	იატაკის ტიპი
	ბეტონის კედელი
	ბლოკის კედელი
	თაბაშირმუყაოს კედელი

ზოგადი შენიშვნები

დაუშვებელია ნახაზის გადაზომვა.
წებისმიერი ხარვეზის/უზუსტობის აღმოჩენის შემთხვევაში დაუყოვნებლივ უნდა ეცნობოს საპროექტო ორგანიზაციას.
ყველა ზომა მოცემულია მილიმეტრებში.
ეს დოკუმენტაცია ინტელექტუალური საკუთრებაა.
წებისმიერი არასანქცირებული გამოყენება, გავრცელება ან დეზტირება წებისმიერი ინფორმაციის, შეიძლება გამოიწვიოს პასუხისგებლობა მოქმედი კანონმდებლობის მიხედვით.

არქიტექტორი: TRIA Architecture

პროექტის მენეჯერი

დამკვეთი: შპს "აპტოსი"

პროექტი: აპტოსის საწყობი

სამუშაო: 3. იატაკის გეგმა +11.85 ნიშნულზე

სტატუსი: არქიტექტურული პროექტი

რევიზია	00
თარიღი	11.03.2024
ფორმატი	A1
მასშტაბი	1:100

გვ.№ A-104

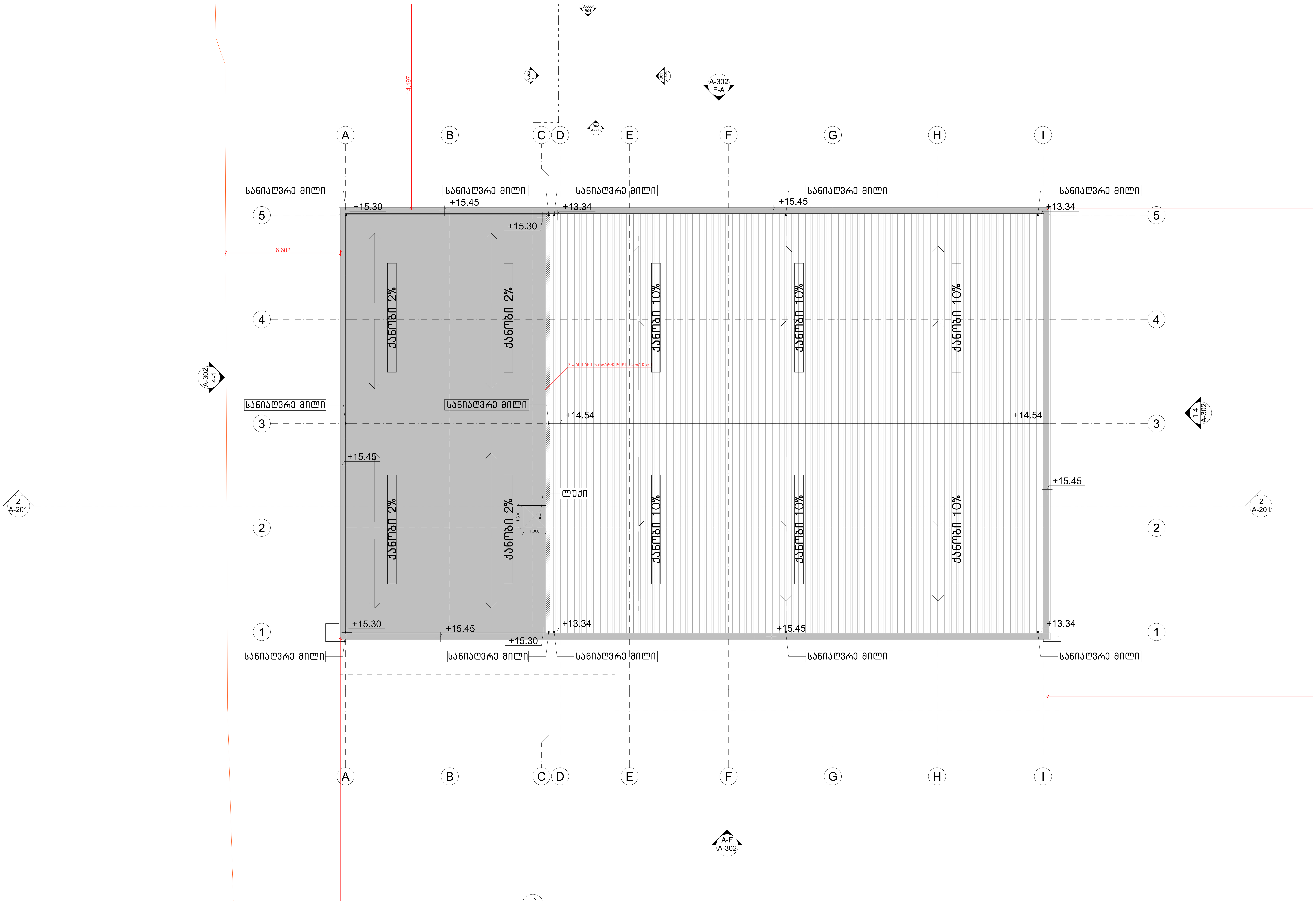

LEGENDS

ლობი	ოთახის სახელი
0/01 ნომერი	სართული/ოთახის
±0.000 / -0.150	მოპირკეთებული იატაკის ნიშნული / კონსტრუქციული ფილის ნიშნული
±0.000	მოპირკეთებული იატაკის ნიშნული
1 / A-	დეტალის № / ნახაზის კოდი
1 / A-200	ჭრილის № / ნახაზის კოდი
WG00/WB00	კედლის ტიპი
FLR00	იატაკის ტიპი
	ბეტონის კედელი
	ბლოკის კედელი
	თაბაშირმუყაოს კედელი

ზოგადი შენიშვნები

დაუშვებელია ნახაზის გადაზომვა.
ნებისმიერი ხარვეზის/უზუსტობის აღმოჩენის შემთხვევაში დაუყოვნებლივ უნდა ეცნობოს საპროექტო ორგანიზაციას.
ყველა ზომა მოცემულია მილიმეტრებში.
ეს დოკუმენტაცია ინტელექტუალური საკუთრებაა.
ნებისმიერი არასანქცირებული გამოყენება, გამჟღავნება, გავრცელება ან დუბლირება ნებისმიერი ინფორმაციის, შეიძლება გამოიწვიოს პასუხისმგებლობა მოქმედი კანონმდებლობის მიხედვით.

არქიტექტორი	პროექტის მენეჯერი	დამკვეთი	პროექტი	სათაური	სტატუსი	
TRIA Architecture		შპს "აპტოსი"	აპტოსის საწყობი	გადახურვის გეგმა	არქიტექტურული პროექტი	რევიზია 00; თარიღი 11.03.2024; ფორმატი A1; მასშტაბი 1:100; გვ.№ A-105

მიწის საკონტროლო დონის განსაზღვრა

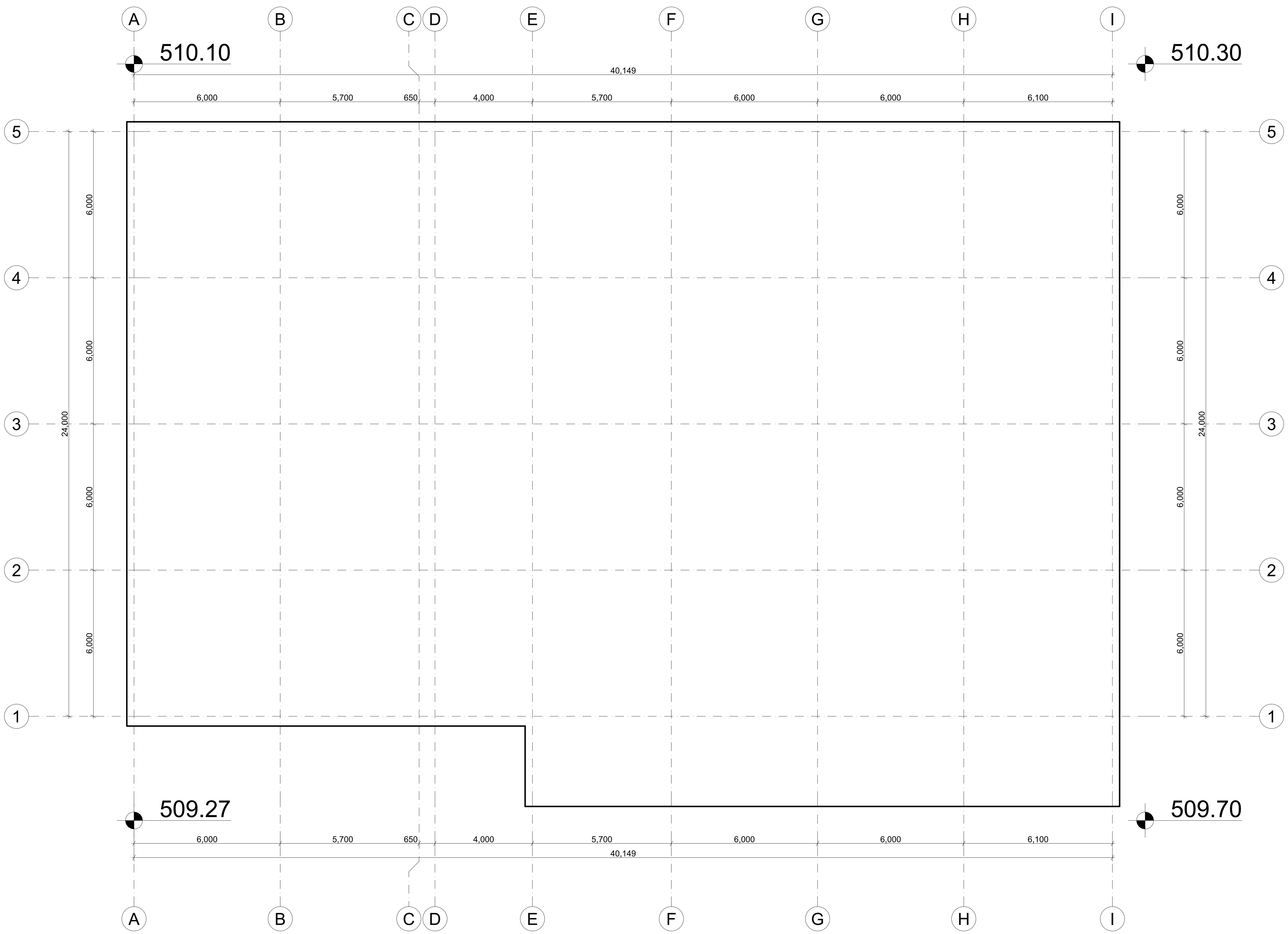

მიწის საკონტროლო დონე=(510.10+510.30+509.27+509.70) : 4 = 509.84

მიწის დონე. ათვლის დონე/სიბრტყე, რომელიც წარმოადგენს შენობის გარე კედლების მოსაზღვრე მიწის მოპირკეთებული ზედაპირის გასაშუალებულ დონეს. თუ მიწის მოპირკეთებული ზედაპირის დონე გარე კედლებიდან დამრეცად მიდის, ათვლის დონე უნდა განისაზღვროს შენობასა და მიწის ნაკვეთის საზღვარს შორის მოქცეული ფართობის ყველაზე დაბალი ნიშნულების მიხედვით, თუ მიწის ნაკვეთის საზღვარი შენობიდან დაშორებულია 1,8 მ-ზე მეტად, შენობასა და შენობიდან 1,8 მ-მდე ფარგლებში მოქცეული ყველაზე დაბალი ნიშნულების მიხედვით.

LEGENDS

ლობი — ოთახის სახელი
0/01 — სართული/ოთახის ნომერი
±0.000 / -0.150 — მოპირკეთებული იატაკის ნიშნული / კონსტრუქციული ფილის ნიშნული
±0.000 — მოპირკეთებული იატაკის ნიშნული
1 / A- — დეტალის № / ნახაზის კოდი
1 / A-200 — ჭრილის № / ნახაზის კოდი
WG00/WB00 — კედლის ტიპი
FLR00 — იატაკის ტიპი
ბეტონის კედელი
ბლოკის კედელი
თაბაშირმუყაოს კედელი

ზოგადი შენიშვნები

დაუშვებელია ნახაზის გადაზომვა.
ნებისმიერი ხარვეზის/უზუსტობის აღმოჩენის შემთხვევაში დაუყოვნებლივ უნდა ეცნობოს საპროექტო ორგანიზაციას.
ყველა ზომა მოცემულია მილიმეტრებში.
ეს დოკუმენტაცია ინტელექტუალური საკუთრებაა.
ნებისმიერი არასანქცირებული გამოყენება, გამჟღავნება, გავრცელება ან დუბლირება ნებისმიერი ინფორმაციის, შეიძლება გამოიწვიოს პასუხისგებლობა მოქმედი კანონმდებლობის მიხედვით.

არქიტექტორი	პროექტის მენეჯერი	დამკვეთი	პროექტი	სათაური	სტატუსი
TRIA Architecture		შპს "აპტოსი"	აპტოსის საწყობი	41 იატაკის გეგმა	არქიტექტურული პროექტი

რევიზია	00
თარიღი	11.03.2024
ფორმატი	A1
მასშტაბი	1:100
გვ.№	A-1.2

ЗАБЕЛЯЗКИ ЗАЕДНО СО ПРОЕКТОТ ЗА ГРАДЕЖНА ДОЗВОЛА:

1. ЗА ПРЕЦИЗНИТЕ ДИМЕНЗИИ НА ОТВОРИТЕ ВО ЗИДОВИТЕ ВИДИ ДЕТАЛИТЕ ВО ПРОЕКТОТ ЗА ГРАДЕЖНА ДОЗВОЛА.
2. ПРЕД ПОЧЕТОК НА ГРАДЕЖНИТЕ РАБОТИ ДА СЕ ПРОВЕРАТ ДИМЕНЗИИТЕ ВО ТЕРЕН.
3. ПРЕД ПОЧЕТОК НА ГРАДЕЖНИТЕ РАБОТИ ДА СЕ ПРОВЕРАТ ДИМЕНЗИИТЕ ВО ТЕРЕН.
4. ПРЕД ПОЧЕТОК НА ГРАДЕЖНИТЕ РАБОТИ ДА СЕ ПРОВЕРАТ ДИМЕНЗИИТЕ ВО ТЕРЕН.
5. ПРЕД ПОЧЕТОК НА ГРАДЕЖНИТЕ РАБОТИ ДА СЕ ПРОВЕРАТ ДИМЕНЗИИТЕ ВО ТЕРЕН.
6. ПРЕД ПОЧЕТОК НА ГРАДЕЖНИТЕ РАБОТИ ДА СЕ ПРОВЕРАТ ДИМЕНЗИИТЕ ВО ТЕРЕН.
7. ПРЕД ПОЧЕТОК НА ГРАДЕЖНИТЕ РАБОТИ ДА СЕ ПРОВЕРАТ ДИМЕНЗИИТЕ ВО ТЕРЕН.
8. ПРЕД ПОЧЕТОК НА ГРАДЕЖНИТЕ РАБОТИ ДА СЕ ПРОВЕРАТ ДИМЕНЗИИТЕ ВО ТЕРЕН.
9. ПРЕД ПОЧЕТОК НА ГРАДЕЖНИТЕ РАБОТИ ДА СЕ ПРОВЕРАТ ДИМЕНЗИИТЕ ВО ТЕРЕН.
10. ПРЕД ПОЧЕТОК НА ГРАДЕЖНИТЕ РАБОТИ ДА СЕ ПРОВЕРАТ ДИМЕНЗИИТЕ ВО ТЕРЕН.

ЗАБЕЛЯЗКИ ЗА ПРОЕКТОТ:

LEGENDS

ОДЗИ БЕТОНСКИ ЗИДОВИ	ЗИДОВИ ОД ТЕШКИ БЕТОН
ЗИДОВИ ОД ЛЕСНИ ПЛОЧИ	ЗИДОВИ ОД ЛЕСНИ ПЛОЧИ
ЗИДОВИ ОД ГИПСЕНИ ПЛОЧИ	ЗИДОВИ ОД ГИПСЕНИ ПЛОЧИ

ՀԱՅԱՍՏԱՆԻ ՀԱՆՐԱՊԵՏՈՒԹՅԱՆ ԿՐԹՈՒԹՅԱՆ, ԳԻՏՈՒԹՅԱՆ, ՄՇԱԿՈՒՅԹԻ ԵՎ ՍՊՈՐՏԻ ՆԱԽԱՐԱՐՈՒԹՅՈՒՆ
ՊԵՏԱԿԱՆ ՀԱՄԱԼՍԱՐԱՆ «ՀԱՅԿԱԿԱՆ ԱՐՎԵՍՏԻ ԱԿԱԴԵՄԻԱ»
ՀՀ ԵՐԵՎԱՆ ՔԱՂԱՔԻ ԿԵՆՏՐՈՆԱԿԱՆ ՎԱՐՉԱՅՔԻ ՇԵՆՔԵՐԻ ԵՎ ՇԻՆՈՒԹՅՈՒՆՆԵՐԻ ՎԵՐԱԿԱՆԳՆՈՒՄ
ՀԱՍՑԵ ԱՇԽԱՏԱՆՔԱՅԻՆ ՆՊԱՏԱԿՈՎ ՀԱՆՁՆԱԺՈՂՈՎԻ ԿՈՂՄԻՑ ՀՀ ԵՐԵՎԱՆ ՔԱՂԱՔԻ ԿԵՆՏՐՈՆԱԿԱՆ ՎԱՐՉԱՅՔԻ ՇԵՆՔԵՐԻ ԵՎ ՇԻՆՈՒԹՅՈՒՆՆԵՐԻ ՎԵՐԱԿԱՆԳՆՄԱՆ ԳՈՐԾԸՆԹԱՑԻ ԿԱԶՄԱԿԵՐՊՄԱՆ ՆՊԱՏԱԿՈՎ ՀԱՆՁՆԱԺՈՂՈՎԻ ԿՈՂՄԻՑ ՀՀ ԵՐԵՎԱՆ ՔԱՂԱՔԻ ԿԵՆՏՐՈՆԱԿԱՆ ՎԱՐՉԱՅՔԻ ՇԵՆՔԵՐԻ ԵՎ ՇԻՆՈՒԹՅՈՒՆՆԵՐԻ ՎԵՐԱԿԱՆԳՆՄԱՆ ԳՈՐԾԸՆԹԱՑԻ ՀԱՄԱՐ ՊԱՏԱՍԽԱՆԱՏՎՈՂ ՀԱՄԱՀԱՐԿԱՅԻՆ ՇԻՆԱՐԱՐԱԿԱՆ ԸՆԿԵՐՈՒԹՅՈՒՆ
ՀԱՅԿԱԿԱՆ ԱՐՎԵՍՏԻ ԱԿԱԴԵՄԻԱՅԻ ՀԱՄԱՐ ՊԱՏԱՍԽԱՆԱՏՎՈՂ ՀԱՄԱՀԱՐԿԱՅԻՆ ՇԻՆԱՐԱՐԱԿԱՆ ԸՆԿԵՐՈՒԹՅՈՒՆ
ՀՀ ԵՐԵՎԱՆ ՔԱՂԱՔԻ ԿԵՆՏՐՈՆԱԿԱՆ ՎԱՐՉԱՅՔԻ ՇԵՆՔԵՐԻ ԵՎ ՇԻՆՈՒԹՅՈՒՆՆԵՐԻ ՎԵՐԱԿԱՆԳՆՄԱՆ ԳՈՐԾԸՆԹԱՑ

ארכיטקטים ומתכננים בע"מ
TRIA
Architecture

רח' יגאל אלון 118, תל אביב 6789141
טל' 03-6966660, פקס' 03-6966661
info@tria.co.il

מהנדס קונסטרוקציה
אלי בן-דוד
רח' הברזל 3, תל אביב 6971054
טל' 03-6450000

יועץ אקוסטיקה
יעל שפירא
רח' הנגר 2, תל אביב 6777016
טל' 03-6400000

יועץ תנועה
דניאל כהן
רח' ז'בוטינסקי 35, רמת גן 5252001
טל' 03-7500000

יועץ נגישות
מיכל רוזנברג
רח' הרצל 12, תל אביב 6688101
טל' 03-6200000

יועץ כיבוי אש
אבי שלום
רח' המסגר 8, פתח תקווה 4951234
טל' 03-9200000

יועץ חשמל
רונית אלמגור
רח' הנחושת 5, הרצליה 4672001
טל' 09-9500000

יועץ אינסטלציה
עמית פרידמן
רח' הברזל 3, תל אביב 6971054
טל' 03-6450000

יועץ סביבתי
נועה ברקוביץ
רח' אבן גבירול 120, תל אביב 6340504
טל' 03-5200000

מהנדס בניין
יוסי מזרחי
רח' הרימון 14, רעננה 4366514
טל' 09-7400000

מודד מוסמך
שלמה אדרי
רח' הגפן 7, כפר סבא 4442001
טל' 09-7600000

קנה מידה	1:100
תאריך	11.03.2024
שלב	תכנון מפורט
גרסה	00
מס' שרטוט	A-103

קומת מרתף 1 – תכנית

מקרא

- קיר חדש
- קיר קיים לשימור
- קיר לפירוק
- גבול מגרש
- קו בניין
- מדרגות
- מעלית
- פתח חדש
- פתח לפירוק
- חלון חדש
- דלת חדשה
- דלת קיימת
- מחיצת זכוכית
- מעקה
- פיר מערכות
- עמוד חדש
- עמוד קיים
- קיר תומך בטון
- קיר תומך אבן
- מפלס גמר +0.000
- מפלס גמר -0.150
- מפלס רצפה מבוטנת
- מפלס תקרה
- חתך
- חזית
- הפניה לתכנית אחרת
- מספר חדר
- שם החדר
- שטח החדר במ"ר
- מספר דלת
- רוחב דלת בס"מ
- כיוון פתיחת דלת
- מספר חלון
- רוחב חלון בס"מ
- מספר מדרגות
- כיוון עליית מדרגות
- מספר מעלית
- מספר פיר מערכות
- מספר עמוד
- מספר קיר תומך
- מספר פתח
- מספר מפלס
- מספר חתך
- מספר חזית
- מספר הפניה
- מספר גבול מגרש
- מספר קו בניין
- מספר קיר חדש
- מספר קיר קיים
- מספר קיר לפירוק
- מספר מחיצת זכוכית
- מספר מעקה
- מספר חלון חדש
- מספר דלת חדשה
- מספר דלת קיימת
- מספר פתח חדש
- מספר פתח לפירוק
- מספר עמוד חדש
- מספר עמוד קיים
- מספר קיר תומך בטון
- מספר קיר תומך אבן
- מספר מפלס גמר +0.000
- מספר מפלס גמר -0.150
- מספר מפלס רצפה מבוטנת
- מספר מפלס תקרה

מתכנן
TRIA Architecture
רח' הברזל 34 תל אביב-יפו 6971010
טל' 03-6410500
www.tria.co.il

יועץ קונסטרוקציה
"יובל שחר ואלי שפיר מהנדסים בע"מ"
רח' יגאל אלון 94, בניין א', קומה 4, תל אביב-יפו 6789141
טל' 03-6258525

יועץ אקוסטיקה
אבי פינס - יעוץ אקוסטי בע"מ
רח' הארבעה 28, תל אביב-יפו 6473925
טל' 03-5610091

יועץ בטיחות אש
אופיר כהן - יועץ בטיחות אש
רח' ז'בוטינסקי 35, רמת גן 5252007
טל' 052-3344556

יועץ תנועה
ד.ר. תכנון תנועה בע"מ
רח' המלאכה 4, נתניה 4250407
טל' 09-8601234

יועץ נגישות
נגישות פלוס - ייעוץ נגישות בע"מ
רח' הרצל 15, רעננה 4366505
טל' 09-7401188

יועץ איכות הסביבה
גיל-עד שירותי סביבה בע"מ
רח' התעשייה 12, פתח תקווה 4951134
טל' 03-9234567

יועץ כבאות והצלה
שמעון לוי - ייעוץ כבאות והצלה
רח' הגפן 7, כפר סבא 4442107
טל' 050-7788990

יועץ חשמל ותקשורת
אלקטרו-אור הנדסת חשמל בע"מ
רח' ויצמן 88, הרצליה 4672505
טל' 09-9567788

יועץ מיזוג אוויר ואינסטלציה
מיזוג אוויר ואינסטלציה בע"מ
רח' הברזל 34, תל אביב-יפו 6971010
טל' 03-6410500

יועץ כבאות והצלה
שמעון לוי - ייעוץ כבאות והצלה
רח' הגפן 7, כפר סבא 4442107
טל' 050-7788990

יועץ חשמל ותקשורת
אלקטרו-אור הנדסת חשמל בע"מ
רח' ויצמן 88, הרצליה 4672505
טל' 09-9567788

יועץ מיזוג אוויר ואינסטלציה
מיזוג אוויר ואינסטלציה בע"מ
רח' הברזל 34, תל אביב-יפו 6971010
טל' 03-6410500

יועץ נגישות
נגישות פלוס - ייעוץ נגישות בע"מ
רח' הרצל 15, רעננה 4366505
טל' 09-7401188

יועץ איכות הסביבה
גיל-עד שירותי סביבה בע"מ
רח' התעשייה 12, פתח תקווה 4951134
טל' 03-9234567

יועץ בטיחות אש
אופיר כהן - יועץ בטיחות אש
רח' ז'בוטינסקי 35, רמת גן 5252007
טל' 052-3344556

יועץ תנועה
ד.ר. תכנון תנועה בע"מ
רח' המלאכה 4, נתניה 4250407
טל' 09-8601234

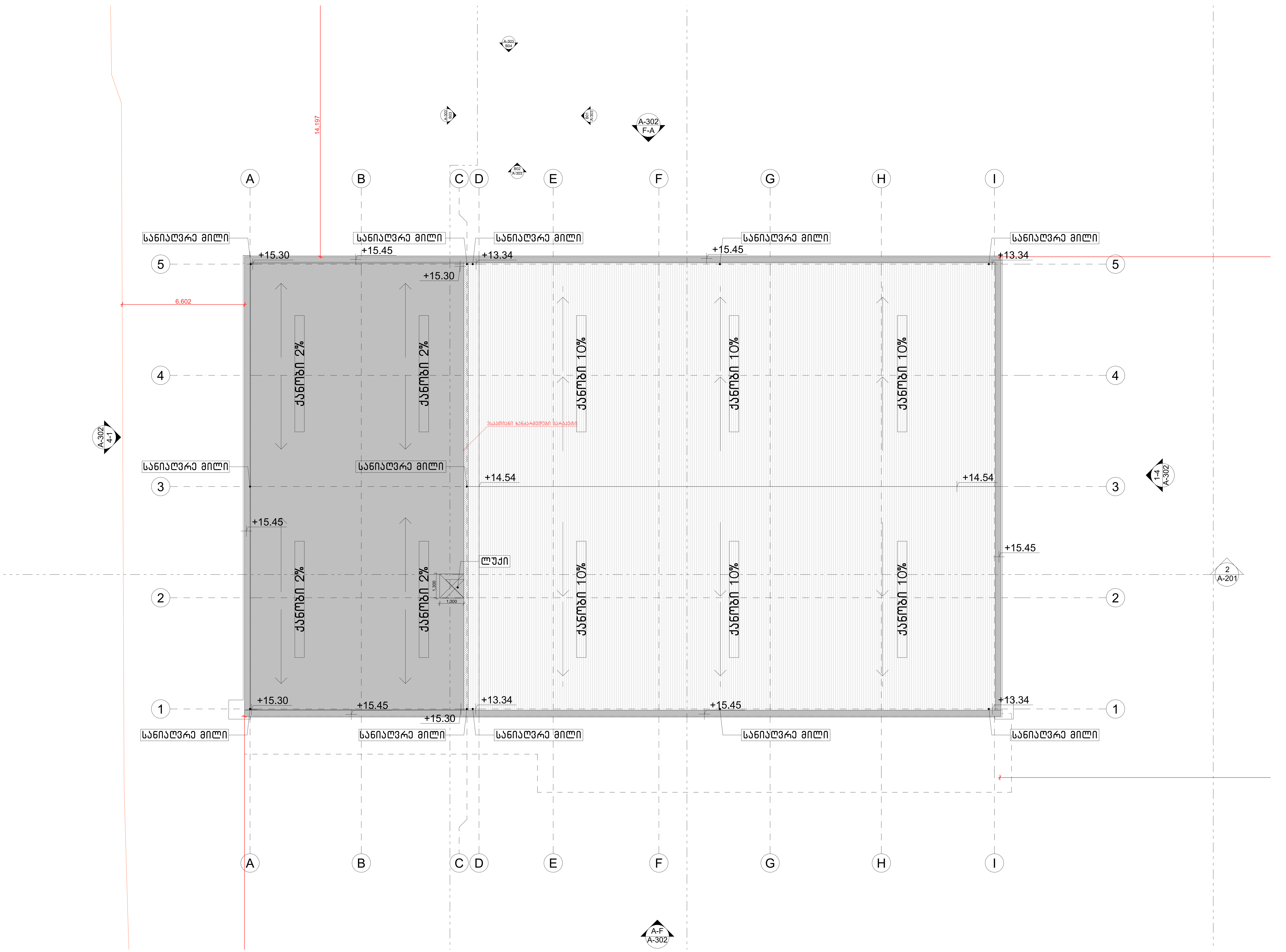

LEGENDS

პირობითი ნიშნები:

დაკავებულობის ჯგუფის აღნიშვნები

დაკავებულობის ჯგუფი	დაკავებულობის ჯგუფის აღნიშვნა	ფერის კოდი
თავშეყრის ჯგუფი (თვ)		RGB (34.139.34)
საქმიანი ჯგუფი (სქ)		RGB (79.12.187)
საგანმანათლებლო ჯგუფი (სგ)		RGB (245.99.20)
სამრეწველო ჯგუფი (სმ)		RGB (160.32.240)
დიდი საფრთხის შემცველი ჯგუფი (დსშ)		RGB (94.8.58)
დაწესებულებათა ჯგუფი (დწ)		RGB (0.0.255)
სავაჭრო ჯგუფი (სვ)		RGB (255.0.0)
საცხოვრებელი ჯგუფი (სც)		RGB (220.185.0)
სასაწყობო ჯგუფი (სწ)		RGB (136.135.134)
დამხმარე ჯგუფი (დს)		RGB (57.57.56)

ზოგადი შენიშვნები

დაუშვებელია ნახაზის გადაზომვა.
ნებისმიერი ხარვეზის/უზუსტობის აღმოჩენის შემთხვევაში დაუყოვნებლივ უნდა ეცნობოს საპროექტო ორგანიზაციას.
ყველა ზომა მოცემულია მილიმეტრებში.
ეს დოკუმენტაცია ინტელექტუალური საკუთრებაა.
ნებისმიერი არასანქცირებული გამოყენება, გამეორება, გავრცელება ან დუბლირება ნებისმიერი ინფორმაციის, შეიძლება გამოიწვიოს პასუხისმგებლობა მოქმედი კანონმდებლობის მიხედვით.

არქიტექტორი	პროექტის მენეჯერი	დამკვეთი	პროექტი	სათაური	სტატუსი		
TRIA Architecture		შპს "აატოსი"	აატოსის საწყობი	4. დაკავებულობის და გასასვლელი საშუალებების გეგმა სახურავის გეგმა	არქიტექტურული პროექტი	რევიზია	00
						თარიღი	11.03.2024
						ფორმატი	A1
						მასშტაბი	1:100

<u>ს ა ე ქ ს პ ე რ ტ ო შ ე ფ ა ს ე ბ ა</u>

ქ. თბილისი, დასახლება ორხევი, მექანიკური ქარხნის მიმდებარედ არსებულ მიწის ნაკვეთზე (ს/კ 01.19.18.003.140) დაპროექტებული სასაწყობე შენობის არქიტექტურული პროექტის საქართველოს მთავრობის 2020 წლის 4 დეკემბრის №732 დადგენილებით დამტკიცებულ ტექნიკურ რეგლამენტთან -„მისაწვდომობის ეროვნული სტანდარტები“- შესაბამისობის დადგენის მიზნით

თ ბ ი ლ ი ს ი

2 0 2 4

- <u>საექსპერტო შეფასება მოიცავს შემდეგ ნაწილებს:</u>
- მისაწვდომი სვლაგეზები (მისაწვდომი სვლაგეზები, კარი, ლიფტი)
- ადგილისა და შენობის ზოგადი ელემენტები: (გზა-კიბეები, ფანჯრები)
- წყალსადენის ელემენტები და მოწყობილობები (ტუალეტის ოთახები, უნიტაზები, ხელსაბანები)
- საკომუნიკაციო ელემენტები და ფუნქციები (ნიშნები)

- <u>მისაწვდომი სვლაგეზების შეფასება:</u>
- **საპროექტო მიწის ნაკვეთსა და საპროექტო შენობაში მისაწვდომი სვლაგეზები შეესაბამება ტექნიკური რეგლამენტი - „მისაწვდომობის ეროვნული სტანდარტები“-ს მე-4 თავის დებულებებს. მისაწვდომი სვლაგეზი მოიცავს არაუმეტეს 1:20 დახრილ სავალ ზედაპირებს, კარებს და ლიფტს, რაც შეესაბამება 402.2 ქვეთავის მოთხოვნებს.**

- **მისაწვდომი სვლაგეზის სავალი ზედაპირები შეესაბამება 403-ე ქვეთავის მოთხოვნებს, კერძოდ:**
- იატაკის ზედაპირები არის მდგრადი, მყარი და არასრიალა, რაც შეესაბამება 302 ქვეთავის მოთხოვნას.
- საზოგადოებრივი სივრციდან საპროექტო მიწის ნაკვეთის გავლით მოწყობილი სავალი ზედაპირის დახრილი სვლა არ არის 1:20-ზე მეტად დახრილი, ხოლო სავალი ზედაპირის განივი დახრა არ აღემატება 1:48-ს, თანახმად 403.3 ქვეთავისა.
- იატაკის ზედაპირებზე დონე არ იცვლება, შესაბამისად დაკმაყოფილებულია 303-ე ქვეთავის მოთხოვნა.
- მისაწვდომი სვლაგეზის მინიმალური თავისუფალი სიგანე შენობაში უტოლდება 900 მმ-ს, რაც შეესაბამება 403.5.1 ქვეთავის მოთხოვნას.
- სადაც მისაწვდომი სვლაგეზი აკეთებს 90 გრადუსიან ბრუნს, თავისუფალი სიგანე მოსატრიალებელთან მიახლოებისას და მოსატრიალებლიდან მოშორებისას აკმაყოფილებს 403.5.3.1 ქვეთავით განსაზღვრულ ყველა კრიტერიუმს.

- **გზა-კარი, რომლებიც მისაწვდომი სვლაგეზის ნაწილია შეესაბამება 404-ე ქვეთავის მოთხოვნებს, კერძოდ:**
- მისაწვდომ სვლაგეზზე არსებული ყველა გზა-კარის თავისუფალი სიგანე არ არის 820 მმ-ზე ნაკლები, რაც შეესაბამება 404.2.2 ქვეთავის მოთხოვნას.
- მისაწვდომ სვლაგეზზე არსებულ ყველა კართან და გზა-კართან უზრუნველყოფილია მანევრირებისათვის თავისუფალი სივრცე 404.2.3.2 ცხრილის შესაბამისად. მანევრირებისთვის აუცილებელ თავისუფალ სივრცეში, იატაკის ზედაპირი შეესაბამება 302-ე ქვეთავს და მათი ზედაპირი არ არის 1:48-ზე მეტად დახრილი. ყოველივე აღნიშნული შეესაბამება 404.2.3 და 404.2.3.1 ქვეთავების მოთხოვნებს.

- შენობაში გათვალისწინებული შიგა გზა-კარები ზღურბლის გარეშეა.
- კარის კავეულის სიმაღლე მდებარეობს 1100 მმ სიმაღლეზე, რაც შეესაბამება 404.2.6.1 ქვეთავის მოთხოვნას.
- იატაკიდან 250 მმ-ის საზღვრებში, შვეულად გაზომვისას, კარების ზედაპირები გლუვია მიწოლის მხარეს და ასეთი გლუვი ზედაპირები კარის მთელ სიგანეზე გრძელდება. კარის კავეული და ნებისმიერი სხვა შემაფერხებელი ან გამოშვერილი ნაწილი, არ არის მოწყობილი იატაკიდან 250 მმ-ის საზღვრებში. ყოველივე აღნიშნული აკმაყოფილებს 404.2.9 ქვეთავის მოთხოვნებს.

- **შენობაში მოწყობილია 407 ქვეთავის შესაბამისი მისაწვდომი სამგზავრო ლიფტი.**
- **ლიფტი, რომელიც მისაწვდომი სვლაგეზის ნაწილია უნდა შეესაბამებოდეს „მისაწვდომობის ეროვნული სტანდარტები“-ს მოთხოვნებს და ASME A17.1/CSA B44 სტანდარტს. იმის გათვალისწინებით, რომ ამ ეტაპისათვის შერჩეული არ არის ლიფტის ზუსტი სახეობა და არ არის დადგენილი ლიფტის ზუსტი სპეციფიკაციები, წარმოდგენილი დასკვნის საფუძველზე შეფასდა 407 ქვეთავის ძირითადი მოთხოვნებთან შესაბამისობის საკითხი (407 ქვეთავის მოთხოვნები სრულად უნდა იქნას გათვალისწინებული ლიფტის სახეობის და მწარმოებელი კომპანიის შერჩევისას, აღნიშნული კომპანიის მიერ ლიფტის სპეციფიკაციის და პარამეტრების დაზუსტებისას და ლიფტის დამონტაჟებამდე, პროექტში ასახული შენიშვნების შესაბამისად):**
- შენობაში გათვალისწინებულია 1 ლიფტი, რომლის კარის ღიობის ზომა უტოლდება 900 მმ-ს.
- ლიფტის კაბინის გაბარიტები უტოლდება 1600X1600 მმ-ს და შესაბამისობაშია 407.4.1 ცხრილის მოთხოვნებთან.

- **ადგილისა და შენობის ზოგადი ელემენტების შეფასება:**
- **საპროექტო შენობაში კიბის გაბარიტული ზომები დადგენილია საქართველოს მთავრობის 28.01.2016 წლის №41-ე დადგენილების საფუძველზე. კიბისადმი მოთხოვნები ასევე შეესაბამება ტექნიკური რეგლამენტი - „მისაწვდომობის ეროვნული სტანდარტები“-ს მე-5 თავის დებულებებს, კერძოდ:**
- ორივე გზა-კიბის მარშის ყველა საფეხურს აქვს თანაბარი სიმაღლის ამაღლებები და თანაბარი სიღრმის საბიჯელები. კიბის ამაღლების სიმაღლე უტოლდება 180 მმ და საბიჯელების სიღრმე განსაზღვრულია 280 მმ-ის სახით, რაც შეესაბამება 504.2 ქვეთავს.
- კიბის მარშის საზღვრებში არ არის მოწყობილი ღია შუბლები, რაც შეესაბამება 504.3 ქვეთავს.
- საფეხურის საბიჯელები შეესაბამება 302-ე ქვეთავს და დაქანება არ არის 1:48-ზე მეტი.
- კიბის საზღვრებში მოწყობილია 505 ქვეთავის შესაბამისი სახელურები. კედლის მხარეს სახელურები მოწყობილია კედლის სიბრტყეში და მათ ზევით შენარჩუნებულია მინიმუმ 300 მმ თავისუფალი სივრცე.
- ამოწეული სიმბოლოებითა და ბრაილის ასოებით შექმნილი, ნიშანი, წარწერით - „გასასვლელი/EXIT“ გასასვლელის გზა-კიბეში შესასვლელ ყველა კართან არის განთავსებული

და ასეთივე ნიშანი განთავსებულია კიბის უჯრედიდან გარეთ გამავალ კართან. აღნიშნული ნიშანი შეესაბამება 703.3 და 703.4 ქვეთავების მოთხოვნებს.

- **ფანჯრებისადმი მოთხოვნები შეესაბამება 506-ე ქვეთავის მოთხოვნებს, კერძოდ:**
- მისაწვდომ ოთახებსა და სივრცეებში, სადაც არის გაღებადი ფანჯრები, მინიმუმ ერთი ფანჯარა არის მისაწვდომი, რომელიც გამოიყენება განიავებისთვის, რაც აკმაყოფილებს 506.1 ქვეთვის მოთხოვნას.

- <u>წყალსადენის ელემენტების და მოწყობილობების შეფასება:</u>
- **საპროექტო შენობაში განთავსებული მისაწვდომი ტუალეტები შეესაბამება 603 ქვეთავის მოთხოვნებს, კერძოდ:**
- მისაწვდომი ტუალეტების ოთახებში უზრუნველყოფილია საპროექტო შენობებისათვის განკუთვნილი T-ს ფორმის მოსატრიალებელი სივრცე, რაც შეესაბამება 603.2.1 ქვეთავის მოთხოვნას.
- ტუალეტის ოთახების კარის გაღებისას, კარის ფრთა არ იჭრება მოწყობილობებისათვის განკუთვნილ იატაკის თავისუფალ სივრცეებში, რაც შეესაბამება 603.2.2 ქვეთავს.

- **მისაწვდომი ტუალეტის ოთახებში განთავსებული უნიტაზი შეესაბამება 604 ქვეთავის მოთხოვნებს, კერძოდ:**
- უნიტაზის განთავსებულია კედელთან ახლოს და უნიტაზის ცენტრიდან კედლის ზედაპირამდე მანძილი განსაზღვრულია 400-450 მმ-ით, რაც შეესაბამება 604.2 ქვეთავის მოთხოვნას.
- უნიტაზთან მოწყობილია იატაკის თავისუფალი სივრცე 1400 მმ სიღრმისა და 1500 მმ სიგანის სახით, სადაც არ იჭრება რაიმე სახის დეტალი, რაც აკმაყოფილებს 604.3 ქვეთავის მოთხოვნას.
- უნიტაზის დასაჯდომის სიმაღლე განთავსებულია 450 მმ-ზე იატაკის ზედაპირიდან, რაც შეესაბამება 604.4 ქვეთავს.
- უნიტაზთან მოწყობილია ხელჩასაჭიდი ძელები 604.5 ქვეთავის მოთხოვნების დაცვით.
- უნიტაზთან მოწყობილი ძელები შეესაბამება 609 ქვეთავის მოთხოვნებს.

- **მისაწვდომი ტუალეტის ოთახებში განთავსებული ხელსაბანები შეესაბამება 606 ქვეთავის მოთხოვნებს, კერძოდ:**
- ხელსაბანთან მოწყობილია იატაკის თავისუფალი სივრცე, 606.2 ქვეთავის შესაბამისად.
- ხელსაბანის განთავსების სიმაღლე შესაბამისობაშია 606,3 ქვეთავის მოთხოვნასთან.

- <u>საკომუნიკაციო ელემენტები და ფუნქციები:</u>
- **საპროექტო შენობაში დაკმაყოფილებეულია საქართველოს მთავრობის 28.01.2016 წლის №41ე დადგენილების მოთხოვნები შენობებში მისაწვდომობის ნიშნების მოწყობისა და ადგილმდებარეობის თაობაზე და ყველა ასეთი ნიშანი შეესაბამება ტექნიკური რეგლამენტი -**

„მისაწვდომობის ეროვნული სტანდარტები“-ს მოთხოვნებს, კერძოდ ნიშნები მოწყობილია ქვემოთ ჩამოთვლილ ადგილებში:

- გასასვლელის გზა-კიბეში შესასვლელ ყველა კართან, კიბის უჯრედიდან გარეთ გამავალ კართან და 0.00 ნიშნულზე გარეთ გამავალ ყველა კართან მოწყობილია ნიშანი ამოწეული სიმბოლოებითა და ბრაილის ასოებით, წარწერით - „გასასვლელი/EXIT“. **აღნიშნული ნიშანი შეესაბამება 703.3 და 703.4 ქვეთავების მოთხოვნებს, ამობურცულ სიმბოლოებსა და ბრაილთან მიმართებაში.**
- მისაწვდომობის საერთაშორისო სიმბოლო მოწყობილია საოფისე და თავშეყრის სივრცეებში განთავსებულ ყველა მისაწვდომ ტუალეტის ოთახთან. **ნიშანი შეესაბამება 703.6.3 და 703.2 ქვეთავებს.**
- **ზემოაღნიშნულ ნიშნებში გამოყენებული ვიზუალური სიმბოლოები შეესაბამება 703.2 ქვეთავის მოთხოვნებს, კერძოდ:**

- სიმბოლოებს ტრადიციული ფორმა აქვთ. სიმბოლოები არ არის დაწერილი იტალიკით, დახრილად, გაკრული შრიფტით, მეტისმეტად დეკორატიულად ან სხვა უჩვეულო ფორმით.
- სიმბოლოების ზომა, სიგანე, შტრიხის სიგანე, სიმბოლოებს და სტრიქონებს შორის დაშორება შეესაბამება 703.2.4 – 703.2.8 ქვეთავების მოთხოვნებს.
- ვიზუალური სიმბოლოების იატაკიდან განთავსების სიმაღლე შეესაბამება 703.2.4 ცხრილს.
- სიმბოლოებისა და მათი ფონის ზედაპირი არ კაშკაშებს. სიმბოლოები ფონისგან განირჩევა, ანუ სიმბოლო სიმბოლო მუქი ფერისაა, ფონი კი ღია ფერის, რაც შეესაბამება 703.2.10 ქვეთავის მოთხოვნას.

- **ზემოაღნიშნულ ნიშნებში გამოყენებული ამობურცული სიმბოლოები შეესაბამება 703.3 ქვეთავის მოთხოვნებს, კერძოდ:**

- ამობურცული სიმბოლოები უკანა სიბრტყიდან ამობურცულია 703.3.2 ქვეთავის შესაბამისად.
- ლათინური სიმბოლოები ასახულია დიდი ასობგერებით, თანახმად 703.3.3 ქვეთავისა.
- ლათინური სიმბოლოებისთვის გამოყენებულია „SANS SERIF“-ის ტიპის შრიფტი. სიმბოლოები არ არის შესრულებული იტალიკით, დახრილად, ხელნაწერის სახით, მეტისმეტად დეკორატიულად ან სხვა უჩვეულო ფორმით, თანახმად 703.3.4 ქვეთავისა.
- შრიფტის ყველა სიმბოლოს დასაშვები სიმაღლე, სიგანე, სიმბოლოებს შორის დაშორება, სტრიქონებს შორის დაშორება განსაზღვრულია 703.3.5 – 703.3.9 ქვეთავების შესაბამისად.
- სიმბოლოების იატაკის დონიდან განთავსების სიმაღლე შეესაბამება 703.3.10 ქვეთავის მოთხოვნას.
- ამობურცული სიმბოლოების და ბრაილის შემცველი ნიშანების განთავსების არეალები შეესაბამება 703.3.11 ქვეთავის მოთხოვნებს.
- სიმბოლოები ფონისგან განირჩევა (მუქი ფერის სიმბოლოებს ღია ფერის ფონი აქვთ), თანახმად 703.3.12 ქვეთავისა.

- **ზემოაღნიშნულ ნიშნებში გამოყენებული მისაწვდომობის სიმბოლო შეესაბამება 703.6 ქვეთავის მოთხოვნებს, კერძოდ:**

- მისაწვდომობის სიმბოლოები მკვეთრად განირჩევა ფონისგან, ანუ მუქი ფერის სიმბოლო მოწყობილია ღია ფერის ფონზე, თანახმად 703.6.2 ქვეთავისა.
- მისაწვდომობის საერთაშორისო სიმბოლო შეესაბამება 703.6.3.1 სურათს.
- მისაწვდმობის სიმბოლოები და მათი ფონები არ არის ამრეკლავი.

დ ა ს კ ვ ნ ა

ქ. თბილისი, დასახლება ორხევი, მექანიკური ქარხნის მიმდებარედ არსებულ მიწის ნაკვეთზე (ს/კ 01.19.18.003.140) დაპროექტებული სასაწყობე შენობის არქიტექტურული პროექტი შესაბამისობაშია ტექნიკური რეგლამენტი - „მისაწვდომობის ეროვნული სატანდარტები“-ს მოთხოვნებთან. საექპერტო დასკვნის საფუძველზე პროექტს ეძლევა დადებითი შეფასება განსახორციელებლად.

ექსპერტი: სპარტაკ მელიქიშვილი

გამოყენებული (კანონმდებლობა, რეგლამენტები, წესები, სტანდარტები.....)

ტექნიკური რეგლამენტი - „მისაწვდომობის ეროვნული სტანდარტები“ დამტკიცების თაობაზე“

14.03.2023 წ.

ՀԱՅԱՍՏԱՆԻ ՀԱՆՐԱՊԵՏՈՒԹՅԱՆ ԵՐԵՎԱՆԻ ՔԱՂԱՔԱՊԵՏԱՐԱՆԻ ԿՈՂՄԻՑ ՀԱՍՑԵՈՎ ՏՐԱՄԱԴՐՎԱԾ ՀՈՂԱՄԱՍԻ ՎՐԱ ԿԱՌՈՒՑՎՈՂ ԲԱԶՄԱԲՆԱԿԱՐԱՆ ՇԵՆՔԵՐԻ ԵՎ ԱՅԼ ՕԲՅԵԿՏՆԵՐԻ ՇԻՆԱՐԱՐՈՒԹՅԱՆ ԵՎ ՀԱՍԱՐԱԿԱԿԱՆ ՆՇԱՆԱԿՈՒԹՅԱՆ ՆԱԽԱԳԾԱՅԻՆ ՓԱՍԱԹՂԹԵՐԻ ՄԱՍԻՆ

ՀԱՄԱՀԵՂԻԿ ՃԱՐՏԱՐԱՊԵՏ

TRIA Architecture

ԳԼԽԱՎՈՐ ՃԱՐՏԱՐԱՊԵՏ

ՏԱՆ "ՀԱՅՄԱՐ"

ԳԼԽԱՎՈՐ ՄԱՍՆԱԳԵՏ

ՀԱՅԿ ՀԱՅԿԱԶՅԱՆ

ՀԱՄԱՀԵՂԻԿ ՃԱՐՏԱՐԱՊԵՏ

ՀՈՎՀԱՆՆԵՍ ՄԱՆՈՒԿՅԱՆ

ՀԱՄԱՀԵՂԻԿ ՃԱՐՏԱՐԱՊ

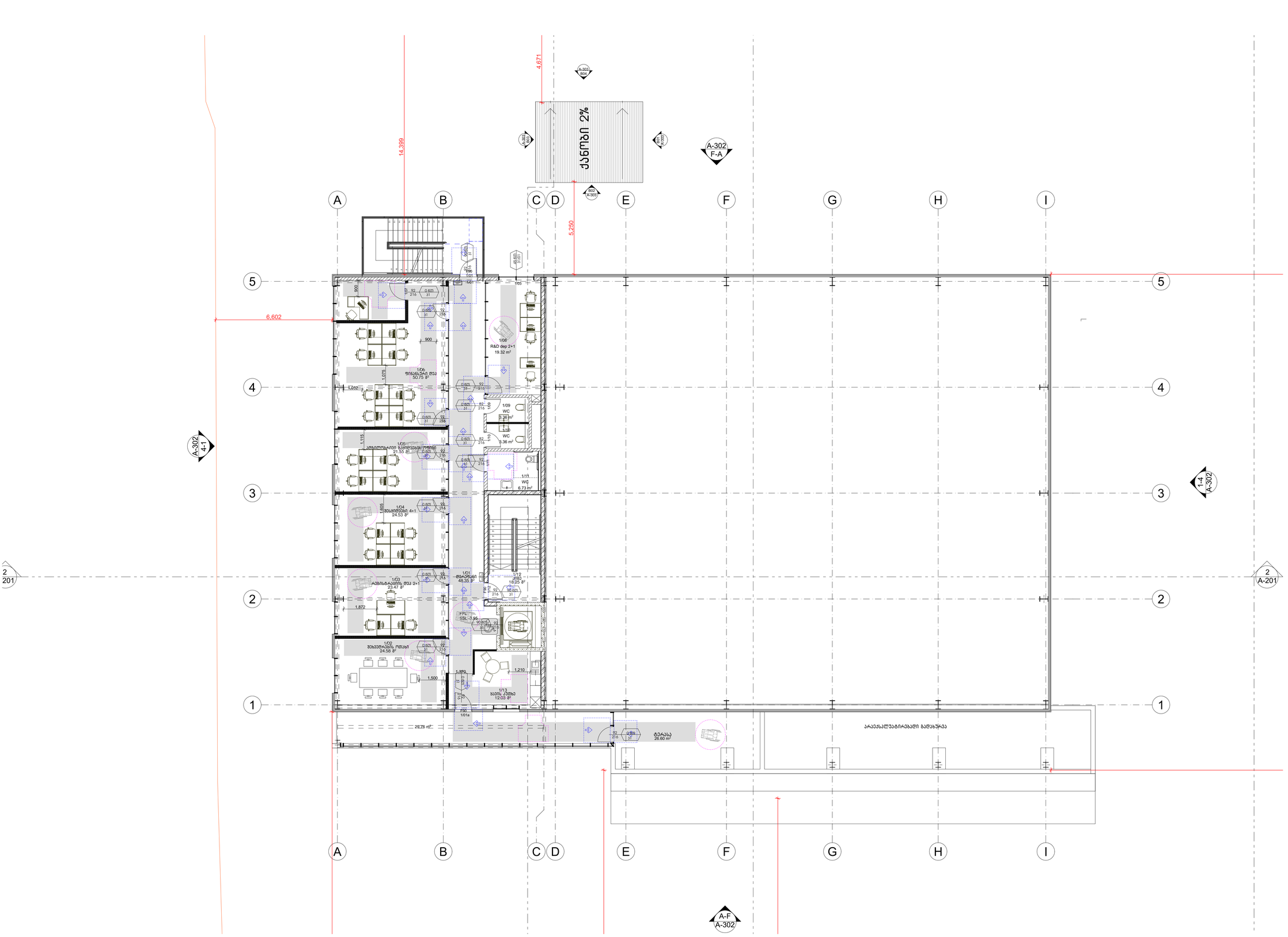

LEGENDS

ოთახი — ოთახის სახელი
001 — ოთახის ნომერი
±0.000 / -0.150 — მოპირკეთებული იატაკის ნიშნული / კონსტრუქციული ფილის ნიშნული
±0.000 — მოპირკეთებული იატაკის ნიშნული
1 / A- — დეტალის № / ნახაზის ლისტი
1 / A-200 — ჭრილის № / ნახაზის ლისტი
WG00/WB00 — კედლის ტიპი
FLR00 — იატაკის ტიპი

ბეტონის კედელი
ბლოკის კედელი
თაბაშირმუყაოს კედელი

პირობითი ნიშნები

მისაწვდომი სივრცეები

მოსახერხებელი სივრცეები

ვარიანტი 1

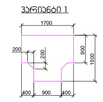

ვარიანტი 2

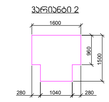

ვარიანტი 3

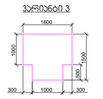

ვარიანტი 4



კარის წინ თავისუფალი სივრცე

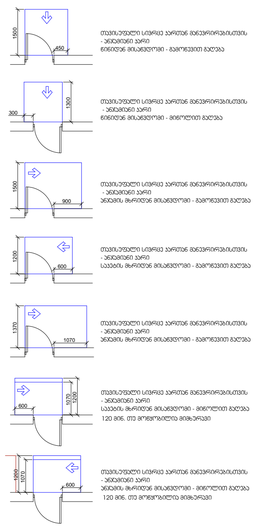

თავისუფალი სივრცე კარიდან მაღვიძრებისთვის, - ანდამატის კარი ნაბიჯით მისაღებით - ბაბოლითი ბაღება

თავისუფალი სივრცე კარიდან მაღვიძრებისთვის, - ანდამატის კარი ნაბიჯით მისაღებით - ბაბოლითი ბაღება

თავისუფალი სივრცე კარიდან მაღვიძრებისთვის, - ანდამატის კარი ანდამატი მარჯვნივ მისაღებით - ბაბოლითი ბაღება

თავისუფალი სივრცე კარიდან მაღვიძრებისთვის, - ანდამატის კარი სავალის მარჯვნივ მისაღებით - ბაბოლითი ბაღება

თავისუფალი სივრცე კარიდან მაღვიძრებისთვის, - ანდამატის კარი ანდამატი მარჯვნივ მისაღებით - ბაბოლითი ბაღება

თავისუფალი სივრცე კარიდან მაღვიძრებისთვის, - ანდამატის კარი სავალის მარჯვნივ მისაღებით - ბაბოლითი ბაღება 120 მინ. თუ მოგვარდება მიმართვები

თავისუფალი სივრცე კარიდან მაღვიძრებისთვის, - ანდამატის კარი ანდამატი მარჯვნივ მისაღებით - ბაბოლითი ბაღება 120 მინ. თუ მოგვარდება მიმართვები

შენიშვნები:

1. იატაკის ზედაპირები მოეწყობა ისე, რომ იქნება მდგრადი, მყარი და არასრიალა.

ზოგადი შენიშვნები

დაუშვებელია ნახაზის გადაზომვა.
ნებისმიერი ხარვეზის/შეზსტობის აღმოჩენის შემთხვევაში დაუყოვნებლივ უნდა ეცნობოს საპროექტო ორგანიზაციას.
ყველა ზომა მოცემულია მილიმეტრებში.
ეს დოკუმენტაცია ინტელექტუალური საკუთრებაა.
ნებისმიერი არასანქცირებული გამოყენება, გამქღვანება, გავრცელება ან დუბლირება ნებისმიერი ინფორმაციის, შეიძლება გამოიწვიოს პასუხისგებლობა მოქმედი კანონმდებლობის მიხედვით.

არქიტექტორი	TRIA Architecture
პროექტის მენეჯერი	
დამკვეთი	შპს "აპტოსი"
პროექტი	აპტოსის საწყობი
სათაური	1. მისაწვდომობის გეგმა +3.95 ნიშნულზე
სტატუსი	არქიტექტურული პროექტი
რევიზია	00
თარიღი	11.03.2024
ფორმატი	A1
მასშტაბი	1:100
გვ.№	A-102 მგ

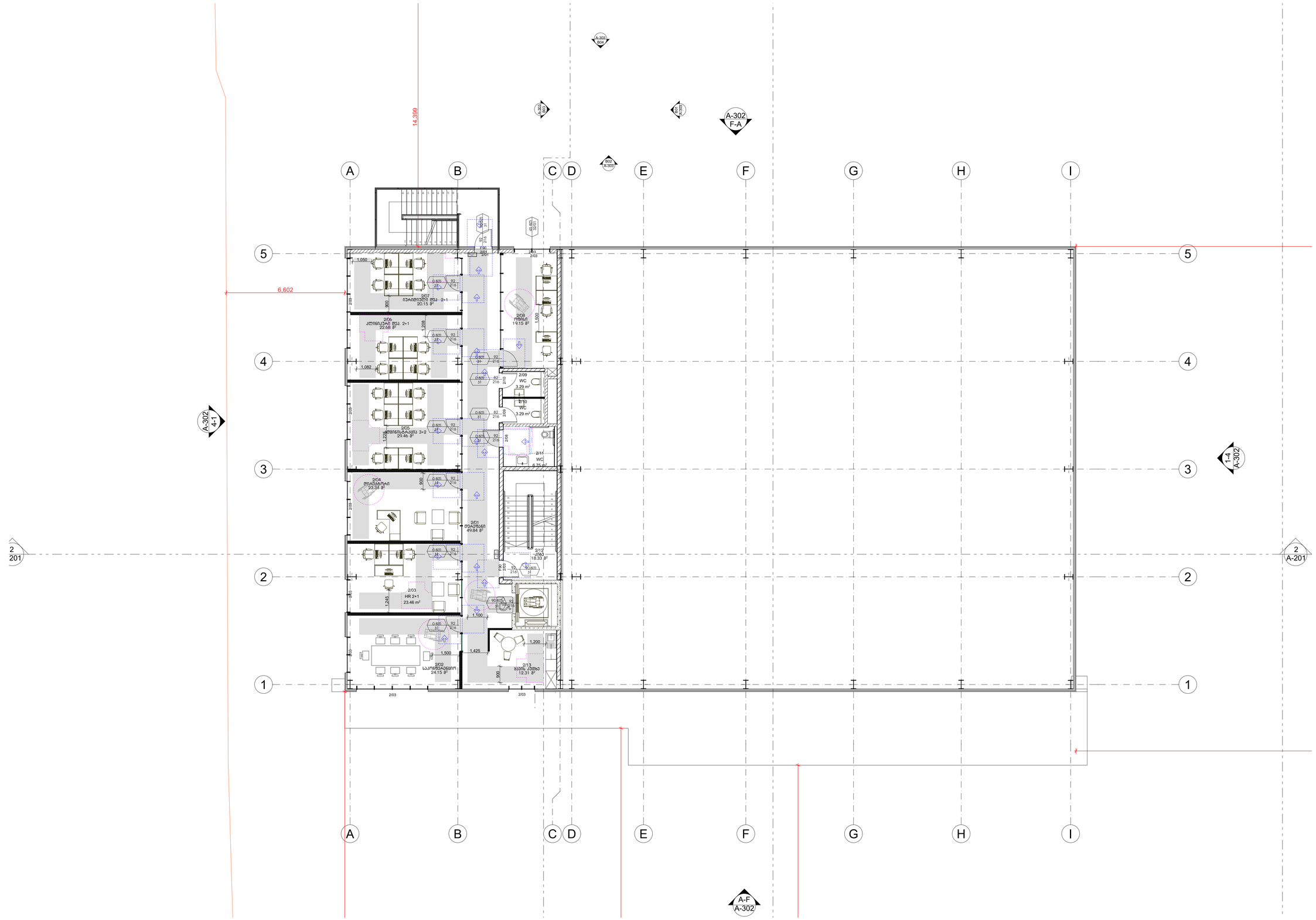

LEGENDS

ლოგი 001 ნომერი	ოთახის სახელი სართულიოთახის
±0.000 -0.150	მოპირკეთებული იატაკის ნიშნული კონსტრუქციული ფილის ნიშნული
±0.000	მოპირკეთებული იატაკის ნიშნული
1 A-	დეტალის № ნახაზის ლოდი
1 A-200	ჭრილის № ნახაზის ლოდი
WG00/WB00	კედლის ტიპი
FLR00	იატაკის ტიპი

ბეტონის კედელი

ბლოკის კედელი

თაბაშირმუყაოს კედელი

პირობითი ნიშნები

მისაღებიმი სკლებები

მოსპატრიალებელი სივრცეები

ვარიანტი 1

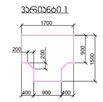

ვარიანტი 2

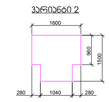

ვარიანტი 3

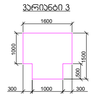

ვარიანტი 4



კარის წინ თავისუფალი სივრცე

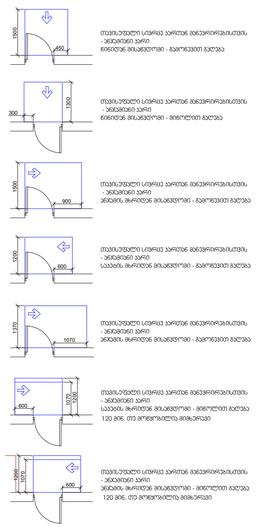

თავისუფალი სივრცე კარიდან მიმდინარეობისას,
- პირდაპირ კარის
ღიობიდან მისაშვლელი - მინიმალური ზომა

თავისუფალი სივრცე კარიდან მიმდინარეობისას,
- პირდაპირ კარის
ღიობიდან მარჯვენა მისაშვლელი - მინიმალური ზომა

თავისუფალი სივრცე კარიდან მიმდინარეობისას,
- პირდაპირ კარის
პირდაპირ მარჯვენა მისაშვლელი - მინიმალური ზომა

თავისუფალი სივრცე კარიდან მიმდინარეობისას,
- პირდაპირ კარის
პირდაპირ მარჯვენა მისაშვლელი - მინიმალური ზომა

თავისუფალი სივრცე კარიდან მიმდინარეობისას,
- პირდაპირ კარის
პირდაპირ მარჯვენა მისაშვლელი - მინიმალური ზომა
120 მმ. ით მოცილებული მიმართული

თავისუფალი სივრცე კარიდან მიმდინარეობისას,
- პირდაპირ კარის
პირდაპირ მარჯვენა მისაშვლელი - მინიმალური ზომა
120 მმ. ით მოცილებული მიმართული

შენიშვნები:

1. იატაკის ზედაპირები მოეწყობა ისე, რომ იქნება მდგრადი, მყარი და არასრიალა.

ზოგადი შენიშვნები

დაუშვებელია ნახაზის გადაზომვა.
ნებისმიერი ხარვეზის/უზუსტობის აღმოჩენის შემთხვევაში დაუყოვნებლივ უნდა ეცნობოს საპროექტო ორგანიზაციას.
ყველა ზომა მოცემულია მილიმეტრებში.
ეს დოკუმენტაცია ინტელექტუალური საკუთრებაა.
ნებისმიერი არასანქცირებული გამოყენება, გამქღვანება, გავრცელება ან დუბლირება ნებისმიერი ინფორმაციის, შეიძლება გამოიწვიოს პასუხისგებლობა მოქმედი კანონმდებლობის მიხედვით.

არქიტექტორი	TRIA Architecture
პროექტის მენეჯერი	
დამკვეთი	შპს "აპტოსი"
პროექტი	აპტოსის საწყობი
სამუშაო	2. მისაწვდომობის გეგმა +7.90 ნიშნულზე
სტატუსი	არქიტექტურული პროექტი
რევიზია	00
თარიღი	11.03.2024
ფორმატი	A1
მასშტაბი	1:100
გვ.№	A-103 მგ

ש.ר.ח מהנדסים בע"מ
רח' הברזל 3 תל אביב 6971054
טל' 03-6450450 פקס' 03-6450451
www.trio-arch.com

TRIA Architecture

מהנדס קונסטרוקציה
"תכנון משרדי" בע"מ

מתכנן אינסטלציה
יובל קוגלר

מתכנן חשמל
מיכאל גרוסמן

מתכנן כבאות
אלי בן חיים

יועץ אקוסטיקה
ד"ר יואב סיגל

יועץ נגישות
אדר' אורית שחר

יועץ אנרגיה
מיכאל ברנשטוק

יועץ בטיחות
אדר' אלי בן חיים

יועץ תנועה
אדר' אלי בן חיים

יועץ נוף
אדר' אורית שחר

יועץ סביבתי
אדר' אורית שחר

מצב	תכנון
שלב	היתר בניה
מספר	00
תאריך	11.03.2024
קנ"מ	1:100
גודל	A1
מספר	A-104

תכנית קומת גלריה

LEGENDS

קו חתך	חתך בקיר
קו חתך	גובה רצפה מוחלטת
±0.000	גובה רצפה מוחלטת
-0.150	גובה רצפה שונה ביחס לגובה הרצפה המוחלטת
±0.000	גובה רצפה מוחלטת מעל פני הים
1 / A-...	פרט מס' 1 בגיליון A-...
1 / A-...	חתך מס' 1 בגיליון A-...
W600/W800	מספר חלון
FR60	דלת חדר אש

	קירות בנויים
	קירות חדשים
	קירות קיימים להריסה

מקרא פרטים

מקרא חלונות

W600/W800	מספר חלון
1200	רוחב חלון
1500	גובה חלון
900	גובה אדן מרצפה

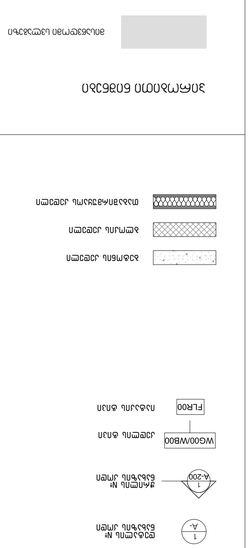

מקרא דלתות

900	רוחב דלת
2100	גובה דלת
1	מספר דלת
1	מספר חלק בדלת
1	כמות דלתות
1	כיוון פתיחת דלת
1	כיוון פתיחת דלת
1	כיוון פתיחת דלת

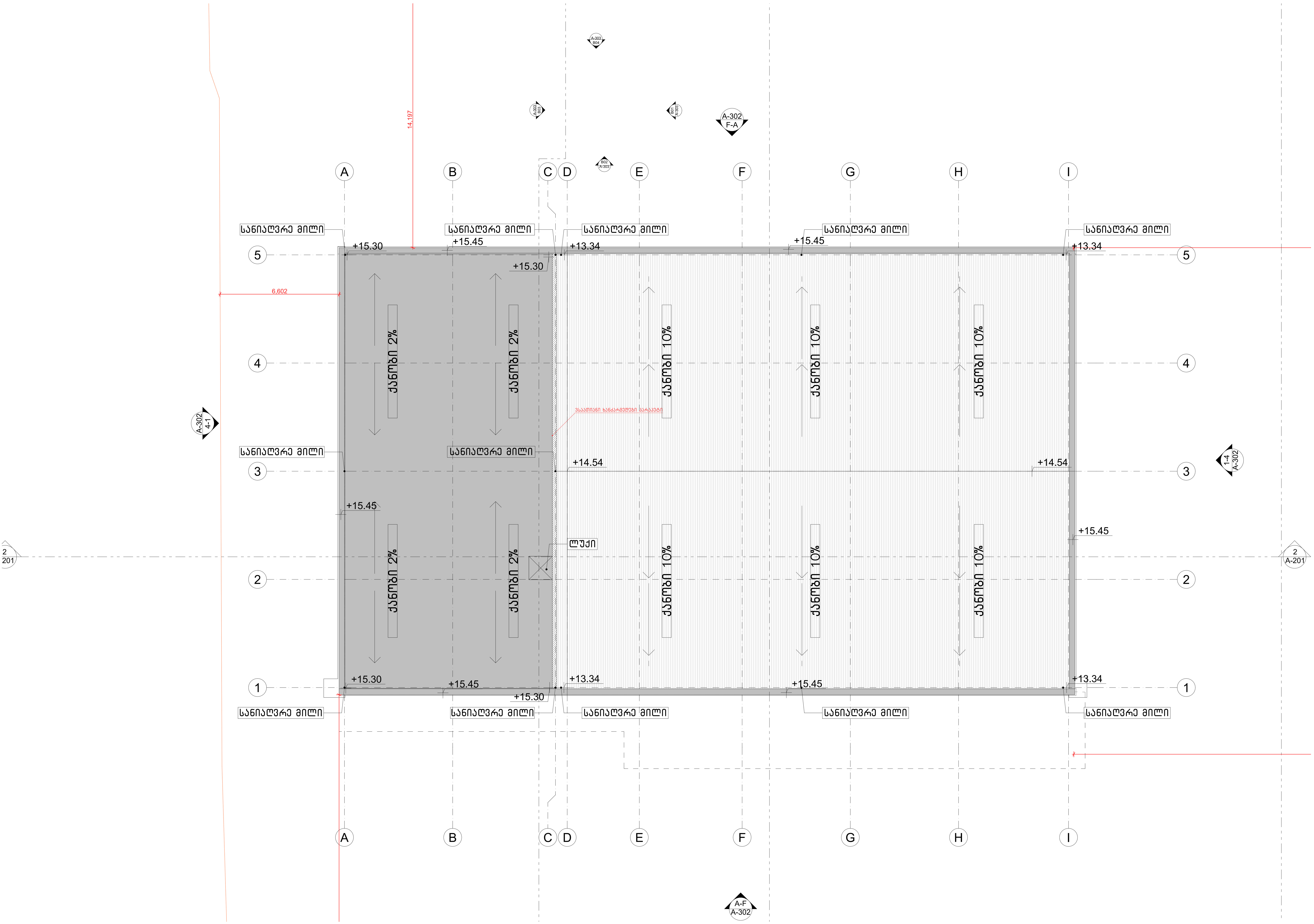

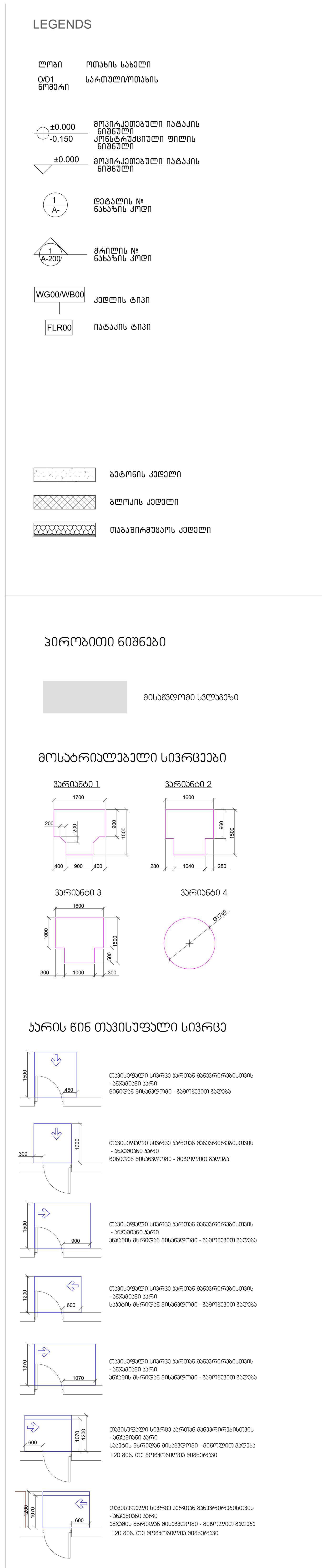

შენიშვნები:

1. იატაკის ზედაპირები მოეწყობა ისე, რომ იქნება მდგრადი, მყარი და არასრიალა.

ზოგადი შენიშვნები	არქიტექტორი	პროექტის მენეჯერი	დამკვეთი	პროექტი	სათაური	სტატუსი		
დაუშვებელია ნახაზის გადაზომვა. ნებისმიერი ხარვეზის/უზუსტობის აღმოჩენის შემთხვევაში დაუყოვნებლივ უნდა ეცნობოს საპროექტო ორგანიზაციას. ყველა ზომა მოცემულია მილიმეტრებში. ეს დოკუმენტაცია ინტელექტუალური საკუთრებაა. ნებისმიერი არასანქცირებული გამოყენება, გამჟღავნება, გავრცელება ან დუბლირება ნებისმიერი ინფორმაციის, შეიძლება გამოიწვიოს პასუხისმგებლობა მოქმედი კანონმდებლობის მიხედვით.	TRIA Architecture		შპს "აპტოსი"	აპტოსის საწყობი	4. მისაწვდომობის გეგმა სახურავის გეგმა	არქიტექტურული პროექტი	რევიზია 00 თარიღი 11.03.2024 ფორმატი A1 მასშტაბი 1:100	გვ.№ A-105 მგ

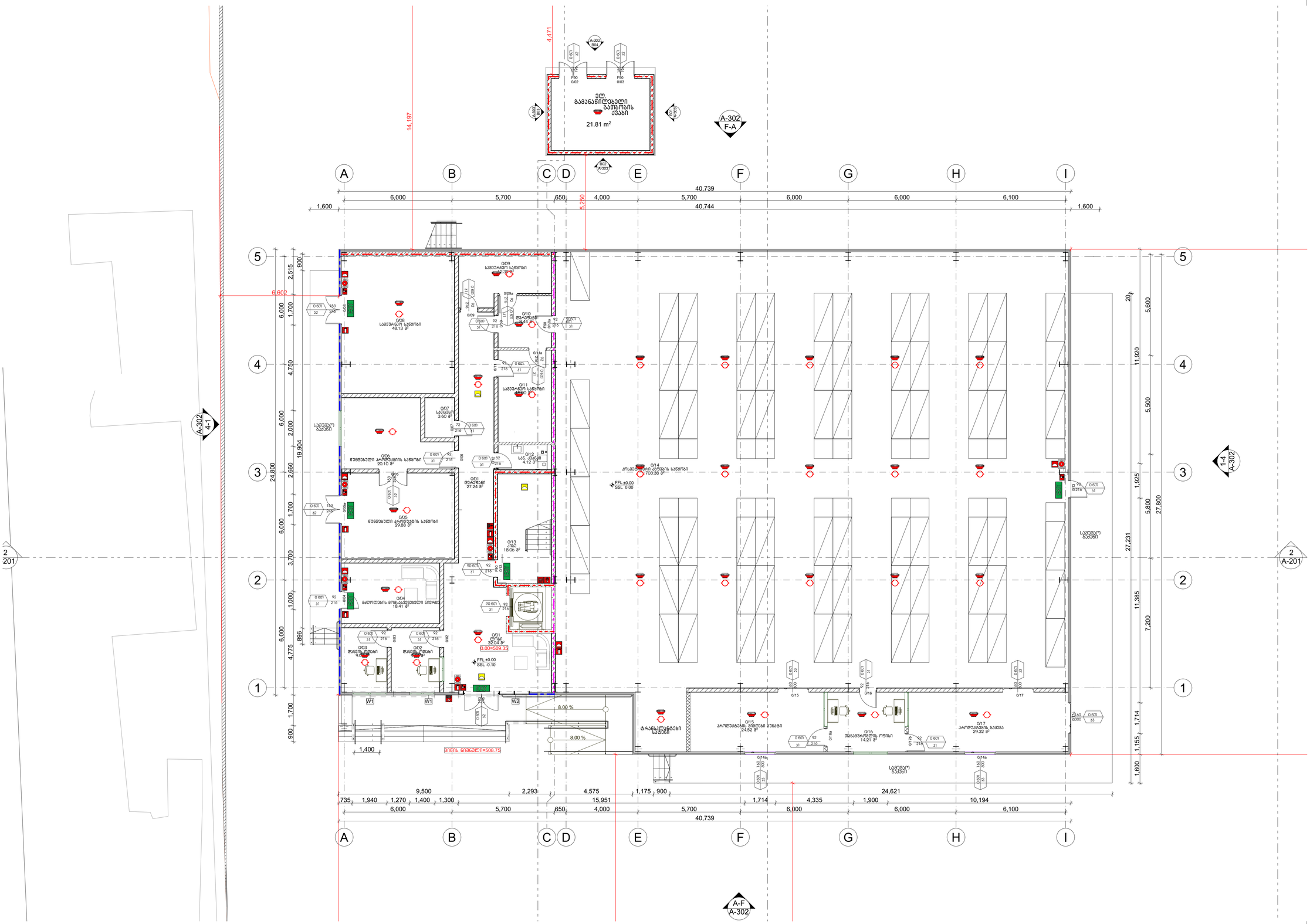

LEGENDS

- ოთახი — ოთახის სახელი
- Q/01 ნომერი — სართული/ოთახის
- ±0.000 / -0.150 — მოპირკეთებული იატაკის ნიშნული / კონსტრუქციული ფილის ნიშნული
- ±0.000 — მოპირკეთებული იატაკის ნიშნული
- 1 / A- — დეტალის № ნახაზის კოდი
- 1 / A-200 — ჭრილის № ნახაზის კოდი
- WG00/WB00 — კედლის ტიპი
- FLR00 — იატაკის ტიპი

- ბეტონის კედელი
- ბლოკის კედელი
- თაბაშირგვარაოს კედელი

82 / 235 — 90 wT / k1 — karis Tavisufali sigane, xanZarmedegoba, karis numeracia, karis Tavisufali simaRle

- გასასვლელებს შორის დაცილება
- 3 საათიანი ცეცხლმედეგობა
- 2 საათიანი ცეცხლმედეგობა
- 1 საათიანი ცეცხლმედეგობა
- სახანძრო სახელო

სახანძრო სომბოლოს აღმნიშვნელი

	სახანძრო მილდგარი
	წყლის დასალევი შადრევანი
	სახანძრო მისაერთებელი
	ხელის ცეცხლმაქრი
	ხელით სამართავი სახანძრო განგაშის ღილაკი
	დამკავებელთა შეტყობინების სისტემა
	ორმხრივი კავშირის სისტემა
	კვამლის ავტომატური აღმომჩენი
	კვამლის მორეაგირე მაუწყებელი
	ავტოსაშხეფი სისტემა
	ალტერნატიული ავტოსაშხეფი სისტემა
	ავარიული განათება
	საავარიო განათება
	ჰაერის დაწნევის სისტემა
	მექანიკური განიავება
	ხმოვანი განგაშის სისტემა
	სახანძრო ჰიდრანტი
მმმ გასასვლელი	მიკროავტობუსის პარკინგთან მისაწვდომი გასასვლელი ნიშანი
სართულის ამრა	სართულის ამოსაცნობი ნიშანი
თავშესაფრის გამოყენების წესები	ნიშანი საგანგებო ვითარებაში ფართობის გამოყენების შესახებ
თავშესაფრის ფართობი	თავშესაფრის ფართობის ნიშანი
გასასვლელი EXIT	გასასვლელის ნიშანი ბრაილით
EXIT	გასასვლელის აღმნიშვნელი განათებული ნიშანი

ზოგადი შენიშვნები

დაუშვებელია ნახაზის გადაზომვა.
ნებისმიერი ხარვეზის/უზუსტობის აღმოჩენის შემთხვევაში დაუყოვნებლივ უნდა ეცნობოს საპროექტო ორგანიზაციას.
ყველა ზომა მოცემულია მილიმეტრებში.
ეს დოკუმენტაცია ინტელექტუალური საკუთრებაა.
ნებისმიერი არასანქცირებული გამოყენება, გამქვეყნება, გავრცელება ან დუბლირება ნებისმიერი ინფორმაციის, შეიძლება გამოიწვიოს პასუხისგებლობა მოქმედი კანონმდებლობის მიხედვით.

არქიტექტორი	TRIA Architecture
პროექტის მენეჯერი	
დამკვეთი	შპს "აპტოსი"
პროექტი	აპტოსის საწყობი
სათაური	0. ხანძარსაწინააღმდეგო გეგმა ±0.00 ნიშნულზე
სტატუსი	არქიტექტურული პროექტი
რევიზია	00
თარიღი	11.03.2024
ფორმატი	A1
მასშტაბი	1:100
გვ.№	A-101 ხგ

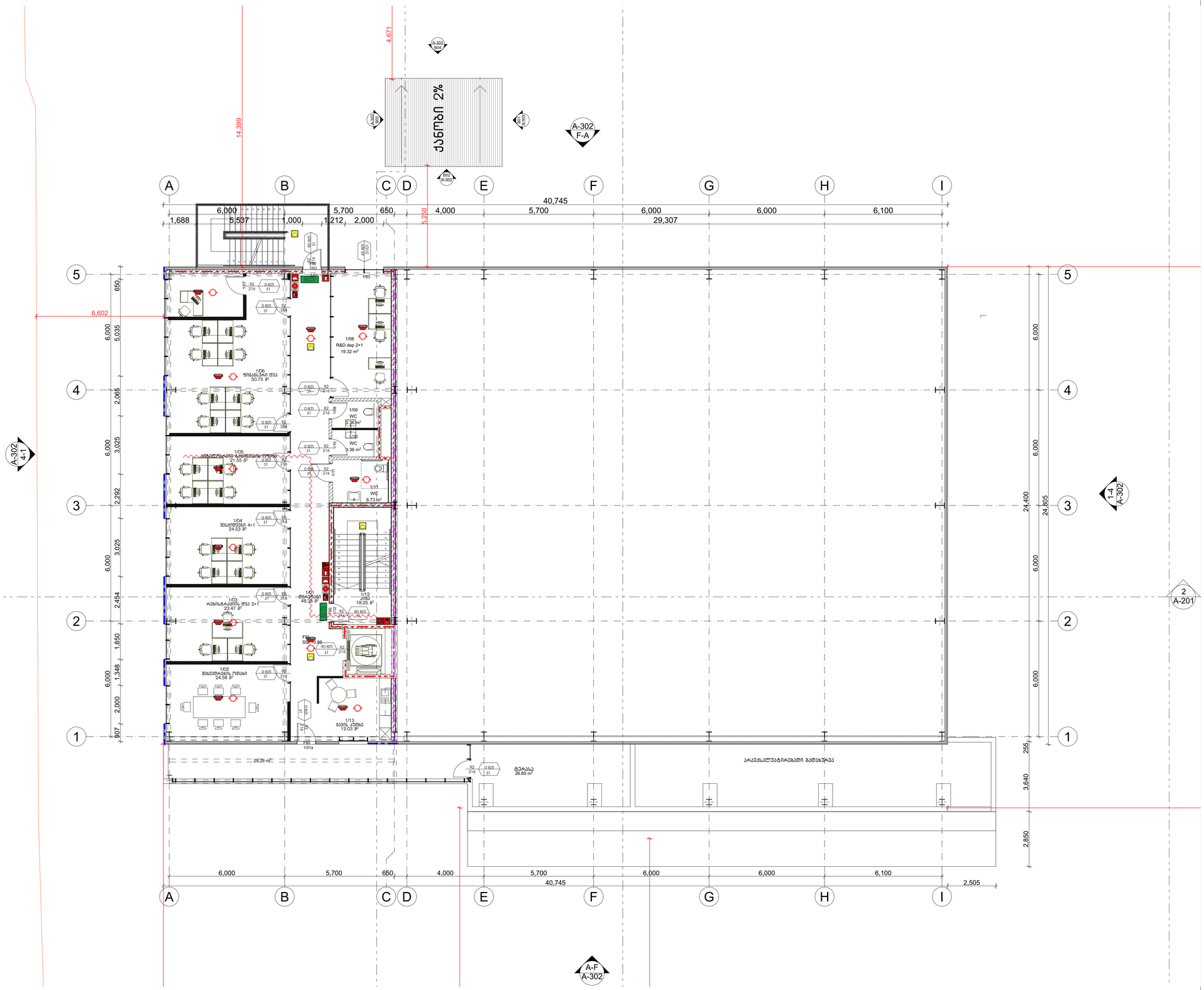

LEGENDS

ოთახი 001 ნომერი	ოთახის სახელი სართული/ოთახის
±0.000 -0.150	მოპირკეთებული იატაკის ნიშნული კონსტრუქციული ფილის ნიშნული
±0.000	მოპირკეთებული იატაკის ნიშნული
1 / A-	დეტალის № ნახაზის კოდი
1 / A-200	ჭრილის № ნახაზის კოდი
WG00/WB00	კედლის ტიპი
FLR00	იატაკის ტიპი

- ბეტონის კედელი
- აგურის კედელი
- თაბაშირგვარაის კედელი

82 / 235 — 90 wT / k1 — karis Tavisufali sigane; xanZarmedegoba; karis numeracia; karis Tavisufali simaRle

- გასასვლელებს შორის დაცილება
- 3 საათიანი ცეცხლმედეგობა
- 2 საათიანი ცეცხლმედეგობა
- 1 საათიანი ცეცხლმედეგობა
- სახანძრო სახელო

სახანძრო სიმბოლოს აღმიშვნელი

	სახანძრო მილდგარი
	წყლის დასალევი შადრევანი
	სახანძრო მისაართებელი
	ხელის ცეცხლმაქრი
	ხელით სამართავი სახანძრო განგაშის ღილაკი
	დამკავებელთა შეტყობინების სისტემა
	ორმხრივი კავშირის სისტემა
	კვამლის ავტომატური აღმომჩენი
	კვამლის მორეაგირე მაუწყებელი
	ავტოსაშხეფი სისტემა
	ალტერნატიული ავტოსაშხეფი სისტემა
	ავარიული განათება
	საავარიო განათება
	ჰაერის დაწნევის სისტემა
	მექანიკური განიავება
	ხმოვანი განგაშის სისტემა
	სახანძრო ჰიდრანტი
მგმა გასასვლელი	მიკროავტობუსის პარკინგთან მისაწვდომი გასასვლელი ნიშანი
საორთოს ამრა	სართულის ამოსაცნობი ნიშანი
თავშესაფრის გამოყენების წესები	ნიშანი საგანგებო ვითარებაში ფართობის გამოყენების შესახებ
თავშესაფრის ფართობი	თავშესაფრის ფართობის ნიშანი
გასასვლელი EXIT	გასასვლელის ნიშანი ბრაილით
EXIT	გასასვლელის აღმნიშვნელი განათებული ნიშანი

ზოგადი შენიშვნები

დაუშვებელია ნახაზის გადაზომვა.
ნებისმიერი ხარვეზის/შეზუსტების აღმოჩენის შემთხვევაში დაუყოვნებლივ უნდა ეცნობოს საპროექტო ორგანიზაციას.
ყველა ზომა მოცემულია მილიმეტრებში.
ეს დოკუმენტაცია ინტელექტუალური საკუთრებაა.
ნებისმიერი არასანქცირებული გამოყენება, გამქღავნება, გავრცელება ან დუბლირება ნებისმიერი ინფორმაციის, შეიძლება გამოიწვიოს პასუხისგებლობა მოქმედი კანონმდებლობის მიხედვით.

არქიტექტორი	პროექტის მენეჯერი	დამკვეთი	პროექტი	სათაური	სტატუსი	რევიზია	00
TRIA Architecture		შპს "აპტოსი"	აპტოსის საწყობი	1. ხანძარსაწინააღმდეგო გეგმა +3.95 ნიშნულზე	არქიტექტურული პროექტი	თარიღი	11.03.2024
						ფორმატი	A1
						მასშტაბი	1:100

გვ.№ A-102 ხგ

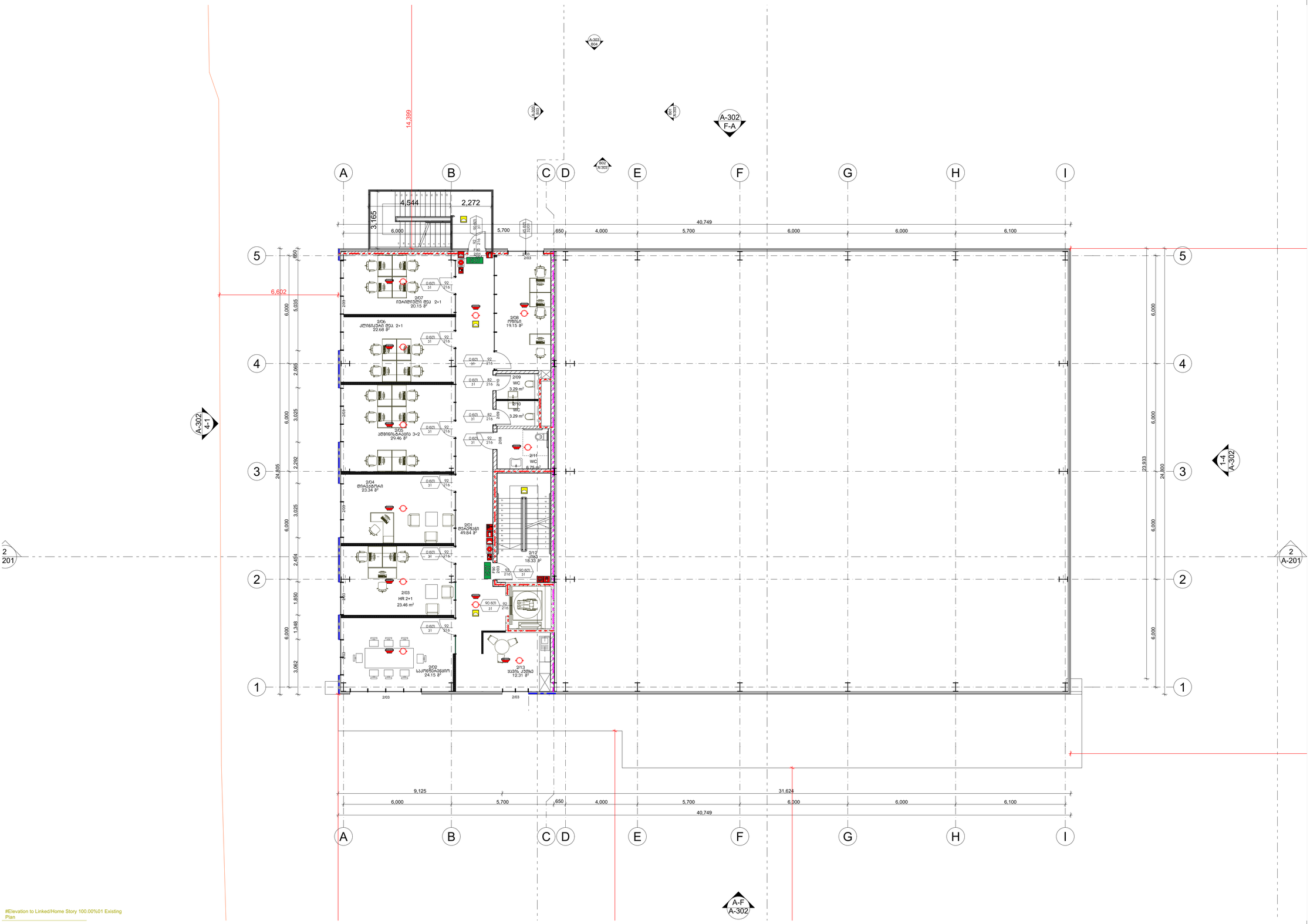

#Elevation to Linked/Home Story 100.00%01 Existing Plan

LEGENDS

ოთახი — ოთახის სახელი
001 ნომერი — სართული/ოთახის

±0.000 / -0.150 — მოპირკეთებული იატაკის ნიშნული / კონსტრუქციული ფილის ნიშნული
±0.000 — მოპირკეთებული იატაკის ნიშნული

1 / A- — დეტალის № ნახაზის კოდი
1 / A-200 — ჭრილის № ნახაზის კოდი
WG00/WB00 — კედლის ტიპი
FLR00 — იატაკის ტიპი

ბეტონის კედელი
ბლოკის კედელი
თაბაშირგვარაყის კედელი

82 / 235 — 90 wT / k1 — karis Tavisufali sigane / xanZarmedegoba / karis numeracia / karis Tavisufali simaRle

გასასვლელებს შორის დაცილება
3 საათიანი ცეცხლმედეგობა
2 საათიანი ცეცხლმედეგობა
1 საათიანი ცეცხლმედეგობა
სახანძრო სახელო

სახანძრო სიმბოლოს აღმნიშვნელი

	სახანძრო მილდგარი
	წყლის დასალევი შადრევანი
	სახანძრო მისაერთებელი
	ხელის ცეცხლმაქრი
	ხელით სამართავი სახანძრო განგაშის ღილაკი
	დამკავებელთა შეტყობინების სისტემა
	ორმხრივი კავშირის სისტემა
	კვამლის ავტომატური აღმომჩენი
	კვამლის მორეაგირე მაუწყებელი
	ავტოსაშხეფი სისტემა
	ალტერნატიული ავტოსაშხეფი სისტემა
	ავარიული განათება
	საავარიო განათება
	ჰაერის დაწნევის სისტემა
	მექანიკური განიავება
	ხმოვანი განგაშის სისტემა
	სახანძრო ჰიდრანტი
მიკროავტობუსის პარკინგთან მისაწვდომი გასასვლელი	მიკროავტობუსის პარკინგთან მისაწვდომი გასასვლელი ნიშანი
სართულის ამოსაცნობი	სართულის ამოსაცნობი ნიშანი
თავშესაფრის გამოყენების წესები	ნიშანი საგანგებო ვითარებაში ფართობის გამოყენების შესახებ
თავშესაფრის ფართობი	თავშესაფრის ფართობის ნიშანი
გასასვლელი EXIT	გასასვლელის ნიშანი ბრაილით
EXIT	გასასვლელის აღმნიშვნელი განათებული ნიშანი

ზოგადი შენიშვნები

დაუშვებელია ნახაზის გადაზომვა.
ნებისმიერი ხარვეზის/შეზსტობის აღმოჩენის შემთხვევაში დაუყოვნებლივ უნდა ეცნობოს საპროექტო ორგანიზაციას.
ყველა ზომა მოცემულია მილიმეტრებში.
ეს დოკუმენტაცია ინტელექტუალური საკუთრებაა.
ნებისმიერი არასანქცირებული გამოყენება, გამქვეყნება, გავრცელება ან დუბლირება ნებისმიერი ინფორმაციის, შეიძლება გამოინვიოს პასუხისგებლობა მოქმედი კანონმდებლობის მიხედვით.

არქიტექტორი: TRIA Architecture

პროექტის მენეჯერი

დამკვეთი: შპს "აპტოსი"

პროექტი: აპტოსის საწყობი

სათაური: 2. ხანძარსაწინააღმდეგო გეგმა +7.90 ნიშნულზე

სტატუსი: არქიტექტურული პროექტი

რევიზია	00
თარიღი	11.03.2024
ფორმატი	A1
მასშტაბი	1:100

გვ.№ A-103 ხგ

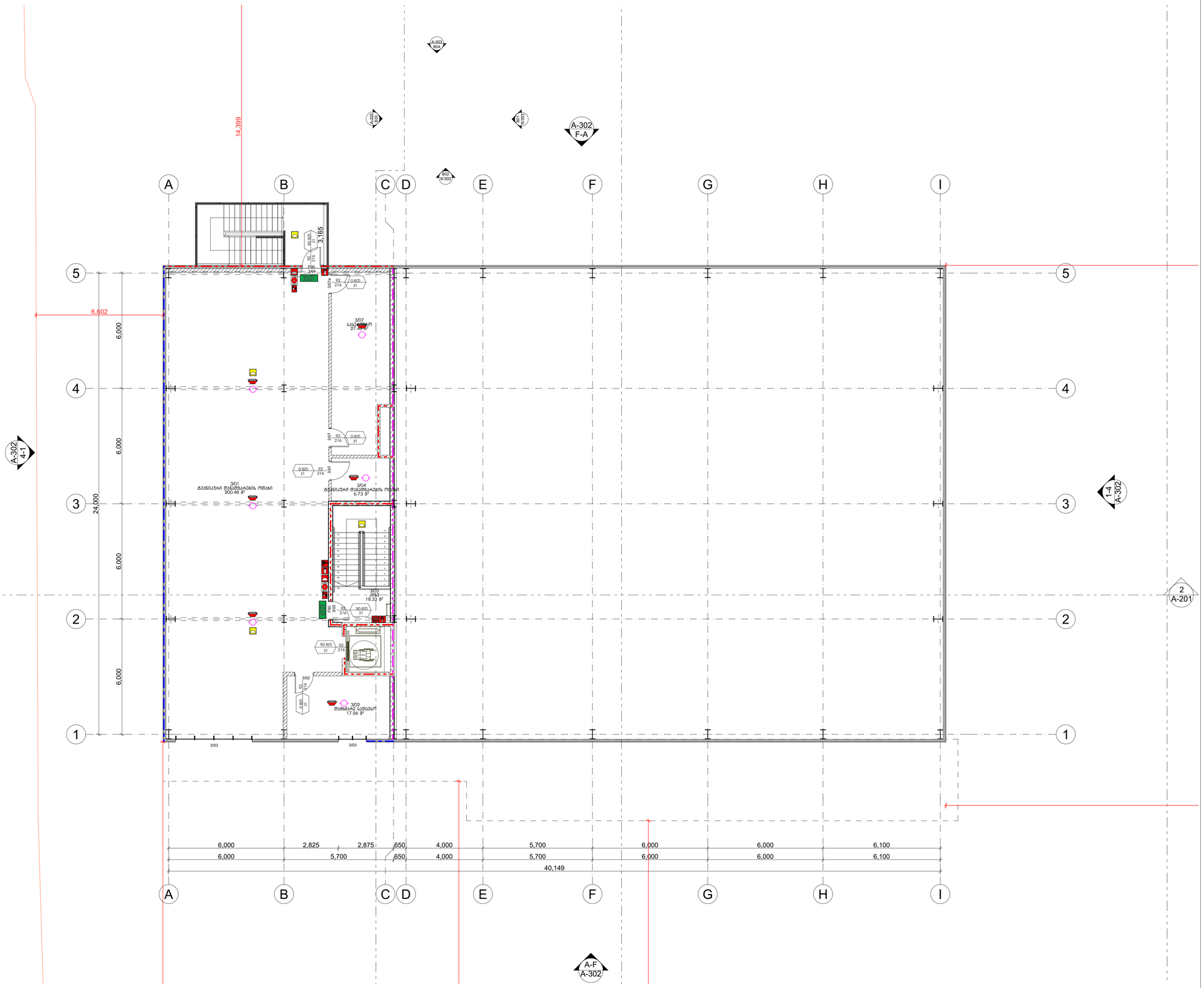

LEGENDS

ოთახი	ოთახის სახელი
001 ნომერი	სართული/ოთახის
±0.000 -0.150	მოპირკეთებული იატაკის ნიშნული კონსტრუქციული ფილის ნიშნული
±0.000	მოპირკეთებული იატაკის ნიშნული
1 A-	დეტალის № ნახაზის კოდი
1 A-200	ჭრილის № ნახაზის კოდი
WG00/WB00	კედლის ტიპი
FLR00	იატაკის ტიპი

- ბეტონის კედელი
- აგურის კედელი
- თაბაშირმუყაოს კედელი

82 / 235 — 90 wT / k1 — karis Tavisufali sigane; xanZarmedegoba; karis numeracia; karis Tavisufali simaRle

- გასასვლელებს შორის დაცილება
- 3 საათიანი ცეცხლმედეგობა
- 2 საათიანი ცეცხლმედეგობა
- 1 საათიანი ცეცხლმედეგობა
- სახანძრო სახელო

სახანძრო სიმბოლოს აღმიშნველი

	სახანძრო მილდგარი
	წყლის დასალევი შადრევანი
	სახანძრო მისაერთებელი
	ხელის ცეცხლმაქრი
	ხელით სამართავი სახანძრო განგაშის ღილაკი
	დამკავებელთა შეტყობინების სისტემა
	ორმხრივი კავშირის სისტემა
	კვამლის ავტომატური აღმომჩენი
	კვამლის მორეაგირე მაუწყებელი
	ავტოსაშხეფი სისტემა
	ალტერნატიული ავტოსაშხეფი სისტემა
	ავარიული განათება
	საავარიო განათება
	ჰაერის დაწნევის სისტემა
	მექანიკური განიავება
	ხმოვანი განგაშის სისტემა
	სახანძრო ჰიდრანტი
მმმა განასვლელი	მიკროავტობუსის პარკინგთან მისაწვდომი გასასვლელი ნიშანი
სართულის ამრა	სართულის ამოსაცნობი ნიშანი
თავშესაფრის გამოყენების წესები	ნიშანი საგანგებო ვითარებაში ფართობის გამოყენების შესახებ
თავშესაფრის ფართობი	თავშესაფრის ფართობის ნიშანი
გასასვლელი EXIT	გასასვლელის ნიშანი ბრაილით
EXIT	გასასვლელის აღმნიშვნელი განათებული ნიშანი

ზოგადი შენიშვნები

ღაუშვებელია ნახაზის გადაზომვა.
ნებისმიერი ხარვეზის/უზუსტობის აღმოჩენის შემთხვევაში დაუყოვნებლივ უნდა ეცნობოს საპროექტო ორგანიზაციას.
ყველა ზომა მოცემულია მილიმეტრებში.
ეს დოკუმენტაცია ინტელექტუალური საკუთრებაა.
ნებისმიერი არასანქცირებული გამოყენება, გაძძლვნება, გავრცელება ან დუბლირება ნებისმიერი ინფორმაციის, შეიძლება გამოიწვიოს პასუხისგებლობა მოქმედი კანონმდებლობის მიხედვით.

არქიტექტორი	პროექტის მენეჯერი	დამკვეთი	პროექტი	სათაური	სტატუსი	რევიზია	00
TRIA Architecture		შპს "აპტოსი"	აპტოსის საწყობი	3. ხანძარსაწინააღმდეგო გეგმა +11.85 ნიშნულზე	არქიტექტურული პროექტი	თარიღი	11.03.2024
						ფორმატი	A1
						მასშტაბი	1:100

გვ.№ A-104 bg

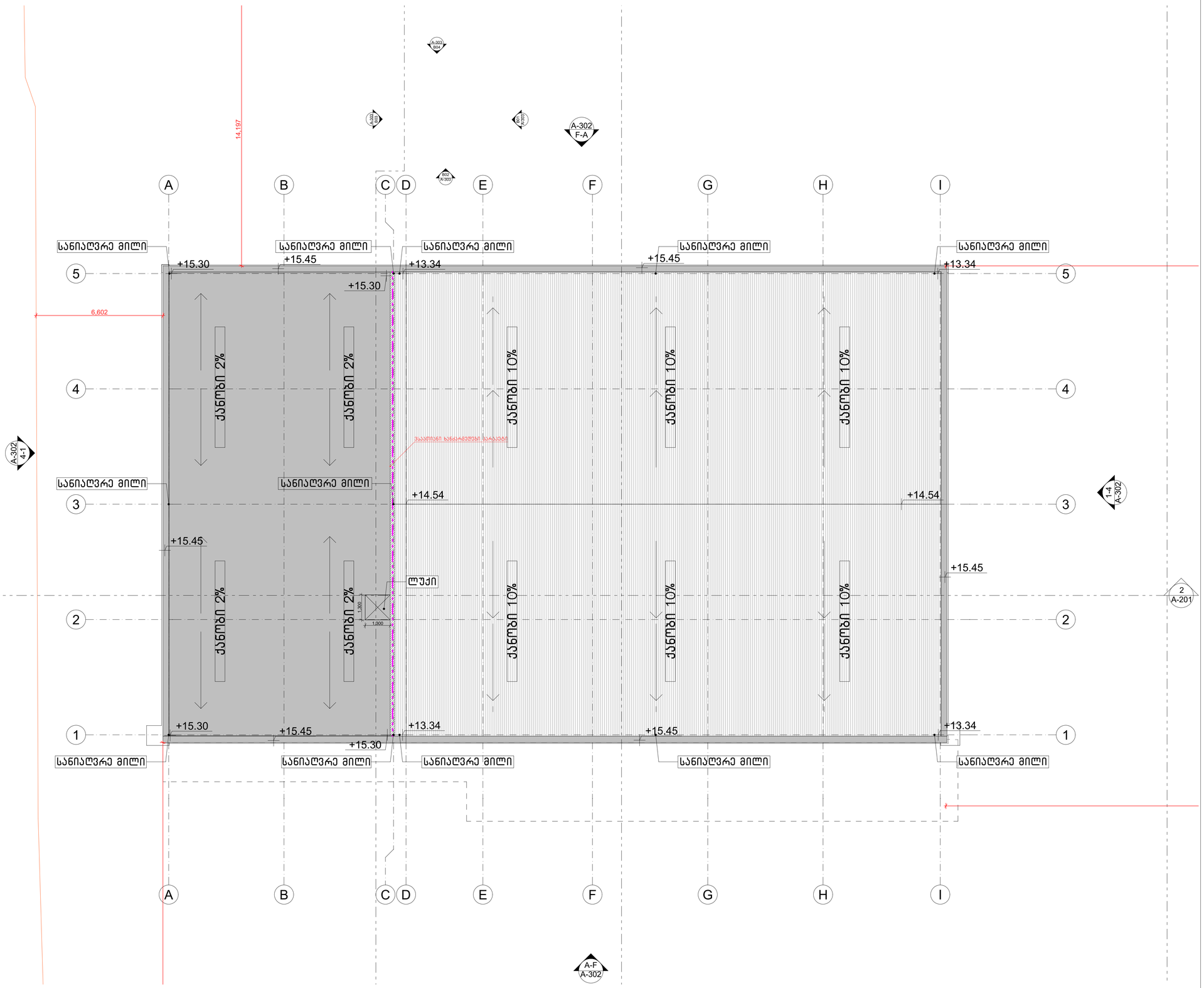

#Elevation to Linked/Home Story 100.00%01 Existing Plan

LEGENDS

- ოთახი — ოთახის სახელი
- 001 — ოთახის ნომერი
- ±0.000 / -0.150 — მოპირკეთებული იატაკის ნიშნული / კონსტრუქციული ფილის ნიშნული
- ±0.000 — მოპირკეთებული იატაკის ნიშნული
- 1 / A- — დეტალის № ნახაზის კოდი
- 1 / A-200 — ჭრილის № ნახაზის კოდი
- WG00/WB00 — კედლის ტიპი
- FLR00 — იატაკის ტიპი

- ბეტონის კედელი
- აგურის კედელი
- თაბაშირმუყაოს კედელი

82 / 235 — 90 wT / k1 — karis Tavisufali sigane / xanZarmedegoba / karis numeracia / karis Tavisufali simaRle

- გასასვლელებს შორის დაცილება
- 3 საათიანი ცეცხლმედეგობა
- 2 საათიანი ცეცხლმედეგობა
- 1 საათიანი ცეცხლმედეგობა
- სახანძრო სახელო

სახანძრო სიმბოლოს აღმნიშვნელი

	სახანძრო მილდგარი
	წყლის დასალევი შადრევანი
	სახანძრო მისაერთებელი
	ხელის ცეცხლმაქრი
	ხელით სამართავი სახანძრო განგაშის ღილაკი
	დამკავებელთა შეტყობინების სისტემა
	ორმხრივი კავშირის სისტემა
	კვამლის ავტომატური აღმომჩენი
	კვამლის მორეაგირე მაუწყებელი
	ავტოსაშხეფი სისტემა
	ალტერნატიული ავტოსაშხეფი სისტემა
	ავარიული განათება
	საავარიო განათება
	ჰაერის დაწნევის სისტემა
	მექანიკური განიავება
	ხმოვანი განგაშის სისტემა
	სახანძრო ჰიდრანტი
მმმა გასასვლელი	მიკროავტობუსის პარკინგთან მისაწვდომი გასასვლელი ნიშანი
სართულის აბრა	სართულის ამოსაცნობი ნიშანი
თავშესაფრის გამოყენების წესები	ნიშანი საგანგებო ვითარებაში ფართობის გამოყენების შესახებ
თავშესაფრის ფართობი	თავშესაფრის ფართობის ნიშანი
გასასვლელი EXIT	გასასვლელის ნიშანი ბრაილით
EXIT	გასასვლელის აღმნიშვნელი განათებული ნიშანი

ზოგადი შენიშვნები

დაუშვებელია ნახაზის გადაზომვა.
ნებისმიერი ხარვეზის/უზუსტობის აღმოჩენის შემთხვევაში დაუყოვნებლივ უნდა ეცნობოს საავტორო ორგანიზაციას.
ყველა ზომა მოცემულია მილიმეტრებში.
ეს დოკუმენტაცია ინტელექტუალური საკუთრებაა.
ნებისმიერი არასანქცირებული გამოყენება, გამქრცვინება, გავრცელება ან დუბლირება ნებისმიერი ინფორმაციის, შეიძლება გამოიწვიოს პასუხისგებლობა მოქმედი კანონმდებლობის მიხედვით.

არქიტექტორი	TRIA Architecture
პროექტის მენეჯერი	
დამკვეთი	შპს "აპტოსი"
პროექტი	აპტოსის საწყობი
სათაური	4. ხანძარსაწინააღმდეგო გეგმა +11.85 ნიშნულზე
სტატუსი	არქიტექტურული პროექტი
რევიზია	00
თარიღი	11.03.2024
ფორმატი	A1
მასშტაბი	1:100
გვ.№	A-105 ხგ

კ-1

კარი ზღურბლის
გარეშე მიმხურავით

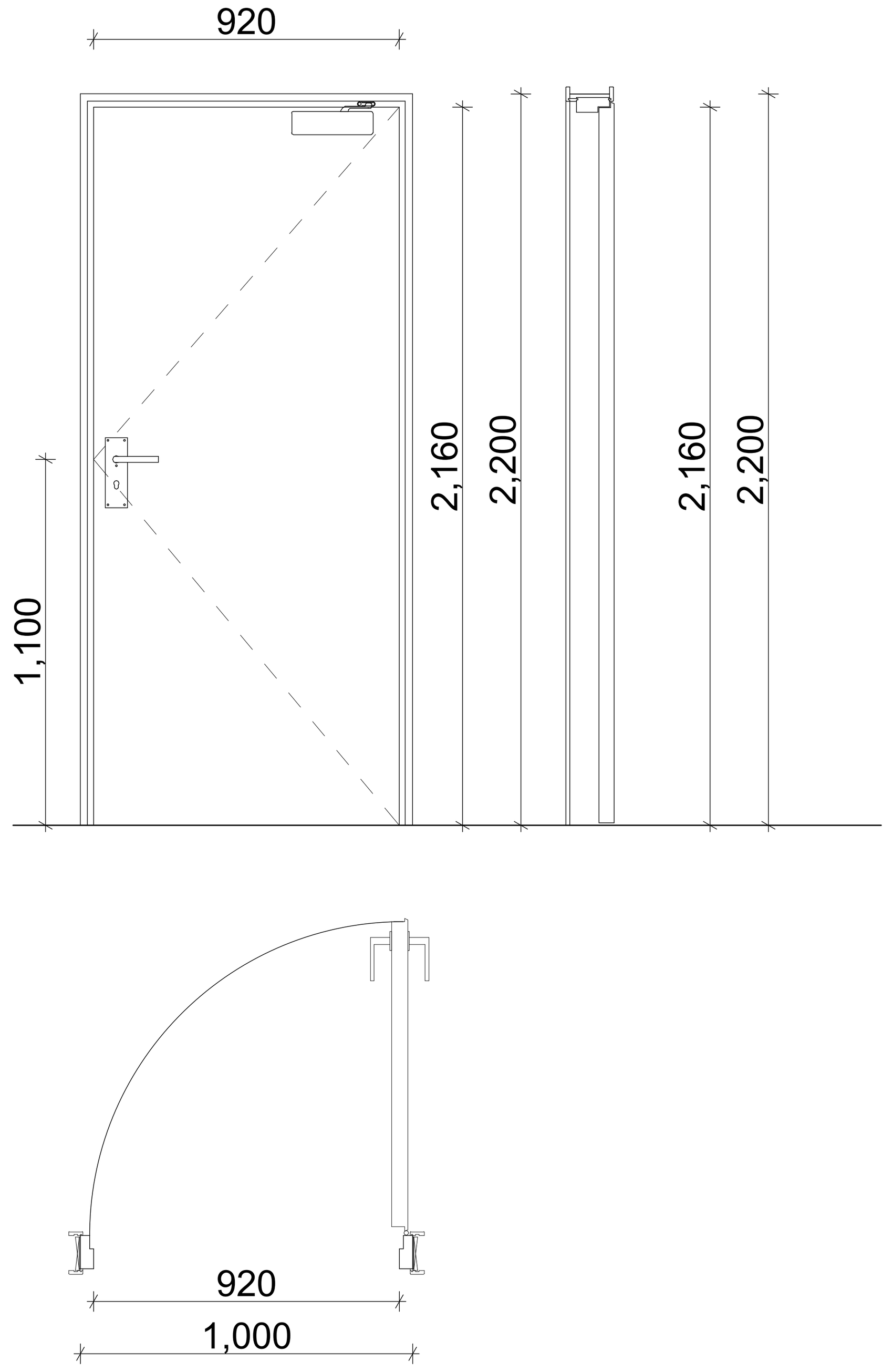

კ-2

კარი ზღურბლის
გარეშე მიმხურავით

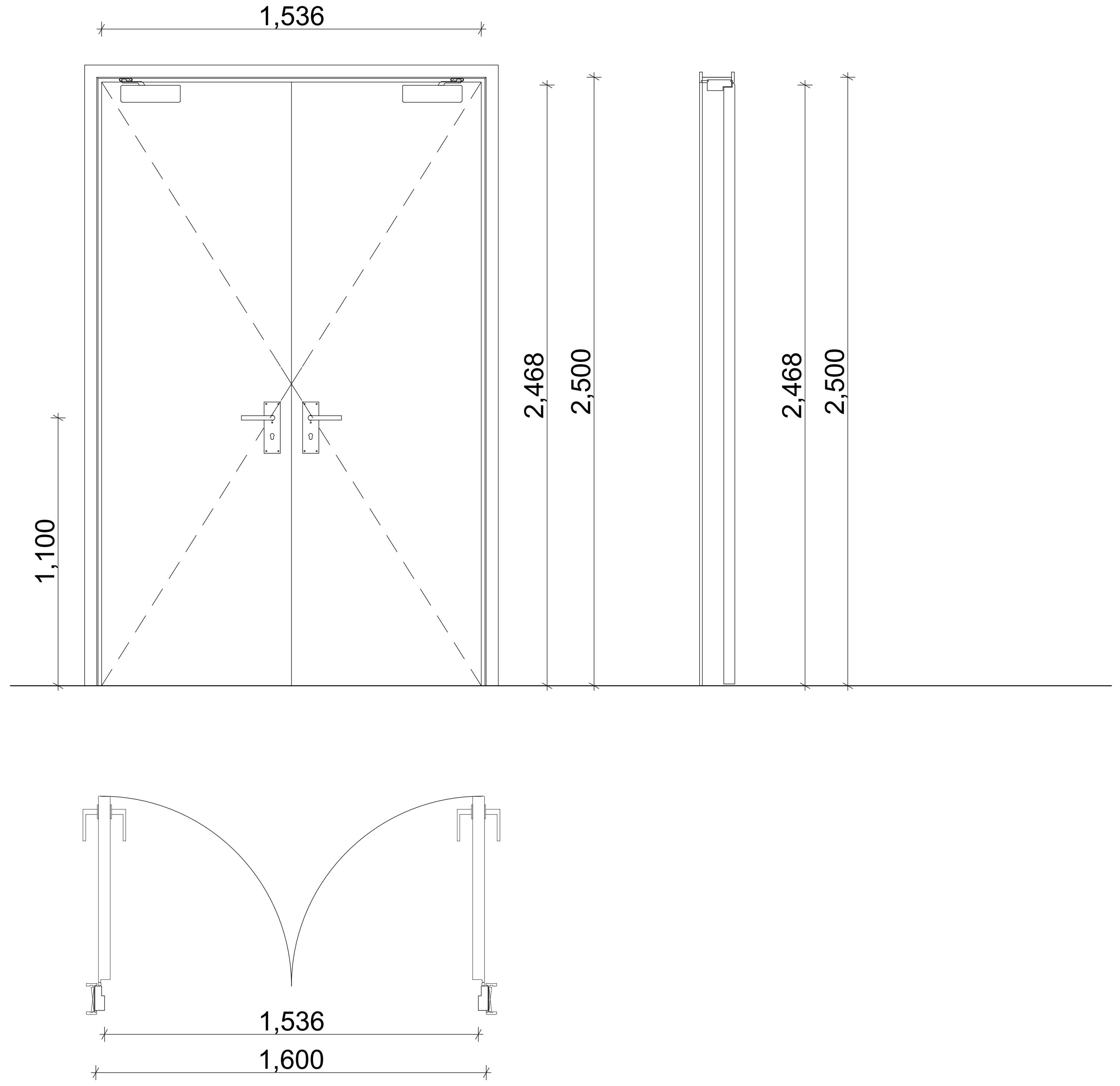

კ-3

კარი ზღურბლის და
მიმხურავის გარეშე

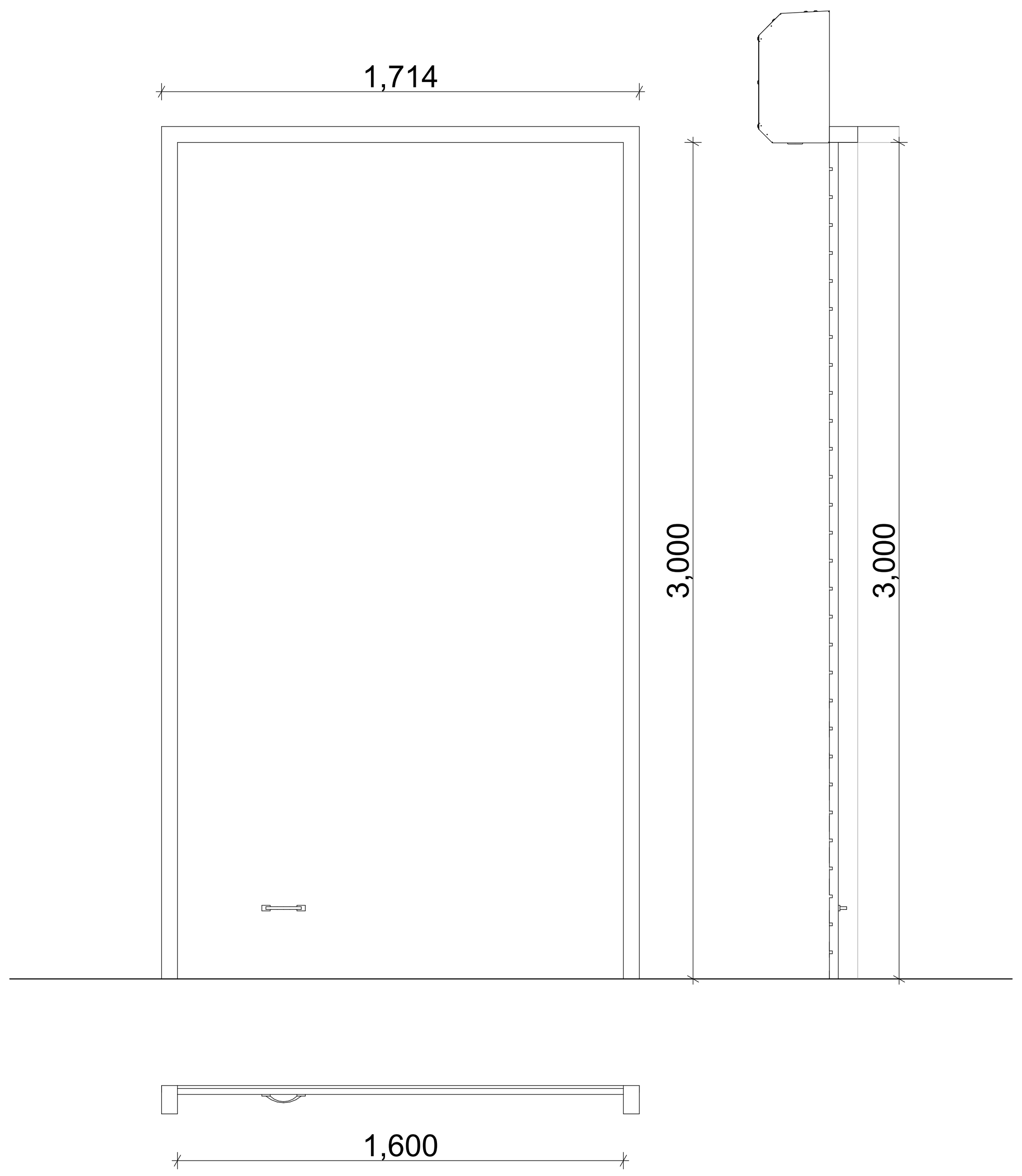

LEGENDS

ლობი — ოთახის სახელი
0/01 ნომერი — სართული/ოთახის

±0.000 / -0.150 — მოპირკეთებული იატაკის ნიშნული / კონსტრუქციული ფილის ნიშნული
±0.000 — მოპირკეთებული იატაკის ნიშნული
1 / A- — დეტალის № ნახაზის კოდი
1 / A-200 — ჭრილის № ნახაზის კოდი
WG00/WB00 — კედლის ტიპი
FLR00 — იატაკის ტიპი

ბეტონის კედელი
ბლოკის კედელი
თაბაშირმუყაოს კედელი

ზოგადი შენიშვნები

დაუშვებელია ნახაზის გადაზომვა.
ნებისმიერი ხარვეზის/უზუსტობის აღმოჩენის შემთხვევაში დაუყოვნებლივ
უნდა ეცნობოს საპროექტო ორგანიზაციას.
ყველა ზომა მოცემულია მილიმეტრებში.
ეს დოკუმენტაცია ინტელექტუალური საკუთრებაა.
ნებისმიერი არასანქცირებული გამოყენება, გამჟღავნება, გავრცელება ან
დუბლირება ნებისმიერი ინფორმაციის, შეიძლება გამოიწვიოს
პასუხისგებლობა მოქმედი კანონმდებლობის მიხედვით.

არქიტექტორი	პროექტის მენეჯერი	დამკვეთი	პროექტი	სათაური	სტატუსი			გვ.№
TRIA Architecture		შპს "აპტოსი"	აპტოსის საწყობი	კარის დეტალური ნახაზები	არქიტექტურული პროექტი	რევიზია	00	A-806
						თარიღი	11.03.2024	
						ფორმატი	A1	
						მასშტაბი	1:20	

მისაწვდომი ტუალეტი საოფისე სივრცეში

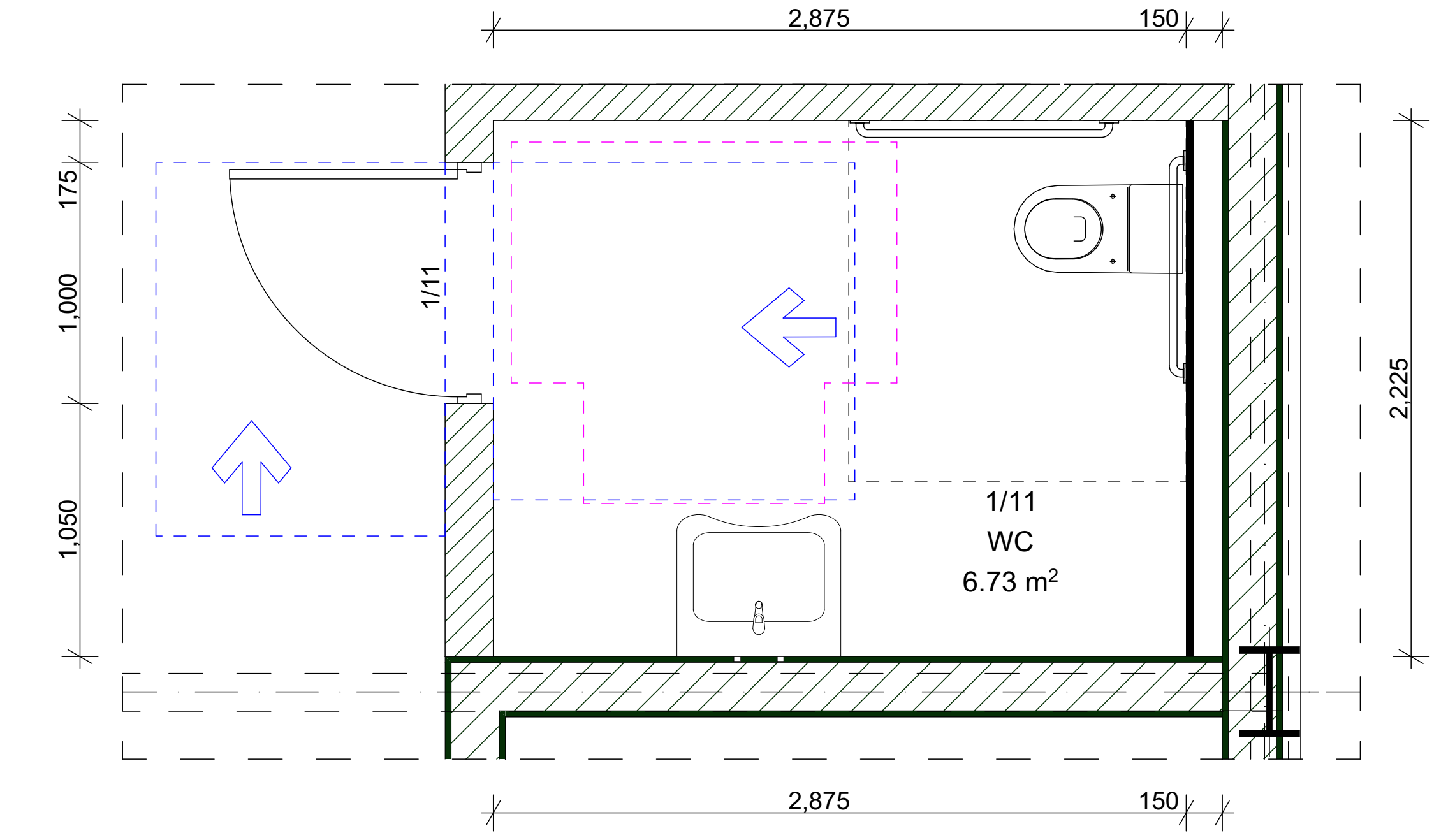

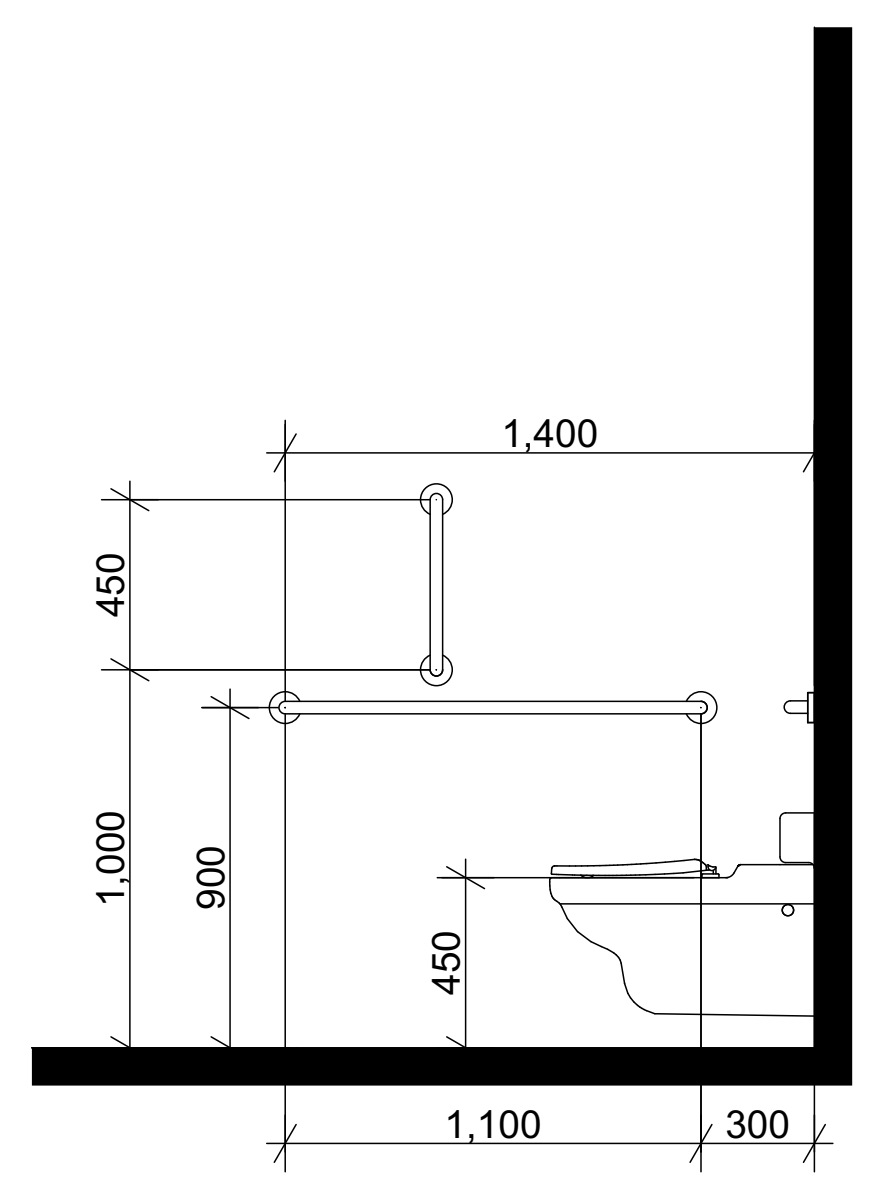

604.5.1. უნიტაზთან დამონტაჟებული ხელმოსაჭიდი ძელი გვერდითა კედელზე

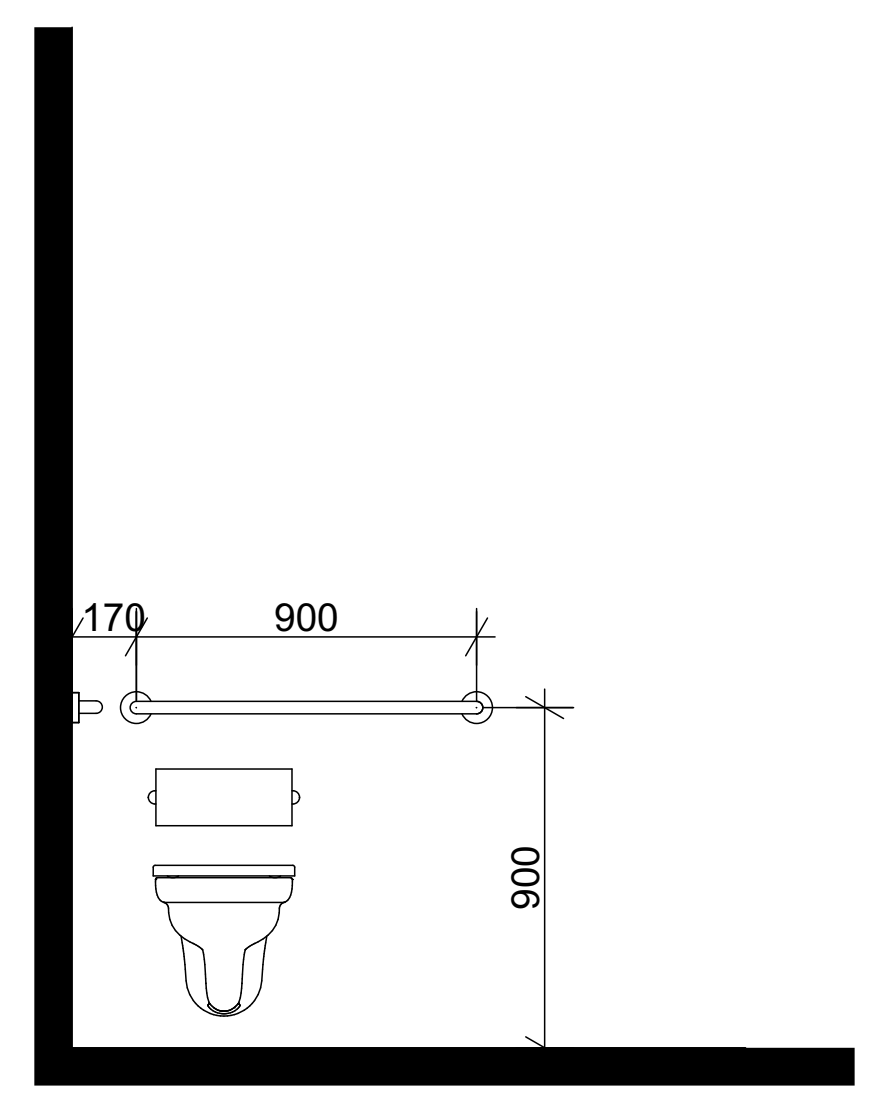

604.5.2. უნიტაზთან დამონტაჟებული ხელმოსაჭიდი ძელი უკანა კედელზე

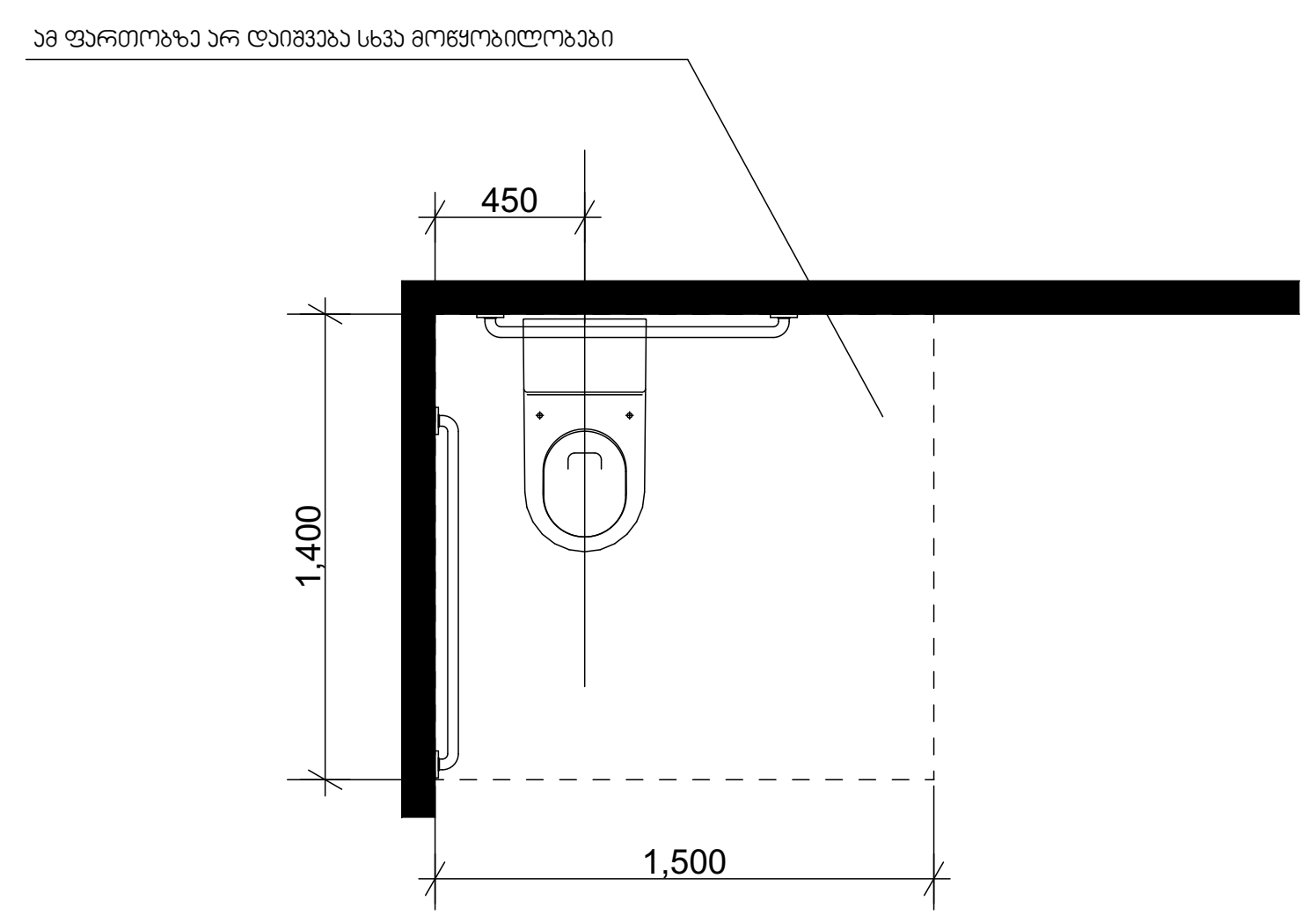

604.3 უნიტაზისთვის განკუთვნილი თავისუფალი სივრცის ზომა

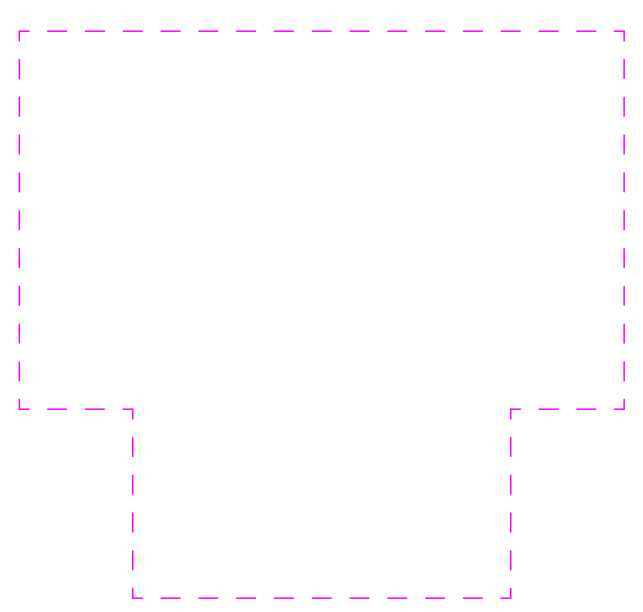

T ფორმის მოსატრიალებელი სივრცე

ვარიანტი 3

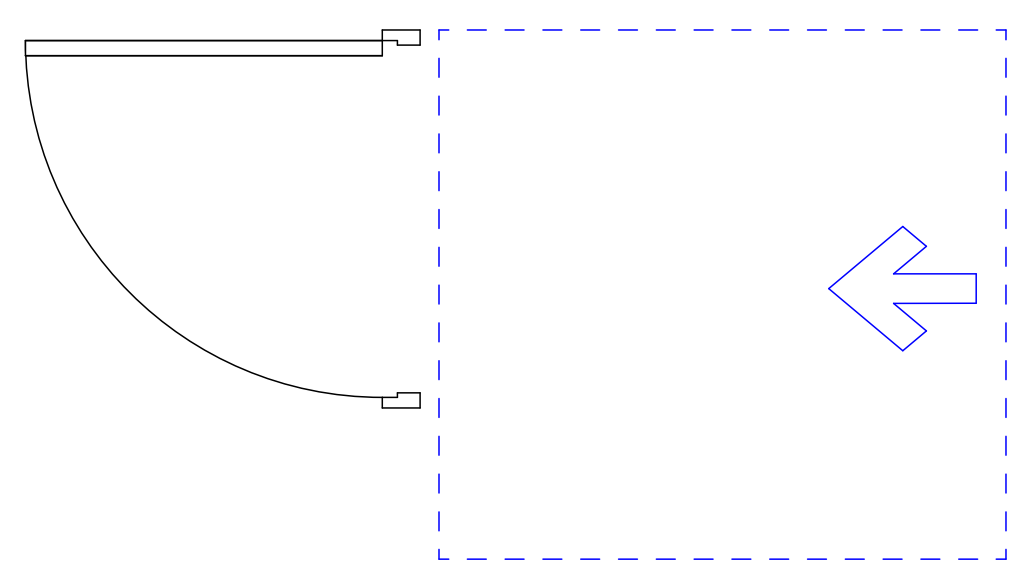

თავისუფალი სივრცე კართან მანევრირებისთვის
- ანჯამიანი კარი
წინიდან მისაწვდომი - გამოწევით გაღება

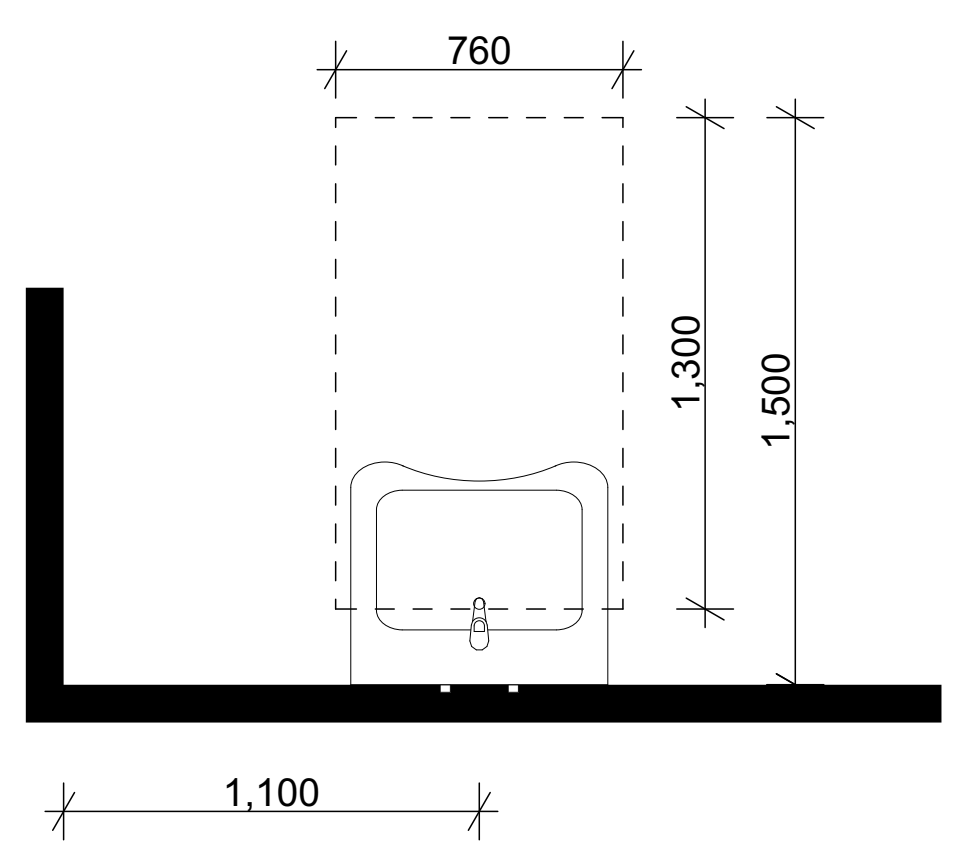

ხელსაბანის მდებარეობა

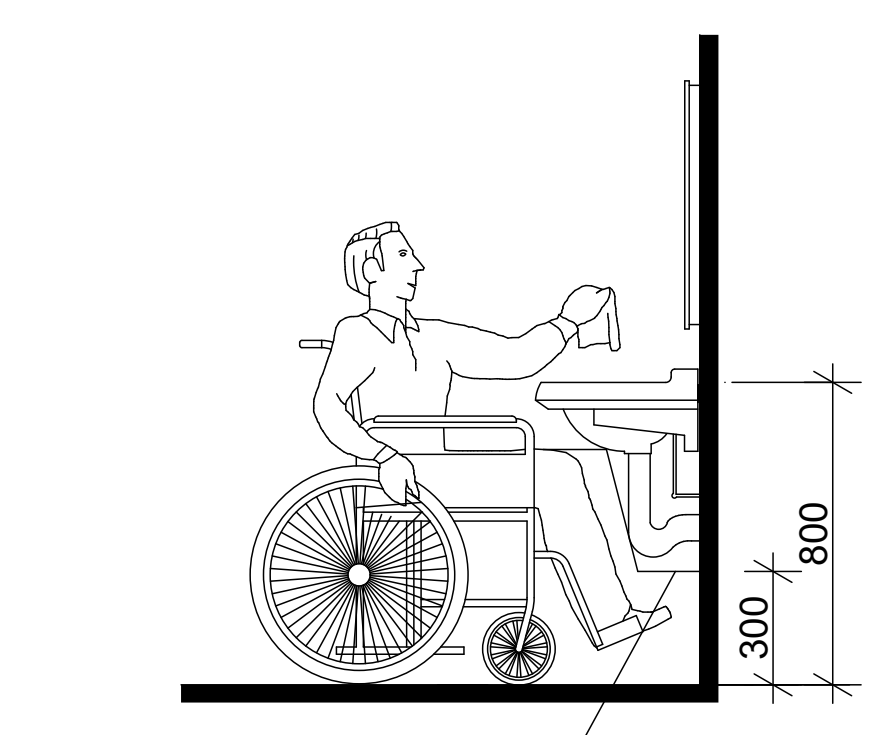

606.3 ხელსაბანებისა და ნიჟარების სიმაღლე

LEGENDS

ლოგი	ოთახის სახელი
0/01 ნომერი	სართული/ოთახის
±0.000 / -0.150	მოპირკეთებული იატაკის ნიშნული; კონსტრუქციული ფილის ნიშნული
±0.000	მოპირკეთებული იატაკის ნიშნული
1 / A-	დეტალის № ნახაზის კოდი
1 / A-200	ჭრილის № ნახაზის კოდი
WG00/WB00	კედლის ტიპი
FLR00	იატაკის ტიპი

ბეტონის კედელი

ბლოკის კედელი

თაბაშირმუყაოს კედელი

ზოგადი შენიშვნები

დაუშვებელია ნახაზის გადაზომვა.
ნებისმიერი ხარვეზის/უზუსტობის აღმოჩენის შემთხვევაში დაუყოვნებლივ უნდა ეცნობოს საპროექტო ორგანიზაციას.
ყველა ზომა მოცემულია მილიმეტრებში.
ეს დოკუმენტაცია ინტელექტუალური საკუთრებაა.
ნებისმიერი არასანქცირებული გამოყენება, გამჟღავნება, გავრცელება ან დუბლირება ნებისმიერი ინფორმაციის, შეიძლება გამოიწვიოს პასუხისგებლობა მოქმედი კანონმდებლობის მიხედვით.

არქიტექტორი	პროექტის მენეჯერი	დამკვეთი	პროექტი	სათაური	სტატუსი		
TRIA Architecture		მისაწვდომი ტუალეტი / შპს "აპტოსი"	აპტოსის საწყობი	დეტალური ნახაზები	არქიტექტურული პროექტი	რევიზია	00
						თარიღი	14.03.2024
						ფორმატი	A2
						მასშტაბი	1:40

გვ.№ A-901

ორმხრივი კავშირის გამოყენების წესები, ნიშანი უნდა გაიკრას თავშესაფრის ფართობებთან

გზა-კიბის ამოსაცნობის ნიშანი, გზა-კიბის საზღვრებში, დერეფანში გამავალი კარის საკეტის მომიჯნავედ

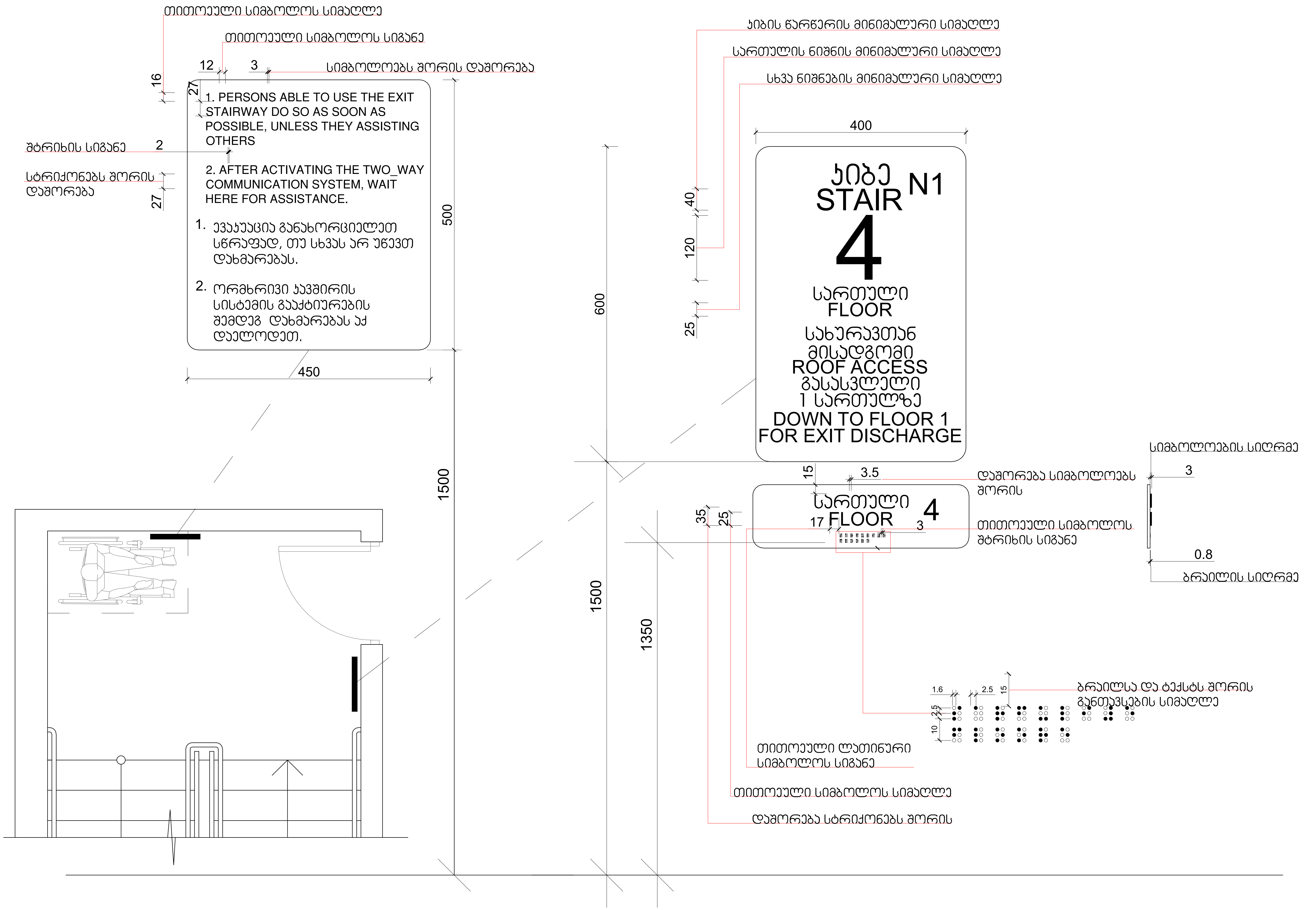

LEGENDS

ლობი	ოთახის სახელი
0/01 ნომერი	სართული/ოთახის
±0.000 / -0.150	მოპირკეთებული იატაკის ნიშნული; კონსტრუქციული ფილის ნიშნული
±0.000	მოპირკეთებული იატაკის ნიშნული
1 / A-	დეტალის № ნახაზის კოდი
1 / A-200	ჭრილის № ნახაზის კოდი
WG00/WB00	კედლის ტიპი
FLR00	იატაკის ტიპი
	ბეტონის კედელი
	ბლოკის კედელი
	თაბაშირმუყაოს კედელი

ზოგადი შენიშვნები

დაუშვებელია ნახაზის გადაზომვა.
ნებისმიერი ხარვეზის/უზუსტობის აღმოჩენის შემთხვევაში დაუყოვნებლივ უნდა ეცნობოს საპროექტო ორგანიზაციას.
ყველა ზომა მოცემულია მილიმეტრებში.
ეს დოკუმენტაცია ინტელექტუალური საკუთრებაა.
ნებისმიერი არასანქცირებული გამოყენება, გამჟღავნება, გავრცელება ან დუბლირება ნებისმიერი ინფორმაციის, შეიძლება გამოიწვიოს პასუხისგებლობა მოქმედი კანონმდებლობის მიხედვით.

არქიტექტორი	პროექტის მენეჯერი	დამკვეთი	პროექტი	სათაური	სტატუსი		
TRIA Architecture		შპს "აპტოსი"	აპტოსის საწყობი	დეტალური ნახაზები	არქიტექტურული პროექტი	რევიზია 00	გვ.№
						თარიღი 14.03.2024	
						ფორმატი A2	
						მასშტაბი 1:5	A-902

ნიშანი პიქტოგრამიბით, ამობურცული ნიშნებით და ბრაილით განთავსდება მისაწვდომ ტუალეტებთან კარის მომიჯნავედ

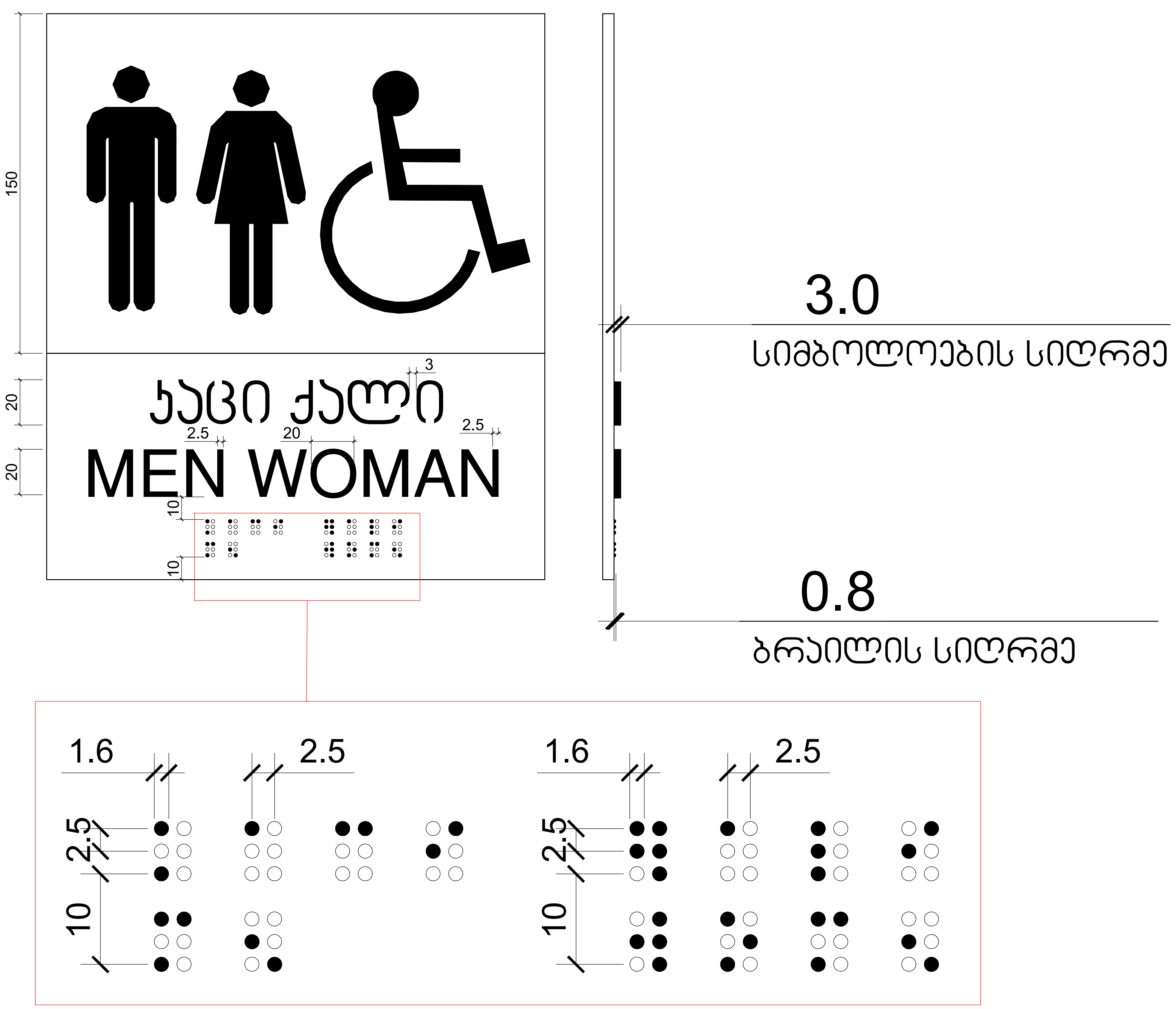

LEGENDS

ლობი	ოთახის სახელი
0/01 ნომერი	სართული/ოთახის
±0.000 / -0.150	მოპირკეთებული იატაკის ნიშნული კონსტრუქციული ფილის ნიშნული
±0.000	მოპირკეთებული იატაკის ნიშნული
1 / A-	დეტალის № ნახაზის კოდი
1 / A-200	ჭრილის № ნახაზის კოდი
WG00/WB00	კედლის ტიპი
FLR00	იატაკის ტიპი
	ბეტონის კედელი
	ბლოკის კედელი
	თაბაშირმუყაოს კედელი

ზოგადი შენიშვნები

დაუშვებელია ნახაზის გადაზომვა.
ნებისმიერი ხარვეზის/უზუსტობის აღმოჩენის შემთხვევაში დაუყოვნებლივ უნდა ეცნობოს საპროექტო ორგანიზაციას.
ყველა ზომა მოცემულია მილიმეტრებში.
ეს დოკუმენტაცია ინტელექტუალური საკუთრებაა.
ნებისმიერი არასანქცირებული გამოყენება, გამჟღავნება, გავრცელება ან დუბლირება ნებისმიერი ინფორმაციის, შეიძლება გამოიწვიოს პასუხისმგებლობა მოქმედი კანონმდებლობის მიხედვით.

არქიტექტორი	პროექტის მენეჯერი	დამკვეთი	პროექტი	სათაური	სტატუსი			გვ.№
TRIA Architecture		შპს "აკტოსი"	აკტოსის საწყობი	დეტალური ნახაზები	არქიტექტურული პროექტი	რევიზია	00	A-903
						თარიღი	14.03.2024	
						ფორმატი	A2	
						მასშტაბი	1:2	

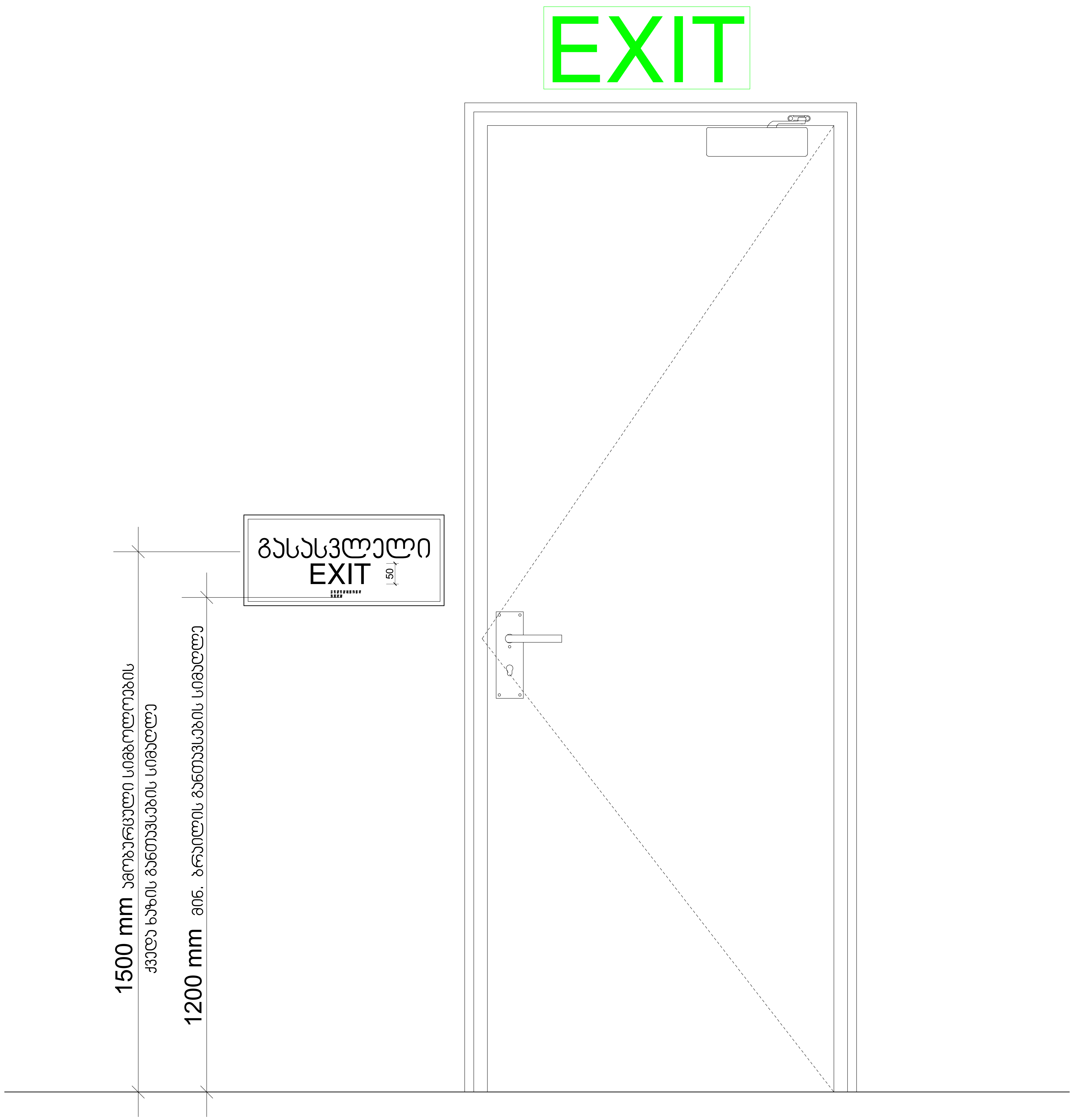

LEGENDS

ლობი	ოთახის სახელი
0/01 ნომერი	სართული/ოთახის
±0.000 / -0.150	მოპირკეთებული იატაკის ნიშნული / კონსტრუქციული ფილის ნიშნული
±0.000	მოპირკეთებული იატაკის ნიშნული
1 / A-	დეტალის № / ნახაზის კოდი
1 / A-200	ჭრილის № / ნახაზის კოდი
WG00/WB00	კედლის ტიპი
FLR00	იატაკის ტიპი
	ბეტონის კედელი
	ბლოკის კედელი
	თაბაშირმუყაოს კედელი

ზოგადი შენიშვნები

დაუშვებელია ნახაზის გადაზომვა.
ნებისმიერი ხარვეზის/უზუსტობის აღმოჩენის შემთხვევაში დაუყოვნებლივ უნდა ეცნობოს საპროექტო ორგანიზაციას.
ყველა ზომა მოცემულია მილიმეტრებში.
ეს დოკუმენტაცია ინტელექტუალური საკუთრებაა.
ნებისმიერი არასანქცირებული გამოყენება, გამჟღავნება, გავრცელება ან დუბლირება ნებისმიერი ინფორმაციის, შეიძლება გამოიწვიოს პასუხისგებლობა მოქმედი კანონმდებლობის მიხედვით.

არქიტექტორი	პროექტის მენეჯერი	დამკვეთი	პროექტი	სათაური	სტატუსი			ფურ.№
TRIA Architecture		შპს "აკტოსი"	აკტოსის საწყობი	დეტალური ნახაზები	არქიტექტურული პროექტი	რევიზია	00	A-904
						თარიღი	14.03.2024	
						ფორმატი	A2	
						მასშტაბი	1:10	

ნიშანი ამობურცული სიმბოლოებით და ბრაილით გზა-კიბის შესასვლელთან და გარეთ გამავალ ყველა კართან

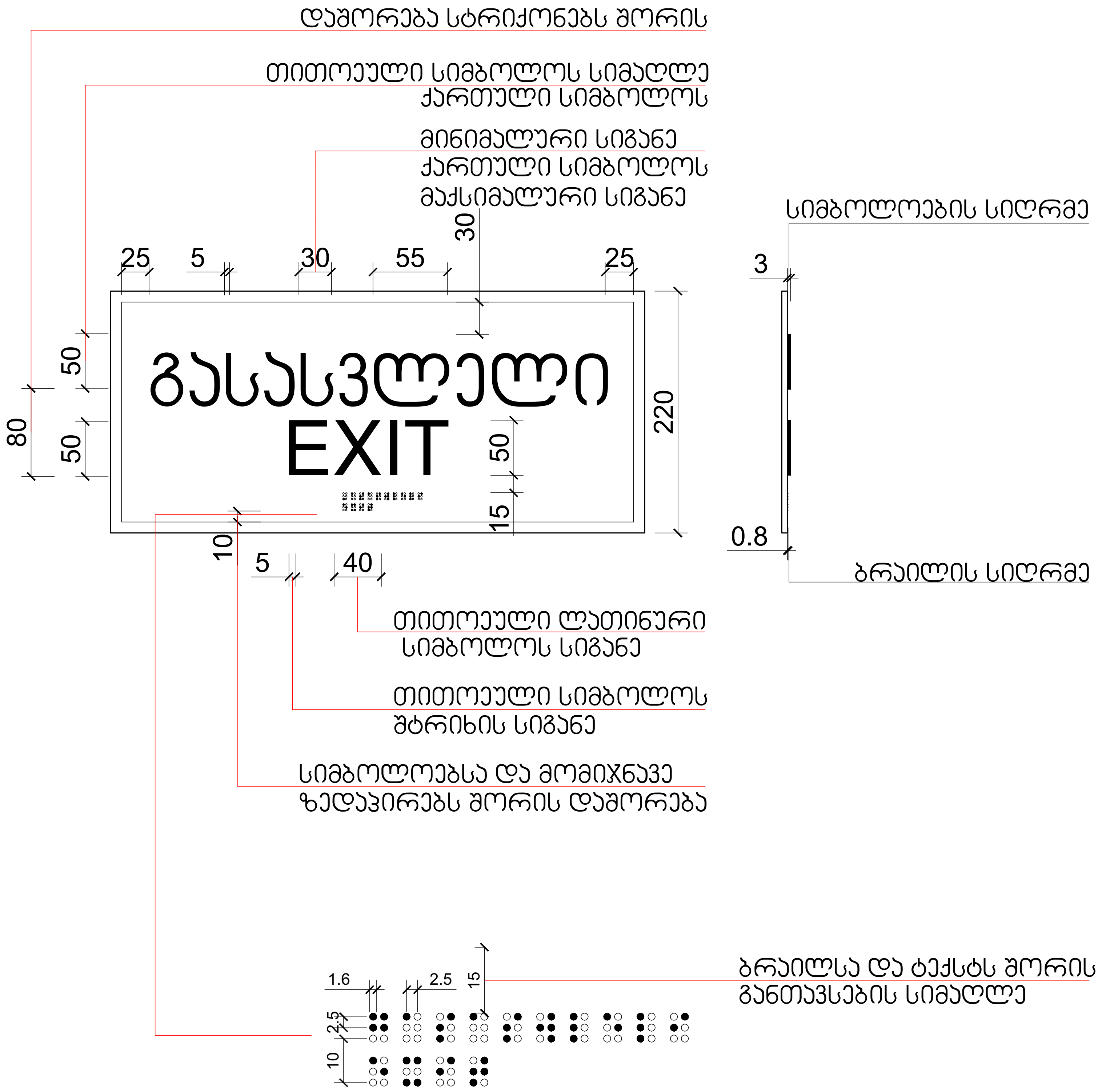

გასასვლელის განათებული ნიშანი

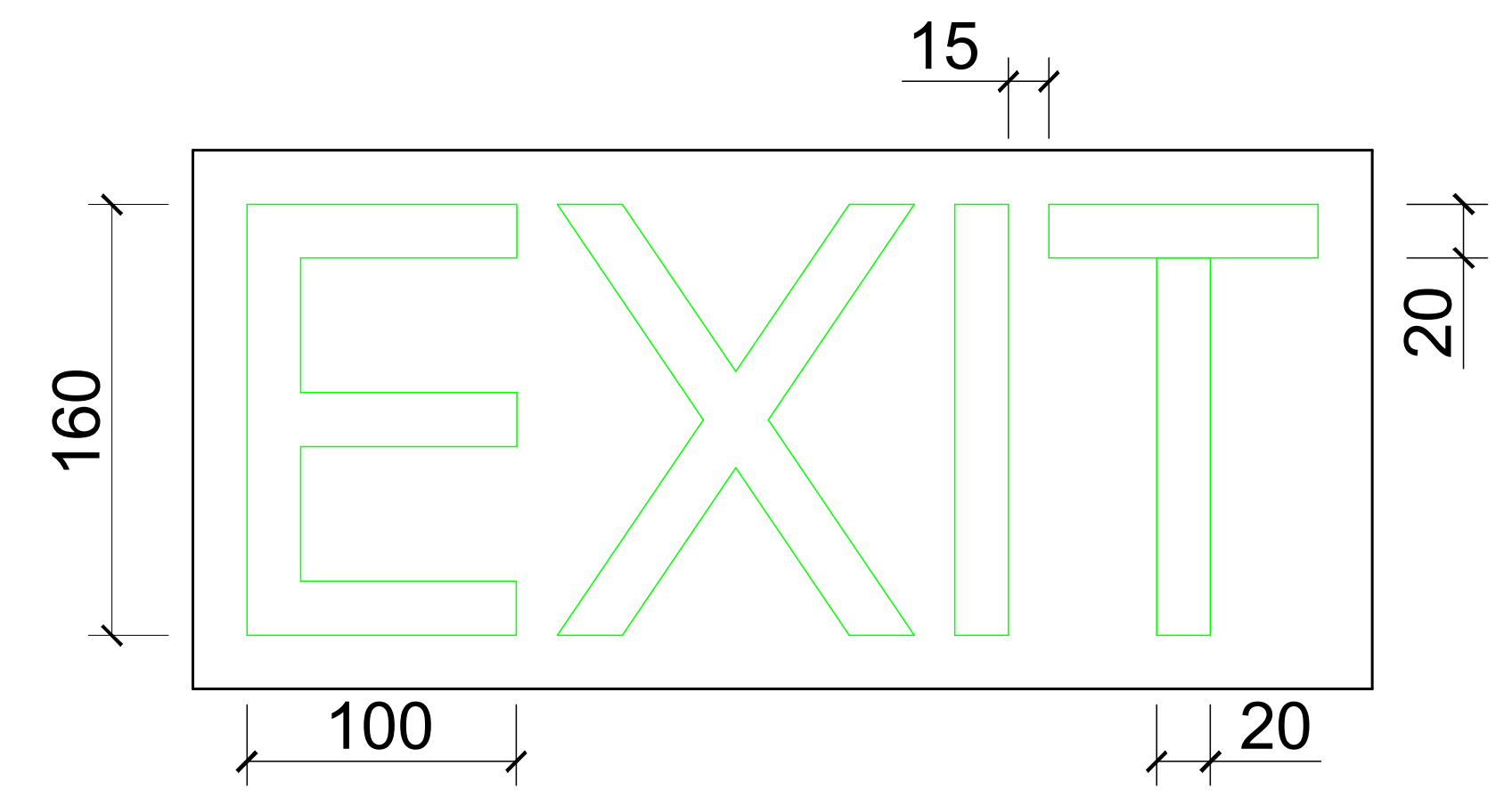

LEGENDS

ლობი	ოთახის სახელი
0/01 ნომერი	სართული/ოთახის
±0.000 / -0.150	მოპირკეთებული იატაკის ნიშნული / კონსტრუქციული ფილის ნიშნული
±0.000	მოპირკეთებული იატაკის ნიშნული
1 / A-	დეტალის № ნახაზის კოდი
1 / A-200	ჭრილის № ნახაზის კოდი
WG00/WB00	კედლის ტიპი
FLR00	იატაკის ტიპი
	ბეტონის კედელი
	ბლოკის კედელი
	თაბაშირმუყაოს კედელი

ზოგადი შენიშვნები

დაუშვებელია ნახაზის გადაზომვა.
ნებისმიერი ხარვეზის/უზუსტობის აღმოჩენის შემთხვევაში დაუყოვნებლივ უნდა ეცნობოს საპროექტო ორგანიზაციას.
ყველა ზომა მოცემულია მილიმეტრებში.
ეს დოკუმენტაცია ინტელექტუალური საკუთრებაა.
ნებისმიერი არასანქცირებული გამოყენება, გამჟღავნება, გავრცელება ან დუბლირება ნებისმიერი ინფორმაციის, შეიძლება გამოიწვიოს პასუხისმგებლობა მოქმედი კანონმდებლობის მიხედვით.

არქიტექტორი	პროექტის მენეჯერი	დამკვეთი	პროექტი	სათაური	სტატუსი			გვ.№
TRIA Architecture		შპს "აპტოსი"	აპტოსის საწყობი	დეტალური ნახაზები	არქიტექტურული პროექტი	რევიზია	00	A-905
						თარიღი	14.03.2024	
						ფორმატი	A2	
						მასშტაბი	1:5	

LEGENDS

ლობი	ოთახის სახელი
0/01 ნომერი	სართული/ოთახის
±0.000 / -0.150	მოპირკეთებული იატაკის ნიშნული კონსტრუქციული ფილის ნიშნული
±0.000	მოპირკეთებული იატაკის ნიშნული
1 / A-	დეტალის № ნახაზის კოდი
1 / A-200	ჭრილის № ნახაზის კოდი
WG00/WB00	კედლის ტიპი
FLR00	იატაკის ტიპი
	ბეტონის კედელი
	ბლოკის კედელი
	თაბაშირმუყაოს კედელი

ნიშანი განთავსდება ლიფტის გამოსაძახებელ ღილაკთან



ზოგადი შენიშვნები

დაუშვებელია ნახაზის გადაზომვა.
ნებისმიერი ხარვეზის/უზუსტობის აღმოჩენის შემთხვევაში დაუყოვნებლივ უნდა ეცნობოს საპროექტო ორგანიზაციას.
ყველა ზომა მოცემულია მილიმეტრებში.
ეს დოკუმენტაცია ინტელექტუალური საკუთრებაა.
ნებისმიერი არასანქცირებული გამოყენება, გამჟღავნება, გავრცელება ან დუბლირება ნებისმიერი ინფორმაციის, შეიძლება გამოიწვიოს პასუხისმგებლობა მოქმედი კანონმდებლობის მიხედვით.

არქიტექტორი	პროექტის მენეჯერი	დამკვეთი	პროექტი	სათაური	სტატუსი
TRIA Architecture		შპს "აპტოსი"	აპტოსის საწყობი	დეტალური ნახაზები	არქიტექტურული პროექტი

რევიზია	00	გვ.№
თარიღი	14.03.2024	
ფორმატი	A2	
მასშტაბი	1:5	A-906

ნიშანი განთავსდება
გზა-კიბის საზღვრებში კარის მომიჯნავედ

ნიშანი განთავსდება
გზა-კიბის საზღვრებში კარის მომიჯნავედ

ნიშანი განთავსდება
გარე მისაწვდომ ავტოსადგომთან

ნიშანი განთავსდება
შიგა მისაწვდომ ავტოსადგომთან

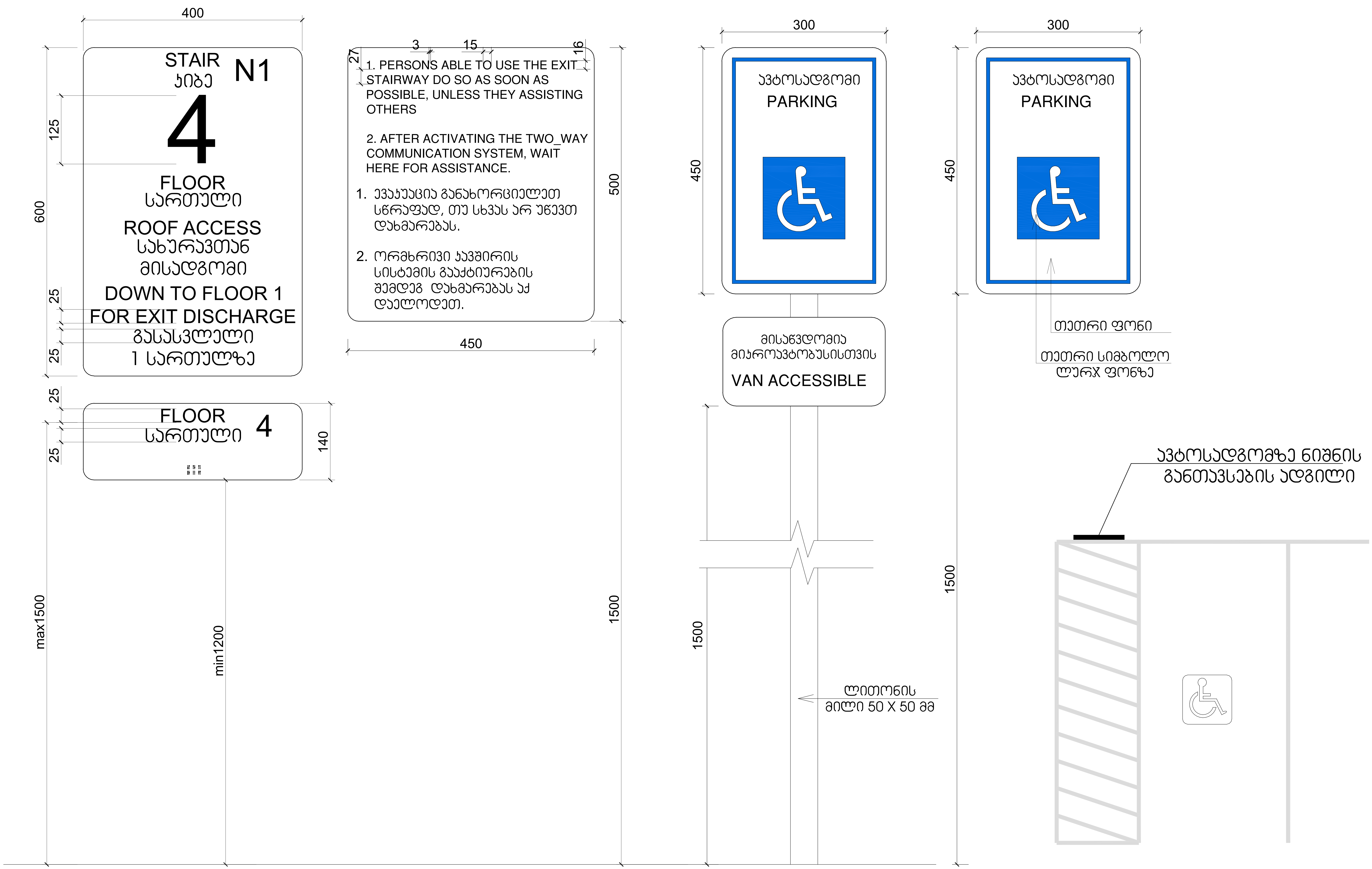

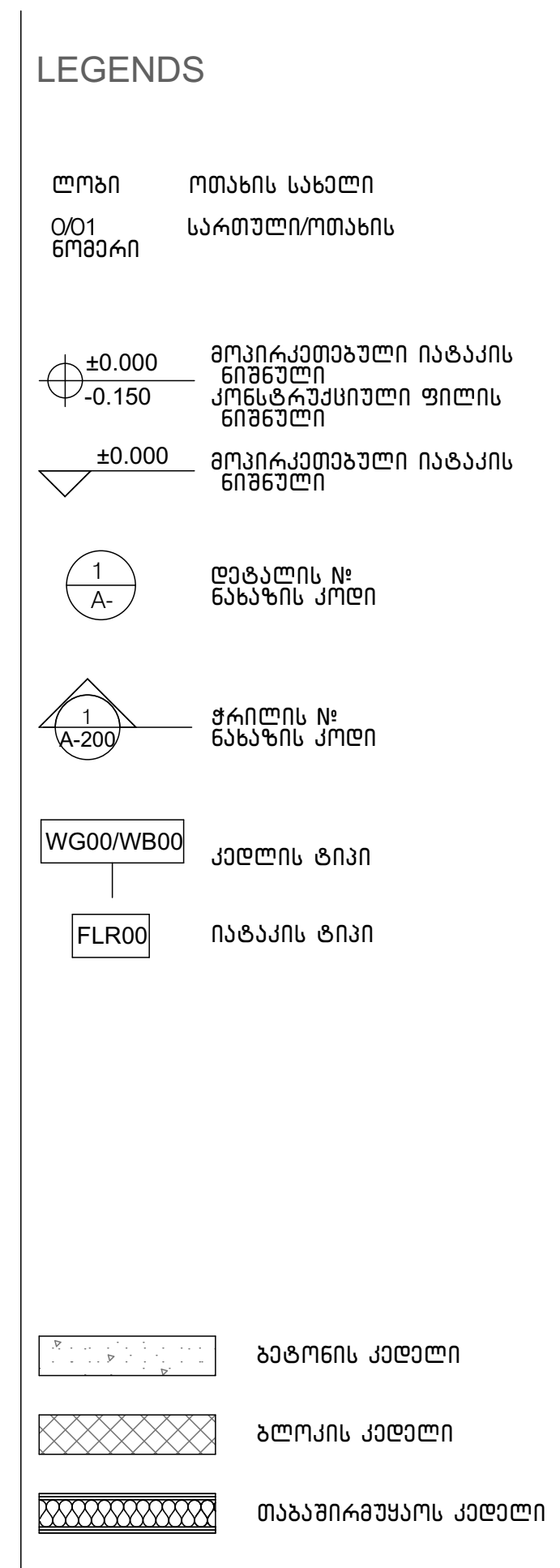

ზოგადი შენიშვნები	არქიტექტორი	პროექტის მენეჯერი	დამკვეთი	პროექტი	სათაური	სტატუსი	
დაუშვებელია ნახაზის გადაზომვა. ნებისმიერი ხარვეზის/უზუსტობის აღმოჩენის შემთხვევაში დაუყოვნებლივ უნდა ეცნობოს საპროექტო ორგანიზაციას. ყველა ზომა მოცემულია მილიმეტრებში. ეს დოკუმენტაცია ინტელექტუალური საკუთრებაა. ნებისმიერი არასანქცირებული გამოყენება, გამჟღავნება, გავრცელება ან დუბლირება ნებისმიერი ინფორმაციის, შეიძლება გამოიწვიოს პასუხისმგებლობა მოქმედი კანონმდებლობის მიხედვით.	TRIA Architecture		შპს "აპტოსი"	აპტოსის საწყობი	დეტალური ნახაზები	არქიტექტურული პროექტი	

რევიზია	00	გვ.№
თარიღი	14.03.2024	
ფორმატი	A2	
მასშტაბი	1:5	A-907