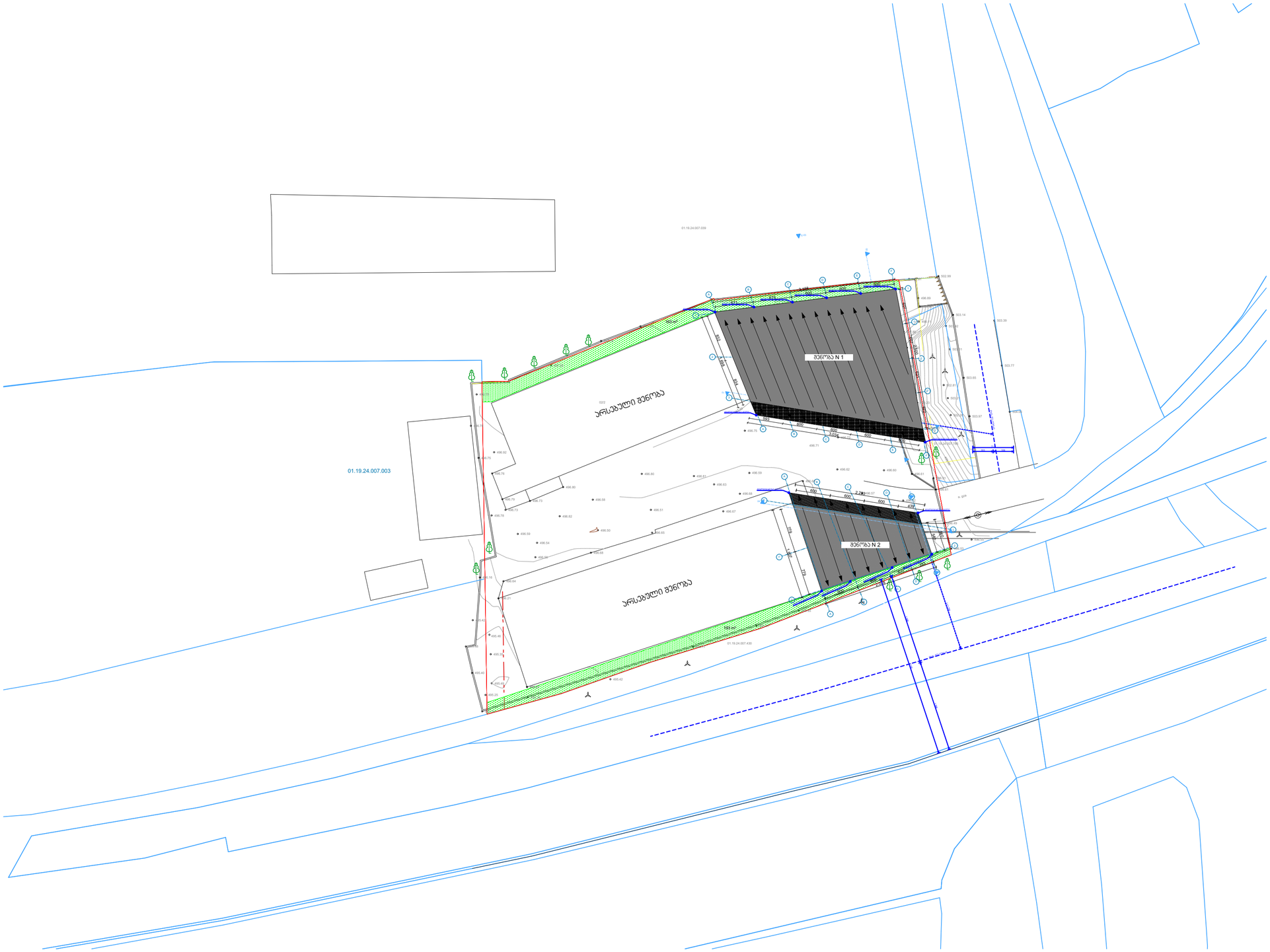

ეკსპლიკაცია

მენიშვნები და პირობითი აღნიშვნა

პროექტის სახელწოდება

საწყობი

ობიექტის მისამართი
ქ.თბილისი, მიხეილ გრიგოლაშვილის ქუჩა N1
(ს/კ 01.19.24.007.047)

შ.პ.ს. "არქვეი"

ARCHWAY

ს.ნ.: 420425524
ელ-ფოსტა: arch.way@outlook.com

დირექტორი	უ.ჯანტურია
მთ. არქიტექტორი	დ. ჯაშია
დამკვეთი	შპს "ზ და გ ბილდინგ ჯომპანი"

ნახაზის დასახელება

სიმაღლის სქემა

მასშტაბი	ფორმატი	გვერდი
1:500	A-2	0

შენობა N 1

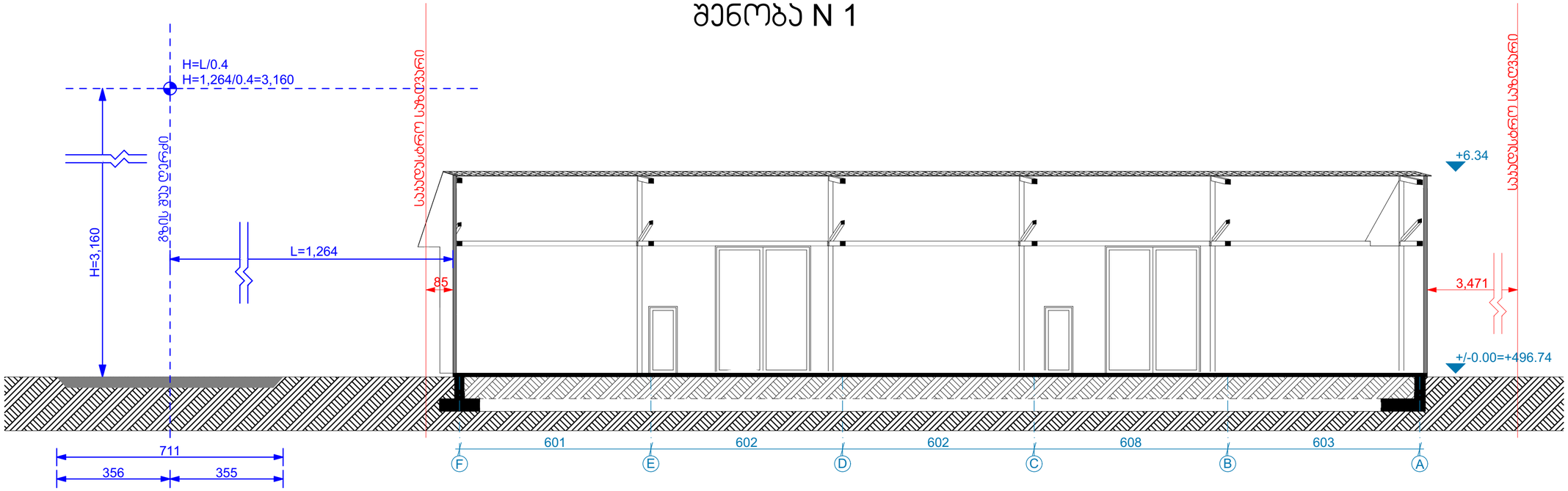

შენობა N 2

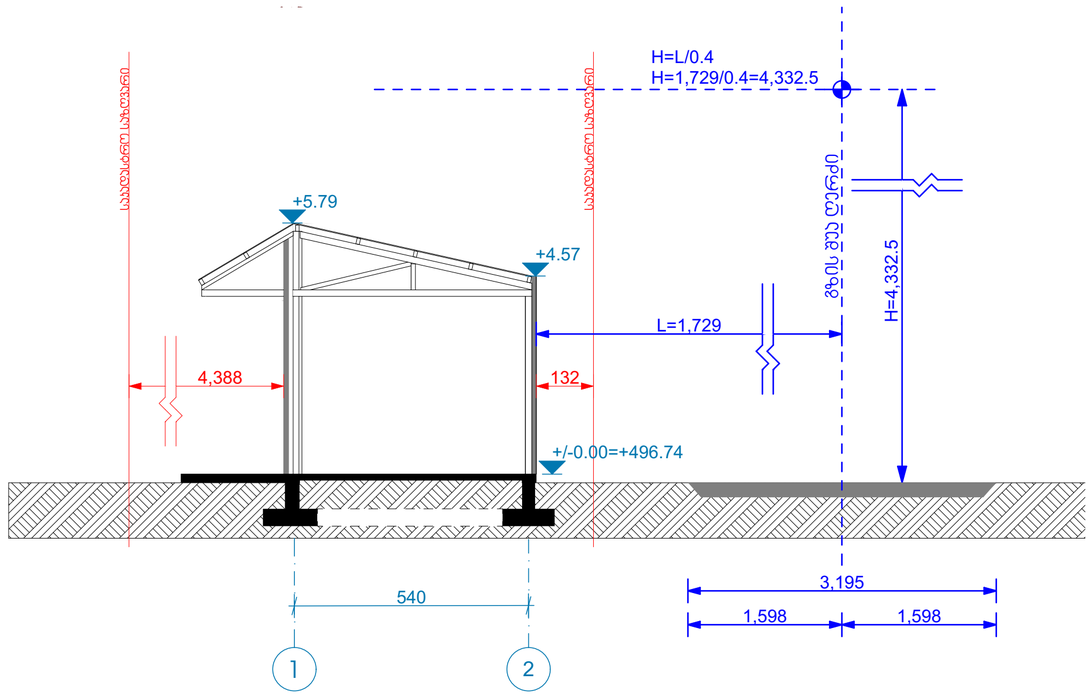

ექსპლიკაცია

მინიშნებები და ვირტუალური ტურისთვის

პროექტის სახელწოდება

საწყობი

ობიექტის მისამართი

ქ.ბათუმის, მიხეილ გრიგოლაშვილის ქუჩა N1
(ს/კ 01.19.24.007.047)

შ.პ.ს. "არქვეი"

ს.ნ.: 420425524

ელ-ფოსტა: arch.way@outlook.com

დირექტორი უ.ჯანტარია

მთ. არქიტექტორი დ. ჯაშიე

დამკვეთი შპს "ზ და გ ბილდინგ პროდაქშენ"

ნახაზის დასახელება

სიმაღლის სქემა

მასშტაბი	ფორმატი	გვერდი
1:100	A-2	0