


მოპირკეთების ფენა RAL 7021
ფასადის ხვრელი ტენიანობის ჩამდინარე RAL 7021
ფასადის ხვრელი ტენიანობის ნაც. ფილა 0931 AKRO ALMOND

			ЗАЗ "ЭФИР ЭЛЕКТРОН"
ГЛАВНЫЙ ИНЖЕНЕР	А. ХАЗАНОВИЧ		
ГЛАВНЫЙ АРХИТЕКТОР	А. ХАЗАНОВИЧ		
ГЛАВНЫЙ КОНСТРУКТОР	А. ЛЕНИНСКИЙ		
ЗАМЕСТИТЕЛЬ ГЛАВНОГО ИНЖЕНЕРА			
ЗАМЕСТИТЕЛЬ ГЛАВНОГО ИНЖЕНЕРА			

	ЭЛЕКТРОННЫЙ ЗАВОД ЭФИР

			ЗАЛ "АФИША ЗАРЯДЬЕ"
ГЛАВНЫЙ ИНЖЕНЕР	А. ХАЗИЕВ/ИНЗ		Г. ПЕРВОУРАЛЬСК, ЖК «ЗАРЯ 2» III ЭТАП
ГИП	А. ХАЗИЕВ/ИНЗ		1 ОЧЕРЕДЬ, УЧАСТОК №7 ЖИЛОЙ ДОМ
АРХИТЕКТОР	А. ЛЕОНОВ/АС		ЗАЛ ОБЩЕСТВЕННОГО ПИТАНИЯ С ТОРГОВЫМ ЗАЛОМ
ГРУППА ГЕНПЛАНА			ЗДАНИЕ ТРАНСФОРМАТОРНОЙ ПОДСТАНЦИИ

მეტალოპლასტმასის კარფანჯარა

კარფანჯარა დამზადებული იქნება:
1. მუქი რუხი ფერის მეტალოპლასტმასის 3 კამერიანი პროფილისაგან
2. მინაპაკეტი

ტიპი 1

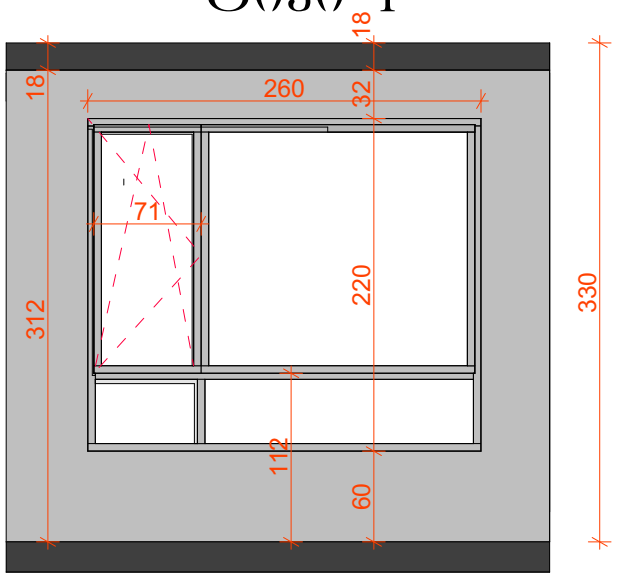

ტიპი 2

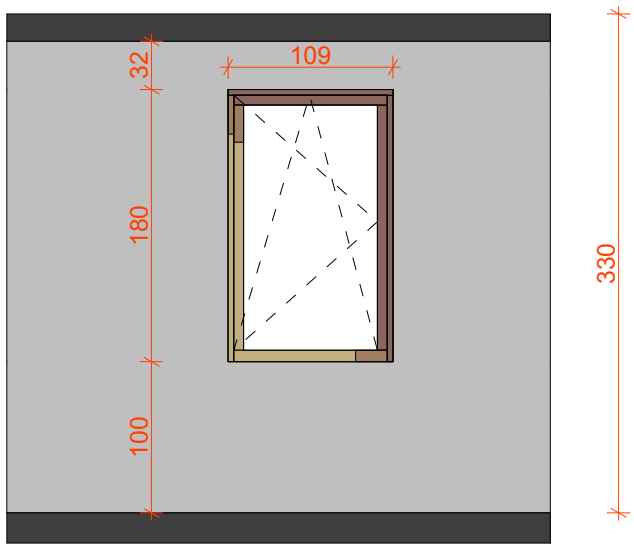

ტიპი 3

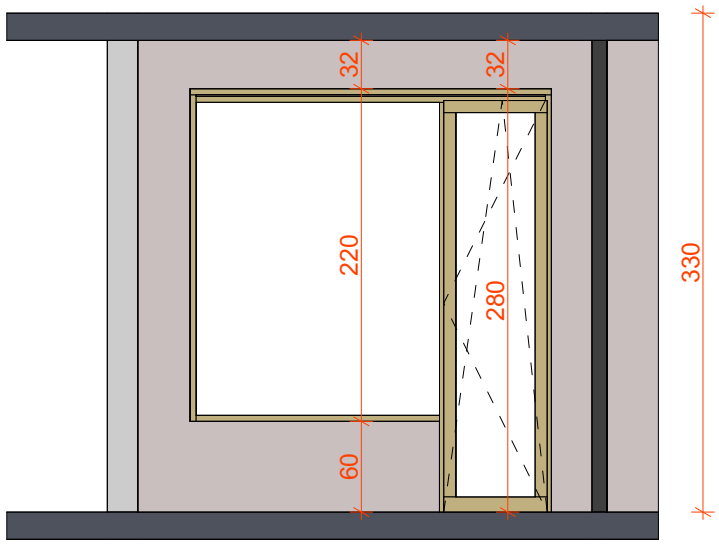

ტიპი 4

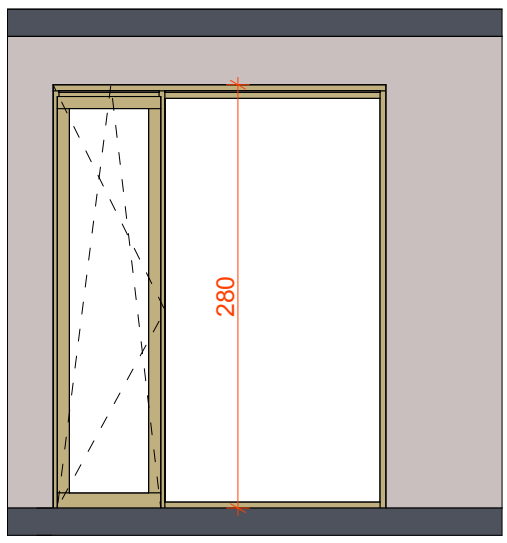

ტიპი 5

სადარბაზოდან აივანზე გასასვლელი

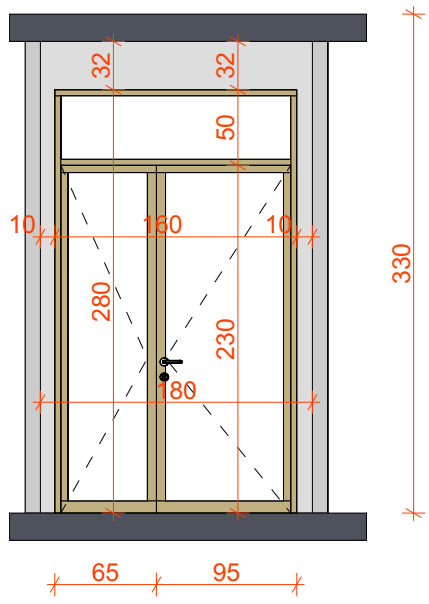

ალუმინის კარი

ტიპი 6

სადარბაზოს შესასვლელი

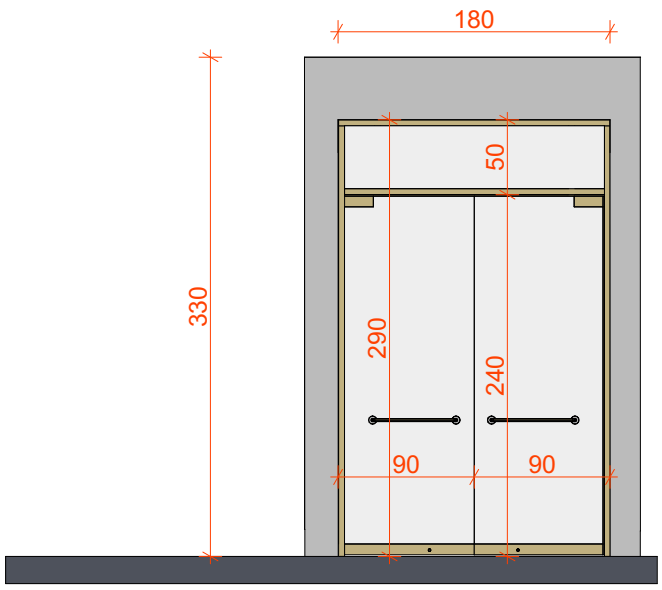

1. კარის ჩარჩო-ალუმინის პროფილი
2. კარის ფრთა-მინა ნაწრთობი
3. სახელურები-ალუმინის პროფილი /უჟანგავი მეტალი
4. კედლის მოპირკეთება-ტრავერტინი

შპს "არდ ჯგუფი"			ქ. თბილისი ნუცუბიძის პლატო II მ/რ I კვარტალი №7 კორპუსის მიმდებარედ ს/კ 01.14.01.007.399	დამკვეთი: შუძრი კაკაურიძე პ/ნ 01019009108 ი.მ.ა. "აკაურის №27, 29, 33 ალმასიანის №34, 40, 42, 46"			
დირექტორი	პ. ჭავჭანიძე			მ-ბი	სტადია	ფ. №	რაოდ.
პრ.მთ.არქ.	პ. ჭავჭანიძე		არქიტექტურული ნაწილი	1:50 A3	არქ. პრო.	48	
კონსტრუქტორი	ა.კორტავა						
შესრულა	პ. ჭავჭანიძე		კარფანჯრის ტიპები	2024 წ.			

სადარბაზოს მეტალის ჭალუზი

მეტალის მილკვადრატი 8სმX12 სმ

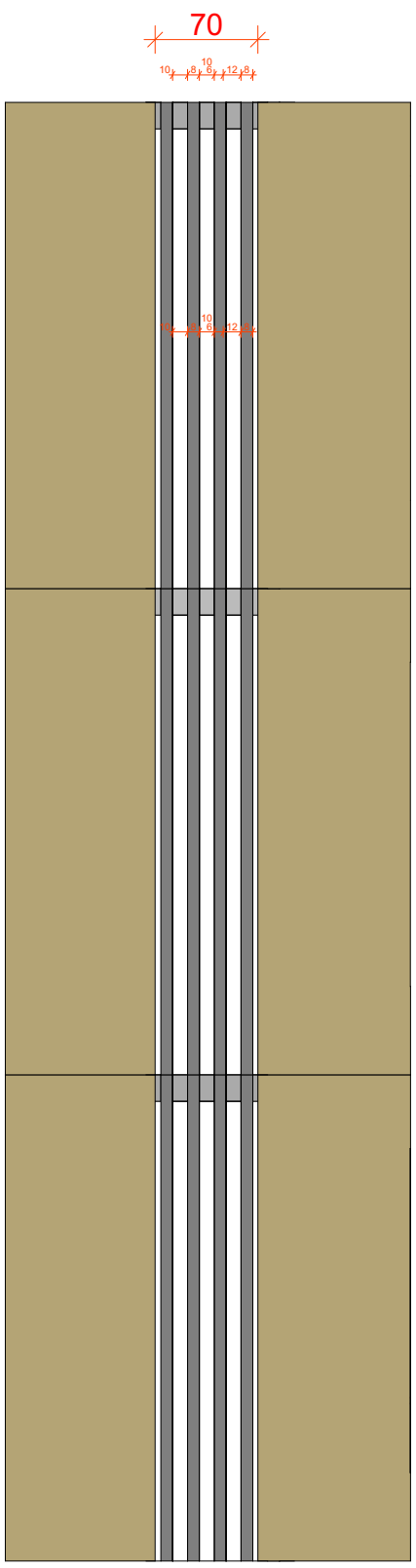

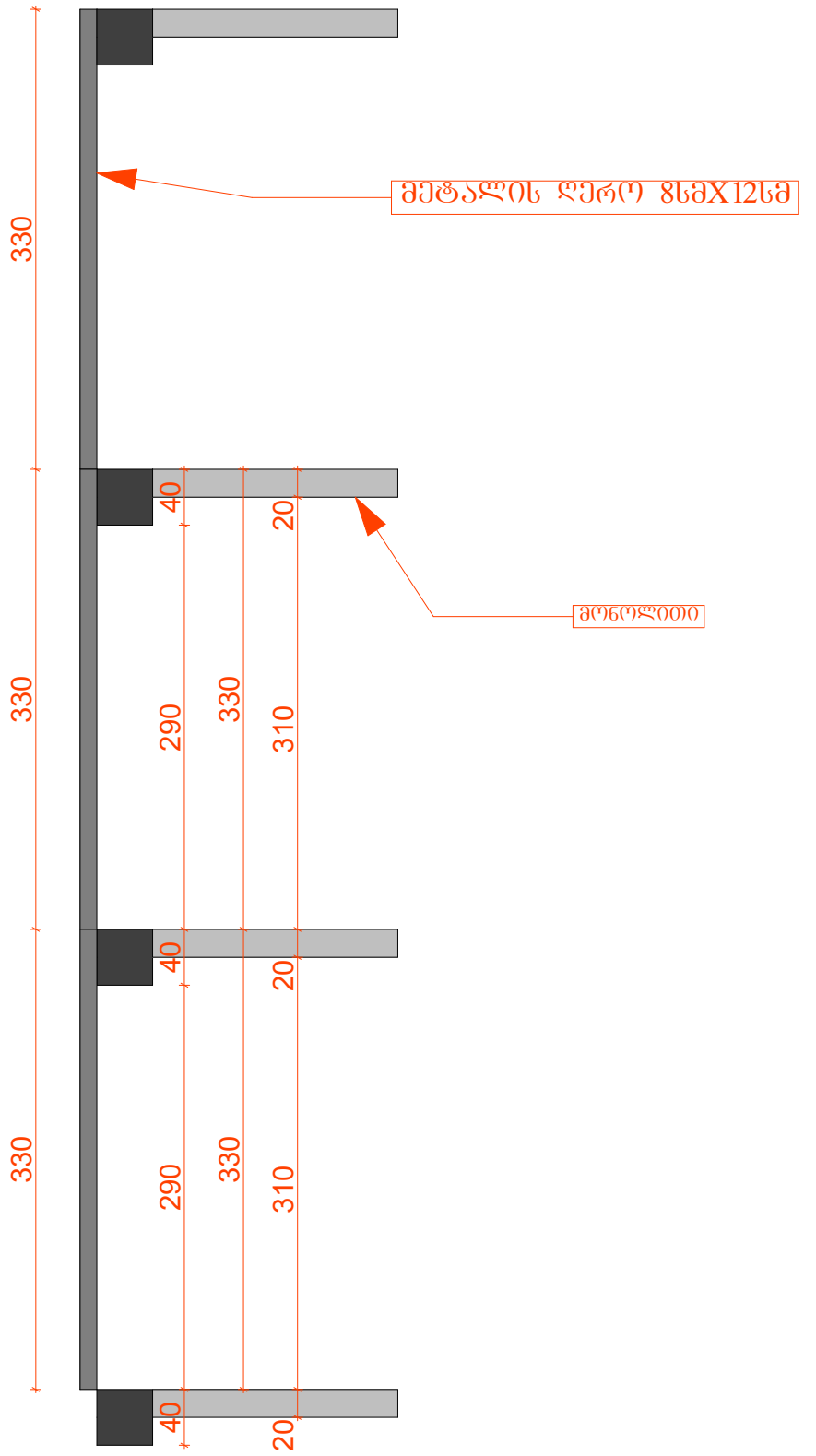

შპს "არდ ჯგუფი"			ქ. თბილისი ნუცუბიძის პლატო II მ/რ I კვარტალი №7 კორპუსის მიმდებარედ ს/კ 01.14.01.007.399	დამკვეთი შუძრი კაკაურიძე პ/ნ 01019009108 ი.მ.ა. "აკურის №27, 29, 33 ალმასიანის №34, 40, 42, 46"		
დირექტორი	პ. ჭავჭანიძე			მ-ბი	სტადია	ფ. №	რაოდ.
პრ.მთ.არქ.	პ. ჭავჭანიძე		არქიტექტურული ნაწილი	1:50 A3	არქ. პრო.	49	
კონსტრუქტორი	ა.კორტავა						
შესრულა	პ. ჭავჭანიძე		მეტალის ჭალუზები	2024წ.			

იატაკის მოპირკეთება
კედლის ლესვა-ღებვა

სახურავის მოპირკეთება

ტიპი III

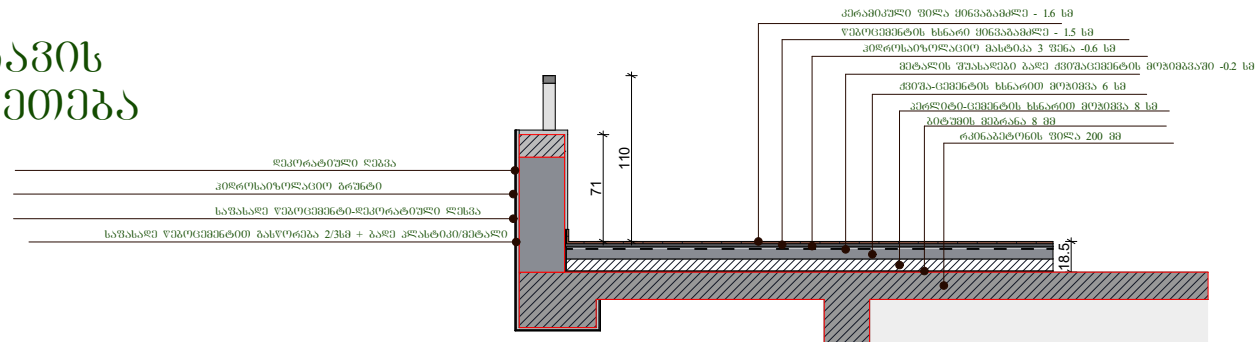

აივნის იატაკი

ტიპი II

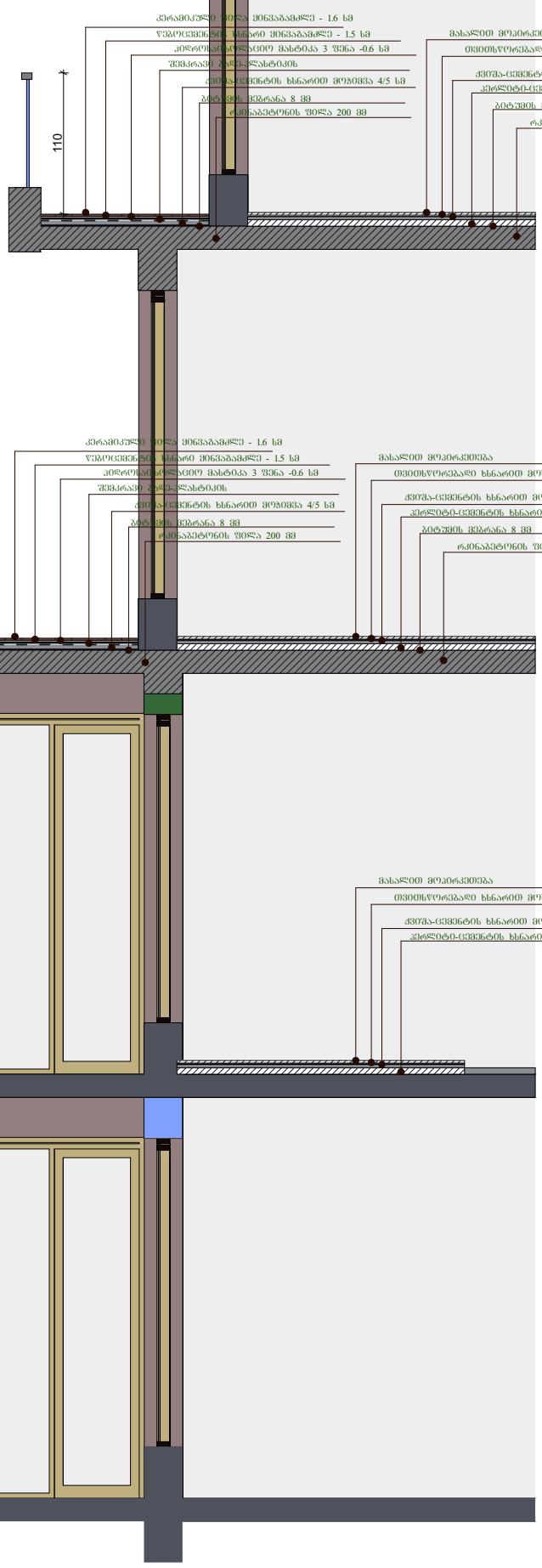

ტიპი I

ტიპი I

ტიპი I

შპს "არდ ჯგუფი"			ქ. თბილისი ნუცუბიძის პლატო II მ/რ I კვარტალი №7 კორპუსის მიმდებარედ ს/კ 01.14.01.007.399	დამკვეთი შუძრი კაკაურიძე პ/ნ 01019009108 ი.მ.ა. "აკაურის №27, 29, 33 ალმასიანის №34, 40, 42, 46"		
დირექტორი	პ. ჭავჭანიძე			მ-ბი	სტადია	ფ. №	რაოდ.
არ.მთ.არქ.	პ. ჭავჭანიძე		არქიტექტურული ნაწილი	1:50 A3	არქ. პრო.	50	
კონსტრუქტორი	ა. კორტავა						
			იატაკის ტიპები კედლის მოპირკეთება	2024 წ.			
შესასრულა	პ. ჭავჭანიძე						

მინის მოაჯირი

ტიპი 1

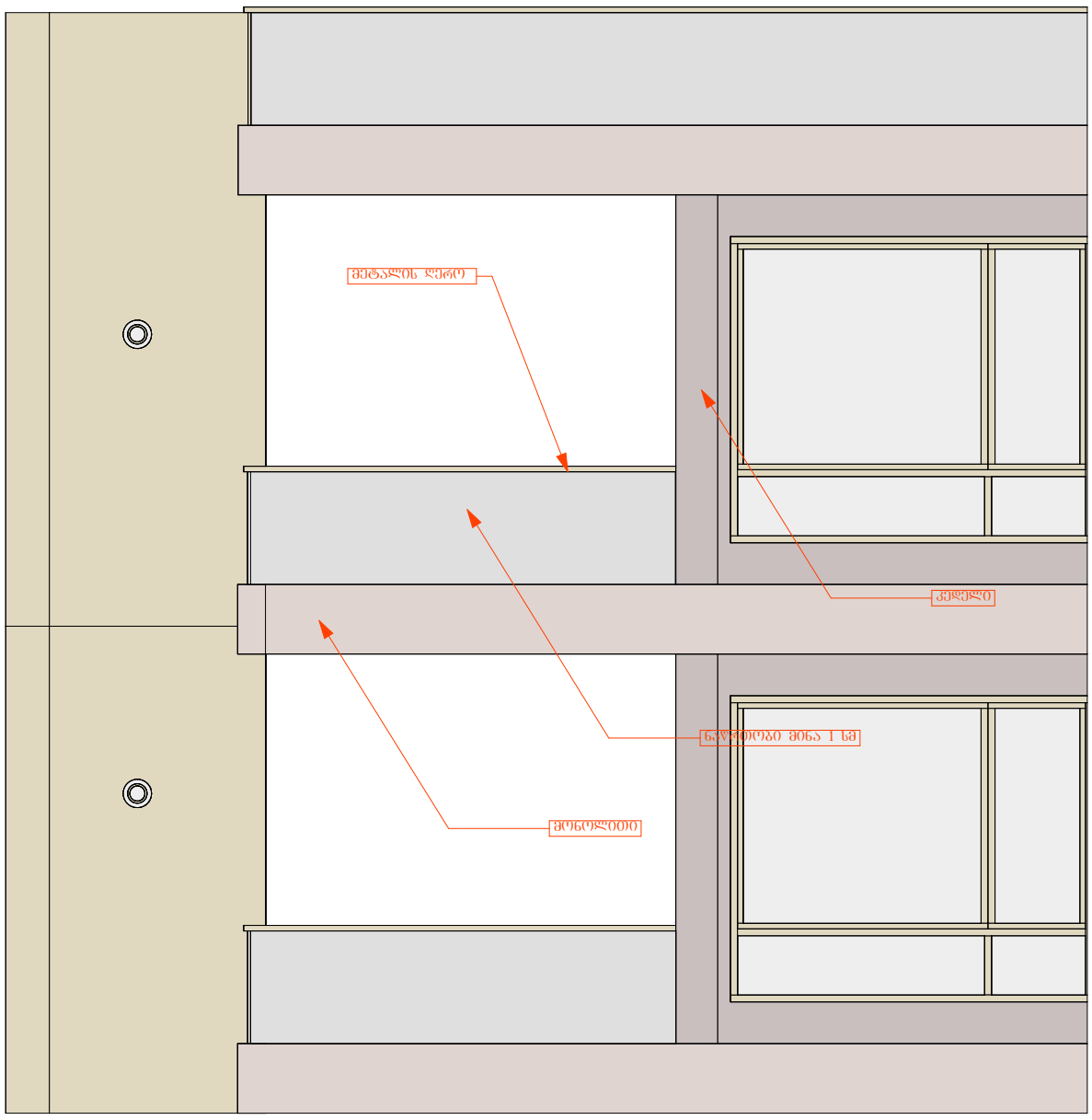

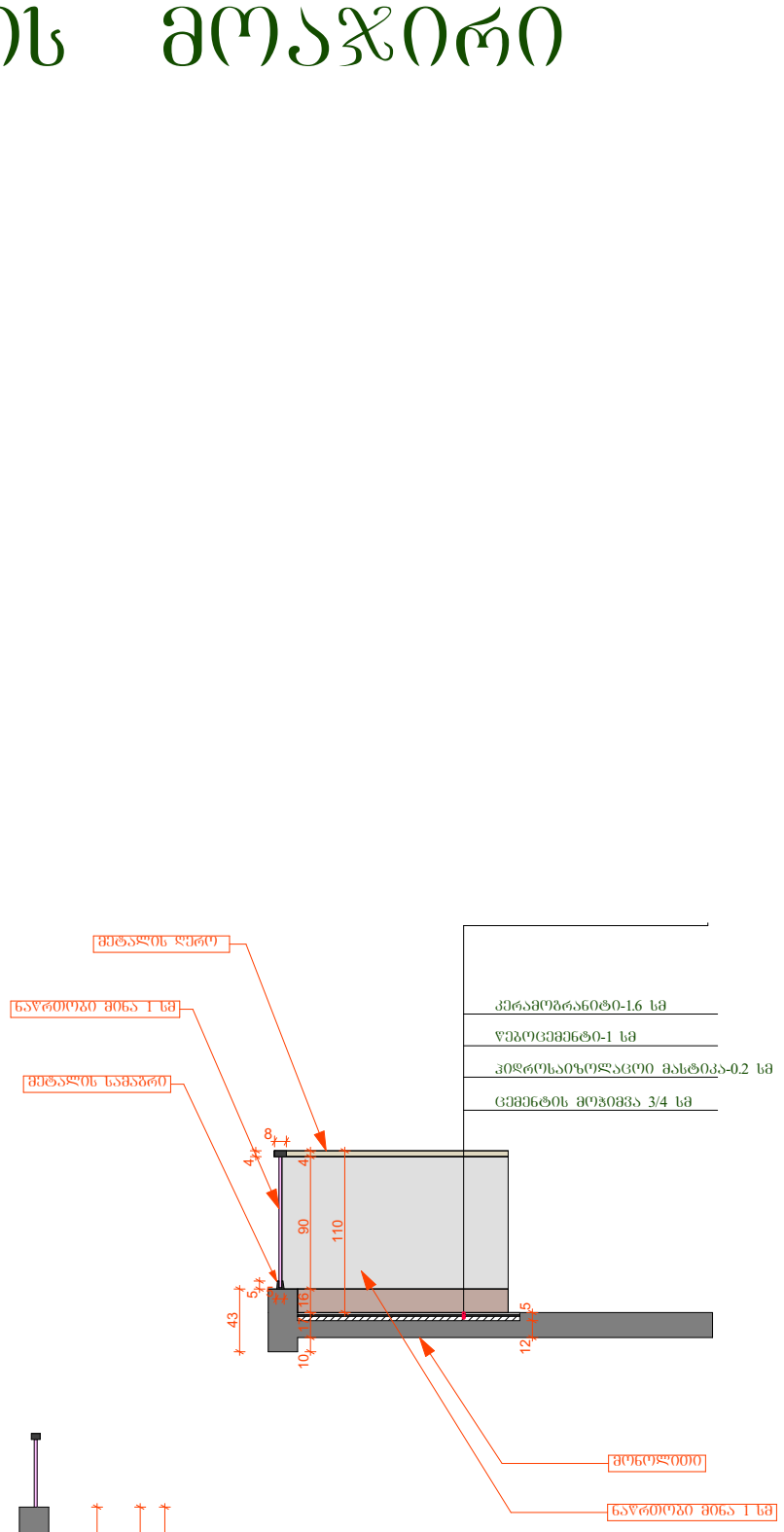

ტიპი 2

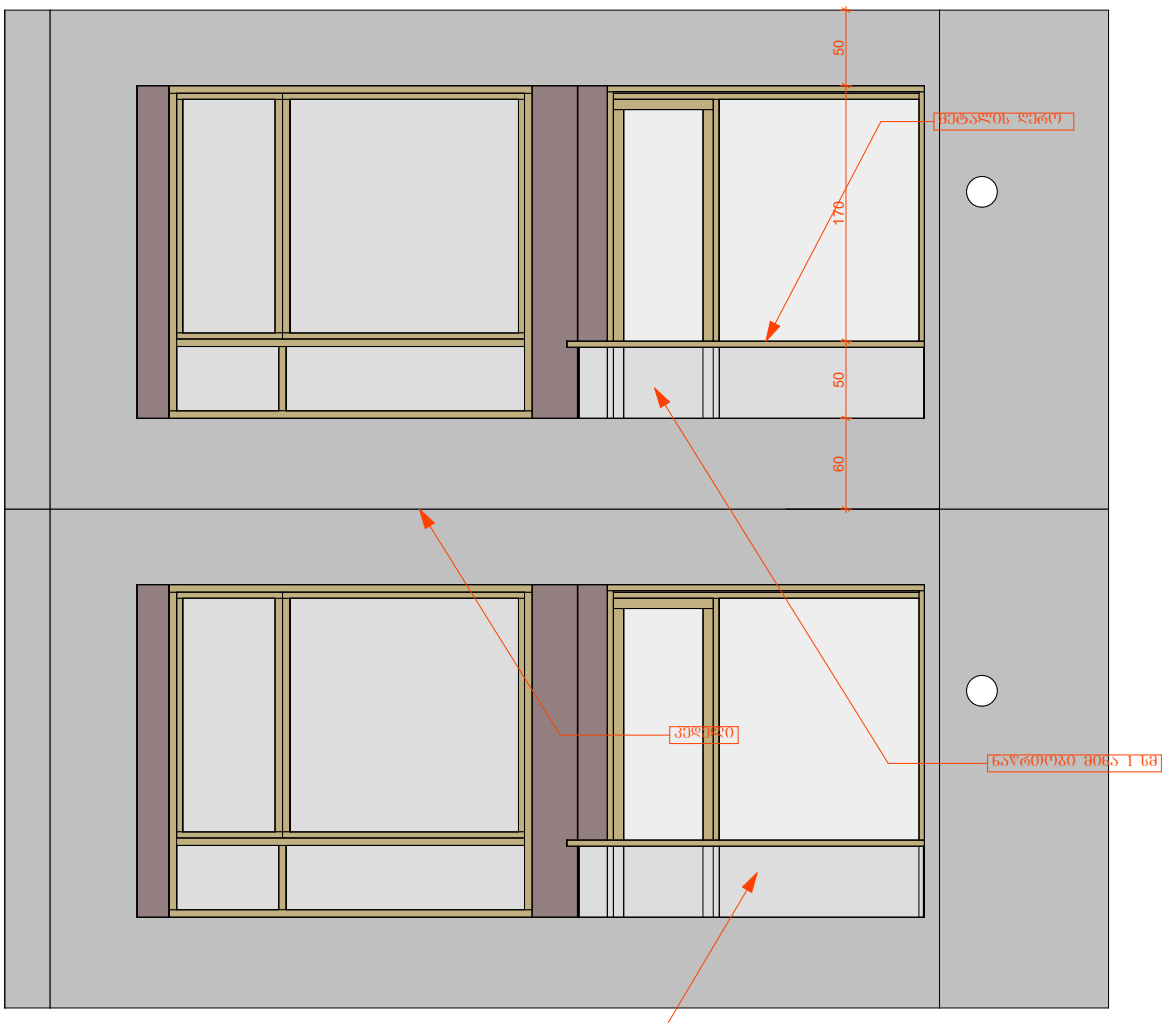

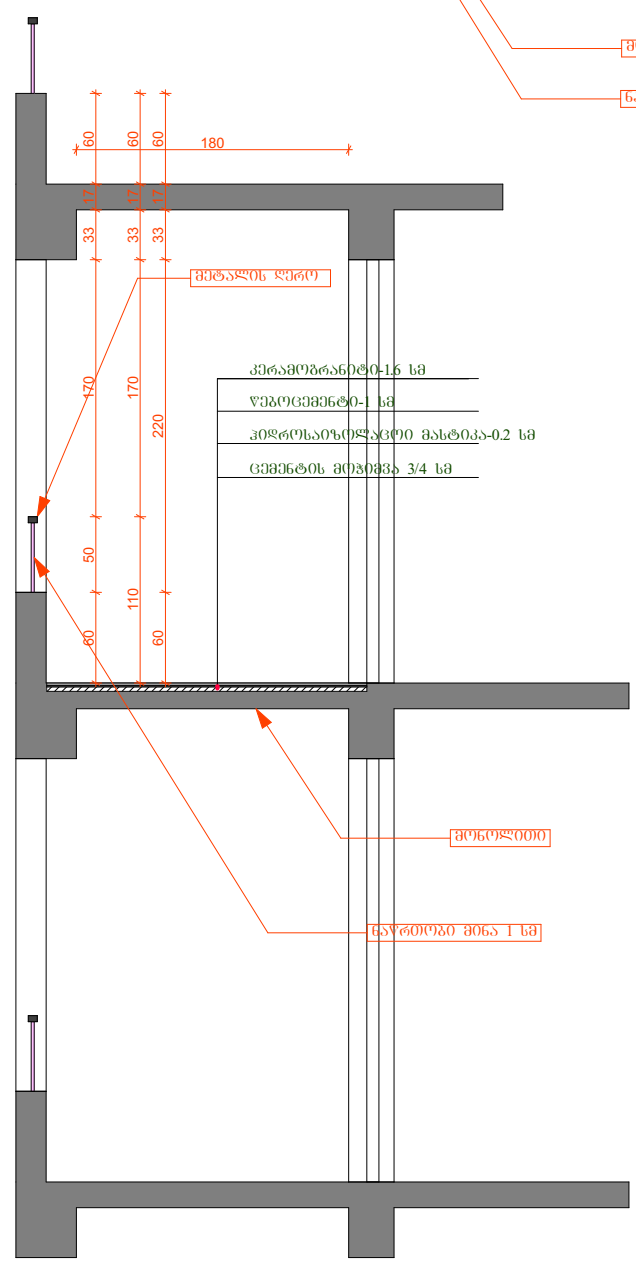

შპს "არდ ჯგუფი"			ქ. თბილისი ნუცუბიძის პლატო II მ/რ I კვარტალი №7 კორპუსის მიმდებარედ ს/კ 01.14.01.007.399	დამკვეთი: შუძრი კაკაურიძე პ/ნ 01019009108 ი.მ.ა. "აკურის №27, 29, 33 ალმასიანის №34, 40, 42, 46"		
დირექტორი	პ. ჭავჭანიძე			მ-ბი	სტადია	ფ. №	რაოდ.
არქ.მთ.არქ.	პ. ჭავჭანიძე		არქიტექტურული ნაწილი	1:50 A3	არქ. პრო.	51	
კონსტრუქტორი	აკორტავა						
			მინის აივანი	2024 წ.			
შესრულა	პ. ჭავჭანიძე						

٥٦٤٥٤٥٤٥

კარის სპეციპიკაცია

შენიშვნა:დამზადებამდე გადამოწმდეს ზომები და გალებები სამშენებლო მოედანზე სპეციალისტის მიერ.
სპეციპიკაცია მომზადებულია ინტერიერის მხრიდან

მარკი რება	სქემა	მასალა	რაოდენობა სართულების მიხედვით (ცალი)	საერთო რაოდენობა (კვ.მ)
კ-1	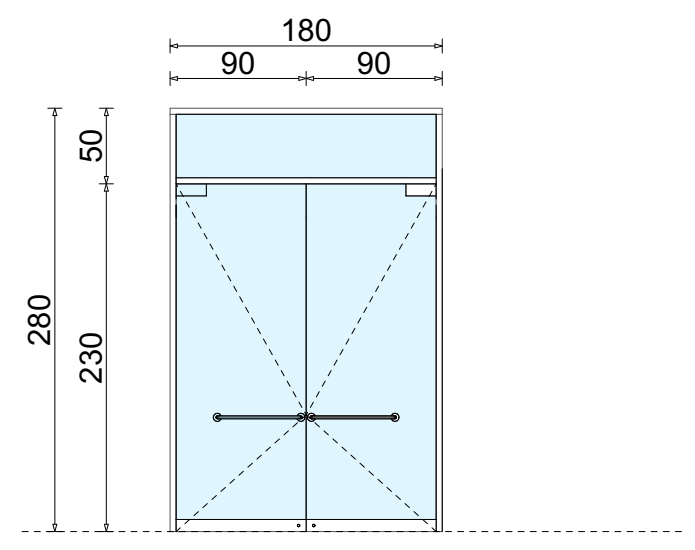	ალუმინის კარი შემინული მიმხურავი მექანიზმით. დეკორატიული	-9,60 0 -6,40 0 -3,20 0 +0.000 2 +3,70 1 +7.0(3 სართ)/+56.50 0 (18 სართ) 0 +59,80 0 +63,10 0 +66,40 0 +69,70 0 +73,00 0 +76,30 0 +79,60 0 +82,90 0 +86,20 0 +89,50 0	ზომა მ ზომა 180X**h**280 1ცალი 5.04მ2 3ც – 15.12 მ^2
კ-2	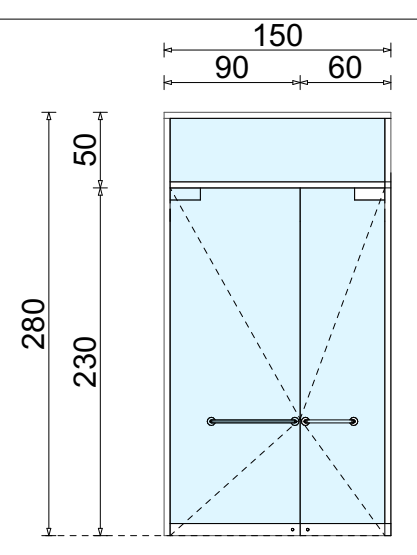	ალუმინის კარი შემინული მიმხურავი მექანიზმით. დეკორატიული	-9,60 0 -6,40 0 -3,20 0 +0.000 2 +3,70 0 +7.0(3 სართ)/+56.50 0 (18 სართ) 0 +59,80 0 +63,10 0 +66,40 0 +69,70 0 +73,00 0 +76,30 0 +79,60 0 +82,90 0 +86,20 0 +89,50 0	ზომა 150X**h**240 1ცალი 4.2 მ^2 4ც – 16.8 მ^2
კ-3	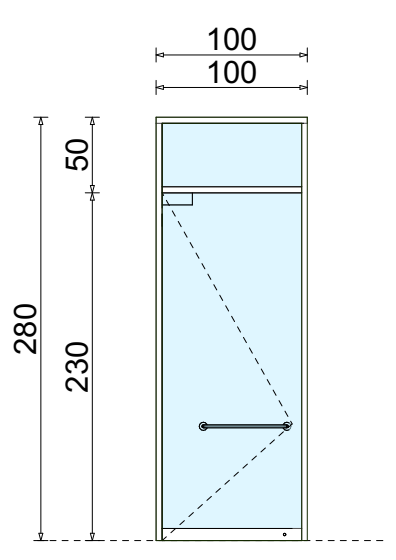	ალუმინის კარი შემინული მიმხურავი მექანიზმით. დეკორატიული	-9,60 0 -6,40 0 -3,20 2 +0.000 13 +3,70 2 +7.0(3 სართ)/+56.50 0 (18 სართ) 0 +59,80 0 +63,10 0 +66,40 0 +69,70 0 +73,00 0 +76,30 0 +79,60 0 +82,90 0 +86,20 0 +89,50 0	ზომა 95X**h**240 1ცალი 2.8 მ^2 15ც – 42 მ^2
კ-4	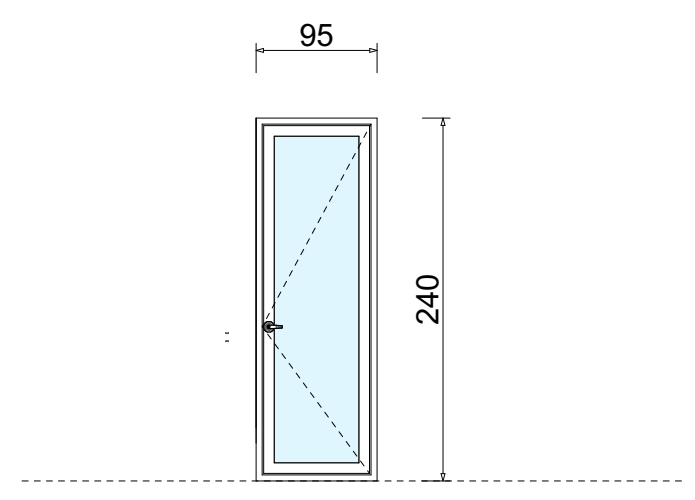	მეტალო პლასტმასის კარ-ფანჯარა ორმაგი მინაპაკეტით მუქი რუხი	-9,60 0 -6,40 0 -3,20 1 +0.000 5 +3,70 6 +7.0(3 სართ)/+56.50 0 (18 სართ) 0 +59,80 0 +63,10 0 +66,40 0 +69,70 0 +73,00 0 +76,30 0 +79,60 0 +82,90 0 +86,20 0 +89,50 0	ზომა 95X**h**240 1ცალი 2.3 მ^2 11ც – 25.08 მ^2
კ-5	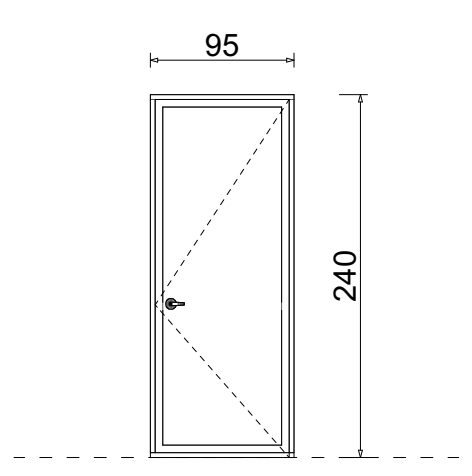	რკინის კარი ცეცხლგამძლე (ბინის)	-9,60 0 -6,40 0 -3,20 1 +0.000 0 +3,70 0 +7.0(3 სართ)/+56.50 0 (18 სართ)-(19) 304 +59,80 19 +63,10 19 +66,40 19 +69,70 18 +73,00 17 +76,30 17 +79,60 16 +82,90 9 +86,20 7 +89,50 0	ზომა 95X**h**240 1ცალი 2.28 მ^2 446ც – 1016.8 მ^2
კ-6	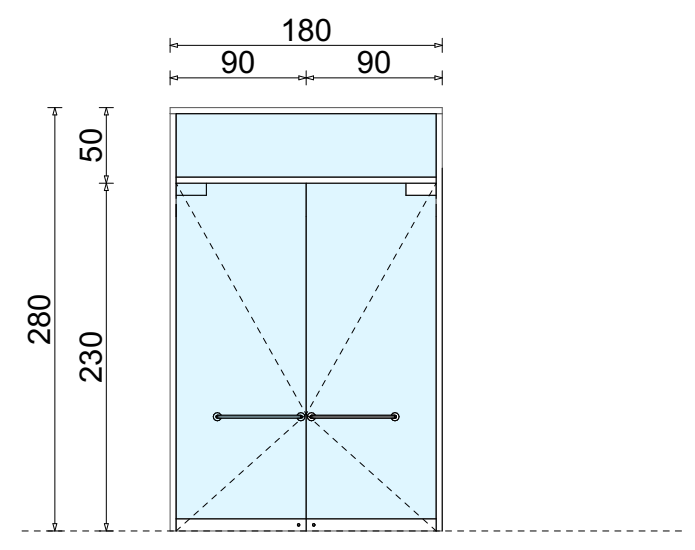	ალუმინის კარი შემინული მიმხურავი მექანიზმით. დეკორატიული	-9,60 0 -6,40 0 -3,20 0 +0.000 0 +3,70 9 +7.0(3 სართ)/+56.50 0 (18 სართ) 0 +59,80 0 +63,10 0 +66,40 0 +69,70 0 +73,00 0 +76,30 0 +79,60 0 +82,90 0 +86,20 0 +89,50 0	ზომა 160X**h**280 1ცალი 5.04 მ^2 9ც – 45.26 მ^2
კ-7	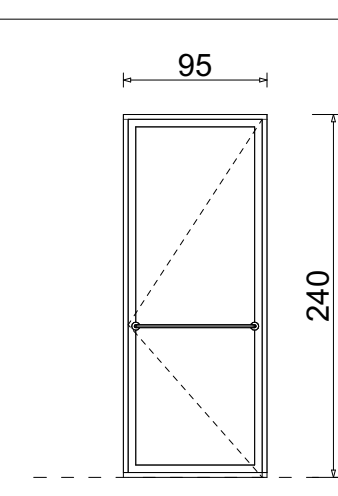	ცეცხლგამძლე კარი (კიბისუჯრედის და ლიფტი ტამბური)	-9,60 14 -6,40 14 -3,20 13 +0.000 5 +3,70 13 +7.0(3 სართ)/+56.50 0 (18 სართ)(12) 192 +59,80 12 +63,10 12 +66,40 12 +69,70 12 +73,00 12 +76,30 12 +79,60 12 +82,90 12 +86,20 12 +89,50 6	ზომა 95X**h**240 1ცალი 2.66მ^2 365ც – 970 მ^2
კ-8	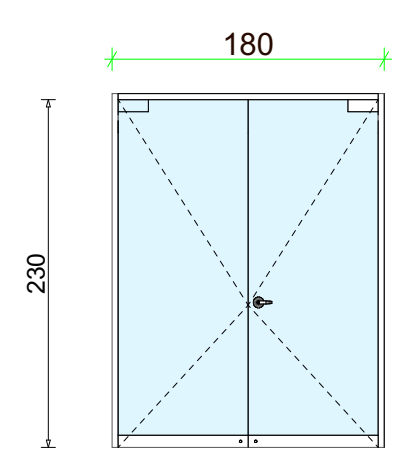	რკინის კარი	-9,60 0 -6,40 0 -3,20 4 +0.000 0 +3,70 0 +7.0(3 სართ)/+56.50 0 (18 სართ) 0 +59,80 0 +63,10 0 +66,40 0 +69,70 0 +73,00 0 +76,30 0 +79,60 0 +82,90 0 +86,20 0 +89,50 0	ზომა 95X**h**230 1ცალი 4.14 მ^2 4ც – 16.56 მ^2
კ-9	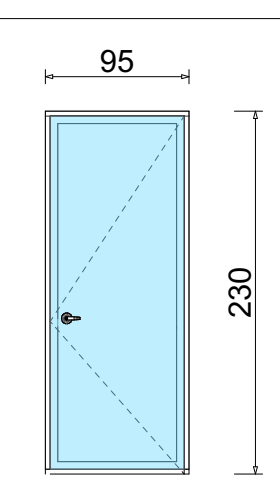	რკინის კარი	-9,60 2 -6,40 2 -3,20 1 +0.000 0 +3,70 0 +7.0(3 სართ)/+56.50 0 (18 სართ) 0 +59,80 0 +63,10 0 +66,40 0 +69,70 0 +73,00 0 +76,30 0 +79,60 0 +82,90 0 +86,20 0 +89,50 0	ზომა 95X**h**230 1ცალი 2.185 მ^2 5ც – 10.93 მ^2

ფანჯრების სპეციპიკაცია კორპუსი №3

შენიშვნა:დამზადებამდე გადამოწმდეს ზომები და გალებები სამშენებლო მოედანზე სპეციალისტის მიერ.
სპეციპიკაცია მომზადებულია ინტერიერის მხრიდან

მარკი რება	სქემა	მასალა	რაოდენობა სართულების მიხედვით (ცალობა)	საერთო რაოდენობა (კვ.მ)
ფ-1	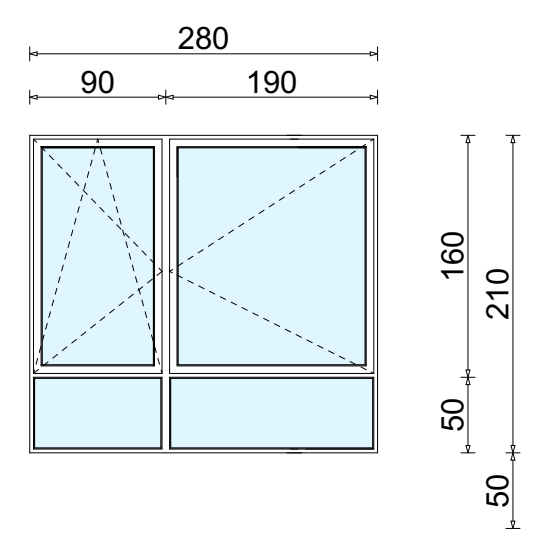	მეტალო პლასტმასის კარ-ფანჯარა ორმაგი მინაპაკეტით მუქი რუხი	-9,60 0 -6,40 0 -3,20 0 +0.000 0 +3,70 0 +7.0(3 სართ)/+56.50 0 (18 სართ) (2)- 32 +59,80 2 +63,10 2 +66,40 2 +69,70 0 +73,00 0 +76,30 0 +79,60 0 +82,90 0 +86,20 0 +89,50 0	ზომა სმ ზომა 280X**h**210 1ცალი 5.88მ2 38ც – 223.44 მ^2
ფ-2	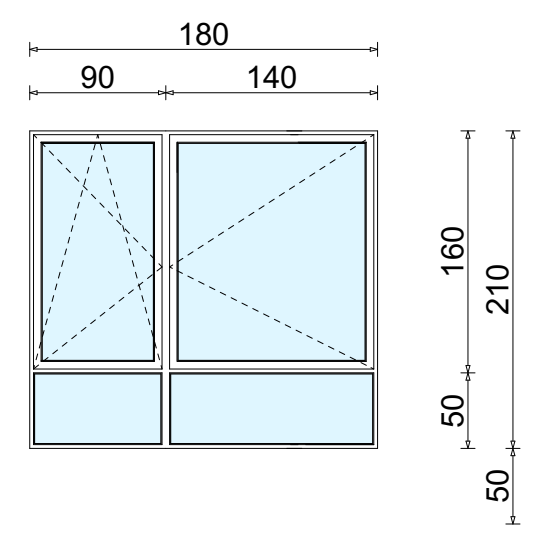	მეტალო პლასტმასის კარ-ფანჯარა ორმაგი მინაპაკეტით მუქი რუხი	-9,60 0 -6,40 0 -3,20 0 +0.000 0 +3,70 0 +7.0(3 სართ)/+56.50 0 (18 სართ) (2) 32 +59,80 2 +63,10 2 +66,40 2 +69,70 0 +73,00 0 +76,30 0 +79,60 0 +82,90 0 +86,20 0 +89,50 0	ზომა 180X**h**210 1ცალი 3.78 მ2 38ც – 143.64 მ^2
ფ-3	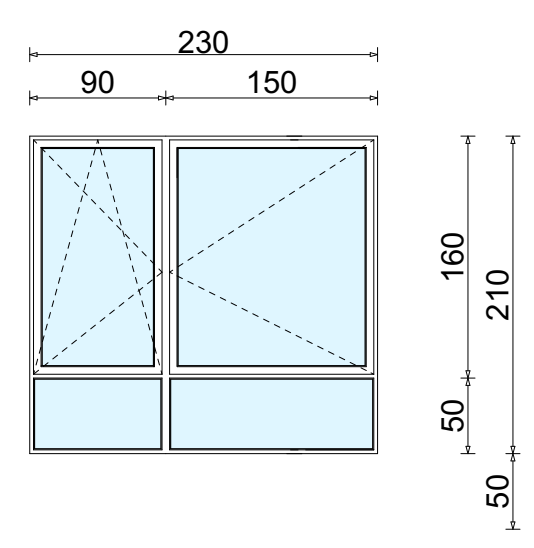	მეტალო პლასტმასის კარ-ფანჯარა ორმაგი მინაპაკეტით მუქი რუხი	-9,60 0 -6,40 0 -3,20 0 +0.000 0 +3,70 0 +7.0(3 სართ)/+56.50 0 (18 სართ) (5) 80 +59,80 5 +63,10 4 +66,40 4 +69,70 3 +73,00 3 +76,30 3 +79,60 3 +82,90 3 +86,20 2 +89,50 0	ზომა 230X**h**210 1ცალი 4.83 მ2 110ც – 531.3 მ^2
ფ-4	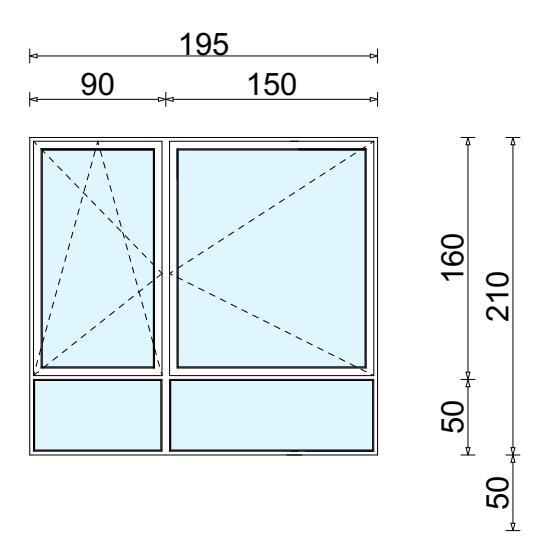	მეტალო პლასტმასის კარ-ფანჯარა ორმაგი მინაპაკეტით მუქი რუხი	-9,60 0 -6,40 0 -3,20 0 +0.000 0 +3,70 0 +7.0(3 სართ)/+56.50 0 (18 სართ) (2) 32 +59,80 2 +63,10 1 +66,40 1 +69,70 0 +73,00 0 +76,30 0 +79,60 0 +82,90 0 +86,20 0 +89,50 0	ზომა 230X**h**210 1ცალი 4.1მ2 36ც – 147.42 მ^2
ფ-5	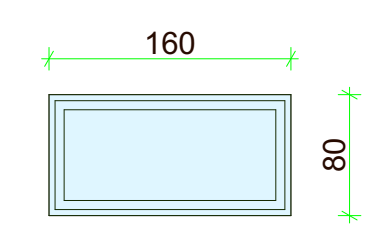	მეტალო პლასტმასის კარ-ფანჯარა ორმაგი მინაპაკეტით მუქი რუხი	-9,60 0 -6,40 0 -3,20 0 +0.000 0 +3,70 0 +7.0(3 სართ)/+56.50 0 (18 სართ)-(1) 16 +59,80 1 +63,10 1 +66,40 1 +69,70 1 +73,00 1 +76,30 1 +79,60 1 +82,90 1 +86,20 1 +89,50 0	ზომა 160X**h**80 1ცალი 1.28 მ2 25ც – 32 მ^2
ფ-6	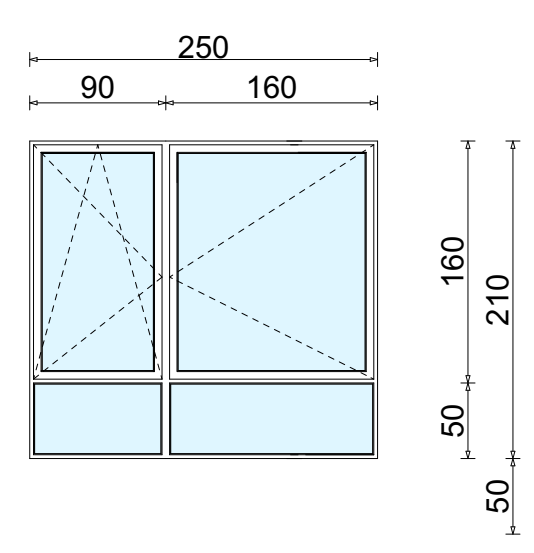	მეტალო პლასტმასის კარ-ფანჯარა ორმაგი მინაპაკეტით მუქი რუხი	-9,60 0 -6,40 0 -3,20 0 +0.000 0 +3,70 0 +7.0(3 სართ)/+56.50 0 (18 სართ) (4) 64 +59,80 3 +63,10 2 +66,40 1 +69,70 0 +73,00 0 +76,30 0 +79,60 0 +82,90 0 +86,20 0 +89,50 0	ზომა 250X**h**210 1ცალი 5.25მ2 70ც – 367.5 მ^2
ფ-7	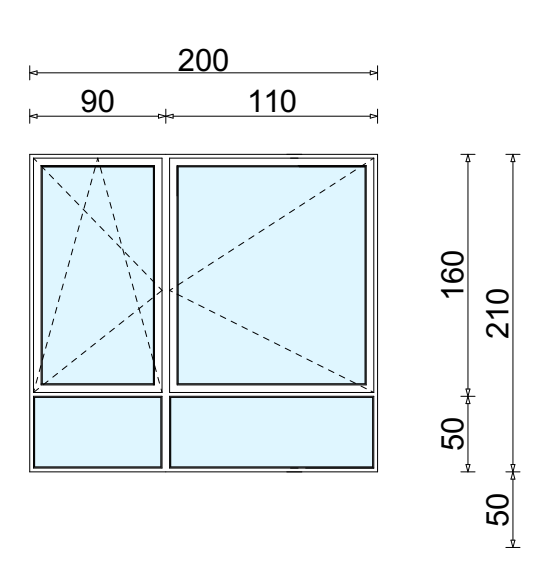	მეტალო პლასტმასის კარ-ფანჯარა ორმაგი მინაპაკეტით მუქი რუხი	-9,60 0 -6,40 0 -3,20 0 +0.000 0 +3,70 0 +7.0(3 სართ)/+56.50 0 (18 სართ) (2) 32 +59,80 1 +63,10 1 +66,40 1 +69,70 1 +73,00 1 +76,30 1 +79,60 1 +82,90 1 +86,20 0 +89,50 0	ზომა 200X**h**210 1ცალი 4.2მ2 40ც – 168 მ^2
ფ-8	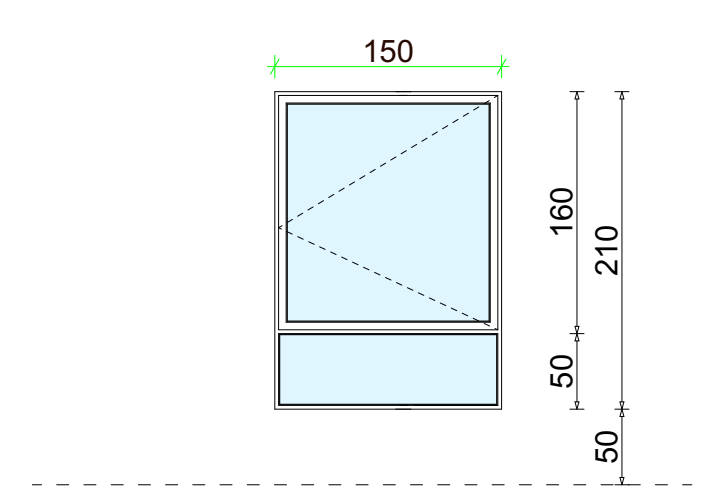	მეტალო პლასტმასის კარ-ფანჯარა ორმაგი მინაპაკეტით მუქი რუხი	-9,60 0 -6,40 0 -3,20 0 +0.000 0 +3,70 0 +7.0(3 სართ)/+56.50 0 (18 სართ) (1) 16 +59,80 1 +63,10 1 +66,40 1 +69,70 1 +73,00 1 +76,30 1 +79,60 1 +82,90 1 +86,20 0 +89,50 0	ზომა 150X**h**210 1ცალი 3.15 მ2 24ც – 75.6 მ^2
ფ-9	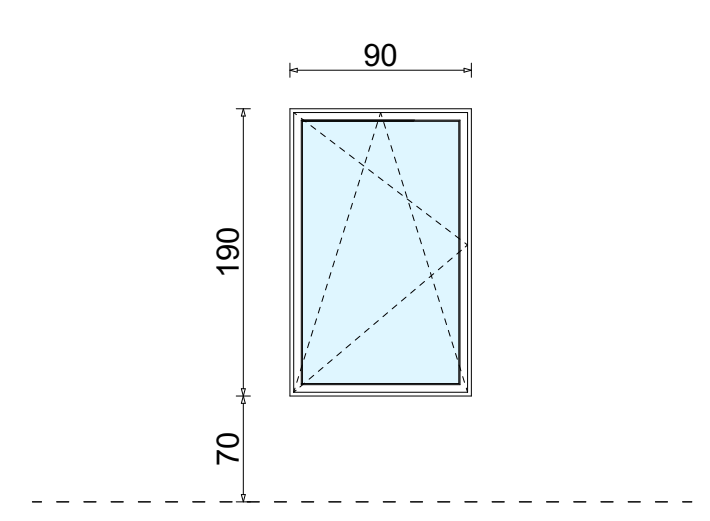	მეტალო პლასტმასის კარ-ფანჯარა ორმაგი მინაპაკეტით მუქი რუხი	-9,60 0 -6,40 0 -3,20 0 +0.000 0 +3,70 0 +7.0(3 სართ)/+56.50 0 (18 სართ) (1) 16 +59,80 1 +63,10 1 +66,40 1 +69,70 1 +73,00 0 +76,30 0 +79,60 0 +82,90 1 +86,20 0 +89,50 0	ზომა 90X**h**210 1ცალი 1.89მ2 21ც – 39.69 მ^2
ფ-10	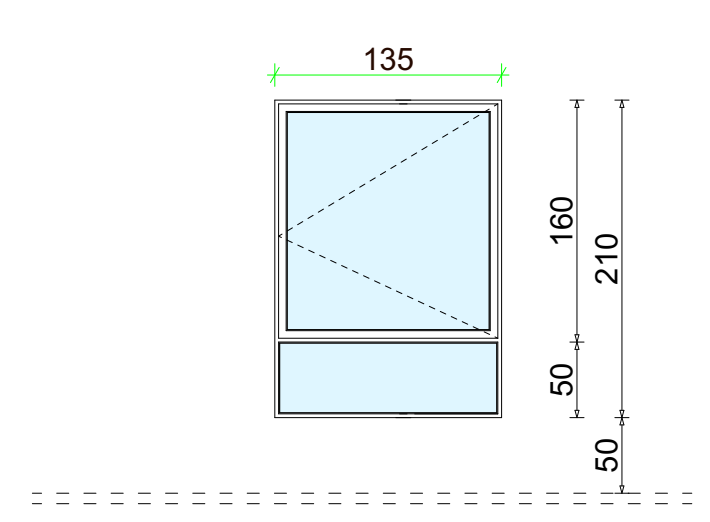	მეტალო პლასტმასის კარ-ფანჯარა ორმაგი მინაპაკეტით მუქი რუხი	-9,60 0 -6,40 0 -3,20 0 +0.000 0 +3,70 0 +7.0(3 სართ)/+56.50 0 (18 სართ) (1) 16 +59,80 1 +63,10 1 +66,40 1 +69,70 1 +73,00 0 +76,30 0 +79,60 0 +82,90 0 +86,20 0 +89,50 0	ზომა 135X**h**210 1ცალი 2.83მ2 20ც – 56.7 მ^2

შპს "არდ ჯგუფი"		ქ. თბილისი ნუცუბიძის პლატო II მ/რ I კვარტალი №7 კორპუსის მიმდებარედ ს/კ 01.14.01.007.399	დამკვეთი შუქრი კაკაურიძე პ/ნ 01019009108 ი.მ.ა. "აკურის №27, 29, 33 ალმასიანის №34, 40, 42, 46"		
დირექტორი	ა. ზაზანიძე				
პრ.მთ.არქ.	ა. ზაზანიძე	არქიტექტურული ნაწილი	მ-ბი	სტადია	ფ. №	რაოდ.
კონსტრუქტორი	ა.კორტავა		1:50 A3	არქ. პრო.	53
		კარი ფანჯარა სპეციფიკაცია			
შეასრულა	ა. ზაზანიძე		2024 წ.		

კარ-ფანჯრების სპეციპიკაცია კორპუსი №3

შენიშვნა:დამზადებამდე გადამოწმდეს ზომები და გაღებები სამშენებლო მოედანზე სპეციალისტის მიერ.
სპეციპიკაცია მომზადებულია ინტერიერის მხრიდან

მარკი რეა	სქემა	მასალა	რაოდენობა სართულების მიხედვით (ცალობა)	საერთო რაოდენობა (კვ.მ)
				ზომა სმ
კფ-1	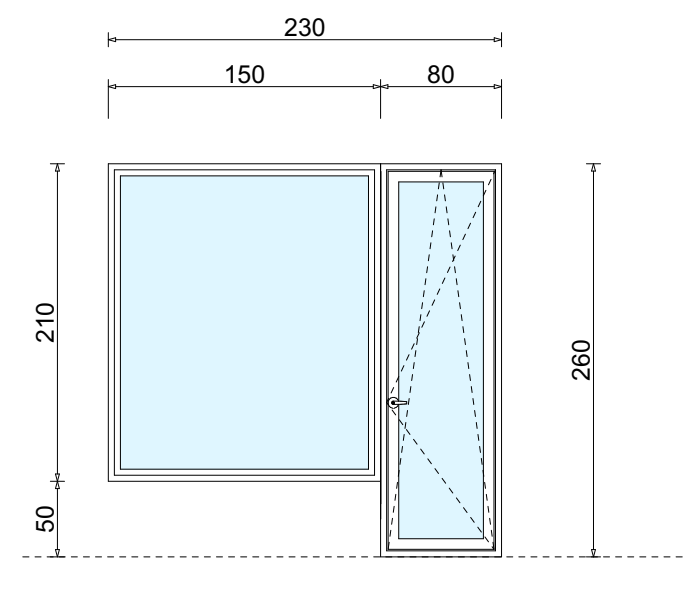	მეტალო პლასტმასის კარ-ფანჯარა ორმაგი მინაპაკეტით მუქი რუხი	-9,60 0 -6,40 0 -3,20 0 +0.000 0 +3.70 0 +7.0(3 სართ)/+56.50 0 (18 სართ) (13)- 208 +59,80 14 +63,10 14 +66,40 14 +69,70 15 +73,00 14 +76,30 14 +79,60 16 +82,90 14 +86,20 9 +89,50 0	ზომა 230X**h**260 1ცალი 5.98 მ^2 332ც - 1985.36 მ^2
კფ-2	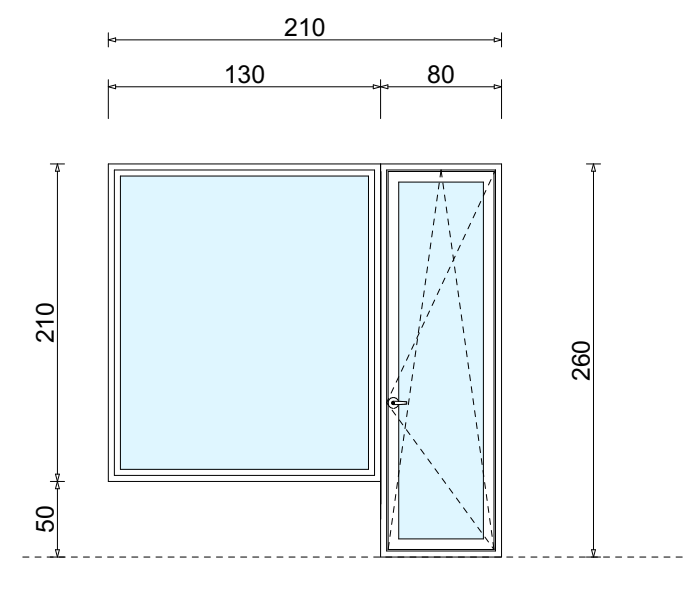	მეტალო პლასტმასის კარ-ფანჯარა ორმაგი მინაპაკეტით მუქი რუხი	-9,60 0 -6,40 0 -3,20 0 +0.000 0 +3.70 0 +7.0(3 სართ)/+56.50 0 (18 სართ) (9)- 144 +59,80 8 +63,10 8 +66,40 8 +69,70 9 +73,00 9 +76,30 7 +79,60 8 +82,90 5 +86,20 3 +89,50 0	ზომა 210X**h**260 1ცალი 5.46 მ^2 209ც - 1141 მ^2
კფ-3	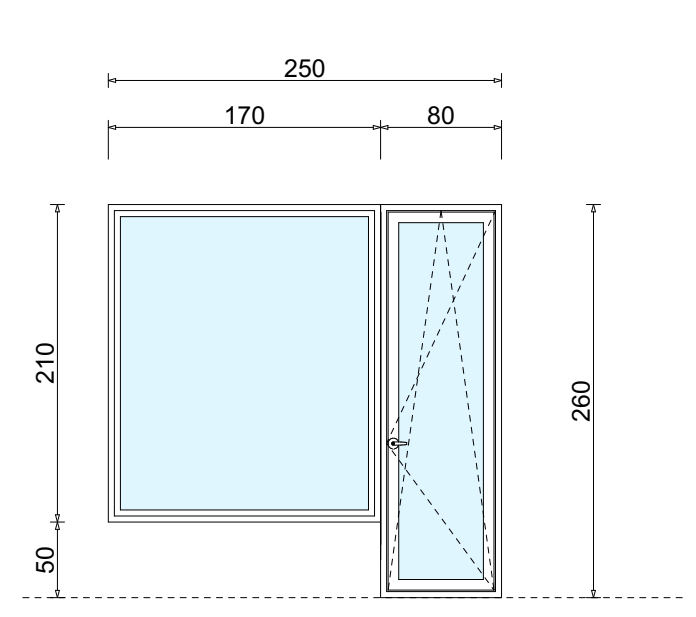	მეტალო პლასტმასის კარ-ფანჯარა ორმაგი მინაპაკეტით მუქი რუხი	-9,60 0 -6,40 0 -3,20 0 +0.000 0 +3.70 0 +7.0(3 სართ)/+56.50 0 (18 სართ) (4)- 64 +59,80 4 +63,10 4 +66,40 5 +69,70 5 +73,00 5 +76,30 5 +79,60 4 +82,90 2 +86,20 6 +89,50 0	ზომა 250X**h**260 1ცალი 5.65 მ^2 104ც - 593.25მ^2
კფ-4	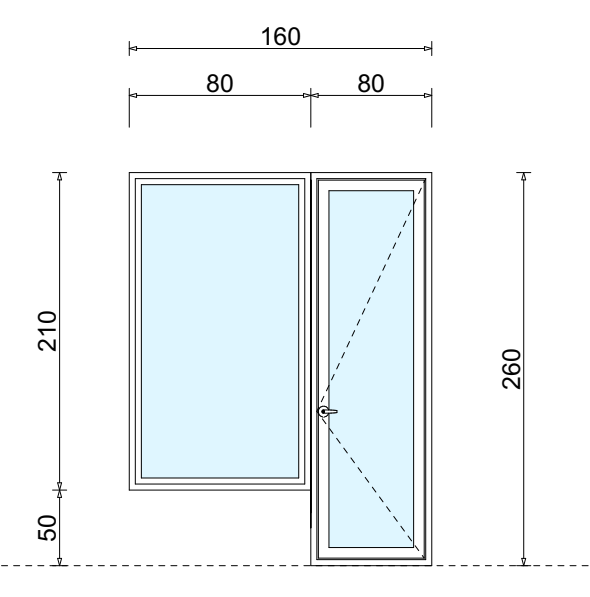	მეტალო პლასტმასის კარ-ფანჯარა ორმაგი მინაპაკეტით მუქი რუხი	-9,60 0 -6,40 0 -3,20 0 +0.000 0 +3.70 0 +7.0(3 სართ)/+56.50 0 (18 სართ) (3)- 48 +59,80 3 +63,10 3 +66,40 3 +69,70 4 +73,00 4 +76,30 1 +79,60 1 +82,90 2 +86,20 2 +89,50 0	ზომა160X**h**260 1ცალი 4.16 მ^2 71ც - 295.36მ^2
კფ-5	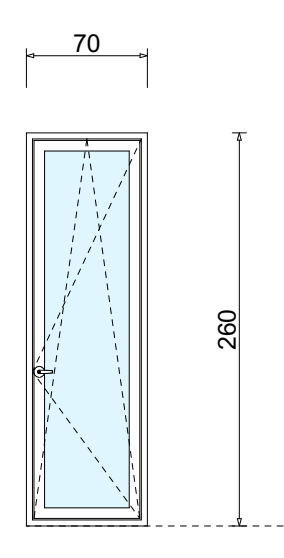	მეტალო პლასტმასის კარ-ფანჯარა ორმაგი მინაპაკეტით მუქი რუხი	-9,60 0 -6,40 0 -3,20 0 +0.000 0 +3.70 0 +7.0(3 სართ)/+56.50 0 (18 სართ) (8)- 128 +59,80 8 +63,10 7 +66,40 8 +69,70 3 +73,00 2 +76,30 2 +79,60 2 +82,90 2 +86,20 2 +89,50 0	ზომა 70X**h**260 1ცალი 1.82 მ^2 164ც - 298.48 მ^2
კფ-6	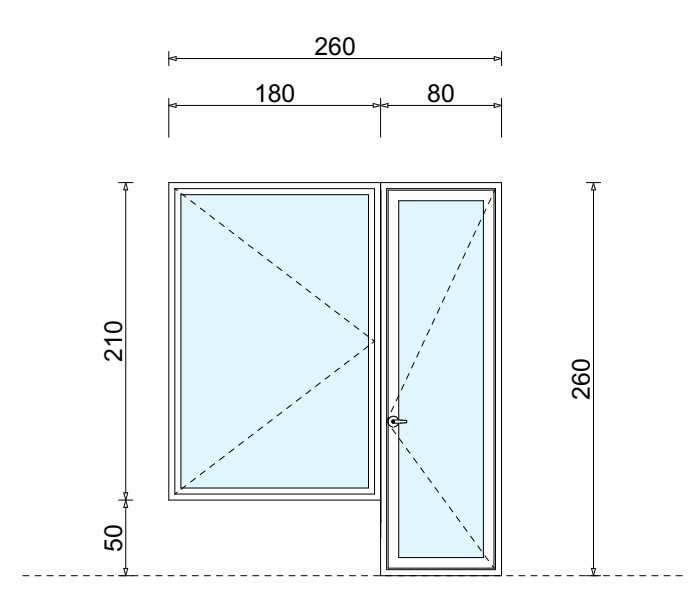	მეტალო პლასტმასის კარ-ფანჯარა ორმაგი მინაპაკეტით მუქი რუხი	-9,60 0 -6,40 0 -3,20 0 +0.000 0 +3.70 0 +7.0(3 სართ)/+56.50 0 (18 სართ) (2)- 32 +59,80 2 +63,10 2 +66,40 3 +69,70 6 +73,00 6 +76,30 7 +79,60 7 +82,90 10 +86,20 7 +89,50 0	ზომა 260X**h**260 1ცალი 6.76 მ^2 82ც - 557.32 მ^2
კფ-7	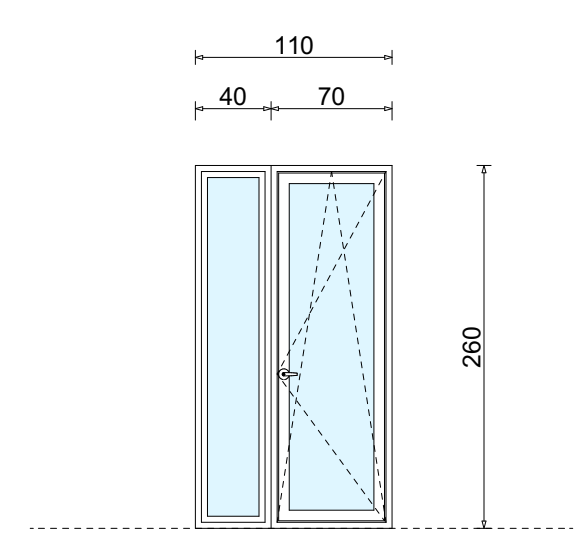	მეტალო პლასტმასის კარ-ფანჯარა ორმაგი მინაპაკეტით მუქი რუხი	-9,60 0 -6,40 0 -3,20 0 +0.000 0 +3.70 0 +7.0(3 სართ)/+56.50 0 (18 სართ) (6)- 96 +59,80 5 +63,10 5 +66,40 5 +69,70 5 +73,00 5 +76,30 6 +79,60 3 +82,90 2 +86,20 0 +89,50 0	ზომა 240X**h**260 1ცალი 2.86 მ^2 15ც - 377.52 მ^2
კფ-8	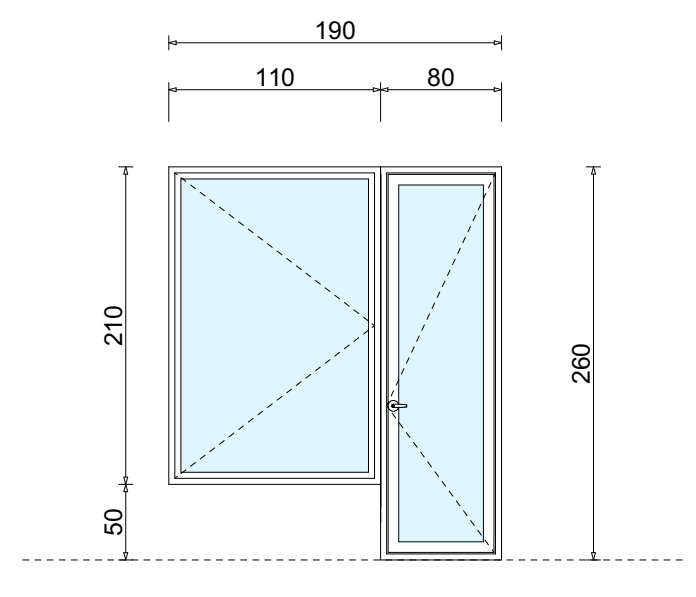	მეტალო პლასტმასის კარ-ფანჯარა ორმაგი მინაპაკეტით მუქი რუხი	-9,60 0 -6,40 0 -3,20 0 +0.000 0 +3.70 0 +7.0(3 სართ)/+56.50 0 (18 სართ) (1)- 16 +59,80 1 +63,10 1 +66,40 2 +69,70 2 +73,00 2 +76,30 2 +79,60 2 +82,90 2 +86,20 3 +89,50 0	ზომა 240X**h**260 1ცალი 4.94 მ^2 33ც - 163.02 მ^2
კფ-9	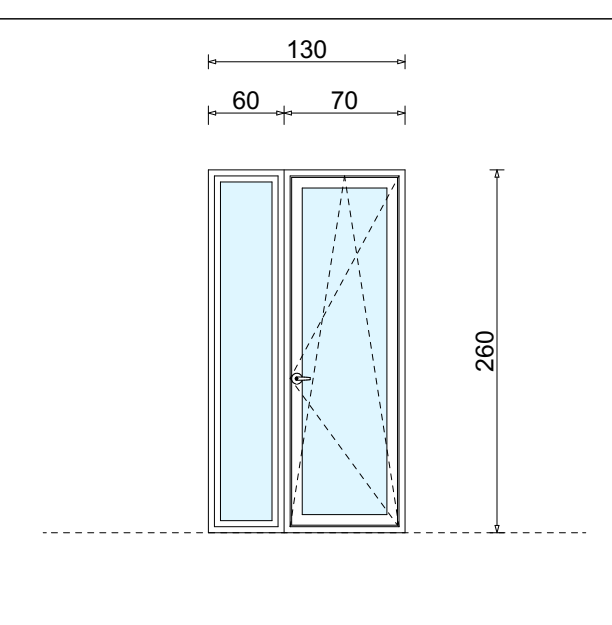	მეტალო პლასტმასის კარ-ფანჯარა ორმაგი მინაპაკეტით მუქი რუხი	-9,60 0 -6,40 0 -3,20 0 +0.000 0 +3.70 0 +7.0(3 სართ)/+56.50 0 (18 სართ) (2)- 32 +59,80 1 +63,10 0 +66,40 0 +69,70 0 +73,00 0 +76,30 1 +79,60 1 +82,90 1 +86,20 3 +89,50 0	ზომა 240X**h**260 1ცალი 3.38 მ^2 39ც - 131.82 მ^2
კფ-10	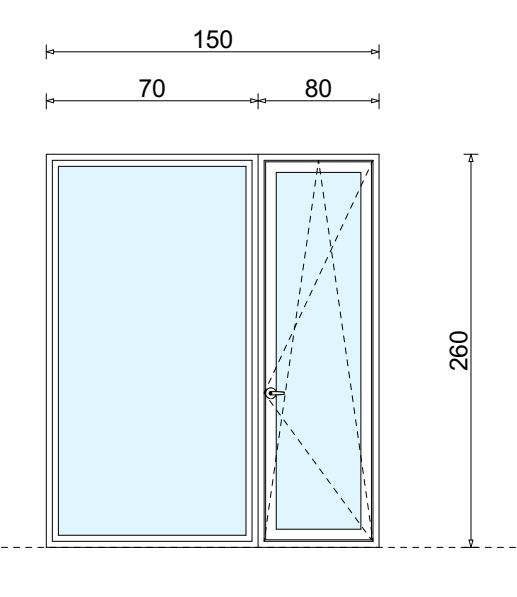	მეტალო პლასტმასის კარ-ფანჯარა ორმაგი მინაპაკეტით მუქი რუხი	-9,60 0 -6,40 0 -3,20 0 +0.000 0 +3.70 0 +7.0(3 სართ)/+56.50 0 (18 სართ) (1)- 16 +59,80 1 +63,10 1 +66,40 1 +69,70 1 +73,00 1 +76,30 1 +79,60 1 +82,90 1 +86,20 4 +89,50 0	ზომა 240X**h**260 1ცალი 3.9 მ^2 28ც - 109.2 მ^2
კფ-11	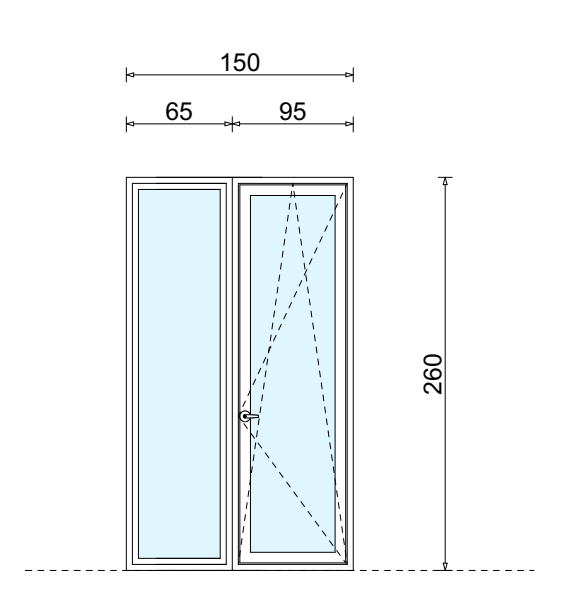	ალუმინის კარ-ფანჯარა ორმაგი მინაპაკეტით მუქი რუხი კიბის უჯრედი	-9,60 0 -6,40 0 -3,20 0 +0.000 0 +3.70 0 +7.0(3 სართ)/+56.50 0 (18 სართ) (2)- 32 +59,80 2 +63,10 2 +66,40 2 +69,70 3 +73,00 2 +76,30 2 +79,60 2 +82,90 2 +86,20 1 +89,50 0	ზომა 240X**h**260 1ცალი 3.9 მ^2 50ც - 195 მ^2
კფ-12	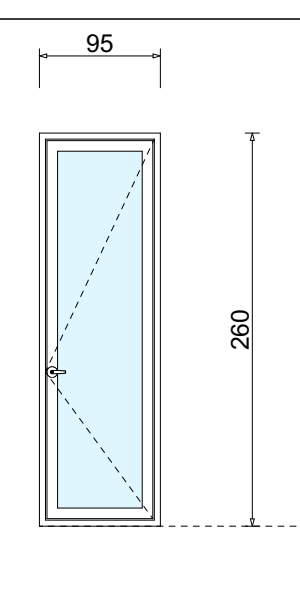	ალუმინის კარ-ფანჯარა ორმაგი მინაპაკეტით მუქი რუხი კიბის უჯრედი	-9,60 0 -6,40 0 -3,20 0 +0.000 0 +3.70 0 +7.0(3 სართ)/+56.50 0 (18 სართ) (1)- 16 +59,80 1 +63,10 1 +66,40 1 +69,70 1 +73,00 1 +76,30 1 +79,60 1 +82,90 1 +86,20 1 +89,50 0	ზომა 240X**h**260 1ცალი 2.47 მ^2 25ც - 61.75 მ^2

მარკი რეა	სქემა	მასალა	რაოდენობა სართულების მიხედვით (ცალობა)	საერთო რაოდენობა (კვ.მ)
კფ-13	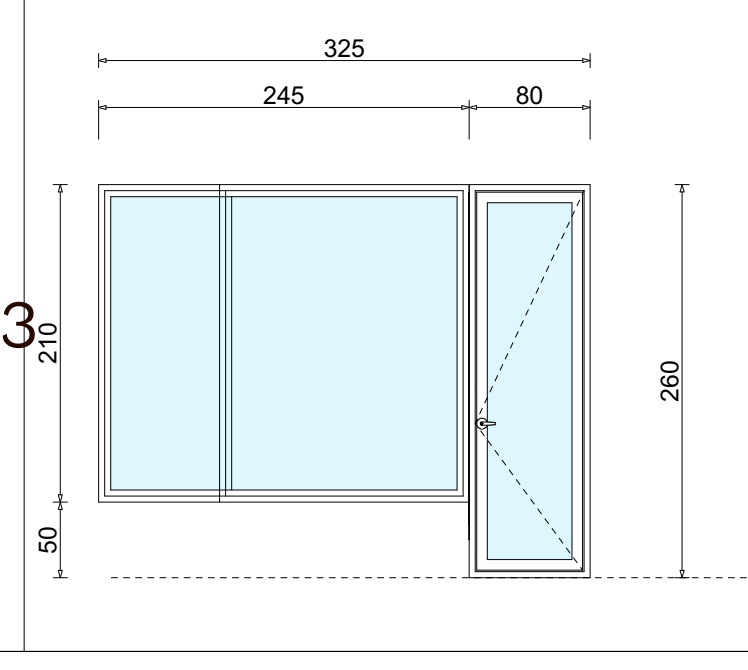	მეტალო პლასტმასის კარ-ფანჯარა ორმაგი მინაპაკეტით მუქი რუხი	-9,60 0 -6,40 0 -3,20 0 +0.000 0 +3.70 0 +7.0(3 სართ)/+56.50 0 (18 სართ) 0 +59,80 0 +63,10 0 +66,40 0 +69,70 0 +73,00 0 +76,30 0 +79,60 0 +82,90 3 +86,20 0 +89,50 0	ზომა 325X**h**260 1ცალი 7.23 მ^2 3ც - 21.67 მ^2

სპეციფიკაცია:

მასალის დასახელება	საერთო რაოდენობ (ცალი)	საერთო ფართი (კვ.მ)
მეტალო პლასტმასის კარ-ფანჯარა ორმაგი მინაპაკეტით მუქი რუხი	1513 ც	7242.08 მ^2
ალუმინის კარი-კიბის უჯრედი შემინული	75 ც	246.75 მ^2
რკინის კარი-ბინის	446 ც	1016.8 მ^2
ცეცხლგამძლე კარი (კიბისუჯრედის და ლიფტი ტამბური)	365 ც	970 მ^2
ალუმინის კარი შემინული	29 ც	118.78 მ^2
ალუმინის ვიტრაჟი	26 ც	768.0 მ^2
რკინის კარი	9 ც	27.49 მ^2

შპს "არდ ჯგუფი"			ქ. თბილისი ნუცუბიძის პლატო II მ/რ I კვარტალი №7 კორპუსის მიმდებარედ ს/კ 01.14.01.007.399	დამკვეთი შუქრი კაკაურიძე პ/ნ 01019009108 ი.მ.ა. "აკურის №27, 29, 33 ალმასიანის №34, 40, 42, 46"		
დირექტორი	პ. ჭავჭანიძე					
პრ.მთ.არქ.	პ. ჭავჭანიძე		არქიტექტურული ნაწილი	მ-ბი	სტადია	ფ. №	რაოდ.
კონსტრუქტორი	ა.კორტავა			1:50 A3	არქ. პრო.	54	
			კარი ფანჯარა სპეციფიკაცია			
შეასრულა	პ. ჭავჭანიძე			2024 წ.		

ალუმინის ვიტრაჟის სპეციპიკაცია

შენიშვნა:დამზადებამდა გადამოწმდეს ზომები და გალებები სამშენებლო მოედანზე სპეციალისტის მიერ.
სპეციპიკაცია მომზადებულია ექსტერიერის მხრიდან

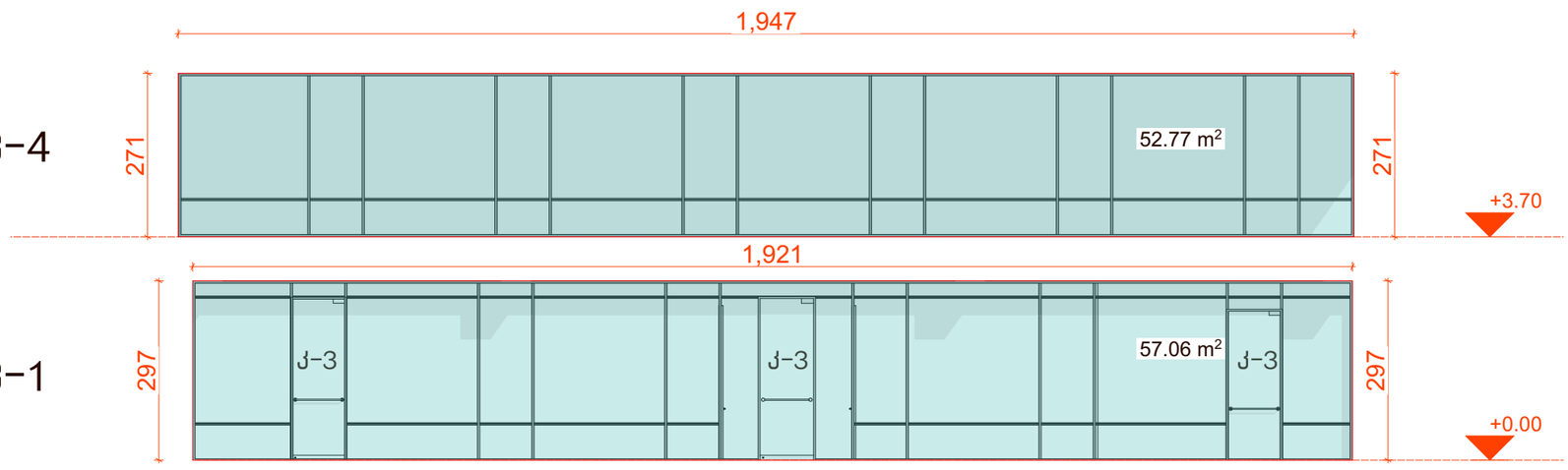

1 ც

ვიტრაჟი ალუმინის

52.8 მ²

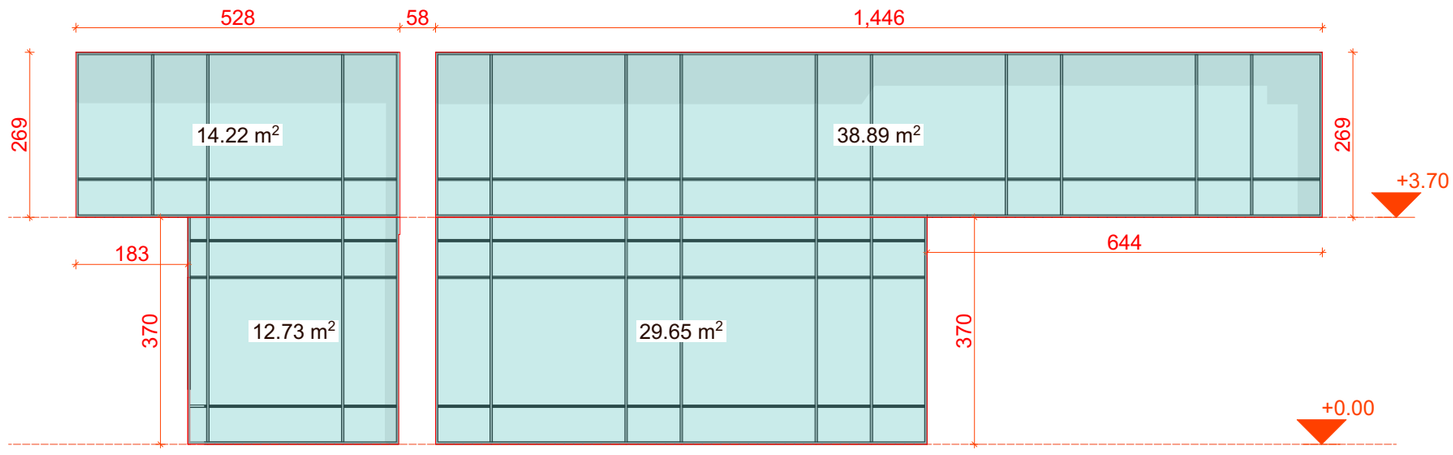

1 ც

ვიტრაჟი ალუმინის

53.1 მ²

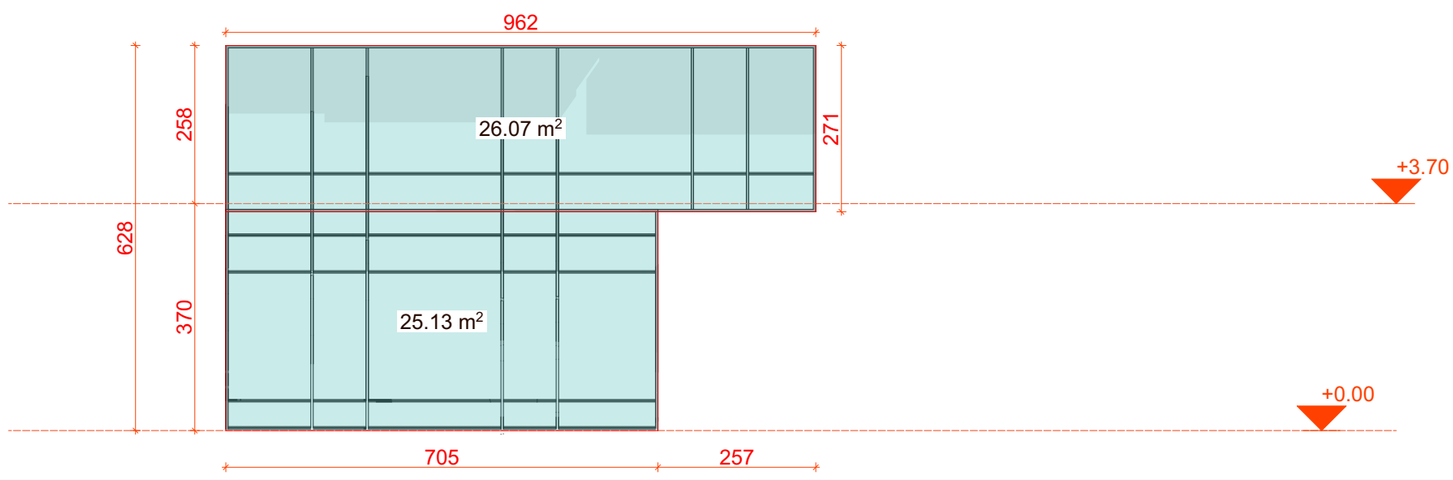

1 ც

ვიტრაჟი ალუმინის

42.4 მ²

1 ც

ვიტრაჟი ალუმინის

26.1 მ²

1 ც

ვიტრაჟი ალუმინის

25.1 მ²

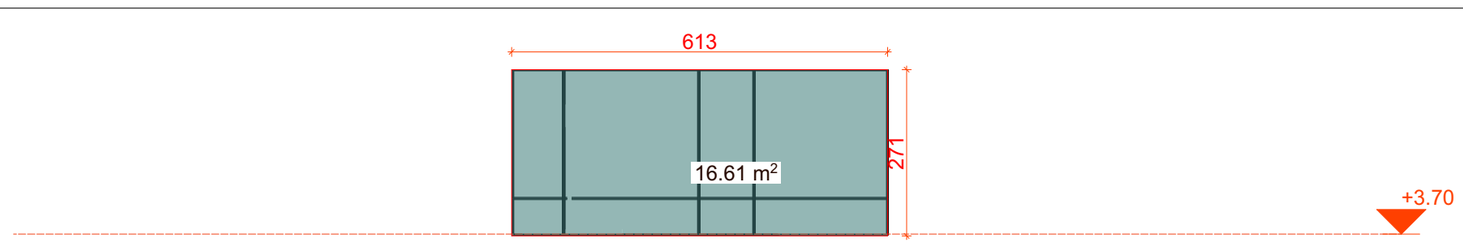

ვიტრაჟი ალუმინის

16.6 მ²

ვიტრაჟი ალუმინის

6.1 მ²

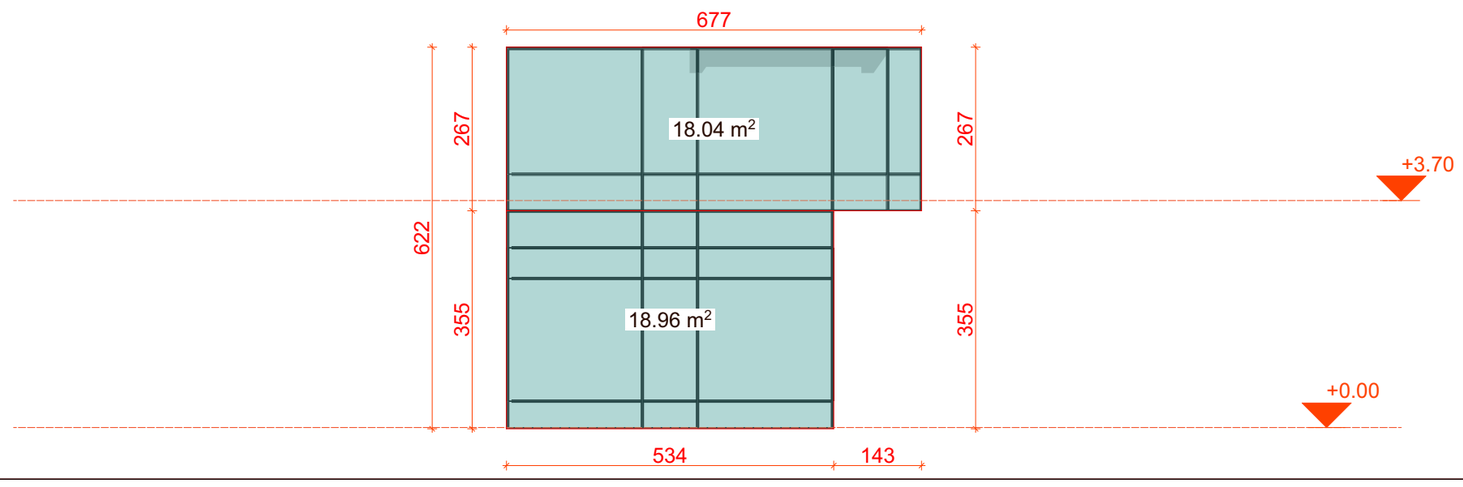

ვიტრაჟი ალუმინის

18.0 მ²

ვიტრაჟი ალუმინის

19.0 მ²

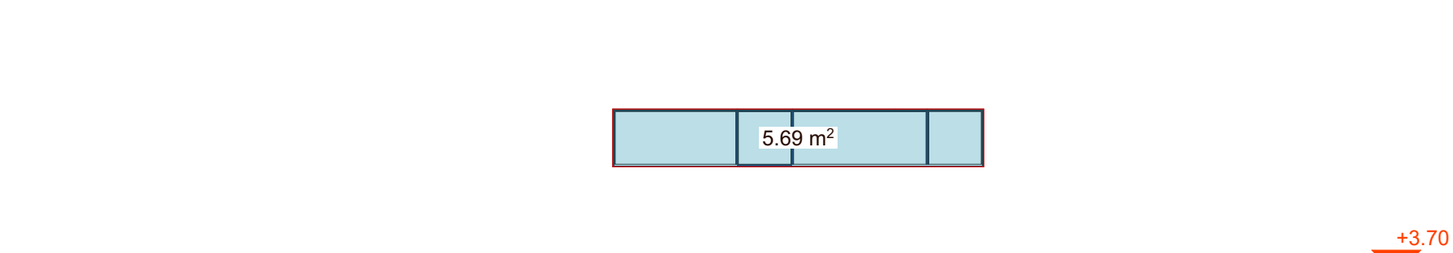

ვიტრაჟი ალუმინის

5.7 მ²

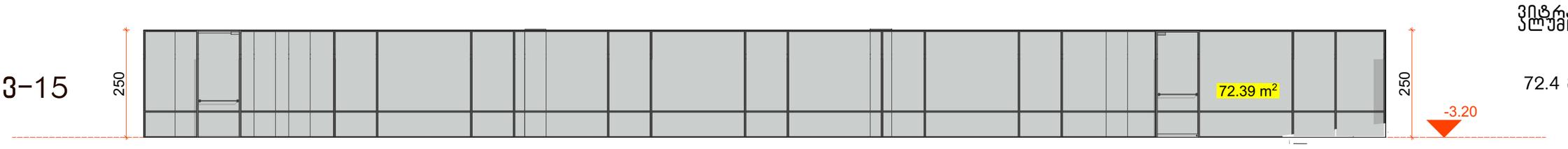

ვიტრაჟი ალუმინის

72.4 მ²

ვიტრაჟი ალუმინის ფართი სულ:
394.4
მ2

შპს "არდ ჯგუფი"			ქ. თბილისი ნაცვლიძის კლატე II მრ I ქვარტალი №7 კორპუსის მიმდებარედ ს/კ 01.14.01.007.399				
დირექტორი	ა. ბაქრანიძე						
არქიტექტორი	ა. ბაქრანიძე		არქიტექტურული ნაწილი				
კონსტრუქტორი	აპორტაცა						
შესრულა	ა. ბაქრანიძე		ალუმინის ვიტრაჟი სპეციფიკაცია				

დანიშნულება				
შენობა ბაბანიძის ქ№ 16019009108 0.მა. "ბაბანის №27, 29, 33 ალლისანის №34, 40, 42, 46"				
მ-ბი	სტადია	შ. №	რაოდ.	
1:50 A3	არქ. პრო.	55		
2024 წ.				

ალუმინის ვიტრაჟის სპეციფიკაცია

შენიშვნა:დამზადებამდე გადამოწმდეს ზომები და გაღებები სამშენებლო მოედანზე სპეციალისტის მიერ.
სპეციფიკაცია მომზადებულია ექსტერიერის მხრიდან

3-5-1

3-5

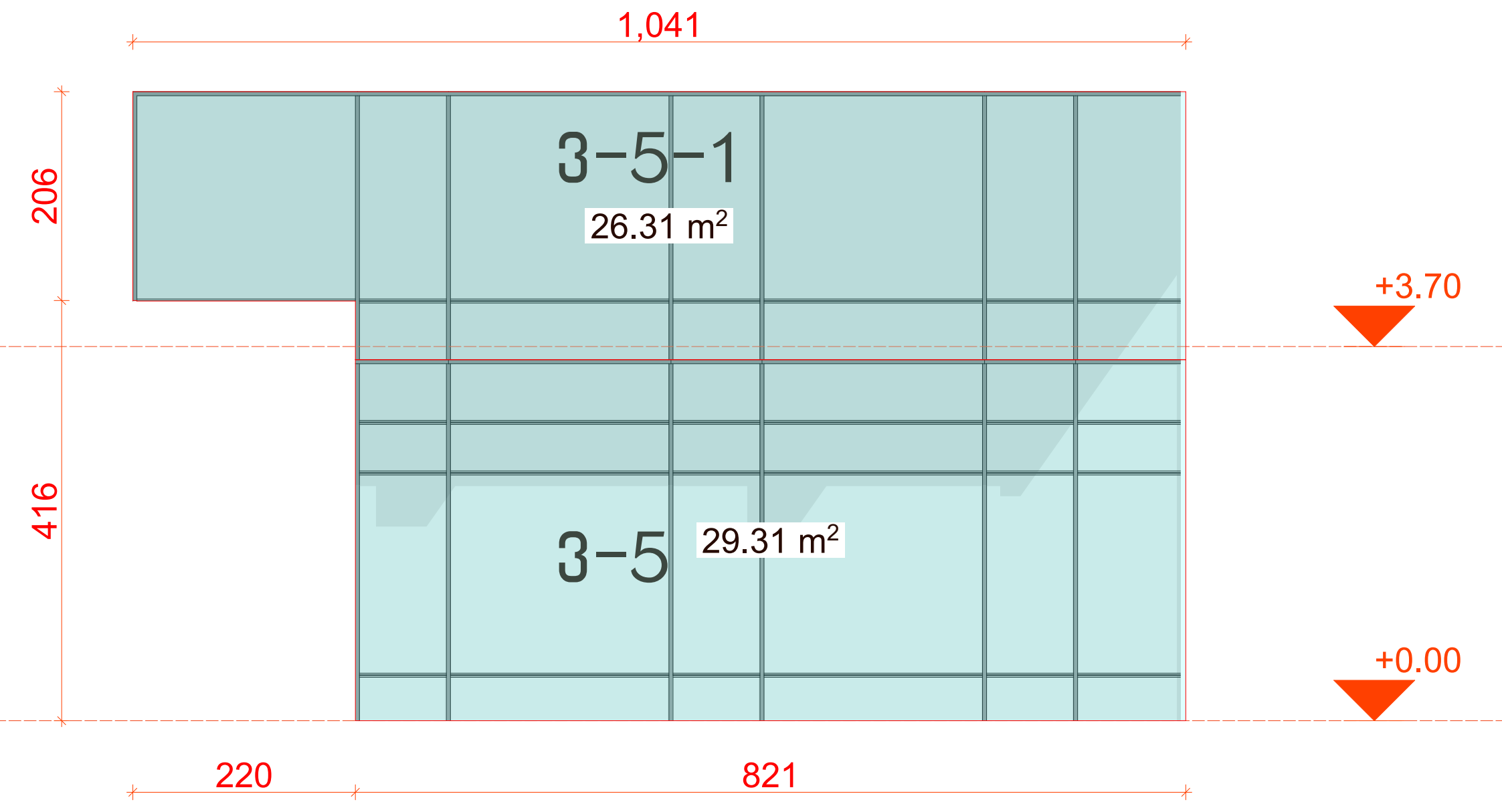

ვიტრაჟი ალუმინის
26.3 მ²

ვიტრაჟი ალუმინის
29.3 მ²

3-6-1

3-6

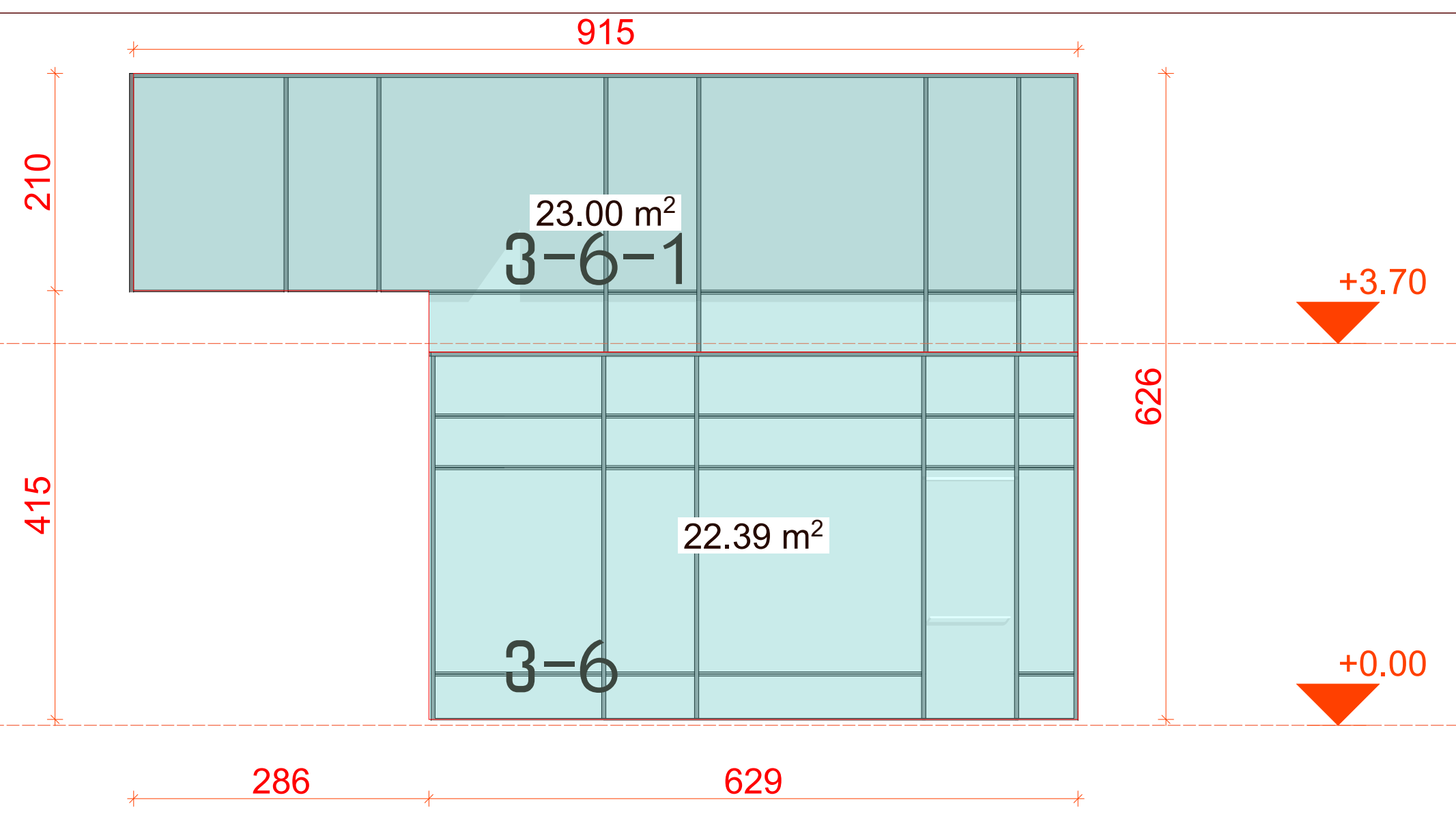

ვიტრაჟი ალუმინის
23.0 მ²

ვიტრაჟი ალუმინის
22.4 მ²

3-7-1

3-7

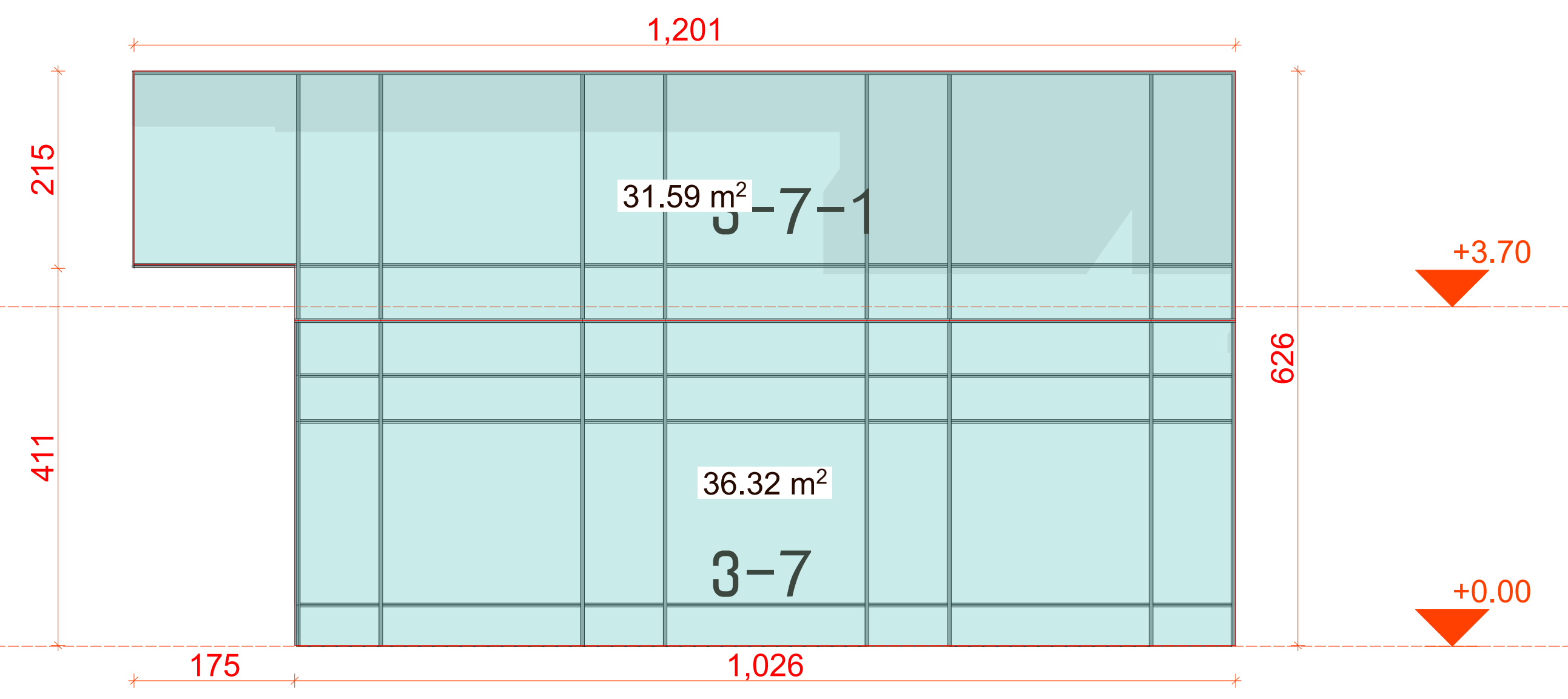

ვიტრაჟი ალუმინის
31.6 მ²

ვიტრაჟი ალუმინის
36.3 მ²

3-8-1

3-8

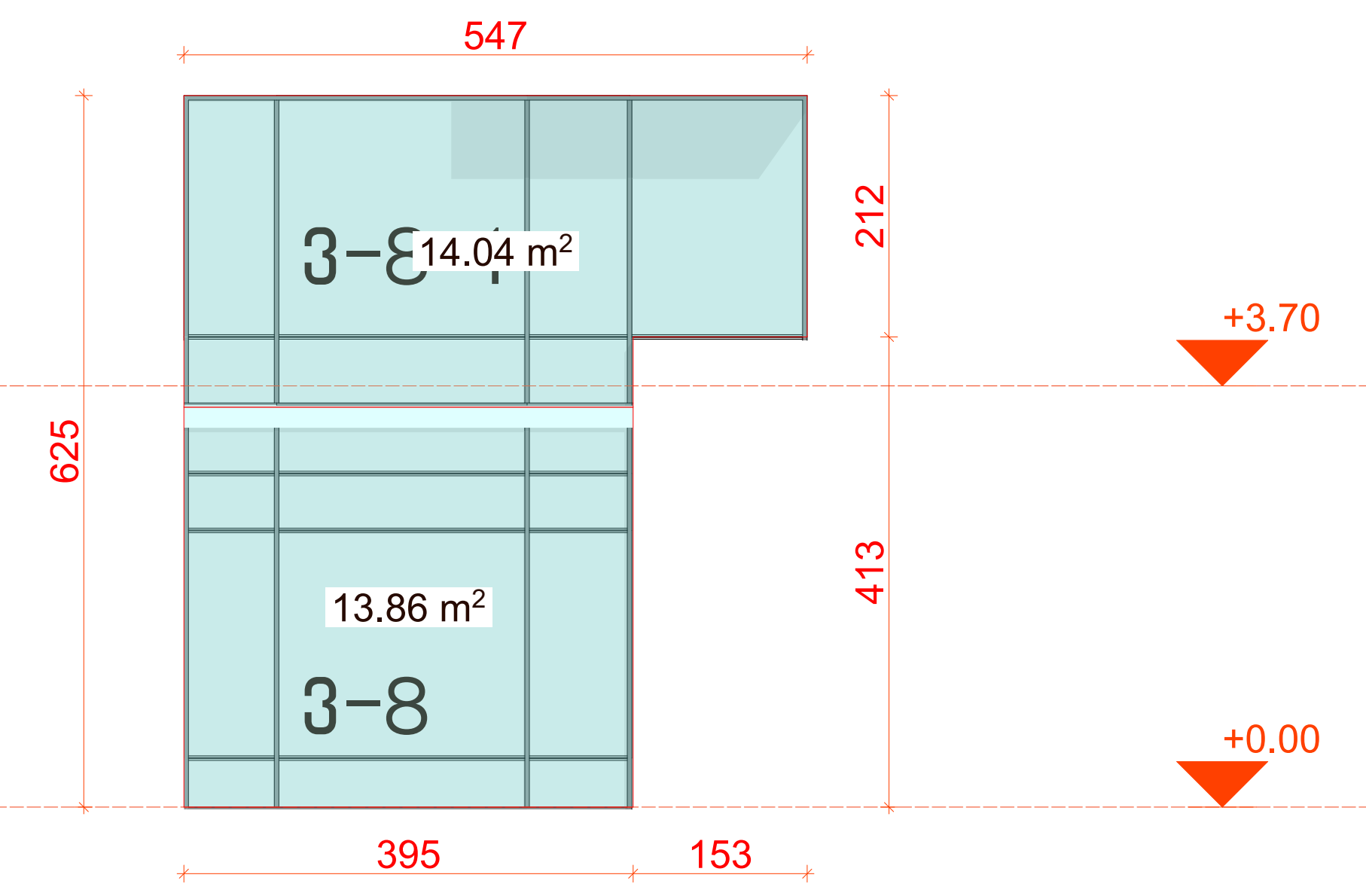

ვიტრაჟი ალუმინის
14.0 მ²

ვიტრაჟი ალუმინის
13.9 მ²

3-9-1

3-9

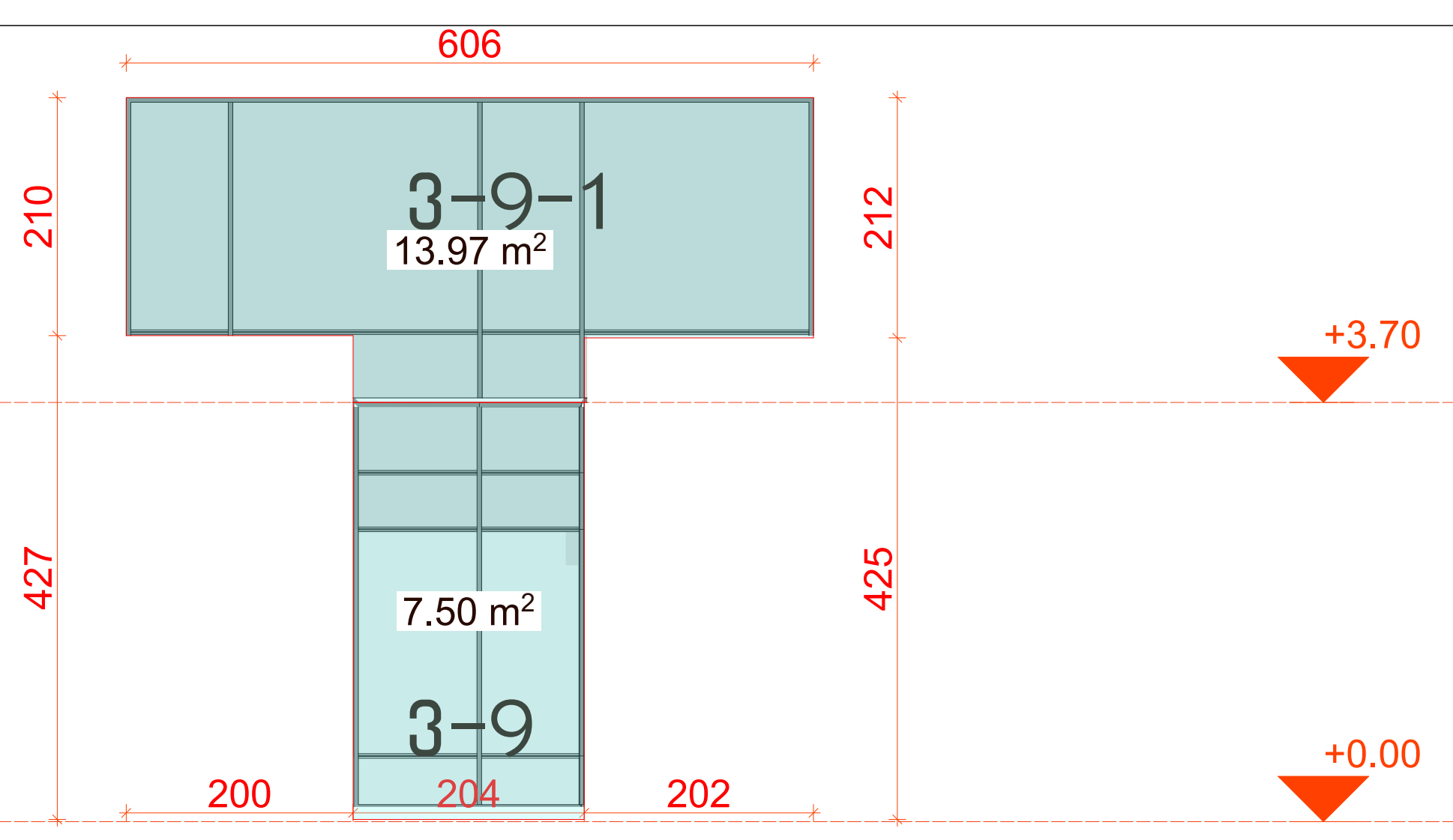

ვიტრაჟი ალუმინის
14.0 მ²

ვიტრაჟი ალუმინის
7.5 მ²

3-10-1

3-10

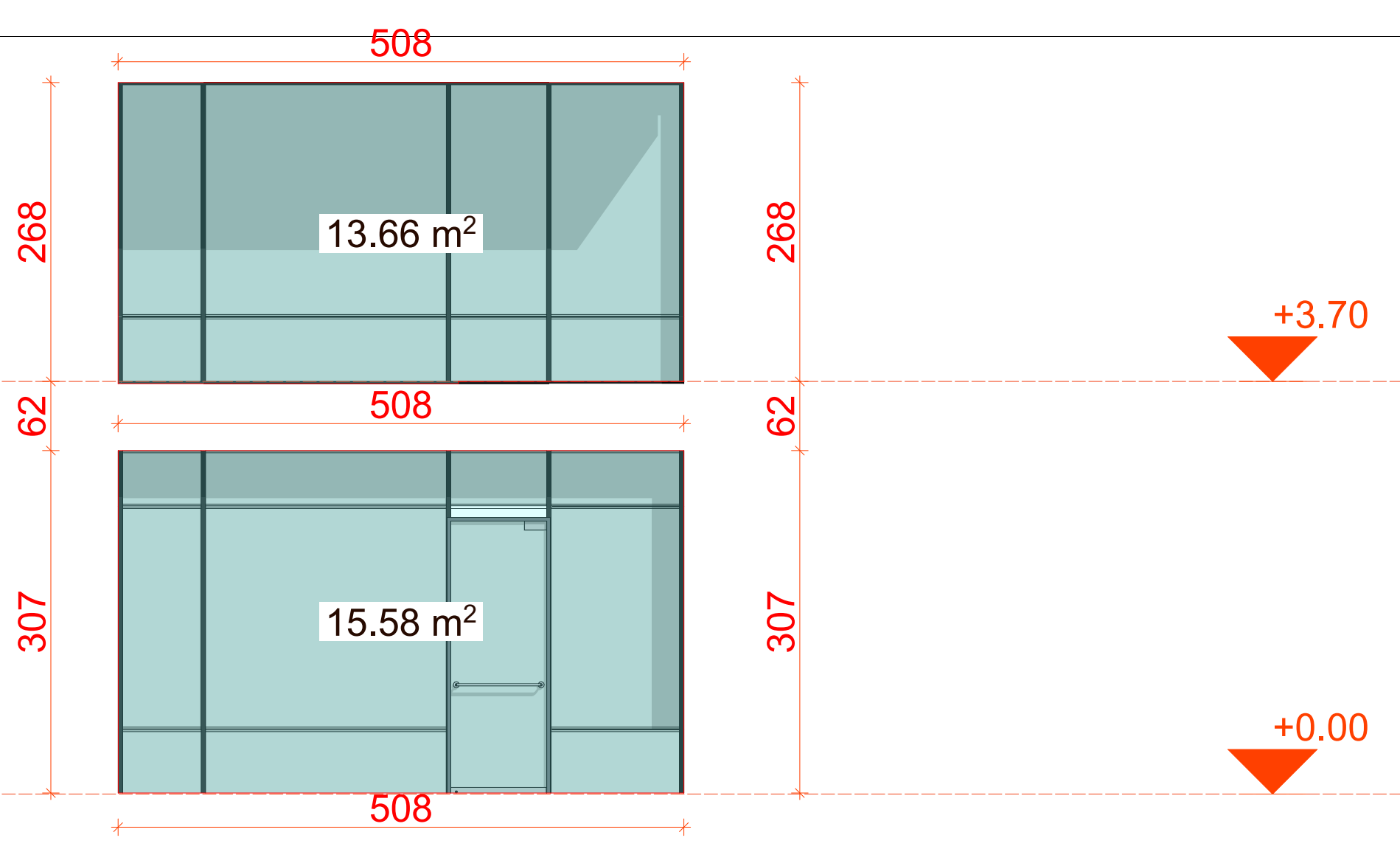

ვიტრაჟი ალუმინის
13.7 მ²

ვიტრაჟი ალუმინის
15.6 მ²

ვიტრაჟი ალუმინის ფართი სულ: 373.6 მ2

შპს "არდ ჯგუფი"			ქ. თბილისი ნუცუბიძის პლატო II მ/რ I კვარტალი №7 კორპუსის მიმდებარედ ს/კ 01.14.01.007.399	დამკვეთი შუქრი კაკაურიძე პ/ნ 01019009108 ი.მ.ა. "აკურის №27, 29, 33 ალმასიანის №34, 40, 42, 46"			
დირექტორი	პ. ჯავჯანიძე			მ-ბი	სტადია	ფ. №	რაოდ.
პრ.მთ.არქ.	პ. ჯავჯანიძე		არქიტექტურული ნაწილი	1:50 A3	არქ. პრო.	56	
კონსტრუქტორი	ა.კორტავა						
შეასრულა	პ. ჯავჯანიძე		ალუმინის ვიტრაჟი სპეციფიკაცია	2024 წ.			

ՀՀՀ ՇԻՆԱՐԱՐՈՒԹՅԱՆ ՆԱԽԱՐԱՐՈՒԹՅԱՆ ՏԱՐԱԾՔԱՅԻՆ ՔԱՂԱՔԱՇԻՆՈՒԹՅԱՆ ԵՎ ՀՈՂԱՅԻՆ ՔԱՐՏԵԶԱԳՐՈՒԹՅԱՆ ԿՈՄԻՏԵ			
ՀԱՄԱՁԱՅՆԱԳՐԻ ՀԱՄԱՐ ՊԱՏԱՍԽԱՆԱՏՎՈՒ			
ՀԱՅԱՍՏԱՆԻ ՀԱՆՐԱՊԵՏՈՒԹՅԱՆ ԱՐԱՐԱՏԻ ՄԱՐԶԻ ԱՐԱՐԱՏ ՀԱՄԱՅՆՔԻ ՎԱՐՉԱՊԵՏԱՐԱՆ			
ՀԱՄԱՅՆՔԱՊԵՏ			
ՀԱՄԱՁԱՅՆՔԻ ԱՎԱԳԱՆՈՒ ՔԱՂԱՔԱՇԻՆՈՒԹՅԱՆ ԲԱԺՆԻ ՊԱՏԱՍԽԱՆԱՏՈՒ			
ՀԱՄԱՁԱՅՆՔԻ ՀԱՆՐԱՅԻՆ ՏԵՍՉԱԿԱՆ