AUDITESCORT

Independent Member Of:
TIAG
A Worldwide Alliance of Independent Accounting Firms

შპს „თი აი ეი ჯი აუდიტესკორტი“ -ს
A ტიპის ინსპექტირების ორგანო
აკრედიტირებული სსიპ „აკრედიტაციის ერთიანი
ეროვნული ორგანო- აკრედიტაციის ცენტრი“-ს მიერ
სსტ ისო/იეკ 17020:2012/13-ის შესაბამისობაზე
(აკრედიტაციის მოწმობის N GAC-IB-0299)
ქ. თბილისი, ა. ყაზბეგის გამზირი 14 ა მე-2 სართული ბინა №4
E-mail: ioauditescort@gmail.com:.
სნ: 205229439 T/Fax:.
ტელ:. (+99532) 144 500

13.02.2024წ.

ქ. თბილისი

შპს "საქართველოს ეროვნული უნივერსიტეტი სეუს"

დირექტორს ბატონ გია კავთელიშვილს

ბატონო გია,

შპს "საქართველოს ეროვნული უნივერსიტეტი სეუსა" და **შპს „თი აი ეი ჯი აუდიტესკორტს“** შორის 2023 წლის 04 მაისს გაფორმებული NTA-C-290-23 ხელშეკრულების პირველი პუნქტის შესაბამისად გაცნობებთ, რომ დამტკიცებული სამუშაოთა გეგმა-გრაფიკით გათვალისწინებული სამშენებლო სამუშაოების პირველი ეტაპი უნდა დასრულდეს მ/წლის 05 მარტს.

მოქმედი კანონმდებლობით, კერძოდ, საქართველოს სივრცის დაგეგმარების, არქიტექტურული და სამშენებლო საქმიანობის კოდექსით და „მშენებლობის ნებართვის გაცემისა და შენობა-ნაგებობის ექსპლუატაციაში მიღების წესისა და პირობების შესახებ“ საქართველოს მთავრობის 31.05.2019 წ. №255 დადგენილებით გათვალისწინებულია პასუხისმგებლობა (ფულადი ჯარიმა) სანებართვო პირობების, მათ შორის სამუშაოების გეგმა-გარფიკის დარღვევისა, ასევე საეტაპო ოქმების შეუდგენლობისა და დადგენილ ვადაში წარუდგენლობისათვის.

პატივისცემით,

შპს „თი აი ეი ჯი აუდიტესკორტის“

ინსპექტირების ორგანოს უფროსის მოადგილე **ე. ჭოტორიშვილი**

გაცემის თარიღი

01.02.2024

განხილვის საგანი : სამუშაოების წარმოებაზე აქტის გამოცემა

დაინტერესებული პირი : ირაკლი გომელაური 01008061609

წარმოების საფუძველი : განცხადება №: QN11010757

გასაჩივრების წესი : ამ ბრძანების გასაჩივრება შესაძლებელია დაინტერესებული პირის მიერ, საქართველოს კანონმდებლობით დადგენილი წესით, მისი გაცნობიდან 1 (ერთი) თვის ვადაში, ქალაქ თბილისის მუნიციპალიტეტის მერთან (მისამართი: ქ. თბილისი, შარტავას ქ. №7)

აქტის მოქმედების ვადა : აქტი ძალაშია გამოქვეყნებისთანავე

სააგენტოს გადაწყვეტილება № QN11010757

1. დაკმაყოფილდეს განმცხადებლის წერილობითი თხოვნა და მიეცეს თანხმობა განახორციელოს ქ. თბილისში, წინანდლის ქუჩა N9 –ის (ს/კ: #01.17.13.001.406) მიმდებარედ, ქალაქ თბილისის მუნიციპალიტეტის ტერიტორიაზე, გზის მოწყობის მიზნით საჭირო სამუშაოები, დანართში მონიშნულ სავარაუდო მონაკვეთზე, სსიპ ქალაქ თბილისის მუნიციპალიტეტის ტრანსპორტისა და ურბანული განვითარების სააგენტოსთან და ქალაქ თბილისის საპატრულო პოლიციის დეპარტამენტთან შეთანხმებული საგზაო მოძრაობის ორგანიზების სქემის შესაბამისად, ტერიტორიაზე განთავსებული ხაზობრივი ნაგებობების (ჭის ხუფის ზედა ნიშნული მოყვანილ უნდა იყოს არსებული საფარის ნიშნულზე) და მწვანე ნარგავების დაუზიანებლად, სსიპ - ქ. თბილისის მუნიციპალიტეტის არქიტექტურის სამსახურთან შეთანხმებით / მშენებლობის ნებართვის გაცემის შემთხვევაში.
2. აქტი ძალაშია მისი გაცნობიდან 30 (ოცდაათი) კალენდარული დღის ვადით.

(ელექტრონული ფორმით გაცემული აქტის გაცნობისთვის დაინტერესებულ მხარეს განესაზღვრება ვადა - სააგენტოს მიერ აქტის გამოცემიდან 30 (ოცდაათი) კალენდარული დღის ოდენობით. თუ აღნიშნულ ვადაში დაინტერესებული პირი აქტს არ გაეცნობა აქტი ითვლება ძალადაკარგულად.)

საფუძველი:

“ცალკეული ხაზობრივი ნაგებობის განთავსების, სამუშაოების წარმოების ან/და მათი შემდგომი რეგისტრაციის თაობაზე თანხმობის გაცემის წესის დამტკიცების შესახებ“ ქალაქ თბილისის მუნიციპალიტეტის საკრებულოს 2014 წლის 22 დეკემბრის #19-75 დადგენილება; “ქალაქ თბილისის მუნიციპალიტეტის საჯარო სამართლის იურიდიული პირის – ქონების მართვის სააგენტოს მიერ გაწეული მომსახურებისა და დაჩქარებული მომსახურების საფასურის და ვადების განსაზღვრის შესახებ” ქალაქ თბილისის მუნიციპალიტეტის საკრებულოს 2014 წლის 22 დეკემბრის #19-74 დადგენილება; ,,ქალაქ თბილისის

გამოყენებულია კვალიფიციური
ელექტრონული ხელმოწერა/
ელექტრონული შტამპი



ელექტრონული საგადახდო დავალება No 152713

საქართველოს ბანკი

Transfer Order No 152713

თარიღი/Date: რეფერენს ნომერი/Reference number: 20498320811

სს "საქართველოს ბანკი"/JSC "Bank of Georgia" | კონფიდენციალური/Confidential | დაბეჭდილია ინტერნეტ ბანკიდან/Printed from Internet Banking

გადამხდელის დასახელება/Originator
შპს საქართველოს ეროვნული უნივერსიტეტი სეუ

ანგარიში (დებეტი)/Account No (Debit)
GE28BG0000000600168600GEL

თანხა/Amount
10000 GEL

გადამხდელის ბანკი/Originator Bank
საქართველოს ბანკი

ბანკის კოდი/Bank Code
BAGAGE22

თანხა სიტყვებით/Amount in words
ათი ათასი ლარი 00 თეთრი

გადასახადის გადამხდელის დასახელება/Taxpayers name
შპს საქართველოს ეროვნული უნივერსიტეტი სეუ

საიდენტიფიკაციო კოდი/Number Taxpayer
208215509

საკომისიო/Commission
10 GEL

მიმღების დასახელება/Recipient
ქ. თბილისი - შემოსავალი სანქციებიდან (ჯარიმები და საურავები) არქიტექტურულ-სამშენებლო საქმიანობაში

ანგარიში, სახაზინო კოდი/Acc.Treasure Code
300773263

ბანკში შემოსვლის თარიღი/received by the bank
08/02/2024

მიმღების ბანკი/Recipient Bank
სახელმწიფო ხაზინა

ბანკის კოდი/Bank Code
TRESGE22

გატარებულია ბანკის მიერ/Implemented by the Bank

გადახდის დანიშნულება/Description
დადგენილება #004037

ხელმოწერა/Signature:

დამატებითი ინფორმაცია/Additional Info

შტამპი: "ს.ს. საქართველოს ბანკი" J.S.C. "BANK OF GEORGIA" შექმნილია ინტერნეტ ბანკში CREATED IN INTERNET BANK

ხელმძღვანელის ხელმოწერა/Director Signature:

ბეჭედი:

მთ. ბუღალტერის ხელმოწერა/Chief Accountant Signature:

ელექტრონული საგადახდო დავალება No 152713

საქართველოს ბანკი

Transfer Order No 152713

თარიღი/Date: რეფერენს ნომერი/Reference number: 20498320811

სს "საქართველოს ბანკი"/JSC "Bank of Georgia" | კონფიდენციალური/Confidential | დაბეჭდილია ინტერნეტ ბანკიდან/Printed from Internet Banking

გადამხდელის დასახელება/Originator
შპს საქართველოს ეროვნული უნივერსიტეტი სეუ

ანგარიში (დებეტი)/Account No (Debit)
GE28BG0000000600168600GEL

თანხა/Amount
10000 GEL

გადამხდელის ბანკი/Originator Bank
საქართველოს ბანკი

ბანკის კოდი/Bank Code
BAGAGE22

თანხა სიტყვებით/Amount in words
ათი ათასი ლარი 00 თეთრი

გადასახადის გადამხდელის დასახელება/Taxpayers name
შპს საქართველოს ეროვნული უნივერსიტეტი სეუ

საიდენტიფიკაციო კოდი/Number Taxpayer
208215509

საკომისიო/Commission
10 GEL

მიმღების დასახელება/Recipient
ქ. თბილისი - შემოსავალი სანქციებიდან (ჯარიმები და საურავები) არქიტექტურულ-სამშენებლო საქმიანობაში

ანგარიში, სახაზინო კოდი/Acc.Treasure Code
300773263

ბანკში შემოსვლის თარიღი/received by the bank
08/02/2024

მიმღების ბანკი/Recipient Bank
სახელმწიფო ხაზინა

ბანკის კოდი/Bank Code
TRESGE22

გატარებულია ბანკის მიერ/Implemented by the Bank

გადახდის დანიშნულება/Description
დადგენილება #004037

ხელმოწერა/Signature:

დამატებითი ინფორმაცია/Additional Info

შტამპი: "ს.ს. საქართველოს ბანკი" J.S.C. "BANK OF GEORGIA" შექმნილია ინტერნეტ ბანკში CREATED IN INTERNET BANK

ხელმძღვანელის ხელმოწერა/Director Signature:

ბეჭედი:

მთ. ბუღალტერის ხელმოწერა/Chief Accountant Signature:

ელექტრონული საგადახდო დავალება No 152714

საქართველოს ბანკი

Transfer Order No 152714

თარიღი/Date: რეფერენს ნომერი/Reference number: 20498319347

სს "საქართველოს ბანკი"/JSC "Bank of Georgia" | კონფიდენციალური/Confidential | დაბეჭდილია ინტერნეტ ბანკიდან/Printed from Internet Banking

გადამხდელის დასახელება/Originator
შპს საქართველოს ეროვნული უნივერსიტეტი სეუ

ანგარიში (დებეტი)/Account No (Debit)
GE28BG0000000600168600GEL

თანხა/Amount
10000 GEL

გადამხდელის ბანკი/Originator Bank
საქართველოს ბანკი

ბანკის კოდი/Bank Code
BAGAGE22

თანხა სიტყვებით/Amount in words
ათი ათასი ლარი 00 თეთრი

გადასახადის გადამხდელის დასახელება/Taxpayers name
შპს საქართველოს ეროვნული უნივერსიტეტი სეუ

საიდენტიფიკაციო კოდი/Number Taxpayer
208215509

საკომისიო/Commission
10 GEL

მიმღების დასახელება/Recipient
ქ. თბილისი - შემოსავალი სანქციებიდან (ჯარიმები და საურავები) არქიტექტურულ-სამშენებლო საქმიანობაში

ანგარიში, სახაზინო კოდი/Acc.Treasure Code
300773263

ბანკში შემოსვლის თარიღი/received by the bank
08/02/2024

მიმღების ბანკი/Recipient Bank
სახელმწიფო ხაზინა

ბანკის კოდი/Bank Code
TRESGE22

გატარებულია ბანკის მიერ/Implemented by the Bank

გადახდის დანიშნულება/Description
დადგენილება #004036

ხელმოწერა/Signature:

დამატებითი ინფორმაცია/Additional Info

შტამპი: "ს.ს. საქართველოს ბანკი" J.S.C. "BANK OF GEORGIA" შექმნილია ინტერნეტ ბანკში CREATED IN INTERNET BANK

ხელმძღვანელის ხელმოწერა/Director Signature: ბეჭედი:

მთ. ბუღალტერის ხელმოწერა/Chief Accountant Signature:

ელექტრონული საგადახდო დავალება No 152714

საქართველოს ბანკი

Transfer Order No 152714

თარიღი/Date: რეფერენს ნომერი/Reference number: 20498319347

სს "საქართველოს ბანკი"/JSC "Bank of Georgia" | კონფიდენციალური/Confidential | დაბეჭდილია ინტერნეტ ბანკიდან/Printed from Internet Banking

გადამხდელის დასახელება/Originator
შპს საქართველოს ეროვნული უნივერსიტეტი სეუ

ანგარიში (დებეტი)/Account No (Debit)
GE28BG0000000600168600GEL

თანხა/Amount
10000 GEL

გადამხდელის ბანკი/Originator Bank
საქართველოს ბანკი

ბანკის კოდი/Bank Code
BAGAGE22

თანხა სიტყვებით/Amount in words
ათი ათასი ლარი 00 თეთრი

გადასახადის გადამხდელის დასახელება/Taxpayers name
შპს საქართველოს ეროვნული უნივერსიტეტი სეუ

საიდენტიფიკაციო კოდი/Number Taxpayer
208215509

საკომისიო/Commission
10 GEL

მიმღების დასახელება/Recipient
ქ. თბილისი - შემოსავალი სანქციებიდან (ჯარიმები და საურავები) არქიტექტურულ-სამშენებლო საქმიანობაში

ანგარიში, სახაზინო კოდი/Acc.Treasure Code
300773263

ბანკში შემოსვლის თარიღი/received by the bank
08/02/2024

მიმღების ბანკი/Recipient Bank
სახელმწიფო ხაზინა

ბანკის კოდი/Bank Code
TRESGE22

გატარებულია ბანკის მიერ/Implemented by the Bank

გადახდის დანიშნულება/Description
დადგენილება #004036

ხელმოწერა/Signature:

დამატებითი ინფორმაცია/Additional Info

შტამპი: "ს.ს. საქართველოს ბანკი" J.S.C. "BANK OF GEORGIA" შექმნილია ინტერნეტ ბანკში CREATED IN INTERNET BANK

ხელმძღვანელის ხელმოწერა/Director Signature: ბეჭედი:

მთ. ბუღალტერის ხელმოწერა/Chief Accountant Signature:

ქალაქ თბილისის მუნიციპალიტეტის
მერიის
მუნიციპალური ინსპექცია

№ 4-1/5202-24
"07" 02 2024 წ.

დადგენილება №004036
სამშენებლო სამართალდარღვევის
საქმეზე

07.02.2024წ ქ. თბილისი, ჟ. შარტავას ქ. №7

მე, მუნიციპალური ინსპექციის უფროსის მოადგილემ, მამუკა ჯაყელმა, განვიხილე, 2024 წლის 29 იანვრის №004036 მითითება და 2024 წლის 5 თებერვლის №004036 შემოწმების აქტი „სამშენებლო სამართალდარღვევის საქმის წარმოების დაწყების შესახებ" შედგენილი, **შპს "საქართველოს ეროვნული უნივერსიტეტი სეუ"-ს** (ს/ნ №208215509; მის.: ქ. თბილისი, ისნის რაიონი, წინანდლის ქუჩა №9; წინანდლის ქუჩა, №9) მიმართ, საქართველოს კანონის „საქართველოს სივრცის დაგეგმარების, არქიტექტურული და სამშენებლო საქმიანობის კოდექსი"-ს 132-ე მუხლის 1-ლი ნაწილის „ა" ქვეპუნქტის „ა.გ." ქვეპუნქტით გათვალისწინებულ დარღვევაზე და

გამოვარკვიე:

ქ. თბილისში, ქუჩა წინანდალი, №9, №01.17.13.001.406 საკადასტრო კოდით რეგისტრირებულ მიწის ნაკვეთზე, **შპს "საქართველოს ეროვნული უნივერსიტეტი სეუ"-ს** მიერ, განხორციელდა მრავალ ადგილიანი ავტოსადგომის მშენებლობა ქ. თბილისის მუნიციპალიტეტის ს.ს.ი.პ. ქ. თბილისის მუნიციპალიტეტის არქიტექტურის სამსახურის №6748831 07.11.2023წ. ბრძანებით განსაზღვრული სანებართვო პირობების დარღვევით, კერძოდ დარღვეულია შეთანხმებული კორექტირებული არქიტექტურული პროექტის მე-4 ეტაპით "შენობის ფუძის მოწყობის სამუშაოები; შენობის საძირკვლის მოწყობის სამუშაოები; ძირითადი კონსტრუქციული სისტემების მოწყობა -3.75 ნიშნულიდან -0.15 ნიშნულამდე; შენობის გადახურვის ფილის მოწყობა." გათვალისწინებული სამუშაოები: H-H ღერძის გარეთ 2-1 მონაკვეთში, კედელში მოწყობილია ღიობი, დამატებით მოწყობილია მონოლითური კედლები. H-H ღერძზე 1-2 მონაკვეთში კოლონას მონაცვლებული აქვს ადგილი.

მუნიციპალური ინსპექციის სპეციალისტის მიერ, საქართველოს კანონის „საქართველოს სივრცის დაგეგმარების, არქიტექტურული და სამშენებლო საქმიანობის კოდექსი"-ს 123-ე მუხლის 1-ლი ნაწილის შესაბამისად, სამართალდამრღვევის მიმართ 2024 წლის 29 იანვარს შედგენილ იქნა №004036 მითითება, რომლითაც მხარეს განესაზღვრა 20 (ოცი) კალენდარული დღის ვადა ობიექტის შეთანხმებულ კორექტირებულ არქიტექტურულ პროექტთან შესაბამისობაში მოსაყვანად, უსაფრთხოების წესების დაცვით.

ქ. თბილისი 0160. ჟ. შარტავას ქუჩა №7. ტელ.: (+995 32) 2 378 501, 2 378 396

2024 წლის 5 თებერვალს, საქართველოს კანონის „საქართველოს სივრცის დაგეგმარების, არქიტექტურული და სამშენებლო საქმიანობის კოდექსი"-ს 123-ე მუხლის მე-3 ნაწილის საფუძველზე, სამსახურის სპეციალისტის მიერ შედგა შემოწმების აქტი №004036. საქმეშია, მხარის 2024 წლის 31 იანვრის №10/01240311595-17 განცხადება.

ზემოაღნიშნულიდან გამომდინარე, ვინაიდან **შპს "საქართველოს ეროვნული უნივერსიტეტი სეუ"-ს** მიერ, ჩადენილია საქართველოს კანონის „საქართველოს სივრცის დაგეგმარების, არქიტექტურული და სამშენებლო საქმიანობის კოდექსი"-ს 132-ე მუხლის 1-ლი ნაწილის „ა" ქვეპუნქტის „ა.გ." ქვეპუნქტით გათვალისწინებული სამშენებლო სამართალდარღვევა, კერძოდ, ქ. თბილისში, ქუჩა წინანდალი, №9, №01.17.13.001.406 საკადასტრო კოდით რეგისტრირებულ მიწის ნაკვეთზე, **შპს "საქართველოს ეროვნული უნივერსიტეტი სეუ"-ს** მიერ, განხორციელდა მრავალ ადგილიანი ავტოსადგომის მშენებლობა ქ. თბილისის მუნიციპალიტეტის ს.ს.ი.პ. ქ. თბილისის მუნიციპალიტეტის არქიტექტურის სამსახურის №6748831 07.11.2023წ. ბრძანებით განსაზღვრული სანებართვო პირობების დარღვევით, კერძოდ დარღვეულია შეთანხმებული კორექტირებული არქიტექტურული პროექტის მე-4 ეტაპით "შენობის ფუძის მოწყობის სამუშაოები; შენობის საძირკვლის მოწყობის სამუშაოები; ძირითადი კონსტრუქციული სისტემების მოწყობა -3.75 ნიშნულიდან -0.15 ნიშნულამდე; შენობის გადახურვის ფილის მოწყობა." გათვალისწინებული სამუშაოები: H-H ღერძის გარეთ 2-1 მონაკვეთში, კედელში მოწყობილია ღიობი, დამატებით მოწყობილია მონოლითური კედლები. H-H ღერძზე 1-2 მონაკვეთში კოლონას მონაცვლებული აქვს ადგილი,

ვიხელმძღვანელე რა, საქართველოს ზოგადი ადმინისტრაციული კოდექსის IV თავით, საქართველოს მთავრობის 2019 წლის 31 მაისის №255 დადგენილებით „მშენებლობის ნებართვის გაცემისა და შენობა-ნაგებობის ექსპლუატაციაში მიღების წესისა და პირობების შესახებ", საქართველოს კანონის „საქართველოს სივრცის დაგეგმარების, არქიტექტურული და სამშენებლო საქმიანობის კოდექსი"-ს 122-ე მუხლის 1-ლი ნაწილით, 123-ე მუხლის მე-2 ნაწილით, 125-ე მუხლის მე-4 ნაწილით, 126-ე მუხლის 1-ლი ნაწილით, 128-ე მუხლის მე-3 ნაწილით და 132-ე მუხლის 1-ლი ნაწილის „ა" ქვეპუნქტის „ა.გ." ქვეპუნქტით,

დავადგინე:

1. **შპს "საქართველოს ეროვნული უნივერსიტეტი სეუ"** დაჯარიმდეს 10 000 (ათი ათასი) ლარით, ქ. თბილისში, ქუჩა წინანდალი, №9, №01.17.13.001.406 საკადასტრო კოდით რეგისტრირებულ მიწის ნაკვეთზე, III კლასის შენობა-ნაგებობის (მრავალ ადგილიანი ავტოსადგომი) ქ. თბილისის მუნიციპალიტეტის ს.ს.ი.პ. ქ. თბილისის მუნიციპალიტეტის არქიტექტურის სამსახურის №6748831 07.11.2023წ ბრძანებით განსაზღვრული სანებართვო პირობების დარღვევით განხორციელებული მშენებლობისთვის, კერძოდ, დარღვეულია შეთანხმებული კორექტირებული არქიტექტურული პროექტის მე-4 ეტაპით "შენობის ფუძის მოწყობის სამუშაოები; შენობის საძირკვლის მოწყობის სამუშაოები; ძირითადი კონსტრუქციული სისტემების მოწყობა -3.75 ნიშნულიდან -0.15 ნიშნულამდე; შენობის გადახურვის ფილის მოწყობა" გათვალისწინებული სამუშაოები;

2. **შპს "საქართველოს ეროვნული უნივერსიტეტი სეუ"-ს** დაევალოს, საქართველოს კანონის „საქართველოს სივრცის დაგეგმარების, არქიტექტურული და სამშენებლო საქმიანობის კოდექსი"-ს 126-ე მუხლის 1-ლი ნაწილის შესაბამისად, ჯარიმა გადაიხადოს ბიუჯეტის სასარგებლოდ

დაჯარიმების შესახებ დადგენილების ჩაბარებიდან 30 კალენდარული დღის ვადაში:

საჯარიმო თანხა ჩაირიცხოს შემდეგ ანგარიშზე - **მიმღების დასახელება:** ერთიანი ანგარიში არასაგადასახადო, **მიმღების ბანკი:** სახელმწიფო ხაზინა, **ბანკის კოდი: TRESGE22, საბიუჯეტო შემოსავლის სახაზინო კოდი: 300773263,** გადახდის დანიშნულება: დადგენილების ნომერი სამშენებლო სამართალდარღვევის საქმეზე.

3. საჯარიმო თანხის ნებაყოფლობით გადახდის შემთხვევაში, **შპს "საქართველოს ეროვნული უნივერსიტეტი სეუ"-ს** დაევალოს, შესაბამისი გადახდის ქვითრის წარმოდგენა.

4. სამართალდამრღვევს განემარტოს, რომ საქართველოს კანონის „საქართველოს სივრცის დაგეგმარების, არქიტექტურული და სამშენებლო საქმიანობის კოდექსი"-ს 126-ე მუხლის მე-2 ნაწილის შესაბამისად, ჯარიმის დადგენილ ვადაში გადაუხდელობის შემთხვევაში, სამშენებლო სამართალდამრღვევს დაერიცხება საურავი სამშენებლო სამართალდამრღვევის დაჯარიმების შესახებ დადგენილებით განსაზღვრული საჯარიმო თანხის ოდენობით.

5. სამართალდამრღვევს განემარტოს, რომ საქართველოს კანონის „საქართველოს სივრცის დაგეგმარების, არქიტექტურული და სამშენებლო საქმიანობის კოდექსი"-ს 126-ე მუხლის მე-3 ნაწილის შესაბამისად, ჯარიმის დაკისრების საფუძვლების აღმოუფხვრელობის შემთხვევაში, მისი დაკისრებიდან ყოველი სამი თვის შემდეგ, სამშენებლო სამართალდამრღვევი ჯარიმდება თავდაპირველად დაკისრებული ჯარიმით გათვალისწინებული საჯარიმო თანხის სამმაგი ოდენობით, რომელიც მას შეიძლება დაეკისროს არა უმეტეს სამჯერ;

6. დადგენილება შეიძლება გასაჩივრდეს, მისი გაცნობიდან 15 კალენდარული დღის ვადაში, საქართველოს კანონმდებლობით დადგენილი წესით, ქ. თბილისის მუნიციპალიტეტის მერიაში (მის.: ქ. თბილისი, ჟ. შარტავას ქ. №7).

მუნიციპალური ინსპექციის უფროსის მოადგილე **მამუკა ჯაყელი**

ქალაქ თბილისის მუნიციპალიტეტის
მერიის
მუნიციპალური ინსპექცია

№ 4-1/ე207-24
"07" 02 2024 წ.

დადგენილება №004037
სამშენებლო სამართალდარღვევის
საქმეზე

07.02.2024წ ქ. თბილისი, ჟ. შარტავას ქ. №7

მე, მუნიციპალური ინსპექციის უფროსის მოადგილემ, მამუკა ჯაყელმა, განვიხილე, 2024 წლის 29 იანვრის №004037 მითითება და 2024 წლის 5 თებერვლის №004037 შემოწმების აქტი „სამშენებლო სამართალდარღვევის საქმის წარმოების დაწყების შესახებ" შედგენილი, **შპს "საქართველოს ეროვნული უნივერსიტეტი სეუ"-ს** (ს/ნ №208215509; მის.: ქ. თბილისი, ისნის რაიონი, წინანდლის ქუჩა №9; წინანდლის ქუჩა, №9) მიმართ, საქართველოს კანონის „საქართველოს სივრცის დაგეგმარების, არქიტექტურული და სამშენებლო საქმიანობის კოდექსი"-ს 132-ე მუხლის 1-ლი ნაწილის „ა" ქვეპუნქტის „ა.გ." ქვეპუნქტით გათვალისწინებულ დარღვევაზე და **გამოვარკვიე:**

ქ. თბილისში, ქუჩა წინანდალი, №9, №01.17.13.001.406 საკადასტრო კოდით რეგისტრირებულ მიწის ნაკვეთზე, **შპს "საქართველოს ეროვნული უნივერსიტეტი სეუ"-ს** მიერ, განხორციელდა მრავალ ადგილიანი ავტოსადგომის მშენებლობა ქ. თბილისის მუნიციპალიტეტის ს.ს.ი.პ. ქ. თბილისის მუნიციპალიტეტის არქიტექტურის სამსახურის №6748831 07.11.2023წ. ბრძანებით განსაზღვრული სანებართვო პირობების დარღვევით, კერძოდ დარღვეულია შეთანხმებული კორექტირებული არქიტექტურული პროექტის მე-5 ეტაპით "შენობის არამზიდი კონსტრუქციების მოწყობა, შენობის ლოკალური საერთო სარგებლობის საინჟინრო-ტექნიკური ქსელების მოწყობა. ტექნოლოგიური მოწყობილობების მონტაჟი; შენობის გარე მოსაპირკეთებელი სამუშაოები." გათვალისწინებული სამუშაოები: C-E მონაკვეთში 7-7 ღერძზე და მის გარეთ მოწყობილია ლითონის კონსტრუქციის ტიხრები და კარებები.

მუნიციპალური ინსპექციის სპეციალისტის მიერ, საქართველოს კანონის „საქართველოს სივრცის დაგეგმარების, არქიტექტურული და სამშენებლო საქმიანობის კოდექსი"-ს 123-ე მუხლის 1-ლი ნაწილის შესაბამისად, სამართალდამრღვევის მიმართ 2024 წლის 29 იანვარს შედგენილ იქნა №004037 მითითება, რომლითაც მხარეს განესაზღვრა 20 (ოცი) კალენდარული დღის ვადა ობიექტის შეთანხმებულ კორექტირებულ არქიტექტურულ პროექტთან შესაბამისობაში მოსაყვანად, უსაფრთხოების წესების დაცვით.

2024 წლის 5 თებერვალს, საქართველოს კანონის „საქართველოს სივრცის დაგეგმარების, არქიტექტურული და სამშენებლო საქმიანობის

ქ. თბილისი 0160. ჟ. შარტავას ქუჩა №7. ტელ.: (+995 32) 2 378 501, 2 378 396

კოდექსი"-ს 123-ე მუხლის მე-3 ნაწილის საფუძველზე, სამსახურის სპეციალისტის მიერ შედგა შემოწმების აქტი №004037. საქმეშია, მხარის 2024 წლის 31 იანვრის №10/01240311595-17 განცხადება.

ზემოაღნიშნულიდან გამომდინარე, ვინაიდან **შპს "საქართველოს ეროვნული უნივერსიტეტი სეუ"-ს** მიერ, ჩადენილია საქართველოს კანონის „საქართველოს სივრცის დაგეგმარების, არქიტექტურული და სამშენებლო საქმიანობის კოდექსი"-ს 132-ე მუხლის 1-ლი ნაწილის „ა" ქვეპუნქტის „ა.გ." ქვეპუნქტით გათვალისწინებული სამშენებლო სამართალდარღვევა, კერძოდ, ქ. თბილისში, ქუჩა წინანდალი, №9, №01.17.13.001.406 საკადასტრო კოდით რეგისტრირებულ მიწის ნაკვეთზე, **შპს "საქართველოს ეროვნული უნივერსიტეტი სეუ"-ს** მიერ, განხორციელდა მრავალ ადგილიანი ავტოსადგომის მშენებლობა ქ. თბილისის მუნიციპალიტეტის ს.ს.ი.პ. ქ. თბილისის მუნიციპალიტეტის არქიტექტურის სამსახურის №6748831 07.11.2023წ. ბრძანებით განსაზღვრული სანებართვო პირობების დარღვევით, კერძოდ დარღვეულია შეთანხმებული კორექტირებული არქიტექტურული პროექტის მე-5 ეტაპით "შენობის არამზიდი კონსტრუქციების მოწყობა, შენობის ლოკალური საერთო სარგებლობის საინჟინრო-ტექნიკური ქსელების მოწყობა. ტექნოლოგიური მოწყობილობების მონტაჟი; შენობის გარე მოსაპირკეთებელი სამუშაოები." გათვალისწინებული სამუშაოები: C-E მონაკვეთში 7-7 ღერძზე და მის გარეთ მოწყობილია ლითონის კონსტრუქციის ტიხრები და კარებები,

ვიხელმძღვანელე რა, საქართველოს ზოგადი ადმინისტრაციული კოდექსის IV თავით, საქართველოს მთავრობის 2019 წლის 31 მაისის №255 დადგენილებით „მშენებლობის ნებართვის გაცემისა და შენობა-ნაგებობის ექსპლუატაციაში მიღების წესისა და პირობების შესახებ", საქართველოს კანონის „საქართველოს სივრცის დაგეგმარების, არქიტექტურული და სამშენებლო საქმიანობის კოდექსი"-ს 122-ე მუხლის 1-ლი ნაწილით, 123-ე მუხლის მე-2 ნაწილით, 125-ე მუხლის მე-4 ნაწილით, 126-ე მუხლის 1-ლი ნაწილით, 128-ე მუხლის მე-3 ნაწილით და 132-ე მუხლის 1-ლი ნაწილის „ა" ქვეპუნქტის „ა.გ." ქვეპუნქტით,

დავადგინე:

1. **შპს "საქართველოს ეროვნული უნივერსიტეტი სეუ"** დაჯარიმდეს 10 000 (ათი ათასი) ლარით, ქ. თბილისში, ქუჩა წინანდალი, №9, №01.17.13.001.406 საკადასტრო კოდით რეგისტრირებულ მიწის ნაკვეთზე, III კლასის შენობა-ნაგებობის (მრავალ ადგილიანი ავტოსადგომი) ქ. თბილისის მუნიციპალიტეტის ს.ს.ი.პ. ქ. თბილისის მუნიციპალიტეტის არქიტექტურის სამსახურის №6748831 07.11.2023წ ბრძანებით განსაზღვრული სანებართვო პირობების დარღვევით განხორციელებული მშენებლობისთვის, კერძოდ, დარღვეულია შეთანხმებული კორექტირებული არქიტექტურული პროექტის მე-5 ეტაპით "შენობის არამზიდი კონსტრუქციების მოწყობა, შენობის ლოკალური საერთო სარგებლობის საინჟინრო-ტექნიკური ქსელების მოწყობა. ტექნოლოგიური მოწყობილობების მონტაჟი; შენობის გარე მოსაპირკეთებელი სამუშაოები" გათვალისწინებული სამუშაოები;

2. **შპს "საქართველოს ეროვნული უნივერსიტეტი სეუ"-ს** დაევალოს, საქართველოს კანონის „საქართველოს სივრცის დაგეგმარების, არქიტექტურული და სამშენებლო საქმიანობის კოდექსი"-ს 126-ე მუხლის 1-ლი ნაწილის შესაბამისად, ჯარიმა გადაიხადოს ბიუჯეტის სასარგებლოდ დაჯარიმების შესახებ დადგენილების ჩაბარებიდან 30 კალენდარული დღის ვადაში:

საჯარიმო თანხა ჩაირიცხოს შემდეგ ანგარიშზე - მიმღების დასახელება: ერთიანი ანგარიში არასაგადასახადო, მიმღების ბანკი: სახელმწიფო ხაზინა, ბანკის კოდი: **TRESGE22,** საბიუჯეტო შემოსავლის სახაზინო კოდი: **300773263,** გადახდის დანიშნულება: დადგენილების ნომერი სამშენებლო სამართალდარღვევის საქმეზე.

3. საჯარიმო თანხის ნებაყოფლობით გადახდის შემთხვევაში, **შპს "საქართველოს ეროვნული უნივერსიტეტი სეუ"-ს** დაევალოს, შესაბამისი გადახდის ქვითრის წარმოდგენა.

4. სამართალდამრღვევს განემარტოს, რომ საქართველოს კანონის „საქართველოს სივრცის დაგეგმარების, არქიტექტურული და სამშენებლო საქმიანობის კოდექსი"-ს 126-ე მუხლის მე-2 ნაწილის შესაბამისად, ჯარიმის დადგენილ ვადაში გადაუხდელობის შემთხვევაში, სამშენებლო სამართალდამრღვევს დაერიცხება საურავი სამშენებლო სამართალდამრღვევის დაჯარიმების შესახებ დადგენილებით განსაზღვრული საჯარიმო თანხის ოდენობით.

5. სამართალდამრღვევს განემარტოს, რომ საქართველოს კანონის „საქართველოს სივრცის დაგეგმარების, არქიტექტურული და სამშენებლო საქმიანობის კოდექსი"-ს 126-ე მუხლის მე-3 ნაწილის შესაბამისად, ჯარიმის დაკისრების საფუძვლების აღმოუფხვრელობის შემთხვევაში, მისი დაკისრებიდან ყოველი სამი თვის შემდეგ, სამშენებლო სამართალდამრღვევი ჯარიმდება თავდაპირველად დაკისრებული ჯარიმით გათვალისწინებული საჯარიმო თანხის სამმაგი ოდენობით, რომელიც მას შეიძლება დაეკისროს არა უმეტეს სამჯერ;

6. დადგენილება შეიძლება გასაჩივრდეს, მისი გაცნობიდან 15 კალენდარული დღის ვადაში, საქართველოს კანონმდებლობით დადგენილი წესით, ქ. თბილისის მუნიციპალიტეტის მერიაში (მის.: ქ. თბილისი, ჟ. შარტავას ქ. №7).

მუნიციპალური ინსპექციის უფროსის მოადგილე **მამუკა ჯაყელი**

განმარტებითი ბარათი.

დაპროექტებული მიწისქვეშა ავტოსადგომი მდებარეობს ქ. თბილისში, წინანდლის ქუჩა №9-ში. (ს/კ 01.17.13.001.343). მიწისქვეშა ავტოსადგომი ერთსართულიანია.
ავტოსადგომის სართულის სიმაღლე შეადგენს 3.00 მ-ს.
შენობა დათვლილია საანგარიშო პროგრამა "ლირა-9.6"-ით.

შენობის სქემაზე მოდებულია 4 სახის დატვირთვა:

1.) მუდმივი დატვირთვა: რკინაბეტონის კარკასის საკუთარი წონა, იატაკის მოჭიმვის (ე.წ. სტიაჟკა) წონა, კედლების შევსების და ტიხრების წონები.
2.) დროებითი დატვირთვა.
3.) სეისმიკა 8 ბალი X ღერძის მიმართულებით.
4.) სეისმიკა 8 ბალი Y ღერძის მიმართულებით.

ანგარიშის შედეგები მოცემულია დანართში სურათების სახით.

ანგარიში შეასრულა: /გ. ჭილაძე/

რხევის სიხშირეები და პერიოდები

СОБСТВЕННЫЕ ЗНАЧЕНИЯ, ЧАСТОТЫ, ПЕРИОДЫ КОЛЕБАНИЙ, ЗАГРУЖЕНИЯ 3

:N :П/П:	СОБСТВ. ЗНАЧЕНИЯ	Ч А С Т О Т Ы РАД/С	Ч А С Т О Т Ы ГЦ	ПЕРИОДЫ С	КОЭФФИЦИЕНТ РАСПРЕДЕЛЕНИЯ	МОДАЛЬНАЯ МАССА В %	
1	0.107392	9.31	1.48	0.6744	-0.000300	0.0	0.0
2	0.093297	10.72	1.71	0.5859	15.742203	53.0	53.0
3	0.075821	13.19	2.10	0.4762	0.010962	0.0	53.0

СОБСТВЕННЫЕ ЗНАЧЕНИЯ, ЧАСТОТЫ, ПЕРИОДЫ КОЛЕБАНИЙ, ЗАГРУЖЕНИЯ 4

:N :П/П:	СОБСТВ. ЗНАЧЕНИЯ	Ч А С Т О Т Ы РАД/С	Ч А С Т О Т Ы ГЦ	ПЕРИОДЫ С	КОЭФФИЦИЕНТ РАСПРЕДЕЛЕНИЯ	МОДАЛЬНАЯ МАССА В %	
1	0.107392	9.31	1.48	0.6744	15.911482	54.1	54.1
2	0.093297	10.72	1.71	0.5859	0.000241	0.0	54.1
3	0.075821	13.19	2.10	0.4762	0.095002	0.0	54.1

შენობის საერთო საანგარიშო სქემა

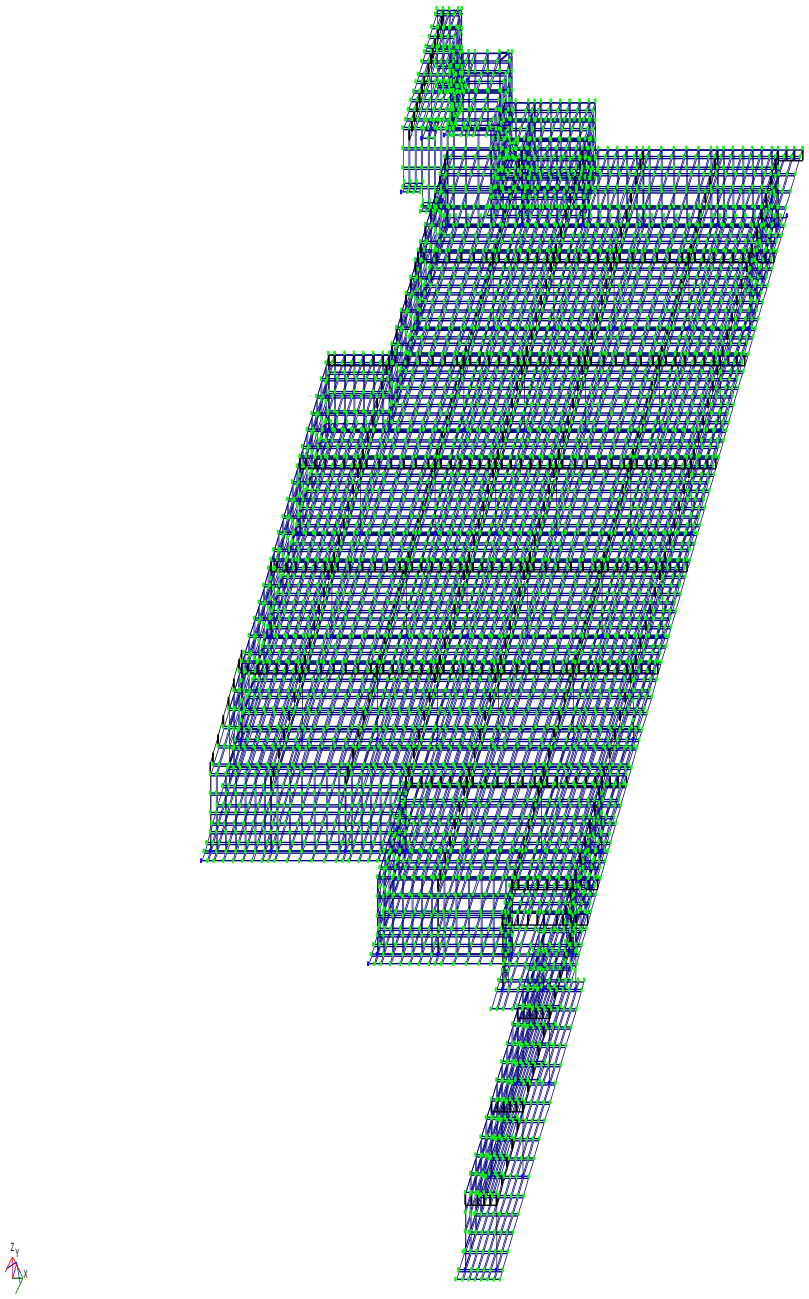

საძირკვლების და იატაკის ფილის საანგარიშო სქემა

Загружение 2

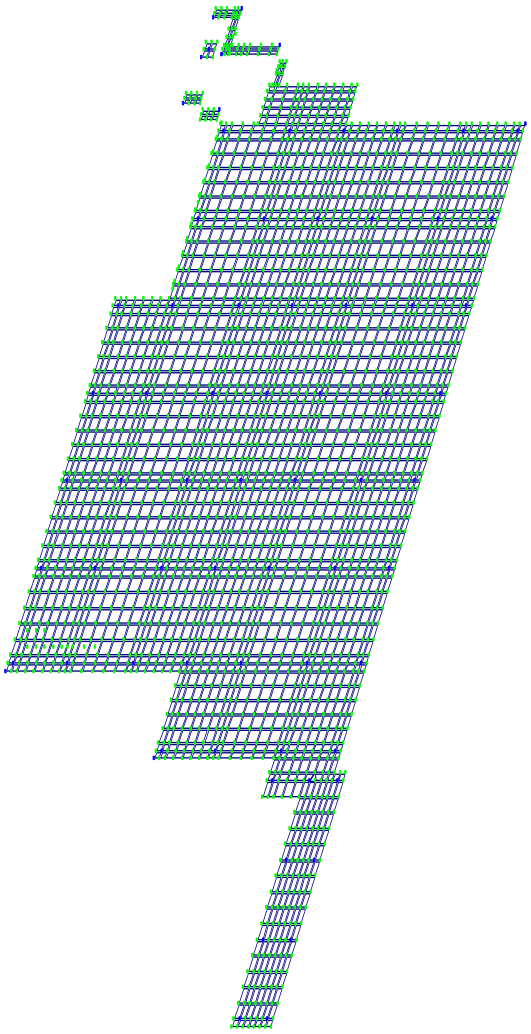



გადახურვა -0.15 მ. ნიშნულზე

Загружение 2

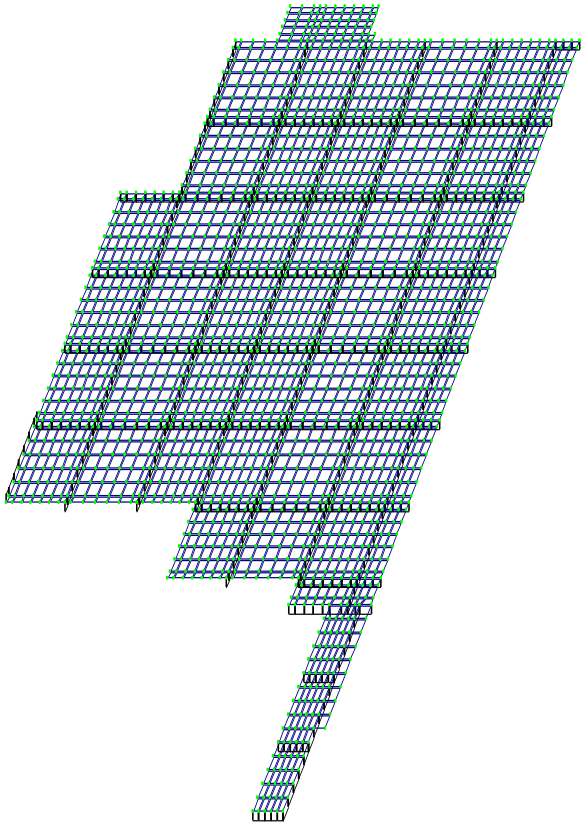



გადახურვა 0.60 მ. ნიშნულზე

Загружение 2

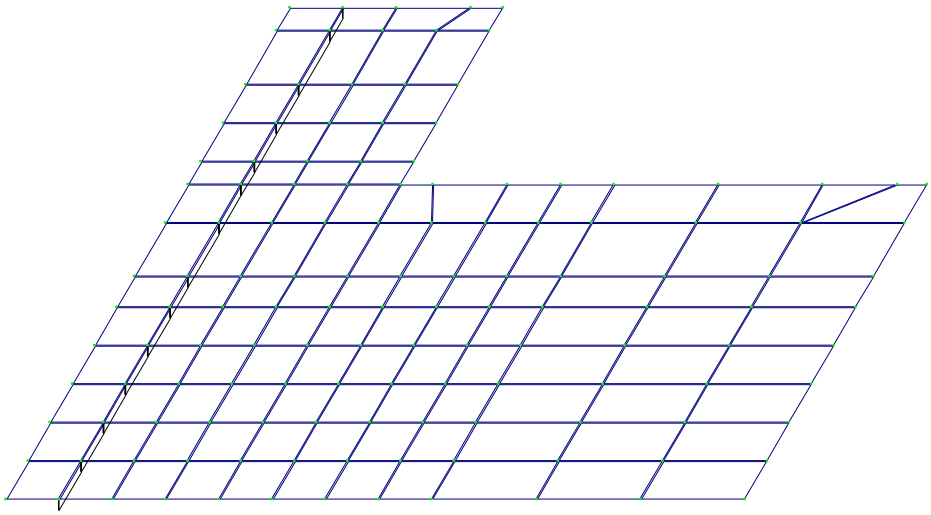



ვერტიკალური გადაადგილება მუდმივი დატვირთვისგან

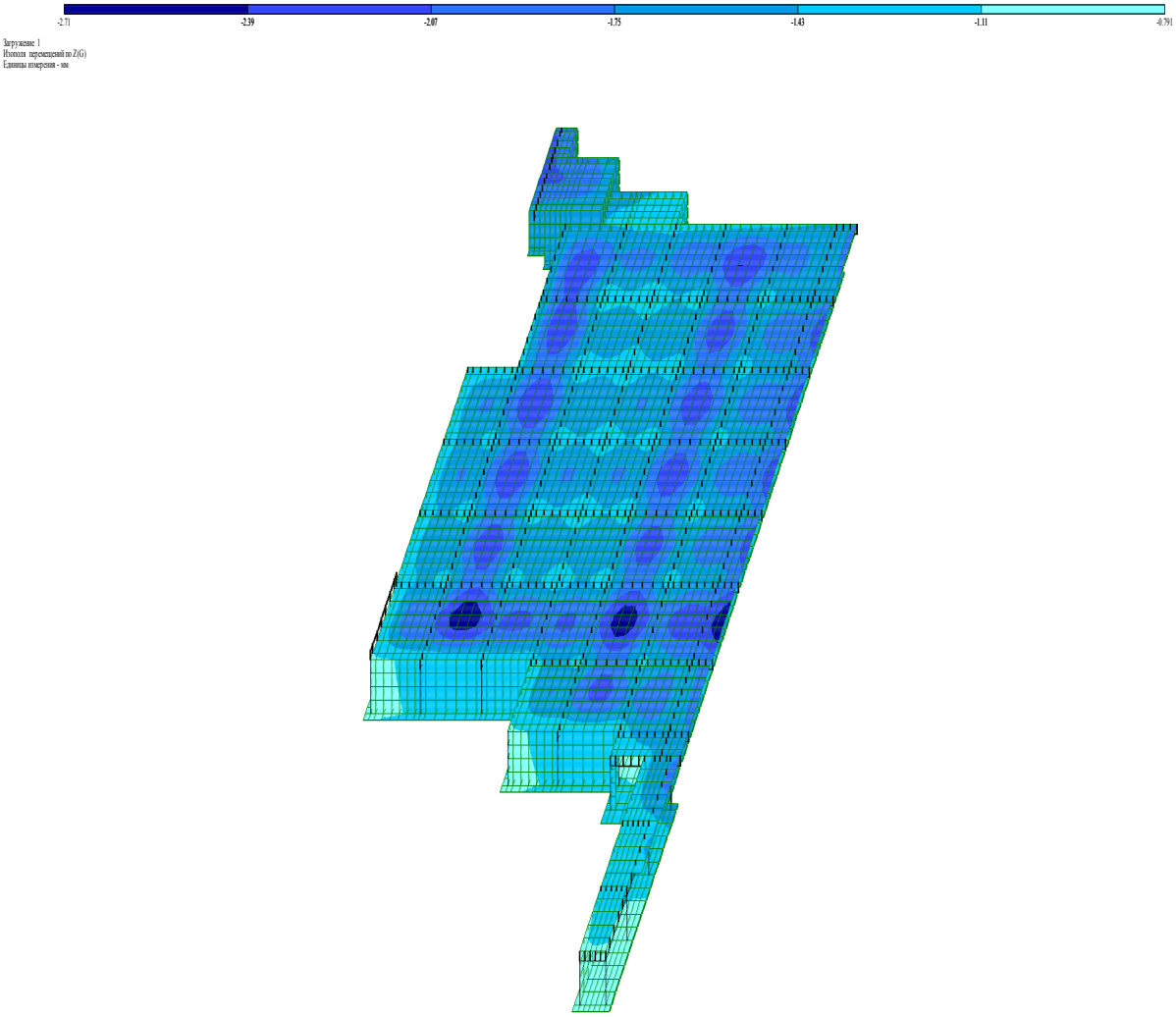

ჰორიზონტალური გადაადგილება სეისმური დატვირთვისგან X ღერძის მიმართულებით

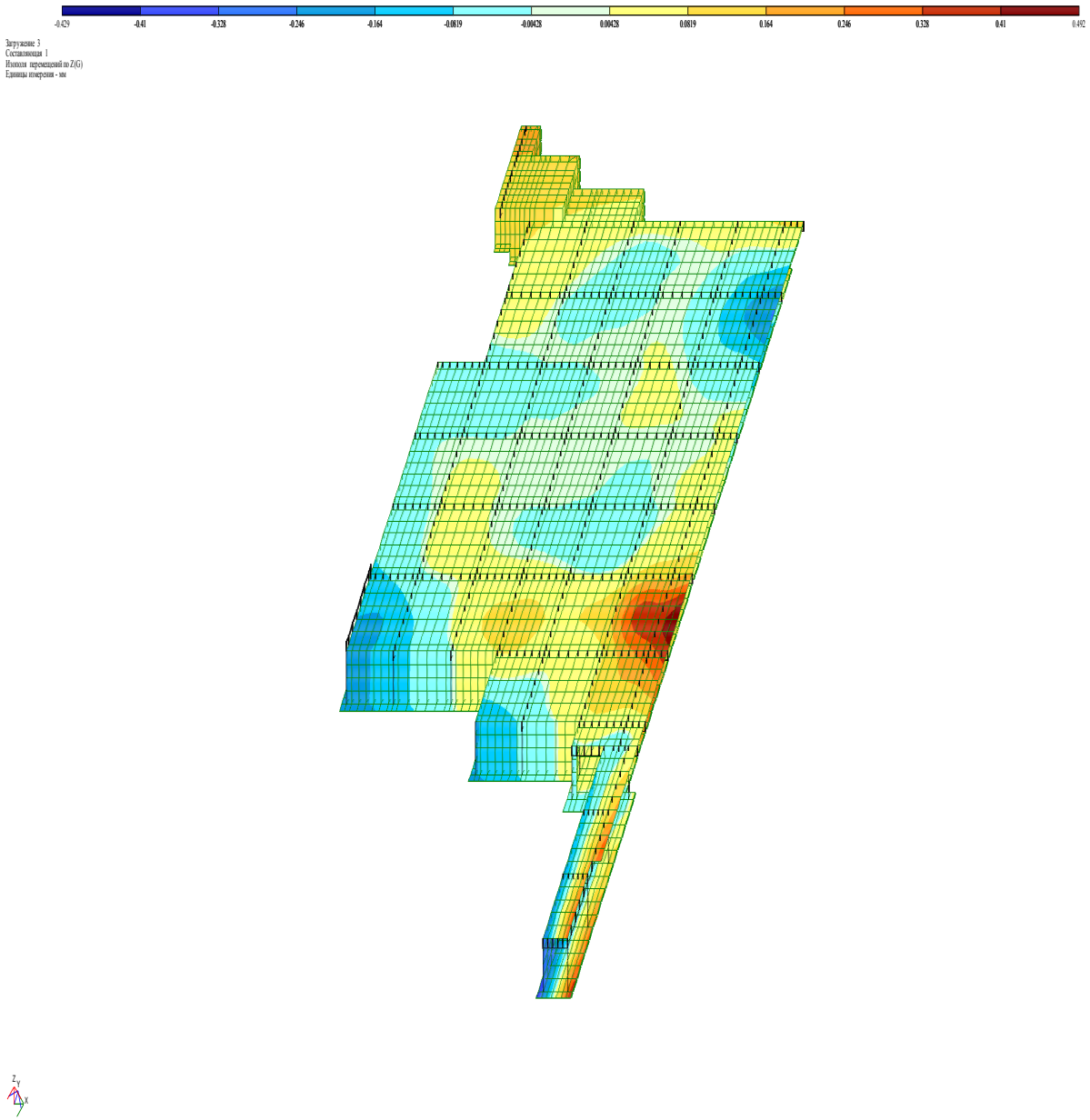

ჰორიზონტალური გადაადგილება Y ღერძის მიმართულებით სეისმური დატვირთვისგან.

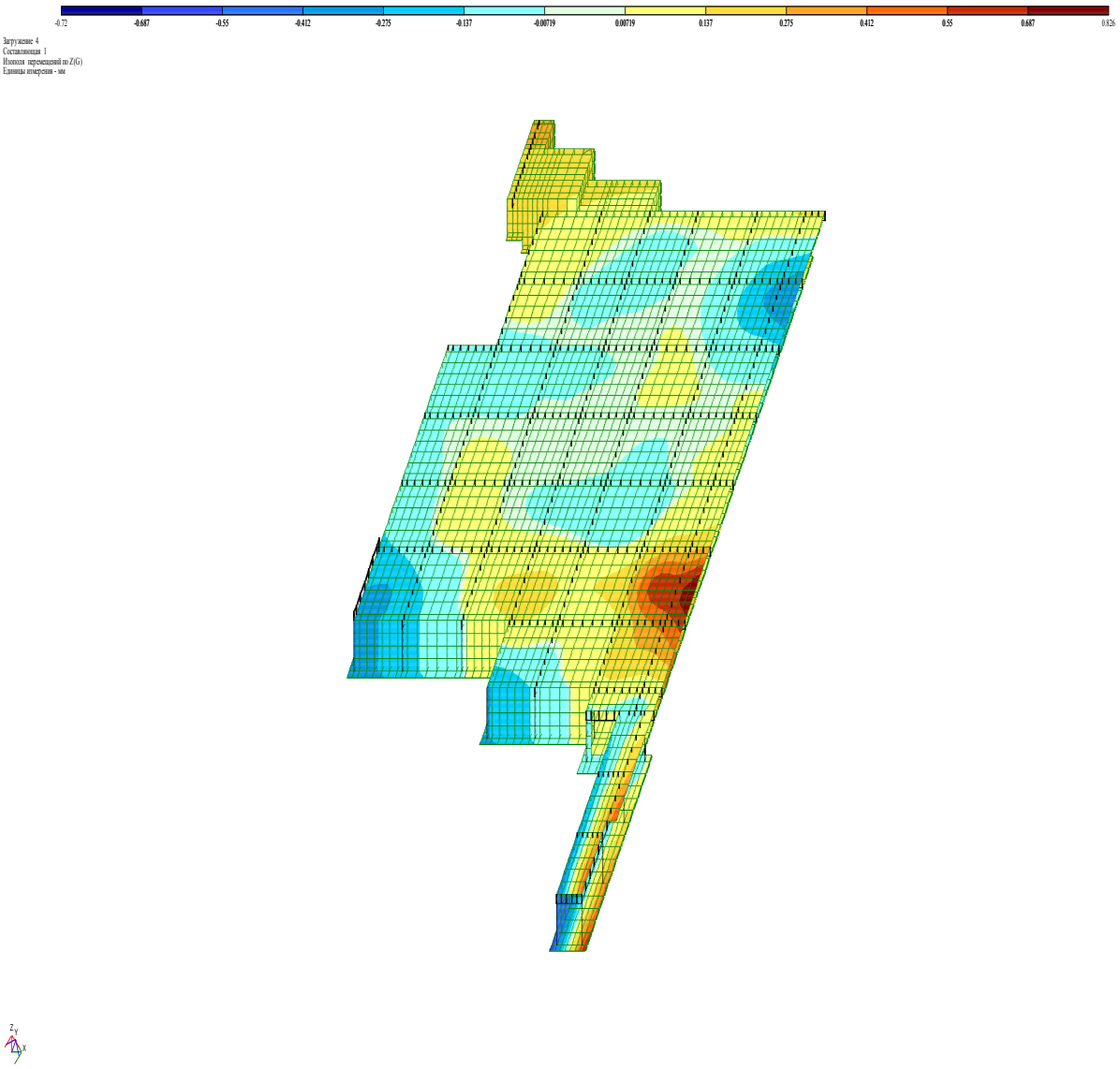

სვეტების არმირება

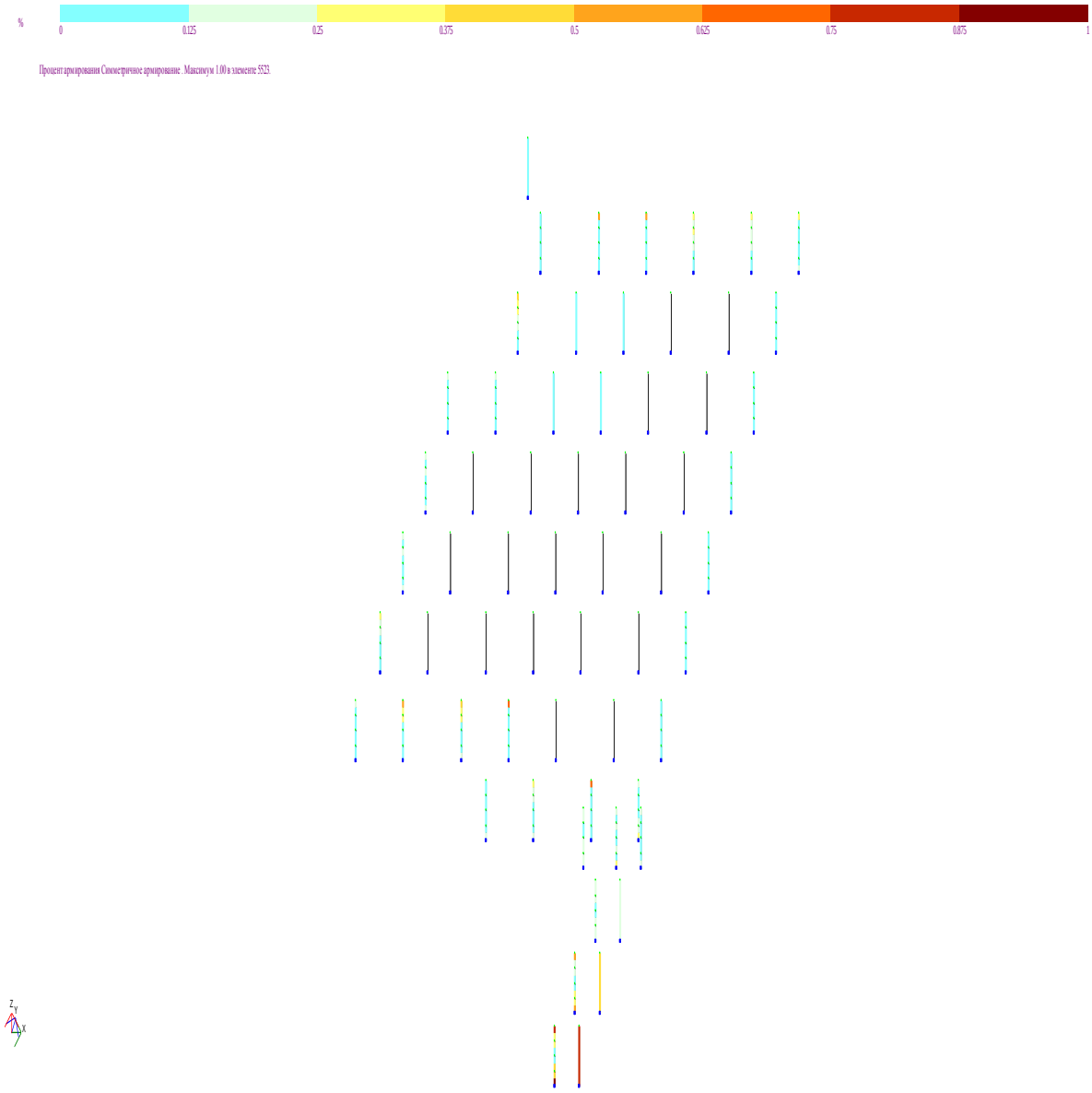

საძირკვლების ქვედა ზონის არმირება X ღერძის მიმართულებით

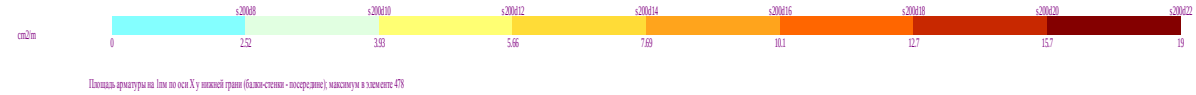

Площадь арматуры на 1пм по оси X у нижней грани (балки-стенки - посередине); максимум в элементе 478

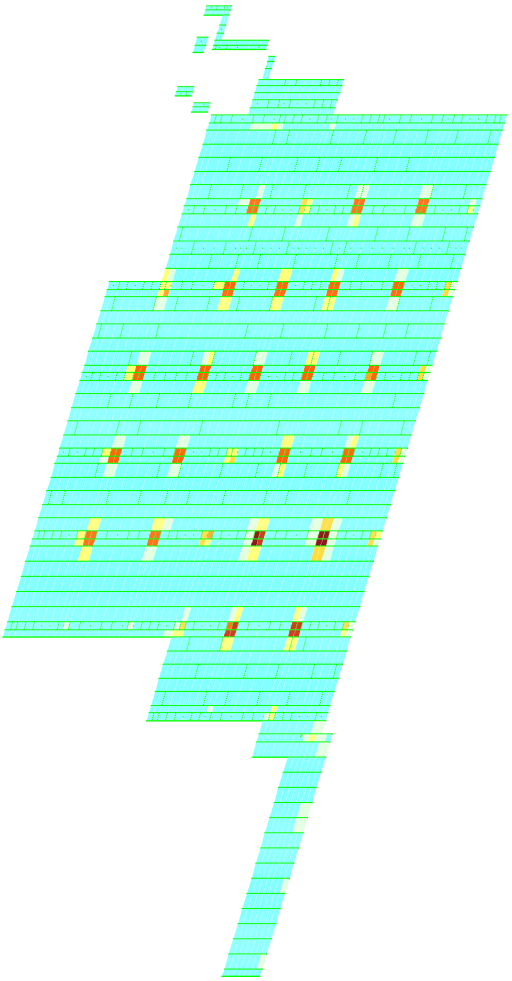



საძირკვლების ზედა ზონის არმირება X ღერძის მიმართულებით

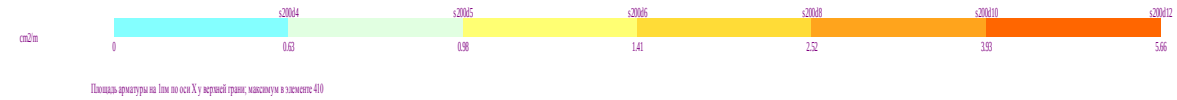

Площадь арматуры на 1см по оси X у верхней грани, максимум в элементе 410

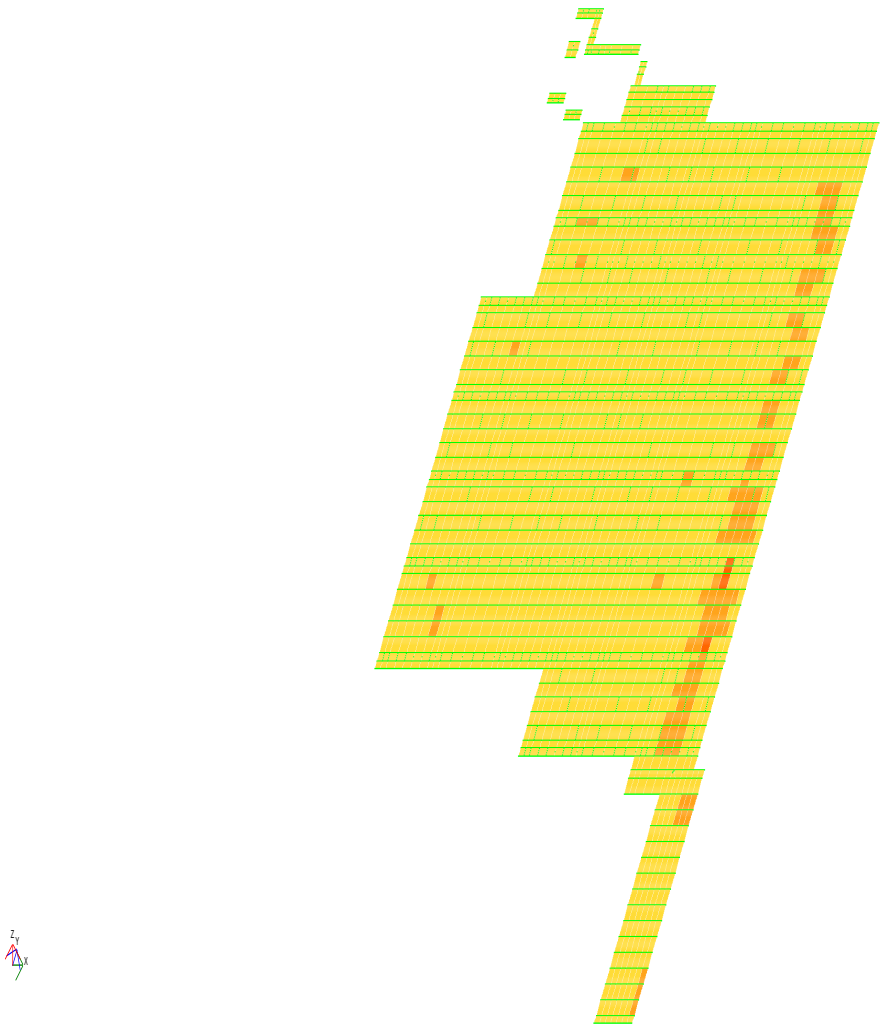

საძირკვლების ქვედა ზონის არმირება Y ღერძის მიმართულებით

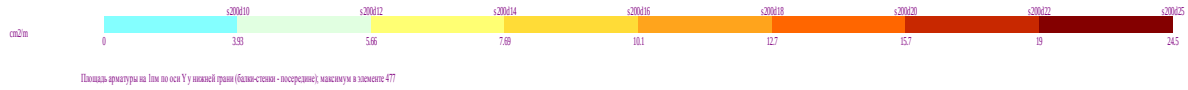

Площадь арматуры на 1пм по оси Y у нижней грани (балки-стенки - посередине), максимум в элементе 477

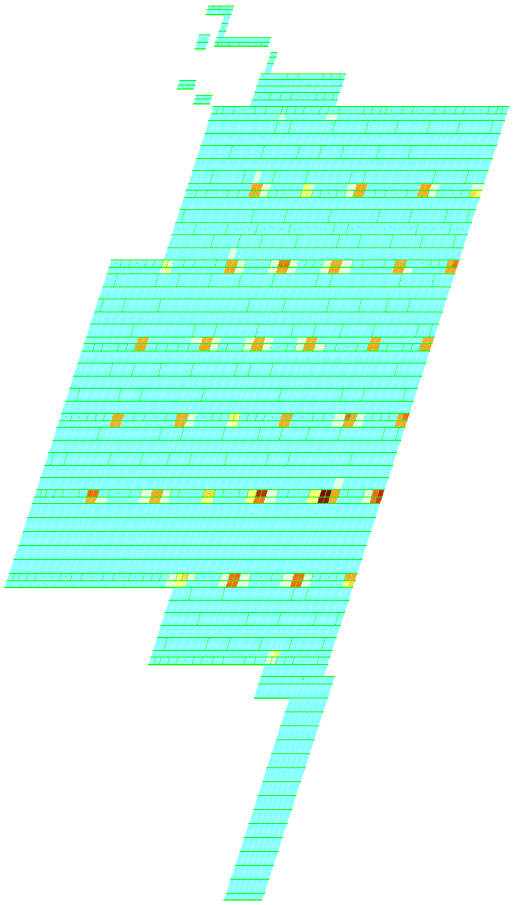



საძირკვლების ზედა ზონის არმირება Y ღერძის მიმართულებით

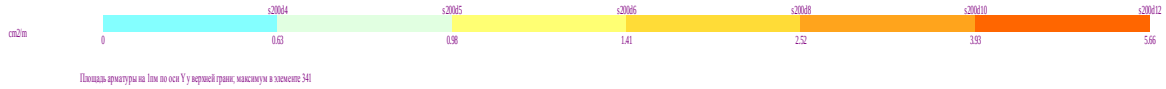

Площадь арматуры на 1пм по оси Y у верхней границ максимум в элементе 341

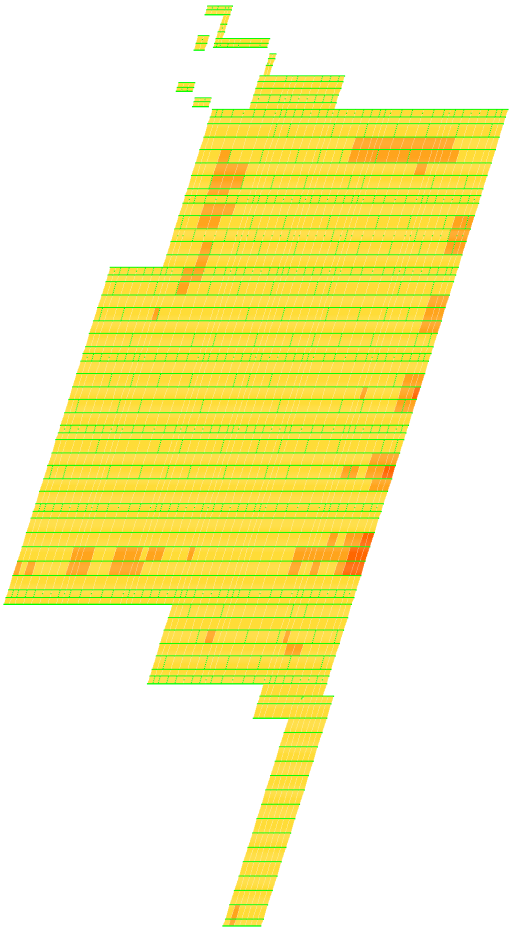



რიგელების არმირება -0.15 მ. და 0.6 მ. ნიშ-ზე.

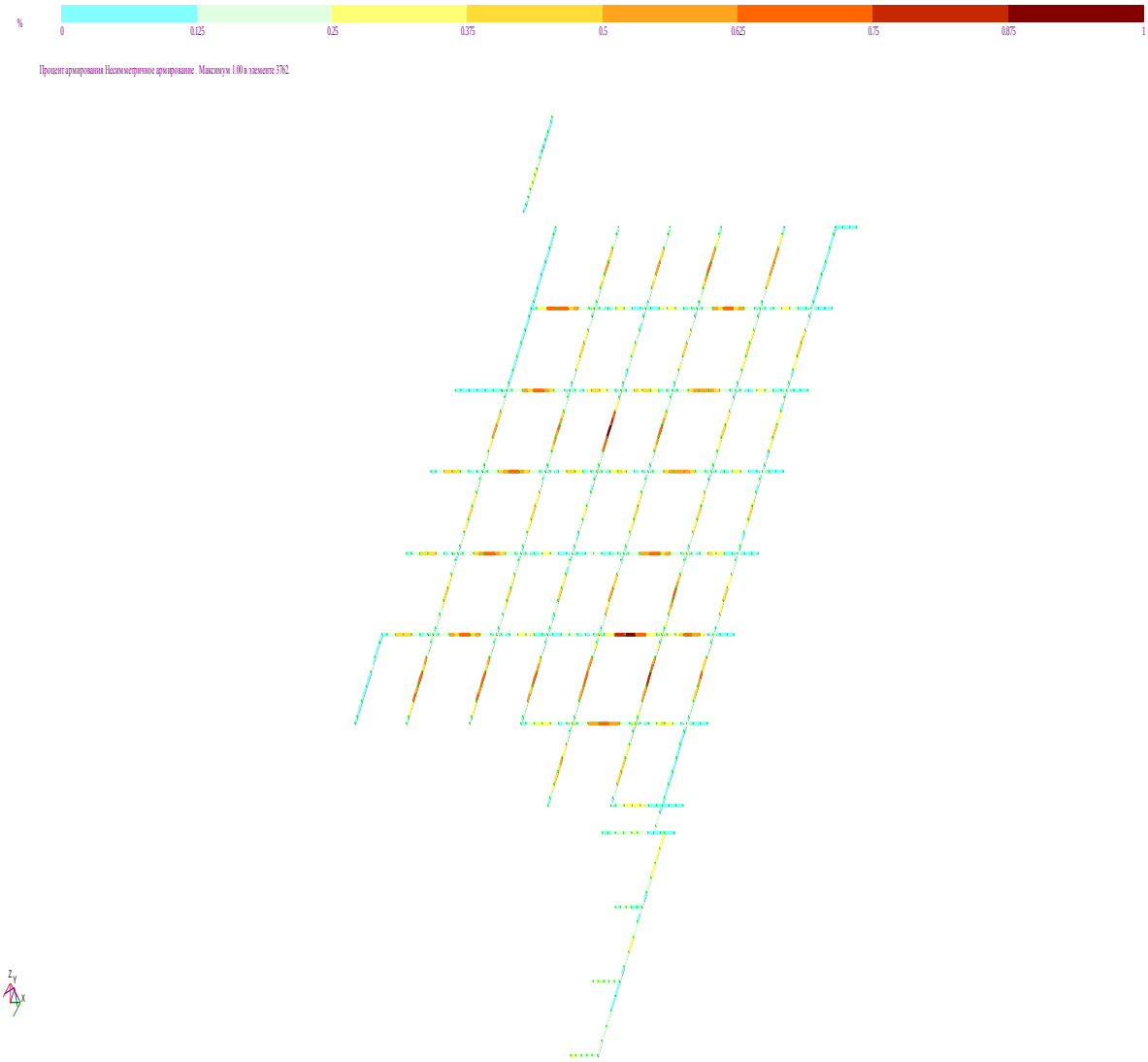

გადახურვის ფილის ქვედა ზონის არმირება X ღერძის მიმართულებით

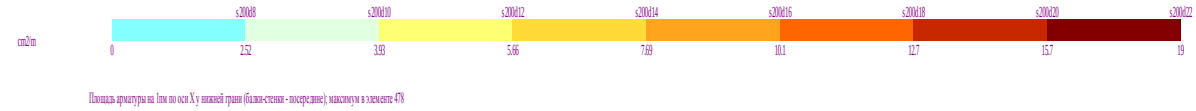

Площадь арматуры на 1пм по оси X у нижней грани (балки-стенки - посередине); максимум в элементе 478

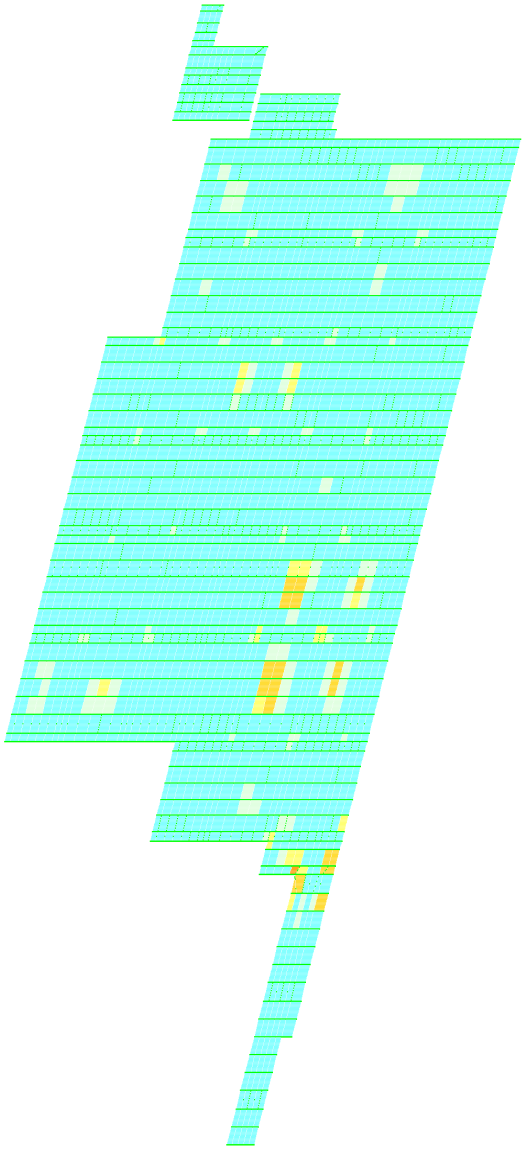



გადახურვის ფილის ზედა ზონის არმირება X ღერძის მიმართულებით

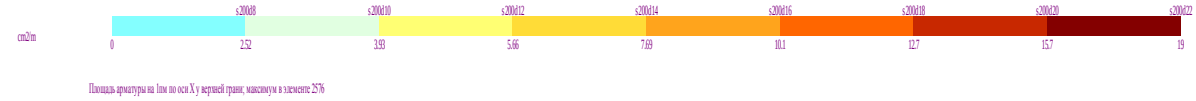

Площадь арматуры на 1см по оси X у верхней грани; максимум в элементе 2576

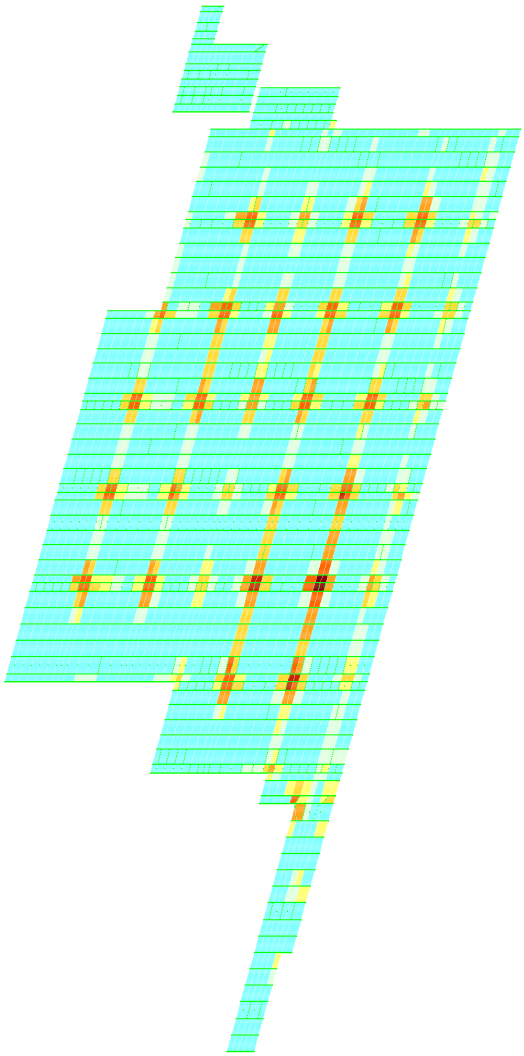



გადახურვის ფილის ქვედა ზონის არმირება Y ღერძის მიმართულებით

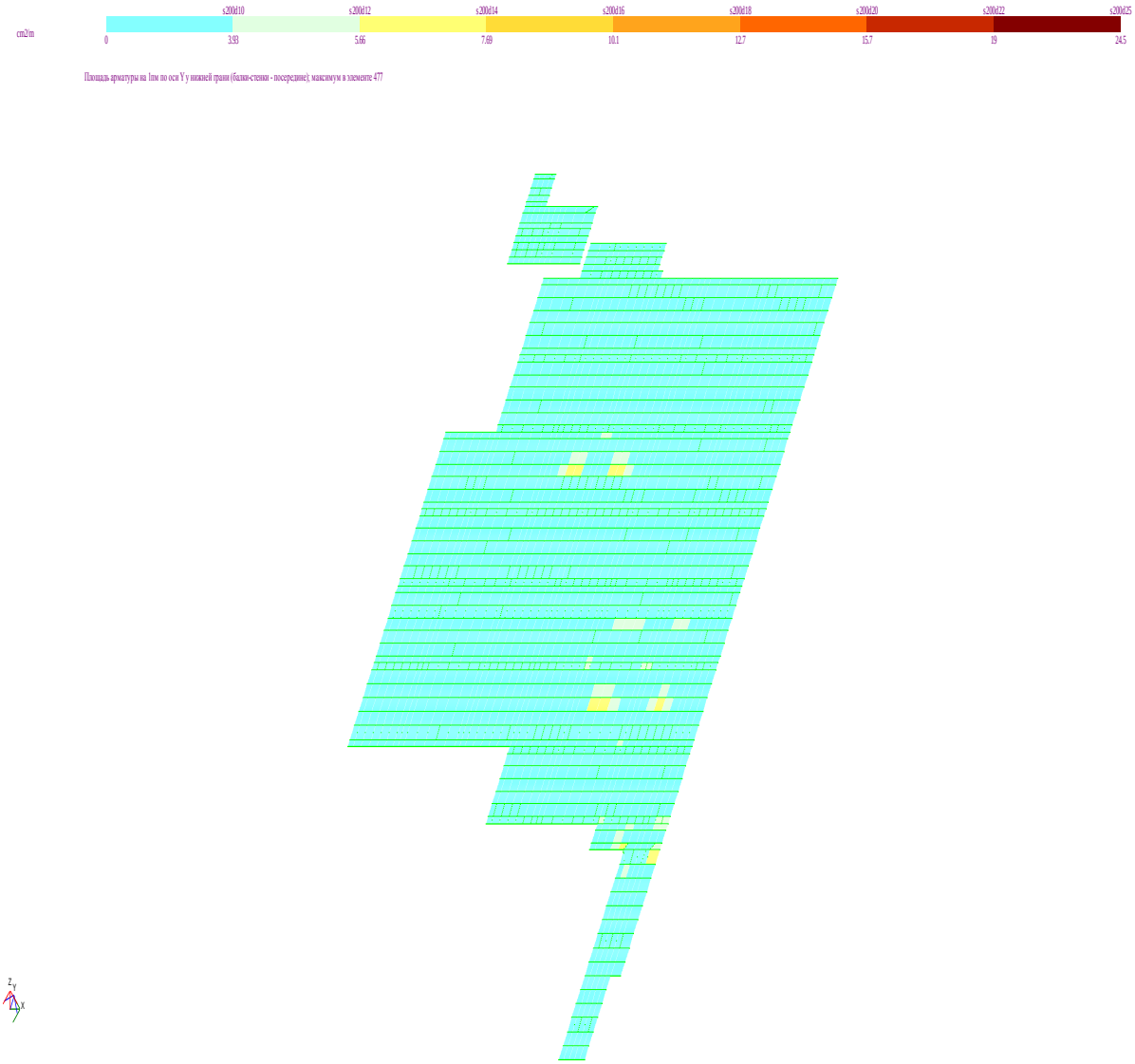

გადახურვის ფილის ზედა ზონის არმირება Y ღერძის მიმართულებით

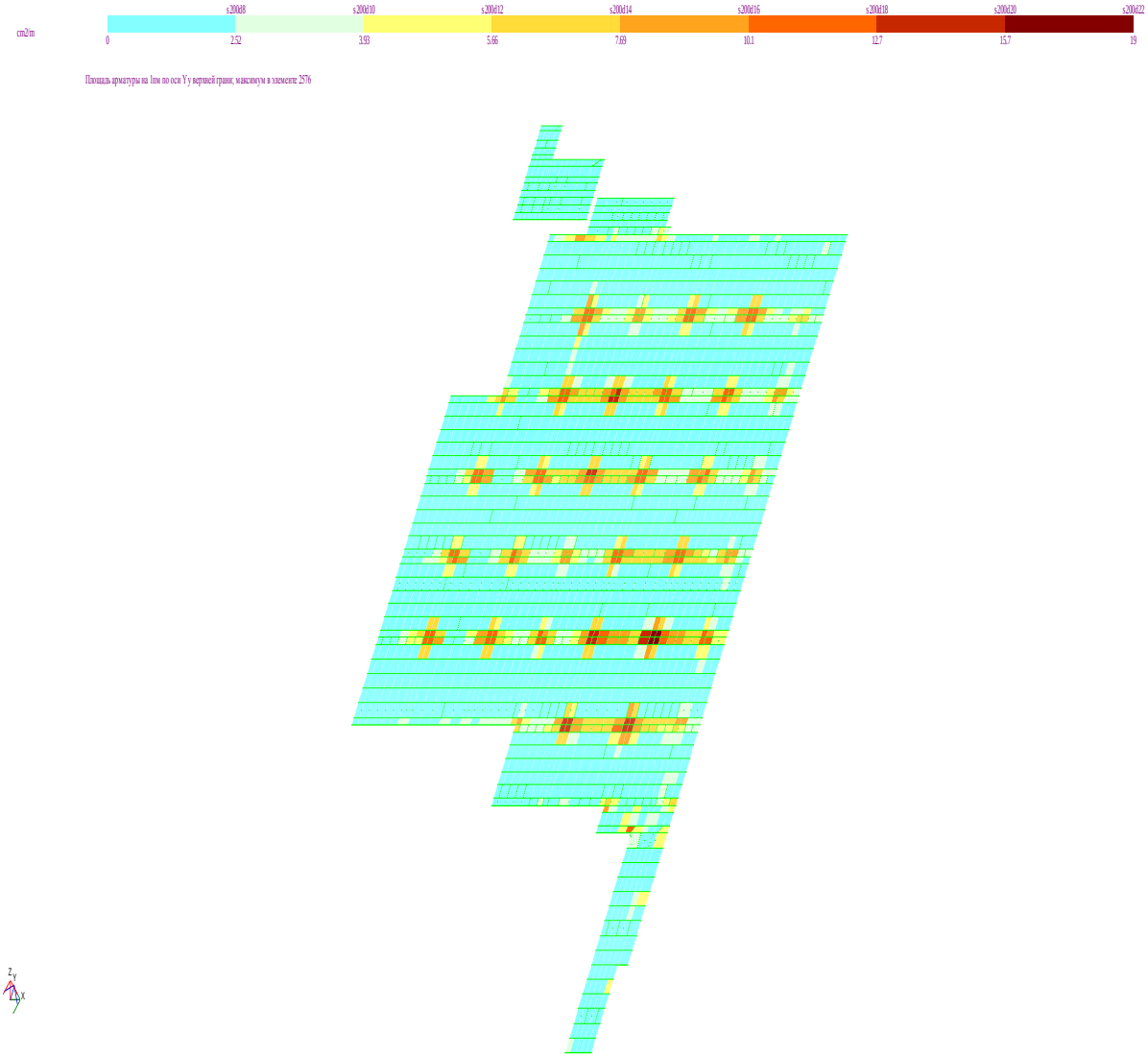

განმარტებითი ბარათი

ზოგადი:

1.ობიექტის მისამართი: ქ. თბილისი.წინანდლის ქ.№9

2.დამკვეთი: შ.პ.ს. “სასწავლო ეროვნული უნივერსიტეტი სეუ”

3. არქიტექტურული ნაწილი: მ. გვენეტაძე

4. საინჟინრო გეოლოგია: გ. სარაჯიშვილი

5. შენობა-ნაგებობის კლასი: III

უსაფრთხოება:

1. მშენებლობის პროცესი წარიმართოს საქართველოს მთავრობის 2007 წლის 28 მარტის №62 დადგენილების მოთხოვნების შესაბამისად და მკაცრად იქნას დაცული უსაფრთხოების წესები.

მასალები

1. მასალების ანტიკოროზიული და ხანძარსაწინააღმდეგო დაცვა შესრულდეს ნორმების СНиП2.01.02-85* და СНиП2.03.11-85 მოთხოვნების შესაბამისად;
2. ბეტონი – შენობის მზიდ კონსტრუქციებში გამოყენებულია ბეტონი კალასით B25, საძირკველი მონოლითური რკინაბეტონის წერტილოვანი ბალიშები. ბალიშების ქვეშ გამოყენებულია ბეტონის მომზადება B7.5 (ГОСТ 25192-2012).
3. არმატურა - შენობის რკინაბეტონის ელემენტებში გამოყენებულია არმატურა კლასით: AIII და AI.
4. საკედლე და სატიხრე მასალა _ შენობის კონტურზე კედლების შევსება გათვალისწინებულია monoით, მარკით არანაკლები M50-ისა. მოცულობითი წონით არაუმეტეს 1200 კგ/მ³. ქვიშა-ცემენტის ხსნარზე, მარკით არანაკლებ M50-ისა. წყობის ღერძულ გაჭიმვაზე დროებითი წინაღობის (ნორმალური შეჭიდულობის) სიდიდე უნდა იყოს არანაკლებ 1,2 კგ.ძ/სმ²-ისა;
5. ჰიდროიზოლაცია - შენობის კედლები, რომლებიც შეხებაში არიან გრუნტთან, დაიფაროს ჰიდროსაიზოლაციო შრით, ჰიდროიზოლაციის ტიპი განისაზღვროს დამკვეთთან შეთანხმებით.
6. სამშენებლო მასალების ხარისხის კონტროლი; - სამშენებლო მოედანზე აუცილებელია განხორციელდეს სამშენებლო მასალების სისტემატური კონტროლი. მშენებლობაზე შემოტანილ მასალებს თან უნდა ახლდეს მწარმოებლის ხარისხის დამადასტურებელი დოკუმენტი (პასპორტი) რომელშიც მითითებული იქნება ტექნიკური მახასიათებლები, მაგალითად: მასალის სიმტკიცის ზღვარი, ყინვამედეგობის მაჩვენებელი და სხვა.
   - ბეტონის სამუშაოების წარმოებისას მშრალი და ცხელი კლიმატის პირობებში 25⁰C-ზე მეტი ჰაერის ტემპერეტურისა და 50%-ზე ნაკლები ფარდობითი ტენიანობისას გამოყენებულ იქნას ცემენტები, რომელთა სამარკო სიმტკიცე არანაკლებ 20%-ით ჭარბობს ბეტონის საპროექტო მარკას.
   - ახლადჩაწყობილი ბეტონი დაცული უნდა იქნას მექანიკური დაზიანებისაგან და ან ზემოქმედებისაგან, მზის სხივების პირდაპირი მოხვედრისგან, ყინვისაგან, ქარისაგან.პროექტში მითითებულ სიმტკიცის 75%-ის მიღწევამდე ბეტონის სტრუქტურა ადვილად იმსხვრევა. აქედან გამომდინარე აღნიშნული სიმტკიცის მიღწევამდე აუცილებელია მკაცრად დაცული იქნას ტემპერატურის და ტენიანობის რეჟიმი.

კლიმატოლოგია და დატვირთვები:

1.ჩაყინვის ნორმატიული სიღრმე: 0,1 მ.

2. ქარი მაქსიმალური: 73 კგძ/მ².

3. თოვლი: 50 კგძ/მ². (Ენ 01.05-08)

4. სტატიკური დროებითი ხანგრძლივი 500 კგძ/მ².

5. სტატიკური დროებითი ხანგრძლივი 210 კგძ/მ².

6. სეისმურობა - საქართველოს ტერიტორიის სეისმური საშიშროების რუქის მიხედვით იმყოფება 8 ბალი სეისმურ ზონაში (სკალა MSK64), ჰორიზონტალური აჩქარება - 0,17 (სეისმურობის კოეფიციენტი).

მათემატიკური მოდელირება

გაანგარიშება განხორციელებულია Lira-9.6 პროგრამული კომპლექსის მეშვეობით, სასრული ელემენტების საფუძველზე, შენობის საანგარიშო მოდელი შედგენილია არქიტექტურული ნახაზების მიხედვით.

შენობის აღწერილობა

1. საპროექტო მრავალადგილიანი მიწისქვეშა ავტოსადგომის შენობის პირობით ნიშნულს -3,15 (სარდაფის სართულის იატაკის დონე), შეესაბამება აფსოლუტური ნიშნული 431,00 მ.
2. კონსტრუქციული სქემა - შენობა ხისტკვანძებიან მონოლითური რკინაბეტონის ჩარჩოსებრ კავშირებიან სისტემას წარმოადგენს.
3. სართულიანობა - ერთი სართული.
4. შენობის მიახლოებითი გაბარიტული ზომები: მართკუთხედი ორი მცირე გამონაშვერით, მაქსიმალური ზომებით 64.0X34.16 მ.
5. საძირკველი - კომბინირებული წერტილოვანი და მონოლითური ფილა სისქით 0,45 მ.
6. კონსტრუქციული ელემენტები:
   - სარდაფის კედლები სისქით 0,2 მ.
   - იატაკის ფილა სისქ. 0,45 მ.
   - გადახურვის ფილა - 0,22 მ.
   - სვეტები კვადრატული განივკვეთის 0,40X0,40 მ. და წრიული განივკვეთის დიამეტრით 0,40 მ.
   - რიგელები - 0,40X0,60 მ. განივკვეთით.
- - კიბეები მონოლითური რკინაბეტონის.

შენიშვნები

1. საძირკვლების ფუძე აუცილებელია მიიღოს ინჟინერ-გეოლოგმა.
2. მიწის სამუშაოთა წარმოებისას დაცული უნდა იყოს СНиП3.02.01-87 10-1 – 10.5 პუნქტების მოთხოვნები.
3. შენობის დაკვალვა განხორციელდეს არქიტექტურული ნახაზების შესაბამისად.
4. ნახაზებში აღმოჩენილი შეუსაბამობის, არქიტექტურულ ნახაზებთან შეუსაბამობის და ან საინჟინრო-გეოლოგიური ნაწილის შეუსაბამობის შემთხვევაში - აუცილებლად ეცნობოს ავტორს.
5. არმატურის მოღუნვა განხორციელდდეს ცივად, გაცხელების გარეშე.
6. რკინაბეტონის კონსტრუქციებს (ფილები, რიგელები) მიეცეს სამშენებლო აწევა „შუქში“ მალის 1/250.
7. თუ სადმე ბლოკის წყობის სიმაღლის და სისქის ფარდობა აღემატება 12-ს, აუცილებელია შუალედური რკინაბეტონის სარტყელის მოწყობა.

ქ. თბილისი, წინანდლის ქ. №9

ს.კ. 01.17.13.001.406.

მისწისქვეშა ავტოსადგომის
პროექტი.

კონსტრუქციული ნაწილი

თბილისი

-2022-

ძ ი რ ი თ ა დ ი მ ა ს ა ლ ე ბ ი ს ა მ ო კ რ ე ბ ა											
№№ რიგზე	მასალის დასახელება	განზ. ერთ.	საძირკვლები	კედლები	პანდუსი	სვეტები	რიგელები	გადახურვა	კიბეები	ს უ ლ	ს უ ლ ნარჩენების გათვალისწ.
1	A III კლ. არმატურა Ø22	კგ.	---	---	---	---	4824	---	---	4824	---
2	AIII კლ. არმატურა Ø20	კგ.	743	---	---	2066	3002	---	---	5811	---
3	AIII კლ. არმატურა Ø18	კგ.	---	---	---	---	1347	---	---	1347	---
4	AIII კლ. არმატურა Ø16	კგ.	---	556	---	---	---	3036	---	3592	---
4	AIII კლ. არმატურა Ø14	კგ.	3048	---	---	---	---	---	---	3048	---
5	A III კლ. არმატურა Ø12	კგ.	12558	---	---	---	---	22970	---	35528	---
6	AIII კლ. არმატურა Ø10	კგ.	8350	1921	1568	---	---	2389	572	14800	---
7	AIII კლ. არმატურა Ø8	კგ.	---	759	1035	---	---	---	510	2304	---
	ჯ ა მ ი	კგ.	24699	3236	2603	2066	9173	28395	1082	80427	---
8	AI კლ. არმატურა Ø8	კგ.	835	372	65	966	2338	779	---	5355	---
9	AI კლ. არმატურა Ø6	კგ.	---	85	---	---	---	---	18	103	---
	ჯ ა მ ი	კგ.	835	457	65	966	2338	779	18	5458	---
10	ბეტონიB25(M327)	$მ^3$	392.3	73.2	44.0	21.1	73.1	281.7	14.1	899.5	---
11	ბეტონიB7.5(M100)	$მ^3$	64.3	---	4.2	---	---	---	0.6	69.1	---
	ჯ ა მ ი	$მ^3$	456.6	73.2	48.2	21.1	73.1	281.7	14.7	968.6	---

ნ ა ხ ა ზ ე ბ ი ს ს ი ა			
№№	დ ა ს ა ხ ე ლ ე ბ ა	ფურც. №	შენიშვნა
1	ნახაზების სია. მასალების ამოკრება.	კ-1	
2	საძირკვლების გეგმა. ჭრილები 1-1 – 4-4. სპეციფიკაცია.	კ-2	
3	საძირკვლის ფილის ქვედა ზონის არმირება გეგმა. კვ. 5-5. სპეციფიკაცია.	კ-3	
4	საძირკვლის ფილის ზედა ზონის არმირება გეგმა. კვ. 6-6. სპეციფიკაცია.	კ-4	
5	სვეტების განლ. გეგმა -3.20 მ. ნიშ-ზე. მონოლით. სვეტები სვ-1 – სვ-5.	კ-5	
6	სადგომის კედლების განშლები "A" – "E" ღერძების გასწვრივ.	კ-6	
7	სადგომის კედლების განშლები "F" – "H" ღერძების გასწვრივ.	კ-7	
8	კარკასის ჩარჩოების სქემები "1" – "3" ღერძების გასწვრივ.	კ-8	
9	კარკასის ჩარჩოების სქემები "4" – "7" ღერძების გასწვრივ.	კ-9	
10	სადგომის კედლების არმირება.	კ-10	
11	გადახურვის გეგმა 0.00 მ. ნიშ-ზე. (საყალიბო ნახაზი.)	კ-11	
12	გადახურვის გეგმა 0.00 მ. ნიშ-ზე. (ქვედა ზონის არმირება.)	კ-12	
13	გადახურვის გეგმა 0.00 მ. ნიშ-ზე. (ზედა ზონის არმირება.)	კ-13	
14	გადახურვის გეგმა 0.00 მ. ნიშ-ზე. (ზედა ზონის დამატებითი არმირება.)	კ-14	
15	მონოლითური რიგელები მრ-1 – მრ-3.	კ-15	
16	მონოლითური რიგელი მრ-4.	კ-16	
17	მონოლითური რიგელი მრ-5.	კ-17	
18	მონოლითური რიგელი მრ-6.	კ-18	
19	მონოლითური რიგელი მრ-7.	კ-19	
20	მონოლითური რიგელი მრ-8.	კ-20	
21	მონოლითური რიგელი მრ-9.	კ-21	
22	მონოლითური რიგელები მრ-10, მრ-12.	კ-22	
23	კიბე №1. გეგმა, ჭრილები 1-1, 2-2. სპეციფიკაცია.	კ-23	
24	კიბე №2. გეგმა, ჭრილები 1-1, 2-2. სპეციფიკაცია.	კ-24	
25	პანდუსის კედლების არმირება. გეგმა, ჭრილები 1-1, 4-4 – 6-6, სპეციფიკაცია.	კ-25	
26	პანდუსის კედლების არმირება. ჭრილები 2-2, 3-3, 7-7 – 10-10, სპეციფიკაცია.	კ-25-1	
27	ქვაბულის გეგმა	კ-26	

მიწისქვეშა ავტოსადგომი.

ნახაზების სია.
ძირითადი მასალების ამოკრება.

შპს „სასწავლო ეროვნული უნივერსიტეტი სეუ"

SEU
საქართველოს ეროვნული უნივერსიტეტი
თბილისი, წინანდლის ქუჩა №9
ტელ: (+995) 57 415792
e-mail: giaseu001@yahoo.com
WWW. SEU.EDU.GE

შპს „საქართველოს ეროვნული უნივერსიტეტი სეუ"

დირექტორი	გ. კავთელიშვილი
მთ.არქიტექ	მ. გვენეტაძე
კონსტრუქტ.	გ. ჭილაძე
დაამუშავა	გ. ჭილაძე

სტადია	ფურ-ბი	ფურცელი
კონსტრუქციული ნაწილი		კ–1

საძირკვლების გეგმა. მ. 1:100.

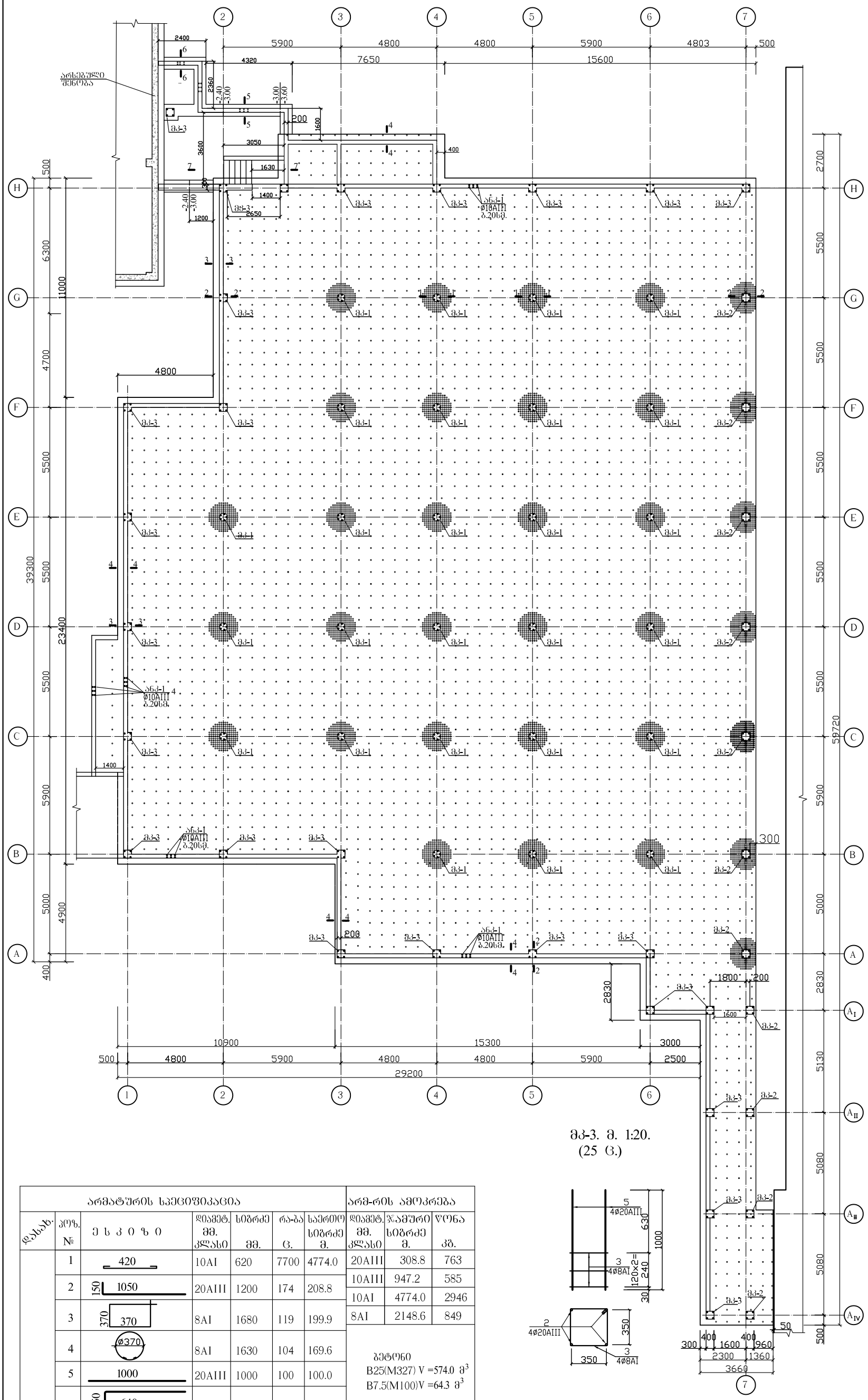

1 – 1. მ. 1:20.

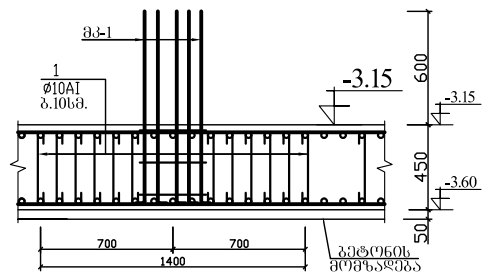

2 – 2. მ. 1:20.

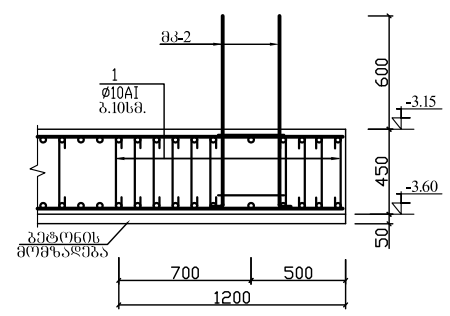

3 – 3. მ. 1:20.

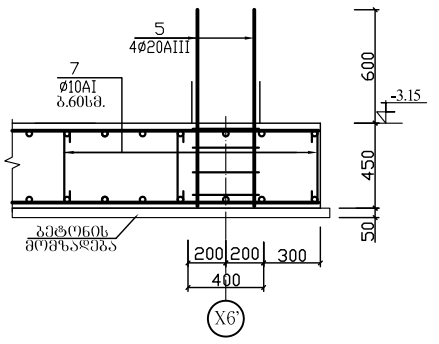

4 – 4. მ. 1:20.

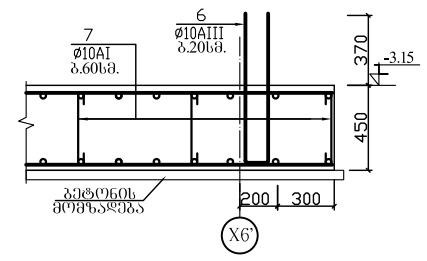

5 – 5. მ. 1:20.

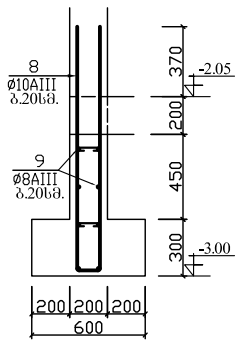

6 – 6. მ. 1:20.

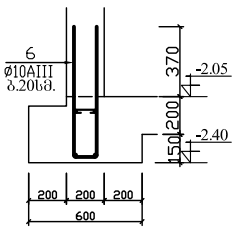

ბკ-1. მ. 1:20. (26 ც.)

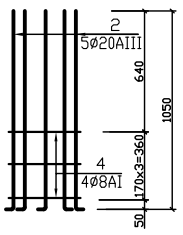

ბკ-2. მ. 1:20. (11 ც.)

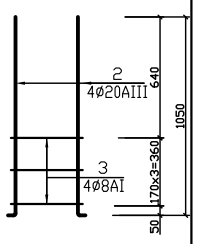

ბკ-3. მ. 1:20. (25 ც.)

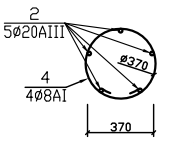

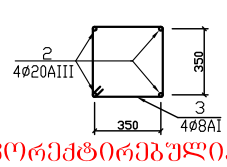

კორექტირებულია.

არმატურის სპეციფიკაცია							არმ-რის ამოკრება		
დასახ.	კოზ. №	ე ს კ ი ზ ი	დიამეტ. მმ. კლასი	სიგრძე მმ.	რა-ბა ც.	საერთო სიგრძე მ.	დიამეტ. მმ. კლასი	ჯამური სიგრძე მ.	წონა კგ.
	1	420	10AI	620	7700	4774.0	20AIII	308.8	763
	2	150 1050	20AIII	1200	174	208.8	10AIII	947.2	585
	3	370 370	8AI	1680	119	199.9	10AI	4774.0	2946
	4	ø370	8AI	1630	104	169.6	8AI	2148.6	849
	5	1000	20AIII	1000	100	100.0			
	6	150 640	10AIII	1430	628	898.0			
	7	270	8AI	470	3530	1659.1			
	8	150 950	10AIII	2050	24	49.2			
	9	დაიჭრ. ადგ.	8AIII	---	---	120.0			

ბეტონი
B25(M327) V =574.0 მ^3
B7.5(M100)V =64.3 მ^3

შენიშვნები

1. საინჟინრო-გეოლოგიური დასკვნის თანახმად საძირკვლების შუძედ მიღებულია ძნელკლასტიკური თიხნარი, პირობითი საანგარიშო წინაღობით 2.00 კბძ/სმ2.
2. საძირკვლის ფილის ძვედა ზონის არმირება და კვ. 5-5 იხ. შურც. კ-3.
3. საძირკვლის ფილის ზედა ზონის არმირება და კვ.. 6-6 იხ. შურც. კ-4.
4. საპროექტო მრავალადგილიანი მიწისქვეშა ავტოსადგომის შენობის პირობით ნიშნულს -3.15 მ. (სარდაფის სართულის იატაკის დონე) შეესაბამება აბსოლუტური ნიშნული 431.00 მ.
5. კედლების განშლები იხ. შურც. კ-6 – კ-10.

მიწისქვეშა ავტოსადგომი.

საძირკვლების გეგმა.
კვეთები 1-1 – 4-4. სპეციფიკაცია.

შპს „სასწავლო ეროვნული უნივერსიტეტი სეუ"

შპს „საქართველოს ეროვნული უნივერსიტეტი სეუ"
თბილისი, წერაქვლის ქუჩა №9
ტელ: (+995) 57 415792
e-mail: glaseu001@yahoo.com
W W W. SEU.EDU.GE

დირექტორი		გ. კავთელიშვილი
მთ.არქიტექ		მ. გვენეტაძე
კონსტრუქტ.		გ. ჭილაძე
დაამუშავა		გ. ჭილაძე
სტადია	შურ-ბი	შურცელი
კონსტრუქციული ნაწილი		კ–2

საძირკვლების გეგმა. მ. 1:100.

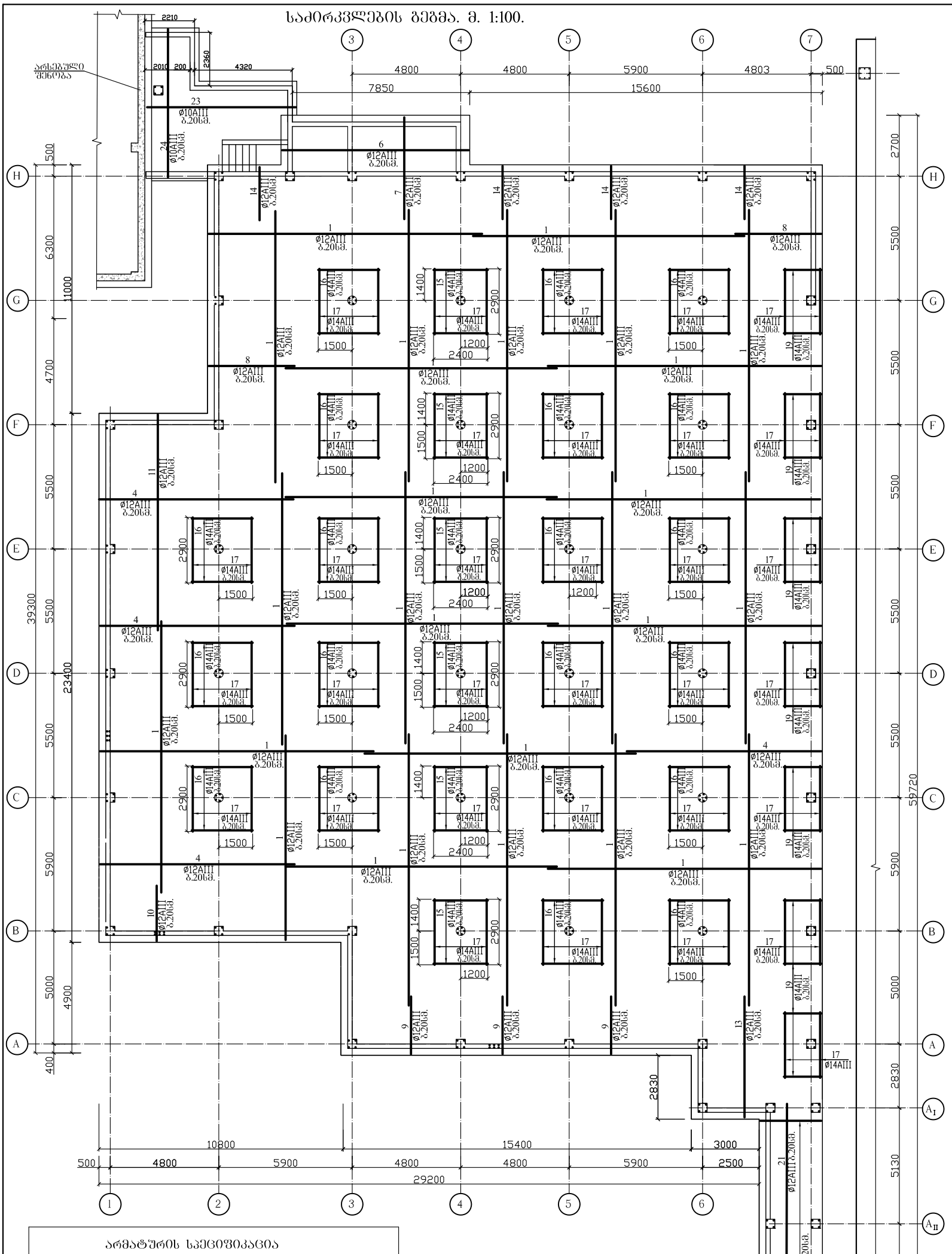

არმატურის სპეციფიკაცია

დასახ.	პოზ. №	ე ს კ ი ზ ი	დიამეტ. მმ. კლასი	სიგრძე მმ.	რა-ბა ც.	საერთო სიგრძე მ.
ქვედა ზონის არმირება	1	12000	12AIII	12000	873	10476.0
	2	5560	12AIII	5560	17	94.5
	3	7300	12AIII	7300	25	182.5
	4	8500	12AIII	8500	84	714.0
	5	7000	12AIII	7000	28	196.0
	6	8300	12AIII	8300	12	99.6
	7	4600	12AIII	4600	42	193.2
	8	3700	12AIII	3700	55	203.5
	9	2550	12AIII	2550	68	173.4
	10	2750	12AIII	2750	64	176.0
	11	9400	12AIII	9400	24	225.6
	12	9200	12AIII	9200	19	174.8
	13	5400	12AIII	5400	15	81.0
	14	2250	12AIII	2250	96	216.0
	15	2400	14AIII	2400	84	201.6
	16	2700	14AIII	2700	280	756.0
	17	2900	14AIII	2900	166	481.4

არმატურის სპეციფიკაცია

დასახ.	პოზ. №	ე ს კ ი ზ ი	დიამეტ. მმ. კლასი	სიგრძე მმ.	რა-ბა ც.	საერთო სიგრძე მ.
ქვედა ზონის არმირება	18	3650	12AIII	3650	29	105.8
	19	1650	14AIII	1650	168	277.2
	20	5700	12AIII	5700	19	108.3
	21	9000	12AIII	9000	13	117.0
	22	2750	12AIII	2750	48	132.0
	23	6700	10AIII	6700	20	134.0
	24	6400	10AIII	6400	34	132.0

არმ-რის ამოკრება

დიამეტ. მმ. კლასი	ჯამური სიგრძე მ.	წონა კგ.
14AIII	2522.6	3048
12AIII	13215.6	11736
10AIII	146.0	90

შენიშვნები

1. საძირკვლების გეგმა იხ. ფურც. კ-2.
2. საძირკვლის ფილის ზედა ზონის არმირება იხ. ფურც. კ-4.

კორექტირებულია.

მიწისქვეშა ავტოსადგომი.

საძირკვლის ფილის ქვედა ზონის არმირება. სპეციფიკაცია.

შპს „სასწავლო ეროვნული უნივერსიტეტი სეუ"

SEU საქართველოს ეროვნული უნივერსიტეტი
თბილისი, ვინანძლის ქუჩა №9
ტელ: (+995) 57 415792
e-mail: glaseu001@yahoo.com
W W W. SEU.EDU.GE

შპს „საქართველოს ეროვნული უნივერსიტეტი სეუ"

დირექტორი		გ. კავთელიშვილი
მთ.არქიტექ		მ. გვენეტაძე
კონსტრუქტ.		გ. ჭილაძე
დაამუშავა		გ. ჭილაძე

სტადია	ფურ-ბი	ფურცელი
კონსტრუქციული ნაწილი		კ–3

საძირკვლების გეგმა. მ. 1:100.

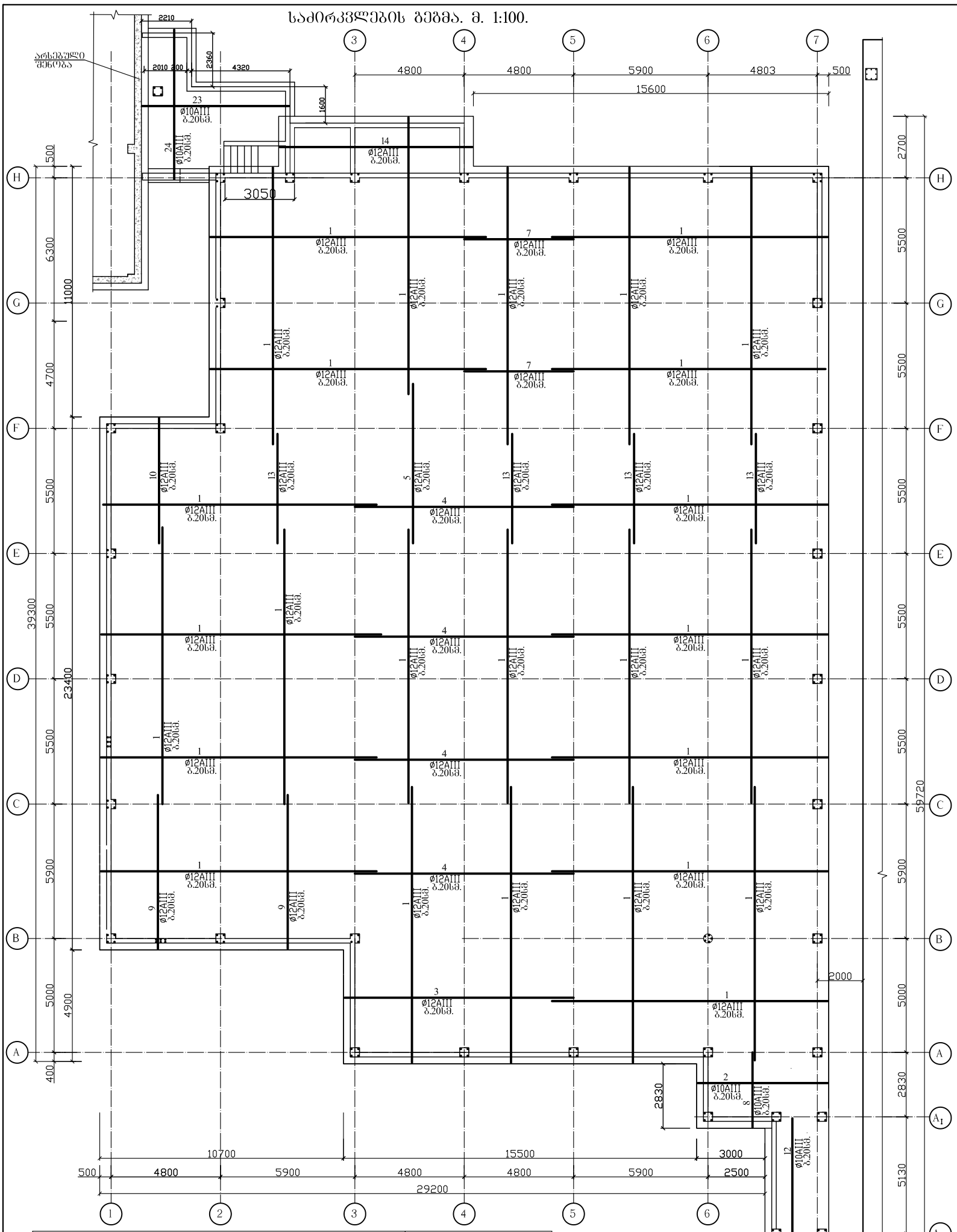

7 – 7. მ.1:25.

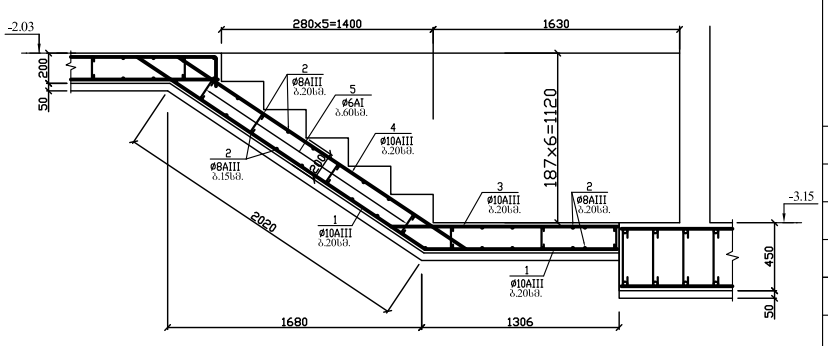

არმატურის სპეციფიკაცია							არმ-რის ამოკრება		
დასახ.	პოზ. №	ესკიზი	დიამეტ. მმ. კლასი	სიგრძე მმ.	რა-ბა ც.	საერთო სიგრძე მ.	დიამეტ. მმ. კლასი	ჯამური სიგრძე მ.	წონა კგ.
ზედა ზონის არმირება	1	12000	12AIII	12000	736	8832.0	12AIII	11814.9	10492
	2	5560	10AIII	5560	16	89.0	10AIII	1039.4	641
	3	7450	12AIII	7450	24	178.8			
	4	9600	12AIII	9600	112	1075.2			
	5	7000	12AIII	7000	42	294.0			
	6	3650	10AIII	3650	29	105.8			
	7	4800	12AIII	4800	55	264.0			
	8	3300	10AIII	3300	30	99.0			
	9	6650	12AIII	6650	66	438.9			
	10	5400	12AIII	5400	23	124.2			
	11	5700	10AIII	5700	19	108.3			
	12	10400	10AIII	10400	13	135.2			
	13	5000	12AIII	5000	90	450.0			
	14	5200	12AIII	8300	14	116.2			
	15	2750	12AIII	2750	50	137.5			
	16	6700	10AIII	6700	20	134.0			
	17	6400	10AIII	6400	34	132.0			

შენიშვნები

1. საძირკვლების გეგმა იხ. შურც. კ-2.
2. საძირკვლის ფილის ქვედა ზონის არმირება იხ. შურც. კ-3.

კორექტირებულია.

მიწისქვეშა ავტოსადგომი.

საძირკვლის ფილის ზედა ზონის არმირება. სპეციფიკაცია.

შპს „სასწავლო ეროვნული უნივერსიტეტი სეუ"

შპს „საქართველოს ეროვნული უნივერსიტეტი სეუ"
თბილისი, წერაქვლის ქუჩა №9
e-mail: giaseu001@yahoo.com
ტელ: (+995) 57 415792
WWW.SEU.EDU.GE

დირექტორი		გ. კავთელიშვილი
მთ.არქიტექ		მ. გვენეტაძე
კონსტრუქტ.		გ. ჭილაძე
დაამუშავა		გ. ჭილაძე
სტადია	შურ-ბი	შურცელი
კონსტრუქციული ნაწილი		კ–4

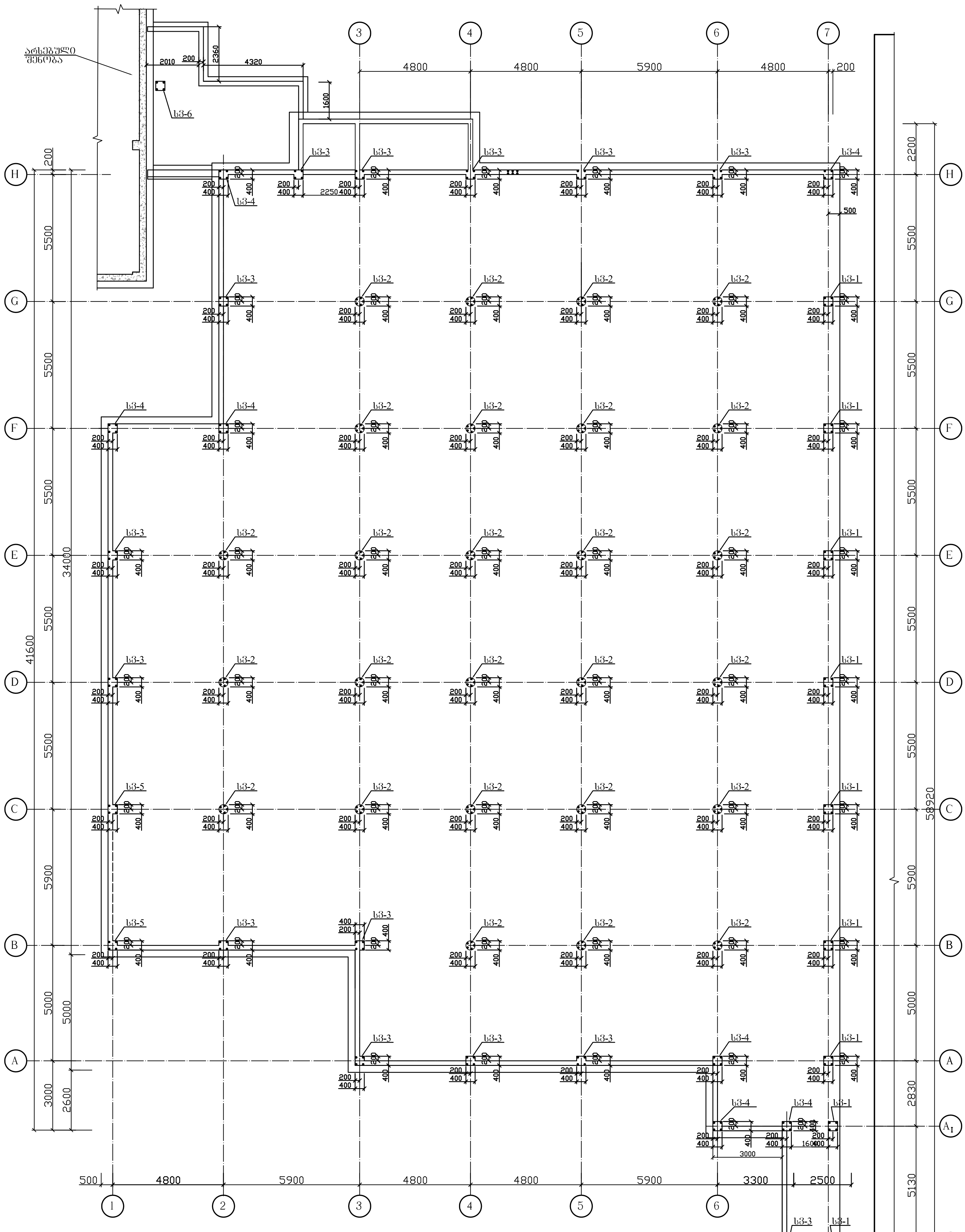

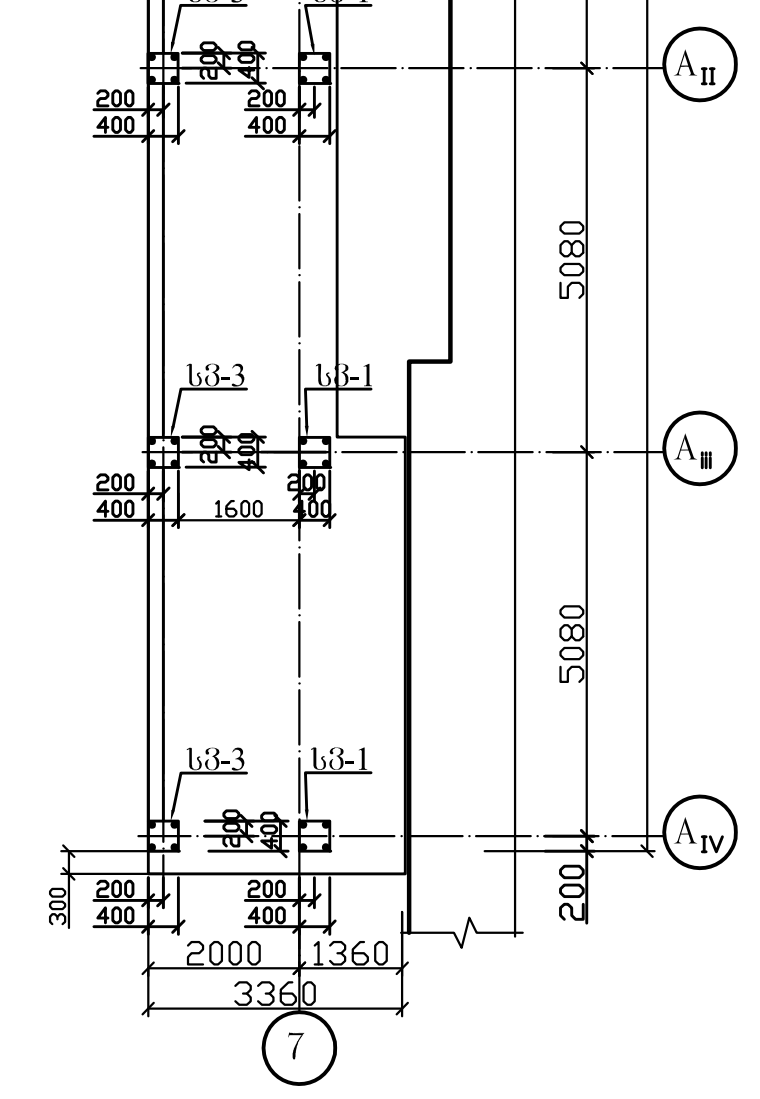

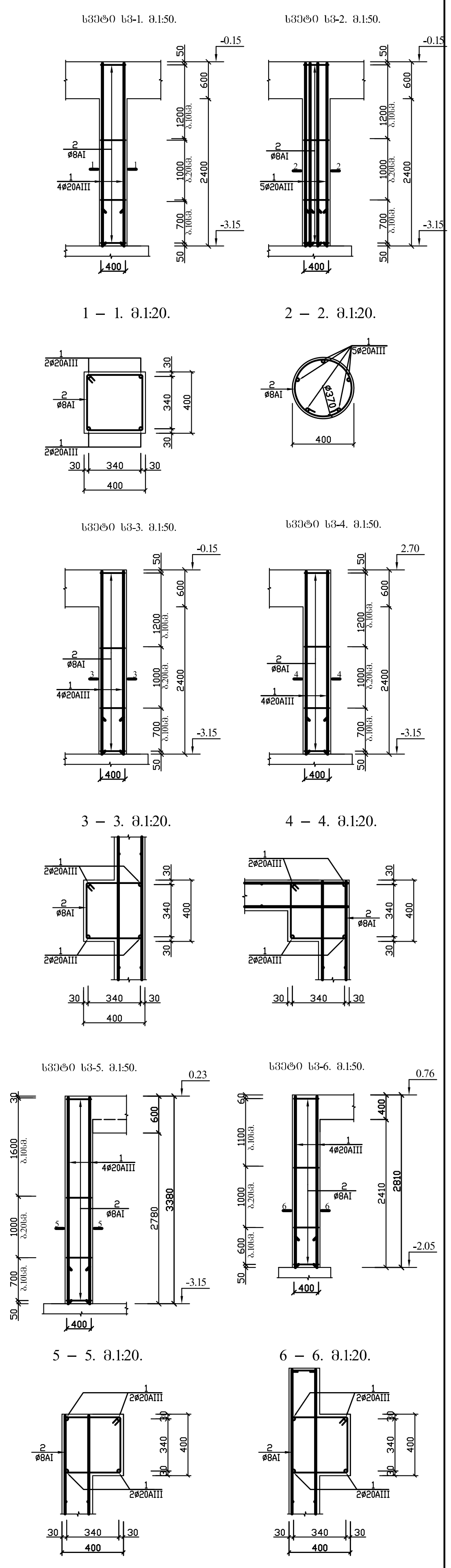

არმატურის სპეციფიკაცია							არ - ის ამოკრება		
დასახ.	პოზ. №	ესკიზი	დიამეტ. მმ. კლასი	სიგრძე მმ.	რა-ბა ც.	საერთო სიგრძე მ.	დიამეტ. მმ. კლასი	ჯამური სიგრძე მ.	წონა კგ.
სვ-1 (10 ც.)	1	2980	20AIII	2980	4	12.0	20AIII	12.0	30
							8AI	41.0	16
	2	360 / 360	8AI	1640	25	41.0	ბეტონი B25(M327) V =0.39 $მ^3$		
სვ-2 (26 ც.)	1	2980	20AIII	2980	5	16.0	20AIII	16.0	40
							8AI	40.5	16
	2	ø360	8AI	1620	25	40.5	ბეტონი B25(M327) V =0.30 $მ^3$		
სვ-3 (17 ც.)	1	2980	20AIII	2980	4	12.0	20AIII	12.8	30
							8AI	39.4	16
	2	360 / 360	8AI	1640	24	39.4	ბეტონი B25(M327) V =0.39 $მ^3$		
სვ-4 (7 ც.)	1	2980	20AIII	2980	4	12.0	20AIII	12.8	30
							8AI	41.0	16
	2	360 / 360	8AI	1640	25	41.0	ბეტონი B25(M327) V =0.39 $მ^3$		
სვ-5 (2 ც.)	1	3350	20AIII	3350	4	13.4	20AIII	13.4	33
							8AI	47.6	19
	2	360 / 360	8AI	1640	29	47.6	ბეტონი B25(M327) V =0.39 $მ^3$		
სვ-6	1	2780	20AIII	2780	4	11.2	20AIII	11.2	28
							8AI	37.7	15
	2	360 / 360	8AI	1640	23	37.7	ბეტონი B25(M327) V =0.38 $მ^3$		

კორექტირებულია.

მიწისქვეშა ავტოსადგომი.		
სვეტების განლაგების გეგმა -3.20 მ. ნიშ-ზე. მონოლით. სვეტები სვ-1 – სვ-5.		
შპს „სასწავლო ეროვნული უნივერსიტეტი სეუ"		
SEU საქართველოს ეროვნული უნივერსიტეტი, თბილისი, წინანდლის ქუჩა №9, ტელ: (+995) 57 415792, e-mail: giaseu001@yahoo.com, W W W. SEU.EDU.GE		შპს „საქართველოს ეროვნული უნივერსიტეტი სეუ"
დირექტორი		გ. კავთელიშვილი
მთ.არქიტექ		მ. გვენეტაძე
კონსტრუქტ.		გ. ჭილაძე
დაამუშავა		გ. ჭილაძე
სტადია	ფურ-ბი	ფურცელი
კონსტრუქციული ნაწილი		კ–5

ჩარჩო "D", "E" ღერძების გასწვრივ. მ. 1:100.

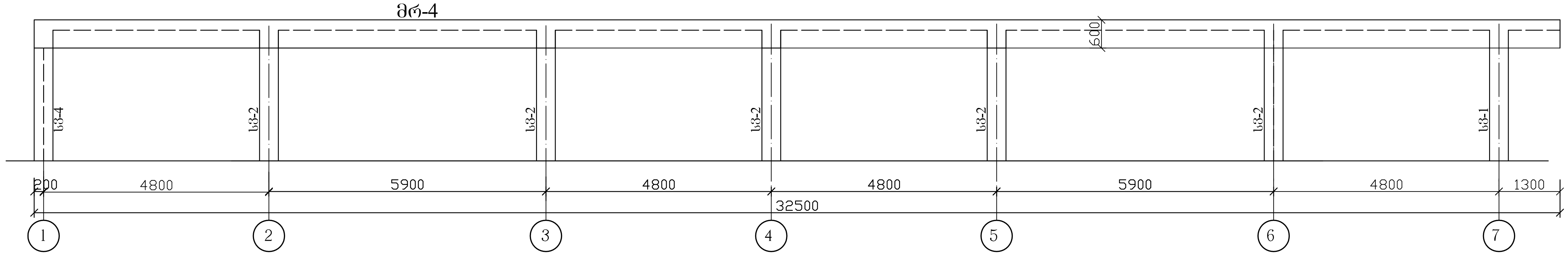

ჩარჩო "C" ღერძის გასწვრივ. მ. 1:100.

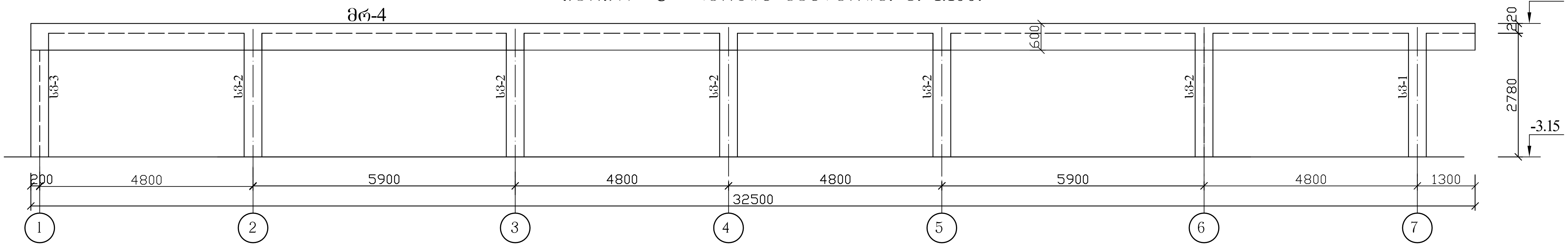

ჩარჩო "B" ღერძის გასწვრივ. მ. 1:100.

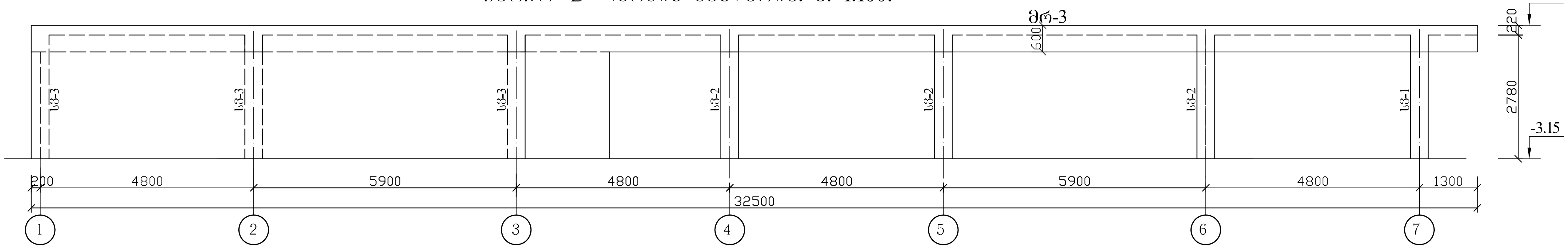

ჩარჩო "A" ღერძის გასწვრივ. მ. 1:100.

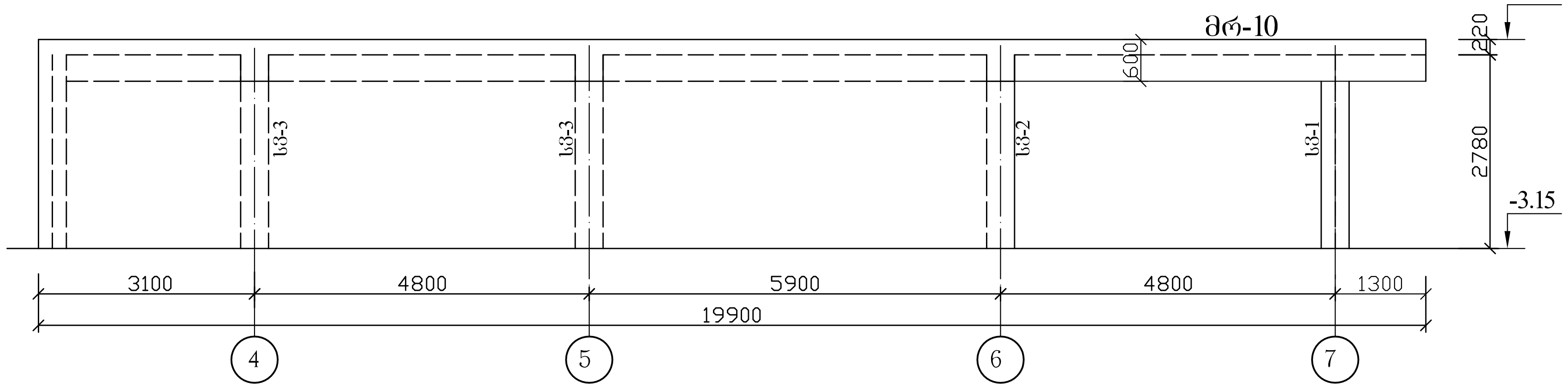

კორექტირებულია.

მიწისქვეშა ავტოსადგომი.		
სადგომის კედლების განშლები "A" – "E" ღერძების გასწვრივ.		
შპს „სასწავლო ეროვნული უნივერსიტეტი სეუ"		
SEU საქართველოს ეროვნული უნივერსიტეტი, თბილისი, წინანდლის ქუჩა №9, ტელ: (+995) 57 415792, e-mail: giaseu001@yahoo.com, W W W. SEU.EDU.GE	შპს „საქართველოს ეროვნული უნივერსიტეტი სეუ"	
დირექტორი		გ. კავთელიშვილი
მთ.არქიტექ		მ. გვენეტაძე
კონსტრუქტ.		გ. ჭილაძე
დაამუშავა		გ. ჭილაძე
სტადია	ფურ-ბი	ფურცელი
კონსტრუქციული ნაწილი		კ–6

ჩარჩო "F" ღერძის გასწვრივ. მ. 1:100.

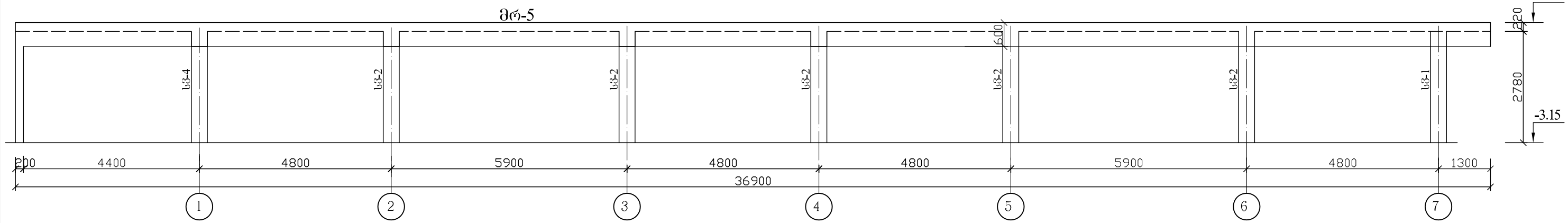

ჩარჩო "G" ღერძის გასწვრივ. მ. 1:100.

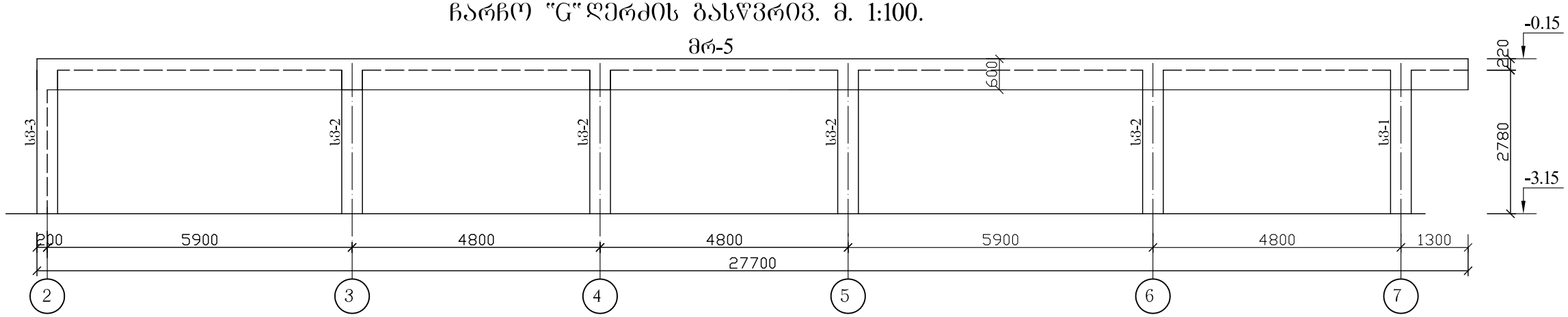

ჩარჩო "H" ღერძის გასწვრივ. მ. 1:100.

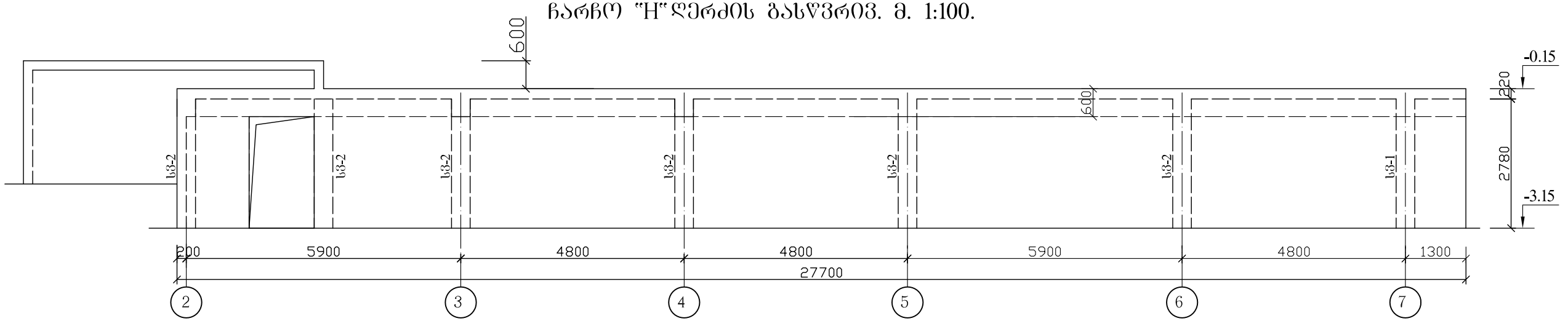

ჩარჩო "I" ღერძის გასწვრივ. მ. 1:100.

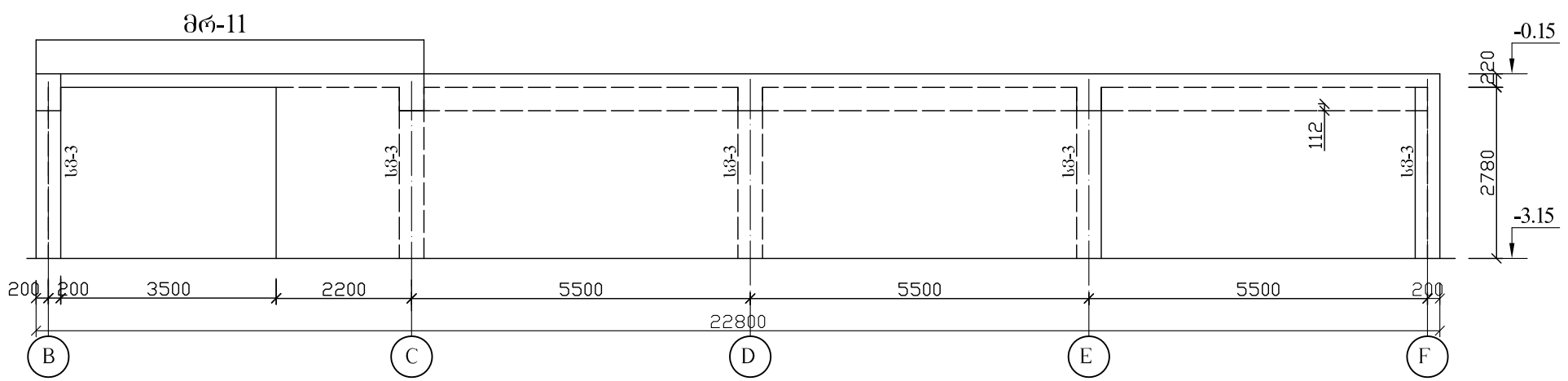

კორექტირებულია.

მიწისქვეშა ავტოსადგომი.		
სადგომის კედლების განშლები "F" – "H", "I" ღერძების გასწვრივ.		
შპს „ხაზარიველი ეროვნული უნივერსიტეტი სეუ"		
შპს „საქართველოს ეროვნული უნივერსიტეტი სეუ"		
საქართველოს ეროვნული უნივერსიტეტი SEU		
თბილისი, ვინაძეების ქუჩა №9	e-mail: glaseu001@yahoo.com	
ტელ: (+995) 57 415792	WWW.SEU.EDU.GE	
დირექტორი		გ. კავთელიშვილი
მთ.არქიტექ		მ. გვენეტაძე
კონსტრუქტ.		გ. ჭილაძე
დაამუშავა		გ. ჭილაძე
სტადია	ფურ-ბი	ფურცელი
კონსტრუქციული ნაწილი		კ–7

ჩარჩო "6" ღერძის გასწვრივ. მ. 1:100.

მრ-9

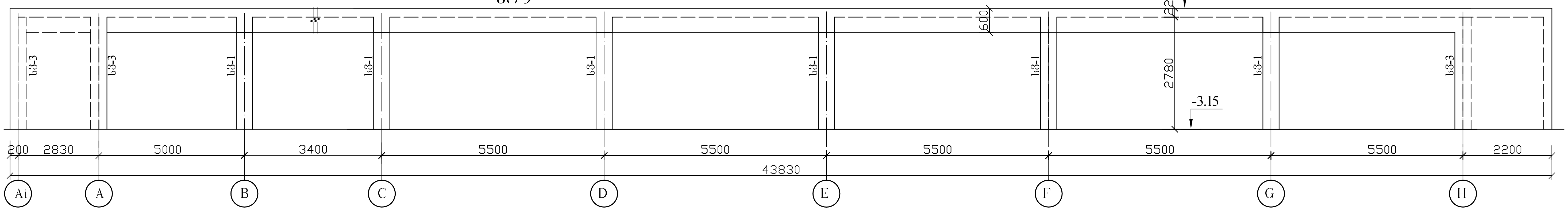

ჩარჩო "4"; "5" ღერძების გასწვრივ. მ. 1:100.

მრ-8

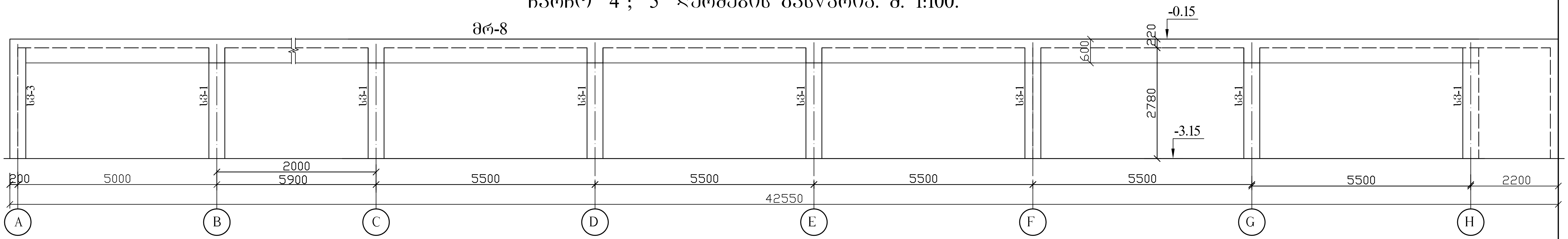

ჩარჩო "3" ღერძის გასწვრივ. მ. 1:100.

მრ-7

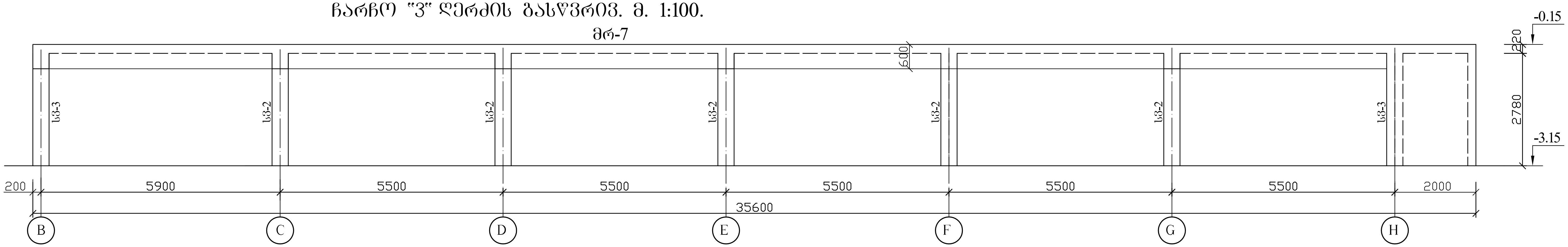

ჩარჩო "2" ღერძის გასწვრივ. მ. 1:100.

მრ-6

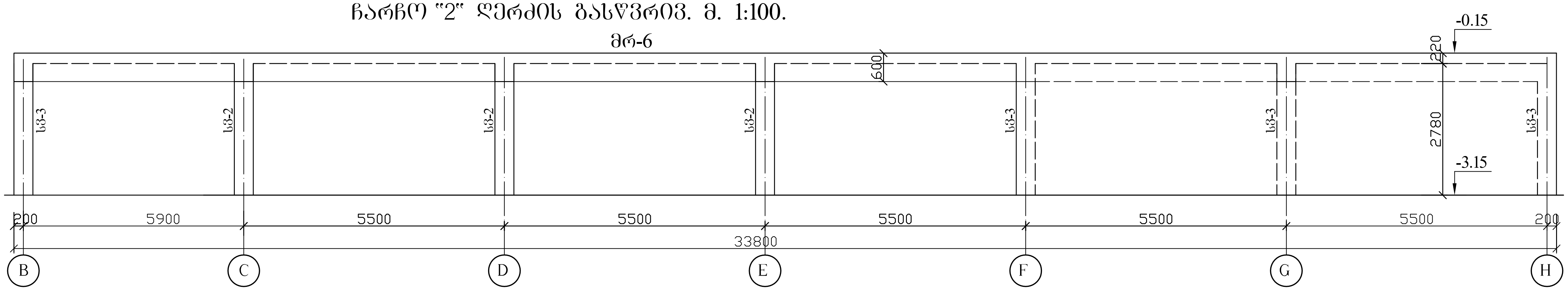

კორექტირებულია.

მიწისქვეშა ავტოსადგომი.		
სადგომის ჩარჩოების სქემები "2" – "6" ღერძების გასწვრივ.		
შპს „სასწავლო ეროვნული უნივერსიტეტი სეუ"		
SEU საქართველოს ეროვნული უნივერსიტეტი. თბილისი, წინანდლის ქუჩა №9. ტელ: (+995) 57 415792. e-mail: giaseu001@yahoo.com. W W W. SEU.EDU.GE		შპს „საქართველოს ეროვნული უნივერსიტეტი სეუ"
დირექტორი		გ. კავთელიშვილი
მთ.არქიტექ		მ. გვენეტაძე
კონსტრუქტ.		გ. ჭილაძე
დაამუშავა		გ. ჭილაძე
სტადია	ფურ-ბი	ფურცელი
კონსტრუქციული ნაწილი		კ–8

ჩარჩო "4"; "5" ღერძების გასწვრივ. მ. 1:100.

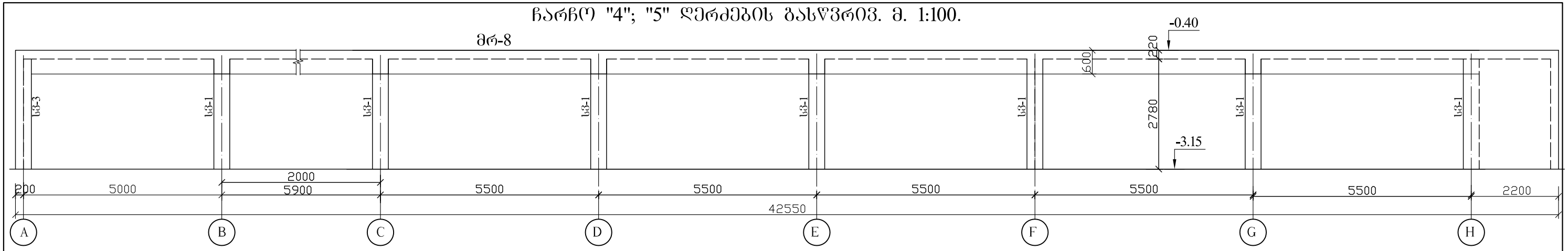

ჩარჩო "6" ღერძის გასწვრივ. მ. 1:100.

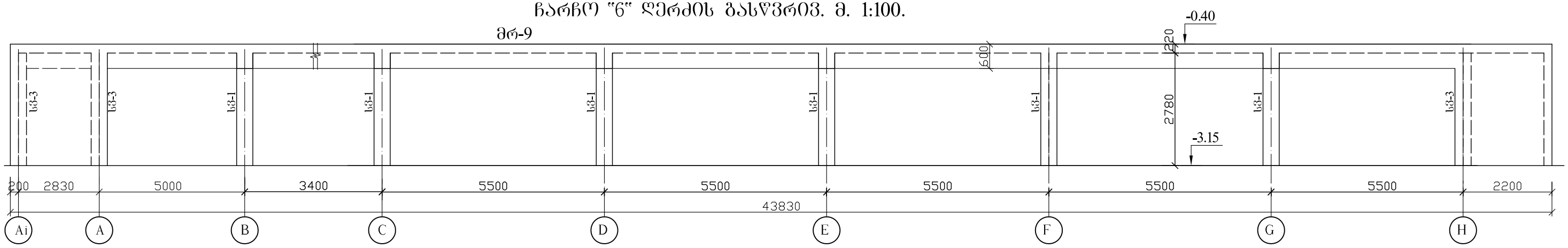

ჩარჩო "7" ღერძის გასწვრივ. მ. 1:100.

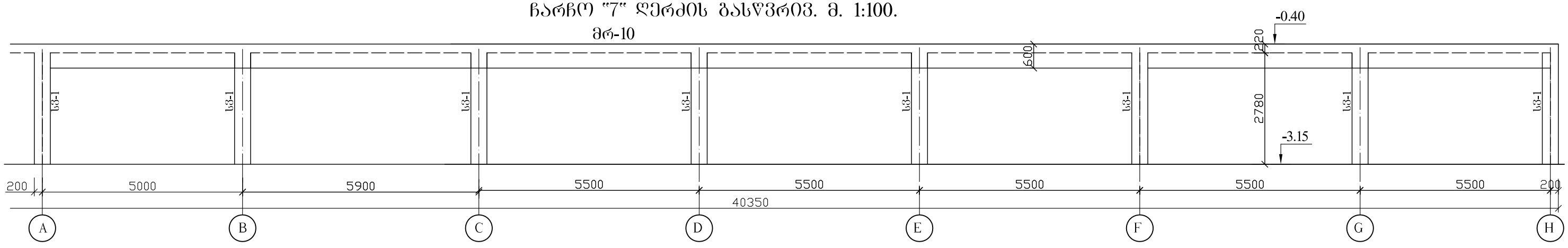

ჩარჩო "6/7" ღერძის გასწვრივ. მ. 1:100.

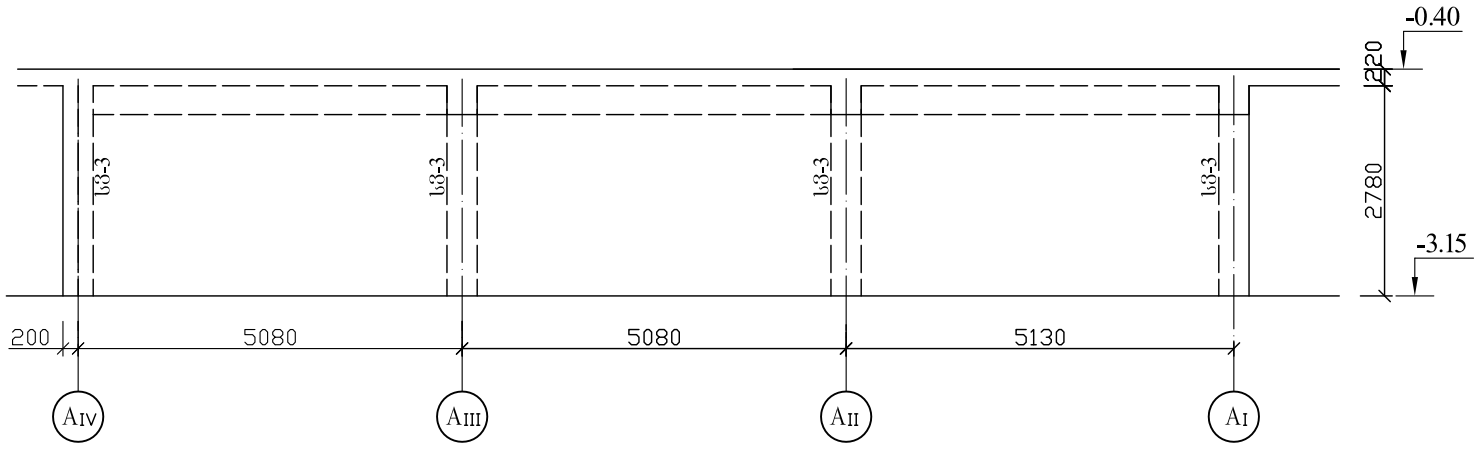

1 – 1. მ. 1:50.

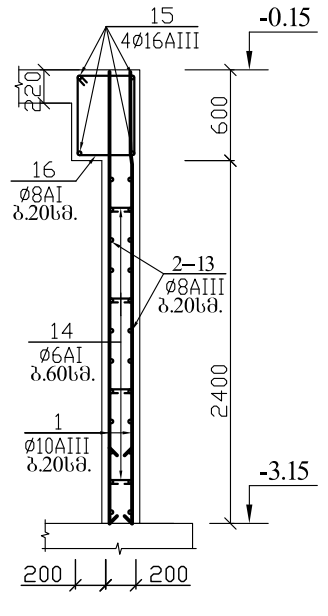

2 – 2. მ. 1:50.

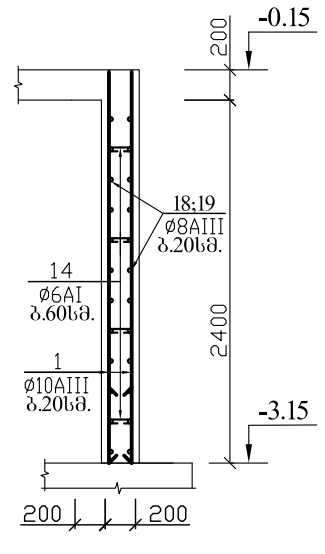

კორექტირებულია.

მიღისძვეშა ავტოსადგომი.

კარკასის ჩარჩოს სქემები "4" – "7" ღერძების გასწვრივ.

შპს „სახელმწიფო ეროვნული უნივერსიტეტი სეუ"

შპს „საქართველოს ეროვნული უნივერსიტეტი სეუ"
თბილისი, ვაჩნაძეების ქუჩა №9
ტელ: (+995) 57 415792
e-mail: glaseu001@yahoo.com
W W W. SEU.EDU.GE

დირექტორი		გ. კავთელიშვილი
მთ.არქიტექ		მ. გვენეტაძე
კონსტრუქტ.		გ. ჭილაძე
დაამუშავა		გ. ჭილაძე
სტადია	ფურ-ბი	ფურცელი
კონსტრუქციული ნაწილი		კ–9

განშლა "1" ღერძის გასწვრივ. მ. 1:100.

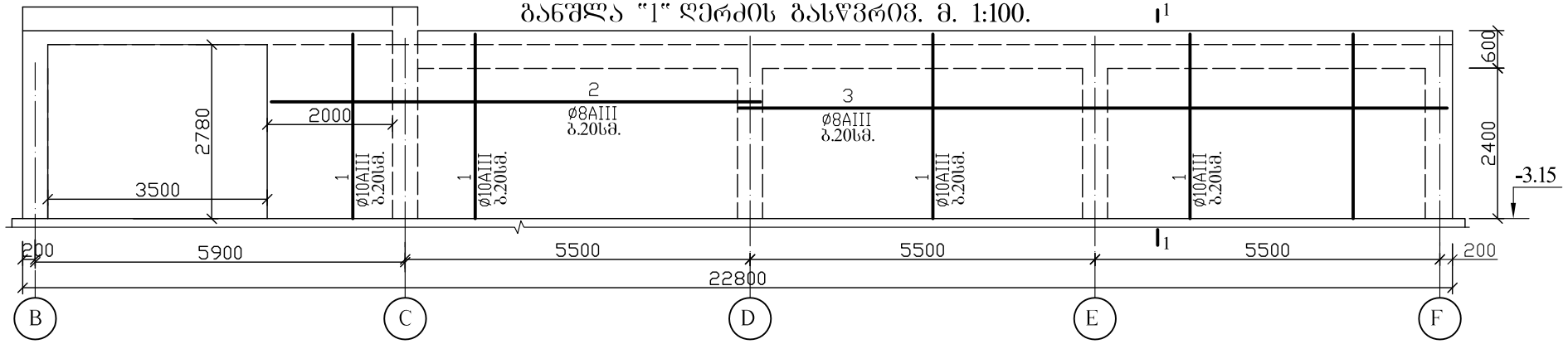

განშლა "2" ღერძის გასწვრივ. მ. 1:100.

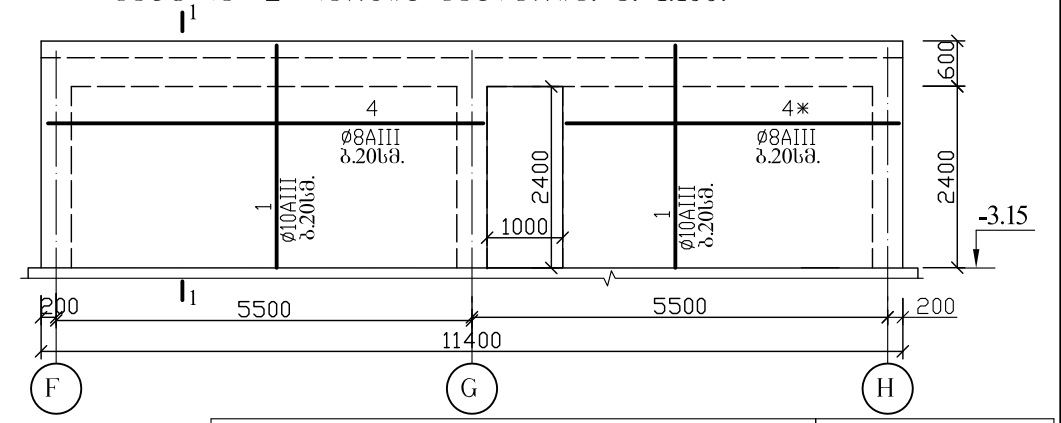

განშლა "6/7" ღერძის გასწვრივ. მ. 1:100.

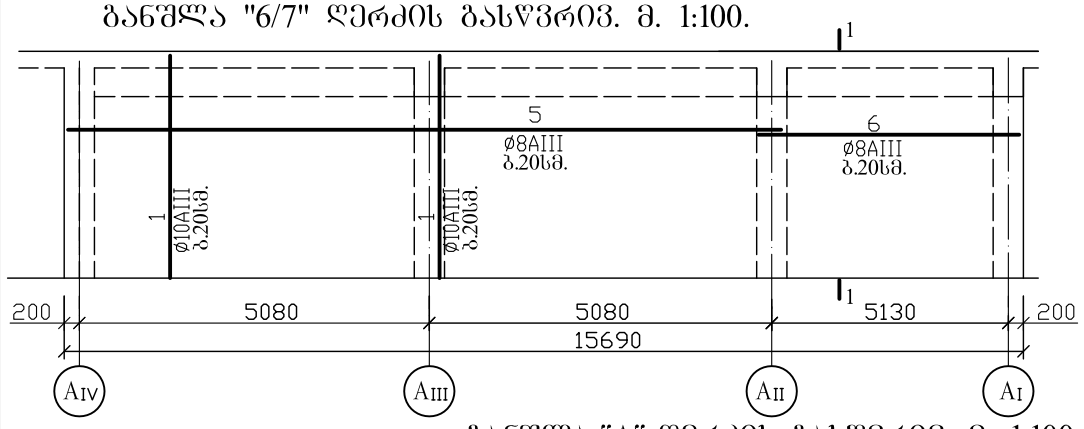

განშლა "F" ღერძის გასწვრივ. მ. 1:100.

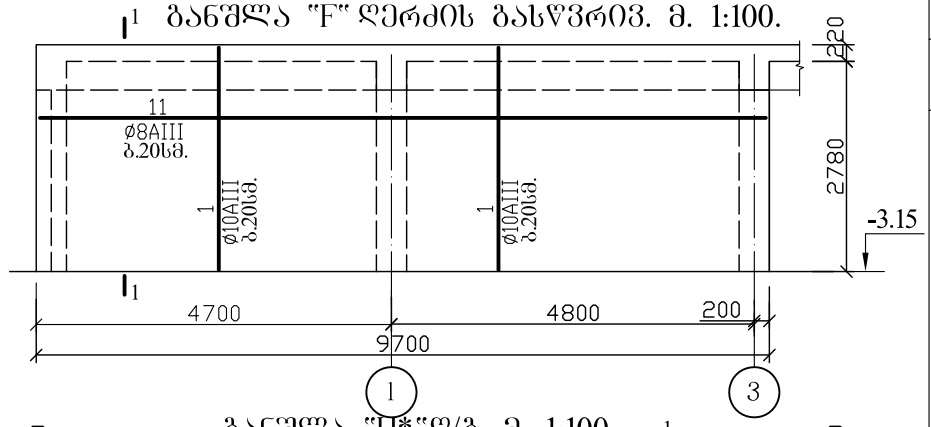

განშლა "A" ღერძის გასწვრივ. მ. 1:100.

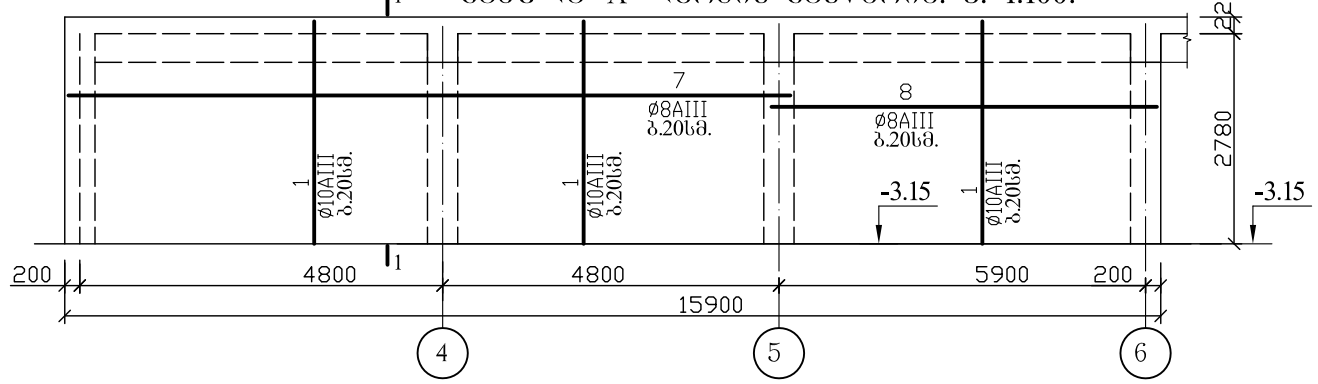

განშლა "Ж*"ღ/ბ. მ. 1:100.

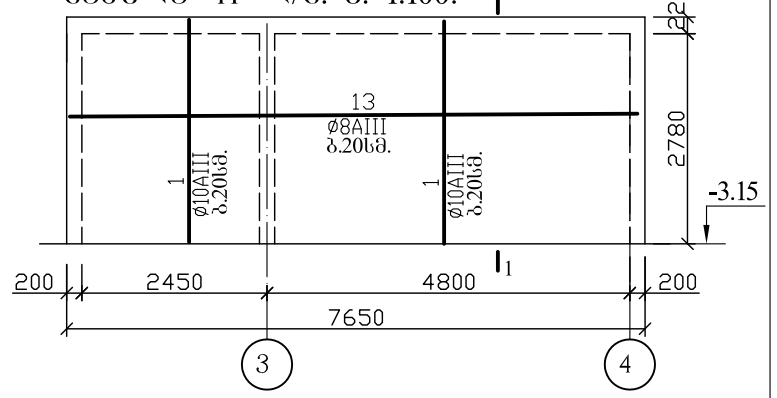

განშლა "Ж1" ღერძის გასწვრივ. მ. 1:100.

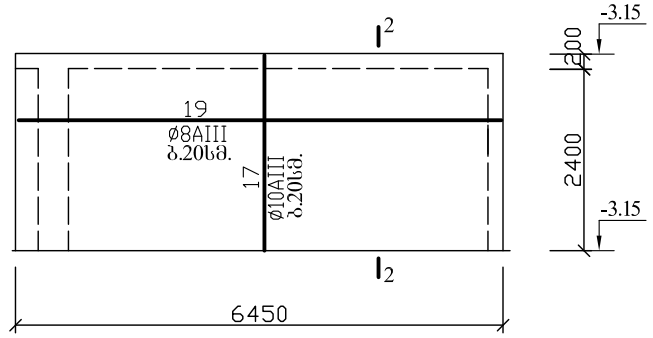

განშლა "В" ღერძის გასწვრივ. მ. 1:100.

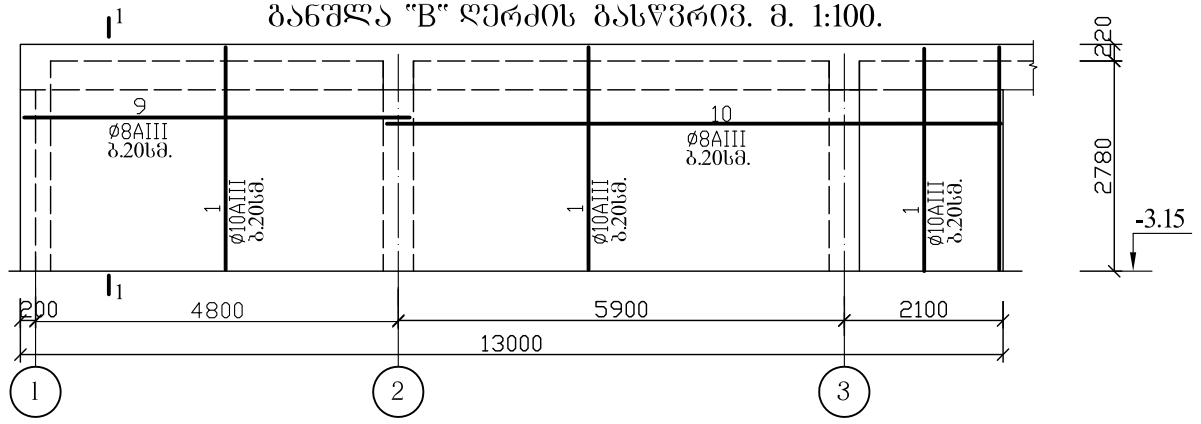

განშლა "Ж" ღერძის გასწვრივ. მ. 1:100.

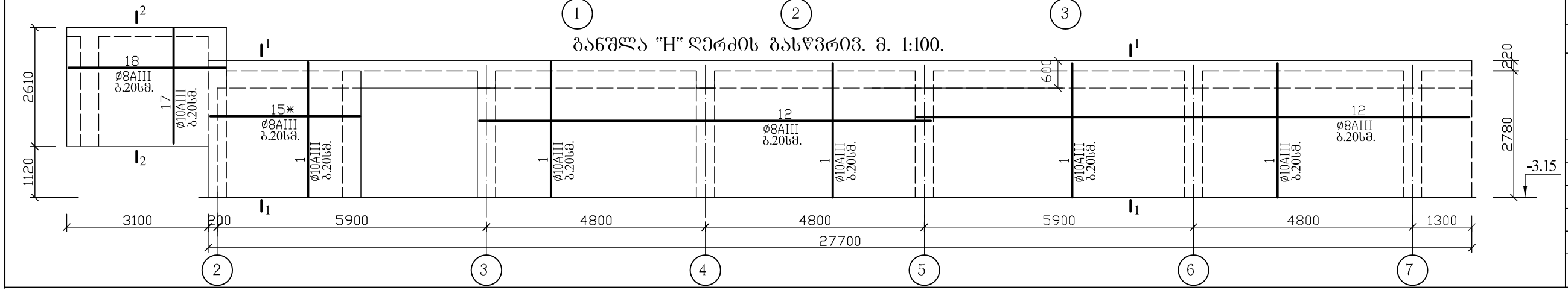

არმატურის სპეციფიკაცია

დასახ.	პოზ. №	ე ს კ ი ზ ი	დიამეტრი მმ. კლასი	სიგრძე მმ.	რაოდ. ც.	საერთო სიგრძე მ.
	1	2730	10AIII	2980	1038	3114.0
	2	7900	8AIII	7900	24	189.6
	3	11300	8AIII	11300	24	271.8
	4	7800	8AIII	7800	24	187.1
	4*	4400	8AIII	4400	24	105.6
	5	10400	8AIII	10400	24	249.6
	6	5500	8AIII	5500	24	132.0
	7	8000	8AIII	8000	24	192.0
	8	6200	8AIII	6200	24	148.8
	9	5100	8AIII	5100	24	122.4
	10	8100	8AIII	8100	24	194.4
	11	9600	8AIII	9600	24	230.4
	12	11000	8AIII	11000	72	792.0
	13	7600	8AIII	7600	24	182.4
	14	170	6AI	320	1186	379.6
	15	დაბჯრ. ადგ.	16AIII	---	---	460.0
	15*	3300	8AIII	3300	24	79.2
	16	460 / 320	8AI	1760	534	939.9
	17	2580	10AIII	2580	92	237.4
	18	2400	8AIII	2400	22	52.8
	19	6400	8AIII	6400	22	140.8

არმ-რის ამოკრეფა

დიამეტრი მმ. კლასი	ჯამური სიგრძე მ.	წონა კგ.
16AIII	460.0	556
10AIII	3351.4	2068
8AIII	3254.1	1286
8AI	939.9	372
6AI	379.6	85

ბეტონი -- B25(M327)

78.6 მ³

შენიშვნა

კვეთები 1-1, 2-2 იხ. ფურც. კ-16.

კორექტირებულია.

მიწისქვეშა ავტოსადგომი.

სადგომის კედლების არმირება

შპს „სახელმწიფო ეროვნული უნივერსიტეტი სეუ"

შპს „საქართველოს ეროვნული უნივერსიტეტი სეუ"
SEU საქართველოს ეროვნული უნივერსიტეტი
თბილისი, წერაქვლის ქუჩა №9
e-mail: giaseu001@yahoo.com
ტელ: (+995) 57 415792
W W W. SEU.EDU.GE

დირექტორი		გ. კავთელიშვილი
მთ.არქიტექტ		მ. გვენეტაძე
კონსტრუქტ.		გ. ჭილაძე
დაამუშავა		გ. ჭილაძე
სტადია	ფურ-ბი	ფურცელი
კონსტრუქციული ნაწილი		კ–10

ბეტონის მარკა B25, F150, W6

ფილების ზედა ნიშნული -0.15 მ. ნაგებობის (სადარბაზოს) ნახაზი

შპს „სალარიო ენერგეტიკული პროექტები"

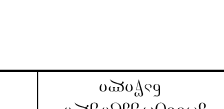

თბილისი, ზ.ჭიჭინაძის ქუჩა №9
ტელ.: (+995) 57 415792 e-mail: gibseu001@yahoo.com
W W W. SEU.EDU.GE

დირექტორი	ე. ბიბილეიშვილი	
მთავარი ინჟინერი	ე. ბიბილეიშვილი	
მთავარი ინჟინერის მოადგილე	ნ. ბაქრაძე	
პროექტის ხელმძღვანელი	ნ. ბაქრაძე	

ცვლილების №№		
ნახაზის №№	ცვლილების №№	
ა–11		

ანკერული ჭრილები

ანკერი №1. მ.1:20.

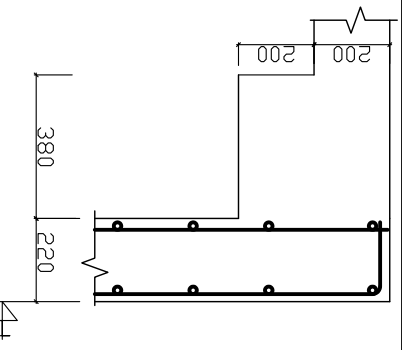

ანკერი №2. მ.1:20.

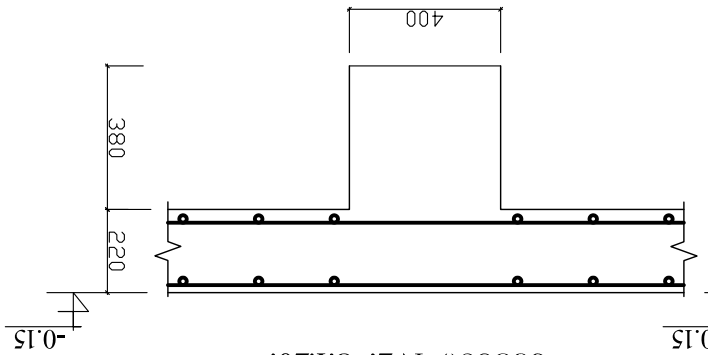

შენიშვნები

1. ჰაერსატარებლის ფილის ზედა ნიშნული პროექტის ტ. ფურც. ა-12.
2. ჰაერსატარებლის ფილის ზედა ნიშნული პროექტის ტ. ფურც. ა-13.
3. ჰაერსატარებლის ფილის ზედა ნიშნული ჰაერსატარებლების პროექტის ტ. ფურც. ა-14.

| | | |

ԱՆՎԱՆ.	№	1	2	3	4	5	6
		12000	11800	6800	10300	6600	2950
			200	200	200	200	200
ԲԱՐՁՐՈՒԹՅՈՒՆ ԸՍՏ ԱՌԱՆՑՔՆԵՐԻ	1						
	2	12000					
	3	12000	11800				
	4	12000	11800	6800			
	5	12000	11800	6800	10300		
	6	12000	11800	6800	10300	6600	
	7	12000	11800	6800	10300	6600	2950
	8	12000	11800	6800	10300	6600	2950
	9	12000	11800	6800	10300	6600	2950
	10	12000	11800	6800	10300	6600	2950
	11	12000	11800	6800	10300	6600	2950
	12	12000	11800	6800	10300	6600	2950
	13	12000	11800	6800	10300	6600	2950
	14	12000	11800	6800	10300	6600	2950
	15	12000	11800	6800	10300	6600	2950
	16	12000	11800	6800	10300	6600	2950
	17	12000	11800	6800	10300	6600	2950
	18	12000	11800	6800	10300	6600	2950

ԱՆՎԱՆ.	№	7	8	9	10	11	12	13	14	15	16	17	18
		2000	8500	1800	4800	3200	3800	2350	4550	6400	6160	2060	3900
		200	200	200	200	200	200	200	120	120	120	120	120
ԲԱՐՁՐՈՒԹՅՈՒՆ ԸՍՏ ԱՌԱՆՑՔՆԵՐԻ	1												
	2												
	3												
	4												
	5												
	6												
	7												
	8	2000											
	9	2000	8500										
	10	2000	8500	1800									
	11	2000	8500	1800	4800								
	12	2000	8500	1800	4800	3200							
	13	2000	8500	1800	4800	3200	3800						
	14	2000	8500	1800	4800	3200	3800	2350					
	15	2000	8500	1800	4800	3200	3800	2350	4550				
	16	2000	8500	1800	4800	3200	3800	2350	4550	6400			
	17	2000	8500	1800	4800	3200	3800	2350	4550	6400	6160		
	18	2000	8500	1800	4800	3200	3800	2350	4550	6400	6160	2060	

ՀԵՆՔԵՐԻ ԼԱՅՆՈՒԹՅՈՒՆ ԵՎ ՀԱՏԿԱՑՈՒՄՆԵՐ		ՀԵՆՔԵՐԻ ԱՐՄԱՏՈՒՄ ԵՎ ՔԱՆԱԿ	
ԱՆՎԱՆ.	ԱՄՐԱԳՈՏ ՀԱՏՎԱԾ ԱՐՄԱՏԻ ՏԵՍԱԿԸ	ԱՄՐԱԳՈՏ ՀԱՏՎԱԾ ԱՐՄԱՏԻ ՏԵՍԱԿԸ	ԱՄՐԱԳՈՏ ՀԱՏՎԱԾ ԱՐՄԱՏԻ ՏԵՍԱԿԸ
	ՏԵՍԱԿԸ	ՏԵՍԱԿԸ	ՏԵՍԱԿԸ
	ՄԱՍՆԱԿԻ	ՄԱՍՆԱԿԻ	ՄԱՍՆԱԿԻ
	ՔԱՆԱԿԸ	ՔԱՆԱԿԸ	ՔԱՆԱԿԸ
ԲԱՐՁՐՈՒԹՅՈՒՆ ԸՍՏ ԱՌԱՆՑՔՆԵՐԻ			

ՀԱՏԱԿԱՆ ՑՈՒՑՈՒՄՆԵՐ.

1. ձևավորվող ճեղքերի լայնությունը չպետք է գերազանցի 0.1 մմ-ը:
2. ձևավորման ցուցիչ պետք է ունենա ոչ պակաս, քան 1.3 արժեք:
3. ձևավորման ցուցիչի որոշումը կատարել ՀՀՇՆ 2.03.01-17 պահանջներին համապատասխան:

ՀԱՏԱԿԱՆ ՑՈՒՑՈՒՄՆԵՐ.

1. ձևավորվող ցուցիչ պետք է գերազանցի 0.1 մմ-ը:
2. ձևավորման ցուցիչի որոշումը կատարել ՀՀՇՆ 2.03.01-17 պահանջներին համապատասխան:
3. ձևավորման ցուցիչի որոշումը կատարել ՀՀՇՆ 2.03.01-17 պահանջներին համապատասխան:

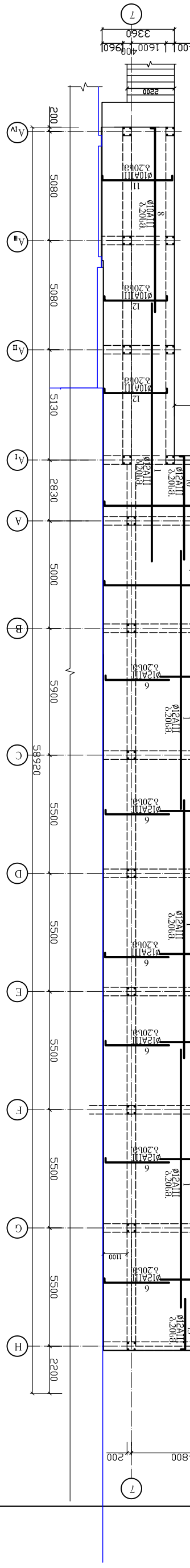

| № | ჯამი, ტ | ქვაბული | | |

რიგელი მრ-3. მ. 1:20.

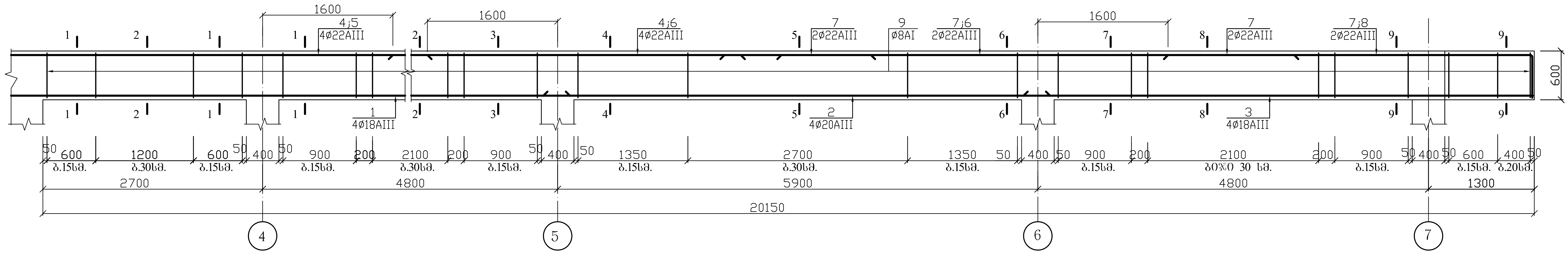

1-1(3-3). მ.1:20. 2 – 2. მ.1:20. 4-4(6-6). მ.1:20. 5 – 5. მ.1:20.

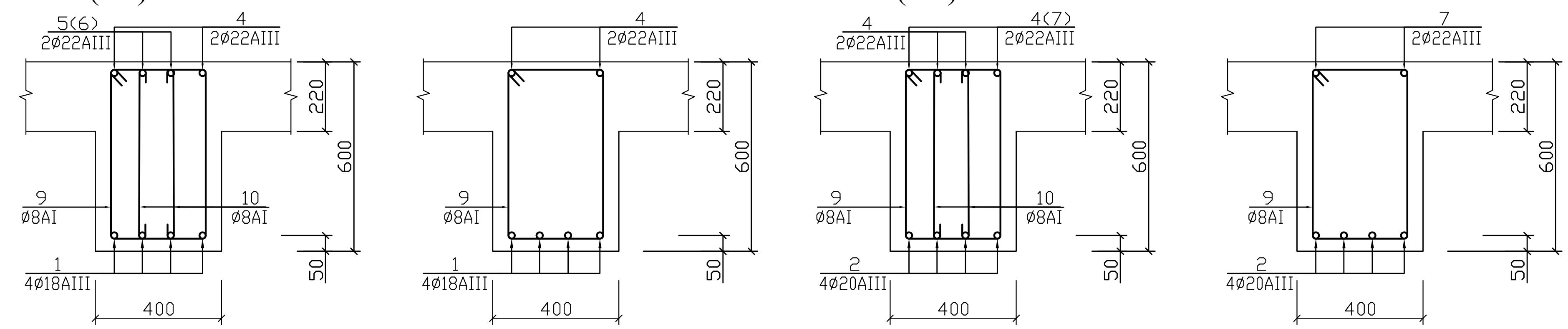

7-7(9-9). მ.1:20. 8 – 8. მ.1:20. 10 – 10. მ.1:20.

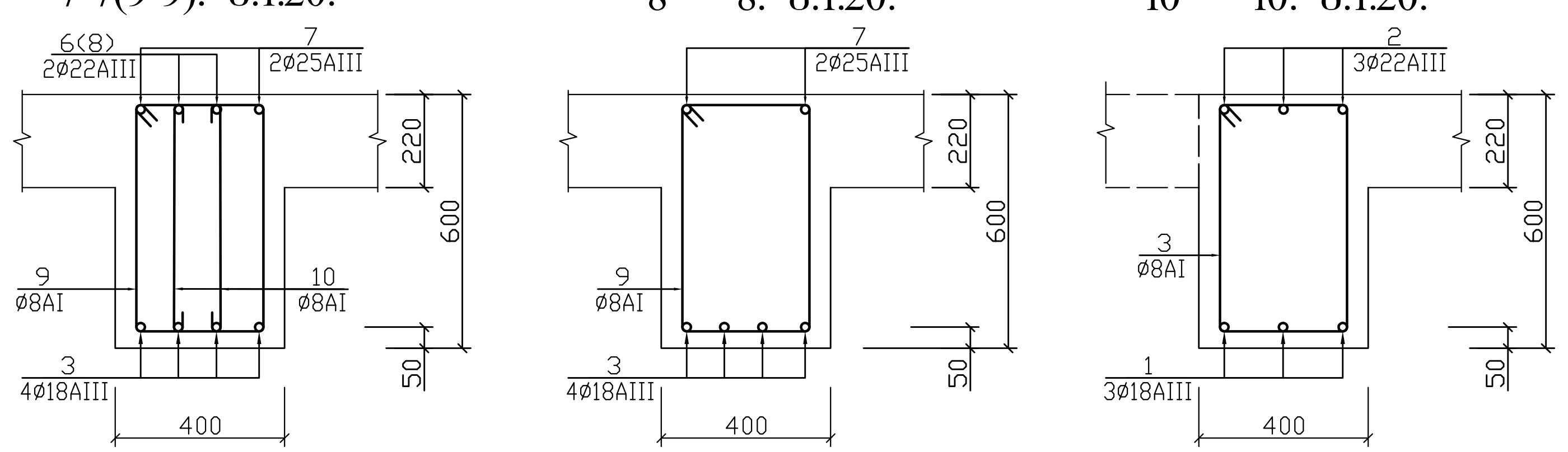

რიგელი მრ-1. მ. 1:50.

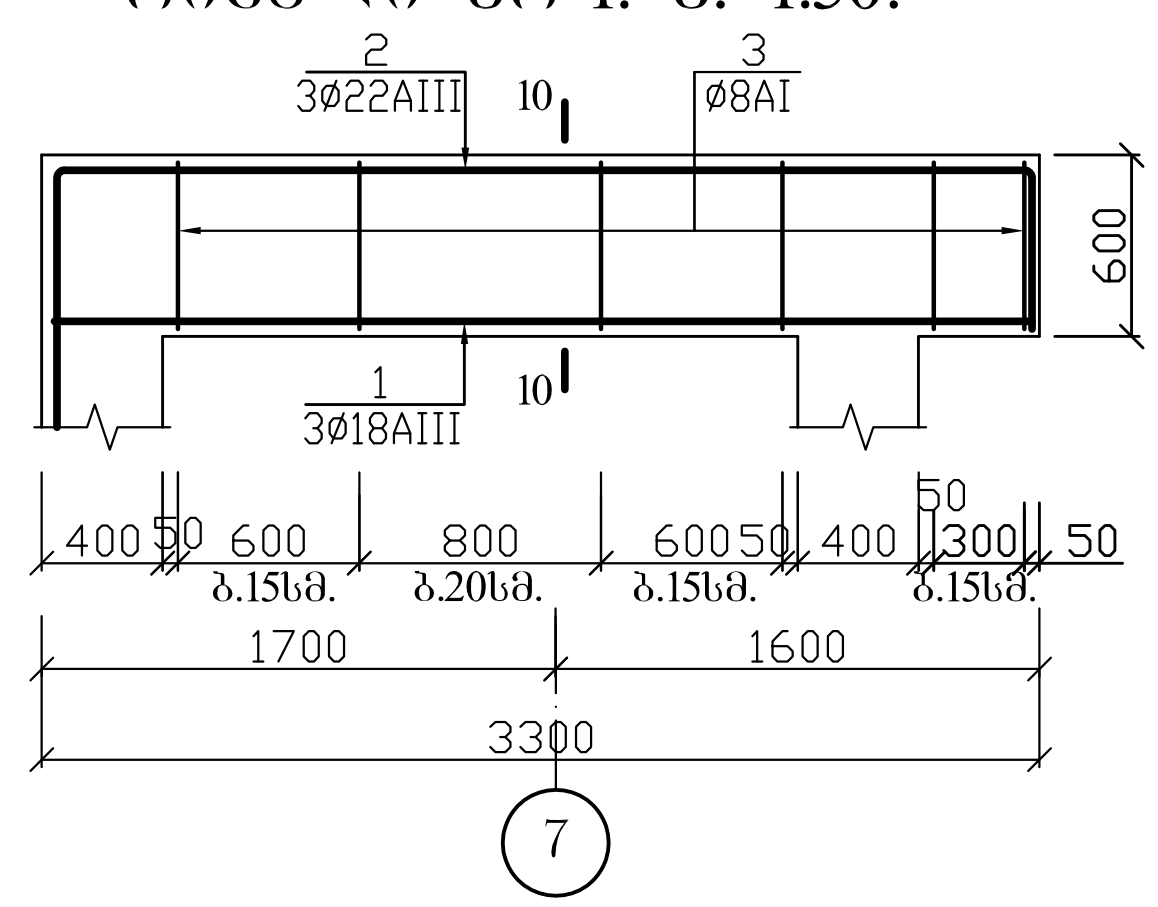

დასახ.	პოზ. №	ესკიზი	დიამეტ. მმ. კლასი	სიგრძე მმ.	რ-ბა ც.	საერთო სიგრძე მ.
მრ-3	1	8000	18AIII	8000	4	32.0
	2	6200	20AIII	6200	4	24.8
	3	6000	18AIII	6000	4	24.0
	4	10600	22AIII	10600	2	21.2
	5	3000	22AIII	3000	2	6.0
	6	3600	22AIII	3600	4	14.4
	7	400 9900	22AIII	10300	2	20.6
	8	400 2900	22AIII	3300	2	6.6
	9	560 320	8AI	1960	97	190.2
	10	560	8AI	760	116	88.2
მრ-2 (2ც.)	1	2950	18AIII	2950	3	8.9
	2	1500 2950 500	22AIII	4950	3	14.9
	5	560 320	8AI	1960	14	27.5
მრ-1 (2ც.)	1	3250	18AIII	3250	3	10.5
	2	1500 3200 500	22AIII	5200	3	16.2
	5	560 320	8AI	1960	16	31.4

არ - ის ამოკრება

დასახ.	დიამეტ. მმ. კლასი	ჯამური სიგრძე მ.	წონა კგ.
მრ-3	22AIII	47.6	143
	20AIII	60.0	120
	18AIII	56.0	112
	8AI	278.4	110
	ბეტონი B25(M327) V =3.07 $მ^3$		
მრ-2 (2ც.)	22AIII	14.9	45
	18AIII	8.9	18
	8AI	27.5	11
	ბეტონი B25(M327) V =0.59 $მ^3$		
მრ-1 (2ც.)	22AIII	16.2	49
	18AIII	10.5	21
	8AI	31.4	13
	ბეტონი B25(M327) V =0.53 $მ^3$		

რიგელი მრ-2. მ. 1:50.

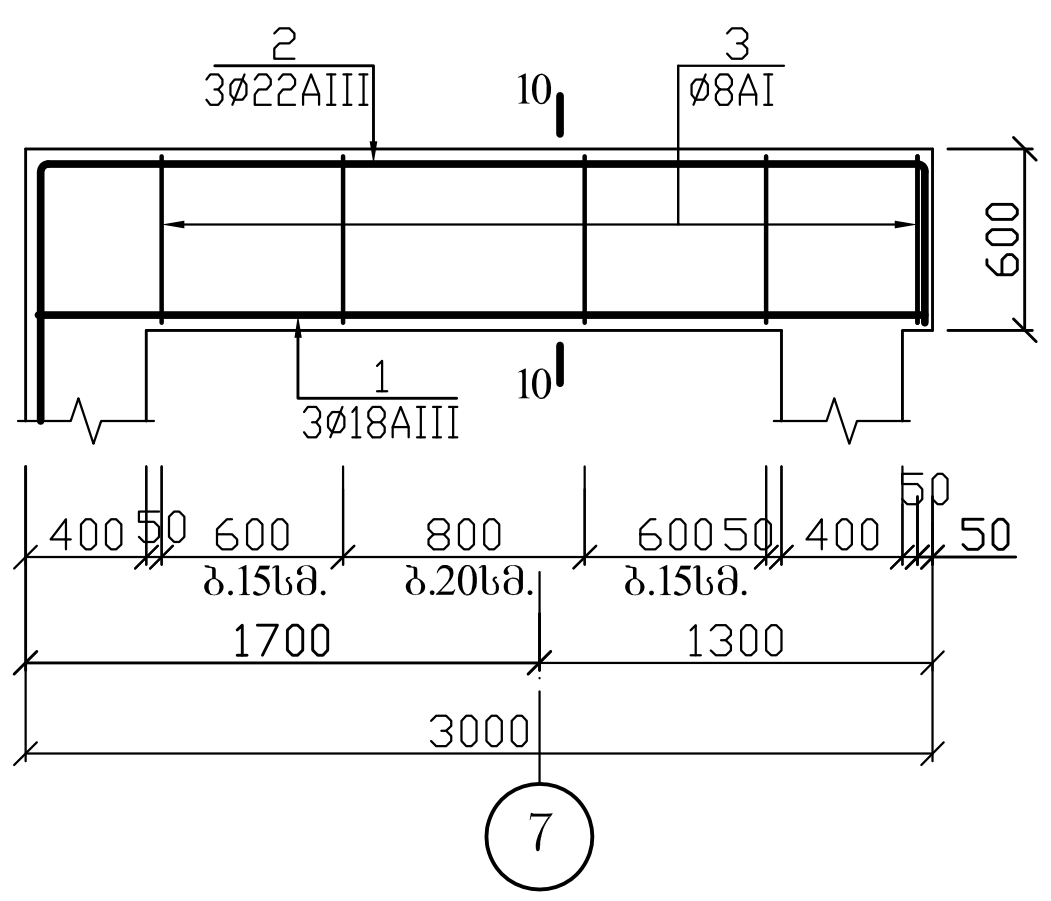

რიგელი მრ-2*. მ. 1:50.

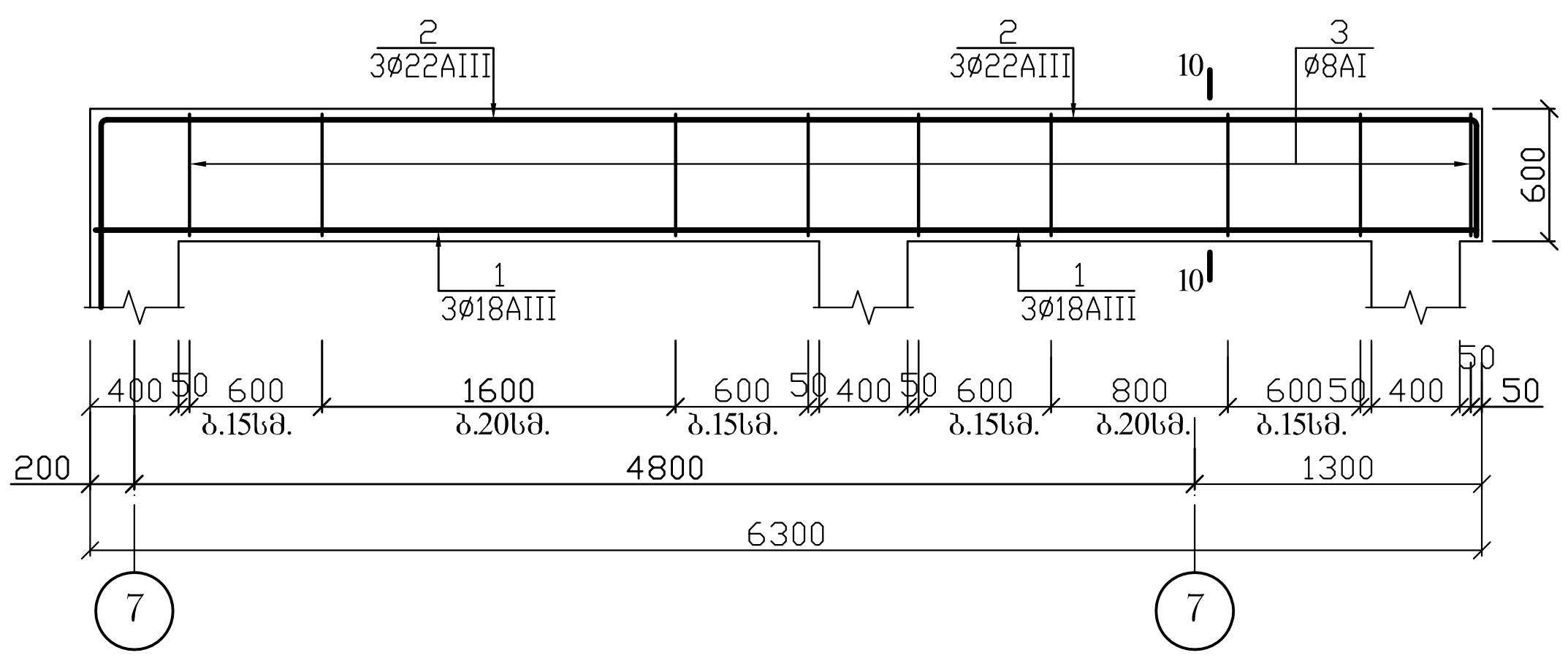

შენიშვნა
რიგელი მრ-2*-ის სპეციფიკაცია იხ. ფურც. კ-16.

კორექტირებულია.

მიწისქვეშა ავტოსადგომი.		
მონოლითური რიგელები მრ-1 – მრ-3.		
შპს „სასწავლო ეროვნული უნივერსიტეტი სეუ"		
შპს „საქართველოს ეროვნული უნივერსიტეტი სეუ" თბილისი, წინანდლის ქუჩა №9 ტელ: (+995) 57 415792 e-mail: giaseu001@yahoo.com WWW. SEU.EDU.GE		
დირექტორი		გ. კავთელიშვილი
მთ.არქიტექ		მ. გვენეტაძე
კონსტრუქტ.		გ. ჭილაძე
დაამუშავა		გ. ჭილაძე
სტადია	ფურ-ბი	ფურცელი
კონსტრუქციული ნაწილი		კ–15

რიგელი მრ-4. მ. 1:20.

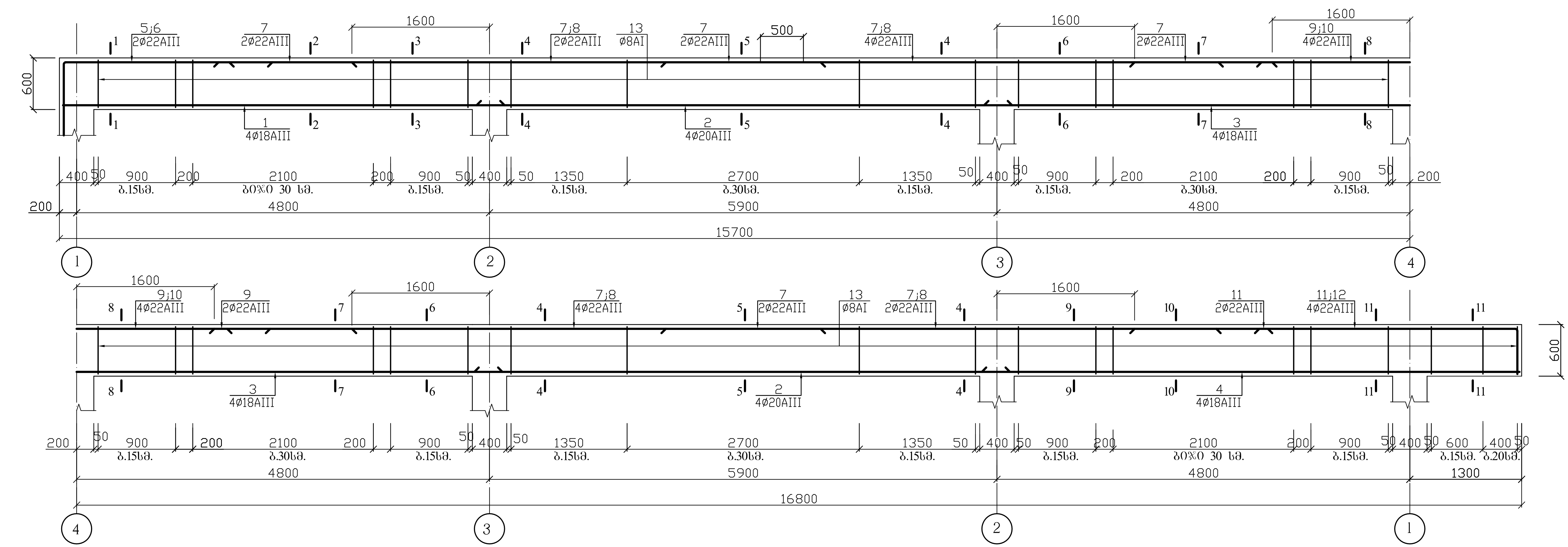

1-1(3-3)[9-9]. მ.1:20.

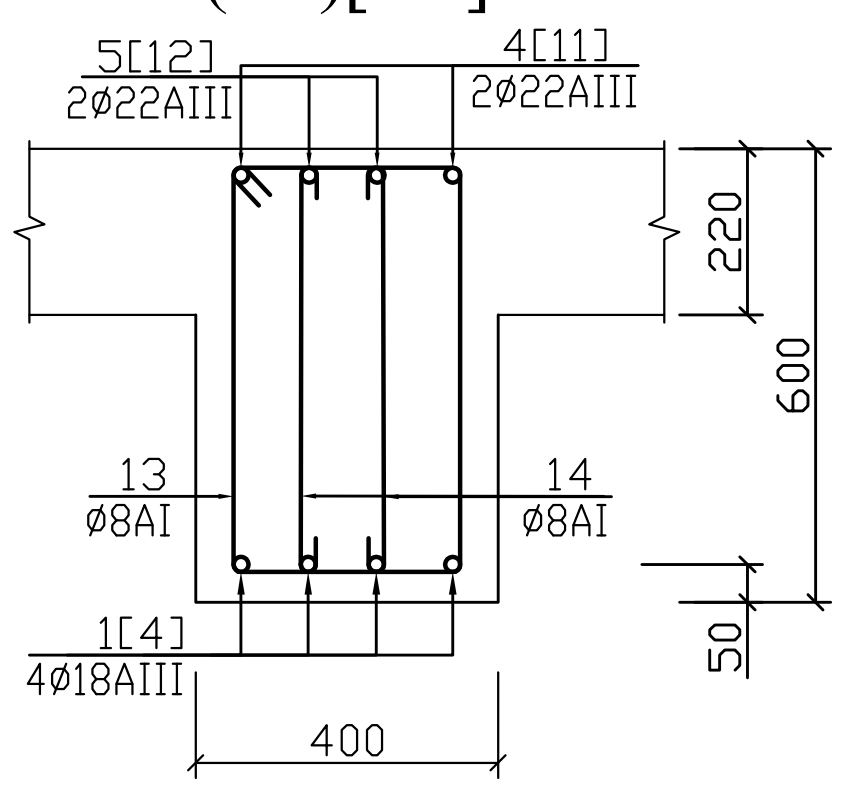

2 – 2. მ.1:20.

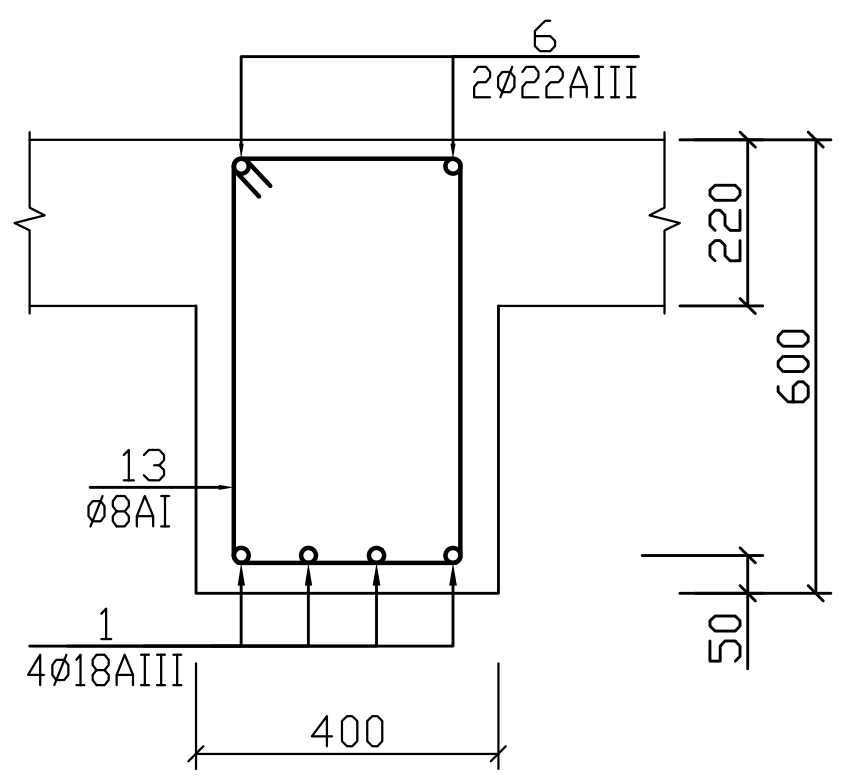

4 – 4. მ.1:20.

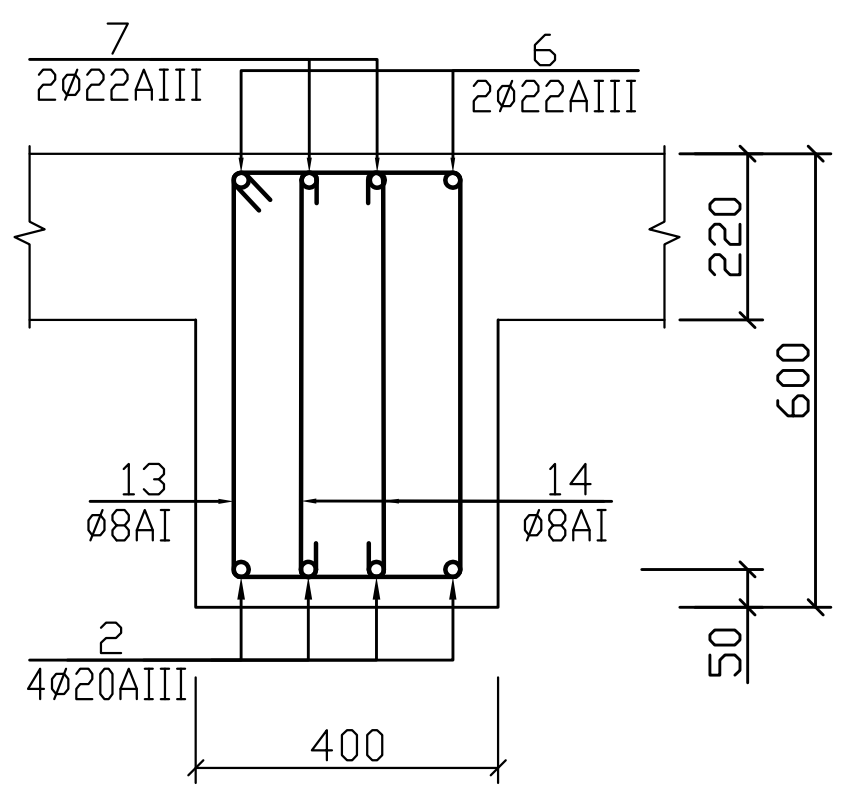

5 – 5. მ.1:20.

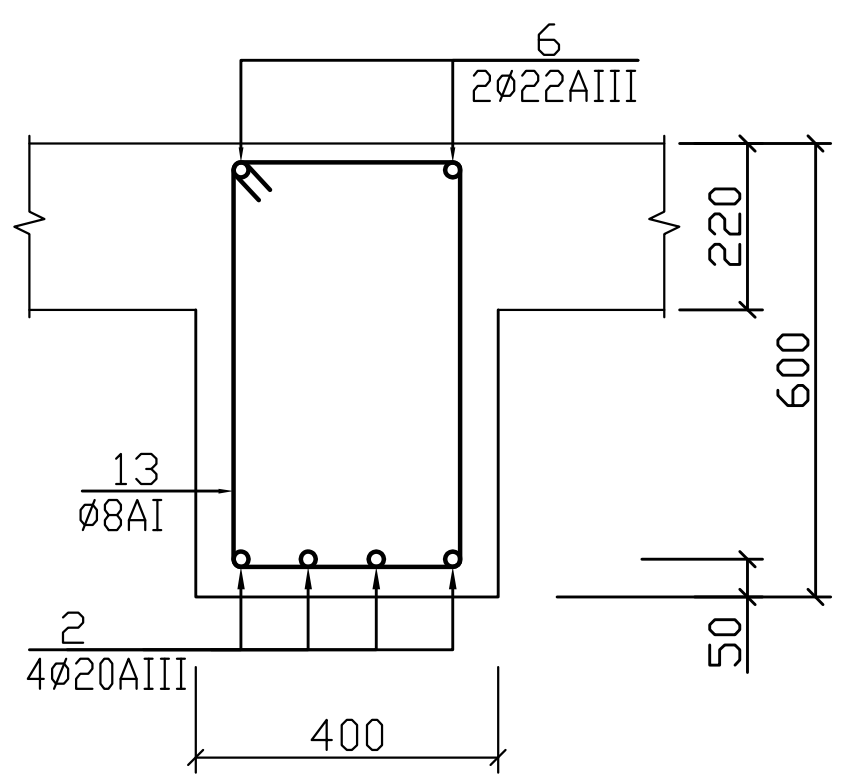

6-6(8-8)[11-11]. მ.1:20.

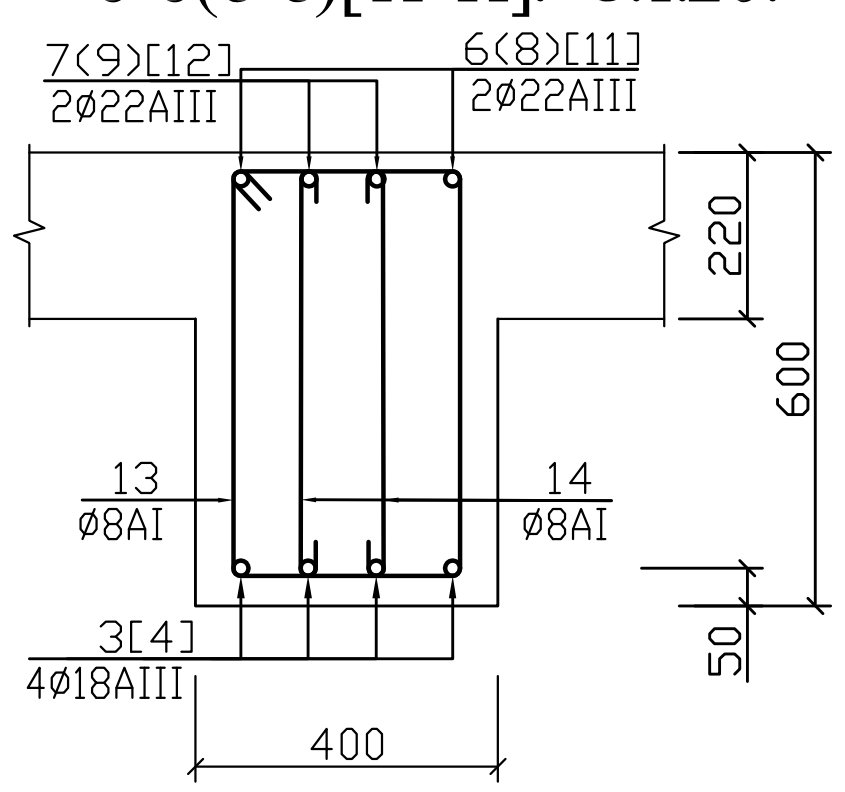

7-7(10-10). მ.1:20.

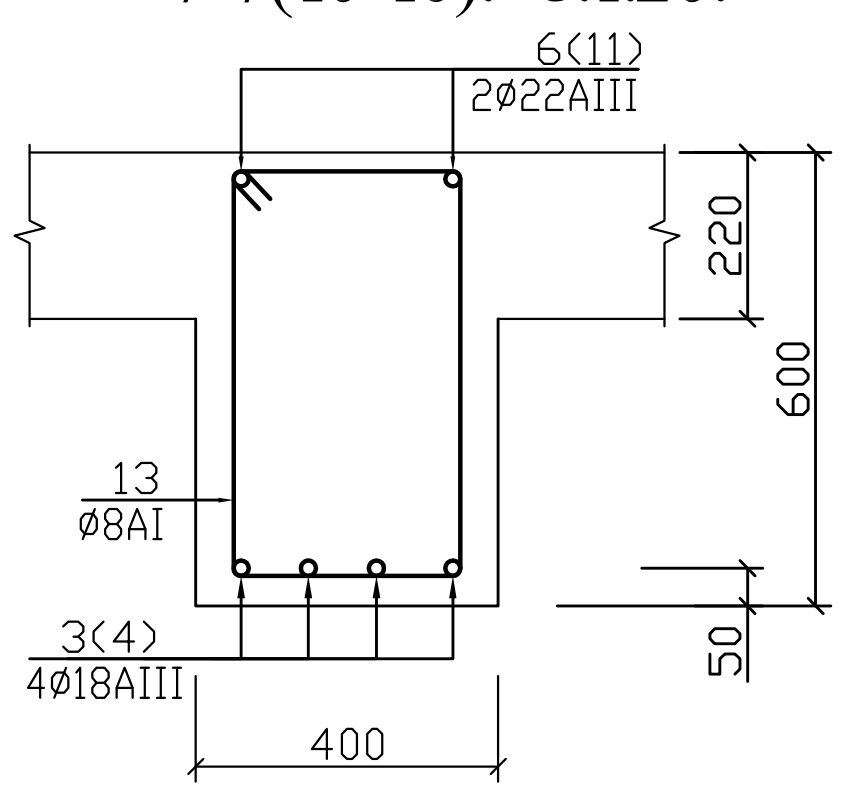

არმატურის სპეციფიკაცია							არ - ის ამოკრება		
დასახ.	პოზ. №	ე ს კ ი ზ ი	დიამეტ. მმ. კლასი	სიგრძე მმ.	რა-ბა ც.	საერთო სიგრძე მ.	დიამეტ. მმ. კლასი	ჯამური სიგრძე მ.	წონა კგ.
მრ-4 (3 ც.)	1	5100	18AIII	5100	8	40.8	22AIII	113.1	340
	2	6200	20AIII	6200	8	49.6	20AIII	49.6	123
	3	9900	18AIII	9900	4	39.6	18AIII	105.6	212
	4	6300	18AIII	6300	4	25.2	8AI	447.9	177
	5	1500 / 2400	22AIII	3900	4	15.6	ბეტონი B25(M327) V =5.05 მ³		
	6	1500 / 1750	22AIII	3250	4	13.0			
	7	12000	22AIII	12000	4	48.0			
	8	3600	22AIII	3600	4	14.4			
	9	4500	22AIII	4500	2	9.0			
	10	3200	22AIII	3200	2	6.4			
	11	500 / 3600	22AIII	4100	2	8.2			
	12	500 / 2950	22AIII	3450	2	7.9			
	13	560 / 320	8AI	1960	154	301.9			
	14	560	8AI	760	192	146.0			
მრ-2*	1	6250	18AIII	6250	3	18.8	22AIII	24.8	75
	2	1500 / 6250 / 500	22AIII	8250	3	24.8	18AIII	18.8	56
							8AI	64.7	26
	5	560 / 320	8AI	1960	33	64.7	ბეტონი B25(M327) V =1.12 მ³		

კორექტირებულია.

მიწისქვეშა ავტოსადგომი.
მონოლითური რიგელი მრ-4.

შპს „სასწავლო ეროვნული უნივერსიტეტი სეუ"
შპს „საქართველოს ეროვნული უნივერსიტეტი სეუ"
საქართველოს ეროვნული უნივერსიტეტი
თბილისი, წინანდლის ქუჩა №9
ტელ: (+995) 57 415792
e-mail: giaseu001@yahoo.com
W W W. SEU.EDU.GE

დირექტორი		გ. კავთელიშვილი
მთ.არქიტექ		მ. გვენეტაძე
კონსტრუქტ.		გ. ჭილაძე
დაამუშავა		გ. ჭილაძე

სტადია	ფურ-ბი	ფურცელი
კონსტრუქციული ნაწილი		კ–16

რიგელი მრ-5. მ. 1:20.

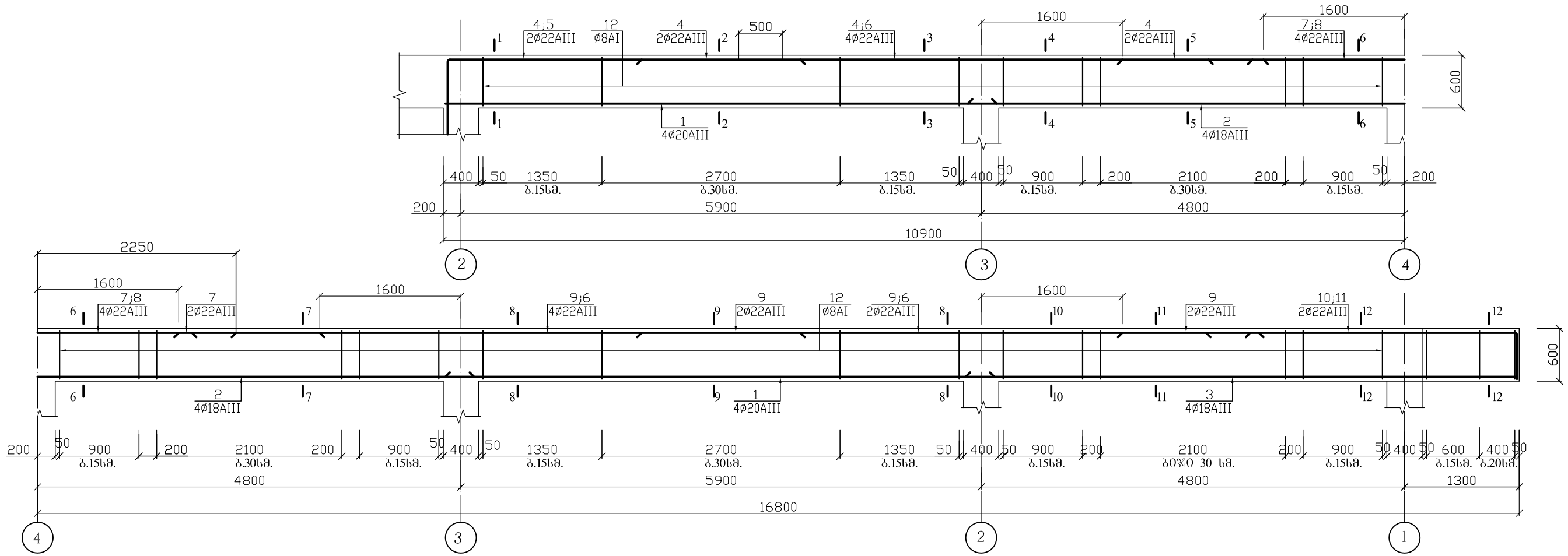

1-1(3-3). მ.1:20.

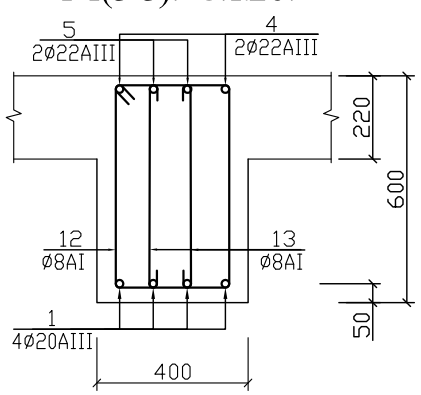

2 – 2. მ.1:20.

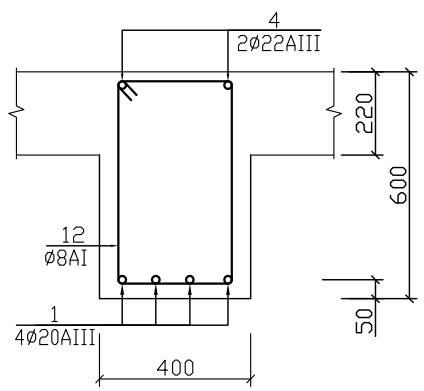

4-4(6-6). მ.1:20.

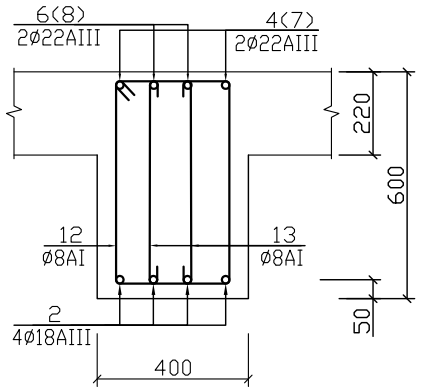

5-5(7-7). მ.1:20.

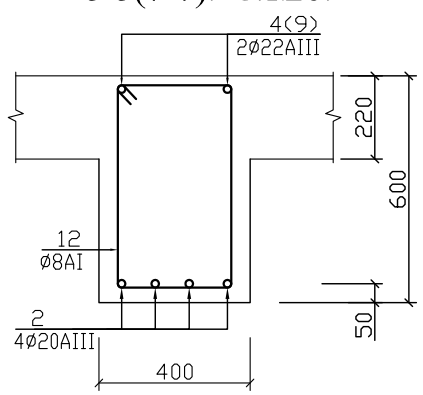

8 – 8. მ.1:20.

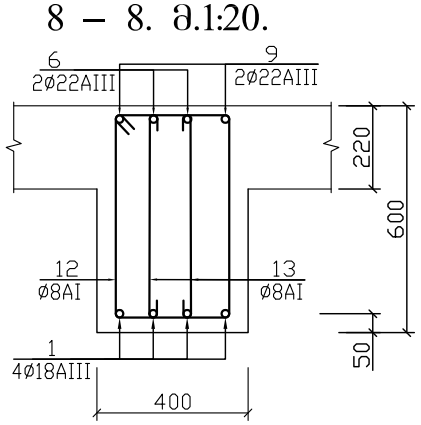

9 – 9. მ.1:20.

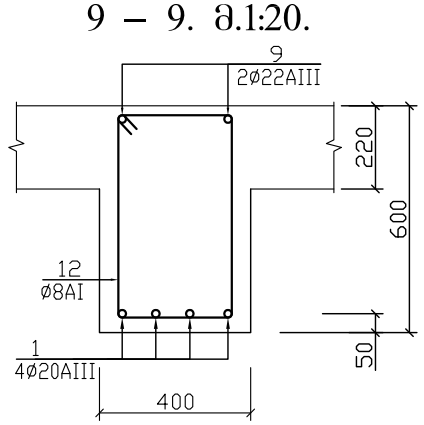

10-10(12-12). მ.1:20.

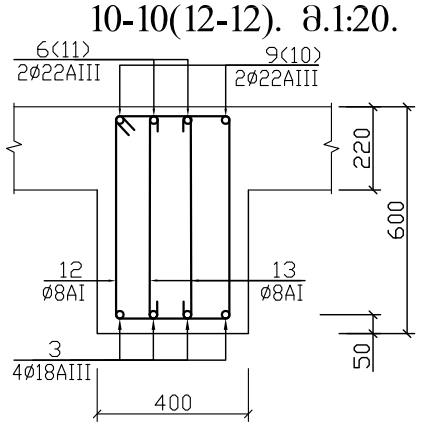

11 – 11. მ.1:20.

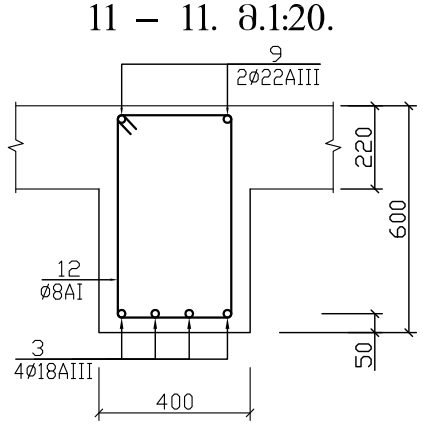

არმატურის სპეციფიკაცია							არ - ის ამოკრეფა		
დახახ.	პოზ. №	ესკიზი	დიამეტ. მმ. კლასი	სიგრძე მმ.	რა-ბა ც.	საერთო სიგრძე მ.	დიამეტ. მმ. კლასი	ჯამური სიგრძე მ.	წონა კგ.
მრ-5 (2 ც.)	1	6200	20AIII	6200	8	49.6	22AIII	98.1	295
	2	9900	18AIII	9900	4	39.6	20AIII	49.6	123
	3	6300	18AIII	6300	4	25.2	18AIII	64.8	130
	4	1500 9150	22AIII	10650	2	21.3	8AI	394.0	156
	5	1500 2150	22AIII	3650	2	7.3	ბეტონი B25(M327) V =4.32 მ^3		
	6	3600	22AIII	3600	4	14.4			
	7	4500	22AIII	4500	2	9.0			
	8	3200	22AIII	3200	2	6.4			
	9	12000	22AIII	12000	2	24.0			
	10	500 3750	22AIII	4250	2	8.5			
	11	500 3100	22AIII	3600	2	7.2			
	12	560 320	8AI	1960	132	258.7			
	13	560	8AI	760	178	135.3			

კორექტირებულია.

მიწისქვეშა ავტოსადგომი.

მონოლითური რიგელი მრ-5.

შპს „ხასწავლო ეროვნული უნივერსიტეტი სეუ"

შპს „საქართველოს ეროვნული უნივერსიტეტი სეუ"
საქართველოს ეროვნული უნივერსიტეტი
თბილისი, წიწამურის ქუჩა №9
ტელ: (+995) 57 415792
e-mail: glaseu001@yahoo.com
W W W. SEU.EDU.GE

დირექტორი		გ. კავთელიშვილი
მთ.არქიტექ		მ. გვენეტაძე
კონსტრუქტ.		გ. ჭილაძე
დაამუშავა		გ. ჭილაძე
სტადია	ფურ-ბი	ფურცელი
კონსტრუქციული ნაწილი		კ–17

რიგელი მრ-6. მ. 1:50.

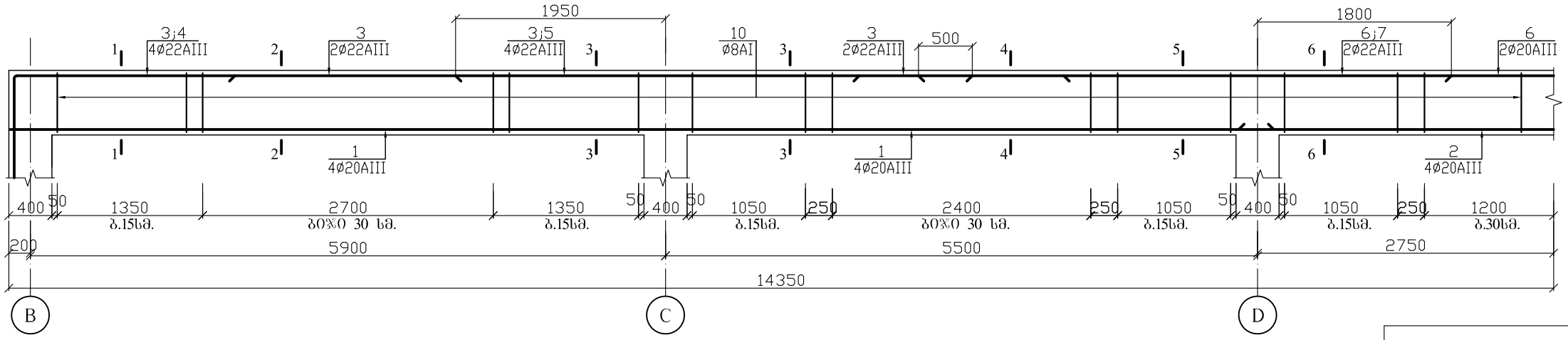

1-1(3-3). მ.1:20.

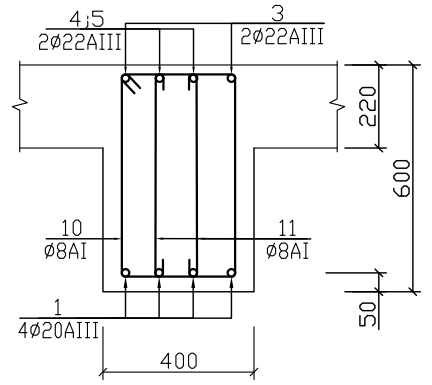

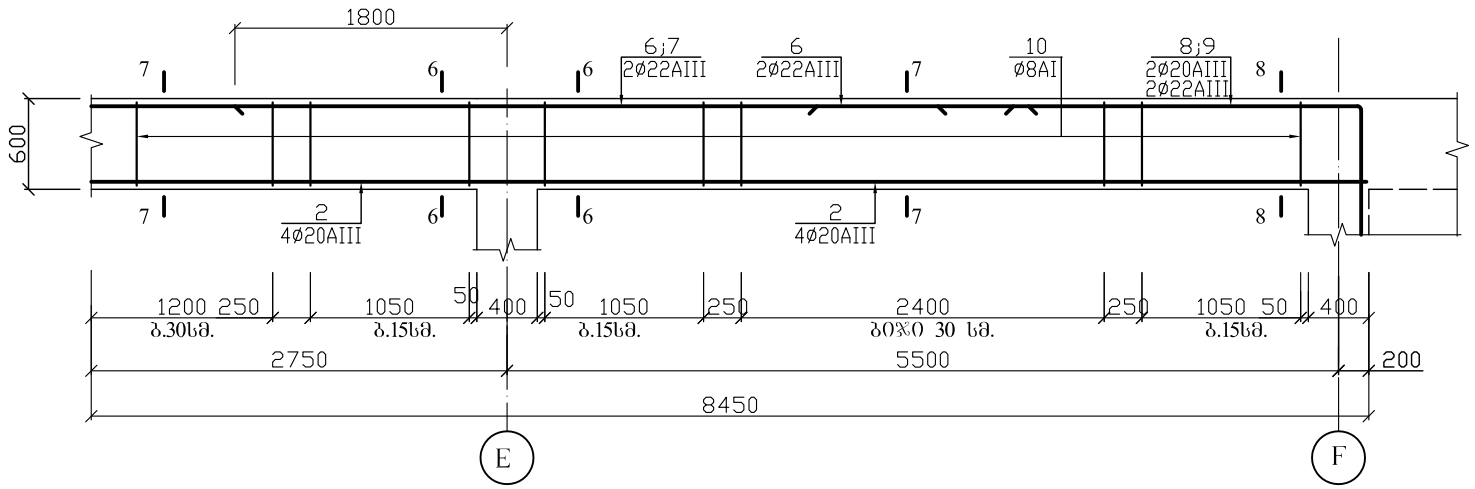

2 – 2. მ.1:20.

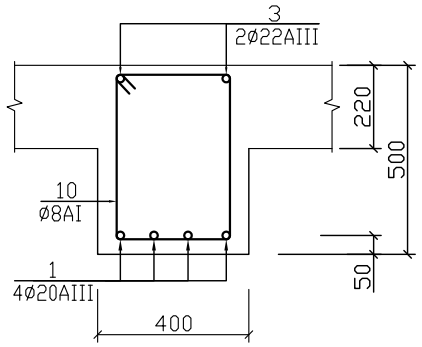

4 – 4. მ.1:20.

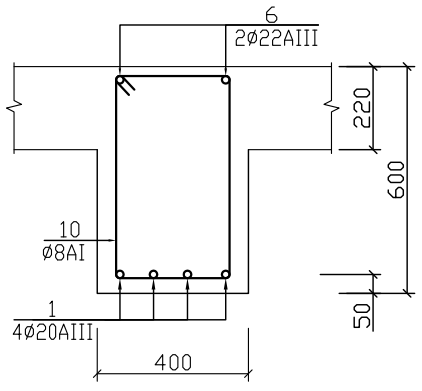

5-5(6-6). მ.1:20.

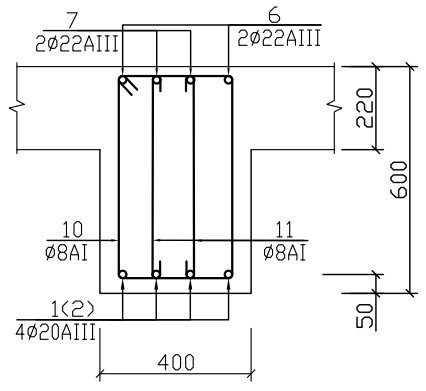

7 – 7. მ.1:20.

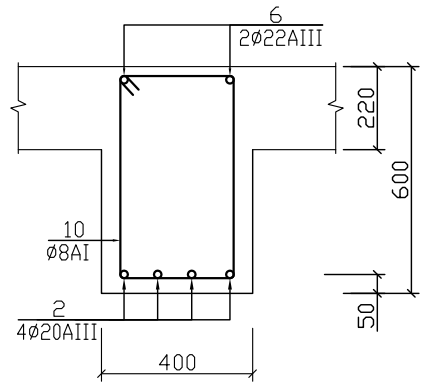

8 – 8. მ.1:20.

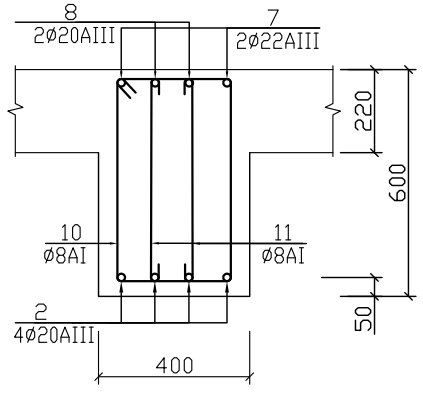

რიგელი მრ-13. მ. 1:50.

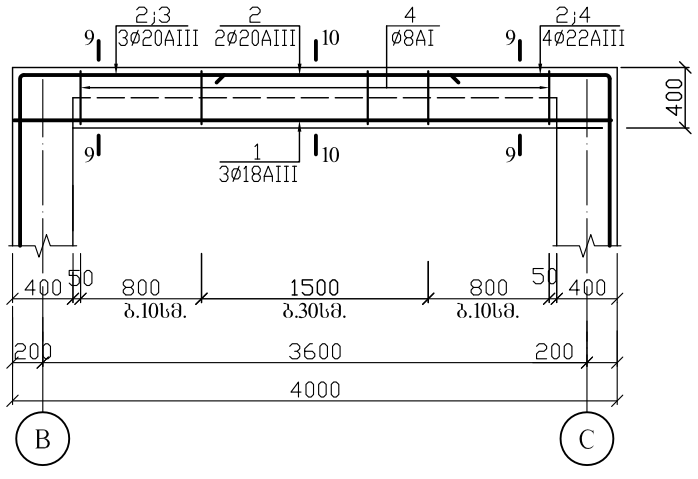

9 – 9. მ.1:20.

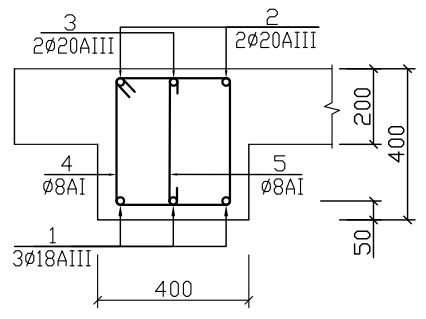

10 – 10. მ.1:20.

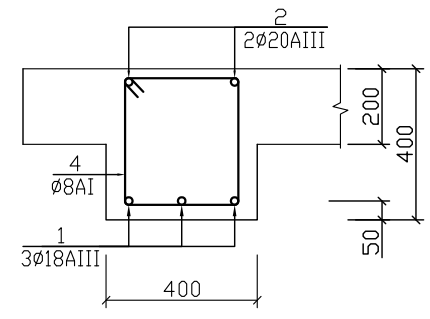

არმატურის სპეციფიკაცია							არ - ის ამოკრეფა		
ელემ.	პოზ. №	ესკიზი	დიამეტრი მმ. კლასი	სიგრძე მმ.	რაოდ. ც.	საერთო სიგრძე მ.	დიამეტრი მმ. კლასი	ჯამური სიგრძე მ.	წონა კგ.
მრ-6	1	11700	20AIII	11700	4	46.8	22AIII	81.6	245
	2	11300	20AIII	11300	4	45.2	20AIII	92.0	228
	3	1500 8900	22AIII	10400	2	20.8	8AI	306.8	121
	4	1500 2200	22AIII	3700	2	7.4			
	5	3800	22AIII	3800	2	7.6	ბეტონი B25(M327) V =3.47 მ^3		
	6	12000	22AIII	12000	2	24.0			
	7	3600	20AIII	3600	4	14.4			
	8	1500 2800	22AIII	4300	2	8.6			
	9	1500 1950	20AIII	3450	2	6.7			
	10	560 320	8AI	1960	103	201.9			
	11	560	8AI	760	138	104.9			
მრ-13	1	3960	18AIII	3960	3	11.9	20AIII	19.6	49
	2	1500 3950	20AIII	6950	2	13.9	18AIII	11.9	24
	3	1500 1350	20AIII	2850	2	5.7	8AI	44.4	18
	4	360 320	8AI	1560	22	34.3	ბეტონი B25(M327) V =0.32 მ^3		
	5	360	8AI	560	18	10.1			

კორექტირებულია.

მიწისქვეშა ავტოსადგომი.

მონოლითური რიგელები მრ-6, მრ-13.

შპს „სახსვალი ეროვნული უნივერსიტეტი სეუ"

SEU საქართველოს ეროვნული უნივერსიტეტი
შპს „საქართველოს ეროვნული უნივერსიტეტი სეუ"
e-mail: glaseu001@yahoo.com
W W W. SEU.EDU.GE

დირექტორი		გ. კავთელიშვილი
მთ.არქიტექ		მ. გვენეტაძე
კონსტრუქტ.		გ. ჭილაძე
დაამუშავა		გ. ჭილაძე
სტადია	ფურ-ბი	ფურცელი
კონსტრუქციული ნაწილი		კ–18

რიგელი მრ-7. მ. 1:20.

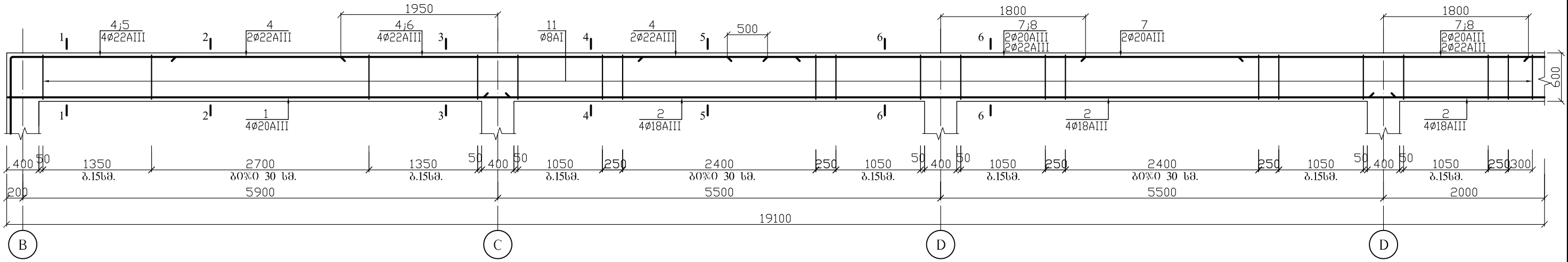

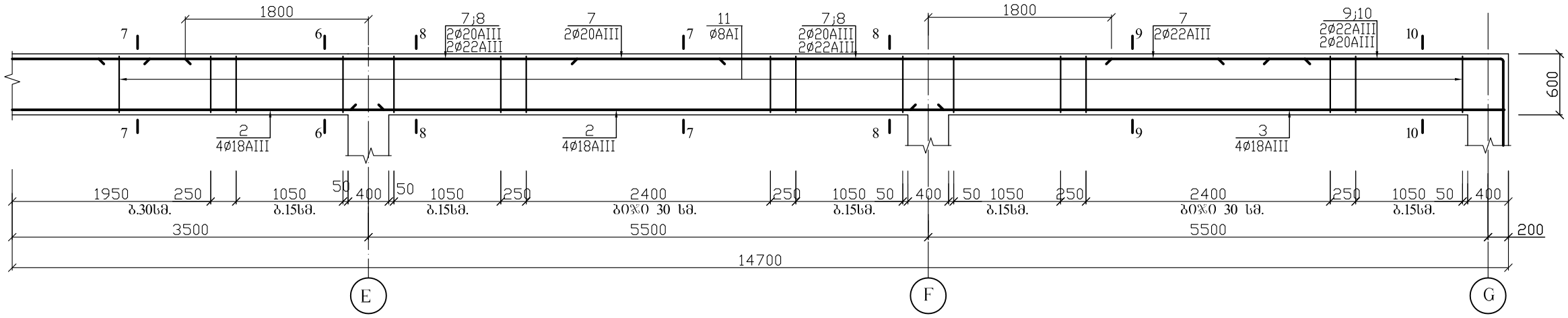

1-1(3-3). მ.1:20.

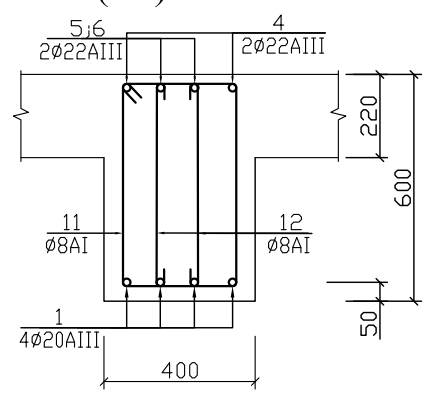

2 – 2. მ.1:20.

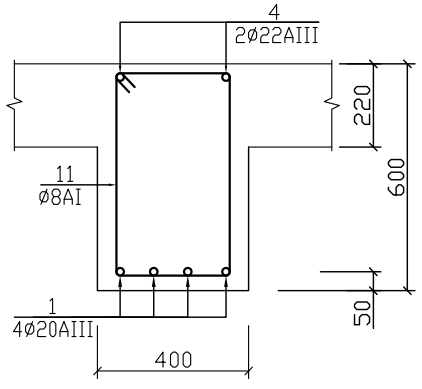

4 – 4. მ.1:20.

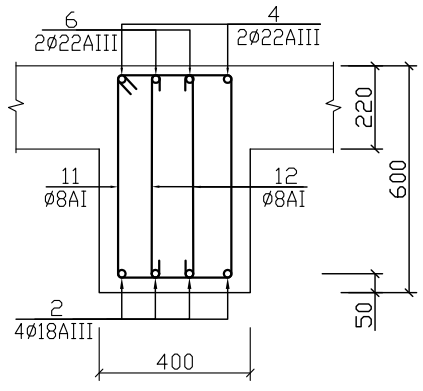

5 – 5. მ.1:20.

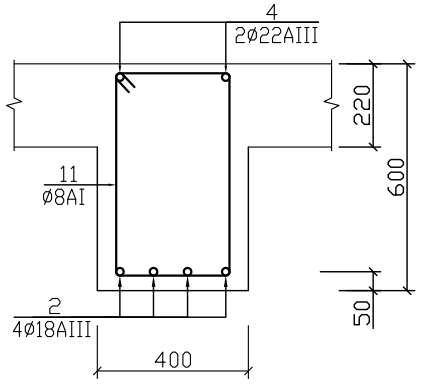

6-6(8-8)[10-10]. მ.1:20.

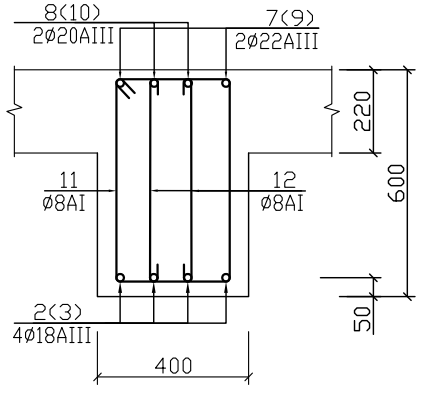

7-7(9-9). მ.1:20.

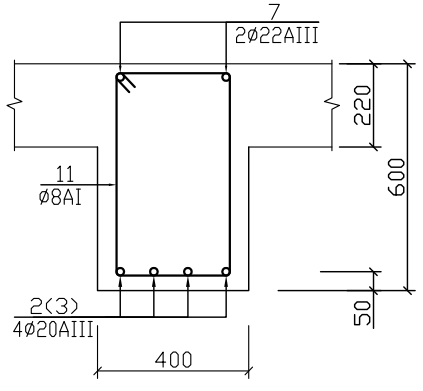

არმატურის სპეციფიკაცია							არ - ის ამოკრება		
დასახ.	პოზ. №	ე ს კ ი ზ ი	დიამეტ. მმ. კლასი	სიგრძე მმ.	რაოდ. ც.	საერთო სიგრძე მ.	დიამეტ. მმ. კლასი	ჯამური სიგრძე მ.	წონა კგ.
მრ-7	1	6300	20AIII	6300	4	25.2	22AIII	93.6	281
	2	11300	20AIII	11300	8	90.4	20AIII	138.8	343
	3	5800	20AIII	5800	4	23.2	8AI	453.4	179
	4	1500 9500	22AIII	11000	2	22.0			
	5	1500 2200	22AIII	3700	2	7.4			
	6	3800	22AIII	3800	2	7.6			
	7	12000	22AIII	12000	4	48.0			
	8	3600	20AIII	3600	8	28.8			
	9	1500 2800	22AIII	4300	2	8.6			
	10	1500 1950	20AIII	3450	2	6.7			
	11	560 320	8AI	1960	153	299.9			
	12	560	8AI	760	202	153.5			

ბეტონი
B25(M327) V =5.14 მ^3

კორექტირებულია.

მიწისქვეშა ავტოსადგომი.

მონოლითური რიგელი მრ-7.

შპს „სასწავლო ეროვნული უნივერსიტეტი სეუ"

SEU საქართველოს ეროვნული უნივერსიტეტი
შპს „საქართველოს ეროვნული უნივერსიტეტი სეუ"
თბილისი, წიწამურის ქუჩა №9
ტელ: (+995) 57 415792
e-mail: glaseu001@yahoo.com
W W W. SEU.EDU.GE

დირექტორი		გ. კავთელიშვილი
მთ.არქიტექ		მ. გვენეტაძე
კონსტრუქტ.		გ. ჭილაძე
დაამუშავა		გ. ჭილაძე
სტადია	ფურ-ბი	ფურცელი
კონსტრუქციული ნაწილი		კ–19

რიგელი მრ-8. მ. 1:20.

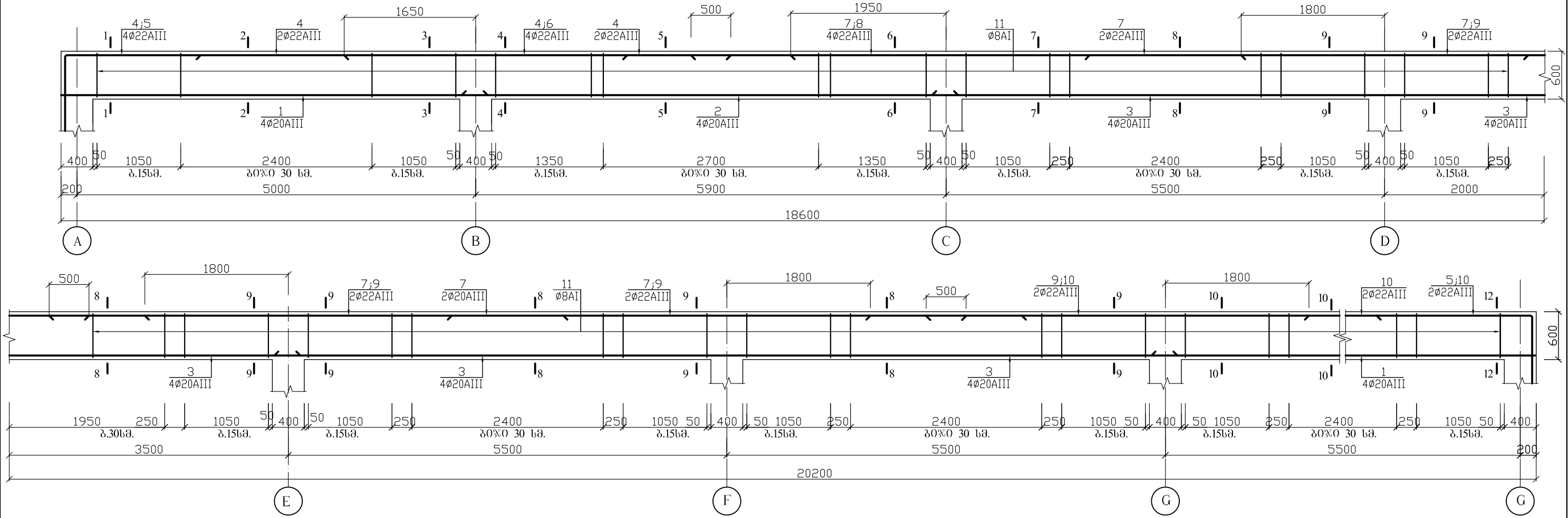

1-1(3-3). მ.1:20.

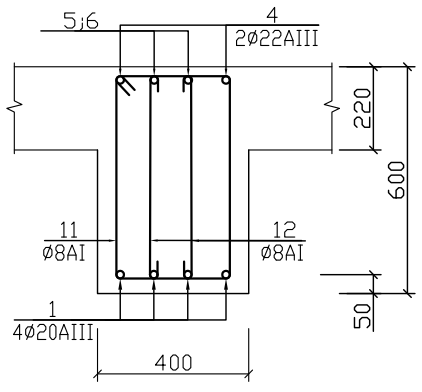

2 – 2. მ.1:20.

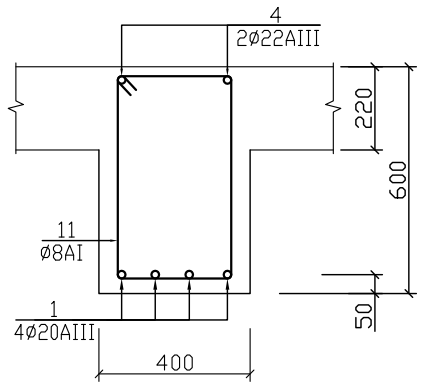

4-4(6-6). მ.1:20.

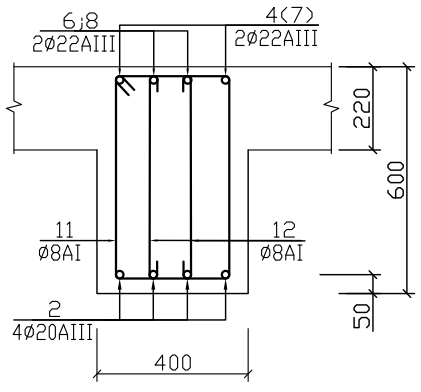

5 – 5. მ.1:20.

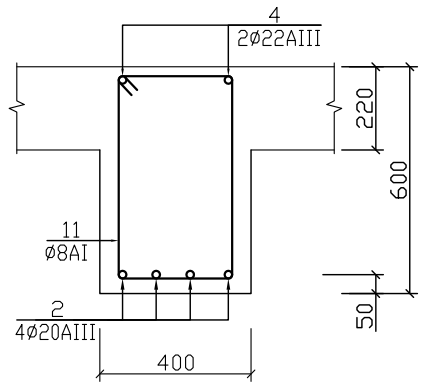

არმატურის სპეციფიკაცია							არ - ის ამოკრეფა		
დასახ.	პოზ. №	ე ს კ ი ზ ი	დიამეტ. მმ. კლასი	სიგრძე მმ.	რაოდ. ც.	საერთო სიგრძე მ.	დიამეტ. მმ. კლასი	ჯამური სიგრძე მ.	წონა კგ.
მრ-8 (2ც.)	1	5800	20AIII	5800	8	46.4	22AIII	135.9	408
	2	6300	20AIII	6300	4	25.2	20AIII	162.0	401
	3	11300	20AIII	11300	8	90.4	8AI	516.1	204
	4	1500 8900	22AIII	10400	2	20.8			
	5	1500 1950	22AIII	3450	4	13.4			
	6	4000	22AIII	4000	2	8.0			
	7	12000	22AIII	12000	4	48.0			
	8	3800	22AIII	3800	2	7.6			
	9	3600	22AIII	3600	8	28.8			
	10	1500 3150	22AIII	4650	2	9.3			
	11	560 320	8AI	1960	178	348.9			
	12	560	8AI	760	220	167.2			

ბეტონი
B25(M327) V =5.90 მ³

7-7(9-9). მ.1:20.

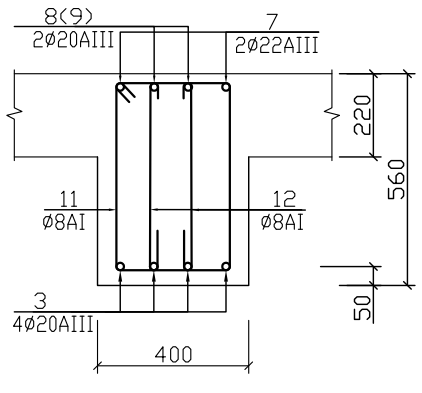

8 – 8. მ.1:20.

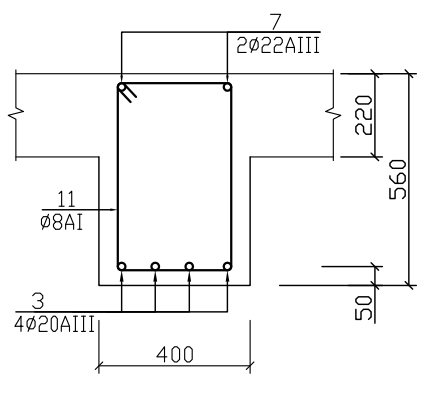

10-10(12-12). მ.1:20.

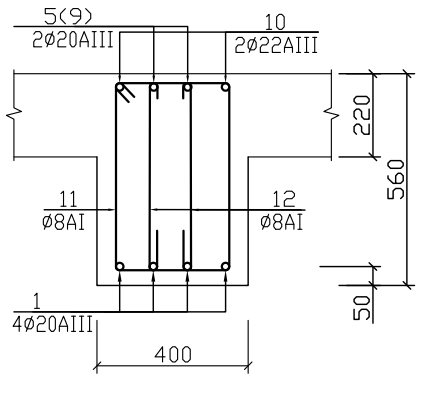

11 – 11. მ.1:20.

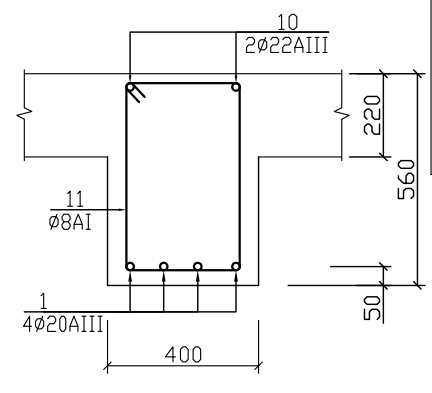

მიწისძვრაა ავტოსადგომი.

მონოლითური რიგელი მრ-8.

შპს „ხასწავლი ეროვნული უნივერსიტეტი სეუ"

შპს „საქართველოს ეროვნული უნივერსიტეტი სეუ"
e-mail: glaseu001@yahoo.com
ტელ: (+995) 57 415792
W W W. SEU.EDU.GE

დირექტორი		გ. კავთელიშვილი
მთ.არქიტექ		მ. გვენეტაძე
კონსტრუქტ.		გ. ჭილაძე
დაამუშავა		გ. ჭილაძე
სტადია	ფურ-ბი	ფურცელი
კონსტრუქციული ნაწილი		კ–20

რიგელი მრ-9. მ. 1:20.

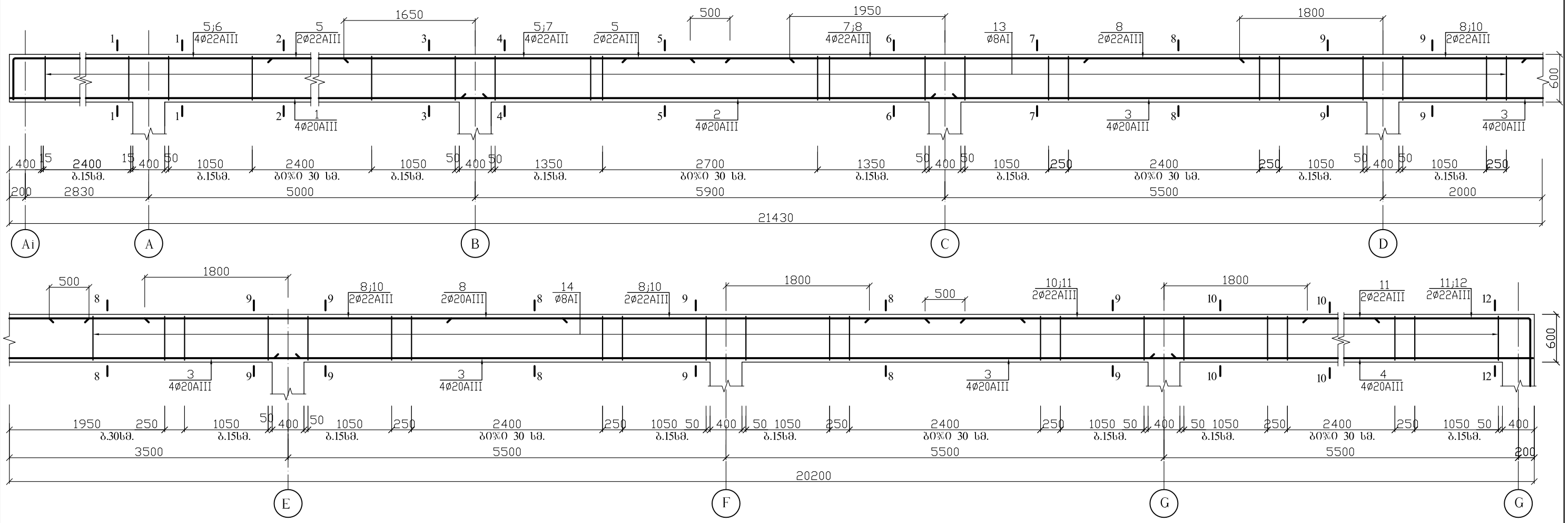

1-1(3-3). მ.1:20.

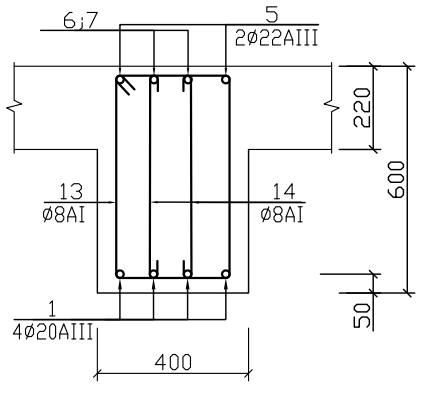

2 – 2. მ.1:20.

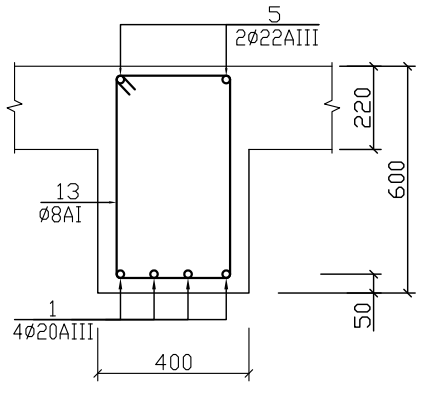

4-4(6-6). მ.1:20.

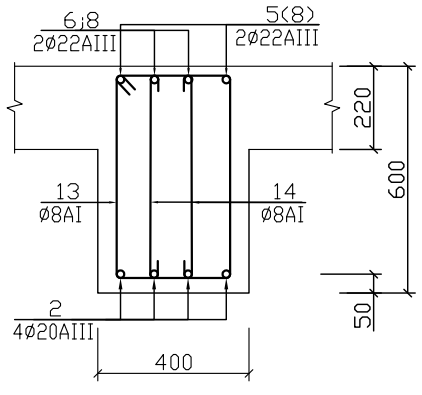

5 – 5. მ.1:20.

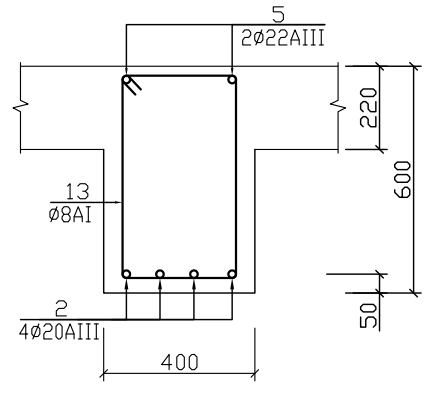

7-7(9-9). მ.1:20.

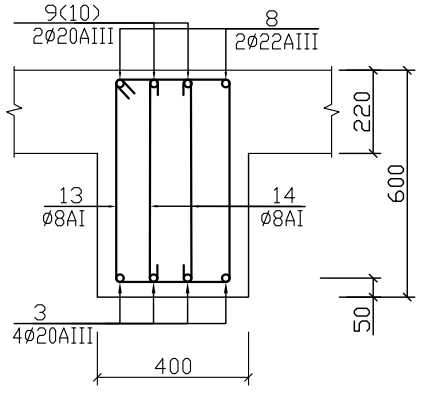

8 – 8. მ.1:20.

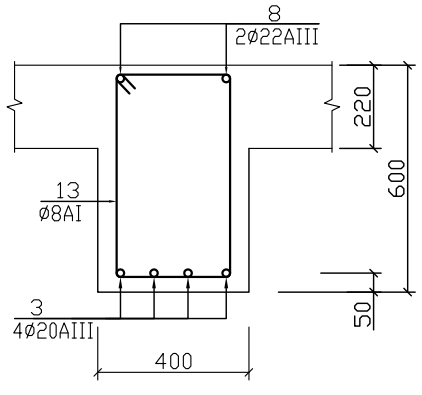

10-10(12-12). მ.1:20.

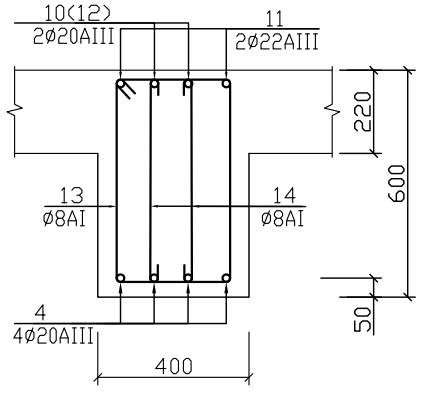

11 – 11. მ.1:20.

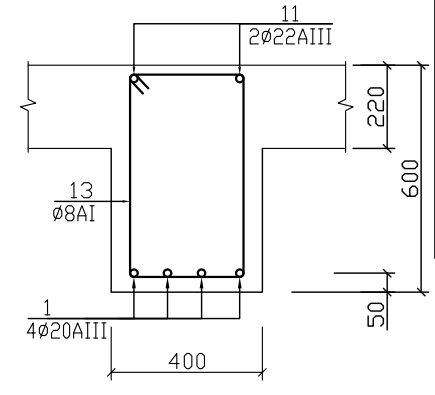

არმატურის სპეციფიკაცია							არ - ის ამოკრება		
დასახ.	პოზ. №	ე ს კ ი ზ ი	დიამეტ. მმ. კლასი	სიგრძე მმ.	რაოდ. ც.	საერთო სიგრძე მ.	დიამეტ. მმ. კლასი	ჯამური სიგრძე მ.	წონა კგ.
მრ-9 (2ც.)	1	8200	20AIII	8200	4	32.8	22AIII	167.8	504
	2	6300	20AIII	6300	4	25.2	20AIII	180.8	447
	3	11300	20AIII	11300	8	90.4	8AI	588.5	233
	4	5800	20AIII	5800	4	23.2			
	5	500 11200	22AIII	11700	2	23.4			
	6	500 4600	22AIII	5100	2	10.2			
	7	4000	22AIII	4000	2	8.0			
	8	12000	22AIII	12000	4	48.0			
	9	3800	22AIII	3800	2	7.6			
	10	3600	22AIII	3600	8	28.8			
	11	1500 8650	22AIII	10150	2	20.3			
	12	1500 2000	22AIII	3500	2	7.0			
	13	560 320	8AI	1960	204	400.0			
	14	560	8AI	760	248	188.5			

ბეტონი
B25(M327) V =6.33 მ^3

კორექტირებულია.

მიღისძვეშა ავტოსადგომი.

მონოლითური რიგელი მრ-9.

შპს „ხასწავლი ეროვნული უნივერსიტეტი სეუ"

შპს „საქართველოს ეროვნული უნივერსიტეტი სეუ"

საქართველოს ეროვნული უნივერსიტეტი SEU

თბილისი, წიწამურის ქუჩა №9 e-mail: glaseu001@yahoo.com

ტელ: (+995) 57 415792 WWW.SEU.EDU.GE

დირექტორი		გ. კავთელიშვილი
მთ.არქიტექ		მ. გვენეტაძე
კონსტრუქტ.		გ. ჭილაძე
დაამუშავა		გ. ჭილაძე
სტადია	ფურ-ბი	ფურცელი
კონსტრუქციული ნაწილი		კ–21

რიგელი მრ-10. მ. 1:20.

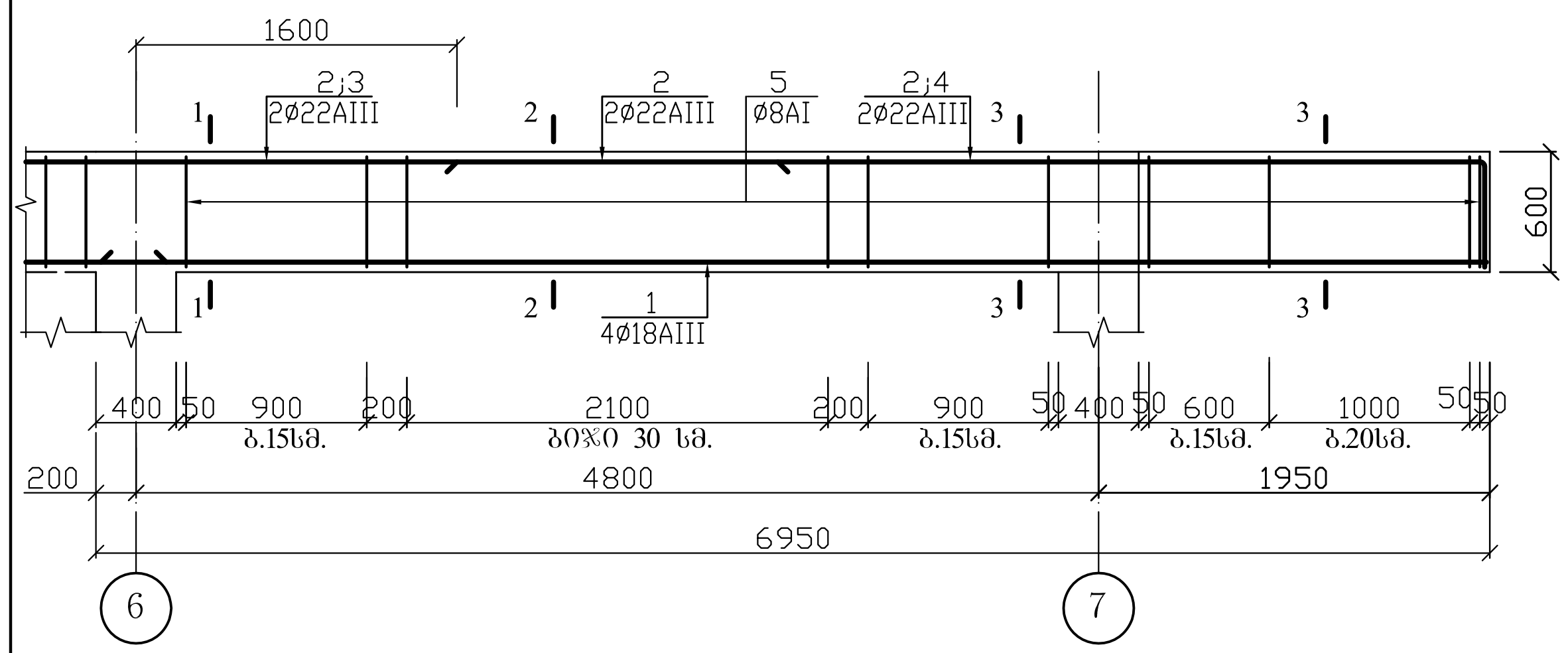

1-1(3-3). მ.1:20.

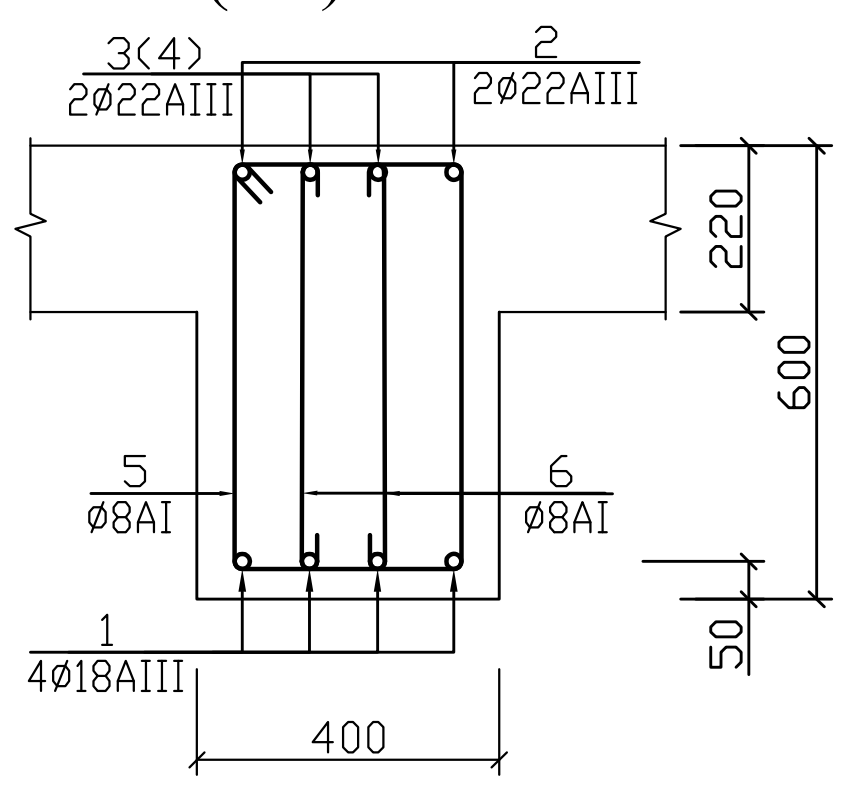

2 – 2. მ.1:20.

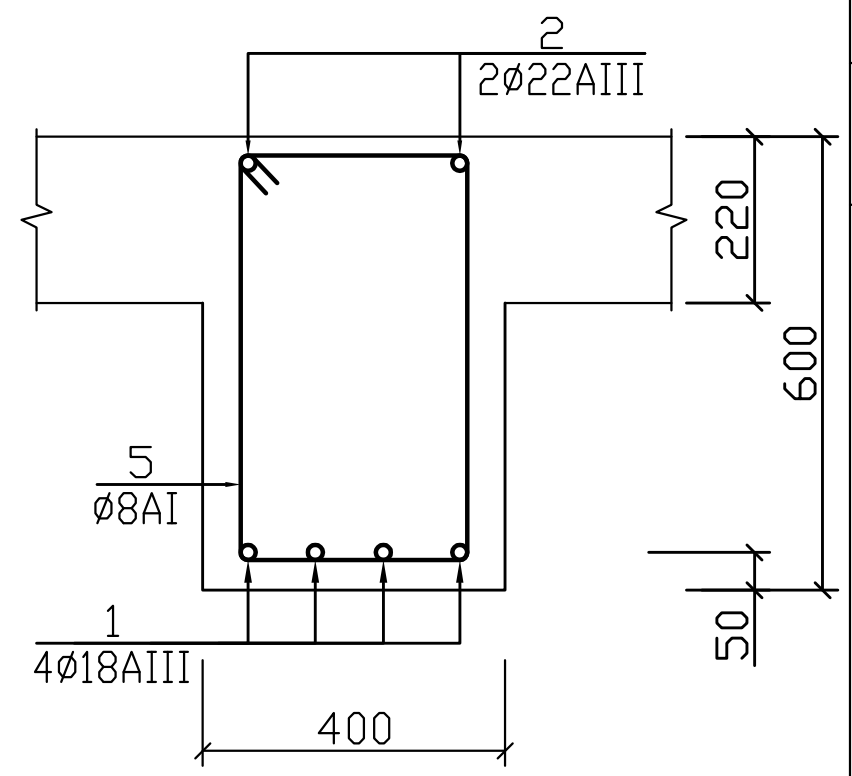

დასახ.	პოზ. №	ე ს კ ი ზ ი	დიამეტ. მმ. კლასი	სიგრძე მმ.	რა-ბა ც.	საერთო სიგრძე მ.
მრ-10	1	6900	18AIII	6900	4	27.6
	2	1500 / 8300	22AIII	9800	2	19.6
	3	3000	22AIII	3000	2	6.0
	4	1500 / 3500	22AIII	4000	2	8.0
	5	560 / 320	8AI	1960	33	64.7
	6	560	8AI	760	48	36.5
მრ-11	1	6300	18AIII	6300	4	25.2
	2	1500 / 6200	22AIII	9200	2	18.4
	3	1500 / 1500	22AIII	3000	2	6.0
	4	1500 / 3500	22AIII	5000	2	10.0
	5	560 / 320	8AI	1960	36	70.6
	6	560	8AI	760	28	21.3
მრ-12	1	10500	18AIII	10500	4	42.0
	2	5400	18AIII	5400	4	21.6
	3	1500 / 8200	22AIII	9700	2	19.4
	4	1500 / 1900	22AIII	3400	2	6.8
	5	3400	22AIII	3400	6	20.4
	6	9000	22AIII	9000	2	18.0
	5	560 / 320	8AI	1960	72	141.2
	6	560	8AI	760	84	63.9

Table title: არმატურის სპეციფიკაცია

დასახ.	დიამეტ. მმ. კლასი	ჯამური სიგრძე მ.	წონა კგ.
მრ-10	22AIII	33.6	101
	18AIII	27.6	56
	8AI	101.2	40
	ბეტონი B25(M327) V =1.06 მ³		
მრ-11	22AIII	34.4	103
	18AIII	25.2	51
	8AI	91.9	37
	ბეტონი B25(M327) V =0.96 მ³		
მრ-12	22AIII	64.6	194
	18AIII	63.6	127
	8AI	205.1	81
	ბეტონი B25(M327) V =2.39 მ³		

Table title: არ - ის ამოკრება

რიგელი მრ-11. მ. 1:20.

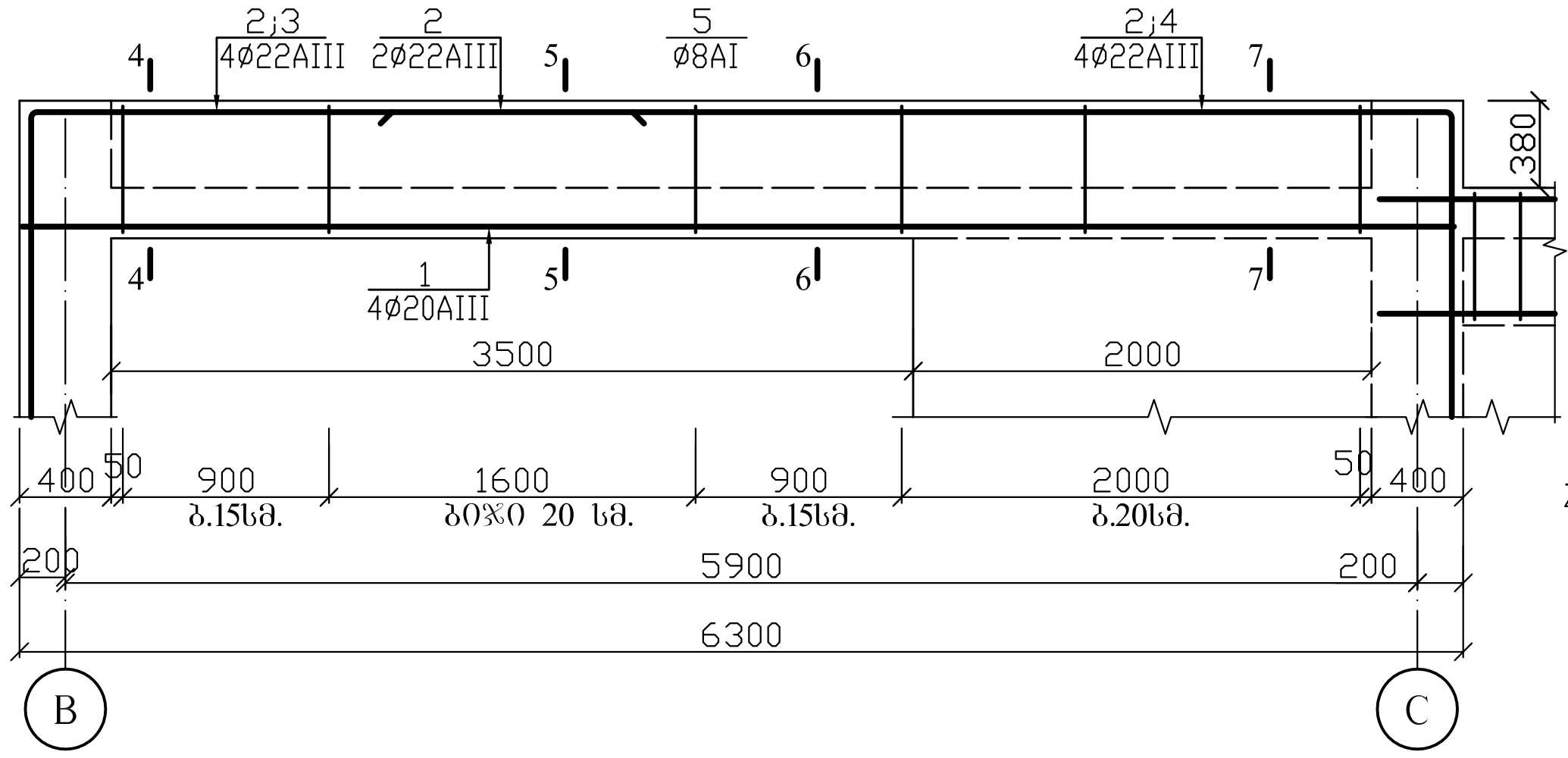

4-4(6-6). მ.1:20.

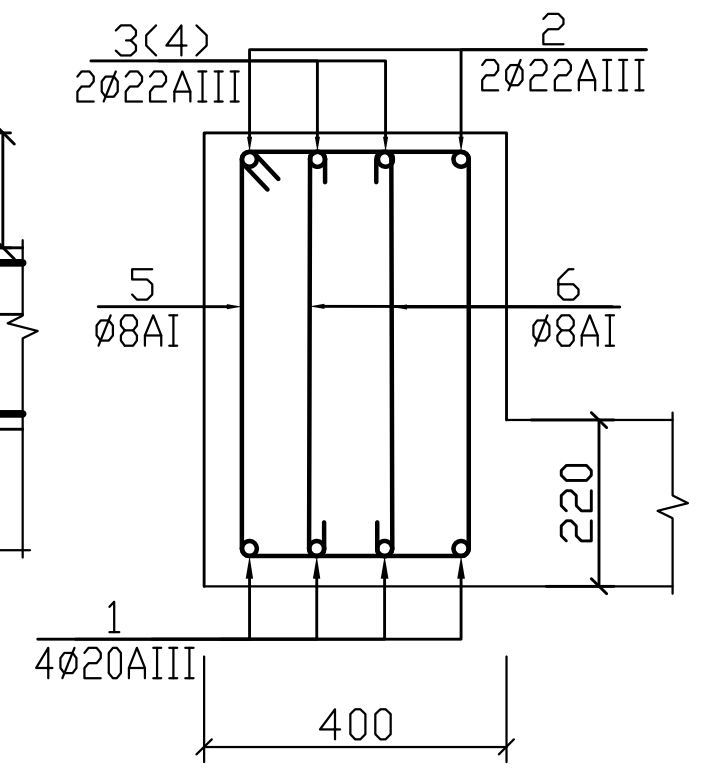

5 – 5. მ.1:20.

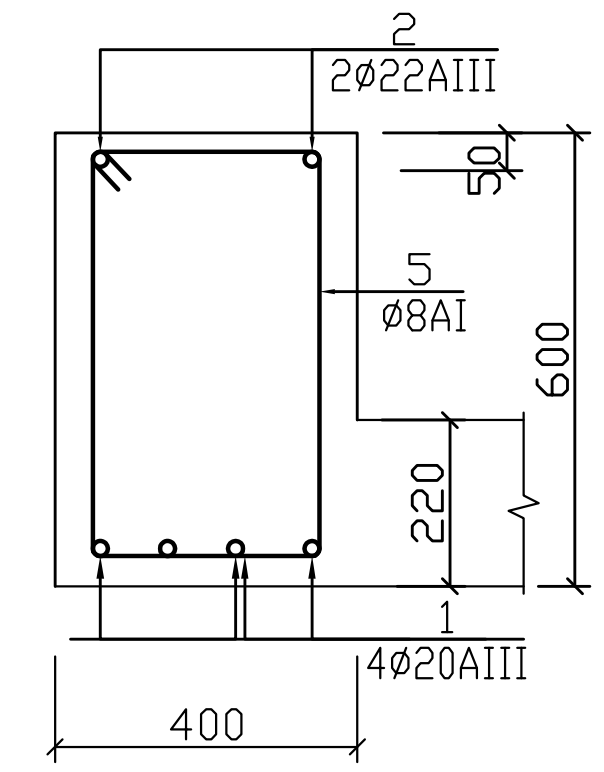

7 – 7. მ.1:20.

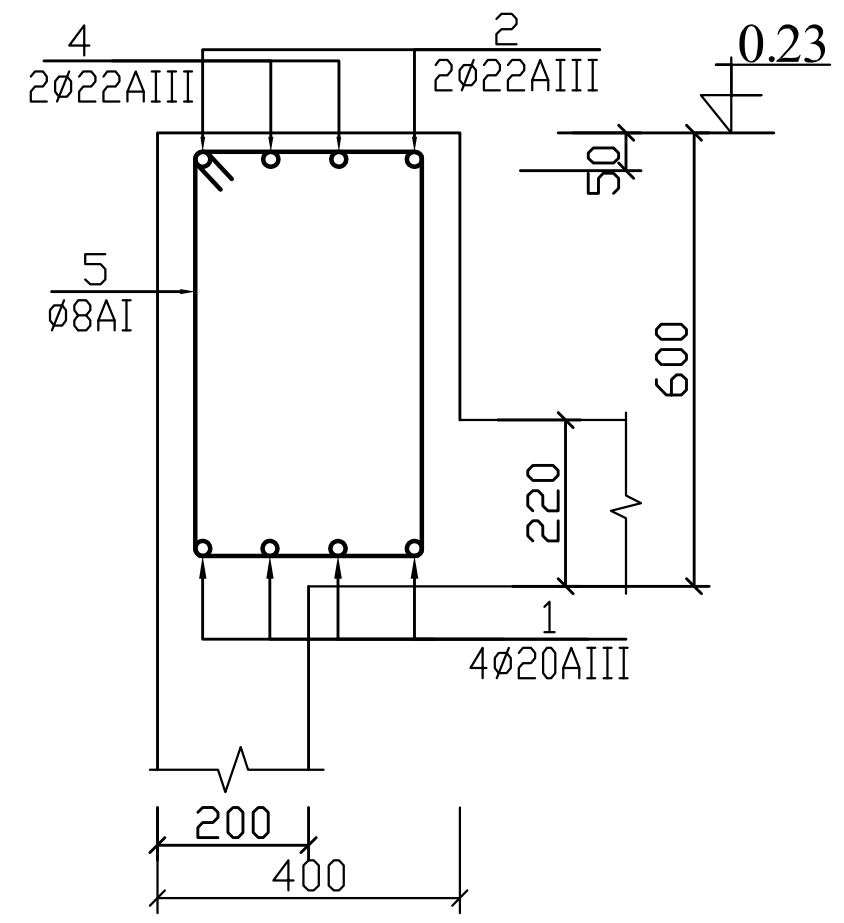

8-8(10-10). მ.1:20.

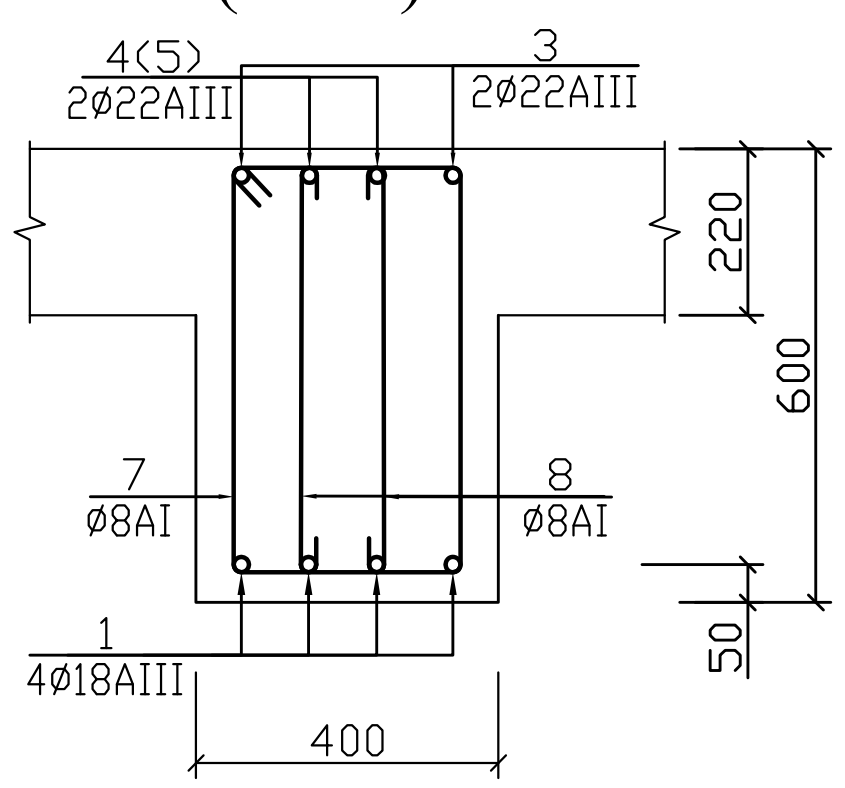

9 – 9. მ.1:20.

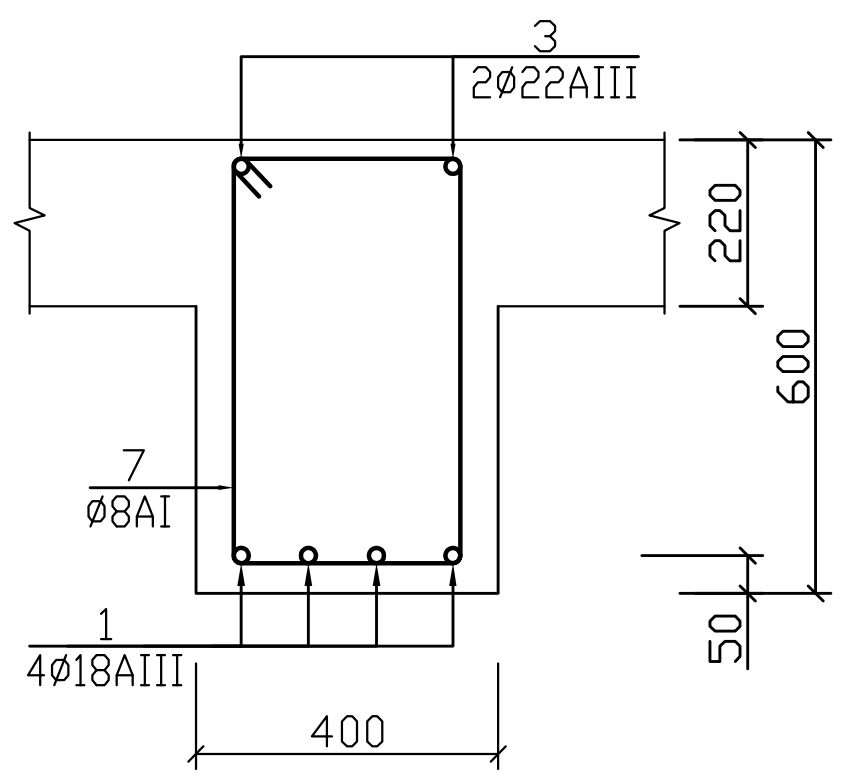

11-11(12-12). მ.1:20.

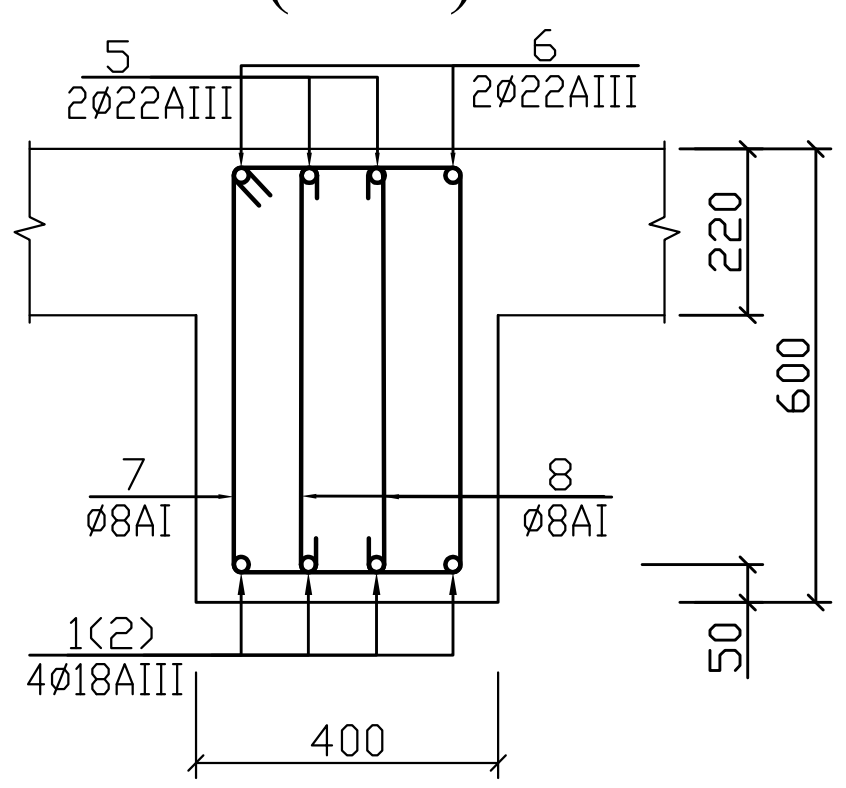

13 – 13. მ.1:20.

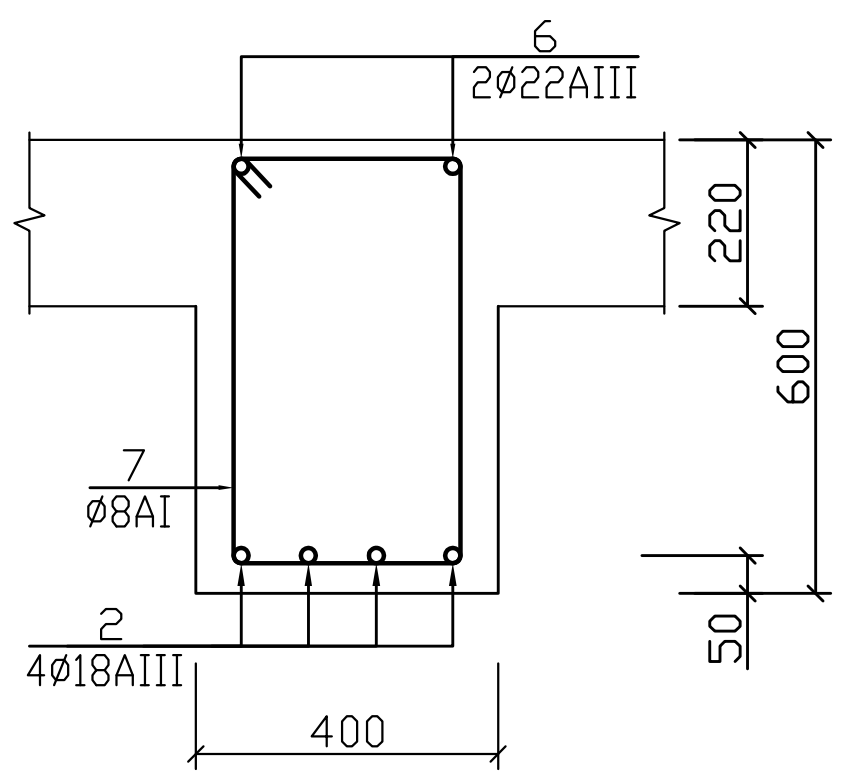

რიგელი მრ-12. მ. 1:20.

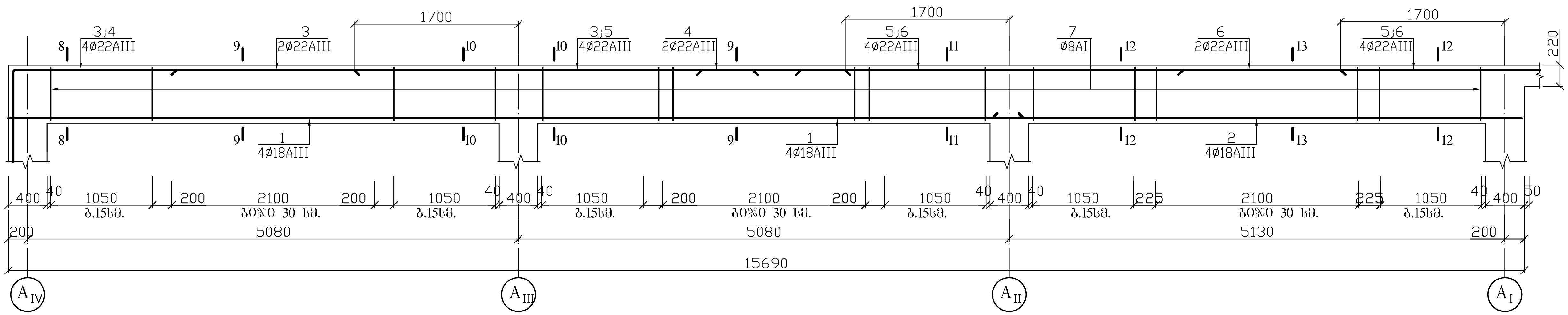

კორექტირებულია.

მიწისქვეშა ავტოსადგომი.

მონოლითური რიგელები მრ-10 – მრ-12.

შპს „სასწავლო ეროვნული უნივერსიტეტი სეუ"

შპს „საქართველოს ეროვნული უნივერსიტეტი სეუ"

საქართველოს ეროვნული უნივერსიტეტი

თბილისი, წინანდლის ქუჩა №9 e-mail: giaseu001@yahoo.com

ტელ: (+995) 57 415792 W W W. SEU.EDU.GE

დირექტორი		გ. კავთელიშვილი
მთ.არქიტექ		მ. გვენეტაძე
კონსტრუქტ.		გ. ჭილაძე
დაამუშავა		გ. ჭილაძე

სტადია	ფურ-ბი	ფურცელი
კონსტრუქციული ნაწილი		კ–22

ზ ე ზ ა ს. მ. 1:100

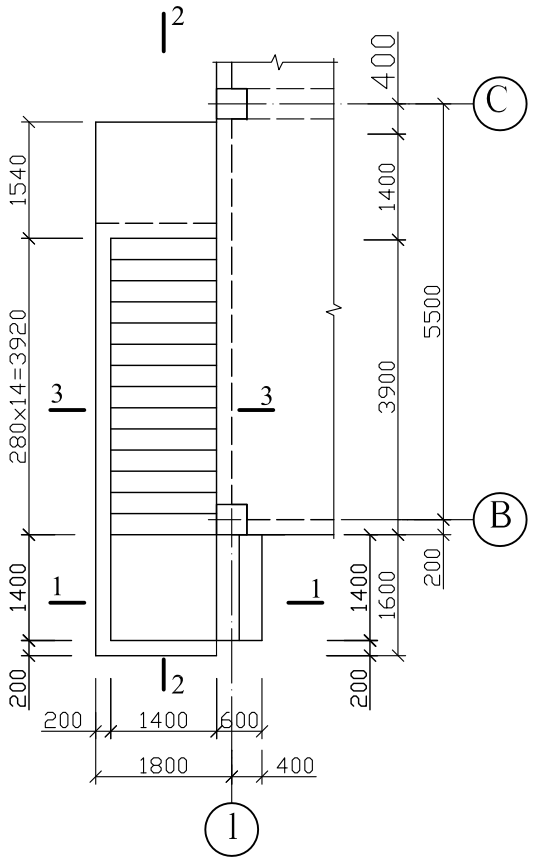

2 – 2. მ. 1:25.

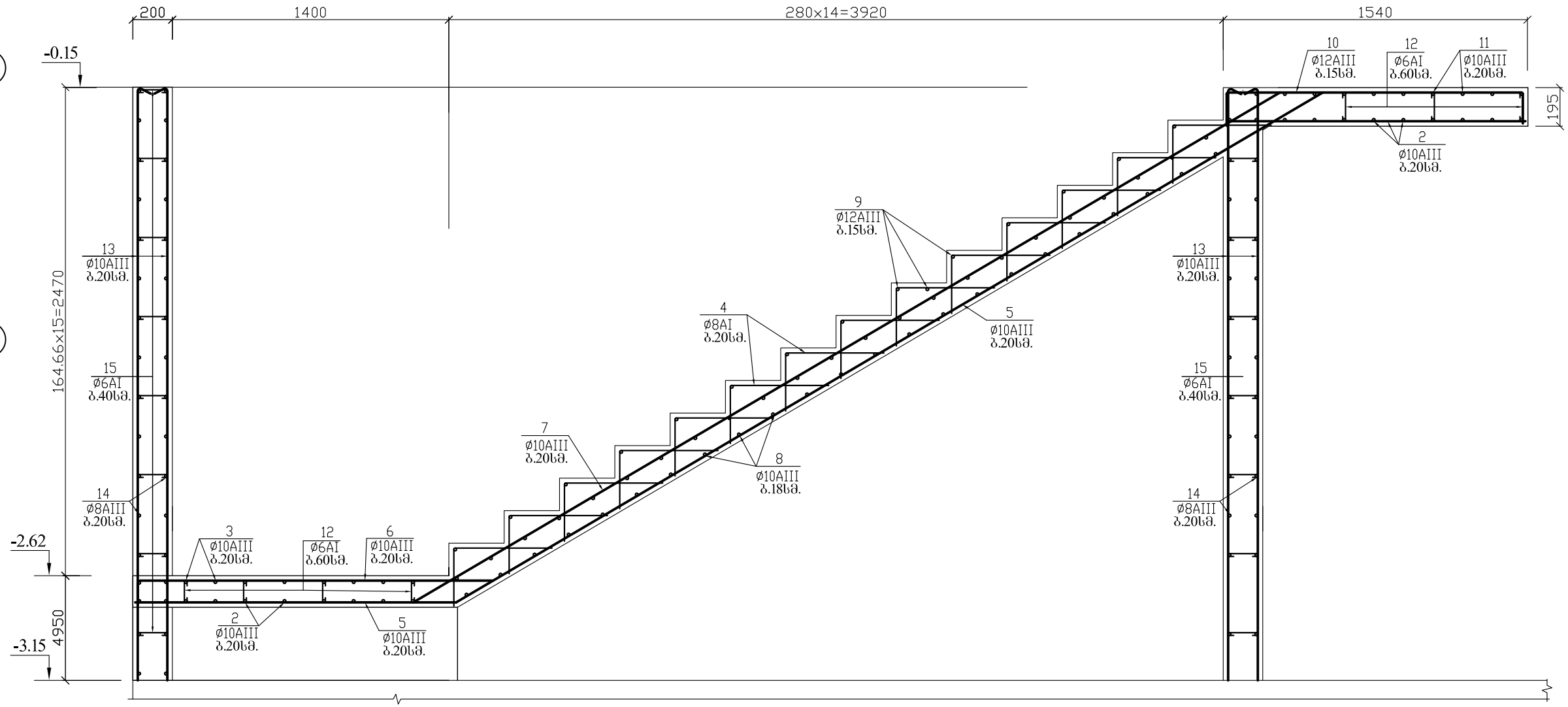

3 – 3. მ. 1:25.

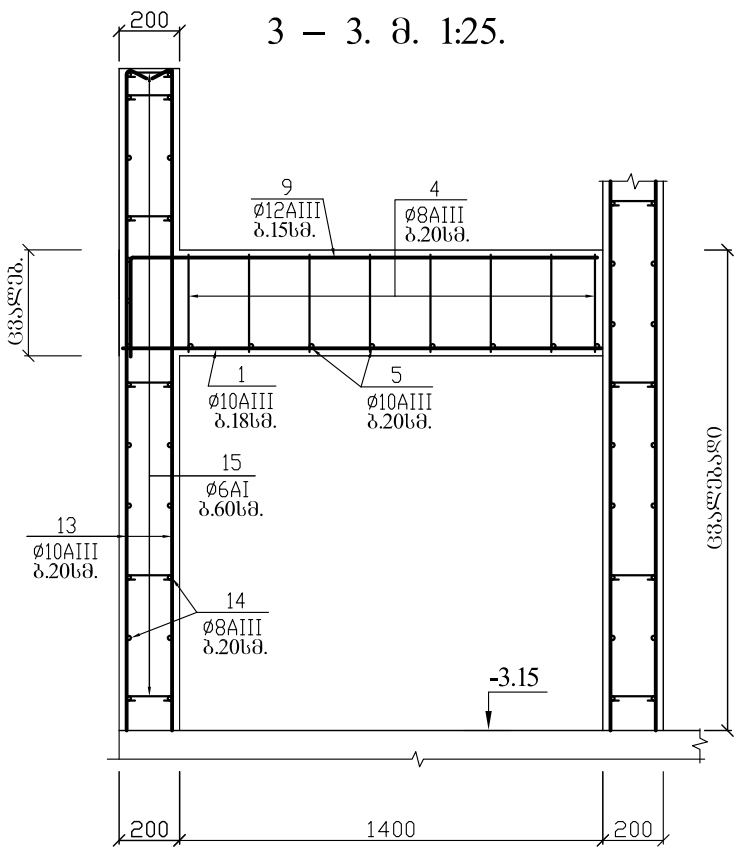

1 – 1. მ. 1:25.

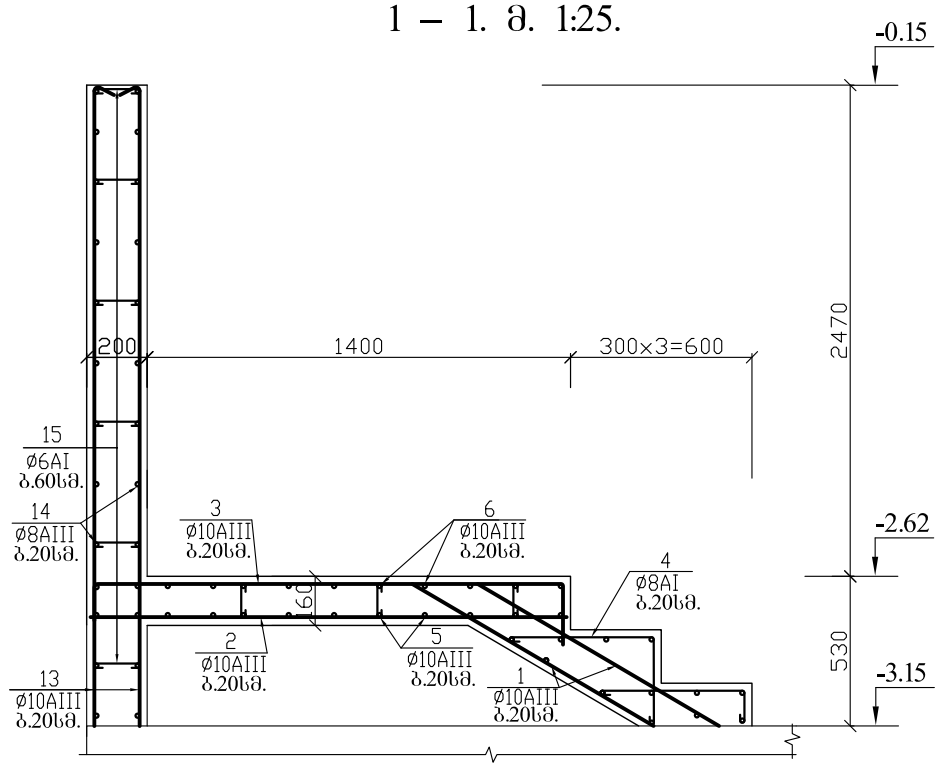

არმატურის სპეციფიკაცია								არ - ის ამოკრეფა		
დასახ.	პოზ. №	ე ს კ ი ზ ი	დიამეტ. მმ. კლასი	სიგრძე მმ.	რა-ბა ც.	საერთო სიგრძე მ.		დიამეტ. მმ. კლასი	ჯამური სიგრძე მ.	წონა კგ.
ა ბ ა ზ ი	1	930 / 400	10AIII	1330	16	22.4		12AIII	93.6	83
	2	1560	10AIII	1560	8	12.5		10AIII	221.2	137
	3	150 / 1560 / 250	10AIII	1960	8	15.7		8AI	122.7	49
	4	290 / 480	8AI	970	120	117.6		ბეტონი B25(M327) V =3.20 მ³		
	5	1600 / 5090 / 400	10AIII	7090	8	56.7				
	6	150 / 1800 / 400	10AIII	2350	8	18.8				
	7	400 / 5090 / 400	10AIII	5890	8	47.2				
	8	150 / 1560	10AIII	1710	28	47.9				
	9	200 / 1560	12AIII	1760	39	62.4				
	10	200 / 1500	12AIII	1700	11	18.7				
	11	1560	12AIII	1560	8	12.5				
	12	130	8AI	280	18	5.1				
კედელი	13	2980 / 150	10AIII	3130	108	338.0		10AIII	338.0	209
	14	დაიჭრ. ადგ.	8AIII	---	--	340.0		8AIII	340.0	134
	15	170	6AI	320	80	25.6		6AI	25.6	6
								ბეტონი B25(M327) V =5.94 მ³		

კორექტირებულია.

მიწისქვეშა ავტოსადგომი.

კიბე №1. ბეგმა, ჭრილები 1-1 – 2-2. სპეციფიკაცია

შპს „ხასწავლო ეროვნული უნივერსიტეტი სეუ"

შპს „საქართველოს ეროვნული უნივერსიტეტი სეუ"
თბილისი, წიწამურის ქუჩა №9
ტელ: (+995) 57 415792
e-mail: glaseu001@yahoo.com
W W W. SEU.EDU.GE

დირექტორი		გ. კავთელიშვილი
მთ.არქიტექტ		მ. გვენეტაძე
კონსტრუქტ.		გ. ჭილაძე
დაამუშავა		გ. ჭილაძე
სტადია	ფურ-ბი	ფურცელი
კონსტრუქციული ნაწილი		კ–23

ბ ე ბ მ ა. მ. 1:100

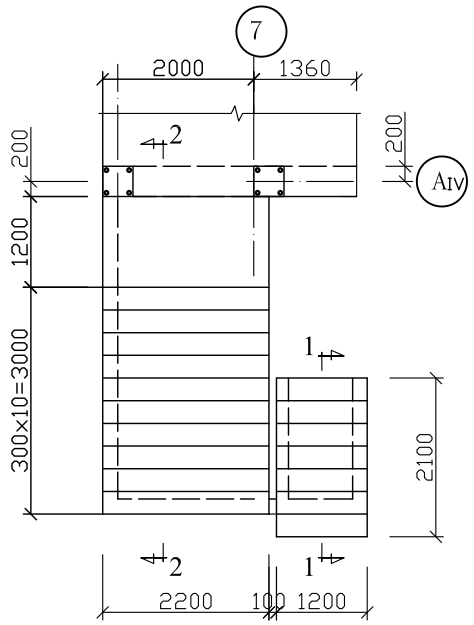

ჭრილი 1 – 1. მ. 1:25.

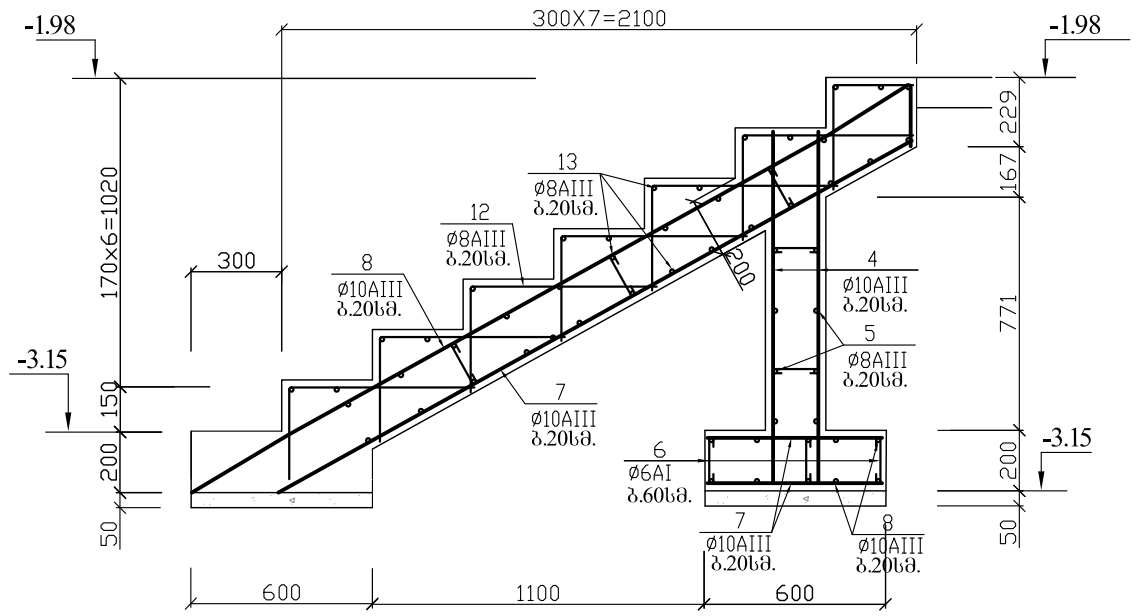

ჭრილი 3 – 3. მ. 1:25.

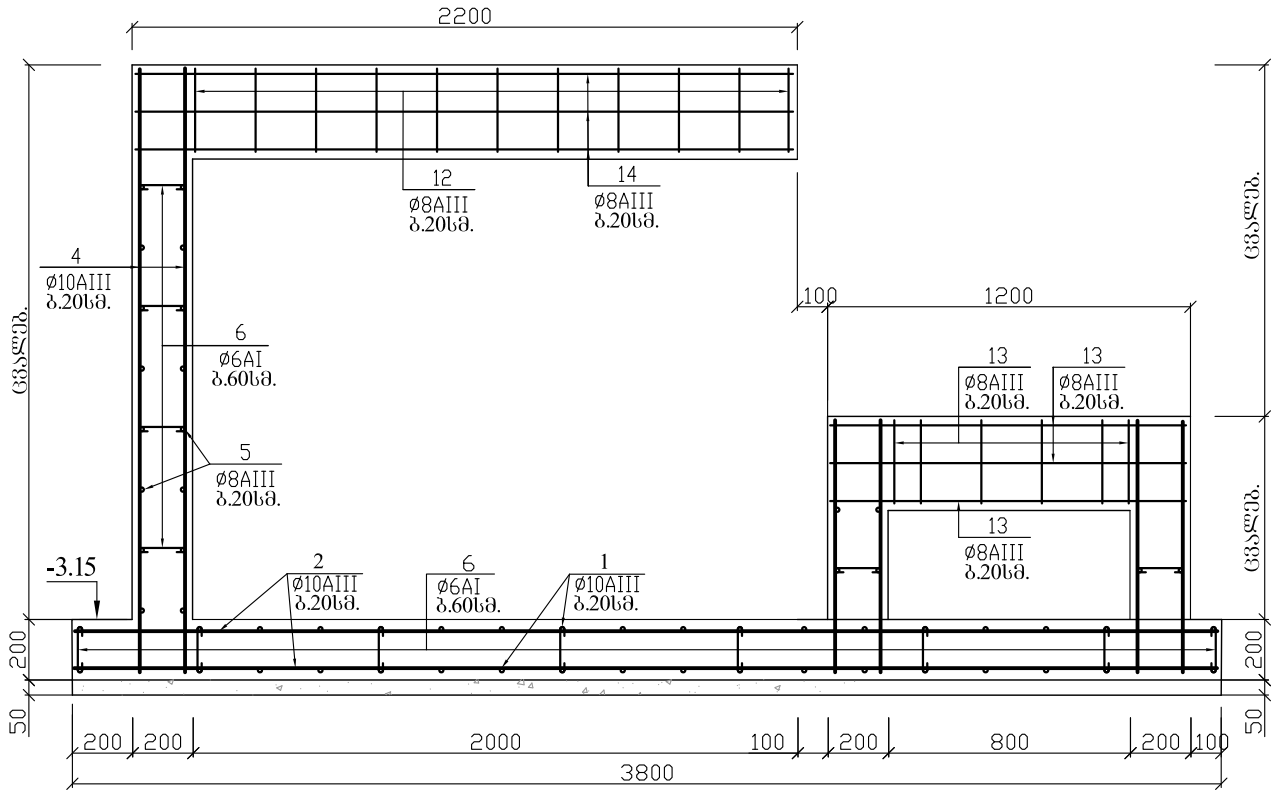

ჭრილი 2 – 2. მ. 1:25.

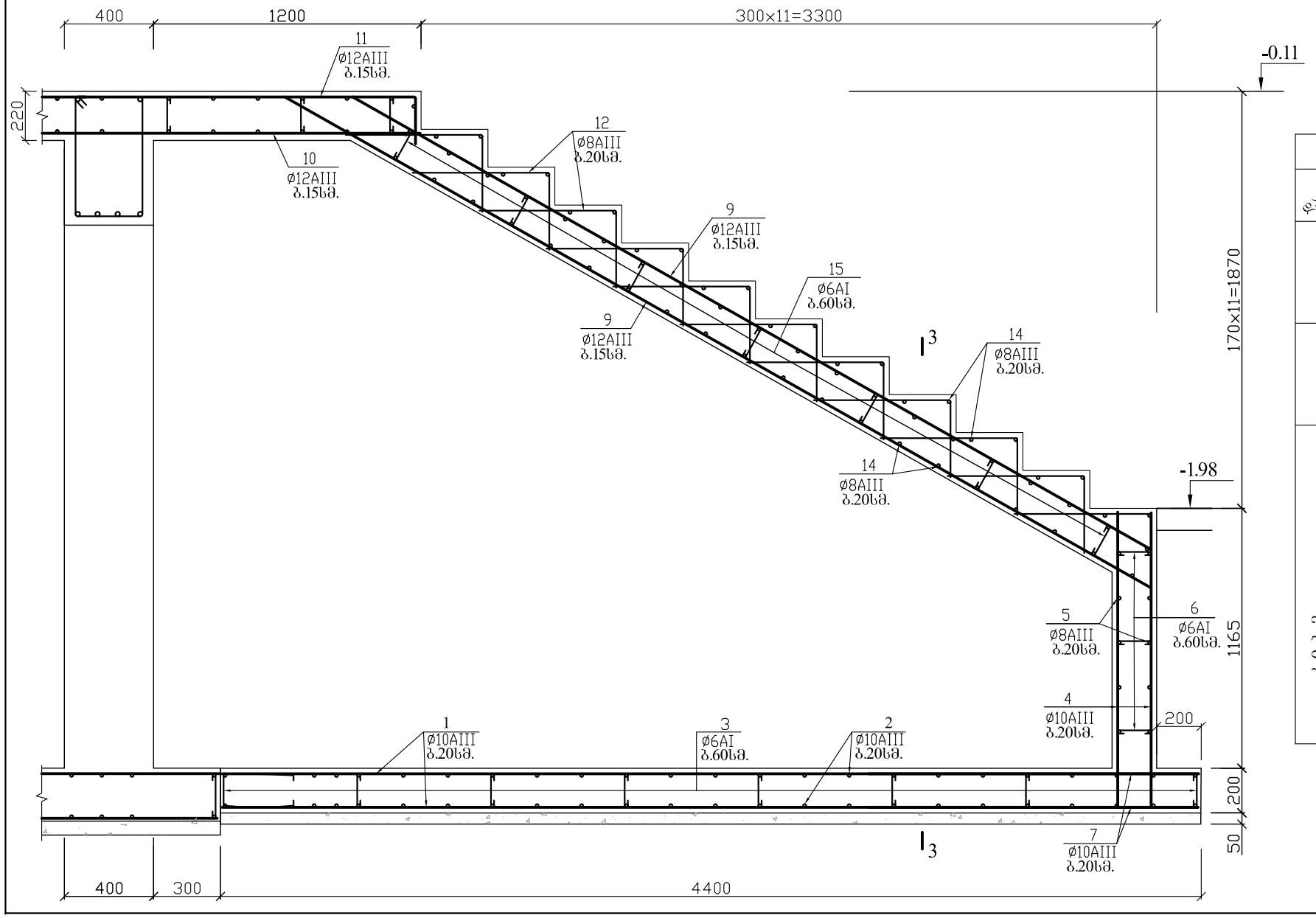

არმატურის სპეციფიკაცია							არ - ის ამოკრება		
დასახ.	პოზ. №	ე ს კ ი ზ ი	დიამეტ. მმ. კლასი	სიგრძე მმ.	რა-ბა ც.	საერთო სიგრძე მ.	დიამეტ. მმ. კლასი	ჯამური სიგრძე მ.	წონა კგ.
	1	4360	10AIII	4360	40	174.4	10AIII	347.4	215
	2	3760	10AIII	3760	46	173.0	6AI	19.2	5
	3	160	6AI	300	64	19.2	ბეტონი B25(M327) V =3.34 მ^3 B7.5(M100)V =0.84 მ^3		
	4	150 საშ=2350	10AIII	2500	140	350.0	10AIII	350.0	216
	5	დაიჭრ. ადგ.	8AIII	---	---	320.0	8AIII	320.0	127
	6	160	6AI	300	136	40.8	6AI	40.8	9
							ბეტონი B25(M327) V =4.71 მ^3		
ბ ე ბ ო	7	2300 300	10AIII	2600	7	18.2	12AIII	168.0	149
	8	2700 300	10AIII	3000	7	21.0	10AIII	39.2	24
	9	400 4470 400	12AIII	5270	24	126.5	8AIII	313.9	124
	10	1800	12AIII	1800	12	21.6	6AI	18.0	5
	11	300 1800 300	12AIII	2400	12	28.8			
	12	340 600	8AIII	940	182	171.1			
	13	1360	8AIII	1360	30	40.8			
	14	2160	8AIII	2160	50	108.0			
	15	160	6AI	300	60	18.0	ბეტონი B25(M327) V =5.12 მ^3		

კორექტირებულია.

მიწისქვეშა ავტოსადგომი.

კიბე №2. ბეტონი, ჭრილი 1-1. სპეციფიკაცია.

შპს „სასწავლო ეროვნული უნივერსიტეტი სეუ"

SEU საქართველოს ეროვნული უნივერსიტეტი
თბილისი, ვეფხისტყაოსნის ქუჩა №9
ტელ: (+995) 57 415792
შპს „საქართველოს ეროვნული უნივერსიტეტი სეუ"
e-mail: glaseu001@yahoo.com
W W W. SEU.EDU.GE

დირექტორი		გ. კავთელიშვილი
მთარქიტექ		მ. გვენეტაძე
კონსტრუქტ.		გ. ჭილაძე
დაამუშავა		გ. ჭილაძე
სტადია	ფურ-ბი	ფურცელი
კონსტრუქციული ნაწილი		კ–24

პანდუსის გეგმა. მ. 1:100.

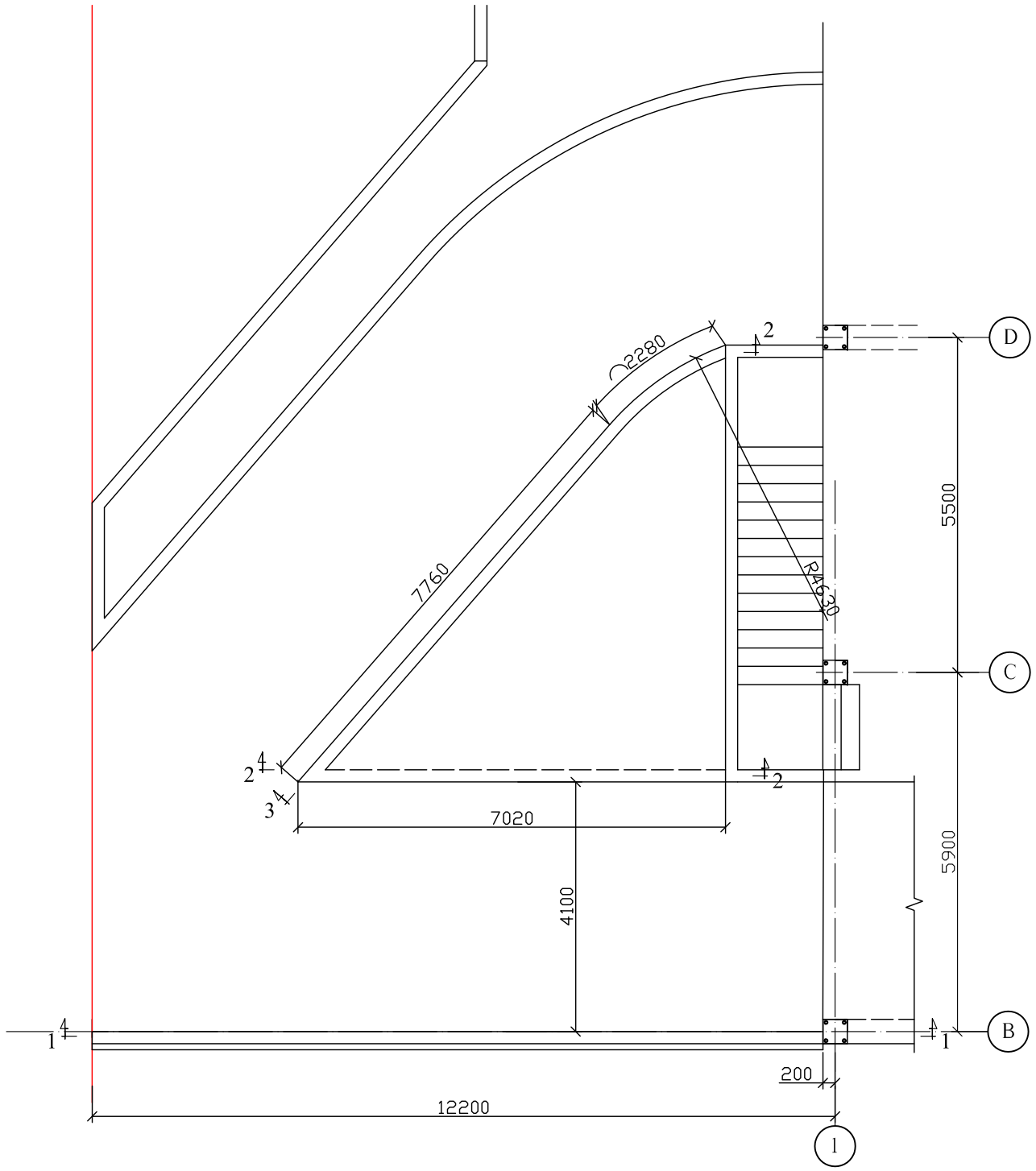

1 – 1. მ. 1:100.

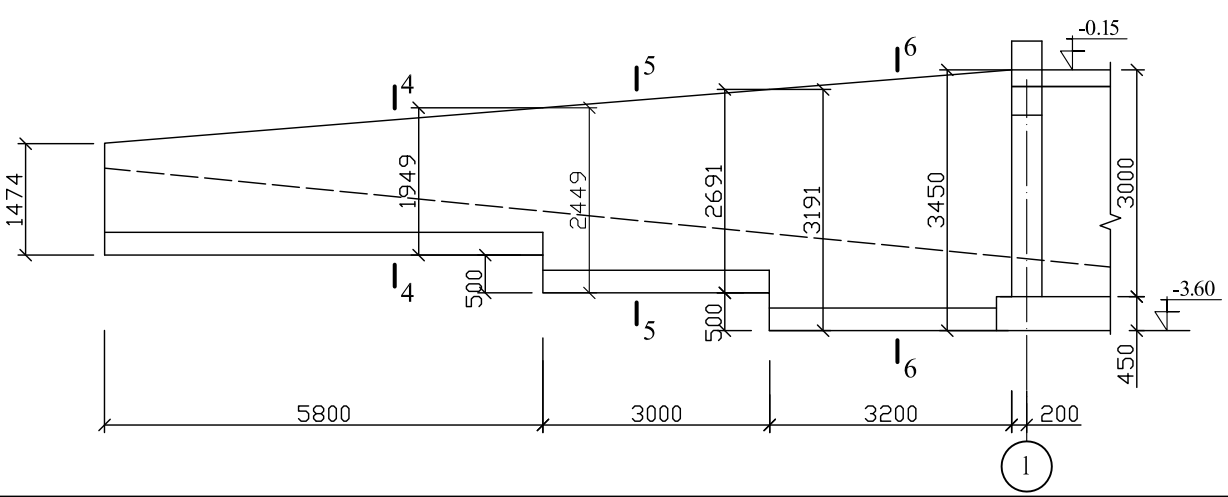

4 – 4. მ. 1:50.

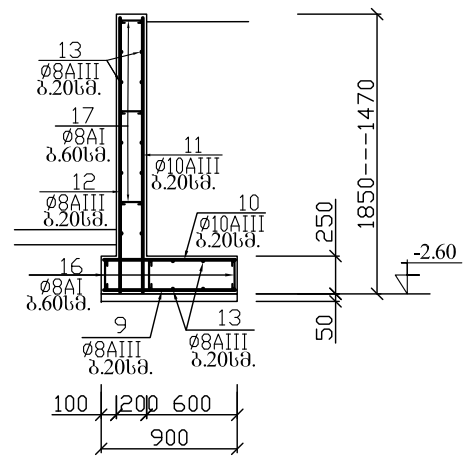

5 – 5. მ. 1:50.

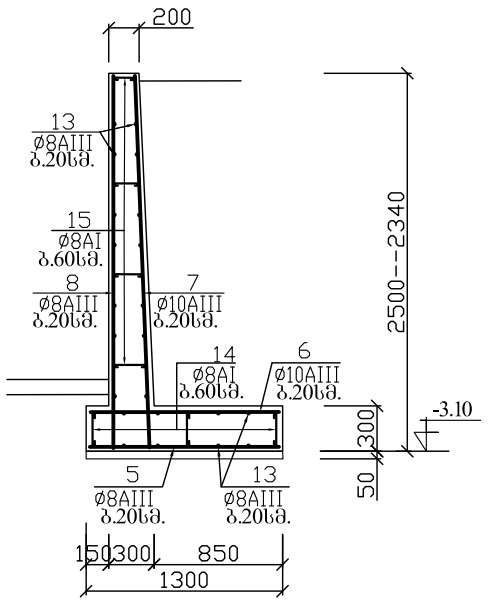

6 – 6. მ. 1:50.

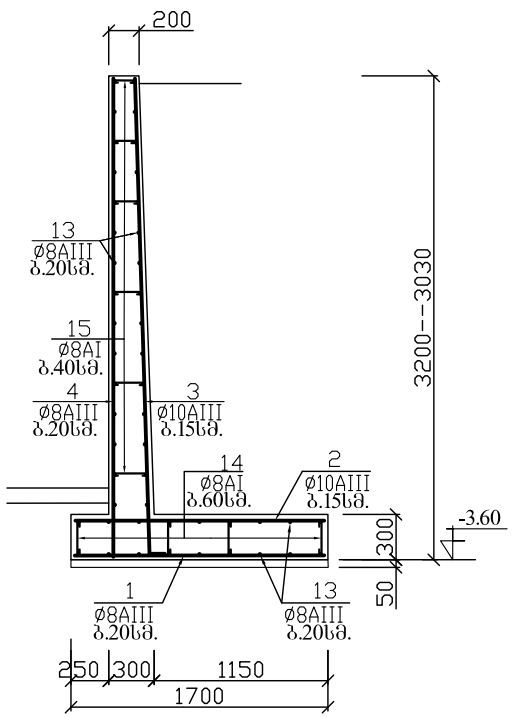

არმატურის სპეციფიკაცია							არ - ის ამოკრეფა		
დასახ.	პოზ. №	ე ს კ ი ზ ი	დიამეტრ. მმ. კლასი	სიგრძე მმ.	რა-ბა ც.	საერთო სიგრძე მ.	დიამეტრ. მმ. კლასი	ჯამური სიგრძე მ.	წონა კგ.
კედელი "B" ფეხის ბასტრები	1	1650	8AIII	1650	16	26.4	10AIII	166.9	103
	2	1650	10AIII	1650	21	34.6	8AIII	627.5	251
	3	150 საშ=2850	10AIII	3000	21	63.0	8AI	74.1	30
	4	საშ=2850	8AIII	2850	16	45.6			
	5	1250	8AIII	1250	16	20.0			
	6	1250	10AIII	1250	16	20.0			
	7	150 საშ=2150	10AIII	2300	16	36.8			
	8	საშ=2150	8AIII	2150	16	34.4			
	9	850	8AIII	850	29	24.7			
	10	850	10AIII	850	29	24.7			
	11	150 საშ=1600	10AIII	1750	29	50.8			
	12	საშ=1600	8AIII	1600	29	46.4			
	13	დაიჭრ. ადგ.	8AIII	---	---	430.0			
	14	260	8AI	460	42	19.3			
	15	საშ=210	8AI	410	60	24.6			
	16	210	8AI	410	42	17.2			
	17	160	8AI	310	42	13.0			

ბეტონი
B25(M327) V =12.8 მ^3
B7.5(M100)V =1.1 მ ^{3}

შენიშვნები

1. მოცემული ფურცელი განიხილეთ პროექტის არქიტექტურულ ნაწილთან (გეგმები, ჭრილები) ერთად.
2. კვეთები 2-2, 3-3 და 7-7 – 10-10 იხ. ფურც. კ-25*.

კორექტირებულია. 07.02.2024.

მიწისქვეშა ავტოსადგომი.		
პანდუსის კედლების არმირება. გეგმა, კვეთები 1-1, 4-4 – 6-6.		
შპს „სასწავლო ეროვნული უნივერსიტეტი სეუ"		
შპს „საქართველოს ეროვნული უნივერსიტეტი სეუ" e-mail: giaseu001@yahoo.com WWW.SEU.EDU.GE		
დირექტორი		გ. კავთელიშვილი
მთ.არქიტექ		მ. გველესიანი
კონსტრუქტ.		გ. ჭილაძე
დაამუშავა		გ. ჭილაძე
სტადია	ფურ-ბი	ფურცელი
კონსტრუქციული ნაწილი		კ–25

2 – 2. მ. 1:100.

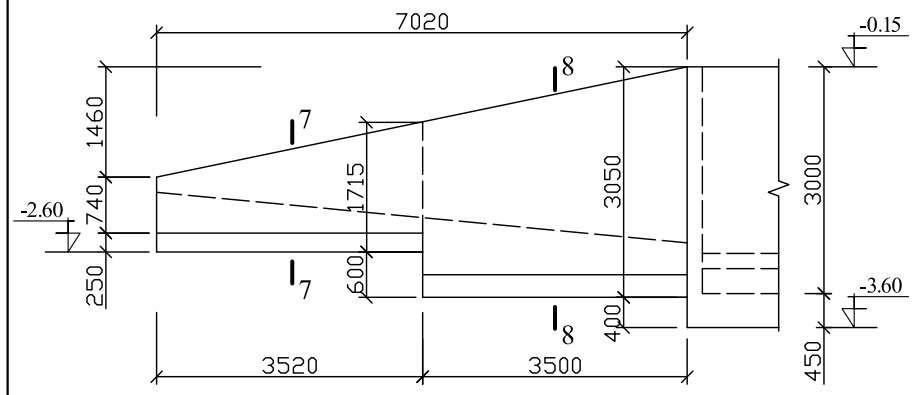

3 – 3. მ. 1:100.

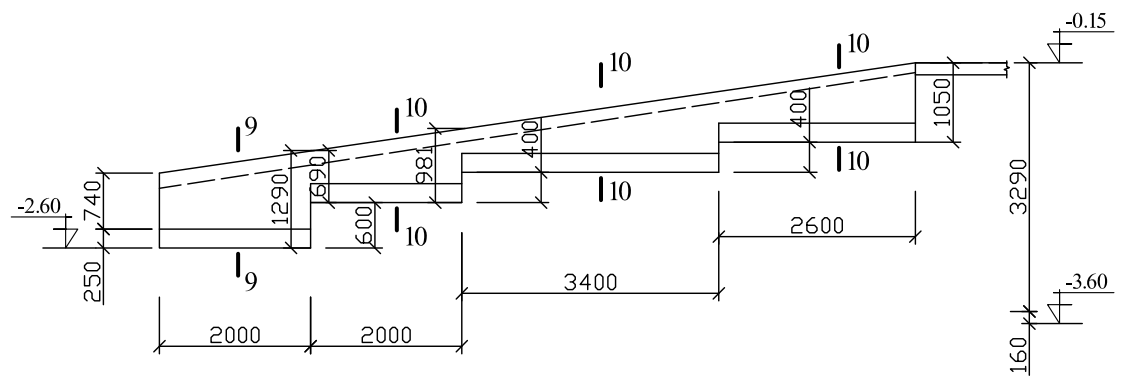

7 – 7. მ. 1:50.

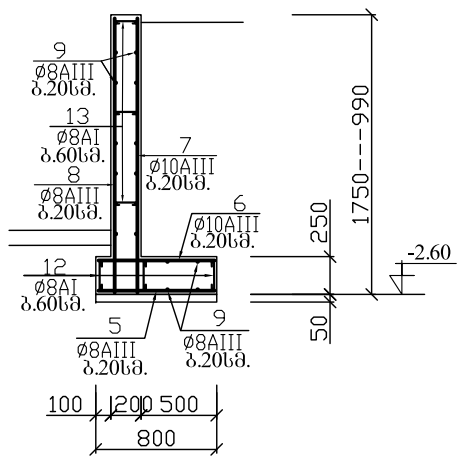

9 – 9. მ. 1:50.

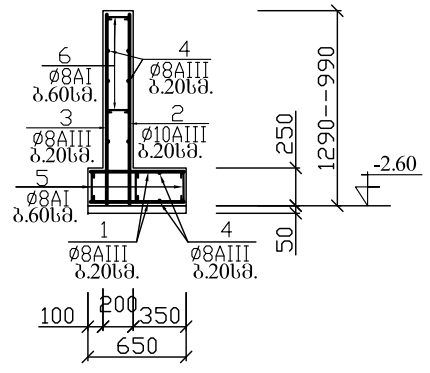

8 – 8. მ. 1:50.

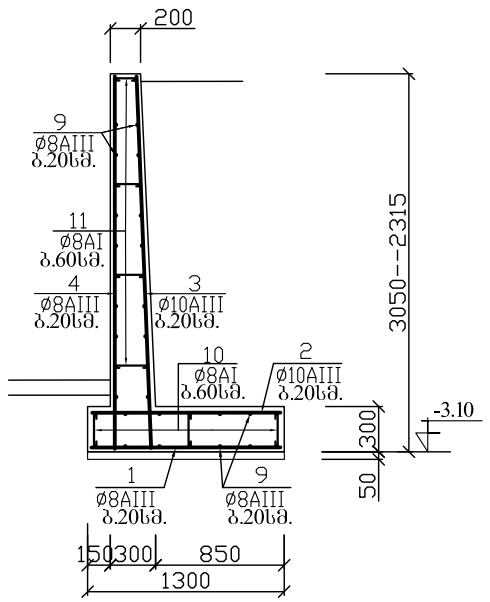

10 – 10. მ. 1:50.

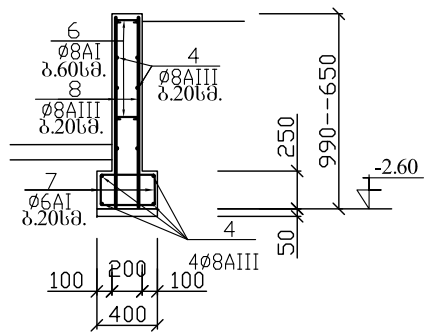

არმატურის სპეციფიკაცია							არ - ის ამოკრეფა		
დასახ.	პოზ. №	ე ს კ ი ზ ი	დიამეტ. მმ. კლასი	სიგრძე მმ.	რა-ბა ც.	საერთო სიგრძე მ.	დიამეტ. მმ. კლასი	ჯამური სიგრძე მ.	წონა კგ.
კედელი "B/C" ღერძის გასწვრივ	1	1250	8AIII	1250	18	22.5	10AIII	115.7	72
	2	1250	10AIII	1250	18	22.5	8AIII	340.2	135
	3	150 საშ=2650	10AIII	2800	18	50.4	8AI	36.4	15
	4	საშ=2650	8AIII	2650	18	47.7	ბეტონი B25(M327) V =5.20 მ³ B7.5(M100)V =0.37 მ³		
	5	750	8AIII	750	19	14.3			
	6	750	10AIII	750	19	14.3			
	7	150 საშ=1350	10AIII	1500	19	28.5			
	8	საშ=1350	8AIII	1350	19	25.7			
	9	დაიჯრ. ადგ.	8AIII	---	---	230.0			
	10	260	8AI	460	21	9.7			
	11	საშ=210	8AI	410	28	11.5			
	12	210	8AI	410	21	8.7			
	13	160	8AI	310	21	6.5			
კედელი (ანგრძ. 3-3.)	1	550	8AIII	550	20	11.0	10AIII	12.0	8
	2	საშ=1200	10AIII	1200	10	12.0	8AIII	93.5	38
	3	საშ=1200	8AIII	1200	10	12.0	8AI	16.1	7
	4	დაიჯრ. ადგ.	8AIII	---	---	---	6AI	55.5	13
	5	210	8AI	410	12	4.9	ბეტონი B25(M327) V =2.42 მ³ B7.5(M100)V =0.23 მ³		
	6	160	8AI	310	36	11.2			
	7	210 360	6AI	1290	43	55.5			
	8	საშ=820	8AIII	820	86	70.5			

კორექტირებულია. 07.02.2024.

მიწისქვეშა ავტოსადგომი.

პანდუსის კედლების არმირება. კვეთები 2-2, 3-3, 7-7 – 10-ის.

შპს „ხასწავლი ეროვნული უნივერსიტეტი სეუ"

შპს „საქართველოს ეროვნული უნივერსიტეტი სეუ"

საქართველოს ეროვნული უნივერსიტეტი SEU

თბილისი, წიწამურის ქუჩა №9

ტელ: (+995) 57 415792

e-mail: glaseu001@yahoo.com

W W W. SEU.EDU.GE

დირექტორი		გ. კავთელიშვილი
მთ.არქიტექ		მ. გეგენტაძე
კონსტრუქტ.		გ. ჭილაძე
დაამუშავა		გ. ჭილაძე

სტადია	ფურ-ბი	ფურცელი
კონსტრუქციული ნაწილი		კ–25-1

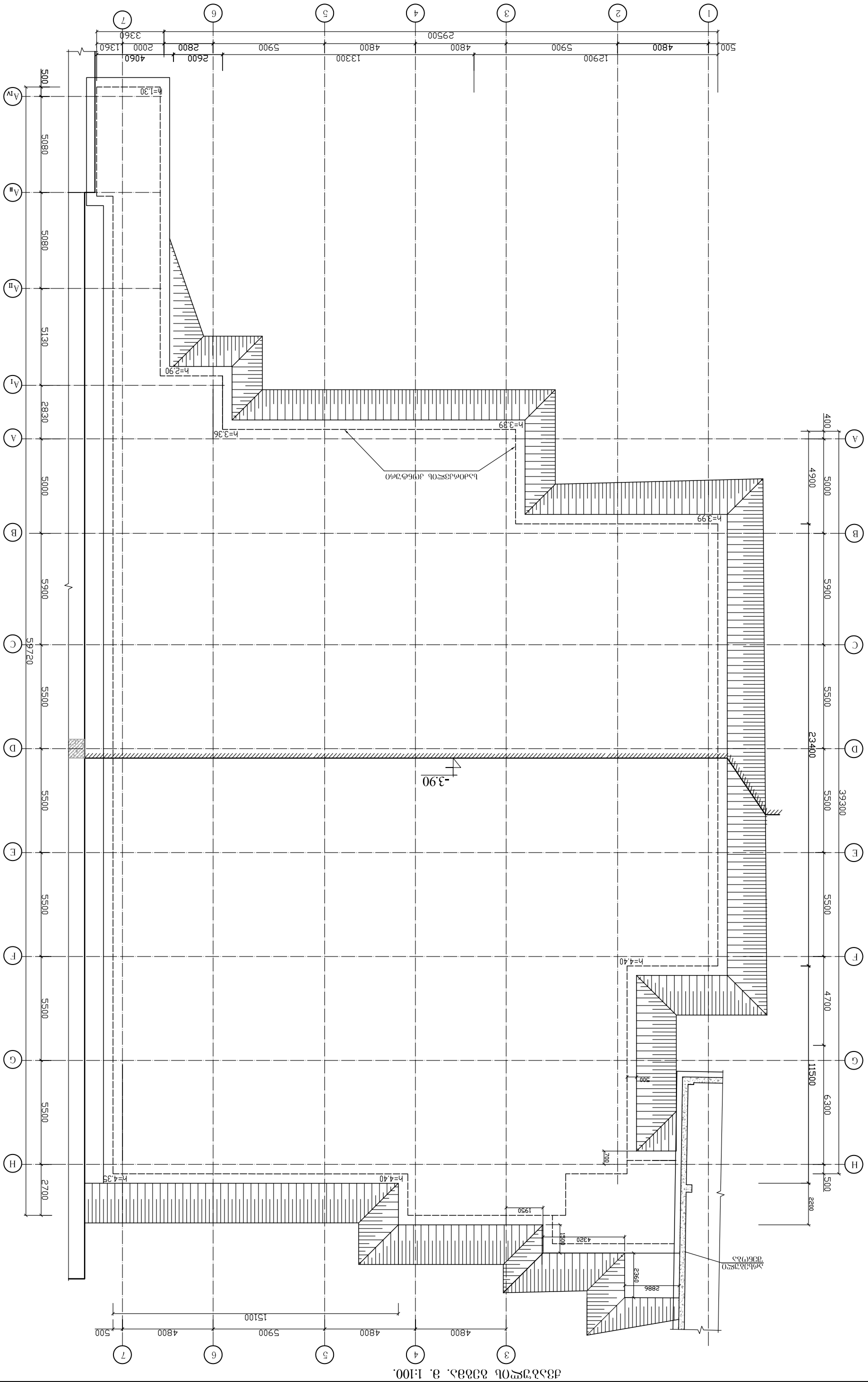
1. III ბეტონი მონოლითური მოჭიმული და ბრტყელი ფილა — 120 მ³
2. III ბეტონი მონოლითური მოჭიმული სვეტი — 15 მ³
3. ბეტონის ხარისხი მონოლითური ფილისა და კედლისათვის — 263 მ³
4. მოჭიმული ფასონური ნაწილები, შეღებილი ცინკით — 710 კგ
ფილა 1:100
ფილა 1:100
ფილა 1:100