

ARTSTUDIO PROJECT

ფაქტიური მისამართი: ქ. თბილისი, ალმაზის მიმდინარე ქ. საკადასტრო ნაკვ. # 01.19.30.001.261
მისამართი: ქ.თბილისი ბ/ს, 0179 მისამართი: ქ.თბილისი, ალმაზის მიმდინარე ქ. საკადასტრო ნაკვ. # 01.19.30.001.261
Tel: (+995 32) 51 52 54 ტელ: (+995 32) 51 52 54
E-mail: info@artstudio.ge , artstudio_project@yahoo.com ელ.ფოსტა: info@artstudio.ge , artstudio_project@yahoo.com
www.artstudio.ge ვებ-გვერდი: www.artstudio.ge

განმარტებანი:
Explication

- შენობის განთავსების არეალ
  Building location zone
- საკადასტრო საზღვარი / Cadastral bou
- 1 — ტერიტორიული ღერძები / Structural a

შენიშვნა:
NOTE

დამკვეთი:
CLIENT:
შპს „შუბნი სილკ პროპერთიზ“,
(ს/კ 405273421),
ირაკლი ხვთისიაშვილი (პ/ნ 01030028410)
"FUJIN SILK PROPERTIES" LLC,
identification number 405273421, Irakli Khvtisiashvili (p/n 01030028410)

პროექტი:
PROJECT:
მრავალფუნქციური შენობა (სასტუმრო)
Multifunctional building (Hotel)

მისამართი:
ADDRESS:
ქ. თბილისი, ვაკე-საბურთალო
(ს/კ 01.19.30.001.261)
airport, Tbilisi
(plot #01.19.30.001.261)

დირექტორი Director	ი.ასათიანი	
მთ. არქიტექტორი Chief Architect	ა.ასათიანი	
პროექტის ჯგუფი Design team	ბ. ხალვაშვილი	
	ლ. ლომჯარიძე	

სათაური:
TITLE:
პერსპექტივა

მასშტაბი: SCALE:	თარიღი DATE	15.03.2024
ფაზა PHASE	ფურცელი: SHEET:	A-101



ARTSTUDIO PROJECT

ს.ს.ა.ბ.ბ.ი.ს. ბიუროს ლიცენზია №, 05/07/2021, გაცემის თარიღი 05/07/2021
ს. საარქიტექტორო ა. ს. მ.ბ.ბ.ი.ს. მისამართი, ქ. ზესტაფონი, ა. ჭავჭავაძის ქ. №1, ტელ. (+995 32) 91 52 54
მისამართი: ქ.თბილისი, ვაჟა-ფშაველას ქ. №1, 0177, ტელ. (+995 32) 91 52 54
ელ-ფოსტა: info@artstudio.ge , artstudio_project@yahoo.com
Legal Address: Cl. Tskhinvali Rd. 2, Zestaponi
Actual Address: Tbilisi, Vazha-Pshavela Ave. #1, 0177, Tbilisi, Georgia
Legal Address: Cl. Tskhinvali Rd. 2, Zestaponi
Actual Address: Bagebi, Tskhinvali Highway, 2, Sakrebulotsa Str.#3
Tel: (+995 32) 91 52 54, Tel: (+995 32) 91 52 54
E-mail: info@artstudio.ge , artstudio_project@yahoo.com
www.artstudio.ge

აღსანიშნავი:
Explication

- მშენებლობის მიწის ნაკვეთის საზღვრები / Building location zone
- საკადასტრო საზღვარი / Cadastral bou
- 1 — საკონსტრუქციო ღერძები / Structural a

შენიშვნები:
NOTE

დამკვეთი:
CLIENT:
შ.პ.ს. „ფუჯის სილკ პროპერთიზ“,
(ს/კ 405273421),
ირაკლი ხვიტისაშვილი (პ/ნ 01030028410)
"FUJIN SILK PROPERTIES" LLC,
identification number 405273421, Irakli Khvtisiashvili (p/n 01030028410)

პროექტი:
PROJECT:
მრავალფუნქციური მიწის (სასტუმრო)
Multifunctional building (Hotel)

მისამართი:
ADDRESS:
ქ. თბილისი, ვაკრუაორი
(ს/კ 01.19.30.001.261)
airport, Tbilisi
(plot #01.19.30.001.261)

დირექტორი Director	ა.ასათიანი	
მთ. არქიტექტორი Chief Architect	ა.ასათიანი	
პროექტის ჯგუფი Design team	ბ. ასათიანი	
	ლ. ასათიანი	

სათაური:
TITLE:
ვიზუალიზაცია

მასშტაბი: SCALE:	თარიღი DATE	15.03.2024
ფაზა PHASE	ფურცელი: SHEET:	A-01



ARTSTUDIO PROJECT

ა(ა)იპ არტსტუდიო პროექტი, ქ. თბილისი, აღმაშენებლის ხეივანი, ბ. ნაგებობა/ნაკვეთი 2, მე-5 სართული, ა.დ.ნაგებობა 3
მისამართი: ქ.თბილისი, ვაჟა-ფშაველას ქ., ბ.119, ტერ.კ.კოდი 01.19.30.001.261
ტელ: (+995 32) 91 52 54
ელ-ფოსტა: info@artstudio.ge , artstudio_project@yahoo.com
ვებ-გვერდი: www.artstudio.ge
Legal Address: Ch. Tskhinvali Highway, Z. Tsereteli Business Center, Block A, 5th floor, Non-commercial Entity 3
Actual Address: Tbilisi, Tsereteli Highway, Z. Tsereteli Business Center, Block A, 5th floor, Non-commercial Entity 3
Tel: (+995 32) 91 52 54
E-mail: info@artstudio.ge , artstudio_project@yahoo.com
www.artstudio.ge

ექსპლიკაცია:
Explication

- შენობის მშენებლობის ნებართვით განსაზღვრული ზონა / Building location zone
- საკადასტრო საზღვარი / Cadastral boundary
- 1 — საკონსტრუქციო ღერძები / Structural axis

შენიშვნები:
NOTE

დამკვეთი:
CLIENT:
შპს „ფუჯის სილკ ფროფერთიზ“
(ს/კ 405273421),
ორგანიზაციის საიდენტიფიკაციო კოდი 0103002841(
"FUJIN SILK PROPERTIES" LLC,
identification number 405273421, Irakli Khvtisiashvili (p/n 0103002841(

პროექტი:
PROJECT:
მრავალფუნქციური მიზნის შენობა (სასტუმრო)
Multifunctional building (Hotel)

მისამართი:
ADDRESS:
ქ. თბილისი, აეროპორტი
(ს/კ 01.19.30.001.261)
airport, Tbilisi
(plot #01.19.30.001.261)

დირექტორი Director	ე.ცაბაძე	
მთ. არქიტექტორი Chief Architect	გ.ცეცხლაძე	
პროექტის ჯგუფი Design team	მ. ჯინჭარაძე	
	ლ. ლომსაძე	
	ლ. თარხნიშვილი	

ნახაზის:
TITLE:
ფოტომონტაჟი

მასშტაბი: SCALE:	თარიღი DATE	15.03.2024
ფაზა: PHASE:	ფურცელი: SHEET:	A-101

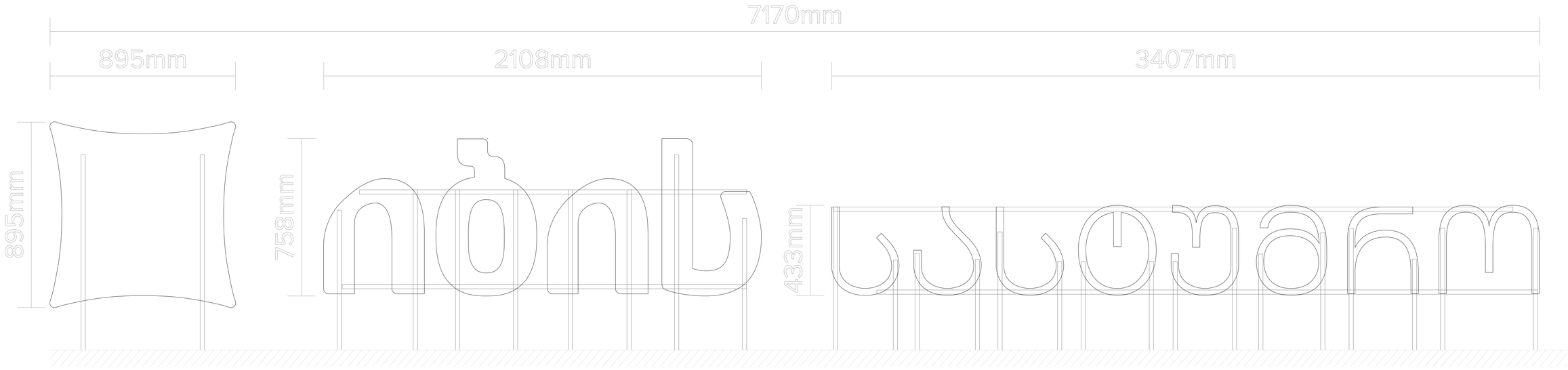

ლოგო №1
შიგნიდან განათდეს ლოგო და ასოები
ზომა - 7170X895მმ
რაოდენობა - 2 ცალი

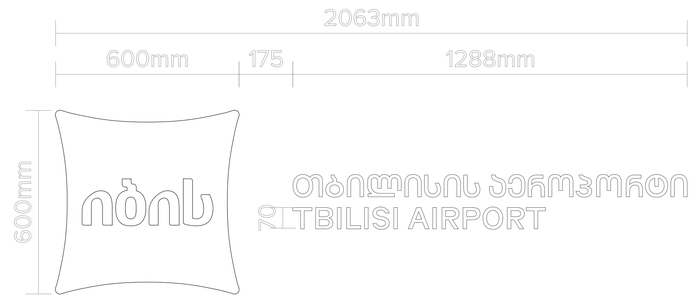

ლოგო №3
შიგნიდან განათდეს შესასვლელი ნიშანი და ვინილის სტიკერი
ზომა - 2063X600მმ

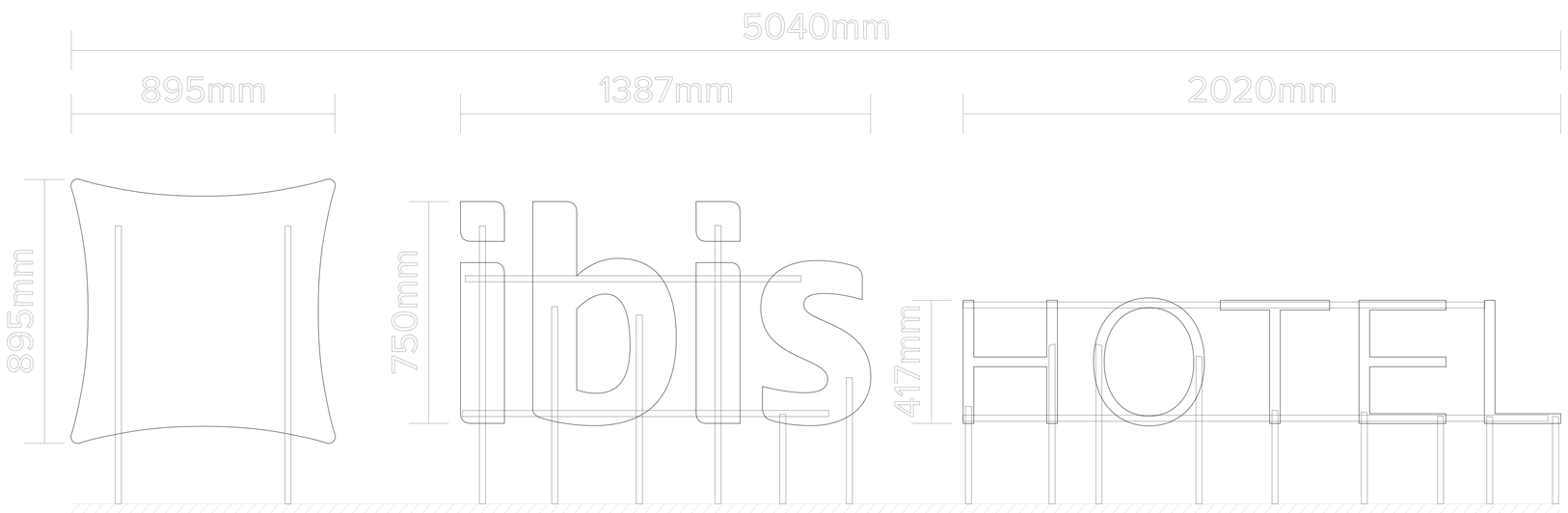

ლოგო №2
შიგნიდან განათდეს ლოგო და ასოები
ზომა - 5040X895მმ

ARTSTUDIO PROJECT
ს.ს.არქიტექტურული სტუდია არტსტუდიო პროექტი
ს. საარქიტექტორო ს. ს. შპს(ბიზნეს ბმობა)პროექტი
მისამართი: ქ.თბილისი ვაკე, #119, ტელ: (+995 32) 91 52 54
ელ-ფოსტა: info@artstudio.ge , artstudio_project@yahoo.com
ვებ-გვერდი: www.artstudio.ge
Legal Address: Ct. Tskhinvali 119, 0160, Tbilisi, Georgia
Actual Address: Bagebi, Tsereteli Highway, 2, Saburtalo/blue Str #3
ბაგები, წერეთლის გამზირი # 4, 0179, თბილისი, საქართველო
Tel: (+995 32) 91 52 54
E-mail: info@artstudio.ge , artstudio_project@yahoo.com
www.artstudio.ge

ექსპლიკაცია:
Explication

- მშენებლის მშენებლობის ზონა
  Building location zone
- საკადასტრო საზღვარი / Cadastral bou
- 1 — ტრანსფორმირებული ტერიტ / Structural a

შენიშვნები:
NOTE

დამკვეთი:
CLIENT:
შპს „ფუჯინ სილკ ფროფერთიზ„
(ს/ნ 405273421),
ირაკლი ხვთისიაშვილი (პ/ნ 01030028410
"FUJIN SILK PROPERTIES" LLC,
Identification number 405273421, Irakli Khvtisiashvili (p/n 01030028410)

პროექტი:
PROJEQT:
მრავალფუნქციური შენობა (სასტუმრო)
Multifunctional building (Hotel)

მისამართი:
ADDRESS:
ქ. თბილისი, აეროპორტი
(ს/კ 01.19.30.001.261)
airport, Tbilisi
(plot #01.19.30.001.261)

დირექტორი Director	ა.ალანია	
მთ. არქიტექტორი Chief Architect	ა.ალანია	
პროექტის ჯგუფი Design team	მ. ალანია	
	მ. თარხნიშვილი	

სათაური:
TITLE:
ლოგოს განლა

მასშტაბი: SCALE:	თარიღი: DATE	28.02.2024
ფაზა: PHASE:	ფურცელი: SHEET:	A-101