სოფელი ოქროყანა, ინდივიდუალური სახლი #13-ის

კონსტრუქციული ნაწილი

2021 წ.

საძირკვლის განლაგეის გეგმა -0.100 ნიშნულზე

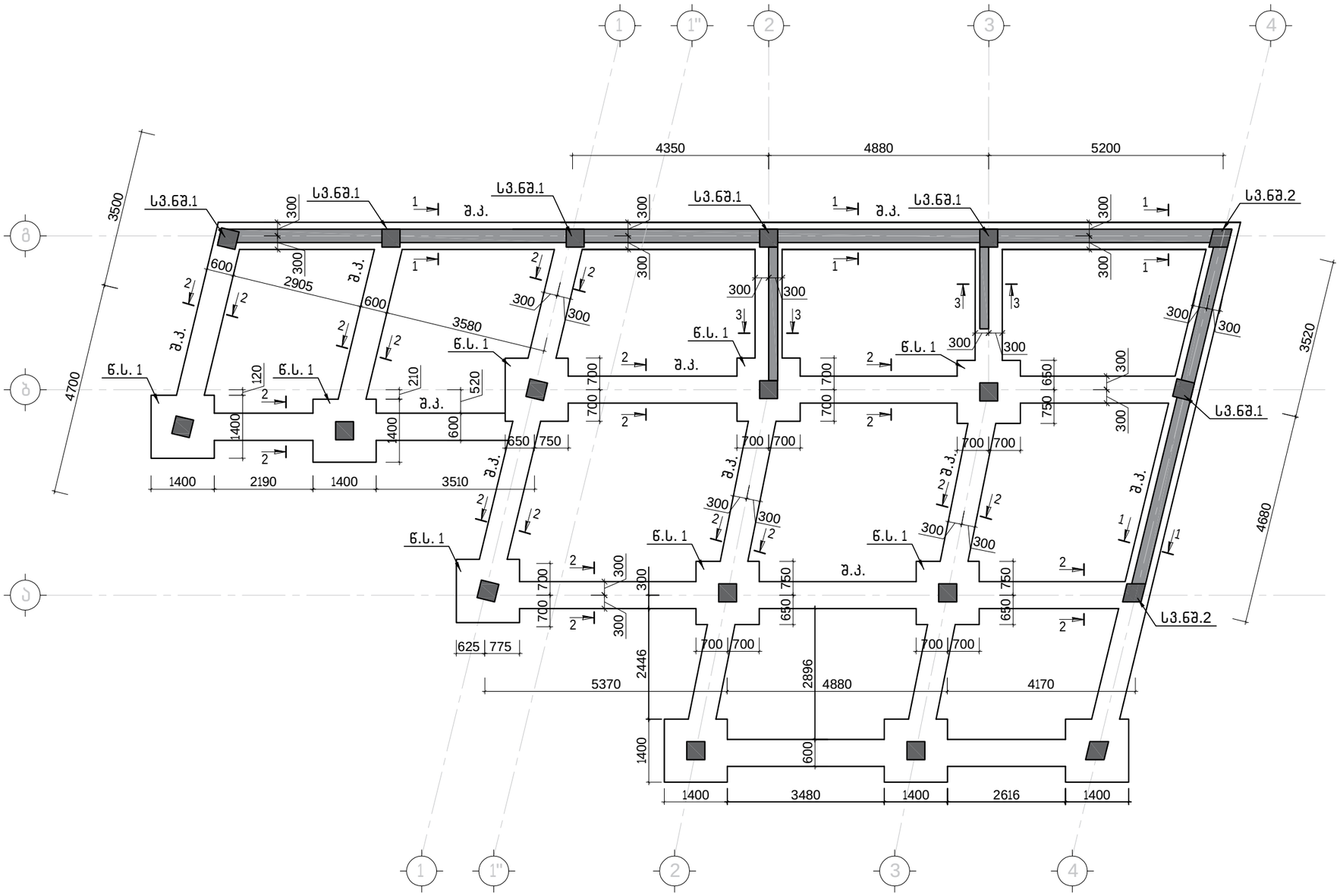

შენიშვნა:

1. წერტილოვანი საძირკველი 1 და 2 იხილეთ ფრ. 2
2. შემკრავი კოჭის კვეთი 1-1 და 2-2, რკ/ბ კედლების და სვეტების ნაშვერები იხილეთ ფრ.3

საძირკვლის განლაგეის გეგმა
-0.100 ნიშნულზე

კ-1

1:100

წერტილოვანი საძირკველი 1
(8 ცალი)

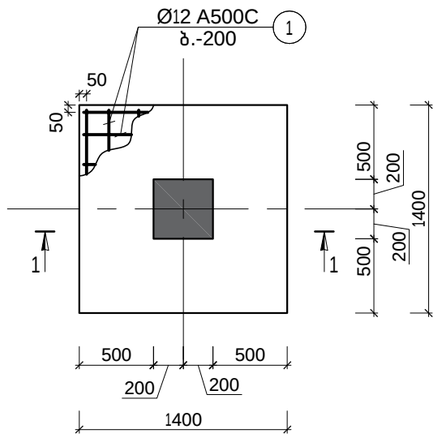

სვეტის ნაშვერები 1
(6 ცალი)

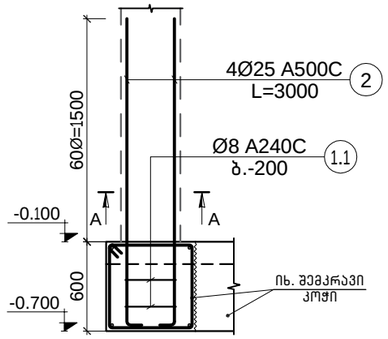

სვეტის ნაშვერები 2
(2 ცალი)

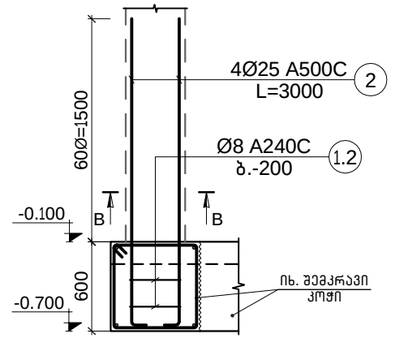

კვეთი 1-1

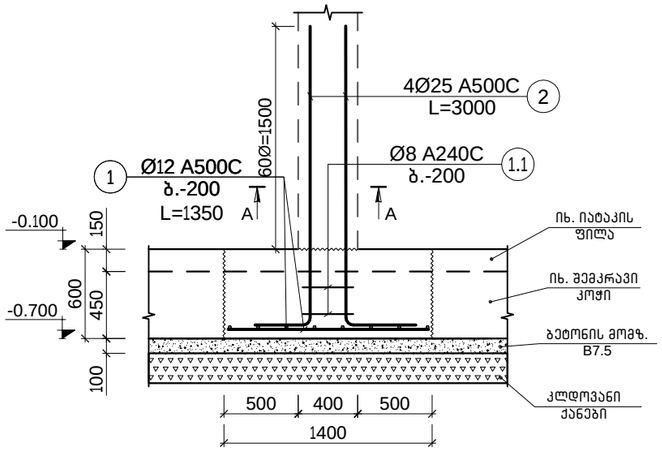

კვეთი A-A

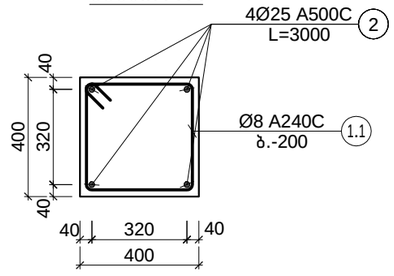

კვეთი B-B

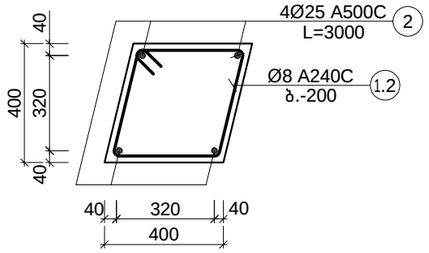

პოზ. 1.1
L=1640

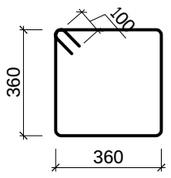

პოზ. 1.2
L=1640

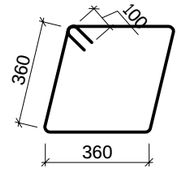

წერტილოვანი საძირკველი 1-ის და სვეტის ნაშვერების სპეციფიკაცია													სულ კონსტრუქციის რაოდენობა			
არმატურის სპეციფიკაცია						მასალის ამოკრეფა							n= 1			
პოზ.	⌀ (მმ)	კლასი	L (მმ)	n (ცალი)	Lxn მ	⌀ მმ	∑ Lxn მ	1 გრძ.მ. წონა, კგ	∑ წონა , კგ		ბეტონი მ³		∑ წონა , კგ		ბეტონი მ³	
									A240C	A500C	B25	B7.5	A240C	A500C	B25	B7.5
1	12	A500C	1350	128	172.8	25	192	3.853	-	739.776	9.408	1.8	-	739.776	9.408	1.8
2	25	A500C	3000	64	192	12	172.8	0.888	-	153.4464			-	153.4464		
1.1	8	A240C	1640	28	45.92	8	45.92	0.395	18.1384	-			18.1384	-		
1.2	8	A240C	1640	4	6.56				-	-			-	-		
								∑	18.1384	893.2224	9.408	1.8	18.1384	893.2224	9.408	1.8

წერტილოვანი საძირკველი;
სვეტების ნაშვერები

კ-2

1:40

შკ. - შემკრავი კოჭი
კვეთი 1-1
(რკ/ბ კედლის ნაშვერები)

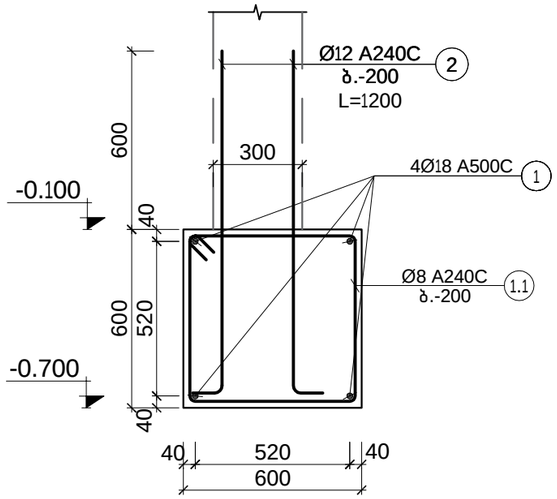

შკ. - შემკრავი კოჭი
კვეთი 2-2

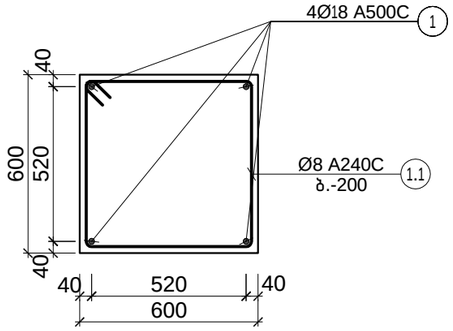

პოზ. 1.1
L=2440

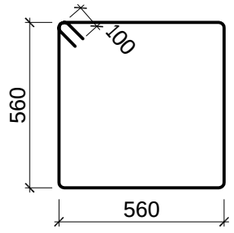

შკ. - შემკრავი კოჭი
კვეთი 3-3
(რკ/ბ დიაფრაგმის ნაშვერები)

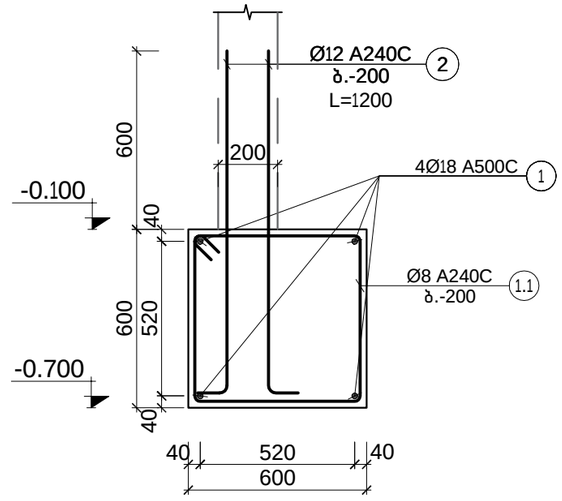

შემკრავი კოჭის და რ/ბ კედლის ნაშვერების სპეციფიკაცია													სულ კონსტრუქციის რაოდენობა			
არმატურის სპეციფიკაცია						მასალის ამოკრეფა							n= 1			
პოზ.	⌀ (მმ)	კლასი	L (მმ)	n (ცალი)	Lxn მ	⌀ მმ	∑ Lxn მ	1 გრძ.მ. წონა, კგ	∑ წონა , კგ		ბეტონი მ³		∑ წონა , კგ		ბეტონი მ³	
									A240C	A500C	B25	B7.5	A240C	A500C	B25	B7.5
1	18	A500C	465600	1	465.6	18	465.6	1.998	-	930.2688	34.92	9.6	-	930.2688	34.92	9.6
1.1	8	A240C	2440	450	1098	12	432	0.888	-	383.616			-	383.616		
2	12	A500C	1200	360	432	8	1098	0.395	433.71	-			433.71	-		
								∑	433.71	1313.8848	34.92	9.6	433.71	1313.8848	34.92	9.6

შემკრავი კოჭი; რკ/ბ კედლის და დიაფრაგმის ნაშვერები

კ-3

1:20

იატაკის ფილის არმირების გეგმა -0.100 ნიშნულზე

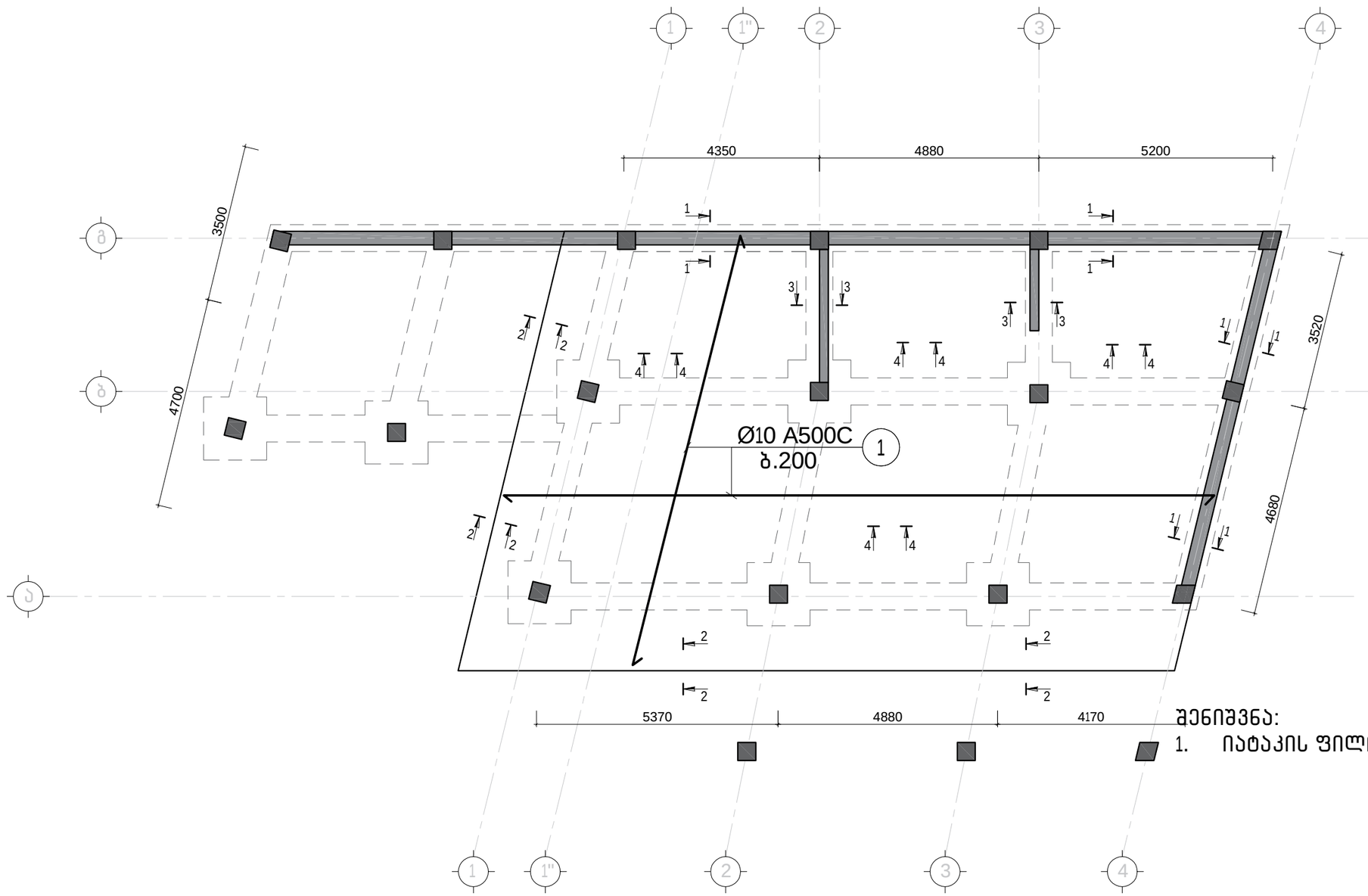

შენიშვნა:

1. იატაკის ფილის კვეთები იხილეთ ფრ.8

იატაკის ფილის სპეციფიკაცია -0.100 ნიშნულზე													სულ კონსტრუქციის რაოდენობა				
არმატურის სპეციფიკაცია						მასალის ამოკრეფა							n=	1			
პოზ.	⌀ (მმ)	კლასი	L (მმ)	n (ცალი)	Lxn მ	⌀ მმ	∑ Lxn მ	1 გრძ.მ. წონა, კგ	∑ წონა , კგ		ბეტონი მ^3		∑ წონა , კგ		ბეტონი მ^3		
									A240C	A500C	B25	B7.5	A240C	A500C	B25	B7.5	
1	10	A500C	1716000	1	1716	10	1716	0.617	-	1058.772	23.4	16	-	1058.772	23.4	16	
								∑	-	1058.772	23.4	16	-	1058.772	23.4	16	

იატაკის ფილის არმირების გეგმა
-0.100 ნიშნულზე

კ-4

1:100

გადახურვის ფილის არმირების გეგმა +4.300 ნიშნულზე

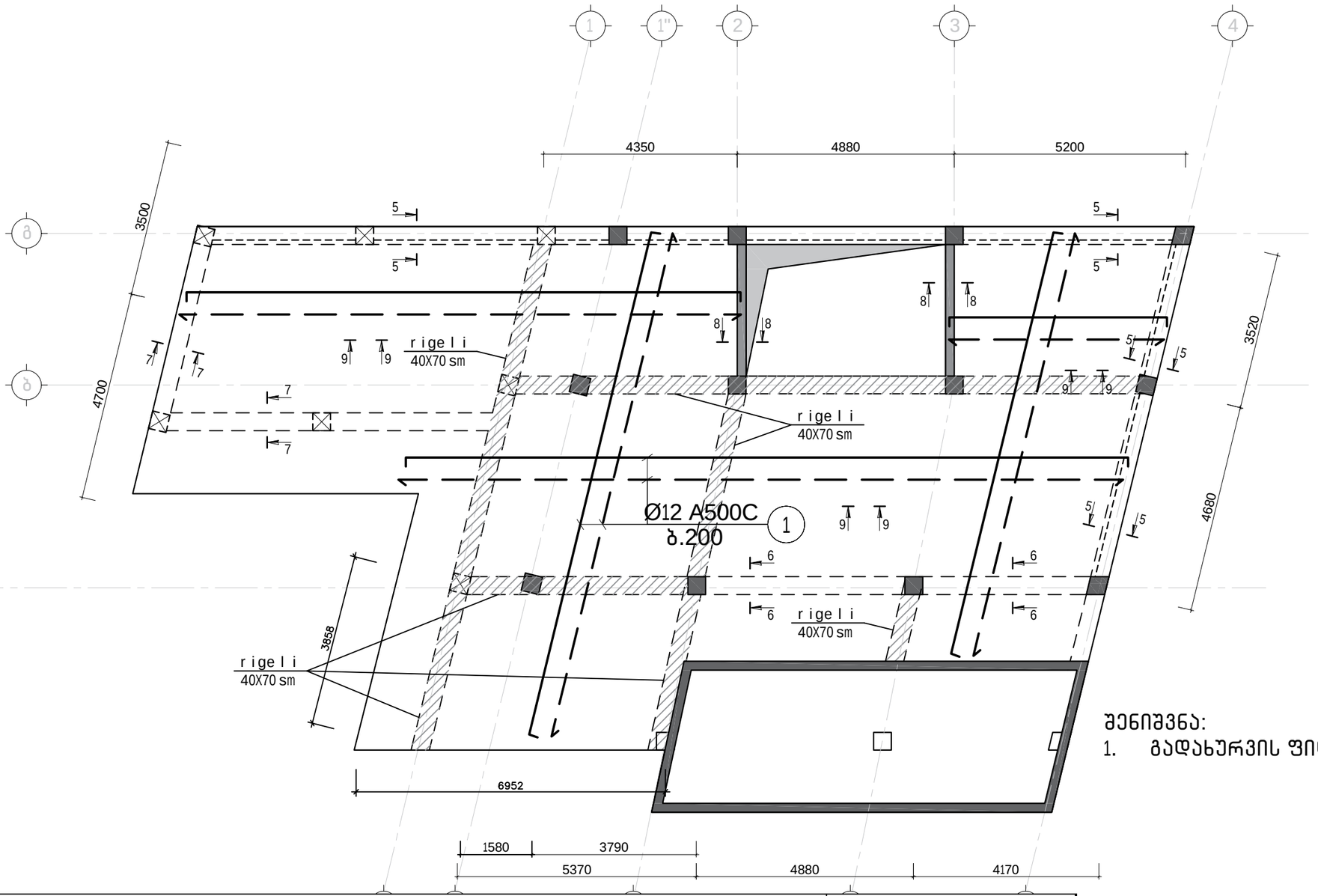

შენიშვნა:

1. გადახურვის ფილის კვეთები იხილეთ ფრ.8

გადახურვის ფილის სპეციფიკაცია +4.300 ნიშნულზე													სულ კონსტრუქციის რაოდენობა				
არმატურის სპეციფიკაცია						მასალის ამოკრეფა							n=	1			
პოზ.	⌀ (მმ)	კლასი	L (მმ)	n (ცალი)	Lxn მ	⌀ მმ	∑ Lxn მ	1 გრძ.მ. წონა, კგ	∑ წონა , კგ		ბეტონი მ^3		∑ წონა , კგ		ბეტონი მ^3		
									A240C	A500C	B25	B7.5	A240C	A500C	B25	B7.5	
1	12	A500C	3850000	1	3850	12	3850	0.888	-	3418.8	35	-	-	3418.8	35	-	
1.1	8	A240C	290	875	253.75	10	698.25	0.617	-	430.82025			-	430.82025			
1.2	10	A500C	1330	525	698.25	8	253.75	0.395	100.2313	-			100.231	-			
								∑	100.2313	3849.6203	35	-	100.231	3849.6203	35	-	

გადახურვის ფილის არმირების გეგმა +4.300 ნიშნულზე

კ-5

1:100

გადახურვის ფილის არმირების გეგმა +7.800 ნიშნულზე

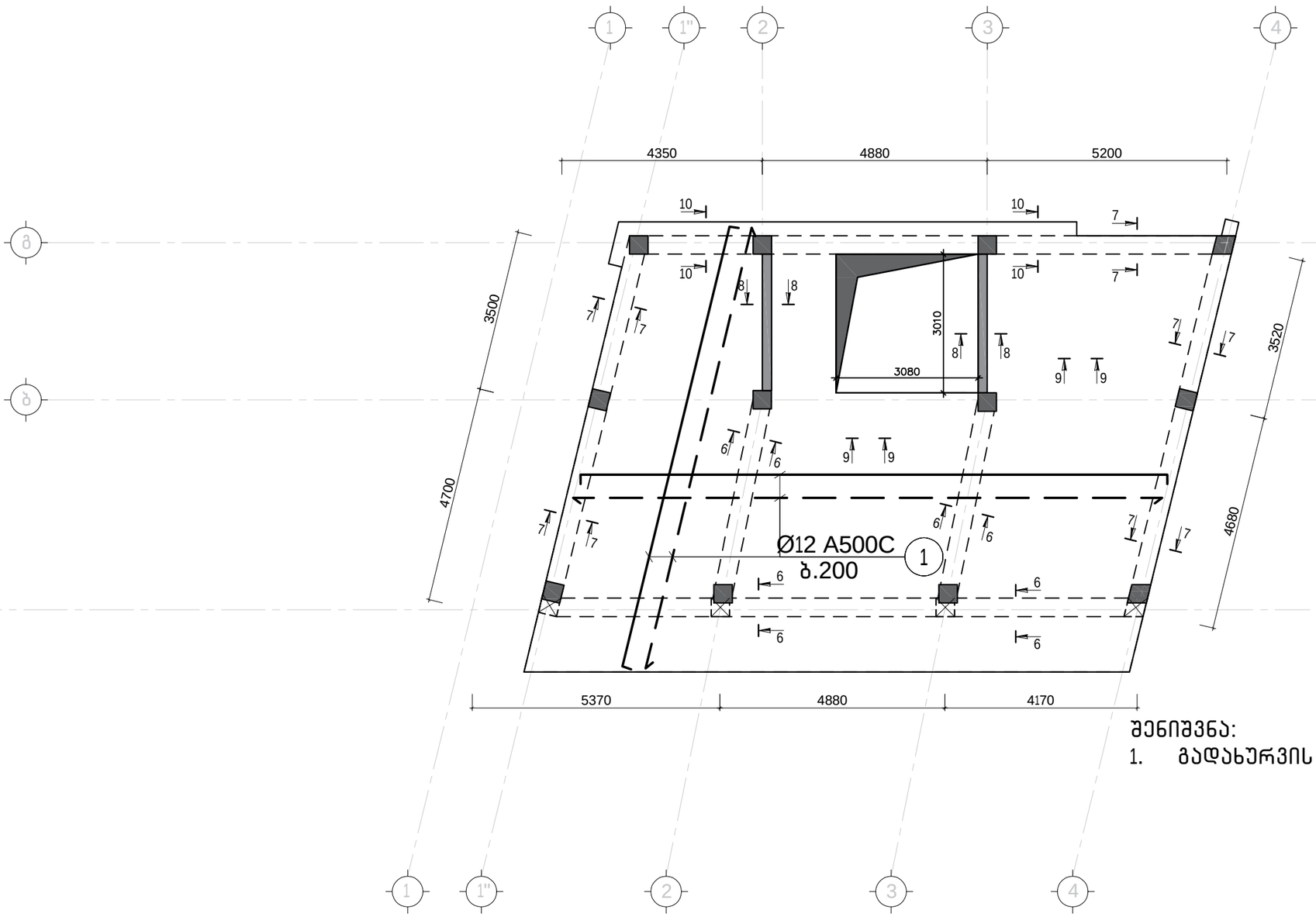

შენიშვნა:

1. გადახურვის ფილის კვეთები იხილეთ ფრ.8

გადახურვის ფილის სპეციფიკაცია +7.800 ნიშნულზე													სულ კონსტრუქციის რაოდენობა			
არმატურის სპეციფიკაცია						მასალის ამოკრეფა							n=	1		
პოზ.	⌀ (მმ)	კლასი	L (მმ)	n (ცალი)	Lxn მ	⌀ მმ	∑ Lxn მ	1 გრძ.მ. წონა, კგ	∑ წონა , კგ		ბეტონი მ³		∑ წონა , კგ		ბეტონი მ³	
									A240C	A500C	B25	B7.5	A240C	A500C	B25	B7.5
1	12	A500C	2552000	1	2552	12	2552	0.888	-	2266.176	23.2	-	-	2266.176	23.2	-
1.1	8	A240C	290	580	168.2	10	462.84	0.617	-	285.57228			-	285.57228		
1.2	10	A500C	1330	348	462.84	8	168.2	0.395	66.439	-			66.439	-		
								∑	66.439	2551.7483	23.2	-	66.439	2551.7483	23.2	-

გადახურვის ფილის არმირების გეგმა +7.800 ნიშნულზე

კ-6

1:100

გადახურვის ფილის არმირების გეგმა +11.300 ნიშნულზე

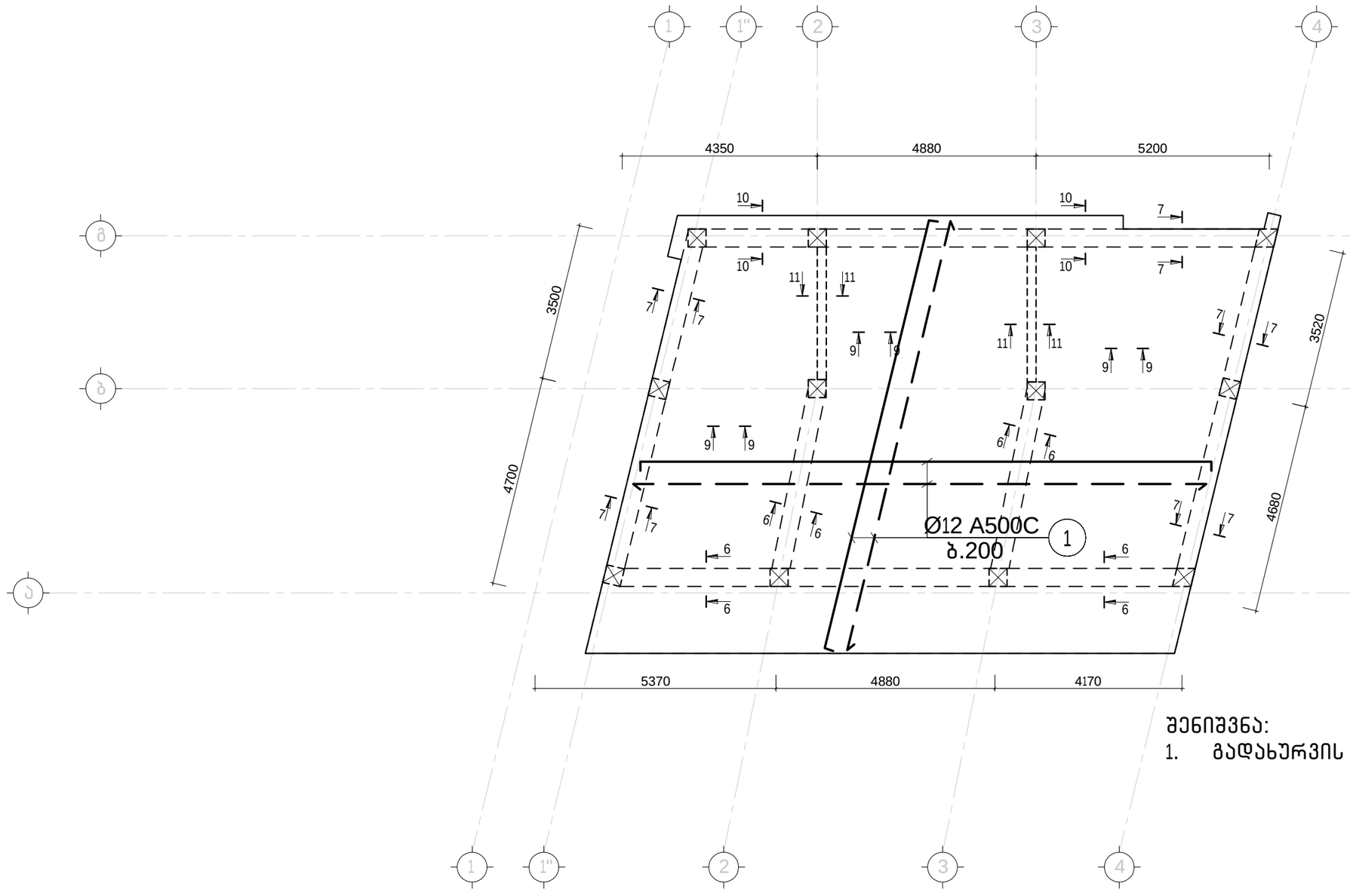

შენიშვნა:

1. გადახურვის ფილის კვეთები იხილეთ ფრ.8

გადახურვის ფილის სპეციფიკაცია +11.300 ნიშნულზე													სულ კონსტრუქციის რაოდენობა				
არმატურის სპეციფიკაცია						მასალის ამოკრეფა							n=	1			
პოზ.	⌀ (მმ)	კლასი	L (მმ)	n (ცალი)	Lxn მ	⌀ მმ	∑ Lxn მ	1 გრძ.მ. წონა, კგ	∑ წონა , კგ		ბეტონი მ^3		∑ წონა , კგ		ბეტონი მ^3	
									A240C	A500C	B25	B7.5	A240C	A500C	B25	B7.5
1	12	A500C	2816000	1	2816	12	2816	0.888	-	2500.608	25.6	-	-	2500.608	25.6	-
1.1	8	A240C	290	640	185.6	10	510.72	0.617	-	315.11424			-	315.11424		
1.2	10	A500C	1330	384	510.72	8	185.6	0.395	73.312	-			73.312	-		
								∑	73.312	2815.7222	25.6	-	73.312	2815.7222	25.6	-

გადახურვის ფილის არმირების გეგმა +11.300 ნიშნულზე

კ-7

1:100

კვეთი 1-1

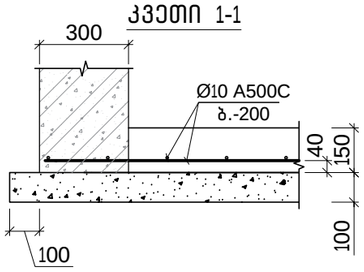

კვეთი 2-2

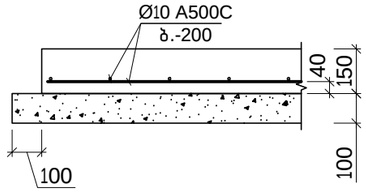

კვეთი 3-3

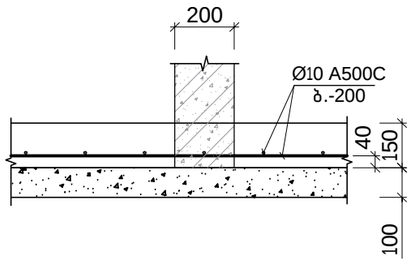

კვეთი 4-4

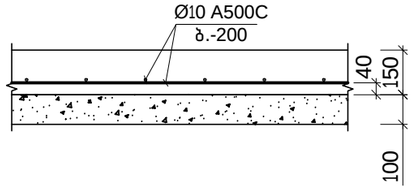

კვეთი 5-5

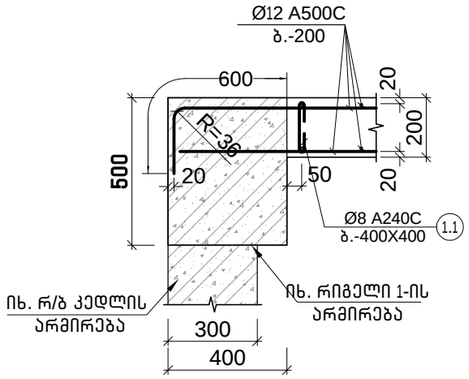

კვეთი 6-6

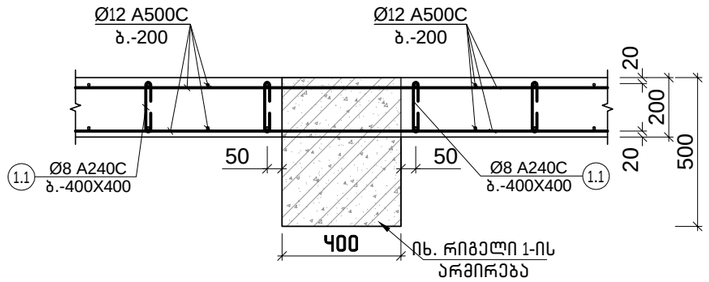

კვეთი 7-7

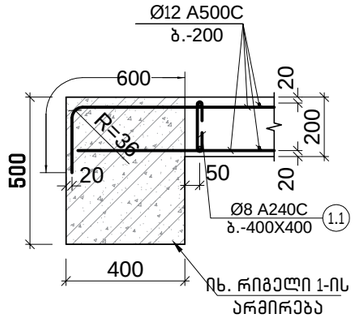

კვეთი 8-8

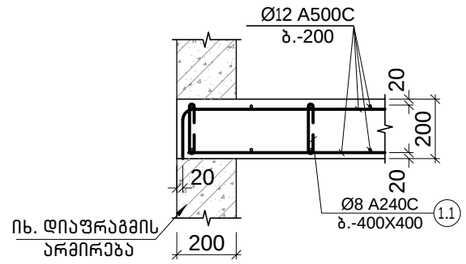

კვეთი 9-9

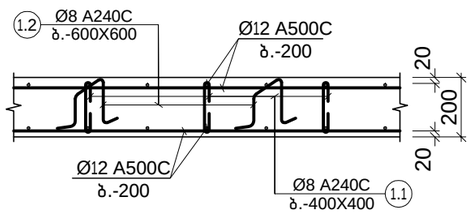

კვეთი 10-10

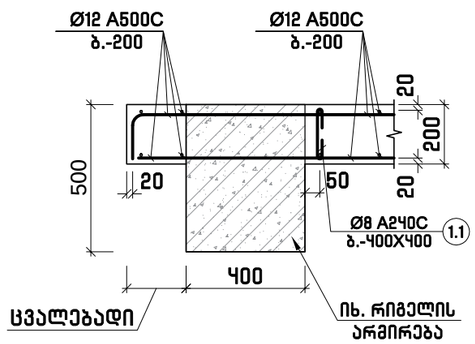

კვეთი 11-11

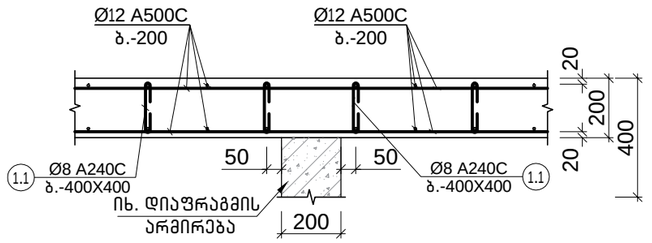

პოზ. 1.1
L=290

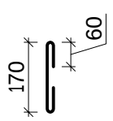

პოზ. 1.2
L=1330

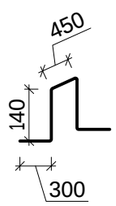

ფილის არმირების კვეთები

კ- 8

1:20

Ведомость перемычек		
Марка	Кол.	Вес, кг
П-1	7	12-ф
П-2	7	12-ф
П-3	2	13-ф

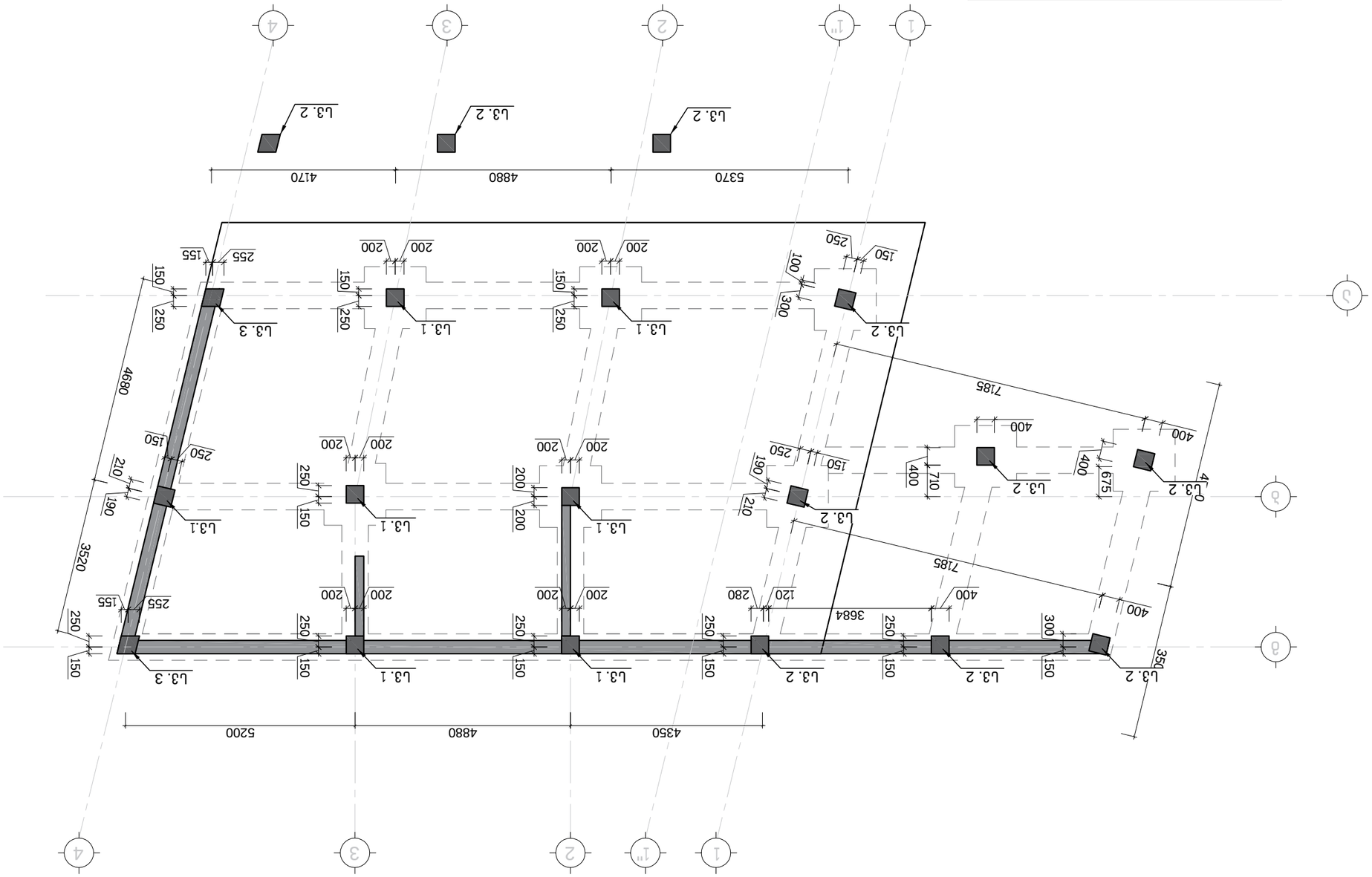
1
1'
2
3
4
А
Б
5370
4880
4170
5200
4880
4350
3520
4680
3684
7185
7185
П-3
П-2
П-1
П-2
П-2
П-2
П-2
П-1
П-1
П-1
П-3
П-3
П-3
П-3
П-3
П-3
150
250
155
255
200
200
200
200
200
200
200
200
150
250
150
250
150
250

სვეტების განლაგების გეგმა +4.300 ნიშნულზე

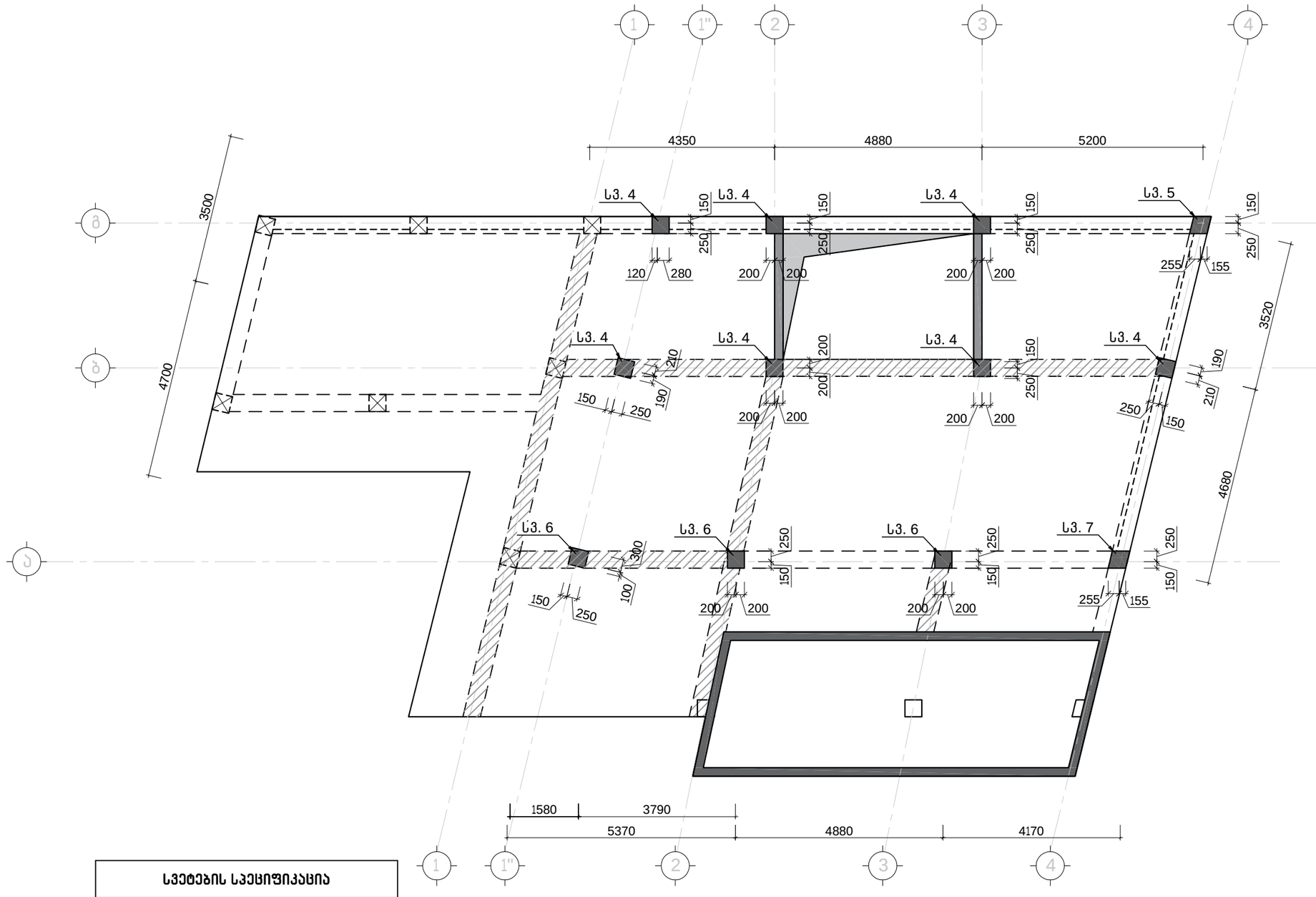

სვეტების სპეციფიკაცია		
დასახელება	რაოდ.	ის. ფ.
Ს3.4	7	ფ-13
Ს3.5	1	ფ-14
Ს3.6	3	ფ-14
Ს3.7	1	ფ-15

სვეტების განლაგების გეგმა
+4.300 ნიშნულზე

კ-10

1:100

სვეტების განლაგების გეგმა +7.800 ნიშნულზე

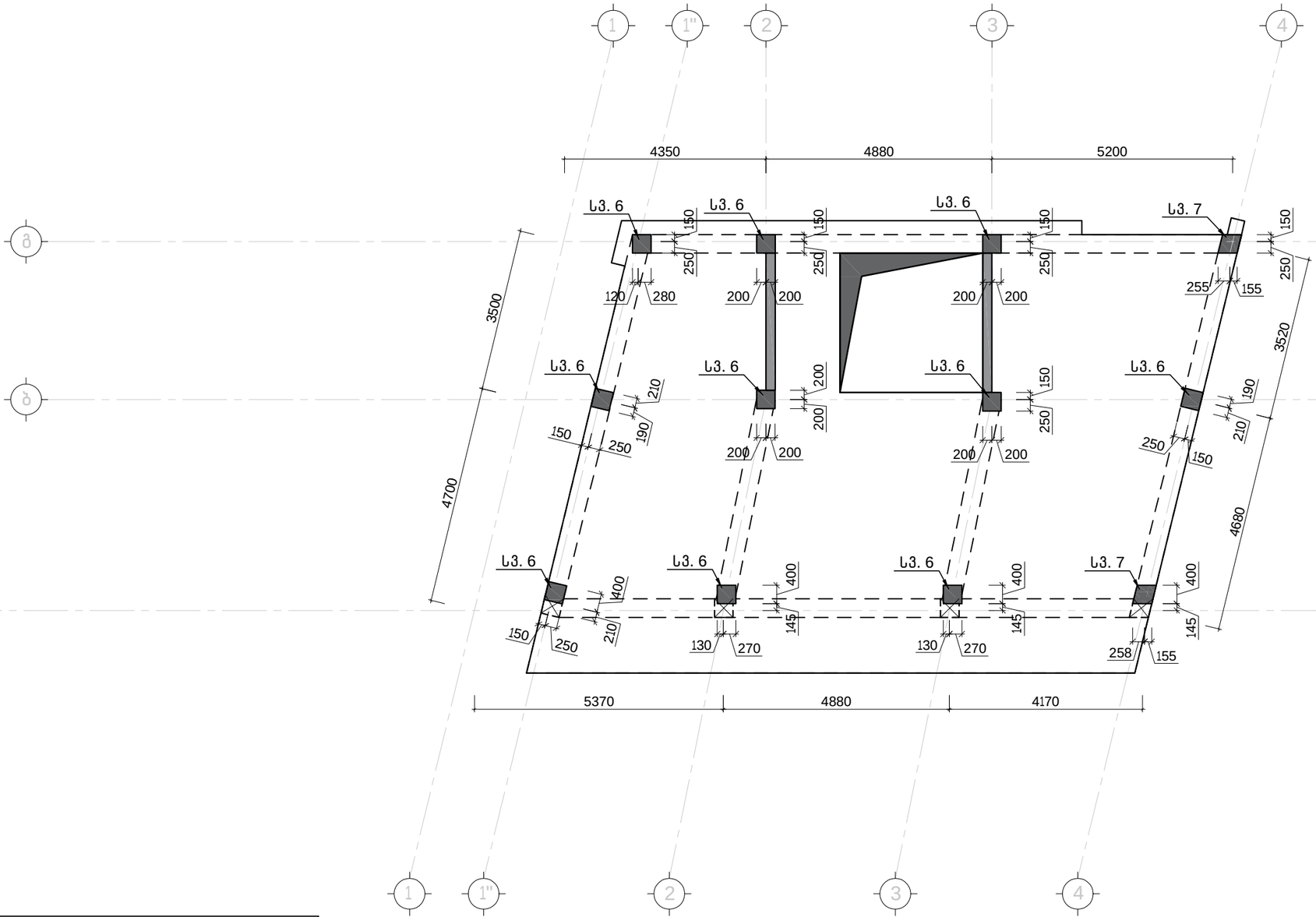

სვეტების სპეციფიკაცია		
დასახელება	რაოდ.	იხ.ფ.
Ს3.6	10	ფ-14
Ს3.7	2	ფ-15

სვეტების განლაგების გეგმა
+7.800 ნიშნულზე

კ-11

1:100

სვეტი 1

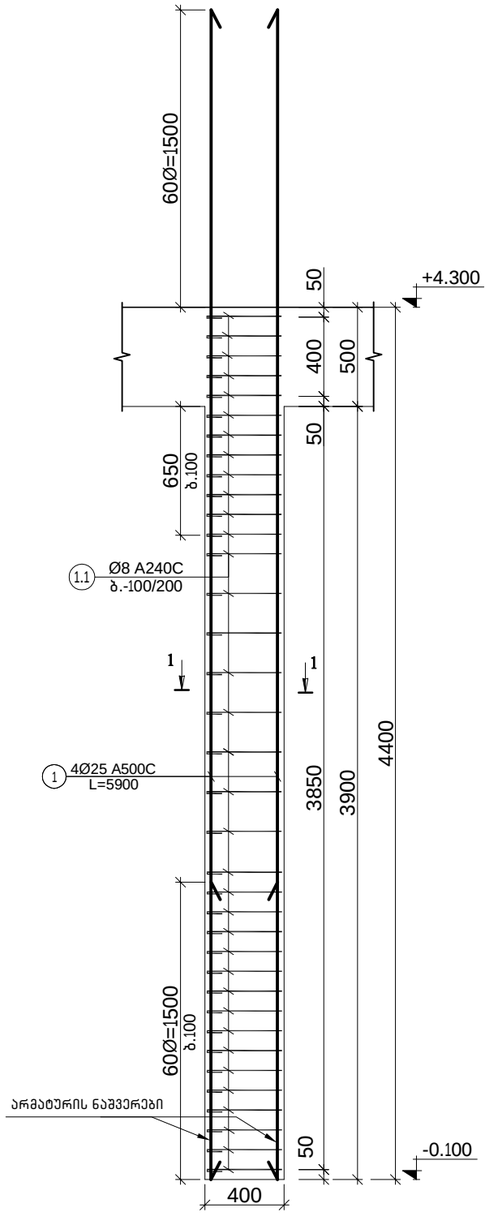

კვეთი 1-1

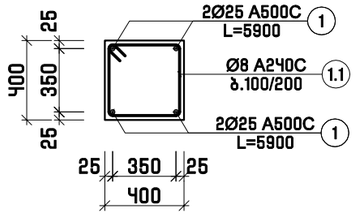

პოზ. 1.1
L=1640

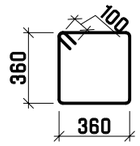

სვეტი 2

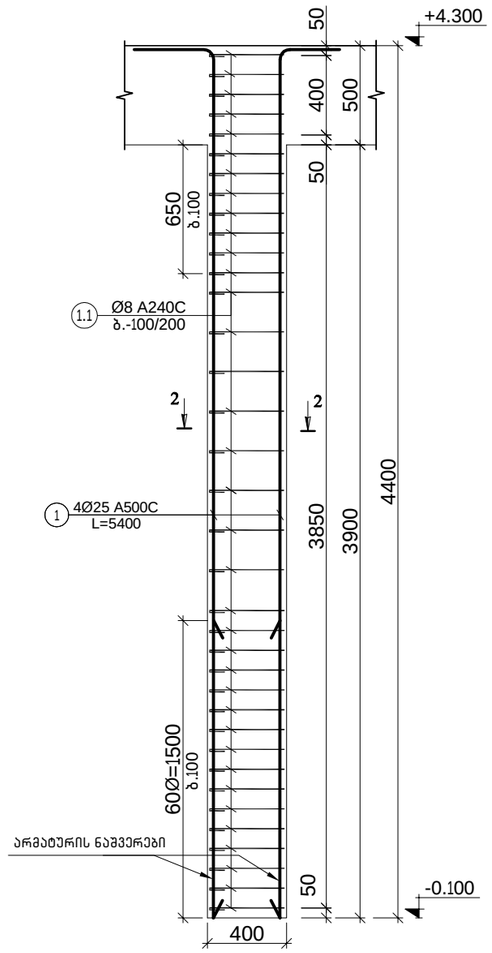

კვეთი 2-2

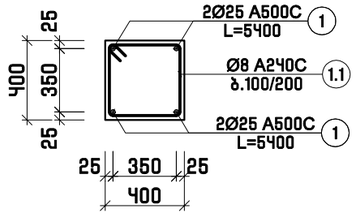

პოზ. 1.1
L=1640

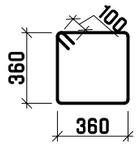

სვეტი 1-ის სპეციფიკაცია																
არმატურის სპეციფიკაცია						მასალის ამოკრეფა							სულ კონსტრუქციის რაოდენობა			
													n=	7		
პოზ.	⌀ (მმ)	კლასი	L (მმ)	n (ცალი)	Lxn მ	⌀ მმ	∑ Lxn მ	1 გრძ.მ. წონა, კგ	∑ წონა , კგ		ბეტონი მ³		∑ წონა , კგ		ბეტონი მ³	
									A240C	A500C	B25	B7.5	A240C	A500C	B25	B7.5
1	25	A500C	5900	4	23.6	25	23.6	3.853	-	90.9308	0.624	-	-	636.5156	4.368	-
1.1	8	A240C	1640	35	57.4	8	57.4	0.395	22.673	-			158.711	-		
								∑	22.673	90.9308	0.624	-	158.711	636.5156	4.368	-

სვეტი 2-ის სპეციფიკაცია													სულ კონსტრუქციის რაოდენობა			
არმატურის სპეციფიკაცია						მასალის ამოკრეფა							n=	7		
პოზ.	⌀ (მმ)	კლასი	L (მმ)	n (ცალი)	Lxn მ	⌀ მმ	∑ Lxn მ	1 გრძ.მ. წონა, კგ	∑ წონა , კგ		ბეტონი მ³		∑ წონა , კგ		ბეტონი მ³	
									A240C	A500C	B25	B7.5	A240C	A500C	B25	B7.5
1	25	A500C	5400	4	21.6	25	21.6	3.853	-	83.2248	0.624	-	-	582.5736	4.368	-
1.1	8	A240C	1640	35	57.4	8	57.4	0.395	22.673	-			158.711	-		
								∑	22.673	83.2248	0.624	-	158.711	582.5736	4.368	-

შენიშვნა:
1. სვეტში დამცავი შრე აღებულია არმატურის კიდიდან

სვეტი-1; სვეტი-2

კ-12

1:30

სვეტი 3

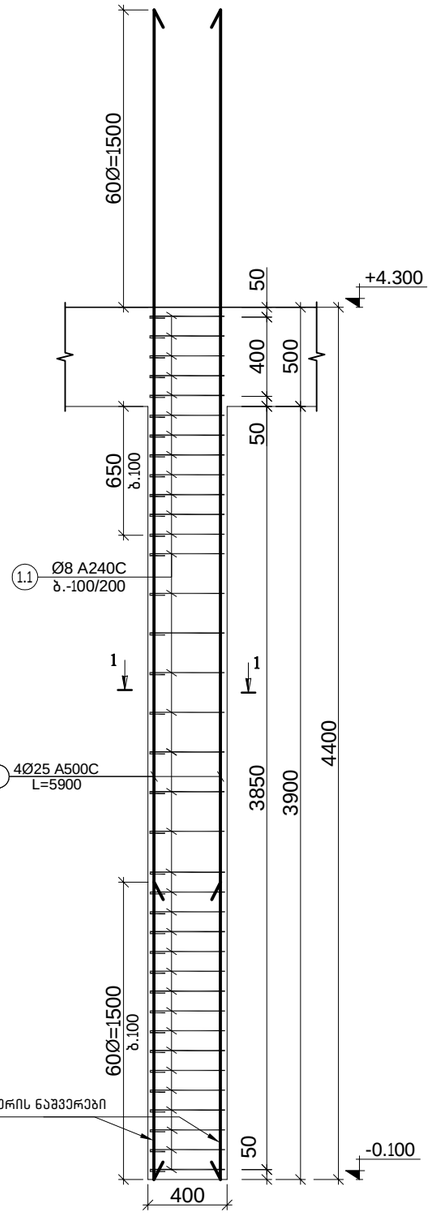

კვეთი 1-1

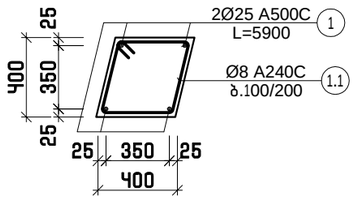

პოზ. 1.1
L=1640

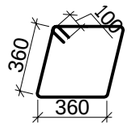

სვეტი 3-ის სპეციფიკაცია													სულ კონსტრუქციის რაოდენობა				
არმატურის სპეციფიკაცია						მასალის ამოკრეფა							n=	2			
პოზ.	⌀ (მმ)	კლასი	L (მმ)	n (ცალი)	Lxn მ	⌀ მმ	∑ Lxn მ	1 გრძ.მ. წონა, კგ	∑ წონა , კგ		ბეტონი მ³		∑ წონა , კგ		ბეტონი მ³	
									A240C	A500C	B25	B7.5	A240C	A500C	B25	B7.5
1	25	A500C	5900	4	23.6	25	23.6	3.853	-	90.9308			-	181.8616		
1.1	8	A240C	1640	35	57.4	8	57.4	0.395	22.673	-	0.624	-	45.346	-	1.248	-
								∑	22.673	90.9308	0.624	-	45.346	181.8616	1.248	-

სვეტი 4

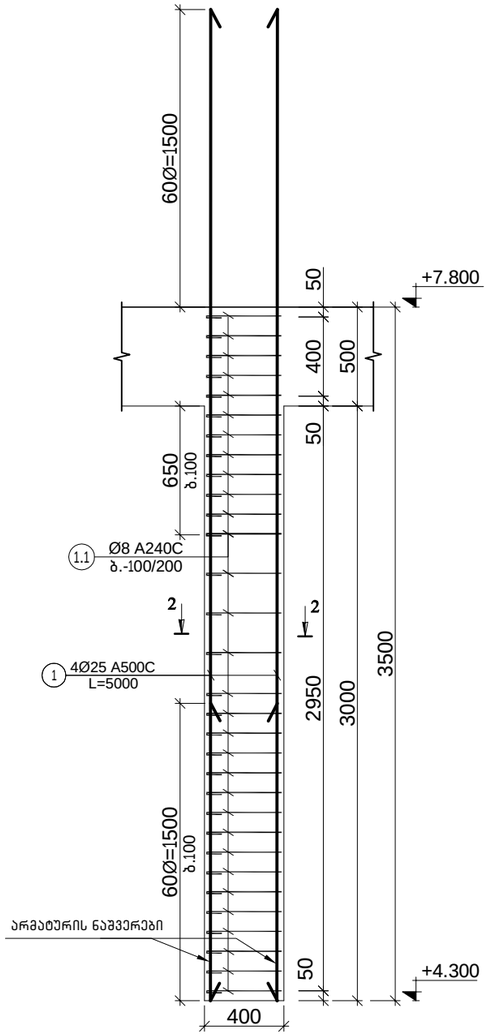

კვეთი 2-2

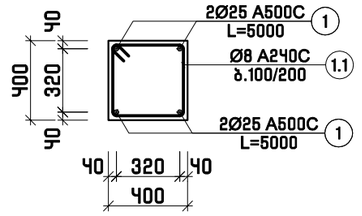

პოზ. 1.1
L=1640

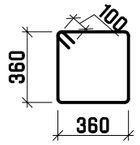

სვეტი 4-ის სპეციფიკაცია													სულ კონსტრუქციის რაოდენობა				
არმატურის სპეციფიკაცია						მასალის ამოკრეფა							n=	7			
პოზ.	⌀ (მმ)	კლასი	L (მმ)	n (ცალი)	Lxn მ	⌀ მმ	∑ Lxn მ	1 გრძ.მ. წონა, კგ	∑ წონა , კგ		ბეტონი მ³		∑ წონა , კგ		ბეტონი მ³	
									A240C	A500C	B25	B7.5	A240C	A500C	B25	B7.5
1	25	A500C	5000	4	20	25	20	3.853	-	77.06			-	539.42		
1.1	8	A240C	1640	31	50.84	8	50.84	0.395	20.0818	-	0.48	-	140.573	-	3.36	-
								∑	20.0818	77.06	0.48	-	140.573	539.42	3.36	-

შენიშვნა:
1. სვეთში დამცავი შრე აღებულია არმატურის კიდიდან

სვეტი-3; სვეტი-4

კ-13

1:30

სვეტი 5

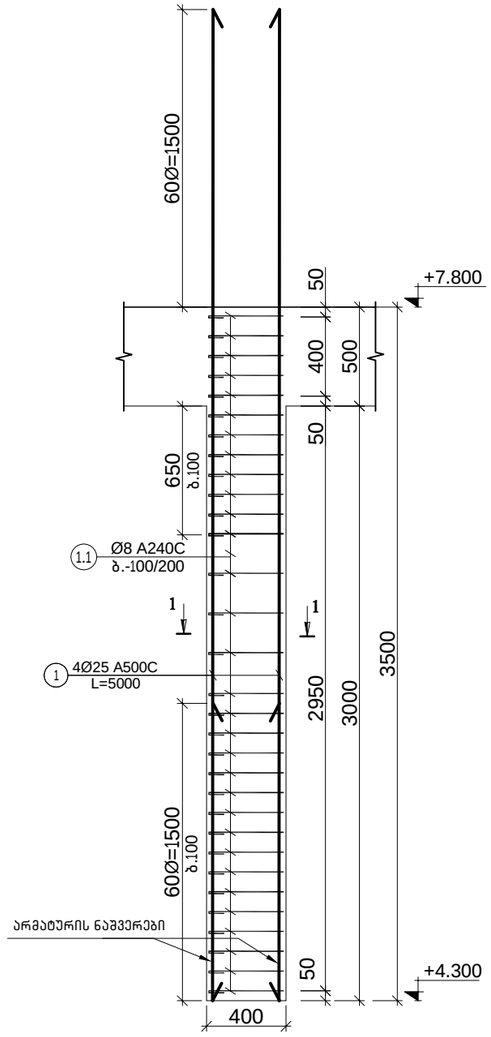

კვეთი 1-1

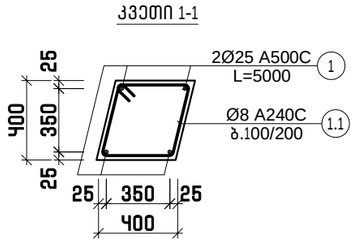

პოზ. 1.1
L=1640

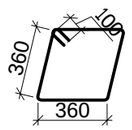

სვეტი 6

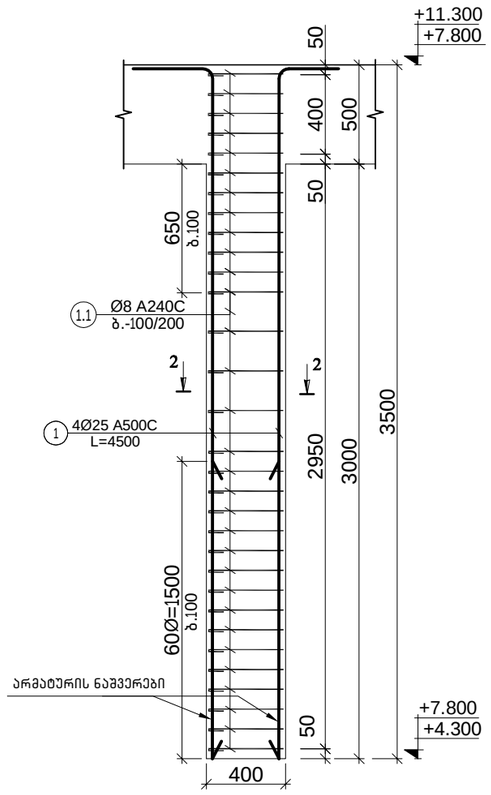

კვეთი 2-2

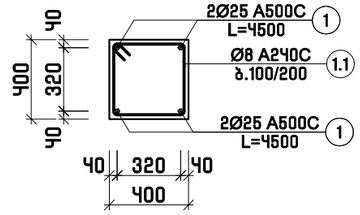

პოზ. 1.1
L=1640

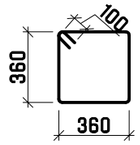

სვეტი 6-ის სპეციფიკაცია													სულ კონსტრუქციის რაოდენობა			
არმატურის სპეციფიკაცია						მასალის ამოკრეფა							n= 13			
პოზ.	⌀ (მმ)	კლასი	L (მმ)	n (ცალი)	Lxn მ	⌀ მმ	∑ Lxn მ	1 გრძ.მ. წონა, კგ	∑ წონა , კგ		ბეტონი მ³		∑ წონა , კგ		ბეტონი მ³	
									A240C	A500C	B25	B7.5	A240C	A500C	B25	B7.5
1	25	A500C	4500	4	18	25	18	3.853	-	69.354			-	901.602		
1.1	8	A240C	1640	31	50.84	8	50.84	0.395	20.0818	-	0.48	-	261.063	-	6.24	-
								∑	20.0818	69.354	0.48	-	261.063	901.602	6.24	-

სვეტი 5-ის სპეციფიკაცია													სულ კონსტრუქციის რაოდენობა			
არმატურის სპეციფიკაცია						მასალის ამოკრეფა							n= 1			
პოზ.	⌀ (მმ)	კლასი	L (მმ)	n (ცალი)	Lxn მ	⌀ მმ	∑ Lxn მ	1 გრძ.მ. წონა, კგ	∑ წონა , კგ		ბეტონი მ³		∑ წონა , კგ		ბეტონი მ³	
									A240C	A500C	B25	B7.5	A240C	A500C	B25	B7.5
1	25	A500C	5000	4	20	25	20	3.853	-	77.06			-	77.06		
1.1	8	A240C	1640	31	50.84	8	50.84	0.395	20.0818	-	0.48	-	20.0818	-	0.48	-
								∑	20.0818	77.06	0.48	-	20.0818	77.06	0.48	-

შენიშვნა:
1. სვეთში დამცავი შრე აღებულია არმატურის კიდიდან

სვეტი-5; სვეტი-6

კ-14

1:30

სვეტი 7

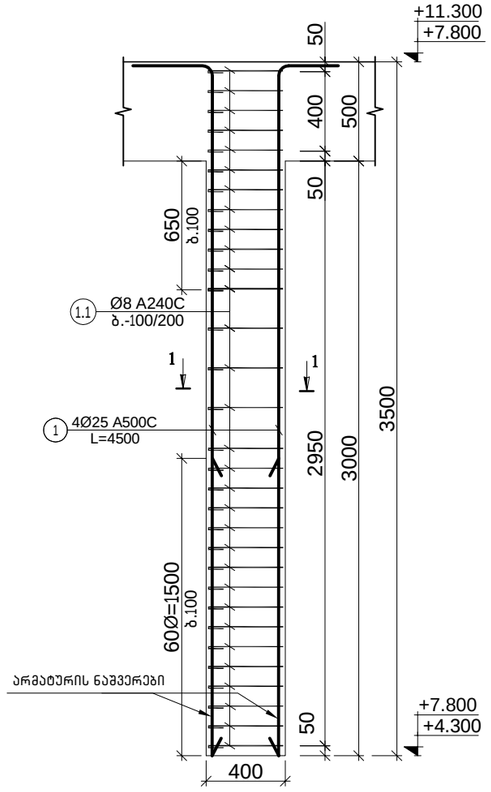

კვეთი 1-1

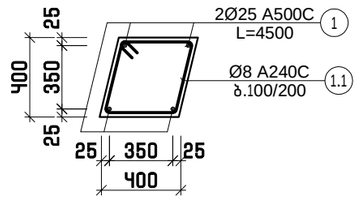

პოზ. 1.1
L=1640

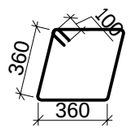

სვეტი 7-ის სპეციფიკაცია																
არმატურის სპეციფიკაცია						მასალის ამოკრეფა							სულ კონსტრუქციის რაოდენობა			
													n=	3		
პოზ.	⌀ (მმ)	კლასი	L (მმ)	n (ცალი)	Lxn მ	⌀ მმ	∑ Lxn მ	1 გრძ.მ. წონა, კგ	∑ წონა , კგ		ბეტონი მ³		∑ წონა , კგ		ბეტონი მ³	
									A240C	A500C	B25	B7.5	A240C	A500C	B25	B7.5
1	25	A500C	4500	4	18	25	18	3.853	-	69.354			-	208.062		
1.1	8	A240C	1640	31	50.84	8	50.84	0.395	20.0818	-	0.48	-	60.2454	-	1.44	-
								∑	20.0818	69.354	0.48	-	60.2454	208.062	1.44	-

შენიშვნა:
1. სვეთში დამცავი შრე აღებულია არმატურის კიდიდან

სვეტი-7

კ-15

1:30

რიგელების განლაგების გეგმა +4.300 ნიშნულზე

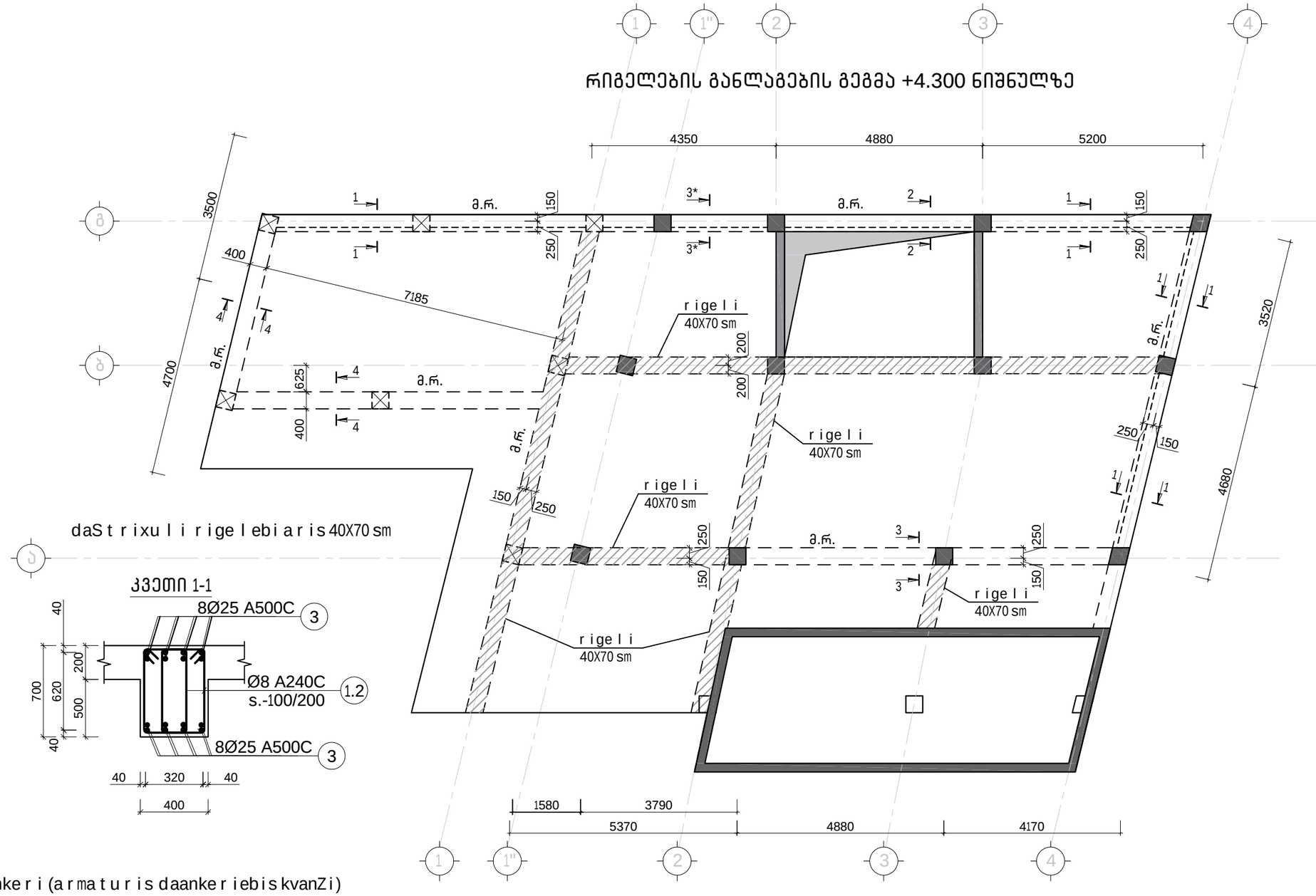

კვეთი 1-1

ankeri (armaturis daankeriebis kvanZi)

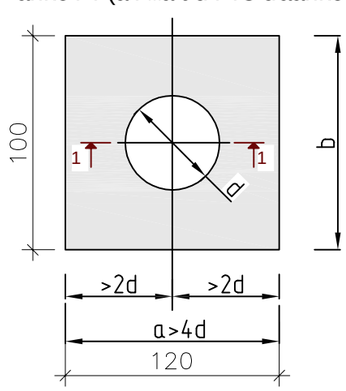

1-1

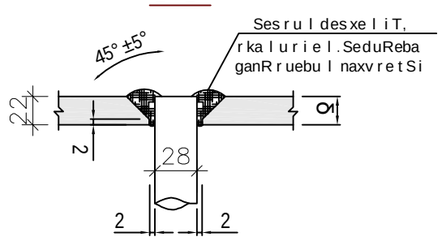

რიგელების განლაგების გეგმა
+4.300 ნიშნულზე

კ-16

1:100

რიგელების განლაგების გეგმა +7.800 ნიშნულზე

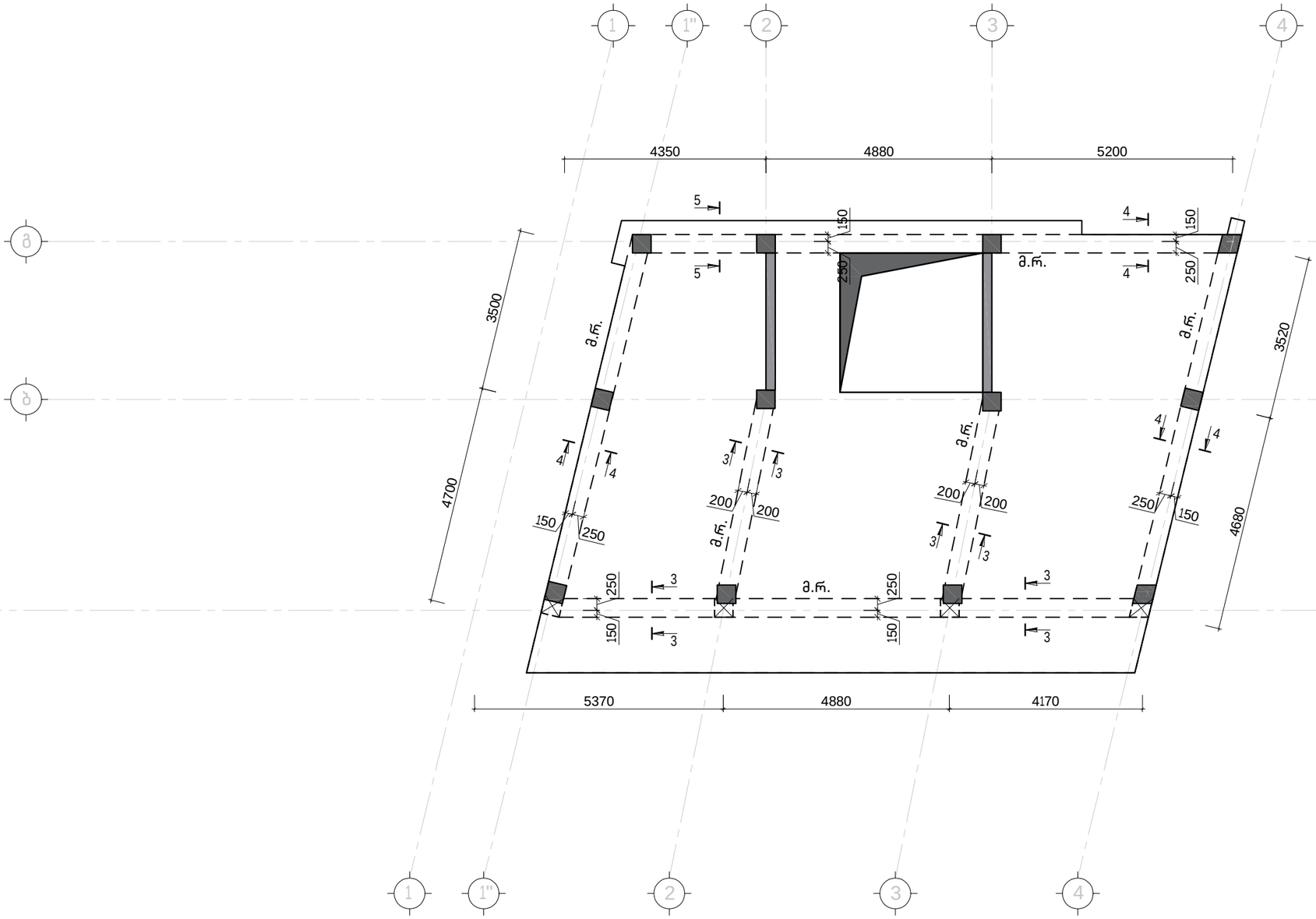

მონოლითური რიგელების სპეციფიკაცია +7.800 ნიშნულზე													სულ კონსტრუქციის რაოდენობა					
არმატურის სპეციფიკაცია						მასალის ამოკრეფა							n= 1					
პოზ.	⌀ (მმ)	კლასი	L (მმ)	n (ცალი)	Lxn მ	⌀ მმ	∑ Lxn მ	1 გრძ.მ. წონა, კგ	∑ წონა , კგ		ბეტონი მ³		∑ წონა , კგ		ბეტონი მ³	
									A240C	A500C	B25	B7.5	A240C	A500C	B25	B7.5
1	20	A500C	233200	1	233.2	22	254.4	2.984	-	759.1296	6.36	-	-	759.1296	6.36	-
2	22	A500C	254400	1	254.4	20	233.2	2.466	-	575.0712			-	575.0712		
1.2	8	A240C	1610	710	1143.1	8	1143.1	0.395	451.5245	-			451.525	-		
								∑	451.5245	1334.2008	6.36	-	451.525	1334.2008	6.36	-

შენიშვნა:

1. მონოლითური რკ/ბ რიგელების კვეთები იხილეთ ფრ.19

რიგელების განლაგების გეგმა
+7.800 ნიშნულზე

კ-17

1:100

რიგელების განლაგების გეგმა +11.300 ნიშნულზე

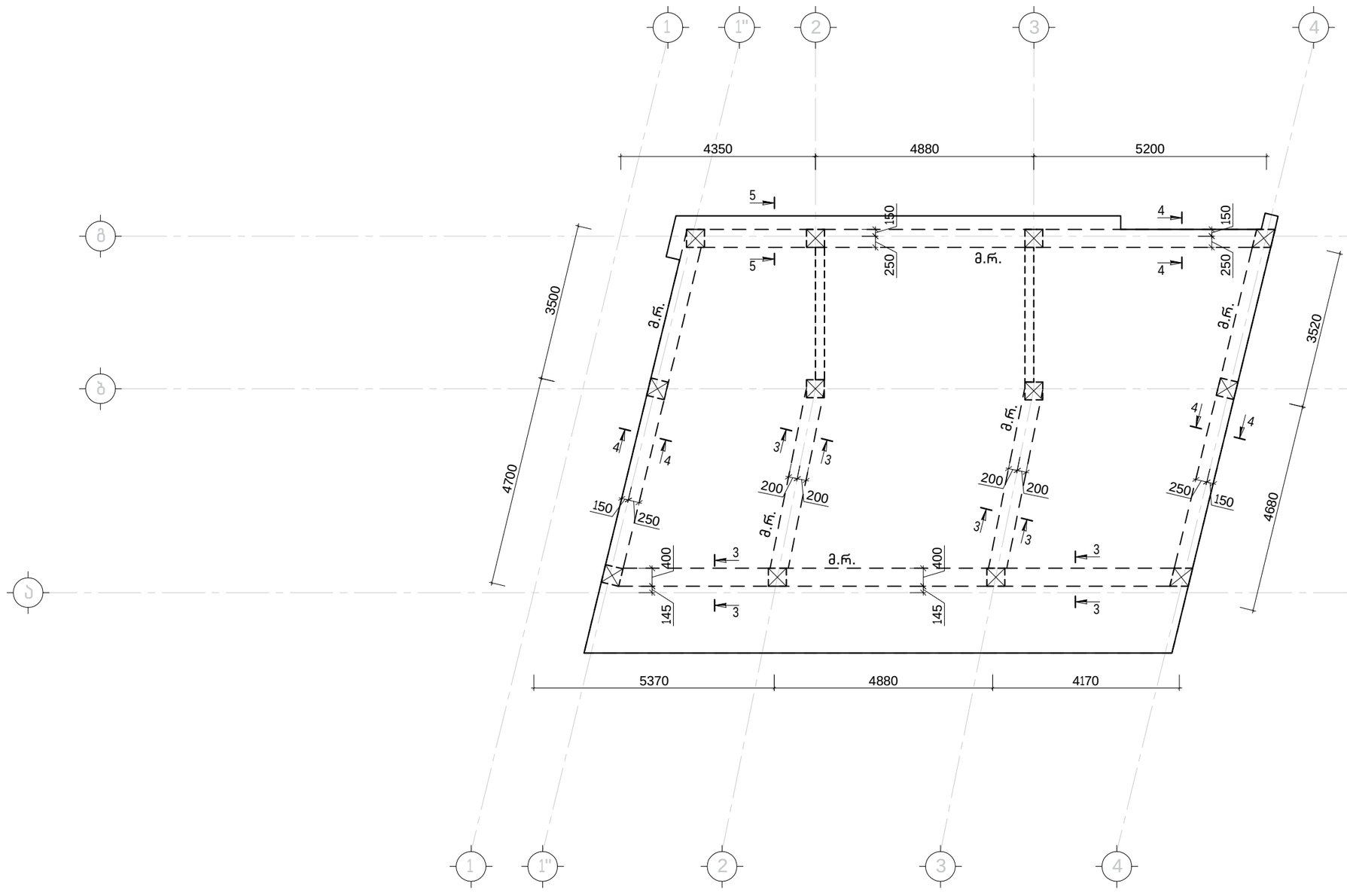

მონოლითური რიგელების სპეციფიკაცია +11.300 ნიშნულზე													სულ კონსტრუქციის რაოდენობა				
არმატურის სპეციფიკაცია						მასალის ამოკრეფა							n= 1				
პოზ.	⌀ (მმ)	კლასი	L (მმ)	n (ცალი)	Lxn მ	⌀ მმ	∑ Lxn მ	1 გრძ.მ. წონა, კგ	∑ წონა , კგ		ბეტონი მ³		∑ წონა , კგ		ბეტონი მ³	
									A240C	A500C	B25	B7.5	A240C	A500C	B25	B7.5
1	20	A500C	233200	1	233.2	22	254.4	2.984	-	759.1296	6.36	-	-	759.1296	6.36	-
2	22	A500C	254400	1	254.4	20	233.2	2.466	-	575.0712			-	575.0712		
1.2	8	A240C	1610	710	1143.1	8	1143.1	0.395	451.5245	-			451.525	-		
								∑	451.5245	1334.2008	6.36	-	451.525	1334.2008	6.36	-

შენიშვნა:

1. მონოლითური რკ/ბ რიგელების კვეთები იხილეთ ფრ.19

რიგელების განლაგების გეგმა +11.300 ნიშნულზე

კ-18

1:100

რიგელების არმირება
(ტიპიური კვეთი)

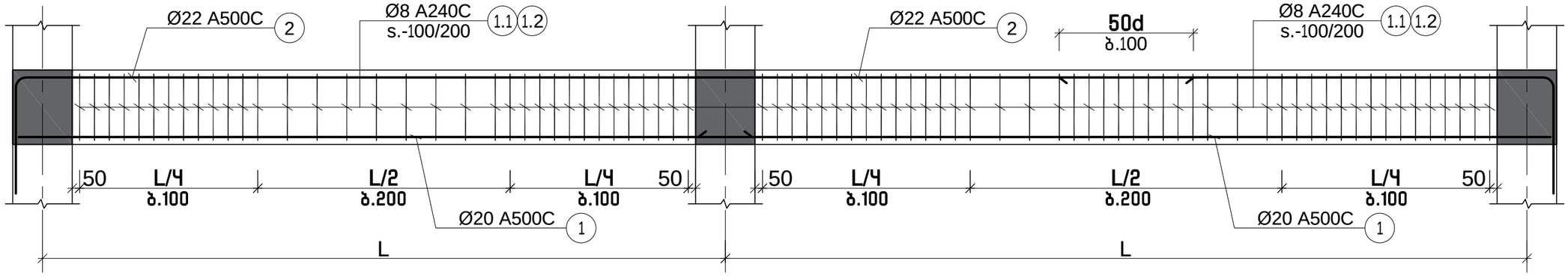

კვეთი 1-1

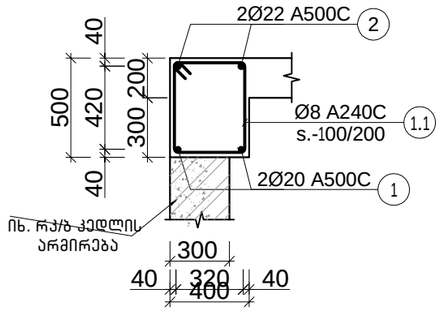

კვეთი 2-2

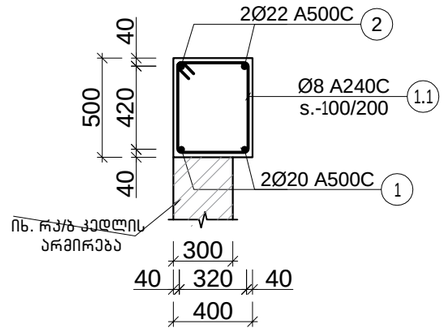

კვეთი 3-3

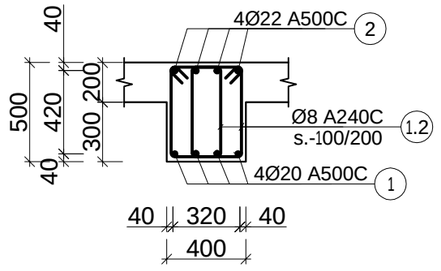

კვეთი 4-4

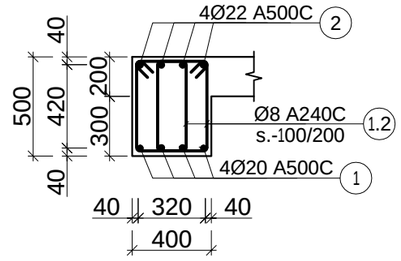

კვეთი 5-5

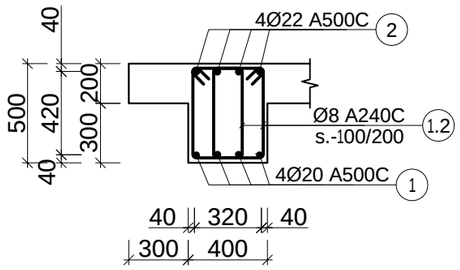

პოზ. 1.1
L=1820

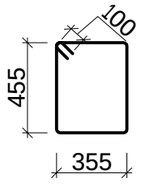

პოზ. 1.2
L=1610

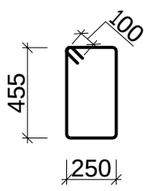

კვეთი 3-3

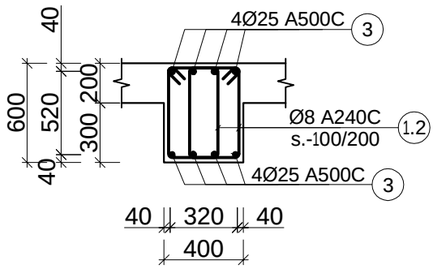

რიგელების არმირების კვეთები

კ-19

1:30

რკ/ბ კედლის და დიაფრაგმების განლაგების გეგმა -0.100 ნიშნულზე

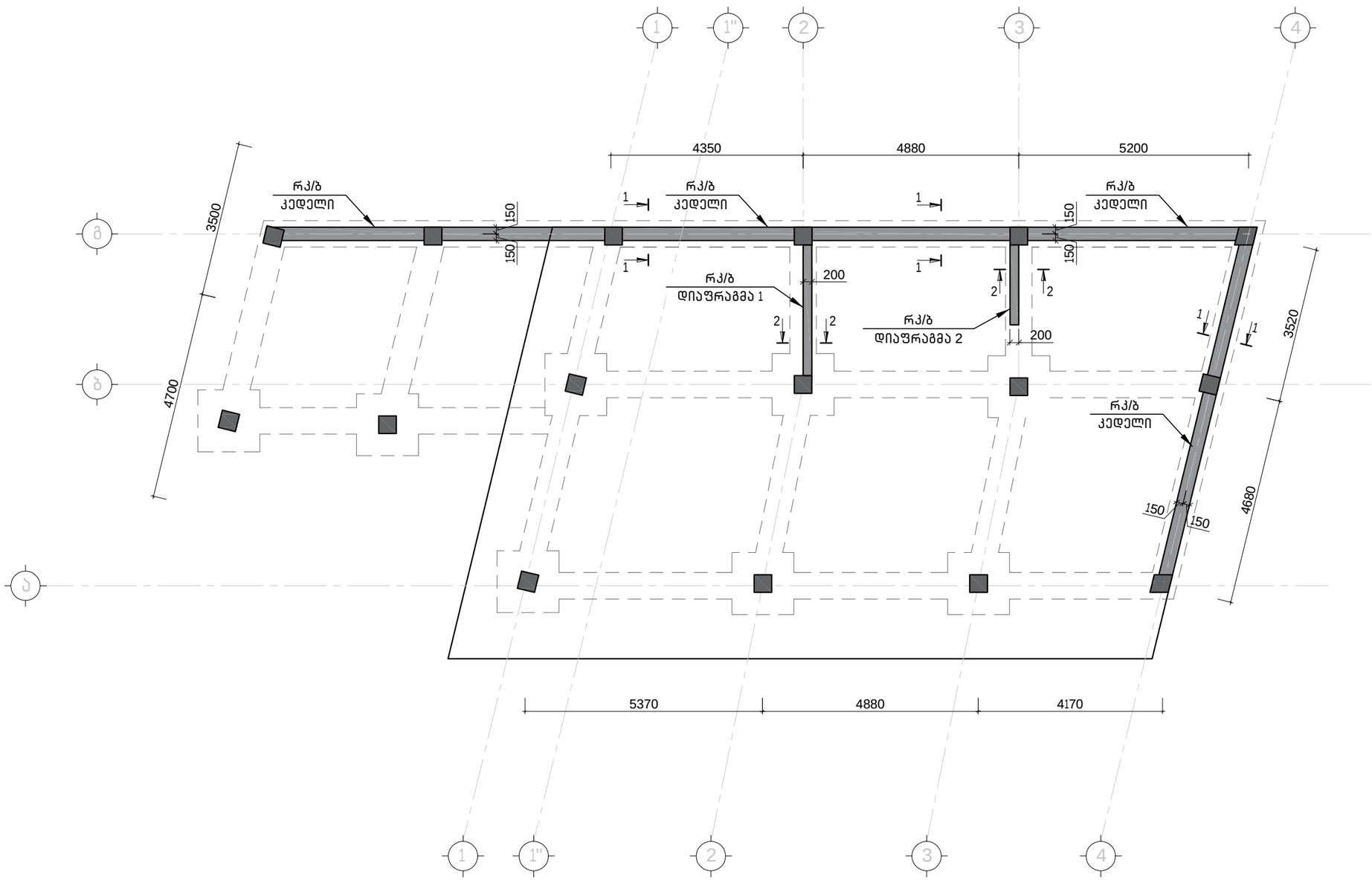

შენიშვნა:

1. რკ/ბ კედლის და დიაფრაგმის კვეთები და სპეციფიკაცია იხილეთ ფრ.21

რკ/ბ კედლის და დიაფრაგმების
განლაგების გეგმა -0.100 ნიშნულზე

კ-20

1:100

კვეთი 1-1

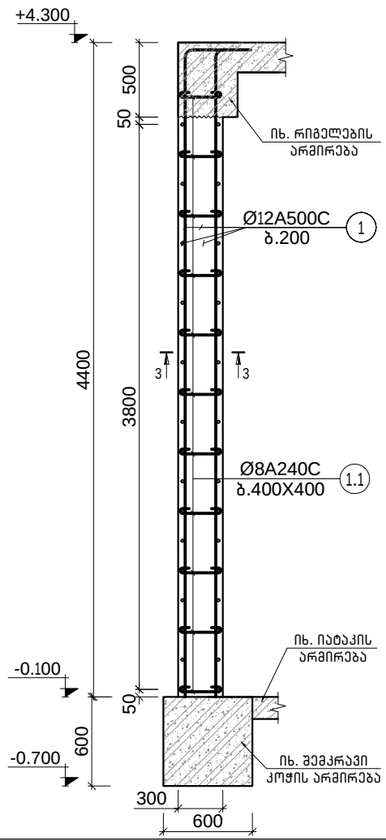

კვეთი 2-2

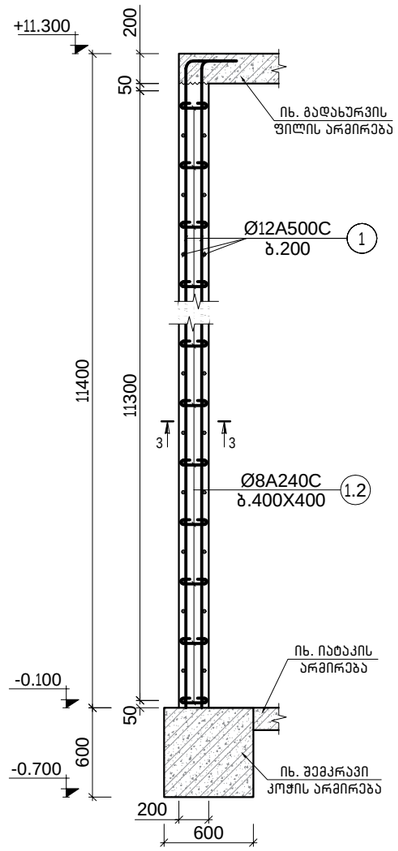

რკ/ბ კედლის კვეთი 3-3

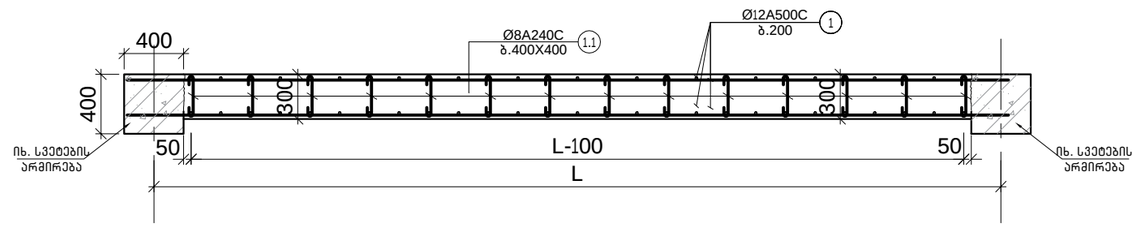

დიაფრაგმის კვეთი 4-4

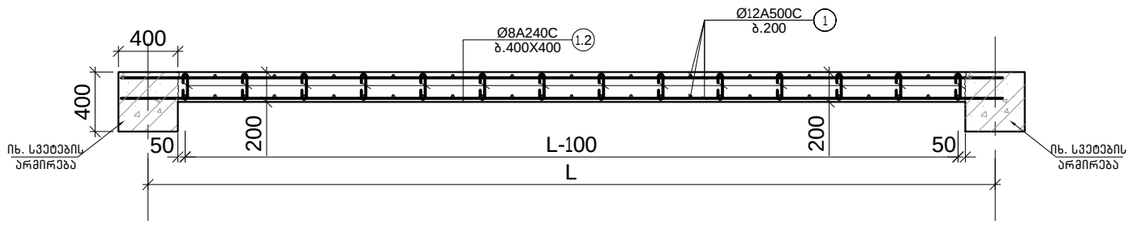

კოზ. 1.1
L=390

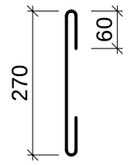

კოზ. 1.2
L=290

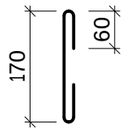

რკ/ბ კედლის პეციფიკაცია													სულ კონსტრუქციის რაოდენობა			
არმატურის სპეციფიკაცია						მასალის ამოკრეფა							n=	1		
პოზ.	⌀ (მმ)	კლასი	L (მმ)	n (ცალი)	Lxn მ	⌀ მმ	∑ Lxn მ	1 გრძ.მ. წონა, კგ	∑ წონა , კგ		ბეტონი მ³		∑ წონა , კგ		ბეტონი მ³	
									A240C	A500C	B25	B7.5	A240C	A500C	B25	B7.5
1	12	A500C	3273600	1	3273.6	12	3273.6	0.888	-	2906.9568	41.1	-	-	2906.9568	41.1	-
1.1	8	A240C	390	685	267.15	8	267.15	0.395	105.5243	-			105.524	-		
								∑	105.5243	2906.9568	41.1	-	105.524	2906.9568	41.1	-

რკ/ბ დიაფრაგმა 1-ის პეციფიკაცია													სულ კონსტრუქციის რაოდენობა			
არმატურის სპეციფიკაცია						მასალის ამოკრეფა							n=	1		
პოზ.	⌀ (მმ)	კლასი	L (მმ)	n (ცალი)	Lxn მ	⌀ მმ	∑ Lxn მ	1 გრძ.მ. წონა, კგ	∑ წონა , კგ		ბეტონი მ³		∑ წონა , კგ		ბეტონი მ³	
									A240C	A500C	B25	B7.5	A240C	A500C	B25	B7.5
1	12	A500C	1003440	1	1003.44	12	1003.44	0.888	-	891.05472	8.2	-	-	891.05472	8.2	-
1.1	8	A240C	290	205	59.45	8	59.45	0.395	23.48275	-			23.4828	-		
								∑	23.48275	891.05472	8.2	-	23.4828	891.05472	8.2	-

რკ/ბ დიაფრაგმა 2-ის პეციფიკაცია													სულ კონსტრუქციის რაოდენობა			
არმატურის სპეციფიკაცია						მასალის ამოკრეფა							n=	1		
პოზ.	⌀ (მმ)	კლასი	L (მმ)	n (ცალი)	Lxn მ	⌀ მმ	∑ Lxn მ	1 გრძ.მ. წონა, კგ	∑ წონა , კგ		ბეტონი მ³		∑ წონა , კგ		ბეტონი მ³	
									A240C	A500C	B25	B7.5	A240C	A500C	B25	B7.5
1	12	A500C	876720	1	876.72	12	876.72	0.888	-	778.52736	7.4	-	-	778.52736	7.4	-
1.1	8	A240C	290	185	53.65	8	53.65	0.395	21.19175	-			21.1918	-		
								∑	21.19175	778.52736	7.4	-	21.1918	778.52736	7.4	-

რკ/ბ კედლის და დიაფრაგმების არმირების კვეთები

კ-21

1:40

კიბის გეგმა -0.100 ნიშნულზე

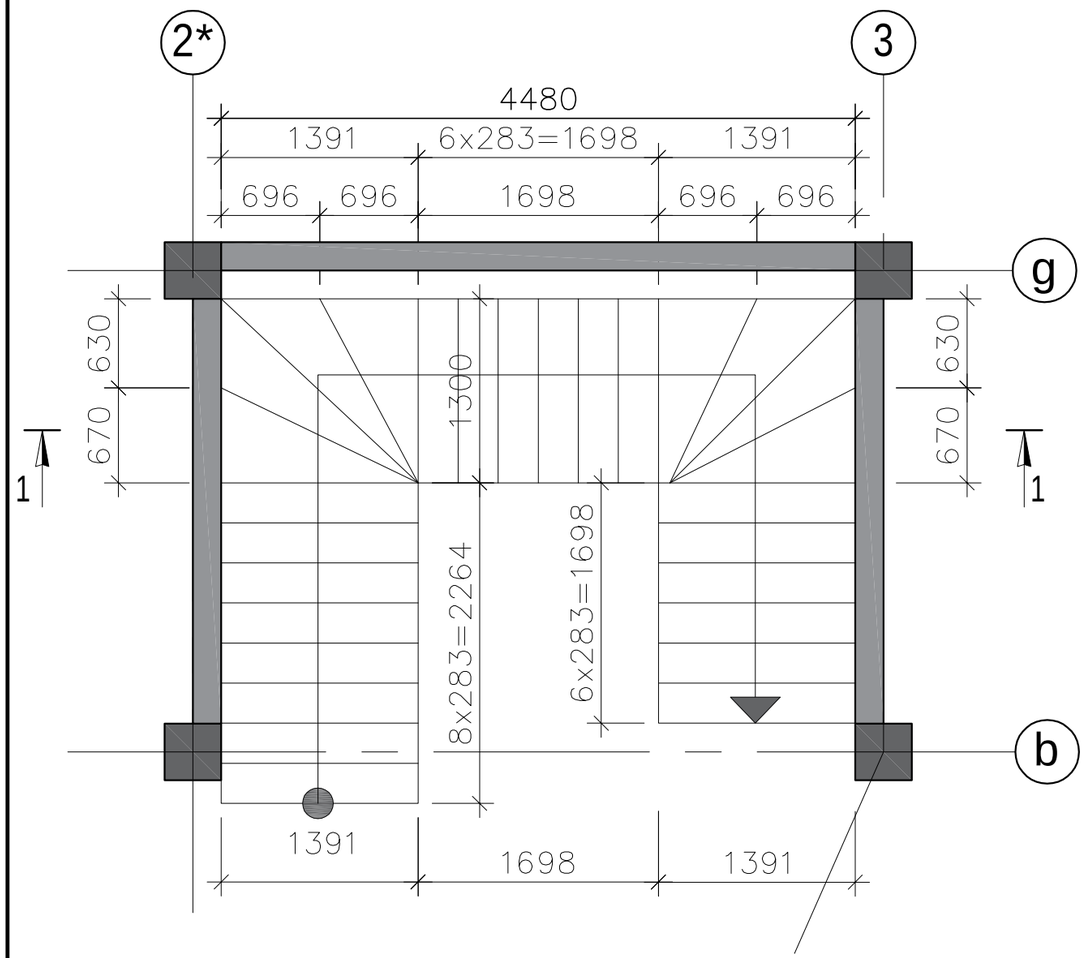

კიბის გეგმა +4.600 ნიშნულზე

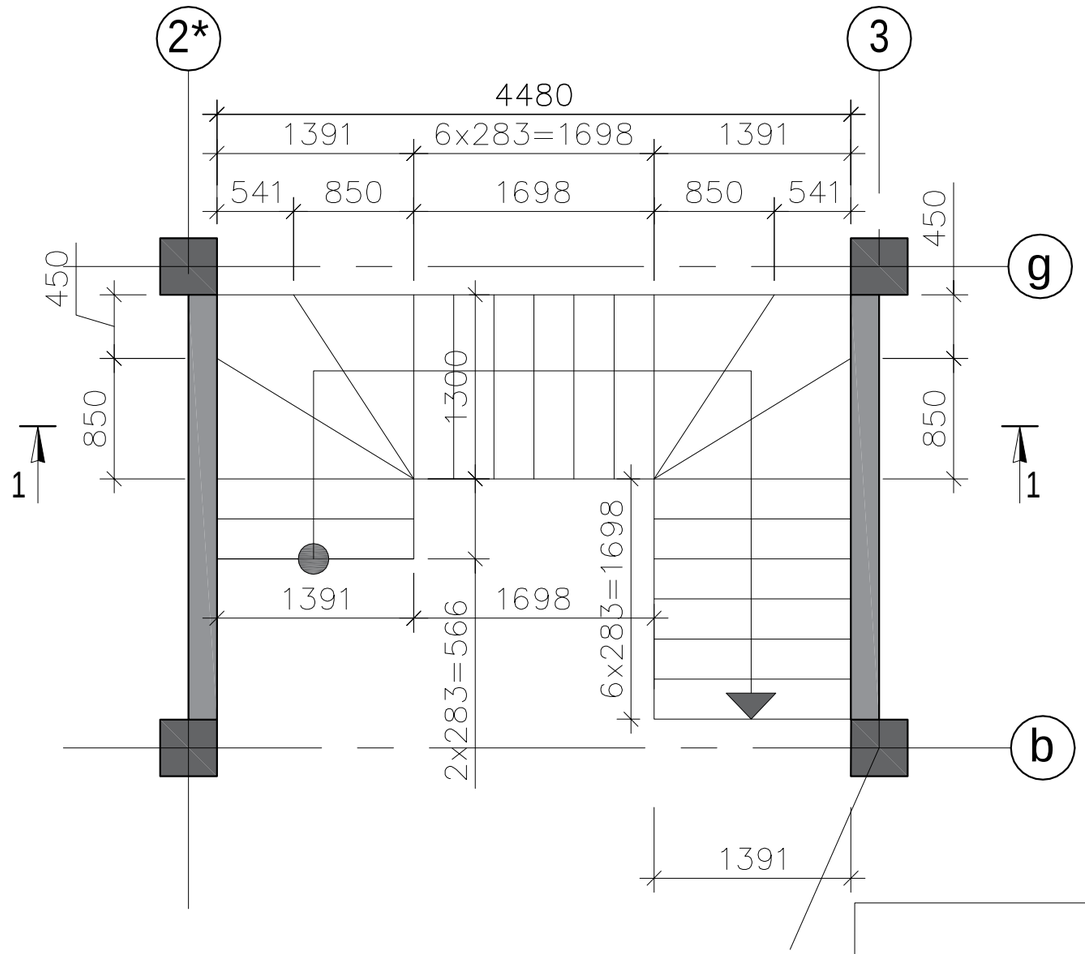

შენიშვნა:
კიბის საფეხურის ზომები დაზუსტდეს არქიტექტურული ნახაზის მიხედვით

ჭრილი 1-1

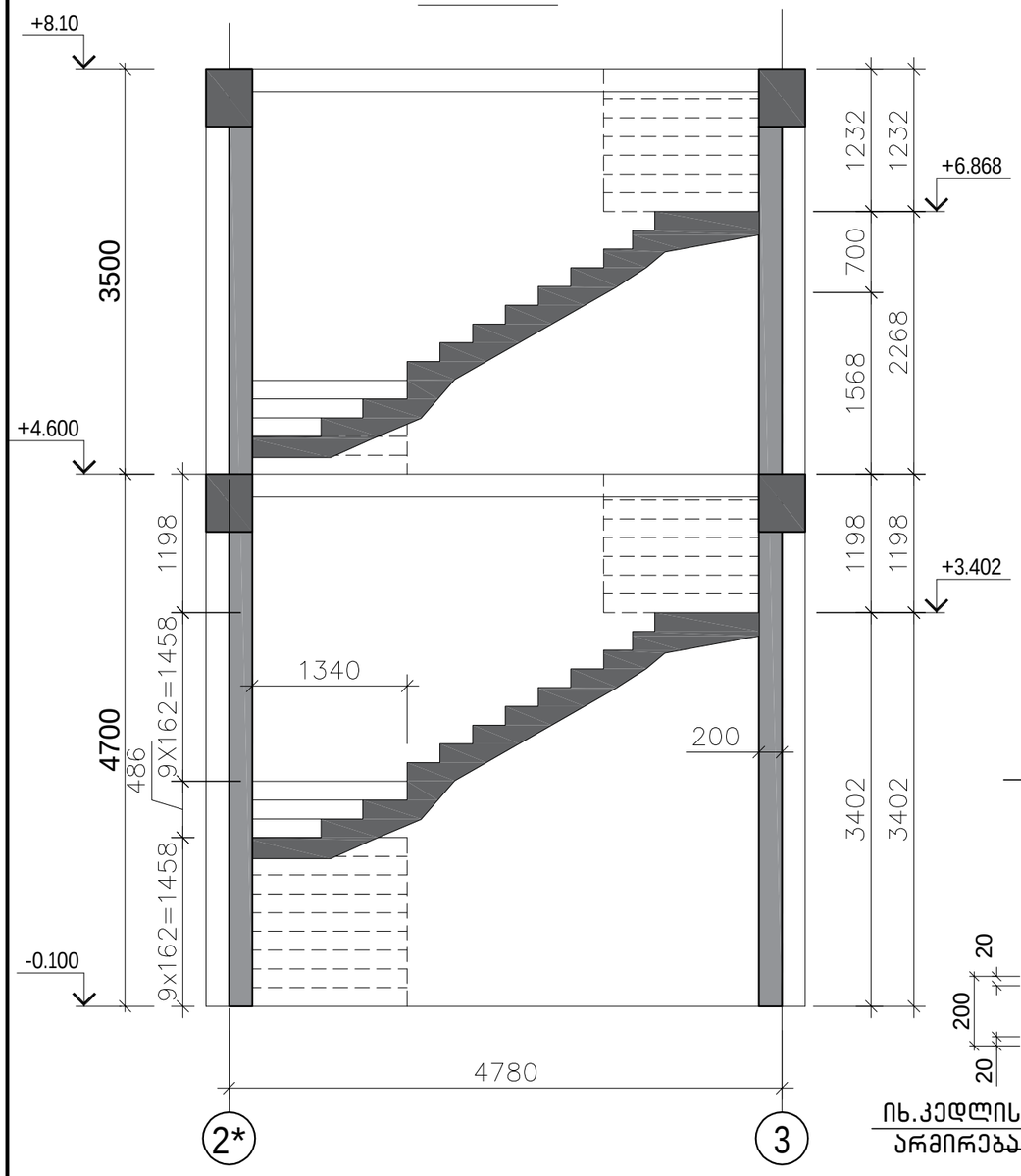

კვანძი 1

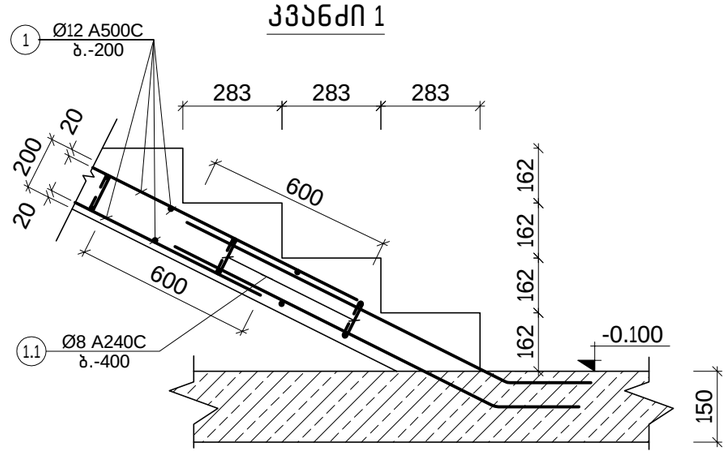

კვანძი 2

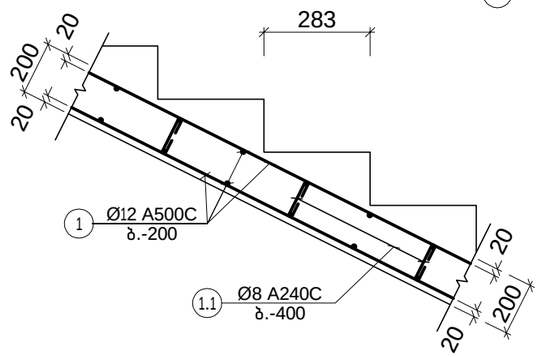

კვანძი 4

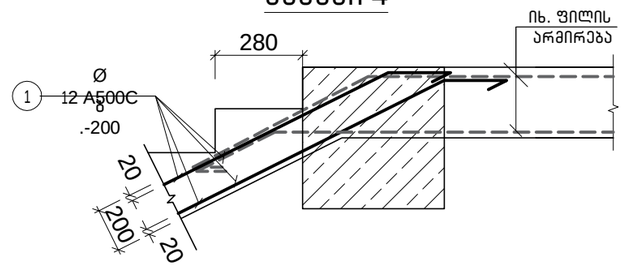

კვანძი 3

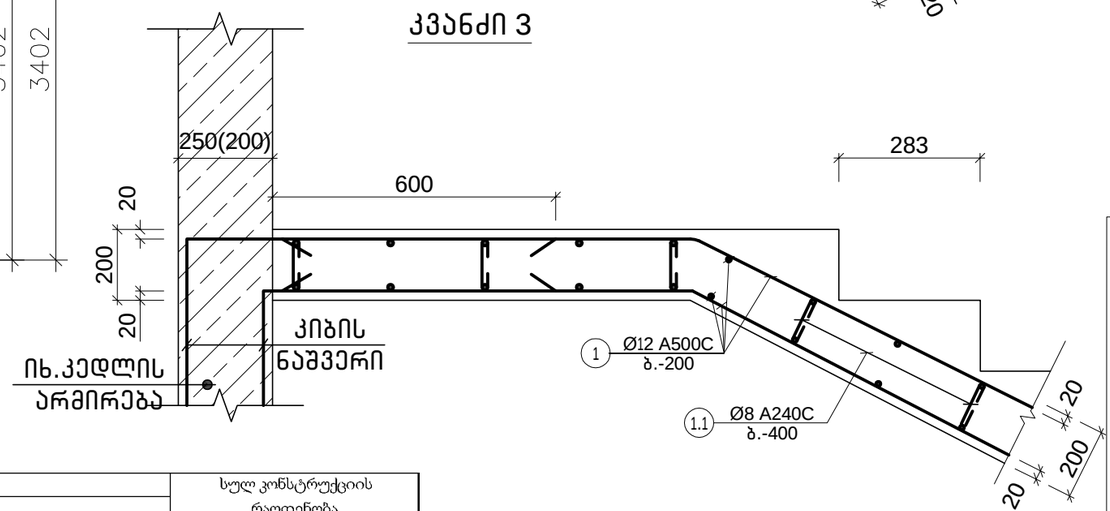

კიბის სპეციფიკაცია													სულ კონსტრუქციის რაოდენობა					
არმატურის სპეციფიკაცია						მასალის ამოკრეფა							n=	1				
პოზ.	⌀ (მმ)	კლასი	L (მმ)	n (ცალი)	Lxn მ	⌀ მმ	∑ Lxn მ	1 გრძ.მ. წონა, კგ	∑ წონა , კგ		ბეტონი მ³		∑ წონა , კგ		ბეტონი მ³			
									A240C	A500C	B25	B7.5	A240C	A500C	B25	B7.5		
1	12	A500C	1100000	1	1100	12	1100	0.888	-	976.8	10	-	-	976.8	10	-		
1.1	8	A240C	290	250	72.5	8	72.5	0.395	28.6375	-			28.6375	-				
								∑	28.6375	976.8	10	-	28.6375	976.8	10	-		

აუზის კვეთი
ზომები დაზუსტდეს არქიტექტურულ ნახაზით

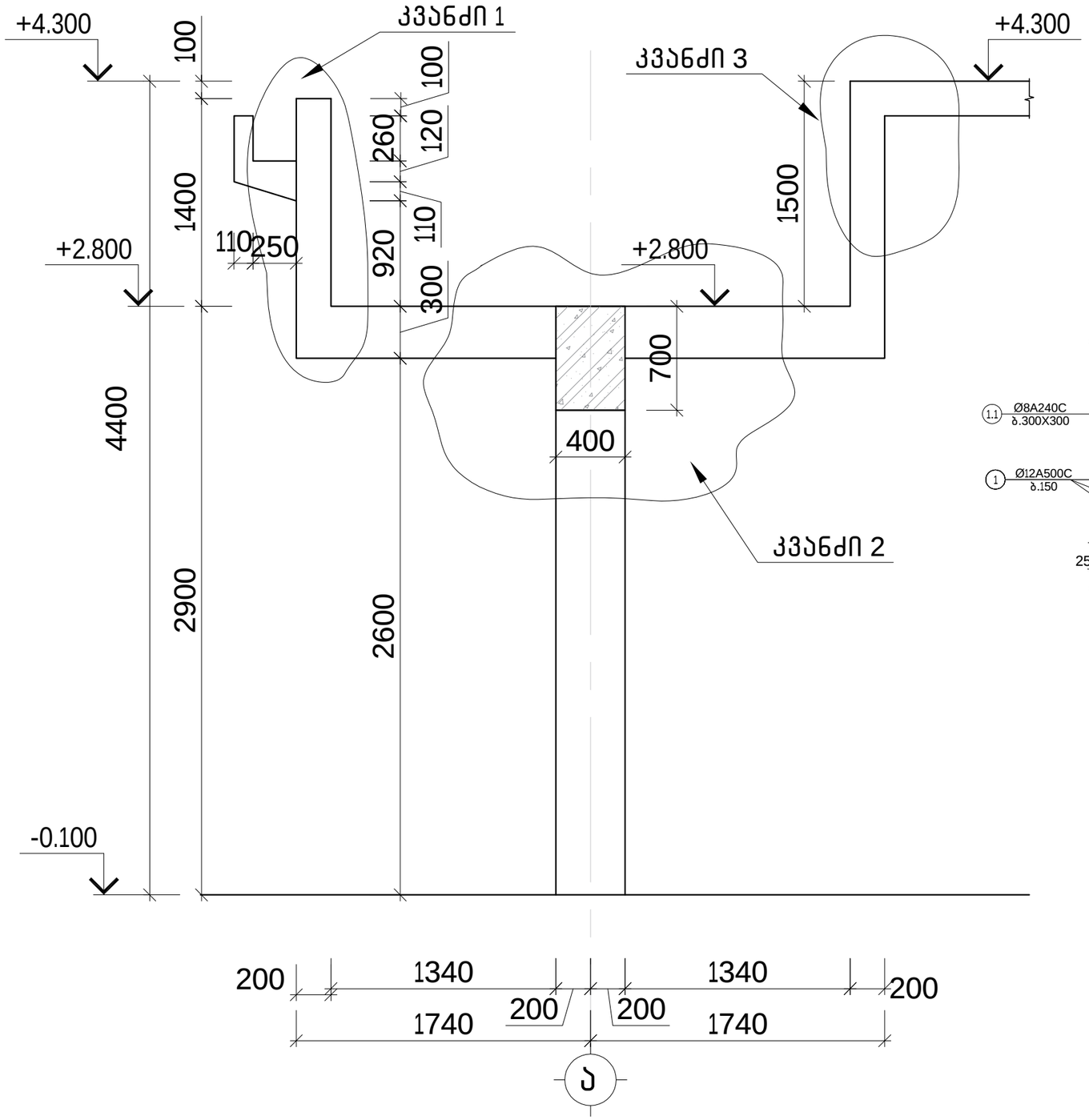

კვანძი 1

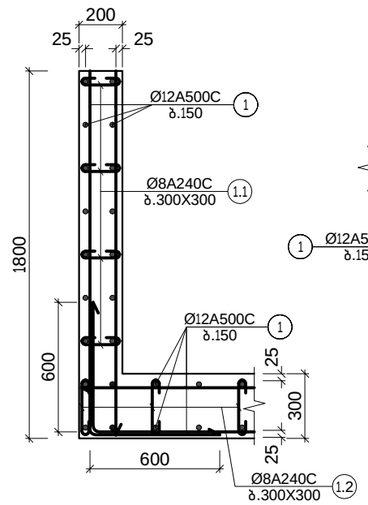

კვანძი 2

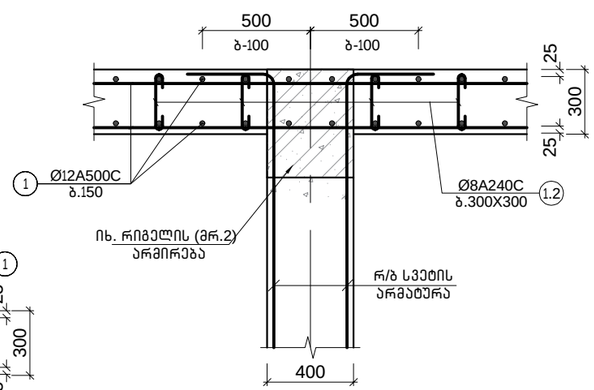

კვანძი 3

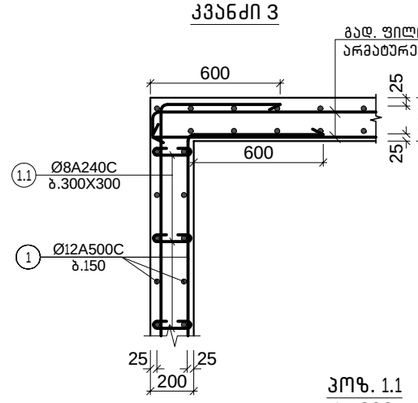

მონოლითური რიგელი
მრ.2

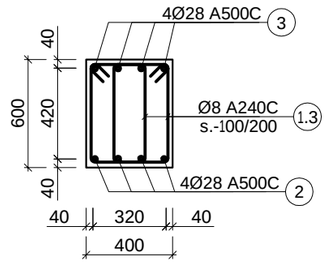

პოზ. 1.1
L=290



პოზ. 1.2
L=390

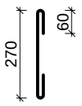

პოზ. 1.3
L=1810

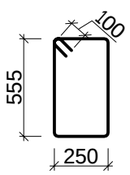

სოფელი ოქოყანა სახლი #6	
არქიტექტორი	დ. პაპიძე
მთავარი კონსტრუქტორი	ლ. ზამბახიძე
შეასრულა	ნ.ბაბუციძე

ფურცელი	კ-14	ფურცლები	----
ფორმატი	A-3	მასშტაბი	