ქ. თბილისი, ჩიქია №9 ს/კ (01.14.05.005.121)
მრავალბინიანი საცხოვრებელი სახლი

# კონსტრუქციული ნაწილი

## მუშა პროექტი

თბილისი 2024

## საანგარიშო სქემა

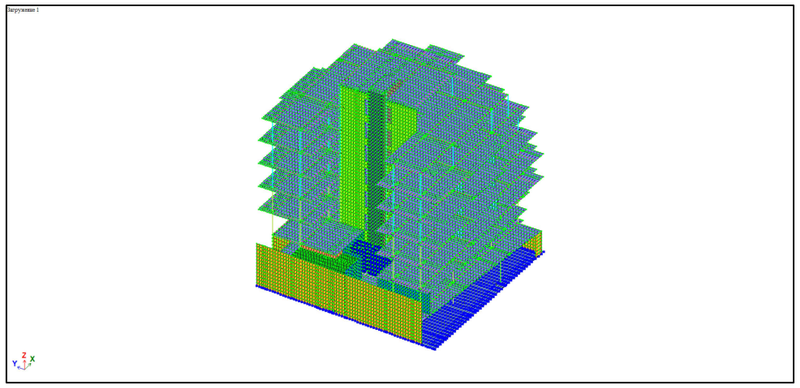

## დეფორმაციული სქემა

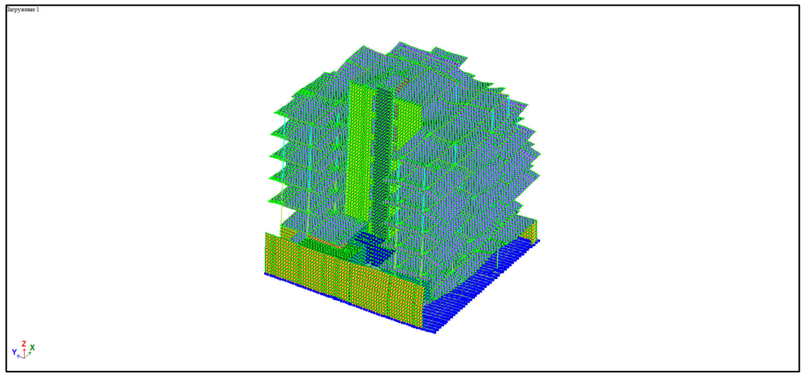

## სვეტების არმირების სქემა

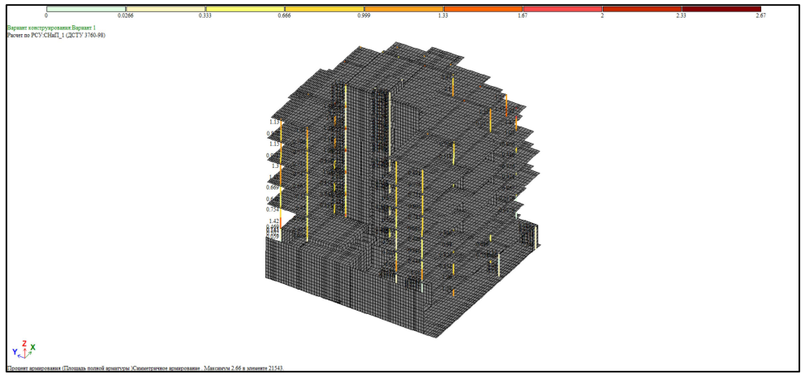

## რიგელების არმირების სქემა

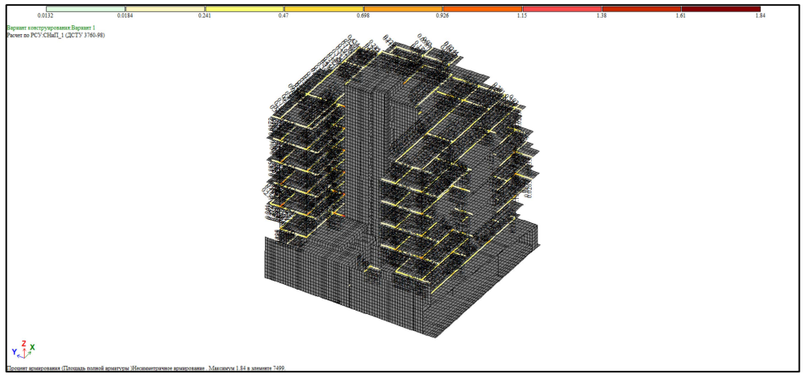

## ფილების და კედლების არმირების სქემა

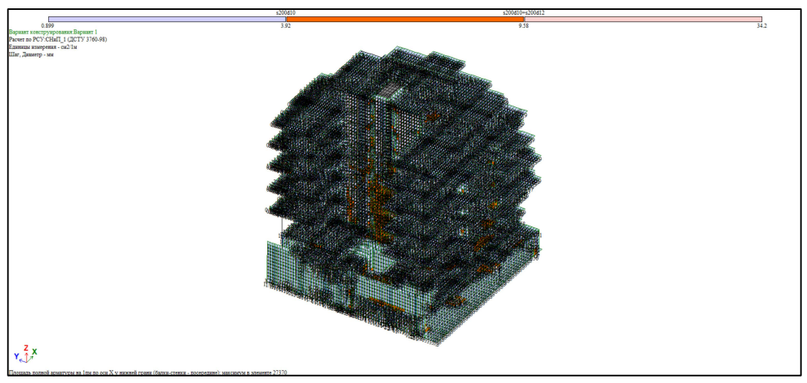

## საძირკვლის არმირების სქემა

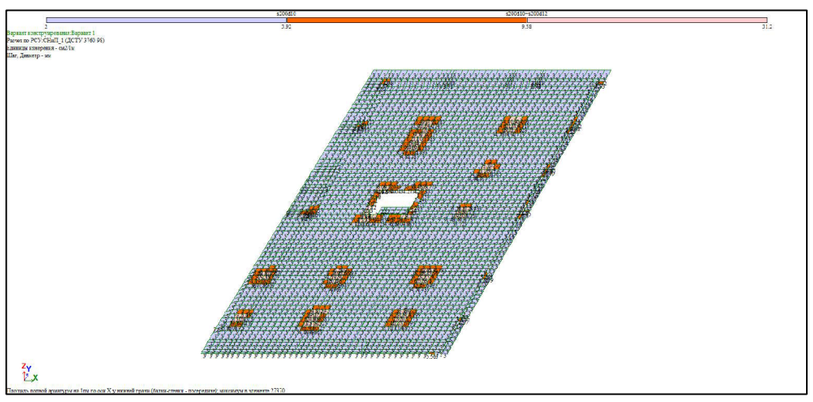

პროექტის დასახელება

მრავალბინიანი საცხოვრებელი სახლი

პროექტის მისამართი

ქ. ობილისი, ჯიქიას №9
(ს.კ. 01.14.05.005.121)

დამკვეთი

| | | |
|---|---|---|
| სტადია | ოარიდი | ვანმარტება |
| მპ | 2023.01.12 | |

დაკვეთის №

CAD DWG ფაილი 01.sqemebi rev4.dwg

| | | |
|---|---|---|
| მთ. კონსტრუქტორი: | | ა. კორტავა |
| შესრულა | | ბ. ჩხიკვაძე |
| შეამოწმა | | გ. ვაშაკიძე |

საავტორო უფლებები

ნახაზის დასახელება

საანგარიშო მოდელის შედეგები

კ-0.03

A3

გადაადგილება სეისმური გემოქმედებისგან (Y ღერძის მიმართ)

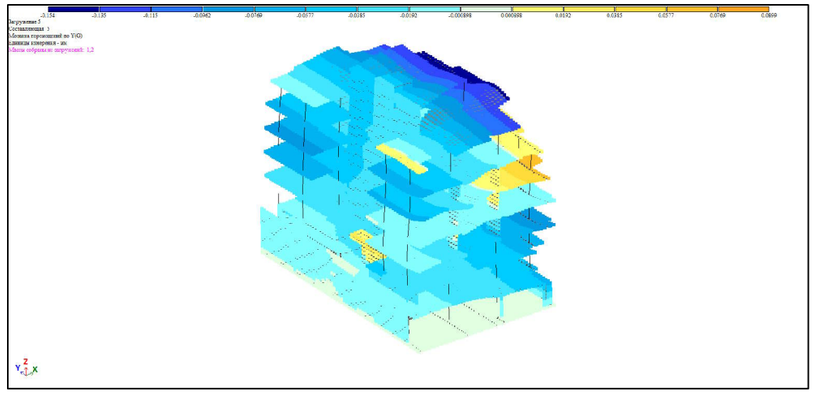

გადაადგილება სეისმური გემოქმედებისგან (X ღერძის მიმართ)

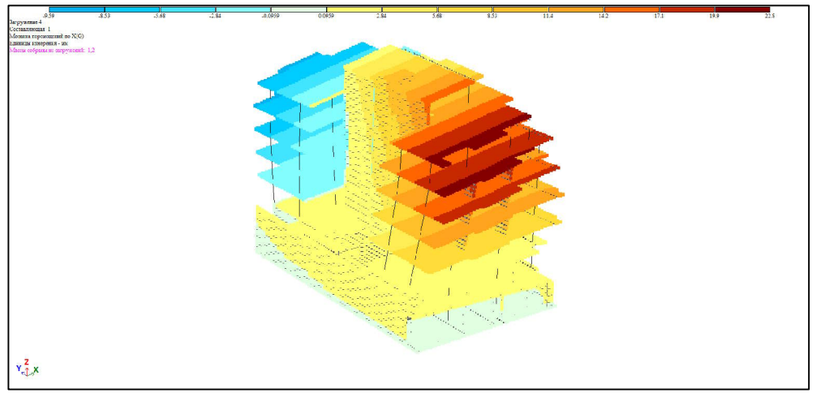

გადაადგილება სეისმური გემოქმედებისგან (Z ღერძის მიმართ)

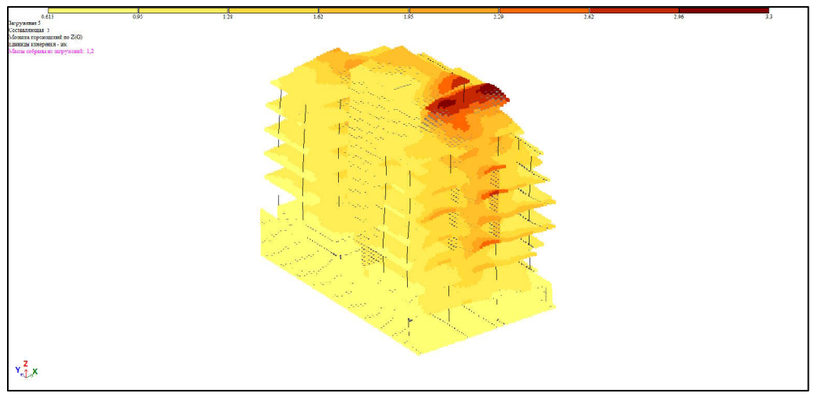

გადაადგილება სეისმური გემოქმედებისგან (135 გრადუსით)

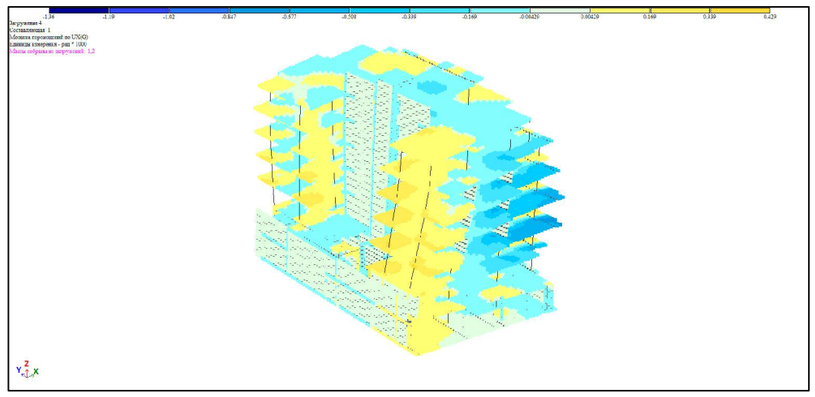

გადაადგილება სეისმური გემოქმედებისგან (45 გრადუსით)

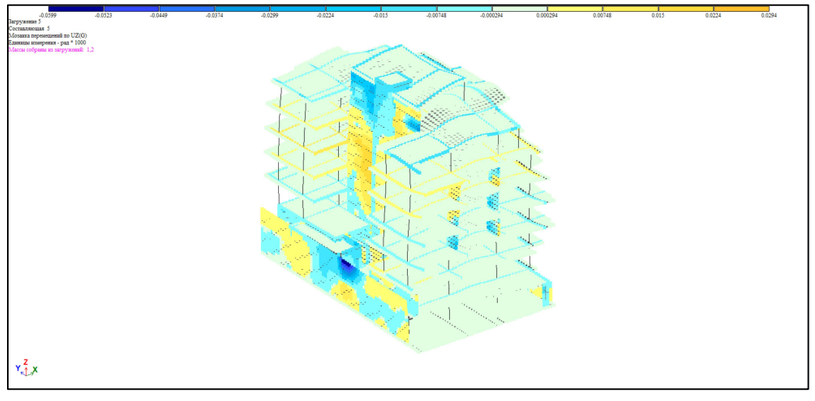

მაქსიმალური ვერტიკალური ძალა

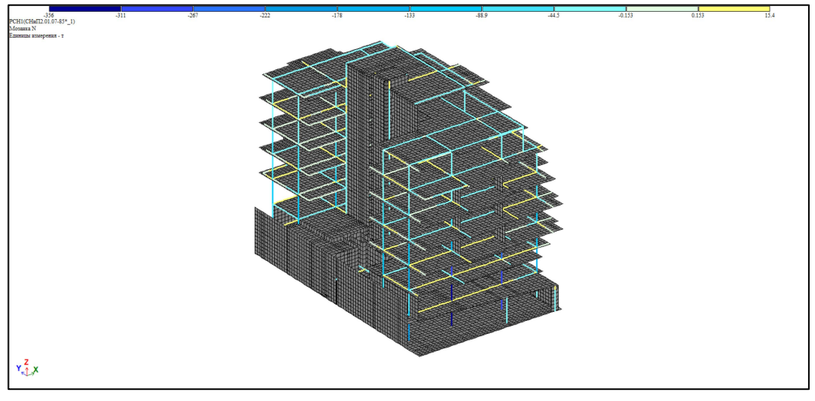

პროექტის დასახელება

მრავალბინიანი საცხოვრებელი სახლი

პროექტის მისამართი

ქ. ობილისი, ხიჭას №9
(ს.კ. 01.14.05.005.121)

დამკვეთი

| | | |
|---|---|---|
| სტადია | ოარიდი | განმარტება |
| მპ | 2023.01.12 | |

დაკვეთის №

CAD DWG ფაილი 01.sqemebi rev4.dwg

მთ. კონსტრუქტორი: ა. კორტავა

შესრულა ბ. ჩხიკვაძე

შეამოწმა ზ. ვაშაკიძე

საავტორო უფლებები

ნახაზის დასახელება

საანგარიშო მოდელის შედეგები

კ-0.04

A3

# მოდალური ანალიზის შედეგები

| ЗАГР | N п/п | Собств. знач. | Рад/с. | Гц. | Периоды | X - Коэф. распр. | X - Масса | X - Сумма масс |
|---|---|---|---|---|---|---|---|---|
| 3 - (мод. 53) | | | | | | | | |
| 3 | 1 | 46.293747 | 6.803951 | 1.083432 | 0.922993 | -1.075236 | 38.235808 | 38.235808 |
| 3 | 2 | 51.141471 | 7.151327 | 1.138746 | 0.878159 | 0.913252 | 16.228944 | 54.464752 |
| 3 | 3 | 56.992799 | 7.549358 | 1.202127 | 0.831859 | 0.709222 | 6.829283 | 61.294034 |
| 3 | 4 | 575.564688 | 23.99093 | 3.820212 | 0.261766 | -0.101046 | 0.066254 | 61.360289 |
| 3 | 5 | 635.552223 | 25.21016 | 4.014357 | 0.249106 | -0.050345 | 0.048335 | 61.408624 |
| 3 | 6 | 727.728196 | 26.97644 | 4.295611 | 0.232796 | -0.151845 | 0.091159 | 61.499783 |
| 3 | 7 | 779.988453 | 27.92827 | 4.447177 | 0.224862 | 0.630315 | 1.289452 | 62.789236 |
| 3 | 8 | 786.377615 | 28.04243 | 4.465354 | 0.223946 | 0.618504 | 6.871351 | 69.660587 |
| 3 | 9 | 802.034563 | 28.32022 | 4.509588 | 0.22175 | -0.906392 | 0.619792 | 70.280379 |
| 3 | 10 | 821.862502 | 28.66814 | 4.564991 | 0.219058 | -0.50849 | 1.096241 | 71.37662 |
| 3 | 11 | 863.979669 | 29.39353 | 4.680499 | 0.213652 | -0.252849 | 0.37614 | 71.75276 |
| 3 | 12 | 921.595989 | 30.3578 | 4.834045 | 0.206866 | -0.092577 | 0.028045 | 71.780805 |
| 3 | 13 | 997.520595 | 31.58355 | 5.029228 | 0.198838 | -0.430802 | 2.602832 | 74.383637 |
| 3 | 14 | 1007.297164 | 31.73795 | 5.053813 | 0.19787 | -0.135042 | 0.133513 | 74.517151 |
| 3 | 15 | 1093.02181 | 33.06088 | 5.264471 | 0.189953 | 0.004528 | 0.000037 | 74.517188 |
| 3 | 16 | 1146.721688 | 33.86328 | 5.392242 | 0.185452 | 0.184409 | 0.176507 | 74.693695 |
| 4 - (мод. 53) | | | | | | | | |
| 4 | 1 | 46.293747 | 6.803951 | 1.083432 | 0.922993 | 0.788354 | 20.554397 | 20.554397 |
| 4 | 2 | 51.141471 | 7.151327 | 1.138746 | 0.878159 | 1.452638 | 41.060486 | 61.614883 |
| 4 | 3 | 56.992799 | 7.549358 | 1.202127 | 0.831859 | 0.229044 | 0.712274 | 62.327158 |
| 4 | 4 | 575.564688 | 23.99093 | 3.820212 | 0.261766 | 0.113236 | 0.083203 | 62.41036 |
| 4 | 5 | 635.552223 | 25.21016 | 4.014357 | 0.249106 | 0.080036 | 0.122157 | 62.532518 |
| 4 | 6 | 727.728196 | 26.97644 | 4.295611 | 0.232796 | -0.247153 | 0.241509 | 62.774026 |
| 4 | 7 | 779.988453 | 27.92827 | 4.447177 | 0.224862 | -0.899168 | 2.62405 | 65.398076 |
| 4 | 8 | 786.377615 | 28.04243 | 4.465354 | 0.223946 | -0.008216 | 0.001213 | 65.399289 |
| 4 | 9 | 802.034563 | 28.32022 | 4.509588 | 0.22175 | 0.615647 | 0.285941 | 65.68523 |
| 4 | 10 | 821.862502 | 28.66814 | 4.564991 | 0.219058 | 0.274401 | 0.319235 | 66.004465 |
| 4 | 11 | 863.979669 | 29.39353 | 4.680499 | 0.213652 | 0.449075 | 1.186494 | 67.190959 |
| 4 | 12 | 921.595989 | 30.3578 | 4.834045 | 0.206866 | 0.536776 | 0.942822 | 68.133781 |
| 4 | 13 | 997.520595 | 31.58355 | 5.029228 | 0.198838 | -0.55321 | 4.292119 | 72.425899 |
| 4 | 14 | 1007.297164 | 31.73795 | 5.053813 | 0.19787 | 0.595755 | 2.598493 | 75.024393 |
| 4 | 15 | 1093.02181 | 33.06088 | 5.264471 | 0.189953 | -0.168814 | 0.051915 | 75.076307 |
| 4 | 16 | 1146.721688 | 33.86328 | 5.392242 | 0.185452 | 0.692682 | 2.490375 | 77.566682 |
| 5 - (мод. 53) | | | | | | | | |
| 5 | 1 | 46.293747 | 6.803951 | 1.083432 | 0.922993 | -0.011113 | 0.003087 | 0.003087 |
| 5 | 2 | 51.141471 | 7.151327 | 1.138746 | 0.878159 | -0.021691 | 0.006919 | 0.010006 |
| 5 | 3 | 56.992799 | 7.549358 | 1.202127 | 0.831859 | 0.04683 | 0.022502 | 0.032508 |
| 5 | 4 | 575.564688 | 23.99093 | 3.820212 | 0.261766 | -3.414689 | 57.179504 | 57.212012 |
| 5 | 5 | 635.552223 | 25.21016 | 4.014357 | 0.249106 | 1.166595 | 19.613589 | 76.825602 |
| 5 | 6 | 727.728196 | 26.97644 | 4.295611 | 0.232796 | 0.731208 | 1.597526 | 78.423128 |
| 5 | 7 | 779.988453 | 27.92827 | 4.447177 | 0.224862 | -1.401794 | 4.819747 | 83.242875 |
| 5 | 8 | 786.377615 | 28.04243 | 4.465354 | 0.223946 | 0.167383 | 0.380315 | 83.62319 |
| 5 | 9 | 802.034563 | 28.32022 | 4.509588 | 0.22175 | 0.598637 | 0.204318 | 83.827508 |
| 5 | 10 | 821.862502 | 28.66814 | 4.564991 | 0.219058 | -0.141494 | 0.064148 | 83.891656 |
| 5 | 11 | 863.979669 | 29.39353 | 4.680499 | 0.213652 | -0.744435 | 2.464036 | 86.355692 |
| 5 | 12 | 921.595989 | 30.3578 | 4.834045 | 0.206866 | -0.250412 | 0.155068 | 86.51076 |
| 5 | 13 | 997.520595 | 31.58355 | 5.029228 | 0.198838 | 0.12532 | 0.166456 | 86.677216 |
| 5 | 14 | 1007.297164 | 31.73795 | 5.053813 | 0.19787 | 0.378812 | 0.793962 | 87.471178 |
| 5 | 15 | 1093.02181 | 33.06088 | 5.264471 | 0.189953 | -0.189108 | 0.049234 | 87.520412 |
| 5 | 16 | 1146.721688 | 33.86328 | 5.392242 | 0.185452 | -0.146239 | 0.083886 | 87.604298 |

პროექტის დასახელება

მრავალბინიანი საცხოვრებელი სახლი

პროექტის მისამართი

ქ. ობილისი, ხიჭას №9
(ს.კ. 01.14.05.005.121)

დამკვეთი

სტადია

მპ 2023.01.12

დაკვეთის №

CAD DWG ფაილი

მთ. კონსტრუქტორი: ა. კორტავა

შეასრულა ბ. ჩხიკვაძე

შეამოწმა ზ. ვაშაკიძე

საავტორო უფლებები

ნახაზის დასახელება

მოდალური ანალიზის შედეგები

კ-0.05

# კონსტრუქციული ნაწილის განმარტებითი ბარათი

ქათაღლახი, ჯიქია ქ. № 9 (ს.კ. 01.14.05.005.121) მრავალბინიანი საცხოვრებელი კომპლექსი, კონსტრუქციული ნაწილი მარკით "კ" მოცემულია ალბომში, რომელიც დამუშავდა გეტნიკური ღრკვნენტაციის საფუძველზე, არქიტექტურული ნახაზების მიხედვით მარკით "ა".

შენობა თორმეტსართულიანია, სარდაფით; პირობით ნიშნულად 0.00 მ. მიღებულია შენობის I სართულის იატაკის ღონე რომელიც შეესაბამებაასოლუტურ ნიშნულს +606.7 მ-ს.

სეისმური დარაიონების მიხედვით სამშენებლო ტერიტორია იმყოფება 8 ბალიან ზონაში. გაანგარიშება ჩატარებულია 8 (0.17g) ბალზე.

საინჟინრო-გეოლოგიური გამოკვლევის მიხედვით, სამშენებლო ტერიტორია იმყოფება დამაკმაყოფილებელ საინჟინრო-გეოლოგიურ პირობებში - უარყოფითი ფიზიკურ-გეოლოგიური პროცესები არ არის გავრცელებული. საძირკვლის ფუძედ მიღებულია გამოფენილი ქვიშაქვები და არგელიტები , რომლის ფიზიკურ-მექანიკური მახასიათებლებია:

| | |
|---|---|
| სამკვრივე | ρ=2.38 გ/სმ³; |
| სიმტკიცის ზღვარი ერთღერძა კუმშვაზე | $R_ც$=12.05 მპა (120.5 კგძ/სმ²); |
| დეფორმაციის მოდული | E=22159 კგძ/სმ²; |

კლიმატური პირობები:
თოვლის ნორმატიული დატვირთვა 0.5 კპა,
ქარის ნორმატიული დატვირთვა 15 წელიწადში ერთხელ 0.85 კპა

მზიდ კონსტრუქციას წარმოადგენს მონოლითური რკინაბეტონის სივრცითი კარკასი ხისტი კვანძებით:
საძირკველი - რკინაბეტონის ფილა, სისქით 60 (სმ) ბეტონი B25;
სვეტები - მონოლითური რკინაბეტონის სხვადასხვა კონფიგურაციის, bxh=40x60, 40x70, 40x55, 40x40,(სმ) ბეტონი B25;
კედლები - მონოლითური რკინაბეტონის, სისქით 20, 25, 40, (სმ) ბეტონი B25;
რიგელები - მონოლითური რკინაბეტონის 40x50; 50X50 (სმ) ბეტონი B25;
სართულშუა გადახურვის ფილები - მონოლითური რკინაბეტონის, სისქით 18, ბეტონი B25;
კიბეები - მონოლითური რკინაბეტონის, სისქით 18 (სმ) ბეტონი B25;

კარკასის შევსება - წვრილი მსუბუქი ბეტონის ბლოკით, რომელიც უნდა ჩამაგრდეს კარკასთან სათანადო დეტალებით; ბლოკის მარკა მ-75, ხსნარის მარკა მ-50;

ბანრები - წვრილი მსუმბუქი ბეტონის ბლოკების წყობა ჩამაგრდეს მზიდ კონსტრუქციებთან შესაბამისი დეტალების საშუალებით.

წინამდებარე პროექტი გაანგარიშებულია და დამუშავებულია საქართველოში მოქმედი სამშენებლო ნორმებისა და წესების დაცვით:
1) პნ 01.05-08 "სამშენებლო კლიმატოლოგია"
2) პნ 01.01-09 "საინჟინრო მშენებლობა"
3) პნ 03.01-09 "ბეტონისა და რკინაბეტონის კონსტრუქციები"
4) პნ 02.01-08 "შენობისა და ნაგებობის ფუძეები"
5) СНиП 2.01.07-85* "Нагрузки и воздействия"

# ზოგადი მითითებები

1. ქვაბული მიღებულ იქნას ინჟინერ-გეოლოგის მიერ, შეღეს შესაბამისი აქტი სამშენებლო ნორმებისა და წესების მიხედვით.
2. მშენებლობის ორგანიზაციამ უზრუნველყოს მონოლითური რ/ბ-ის პორიზონტალურ კონსტრუქციებში: საძირკველსა და გადახურვის ფილებში ბეტონის ჩაწყობა უწყვეტად, პორიზონტალური მიმართულებით.
3. რ/ბ-ის კონსტრუქციების დაბეტონებისას უნდა გაეწყოს კონტროლი ბეტონის კლასს, ვებრარებას, დაბეტონების ხარისხს და შრობის პროცესს თანახმად ГОСТ 10180-78, ГОСТ 18105.0-80, ГОСТ 18105.1-80, ГОСТ 18105.2-80.
4. რ/ბ-ის კონსტრუქციებში გამოყენებულია A500C და A240 კლასის არმატურა ТСН102-00-ის მიხედვით. შემოწმებულ იქნას შემოგანილი არმატურის ხარისხი აკრედიტირებული ლაბორატორიის მიერ და შეღეს შესაბამისი აქტი.
5. ანკერებისა და ჩასაგანებელი დეტალებისთვის გამოყენებულ იქნას ლითონის ფურცელი ГОСТ 380-71-ის მიხედვით.
6. ანკერები დამზადდეს ხელის რკალური შეღუებით გარლუებულ ნახევრებში ГОСТ 19292-73-ის მიხედვით.
7. რ/ბ-ის კონსტრუქციებში გრძივი არმატურის დაკავშირება შესრულდეს გადაღებით - წინამდებარე პროექტის და სამშენებლო ნორმების და წესების მიხედვით.
8. არმატურების გადაღუნვა მოხდეს ცივად, შესაბამისი მექანიზმების მეშვეობით.
9. კარკასის ღეროვან ელემენტებში გარეთი არმირება შესრულეს შეკრული არმატურის საკიდების მეშვეობით, რომელთა ბოლოები გადაიღუნოს და ჩაანკერეს კონსტრუქციის განში.
10. რ/ბ-ის კონსტრუქციებში პროექტით გათვალისწინებულია B-25 კლასის ბეტონი. კონსტრუქციებში ბეტონის ჩაწყობა შესრულეს ვიბრატორის გამოყენებით.
მშენებლობის პროცესში განხორციელეს ბეტონის კლასის სისტემატიური კონტროლი, მოწოდებული პარტიიდან აღებულ იქნა ნიმუშები და შემოწმებულ იქნას ლაბორატორიულად. თანახმად სამშენებლო ნორმებისა.
ბეტონის დამზადებისას განსაკუთრებული ყურადღება მიექცეს ცემენტის შემადგენლობას და ხარისხს - დანიშნულების მიხედვით.
11. კონსტრუქციულ ნახაზებზე მუშა არმატურები მითმულია ღერძულად, მოშები მმ-მია ნაჩვენები.
12. ბეტონის მომზადების შედეპირი, ასევე საძირკვლისა და სარდაფის კედლის გრუნტთან საკონტაქტო შეღაპირები, დამუშავდეს და მოეწყოს პიდროიზოლაცია.
13. ლითონკონსტრუქციების დამზადებისას ახელმძღვანელეთ შესაბამისად ТУ 36-2282-80 და СНиП III-18-75 "Металлические конструкций. Правила производства и приемки работ";
14. ლითონის ელემენტებისათვის მასალად გამოყენებულ იქნას ჩვეულებრივი ხარისხის ნახშირბადოვანი ფოლადი ГОСТ 380-71*-ის (СНиП-II-23-81*) მიხედვით:
15. ლითონის კონსტრუქციის ელექტროშეღუებისათვის ქარხანაში გამოყენებულ იქნას ნახევრადავტომატური ელექტროშეღუება; მშენებარე ობიექტზე ხელით ელექტროშეღუების შესრულებისას გამოყენებულ იქნას ელექტროდები ხელით რკალური შეღუებისათვის ГОСТ 9467-75-ის მიხედვით; შესაღები მავთული ГОСТ 2246-70-ის მიხედვით; ფლუსი-ГОСТ 9087-81-ის მიხედვით; ნახშარორჟანეის აირი ГОСТ 8050-76-ის მიხედვით.
16. ლითონის ელემენტების შეღუება განხორციელეს (თუ მითითებული არ არის კონსკრეტულად) მთი შეხების მთელ პერიმეტრზე (კონტურზე). შეღუების ნაკერის სიმაღლეღ მიიღება 1.2h სადაც h არის შესაღუებელი ელემენტის სისქეებს შორის უმცირესი, არანაკლები 6 მმ-ისა
17. ლითონკონსტრუქციების კვანძებში გამოყენებული იქნას ჭანჭიკი ГОСТ 7798-70-ის მიხედვით, ფოლადის მარკა ВСт.5, ქანჩი ГОСТ 5915-70-ის მიხედვით, საელური ГОСТ 11371-98-ის მიხედვით;
18. ლითონის კონსტრუქციის ელემენტები შეილებოს СНиП-2.03.11-85-ის „სამშენებლო კონსტრუქციების დაცვა კოროზიისაგან" მიხედვით;

პროექტის მიხედვით შენობის გეომეტრიის დაცვის მიზნით მშენებლობის პროცესი უნდა მიმღინარეობდეს გეოღეზიური მეთვალყურეობის თანხლებით.

მშენებლობის პროცესში წარმოქმნილი პრობლემები, რომლებიც მეხებაში არაან წარმოდგენილი პროექტის ან ცალკეული დეტალების ცვლილებასთან, როგორც წესი, შეთანხმდეს საპროექტო ორგანიზაციასთან.

# ნაგებობის პასუხისმგებლობის კლასი

თანახმად საქართველოს პროექტირების ნორმებისა პნ 03.01-09 დანართი 3, განსახილველი შენობა მიეკუთვნება I კლასის ნაგებობას. ამ შემთხვევაში საიმედოობის კოეფიციენტი ნაგებობის პასუხისმგებლობის კლასის მიხედვით $\gamma_n$=1.

თანახმად საქართველოში მოქმედი პროექტირების ნორმებისა НАГРУЗКИ И ВОЗДЕЙСТВИЯ СНиП 2.01.07-85*, განსახილველ შენობის კონსტრუქციებზე მოსული დატვირთვის საიმედოობის კოეფიციენტი $\gamma$
A. შუალედი დატვირთვებისთვის:
A 1. ნაყარი გრუნტი .....1,15;
A 2. რ/ბ-ის კონსტრუქციები .....1,1;
A 3. ლითონის კონსტრუქციები.....1,05;
A 4. იატაკები.....1,2;
A 5. სტაციონარული დანადგარები 1,05;
B. ღროებითი დატვირთვებისთვის:
B 1. თანაბრად განაწილებული დატვირთა < 200 კგძ/მ².....1,3;
B 2. თანაბრად განაწილებული დატვირთა > 200 კგძ/მ².....1,2
C. თოვლის დატვირთვისთვის.....1,4;
C. ქარის დატვირთვისთვის.....1,4;

ღროებითი ნორმატიული დატვირთვები, შესაბამისად - 200 კგძ/მ²,
თოვლის ნორმატიული დატვირთა - 50 კგძ/მ²;
ქარის ნორმატიული დატვირთა - 85 კგძ/მ²;
გრუნტის კატეგორია სეისმური თვისებების მიხედვით არის მეორე.
გაანგარიშება ჩატარებულია I და II ჯგუფის მღერული მდგომარეობის მიხედვით.

შენობის მზიდი კონსტრუქციის გაანგარიშება ჩატარებულია ავტომატიზებით კომპლექს "LIRA SAPR"-ის მიხედვით. საანგარიშო სქემა სივრცითია. ღრეკადი ფუძე მოღელირებულია საგების ორი კოეფიციენტით (პასკერნაკის მოღელი).

წინამდებარე ალბომში დამუშავებულია შენობის კონსტრუქციები, მარკით "კ", რომელშიც მოცემულია კონსტრუქციების მუშა ნახაზები:
1. კონსტრუქციების სქემები;
2. მონ. რ/ბ-ის საძირკვლის კონსტრუქცია;
3. მონ. რ/ბ-ის კედლების და დიაფრაგმების კონსტრუქციები;
4. მონ. რ/ბ-ის სვეტების კონსტრუქციები;
5. მონ. რ/ბ-ის გადახურვის ფილის კონსტრუქციები;
6. მონ. რ/ბ-ის კიბეების კონსტრუქციები;

პროექტის დასახელება
**მრავალბინიანი საცხოვრებელი სახლი**

პროექტის მისამართი
**ქ. თბილისი, ჯიქიას №9 (01.14.05.005.121)**

დამკვეთი

| | | |
|---|---|---|
| სტადია | ოარიღი | განმარტება |
| მპ | 2023.02.09 | |

დაკვეთის №

CAD DWG ფაილი 01.sqemebi rev5.dwg

მთ. კონსტრუქტორი: ა. კორტავა
შეასრულა ბ. ჩხიკვაძე
შეამოწმა ზ. ვაშაკიძე

საავტორო უფლებები

ნახაზის დასახელება
განმარტებითი ბარათი

კ-0.02

A3

# საძირკვლის კონსტრუქციების საყალიბე გეგმა -6.50 ნიშნულზე

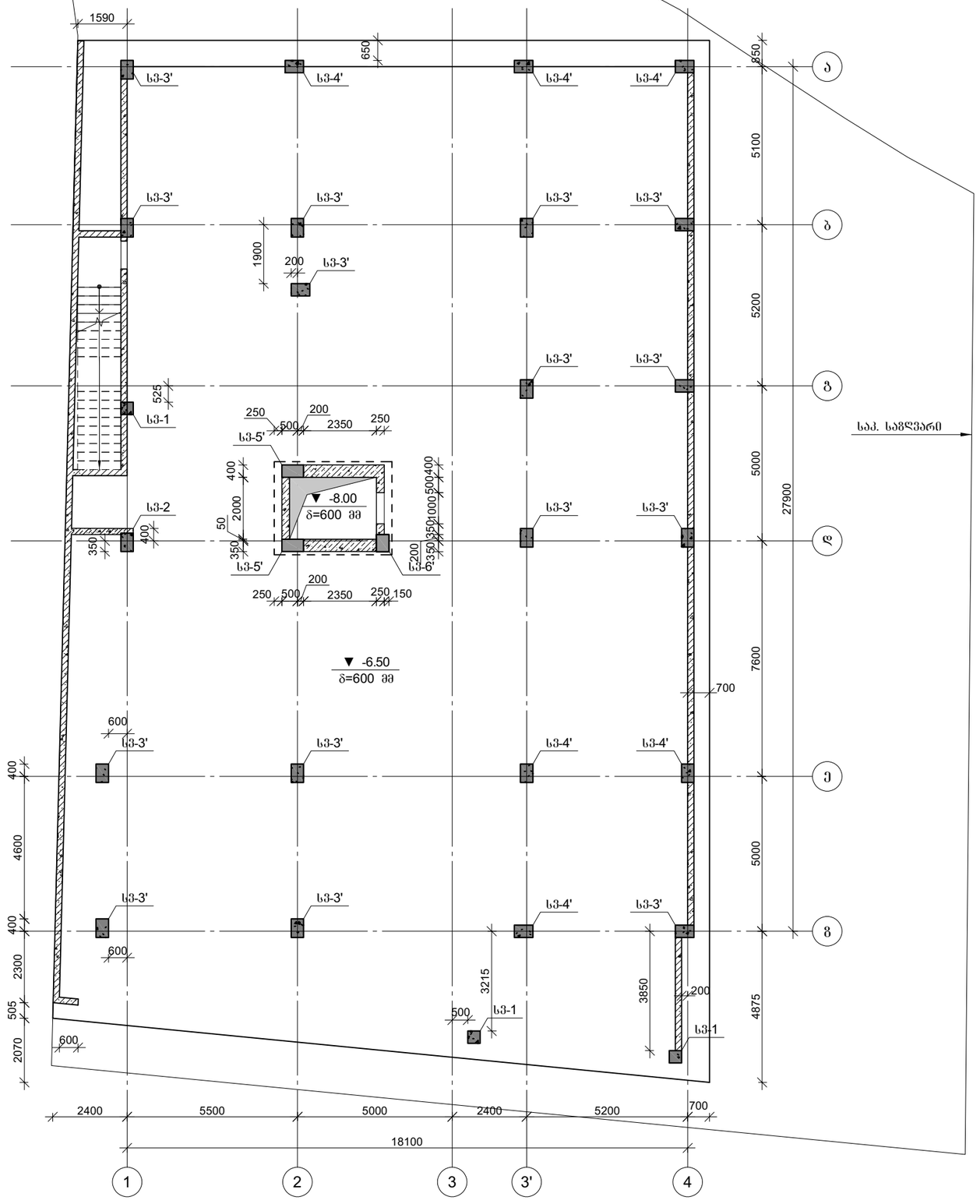


პროექტის დასახელება

მრავალბინიანი საცხოვრებელი სახლი

პროექტის მისამართი

ქ. თბილისი, ჯიქიას №9
(01.14.05.005.121)

დამკვეთი

| სტადია | თარიღი | განმარტება |
|---|---|---|
| მპ | 2023.02.09 | |

დაკვეთის №

CAD DWG ფაილი 01.sqemebi rev5.dwg

| | | |
|---|---|---|
| მთ. კონსტრუქტორი: | | ა. კორტავა |
| შესრულა | | ბ. ჩხიკვაძე |
| შეამოწმა | | გ. ვაშაკიძე |

საავტორო უფლებები

ნახაზის დასახელება

საძირკვლის კონსტრუქციების საყალიბე გეგმა -6.60 ნიშნულზე

ბ-1.01

A3

# გაძახურვის კონსტრუქციების საყალიბე გეგმა -3.30 ნიშნულზე

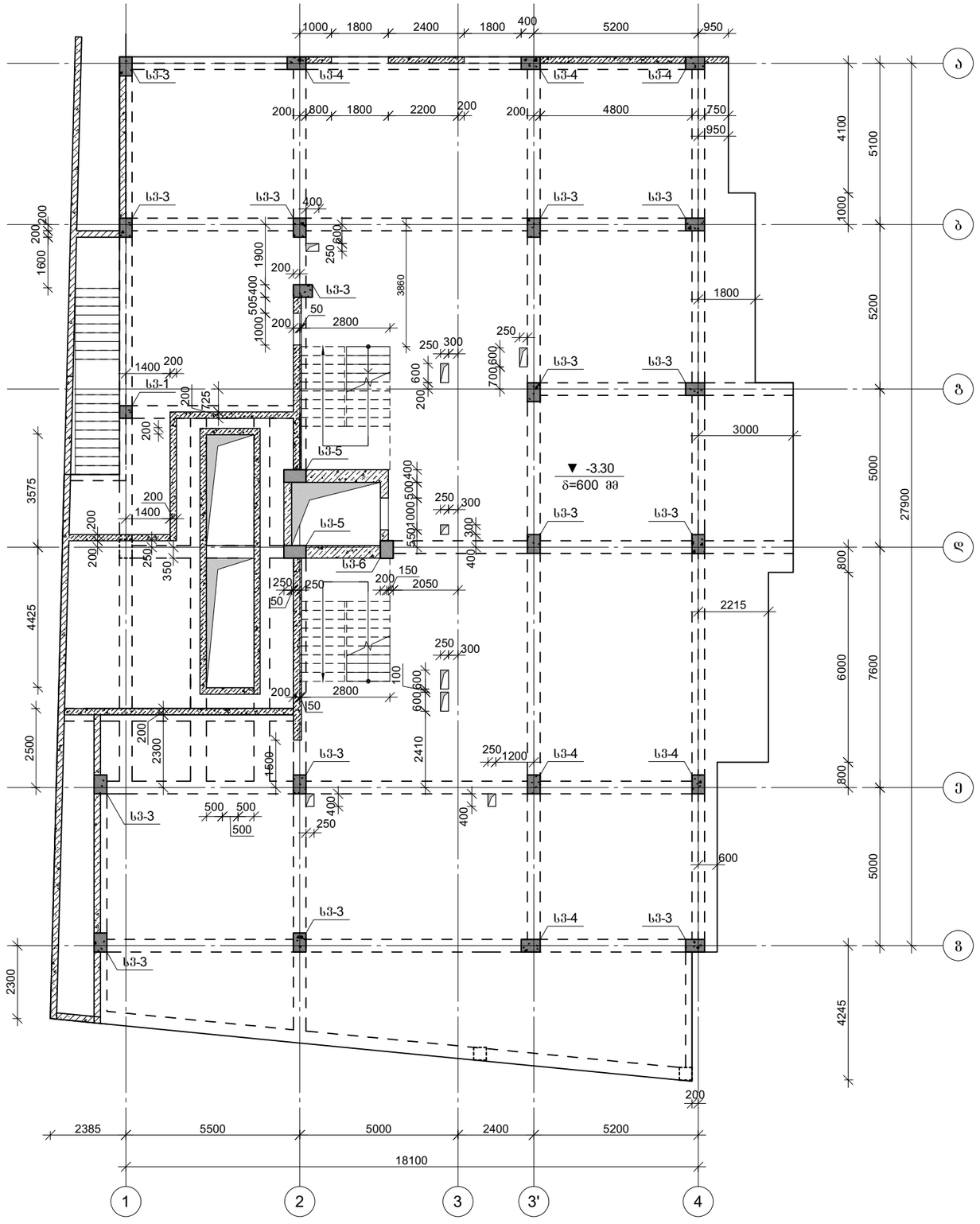


პროექტის დასახელება

მრავალბინიანი საცხოვრებელი სახლი

პროექტის მისამართი

ქ. თბილისი, ჯიქიას №9
(01.14.05.005.121)

დამკვეთი

| სტადია | მარილი | განმარტება |
|---|---|---|
| მპ | 2023.02.09 | |

დაკვეთის №

CAD DWG ფაილი 01.sqemebi rev5.dwg

მთ. კონსტრუქტორი: ა. კორტავა

შესრულა ბ. ჩხიკვაძე

შეამოწმა ზ. ვაშაკიძე

საავტორო უფლებები

ნახაზის დასახელება

გაძახურვის კონსტრუქციების საყალიბე გეგმა -3.30 ნიშნულზე

კ-1.02

A3

# გაძახურვის კონსტრუქციების საყალიბე გეგმა 0.00 ნიშნულზე

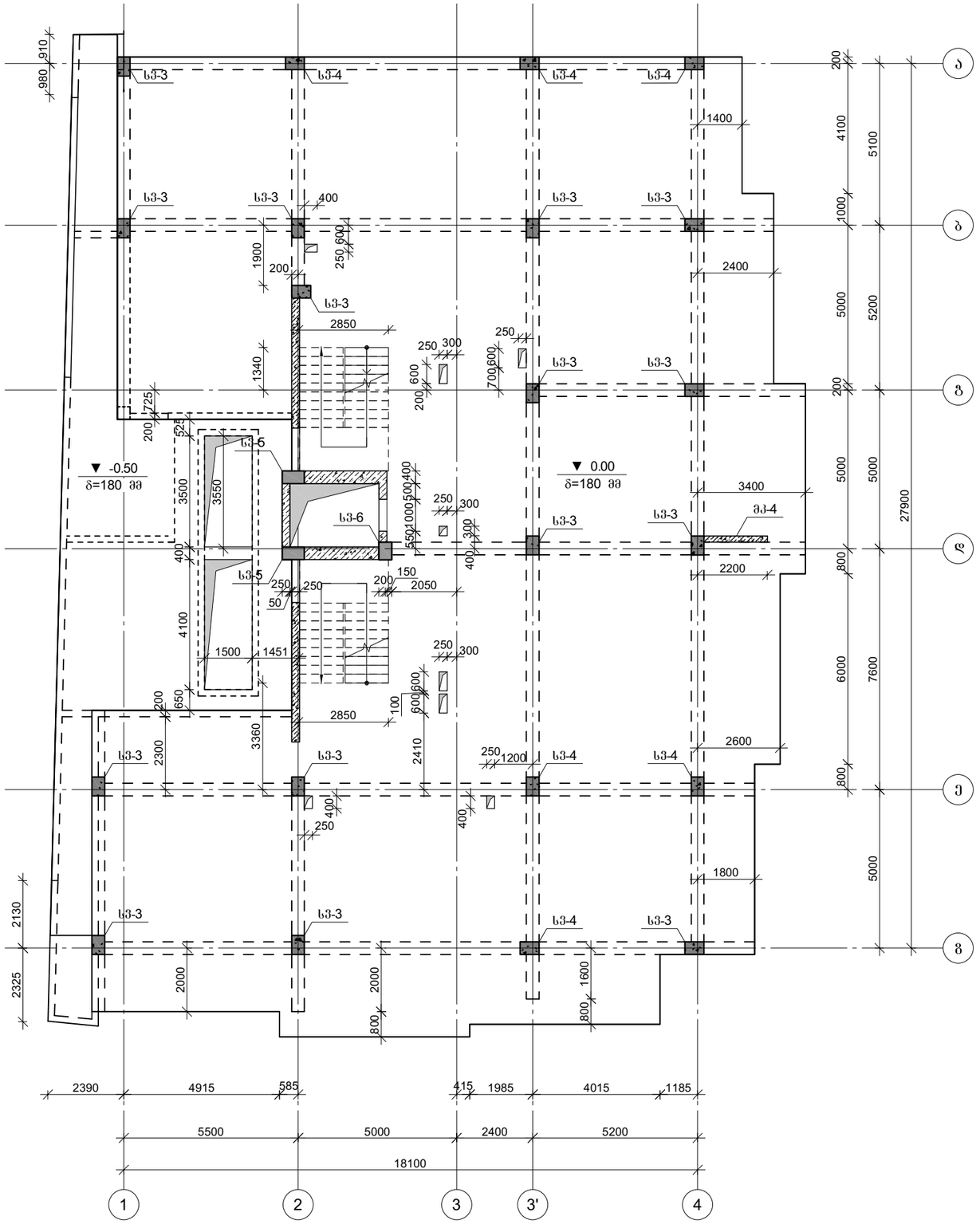


პროექტის დასახელება

მრავალბინიანი საცხოვრებელი სახლი

პროექტის მისამართი

ქ. თბილისი, ჯიქიას №9
(01.14.05.005.121)

დამკვეთი

| სტადია | მარიდი | განმარტება |
|---|---|---|
| მპ | 2023.02.09 | |

დაკვეთის №

CAD DWG ფაილი 01.sqemebi rev5.dwg

| | | |
|---|---|---|
| მთ. კონსტრუქტორი: | | ა. კორტავა |
| შესრულა | | ბ. ჩხიკვაძე |
| შეამოწმა | | ზ. ვაშაკიძე |

საავტორო უფლებები

ნახაზის დასახელება

გაძახურვის კონსტრუქციების საყალიბე გეგმა 0.00 ნიშნულზე

კ-1.03

A3

# გაღახურვის კონსტრუქციების საყალიბე გეგმა +3.30 ნიშნულზე

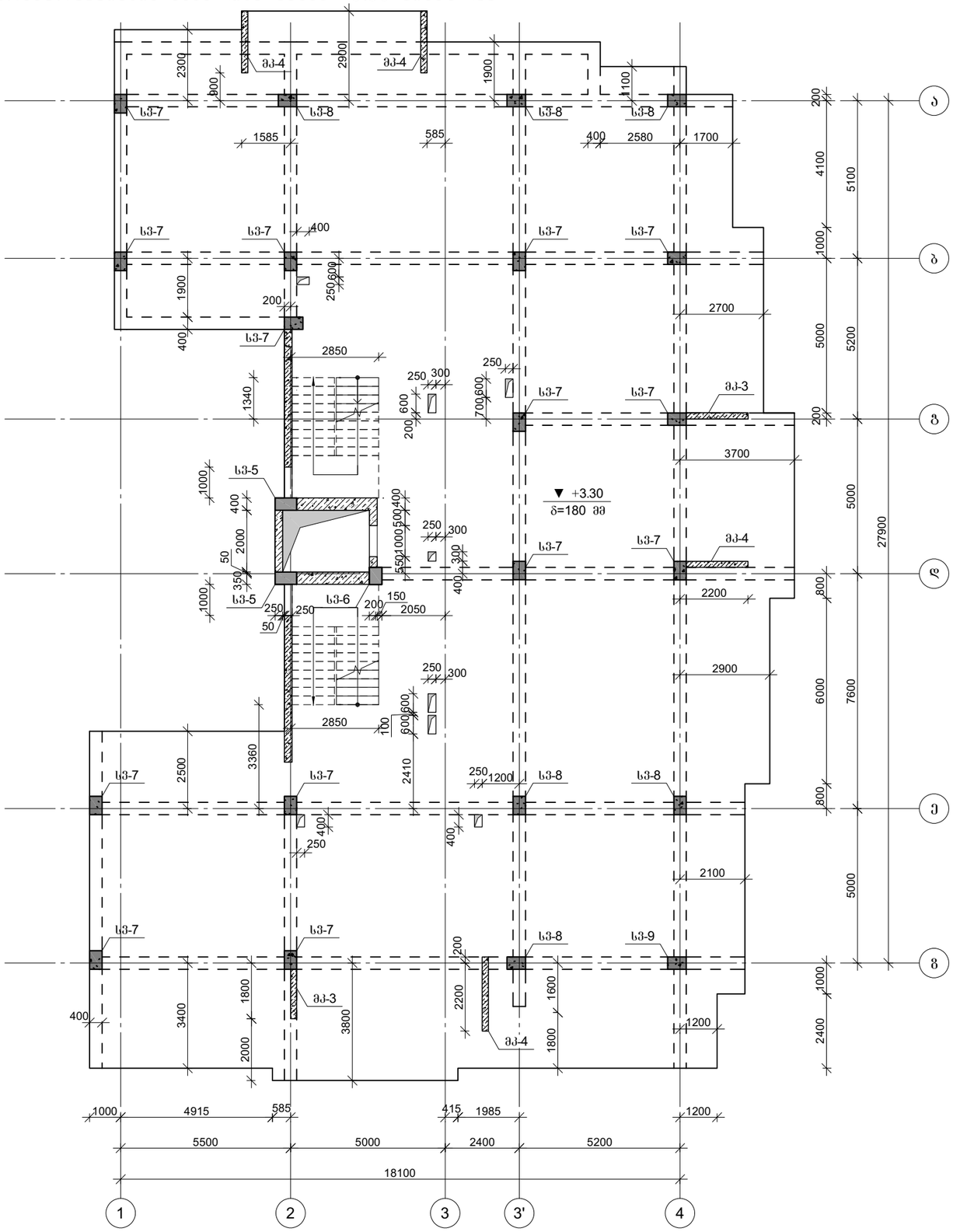


პროექტის დასახელება

მრავალბინიანი საცხოვრებელი სახლი

პროექტის მისამართი

ქ. თბილისი, ჯიქიას №9
(01.14.05.005.121)

დამკვეთი

| სტადია | თარიღი | განმარტება |
|---|---|---|
| მპ | 2023.02.09 | |

დაკვეთის №

CAD DWG ფაილი 01.sqemebi rev5.dwg

| | | |
|---|---|---|
| მთ. კონსტრუქტორი: | | ა. კორტავა |
| შეასრულა | | ბ. ჩხიკვაძე |
| შეამოწმა | | გ. ვაშაკიძე |

საავტორო უფლებები

ნახაზის დასახელება

გაღახურვის კონსტრუქციების საყალიბე გეგმა +3.30 ნიშნულზე

კ-1.04

A3

# გადახურვის კონსტრუქციების საყალიბე გეგმა +6.60 ნიშნულზე

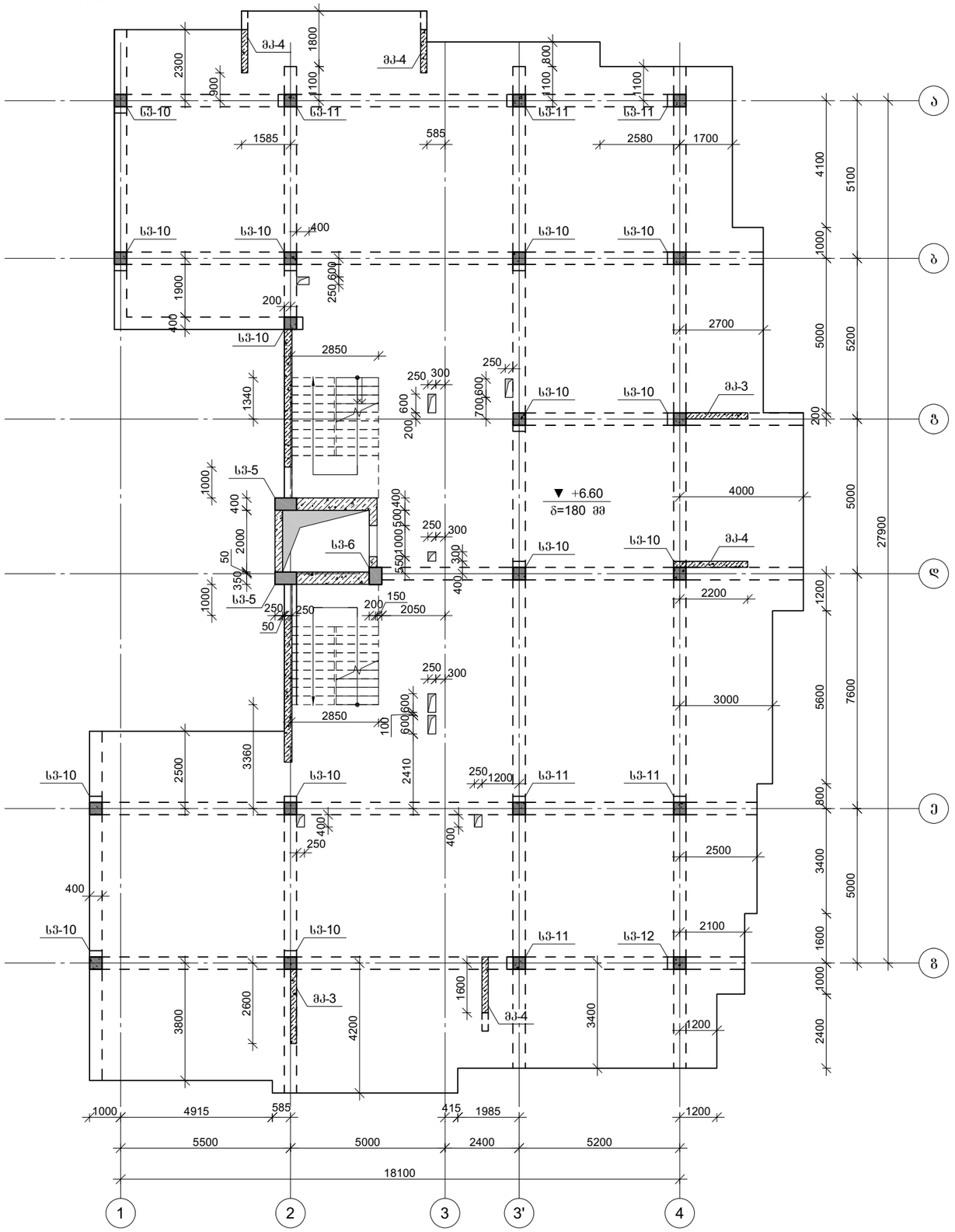


| | | |
|---|---|---|
| პროექტის დასახელება | მრავალბინიანი საცხოვრებელი სახლი | |
| პროექტის მისამართი | ქ. თბილისი, ჯიქიას №9 (01.14.05.005.121) | |
| დამკვეთი | | |
| სტადია | მარილი | განმარტება |
| მპ | 2023.02.09 | |
| დაკვეთის № | | |
| CAD DWG ფაილი | 01.sqemebi rev5.dwg | |
| მთ. კონსტრუქტორი: | | ა. კორტავა |
| შეასრულა | | ბ. ჩხიკვაძე |
| შეამოწმა | | გ. ვაშაკიძე |
| საავტორო უფლებები | | |
| ნახაზის დასახელება | გადახურვის კონსტრუქციების საყალიბე გეგმა +6.60 ნიშნულზე | |
| კ-1.05 | | |
| A3 | | |

# გადახურვის კონსტრუქციების საყალიბე გეგმა +9.90 ნიშნულზე

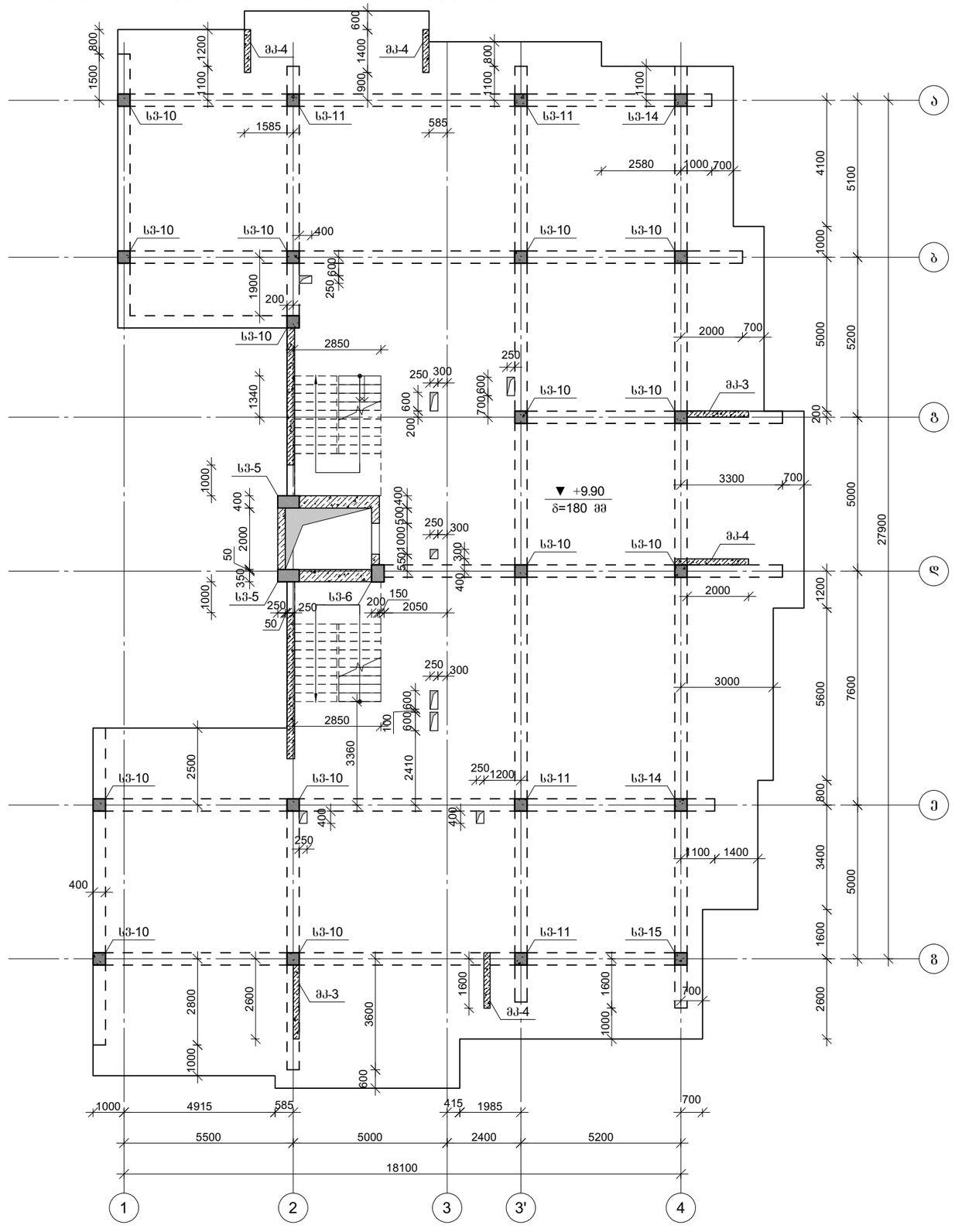


პროექტის დასახელება

მრავალბინიანი საცხოვრებელი სახლი

პროექტის მისამართი

ქ. თბილისი, ჯიქიას №9
(01.14.05.005.121)

დამკვეთი

| სტადია | თარიღი | განმარტება |
|---|---|---|
| მპ | 2023.02.09 | |

დაკვეთის №

CAD DWG ფაილი 01.sqemebi rev5.dwg

| | | |
|---|---|---|
| მთ. კონსტრუქტორი: | | ა. კორტავა |
| შესრულა | | ბ. ჩხიკვაძე |
| შეამოწმა | | გ. ვაშაკიძე |

საავტორო უფლებები

ნახაზის დასახელება

გადახურვის კონსტრუქციების საყალიბე გეგმა +9.90 ნიშნულზე

კ-1.06

A3

# გადახურვის კონსტრუქციების საყალიბე გეგმა +16.50 ნიშნულზე

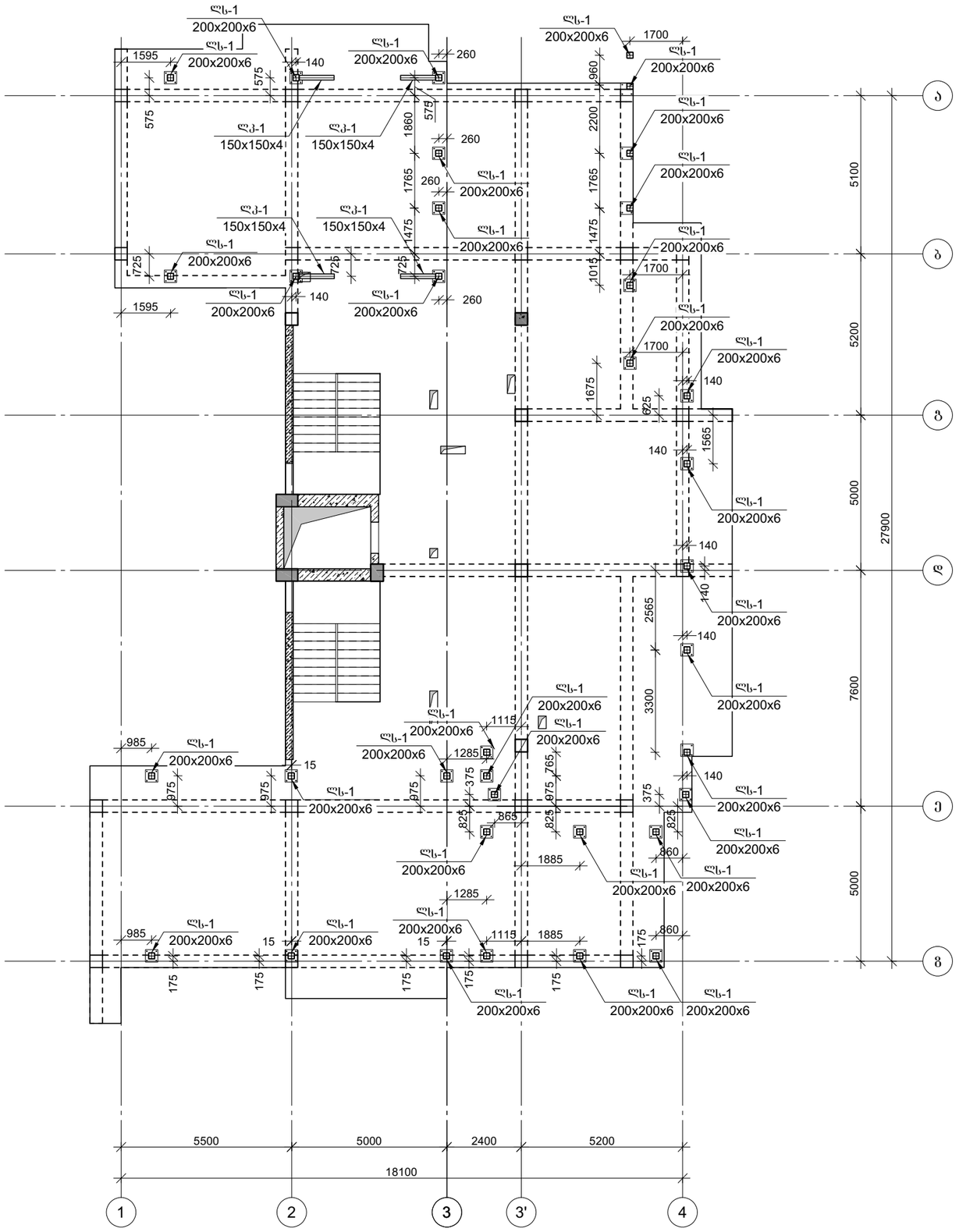


პროექტის დასახელება

მრავალბინიანი საცხოვრებელი სახლი

პროექტის მისამართი

ქ. თბილისი, ჩიქობავას №9 (01.14.05.005.121)

დამკვეთი

| სტადია | მარცხი | განმარტება |
|---|---|---|
| მპ | 2023.02.09 | |

დაკვეთის №

CAD DWG ფაილი 01.sqemebi rev5.dwg

მთ. კონსტრუქტორი: ა. კორტავა

შემსრულა ბ. ჩხიკვაძე

შემოწმა ზ. ვაშაკიძე

საავტორო უფლებები

ნახაზის დასახელება

გადახურვის კონსტრუქციების საყალიბე გეგმა +16.50 ნიშნულზე

კ-1.08

A3

# ლითონის კონსტრუქციების მოწყობის გეგმა +19.80 ნიშნულზე

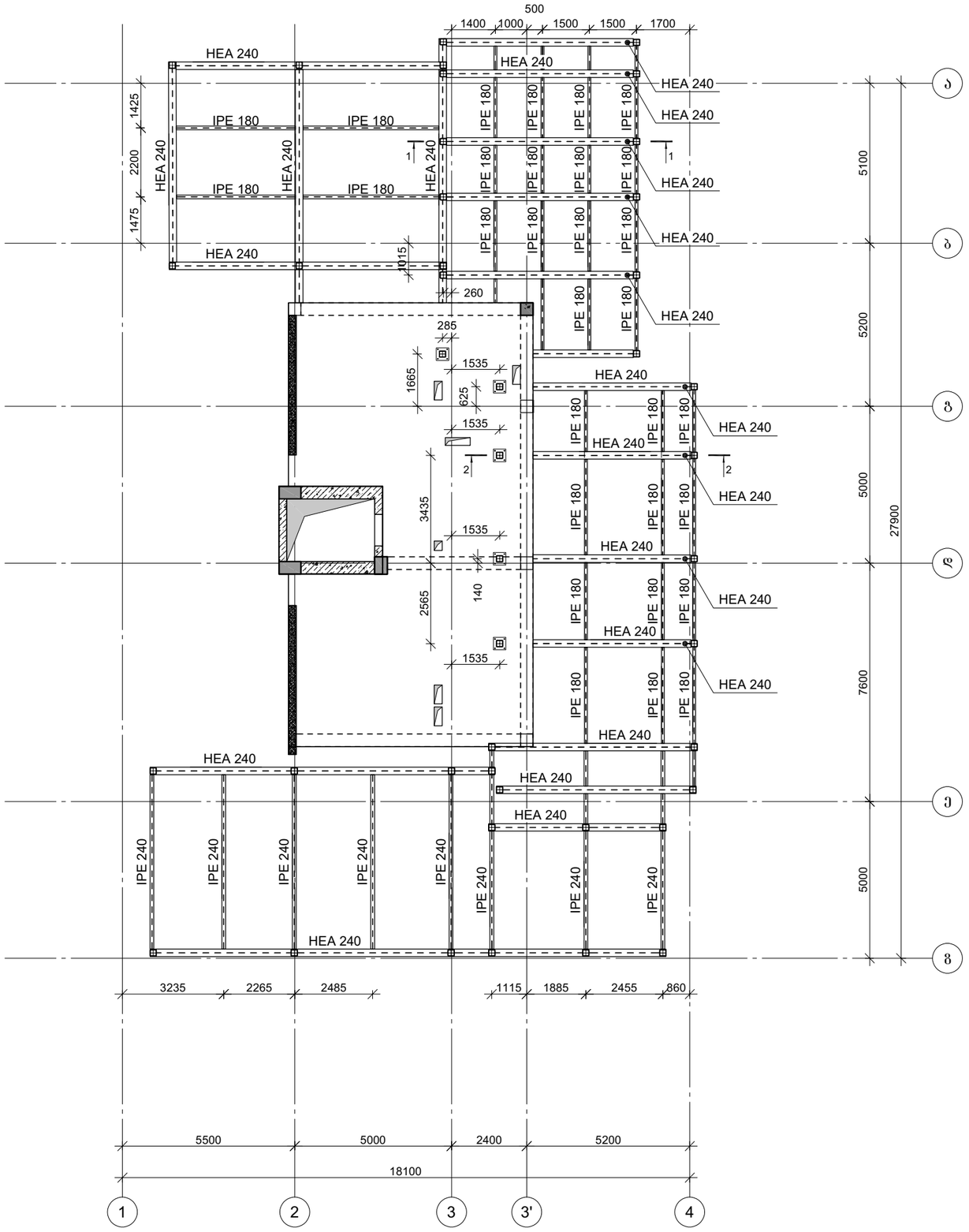


პროექტის დასახელება

მრავალბინიანი საცხოვრებელი სახლი

პროექტის მისამართი

ქ. თბილისი, ჯიქიას №9
(01.14.05.005.121)

დამკვეთი

| სტადია | მარცლი | განმარტება |
|---|---|---|
| მპ | 2023.02.09 | |

დაკვეთის №

CAD DWG ფაილი 01.sqemebi rev5.dwg

| | | |
|---|---|---|
| მთ. კონსტრუქტორი: | | ა. კორტავა |
| შესრულა | | ბ. ჩხიკვაძე |
| შეამოწმა | | გ. ვაშაკიძე |

საავტორო უფლებები

ნახაზის დასახელება

ლითონის კონსტრუქციების მოწყობის გეგმა +19.80 ნიშნულზე

კ-1.09

A3

# საძირკვლის ფილის ქვედა შრის არმირება -6.50 ნიშნულზე

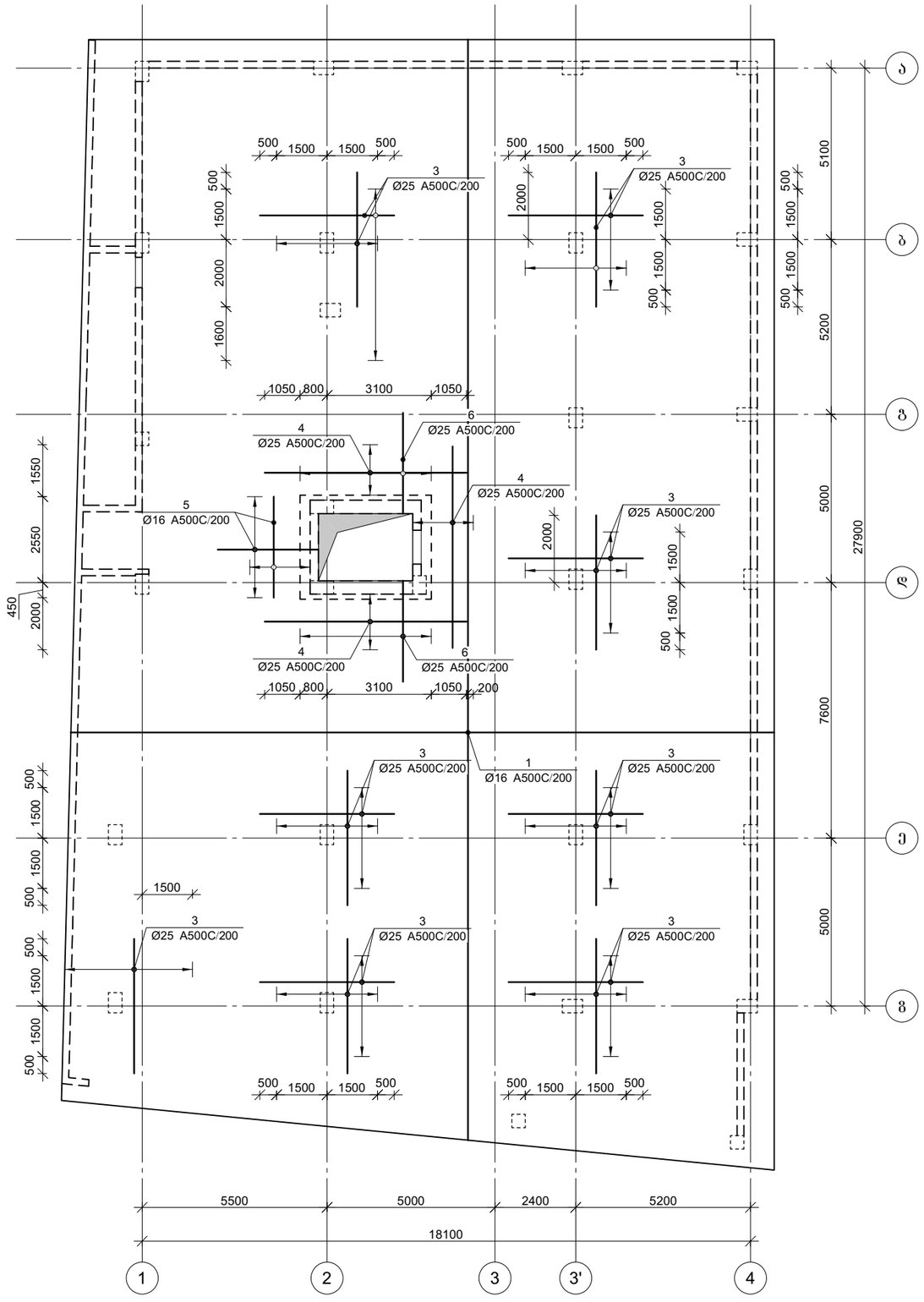


პროექტის დასახელება

მრავალბინიანი საცხოვრებელი სახლი

პროექტის მისამართი

ქ. თბილისი, ჯიქიას №9
(01.14.05.005.121)

დამკვეთი

| სტადია | მარილი | განმარტება |
|---|---|---|
| მპ | 2023.02.09 | |

დაკვეთის №

CAD DWG ფაილი 02.sadzirkveli.dwg

მთ. კონსტრუქტორი: ა. კორტავა

შესრულა ბ. ჩხიკვაძე

შემოწმა ზ. ვაშაკიძე

საავტორო უფლებები

ნახაზის დასახელება

საძირკვლის ფილის ქვედა შრის არმირება -6.50 ნიშნულზე

კ-2.01

A3

# საძირკვლის ფილის გედა შრის არმირება -6.50 ნიშნულზე

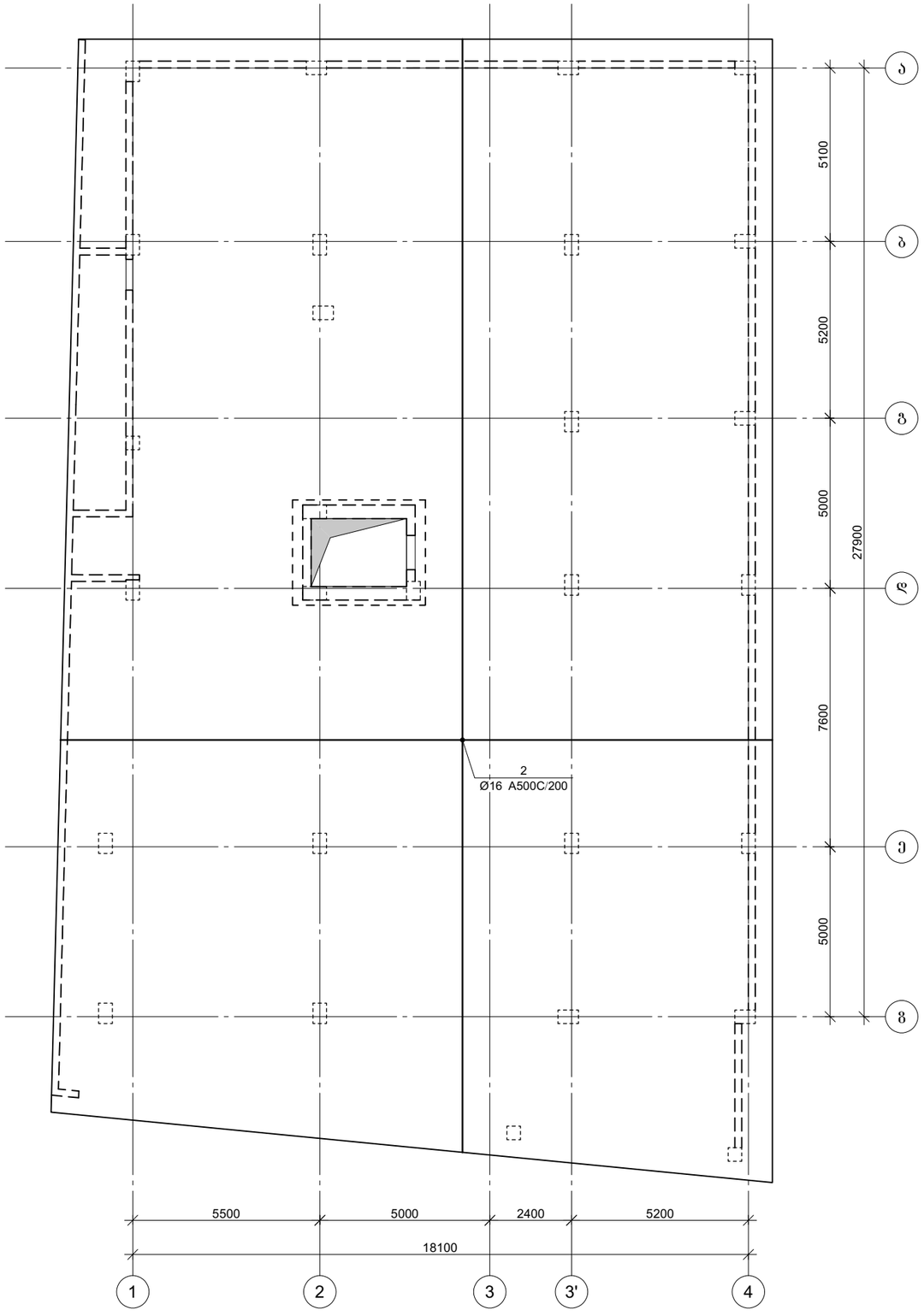


პროექტის დასახელება

მრავალბინიანი საცხოვრებელი სახლი

პროექტის მისამართი

ქ. თბილისი, ჯიქიას №9
(01.14.05.005.121)

დამკვეთი

| სტადია | მარცხი | განმარტება |
|---|---|---|
| მპ | 2023.02.09 | |

დაკვეთის №

CAD DWG ფაილი 02.sadzirkveli.dwg

მთ. კონსტრუქტორი: ა. კორტავა

შესრულა ბ. ჩხიკვაძე

შეამოწმა გ. ვაშაკიძე

საავტორო უფლებები

ნახაზის დასახელება

საძირკვლის ფილის გედა შრის არმირება -6.50 ნიშნულზე

კ-2.02

A3

# საძირკვლის ფილაში საკიდების განაწილების გეგმა

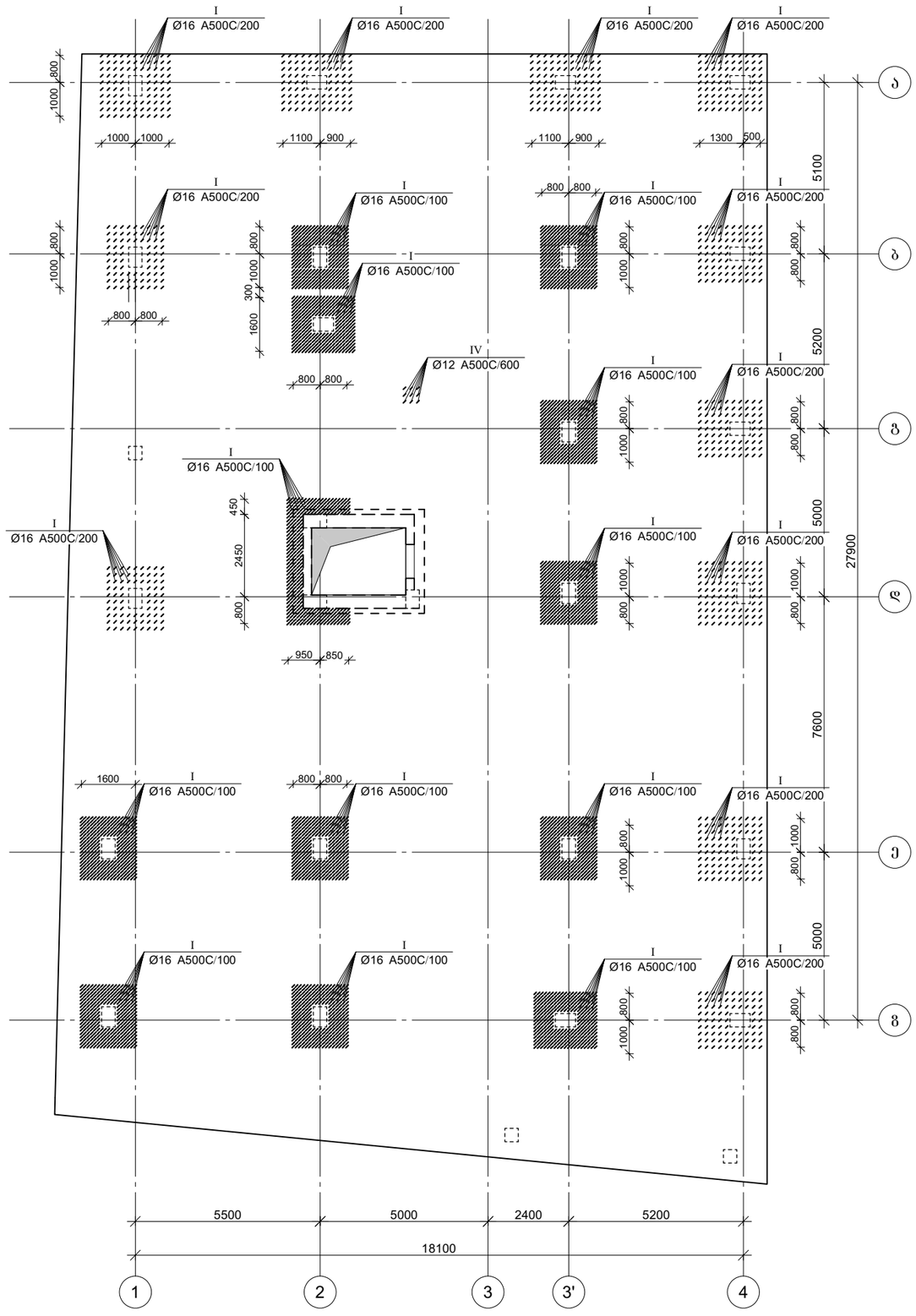


პროექტის დასახელება

მრავალბინიანი საცხოვრებელი სახლი

პროექტის მისამართი

ქ. თბილისი, ჯიქიას №9 (01.14.05.005.121)

დამკვეთი

| სტადია | მარცილი | განმარტება |
|---|---|---|
| მპ | 2023.02.09 | |

დაკვეთის №

CAD DWG ფაილი 02.sadzirkveli.dwg

| | | |
|---|---|---|
| მთ. კონსტრუქტორი: | | ა. ქორბაძე |
| შესრულა | | ბ. ჩხიკვაძე |
| შეამოწმა | | გ. ვაშაკიძე |

საავტორო უფლებები

ნახაზის დასახელება

საძირკვლის ფილაში საკიდების განაწილების გეგმა

კ-2.03

A3

## საძირკვლის ფილის არმირების ფრაგმენტი ჭრილში

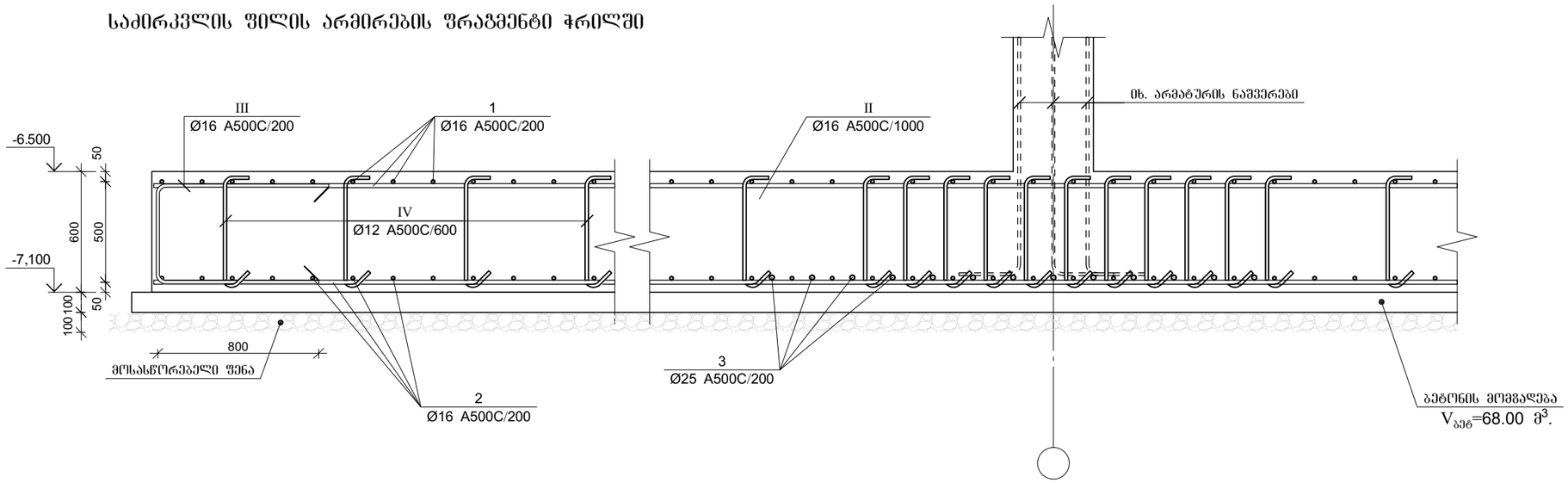


| პოზ. | Ø [მმ.] | ესკიზი [მმ.] | სიგრძე [მმ.] |
|---|---|---|---|
| Ⅰ | Ø16 | 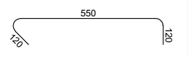  | 790 |
| Ⅱ | Ø16 | 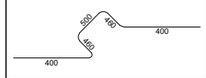  | 2220 |
| Ⅲ | Ø16 | 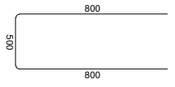  | 2100 |
| Ⅳ | Ø12 |   | 790 |

### მონ. რ/ბ საძირკვლის ფილის სპეციფიკაცია

| არმატურის სპეციფიკაცია | | | | | არმატურის ამოკრეფა | | | | | ბეტონი B 25 |
|---|---|---|---|---|---|---|---|---|---|---|
| პოზ. № | Ø | L მმ | n ცალი | Ln მ | Ø | ∑ Ln მ | მგრძივი მეტრის წონა კგ. | წონა კგ. | | V; მ$^3$ |
| | | | | | | | | A240 | A500C | |
| 1 | 2 | 3 | 4 | 5 | 6 | 7 | 8 | 9 | 10 | 11 |
| 1 | 16 A500C | - | - | 7458 | 12 A500C | 1485.2 | 0.89 | | 1318.6 | 407.0 |
| 2 | 16 A500C | - | - | 7458 | 16 A500C | 21137.96 | 1.58 | | 33362.88 | |
| 3 | 25 A500C | 4000 | 240 | 960.0 | 25 A500C | 1221.00 | 3.85 | | 4704.96 | |
| 4 | 25 A500C | 6000 | 24 | 144.0 | | | | | | |
| 5 | 16 A500C | 3000 | 24 | 72.0 | | | | | | |
| 6 | 25 A500C | 3000 | 39 | 117.0 | | | | | | |
| I | 16 A500C | 790 | 4460 | 3523.4 | | | | | | |
| II | 16 A500C | 2220 | 678 | 1505.16 | | | | | | |
| III | 16 A500C | 2100 | 534 | 1121.40 | | | | | | |
| IV | 12 A500C | 790 | 1880 | 1485.20 | | | ∑ | | 39386.4 | 407.0 |
| | | | | | | n= 1 | | | 39386.4 | 407.0 |
| | | | | | | | | | 96.77 | კგ/მ$^3$ |

პროექტის დასახელება

მრავალბინიანი საცხოვრებელი სახლი

პროექტის მისამართი

ქ. თბილისი, ჯიქიას №9 (01.14.05.005.121)

დამკვეთი

| სტადია | მარცხი | განმარტება |
|---|---|---|
| მპ | 2023.02.09 | |

დაკვეთის №

CAD DWG ფაილი 02.sadzirkveli.dwg

მთ. კონსტრუქტორი: ა. ჯორბაძე

შესრულა ბ. ჩხიკვაძე

შეამოწმა ზ. ვაშაკიძე

საავტორო უფლებები

ნახაზის დასახელება

საძირკვლის არმირების კვეთები და სპეციფიკაცია

კ-2.04

A3

## მონ. რ/ბ ლიფტის შახტის საძირკვლის ლშ–1-ის არმირება

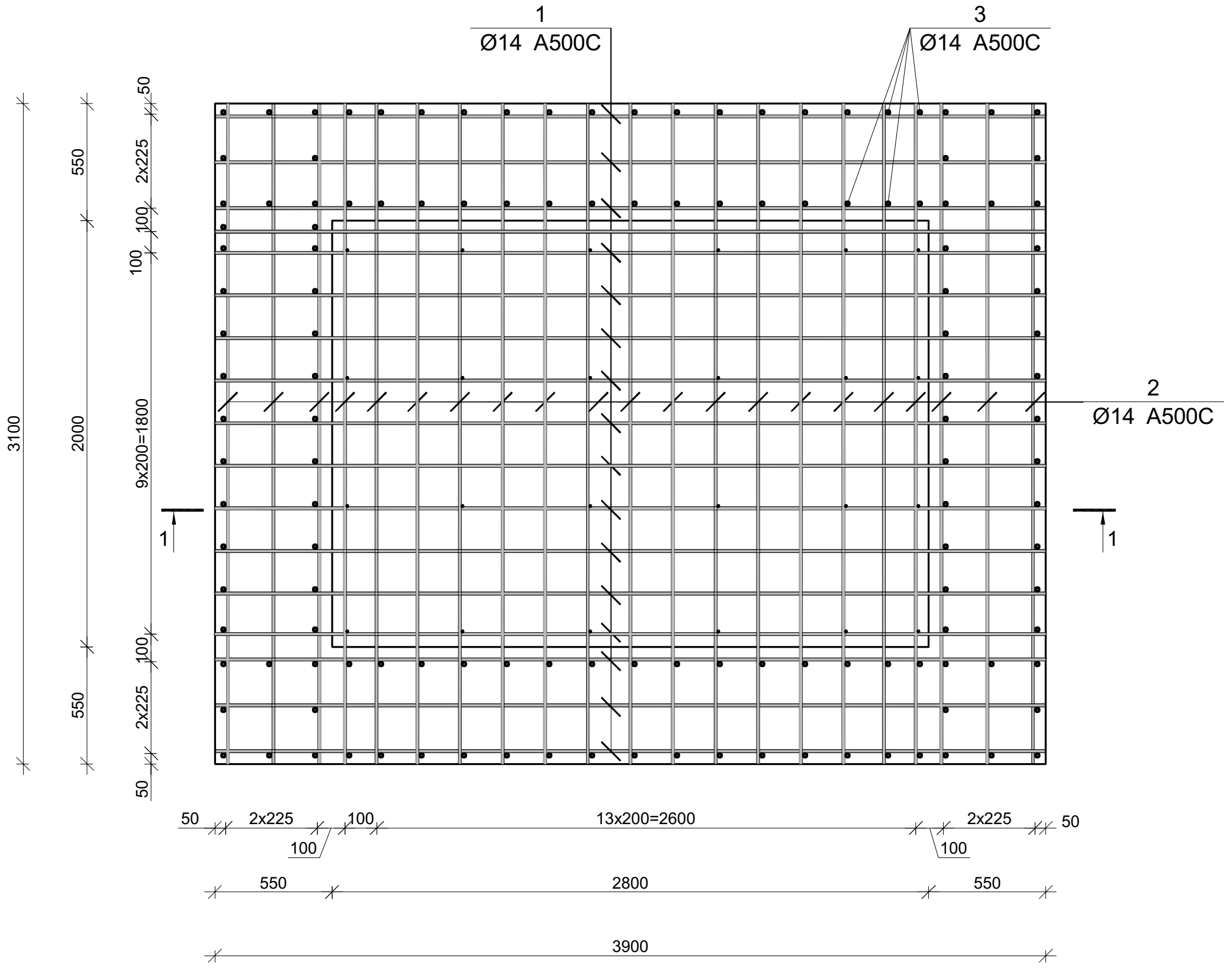


| პოზ. | Ø [მმ.] | ესკიზი [მმ.] | სიგრძე [მმ.] |
|---|---|---|---|
| ① | Ø14 | 3800 | 3800 |
| ② | Ø14 | 3200 | 3000 |
| ③ | Ø14 | 300 2300 | 2600 |
| ④ | Ø12 | 470 100 100 | 670 |
| ⑥ | Ø14 | 1000 410 1000 | 2410 |

| მონ. რ/ბ ლიფტის შახტის საძირკვლის ლშ–1-ის სპეციფიკაცია | | | | | | | | | | |
|---|---|---|---|---|---|---|---|---|---|---|
| არმატურის სპეციფიკაცია | | | | | არმატურის ამოკრეფა | | | | | ბეტონი B 25 |
| პოზ. № | Ø | L მმ. | n ცალი | Ln მ. | Ø | ∑Ln მ. | 1 გრძივი მეტრის წონა კგ. | წონა კგ. A240 | წონა კგ. A500C | V; მ³ |
| 1 | 2 | 3 | 4 | 5 | 6 | 7 | 8 | 9 | 10 | 11 |
| 1 | 14 A500C | 3800 | 34 | 129.20 | 12 A500C | 74.52 | 0.89 | | 66.16 | 11.90 |
| 2 | 14 A500C | 3000 | 42 | 126.00 | 14 A500C | 805.72 | 1.21 | | 973.65 | |
| 3 | 14 A500C | 2600 | 145 | 377.00 | | | | | | |
| 4 | 12 A500C | 690 | 108 | 74.52 | | | | | | |
| 5 | 14 A500C | 2410 | 72 | 173.52 | | | | ∑ | 1039.81 | 11.90 |
| | | | | | | n= 1 | | | 1039.81 | 11.90 |
| | | | | | | | | | 87.38 | კგ/მ³ |

## კვეთი 1–1

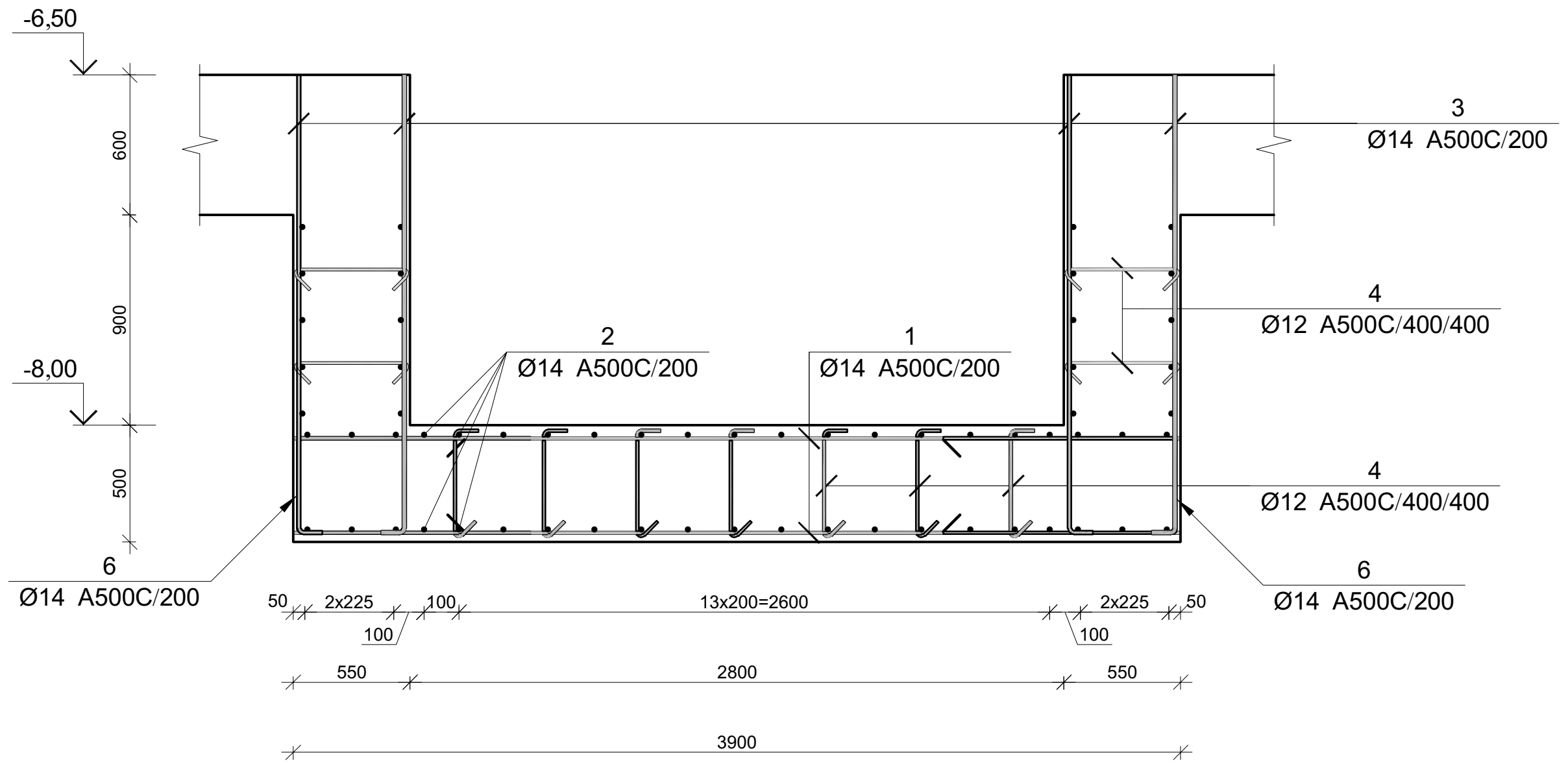


პროექტის დასახელება
მრავალბინიანი საცხოვრებელი სახლი

პროექტის მისამართი
ქ. თბილისი, ჯიქიას №9
(01.14.05.005.121)

დამკვეთი

| სტადია | თარიღი | განმარტება |
|---|---|---|
| მპ | 2023.02.09 | |

დავალების №

CAD DWG ფაილი 02.sadzirkveli.dwg

მთ. კონსტრუქტორი: ა. კორტავა
შეასრულა ბ. ჩხიკვაძე
შეამოწმა გ. ვაშაკიძე

საავტორო უფლებები

ნახაზის დასახელება
მონ. რ/ბ ლიფტის შახტის საძირკვლის ლშ–1-ის არმირება

კ-2.05

A3

# არმატურის ნაშვერების მოწყობის ზედმა -6.500 ნიშნულზე

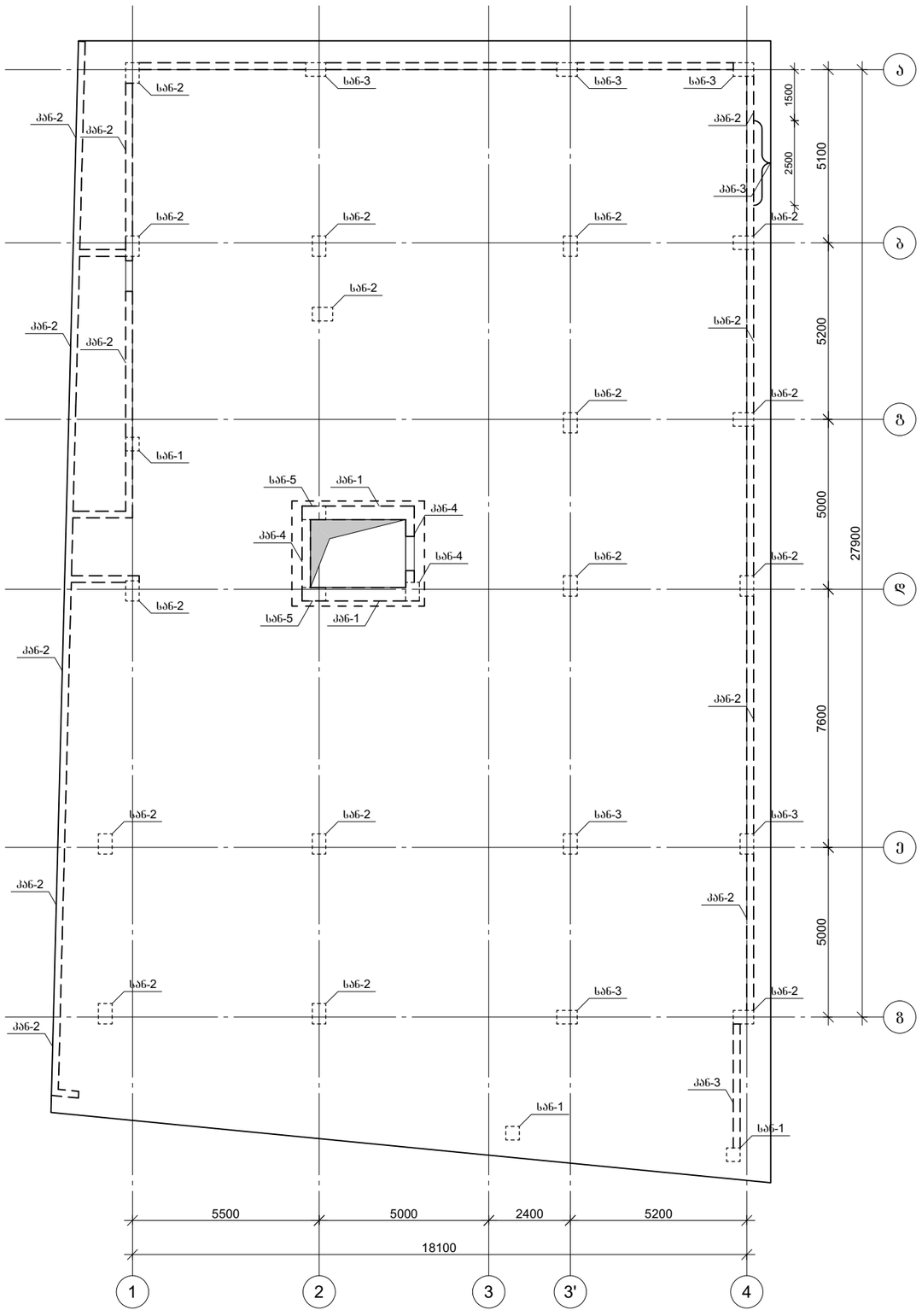


პროექტის დასახელება

მრავალბინიანი საცხოვრებელი სახლი

პროექტის მისამართი

ქ. თბილისი, ჯიქიას №9 (01.14.05.005.121)

დამკვეთი

| სტადია | მარცხი | განმარტება |
|---|---|---|
| მპ | 2023.02.09 | |

დაკვეთის №

CAD DWG ფაილი 02.sadzirkveli.dwg

მთ. კონსტრუქტორი: ა. ჯორბენაძე

შესრულა ბ. ჩხიკვაძე

შეამოწმა გ. ვაშაკიძე

საავტორო უფლებები

ნახაზის დასახელება

საძირკვლის ფილის ქვედა შრის არმირება -6.60 ნიშნულზე

კ-2.06

A3

## სვეტის არმატურის ნაშვერი სან-1

3 ცალი

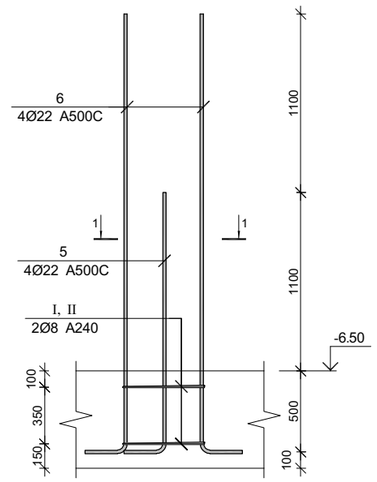


კვეთი 1-1

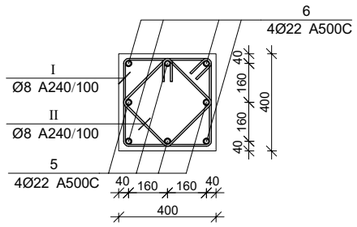


## სვეტის არმატურის ნაშვერი სან-2

17 ცალი

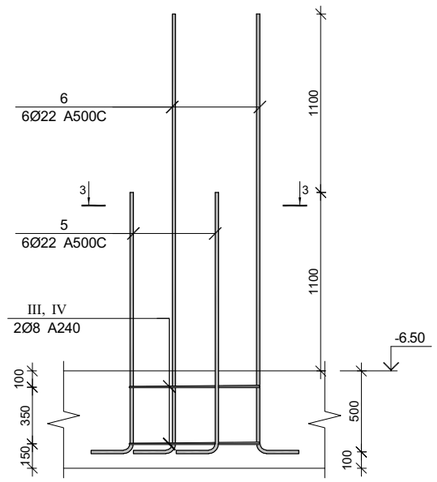


კვეთი 3-3

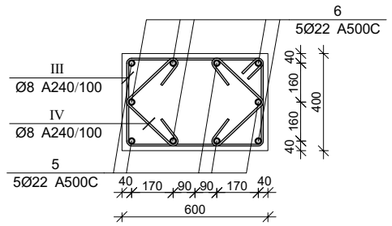


## სვეტის არმატურის ნაშვერი სან-3

6 ცალი

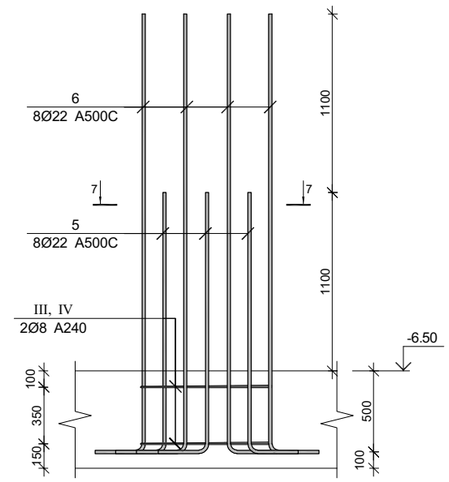


კვეთი 7-7

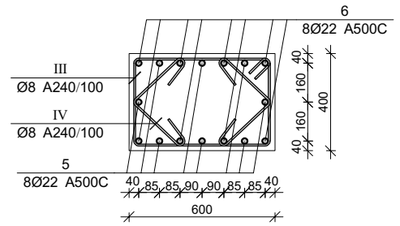


## კედლის არმატურის ნაშვერი კან-1

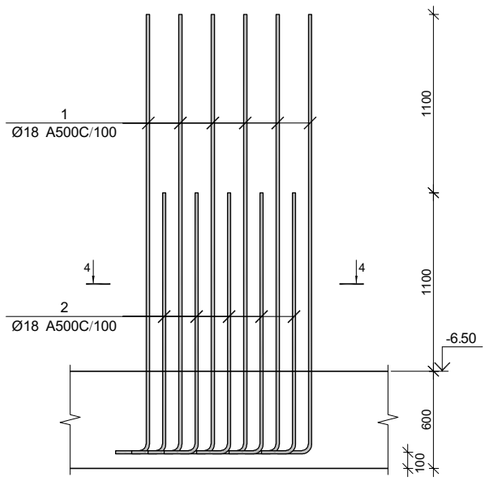


კვეთი 4-4

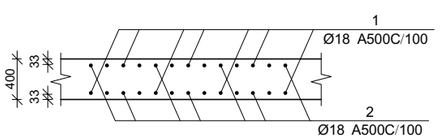


## კედლის არმატურის ნაშვერი კან-2

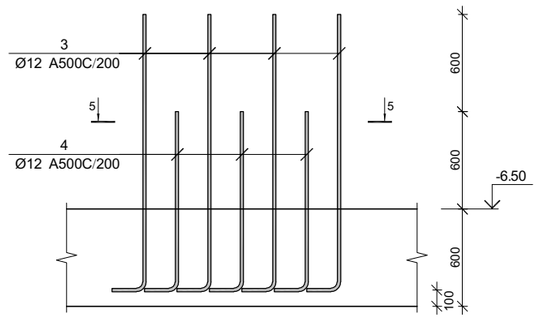


კვეთი 5-5

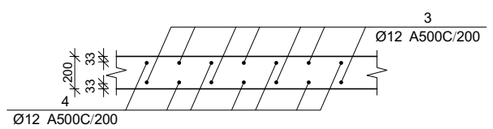


## კედლის არმატურის ნაშვერი კან-3

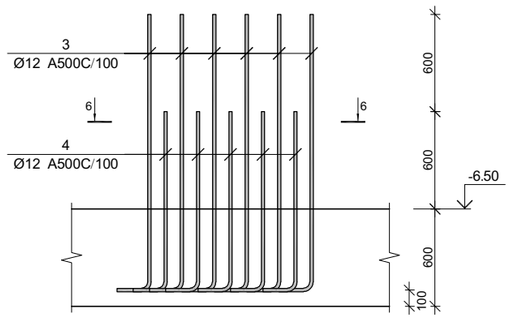


კვეთი 6-6

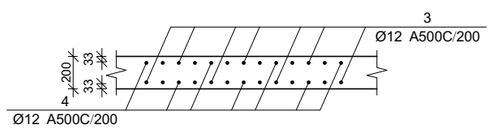


პროექტის დასახელება

მრავალბინიანი საცხოვრებელი სახლი

პროექტის მისამართი

ქ. თბილისი, ჯიქიას №9
(01.14.05.005.121)

დამკვეთი

| | | |
|---|---|---|
| სტადია | მარიდი | განმარტება |
| მპ | 2023.02.09 | |

დაკვეთის №

CAD DWG ფაილი 02.sadzirkveli.dwg

| | | |
|---|---|---|
| მთ. კონსტრუქტორი: | | ა. კორტავა |
| შესრულა | | ბ. ჩხიკვაძე |
| შეამოწმა | | გ. ვაშაკიძე |

სააპტორო უფლებები

ნახაზის დასახელება

სვეტის და კედლის არმატურის ნაშვერები

კ-2.07

A3

### სვეტის არმატურის ნაშვერი სან-4

1 ცალი

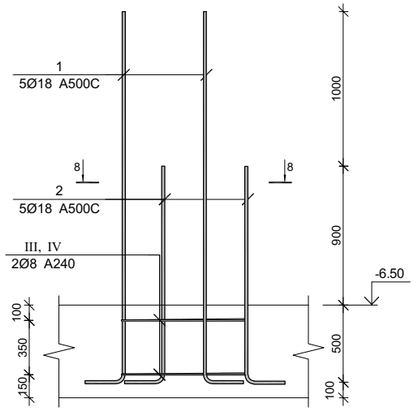


### სვეტის არმატურის ნაშვერი სან-5

2 ცალი

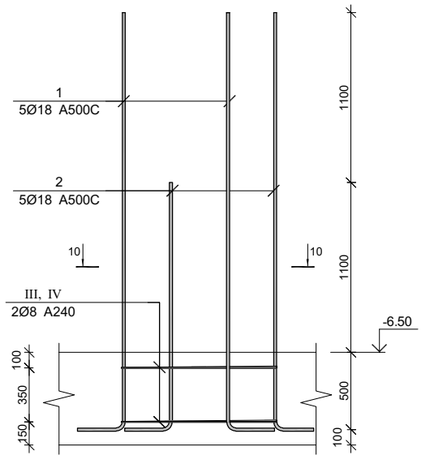


### კვეთი 8-8

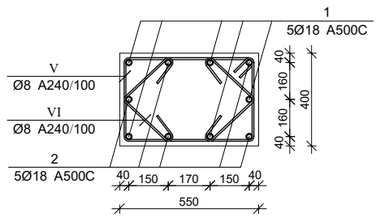


### კვეთი 10-10

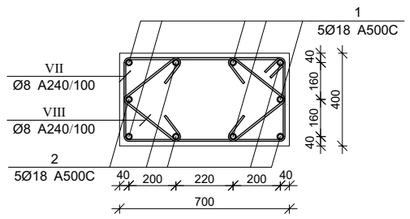


### კედლის არმატურის ნაშვერი კან-4

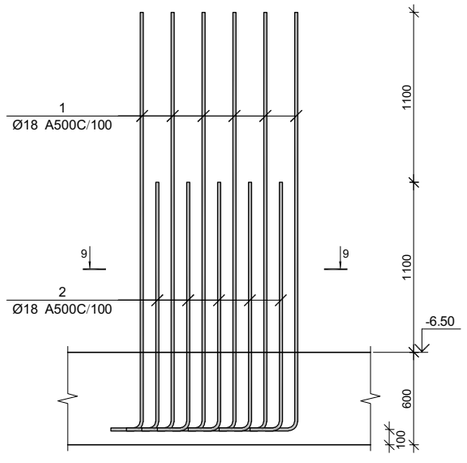


### კვეთი 9-9

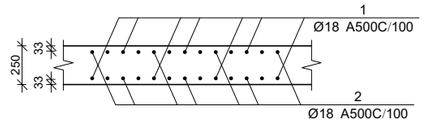


| პოზ. | Ø [მმ.] | ესკიზი [მმ.] | სიგრძე [მმ.] | პოზ. | Ø [მმ.] | ესკიზი [მმ.] | სიგრძე [მმ.] |
|---|---|---|---|---|---|---|---|
| ① | Ø18 | 300 — 2300 | 2600 | Ⅰ | Ø8 | 350, 100, 100, 350, 350, 350 | 1600 |
| ② | Ø18 | 300 — 1400 | 1700 | Ⅱ | Ø8 | 260, 100, 100, 260, 260, 260 | 1240 |
| ③ | Ø12 | 300 — 1700 | 2000 | Ⅲ | Ø8 | 550, 100, 100, 350, 350, 550 | 2000 |
| ④ | Ø12 | 300 — 1100 | 1400 | Ⅳ | Ø8 | 270, 100, 100, 270 | 740 |
| ⑤ | Ø22 | 500 — 1600 | 2100 | Ⅴ | Ø8 | 500, 100, 100, 350, 350, 500 | 1900 |
| ⑥ | Ø22 | 500 — 2700 | 3200 | Ⅵ | Ø8 | 220, 100, 100, 220 | 640 |
| | | | | Ⅶ | Ø8 | 650, 100, 100, 350, 350, 650 | 2200 |
| | | | | Ⅷ | Ø8 | 260, 100, 100, 260 | 720 |

### სვეტების და კედლების არმატურის ნაშვრების სპეციფიკაცია

| არმატურის სპეციფიკაცია | | | | | არმატურის ამოკრეფა | | | | | ბეტონი B 25 |
|---|---|---|---|---|---|---|---|---|---|---|
| პოზ. № | Ø | L მმ. | n ცალი | Ln მ. | Ø | ∑ Ln მ. | პრაქტიკ. მეტრის წონა კგ. | წონა კგ. A240 | წონა კგ. A500C | V; მ³ |
| 1 | 2 | 3 | 4 | 5 | 6 | 7 | 8 | 9 | 10 | 11 |
| 1 | 18 A500C | 2600 | 122 | 317.20 | 8 A240 | 191.08 | 0.39 | 75.40 | | |
| 2 | 18 A500C | 1700 | 122 | 207.40 | 12 A500C | 1550.40 | 0.89 | | 1376.47 | |
| 3 | 12 A500C | 2000 | 456 | 912.00 | 18 A500C | 524.60 | 2.00 | | 1047.93 | |
| 4 | 12 A500C | 1400 | 456 | 638.40 | 22 A500C | 768.50 | 2.98 | | 2293.24 | |
| 5 | 22 A500C | 2100 | 145 | 304.50 | | | | | | |
| 6 | 22 A500C | 3200 | 145 | 464.00 | | | | | | |
| I | 8 A240 | 1600 | 6 | 9.60 | | | | | | |
| II | 8 A240 | 1240 | 6 | 7.44 | | | | | | |
| III | 8 A240 | 2000 | 44 | 88.00 | | | | | | |
| IV | 8 A240 | 740 | 88 | 65.12 | | | | | | |
| V | 8 A240 | 1900 | 2 | 3.80 | | | | | | |
| VI | 8 A240 | 640 | 4 | 2.56 | | | | | | |
| VII | 8 A240 | 2200 | 4 | 8.80 | | | | | | |
| VIII | 8 A240 | 720 | 8 | 5.76 | | ∑ | | 75.40 | 4717.65 | |
| | | | | | | n= 1 | | 75.40 | 4717.65 | |
| | | | | | | | | | | კგ/მ³ |

პროექტის დასახელება

მრავალბინიანი საცხოვრებელი სახლი

პროექტის მისამართი

ქ. თბილისი, ჯიქიას №9 (01.14.05.005.121)

დამკვეთი

| | | |
|---|---|---|
| სტადია | მარცხი | განმარტება |
| მპ | 2023.02.09 | |

დაკვეთის №

CAD DWG ფაილი 02.sadzirkveli.dwg

მთ. კონსტრუქტორი: ა. კორტავა

შესრულა ბ. ჩხიკვაძე

შეამოწმა ზ. ვაშაკიძე

სააპტრორო უწყებები

ნახაზის დასახელება

სვეტის და კედლის არმატურის ნაშვერების ესკიზები და სპეციფიკაცია

კ-2.08

A3

## მრავ. რ/ბ სვეტის სვ-1-ის არმირება

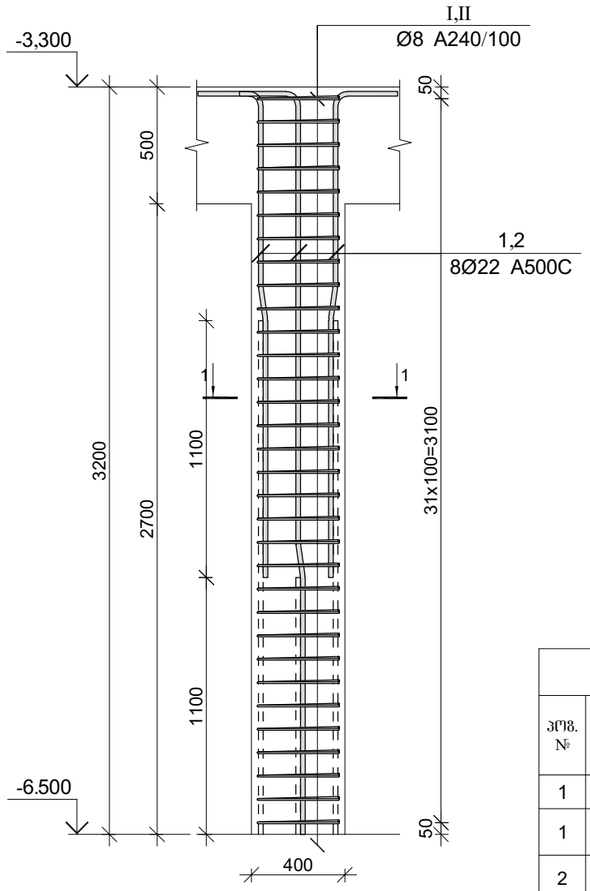


## კვეთი 1-1

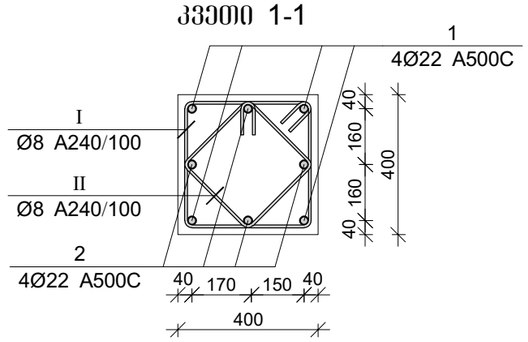


| პოზ. | Ø [მმ.] | ესკიზი [მმ.] | სიგრძე [მმ.] |
|---|---|---|---|
| ① | Ø22 | 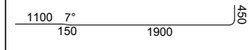  | 3600 |
| ② | Ø22 | 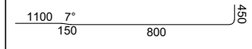  | 2500 |
| Ⅰ | Ø8 | 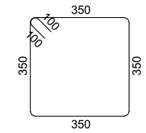  | 1600 |
| Ⅱ | Ø8 | 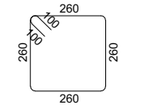  | 1240 |

## მრავ. რ/ბ სვეტის სვ-1-ის სპეციფიკაცია

| არმატურის სპეციფიკაცია | | | | | არმატურის ამოკრეფა | | | | | ბეტონი B 25 |
|---|---|---|---|---|---|---|---|---|---|---|
| პოზ. № | Ø | L მმ. | n ცალი | Ln მ. | Ø | ∑ Ln მ. | ბრაქეტი მეტრის წონა კგ. | წონა კგ. A240 | წონა კგ. A500C | V; მ³ |
| 1 | 2 | 3 | 4 | 5 | 6 | 7 | 8 | 9 | 10 | 11 |
| 1 | 22 A500C | 3600 | 4 | 14.40 | 8 A240 | 93.72 | 0.39 | 36.98 | | 0.43 |
| 2 | 22 A500C | 2500 | 4 | 10.00 | 22 A500C | 24.40 | 2.98 | | 72.81 | |
| I | 8 A240 | 1600 | 33 | 52.80 | | | | | | |
| II | 8 A240 | 1240 | 33 | 40.92 | | ∑ | | 36.98 | 72.81 | 0.43 |
| | | | | | | n= 3 | | 110.94 | 218.43 | 1.30 |
| | | | | | | | | | 254.15 | კგ/მ³ |

პროექტის დასახელება

მრავალბინიანი საცხოვრებელი სახლი

პროექტის მისამართი

ქ. თბილისი, ჯიქიას №9 (01.14.05.005.121)

დამკვეთი

| | | |
|---|---|---|
| სტადია | მარილი | განმარტება |
| მპ | 2023.02.09 | |

დაკვეთის №

CAD DWG ფაილი 03.svetebi.dwg

მთ. კონსტრუქტორი: ა. ქორტავა

შესრულა ბ. ჩხიკვაძე

შეამოწმა გ. ვაშაკიძე

საავტორო უფლებები

ნახაზის დასახელება

მრავ. რ/ბ სვეტის სვ-1-ის არმირება

კ-3.01

A3

## მონ. რ/ბ სვეტის სვ-2-ის არმირება

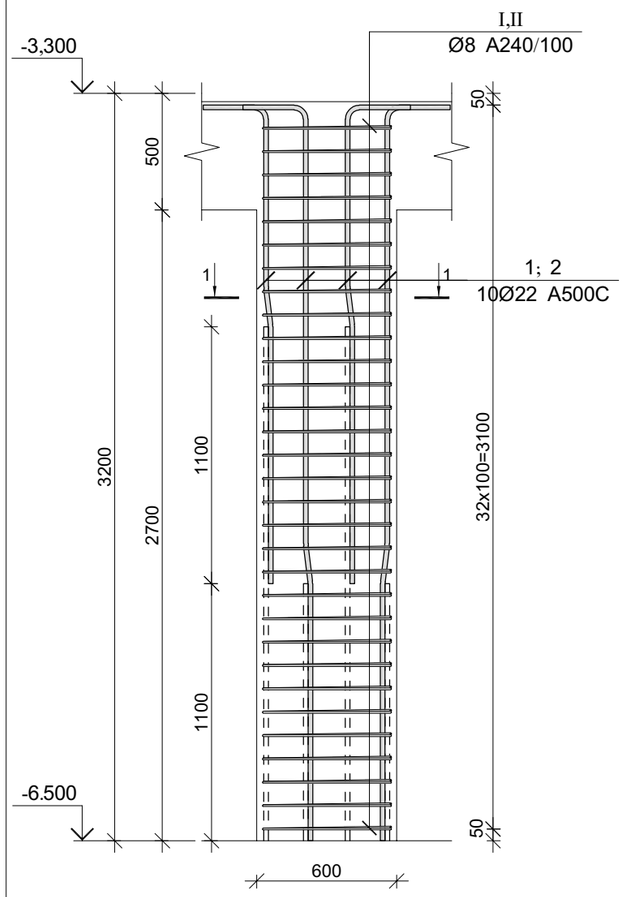


## კვეთი 1-1

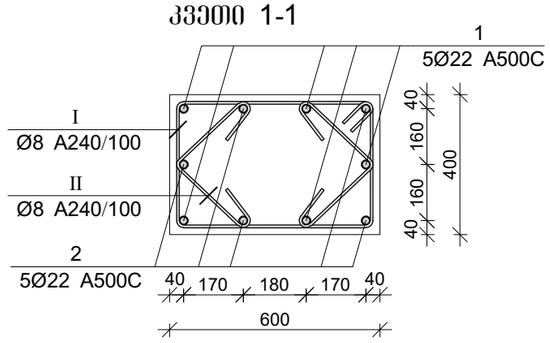


| პოზ. | Ø [მმ.] | ესკიზი [მმ.] | სიგრძე [მმ.] |
|---|---|---|---|
| ① | Ø22 |   | 3600 |
| ② | Ø22 |   | 2500 |
| Ⅰ | Ø8 | 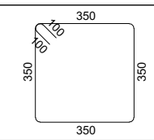  | 1600 |
| Ⅱ | Ø8 | 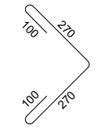  | 740 |

## მონ. რ/ბ სვეტის სვ-2-ის სპეციფიკაცია

| არმატურის სპეციფიკაცია | | | | | არმატურის ამოკრეფა | | | | | ბეტონი B 25 |
|---|---|---|---|---|---|---|---|---|---|---|
| პოზ. № | Ø | L მმ. | n ცალი | Ln მ. | Ø | ∑ Ln მ. | მარკის მეტრის წონა კგ. | წონა კგ. A240 | წონა კგ. A500C | V; მ³ |
| 1 | 2 | 3 | 4 | 5 | 6 | 7 | 8 | 9 | 10 | 11 |
| 1 | 22 A500C | 3600 | 5 | 18.00 | 8 A240 | 111.36 | 0.39 | 43.94 | | 0.65 |
| 2 | 22 A500C | 2500 | 5 | 12.50 | 22 A500C | 30.50 | 2.98 | | 91.01 | |
| I | 8 A240 | 2000 | 32 | 64.00 | | | | | | |
| II | 8 A240 | 740 | 64 | 47.36 | | | | | | |
| | | | | | | ∑ | | 43.94 | 91.01 | 0.65 |
| | | | | | | n= 1 | | 43.94 | 91.01 | 0.65 |
| | | | | | | | | | 208.26 | კგ/მ³ |

პროექტის დასახელება

მრავალბინიანი საცხოვრებელი სახლი

პროექტის მისამართი

ქ. თბილისი, ჯიქიას №9 (01.14.05.005.121)

დამკვეთი

| | | |
|---|---|---|
| სტადია | მარილი | განმარტება |
| მპ | 2023.02.09 | |

დაკვეთის №

CAD DWG ფაილი 03.svetebi.dwg

მთ. კონსტრუქტორი: ა. კორტავა

შეასრულა ბ. ჩხიკვაძე

შეამოწმა ზ. ვაშაკიძე

საავტორო უფლებები

ნახაზის დასახელება

მონ. რ/ბ სვეტის სვ-2-ის არმირება

კ-3.02

A3

## მონ. რ/ბ სვეტის სვ-3'-ის არმირება

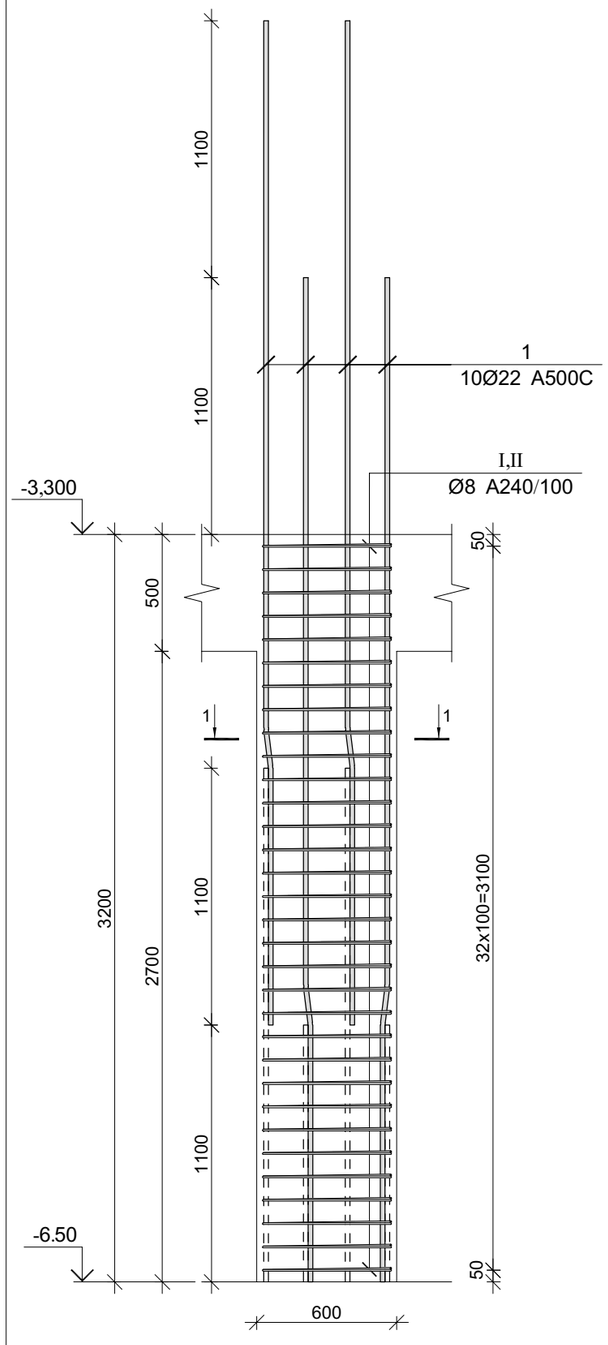


## კვეთი 1-1

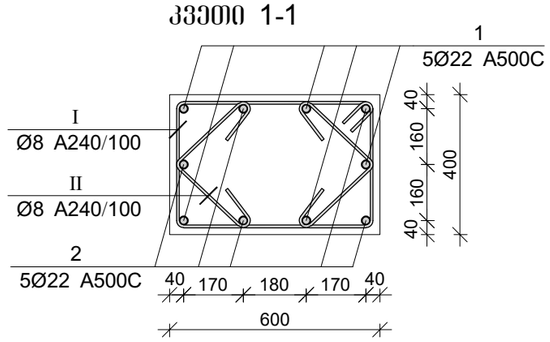


| პოზ. | Ø [მმ.] | ესკიზი [მმ.] | სიგრძე [მმ.] |
|---|---|---|---|
| 1 | Ø22 |   | 4300 |
| I | Ø8 | 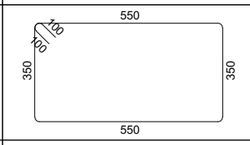  | 2000 |
| II | Ø8 | 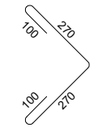  | 740 |

## მონ. რ/ბ სვეტის სვ-3'-ის სპეციფიკაცია

| არმატურის სპეციფიკაცია | | | | | არმატურის ამოკრეფა | | | | | ბეტონი B 25 |
|---|---|---|---|---|---|---|---|---|---|---|
| პოზ. № | Ø | L მმ. | n ცალი | Ln მ. | Ø | ∑ Ln მ. | მეტრის წონა კგ. | წონა კგ. A240 | წონა კგ. A500C | V; მ³ |
| 1 | 2 | 3 | 4 | 5 | 6 | 7 | 8 | 9 | 10 | 11 |
| 1 | 22 A500C | 4300 | 10 | 43.00 | 8 A240 | 111.36 | 0.39 | 43.94 | | 0.65 |
| I | 8 A240 | 2000 | 32 | 64.00 | 22 A500C | 43.00 | 2.98 | | 128.31 | |
| II | 8 A240 | 740 | 64 | 47.36 | | | | | | |
| | | | | | | | ∑ | 43.94 | 128.31 | 0.65 |
| | | | | | | n= 15 | | 659.11 | 1924.71 | 9.72 |
| | | | | | | | | | 265.83 | კგ/მ³ |

პროექტის დასახელება

მრავალბინიანი საცხოვრებელი სახლი

პროექტის მისამართი

ქ. თბილისი, ჯიქიას №9 (01.14.05.005.121)

დამკვეთი

| | | |
|---|---|---|
| სტადია | მარიღი | განმარტება |
| მპ | 2023.02.09 | |

დაკვეთის №

CAD DWG ფაილი 03.svetebi.dwg

| | | |
|---|---|---|
| მთ. კონსტრუქტორი: | | ა. კორტავა |
| შესრულა | | ბ. ჩხიკვაძე |
| შეამოწმა | | ზ. ვაშაკიძე |

სააგტორო უფლებები

ნახაზის დასახელება

მონ. რ/ბ სვეტის სვ-3'-ის არმირება

კ-3.03

A3

## მონ. რ/ბ სვეტის სვ-4'-ის არმირება

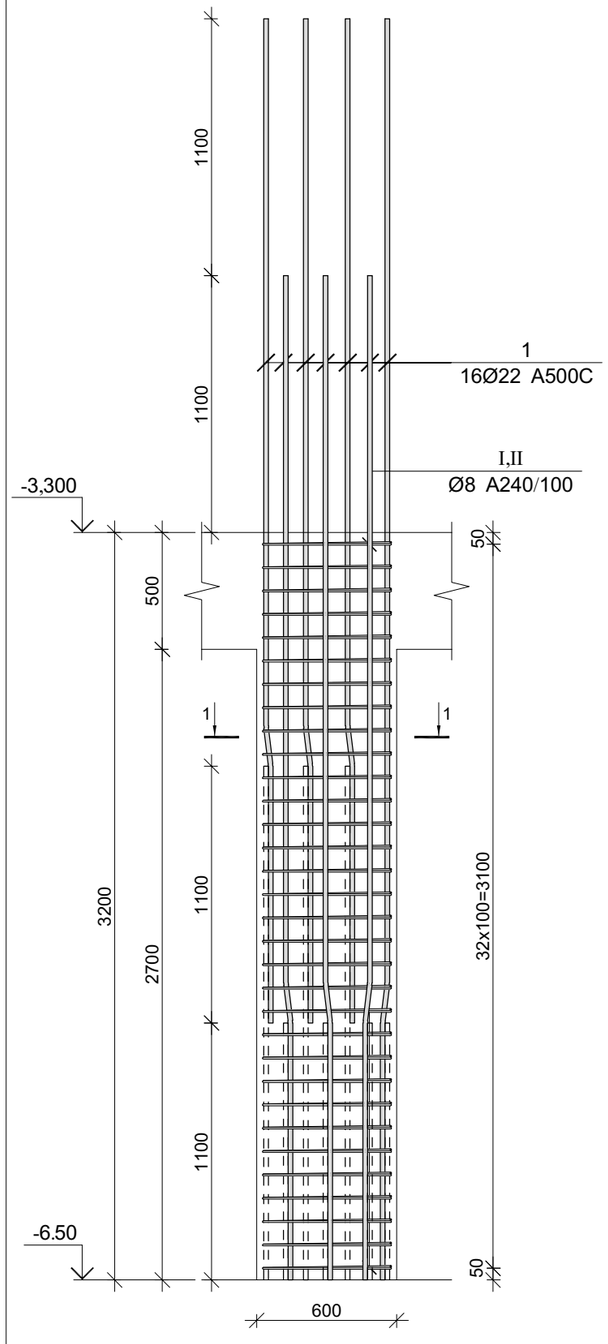


## კვეთი 1-1

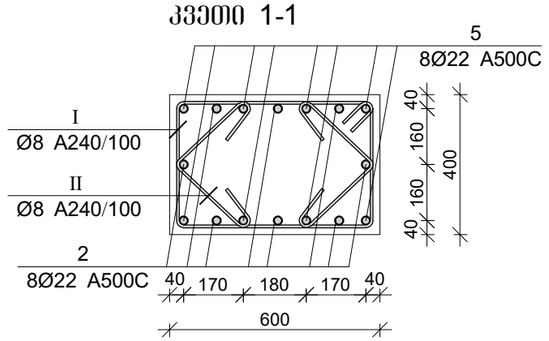


| პოზ. | Ø [მმ.] | ესკიზი [მმ.] | სიგრძე [მმ.] |
|---|---|---|---|
| 1 | Ø22 | 1100 7° 150 3050 | 4300 |
| I | Ø8 | 550 100 100 350 350 550 | 2000 |
| II | Ø8 | 270 100 100 270 | 740 |

## მონ. რ/ბ სვეტის სვ-4'-ის სპეციფიკაცია

| არმატურის სპეციფიკაცია | | | | | არმატურის ამოკრეფა | | | | | ბეტონი B 25 |
|---|---|---|---|---|---|---|---|---|---|---|
| პოზ. № | Ø | L მმ. | n ცალი | Ln მ. | Ø | ∑ Ln მ. | მარკის მეტრის წონა კგ. | წონა კგ. A240 | წონა კგ. A500C | V; მ³ |
| 1 | 2 | 3 | 4 | 5 | 6 | 7 | 8 | 9 | 10 | 11 |
| 1 | 22 A500C | 4300 | 16 | 68.80 | 8 A240 | 111.36 | 0.39 | 43.94 | | 0.65 |
| I | 8 A240 | 2000 | 32 | 64.00 | 22 A500C | 68.80 | 2.98 | | 205.30 | |
| II | 8 A240 | 740 | 64 | 47.36 | | | | | | |
| | | | | | | ∑ | | 43.94 | 205.30 | 0.65 |
| | | | | | | n= 6 | | 263.65 | 1231.82 | 3.89 |
| | | | | | | | | | 384.64 | კგ/მ³ |

პროექტის დასახელება

მრავალბინიანი საცხოვრებელი სახლი

პროექტის მისამართი

ქ. თბილისი, ჯიქიას №9 (01.14.05.005.121)

დამკვეთი

სტადია მარილი განმარტება

მპ 2023.02.09

დაკვეთის №

CAD DWG ფაილი 03.svetebi.dwg

მთ. კონსტრუქტორი: ა. ჟორჟოლიანი

შესრულა ბ. ჩხიკვაძე

შეამოწმა გ. ვაშაკიძე

საავტორო უფლებები

ნახაზის დასახელება

მონ. რ/ბ სვეტის სვ-4'-ის არმირება

კ-3.04

A3

## მონ. რ/ბ სვეტის სვ-5'-ის არმირება

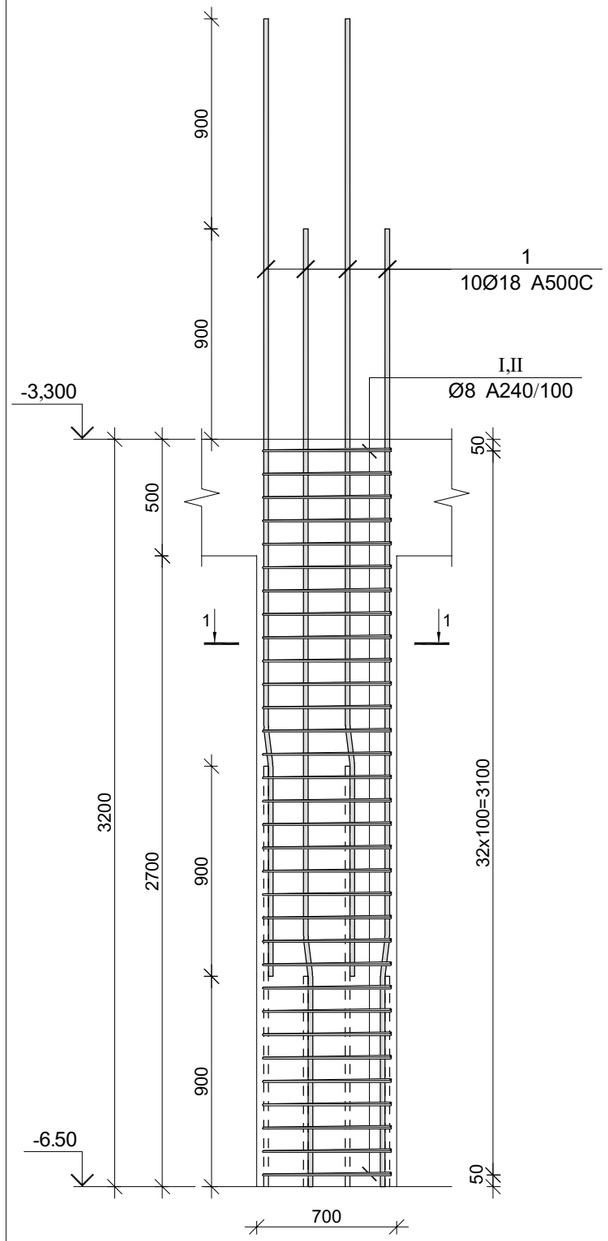


## კვეთი 1-1

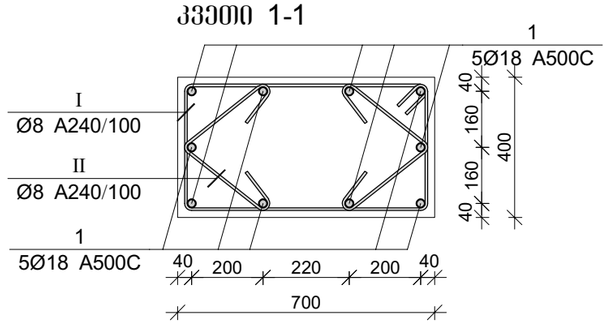


| პოზ. | Ø [მმ.] | ესკიზი [მმ.] | სიგრძე [მმ.] |
|---|---|---|---|
| 1 | Ø18 |   | 4100 |
| I | Ø8 | 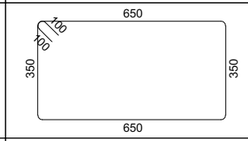  | 2200 |
| II | Ø8 | 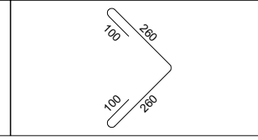  | 720 |

## მონ. რ/ბ სვეტის სვ-5'-ის სპეციფიკაცია

| არმატურის სპეციფიკაცია | | | | | არმატურის ამოკრეფა | | | | | ბეტონი B 25 |
|---|---|---|---|---|---|---|---|---|---|---|
| პოზ. № | Ø | L მმ. | n ცალი | Ln მ. | Ø | ∑ Ln მ. | მარკის ერთის წონა კგ. | წონა კგ. | | V; მ³ |
| | | | | | | | | A240 | A500C | |
| 1 | 2 | 3 | 4 | 5 | 6 | 7 | 8 | 9 | 10 | 11 |
| 1 | 18 A500C | 4100 | 10 | 41.00 | 8 A240 | 116.48 | 0.39 | 45.96 | | 0.76 |
| I | 8 A240 | 2200 | 32 | 70.40 | 18 A500C | 41.00 | 2.00 | | 81.90 | |
| II | 8 A240 | 720 | 64 | 46.08 | | | | | | |
| | | | | | | | ∑ | 45.96 | 81.90 | 0.76 |
| | | | | | | n= 2 | | 91.92 | 163.80 | 1.51 |
| | | | | | | | | | 169.13 | კგ/მ³ |

პროექტის დასახელება

მრავალბინიანი საცხოვრებელი სახლი

პროექტის მისამართი

ქ. თბილისი, ჯიქიას №9 (01.14.05.005.121)

დამკვეთი

| სტადია | მარცხი | განმარტება |
|---|---|---|
| მპ | 2023.02.09 | |

დაკვეთის №

CAD DWG ფაილი 03.svetebi.dwg

მთ. კონსტრუქტორი: ა. ქორტავა

შესრულა ბ. ჩხიკვაძე

შეამოწმა გ. ვაშაკიძე

საავტორო უფლებები

ნახაზის დასახელება

მონ. რ/ბ სვეტის სვ-5'-ის არმირება

კ-3.05

A3

## მონ. რ/ბ სვეტის სვ-6'-ის არმირება

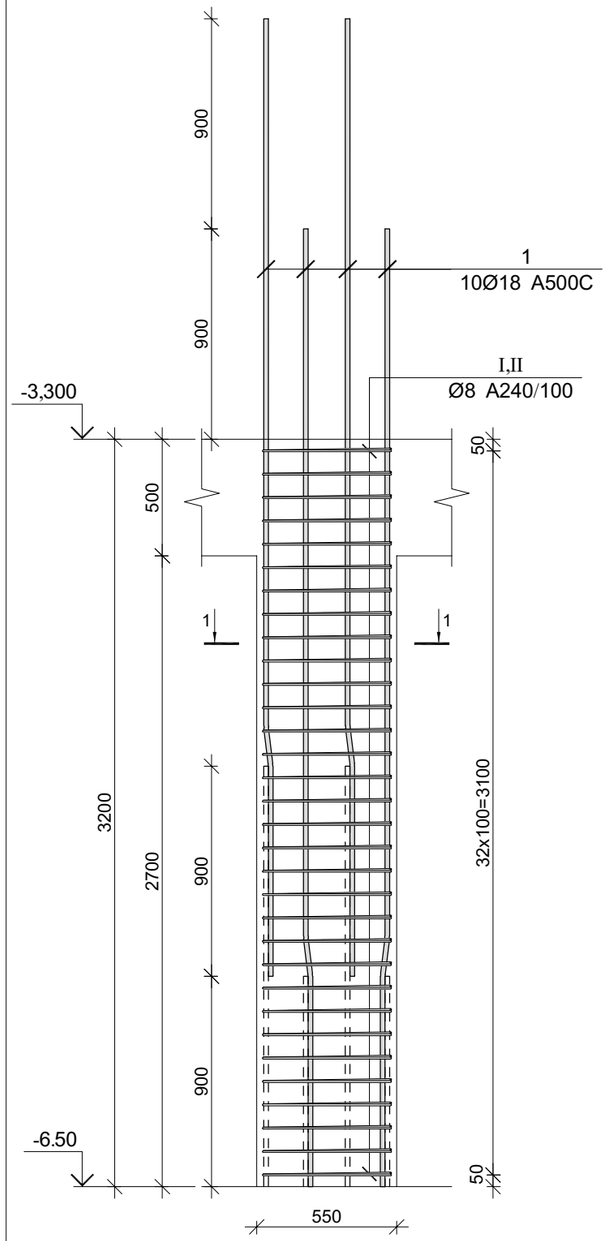


## კვეთი 1-1

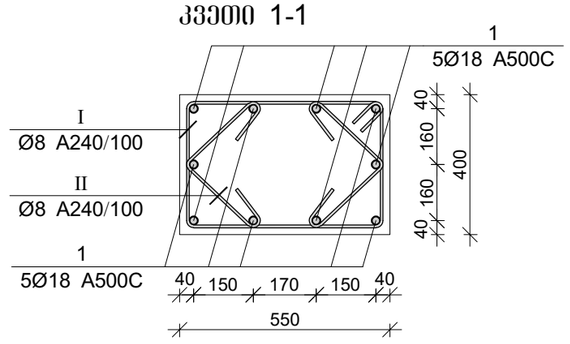


| პოზ. | Ø [მმ.] | ესკიზი [მმ.] | სიგრძე [მმ.] |
|---|---|---|---|
| 1 | Ø18 |   | 4100 |
| I | Ø8 | 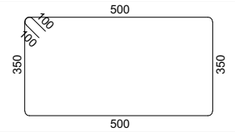  | 1900 |
| II | Ø8 | 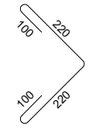  | 640 |

## მონ. რ/ბ სვეტის სვ-6'-ის სპეციფიკაცია

| არმატურის სპეციფიკაცია | | | | | არმატურის ამოკრეფა | | | | | ბეტონი B 25 |
|---|---|---|---|---|---|---|---|---|---|---|
| პოზ. № | Ø | L მმ. | n ცალი | Ln მ. | Ø | ∑ Ln მ. | მარკის მეტრის წონა კგ. | წონა კგ. A240 | წონა კგ. A500C | V; მ³ |
| 1 | 2 | 3 | 4 | 5 | 6 | 7 | 8 | 9 | 10 | 11 |
| 1 | 18 A500C | 4100 | 10 | 41.00 | 8 A240 | 101.76 | 0.39 | 40.15 | | 0.59 |
| I | 8 A240 | 1900 | 32 | 60.80 | 18 A500C | 41.00 | 2.00 | | 81.90 | |
| II | 8 A240 | 640 | 64 | 40.96 | | | | | | |
| | | | | | | | ∑ | 40.15 | 81.90 | 0.59 |
| | | | | | | n= 1 | | 40.15 | 81.90 | 0.59 |
| | | | | | | | | | 205.48 | კგ/მ³ |

პროექტის დასახელება

მრავალბინიანი საცხოვრებელი სახლი

პროექტის მისამართი

ქ. თბილისი, ჯიქიას №9 (01.14.05.005.121)

დამკვეთი

| | | |
|---|---|---|
| სტადია | მარტლი | განმარტება |
| მპ | 2023.02.09 | |

დაკვეთის №

CAD DWG ფაილი 03.svetebi.dwg

| | | |
|---|---|---|
| მთ. კონსტრუქტორი: | | ა. ქორტავა |
| შესრულა | | ბ. ჩხიკვაძე |
| შეამოწმა | | გ. ვაშაკიძე |

საავტორო უფლებები

ნახაზის დასახელება

მონ. რ/ბ სვეტის სვ-6'-ის არმირება

კ-3.06

A3

## მონ. რ/ბ სვეტის სვ-3-ის არმირება

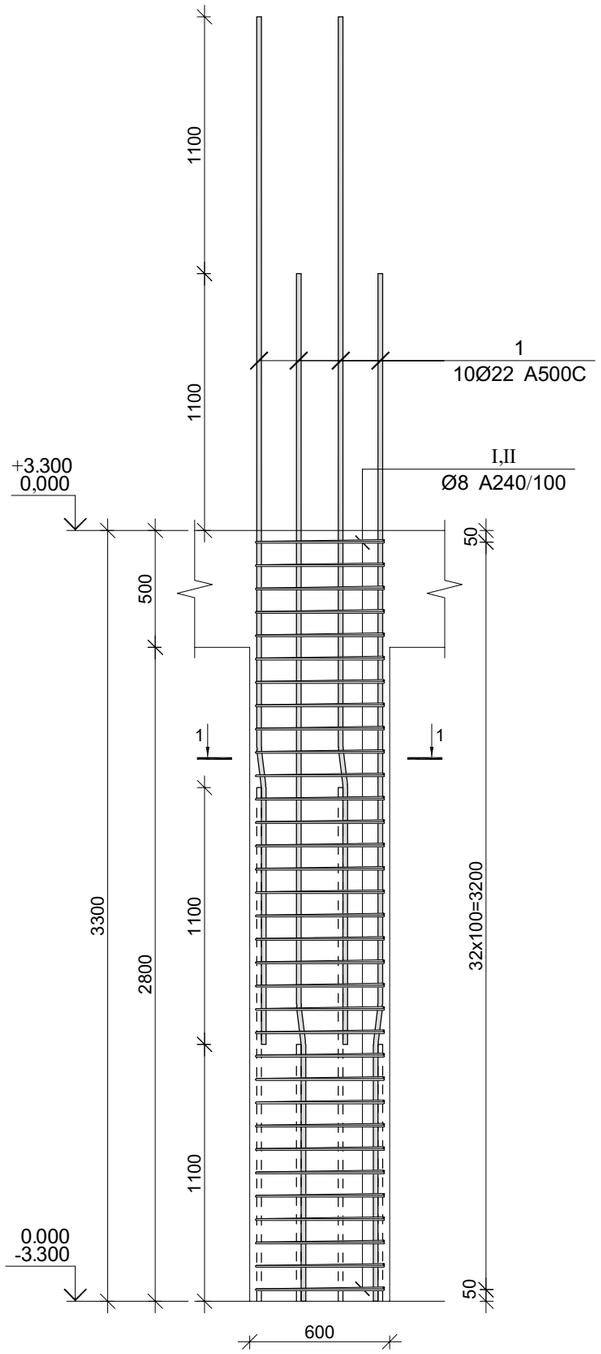


## კვეთი 1-1

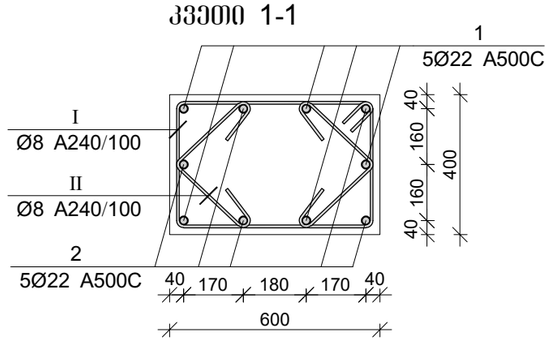


| პოზ. | Ø [მმ.] | ესკიზი [მმ.] | სიგრძე [მმ.] |
|---|---|---|---|
| ① | Ø22 |   | 4400 |
| Ⓘ | Ø8 | 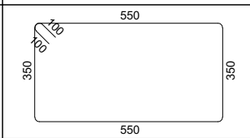  | 2000 |
| Ⓘ Ⓘ | Ø8 | 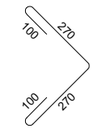  | 740 |

## მონ. რ/ბ სვეტის სვ-3-ის სპეციფიკაცია

| არმატურის სპეციფიკაცია | | | | | არმატურის ამოკრეფა | | | | | ბეტონი B 25 |
|---|---|---|---|---|---|---|---|---|---|---|
| პოზ. № | Ø | L მმ. | n ცალი | Ln მ. | Ø | ∑ Ln მ. | მრაცხ. ვეტრის წონა კგ. | წონა კგ. A240 | წონა კგ. A500C | V; მ³ |
| 1 | 2 | 3 | 4 | 5 | 6 | 7 | 8 | 9 | 10 | 11 |
| 1 | 22 A500C | 4400 | 10 | 44.00 | 8 A240 | 114.84 | 0.39 | 45.31 | | 0.68 |
| I | 8 A240 | 2000 | 33 | 66.00 | 22 A500C | 44.00 | 2.98 | | 131.30 | |
| II | 8 A240 | 740 | 66 | 48.84 | | | | | | |
| | | | | | | | ∑ | 45.31 | 131.30 | 0.68 |
| | | | | | | n= 30 | | 1359.42 | 3938.94 | 20.40 |
| | | | | | | | | | 259.72 | კგ/მ³ |

პროექტის დასახელება

მრავალბინიანი საცხოვრებელი სახლი

პროექტის მისამართი

ქ. თბილისი, ჯიქიას №9 (01.14.05.005.121)

დამკვეთი

| | | |
|---|---|---|
| სტადია | მარილი | პანმარტება |
| მპ | 2023.02.09 | |

დაკვეთის №

CAD DWG ფაილი 03.svetebi.dwg

| | |
|---|---|
| მთ. კონსტრუქტორი: | ა. კორტავა |
| შეასრულა | ბ. ჩხიკვაძე |
| შეამოწმა | გ. ვაშაკიძე |

საავტორო უფლებები

ნახაზის დასახელება

მონ. რ/ბ სვეტის სვ-3-ის არმირება

კ-3.07

A3

## მრავალბინიანი საცხოვრებელი სახლის მონ. რ/ბ სვეტის სვ-4-ის არმირება

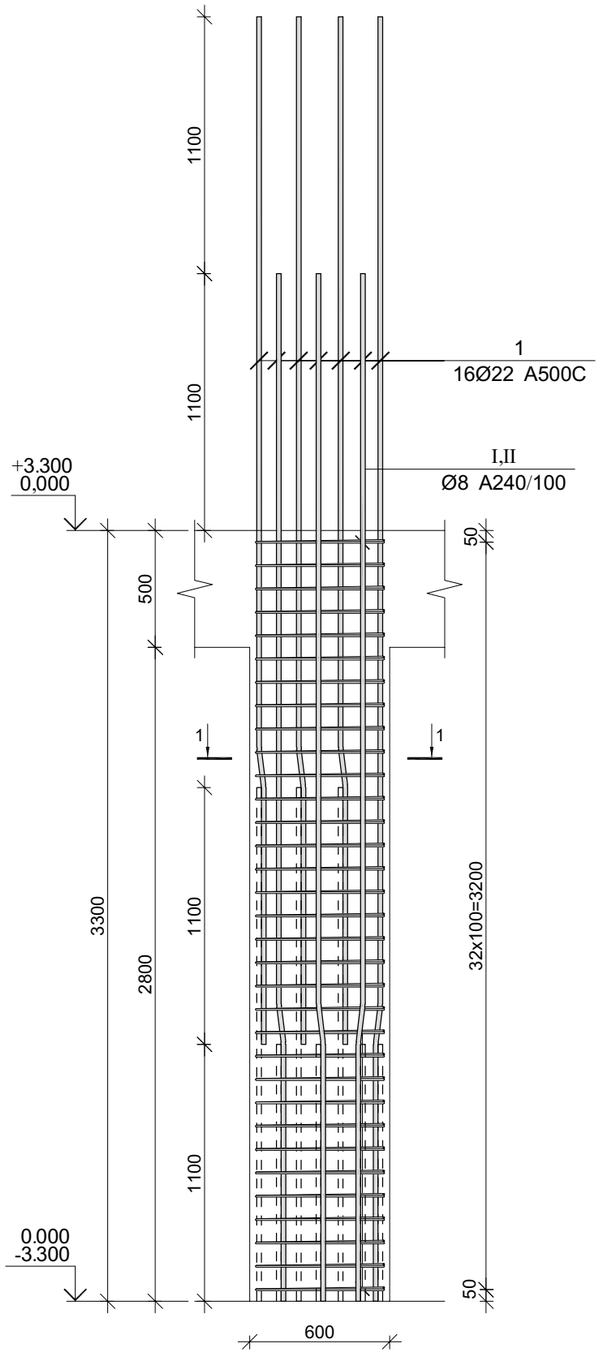


### კვეთი 1-1

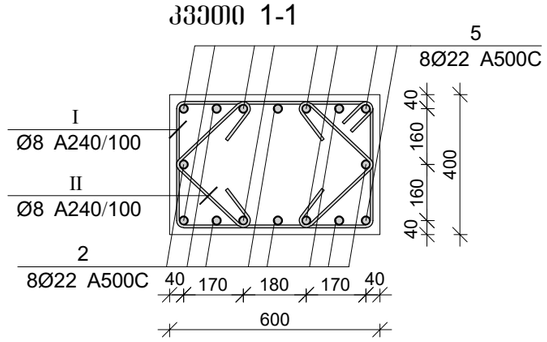


| პოზ. | Ø [მმ.] | ესკიზი [მმ.] | სიგრძე [მმ.] |
|---|---|---|---|
| 1 | Ø22 | 1100 7° 150 3150 | 4400 |
| I | Ø8 | 550 100 100 350 350 550 | 2000 |
| II | Ø8 | 270 100 100 270 | 740 |

### მონ. რ/ბ სვეტის სვ-4-ის სპეციფიკაცია

| არმატურის სპეციფიკაცია | | | | | არმატურის ამოკრეფა | | | | | ბეტონი B 25 |
|---|---|---|---|---|---|---|---|---|---|---|
| პოზ. № | Ø | L მმ. | n ცალი | Ln მ. | Ø | ∑ Ln მ. | მარკის მეტრის წონა კგ. | წონა კგ. A240 | წონა კგ. A500C | V; მ³ |
| 1 | 2 | 3 | 4 | 5 | 6 | 7 | 8 | 9 | 10 | 11 |
| 1 | 22 A500C | 4400 | 16 | 70.40 | 8 A240 | 114.84 | 0.39 | 45.31 | | 0.68 |
| I | 8 A240 | 2000 | 33 | 66.00 | 22 A500C | 70.40 | 2.98 | | 210.08 | |
| II | 8 A240 | 740 | 66 | 48.84 | | | | | | |
| | | | | | | | ∑ | 45.31 | 210.08 | 0.68 |
| | | | | | | n= 12 | | 543.77 | 2520.92 | 8.16 |
| | | | | | | | | | 375.58 | კგ/მ³ |

პროექტის დასახელება

მრავალბინიანი საცხოვრებელი სახლი

პროექტის მისამართი

ქ. თბილისი, ჯიქიას №9 (01.14.05.005.121)

დამკვეთი

| | | |
|---|---|---|
| სტადია | მარილი | პანმარტება |
| მპ | 2023.02.09 | |

დაკვეთის №

CAD DWG ფაილი 03.svetebi.dwg

| | |
|---|---|
| მთ. კონსტრუქტორი: | ა. კორტავა |
| შეასრულა | ბ. ჩხიკვაძე |
| შეამოწმა | გ. ვაშაკიძე |

საავტორო უფლებები

ნახაზის დასახელება

მონ. რ/ბ სვეტის სვ-4-ის არმირება

კ-3.08

A3

# მონ. რ/ბ სვეტის სვ-5-ის არმირება

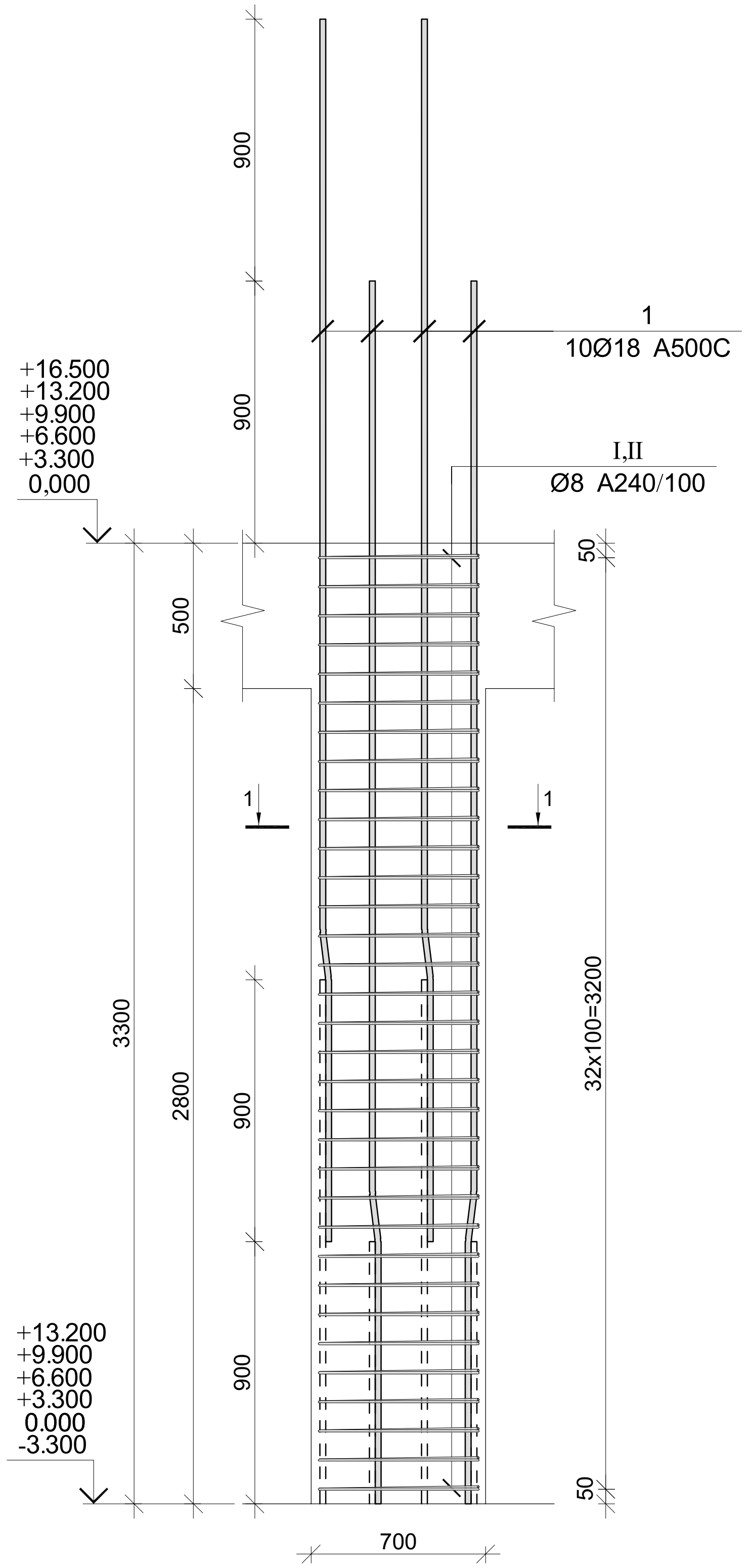


## კვეთი 1-1

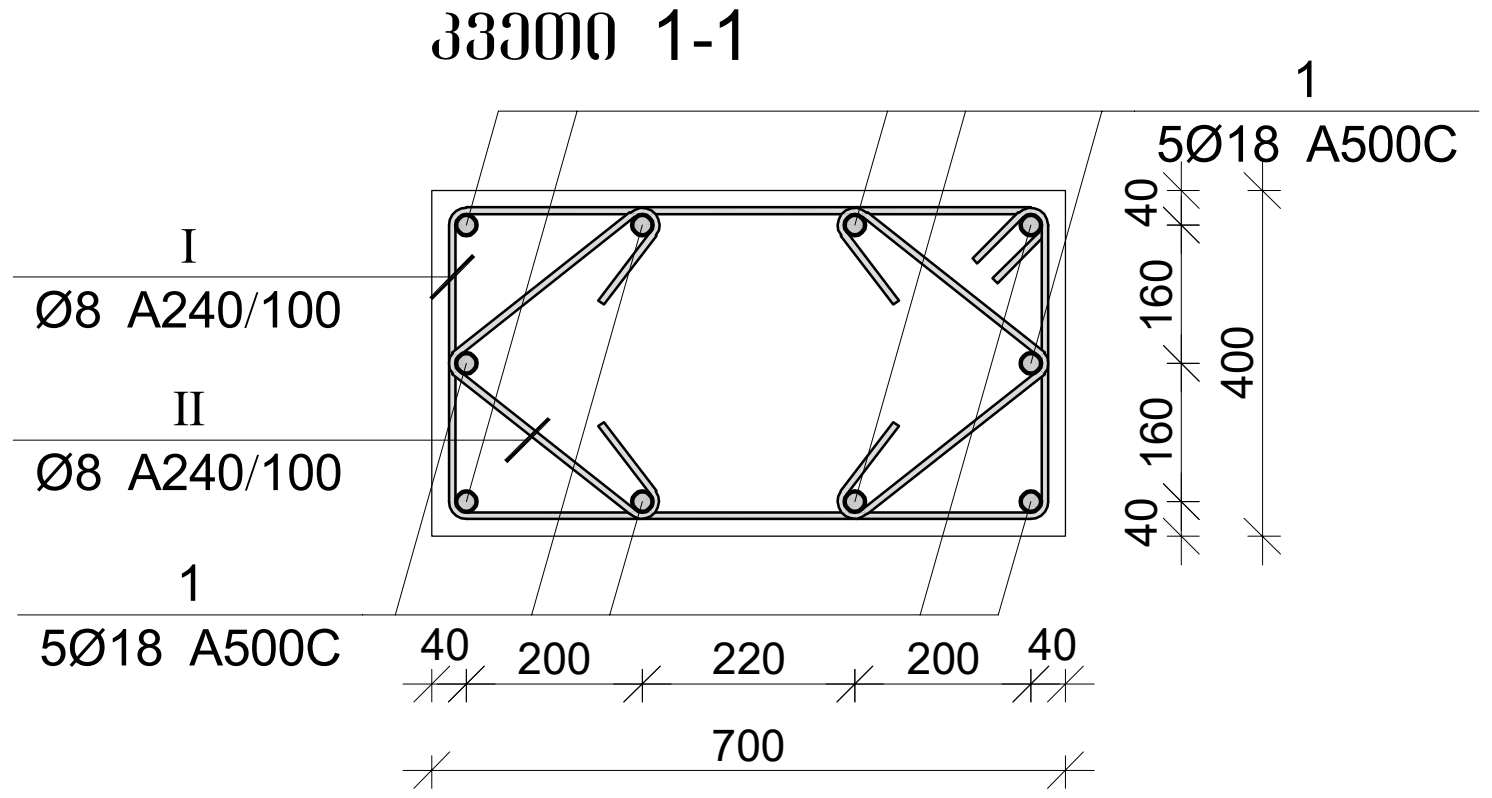


| პოზ. | Ø [მმ.] | ესკიზი [მმ.] | სიგრძე [მმ.] |
|---|---|---|---|
| 1 | Ø18 | 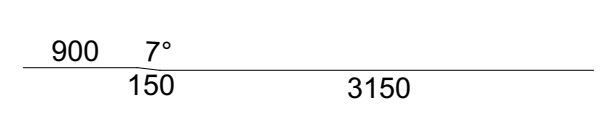  | 4200 |
| I | Ø8 | 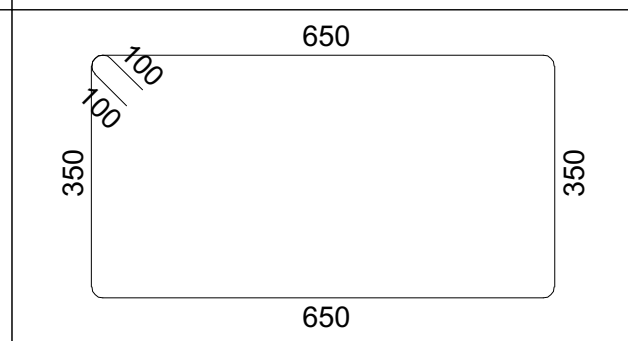  | 2200 |
| II | Ø8 | 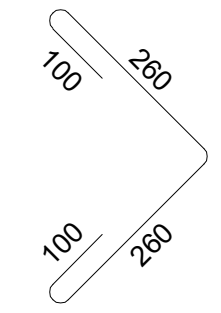  | 720 |

### მონ. რ/ბ სვეტის სვ-5-ის სპეციფიკაცია

| არმატურის სპეციფიკაცია | | | | | არმატურის ამოკრეფა | | | | | ბეტონი B 25 |
|---|---|---|---|---|---|---|---|---|---|---|
| პოზ. № | Ø | L მმ. | n ცალი | Ln მ. | Ø | ∑ Ln მ. | გრძივი მეტრის წონა კგ. | წონა კგ. A240 | წონა კგ. A500C | V; მ$^3$ |
| 1 | 2 | 3 | 4 | 5 | 6 | 7 | 8 | 9 | 10 | 11 |
| 1 | 18 A500C | 4200 | 10 | 42.00 | 8 A240 | 120.12 | 0.39 | 47.40 | | 0.78 |
| I | 8 A240 | 2200 | 33 | 72.60 | 18 A500C | 42.00 | 2.00 | | 83.90 | |
| II | 8 A240 | 720 | 66 | 47.52 | | | | | | |
| | | | | | | | ∑ | 47.40 | 83.90 | 0.78 |
| | | | | | | n= 13 | | 616.17 | 1090.68 | 10.19 |
| | | | | | | | | | 167.47 | კგ/მ$^3$ |

პროექტის დასახელება
მრავალბინიანი საცხოვრებელი სახლი

პროექტის მისამართი
ქ. თბილისი, ხიძიას №9
(01.14.05.005.121)

დამკვეთი

| სტადია | თარიღი | განმარტება |
|---|---|---|
| მპ | 2023.02.09 | |

დაკვეთის №

CAD DWG ფაილი 03.svetebi.dwg

მთ. კონსტრუქტორი: ა. კორტავა

შეასრულა ბ. ჩხიკვაძე

შეამოწმა ბ. ვაშაკიძე

საავტორო უფლებები

ნახაზის დასახელება

მონ. რ/ბ სვეტის სვ-5-ის არმირება

კ-3.09

A3

## მონ. რ/ბ სვეტის სვ-6-ის არმირება

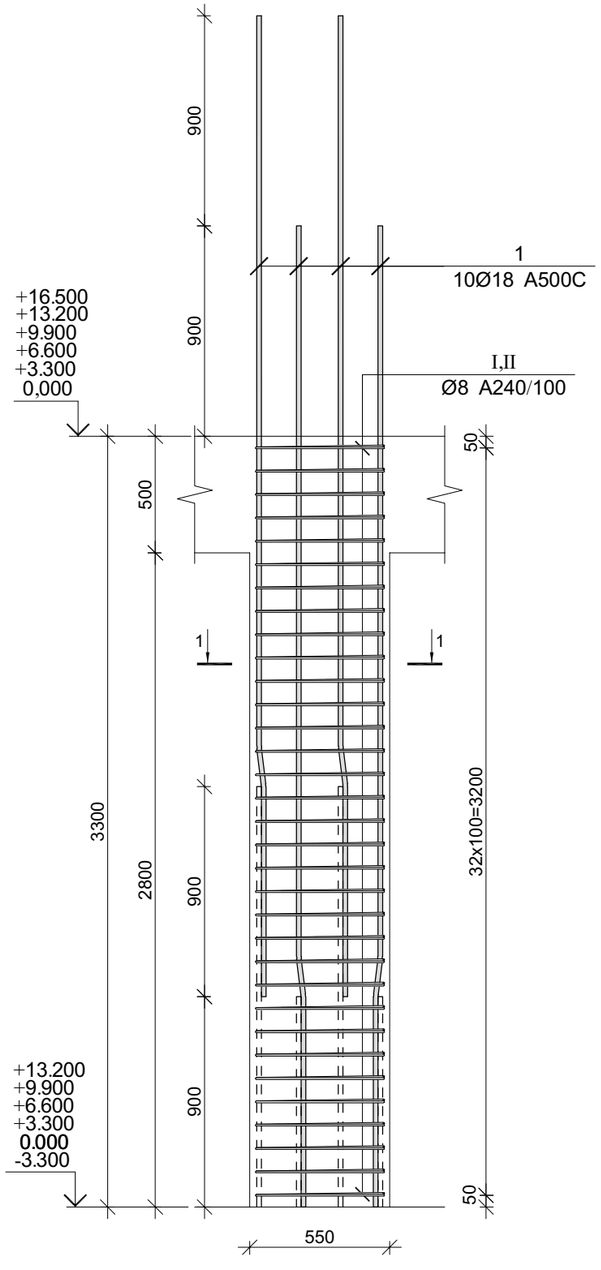


## კვეთი 1-1

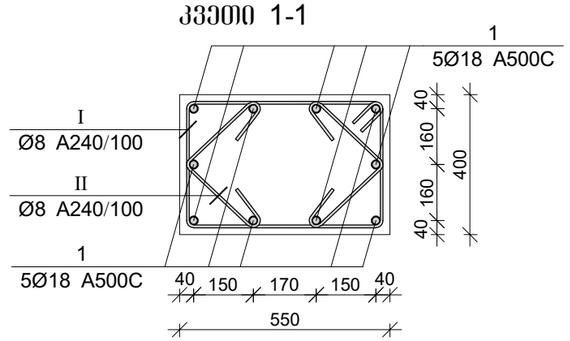


| პოზ. | Ø [მმ.] | ესკიზი [მმ.] | სიგრძე [მმ.] |
|---|---|---|---|
| 1 | Ø18 |   | 4200 |
| I | Ø8 | 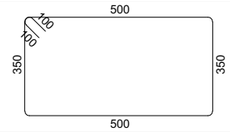  | 1900 |
| II | Ø8 | 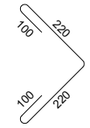  | 640 |

### მონ. რ/ბ სვეტის სვ-6-ის სპეციფიკაცია

| არმატურის სპეციფიკაცია | | | | | არმატურის ამოკრეფა | | | | | ბეტონი B 25 |
|---|---|---|---|---|---|---|---|---|---|---|
| პოზ. № | Ø | L მმ. | n ცალი | Ln მ. | Ø | ∑ Ln მ. | მრკივი მეტრის წონა კგ. | წონა კგ. A240 | წონა კგ. A500C | V; მ³ |
| 1 | 2 | 3 | 4 | 5 | 6 | 7 | 8 | 9 | 10 | 11 |
| 1 | 18 A500C | 4200 | 10 | 42.00 | 8 A240 | 104.94 | 0.39 | 41.41 | | 0.62 |
| I | 8 A240 | 1900 | 33 | 62.70 | 18 A500C | 42.00 | 2.00 | | 83.90 | |
| II | 8 A240 | 640 | 66 | 42.24 | | | | | | |
| | | | | | | | ∑ | 41.41 | 83.90 | 0.62 |
| | | | | | | n= 6 | | 248.45 | 503.39 | 3.70 |
| | | | | | | | | | 203.42 | კგ/მ³ |

პროექტის დასახელება

მრავალბინიანი საცხოვრებელი სახლი

პროექტის მისამართი

ქ. თბილისი, ჯიქიას №9 (01.14.05.005.121)

დამკვეთი

| სტადია | მარილი | ფანმარტება |
|---|---|---|
| მპ | 2023.02.09 | |

დაკვეთის №

CAD DWG ფაილი 03.svetebi.dwg

მთ. კონსტრუქტორი: ა. ჯორბაძე

შესრულა ბ. ჩხიკვაძე

შემოწმა ზ. ვაშაკიძე

საავტორო უფლებები

ნახაზის დასახელება

მონ. რ/ბ სვეტის სვ-6-ის არმირება

კ-3.10

A3

## მონ. რ/ბ სვეტის სვ-7-ის არმირება

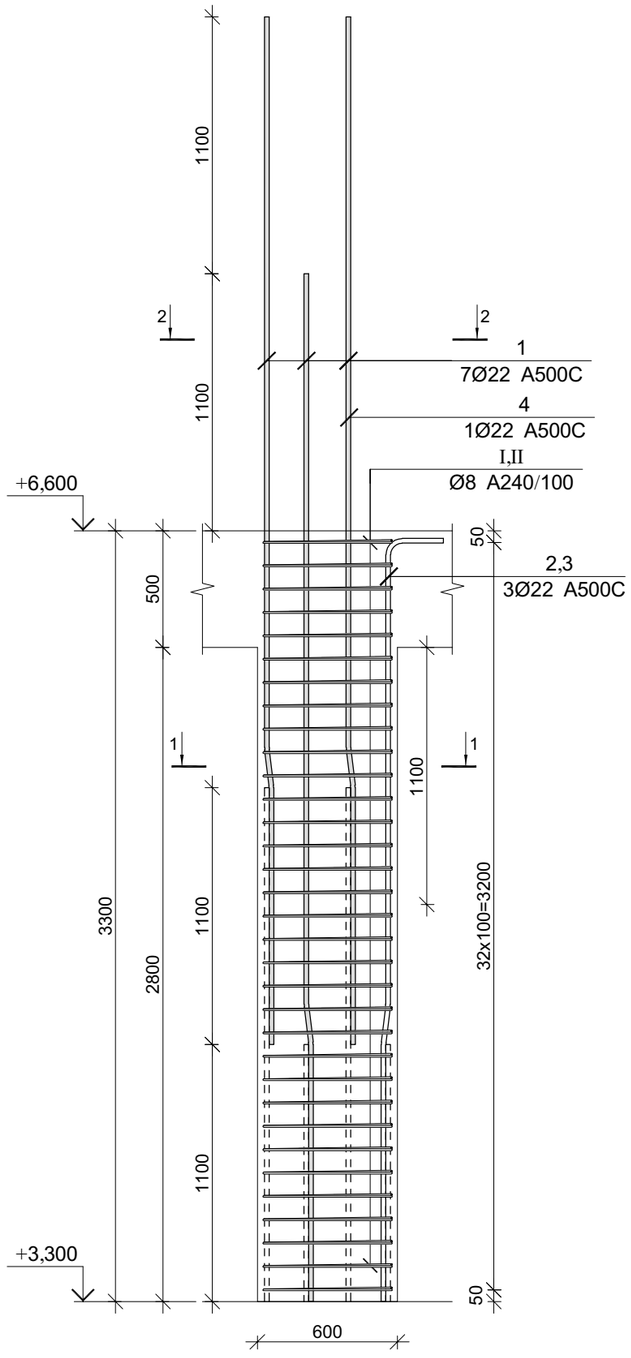


## კვეთი 1-1

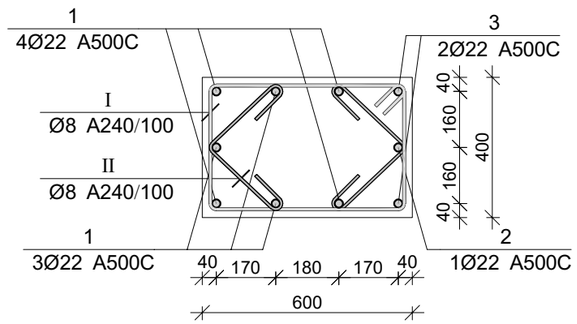


## კვეთი 2-2

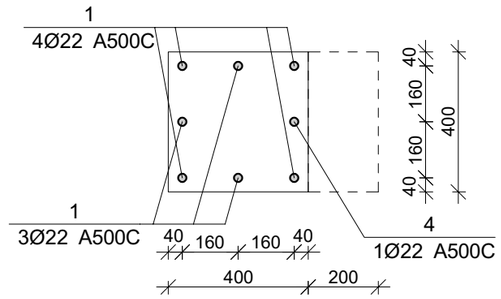


## მონ. რ/ბ სვეტის სვ-7-ის სპეციფიკაცია

| არმატურის სპეციფიკაცია | | | | | არმატურის ამოკრეფა | | | | | ბეტონი B 25 |
|---|---|---|---|---|---|---|---|---|---|---|
| პოზ. № | Ø | L მმ. | n ცალი | Ln მ. | Ø | ∑ Ln მ. | ერთეული წონა კგ. | წონა კგ. A240 | წონა კგ. A500C | V; მ³ |
| 1 | 2 | 3 | 4 | 5 | 6 | 7 | 8 | 9 | 10 | 11 |
| 1 | 22 A500C | 4400 | 7 | 30.80 | 8 A240 | 114.84 | 0.39 | 45.31 | | 0.68 |
| 2 | 22 A500C | 3700 | 1 | 3.70 | 22 A500C | 42.40 | 2.98 | | 126.52 | |
| 3 | 22 A500C | 2600 | 2 | 5.20 | | | | | | |
| 4 | 22 A500C | 2700 | 1 | 2.70 | | | | | | |
| I | 8 A240 | 2000 | 33 | 66.00 | | | | | | |
| II | 8 A240 | 740 | 66 | 48.84 | | | | | | |
| | | | | | | ∑ | | 45.31 | 126.52 | 0.68 |
| | | | | | | n= 14 | | 634.40 | 1771.33 | 9.52 |
| | | | | | | | | | 252.70 | კგ/მ³ |

| პოზ. | Ø [მმ.] | ესკიზი [მმ.] | სიგრძე [მმ.] |
|---|---|---|---|
| ① | Ø22 | 1100 7° 150 3150 | 4400 |
| ② | Ø22 | 1100 7° 150 2000 450 | 3700 |
| ③ | Ø22 | 1100 7° 150 900 450 | 2600 |
| ④ | Ø22 | 2700 | 2700 |
| Ⅰ | Ø8 | 550 100 100 350 350 550 | 2000 |
| Ⅱ | Ø8 | 270 100 100 270 | 740 |

პროექტის დასახელება

მრავალბინიანი საცხოვრებელი სახლი

პროექტის მისამართი

ქ. თბილისი, ჯიქიას №9 (01.14.05.005.121)

დამკვეთი

| | | |
|---|---|---|
| სტადია | მარილი | განმარტება |
| მპ | 2023.02.09 | |

დაკვეთის №

CAD DWG ფაილი 03.svetebi.dwg

| | | |
|---|---|---|
| მთ. კონსტრუქტორი: | | ა. ჟორჟოლიანი |
| შესრულა | | ბ. ჩხიკვაძე |
| შეამოწმა | | გ. ვაშაკიძე |

საავტორო უფლებები

ნახაზის დასახელება

მონ. რ/ბ სვეტის სვ-7-ის არმირება

კ-3.11

A3

## მონ. რ/ბ სვეტის სვ-8-ის არმირება

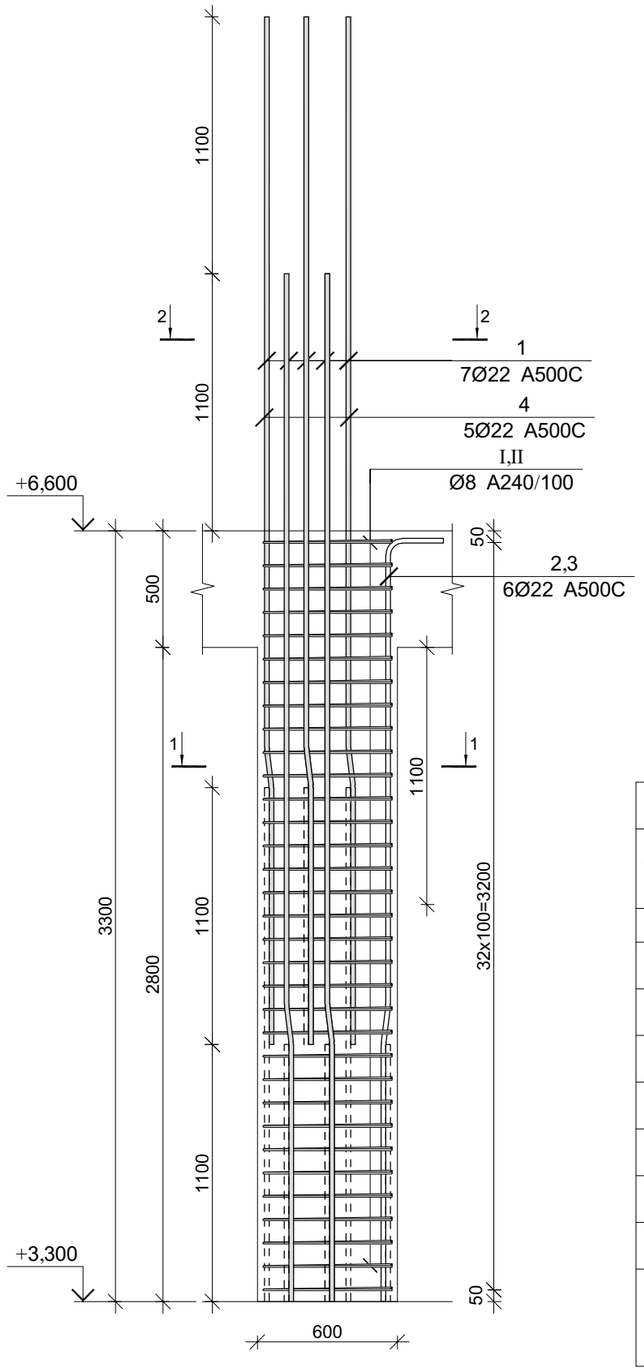


## კვეთი 1-1

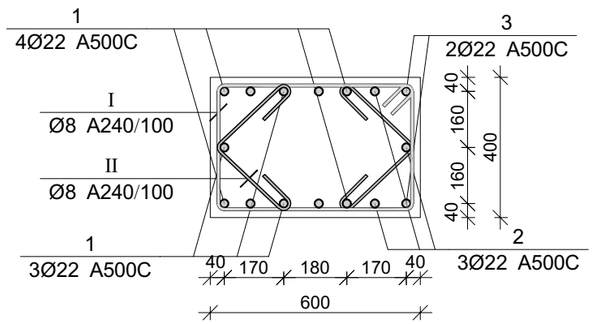


## კვეთი 2-2

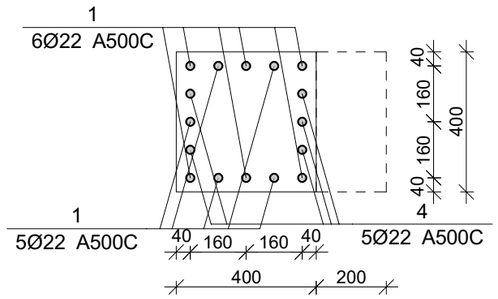


## მონ. რ/ბ სვეტის სვ-8-ის სპეციფიკაცია

| არმატურის სპეციფიკაცია | | | | | არმატურის ამოკრეფა | | | | | ბეტონი B 25 |
|---|---|---|---|---|---|---|---|---|---|---|
| პოზ. № | Ø | L მმ. | n ცალი | Ln მ. | Ø | ∑ Ln მ. | ერთეული წონა კგ. | წონა კგ. A240 | წონა კგ. A500C | V; მ³ |
| 1 | 2 | 3 | 4 | 5 | 6 | 7 | 8 | 9 | 10 | 11 |
| 1 | 22 A500C | 4400 | 11 | 48.40 | 8 A240 | 114.84 | 0.39 | 45.31 | | 0.68 |
| 2 | 22 A500C | 2600 | 3 | 7.80 | 22 A500C | 77.10 | 2.98 | | 230.07 | |
| 3 | 22 A500C | 3700 | 2 | 7.40 | | | | | | |
| 4 | 22 A500C | 2700 | 5 | 13.50 | | | | | | |
| I | 8 A240 | 2000 | 33 | 66.00 | | | | | | |
| II | 8 A240 | 740 | 66 | 48.84 | | | | | | |
| | | | | | | ∑ | | 45.31 | 230.07 | 0.68 |
| | | | | | | n= 6 | | 271.88 | 1380.42 | 4.08 |
| | | | | | | | | | 404.98 | კგ/მ³ |

| პოზ. | Ø [მმ.] | ესკიზი [მმ.] | სიგრძე [მმ.] |
|---|---|---|---|
| ① | Ø22 | 1100 7° 150 3150 | 4400 |
| ② | Ø22 | 1100 7° 150 900 450 | 2600 |
| ③ | Ø22 | 1100 7° 150 2000 450 | 3700 |
| ④ | Ø22 | 2700 | 2700 |
| Ⅰ | Ø8 | 550 100 100 350 350 550 | 2000 |
| Ⅱ | Ø8 | 270 100 100 270 | 740 |

პროექტის დასახელება

მრავალბინიანი საცხოვრებელი სახლი

პროექტის მისამართი

ქ. თბილისი, ჯიქიას №9 (01.14.05.005.121)

დამკვეთი

| | | |
|---|---|---|
| სტადია | მარილი | განმარტება |
| მპ | 2023.02.09 | |
| დაკვეთის № | | |
| CAD DWG ფაილი | | 03.svetebi.dwg |
| მთ. კონსტრუქტორი: | | ა. კორტავა |
| შესრულა | | ბ. ჩხიკვაძე |
| შეამოწმა | | გ. ვაშაკიძე |

საავტორო უფლებები

ნახაზის დასახელება

მონ. რ/ბ სვეტის სვ-8-ის არმირება

კ-3.12

A3

## მონ. რ/ბ სვეტის სვ-9-ის არმირება

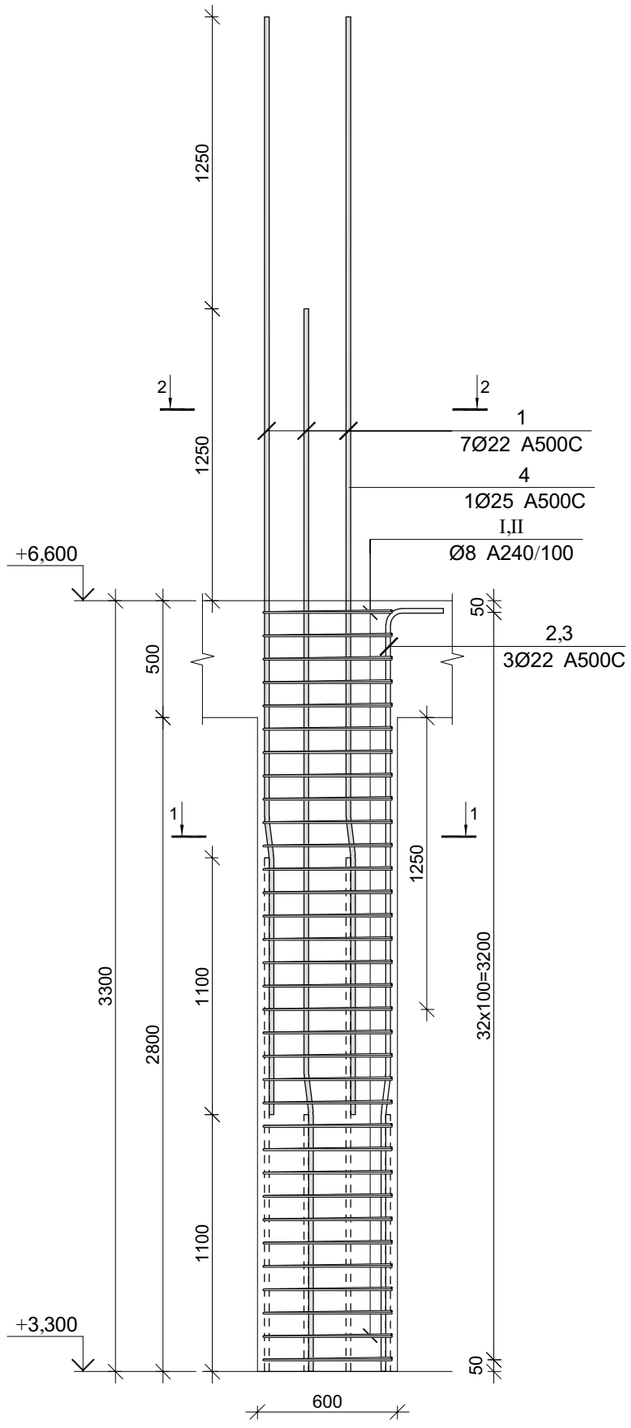


## კვეთი 1-1

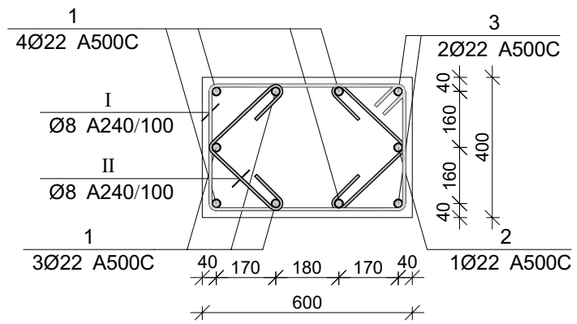


## კვეთი 2-2

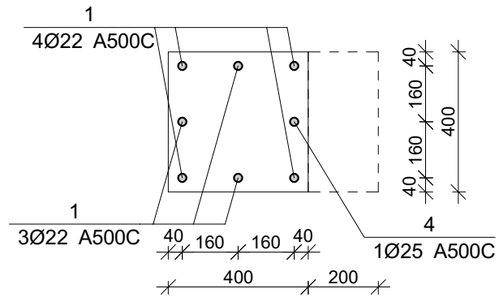


## მონ. რ/ბ სვეტის სვ-9-ის სპეციფიკაცია

| პოზ. | Ø [მმ.] | ესკიზი [მმ.] | სიგრძე [მმ.] |
|---|---|---|---|
| ① | Ø22 | 1100 7° 150 3150 | 4400 |
| ② | Ø22 | 1100 7° 150 2000 450 | 3700 |
| ③ | Ø22 | 1100 7° 150 900 450 | 2600 |
| ④ | Ø25 | 3000 | 3000 |
| Ⅰ | Ø8 | 550 100 100 350 350 550 | 2000 |
| Ⅱ | Ø8 | 270 100 100 270 | 740 |

### არმატურის სპეციფიკაცია

| პოზ. № | Ø | L მმ. | n ცალი | Ln მ. |
|---|---|---|---|---|
| 1 | 22 A500C | 4400 | 7 | 30.80 |
| 2 | 22 A500C | 3700 | 1 | 3.70 |
| 3 | 22 A500C | 2600 | 2 | 5.20 |
| 4 | 25 A500C | 3000 | 1 | 3.00 |
| I | 8 A240 | 2000 | 33 | 66.00 |
| II | 8 A240 | 740 | 66 | 48.84 |

### არმატურის ამოკრეფა

| Ø | ∑ Ln მ. | ბრაკის ვეტრის წონა კგ. | წონა კგ. A240 | წონა კგ. A500C | ბეტონი B 25 V; მ³ |
|---|---|---|---|---|---|
| 8 A240 | 114.84 | 0.39 | 45.31 | | |
| 22 A500C | 39.70 | 2.98 | | 118.47 | 0.68 |
| 25 A500C | 3.00 | 3.85 | | 11.56 | |
| | | | | | |
| | | | | | |
| | | | | | |
| | | ∑ | 45.31 | 130.03 | 0.68 |
| | | n= 1 | 45.31 | 130.03 | 0.68 |
| | | | | 257.85 | კგ/მ³ |

პროექტის დასახელება

მრავალბინიანი საცხოვრებელი სახლი

პროექტის მისამართი

ქ. თბილისი, ჩიქობავას №9 (01.14.05.005.121)

დამკვეთი

| სტადია | მარილი | განმარტება |
|---|---|---|
| მპ | 2023.02.09 | |

დაკვეთის №

CAD DWG ფაილი 03.svetebi.dwg

| | | |
|---|---|---|
| მთ. კონსტრუქტორი: | | ა. ჟორჟოლიანი |
| შესრულა | | ბ. ჩხიკვაძე |
| შეამოწმა | | გ. ვაშაკიძე |

საავტორო უფლებები

ნახაზის დასახელება

მონ. რ/ბ სვეტის სვ-9-ის არმირება

კ-3.13

A3

## მრნ. რ/ბ სვეტის სვ-10-ის არმირება

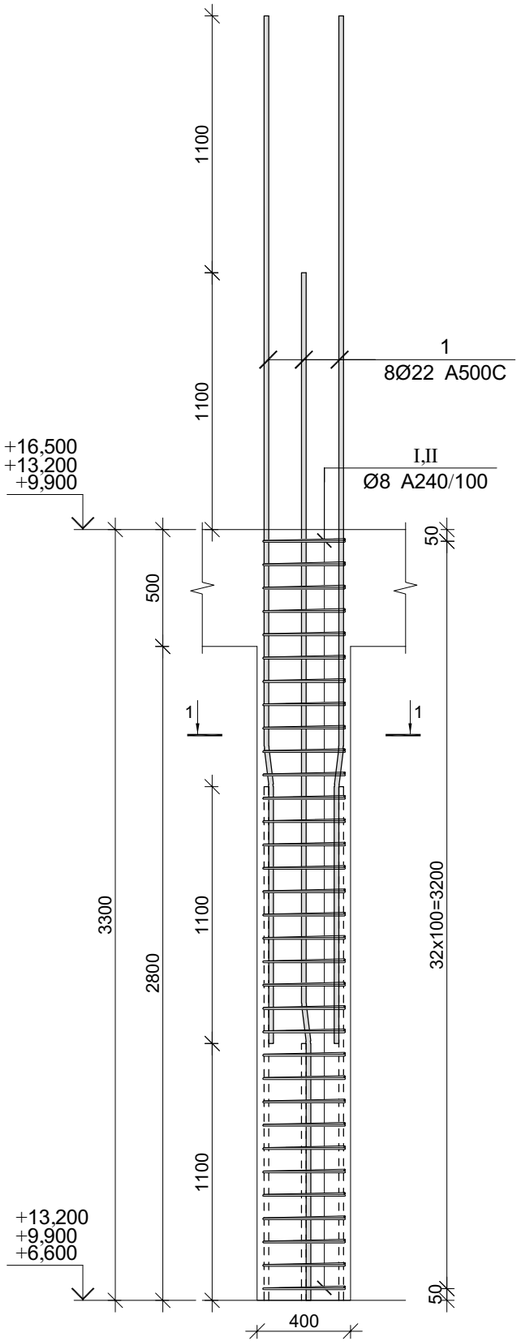


## კვეთი 1-1

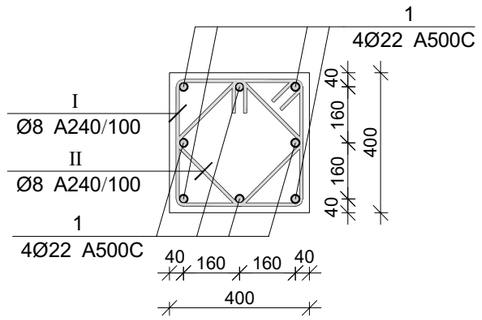


| პოზ. | Ø [მმ.] | ესკიზი [მმ.] | სიგრძე [მმ.] |
|---|---|---|---|
| 1 | Ø22 | 1100 7° 150 3150 | 4400 |
| I | Ø8 | 350 150 350 350 350 | 1600 |
| II | Ø8 | 250 150 250 250 250 | 1200 |

### მრნ. რ/ბ სვეტის სვ-10-ის სპეციფიკაცია

| არმატურის სპეციფიკაცია | | | | | არმატურის ამოკრეფა | | | | | ბეტონი B 25 |
|---|---|---|---|---|---|---|---|---|---|---|
| პოზ. № | Ø | L მმ. | n ცალი | Ln მ. | Ø | ∑ Ln მ. | გრძივი მეტრის წონა კგ. | წონა კგ. A240 | წონა კგ. A500C | V; მ³ |
| 1 | 2 | 3 | 4 | 5 | 6 | 7 | 8 | 9 | 10 | 11 |
| 1 | 22 A500C | 4400 | 8 | 35.20 | 8 A240 | 89.60 | 0.39 | 35.35 | | 0.45 |
| I | 8 A240 | 1600 | 32 | 51.20 | 22 A500C | 35.20 | 2.98 | | 105.04 | |
| II | 8 A240 | 1200 | 32 | 38.40 | | | | | | |
| | | | | | | | ∑ | 35.35 | 105.04 | 0.45 |
| | | | | | | n= 36 | | 1272.77 | 3781.39 | 16.13 |
| | | | | | | | | | 313.38 | კგ/მ³ |

პროექტის დასახელება

მრავალბინიანი საცხოვრებელი სახლი

პროექტის მისამართი

ქ. თბილისი, ჩიქობავას №9 (01.14.05.005.121)

დამკვეთი

| | | |
|---|---|---|
| სტადია | მარილი | განმარტება |
| მპ | 2023.02.09 | |
| დაკვეთის № | | |
| CAD DWG ფაილი | 03.svetebi.dwg | |
| მთ. კონსტრუქტორი: | | ა. ჭორტაძე |
| შესრულა | | ბ. ჩხიკვაძე |
| შეამოწმა | | გ. ვაშაკიძე |

საავტორო უფლებები

ნახაზის დასახელება

მრნ. რ/ბ სვეტის სვ-10-ის არმირება

კ-3.14

A3

## მრნ. რ/ბ სვეტის სვ-11-ის არმირება

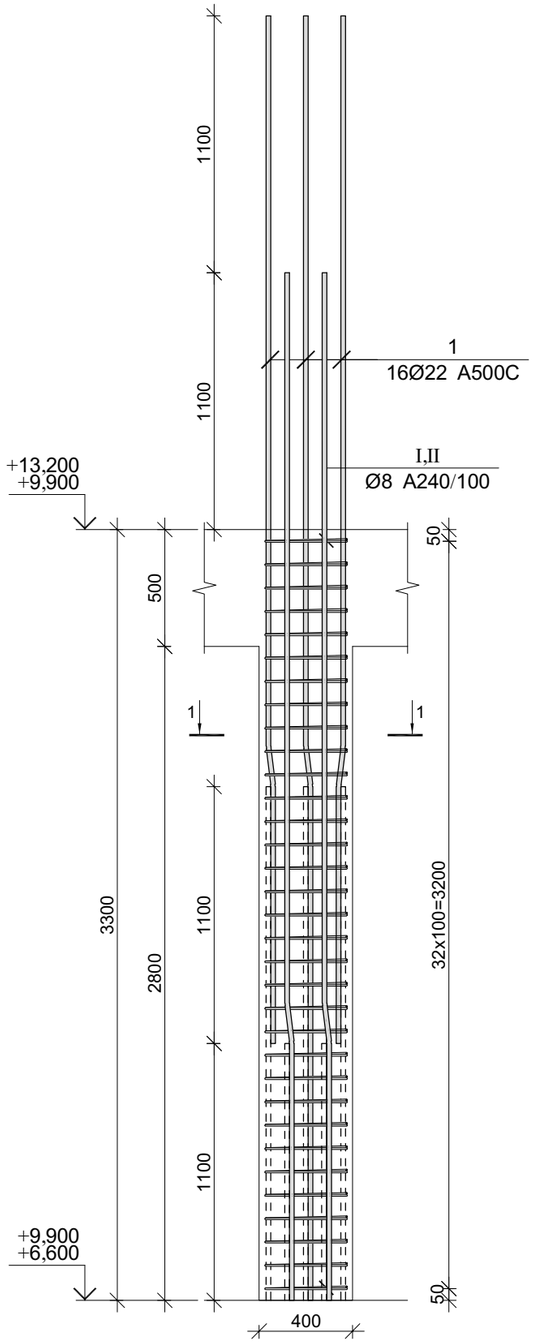


## კვეთი 1-1

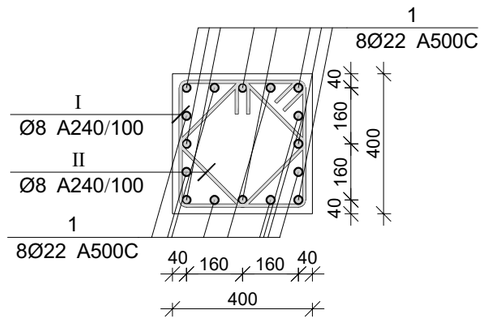


| პოზ. | Ø [მმ.] | ესკიზი [მმ.] | სიგრძე [მმ.] |
|---|---|---|---|
| 1 | Ø22 | 1100 7° 150 3150 | 400 |
| I | Ø8 | 350 150 350 350 350 | 1600 |
| II | Ø8 | 250 150 250 250 250 | 1200 |

### მრნ. რ/ბ სვეტის სვ-11-ის სპეციფიკაცია

| არმატურის სპეციფიკაცია | | | | | არმატურის ამოკრეფა | | | | | ბეტონი B 25 |
|---|---|---|---|---|---|---|---|---|---|---|
| პოზ. № | Ø | L მმ. | n ცალი | Ln მ. | Ø | ∑ Ln მ. | გრძივი მეტრის წონა კგ. | წონა კგ. A240 | წონა კგ. A500C | V; მ³ |
| 1 | 2 | 3 | 4 | 5 | 6 | 7 | 8 | 9 | 10 | 11 |
| 1 | 22 A500C | 4400 | 16 | 70.40 | 8 A240 | 89.60 | 0.39 | 35.35 | | 0.45 |
| I | 8 A240 | 1600 | 32 | 51.20 | 22 A500C | 70.40 | 2.98 | | 210.08 | |
| II | 8 A240 | 1200 | 32 | 38.40 | | | | | | |
| | | | | | | ∑ | | 35.35 | 210.08 | 0.45 |
| | | | | | | n= 10 | | 353.55 | 2100.77 | 4.48 |
| | | | | | | | | | 547.84 | კგ/მ³ |

პროექტის დასახელება

მრავალბინიანი საცხოვრებელი სახლი

პროექტის მისამართი

ქ. თბილისი, ჯიქიას №9 (01.14.05.005.121)

დამკვეთი

| | | |
|---|---|---|
| სტადია | მარილი | განმარტება |
| მპ | 2023.02.09 | |

დაკვეთის №

CAD DWG ფაილი 03.svetebi.dwg

მთ. კონსტრუქტორი: ა. ჟორტაძე

შესრულა ბ. ჩხიკვაძე

შეამოწმა გ. ვაშაკიძე

საავტორო უფლებები

ნახაზის დასახელება

მრნ. რ/ბ სვეტის სვ-11-ის არმირება

კ-3.15

A3

## მრნ. რ/ბ სვეტის სვ-12-ის არმირება

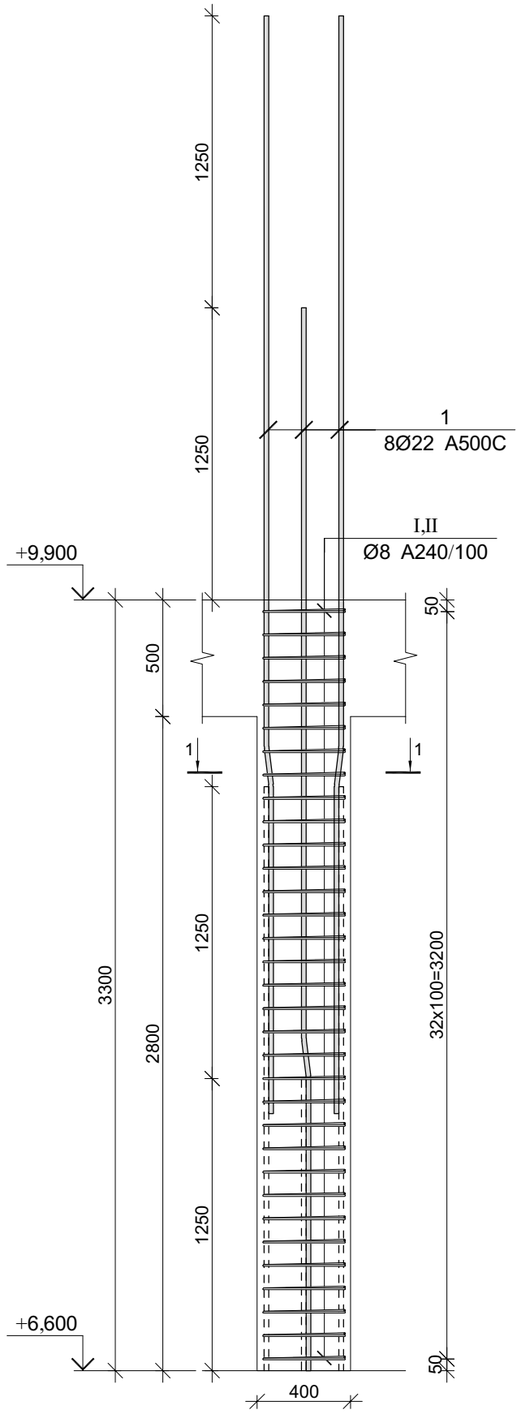


## კვეთი 1-1

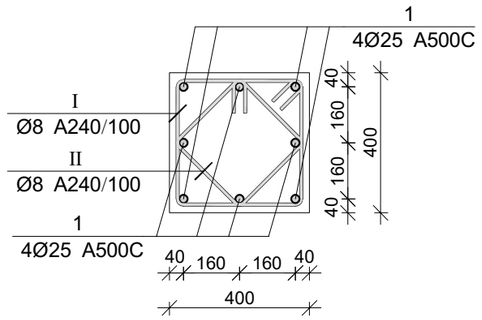


| პოზ. | Ø [მმ.] | ესკიზი [მმ.] | სიგრძე [მმ.] |
|---|---|---|---|
| 1 | Ø25 | 1250 7° / 150 3150 | 4550 |
| I | Ø8 | 350 / 100 / 350 / 350 / 350 | 1600 |
| II | Ø8 | 250 / 100 / 250 / 250 / 250 | 1200 |

## მრნ. რ/ბ სვეტის სვ-12-ის სპეციფიკაცია

| არმატურის სპეციფიკაცია | | | | | არმატურის ამოკრეფა | | | | | ბეტონი B 25 |
|---|---|---|---|---|---|---|---|---|---|---|
| პოზ. № | Ø | L მმ. | n ცალი | Ln მ. | Ø | ∑ Ln მ. | ბრაკის მეტრის წონა კგ. | წონა კგ. A240 | წონა კგ. A500C | V; მ³ |
| 1 | 2 | 3 | 4 | 5 | 6 | 7 | 8 | 9 | 10 | 11 |
| 1 | 25 A500C | 4550 | 8 | 36.40 | 8 A240 | 89.60 | 0.39 | 35.35 | | 0.45 |
| I | 8 A240 | 1600 | 32 | 51.20 | 25 A500C | 36.40 | 3.85 | | 140.26 | |
| II | 8 A240 | 1200 | 32 | 38.40 | | | | | | |
| | | | | | | ∑ | | 35.35 | 140.26 | 0.45 |
| | | | | | | n= 1 | | 35.35 | 140.26 | 0.45 |
| | | | | | | | | | 392.00 | კგ/მ³ |

პროექტის დასახელება

მრავალბინიანი საცხოვრებელი სახლი

პროექტის მისამართი

ქ. თბილისი, ჯიქიას №9 (01.14.05.005.121)

დამკვეთი

| | | |
|---|---|---|
| სტადია | მარილი | განმარტება |
| მპ | 2023.02.09 | |

დაკვეთის №

CAD DWG ფაილი 03.svetebi.dwg

| | | |
|---|---|---|
| მთ. კონსტრუქტორი: | | ა. ჯორბაძე |
| შესრულა | | ბ. ჩხიკვაძე |
| შეამოწმა | | გ. ვაშაკიძე |

საავტორო უფლებები

ნახაზის დასახელება

მრნ. რ/ბ სვეტის სვ-12-ის არმირება

კ-3.16

A3

## მრავალბინიანი საცხოვრებელი სახლის მონ. რ/ბ სვეტის სვ-13-ის არმირება

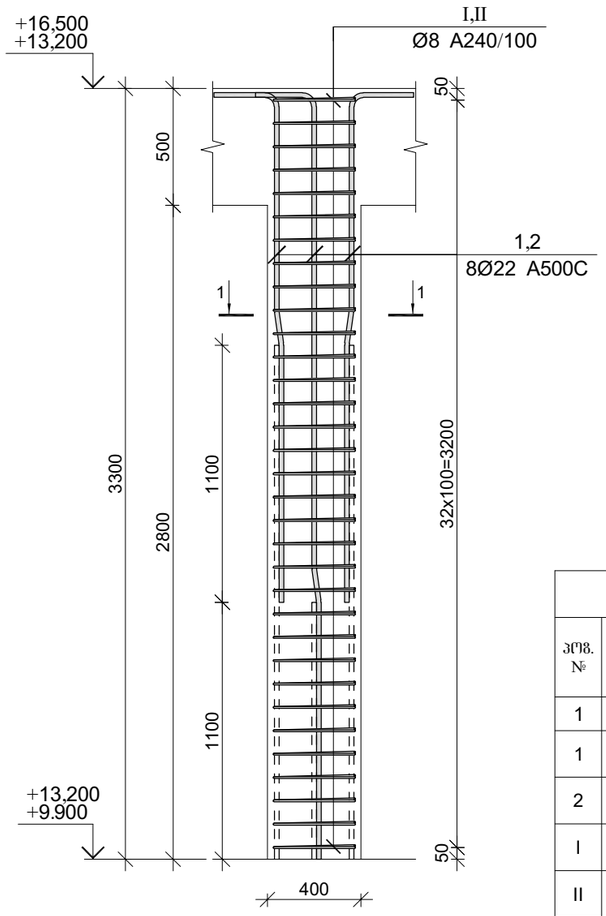


### კვეთი 1-1

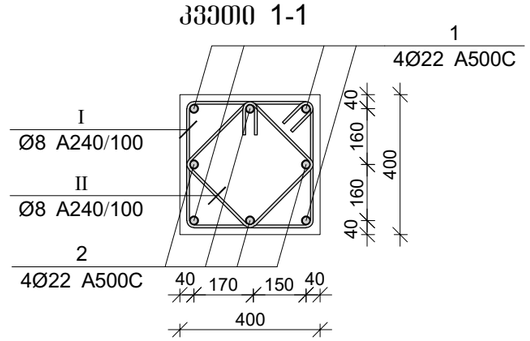


| პოზ. | Ø [მმ.] | ესკიზი [მმ.] | სიგრძე [მმ.] |
|---|---|---|---|
| ① | Ø22 | 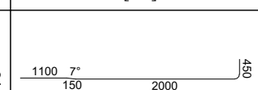  | 3700 |
| ② | Ø22 | 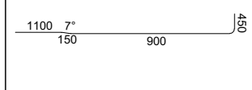  | 2600 |
| Ⅰ | Ø8 | 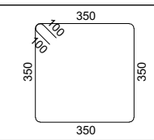  | 1600 |
| Ⅱ | Ø8 | 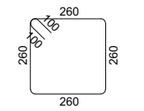  | 1240 |

### მონ. რ/ბ სვეტის სვ-13-ის სპეციფიკაცია

| არმატურის სპეციფიკაცია | | | | | არმატურის ამოკრეფა | | | | | ბეტონი B 25 |
|---|---|---|---|---|---|---|---|---|---|---|
| პოზ. № | Ø | L მმ. | n ცალი | Ln მ. | Ø | ∑ Ln მ. | გრძივი მეტრის წონა კგ. | წონა კგ. A240 | წონა კგ. A500C | V; მ³ |
| 1 | 2 | 3 | 4 | 5 | 6 | 7 | 8 | 9 | 10 | 11 |
| 1 | 22 A500C | 3700 | 4 | 14.80 | 8 A240 | 93.72 | 0.39 | 36.98 | | 0.45 |
| 2 | 22 A500C | 2600 | 4 | 10.40 | 22 A500C | 25.20 | 2.98 | | 75.20 | |
| Ⅰ | 8 A240 | 1600 | 33 | 52.80 | | | | | | |
| Ⅱ | 8 A240 | 1240 | 33 | 40.92 | | | ∑ | 36.98 | 75.20 | 0.45 |
| | | | | | | n= 10 | | 369.81 | 751.98 | 4.48 |
| | | | | | | | | | 250.40 | კგ/მ³ |

პროექტის დასახელება
მრავალბინიანი საცხოვრებელი სახლი

პროექტის მისამართი
ქ. თბილისი, ჯიქიას №9
(01.14.05.005.121)

დამკვეთი

| | | |
|---|---|---|
| სტადია | მარიტლი | განმარტება |
| მპ | 2023.02.09 | |
| დაკვეთის № | | |
| CAD DWG ფაილი | | 03.svetebi.dwg |
| მთ. კონსტრუქტორი: | | ა. კორტავა |
| შესრულა | | ბ. ჩხიკვაძე |
| შეამოწმა | | ზ. ვაშაკიძე |

საავტორო უფლებები

ნახაზის დასახელება

მონ. რ/ბ სვეტის სვ-13-ის არმირება

კ-3.17

A3

## მრავალბინიანი საცხოვრებელი სახლის მონ. რ/ბ სვეტის სვ-14-ის არმირება

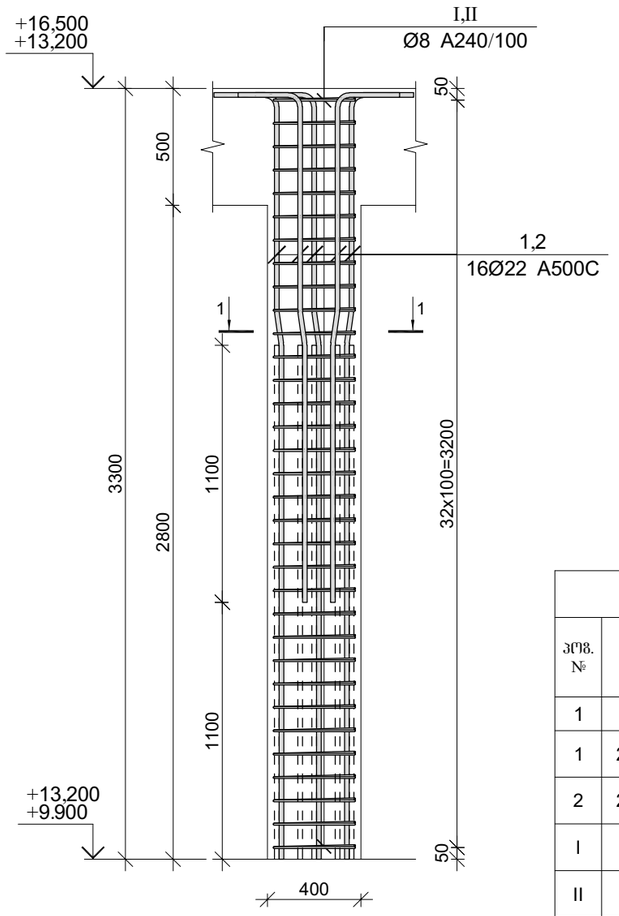


### კვეთი 1-1

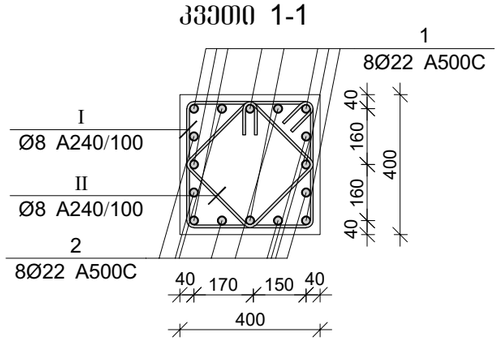


| პოზ. | Ø [მმ.] | ესკიზი [მმ.] | სიგრძე [მმ.] |
|---|---|---|---|
| ① | Ø22 |   | 3700 |
| ② | Ø22 |   | 2600 |
| Ⅰ | Ø8 | 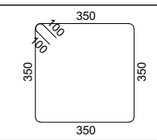  | 1600 |
| Ⅱ | Ø8 | 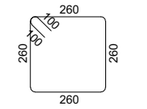  | 1240 |

### მონ. რ/ბ სვეტის სვ-14-ის სპეციფიკაცია

| არმატურის სპეციფიკაცია | | | | | არმატურის ამოკრეფა | | | | | ბეტონი B 25 |
|---|---|---|---|---|---|---|---|---|---|---|
| პოზ. № | Ø | L მმ. | n ცალი | Ln მ. | Ø | ∑ Ln მ. | გრძივი მეტრის წონა კგ. | წონა კგ. A240 | წონა კგ. A500C | V; მ³ |
| 1 | 2 | 3 | 4 | 5 | 6 | 7 | 8 | 9 | 10 | 11 |
| 1 | 22 A500C | 3700 | 8 | 29.60 | 8 A240 | 93.72 | 0.39 | 36.98 | | 0.45 |
| 2 | 22 A500C | 2600 | 8 | 20.80 | 22 A500C | 50.40 | 2.98 | | 150.40 | |
| Ⅰ | 8 A240 | 1600 | 33 | 52.80 | | | | | | |
| Ⅱ | 8 A240 | 1240 | 33 | 40.92 | | | ∑ | 36.98 | 150.40 | 0.45 |
| | | | | | | n= 6 | | 221.88 | 902.38 | 2.69 |
| | | | | | | | | | 418.25 | კგ/მ³ |

პროექტის დასახელება

მრავალბინიანი საცხოვრებელი სახლი

პროექტის მისამართი

ქ. თბილისი, ჯიქიას №9 (01.14.05.005.121)

დამკვეთი

| | | |
|---|---|---|
| სტადია | მარტივი | განმარტება |
| მპ | 2023.02.09 | |
| დაკვეთის № | | |
| CAD DWG ფაილი | | 03.svetebi.dwg |
| მთ. კონსტრუქტორი: | | ა. კორტავა |
| შესრულა | | ბ. ჩხიკვაძე |
| შეამოწმა | | ზ. ვაშაკიძე |

საავტორო უფლებები

ნახაზის დასახელება

მონ. რ/ბ სვეტის სვ-14-ის არმირება

კ-3.18

A3

# მონ. რ/ბ სვეტის სვ-15-ის არმირება

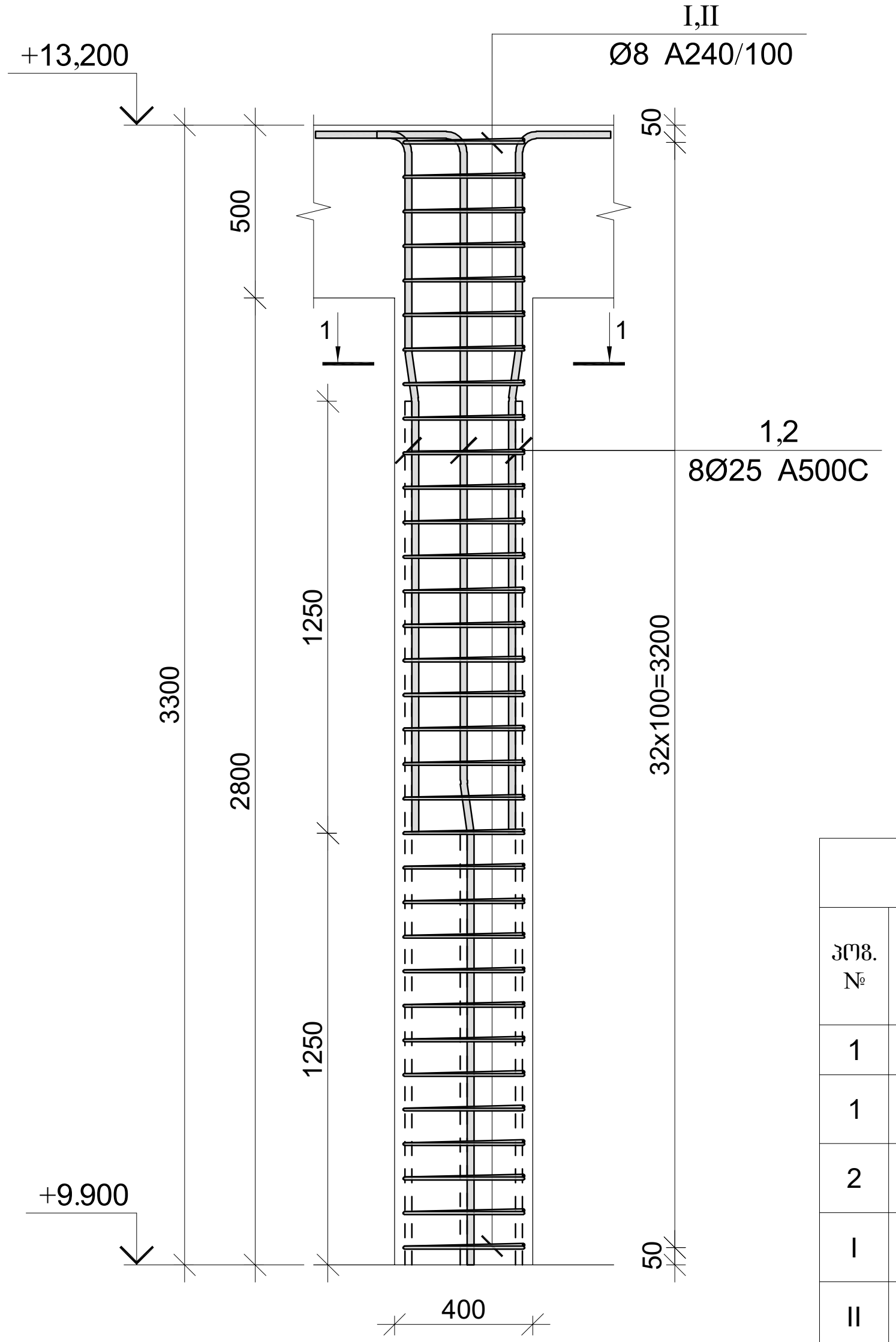


## კვეთი 1-1

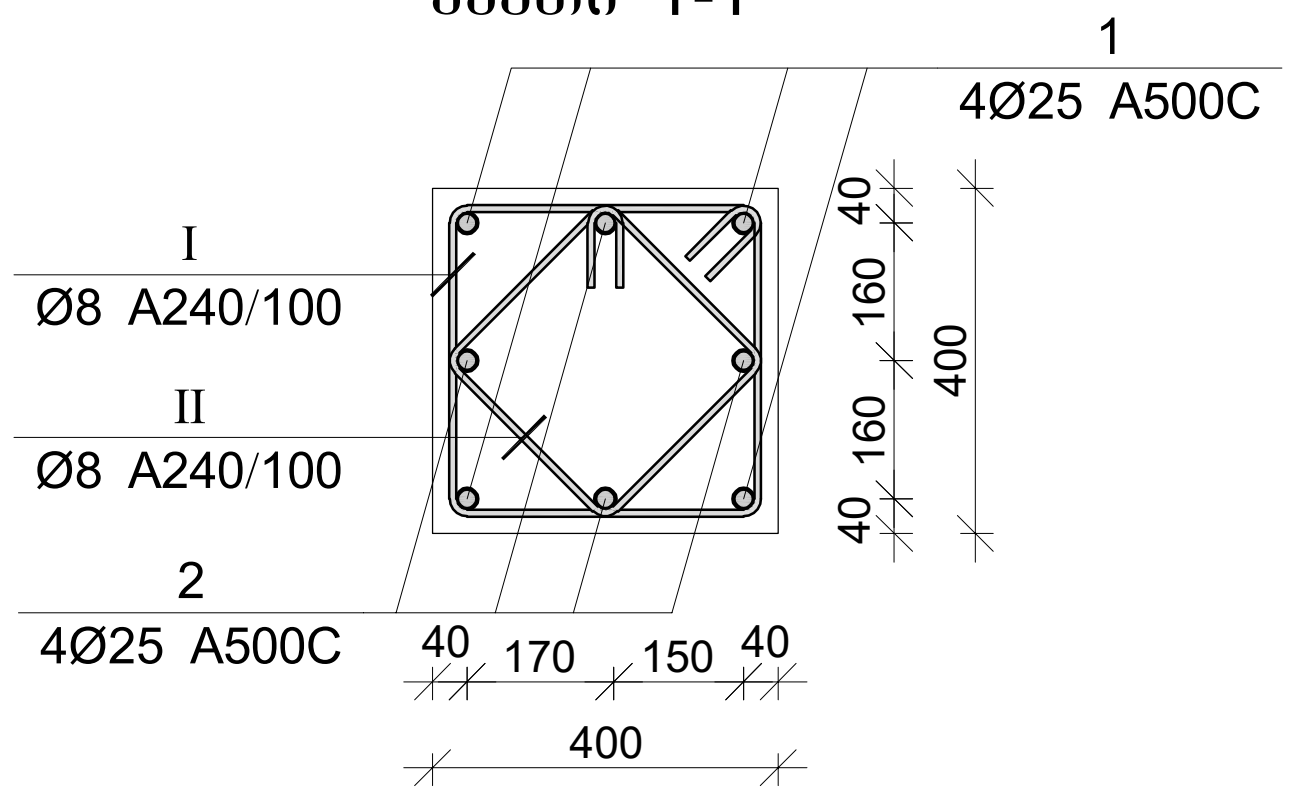


| პოზ. | Ø [მმ.] | ესკიზი [მმ.] | სიგრძე [მმ.] |
|---|---|---|---|
| 1 | Ø22 | 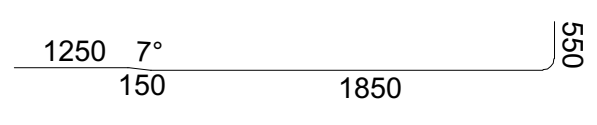  | 3800 |
| 2 | Ø22 | 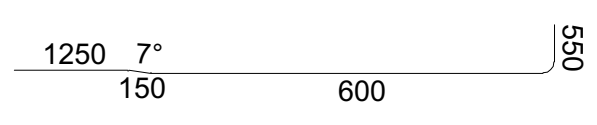  | 2550 |
| I | Ø8 | 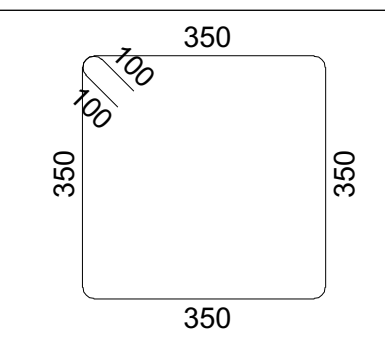  | 1600 |
| II | Ø8 | 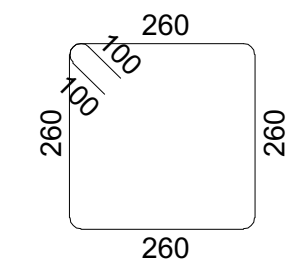  | 1240 |

### მონ. რ/ბ სვეტის სვ-15-ის სპეციფიკაცია

| არმატურის სპეციფიკაცია | | | | | არმატურის ამოკრეფა | | | | | ბეტონი B 25 |
|---|---|---|---|---|---|---|---|---|---|---|
| პოზ. № | Ø | L მმ. | n ცალი | Ln მ. | Ø | ∑ Ln მ. | გრძივი მეტრის წონა კგ. | წონა კგ. A240 | წონა კგ. A500C | V; მ³ |
| 1 | 2 | 3 | 4 | 5 | 6 | 7 | 8 | 9 | 10 | 11 |
| 1 | 25 A500C | 3800 | 4 | 15.20 | 8 A240 | 93.72 | 0.39 | 36.98 | | 0.45 |
| 2 | 25 A500C | 2550 | 4 | 10.20 | 25 A500C | 25.40 | 3.85 | | 97.88 | |
| I | 8 A240 | 1600 | 33 | 52.80 | | | | | | |
| II | 8 A240 | 1240 | 33 | 40.92 | | | ∑ | 36.98 | 97.88 | 0.45 |
| | | | | | | n= 1 | | 36.98 | 97.88 | 0.45 |
| | | | | | | | | | 301.02 | კგ/მ³ |

პროექტის დასახელება
მრავალბინიანი საცხოვრებელი სახლი

პროექტის მისამართი
ქ. თბილისი, ჯიქიას №9 (01.14.05.005.121)

დამკვეთი

| სტადია | თარიღი | განმარტება |
|---|---|---|
| მპ | 2023.02.09 | |

დაკვეთის №

CAD DWG ფაილი 03.svetebi.dwg

მთ. კონსტრუქტორი: ა. კორტავა

შეასრულა ბ. ჩხიკვაძე

შეამოწმა ვ. ვაშაკიძე

საავტორო უფლებები

ნახაზის დასახელება
მონ. რ/ბ სვეტის სვ-15-ის არმირება

კ-3.19

A3

## მონ. რ/ბ სვეტის სვ-16-ის არმირება

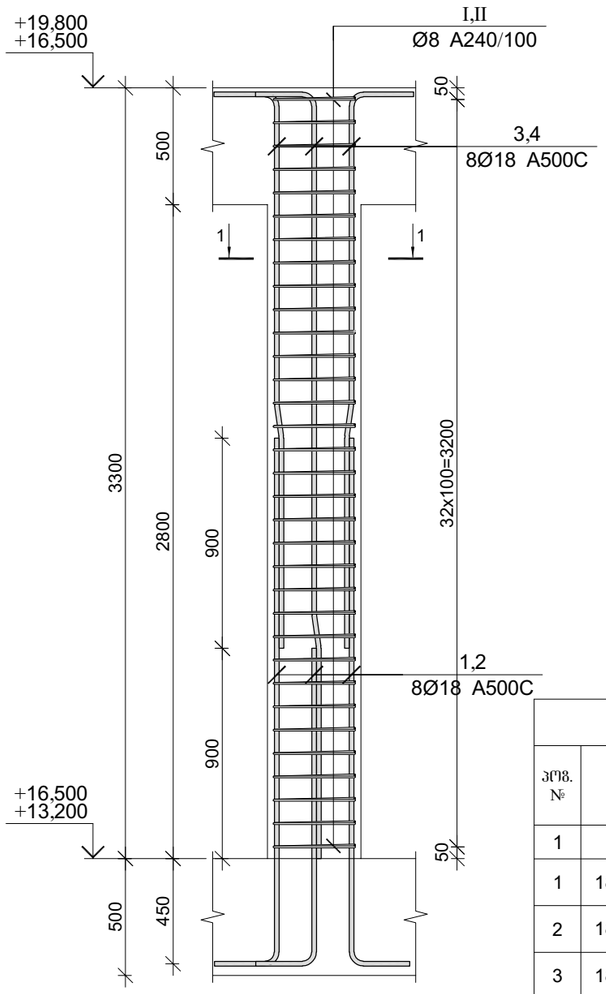


## კვეთი 1–1

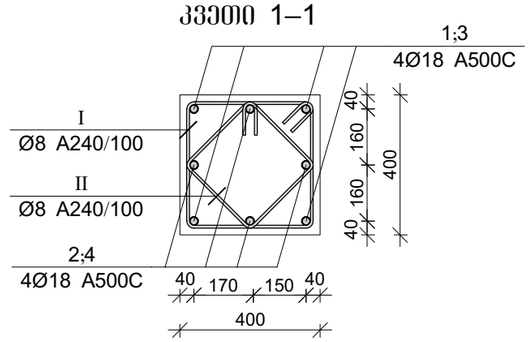


## მონ. რ/ბ სვეტის სვ-16-ის სპეციფიკაცია

| არმატურის სპეციფიკაცია | | | | | არმატურის ამოკრეფა | | | | | ბეტონი B 25 |
|---|---|---|---|---|---|---|---|---|---|---|
| | | | | | | | | წონა კგ. | | |
| პოზ. № | Ø | L მმ. | n ცალი | Ln მ. | Ø | ∑ Ln მ. | ბრაქეტის წონა კგ. | A240 | A500C | V; მ³ |
| 1 | 2 | 3 | 4 | 5 | 6 | 7 | 8 | 9 | 10 | 11 |
| 1 | 18 A500C | 2550 | 4 | 10.20 | 8 A240 | 93.72 | 0.39 | 36.98 | | 0.45 |
| 2 | 18 A500C | 1650 | 4 | 6.60 | 18 A500C | 41.60 | 2.00 | | 83.10 | |
| 3 | 18 A500C | 3550 | 4 | 14.20 | | | | | | |
| 4 | 18 A500C | 2650 | 4 | 10.60 | | | | | | |
| I | 8 A240 | 1600 | 33 | 52.80 | | | | | | |
| II | 8 A240 | 1240 | 33 | 40.92 | | | ∑ | 36.98 | 83.10 | 0.45 |
| | | | | | | n= 2 | | 73.96 | 166.20 | 0.90 |
| | | | | | | | | | 268.04 | კგ/მ³ |

| პოზ. | Ø [მმ.] | ესკიზი [მმ.] | სიგრძე [მმ.] |
|---|---|---|---|
| ① | Ø18 | 2250, 300 | 2550 |
| ② | Ø18 | 1350, 300 | 1650 |
| ③ | Ø18 | 900, 7°, 150, 2200, 300 | 3550 |
| ④ | Ø18 | 900, 7°, 150, 1300, 300 | 2650 |
| Ⅰ | Ø8 | 350, 100, 100, 350, 350, 350 | 1600 |
| Ⅱ | Ø8 | 260, 100, 100, 260, 260, 260 | 1240 |

პროექტის დასახელება

მრავალბინიანი საცხოვრებელი სახლი

პროექტის მისამართი

ქ. თბილისი, ჯიქიას №9 (01.14.05.005.121)

დამკვეთი

| | | |
|---|---|---|
| სტადია | მარიღი | განმარტება |
| მპ | 2023.02.09 | |
| დაკვეთის № | | |
| CAD DWG ფაილი | 03.svetebi.dwg | |
| მთ. კონსტრუქტორი: | ა. კორტავა | |
| შესრულა | ბ. ჩხიკვაძე | |
| შეამოწმა | ზ. ვაშაკიძე | |

საავტორო უფლებები

ნახაზის დასახელება

მონ. რ/ბ სვეტის სვ-16-ის არმირება

კ-3.20

A3

## მონ. რ/ბ სვეტის სვ-17-ის არმირება

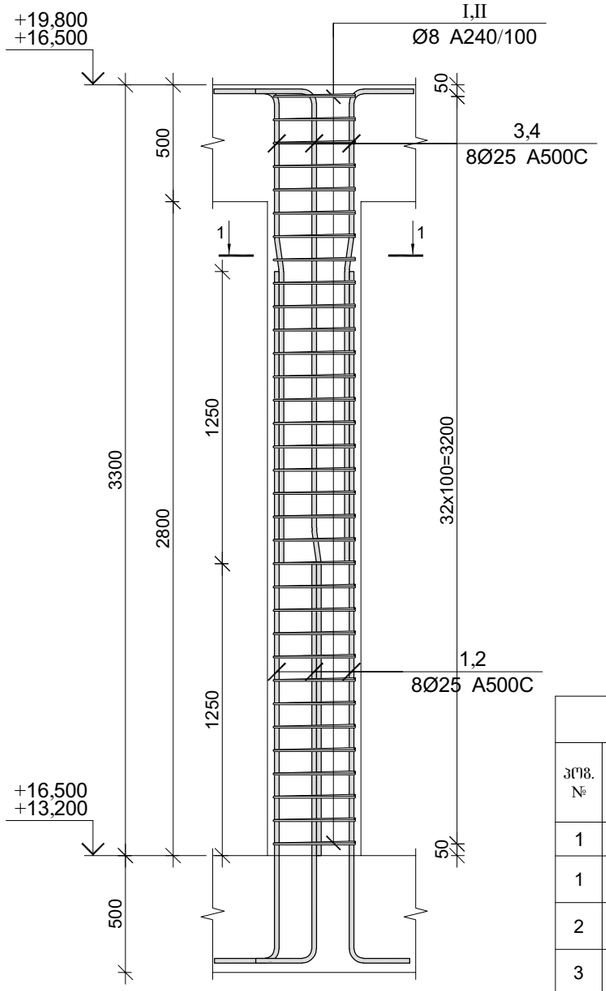


## კვეთი 1–1

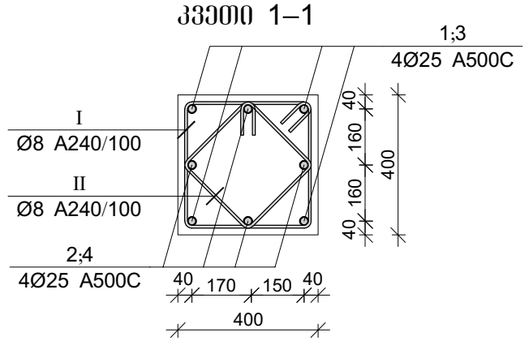


## მონ. რ/ბ სვეტის სვ-17-ის სპეციფიკაცია

| არმატურის სპეციფიკაცია | | | | | არმატურის ამოკრეფა | | | | | ბეტონი B 25 |
|---|---|---|---|---|---|---|---|---|---|---|
| პოზ. № | Ø | L მმ. | n ცალი | Ln მ. | Ø | ∑ Ln მ. | გრძივი მეტრის წონა კგ. | წონა კგ. A240 | წონა კგ. A500C | V; მ³ |
| 1 | 2 | 3 | 4 | 5 | 6 | 7 | 8 | 9 | 10 | 11 |
| 1 | 25 A500C | 3500 | 4 | 14.00 | 8 A240 | 93.72 | 0.39 | 36.98 | | 0.45 |
| 2 | 25 A500C | 2250 | 4 | 9.00 | 25 A500C | 48.40 | 3.85 | | 186.50 | |
| 3 | 25 A500C | 3800 | 4 | 15.20 | | | | | | |
| 4 | 25 A500C | 2550 | 4 | 10.20 | | | | | | |
| I | 8 A240 | 1600 | 33 | 52.80 | | | | | | |
| II | 8 A240 | 1240 | 33 | 40.92 | | | ∑ | 36.98 | 186.50 | 0.45 |
| | | | | | | n= 3 | | 110.94 | 559.51 | 1.34 |
| | | | | | | | | | 498.85 | კგ/მ³ |

| პოზ. | Ø [მმ.] | ესკიზი [მმ.] | სიგრძე [მმ.] |
|---|---|---|---|
| ① | Ø25 | 2950, 550 | 3500 |
| ② | Ø25 | 1700, 550 | 2250 |
| ③ | Ø25 | 1250, 7°, 150, 1850, 550 | 3800 |
| ④ | Ø25 | 1250, 7°, 150, 600, 550 | 2550 |
| Ⅰ | Ø8 | 350, 100, 100, 350, 350, 350 | 1600 |
| Ⅱ | Ø8 | 260, 100, 100, 260, 260, 260 | 1240 |

პროექტის დასახელება

მრავალბინიანი საცხოვრებელი სახლი

პროექტის მისამართი

ქ. თბილისი, ჯიქიას №9 (01.14.05.005.121)

დამკვეთი

| | | |
|---|---|---|
| სტადია | მარილი | განმარტება |
| მპ | 2023.02.09 | |
| დაკვეთის № | | |
| CAD DWG ფაილი | | 03.svetebi.dwg |
| მთ. კონსტრუქტორი: | | ა. კორტავა |
| შესრულა | | ბ. ჩხიკვაძე |
| შეამოწმა | | ზ. ვაშაკიძე |

საავტორო უფლებები

ნახაზის დასახელება

მონ. რ/ბ სვეტის სვ-17-ის არმირება

კ-3.21

A3

## მონ. რ/ბ სვეტის სვ-18-ის არმირება

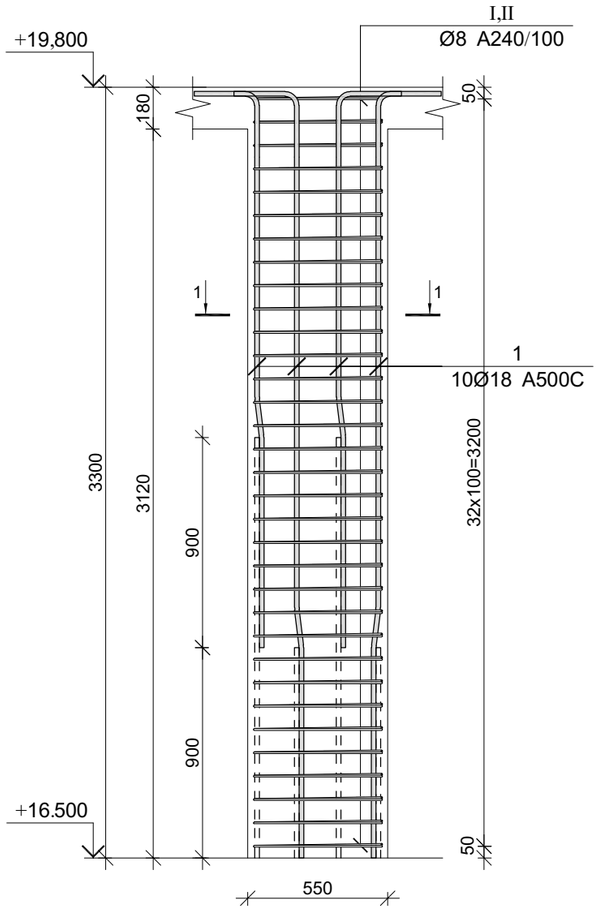


## კვეთი 1-1

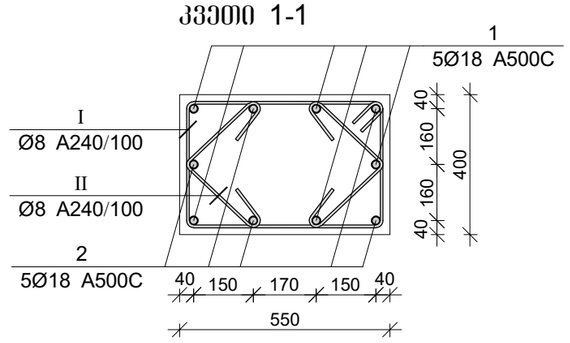


| პოზ. | Ø [მმ.] | ესკიზი [მმ.] | სიგრძე [მმ.] |
|---|---|---|---|
| ① | Ø18 |   | 3850 |
| ② | Ø18 |   | 2950 |
| Ⅰ | Ø8 | 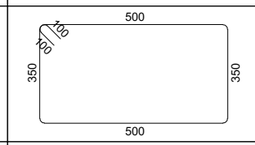  | 1900 |
| Ⅱ | Ø8 | 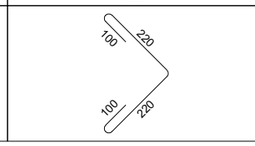  | 640 |

## მონ. რ/ბ სვეტის სვ-18-ის სპეციფიკაცია

| არმატურის სპეციფიკაცია | | | | | არმატურის ამოკრეფა | | | | | ბეტონი B 25 |
|---|---|---|---|---|---|---|---|---|---|---|
| პოზ. № | Ø | L მმ. | n ცალი | Ln მ. | Ø | ∑ Ln მ. | მარკის მეტრის წონა კგ. | წონა კგ. A240 | წონა კგ. A500C | V; მ³ |
| 1 | 2 | 3 | 4 | 5 | 6 | 7 | 8 | 9 | 10 | 11 |
| 1 | 18 A500C | 3850 | 5 | 19.25 | 8 A240 | 104.94 | 0.39 | 41.41 | | 0.69 |
| 2 | 18 A500C | 2950 | 5 | 14.75 | 18 A500C | 34.00 | 2.00 | | 67.92 | |
| I | 8 A240 | 1900 | 33 | 62.70 | | | | | | |
| II | 8 A240 | 640 | 66 | 42.24 | | | ∑ | 41.41 | 67.92 | 0.69 |
| | | | | | | n= 1 | | 41.41 | 67.92 | 0.69 |
| | | | | | | | | | 159.27 | კგ/მ³ |

პროექტის დასახელება

მრავალბინიანი საცხოვრებელი სახლი

პროექტის მისამართი

ქ. თბილისი, ჯიქიას №9 (01.14.05.005.121)

დამკვეთი

| | | |
|---|---|---|
| სტადია | მარილი | პანმარტება |
| მპ | 2023.02.09 | |

დაკვეთის №

CAD DWG ფაილი 03.svetebi.dwg

მთ. კონსტრუქტორი: ა. ჯორბაძა

შესრულა ბ. ჩხიკვაძე

შემოწმა ზ. ვაშაკიძე

საავტორო უფლებები

ნახაზის დასახელება

მონ. რ/ბ სვეტის სვ-18-ის არმირება

კ-3.25

A3

## მონ. რ/ბ სვეტის სვ-19-ის არმირება

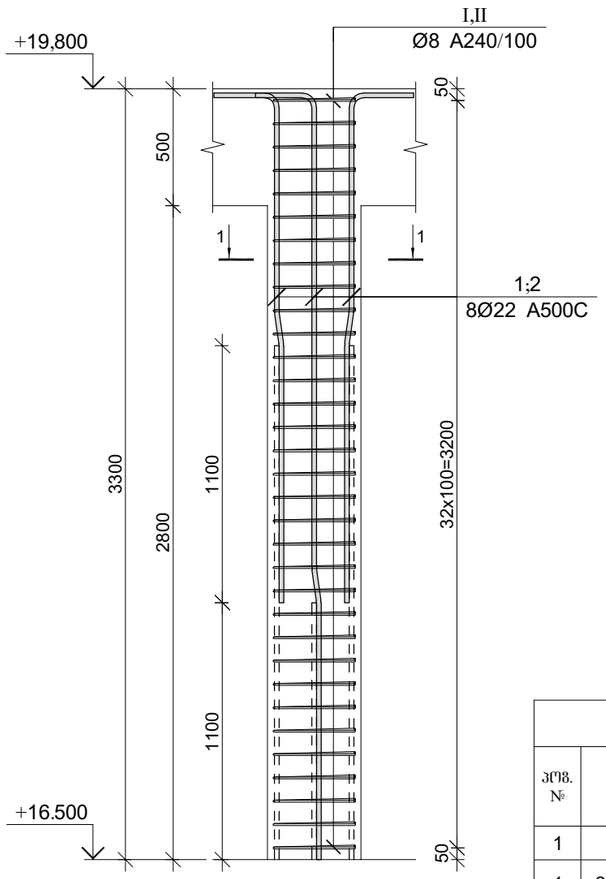


## კვეთი 1–1

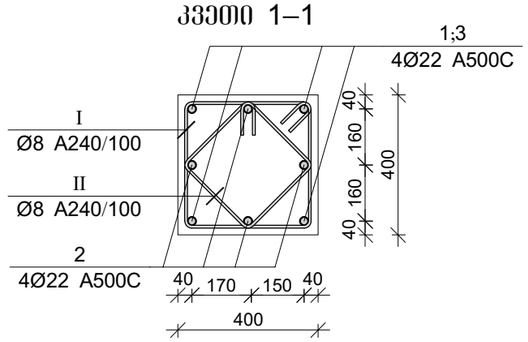


| პოზ. | Ø [მმ.] | ესკიზი [მმ.] | სიგრძე [მმ.] |
|---|---|---|---|
| ① | Ø22 |   | 3700 |
| ② | Ø22 |   | 2600 |
| Ⅰ | Ø8 | 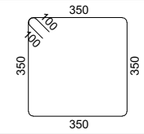  | 1600 |
| Ⅱ | Ø8 | 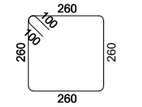  | 1240 |

## მონ. რ/ბ სვეტის სვ-19-ის სპეციფიკაცია

| არმატურის სპეციფიკაცია | | | | | არმატურის ამოკრეფა | | | | | ბეტონი B 25 |
|---|---|---|---|---|---|---|---|---|---|---|
| პოზ. № | Ø | L მმ. | n ცალი | Ln მ. | Ø | ∑ Ln მ. | ზარმაც მეტრის წონა კგ. | წონა კგ. A240 | წონა კგ. A500C | V; მ³ |
| 1 | 2 | 3 | 4 | 5 | 6 | 7 | 8 | 9 | 10 | 11 |
| 1 | 22 A500C | 3700 | 4 | 14.80 | 8 A240 | 93.72 | 0.39 | 36.98 | | 0.45 |
| 2 | 22 A500C | 2600 | 4 | 10.40 | 22 A500C | 25.20 | 2.98 | | 75.20 | |
| I | 8 A240 | 1600 | 33 | 52.80 | | | | | | |
| II | 8 A240 | 1240 | 33 | 40.92 | | | ∑ | 36.98 | 75.20 | 0.45 |
| | | | | | | n= 5 | | 184.90 | 375.99 | 2.24 |
| | | | | | | | | | 250.40 | კგ/მ³ |

პროექტის დასახელება

მრავალბინიანი საცხოვრებელი სახლი

პროექტის მისამართი

ქ. თბილისი, ჯიქიას №9 (01.14.05.005.121)

დამკვეთი

| სტადია | მარცხი | განმარტება |
|---|---|---|
| მპ | 2023.02.09 | |

დაკვეთის №

CAD DWG ფაილი 03.svetebi.dwg

მთ. კონსტრუქტორი: ა. ჟორჟოლიანი

შესრულა ბ. ჩხიკვაძე

შეამოწმა ზ. ვაშაკიძე

საავტორო უფლებები

ნახაზის დასახელება

მონ. რ/ბ სვეტის სვ-19-ის არმირება

კ-3.23

A3

## მონ. რ/ბ სვეტის სვ-20-ის არმირება

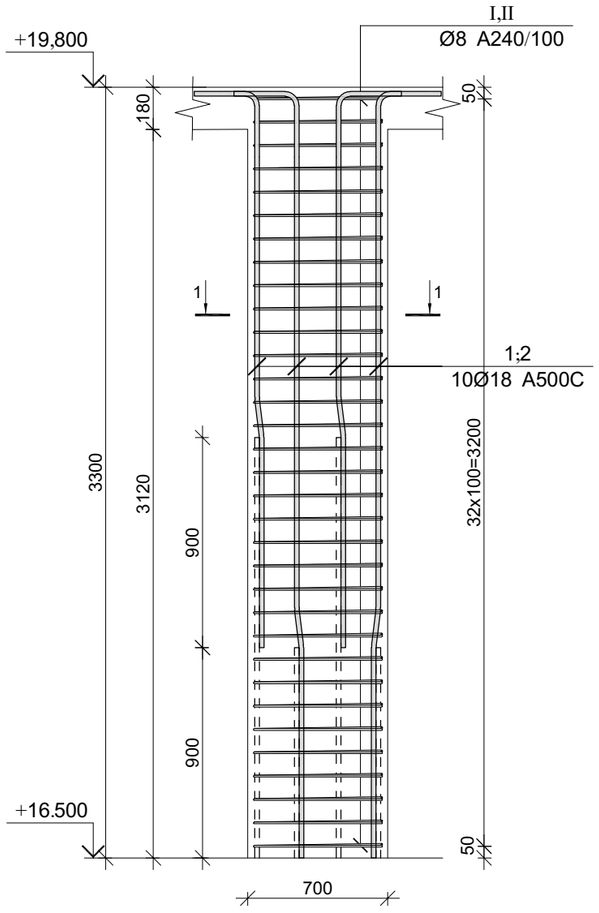


## კვეთი 1-1

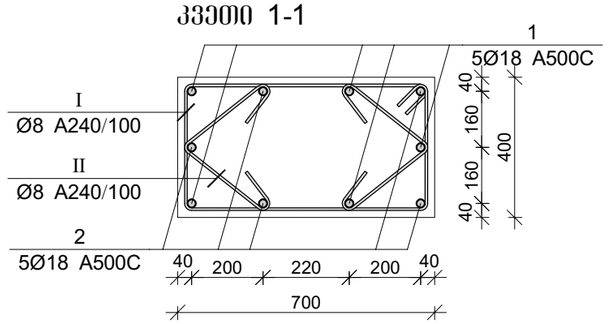


| პოზ. | Ø [მმ.] | ესკიზი [მმ.] | სიგრძე [მმ.] |
|---|---|---|---|
| ① | Ø18 |   | 3850 |
| ② | Ø18 |   | 2950 |
| Ⅰ | Ø8 | 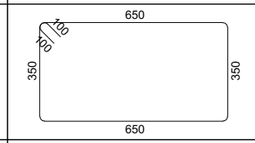  | 2200 |
| Ⅱ | Ø8 | 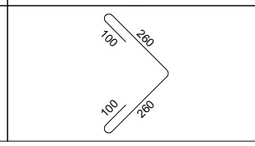  | 720 |

## მონ. რ/ბ სვეტის სვ-20-ის სპეციფიკაცია

| არმატურის სპეციფიკაცია | | | | | არმატურის ამოკრეფა | | | | | ბეტონი B 25 |
|---|---|---|---|---|---|---|---|---|---|---|
| პოზ. № | Ø | L მმ. | n ცალი | Ln მ. | Ø | ∑ Ln მ. | მარკის მეტრის წონა კგ. | წონა კგ. A240 | წონა კგ. A500C | V; მ³ |
| 1 | 2 | 3 | 4 | 5 | 6 | 7 | 8 | 9 | 10 | 11 |
| 1 | 18 A500C | 3850 | 5 | 19.25 | 8 A240 | 120.12 | 0.39 | 47.40 | | 0.87 |
| 2 | 18 A500C | 2950 | 5 | 14.75 | 18 A500C | 34.00 | 2.00 | | 67.92 | |
| I | 8 A240 | 2200 | 33 | 72.60 | | | | | | |
| II | 8 A240 | 720 | 66 | 47.52 | | | ∑ | 47.40 | 67.92 | 0.87 |
| | | | | | | n= 2 | | 94.80 | 135.84 | 1.75 |
| | | | | | | | | | 132.00 | კგ/მ³ |

პროექტის დასახელება

მრავალბინიანი საცხოვრებელი სახლი

პროექტის მისამართი

ქ. თბილისი, ჯიქიას №9 (01.14.05.005.121)

დამკვეთი

| | | |
|---|---|---|
| სტადია | მარცხი | პანმარტება |
| მპ | 2023.02.09 | |

დაკვეთის №

CAD DWG ფაილი 03.svetebi.dwg

მთ. კონსტრუქტორი: ა. კორძაძა

შესრულა ბ. ჩხიკვაძე

შემოწმა ზ. ვაშაკიძე

საავტორო უფლებები

ნახაზის დასახელება

მონ. რ/ბ სვეტის სვ-20-ის არმირება

კ-3.24

A3

## მრავალბინიანი საცხოვრებელი სახლის მონ. რ/ბ სვეტის სვ-21-ის არმირება

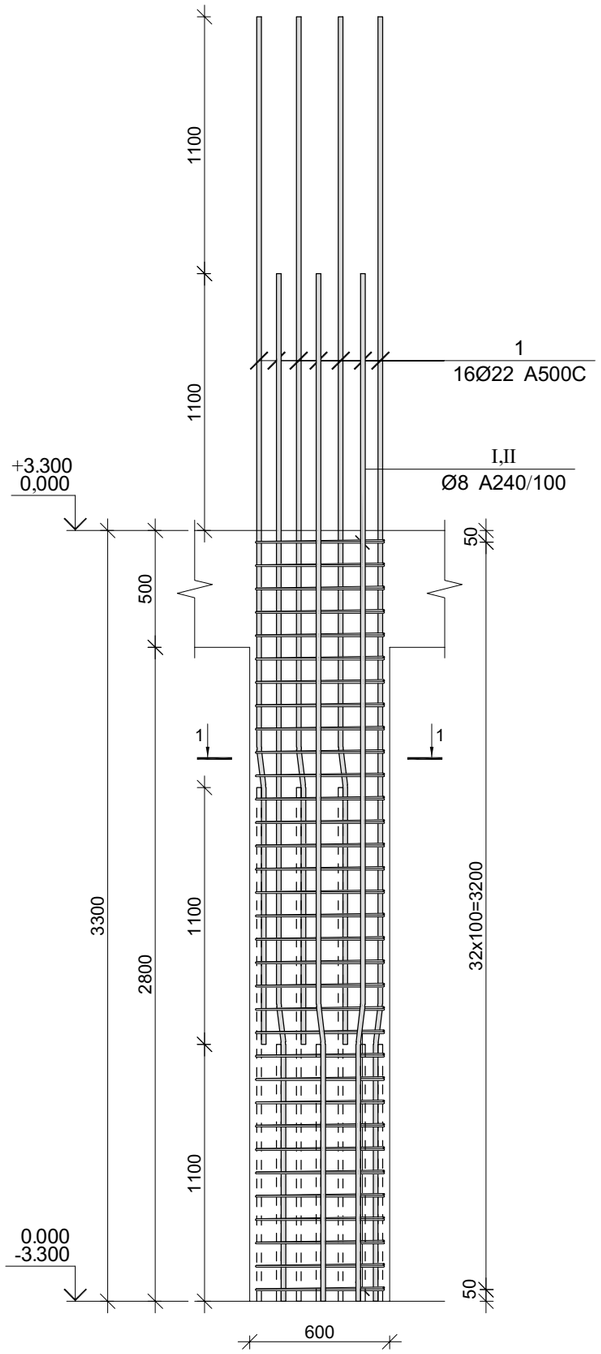


## კვეთი 1-1

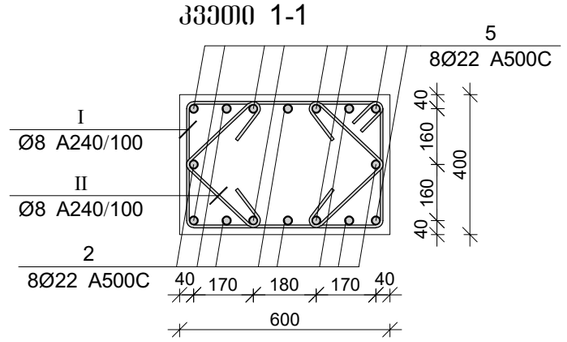


| პოზ. | Ø [მმ.] | ესკიზი [მმ.] | სიგრძე [მმ.] |
|---|---|---|---|
| 1 | Ø22 | 1100 7° 150 3150 | 4400 |
| I | Ø8 | 550 100 100 350 350 550 | 2000 |
| II | Ø8 | 270 100 100 270 | 740 |

### მონ. რ/ბ სვეტის სვ-21-ის სპეციფიკაცია

| არმატურის სპეციფიკაცია | | | | | არმატურის ამოკრეფა | | | | | ბეტონი B 25 |
|---|---|---|---|---|---|---|---|---|---|---|
| პოზ. № | Ø | L მმ. | n ცალი | Ln მ. | Ø | ∑ Ln მ. | მარკის მეტრის წონა კგ. | წონა კგ. A240 | წონა კგ. A500C | V; მ³ |
| 1 | 2 | 3 | 4 | 5 | 6 | 7 | 8 | 9 | 10 | 11 |
| 1 | 22 A500C | 4400 | 16 | 70.40 | 8 A240 | 114.84 | 0.39 | 45.31 | | 0.68 |
| I | 8 A240 | 2000 | 33 | 66.00 | 22 A500C | 70.40 | 2.98 | | 210.08 | |
| II | 8 A240 | 740 | 66 | 48.84 | | | | | | |
| | | | | | | | ∑ | 45.31 | 210.08 | 0.68 |
| | | | | | | n= 6 | | 271.88 | 1260.46 | 4.08 |
| | | | | | | | | | 375.58 | კგ/მ³ |

პროექტის დასახელება

მრავალბინიანი საცხოვრებელი სახლი

პროექტის მისამართი

ქ. თბილისი, ჯიქიას №9 (01.14.05.005.121)

დამკვეთი

| | | |
|---|---|---|
| სტადია | მარილი | განმარტება |
| მპ | 2023.02.09 | |

დაკვეთის №

CAD DWG ფაილი 03.svetebi.dwg

| | | |
|---|---|---|
| მთ. კონსტრუქტორი: | | ა. კორტავა |
| შეასრულა | | ბ. ჩხიკვაძე |
| შეამოწმა | | გ. ვაშაკიძე |

საავტორო უფლებები

ნახაზის დასახელება

მონ. რ/ბ სვეტის სვ-21-ის არმირება

კ-3.25

A3

# მონ. რ/ბ კედლების მარკირების გეგმა -6.00 ნიშნულზე

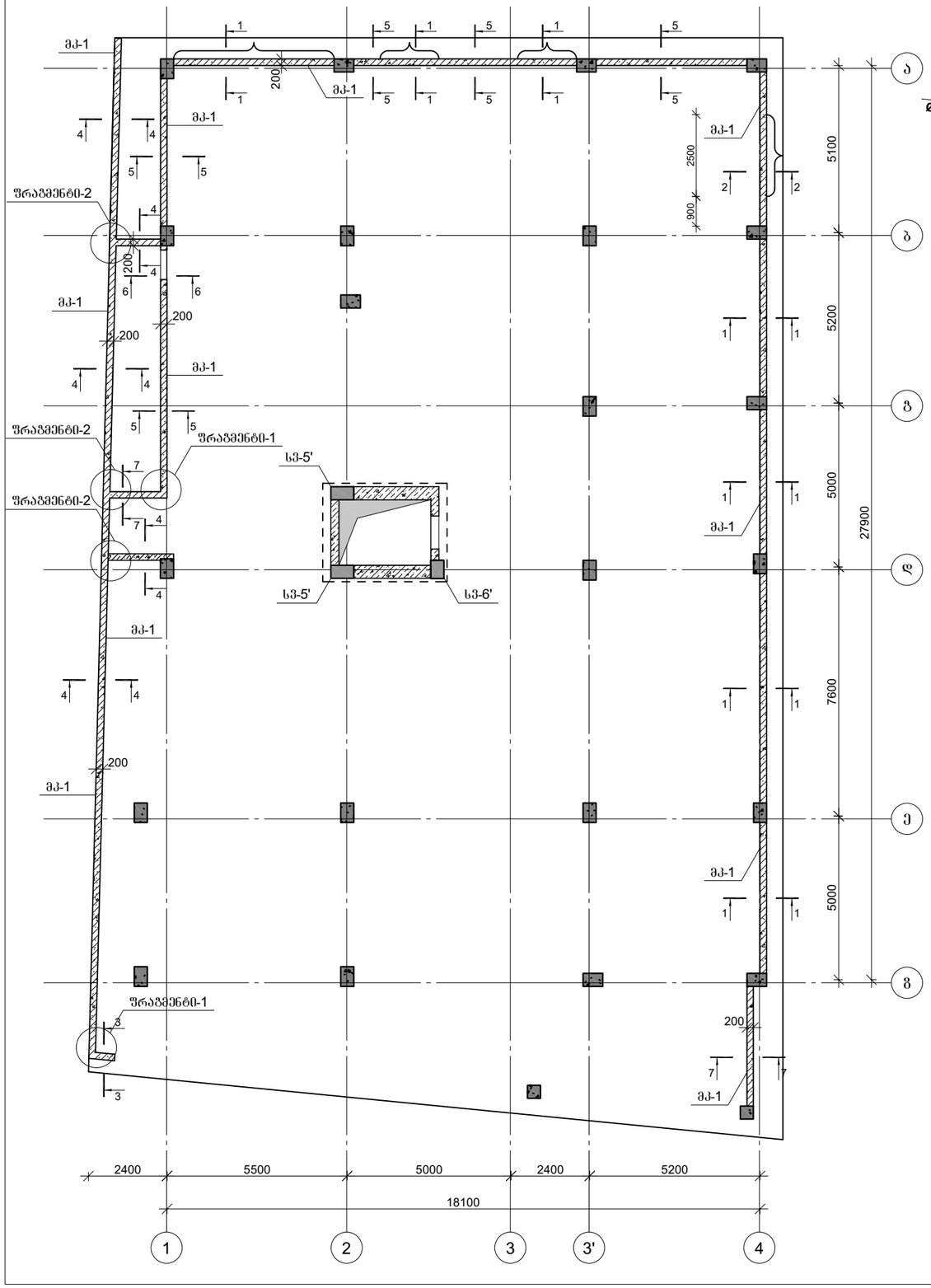


შრაგმენტი-1

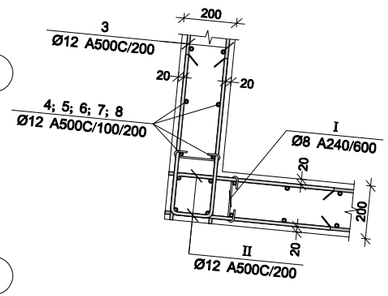


შრაგმენტი-2

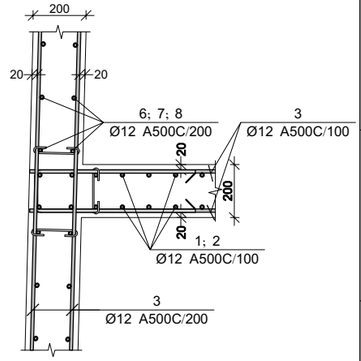


პროექტის დასახელება

მრავალბინიანი საცხოვრებელი სახლი

პროექტის მისამართი

ქ. თბილისი, ჯიქიას №9
(01.14.05.005.121)

დამკვეთი

| | | |
|---|---|---|
| სტადია | მარცხი | განმარტება |
| მპ | 2023.02.09 | |

დაკვეთის №

CAD DWG ფაილი 04.kedlebi.dwg

მთ. კონსტრუქტორი: ა. კორტავა

შემსრულა ბ. ჩხიკვაძე

შემმოწმა ზ. ვაშაკიძე

საავტორო უფლებები

ნახაზის დასახელება

საძირკვლის კონსტრუქციების საყალიბე გეგმა -6.60 ნიშნულზე

კ-4.01

A3

## კვეთი 1-1

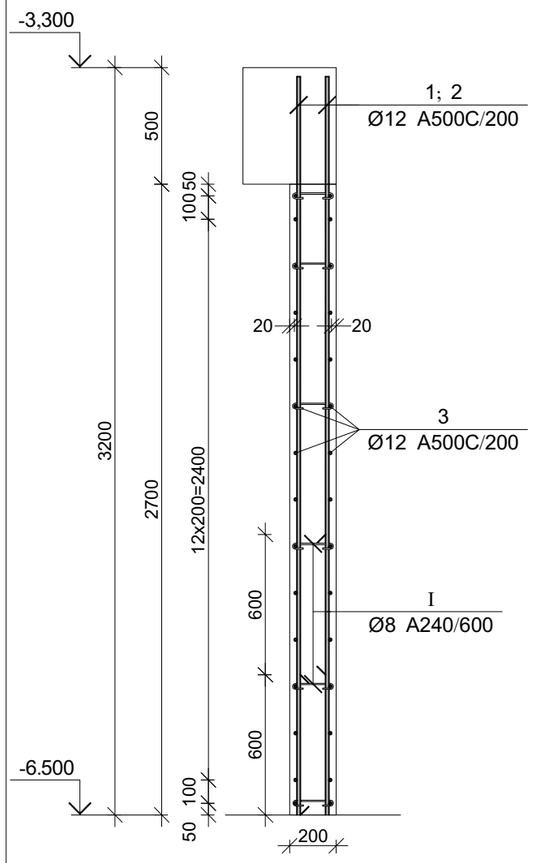


## კვეთი 2-2

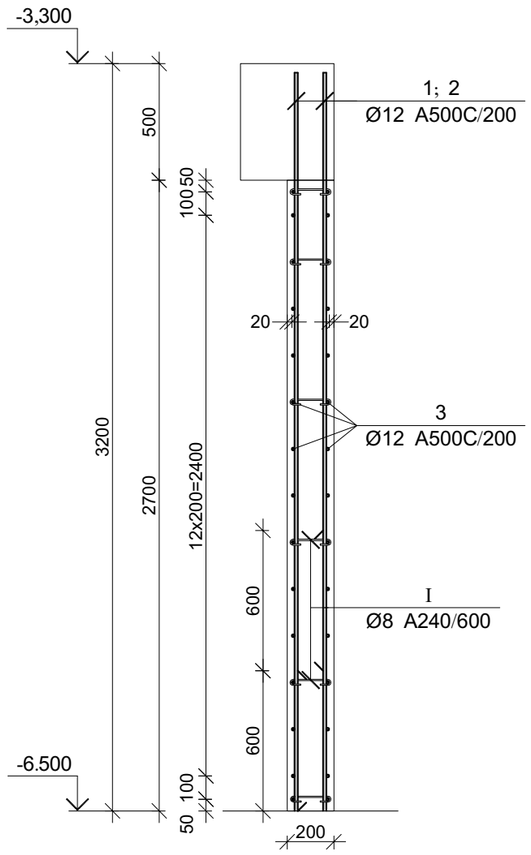


## კვეთი 3-3

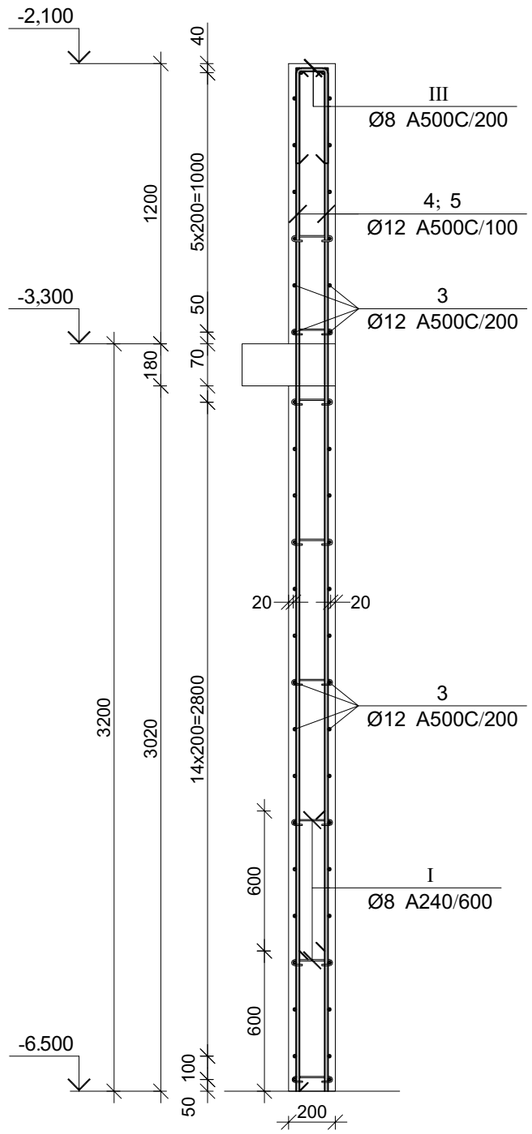


პროექტის დასახელება

მრავალბინიანი საცხოვრებელი სახლი

პროექტის მისამართი

ქ. თბილისი, ჯიქიას №9 (01.14.05.005.121)

დამკვეთი

| სტადია | მარცხი | განმარტება |
|---|---|---|
| მპ | 2023.02.09 | |

დაკვეთის №

CAD DWG ფაილი 04.kedlebi.dwg

| | | |
|---|---|---|
| მთ. კონსტრუქტორი: | | ა. კორტავა |
| შესრულა | | ბ. ჩხიკვაძე |
| შეამოწმა | | გ. ვაშაკიძე |

საავტორო უფლებები

ნახაზის დასახელება

მონ. მონ. რ/ბ კედლის მპ-1-ის არმირების კვეთები -6.600 ნიშნულზე

კ-4.02

A3

## კვეთი 4-4

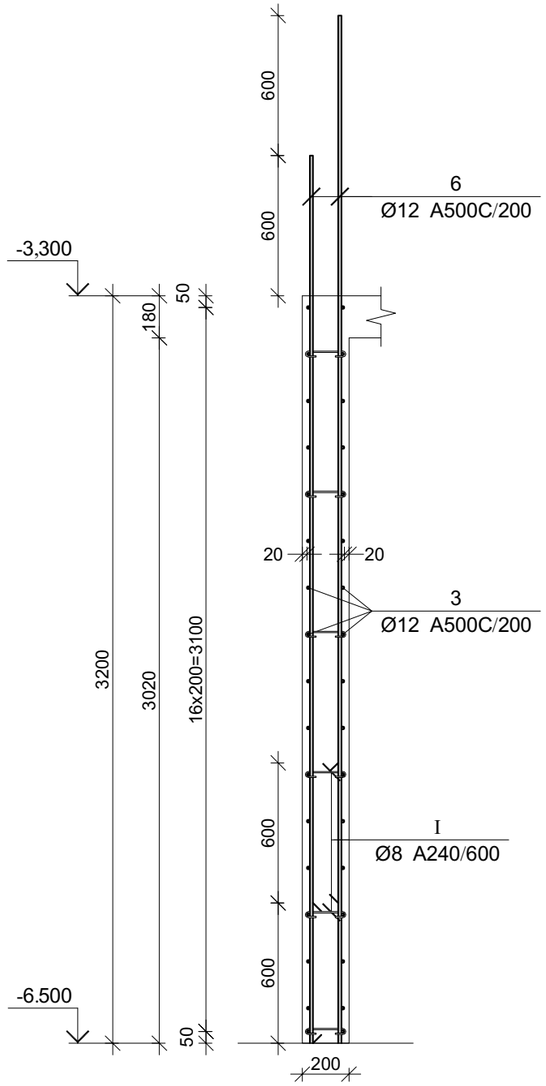


## კვეთი 5-5

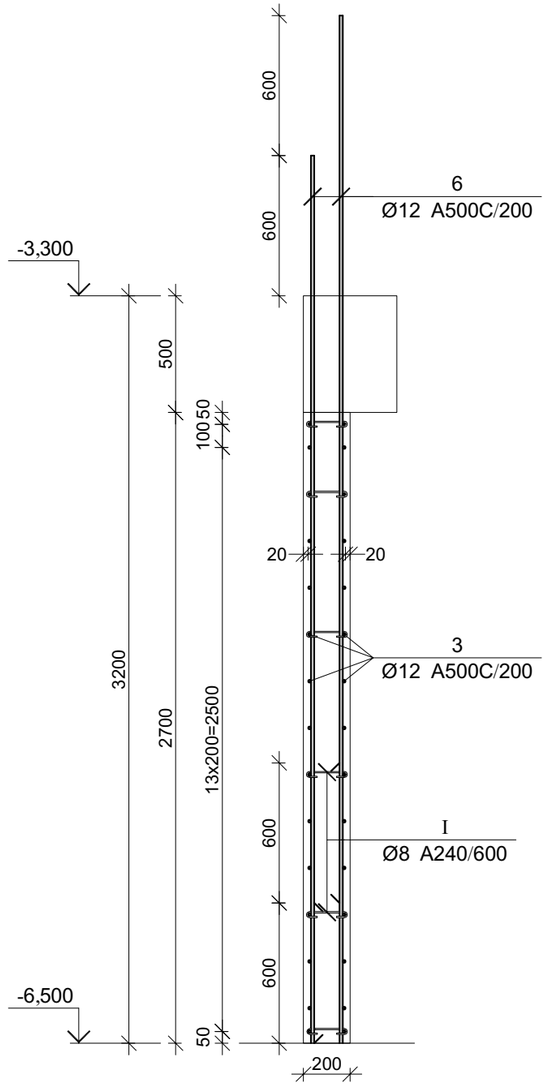


## კვეთი 6-6

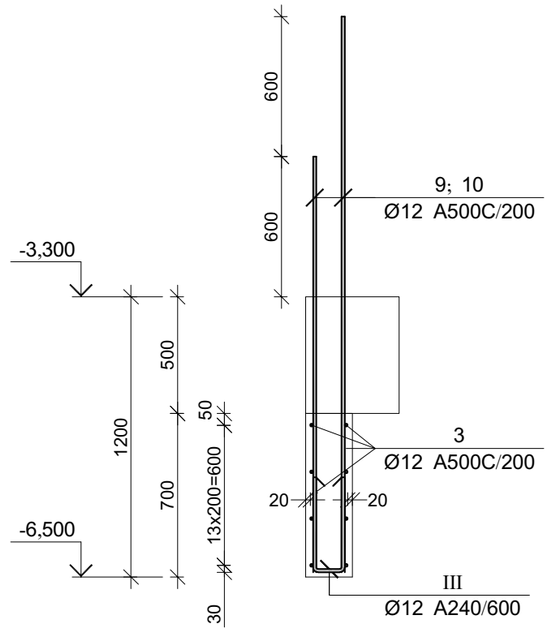


პროექტის დასახელება

მრავალბინიანი საცხოვრებელი სახლი

პროექტის მისამართი

ქ. თბილისი, ჯიქიას №9
(01.14.05.005.121)

დამკვეთი

| სტადია | მარცხი | განმარტება |
|---|---|---|
| მპ | 2023.02.09 | |

დაკვეთის №

CAD DWG ფაილი 04.kedlebi.dwg

მთ. კონსტრუქტორი: ა. ქორტავა

შესრულა ბ. ჩხიკვაძე

შეამოწმა გ. ვაშაკიძე

საავტორო უფლებები

ნახაზის დასახელება

მონ. მონ. რ/ბ კედლის მკ-1-ის არმირების კვეთები -6.600 ნიშნულზე

კ-4.03

A3

## კვეთი 7-7

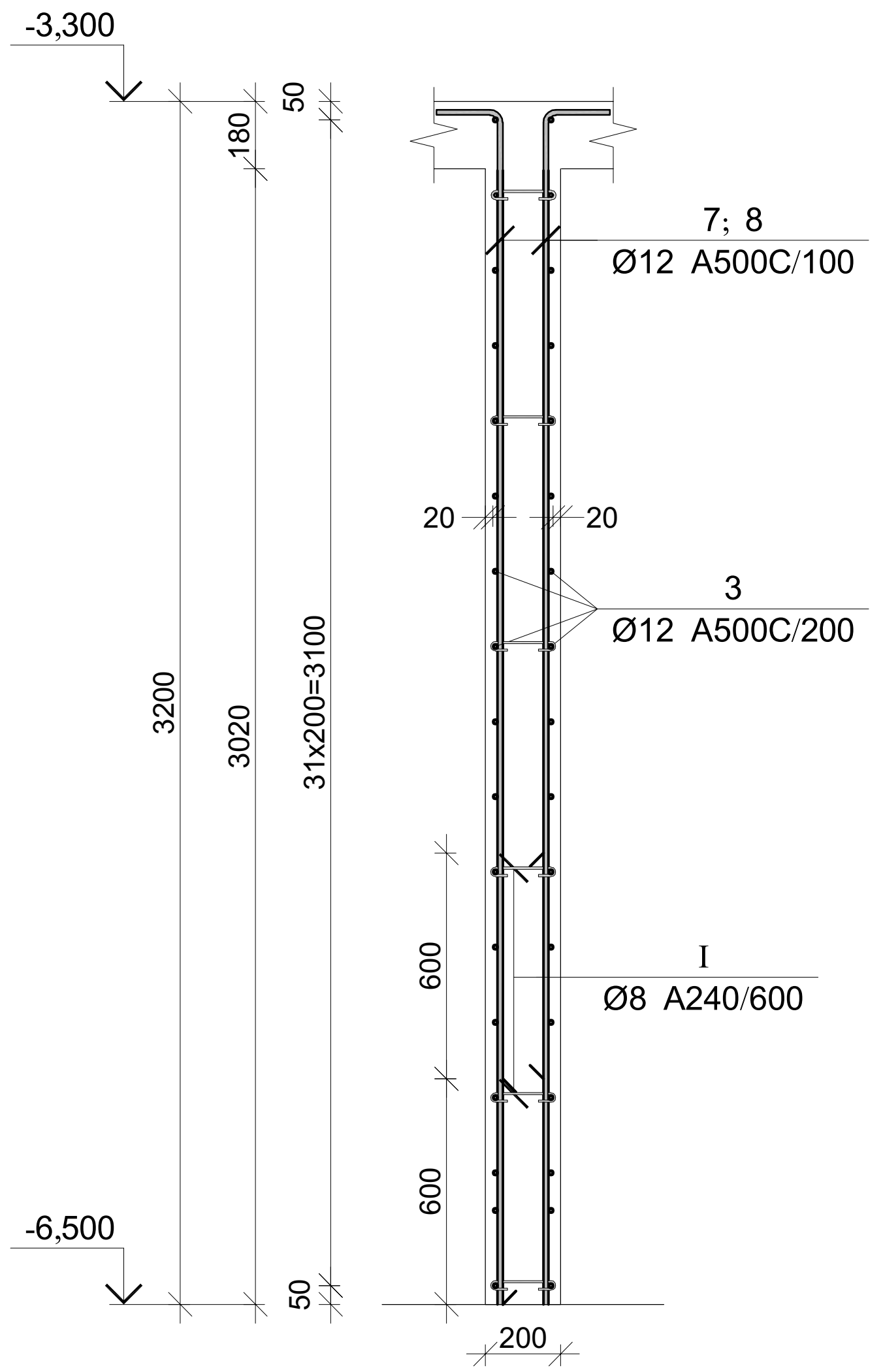


| პოზ. | Ø [მმ.] | ესკიზი [მმ.] | სიგრძე [მმ.] | პოზ. | Ø [მმ.] | ესკიზი [მმ.] | სიგრძე [მმ.] |
|---|---|---|---|---|---|---|---|
| ① | Ø12 | 3150 | 3150 | ⑧ | Ø12 | 2550; 350 | 2900 |
| ② | Ø12 | 2550 | 2550 | ⑨ | Ø12 | 2400 | 2400 |
| ③ | Ø12 | ---- | ---- | ⑩ | Ø12 | 1800 | 1800 |
| ④ | Ø12 | 4400 | 4400 | Ⓘ | Ø8 | 65; 65; 225; 80; 80 | 355 |
| ⑤ | Ø12 | 3800 | 3800 | Ⓘⓘ | Ø12 | 600; 150; 600 | 1350 |
| ⑥ | Ø12 | 4400 | 4400 | Ⓘⓘⓘ | Ø12 | 400; 150; 400 | 950 |
| ⑦ | Ø12 | 3150; 350 | 3500 | | | | |

### მონ. რ/ბ კედლის მკ-1-ის სპეციფიკაცია -6.500 ნიშნულზე

| არმატურის სპეციფიკაცია | | | | | არმატურის ამოკრეფა | | | | | ბეტონი B 25 |
|---|---|---|---|---|---|---|---|---|---|---|
| პოზ. № | Ø | L მმ. | n ცალი | Ln მ. | Ø | ∑ Ln მ. | გრძივი მეტრის წონა კგ. | წონა კგ. A240 | წონა კგ. A500C | V; მ$^3$ |
| 1 | 2 | 3 | 4 | 5 | 6 | 7 | 8 | 9 | 10 | 11 |
| 1 | 12 A500C | 3150 | 194 | 611.10 | 8 A240 | 258.09 | 0.39 | 101.84 | | 53.40 |
| 2 | 12 A500C | 2550 | 194 | 494.70 | 12 A500C | 5446.05 | 0.89 | | 4835.09 | |
| 3 | 12 A500C | ---- | ---- | 2936.00 | | | | | | |
| 4 | 12 A500C | 4400 | 4 | 17.60 | | | | | | |
| 5 | 12 A500C | 3800 | 4 | 15.20 | | | | | | |
| 6 | 12 A500C | 4400 | 268 | 1179.20 | | | | | | |
| 7 | 12 A500C | 3500 | 8 | 28.00 | | | | | | |
| 8 | 12 A500C | 2900 | 8 | 23.20 | | | | | | |
| 9 | 12 A500C | 2400 | 5 | 12.00 | | | | | | |
| 10 | 12 A500C | 1800 | 5 | 9.00 | | | | | | |
| I | 8 A240 | 355 | 727 | 258.09 | | | | | | |
| II | 12 A500C | 1350 | 84 | 113.40 | | | | | | |
| III | 12 A500C | 950 | 7 | 6.65 | | | ∑ | 101.84 | 4835.09 | 53.40 |
| | | | | | | n= 1 | | 101.84 | 4835.09 | 53.40 |
| | | | | | | | | | 92.45 | კგ/მ$^3$ |

პროექტის დასახელება

მრავალბინიანი საცხოვრებელი სახლი

პროექტის მისამართი

ქ. თბილისი, ჯიქიას №9 (01.14.05.005.121)

დამკვეთი

| სტადია | თარიღი | განმარტება |
|---|---|---|
| მპ | 2023.02.09 | |

დაკვეთის №

CAD DWG ფაილი 04.kedlebi.dwg

მთ. კონსტრუქტორი: ა. კორტავა

შეასრულა ბ. ჩხიკვაძე

შეამოწმა გ. ვაშაკიძე

საავტორო უფლებები

ნახაზის დასახელება

მონ. მონ. რ/ბ კედლის მკ-1-ის არმირების კვეთი და სპეციფიკაცია -6.500 ნიშნულზე

კ-4.04

A3

# მონ. რ/ბ კედლების მარკირების გეგმა -3.30 ნიშნულზე

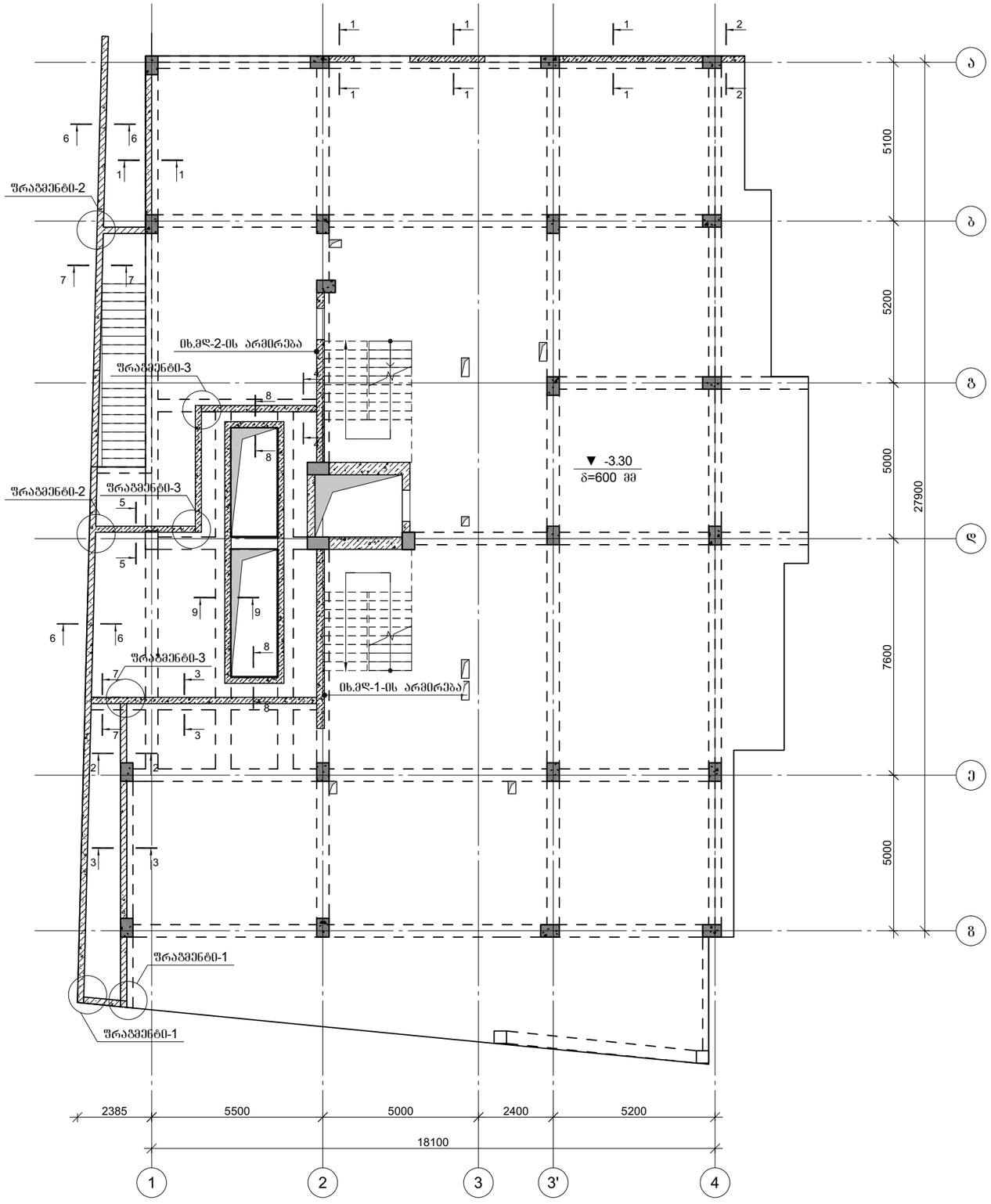


ფრაგმენტი-1

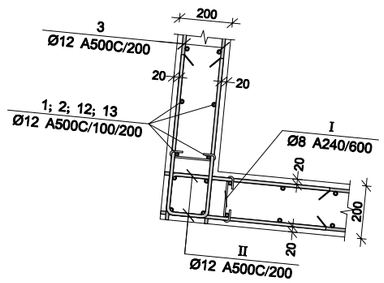


ფრაგმენტი-2

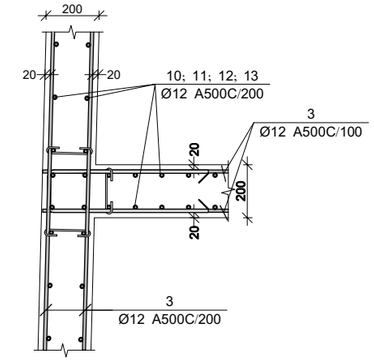


ფრაგმენტი-3

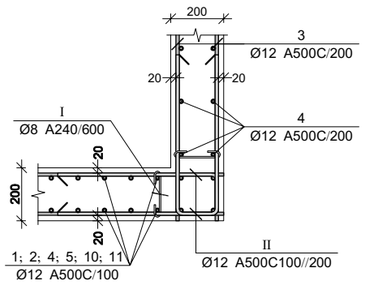


პროექტის დასახელება

მრავალბინიანი საცხოვრებელი სახლი

პროექტის მისამართი

ქ. თბილისი, ჯიქიას №9
(01.14.05.005.121)

დამკვეთი

| | | |
|---|---|---|
| სტადია | მარილი | განმარტება |
| მპ | 2023.02.09 | |

დაკვეთის №

CAD DWG ფაილი 04.kedlebi.dwg

| | | |
|---|---|---|
| მთ. კონსტრუქტორი: | | ა. ჯორბაძა |
| შესრულა | | ბ. ჩხიკვაძე |
| შეამოწმა | | გ. ვაშაკიძე |

საავტორო უფლებები

ნახაზის დასახელება

მონ. რ/ბ კედლების მარკირების გეგმა -3.30 ნიშნულზე

კ-4.05

A3

## კვეთი 1-1

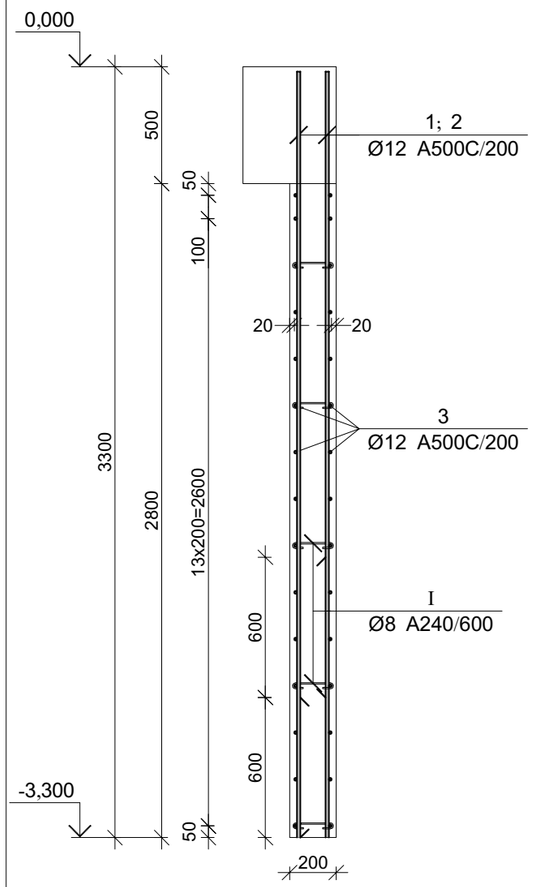


## კვეთი 2-2

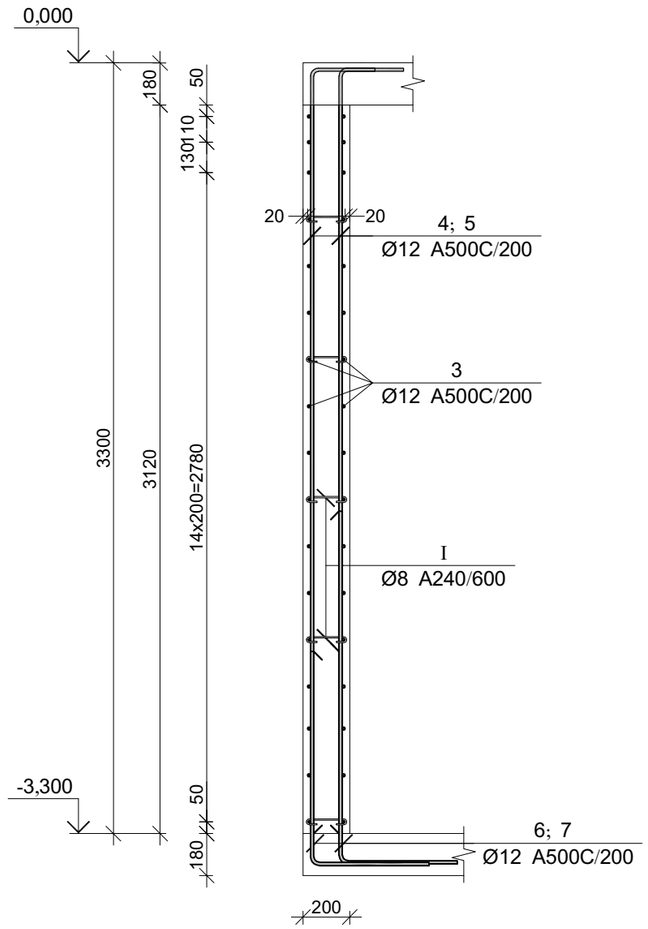


## კვეთი 3-3

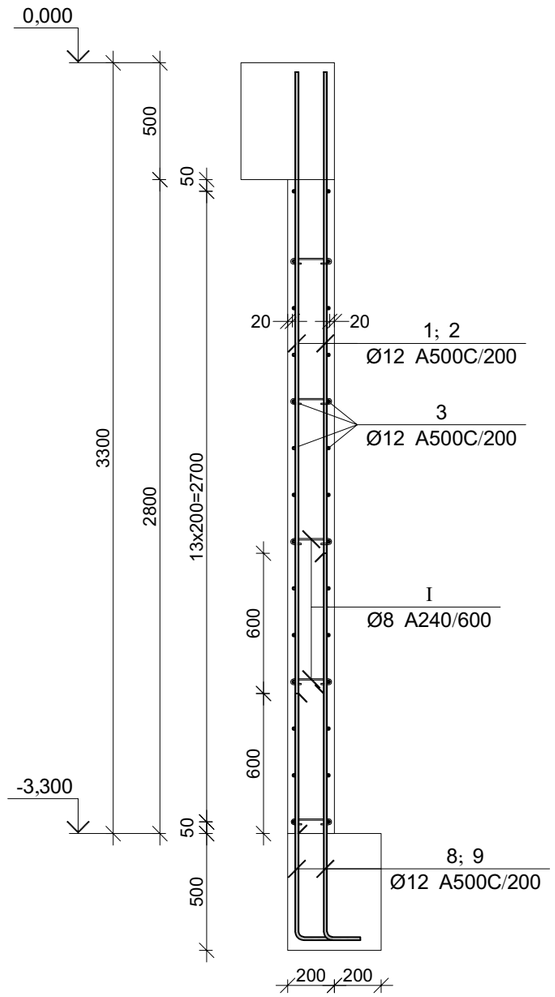


პროექტის დასახელება

მრავალბინიანი საცხოვრებელი სახლი

პროექტის მისამართი

ქ. თბილისი, ჯიქიას №9
(01.14.05.005.121)

დამკვეთი

| | | |
|---|---|---|
| სტადია | მარილი | განმარტება |
| მპ | 2023.02.09 | |

დაკვეთის №

CAD DWG ფაილი 04.kedlebi.dwg

| | | |
|---|---|---|
| მთ. კონსტრუქტორი: | | ა. ქორტავა |
| შესრულა | | ბ. ჩხიკვაძე |
| შეამოწმა | | გ. ვაშაკიძე |

საავტორო უფლებები

ნახაზის დასახელება

მონ. მონ. რ/ბ კედლის მპ-2-ის არმირების კვეთები -3.300 ნიშნულზე

კ-4.06

A3

## კვეთი 4-4

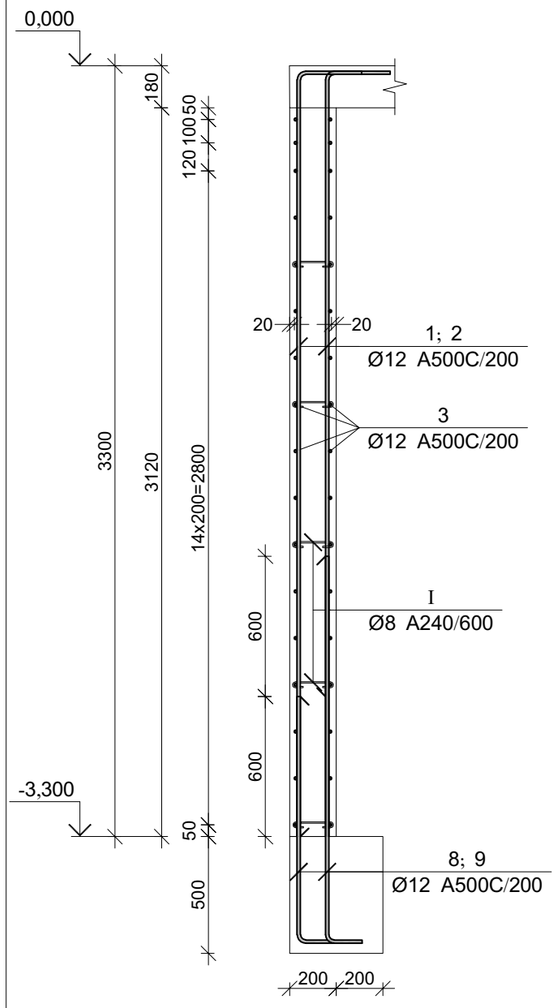


## კვეთი 5-5

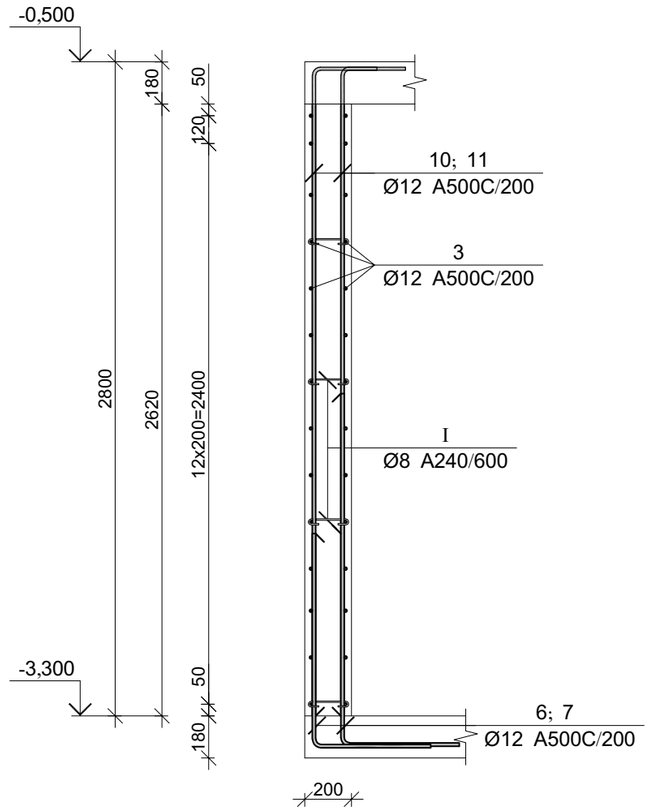


## კვეთი 6-6

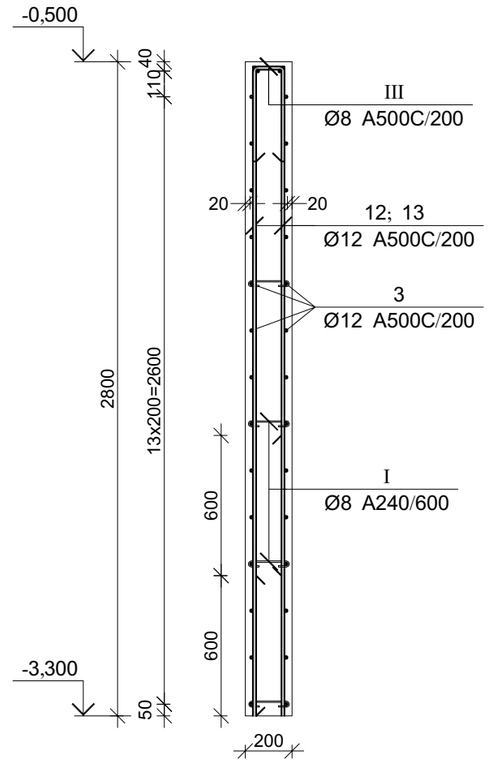


პროექტის დასახელება

მრავალბინიანი საცხოვრებელი სახლი

პროექტის მისამართი

ქ. თბილისი, ჯიქიას №9
(01.14.05.005.121)

დამკვეთი

| სტადია | მარცლი | განმარტება |
|---|---|---|
| მპ | 2023.02.09 | |

დაკვეთის №

CAD DWG ფაილი 04.kedlebi.dwg

| | | |
|---|---|---|
| მთ. კონსტრუქტორი: | | ა. ქორტავა |
| შესრულა | | ბ. ჩხიკვაძე |
| შეამოწმა | | გ. ვაშაკიძე |

საავტორო უფლებები

ნახაზის დასახელება

მრნ. მრნ. რ/ბ კედლის მპ-2-ის არმირების კვეთები -3.3 00 ნიშნულზე

კ-4.07

A3

## კვეთი 7-7

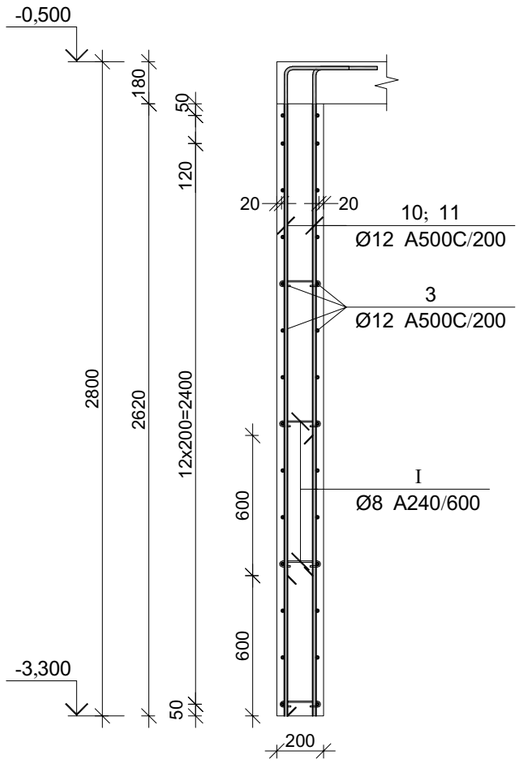


## კვეთი 8-8

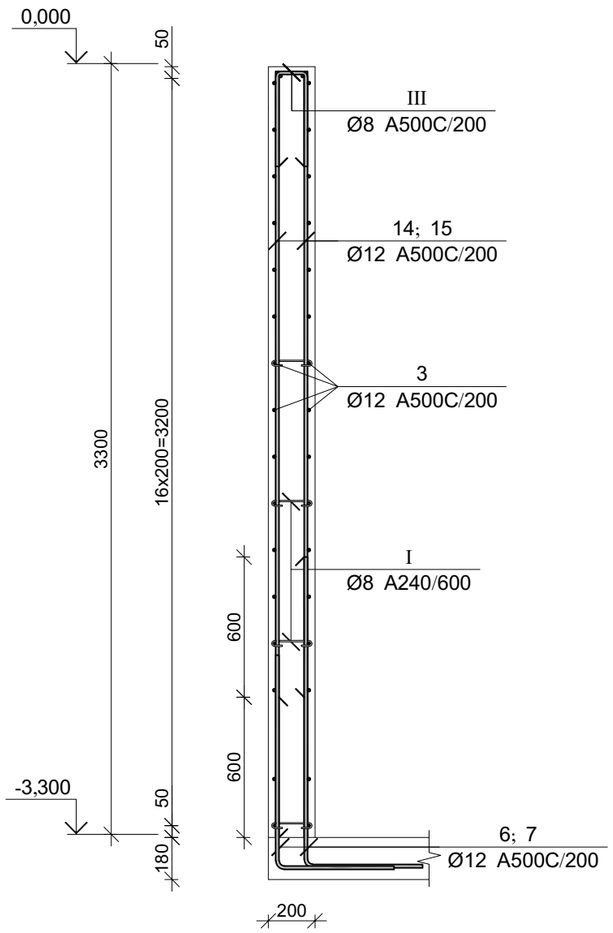


## კვეთი 9-9

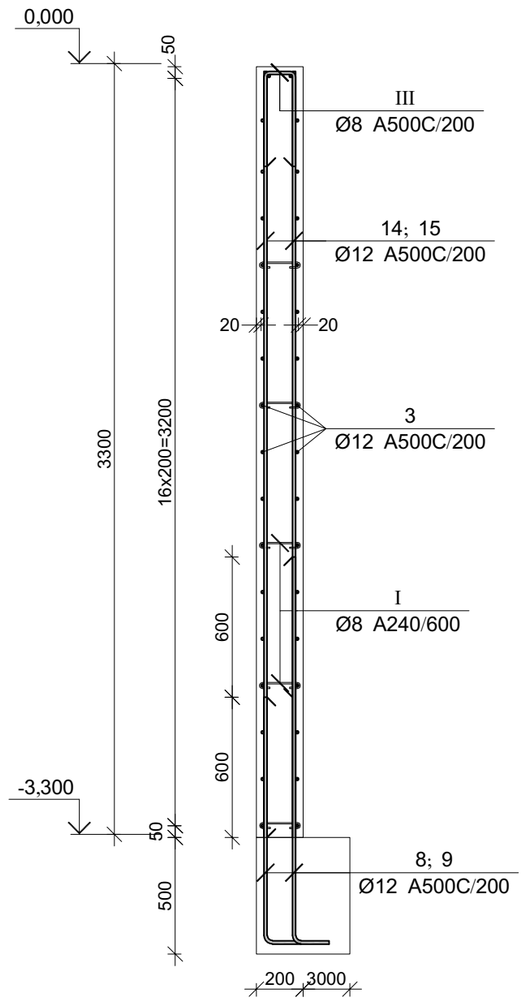


პროექტის დასახელება

მრავალბინიანი საცხოვრებელი სახლი

პროექტის მისამართი

ქ. თბილისი, ჩიქობავას №9 (01.14.05.005.121)

დამკვეთი

| | | |
|---|---|---|
| სტადია | მარილი | განმარტება |
| მპ | 2023.02.09 | |

დაკვეთის №

CAD DWG ფაილი 04.kedlebi.dwg

მთ. კონსტრუქტორი: ა. კორტავა

შეასრულა ბ. ჩხიკვაძე

შეამოწმა ზ. ვაშაკიძე

საავტორო უფლებები

ნახაზის დასახელება

მონ. მონ. რ/ბ კედლის მპ-2-ის არმირების კვეთები -3.300 ნიშნულზე

კ-4.08

A3

მრნ. რ/ბ კედლის მპ-1-ის სპეციფიკაცია -3.300 ნიშნულზე

| არმატურის სპეციფიკაცია | | | | | არმატურის ამოკრეფა | | | | | ბეტონი B 25 |
|---|---|---|---|---|---|---|---|---|---|---|
| პოზ. № | Ø | L მმ. | n ცალი | Ln მ. | Ø | ∑ Ln მ. | ბარძაყი ვიბრის წონა კგ. | წონა კგ. | | V; მ³ |
| | | | | | | | | A240 | A500C | |
| 1 | 2 | 3 | 4 | 5 | 6 | 7 | 8 | 9 | 10 | 11 |
| 1 | 12 A500C | 3150 | 154 | 485.10 | 8 A240 | 327.31 | 0.39 | 129.15 | | 52.10 |
| 2 | 12 A500C | 2550 | 154 | 392.70 | 12 A500C | 6654.60 | 0.89 | | 5908.06 | |
| 3 | 12 A500C | ---- | ---- | 2862.50 | | | | | | |
| 4 | 12 A500C | 3500 | 13 | 45.50 | | | | | | |
| 5 | 12 A500C | 2900 | 13 | 37.70 | | | | | | |
| 6 | 12 A500C | 1080 | 140 | 151.20 | | | | | | |
| 7 | 12 A500C | 1680 | 140 | 235.20 | | | | | | |
| 8 | 12 A500C | 1200 | 250 | 300.00 | | | | | | |
| 9 | 12 A500C | 1800 | 250 | 450.00 | | | | | | |
| 10 | 12 A500C | 3100 | 88 | 272.80 | | | | | | |
| 11 | 12 A500C | 2500 | 88 | 220.00 | | | | | | |
| 12 | 12 A500C | 2780 | 115 | 319.70 | | | | | | |
| 13 | 12 A500C | 2180 | 115 | 250.70 | | | | | | |
| 14 | 12 A500C | 3150 | 99 | 311.85 | | | | | | |
| 15 | 12 A500C | 2650 | 99 | 262.35 | | | | | | |
| I | 8 A240 | 355 | 922 | 327.31 | | | | | | |
| II | 12 A500C | 1350 | 320 | 432.00 | | | | | | |
| III | 12 A500C | 950 | 210 | 199.50 | | ∑ | | 129.15 | 5908.06 | 52.10 |
| | | | | | | n= 1 | | 129.15 | 5908.06 | 52.10 |
| | | | | | | | | | 115.88 | კგ/მ³ |

| პოზ. | Ø [მმ.] | ესკიზი [მმ.] | სიგრძე [მმ.] | პოზ. | Ø [მმ.] | ესკიზი [მმ.] | სიგრძე [მმ.] | პოზ. | Ø | ესკიზი | სიგრძე |
|---|---|---|---|---|---|---|---|---|---|---|---|
| ① | Ø12 | 3150 | 3150 | ⑦ | Ø12 | 350 / 1330 | 1680 | ⑬ | Ø12 | 2180 | 2180 |
| ② | Ø12 | 2550 | 2550 | ⑧ | Ø12 | 200 / 1000 | 1200 | ⑭ | Ø12 | 3250 | 3250 |
| ③ | Ø12 | ---- | ---- | ⑨ | Ø12 | 200 / 1600 | 1800 | ⑮ | Ø12 | 2650 | 2650 |
| ④ | Ø12 | 350 / 3150 | 3500 | ⑩ | Ø12 | 350 / 2750 | 3100 | Ⅰ | Ø8 | 65 / 65 / 80 / 80 / 225 | 355 |
| ⑤ | Ø12 | 350 / 2550 | 2900 | ⑪ | Ø12 | 350 / 2150 | 2500 | Ⅱ | Ø12 | 600 / 150 / 600 | 1350 |
| ⑥ | Ø12 | 350 / 730 | 1080 | ⑫ | Ø12 | 2780 | 2780 | Ⅲ | Ø12 | 400 / 150 / 400 | 950 |

პროექტის დასახელება

მრავალბინიანი საცხოვრებელი სახლი

პროექტის მისამართი

ქ. თბილისი, ჯიქიას №9 (01.14.05.005.121)

დამკვეთი

| | | |
|---|---|---|
| სტადია | მარცლი | განმარტება |
| მპ | 2023.02.09 | |

დაკვეთის №

CAD DWG ფაილი 04.kedlebi.dwg

მთ. კონსტრუქტორი: ა. კორტავა

შესრულა ბ. ჩხიკვაძე

შეამოწმა ზ. ვაშაკიძე

საავტორო უფლებები

ნახაზის დასახელება

მრნ. მრნ. რ/ბ კედლის მპ-2-ის არმირების სპეციფიკაცია -3.300 ნიშნულზე

კ-4.09

A3

# მონ. რ/ბ დიაფრაგმის მდ-1-ის არმირება -3,300 ნიშნულიდან 0.000 ნიშნულამდე

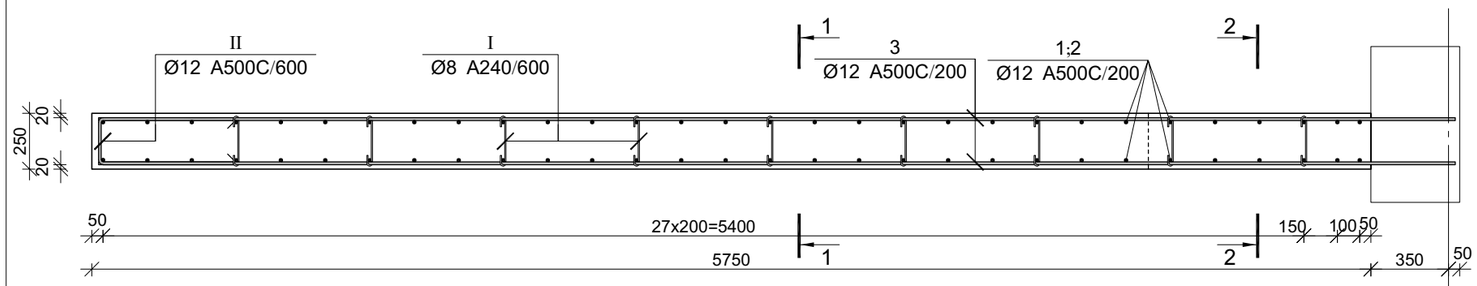


| პოზ. | Ø [მმ.] | ესკიზი [მმ.] | სიგრძე [მმ.] | პოზ. | Ø [მმ.] | ესკიზი [მმ.] | სიგრძე [მმ.] |
|---|---|---|---|---|---|---|---|
| ① | Ø16 | 4100 | 4100 | ⑤ | Ø16 | 250, 2000 | 2250 |
| ② | Ø16 | 4900 | 4900 | ⑥ | Ø16 | 500, 3150 | 3650 |
| ③ | Ø12 | 6100 | 6100 | Ⅰ | Ø8 | 100, 100, 180°, 180°, 225 | 425 |
| ④ | Ø16 | 250, 1200 | 1450 | Ⅱ | Ø12 | 600, 200, 600 | 1400 |

## მონ. რ/ბ დიაფრაგმის მდ-1-ის არმირების სპეციფიკაცია -3,300 ნიშნულიდან -0,000 ნიშნულამდე

| არმატურის სპეციფიკაცია | | | | | არმატურის ამოკრეფა | | | | | ბეტონი B 25 |
|---|---|---|---|---|---|---|---|---|---|---|
| პოზ. № | Ø | L მმ. | n ცალი | Ln მ. | Ø | ∑ Ln მ. | ბრტყელი ვენტილის წონა კგ. | წონა კგ. A240 | წონა კგ. A500C | V; მ³ |
| 1 | 2 | 3 | 4 | 5 | 6 | 7 | 8 | 9 | 10 | 11 |
| 1 | 16 A500C | 4100 | 24 | 98.40 | 8 A240 | 21.25 | 0.39 | 8.38 | | 4.49 |
| 2 | 16 A500C | 4900 | 24 | 117.60 | 12 A500C | 231.20 | 0.89 | | 205.26 | |
| 3 | 12 A500C | 6100 | 34 | 207.40 | 16 A500C | 370.80 | 1.58 | | 585.25 | |
| 4 | 16 A500C | 1450 | 30 | 43.50 | | | | | | |
| 5 | 16 A500C | 2250 | 30 | 67.50 | | | | | | |
| 6 | 16 A500C | 3650 | 12 | 43.80 | | | | | | |
| I | 8 A240 | 425 | 50 | 21.25 | | | | | | |
| II | 12 A500C | 1400 | 17 | 23.80 | | | ∑ | 8.38 | 790.51 | 4.49 |
| | | | | | | n= 1 | | 8.38 | 790.51 | 4.49 |
| | | | | | | | | | 178.13 | კგ/მ³ |

## კვეთი 2-2

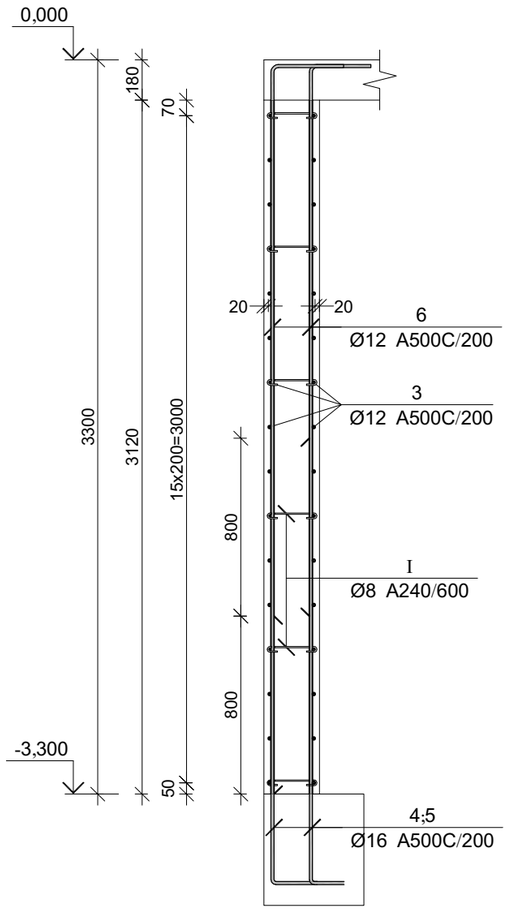


## კვეთი 1-1

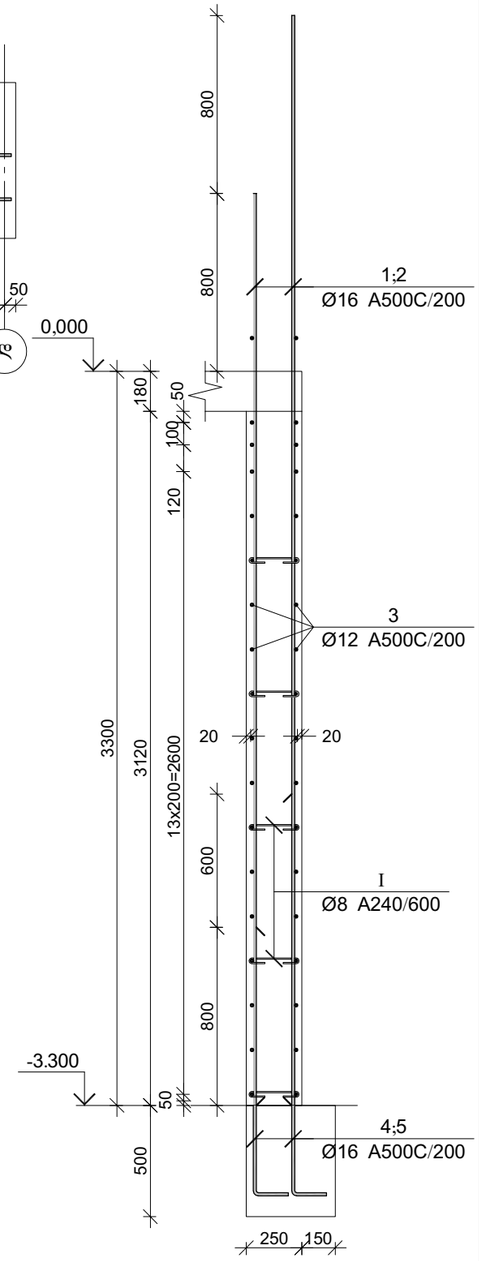


პროექტის დასახელება

მრავალბინიანი საცხოვრებელი სახლი

პროექტის მისამართი

ქ. თბილისი, ჯიქიას №9 (01.14.05.005.121)

დამკვეთი

| | | |
|---|---|---|
| სტადია | მარილი | განმარტება |
| მპ | 2023.02.09 | |

დაკვეთის №

CAD DWG ფაილი 04.kedlebi.dwg

| | | |
|---|---|---|
| მთ. კონსტრუქტორი: | | ა. ჯორბაძე |
| შეასრულა | | ბ. ჩხიკვაძე |
| შეამოწმა | | გ. ვაშაკიძე |

საავტორო უფლებები

ნახაზის დასახელება

მონ. რ/ბ დიაფრაგმის მდ-1-ის არმირება -3,300 ნიშნულიდან 0.000 ნიშნულამდე

კ-4.10

A3

## მონ. რ/ბ დიაფრაგმის მდ-1-ის არმირება 0.000 ნიშნულიდან +3.300 ნიშნულამდე

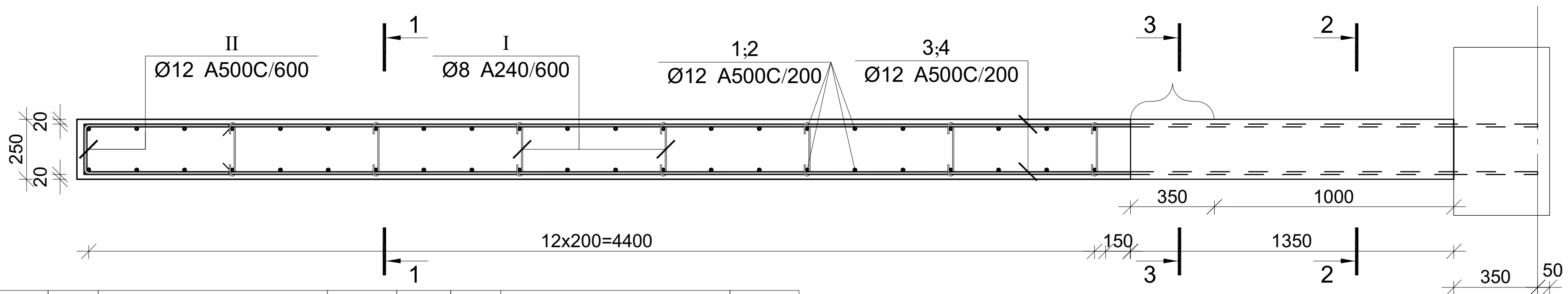


| პოზ. | Ø [მმ.] | ესკიზი [მმ.] | სიგრძე [მმ.] | პოზ. | Ø [მმ.] | ესკიზი [მმ.] | სიგრძე [მმ.] |
|---|---|---|---|---|---|---|---|
| ① | Ø16 | 4100 | 4100 | ⑤ | Ø16 | 830; 500 | 1330 |
| ② | Ø16 | 4900 | 4900 | ⑥ | Ø16 | 1650 | 1650 |
| ③ | Ø12 | 4400 | 4400 | ⑦ | Ø16 | 2450 | 2450 |
| ④ | Ø12 | 6100 | 6100 | Ⓘ | Ø8 | 100; 100; 225 | 425 |
| | | | | Ⓘⅈ II | Ø12 | 600; 200; 600 | 1400 |

### მონ. რ/ბ დიაფრაგმის მდ-1-ის არმირების სპეციფიკაცია 0.000 ნიშნულიდან +3.300 ნიშნულამდე

| არმატურის სპეციფიკაცია | | | | | არმატურის ამოკრეფა | | | | | ბეტონი B 25 |
|---|---|---|---|---|---|---|---|---|---|---|
| პოზ. № | Ø | L მმ. | n ცალი | Ln მ. | Ø | ∑ Ln მ. | გრძივი მეტრის წონა კგ. | წონა კგ. A240 | წონა კგ. A500C | V; მ³ |
| 1 | 2 | 3 | 4 | 5 | 6 | 7 | 8 | 9 | 10 | 11 |
| 1 | 16 A500C | 4100 | 22 | 90.20 | 8 A240 | 18.28 | 0.39 | 7.21 | | 3.67 |
| 2 | 16 A500C | 4900 | 22 | 107.80 | 12 A500C | 139.20 | 0.89 | | 123.58 | |
| 3 | 12 A500C | 4400 | 24 | 105.60 | 16 A500C | 302.02 | 1.58 | | 476.69 | |
| 4 | 16 A500C | 6100 | 14 | 85.40 | | | | | | |
| 5 | 16 A500C | 1330 | 14 | 18.62 | | | | | | |
| 6 | 16 A500C | 1650 | 2 | 3.30 | | | | | | |
| 7 | 16 A500C | 2450 | 2 | 4.90 | | | | | | |
| I | 8 A240 | 425 | 43 | 18.28 | | | | | | |
| II | 12 A500C | 1400 | 24 | 33.60 | | | ∑ | 7.21 | 600.27 | 3.67 |
| | | | | | | n= 1 | | 7.21 | 600.27 | 3.67 |
| | | | | | | | | | 165.61 | კგ/მ³ |

### კვეთი 2-2

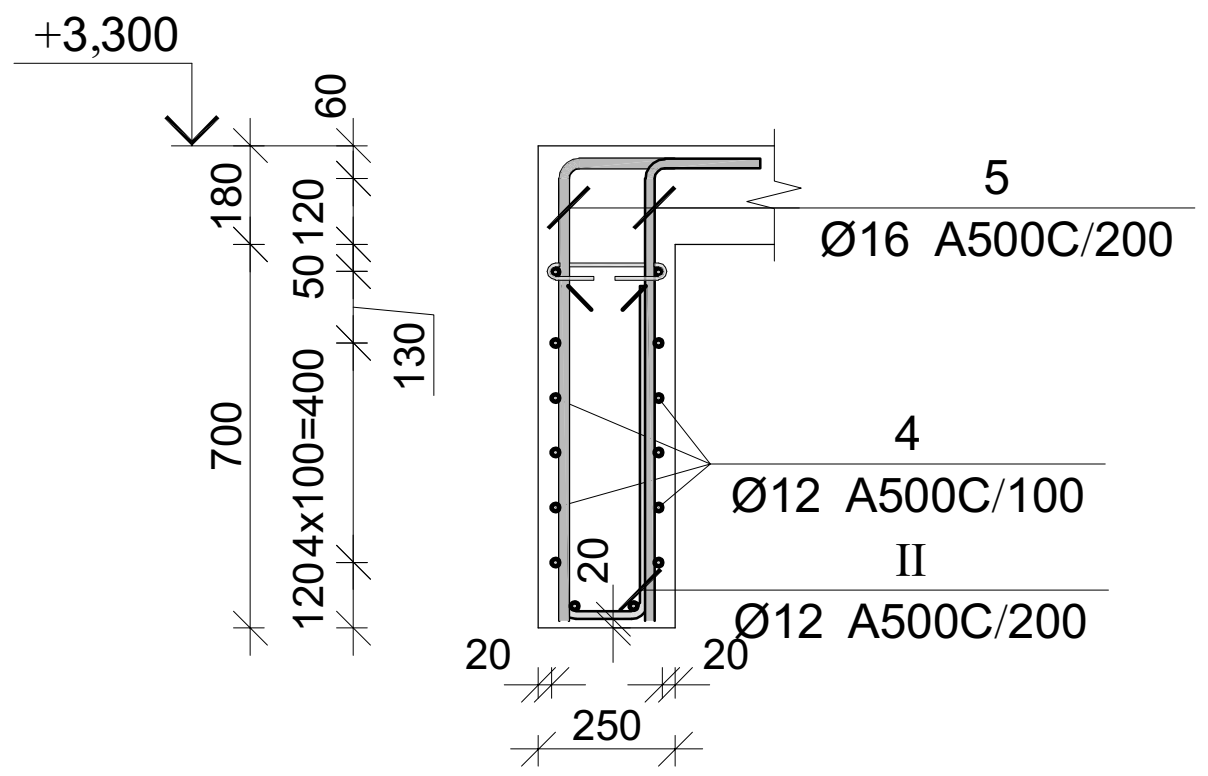


### კვეთი 3-3

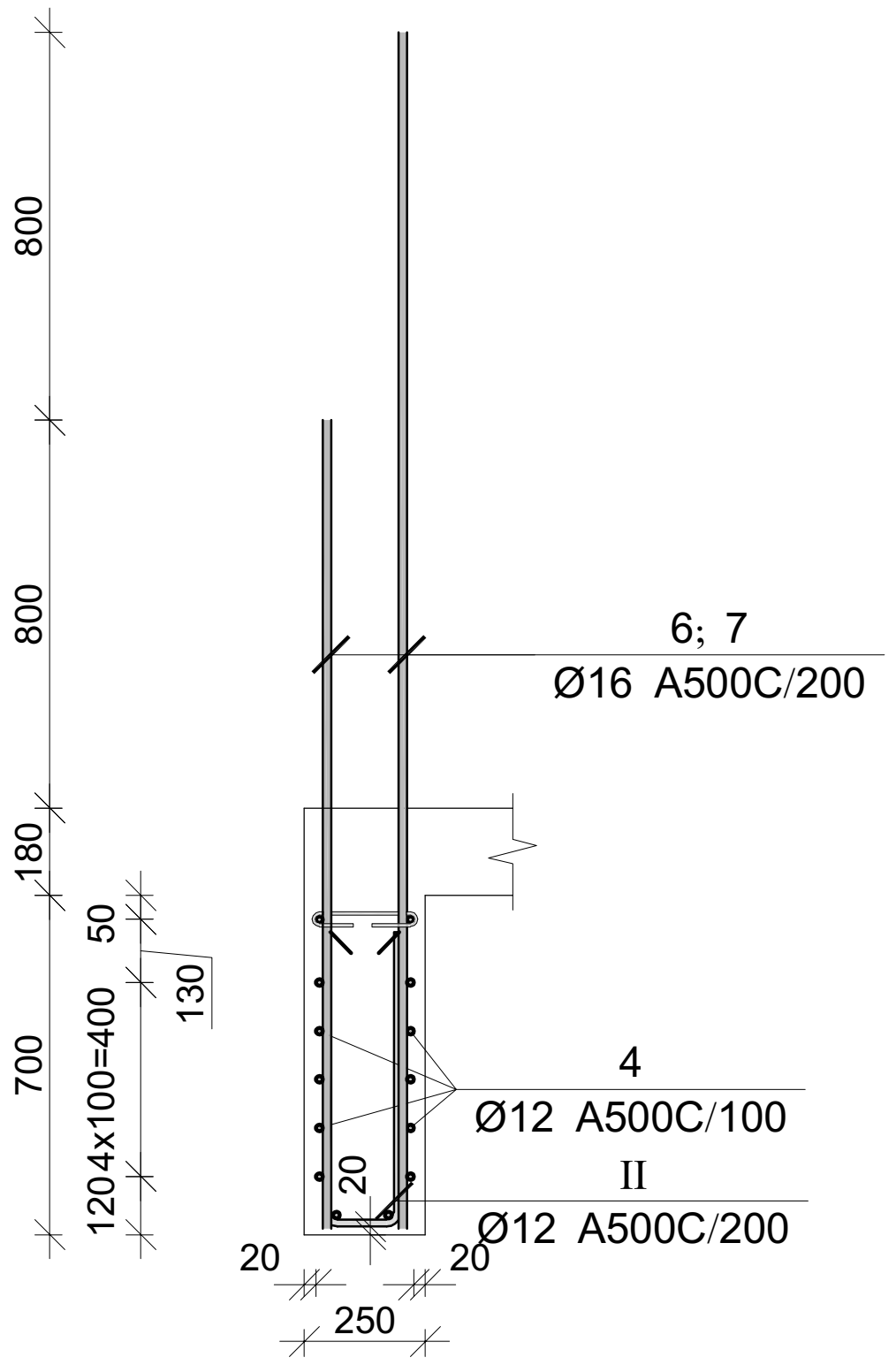


### კვეთი 1-1

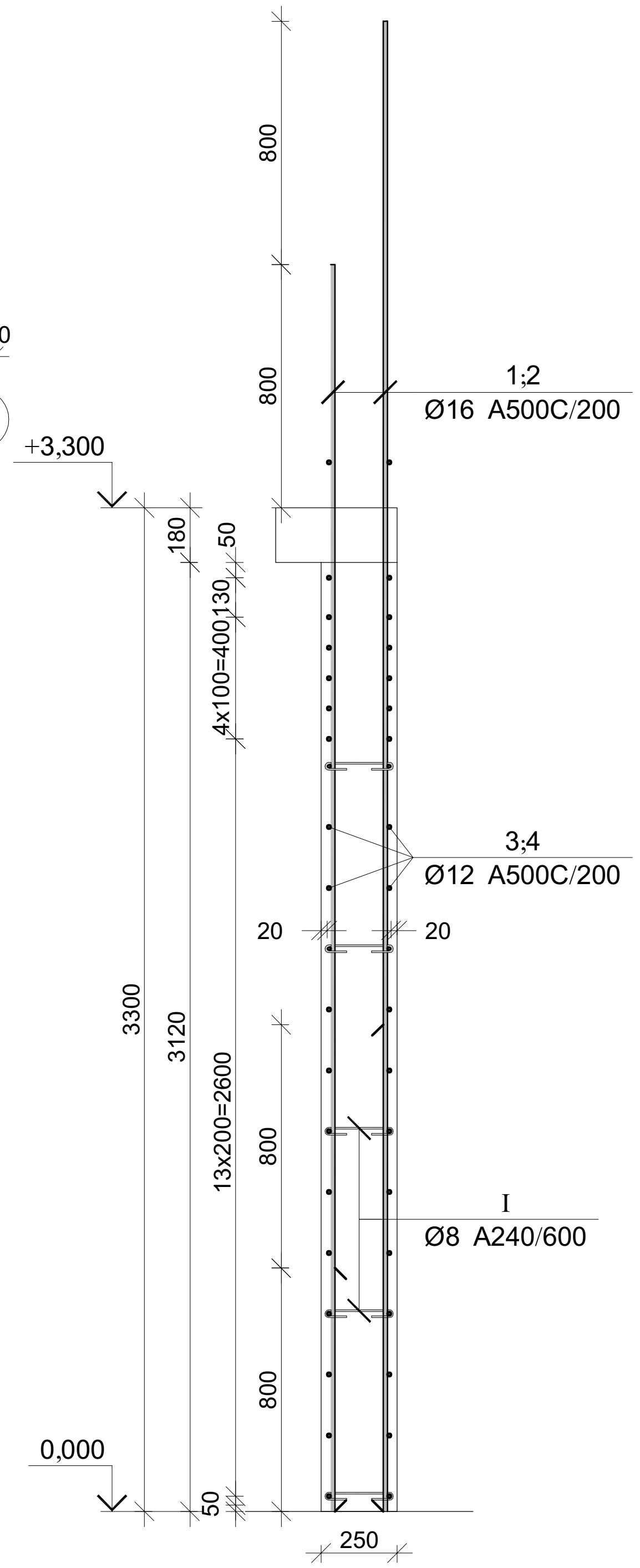


პროექტის დასახელება

მრავალბინიანი საცხოვრებელი სახლი

პროექტის მისამართი

ქ. თბილისი, ჯიქიას №9 (01.14.05.005.121)

დამკვეთი

| სტადია | თარიღი | განმარტება |
|---|---|---|
| მპ | 2023.02.09 | |

დაკვეთის №

CAD DWG ფაილი 04.kedlebi.dwg

მთ. კონსტრუქტორი: ა. კორტავა

შეასრულა ბ. ჩხიკვაძე

შეამოწმა გ. ვაშაკიძე

საავტორო უფლებები

ნახაზის დასახელება

მონ. რ/ბ დიაფრაგმის მდ-1-ის არმირება 0.000 ნიშნულიდან +3.300 ნიშნულამდე

კ-4.11

A3

## მონ. რ/ბ დიაფრაგმის მდ-1-ის არმირება +3.300 ნიშნულიდან +16.500 ნიშნულამდე

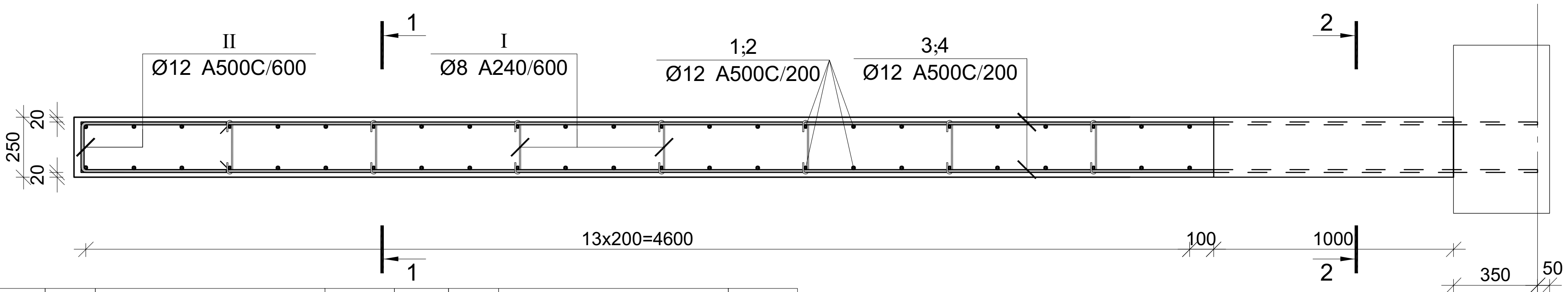


| პოზ. | Ø [მმ.] | ესკიზი [მმ.] | სიგრძე [მმ.] | პოზ. | Ø [მმ.] | ესკიზი [მმ.] | სიგრძე [მმ.] |
|---|---|---|---|---|---|---|---|
| ① | Ø16 | 4100 | 4100 | ⑤ | Ø16 | 830, 500 | 1330 |
| ② | Ø16 | 4900 | 4900 | I | Ø8 | 100, 100, 225, 180, 180 | 425 |
| ③ | Ø12 | 4400 | 4700 | II | Ø12 | 600, 200, 600 | 1400 |
| ④ | Ø12 | 6100 | 6100 | | | | |

### კვეთი 2-2

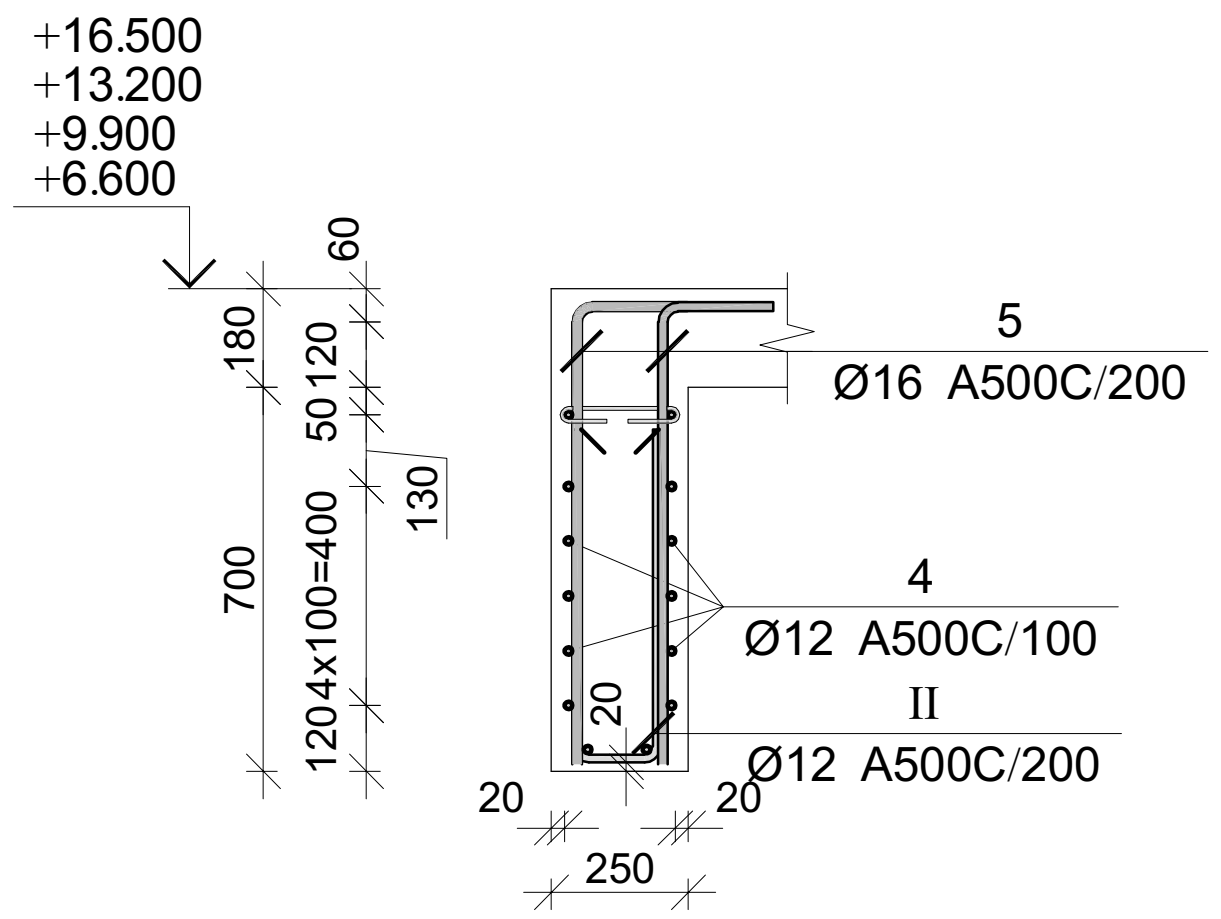


### კვეთი 1-1

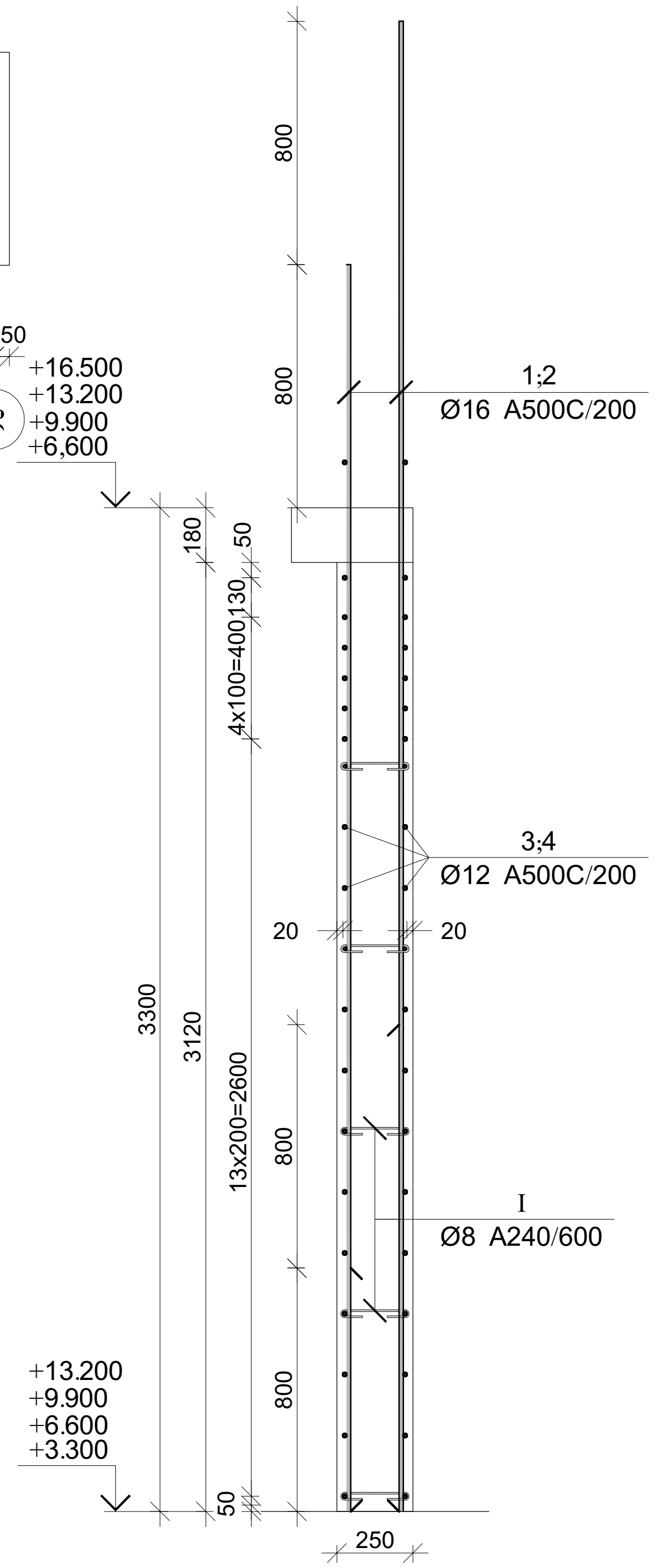


მონ. რ/ბ დიაფრაგმის მდ-1-ის არმირების სპეციფიკაცია +3.300 ნიშნულიდან +16.500 ნიშნულამდე

| არმატურის სპეციფიკაცია | | | | | არმატურის ამოკრეფა | | | | | ბეტონი B 25 |
|---|---|---|---|---|---|---|---|---|---|---|
| პოზ. № | Ø | L მმ. | n ცალი | Ln მ. | Ø | ∑ Ln მ. | ერთეული მეტრის წონა კგ. | წონა კგ. A240 | წონა კგ. A500C | V; მ³ |
| 1 | 2 | 3 | 4 | 5 | 6 | 7 | 8 | 9 | 10 | 11 |
| 1 | 16 A500C | 4100 | 24 | 98.40 | 8 A240 | 18.28 | 0.39 | 7.21 | | 3.90 |
| 2 | 16 A500C | 4900 | 24 | 117.60 | 12 A500C | 146.40 | 0.89 | | 129.98 | |
| 3 | 12 A500C | 4700 | 24 | 112.80 | 16 A500C | 320.02 | 1.58 | | 505.10 | |
| 4 | 16 A500C | 6100 | 14 | 85.40 | | | | | | |
| 5 | 16 A500C | 1330 | 14 | 18.62 | | | | | | |
| I | 8 A240 | 425 | 43 | 18.28 | | | | | | |
| II | 12 A500C | 1400 | 24 | 33.60 | | | ∑ | 7.21 | 635.08 | 3.90 |
| | | | | | | n= 4 | | 28.84 | 2540.31 | 15.60 |
| | | | | | | | | | 164.69 | კგ/მ³ |

| | |
|---|---|
| პროექტის დასახელება | მრავალბინიანი საცხოვრებელი სახლი |
| პროექტის მისამართი | ქ. თბილისი, ჯიქიას №9 (01.14.05.005.121) |
| დამკვეთი | |
| სტადია / თარიღი / განმარტება | მპ / 2023.02.09 |
| დაკვეთის № | |
| CAD DWG ფაილი | 04.kedlebi.dwg |
| მთ. კონსტრუქტორი: | ა. კორტავა |
| შეასრულა | ბ. ჩხიკვაძე |
| შეამოწმა | გ. ვაშაკიძე |
| საავტორო უფლებები | |
| ნახაზის დასახელება | მონ. რ/ბ დიაფრაგმის მდ-1-ის არმირება +3.300 ნიშნულიდან +16.500 ნიშნულამდე |
| | კ-4.12 |
| | A3 |

# მრავალბინიანი საცხოვრებელი სახლი

## მონ. რ/ბ დიაფრაგმის მდ-1-ის არმირება +16.500 ნიშნულიდან +19.800 ნიშნულამდე

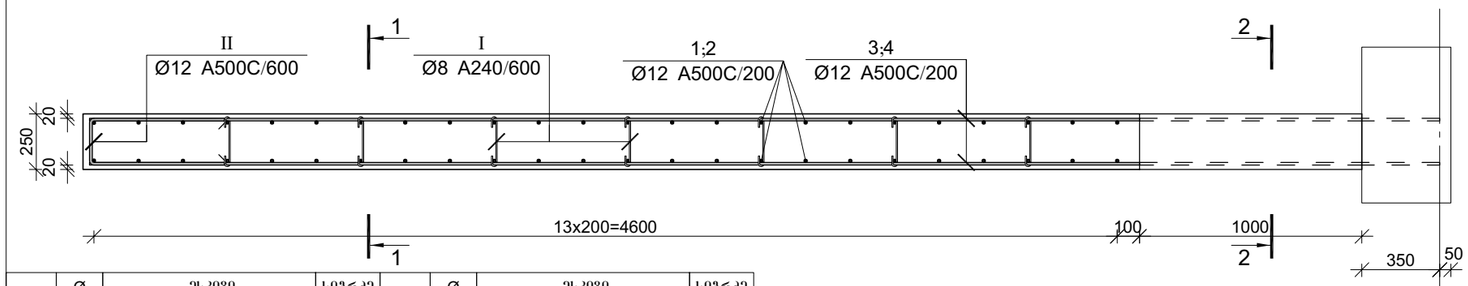


| პოზ. | Ø [მმ.] | ესკიზი [მმ.] | სიგრძე [მმ.] | პოზ. | Ø [მმ.] | ესკიზი [მმ.] | სიგრძე [მმ.] |
|---|---|---|---|---|---|---|---|
| ① | Ø16 | 500, 3150 | 3650 | ⑤ | Ø16 | 500, 830 | 1330 |
| ② | Ø16 | 500, 2350 | 2850 | Ⅰ | Ø8 | 100, 100, 180°, 180°, 225 | 425 |
| ③ | Ø12 | 4400 | 4700 | Ⅱ | Ø12 | 600, 200, 600 | 1400 |
| ④ | Ø12 | 6100 | 6100 | | | | |

### მონ. რ/ბ დიაფრაგმის მდ-1-ის არმირების სპეციფიკაცია +16.500 ნიშნულიდან +19.800 ნიშნულამდე

| არმატურის სპეციფიკაცია | | | | | არმატურის ამოკრეფა | | | | | ბეტონი B 25 |
|---|---|---|---|---|---|---|---|---|---|---|
| პოზ. № | Ø | L მმ. | n ცალი | Ln მ. | Ø | ∑ Ln მ. | ბრაკით მეტრის წონა კგ. | წონა კგ. A240 | წონა კგ. A500C | V; მ³ |
| 1 | 2 | 3 | 4 | 5 | 6 | 7 | 8 | 9 | 10 | 11 |
| 1 | 16 A500C | 3650 | 24 | 87.60 | 8 A240 | 18.28 | 0.39 | 7.21 | | 3.90 |
| 2 | 16 A500C | 2850 | 24 | 68.40 | 12 A500C | 146.40 | 0.89 | | 129.98 | |
| 3 | 12 A500C | 4700 | 24 | 112.80 | 16 A500C | 260.02 | 1.58 | | 410.40 | |
| 4 | 16 A500C | 6100 | 14 | 85.40 | | | | | | |
| 5 | 16 A500C | 1330 | 14 | 18.62 | | | | | | |
| I | 8 A240 | 425 | 43 | 18.28 | | | | | | |
| II | 12 A500C | 1400 | 24 | 33.60 | | ∑ | | 7.21 | 540.38 | 3.90 |
| | | | | | | n= 1 | | 7.21 | 540.38 | 3.90 |
| | | | | | | | | | 140.41 | კგ/მ³ |

### კვეთი 2-2

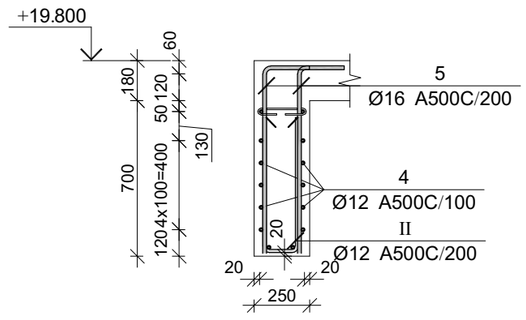


### კვეთი 1-1

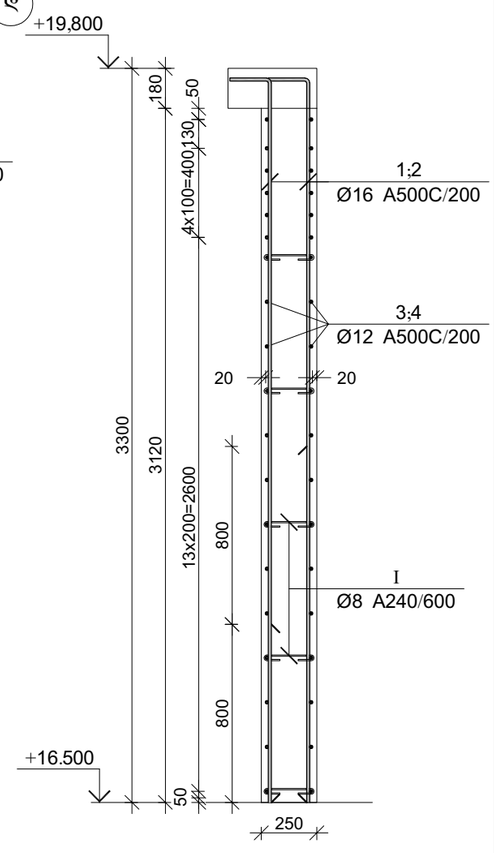


პროექტის დასახელება

მრავალბინიანი საცხოვრებელი სახლი

პროექტის მისამართი

ქ. თბილისი, ჯიქიას №9 (01.14.05.005.121)

დამკვეთი

| სტადია | მარცხი | განმარტება |
|---|---|---|
| მპ | 2023.02.09 | |

დაკვეთის №

CAD DWG ფაილი 04.kedlebi.dwg

მთ. კონსტრუქტორი: ა. ჟორჟოლიანი

შესრულა ბ. ჩხიკვაძე

შეამოწმა გ. ვაშაკიძე

საავტორო უფლებები

ნახაზის დასახელება

მონ. რ/ბ დიაფრაგმის მდ-1-ის არმირება +16.500 ნიშნულიდან +19.800 ნიშნულამდე

კ-4.13

A3

მონ. რ/ბ დიაფრაგმის მდ-2-ის არმირება -3.300 ნიშნულიდან 0.000 ნიშნულამდე

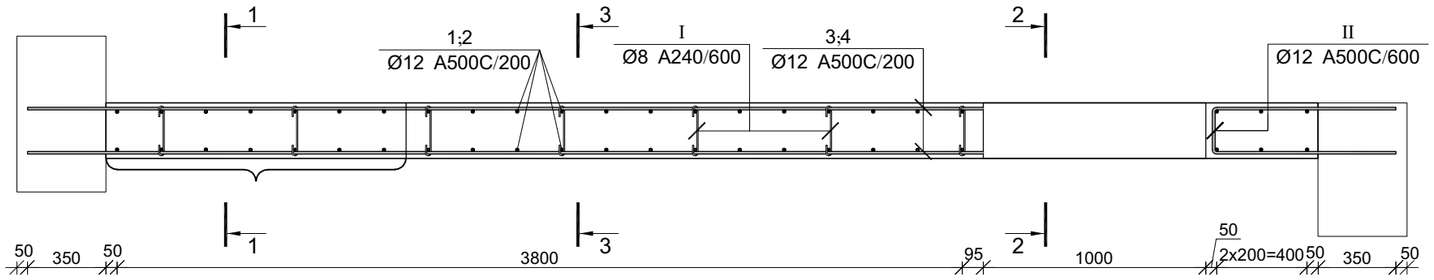


კვეთი 1-1

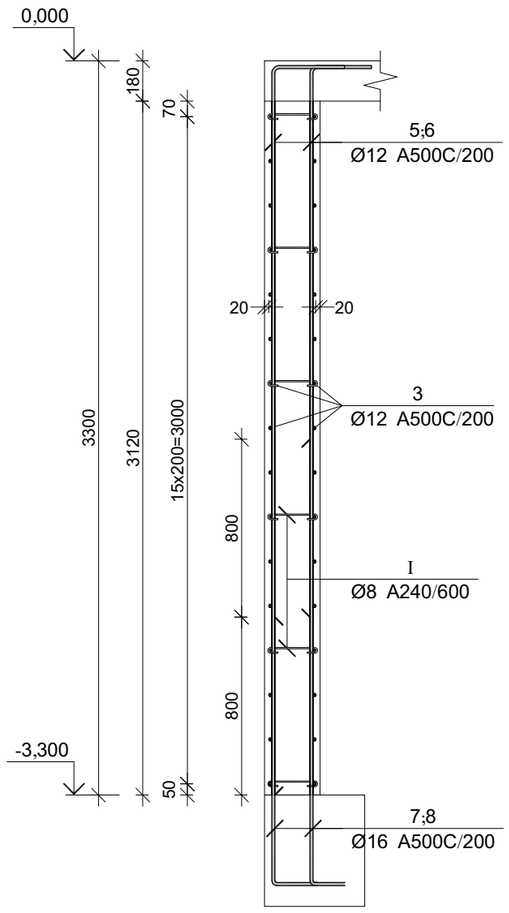


კვეთი 2-2

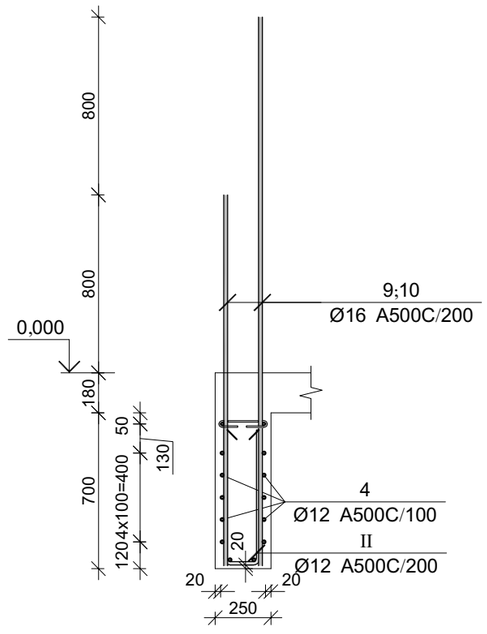


კვეთი 3-3

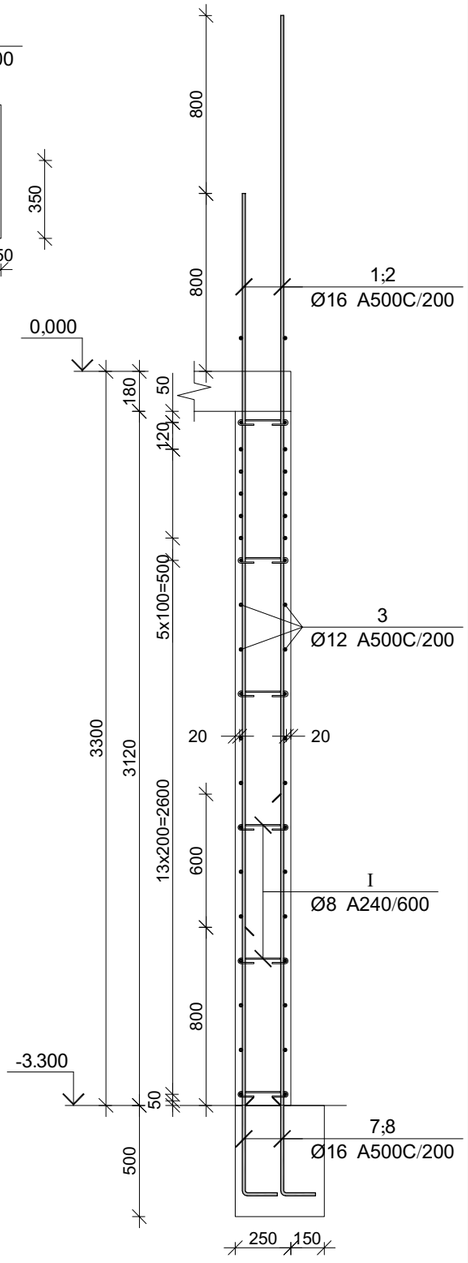


პროექტის დასახელება

მრავალბინიანი საცხოვრებელი სახლი

პროექტის მისამართი

ქ. თბილისი, ჯიქიას №9 (01.14.05.005.121)

დამკვეთი

| | | |
|---|---|---|
| სტადია | მარტლი | განმარტება |
| მპ | 2023.02.09 | |

დაკვეთის №

CAD DWG ფაილი 04.kedlebi.dwg

| | | |
|---|---|---|
| მთ. კონსტრუქტორი: | | ა. ჯორტაძე |
| შესრულა | | ბ. ჩხიკვაძე |
| შეამოწმა | | ზ. ვაშაკიძე |

საავტორო უფლებები

ნახაზის დასახელება

მონ. რ/ბ დიაფრაგმის მდ-2-ის არმირება -3.300 ნიშნულიდან 0.000 ნიშნულამდე

ჯ-4.14

A3

| პოზ. | Ø [მმ.] | ესკიზი [მმ.] | სიგრძე [მმ.] | პოზ. | Ø [მმ.] | ესკიზი [მმ.] | სიგრძე [მმ.] |
|---|---|---|---|---|---|---|---|
| ① | Ø16 | 4100 | 4100 | ⑦ | Ø16 | 1200 / 250 | 1450 |
| ② | Ø16 | 4900 | 4900 | ⑧ | Ø16 | 2000 / 250 | 2250 |
| ③ | Ø12 | 4300 | 4300 | ⑨ | Ø12 | 1650 | 1650 |
| ④ | Ø12 | 6150 | 6150 | ⑩ | Ø12 | 2450 | 2450 |
| ⑤ | Ø16 | 3150 / 500 | 3650 | Ⅰ | Ø8 | 100 / 100 / 225 | 425 |
| ⑥ | Ø16 | 2650 / 500 | 3150 | Ⅱ | Ø12 | 600 / 200 / 600 | 1400 |

## მონ. რ/ბ დიაფრაგმის მდ-2-ის არმირების სპეციფიკაცია -3.300 ნიშნულიდან 0.000 ნიშნულამდე

| არმატურის სპეციფიკაცია | | | | | არმატურის ამოკრეფა | | | | | ბეტონი B 25 |
|---|---|---|---|---|---|---|---|---|---|---|
| პოზ. № | Ø | L მმ. | n ცალი | Ln მ. | Ø | ∑ Ln მ. | გრძივი მეტრის წონა კგ. | წონა კგ. A240 | წონა კგ. A500C | V; მ³ |
| 1 | 2 | 3 | 4 | 5 | 6 | 7 | 8 | 9 | 10 | 11 |
| 1 | 16 A500C | 4100 | 23 | 94.30 | 8 A240 | 17.43 | 0.39 | 6.88 | | 3.70 |
| 2 | 16 A500C | 4900 | 23 | 112.70 | 12 A500C | 136.00 | 0.89 | | 120.74 | |
| 3 | 12 A500C | 4300 | 24 | 103.20 | 16 A500C | 357.50 | 1.58 | | 564.26 | |
| 4 | 12 A500C | 6150 | 14 | 86.10 | | | | | | |
| 5 | 16 A500C | 3650 | 6 | 21.90 | | | | | | |
| 6 | 16 A500C | 3150 | 6 | 18.90 | | | | | | |
| 7 | 16 A500C | 1450 | 23 | 33.35 | | | | | | |
| 8 | 16 A500C | 2250 | 23 | 51.75 | | | | | | |
| 9 | 16 A500C | 1650 | 6 | 9.90 | | | | | | |
| 10 | 16 A500C | 2450 | 6 | 14.70 | | | | | | |
| I | 8 A240 | 425 | 41 | 17.43 | | | | | | |
| II | 12 A500C | 1400 | 20 | 28.00 | | | ∑ | 6.88 | 685.00 | 3.70 |
| | | | | | | n= 1 | | 6.88 | 685.00 | 3.70 |
| | | | | | | | | | 186.99 | კგ/მ³ |

პროექტის დასახელება

მრავალბინიანი საცხოვრებელი სახლი

პროექტის მისამართი

ქ. თბილისი, ჯიქიას №9 (01.14.05.005.121)

დამკვეთი

| სტადია | თარიღი | განმარტება |
|---|---|---|
| მპ | 2023.02.09 | |

დაკვეთის №

CAD DWG ფაილი 04.kedlebi.dwg

მთ. კონსტრუქტორი: ა. კორტავა

შეასრულა ბ. ჩხიკვაძე

შეამოწმა გ. ვაშაკიძე

საავტორო უფლებები

ნახაზის დასახელება

მონ. რ/ბ დიაფრაგმის მდ-2-ის არმირება -3.300 ნიშნულიდან 0.000 ნიშნულამდე

კ-4.15

A3

# მონ. რ/ბ დიაფრაგმის მდ-2-ის არმირება 0.000 ნიშნულიდან +3.300 ნიშნულამდე

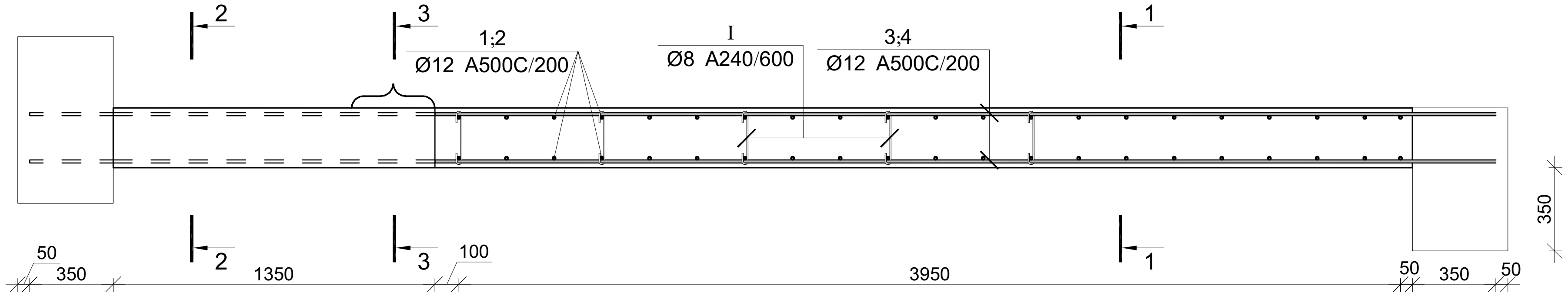


| პოზ. | Ø [მმ.] | ესკიზი [მმ.] | სიგრძე [მმ.] | პოზ. | Ø [მმ.] | ესკიზი [მმ.] | სიგრძე [მმ.] |
|---|---|---|---|---|---|---|---|
| ① | Ø16 | 4100 | 4100 | ⑤ | Ø16 | 830; 500 | 1330 |
| ② | Ø16 | 4900 | 4900 | ⑥ | Ø16 | 1650 | 1650 |
| ③ | Ø12 | 4400 | 4400 | ⑦ | Ø16 | 2450 | 2450 |
| ④ | Ø12 | 6100 | 6100 | Ⓘ | Ø8 | 100; 100; 225 | 425 |
| | | | | Ⓘⓘ | Ø12 | 600; 200; 600 | 1400 |

მონ. რ/ბ დიაფრაგმის მდ-2-ის არმირების სპეციფიკაცია 0.000 ნიშნულიდან +3.300 ნიშნულამდე

| არმატურის სპეციფიკაცია | | | | | არმატურის ამოკრეფა | | | | | ბეტონი B 25 |
|---|---|---|---|---|---|---|---|---|---|---|
| პოზ. № | Ø | L მმ. | n ცალი | Ln მ. | Ø | ∑Ln მ. | [illegible] | წონა კგ. A240 | წონა კგ. A500C | V; მ³ |
| 1 | 2 | 3 | 4 | 5 | 6 | 7 | 8 | 9 | 10 | 11 |
| 1 | 16 A500C | 4100 | 21 | 86.10 | 8 A240 | 16.15 | 0.39 | 6.37 | | 3.44 |
| 2 | 16 A500C | 4900 | 21 | 102.90 | 12 A500C | 124.20 | 0.89 | | 110.27 | |
| 3 | 12 A500C | 4400 | 26 | 114.40 | 16 A500C | 301.22 | 1.58 | | 475.43 | |
| 4 | 16 A500C | 6100 | 14 | 85.40 | | | | | | |
| 5 | 16 A500C | 1330 | 14 | 18.62 | | | | | | |
| 6 | 16 A500C | 1650 | 2 | 3.30 | | | | | | |
| 7 | 16 A500C | 2450 | 2 | 4.90 | | | | | | |
| I | 8 A240 | 425 | 38 | 16.15 | | | | | | |
| II | 12 A500C | 1400 | 7 | 9.80 | | | ∑ | 6.37 | 585.69 | 3.44 |
| | | | | | | n= 1 | | 6.37 | 585.69 | 3.44 |
| | | | | | | | | | 172.11 | კგ/მ³ |

## კვეთი 2-2

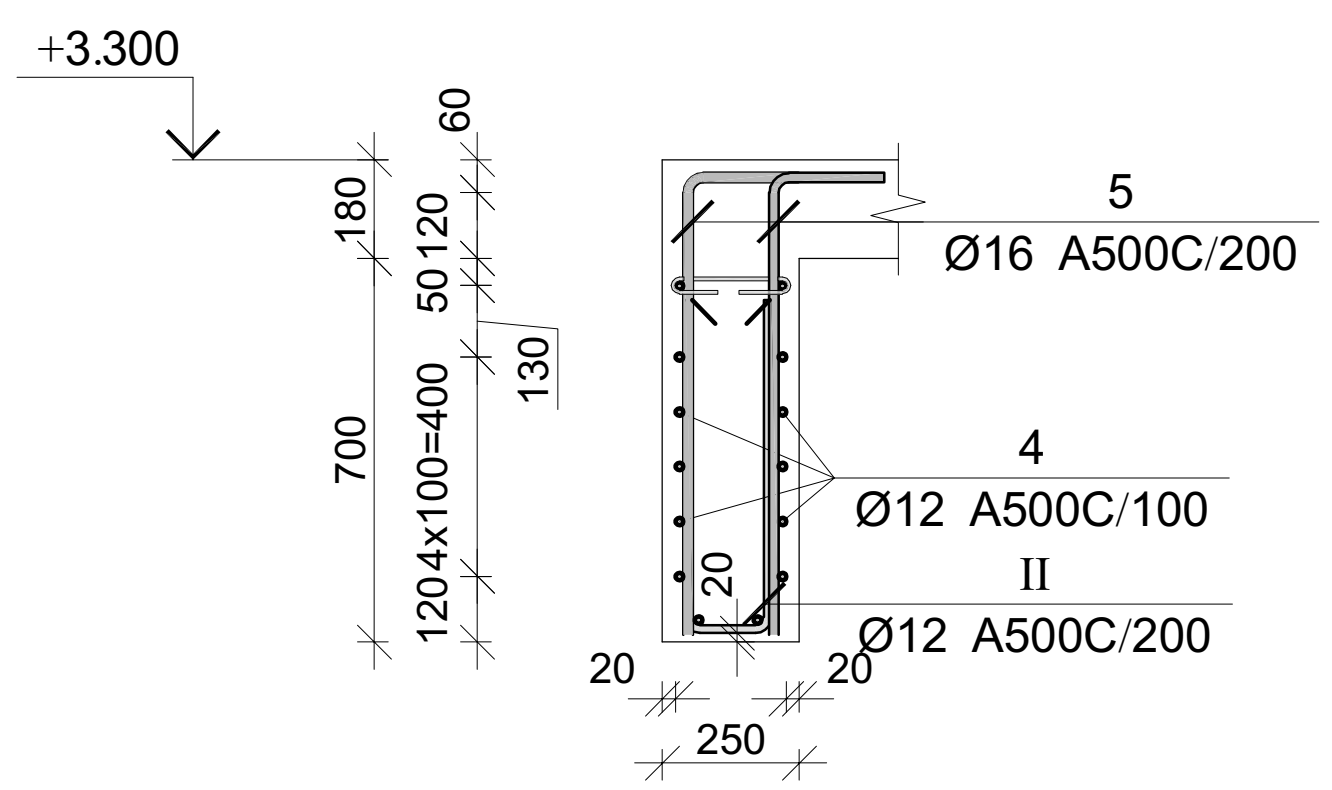


## კვეთი 3-3

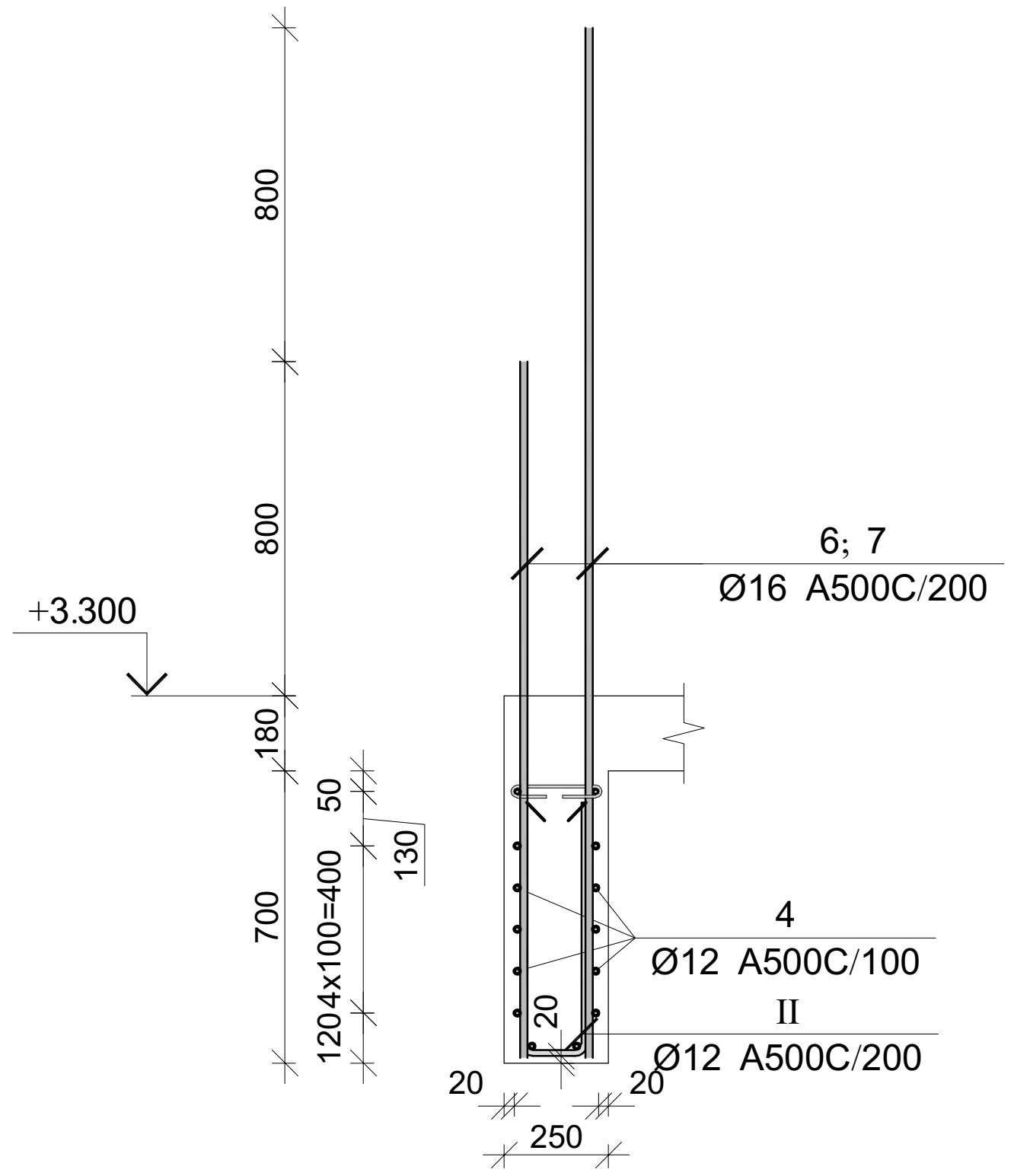


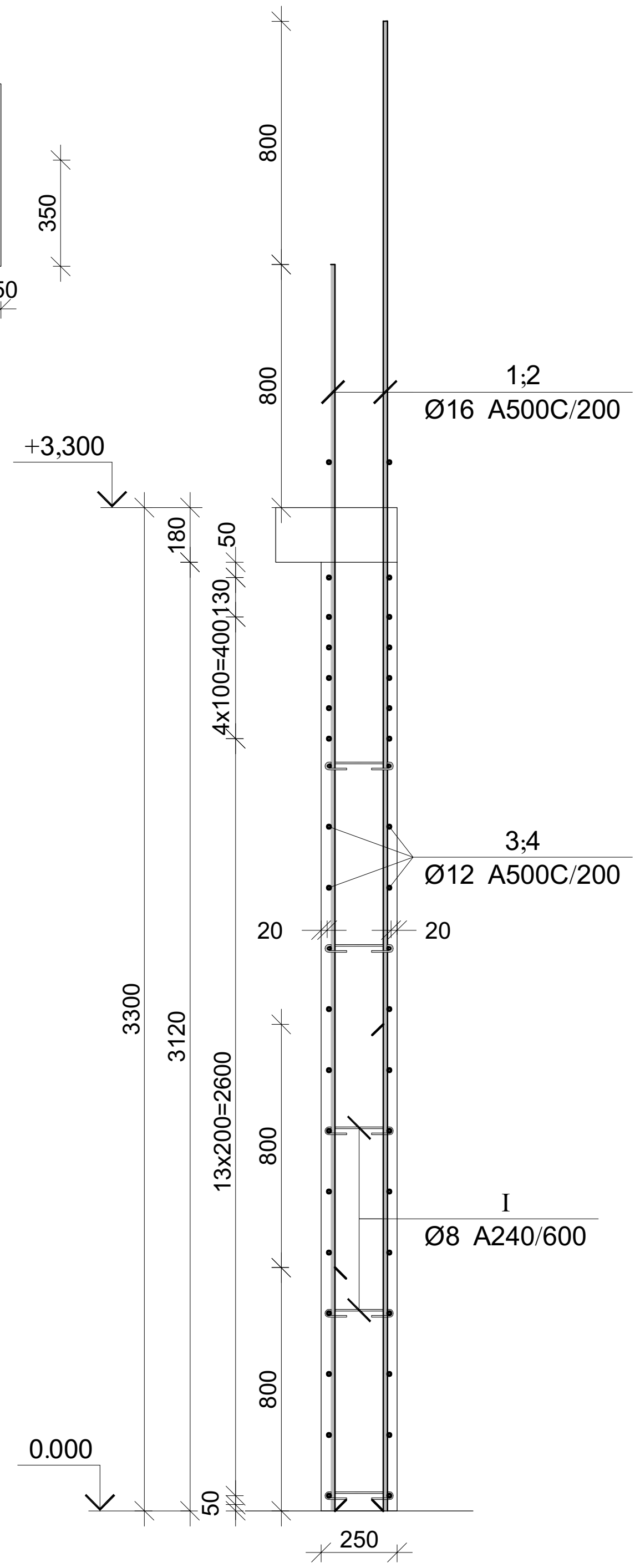


| | | |
|---|---|---|
| პროექტის დასახელება | | |
| მრავალბინიანი საცხოვრებელი სახლი | | |
| პროექტის მისამართი | | |
| ქ. თბილისი, ჯიქიას №9 (01.14.05.005.121) | | |
| დამკვეთი | | |
| სტადია | თარიღი | განმარტება |
| მპ | 2023.02.09 | |
| დაკვეთის № | | |
| CAD DWG ფაილი | | 04.kedlebi.dwg |
| მთ. კონსტრუქტორი: | | ა. კორტავა |
| შეასრულა | | ბ. ჩხიკვაძე |
| შეამოწმა | | ბ. ვაშაკიძე |
| საავტორო უფლებები | | |
| ნახაზის დასახელება | | |
| მონ. რ/ბ დიაფრაგმის მდ-2-ის არმირება 0.000 ნიშნულიდან +3.300 ნიშნულამდე | | |
| კ-4.16 | | |
| A3 | | |

# მონ. რ/ბ დიაფრაგმის მდ-2-ის არმირება +3.300 ნიშნულიდან +16.500 ნიშნულამდე

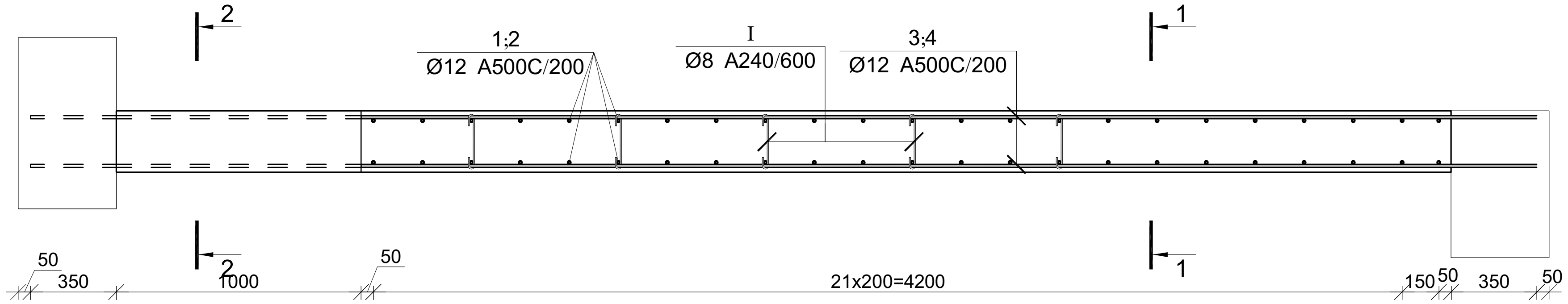


| პოზ. | Ø [მმ.] | ესკიზი [მმ.] | სიგრძე [მმ.] | პოზ. | Ø [მმ.] | ესკიზი [მმ.] | სიგრძე [მმ.] |
|---|---|---|---|---|---|---|---|
| ① | Ø16 | 4100 | 4100 | ⑤ | Ø16 | 830; 500 | 1330 |
| ② | Ø16 | 4900 | 4900 | I | Ø8 | 100; 100; 225; 180°; 180° | 425 |
| ③ | Ø12 | 4800 | 4800 | II | Ø12 | 600; 200; 600 | 1400 |
| ④ | Ø12 | 6150 | 6150 | | | | |

## მონ. რ/ბ დიაფრაგმის მდ-2-ის არმირების სპეციფიკაცია +3.300 ნიშნულიდან +16.500 ნიშნულამდე

| არმატურის სპეციფიკაცია | | | | | არმატურის ამოკრეფა | | | | | ბეტონი B 25 |
|---|---|---|---|---|---|---|---|---|---|---|
| პოზ. № | Ø | L მმ. | n ცალი | Ln მ. | Ø | ∑ Ln მ. | გრძივი მეტრის წონა კგ. | წონა კგ. A240 | წონა კგ. A500C | V; მ³ |
| 1 | 2 | 3 | 4 | 5 | 6 | 7 | 8 | 9 | 10 | 11 |
| 1 | 16 A500C | 4100 | 23 | 94.30 | 8 A240 | 17.00 | 0.39 | 6.71 | | 3.65 |
| 2 | 16 A500C | 4900 | 23 | 112.70 | 12 A500C | 122.20 | 0.89 | | 108.49 | |
| 3 | 12 A500C | 4800 | 24 | 115.20 | 16 A500C | 309.06 | 1.58 | | 487.80 | |
| 4 | 16 A500C | 6150 | 14 | 86.10 | | | | | | |
| 5 | 16 A500C | 1330 | 12 | 15.96 | | | | | | |
| I | 8 A240 | 425 | 40 | 17.00 | | | | | | |
| II | 12 A500C | 1400 | 5 | 7.00 | | | ∑ | 6.71 | 596.29 | 3.65 |
| | | | | | | n= 4 | | 26.83 | 2385.17 | 14.60 |
| | | | | | | | | | 165.21 | კგ/მ³ |

## კვეთი 2-2

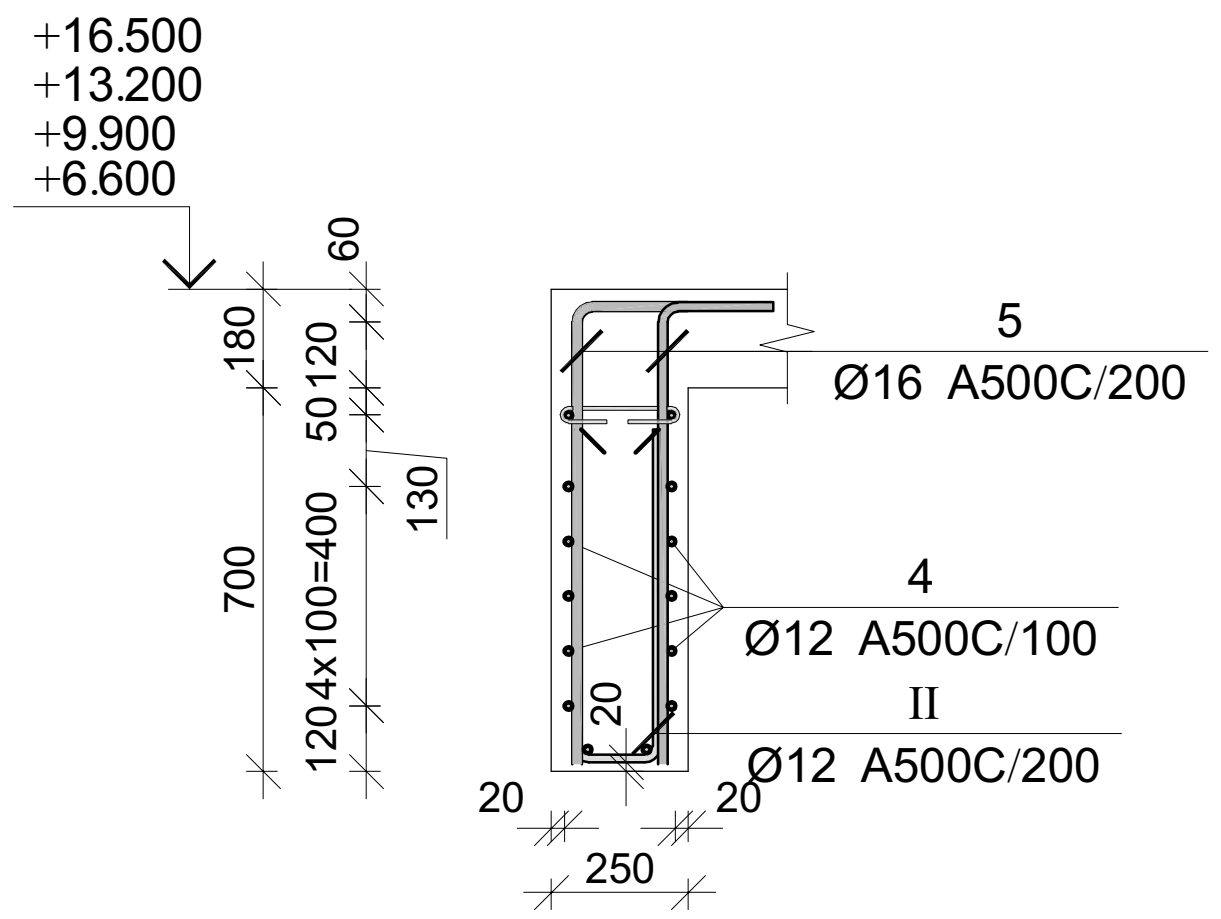


## კვეთი 1-1

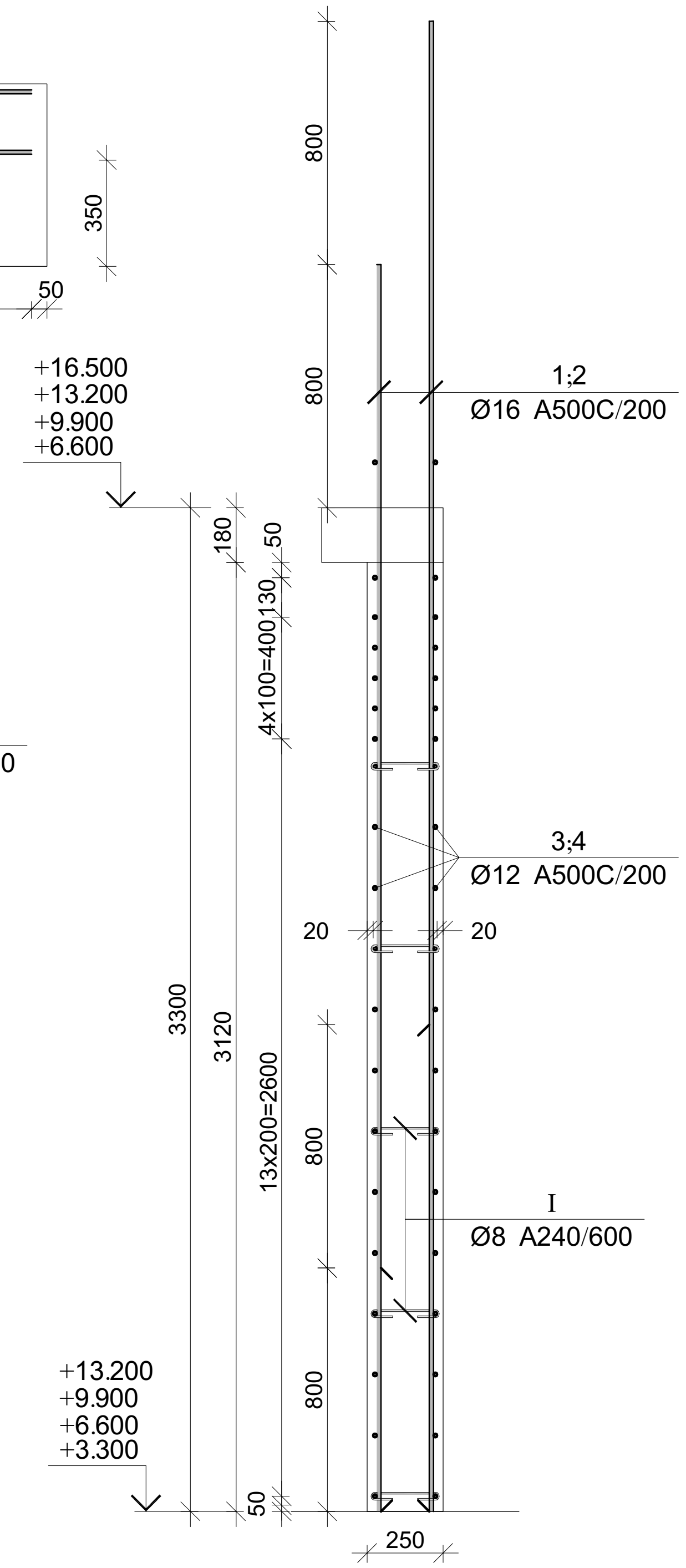


პროექტის დასახელება

მრავალბინიანი საცხოვრებელი სახლი

პროექტის მისამართი

ქ. თბილისი, ჯიქიას №9 (01.14.05.005.121)

დამკვეთი

| სტადია | თარიღი | განმარტება |
|---|---|---|
| მპ | 2023.02.09 | |

დაკვეთის №

CAD DWG ფაილი 04.kedlebi.dwg

მთ. კონსტრუქტორი: ა. კორტავა

შეასრულა ბ. ჩხიკვაძე

შეამოწმა გ. ვაშაკიძე

საავტორო უფლებები

ნახაზის დასახელება

მონ. რ/ბ დიაფრაგმის მდ-2-ის არმირება +3.300 ნიშნულიდან +16.500 ნიშნულამდე

კ-4.17

A3

## მრნ. რ/ბ დიაფრაგმის მდ-2-ის არმირება +16.500 ნიშნულიდან +19.800 ნიშნულამდე

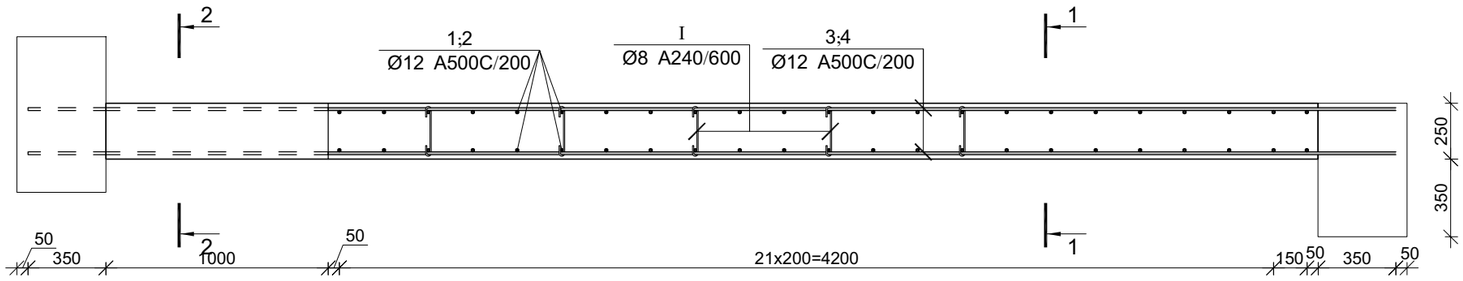


| პოზ. | Ø [მმ.] | ესკიზი [მმ.] | სიგრძე [მმ.] | პოზ. | Ø [მმ.] | ესკიზი [მმ.] | სიგრძე [მმ.] |
|---|---|---|---|---|---|---|---|
| ① | Ø16 | 500 / 3150 | 3650 | ⑤ | Ø16 | 500 / 830 | 1330 |
| ② | Ø16 | 500 / 2350 | 2850 | Ⅰ | Ø8 | 100 / 100 / 180° / 180° / 225 | 425 |
| ③ | Ø12 | 4400 | 4700 | Ⅱ | Ø12 | 600 / 200 / 600 | 1400 |
| ④ | Ø12 | 6100 | 6100 | | | | |

### კვეთი 2-2

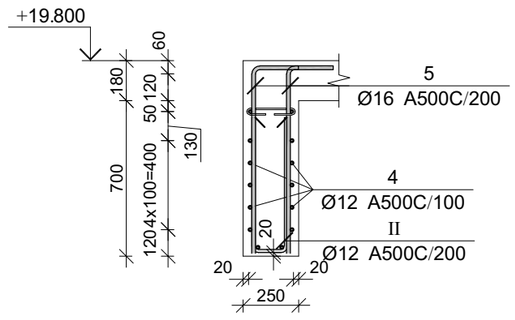


### კვეთი 1-1

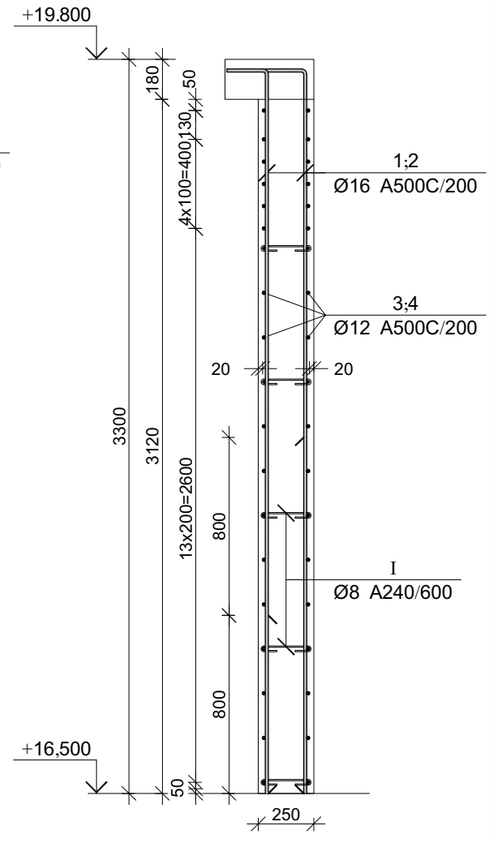


### მრნ. რ/ბ დიაფრაგმის მდ-2-ის არმირების სპეციფიკაცია +16.500 ნიშნულიდან +19.800 ნიშნულამდე

| არმატურის სპეციფიკაცია | | | | | არმატურის ამოკრეფა | | | | | ბეტონი B 25 |
|---|---|---|---|---|---|---|---|---|---|---|
| პოზ. № | Ø | L მმ. | n ცალი | Ln მ. | Ø | ∑ Ln მ. | ბრაკით მეტრის წონა კგ. | წონა კგ. A240 | წონა კგ. A500C | V; მ³ |
| 1 | 2 | 3 | 4 | 5 | 6 | 7 | 8 | 9 | 10 | 11 |
| 1 | 16 A500C | 3650 | 23 | 83.95 | 8 A240 | 18.28 | 0.39 | 7.21 | | 3.90 |
| 2 | 16 A500C | 2850 | 23 | 65.55 | 12 A500C | 146.40 | 0.89 | | 129.98 | |
| 3 | 12 A500C | 4700 | 24 | 112.80 | 16 A500C | 253.52 | 1.58 | | 400.14 | |
| 4 | 16 A500C | 6100 | 14 | 85.40 | | | | | | |
| 5 | 16 A500C | 1330 | 14 | 18.62 | | | | | | |
| I | 8 A240 | 425 | 43 | 18.28 | | | | | | |
| II | 12 A500C | 1400 | 24 | 33.60 | | ∑ | | 7.21 | 530.12 | 3.90 |
| | | | | | | n= 1 | | 7.21 | 530.12 | 3.90 |
| | | | | | | | | | 137.78 | კგ/მ³ |

პროექტის დასახელება

მრავალბინიანი საცხოვრებელი სახლი

პროექტის მისამართი

ქ. თბილისი, ჯიქიას №9 (01.14.05.005.121)

დამკვეთი

| | | |
|---|---|---|
| სტადია | მარტივი | განმარტება |
| მპ | 2023.02.09 | |

დაკვეთის №

CAD DWG ფაილი 04.kedlebi.dwg

| | | |
|---|---|---|
| მთ. კონსტრუქტორი: | | ა. ჰორტაგა |
| შესრულა | | ბ. ჩხიკვაძე |
| შეამოწმა | | გ. ვაშაკიძე |

საავტორო უფლებები

ნახაზის დასახელება

მრნ. რ/ბ დიაფრაგმის მდ-2-ის არმირება +16.500 ნიშნულიდან +19.800 ნიშნულამდე

კ-4.18

A3

## მონ. რ/ბ კედლის შბნის მკშ-1-ის არმირება -6,50 ნიშნულიდან -3.300 ნიშნულამდე

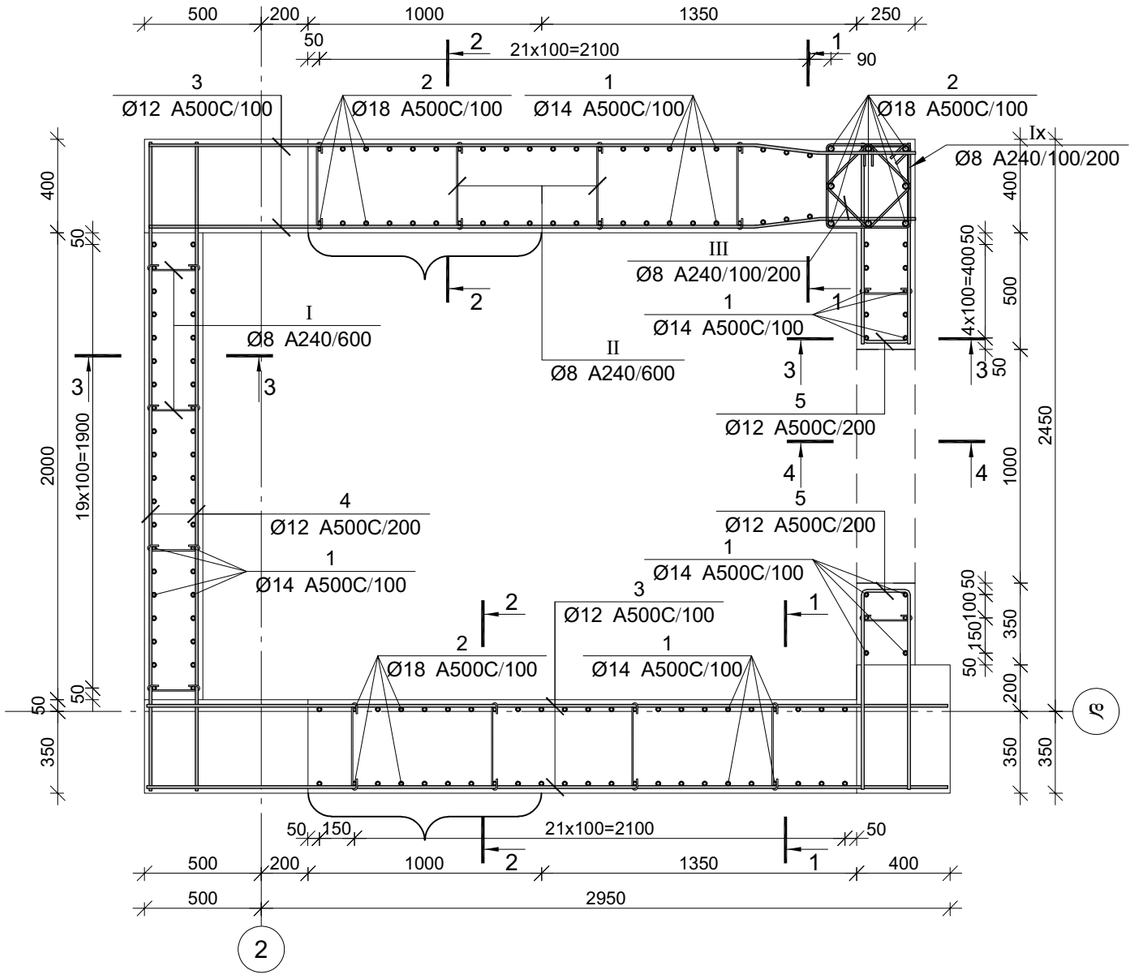


## კვეთი 4-4

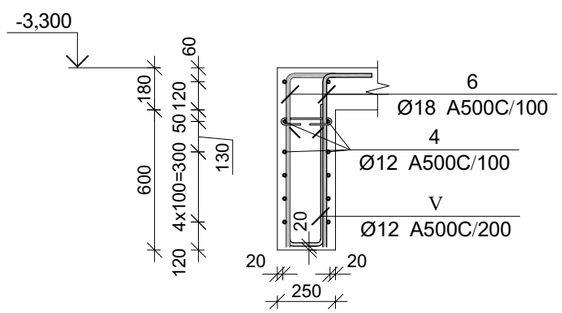


## კვეთი 1-1

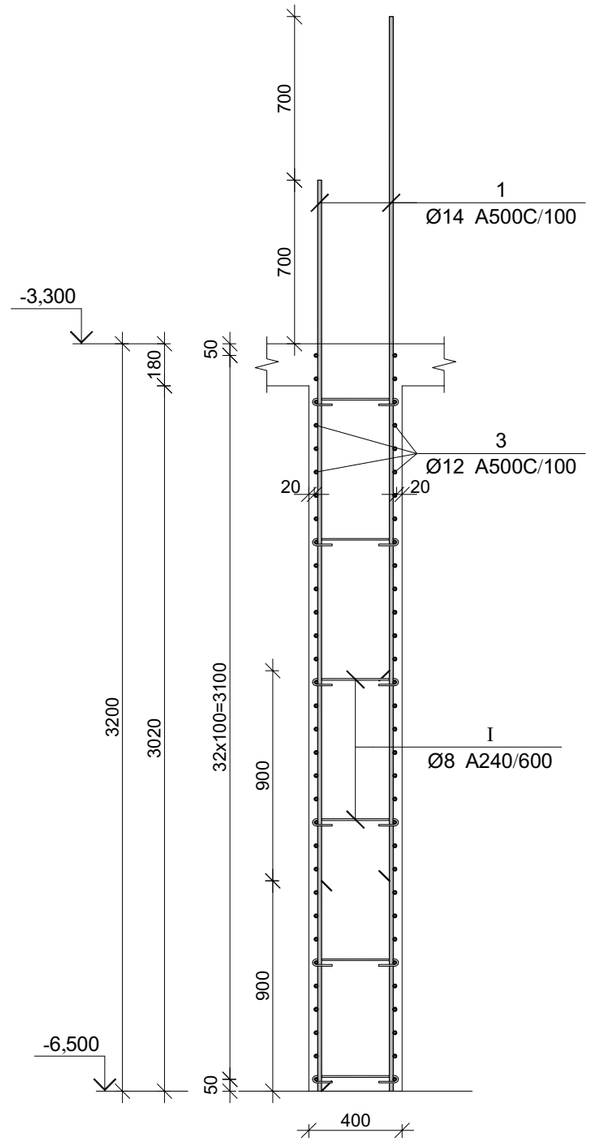


პროექტის დასახელება

მრავალბინიანი საცხოვრებელი სახლი

პროექტის მისამართი

ქ. თბილისი, ჯიქიას №9
(01.14.05.005.121)

დამკვეთი

| სტადია | მარცლი | განმარტება |
|---|---|---|
| მპ | 2023.02.09 | |

დაკვეთის №

CAD DWG ფაილი 04.kedlebi.dwg

მთ. კონსტრუქტორი: ა. კორტავა

შესრულა ბ. ჩხიკვაძე

შეამოწმა ზ. ვაშაკიძე

საავტორო უფლებები

ნახაზის დასახელება

მონ. რ/ბ კედლის შბნის მკშ-1-ის არმირება -6,50 ნიშნულიდან -3,30 ნიშნულამდე

კ-4.19

A3

## კვეთი 2-2

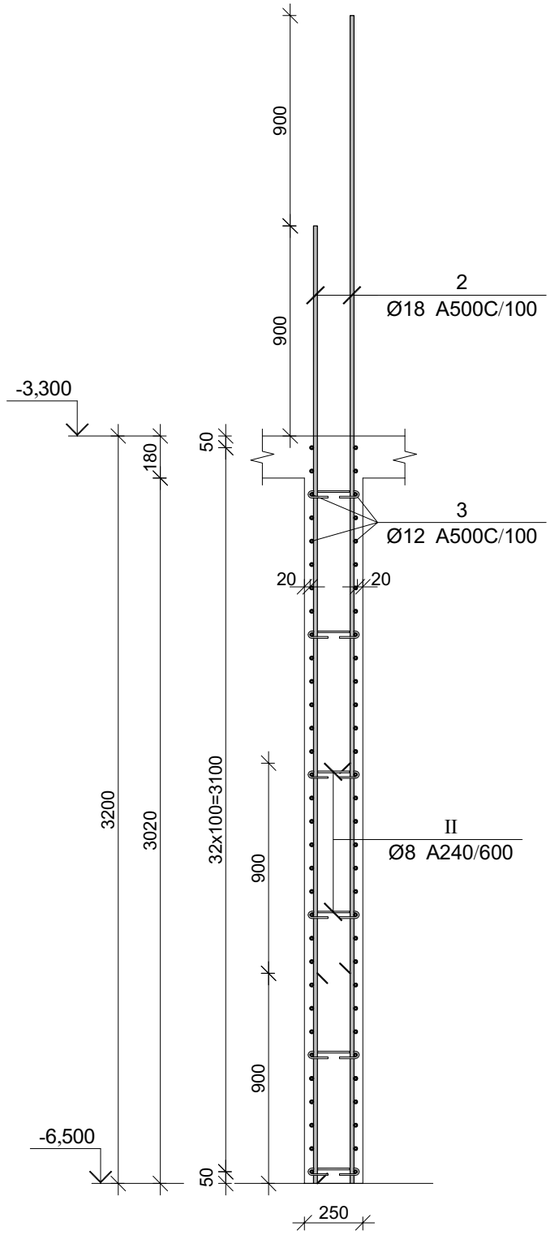


## კვეთი 3-3

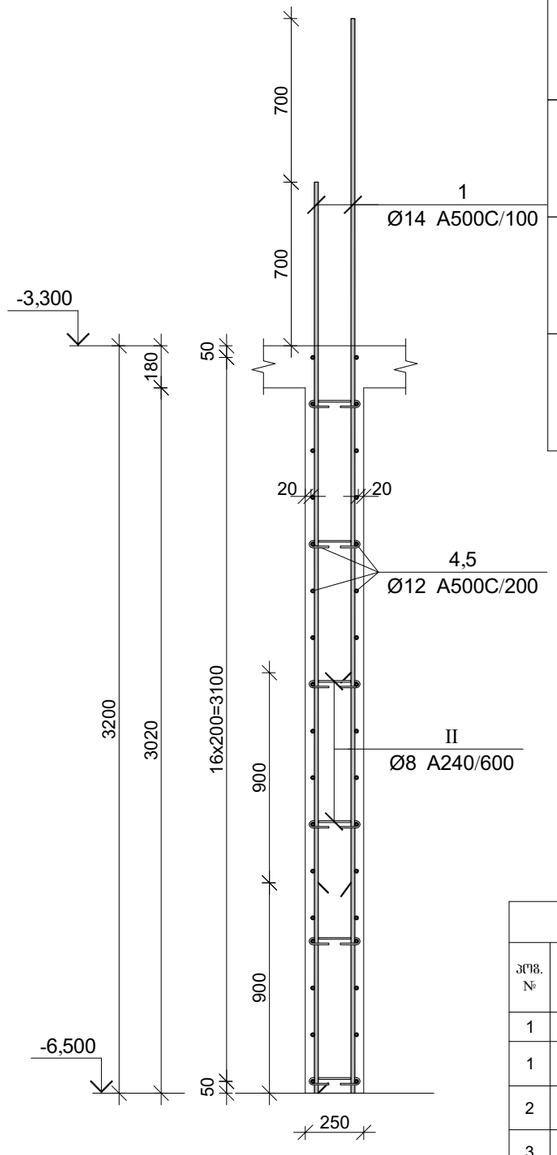


| პოზ. | Ø [მმ.] | ესკიზი [მმ.] | სიგრძე [მმ.] | პოზ. | Ø [მმ.] | ესკიზი [მმ.] | სიგრძე [მმ.] |
|---|---|---|---|---|---|---|---|
| ① | Ø14 | 4000 | 3900 | ⑤ | Ø12 | 850, 200, 200, 850 | 1900 |
| ② | Ø18 | 4200 | 4100 | ⑥ | Ø18 | 600, 750 | 1350 |
| ③ | Ø12 | 3450 | 3450 | Ⅰ | Ø8 | 75, 75, 180°, 180°, 225 | 375 |
| ④ | Ø12 | 2800 | 2800 | Ⅱ | Ø8 | 100, 100, 180°, 180°, 375 | 575 |
| | | | | Ⅲ | Ø8 | 260, 260, 260, 260, 260 | 1240 |
| | | | | Ⅸ | Ø8 | 350, 350, 350, 350, 350 | 1600 |
| | | | | Ⅴ | Ø12 | 600, 175, 600 | 1375 |

მრნ. რ/ბ კედლის მკუ-1-ის სპეციფიკაცია -6,50 ნიშნულიდან -3.30 ნიშნულამდე

| არმატურის სპეციფიკაცია | | | | | არმატურის ამოკრეფა | | | | | ბეტონი B 25 |
|---|---|---|---|---|---|---|---|---|---|---|
| პოზ. № | Ø | L მმ. | n ცალი | Ln მ. | Ø | ∑ Ln მ. | ბრტყელი ჭრილის წონა კგ. | წონა კგ. A240 | წონა კგ. A500C | V; მ³ |
| 1 | 2 | 3 | 4 | 5 | 6 | 7 | 8 | 9 | 10 | 11 |
| 1 | 14 A500C | 3900 | 106 | 413.40 | 8 A240 | 134.82 | 0.39 | 53.20 | | 8.27 |
| 2 | 18 A500C | 4100 | 48 | 196.80 | 12 A500C | 632.85 | 0.89 | | 561.85 | |
| 3 | 12 A500C | 3450 | 132 | 455.40 | 14 A500C | 413.40 | 1.21 | | 499.56 | |
| 4 | 12 A500C | 2800 | 32 | 89.60 | 18 A500C | 223.80 | 2.00 | | 447.06 | |
| 5 | 12 A500C | 1900 | 39 | 74.10 | | | | | | |
| 6 | 18 A500C | 1350 | 20 | 27.00 | | | | | | |
| I | 8 A240 | 375 | 36 | 13.50 | | | | | | |
| II | 8 A240 | 575 | 48 | 27.60 | | | | | | |
| III | 8 A240 | 1240 | 33 | 40.92 | | | | | | |
| IV | 8 A240 | 1600 | 33 | 52.80 | | | | | | |
| V | 12 A500C | 1375 | 10 | 13.75 | | ∑ | | 53.20 | 1508.47 | 8.27 |
| | | | | | | n= 1 | | 53.20 | 1508.47 | 8.27 |
| | | | | | | | | | 188.75 | კგ/მ³ |

პროექტის დასახელება

მრავალბინიანი საცხოვრებელი სახლი

პროექტის მისამართი

ქ. თბილისი, ჯიქიას №9 (01.14.05.005.121)

დამკვეთი

| | | |
|---|---|---|
| სტადია | მარილი | განმარტება |
| მპ | 2023.02.09 | |

დაკვეთის №

CAD DWG ფაილი 04.kedlebi.dwg

| | | |
|---|---|---|
| მთ. კონსტრუქტორი: | | ა. ჟორჟოლიანი |
| შემსრულა | | ბ. ჩხიკვაძე |
| შემამოწმა | | გ. ვაშაკიძე |

საავტორო უფლებები

ნახაზის დასახელება

მრნ. რ/ბ კედლის უბნის მკუ-1-ის არმირების კვეთები ესკიზები და სპეციფიკაცია -6,50 ნიშნულიდან -3.300 ნიშნულამდე

კ-4.20

A3

# მონ. რ/ბ კედლის შბნის მკშ-1-ის არმირება -3,30 ნიშნულიდან +6,60 ნიშნულამდე

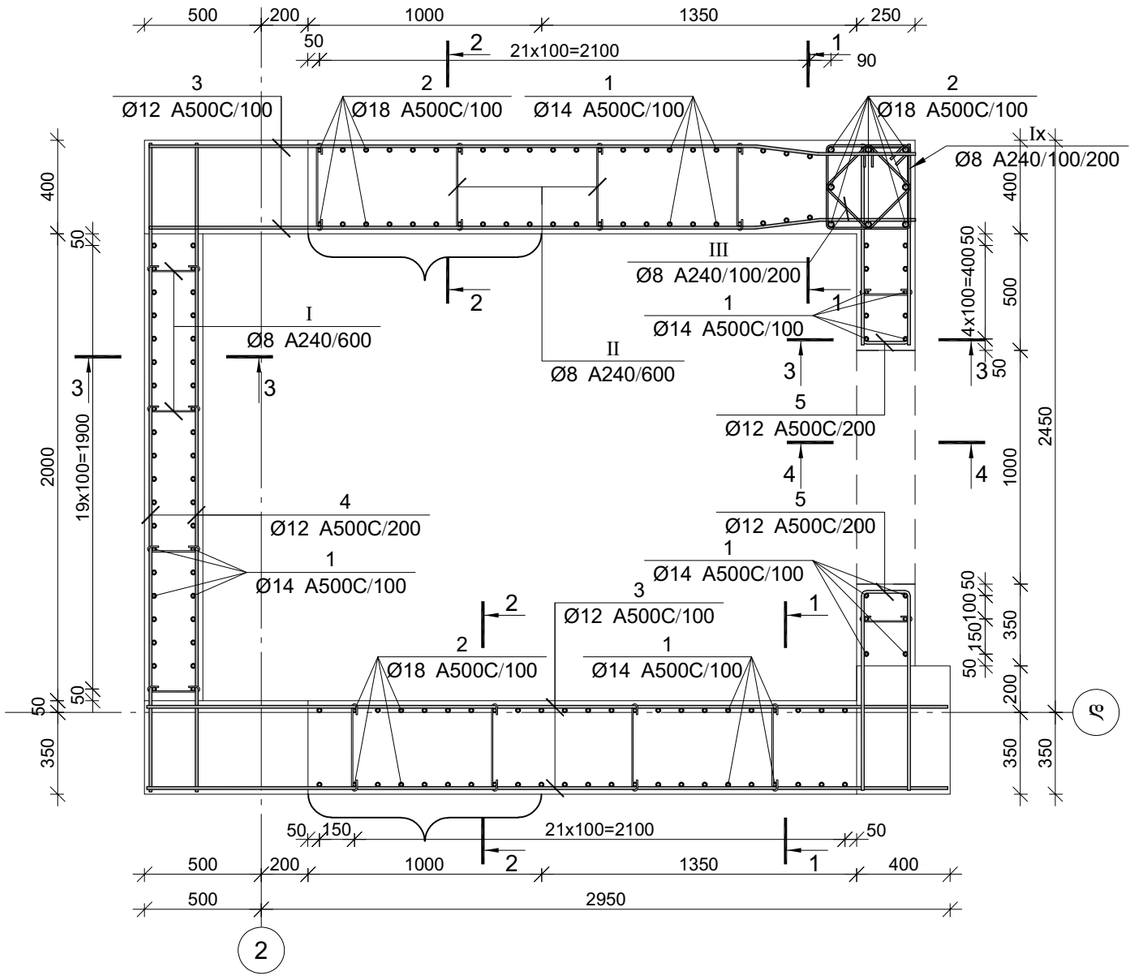


## კვეთი 4-4

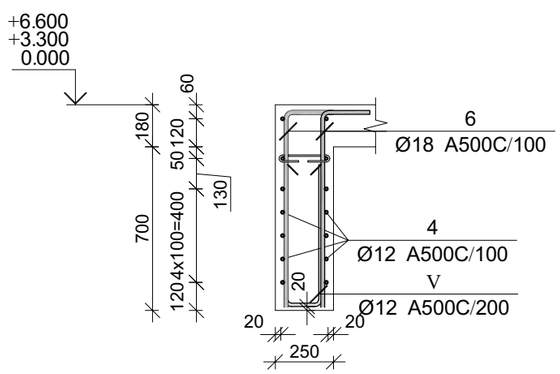


## კვეთი 1-1

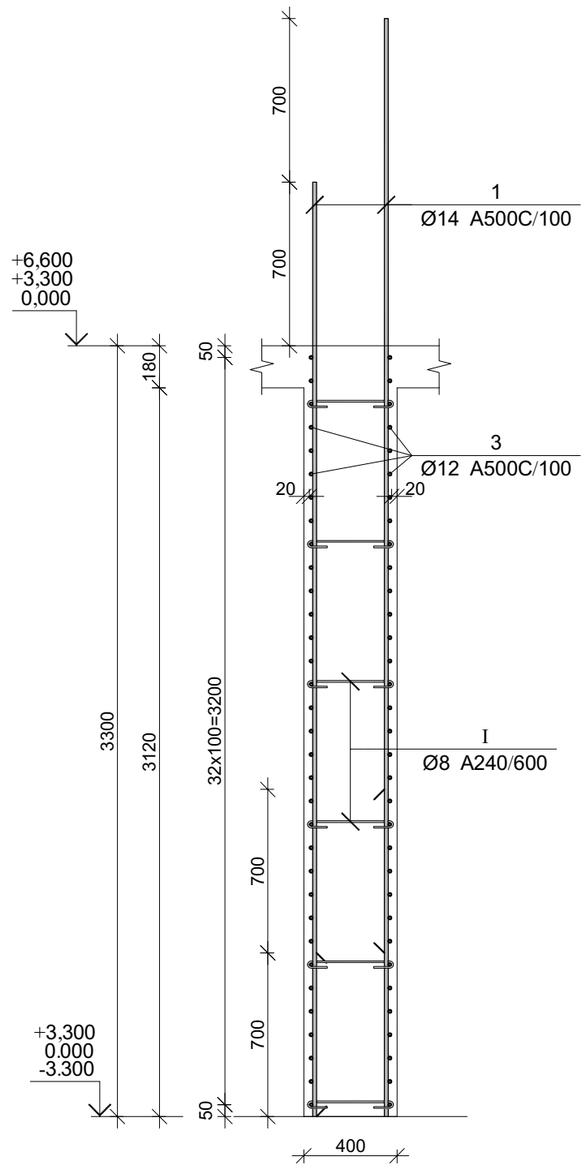


პროექტის დასახელება

მრავალბინიანი საცხოვრებელი სახლი

პროექტის მისამართი

ქ. თბილისი, ჯიქიას №9
(01.14.05.005.121)

დამკვეთი

| სტადია | მარცხი | განმარტება |
|---|---|---|
| მპ | 2023.02.09 | |

დაკვეთის №

CAD DWG ფაილი 04.kedlebi.dwg

| | | |
|---|---|---|
| მთ. კონსტრუქტორი: | | ა. კორტავა |
| შესრულა | | ბ. ჩხიკვაძე |
| შეამოწმა | | გ. ვაშაკიძე |

საავტორო უფლებები

ნახაზის დასახელება

მონ. რ/ბ კედლის შბნის მკშ-1-ის არმირება -3.300 ნიშნულიდან +3,30 ნიშნულამდე

კ-4.21

A3

## კვეთი 2-2

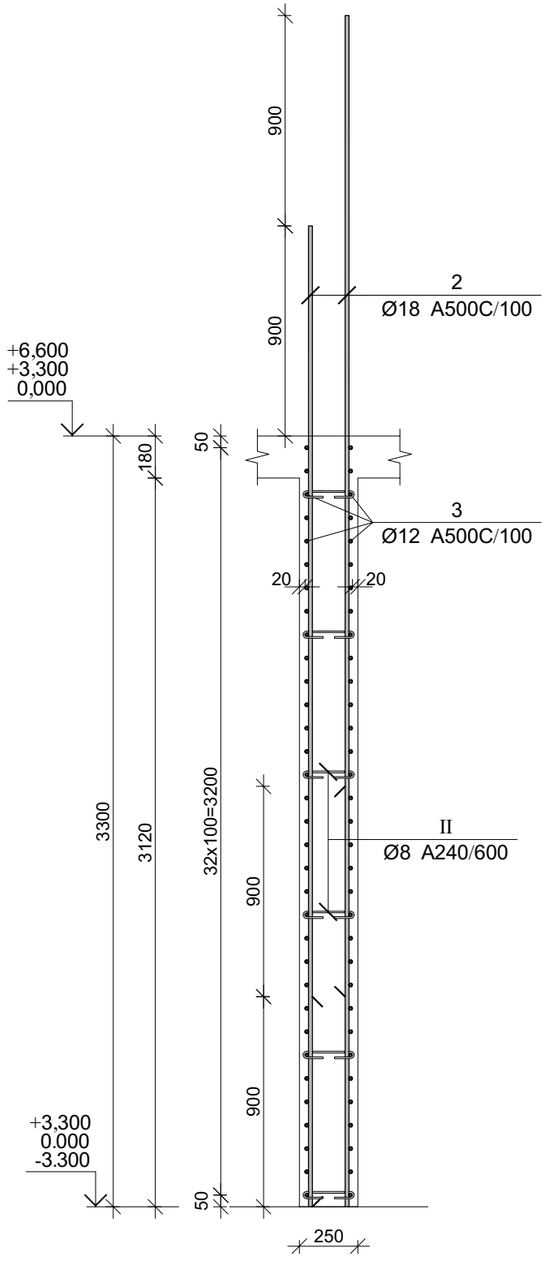


## კვეთი 3-3

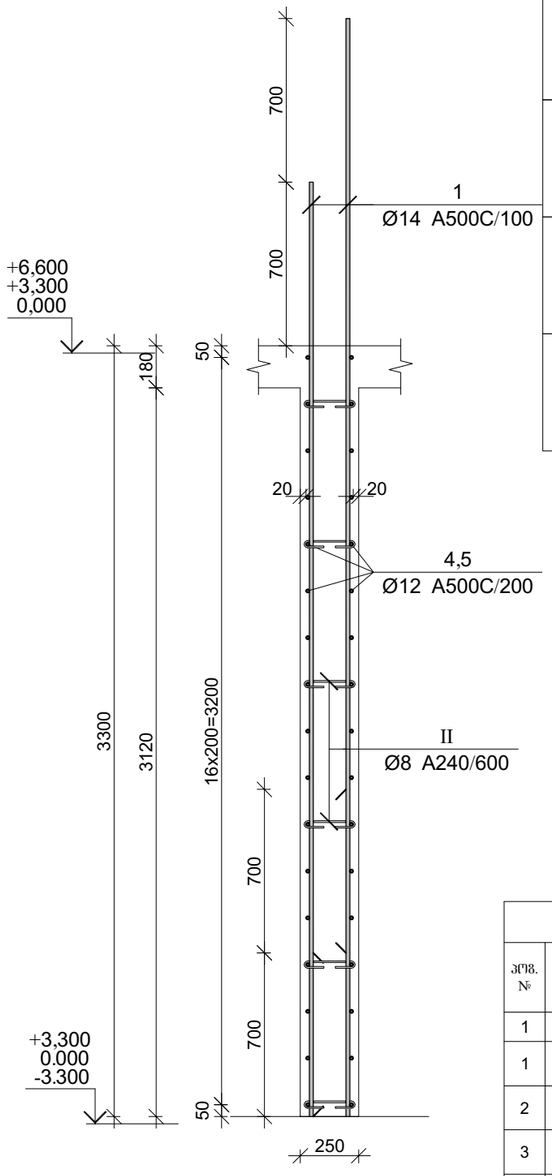


| პოზ. | Ø [მმ.] | ესკიზი [მმ.] | სიგრძე [მმ.] | პოზ. | Ø [მმ.] | ესკიზი [მმ.] | სიგრძე [მმ.] |
|---|---|---|---|---|---|---|---|
| ① | Ø14 | 4000 | 4000 | ⑤ | Ø12 | 850; 200; 200; 850 | 1900 |
| ② | Ø18 | 4200 | 4200 | ⑥ | Ø18 | 600; 850 | 1450 |
| ③ | Ø12 | 3450 | 3450 | Ⅰ | Ø8 | 75; 75; 180°; 180°; 225 | 375 |
| ④ | Ø12 | 2800 | 2800 | Ⅱ | Ø8 | 100; 100; 180°; 180°; 375 | 575 |
| | | | | Ⅲ | Ø8 | 260; 260; 260; 260; 135° | 1240 |
| | | | | Ⅸ | Ø8 | 350; 350; 350; 350; 135° | 1600 |
| | | | | Ⅴ | Ø12 | 600; 175; 600 | 1375 |

მრ. რ/ბ კედლის მაუ-1-ის სპეციფიკაცია -3,30 ნიშნულიდან +6,60 ნიშნულამდე

| არმატურის სპეციფიკაცია | | | | | არმატურის ამოკრეფა | | | | | ბეტონი B 25 |
|---|---|---|---|---|---|---|---|---|---|---|
| პოზ. № | Ø | L მმ. | n ცალი | Ln მ. | Ø | ∑ Ln მ. | ზოგადი მეტრის წონა კგ. | წონა კგ. A240 | წონა კგ. A500C | V; მ³ |
| 1 | 2 | 3 | 4 | 5 | 6 | 7 | 8 | 9 | 10 | 11 |
| 1 | 14 A500C | 4000 | 106 | 424.00 | 8 A240 | 134.82 | 0.39 | 53.20 | | 8.57 |
| 2 | 18 A500C | 4200 | 48 | 201.60 | 12 A500C | 638.45 | 0.89 | | 566.83 | |
| 3 | 12 A500C | 3450 | 132 | 455.40 | 14 A500C | 424.00 | 1.21 | | 512.37 | |
| 4 | 12 A500C | 2800 | 34 | 95.20 | 18 A500C | 230.60 | 2.00 | | 460.64 | |
| 5 | 12 A500C | 1900 | 39 | 74.10 | | | | | | |
| 6 | 18 A500C | 1450 | 20 | 29.00 | | | | | | |
| I | 8 A240 | 375 | 36 | 13.50 | | | | | | |
| II | 8 A240 | 575 | 48 | 27.60 | | | | | | |
| III | 8 A240 | 1240 | 33 | 40.92 | | | | | | |
| Ix | 8 A240 | 1600 | 33 | 52.80 | | | | | | |
| V | 12 A500C | 1375 | 10 | 13.75 | | ∑ | | 53.20 | 1539.84 | 8.57 |
| | | | | | | n= 3 | | 159.59 | 4619.51 | 25.72 |
| | | | | | | | | | 185.84 | კგ/მ³ |

პროექტის დასახელება

მრავალბინიანი საცხოვრებელი სახლი

პროექტის მისამართი

ქ. თბილისი, ჯიქიას №9 (01.14.05.005.121)

დამკვეთი

| | | |
|---|---|---|
| სტადია | მარტი | განმარტება |
| მპ | 2023.02.09 | |

დაკვეთის №

CAD DWG ფაილი 04.kedlebi.dwg

| | | |
|---|---|---|
| მთ. კონსტრუქტორი: | | ა. კორძაია |
| შეასრულა | | ბ. ჩხიკვაძე |
| შეამოწმა | | გ. ვაშაკიძე |

საავტორო უფლებები

ნახაზის დასახელება

მრ. რ/ბ კედლის შბნის მაუ-1-ის არმირების კვეთები ესკიზები და სპეციფიკაცია -3,30 ნიშნულიდან +6,60 ნიშნულამდე

კ-4.22

A3

# მონ. რ/ბ კედლის შბნის მკშ-1-ის არმირება +6,60 ნიშნულიდან +16,50 ნიშნულამდე

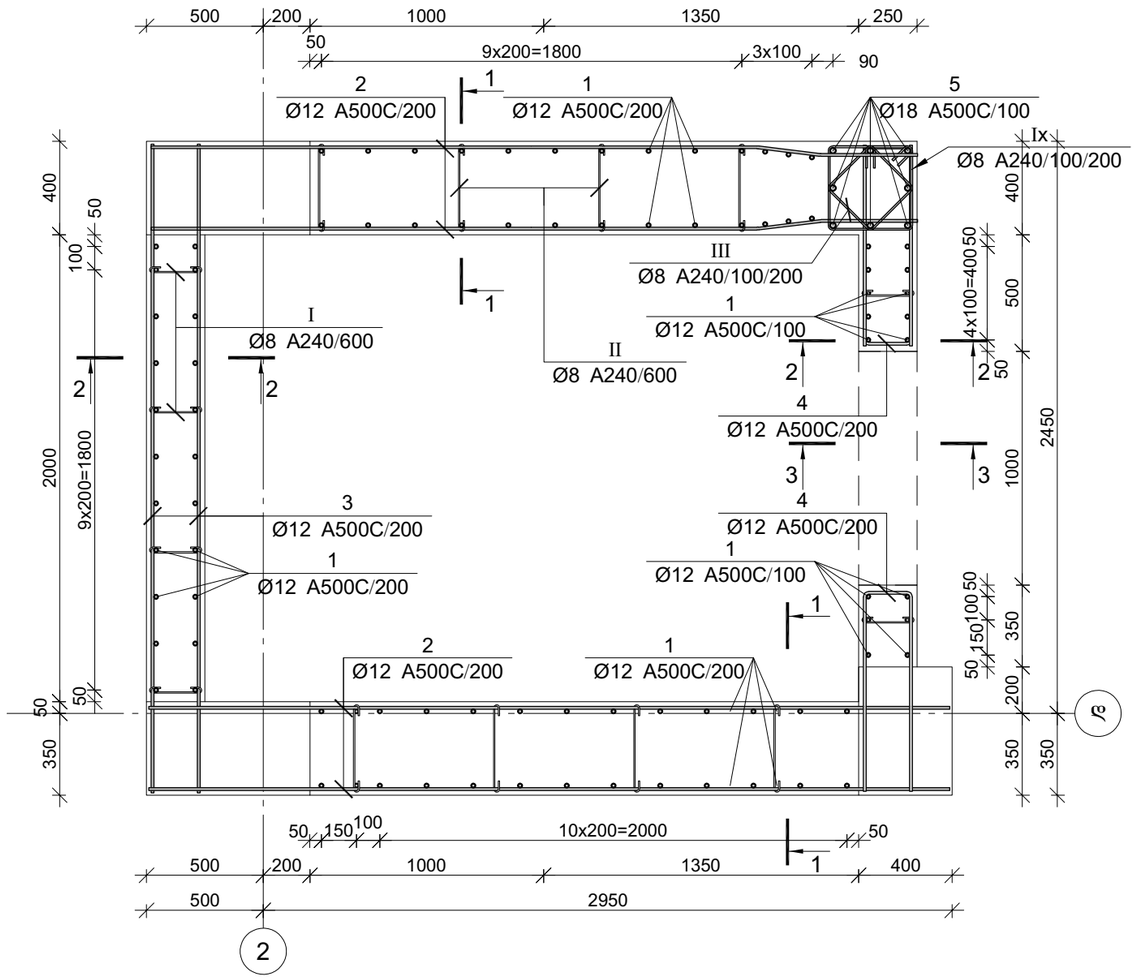


## კვეთი 1-1

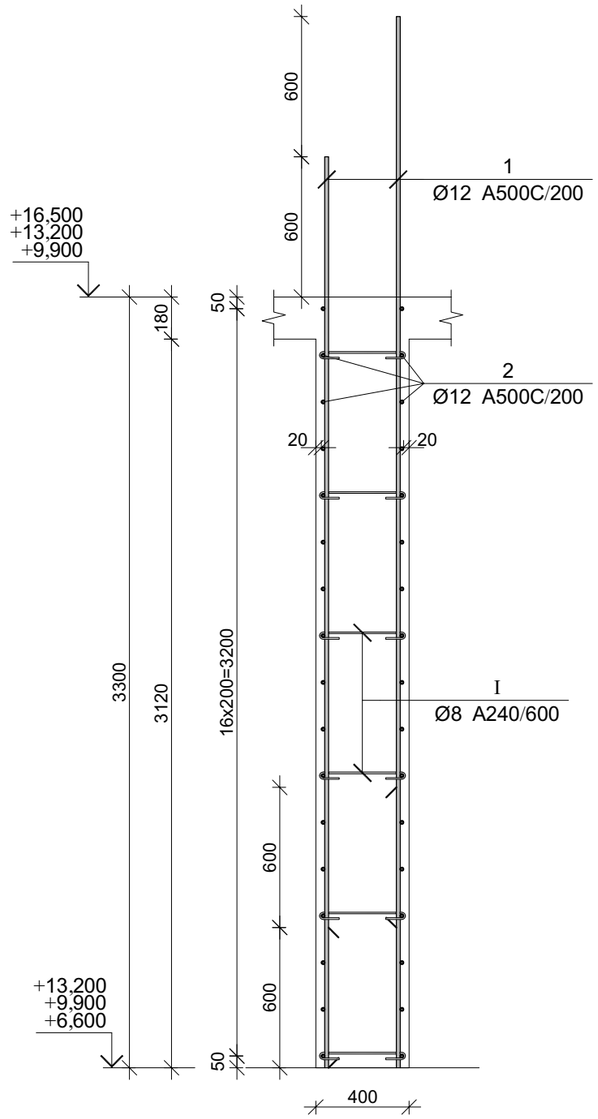


პროექტის დასახელება

მრავალბინიანი საცხოვრებელი სახლი

პროექტის მისამართი

ქ. თბილისი, ჯიქიას №9
(01.14.05.005.121)

დამკვეთი

| სტადია | მარცხი | განმარტება |
|---|---|---|
| მპ | 2023.02.09 | |

დაკვეთის №

CAD DWG ფაილი 04.kedlebi.dwg

| | | |
|---|---|---|
| მთ. კონსტრუქტორი: | | ა. კორტავა |
| შეასრულა | | ბ. ჩხიკვაძე |
| შეამოწმა | | გ. ვაშაკიძე |

საავტორო უფლებები

ნახაზის დასახელება

მონ. რ/ბ კედლის შბნის მკშ-1-ის არმირება -6,60 ნიშნულიდან +3,30 ნიშნულამდე

კ-4.23

A3

## კვეთი 2-2

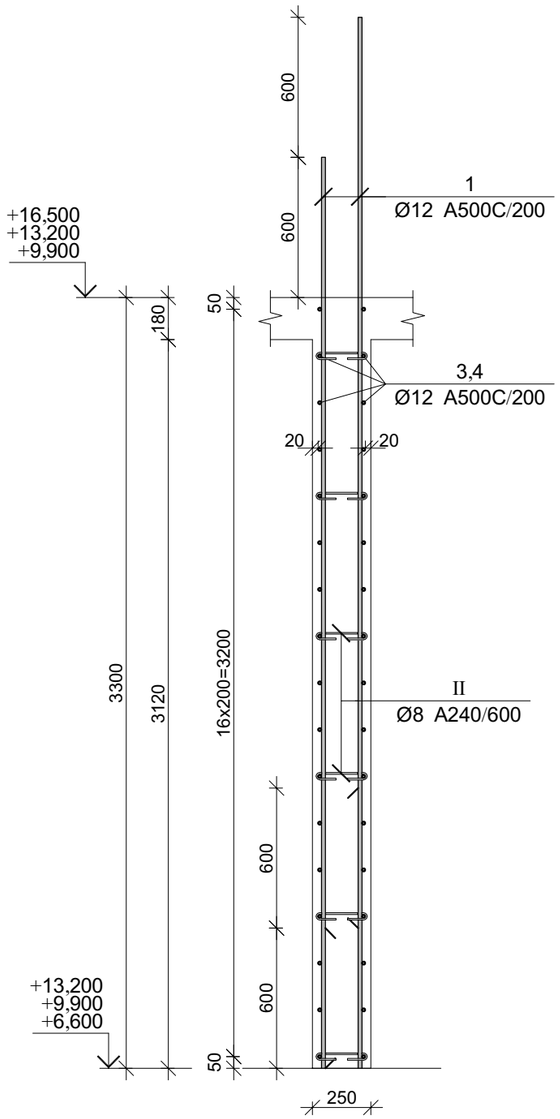


## კვეთი 3-3

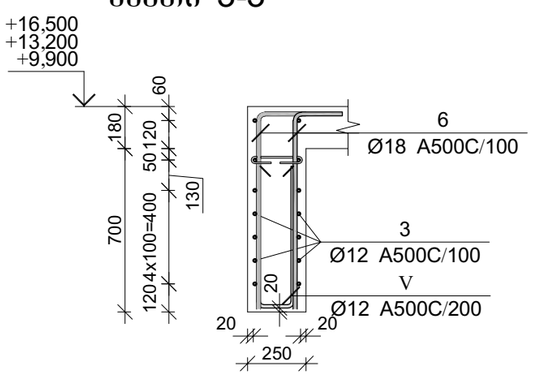


| პოზ. | Ø [მმ.] | ესკიზი [მმ.] | სიგრძე [მმ.] | პოზ. | Ø [მმ.] | ესკიზი [მმ.] | სიგრძე [მმ.] |
|---|---|---|---|---|---|---|---|
| ① | Ø12 | 3900 | 3900 | ⑥ | Ø18 | 600, 850 | 1450 |
| ② | Ø12 | 3450 | 3450 | Ⅰ | Ø8 | 75, 75, 180°, 180°, 225 | 375 |
| ③ | Ø12 | 2800 | 2800 | Ⅱ | Ø8 | 100, 100, 180°, 180°, 375 | 575 |
| ④ | Ø12 | 850, 200, 200 | 1900 | Ⅲ | Ø8 | 260, 135°, 260, 260, 260 | 1240 |
| ⑤ | Ø18 | 4200 | 4200 | Ⅸ | Ø8 | 350, 135°, 350, 350, 350 | 1600 |
| | | | | Ⅴ | Ø12 | 600, 175, 600 | 1375 |

მრნ. რ/ბ კედლის მკშ-1-ის სპეციფიკაცია +6,60 ნიშნულიდან +16,50 ნიშნულამდე

| არმატურის სპეციფიკაცია | | | | | არმატურის ამოკრეფა | | | | | ბეტონი B 25 |
|---|---|---|---|---|---|---|---|---|---|---|
| პოზ. № | Ø | L მმ. | n ცალი | Ln მ. | Ø | ∑ Ln მ. | ბრაკის პროცენტი | წონა კგ. A240 | წონა კგ. A500C | V; მ³ |
| 1 | 2 | 3 | 4 | 5 | 6 | 7 | 8 | 9 | 10 | 11 |
| 1 | 12 A500C | 3900 | 90 | 351.00 | 8 A240 | 134.82 | 0.39 | 53.20 | | |
| 2 | 12 A500C | 3450 | 68 | 234.60 | 12 A500C | 768.65 | 0.89 | | 682.42 | 8.57 |
| 3 | 12 A500C | 2800 | 34 | 95.20 | 18 A500C | 62.60 | 2.00 | | 125.05 | |
| 4 | 12 A500C | 1900 | 39 | 74.10 | | | | | | |
| 5 | 18 A500C | 4200 | 8 | 33.60 | | | | | | |
| 6 | 18 A500C | 1450 | 20 | 29.00 | | | | | | |
| I | 8 A240 | 375 | 36 | 13.50 | | | | | | |
| II | 8 A240 | 575 | 48 | 27.60 | | | | | | |
| III | 8 A240 | 1240 | 33 | 40.92 | | | | | | |
| Ix | 8 A240 | 1600 | 33 | 52.80 | | | | | | |
| V | 12 A500C | 1375 | 10 | 13.75 | | ∑ | | 53.20 | 807.47 | 8.57 |
| | | | | | | n= 3 | | 159.59 | 2422.41 | 25.72 |
| | | | | | | | | | 100.41 | კგ/მ³ |

პროექტის დასახელება

მრავალბინიანი საცხოვრებელი სახლი

პროექტის მისამართი

ქ. თბილისი, ჯიქიას №9 (01.14.05.005.121)

დამკვეთი

| | | |
|---|---|---|
| სტადია | მარტილი | განმარტება |
| მპ | 2023.02.09 | |

დაკვეთის №

CAD DWG ფაილი 04.kedlebi.dwg

| | | |
|---|---|---|
| მთ. კონსტრუქტორი: | | ა. ჯორბაძე |
| შესრულა | | ბ. ჩხიკვაძე |
| შეამოწმა | | გ. ვაშაკიძე |

საავტორო უფლებები

ნახაზის დასახელება

მრნ. რ/ბ კედლის შენის მკშ-1-ის არმირების კვეთები ესკიზები და სპეციფიკაცია +6,60 ნიშნულიდან +16,50 ნიშნულამდე

კ-4.24

A3

# მონ. რ/ბ კედლის შბნის მკშ-1-ის არმირება +16,50 ნიშნულიდან +20,70 ნიშნულამდე

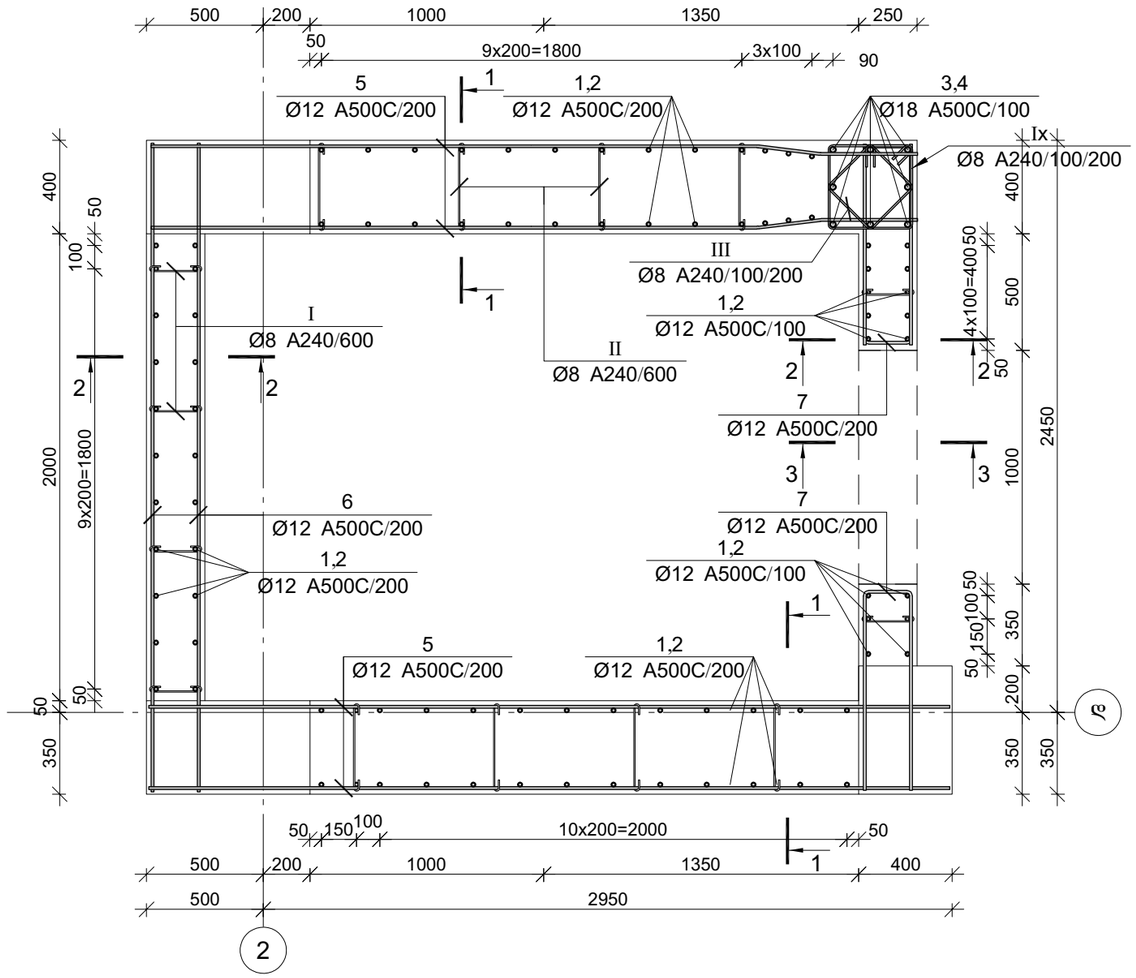


## კვეთი 1-1

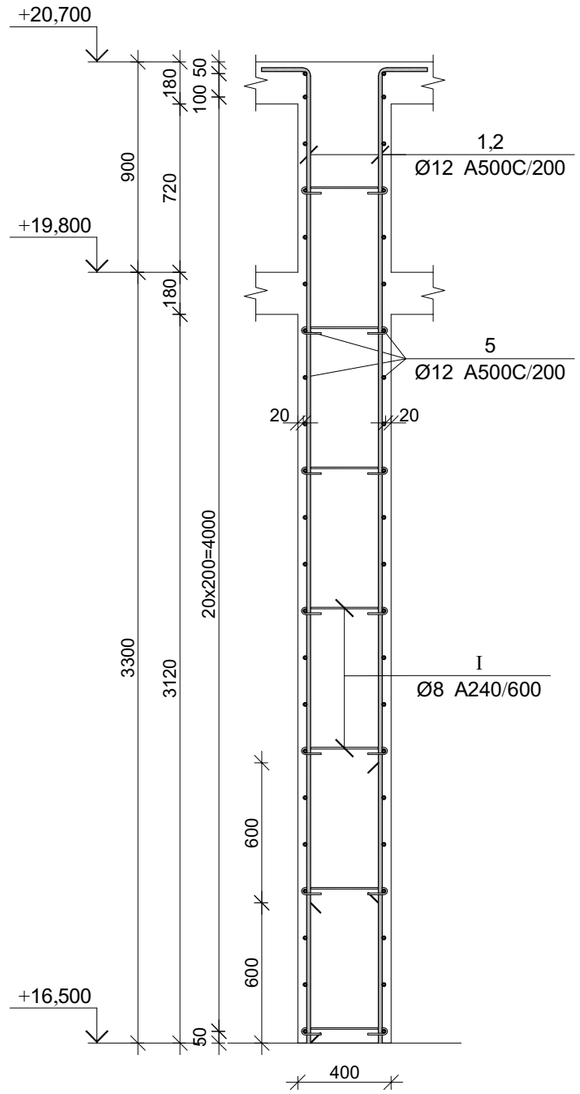


პროექტის დასახელება

მრავალბინიანი საცხოვრებელი სახლი

პროექტის მისამართი

ქ. თბილისი, ჩიქობავას №9 (01.14.05.005.121)

დამკვეთი

| სტადია | მარცხი | განმარტება |
|---|---|---|
| მპ | 2023.02.09 | |

დაკვეთის №

CAD DWG ფაილი: 04.kedlebi.dwg

მთ. კონსტრუქტორი: ა. კორტავა

შესრულა: ბ. ჩხიკვაძე

შეამოწმა: ზ. ვაშაკიძე

საავტორო უფლებები

ნახაზის დასახელება

მონ. რ/ბ კედლის შბნის მკშ-1-ის არმირება +16,50 ნიშნულიდან +20,70 ნიშნულამდე

კ-4.25

A3

## კვეთი 2-2

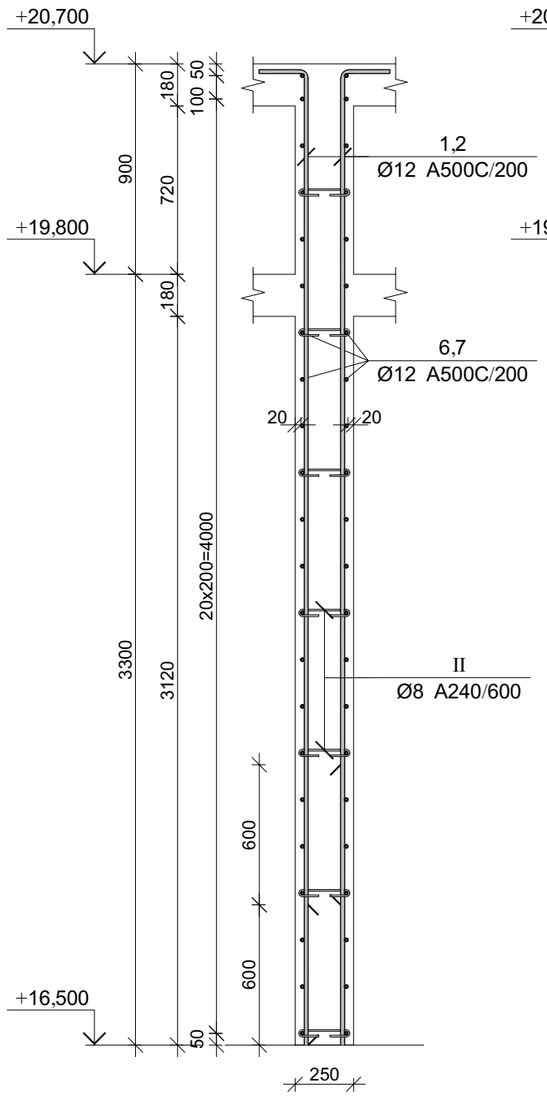


## კვეთი 3-3

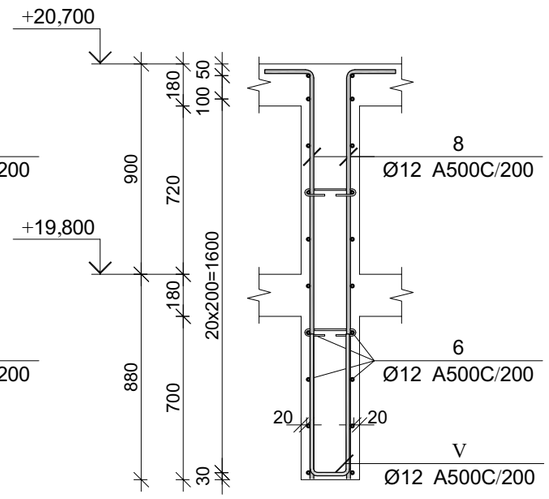


| პოზ. | Ø [მმ.] | ესკიზი [მმ.] | სიგრძე [მმ.] |
|---|---|---|---|
| ① | Ø12 | 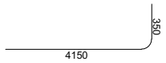  | 4500 |
| ② | Ø12 | 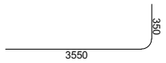  | 3900 |
| ③ | Ø18 | 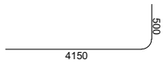  | 4650 |
| ④ | Ø18 | 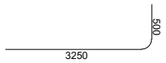  | 3750 |

| პოზ. | Ø [მმ.] | ესკიზი [მმ.] | სიგრძე [მმ.] |
|---|---|---|---|
| ⑤ | Ø12 |   | 3450 |
| ⑥ | Ø12 |   | 2750 |
| ⑦ | Ø12 | 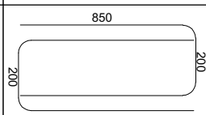  | 1900 |
| ⑧ | Ø12 | 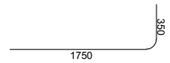  | 2100 |
| Ⅰ | Ø8 | 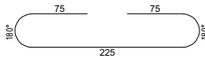  | 375 |
| Ⅱ | Ø8 | 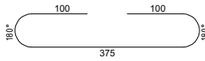  | 575 |
| Ⅲ | Ø8 | 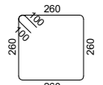  | 1240 |
| Ⅸ | Ø8 | 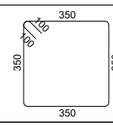  | 1600 |
| Ⅴ | Ø12 | 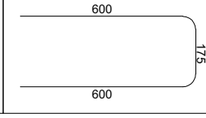  | 1375 |

მონ. რ/ბ კედლის მპუ-1-ის სპეციფიკაცია +16,50 ნიშნულიდან +20,70 ნიშნულამდე

| არმატურის სპეციფიკაცია | | | | | არმატურის ამოკრეფა | | | | | ბეტონი B 25 |
|---|---|---|---|---|---|---|---|---|---|---|
| პოზ. № | Ø | L მმ. | n ცალი | Ln მ. | Ø | ∑ Ln მ. | ზრდადი ვარდნის წონა კგ. | წონა კგ. A240 | წონა კგ. A500C | V; მ³ |
| 1 | 2 | 3 | 4 | 5 | 6 | 7 | 8 | 9 | 10 | 11 |
| 1 | 12 A500C | 4500 | 45 | 202.50 | 8 A240 | 141.67 | 0.39 | 55.90 | | 10.69 |
| 2 | 12 A500C | 3900 | 45 | 175.50 | 12 A500C | 814.65 | 0.89 | | 723.26 | |
| 3 | 18 A500C | 4650 | 4 | 18.60 | 18 A500C | 33.60 | 2.00 | | 67.12 | |
| 4 | 18 A500C | 3750 | 4 | 15.00 | | | | | | |
| 5 | 12 A500C | 3450 | 44 | 151.80 | | | | | | |
| 6 | 12 A500C | 2750 | 64 | 176.00 | | | | | | |
| 7 | 12 A500C | 1900 | 39 | 74.10 | | | | | | |
| 8 | 12 A500C | 2100 | 10 | 21.00 | | | | | | |
| I | 8 A240 | 375 | 42 | 15.75 | | | | | | |
| II | 8 A240 | 575 | 56 | 32.20 | | | | | | |
| III | 8 A240 | 1240 | 33 | 40.92 | | | | | | |
| Ix | 8 A240 | 1600 | 33 | 52.80 | | | | | | |
| V | 12 A500C | 1375 | 10 | 13.75 | | ∑ | | 55.90 | 790.38 | 10.69 |
| | | | | | | n= 1 | | 55.90 | 790.38 | 10.69 |
| | | | | | | | | | 79.17 | კგ/მ³ |

პროექტის დასახელება

მრავალბინიანი საცხოვრებელი სახლი

პროექტის მისამართი

ქ. თბილისი, ჯიქიას №9 (01.14.05.005.121)

დამკვეთი

| | | |
|---|---|---|
| სტადია | მარცხი | განმარტება |
| მპ | 2023.02.09 | |

დაკვეთის №

CAD DWG ფაილი 04.kedlebi.dwg

| | | |
|---|---|---|
| მთ. კონსტრუქტორი: | | ა. ჟორჟოლიანი |
| შესრულა | | ბ. ჩხიკვაძე |
| შეამოწმა | | გ. ვაშაკიძე |

საავტორო უფლებები

ნახაზის დასახელება

მონ. რ/ბ კედლის შანის მპუ-1-ის არმირების კვეთები ესკიზები და სპეციფიკაცია +6,60 ნიშნულიდან +16,50 ნიშნულამდე

კ-4.26

A3

# მონ. რ/ბ კედლის მკ-3-ის არმირება +3,30 ნიშნულიდან +9,90 ნიშნულამდე

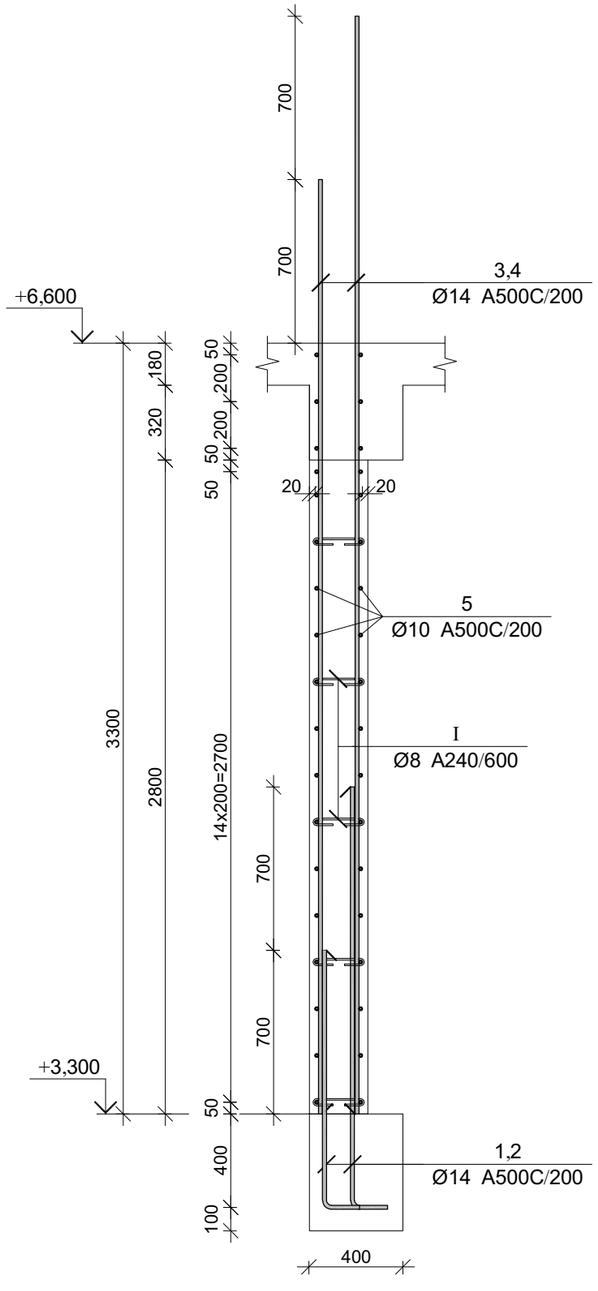


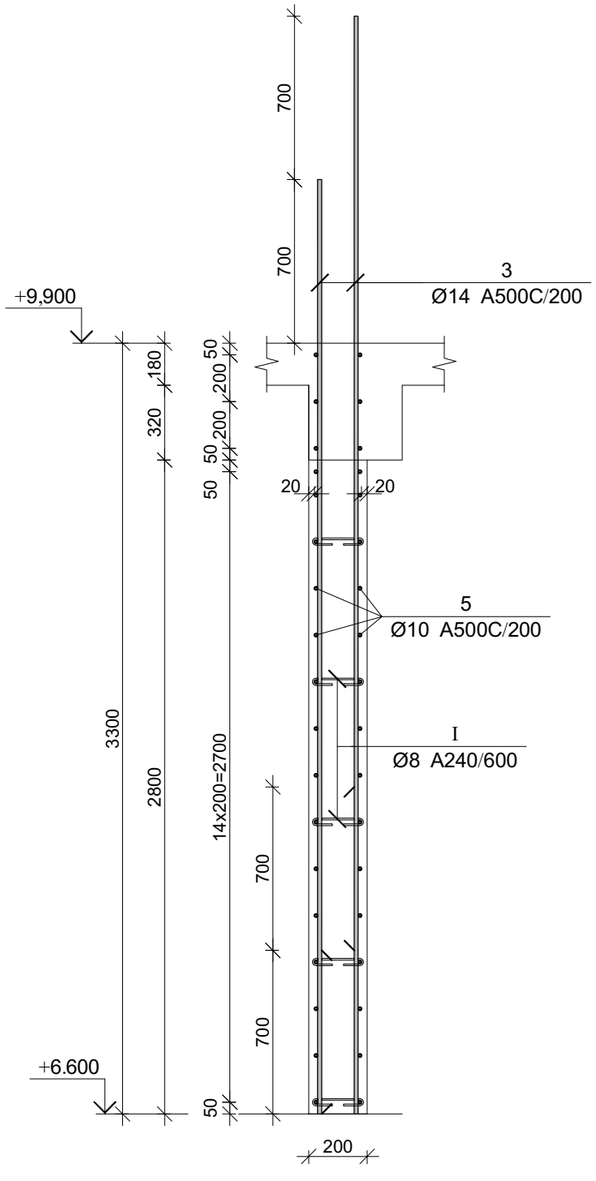


პროექტის დასახელება

მრავალბინიანი საცხოვრებელი სახლი

პროექტის მისამართი

ქ. თბილისი, ჯიქიას №9
(01.14.05.005.121)

დამკვეთი

| სტადია | მარცხი | ფანმარტება |
|---|---|---|
| მპ | 2023.02.09 | |

დაკვეთის №

CAD DWG ფაილი 04.kedlebi.dwg

| | | |
|---|---|---|
| მთ. კონსტრუქტორი: | | ა. კორძაია |
| შესრულა | | ბ. ჩხიკვაძე |
| შემოწმა | | გ. ვაშაკიძე |

საავტორო უფლებები

ნახაზის დასახელება

მონ. რ/ბ კედლის მკ-3-ის არმირება +3,30 ნიშნულიდან +9,90 ნიშნულამდე

კ-4.27

A3

# მონ. რ/ბ კედლის მკ-3-ის არმირება +9,90 ნიშნულიდან +13,20 ნიშნულამდე

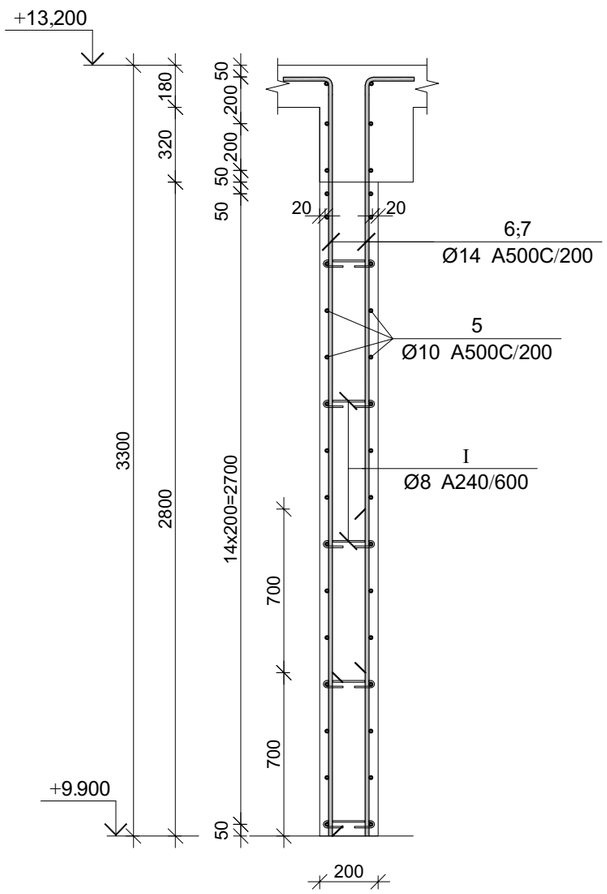


| პოზ. | Ø [მმ.] | ესკიზი [მმ.] | სიგრძე [მმ.] | პოზ. | Ø [მმ.] | ესკიზი [მმ.] | სიგრძე [მმ.] |
|---|---|---|---|---|---|---|---|
| ① | Ø14 | 150 / 1100 | 1250 | ⑤ | Ø10 | --- | --- |
| ② | Ø14 | 150 / 1800 | 1950 | ⑥ | Ø14 | 150 / 2550 | 2700 |
| ③ | Ø14 | 4000 | 4000 | ⑦ | Ø14 | 150 / 3250 | 3400 |
| ④ | Ø14 | 4700 | 4700 | Ⓘ | Ø8 | 75 / 75 / 180 / 180 / 225 | 375 |

მონ. რ/ბ კედლის მკ-3-ის სპეციფიკაცია +3,30 ნიშნულიდან +13,20 ნიშნულამდე

| არმატურის სპეციფიკაცია | | | | | არმატურის ამოკრეფა | | | | | ბეტონი B 25 |
|---|---|---|---|---|---|---|---|---|---|---|
| პოზ. № | Ø | L მმ. | n ცალი | Ln მ. | Ø | ∑ Ln მ. | ბრაკით მატარ. წონა კგ. | წონა კგ. A240 | წონა კგ. A500C | V; მ³ |
| 1 | 2 | 3 | 4 | 5 | 6 | 7 | 8 | 9 | 10 | 11 |
| 1 | 14 A500C | 1250 | 21 | 26.25 | 8 A240 | 35.25 | 0.39 | 13.91 | | 6.94 |
| 2 | 14 A500C | 1950 | 21 | 40.95 | 10 A500C | 491.00 | 0.62 | | 302.72 | |
| 3 | 14 A500C | 4000 | 57 | 228.00 | 14 A500C | 528.10 | 1.21 | | 638.16 | |
| 4 | 14 A500C | 4700 | 21 | 98.70 | | | | | | |
| 5 | 10 A500C | ---- | ---- | 491.00 | | | | | | |
| 6 | 14 A500C | 2700 | 22 | 59.40 | | | | | | |
| 7 | 14 A500C | 3400 | 22 | 74.80 | | | | | | |
| I | 8 A240 | 375 | 94 | 35.25 | | ∑ | 13.91 | 940.89 | 6.94 | |
| | | | | | | n= 1 | 13.91 | 940.89 | 6.94 | |
| | | | | | | | | 137.58 | კგ/მ³ | |

პროექტის დასახელება

მრავალბინიანი საცხოვრებელი სახლი

პროექტის მისამართი

ქ. თბილისი, ჯიქიას №9 (01.14.05.005.121)

დამკვეთი

| სტადია | მარცლი | განმარტება |
|---|---|---|
| მპ | 2023.02.09 | |

დაკვეთის №

CAD DWG ფაილი 04.kedlebi.dwg

მთ. კონსტრუქტორი: ა. კორტავა

შესრულა ბ. ჩხიკვაძე

შეამოწმა გ. ვაშაკიძე

საავტორო უფლებები

ნახაზის დასახელება

რ/ბ კედლის მკ-3-ის არმირება +9,90 ნიშნულიდან +13,20 ნიშნულამდე; სპეციფიკაცია და ესკიზები;

კ-4.28

A3

# მონ. რ/ბ კედლის მკ-4-ის არმირება 0.00 ნიშნულიდან +9,90 ნიშნულამდე

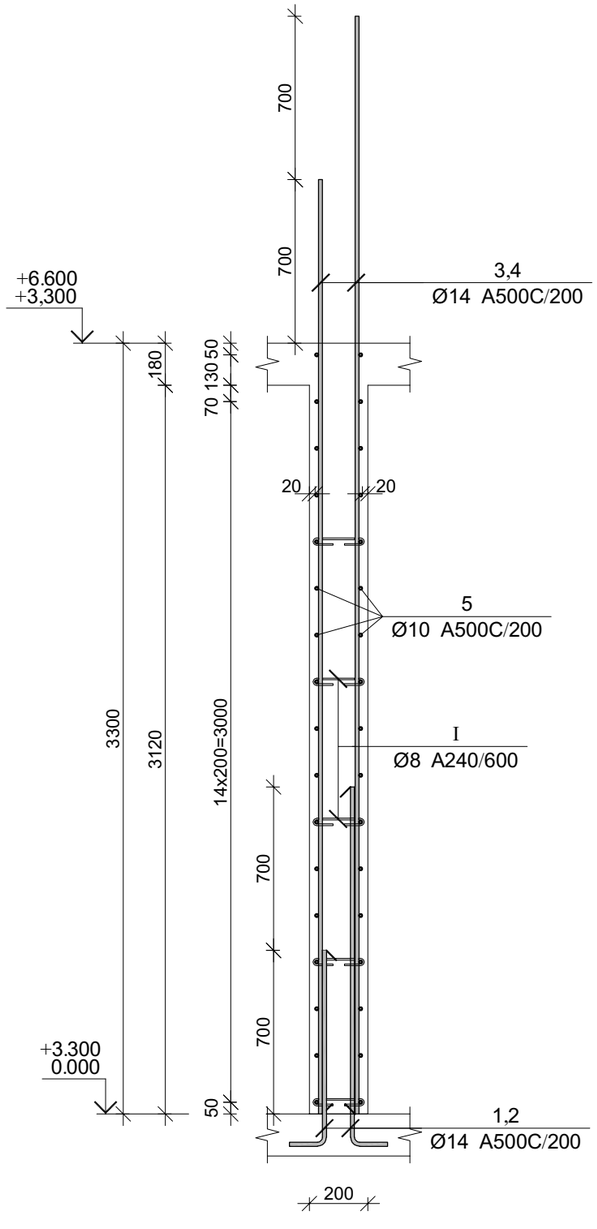


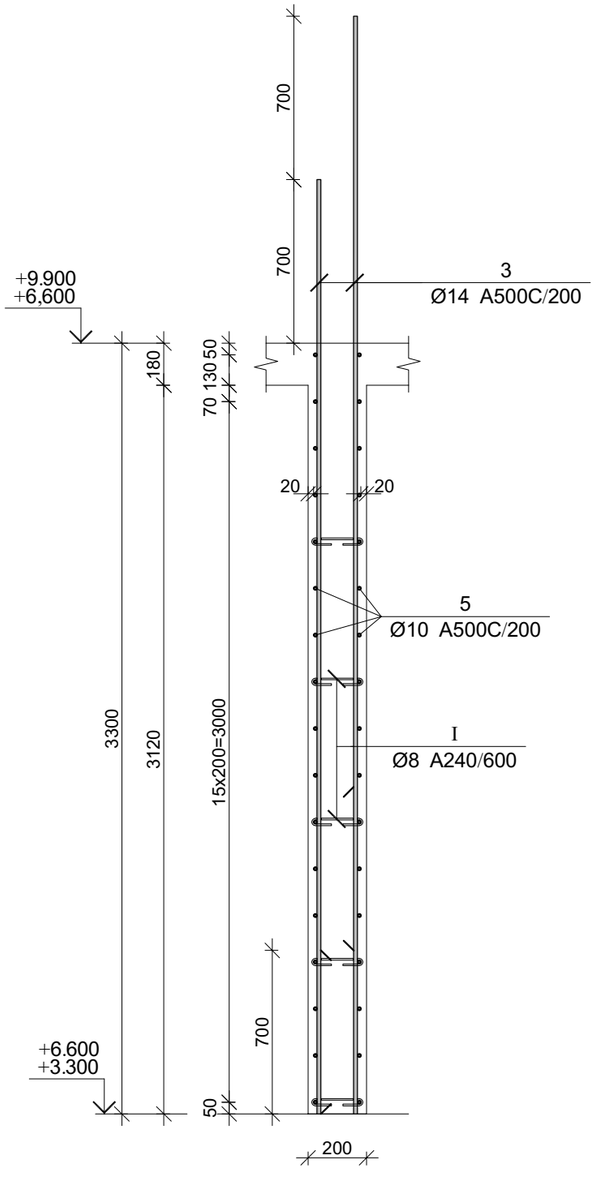


პროექტის დასახელება

მრავალბინიანი საცხოვრებელი სახლი

პროექტის მისამართი

ქ. თბილისი, ჯიქიას №9
(01.14.05.005.121)

დამკვეთი

| სტადია | მარცხი | ფანმარტება |
|---|---|---|
| მპ | 2023.02.09 | |

დაკვეთის №

CAD DWG ფაილი 04.kedlebi.dwg

| | | |
|---|---|---|
| მთ. კონსტრუქტორი: | | ა. კორძაია |
| შესრულა | | ბ. ჩხიკვაძე |
| შემოწმა | | გ. ვაშაკიძე |

საავტორო უფლებები

ნახაზის დასახელება

მონ. რ/ბ კედლის მკ-3-ის არმირება +3,30 ნიშნულიდან +9,90 ნიშნულამდე

კ-4.29

A3

# მონ. რ/ბ კედლის მკ-3-ის არმირება +9,90 ნიშნულიდან +13,20 ნიშნულამდე

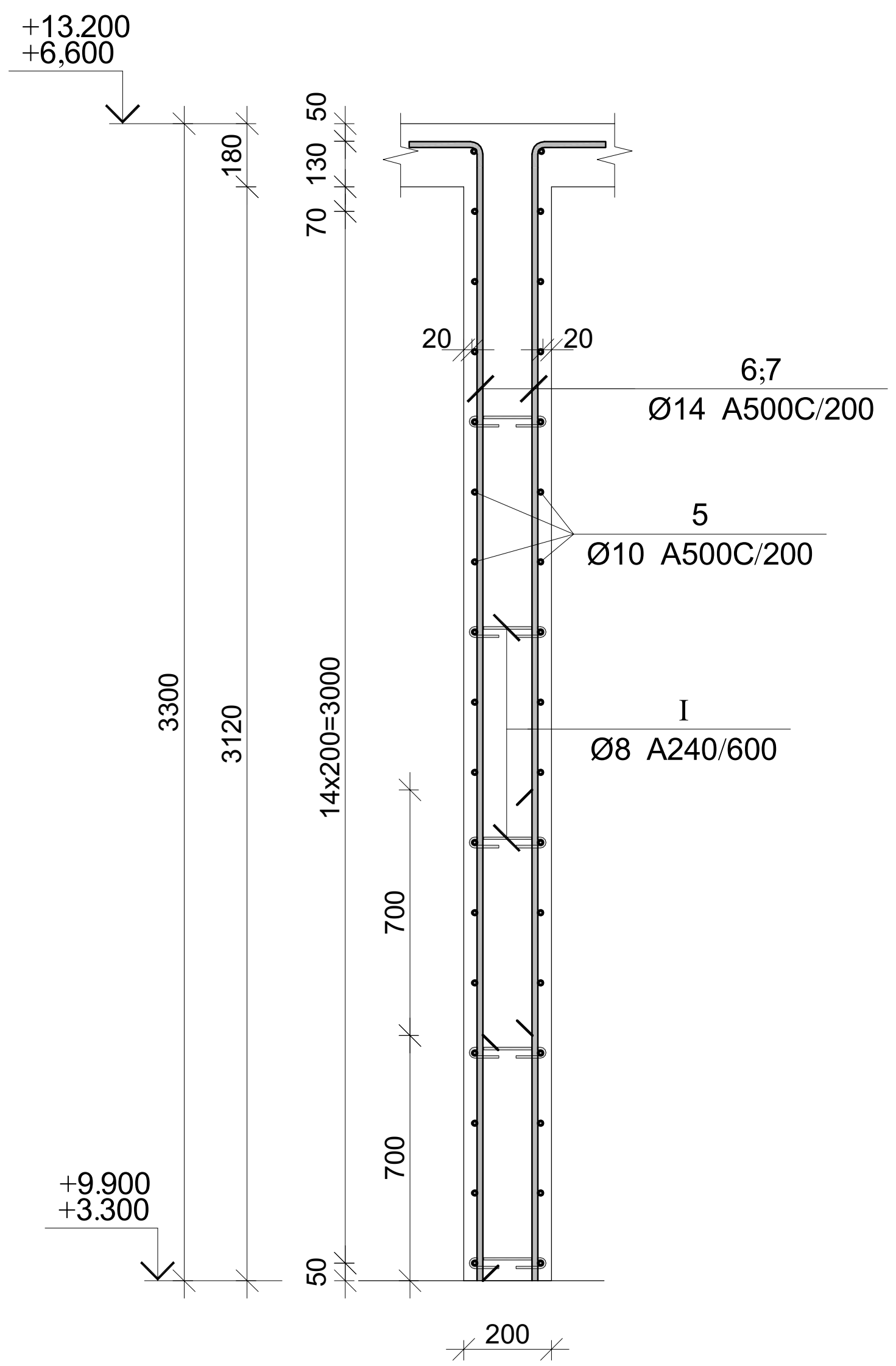


| პოზ. | Ø [მმ.] | ესკიზი [მმ.] | სიგრძე [მმ.] | პოზ. | Ø [მმ.] | ესკიზი [მმ.] | სიგრძე [მმ.] |
|---|---|---|---|---|---|---|---|
| 1 | Ø14 | 830 / 470 | 1300 | 5 | Ø10 | --- | --- |
| 2 | Ø14 | 1530 / 470 | 2000 | 6 | Ø14 | 2550 / 450 | 3000 |
| 3 | Ø14 | 4000 | 4000 | 7 | Ø14 | 3250 / 450 | 3700 |
| 4 | Ø14 | 4700 | 4700 | I | Ø8 | 75, 75, 225, 180°, 180° | 375 |

მონ. რ/ბ კედლის მკ-4-ის სპეციფიკაცია +3,30 ნიშნულიდან +13,20 ნიშნულამდე

| არმატურის სპეციფიკაცია | | | | | არმატურის ამოკრეფა | | | | | ბეტონი B 25 |
|---|---|---|---|---|---|---|---|---|---|---|
| პოზ. № | Ø | L მმ. | n ცალი | Ln მ. | Ø | ∑ Ln მ. | გრძივი მეტრის წონა კგ. | წონა კგ. A240 | წონა კგ. A500C | V; მ³ |
| 1 | 2 | 3 | 4 | 5 | 6 | 7 | 8 | 9 | 10 | 11 |
| 1 | 14 A500C | 1300 | 52 | 67.60 | 8 A240 | 87.75 | 0.39 | 34.62 | | 16.85 |
| 2 | 14 A500C | 2000 | 52 | 104.00 | 10 A500C | 926.00 | 0.62 | | 570.92 | |
| 3 | 14 A500C | 4000 | 144 | 576.00 | 14 A500C | 1266.50 | 1.21 | | 1530.46 | |
| 4 | 14 A500C | 4700 | 52 | 244.40 | | | | | | |
| 5 | 10 A500C | ---- | ---- | 926.00 | | | | | | |
| 6 | 14 A500C | 2700 | 45 | 121.50 | | | | | | |
| 7 | 14 A500C | 3400 | 45 | 153.00 | | | | | | |
| I | 8 A240 | 375 | 234 | 87.75 | | | ∑ | 34.62 | 2101.37 | 16.85 |
| | | | | | | n= 1 | | 34.62 | 2101.37 | 16.85 |
| | | | | | | | | | 126.77 | კგ/მ³ |

პროექტის დასახელება
მრავალბინიანი საცხოვრებელი სახლი

პროექტის მისამართი
ქ. თბილისი, ჯიქიას №9
(01.14.05.005.121)

დამკვეთი

| სტადია | თარიღი | განმარტება |
|---|---|---|
| მპ | 2023.02.09 | |

დაკვეთის №

CAD DWG ფაილი 04.kedlebi.dwg

მთ. კონსტრუქტორი: ა. კორტავა

შეასრულა ბ. ჩხიკვაძე

შეამოწმა გ. ვაშაკიძე

საავტორო უფლებები

ნახაზის დასახელება

რ/ბ კედლის მკ-3-ის არმირება +9,90 ნიშნულიდან +13,20 ნიშნულამდე; სპეციფიკაცია და ესკიზები;

კ-4.30

A3

# მონ. რ/ბ რიგელების არმირების გეგმა -3.30 ნიშნულზე

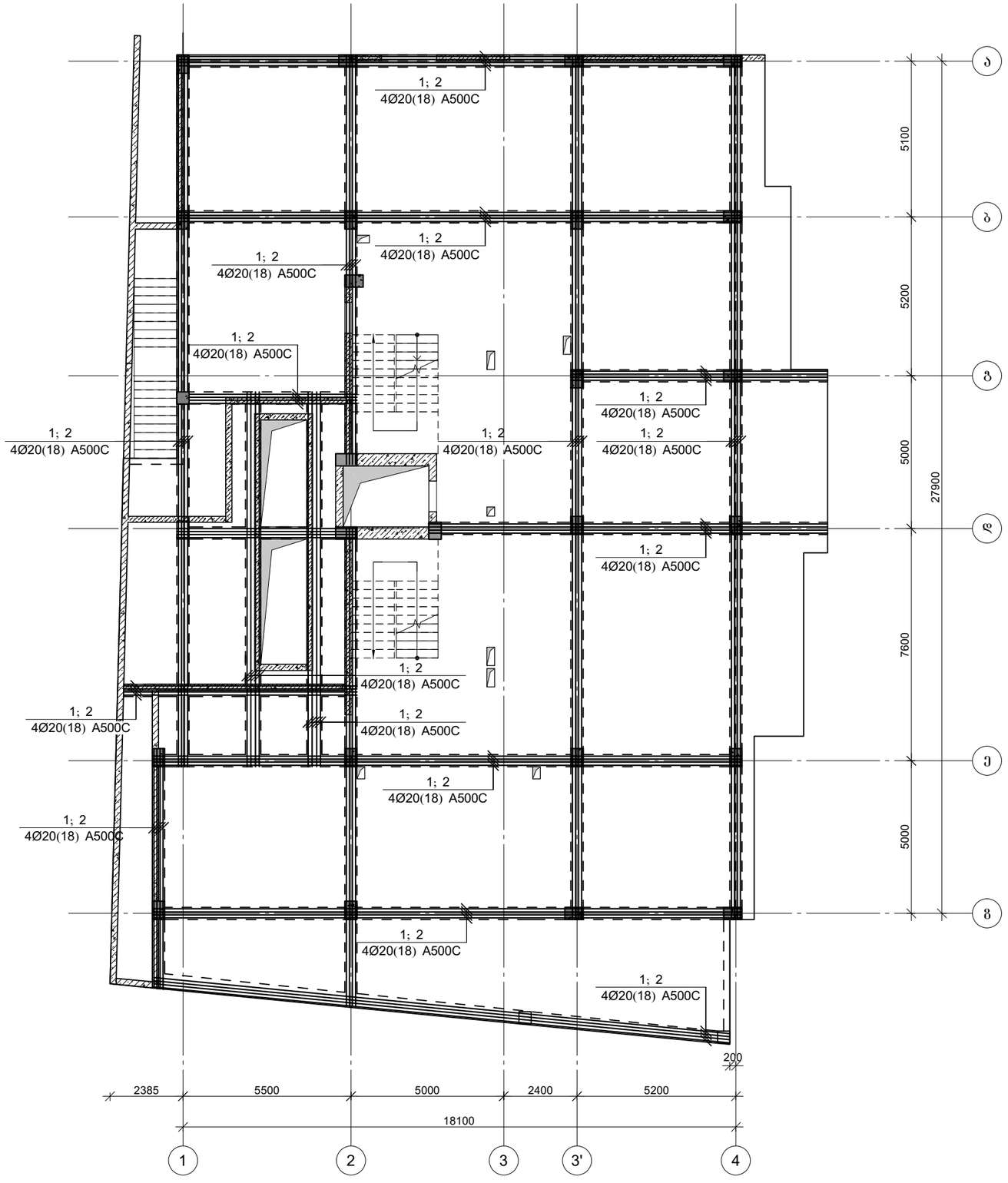


პროექტის დასახელება

მრავალბინიანი საცხოვრებელი სახლი

პროექტის მისამართი

ქ. თბილისი, ჯიქიას №9
(01.14.05.005.121)

დამკვეთი

| სტადია | თარიღი | განმარტება |
|---|---|---|
| მპ | 2023.02.09 | |

დაკვეთის №

CAD DWG ფაილი 05.rigelebi.dwg

მთ. კონსტრუქტორი: ა. ჟორჟოლა

შესრულა ბ. ჩხიკვაძე

შეამოწმა გ. ვაშაკიძე

საავტორო უფლებები

ნახაზის დასახელება

მონ. რ/ბ რიგელების არმირების გეგმა -3.30 ნიშნულზე

კ-5.01

A3

მონ. რ/ბ რიგელების ქვედა შრის გაძლიერება -3.30 ნიშნულზე

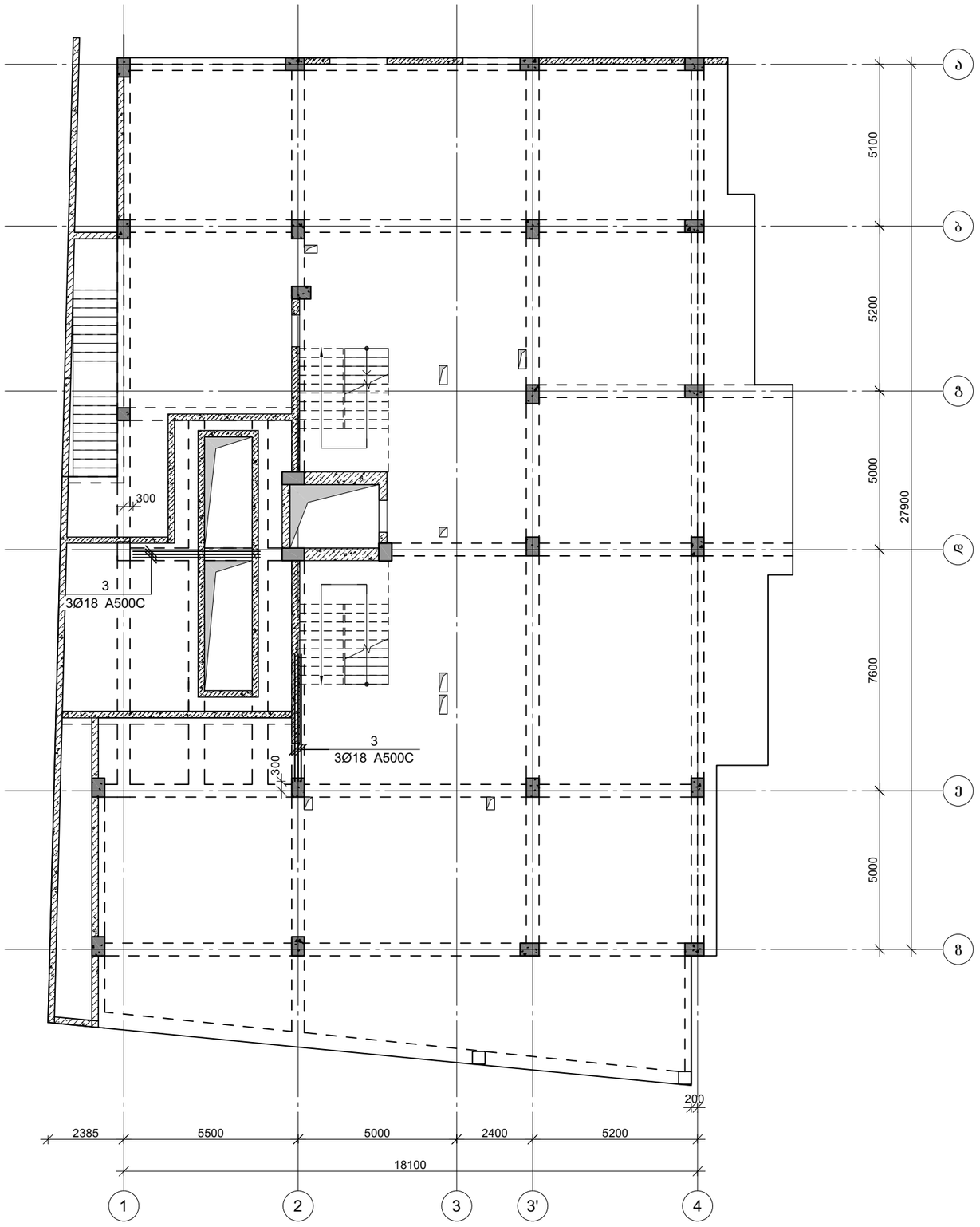


პროექტის დასახელება

მრავალბინიანი საცხოვრებელი სახლი

პროექტის მისამართი

ქ. თბილისი, ჯიქიას №9
(01.14.05.005.121)

დამკვეთი

| სტადია | მარცილი | განმარტება |
|---|---|---|
| მპ | 2023.02.09 | |

დაკვეთის №

CAD DWG ფაილი 05.rigelebi.dwg

მთ. კონსტრუქტორი: ა. ქორტავა

შესრულა ბ. ჩხიკვაძე

შეამოწმა გ. ვაშაკიძე

საავტორო უფლებები

ნახაზის დასახელება

მონ. რ/ბ რიგელების ქვედა შრის გაძლიერება -3.30 ნიშნულზე

კ-5.02

A3

# მონ. რ/ბ რიგელების გედა შრის გაძლიერება -3.30 ნიშნულზე

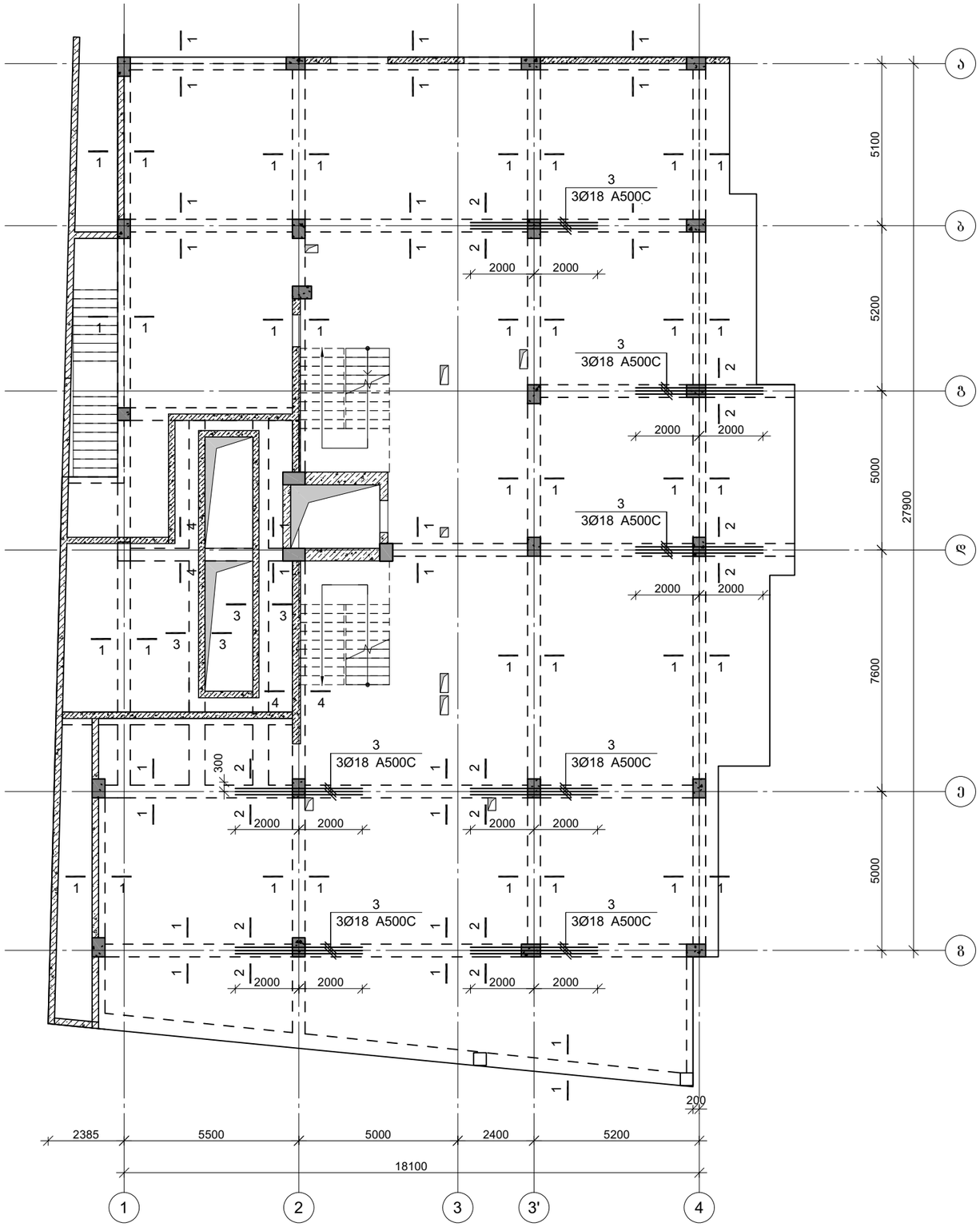


პროექტის დასახელება

მრავალბინიანი საცხოვრებელი სახლი

პროექტის მისამართი

ქ. თბილისი, ჯიქიას №9 (01.14.05.005.121)

დამკვეთი

| სტადია | მარცხი | განმარტება |
|---|---|---|
| მპ | 2023.02.09 | |

დაკვეთის №

CAD DWG ფაილი 05.rigelebi.dwg

| | | |
|---|---|---|
| მთ. კონსტრუქტორი: | | ა. კორტავა |
| შესრულა | | ბ. ჩხიკვაძე |
| შეამოწმა | | გ. ვაშაკიძე |

საავტორო უფლებები

ნახაზის დასახელება

მონ. რ/ბ რიგელების გედა შრის გაძლიერება -3.30 ნიშნულზე

კ-5.03

A3

## კვეთი 1-1

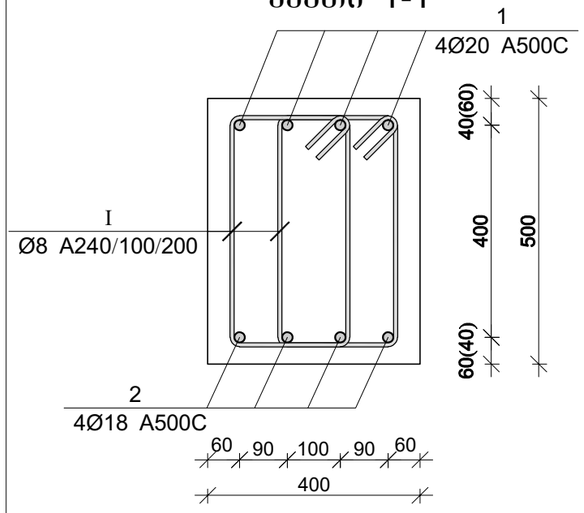


## კვეთი 2-2

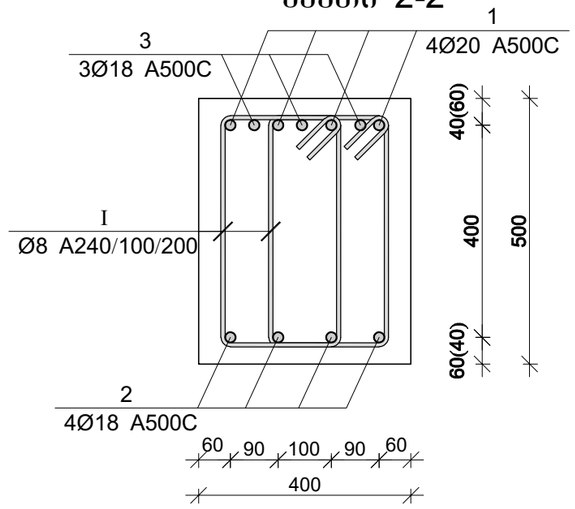


## კვეთი 3-3

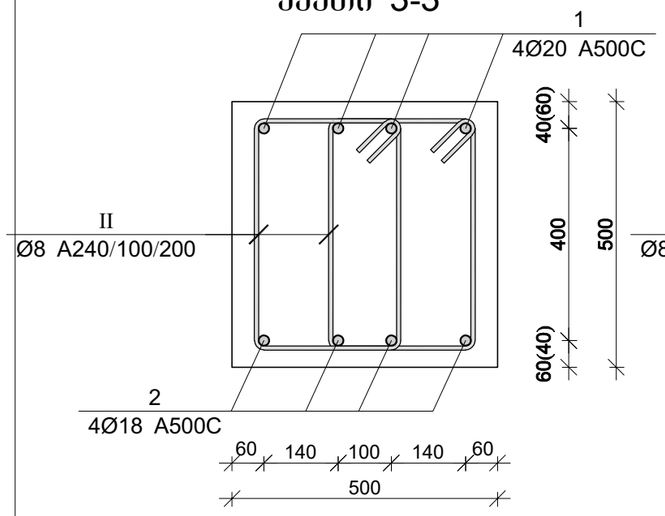


## კვეთი 4-4

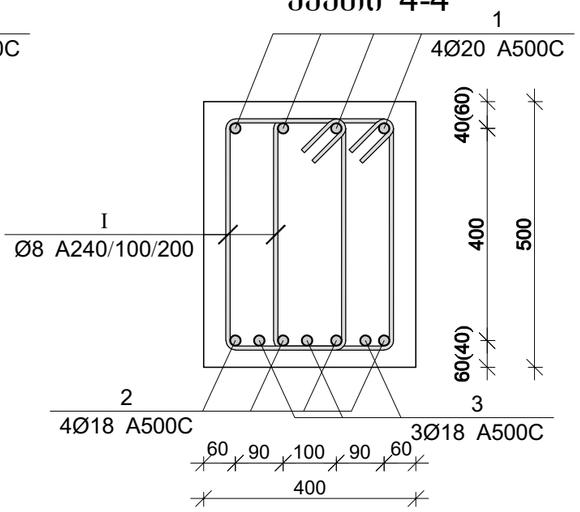


| პოზ. | Ø [მმ.] | ესკიზი [მმ.] | სიგრძე [მმ.] |
|---|---|---|---|
| ① | Ø20 | 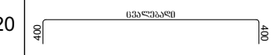  | ---- |
| ② | Ø18 |   | ---- |
| ③ | Ø18 | 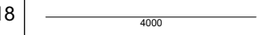  | 4000 |
| Ⅰ | Ø8 | 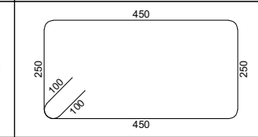  | 1600 |
| Ⅰ | Ø8 | 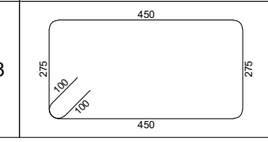  | 1650 |

### მონ. რ/ბ რიგელების სპეციფიკაცია -3.30 ნიშნულზე

| არმატურის სპეციფიკაცია | | | | | არმატურის ამოკრეფა | | | | | ბეტონი B 30 |
|---|---|---|---|---|---|---|---|---|---|---|
| პოზ. № | Ø | L მმ. | n ცალი | Ln მ. | Ø | ∑ Ln მ. | გრაძივი მეტრის წონა კგ. | წონა კგ. A240 | წონა კგ. A500C | V; მ³ |
| 1 | 2 | 3 | 4 | 5 | 6 | 7 | 8 | 9 | 10 | 11 |
| 1 | 20 A500C | - | - | 1152.80 | 8 A240 | 5264.13 | 0.39 | 2077.15 | | 34.30 |
| 2 | 18 A500C | - | - | 1152.80 | 20 A500C | 1152.80 | 2.47 | | 2842.98 | |
| 3 | 18 A500C | 4000 | 27 | 108.00 | 18 A500C | 1260.80 | 2.00 | | 2518.56 | |
| Ⅰ | 8 A240 | 1600 | 3133 | 5013.33 | | | | | | |
| II | 8 A240 | 1650 | 152 | 250.80 | | | ∑ | 2077.15 | 5361.54 | 34.30 |
| | | | | | | n= 1 | | 2077.15 | 5361.54 | 34.30 |
| | | | | | | | | | 216.87 | კგ/მ³ |

პროექტის დასახელება

მრავალბინიანი საცხოვრებელი სახლი

პროექტის მისამართი

ქ. თბილისი, ჯიქიას №9 (01.14.05.005.121)

დამკვეთი

| სტადია | მარცხი | განმარტება |
|---|---|---|
| მპ | 2023.02.09 | |

დაკვეთის №

CAD DWG ფაილი 05.rigelebi.dwg

მთ. კონსტრუქტორი: ა. კორტავა

შესრულა ბ. ჩხიკვაძე

შეამოწმა ზ. ვაშაკიძე

საავტორო უფლებები

ნახაზის დასახელება

მონ. რ/ბ რიგელების არმირების კვეთები და სპეციფიკაცია -3.30 ნიშნულზე

კ-5.04

A3

# მონ. რ/ბ რიგელების არმირების გეგმა 0.00 ნიშნულზე

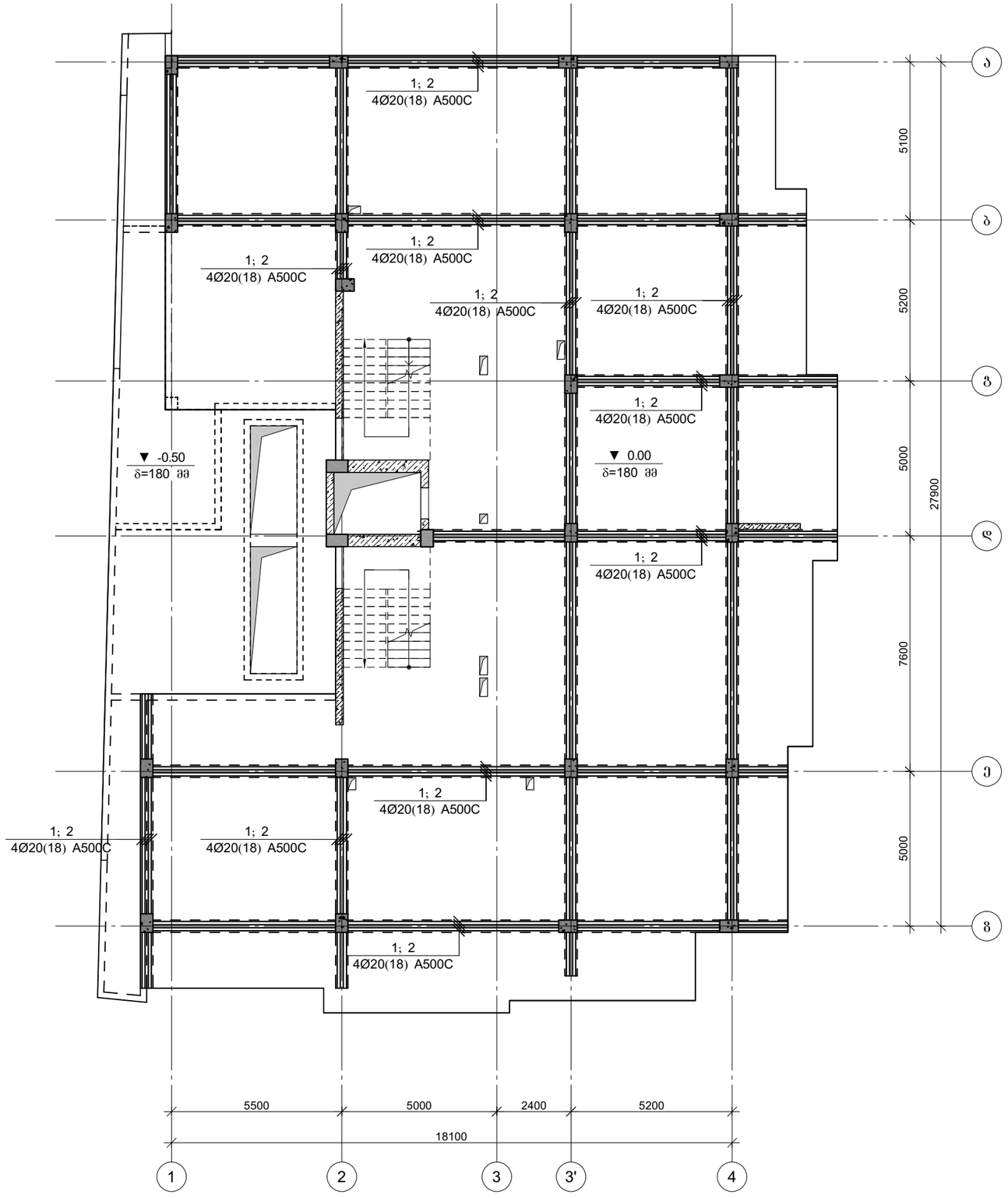


პროექტის დასახელება

მრავალბინიანი საცხოვრებელი სახლი

პროექტის მისამართი

ქ. თბილისი, ჯიქიას №9
(01.14.05.005.121)

დამკვეთი

| | | |
|---|---|---|
| სტადია | მარილი | განმარტება |
| შპ | 2023.02.09 | |

დაკვეთის №

CAD DWG ფაილი 05.rigelebi.dwg

| | |
|---|---|
| მთ. კონსტრუქტორი: | ა. ქორბაშა |
| შესრულა | ბ. ჩხიკვაძე |
| შეამოწმა | გ. ვაშაკიძე |

საავტორო უფლებები

ნახაზის დასახელება

მონ. რ/ბ რიგელების არმირების გეგმა 0.00 ნიშნულზე

კ-5.05

A3

# მონ. რ/ბ რიგელების ქვედა შრის გაძლიერება 0.00 ნიშნულზე

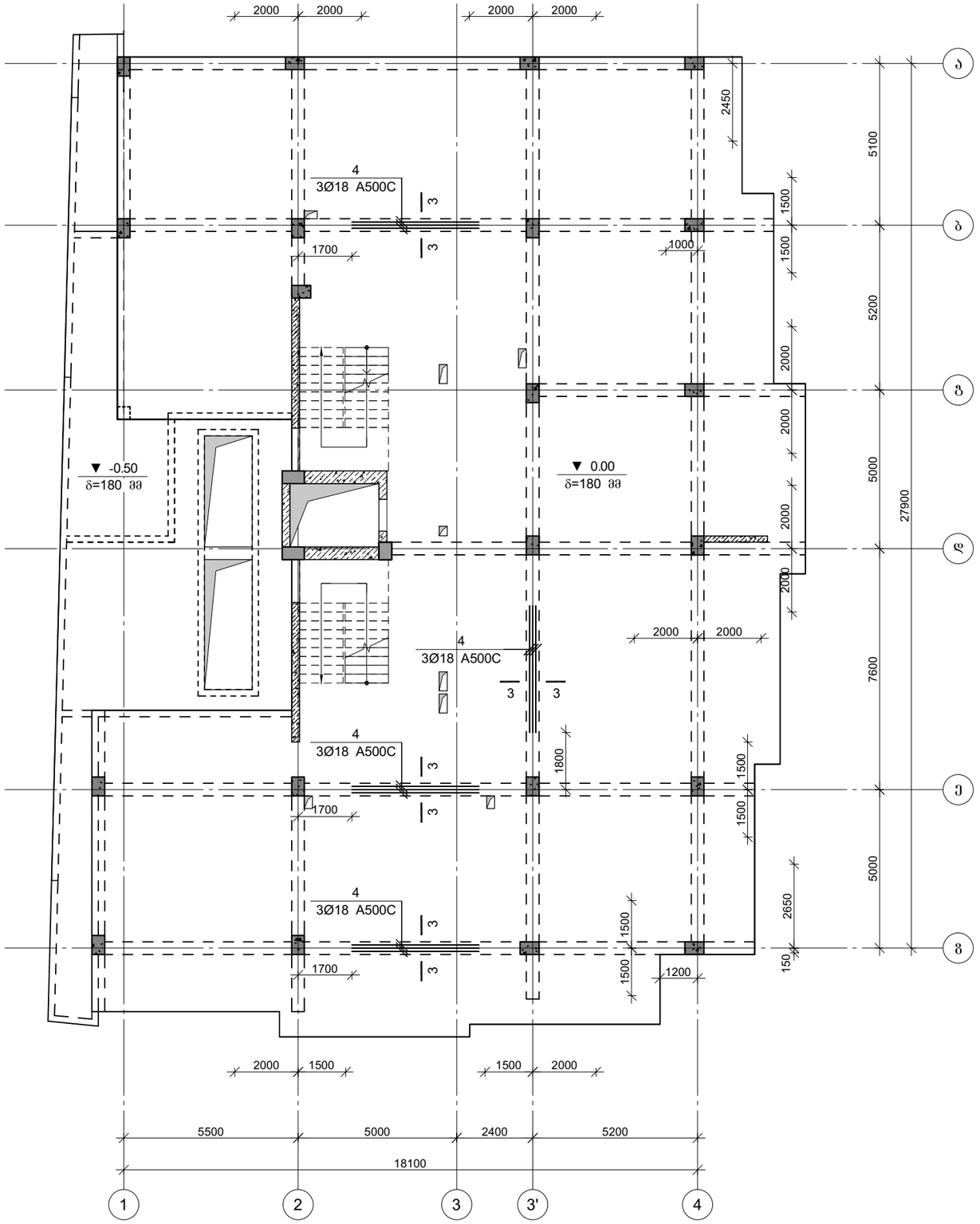


პროექტის დასახელება

მრავალბინიანი საცხოვრებელი სახლი

პროექტის მისამართი

ქ. თბილისი, ჯიქიას №9
(01.14.05.005.121)

დამკვეთი

| სტადია | მარილი | განმარტება |
|---|---|---|
| მპ | 2023.02.09 | |

დაკვეთის №

CAD DWG ფაილი 05.rigelebi.dwg

მთ. კონსტრუქტორი: ა. კორტავა

შესრულა ბ. ჩხიკვაძე

შეამოწმა გ. ვაშაკიძე

საავტორო უფლებები

ნახაზის დასახელება

მონ. რ/ბ რიგელების ქვედა შრის გაძლიერება 0.00 ნიშნულზე

კ-5.06

A3

# მონ. რ/ბ რიგელების გედა შრის გაძლიერება 0.00 ნიშნულზე

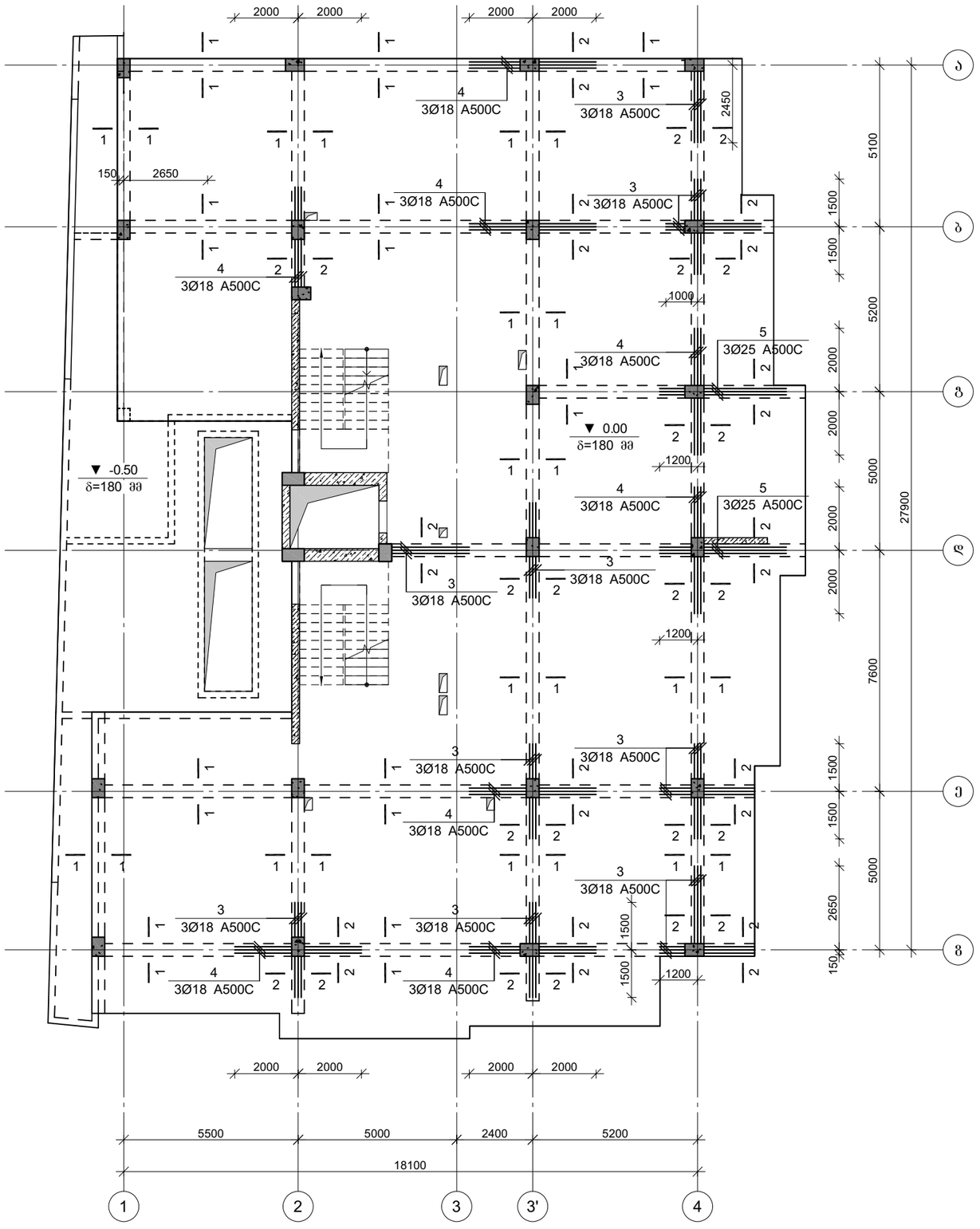


პროექტის დასახელება

მრავალბინიანი საცხოვრებელი სახლი

პროექტის მისამართი

ქ. თბილისი, ჯიქიას №9
(01.14.05.005.121)

დამკვეთი

| სტადია | მარცლი | განმარტება |
|---|---|---|
| გკ | 2023.02.09 | |

დაკვეთის №

CAD DWG ფაილი 05.rigelebi.dwg

მთ. კონსტრუქტორი: ა. ჯორტაძა

შესრულა ბ. ჩხიკვაძე

შეამოწმა გ. ვაშაკიძე

საავტორო უფლებები

ნახაზის დასახელება

მონ. რ/ბ რიგელების გედა შრის გაძლიერება 0.00 ნიშნულზე

კ-5.07

A3

# კვეთი 1-1

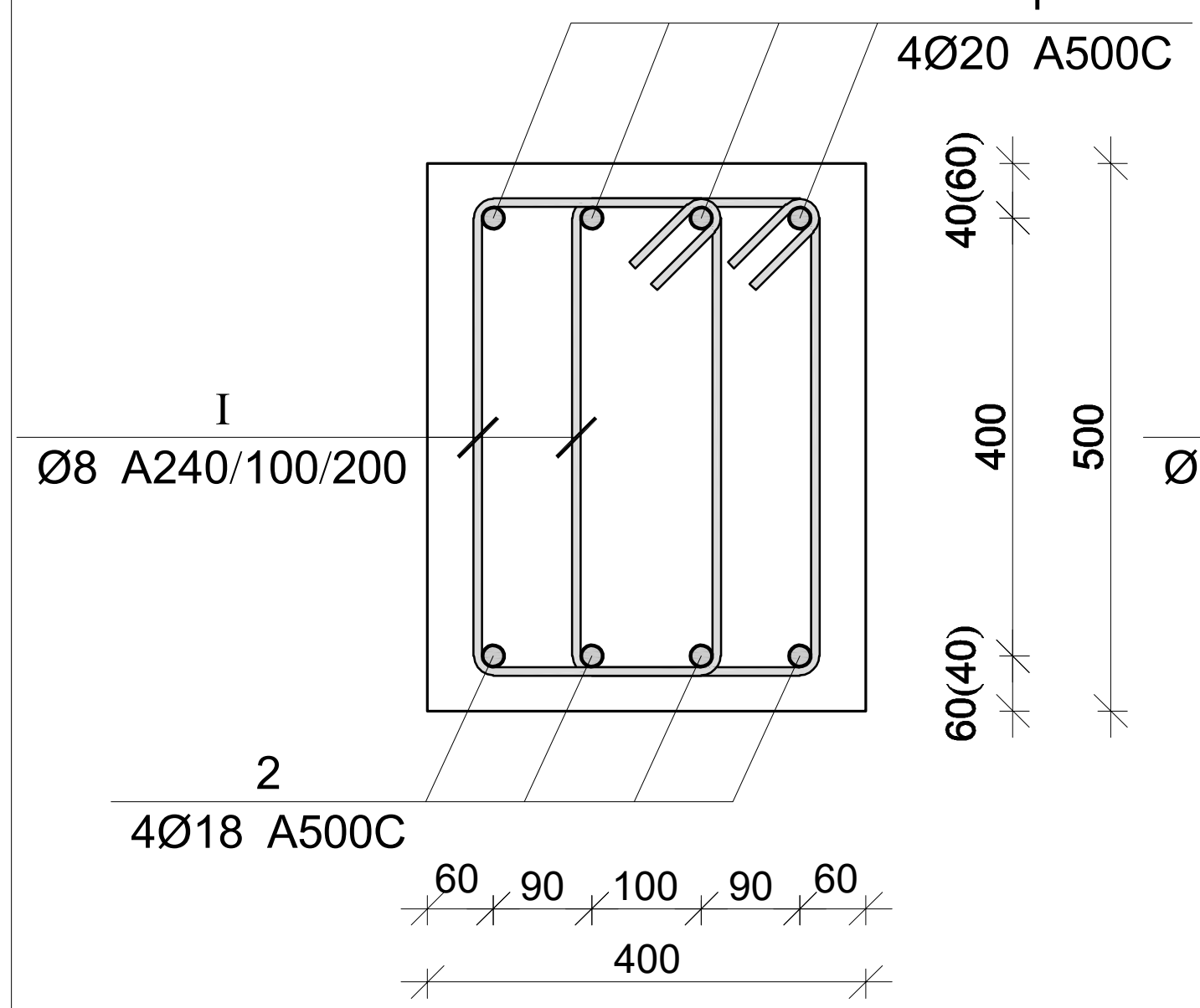


# კვეთი 2-2

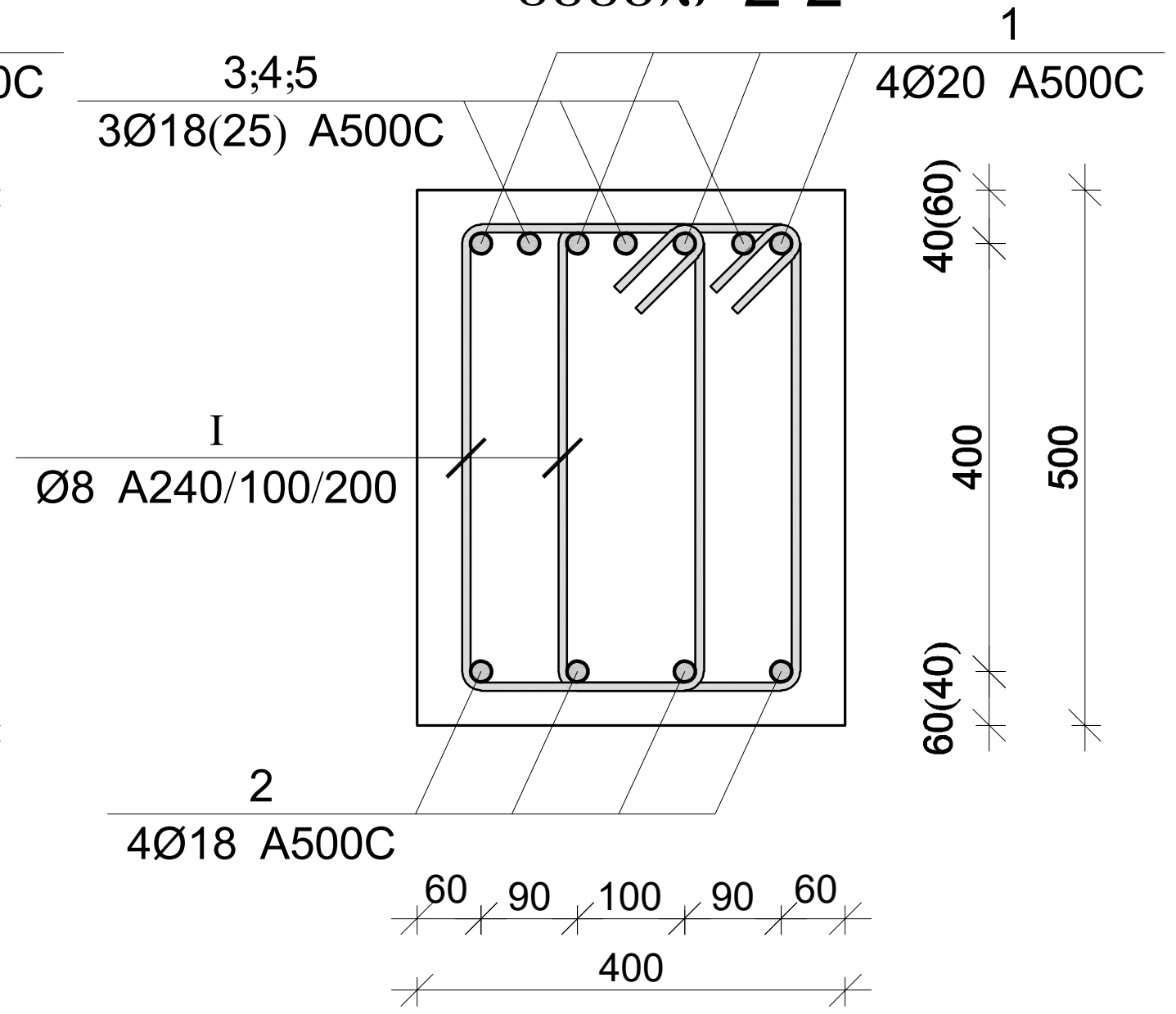


# კვეთი 3-3

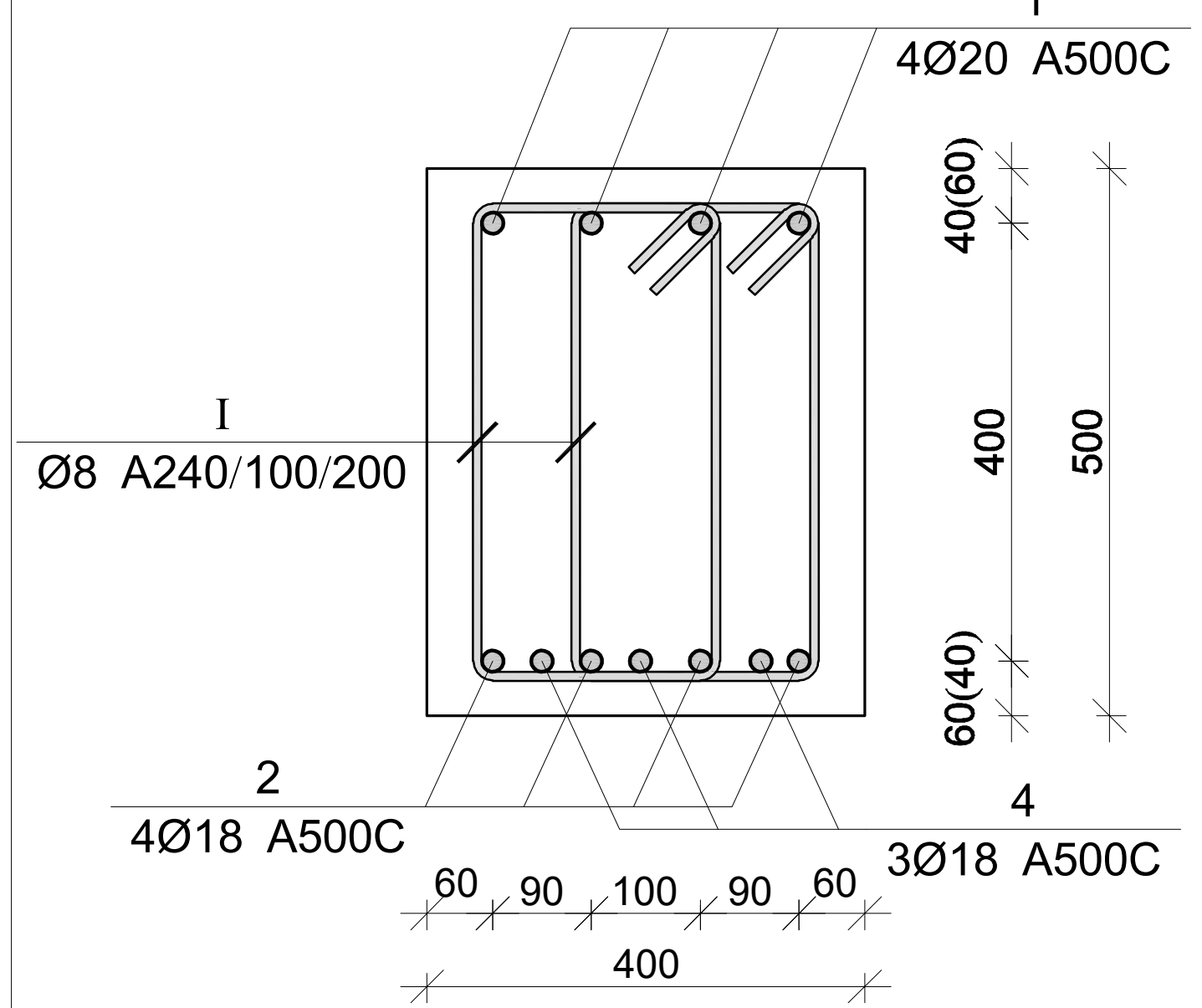


| პოზ. | Ø [მმ.] | ესკიზი [მმ.] | სიგრძე [მმ.] |
|---|---|---|---|
| 1 | Ø20 | 400 ცვალებადი 400 | ---- |
| 2 | Ø20 | 400 ცვალებადი 400 | ---- |
| 3 | Ø18 | 3000 | 3000 |
| 4 | Ø18 | 4000 | 4000 |
| 5 | Ø25 | 4000 | 4000 |
| I | Ø8 | 450; 250; 100; 100; 250; 450 | 1600 |

## მონ. რ/ბ რიგელების სპეციფიკაცია 0.00 ნიშნულზე

| არმატურის სპეციფიკაცია | | | | | არმატურის ამოკრეფა | | | | | ბეტონი B 30 |
|---|---|---|---|---|---|---|---|---|---|---|
| პოზ. № | Ø | L მმ. | n ცალი | Ln მ. | Ø | ∑ Ln მ. | გრძივი მეტრის წონა კგ. | წონა კგ. A240 | წონა კგ. A500C | V; $მ^3$ |
| 1 | 2 | 3 | 4 | 5 | 6 | 7 | 8 | 9 | 10 | 11 |
| 1 | 20 A500C | - | - | 844.80 | 8 A240 | 4480.00 | 0.39 | 1767.74 | | 30.60 |
| 2 | 18 A500C | - | - | 844.80 | 18 A500C | 1084.80 | 2.00 | | 2166.98 | |
| 3 | 18 A500C | 3000 | 36 | 108.00 | 20 A500C | 844.80 | 2.47 | | 2083.41 | |
| 4 | 18 A500C | 4000 | 33 | 132.00 | 25 A500C | 24.00 | 3.85 | | 92.48 | |
| 5 | 25 A500C | 4000 | 6 | 24.00 | | | | | | |
| I | 8 A240 | 1600 | 2800 | 4480.00 | | | | | | |
| | | | | | | | ∑ | 1767.74 | 4342.87 | 30.60 |
| | | | | | | n= 1 | | 1767.74 | 4342.87 | 30.60 |
| | | | | | | | | | 199.69 | კგ/$მ^3$ |

პროექტის დასახელება

მრავალბინიანი საცხოვრებელი სახლი

პროექტის მისამართი

ქ. თბილისი, ხიქიას №9 (01.14.05.005.121)

დამკვეთი

| სტადია | თარიღი | განმარტება |
|---|---|---|
| მპ | 2023.02.09 | |

დამკვეთის №

CAD DWG ფაილი 05.rigelebi.dwg

მთ. კონსტრუქტორი: ა. კორტავა

შეასრულა ბ. ჩხიკვაძე

შეამოწმა ვ. ვაშაკიძე

საავტორო უფლებები

ნახაზის დასახელება

მონ. რ/ბ რიგელების არმირების კვეთები და სპეციფიკაცია 0.00 ნიშნულზე

კ-5.08

A3

# მონ. რ/ბ რიგელების არმირების გეგმა +3.30 ნიშნულზე

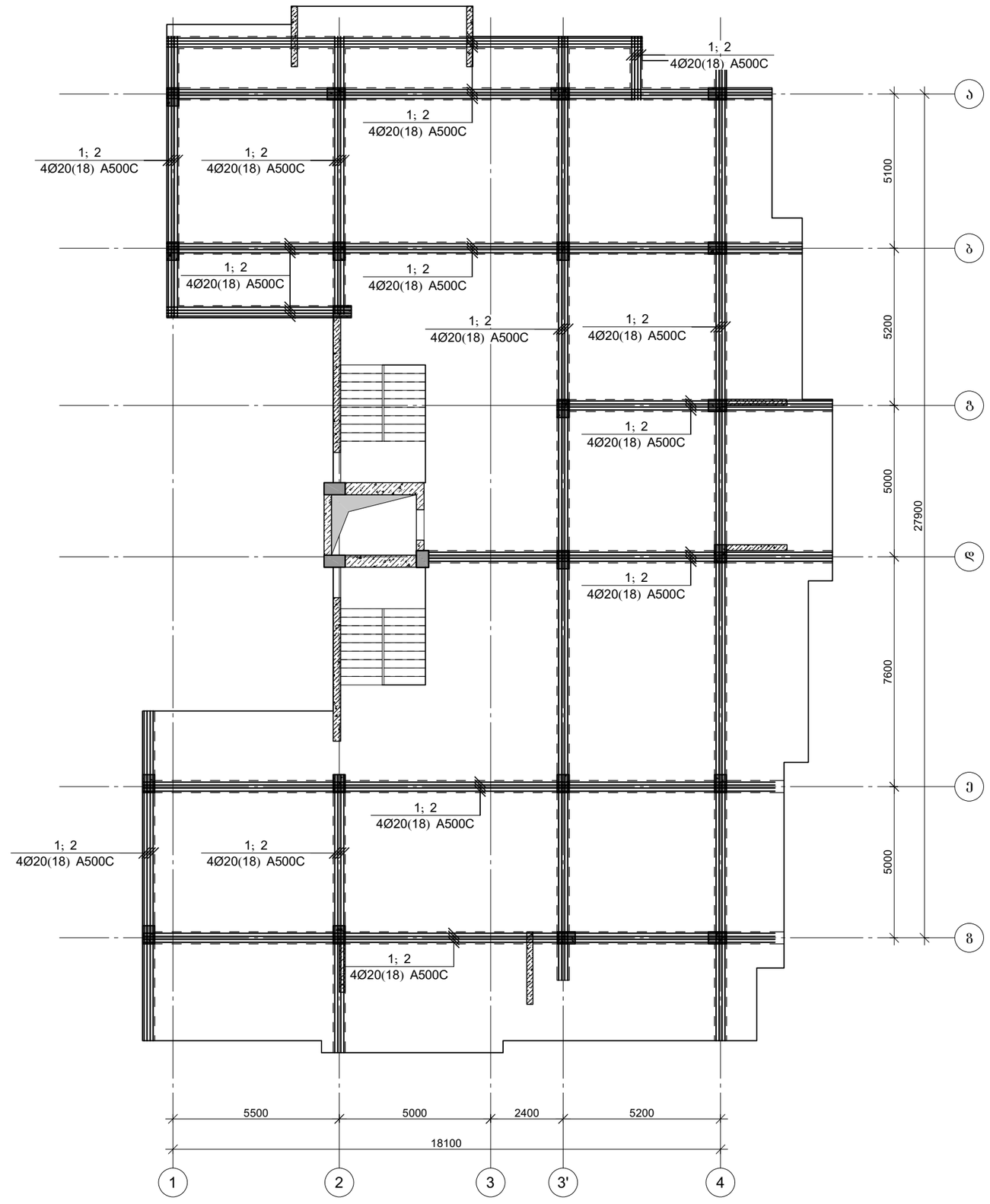


პროექტის დასახელება

მრავალბინიანი საცხოვრებელი სახლი

პროექტის მისამართი

ქ. თბილისი, ჯიქიას №9
(01.14.05.005.121)

დამკვეთი

| სტადია | მარცხი | განმარტება |
|---|---|---|
| მპ | 2023.02.09 | |

დაკვეთის №

CAD DWG ფაილი 05.rigelebi.dwg

მთ. კონსტრუქტორი: ა. ჯორტაძე

შესრულა ბ. ჩხიკვაძე

შეამოწმა გ. ვაშაკიძე

საავტორო უფლებები

ნახაზის დასახელება

მონ. რ/ბ რიგელების არმირების გეგმა +3.30 ნიშნულზე

კ-5.09

A3

მონ. რ/ბ რიგელების ქვედა შრის გაძლიერება +3.30 ნიშნულზე

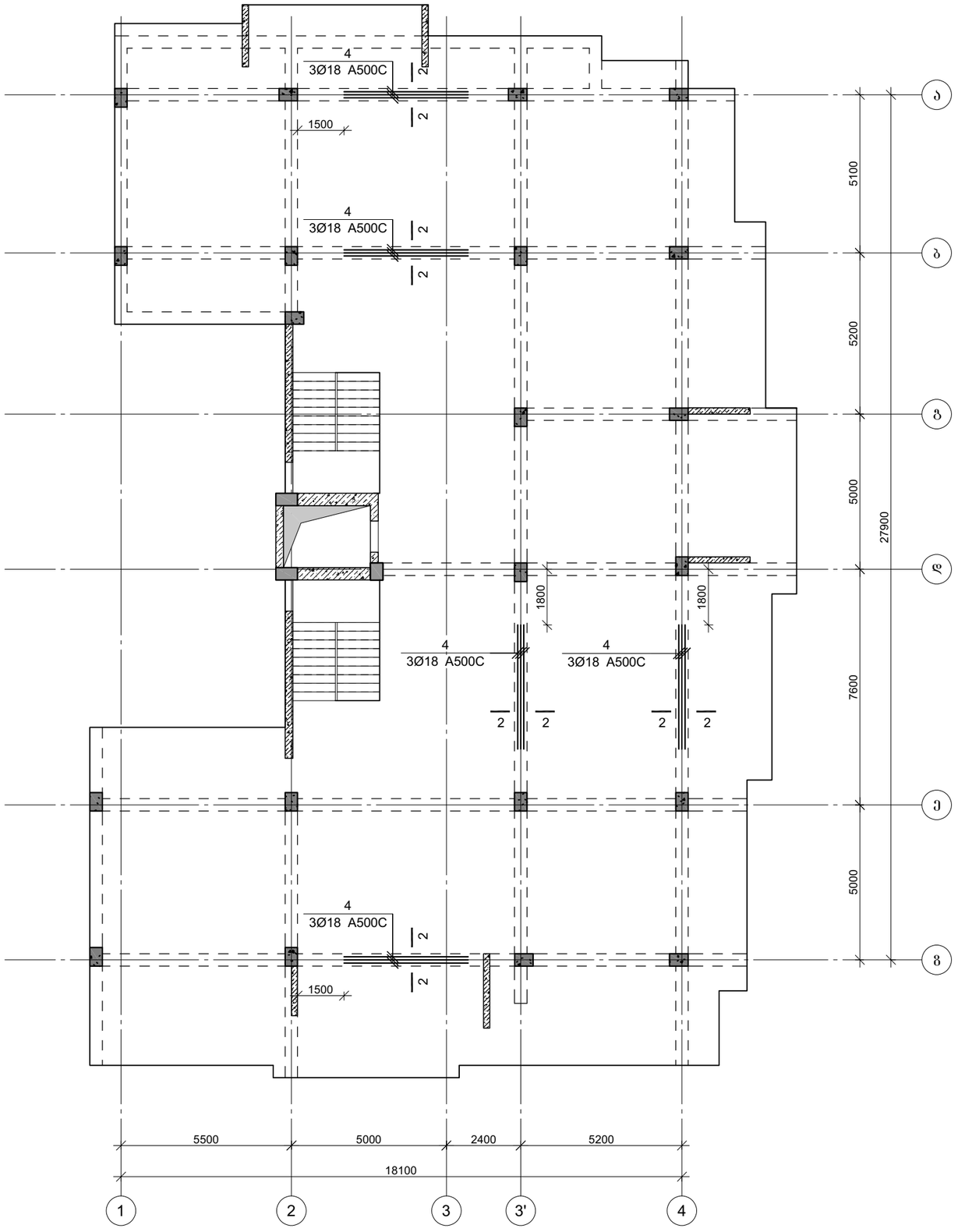


პროექტის დასახელება

მრავალბინიანი საცხოვრებელი სახლი

პროექტის მისამართი

ქ. თბილისი, ჯიქიას №9
(01.14.05.005.121)

დამკვეთი

| სტადია | მარცხი | განმარტება |
|---|---|---|
| მპ | 2023.02.09 | |

დაკვეთის №

CAD DWG ფაილი 05.rigelebi.dwg

| | | |
|---|---|---|
| მთ. კონსტრუქტორი: | | ა. კორტავა |
| შესრულა | | ბ. ჩხიკვაძე |
| შეამოწმა | | გ. ვაშაკიძე |

საავტორო უფლებები

ნახაზის დასახელება

მონ. რ/ბ რიგელების ქვედა შრის გაძლიერება +3.30 ნიშნულზე

კ-5.10

A3

# მონ. რ/ბ რიგელების გედა შრის გაძლიერება +3.30 ნიშნულზე

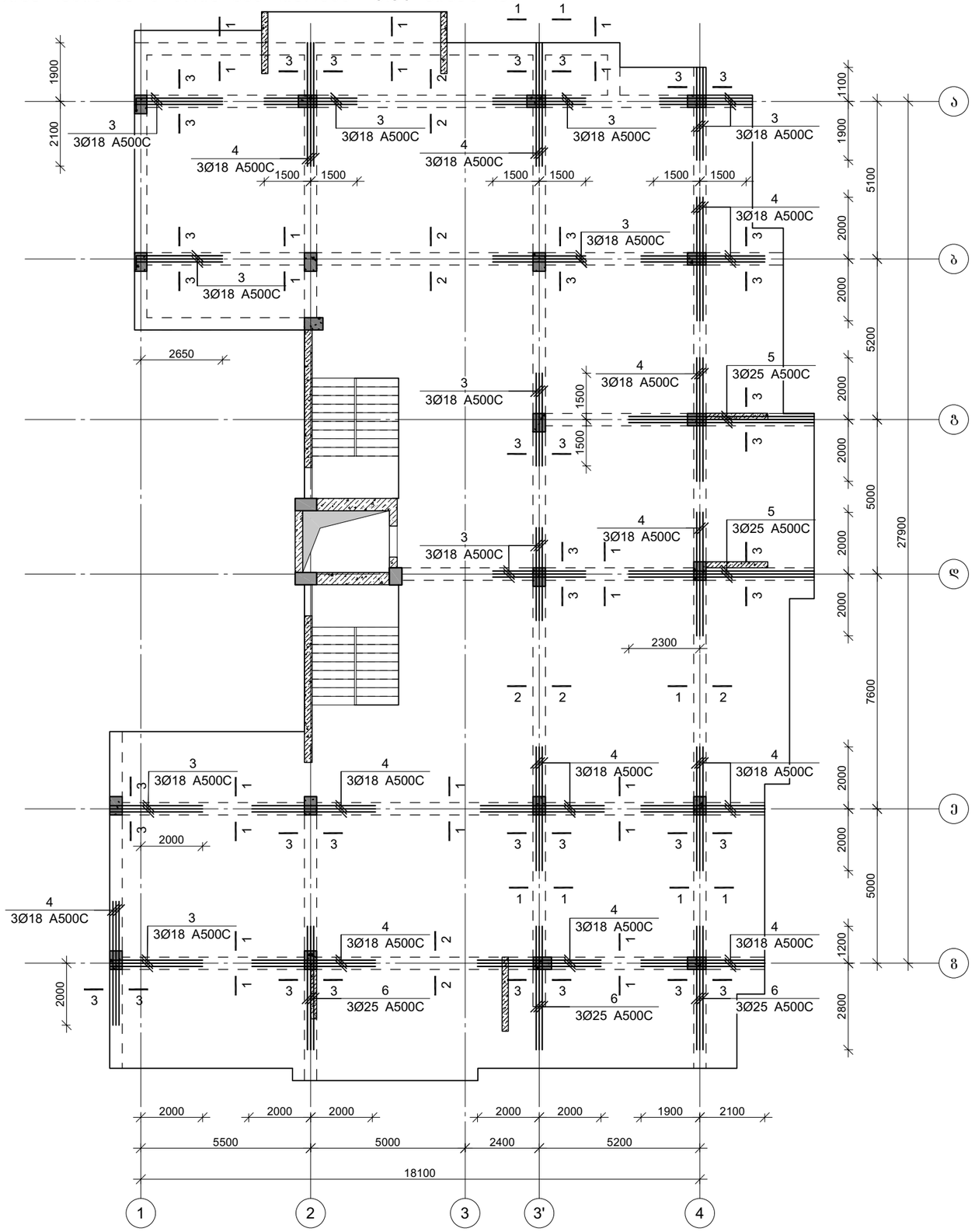


პროექტის დასახელება

მრავალბინიანი საცხოვრებელი სახლი

პროექტის მისამართი

ქ. თბილისი, ჯიქიას №9 (01.14.05.005.121)

დამკვეთი

| | | |
|---|---|---|
| სტადია | მარილი | განმარტება |
| მპ | 2023.02.09 | |

დაკვეთის №

CAD DWG ფაილი 05.rigelebi.dwg

| | | |
|---|---|---|
| მთ. კონსტრუქტორი: | | ა. კორტავა |
| შესრულა | | ბ. ჩხიკვაძე |
| შეამოწმა | | გ. ვაშაკიძე |

საავტორო უფლებები

ნახაზის დასახელება

მონ. რ/ბ რიგელების გედა შრის გაძლიერება +3.30 ნიშნულზე

კ-5.11

A3

## კვეთი 1-1

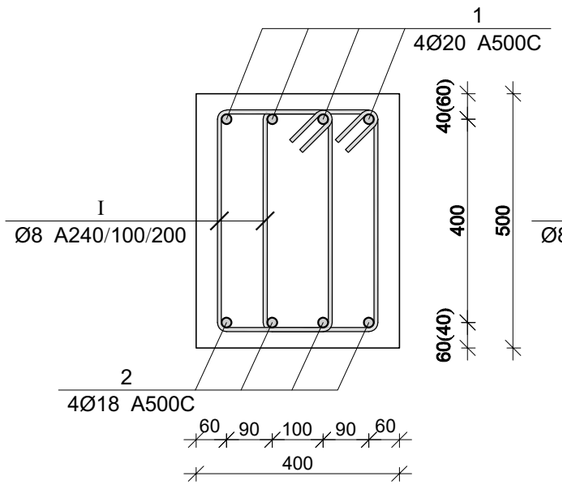


## კვეთი 2-2

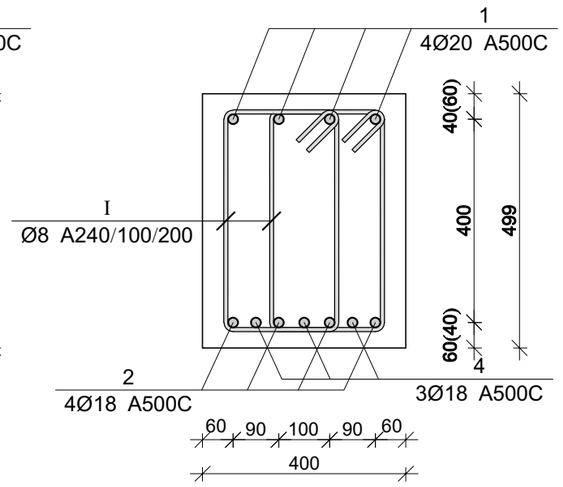


## კვეთი 3-3

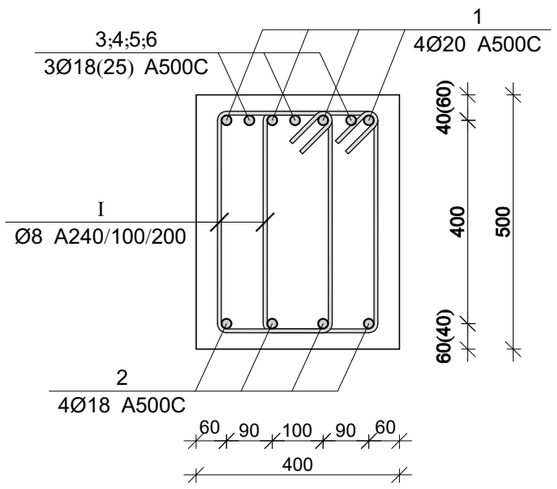


| პოზ. | Ø [მმ.] | ესკიზი [მმ.] | სიგრძე [მმ.] |
|---|---|---|---|
| ① | Ø20 |   | ---- |
| ② | Ø18 |   | ---- |
| ③ | Ø18 | 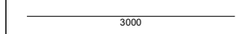  | 3000 |
| ④ | Ø18 | 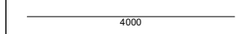  | 4000 |
| ⑤ | Ø25 |   | 6000 |
| ⑥ | Ø25 |   | 4000 |
| Ⓘ | Ø8 | 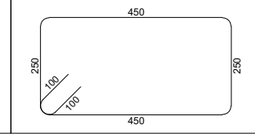  | 1600 |

### მონ. რ/ბ რიგელების სპეციფიკაცია +3.30 ნიშნულზე

| არმატურის სპეციფიკაცია | | | | | არმატურის ამოკრეფა | | | | | ბეტონი B 30 |
|---|---|---|---|---|---|---|---|---|---|---|
| პოზ. № | Ø | L მმ. | n ცალი | Ln მ. | Ø | ∑ Ln მ. | გრძივი ვეტრის წონა კგ. | წონა კგ. A240 | წონა კგ. A500C | V; მ³ |
| 1 | 2 | 3 | 4 | 5 | 6 | 7 | 8 | 9 | 10 | 11 |
| 1 | 20 A500C | - | - | 1019.70 | 8 A240 | 5216.00 | 0.39 | 2058.16 | | 37.00 |
| 2 | 18 A500C | - | - | 1019.70 | 18 A500C | 1367.70 | 2.00 | | 2732.10 | |
| 3 | 18 A500C | 3000 | 36 | 108.00 | 20 A500C | 1019.70 | 2.47 | | 2514.74 | |
| 4 | 18 A500C | 4000 | 60 | 240.00 | 25 A500C | 72.00 | 3.85 | | 277.44 | |
| 5 | 25 A500C | 6000 | 6 | 36.00 | | | | | | |
| 6 | 25 A500C | 4000 | 9 | 36.00 | | | | | | |
| I | 8 A240 | 1600 | 3260 | 5216.00 | | | ∑ | 2058.16 | 5524.28 | 37.00 |
| | | | | | | n= 1 | | 2058.16 | 5524.28 | 37.00 |
| | | | | | | | | | 204.93 | კგ/მ³ |

პროექტის დასახელება

მრავალბინიანი საცხოვრებელი სახლი

პროექტის მისამართი

ქ. თბილისი, ჯიქიას №9 (01.14.05.005.121)

დამკვეთი

| სტადია | მარცხ | განმარტება |
|---|---|---|
| მპ | 2023.02.09 | |

დაკვეთის №

CAD DWG ფაილი 05.rigelebi.dwg

მთ. კონსტრუქტორი: ა. კორტავა

შესრულა ბ. ჩხიკვაძე

შეამოწმა ზ. ვაშაკიძე

საავტორო უფლებები

ნახაზის დასახელება

მონ. რ/ბ რიგელების არმირების კვეთები და სპეციფიკაცია +3.30 ნიშნულზე

კ-5.12

A3

# მონ. რ/ბ რიგელების არმირების გეგმა +6.60 ნიშნულზე

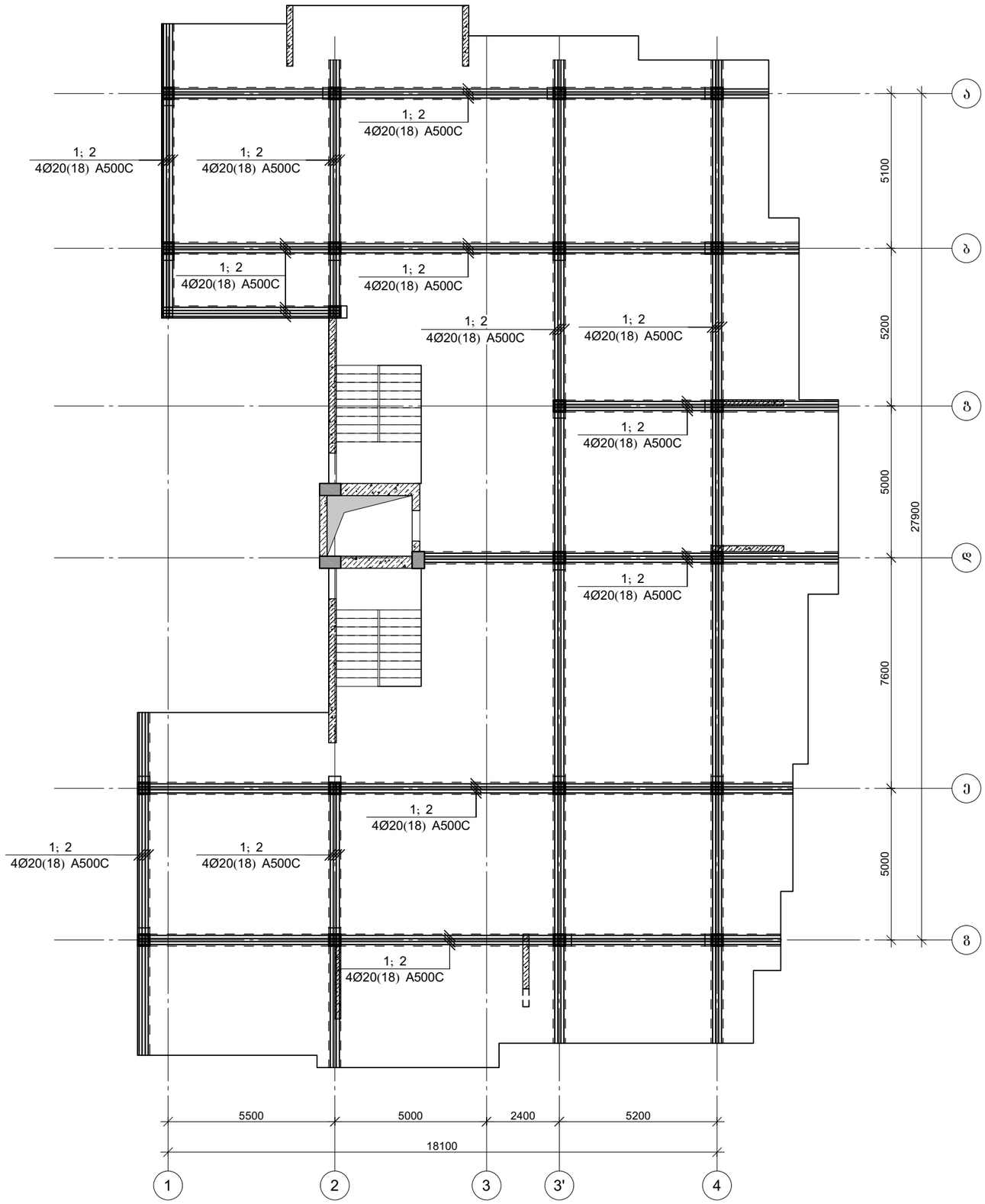


პროექტის დასახელება

მრავალბინიანი საცხოვრებელი სახლი

პროექტის მისამართი

ქ. თბილისი, ჯიქიას №9
(01.14.05.005.121)

დამკვეთი

| | | |
|---|---|---|
| სტადია | მარიღი | განმარტება |
| მპ | 2023.02.09 | |

დაკვეთის №

CAD DWG ფაილი 05.rigelebi.dwg

მთ. კონსტრუქტორი: ა. კორტავა

შესრულა ბ. ჩხიკვაძე

შეამოწმა ზ. ვაშაკიძე

საავტორო უფლებები

ნახაზის დასახელება

მონ. რ/ბ რიგელების არმირების გეგმა +6.60 ნიშნულზე

კ-5.13

A3

მონ. რ/ბ რიგელების ქვედა შრის გაძლიერება +6.60 ნიშნულზე

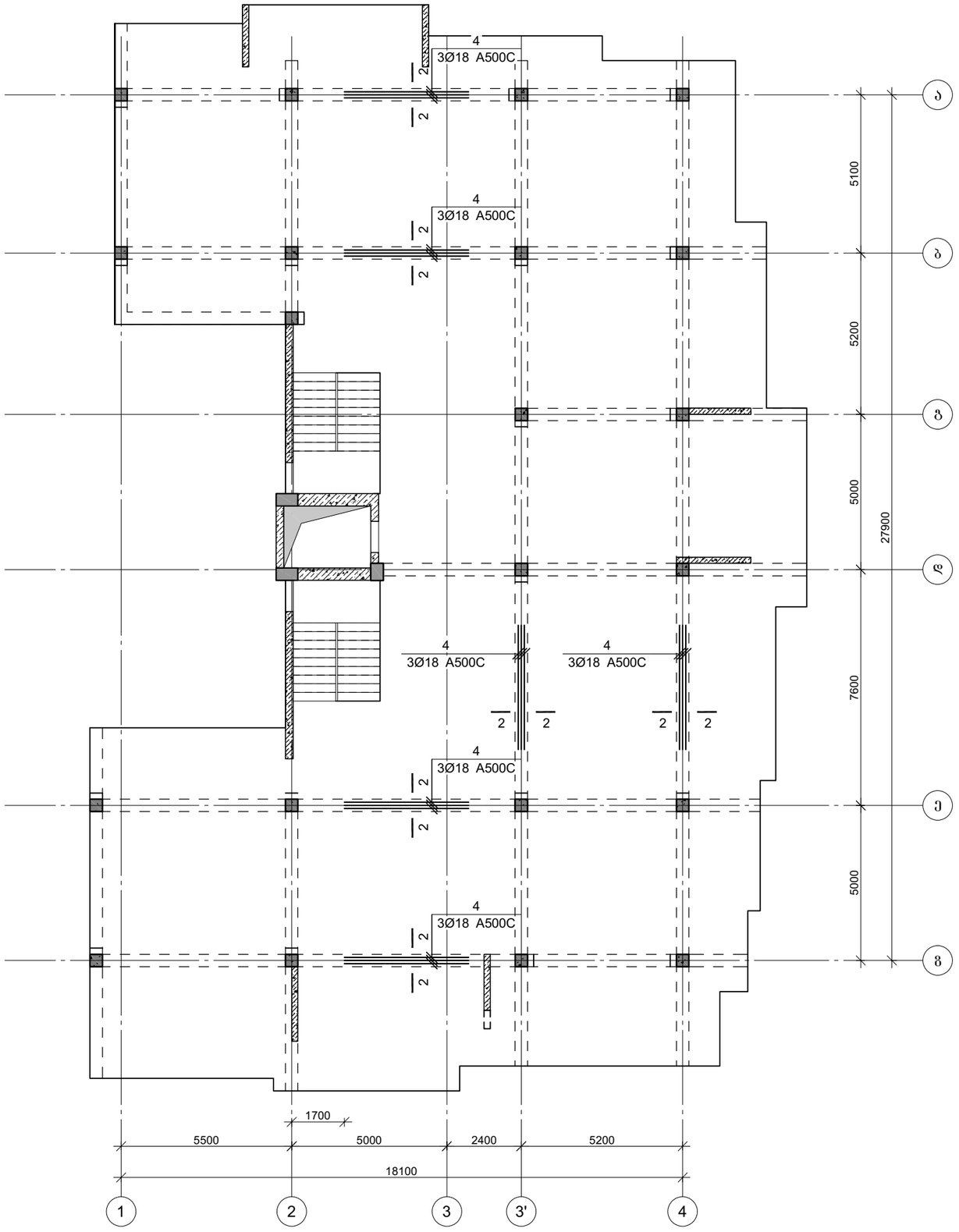


პროექტის დასახელება

მრავალბინიანი საცხოვრებელი სახლი

პროექტის მისამართი

ქ. თბილისი, ჯიქიას №9
(01.14.05.005.121)

დამკვეთი

| | | |
|---|---|---|
| სტადია | მარილი | განმარტება |
| მპ | 2023.02.09 | |

დაკვეთის №

CAD DWG ფაილი 05.rigelebi.dwg

| | | |
|---|---|---|
| მთ. კონსტრუქტორი: | | ა. ქორქაძე |
| შესრულა | | ბ. ჩხიკვაძე |
| შეამოწმა | | გ. ვაშაკიძე |

საავტორო უფლებები

ნახაზის დასახელება

მონ. რ/ბ რიგელების ქვედა შრის გაძლიერება +6.60 ნიშნულზე

კ-5.14

A3

# მონ. რ/ბ რიგელების გედა შრის გაძლიერება +6.60 ნიშნულზე

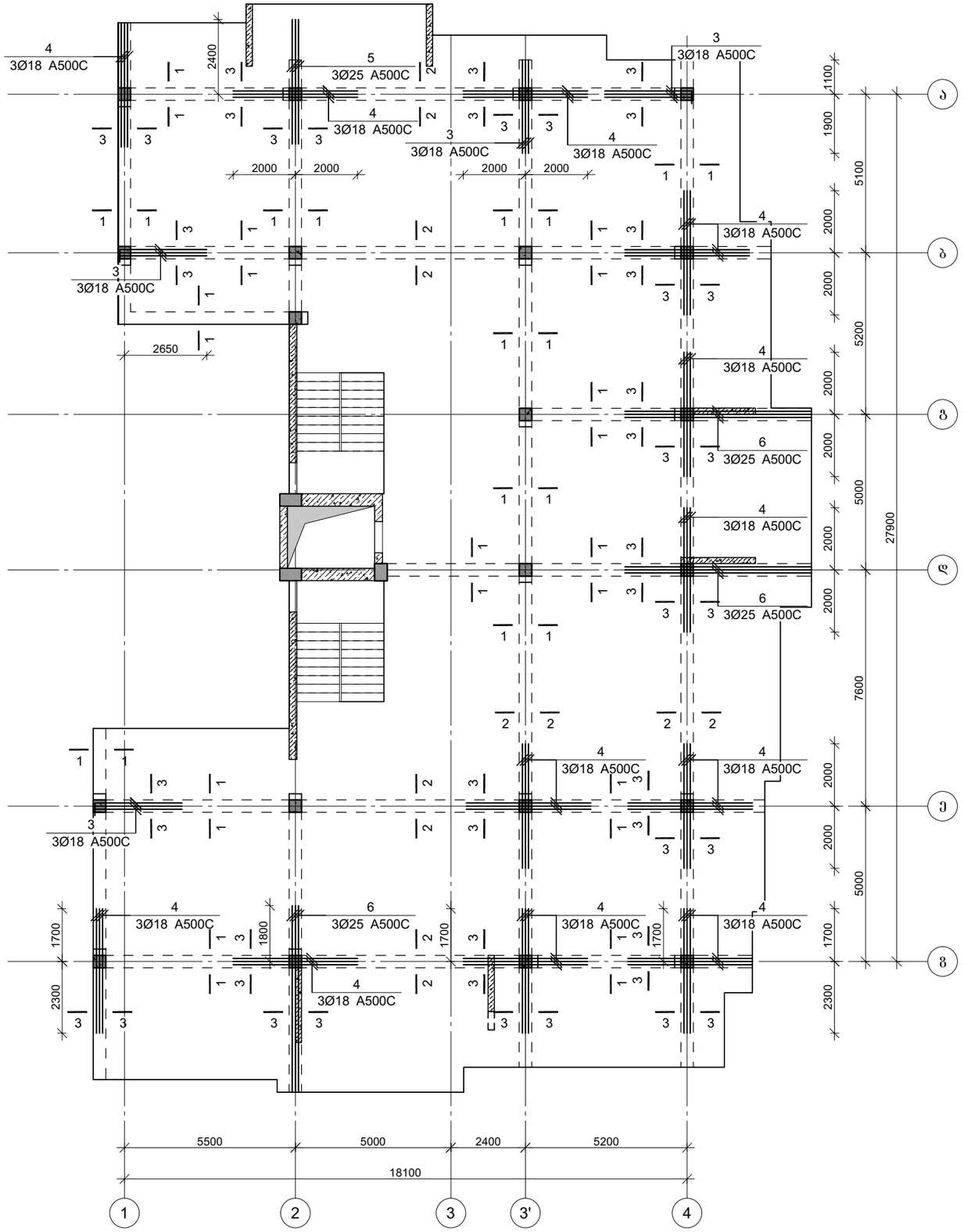


პროექტის დასახელება

მრავალბინიანი საცხოვრებელი სახლი

პროექტის მისამართი

ქ. თბილისი, ჯიქიას №9
(01.14.05.005.121)

დამკვეთი

| სტადია | მარცხი | განმარტება |
|---|---|---|
| მპ | 2023.02.09 | |

დაკვეთის №

CAD DWG ფაილი 05.rigelebi.dwg

მთ. კონსტრუქტორი: ა. კორტავა

შესრულა ბ. ჩხიკვაძე

შემოწმა ზ. ვაშაკიძე

საავტორო უფლებები

ნახაზის დასახელება

მონ. რ/ბ რიგელების გედა შრის გაძლიერება +6.60 ნიშნულზე

კ-5.15

A3

## კვეთი 1-1

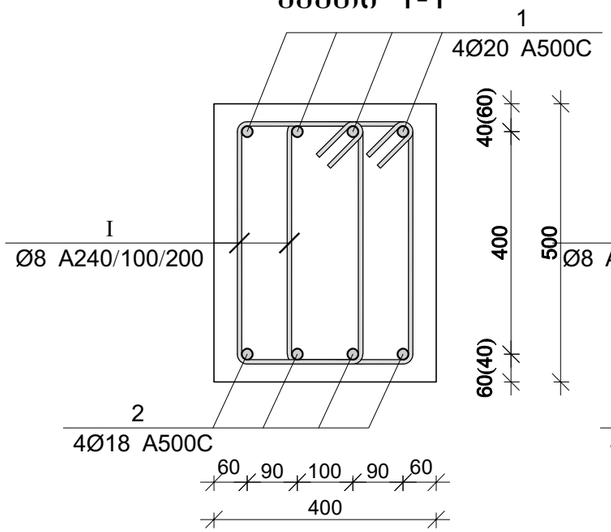


## კვეთი 2-2

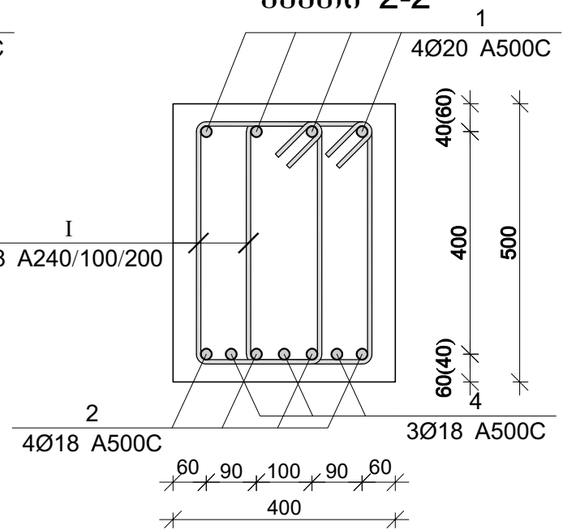


## კვეთი 3-3

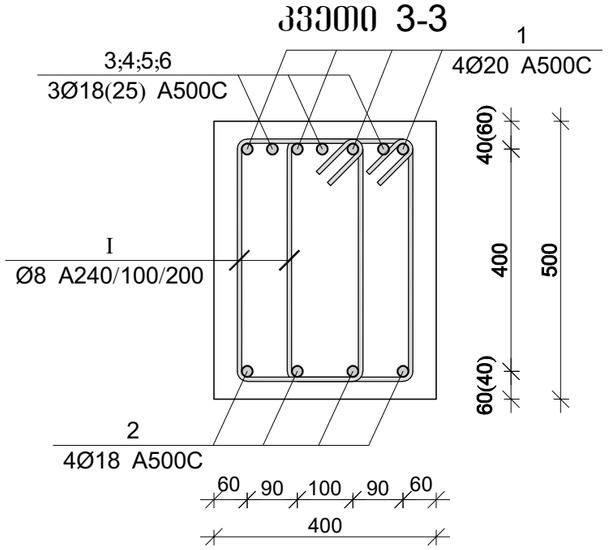


| პოზ. | Ø [მმ.] | ესკიზი [მმ.] | სიგრძე [მმ.] |
|---|---|---|---|
| ① | Ø20 | ცვალებადი 400 400 | ---- |
| ② | Ø18 | 400 400 ცვალებადი | ---- |
| ③ | Ø18 | 3000 | 3000 |
| ④ | Ø18 | 4000 | 4000 |
| ⑤ | Ø25 | 4000 | 4000 |
| ⑥ | Ø25 | 6000 | 6000 |
| Ⅰ | Ø8 | 450 250 250 100 100 450 | 1600 |

### მონ. რ/ბ რიგელების სპეციფიკაცია +6.60 ნიშნულზე

| არმატურის სპეციფიკაცია | | | | | არმატურის ამოკრეფა | | | | | ბეტონი B 30 |
|---|---|---|---|---|---|---|---|---|---|---|
| პოზ. № | Ø | L მმ. | n ცალი | Ln მ. | Ø | ∑ Ln მ. | ტარიფი ვერტიკ. წონა კგ. | წონა კგ. A240 | წონა კგ. A500C | V; მ³ |
| 1 | 2 | 3 | 4 | 5 | 6 | 7 | 8 | 9 | 10 | 11 |
| 1 | 20 A500C | - | - | 953.70 | 8 A240 | 4864.00 | 0.39 | 1919.26 | | 34.72 |
| 2 | 18 A500C | - | - | 953.70 | 18 A500C | 1253.70 | 2.00 | | 2504.37 | |
| 3 | 18 A500C | 3000 | 12 | 36.00 | 20 A500C | 953.70 | 2.47 | | 2351.97 | |
| 4 | 18 A500C | 4000 | 66 | 264.00 | 25 A500C | 66.00 | 3.85 | | 254.32 | |
| 5 | 25 A500C | 4000 | 3 | 12.00 | | | | | | |
| 6 | 25 A500C | 6000 | 9 | 54.00 | | | | | | |
| I | 8 A240 | 1600 | 3040 | 4864.00 | | | ∑ | 1919.26 | 5110.67 | 34.72 |
| | | | | | | n= 1 | | 1919.26 | 5110.67 | 34.72 |
| | | | | | | | | | 202.47 | კგ/მ³ |

პროექტის დასახელება

მრავალბინიანი საცხოვრებელი სახლი

პროექტის მისამართი

ქ. თბილისი, ჯიქიას №9 (01.14.05.005.121)

დამკვეთი

| | | |
|---|---|---|
| სტადია | მარიღი | განმარტება |
| მპ | 2023.02.09 | |

დაკვეთის №

CAD DWG ფაილი 05.rigelebi.dwg

| | | |
|---|---|---|
| მთ. კონსტრუქტორი: | | ა. კორტავა |
| შესრულა | | ბ. ჩხიკვაძე |
| შეამოწმა | | გ. ვაშაკიძე |

საავტორო უფლებები

ნახაზის დასახელება

მონ. რ/ბ რიგელების არმირების კვეთები და სპეციფიკაცია +6.60 ნიშნულზე

კ-5.16

A3

# მონ. რ/ბ რიგელების არმირების გეგმა +9.90 ნიშნულზე

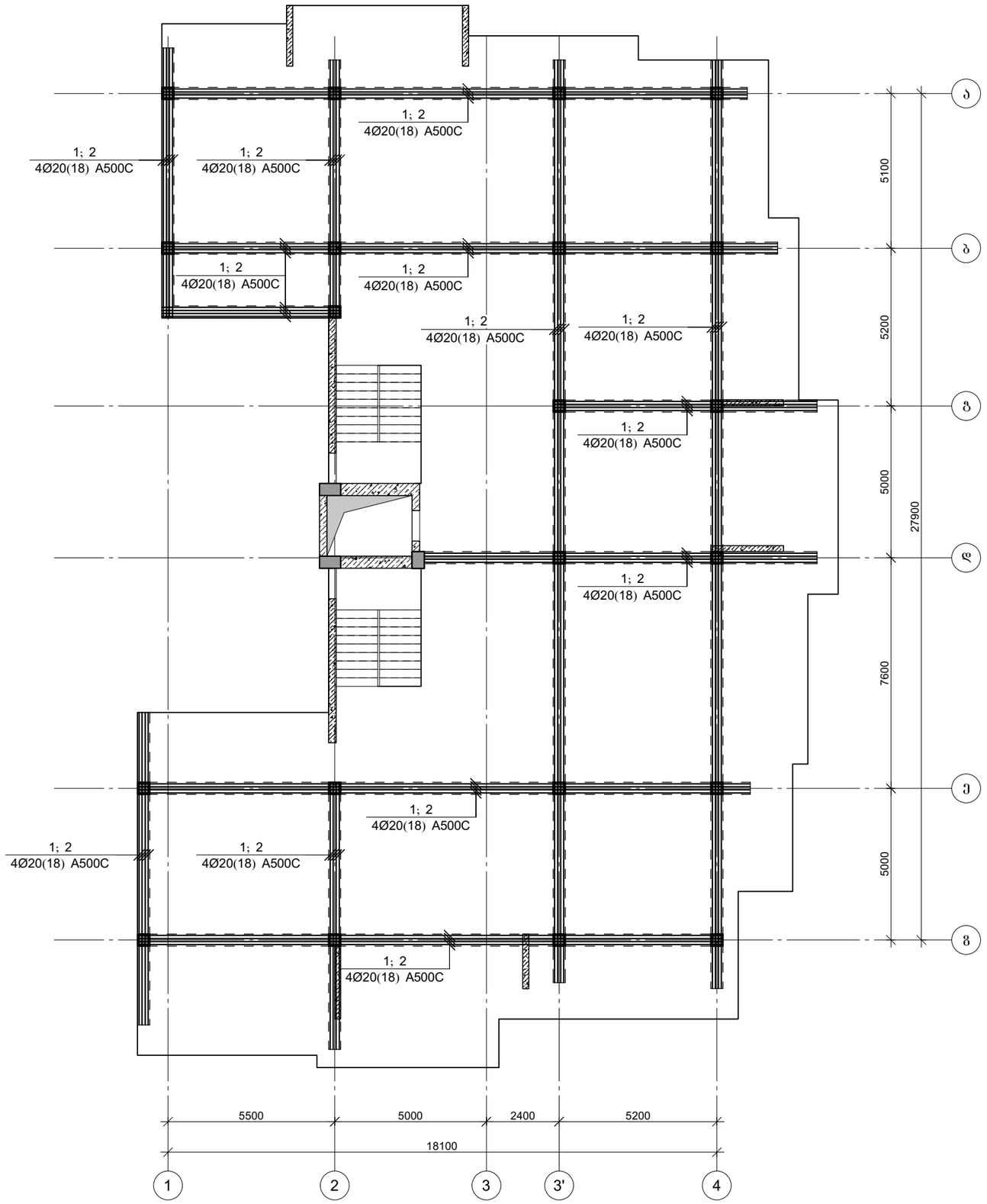


პროექტის დასახელება

მრავალბინიანი საცხოვრებელი სახლი

პროექტის მისამართი

ქ. თბილისი, ჯიქიას №9
(01.14.05.005.121)

დამკვეთი

| | | |
|---|---|---|
| სტადია | მარიღი | განმარტება |
| მპ | 2023.02.09 | |

დაკვეთის №

CAD DWG ფაილი 05.rigelebi.dwg

| | |
|---|---|
| მთ. კონსტრუქტორი: | ა. კორტავა |
| შესრულა | ბ. ჩხიკვაძე |
| შეამოწმა | ზ. ვაშაკიძე |

საავტორო უფლებები

ნახაზის დასახელება

მონ. რ/ბ რიგელების არმირების გეგმა +9.90 ნიშნულზე

კ-5.17

A3

მონ. რ/ბ რიგელების ქვედა შრის გაძლიერება +9.90 ნიშნულზე

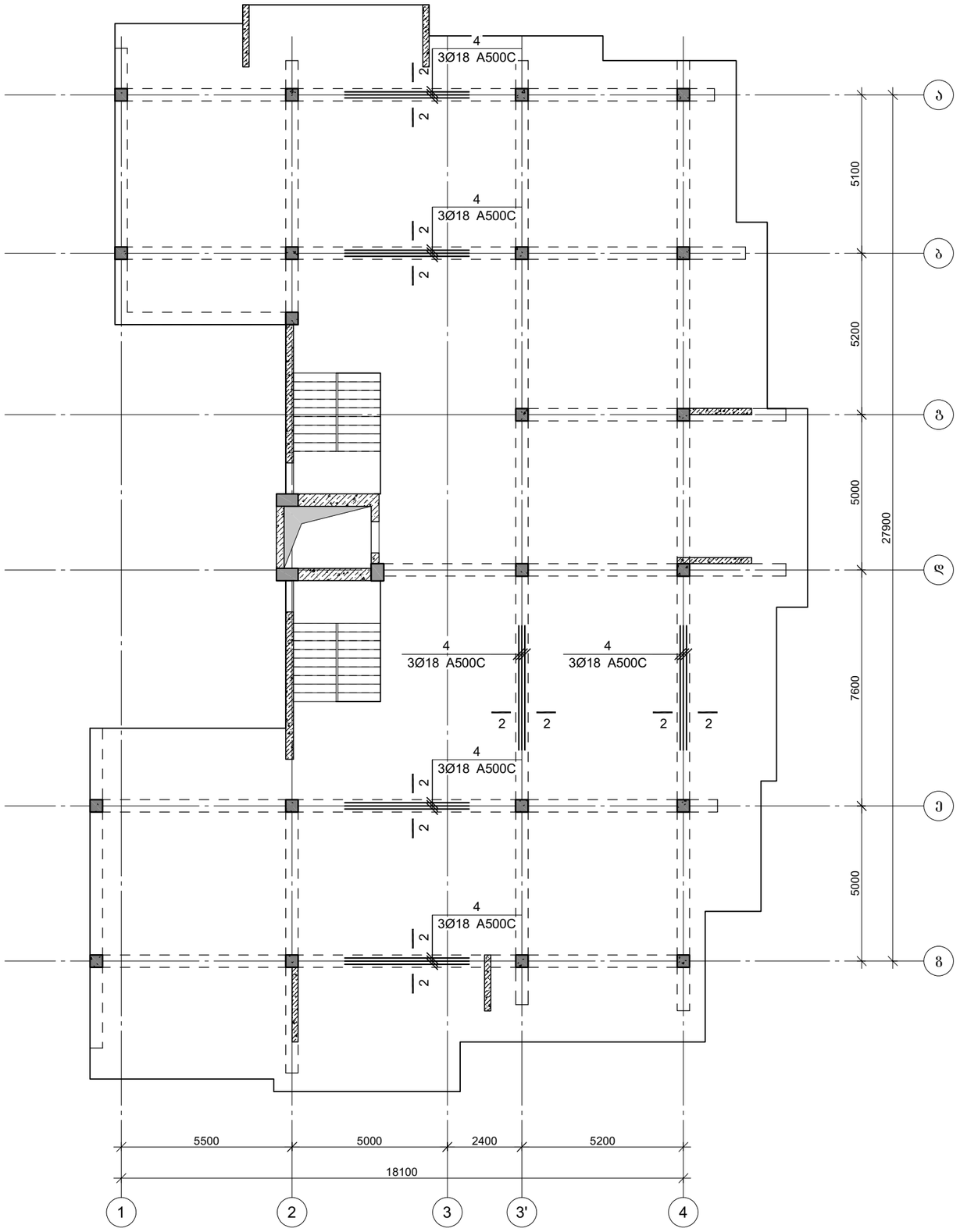


პროექტის დასახელება

მრავალბინიანი საცხოვრებელი სახლი

პროექტის მისამართი

ქ. თბილისი, ჯიქიას №9
(01.14.05.005.121)

დამკვეთი

| | | |
|---|---|---|
| სტადია | მარილი | განმარტება |
| მპ | 2023.02.09 | |

დაკვეთის №

CAD DWG ფაილი 05.rigelebi.dwg

მთ. კონსტრუქტორი: ა. ჯორბაძე

შესრულა ბ. ჩხიკვაძე

შეამოწმა გ. ვაშაკიძე

საავტორო უფლებები

ნახაზის დასახელება

მონ. რ/ბ რიგელების ქვედა შრის გაძლიერება +9.90 ნიშნულზე

კ-5.18

A3

# მონ. რ/ბ რიგელების გედა შრის გაძლიერება +9.90 ნიშნულზე

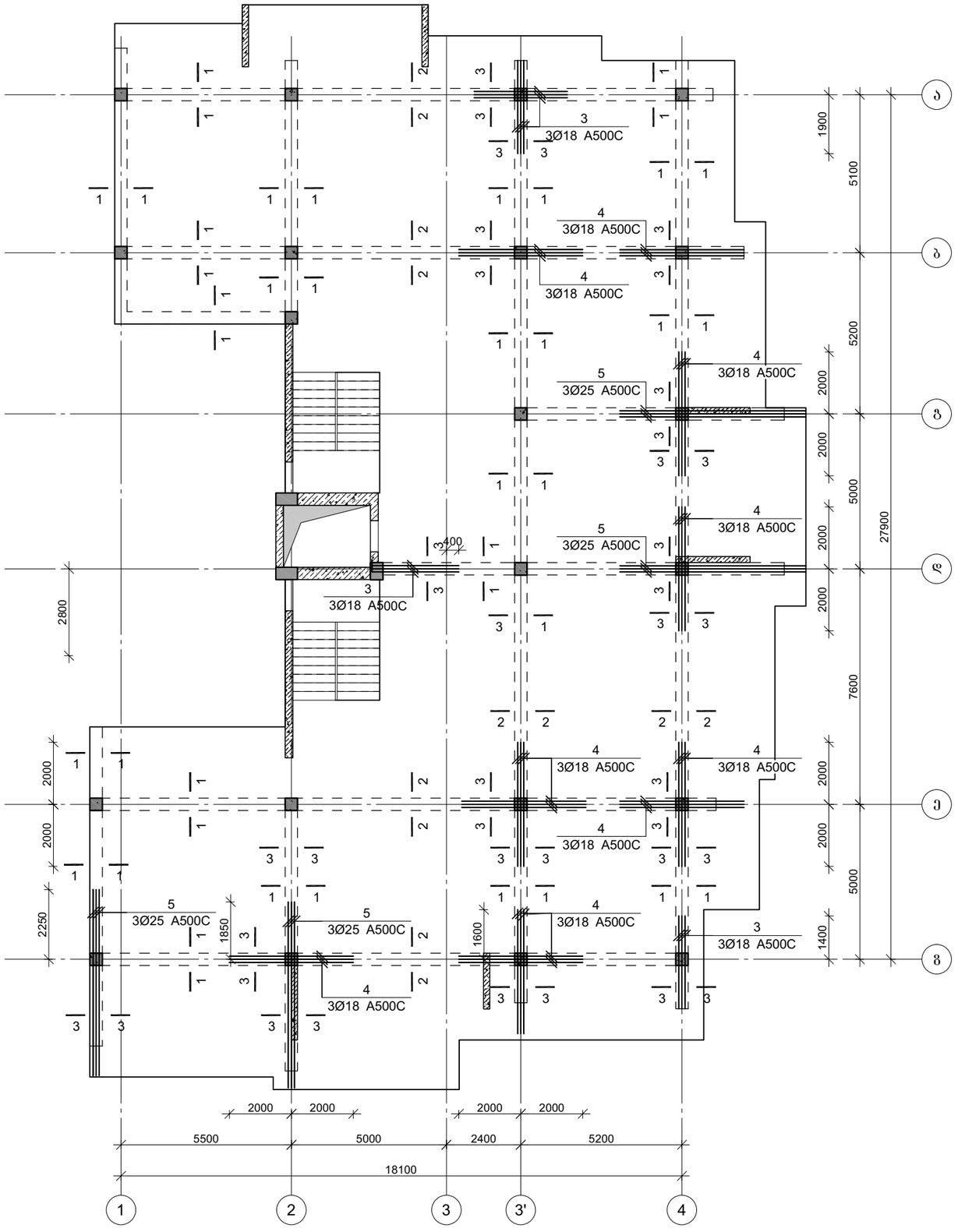


პროექტის დასახელება

მრავალბინიანი საცხოვრებელი სახლი

პროექტის მისამართი

ქ. თბილისი, ჯიქიას №9
(01.14.05.005.121)

დამკვეთი

| სტადია | მარცხი | განმარტება |
|---|---|---|
| მპ | 2023.02.09 | |

დაკვეთის №

CAD DWG ფაილი 05.rigelebi.dwg

მთ. კონსტრუქტორი: ა. ჯორბენაძე

შემსრულა ბ. ჩხიკვაძე

შემოწმა გ. ვაშაკიძე

საავტორო უფლებები

ნახაზის დასახელება

მონ. რ/ბ რიგელების გედა შრის გაძლიერება +9.90 ნიშნულზე

კ-5.19

A3

| პოზ. | Ø [მმ.] | ესკიზი [მმ.] | სიგრძე [მმ.] |
|---|---|---|---|
| 1 | Ø20 | 400 / ცვალებადი / 400 | ---- |
| 2 | Ø18 | 400 / ცვალებადი / 400 | ---- |
| 3 | Ø18 | 3000 | 3000 |
| 4 | Ø18 | 4000 | 4000 |
| I | Ø8 | 450 / 250 / 100 / 100 / 250 / 450 | 1600 |

## კვეთი 1-1

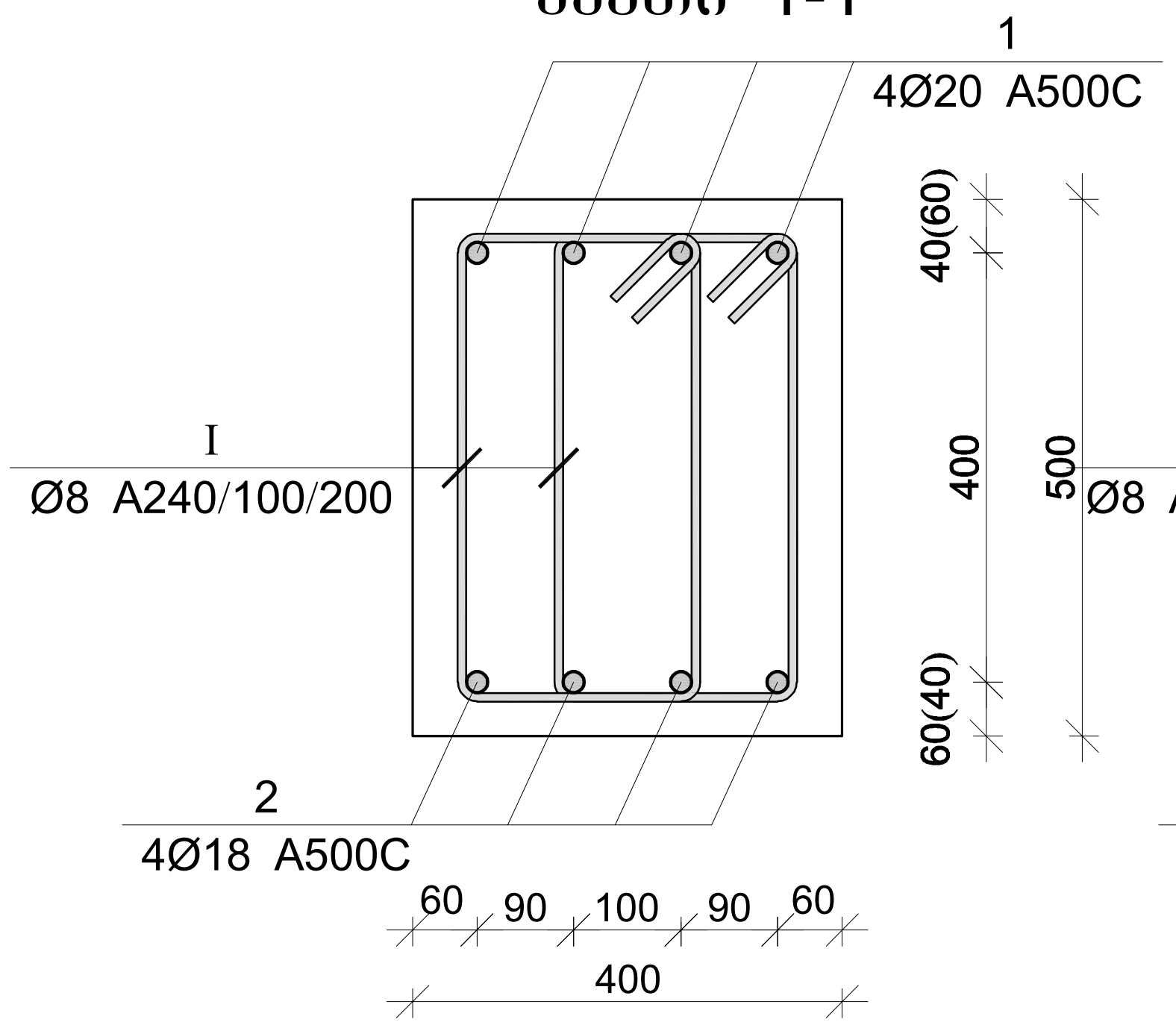


## კვეთი 2-2

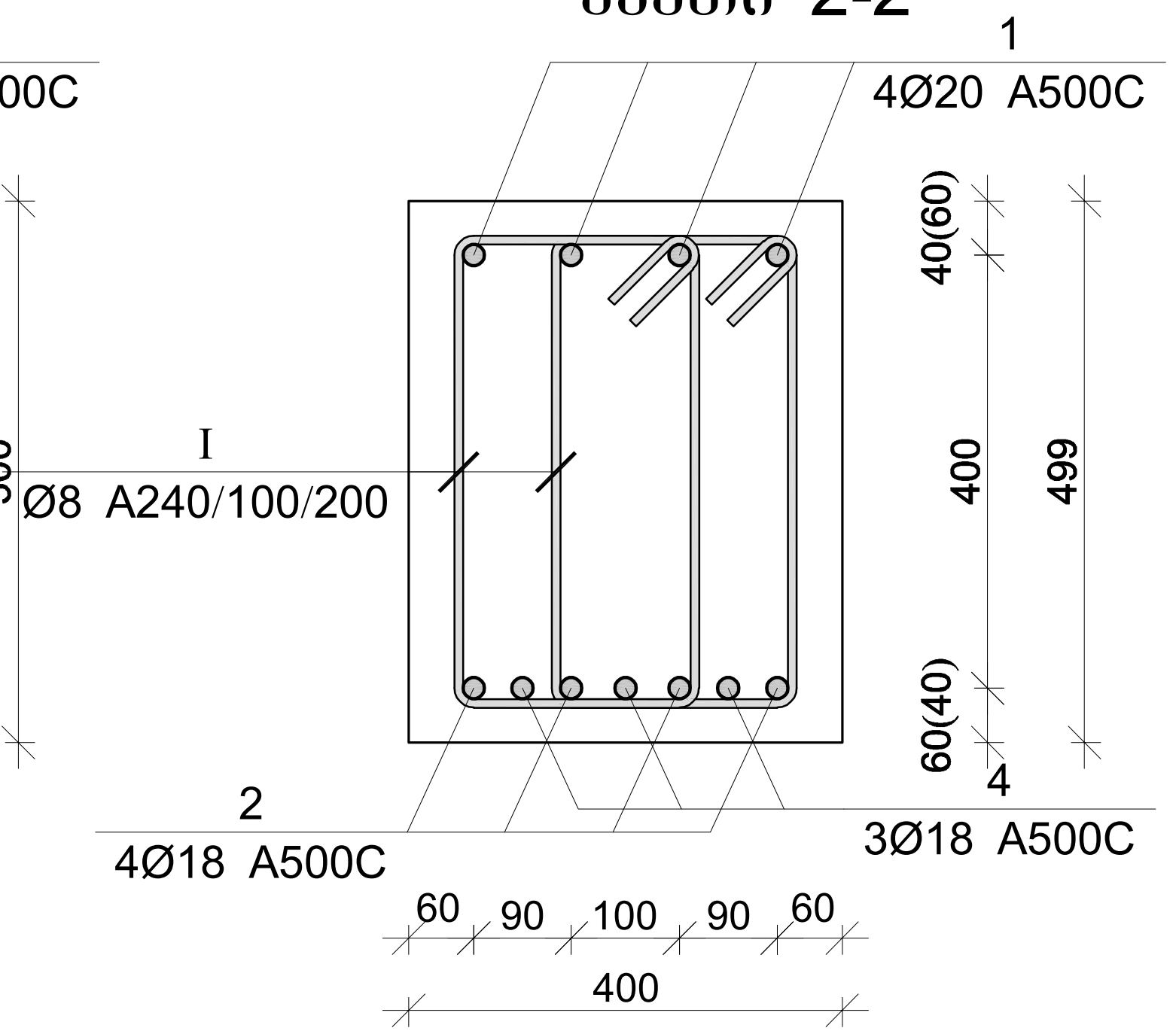


## კვეთი 3-3

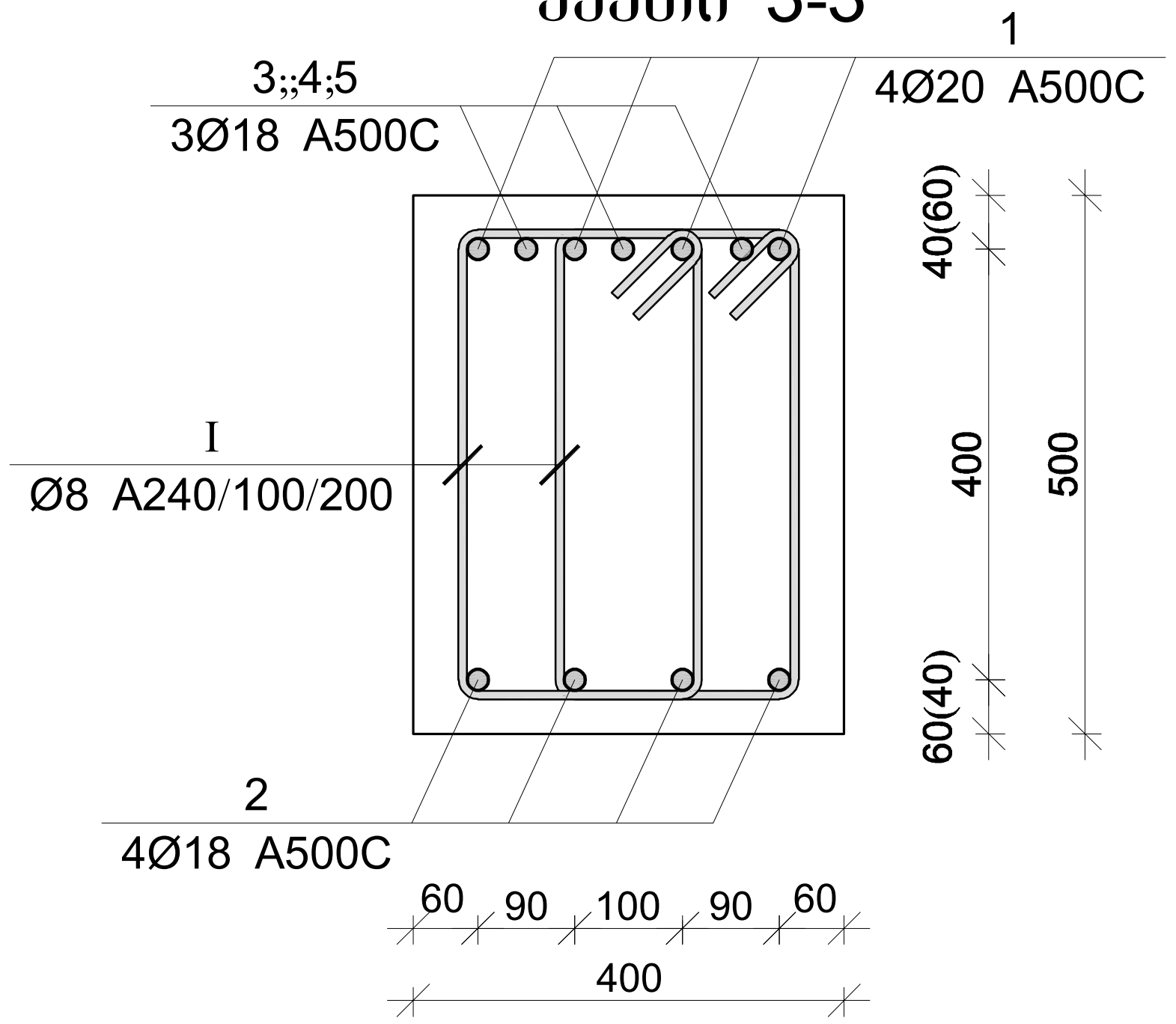


### მონ. რ/ბ რიგელების სპეციფიკაცია +9.90 ნიშნულზე

| არმატურის სპეციფიკაცია | | | | | არმატურის ამოკრეფა | | | | | ბეტონი B 30 |
|---|---|---|---|---|---|---|---|---|---|---|
| პოზ. № | Ø | L მმ. | n ცალი | Ln მ. | Ø | ∑ Ln მ. | გრძივი მეტრის წონა კგ. | წონა კგ. A240 | წონა კგ. A500C | V; $მ^3$ |
| 1 | 2 | 3 | 4 | 5 | 6 | 7 | 8 | 9 | 10 | 11 |
| 1 | 20 A500C | - | - | 899.80 | 8 A240 | 4650.67 | 0.39 | 1835.08 | | 32.72 |
| 2 | 18 A500C | - | - | 899.80 | 18 A500C | 1139.80 | 2.00 | | 2276.85 | |
| 3 | 18 A500C | 3000 | 12 | 36.00 | 20 A500C | 899.80 | 2.47 | | 2219.05 | |
| 4 | 18 A500C | 4000 | 51 | 204.00 | 25 A500C | 72.00 | 3.85 | | 277.44 | |
| 5 | 25 A500C | 6000 | 12 | 72.00 | | | | | | |
| I | 8 A240 | 1600 | 2907 | 4650.67 | | | ∑ | 1835.08 | 4773.34 | 32.72 |
| | | | | | | n= 1 | | 1835.08 | 4773.34 | 32.72 |
| | | | | | | | | | 201.97 | $კგ/მ^3$ |

| | |
|---|---|
| პროექტის დასახელება | მრავალბინიანი საცხოვრებელი სახლი |
| პროექტის მისამართი | ქ. თბილისი, ჯიქიას №9 (01.14.05.005.121) |
| დამკვეთი | |
| სტადია / თარიღი / განმარტება | მპ / 2023.02.09 |
| დაკვეთის № | |
| CAD DWG ფაილი | 05.rigelebi.dwg |
| მთ. კონსტრუქტორი: | ა. კორტავა |
| შეასრულა | ბ. ჩხიკვაძე |
| შეამოწმა | გ. ვაშაკიძე |
| საავტორო უფლებები | |
| ნახაზის დასახელება | მონ. რ/ბ რიგელების არმირების კვეთები და სპეციფიკაცია +9.90 ნიშნულზე |

კ-5.20

A3

# მონ. რ/ბ რიგელების არმირების გეგმა +13.20 ნიშნულზე

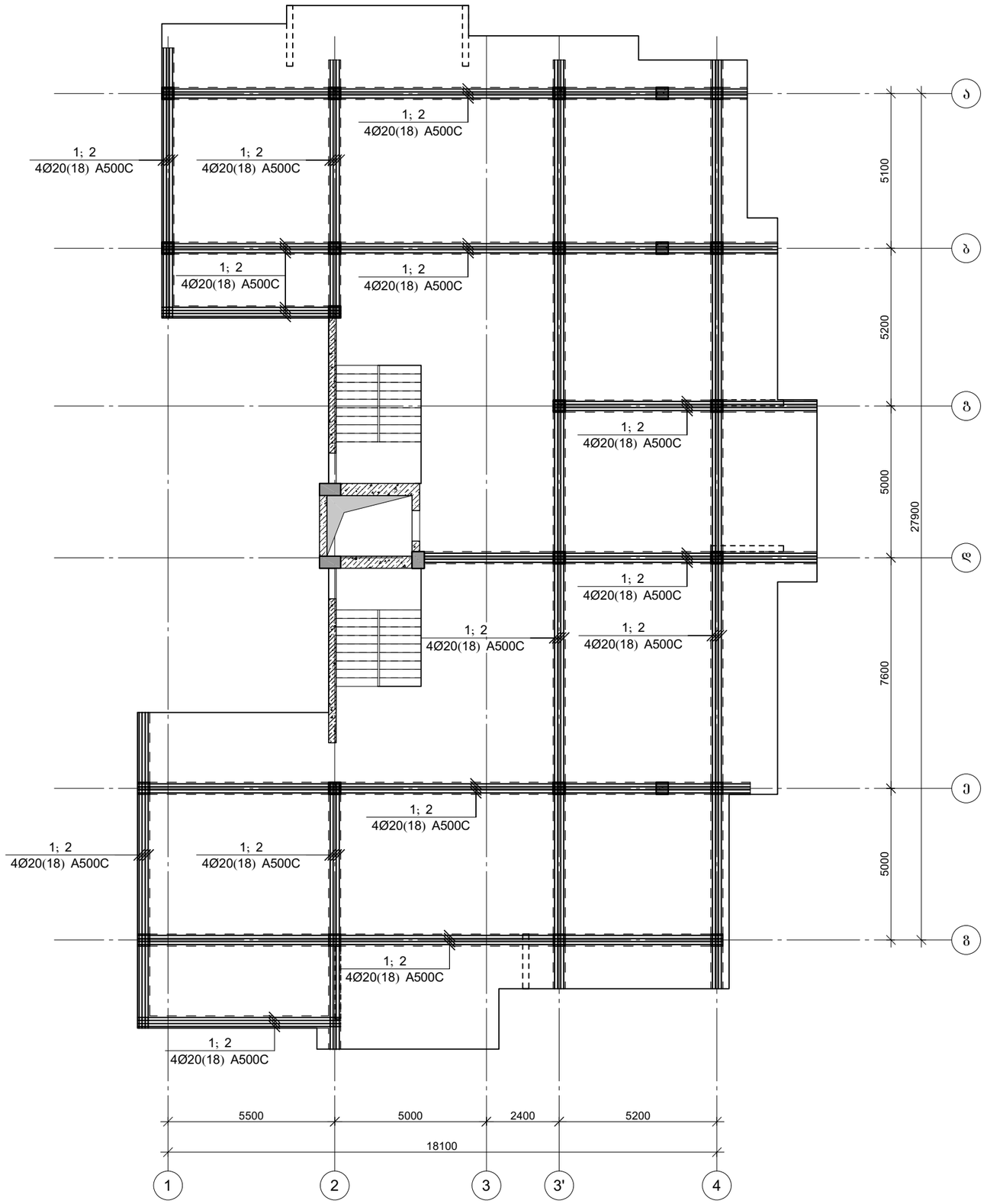


პროექტის დასახელება

მრავალბინიანი საცხოვრებელი სახლი

პროექტის მისამართი

ქ. თბილისი, ჯიქიას №9
(01.14.05.005.121)

დამკვეთი

| | | |
|---|---|---|
| სტადია | მარიღი | განმარტება |
| მპ | 2023.02.09 | |

დაკვეთის №

CAD DWG ფაილი 05.rigelebi.dwg

მთ. კონსტრუქტორი: ა. კორტავა

შესრულა ბ. ჩხიკვაძე

შეამოწმა ზ. ვაშაკიძე

საავტორო უფლებები

ნახაზის დასახელება

მონ. რ/ბ რიგელების არმირების გეგმა +13.20 ნიშნულზე

კ-5.21

A3

მონ. რ/ბ რიგელების ქვედა შრის გაძლიერება +13.20 ნიშნულზე

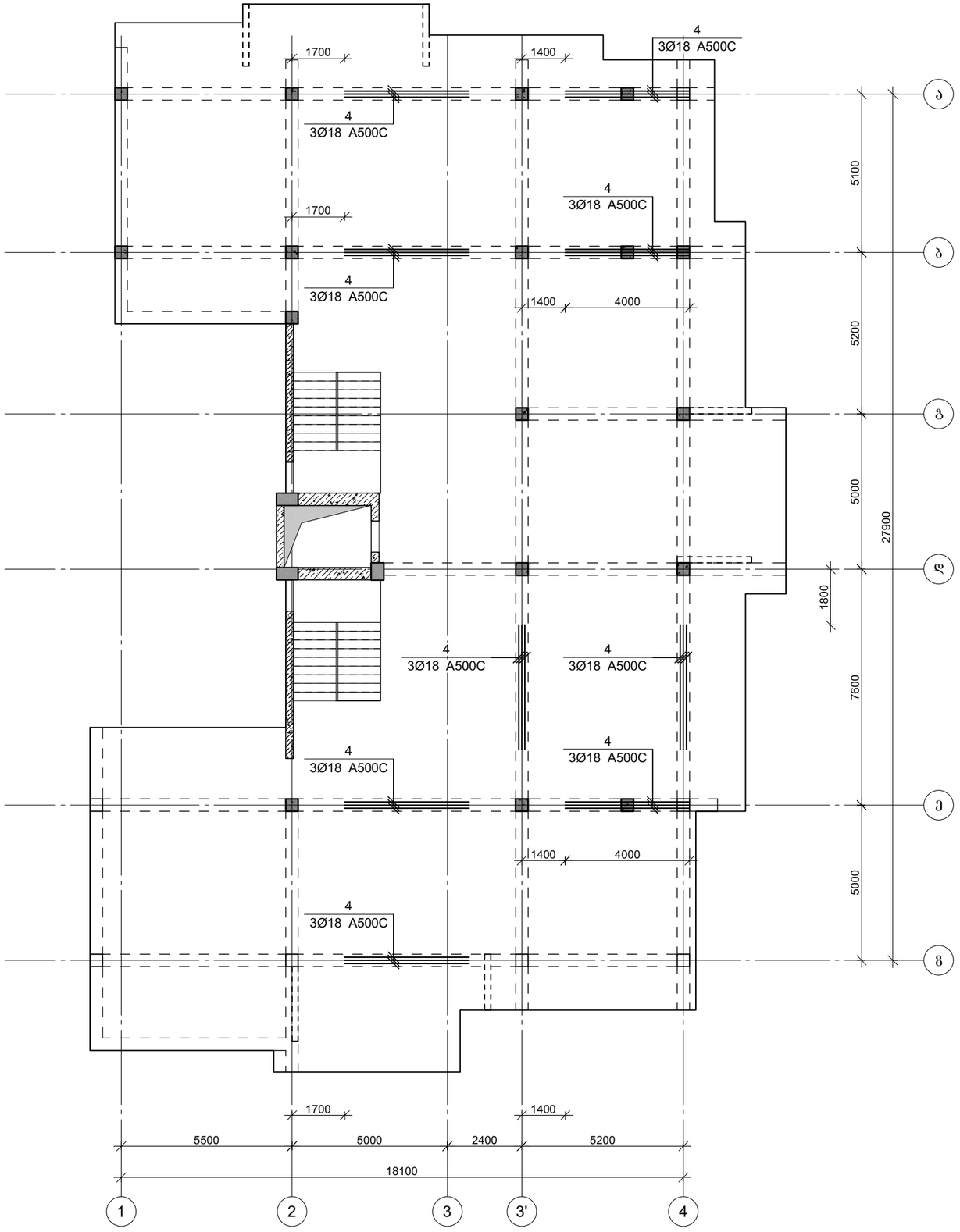


პროექტის დასახელება

მრავალბინიანი საცხოვრებელი სახლი

პროექტის მისამართი

ქ. თბილისი, ჯიქიას №9
(01.14.05.005.121)

დამკვეთი

| სტადია | მარცხი | განმარტება |
|---|---|---|
| მპ | 2023.02.09 | |

დაკვეთის №

CAD DWG ფაილი 05.rigelebi.dwg

მთ. კონსტრუქტორი: ა. ჯორბაძე

შესრულა ბ. ჩხიკვაძე

შეამოწმა ზ. ვაშაკიძე

საავტორო უფლებები

ნახაზის დასახელება

მონ. რ/ბ რიგელების ქვედა შრის გაძლიერება +13.20 ნიშნულზე

კ-5.22

A3

# მონ. რ/ბ რიგელების გედა შრის გაძლიერება +13.20 ნიშნულზე

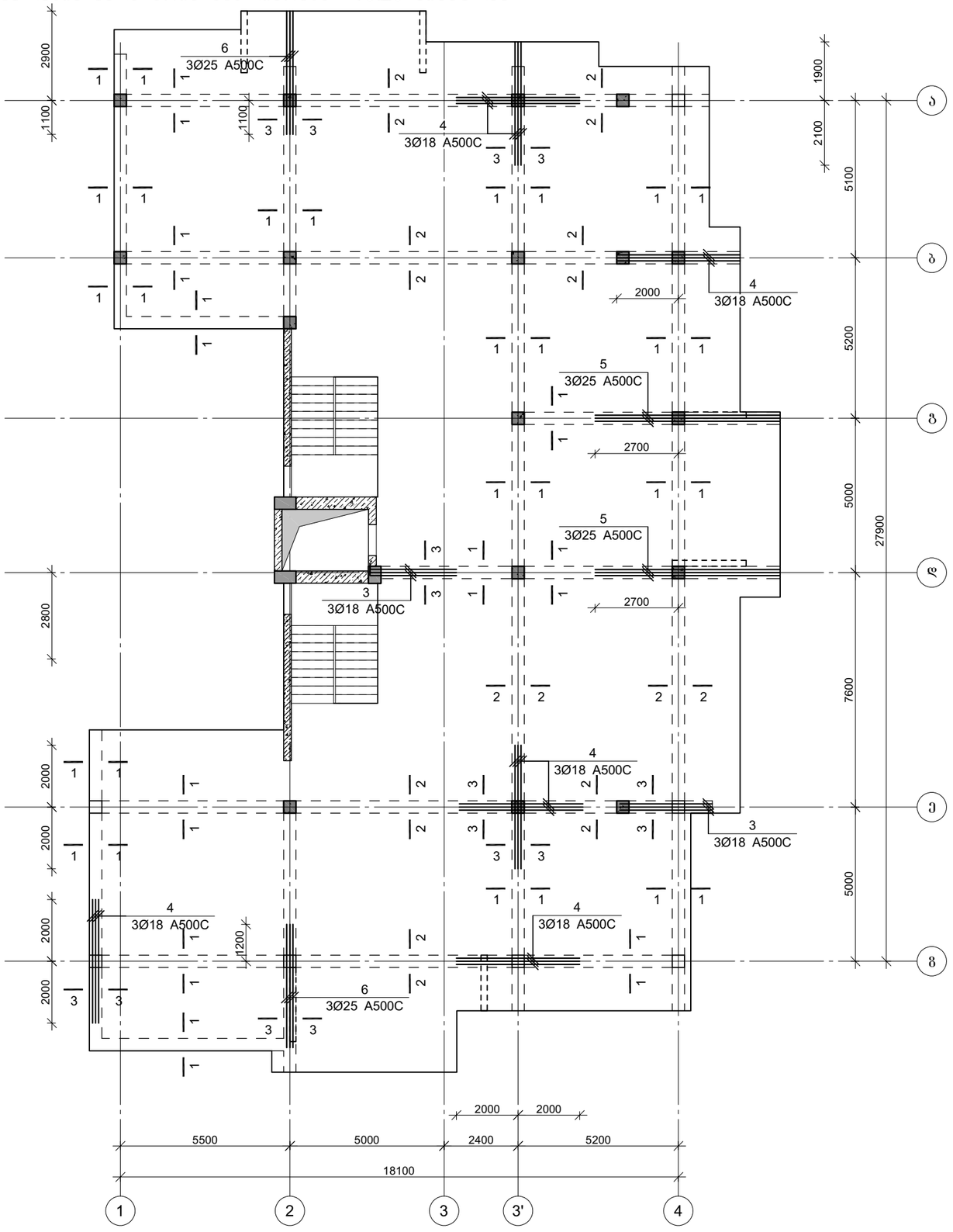


პროექტის დასახელება

მრავალბინიანი საცხოვრებელი სახლი

პროექტის მისამართი

ქ. თბილისი, ჯიქიას №9
(01.14.05.005.121)

დამკვეთი

| სტადია | მარცხი | განმარტება |
|---|---|---|
| მპ | 2023.02.09 | |

დაკვეთის №

CAD DWG ფაილი 05.rigelebi.dwg

მთ. კონსტრუქტორი: ა. ჯორბენაძე

შესრულა ბ. ჩხიკვაძე

შეამოწმა გ. ვაშაკიძე

საავტორო უფლებები

ნახაზის დასახელება

მონ. რ/ბ რიგელების გედა შრის გაძლიერება +13.20 ნიშნულზე

კ-5.23

A3

## კვეთი 1-1

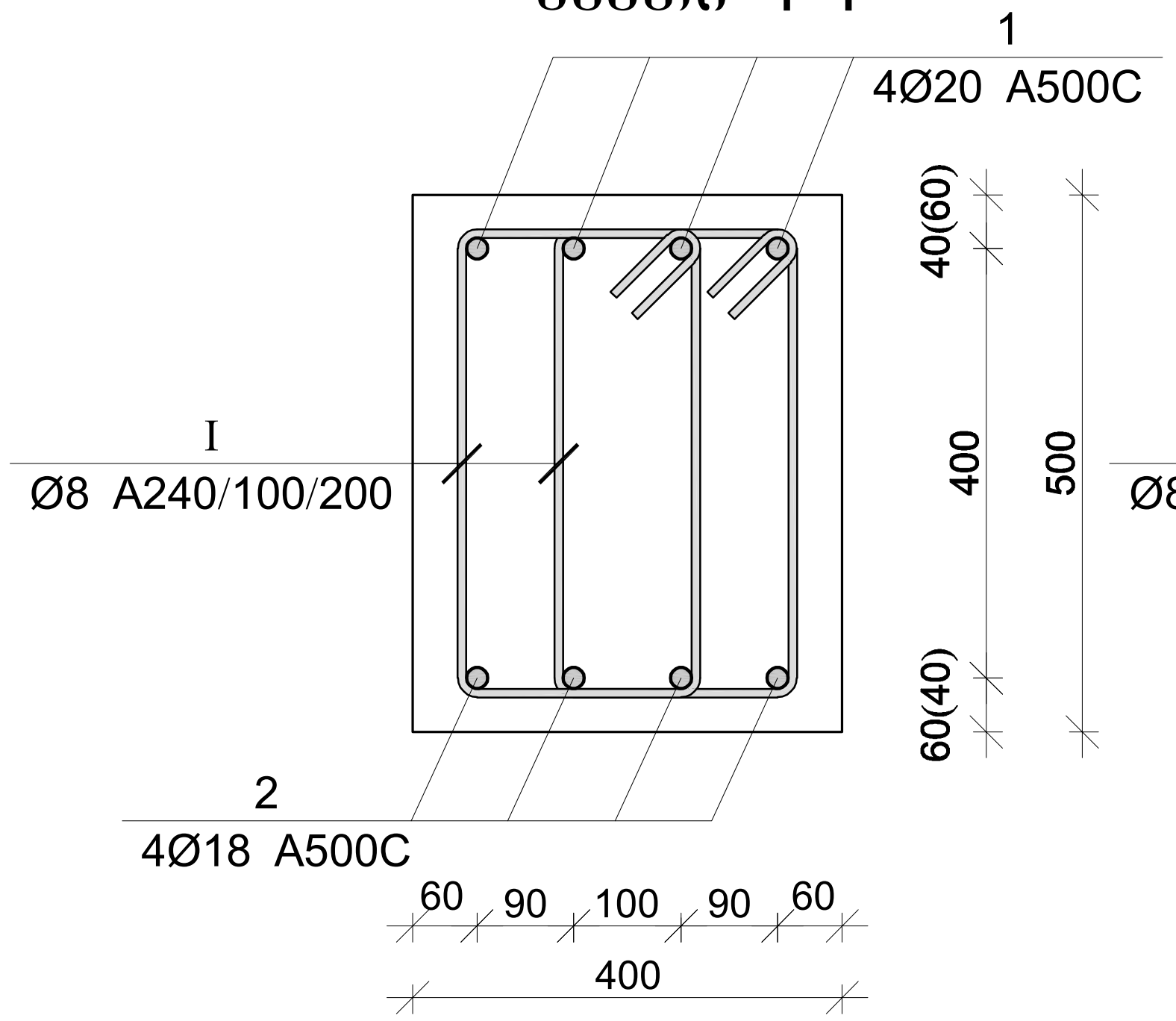


## კვეთი 2-2

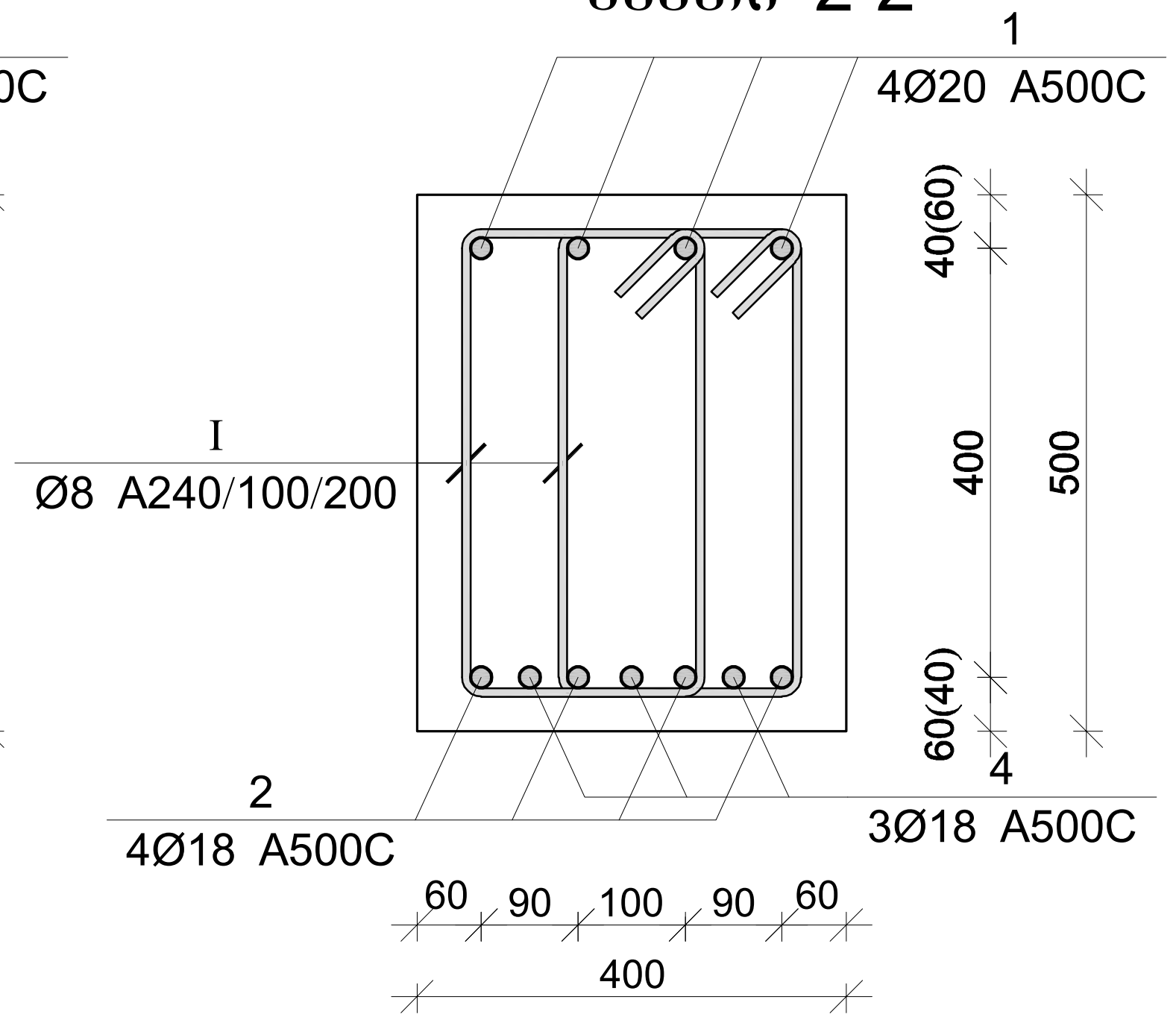


## კვეთი 3-3

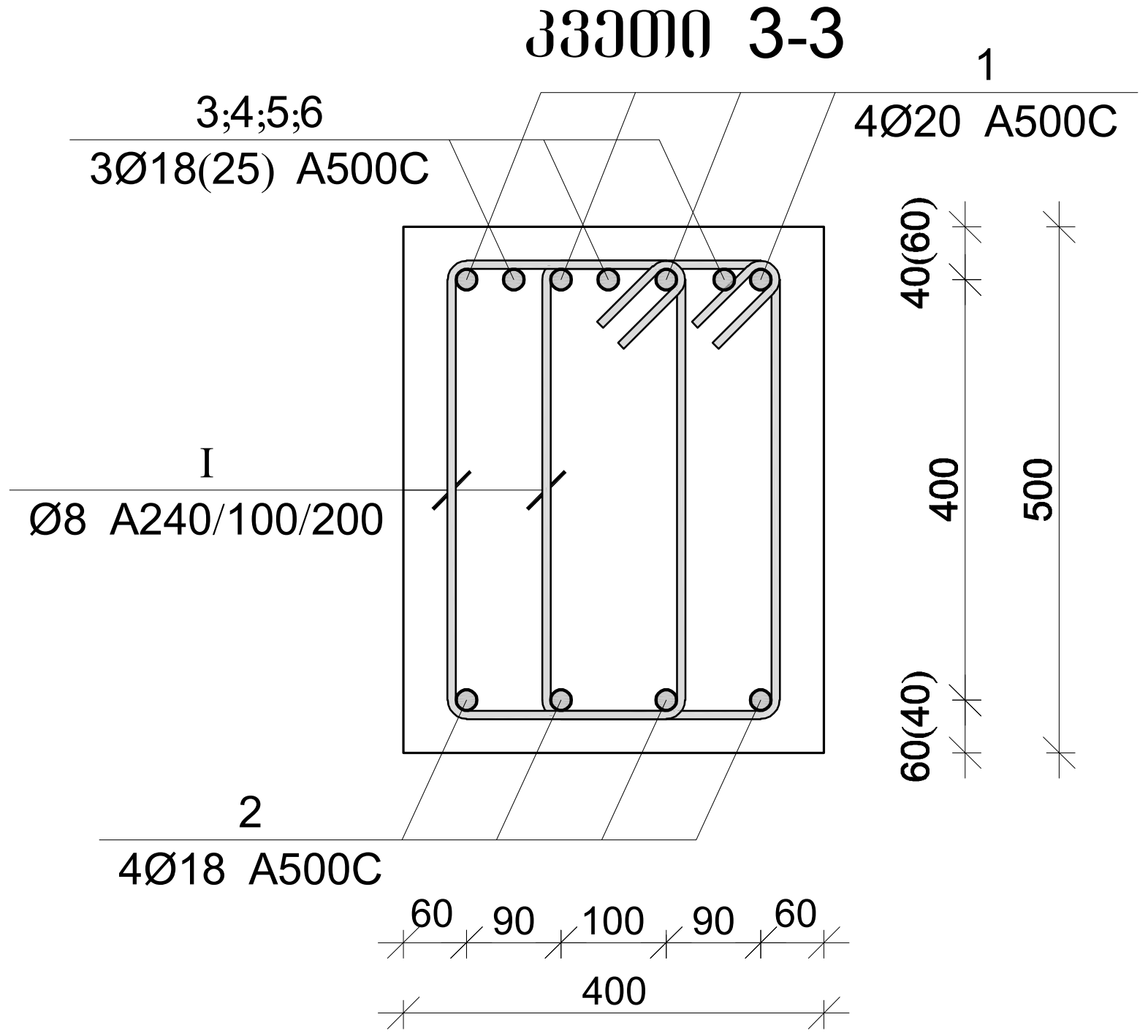


| პოზ. | Ø [მმ.] | ესკიზი [მმ.] | სიგრძე [მმ.] |
|---|---|---|---|
| 1 | Ø20 | 400 ცვალებადი 400 | ---- |
| 2 | Ø18 | 400 ცვალებადი 400 | ---- |
| 3 | Ø18 | 3000 | 3000 |
| 4 | Ø18 | 4000 | 4000 |
| 5 | Ø25 | 6000 | 6000 |
| 6 | Ø25 | 4000 | 4000 |
| I | Ø8 | 450 / 250 / 100 / 100 / 250 / 450 | 1600 |

### მონ. რ/ბ რიგელების სპეციფიკაცია +13.20 ნიშნულზე

| არმატურის სპეციფიკაცია | | | | | არმატურის ამოკრეფა | | | | | ბეტონი B 30 |
|---|---|---|---|---|---|---|---|---|---|---|
| პოზ. № | Ø | L მმ. | n ცალი | Ln მ. | Ø | ∑ Ln მ. | გრძივი მეტრის წონა კგ. | წონა კგ. A240 | წონა კგ. A500C | V; მ³ |
| 1 | 2 | 3 | 4 | 5 | 6 | 7 | 8 | 9 | 10 | 11 |
| 1 | 20 A500C | - | - | 930.82 | 8 A240 | 4789.33 | 0.39 | 1889.80 | | 34.00 |
| 2 | 18 A500C | - | - | 930.82 | 18 A500C | 1140.82 | 2.00 | | 2278.89 | |
| 3 | 18 A500C | 3000 | 6 | 18.00 | 20 A500C | 930.82 | 2.47 | | 2295.55 | |
| 4 | 18 A500C | 4000 | 48 | 192.00 | 25 A500C | 60.00 | 3.85 | | 231.20 | |
| 5 | 25 A500C | 6000 | 6 | 36.00 | | | | | | |
| 6 | 25 A500C | 4000 | 6 | 24.00 | | | | | | |
| I | 8 A240 | 1600 | 2993 | 4789.33 | | | ∑ | 1889.80 | 4805.64 | 34.00 |
| | | | | | | n= 1 | | 1889.80 | 4805.64 | 34.00 |
| | | | | | | | | | 196.92 | კგ/მ³ |

პროექტის დასახელება
მრავალბინიანი საცხოვრებელი სახლი

პროექტის მისამართი
ქ. თბილისი, ჯიქიას №9 (01.14.05.005.121)

დამკვეთი

| სტადია | თარიღი | განმარტება |
|---|---|---|
| მპ | 2023.02.09 | |

დაკვეთის №

CAD DWG ფაილი 05.rigelebi.dwg

მთ. კონსტრუქტორი: ა. კორტავა

შეასრულა ბ. ჩხიკვაძე

შეამოწმა გ. ვაშაკიძე

საავტორო უფლებები

ნახაზის დასახელება
მონ. რ/ბ რიგელების არმირების კვეთები და სპეციფიკაცია +13.20 ნიშნულზე

კ-5.24

A3

# მონ. რ/ბ რიგელების არმირების გეგმა +16.50 ნიშნულზე

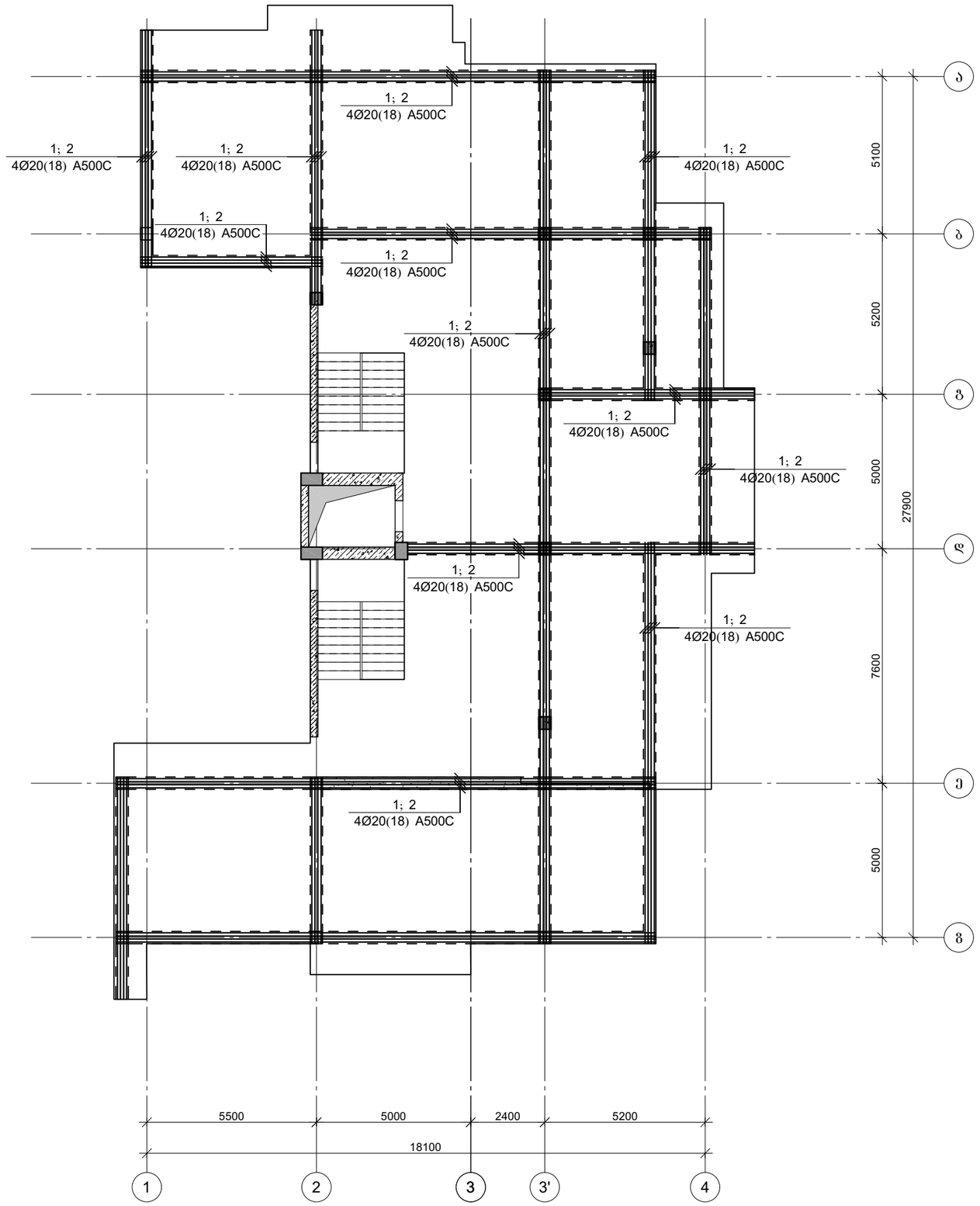


პროექტის დასახელება

მრავალბინიანი საცხოვრებელი სახლი

პროექტის მისამართი

ქ. თბილისი, ჯიქიას №9
(01.14.05.005.121)

დამკვეთი

| | | |
|---|---|---|
| სტადია | მარიღი | განმარტება |
| მპ | 2023.02.09 | |

დაკვეთის №

CAD DWG ფაილი 05.rigelebi.dwg

| | | |
|---|---|---|
| მთ. კონსტრუქტორი: | | ა. კორტავა |
| შესრულა | | ბ. ჩხიკვაძე |
| შეამოწმა | | ზ. ვაშაკიძე |

საავტორო უფლებები

ნახაზის დასახელება

მონ. რ/ბ რიგელების არმირების გეგმა +16.50 ნიშნულზე

კ-5.25

A3

## კვეთი 1-1

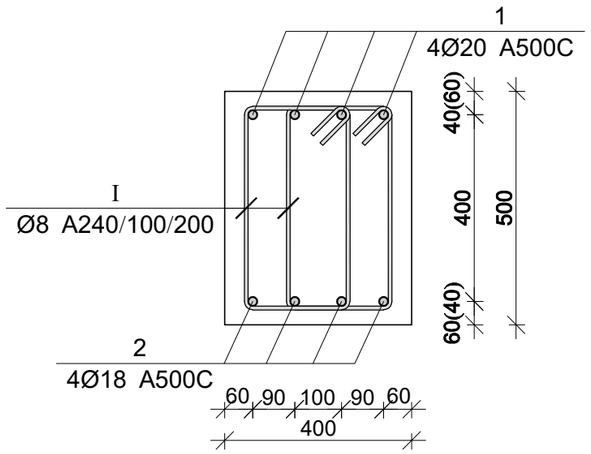


| პოზ. | Ø [მმ.] | ესკიზი [მმ.] | სიგრძე [მმ.] |
|---|---|---|---|
| ① | Ø20 | 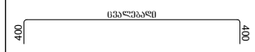  | ---- |
| ② | Ø18 |   | ---- |
| Ⅰ | Ø8 | 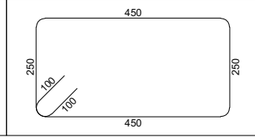  | 1600 |

მონ. რ/ბ რიგელების სპეციფიკაცია +16.50 ნიშნულზე

| არმატურის სპეციფიკაცია | | | | | არმატურის ამოკრეფა | | | | | ბეტონი B 30 |
|---|---|---|---|---|---|---|---|---|---|---|
| პოზ. № | Ø | L მმ. | n ცალი | Ln მ. | Ø | ∑ Ln მ. | ბრძილი მეტრის წონა კგ. | წონა კგ. A240 | წონა კგ. A500C | V; მ³ |
| 1 | 2 | 3 | 4 | 5 | 6 | 7 | 8 | 9 | 10 | 11 |
| 1 | 20 A500C | - | - | 796.62 | 8 A240 | 3168.00 | 0.39 | 1250.05 | | |
| 2 | 18 A500C | - | - | 796.62 | 18 A500C | 796.62 | 2.00 | | 1591.32 | 28.97 |
| Ⅰ | 8 A240 | 1600 | 1980 | 3168.00 | 20 A500C | 796.62 | 2.47 | | 1964.59 | |
| | | | | | | | ∑ | 1250.05 | 3555.91 | 28.97 |
| | | | | | | n= 1 | | 1250.05 | 3555.91 | 28.97 |
| | | | | | | | | | 165.91 | კგ/მ³ |

პროექტის დასახელება

მრავალბინიანი საცხოვრებელი სახლი

პროექტის მისამართი

ქ. თბილისი, ჯიქიას №9 (01.14.05.005.121)

დამკვეთი

| სტადია | მარცხი | ფანმარტება |
|---|---|---|
| მპ | 2023.02.09 | |

დაკვეთის №

CAD DWG ფაილი 05.rigelebi.dwg

მთ. კონსტრუქტორი: ა. კორძაძე

შესრულა ბ. ჩხიკვაძე

შემოწმა ზ. ვაშაკიძე

საავტორო უფლებები

ნახაზის დასახელება

მონ. რ/ბ რიგელების არმირების კვეთები და სპეციფიკაცია +16.50 ნიშნულზე

კ-5.26

A3

მონ. რ/ბ რიგელების არმირების გეგმა +19.80 ნიშნულზე

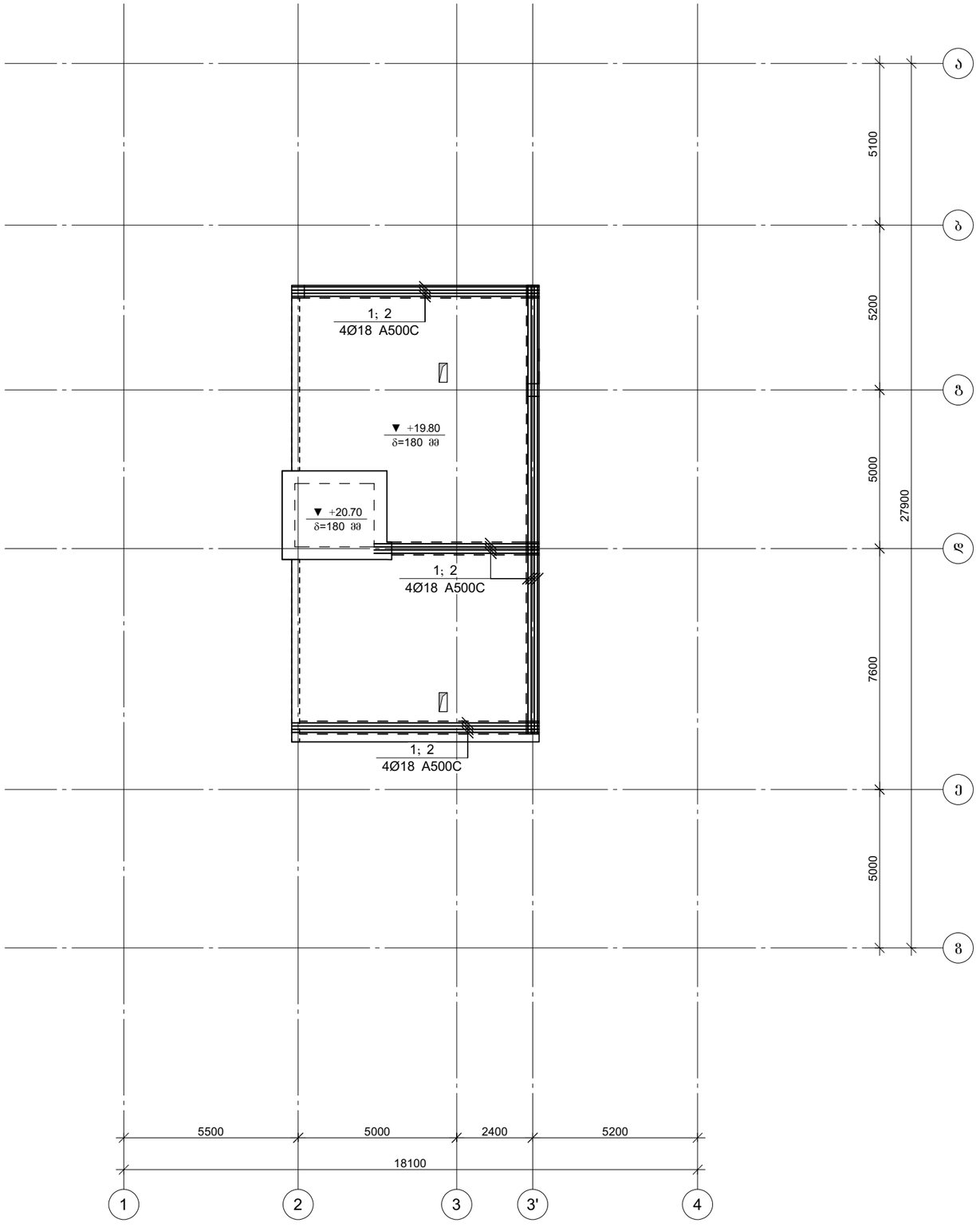


პროექტის დასახელება

მრავალბინიანი საცხოვრებელი სახლი

პროექტის მისამართი

ქ. თბილისი, ჯიქიას №9
(01.14.05.005.121)

დამკვეთი

| სტადია | მარცხი | განმარტება |
|---|---|---|
| მპ | 2023.02.09 | |

დაკვეთის №

CAD DWG ფაილი 05.rigelebi.dwg

მთ. კონსტრუქტორი: ა. კორტავა

შესრულა ბ. ჩხიკვაძე

შეამოწმა გ. ვაშაკიძე

საავტორო უფლებები

ნახაზის დასახელება

მონ. რ/ბ რიგელების არმირების გეგმა +19.80 ნიშნულზე

კ-5.27

A3

## კვეთი 1-1

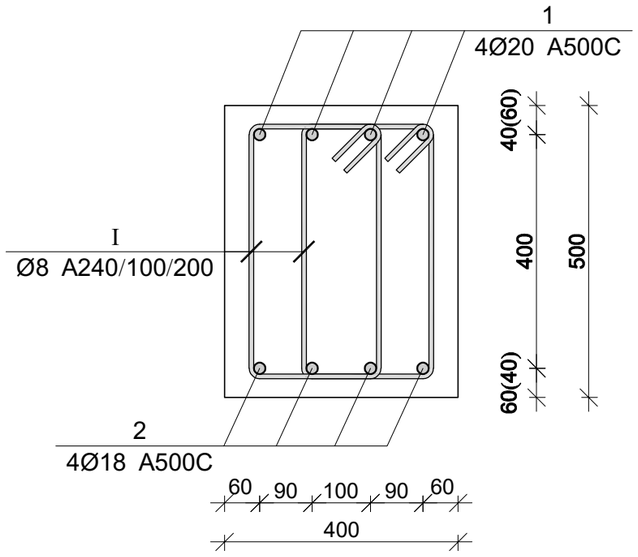


| პოზ. | Ø [მმ.] | ესკიზი [მმ.] | სიგრძე [მმ.] |
|---|---|---|---|
| ① | Ø20 | 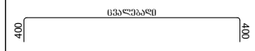  | ---- |
| ② | Ø18 |   | ---- |
| Ⅰ | Ø8 | 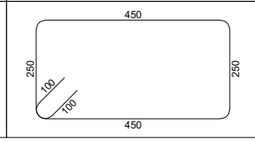  | 1600 |

### მონ. რ/ბ რიგელების სპეციფიკაცია +19.80 ნიშნულზე

| არმატურის სპეციფიკაცია | | | | | არმატურის ამოკრეფა | | | | | ბეტონი B 30 |
|---|---|---|---|---|---|---|---|---|---|---|
| პოზ. № | Ø | L მმ. | n ცალი | Ln მ. | Ø | ∑ Ln მ. | ბრაკის მეტრის წონა კგ. | წონა კგ. | | V; მ³ |
| | | | | | | | | A240 | A500C | |
| 1 | 2 | 3 | 4 | 5 | 6 | 7 | 8 | 9 | 10 | 11 |
| 1 | 18 A500C | - | - | 152.90 | 8 A240 | 3168.00 | 0.39 | 1250.05 | | 22.30 |
| 2 | 18 A500C | - | - | 152.90 | 18 A500C | 305.80 | 2.00 | | 610.86 | |
| Ⅰ | 8 A240 | 1600 | 1980 | 3168.00 | | | ∑ | 1250.05 | 610.86 | 22.30 |
| | | | | | | n= 1 | | 1250.05 | 610.86 | 22.30 |
| | | | | | | | | | 83.45 | კგ/მ³ |

პროექტის დასახელება

მრავალბინიანი საცხოვრებელი სახლი

პროექტის მისამართი

ქ. თბილისი, ჯიქიას №9 (01.14.05.005.121)

დამკვეთი

| | | |
|---|---|---|
| სტადია | მარცხი | განმარტება |
| მპ | 2023.02.09 | |

დაკვეთის №

CAD DWG ფაილი 05.rigelebi.dwg

მთ. კონსტრუქტორი: ა. კორტავა

შესრულა ბ. ჩხიკვაძე

შეამოწმა ზ. ვაშაკიძე

საავტორო უფლებები

ნახაზის დასახელება

მონ. რ/ბ რიგელების არმირების კვეთები და სპეციფიკაცია +19.80 ნიშნულზე

კ-5.28

A3

## მონ. რ/ბ რიგელის არმატურის გადაღებით გადაბმის დეტალი

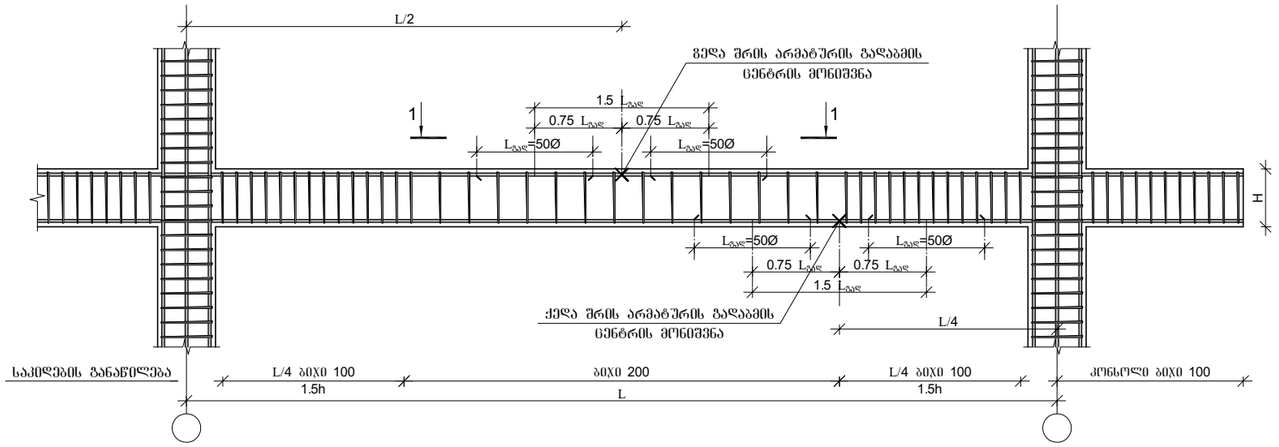


## რიგელების და სვეტის შეერთების დეტალი გეგმაში

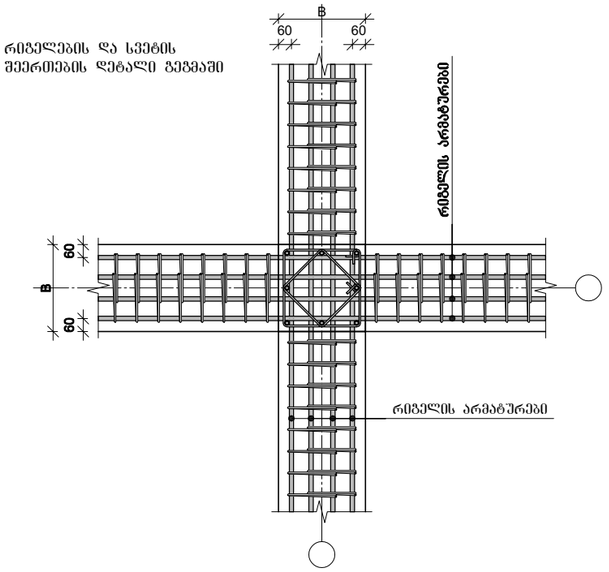


## მონ. რ/ბ რიგელის არმატურის გადაღებით გადაბმის დეტალი ხედი 1-1




## არმატურის ჩაანკერების დეტალი




**1. მონიშვნა - X აღნიშნავს მონ. რ/ბ რიგელის არმირების სქემებზე გრძივი არმატურის ორ პოზიციას შორის საზღვარს.**
**2. მონ. რ/ბ რიგელის არმირებისას არმატურის გადაბმის ადგილებში საკიდების ბიჯი უნდა იყოს 100 მმ.**

## რიგელის და სვეტის შეერთების დეტალი ჭრილში

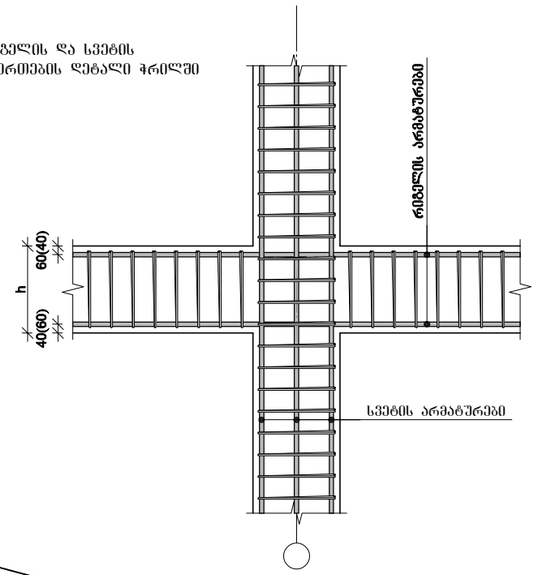


## რიგელის და რიგელის შეერთების დეტალი ჭრილში




## სვეტის ნაშვერების მოწყობის დეტალი




პროექტის დასახელება

მრავალბინიანი საცხოვრებელი სახლი

პროექტის მისამართი

ქ. თბილისი, ჩიქობავას №9 (01.14.05.005.121)

დამკვეთი

| | | |
|---|---|---|
| სტადია | მარილი | განმარტება |
| მპ | 2023.02.09 | |
| დაკვეთის № | | |
| CAD DWG ფაილი | | 05.rigelebi.dwg |
| მთ. კონსტრუქტორი: | | ა. კორტავა |
| შესრულა | | ბ. ჩხიკვაძე |
| შეამოწმა | | გ. ვაშაკიძე |

საავტორო უფლებები

ნახაზის დასახელება

მონ. რ/ბ რიგელის არმატურის გადაღებით გადაბმის და სვეტში ჩამაბრების დეტალები

კ-5.29

A3

# გადახურვის ფილის ქვედა შრის არმირება -3.30 ნიშნულზე

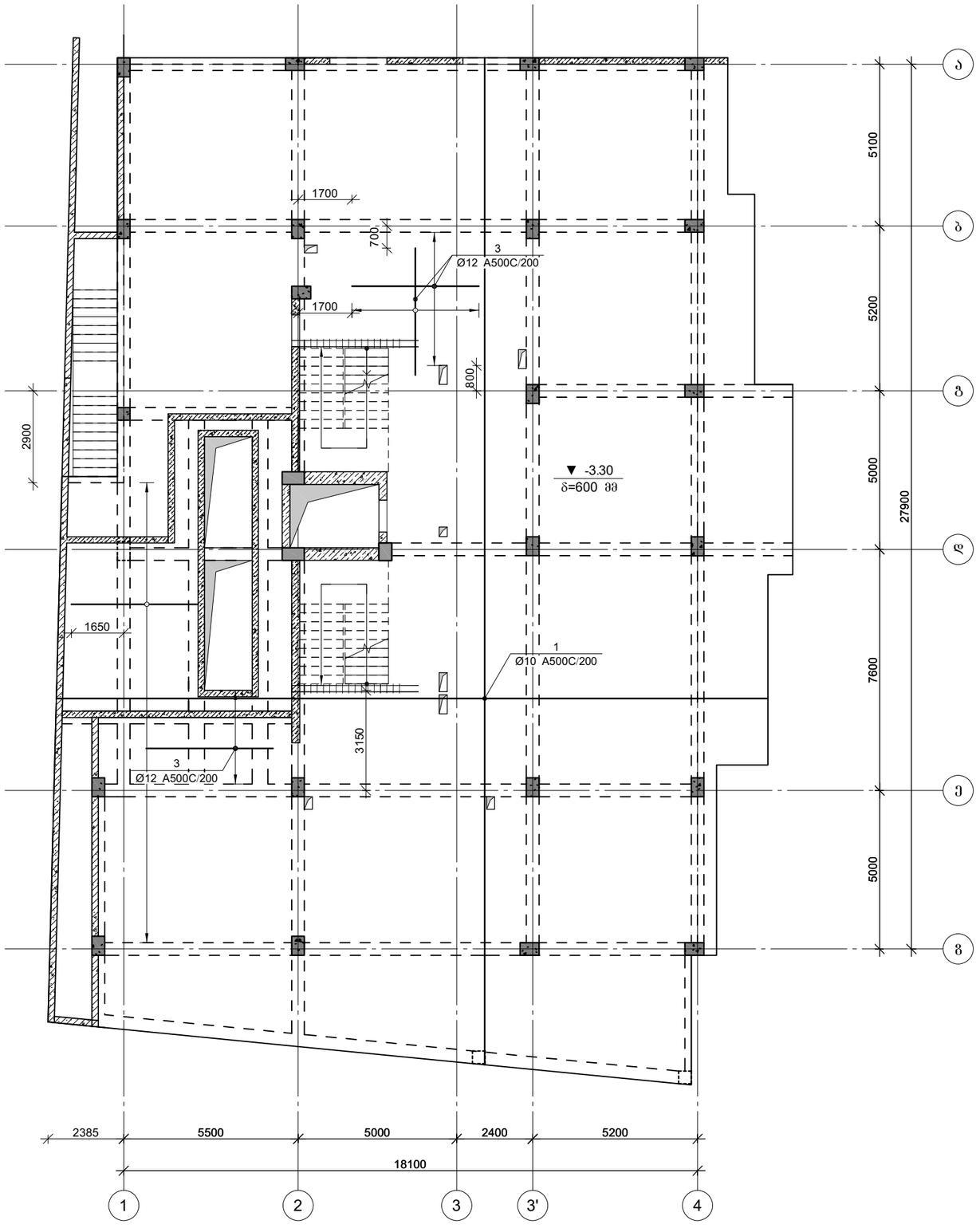


პროექტის დასახელება

მრავალბინიანი საცხოვრებელი სახლი

პროექტის მისამართი

ქ. თბილისი, ჩიქობავის №9
(01.14.05.005.121)

დამკვეთი

| სტადია | მარილი | განმარტება |
|---|---|---|
| მპ | 2023.02.09 | |

დაკვეთის №

CAD DWG ფაილი 06.filebi.dwg

მთ. კონსტრუქტორი: ა. ჟორჟოლიანი

შესრულა ბ. ჩხიკვაძე

შეამოწმა გ. ვაშაკიძე

საავტორო უფლებები

ნახაზის დასახელება

გადახურვის ფილის ქვედა შრის არმირება -3.30 ნიშნულზე

კ-6.01

A3

# გადახურვის ფილის გეგმა შრის არმირება -3.30 ნიშნულზე

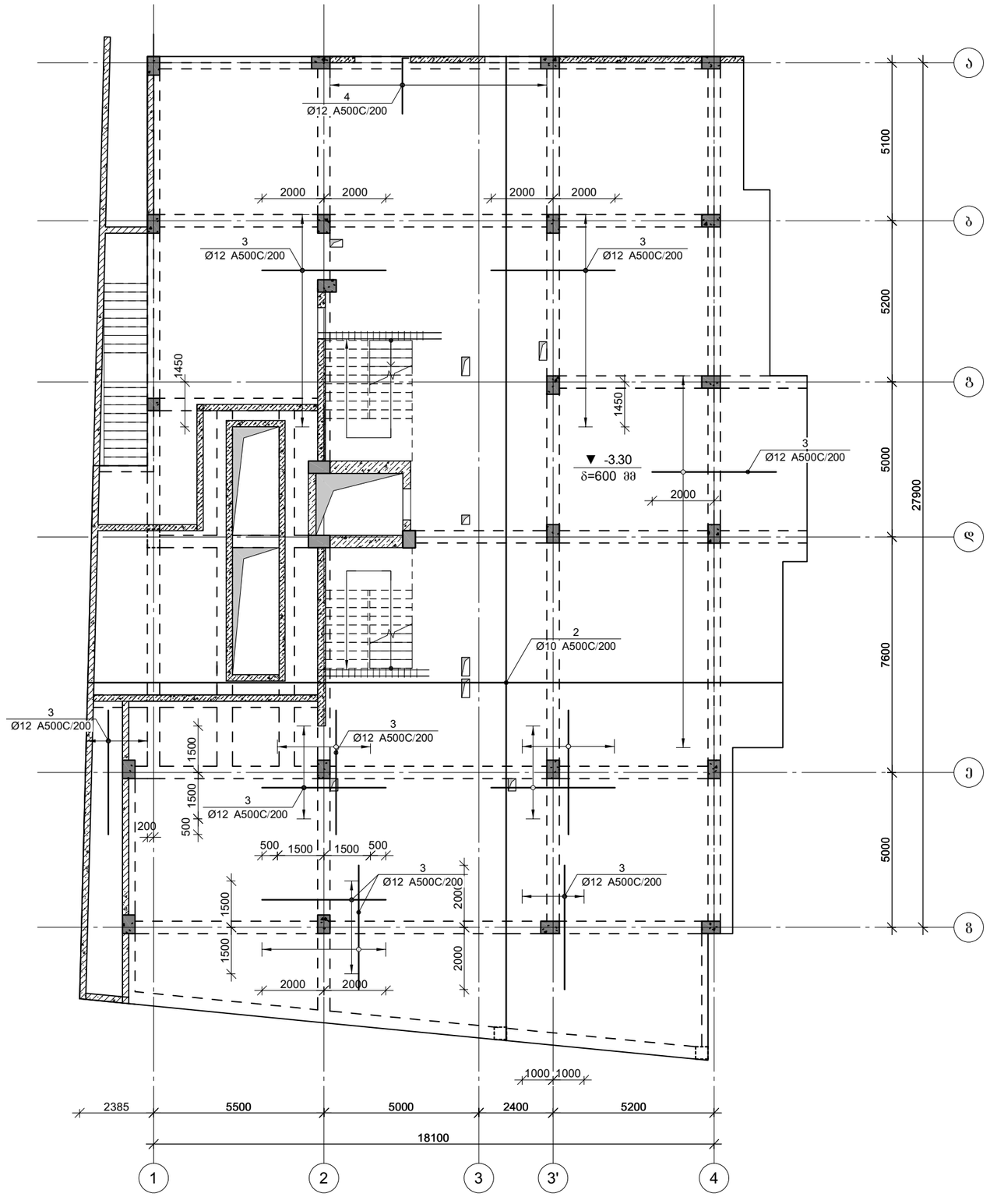


პროექტის დასახელება

მრავალბინიანი საცხოვრებელი სახლი

პროექტის მისამართი

ქ. თბილისი, ჯიქიას №9
(01.14.05.005.121)

დამკვეთი

| სტადია | მარცხი | განმარტება |
|---|---|---|
| მპ | 2023.02.09 | |

დაკვეთის №

CAD DWG ფაილი 06.filebi.dwg

მთ. კონსტრუქტორი: ა. ჯორბაძე

შესრულა ბ. ჩხიკვაძე

შეამოწმა გ. ვაშაკიძე

საავტორო უფლებები

ნახაზის დასახელება

გადახურვის ფილის გეგმა შრის არმირება -3.30 ნიშნულზე

კ-6.02

A3

# გადახურვის ფილის ქვედა შრის არმირება 0.00 ნიშნულზე

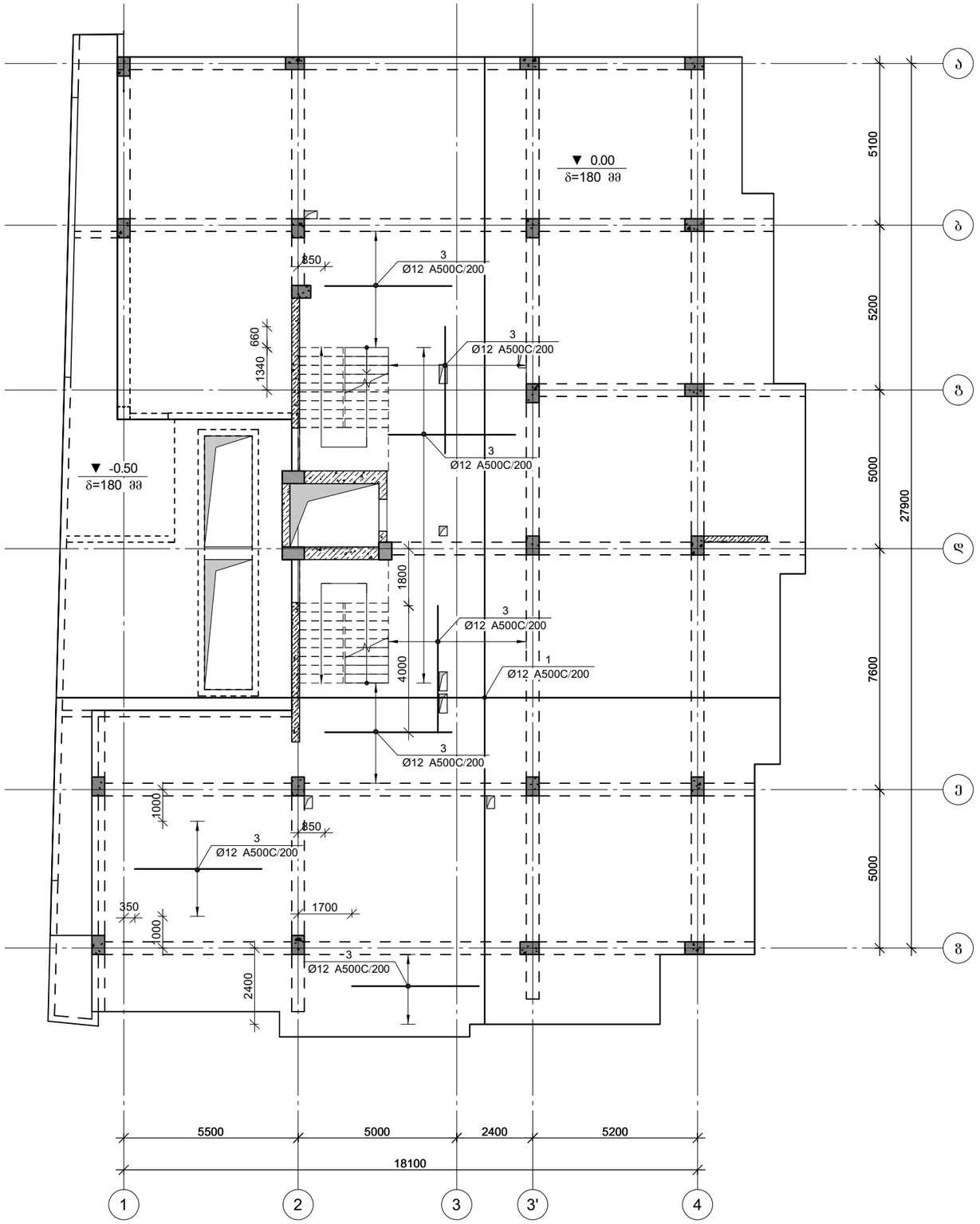


პროექტის დასახელება

მრავალბინიანი საცხოვრებელი სახლი

პროექტის მისამართი

ქ. თბილისი, ჯიქიას №9
(01.14.05.005.121)

დამკვეთი

| | | |
|---|---|---|
| სტადია | მარილი | განმარტება |
| მპ | 2023.02.09 | |

დაკვეთის №

CAD DWG ფაილი 06.filebi.dwg

| | | |
|---|---|---|
| მთ. კონსტრუქტორი: | | ა. კორტავა |
| შესრულა | | ბ. ჩხიკვაძე |
| შეამოწმა | | გ. ვაშაკიძე |

საავტორო უფლებები

ნახაზის დასახელება

გადახურვის ფილის ქვედა შრის არმირება 0.00 ნიშნულზე

კ-6.03

A3

# გადახურვის ფილის გეგმა შრის არმირება 0.00 ნიშნულზე

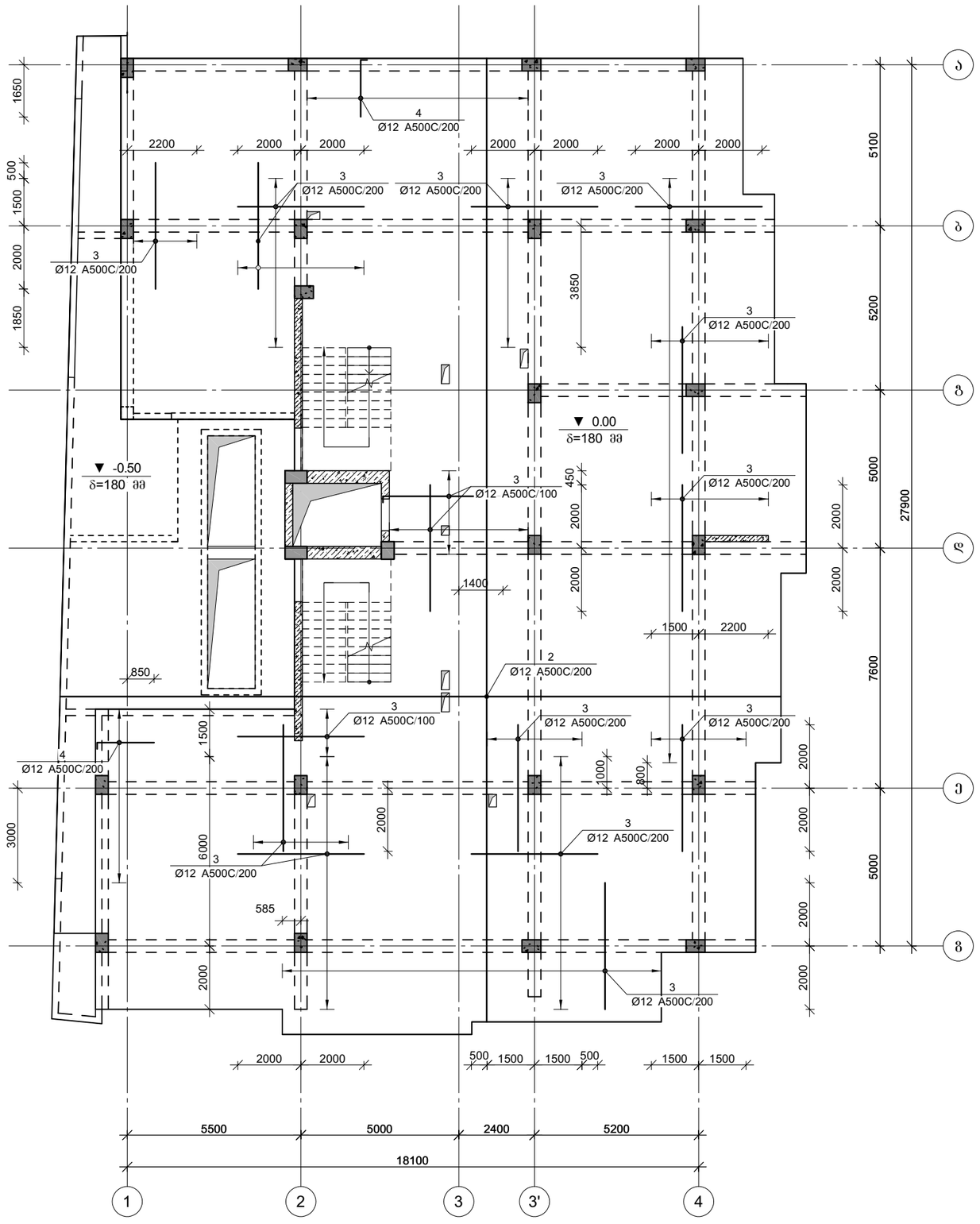


პროექტის დასახელება

მრავალბინიანი საცხოვრებელი სახლი

პროექტის მისამართი

ქ. თბილისი, ჯიქიას №9
(01.14.05.005.121)

დამკვეთი

| სტადია | მარცლი | განმარტება |
|---|---|---|
| მპ | 2023.02.09 | |

დაკვეთის №

CAD DWG ფაილი 06.filebi.dwg

მთ. კონსტრუქტორი: ა. ჯორბენაძე

შემსრულა ბ. ჩხიკვაძე

შემოწმა გ. ვაშაკიძე

საავტორო უფლებები

ნახაზის დასახელება

გადახურვის ფილის გეგმა შრის არმირება 0.00 ნიშნულზე

კ-6.04

A3

# გადახურვის ფილის ქვედა შრის არმირება +3.30 ნიშნულზე

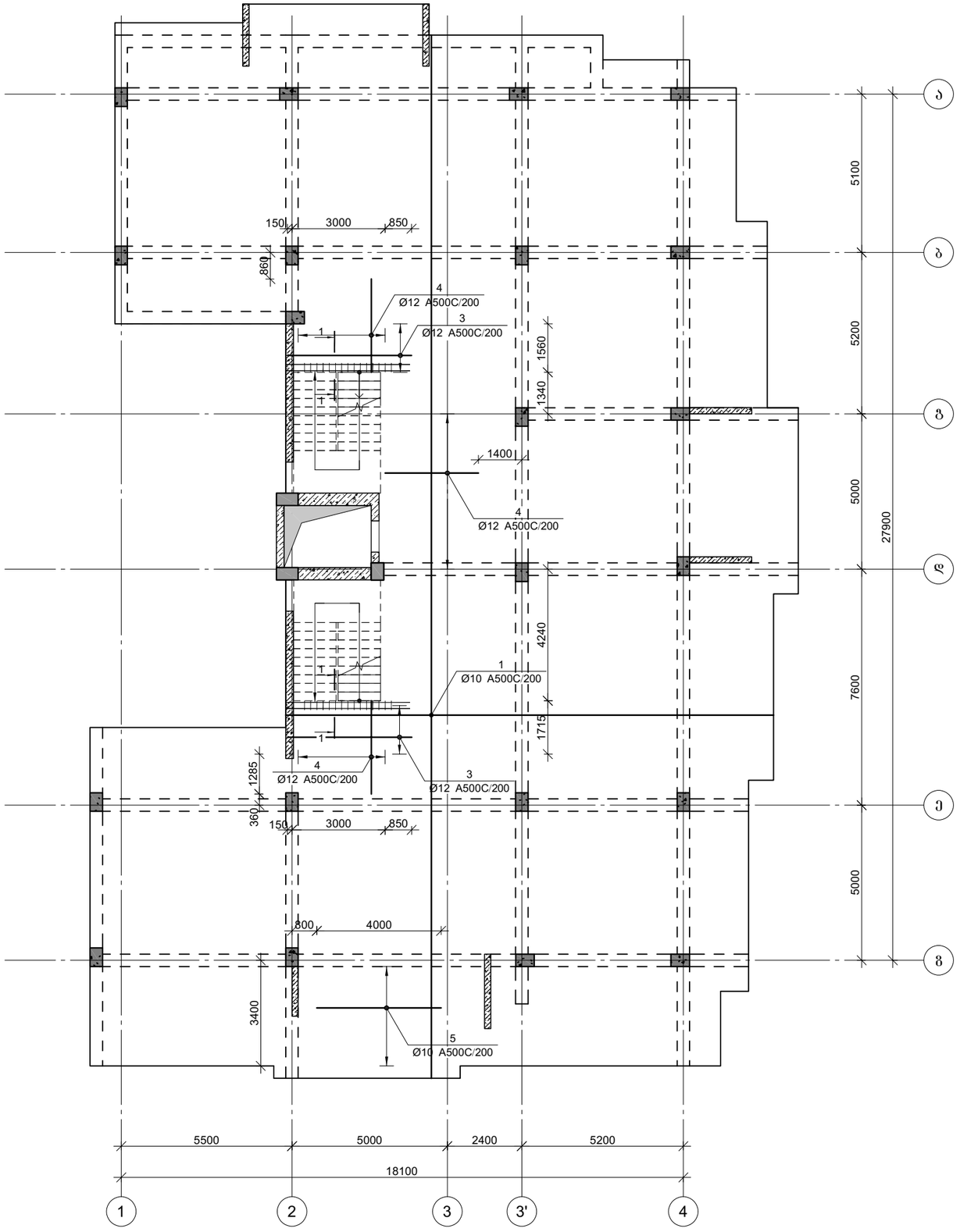


პროექტის დასახელება

მრავალბინიანი საცხოვრებელი სახლი

პროექტის მისამართი

ქ. თბილისი, ჯიქიას №9
(01.14.05.005.121)

დამკვეთი

| | | |
|---|---|---|
| სტადია | მარილი | განმარტება |
| მპ | 2023.02.09 | |

დაკვეთის №

CAD DWG ფაილი 06.filebi.dwg

მთ. კონსტრუქტორი: ა. ჟორჟოლიანი

შესრულა ბ. ჩხიკვაძე

შეამოწმა გ. ვაშაკიძე

საავტორო უფლებები

ნახაზის დასახელება

გადახურვის ფილის ქვედა შრის არმირება +3.30 ნიშნულზე

კ-6.05

A3

# გადახურვის შილის გეღა შრის არმირება +3.30 ნიშნულზე

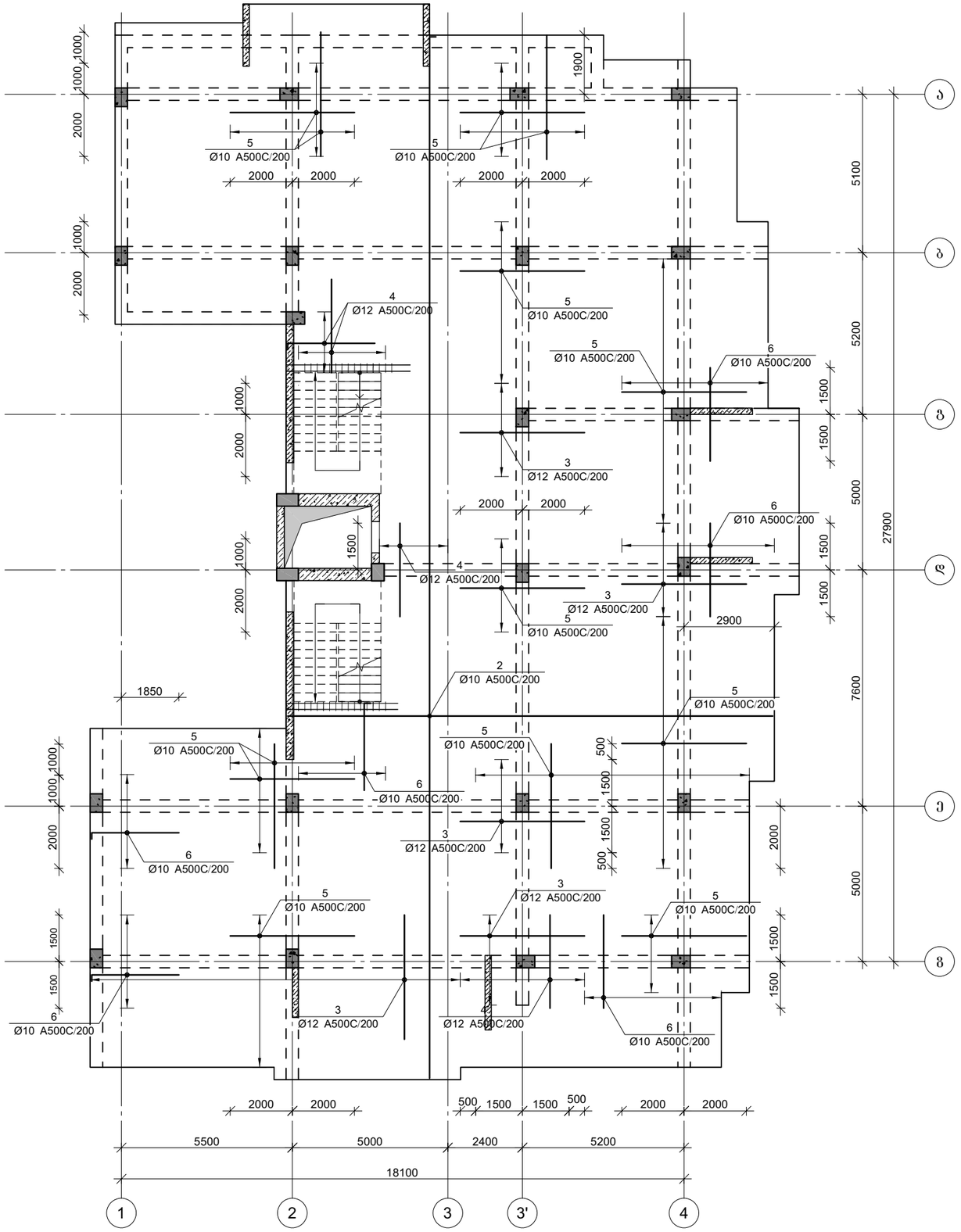


პროექტის დასახელება

მრავალბინიანი საცხოვრებელი სახლი

პროექტის მისამართი

ქ. თბილისი, ჯიქიას №9
(01.14.05.005.121)

დამკვეთი

| სტადია | მარცხი | განმარტება |
|---|---|---|
| მპ | 2023.02.09 | |

დაკვეთის №

CAD DWG ფაილი 06.filebi.dwg

| | | |
|---|---|---|
| მთ. კონსტრუქტორი: | | ა. ქორტავა |
| შეასრულა | | ბ. ჩხიკვაძე |
| შეამოწმა | | გ. ვაშაკიძე |

საავტორო უფლებები

ნახაზის დასახელება

გადახურვის შილის გეღა შრის არმირება +3.30 ნიშნულზე

კ-6.06

A3

# გადახურვის ფილის ქვედა შრის არმირება +6.60 ნიშნულზე

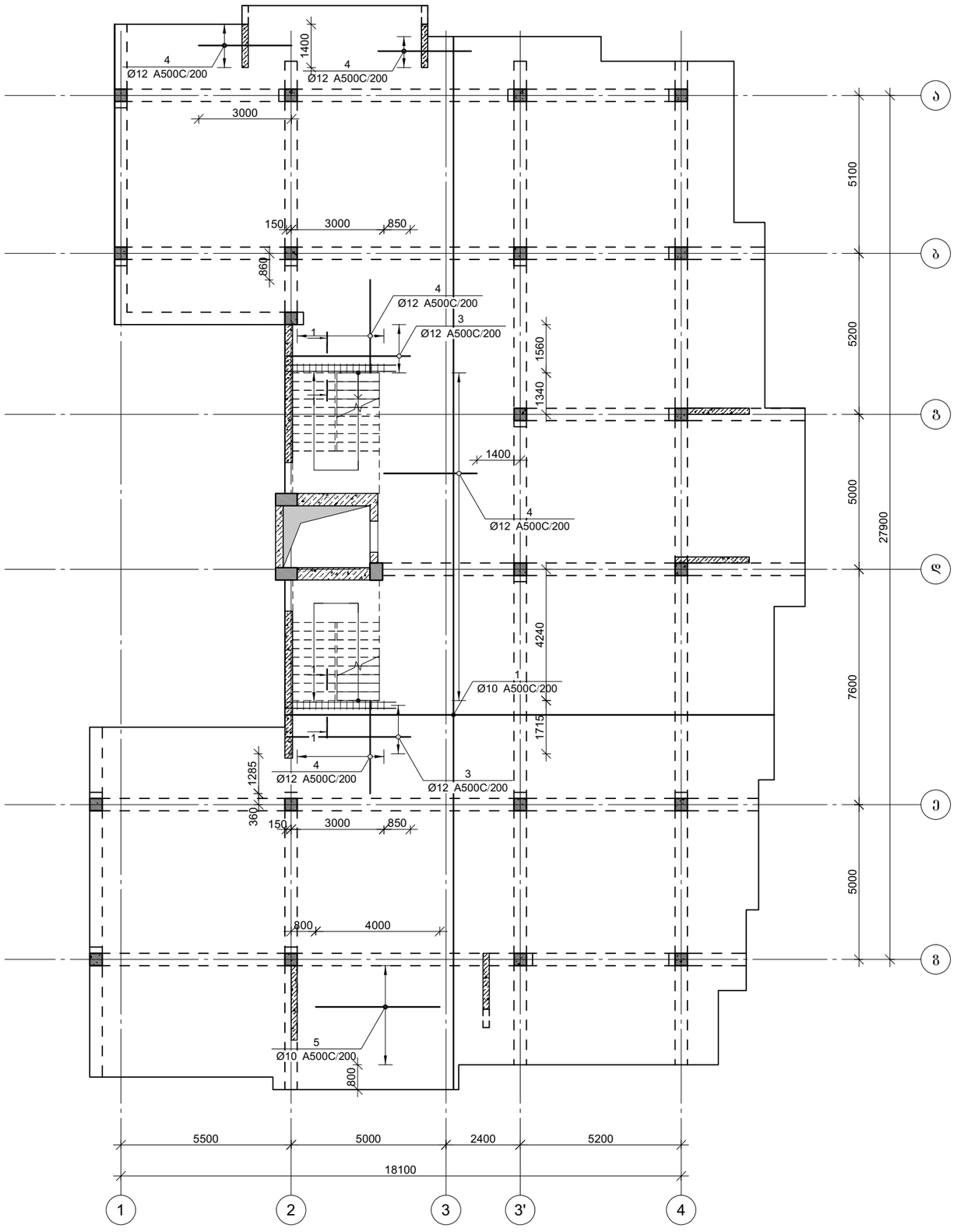


პროექტის დასახელება

მრავალბინიანი საცხოვრებელი სახლი

პროექტის მისამართი

ქ. თბილისი, ჯიქიას №9
(01.14.05.005.121)

დამკვეთი

| სტადია | მარცხი | განმარტება |
|---|---|---|
| მპ | 2023.02.09 | |

დაკვეთის №

CAD DWG ფაილი 06.filebi.dwg

| | | |
|---|---|---|
| მთ. კონსტრუქტორი: | | ა. კორძაია |
| შესრულა | | ბ. ჩხიკვაძე |
| შეამოწმა | | გ. ვაშაკიძე |

საავტორო უფლებები

ნახაზის დასახელება

გადახურვის ფილის ქვედა შრის არმირება +6.60 ნიშნულზე

კ-6.07

A3

# გადახურვის შილის გეღა შრის არმირება +6.60 ნიშნულზე

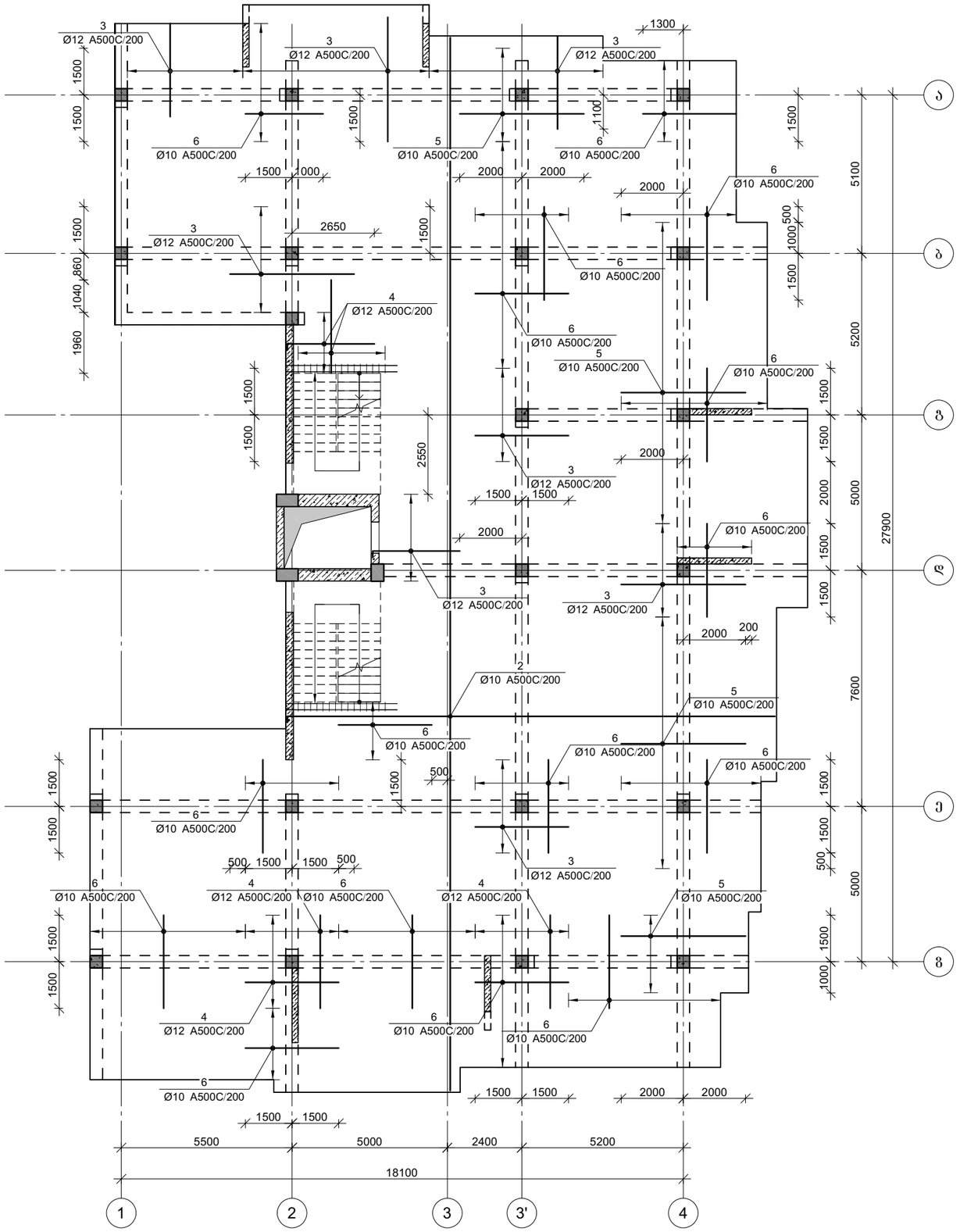


პროექტის დასახელება

მრავალბინიანი საცხოვრებელი სახლი

პროექტის მისამართი

ქ. თბილისი, ჯიქიას №9
(01.14.05.005.121)

დამკვეთი

| | | |
|---|---|---|
| სტადია | მარილი | განმარტება |
| მპ | 2023.02.09 | |

დაკვეთის №

CAD DWG ფაილი 06.filebi.dwg

| | | |
|---|---|---|
| მთ. კონსტრუქტორი: | | ა. ჯორბაძე |
| შესრულა | | ბ. ჩხიკვაძე |
| შეამოწმა | | ზ. ვაშაკიძე |

საავტორო უფლებები

ნახაზის დასახელება

გადახურვის შილის გეღა შრის არმირება +6.60 ნიშნულზე

კ-6.08

A3

# გადახურვის ფილის ქვედა შრის არმირება +9.90 ნიშნულზე

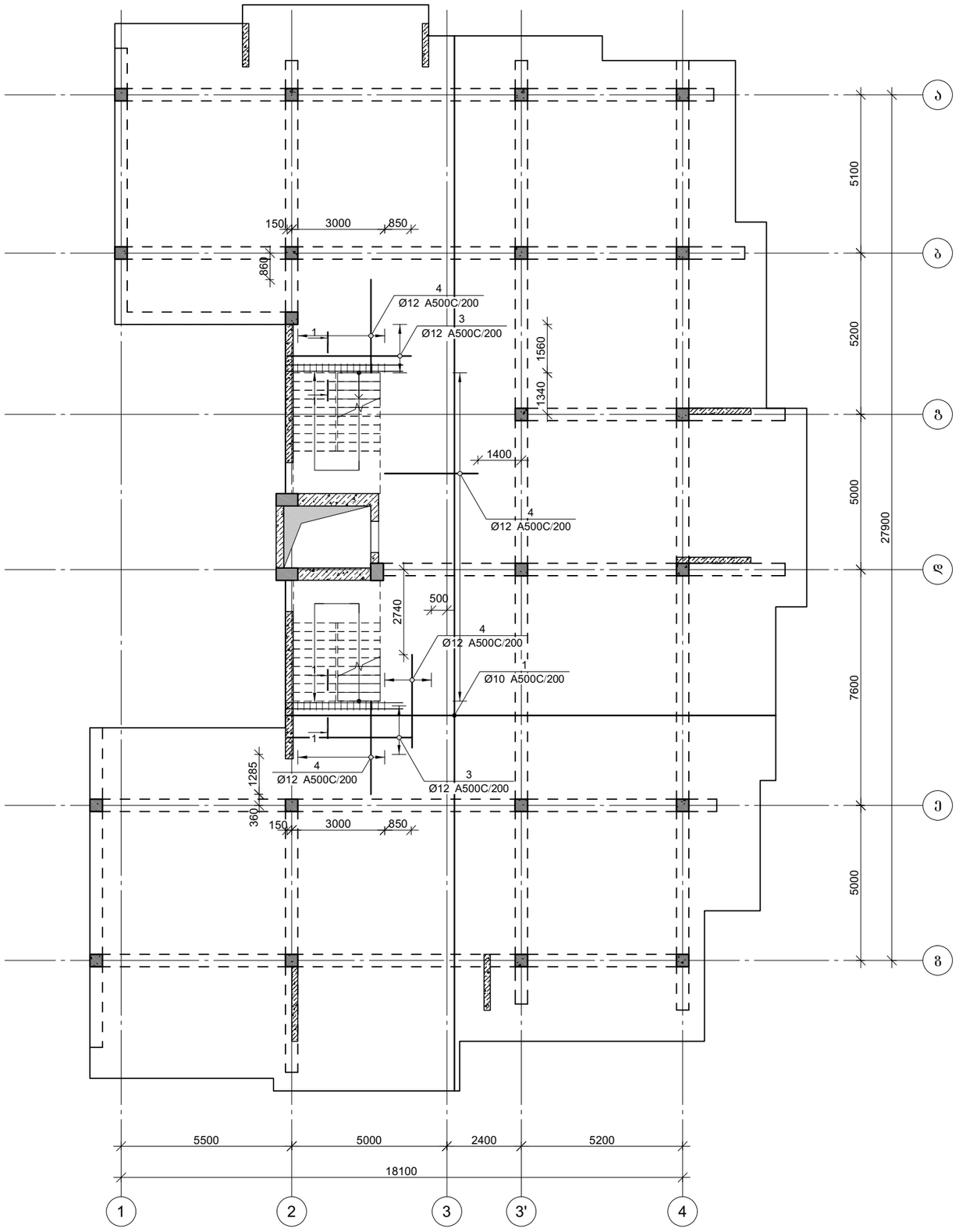


პროექტის დასახელება

მრავალბინიანი საცხოვრებელი სახლი

პროექტის მისამართი

ქ. თბილისი, ჯიქიას №9
(01.14.05.005.121)

დამკვეთი

| სტადია | თარიღი | განმარტება |
|---|---|---|
| პპ | 2023.02.09 | |

დაკვეთის №

CAD DWG ფაილი 06.filebi.dwg

| | | |
|---|---|---|
| მთ. კონსტრუქტორი: | | ა. კორძაია |
| შესრულა | | ბ. ჩხიკვაძე |
| შეამოწმა | | გ. ვაშაკიძე |

საავტორო უფლებები

ნახაზის დასახელება

გადახურვის ფილის ქვედა შრის არმირება +9.90 ნიშნულზე

კ-6.09

A3

# გადახურვის ფილის გეგმა შრის არმირება +9.90 ნიშნულზე

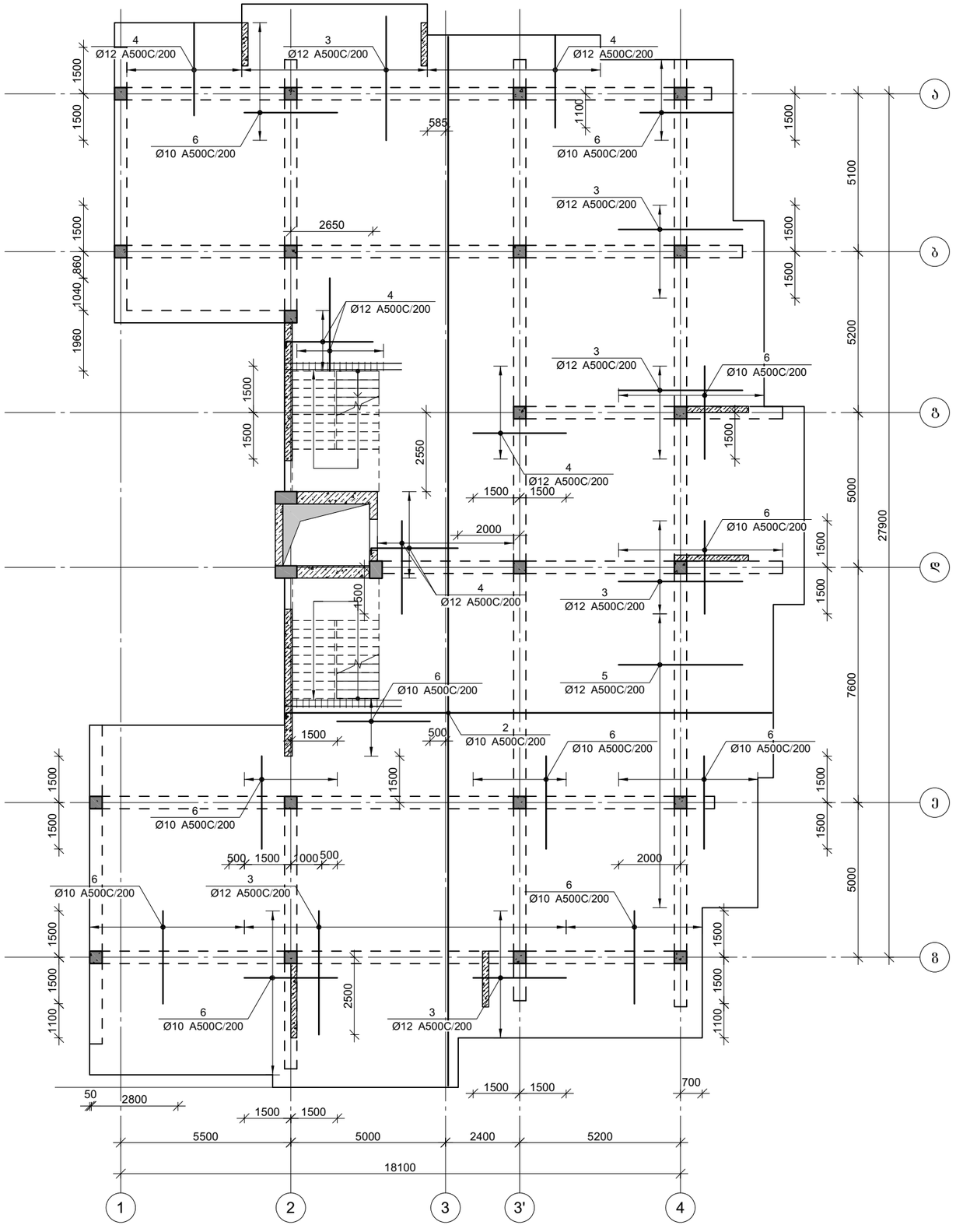


| | |
|---|---|
| პროექტის დასახელება | მრავალბინიანი საცხოვრებელი სახლი |
| პროექტის მისამართი | ქ. თბილისი, ჯიქიას №9 (01.14.05.005.121) |
| დამკვეთი | |
| სტადია | მარილი |
| მპ | 2023.02.09 |
| დაკვეთის № | |
| CAD DWG ფაილი | 06.filebi.dwg |
| მთ. კონსტრუქტორი: | ა. კორტავა |
| შემსრულა | ბ. ჩხიკვაძე |
| შემამოწმა | გ. ვაშაკიძე |
| საავტორო უფლებები | |
| ნახაზის დასახელება | გადახურვის ფილის გეგმა შრის არმირება +9.90 ნიშნულზე |
| | კ-6.10 |
| | A3 |

# გადახურვის ფილის ქვედა შრის არმირება +13.20 ნიშნულზე

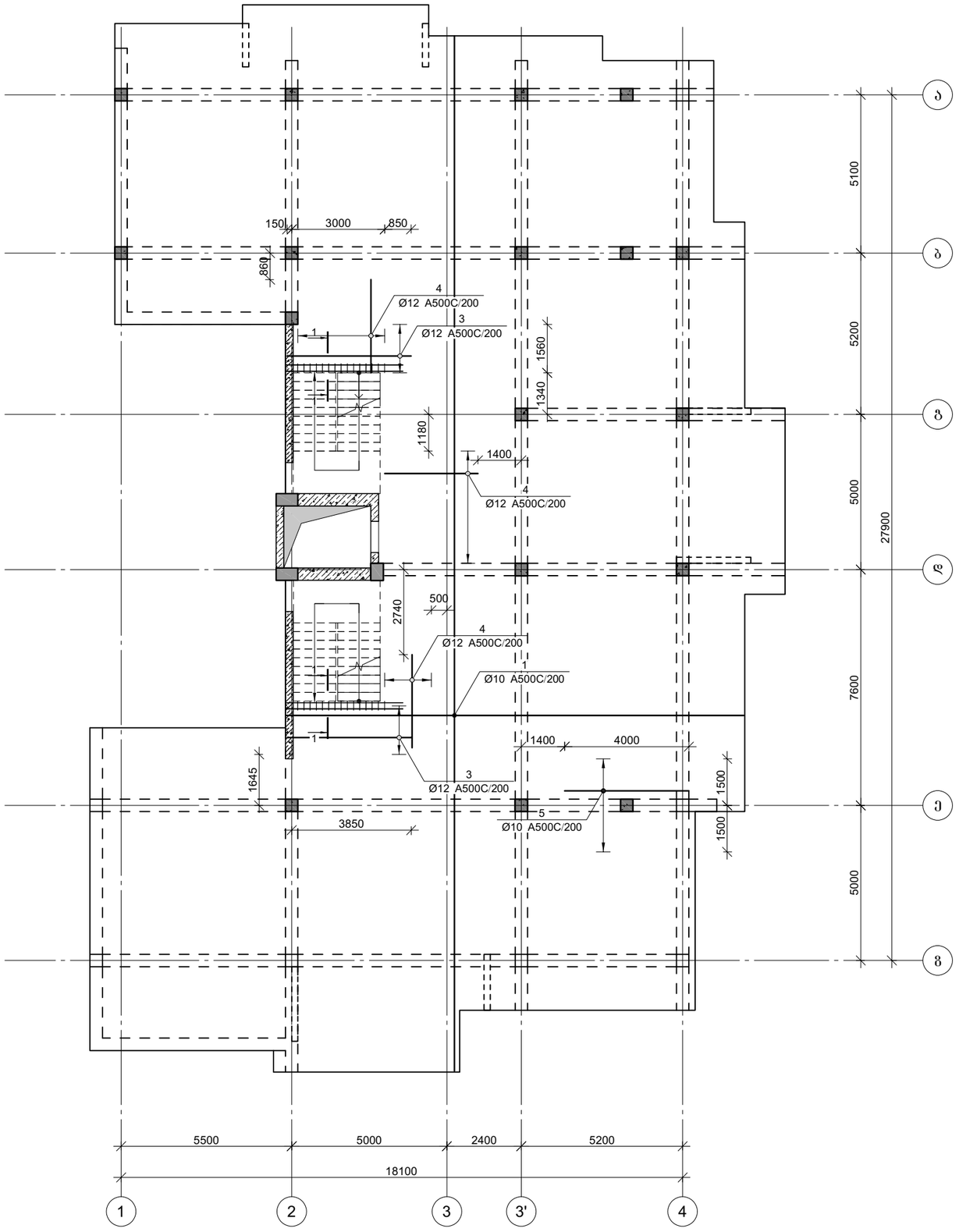


პროექტის დასახელება

მრავალბინიანი საცხოვრებელი სახლი

პროექტის მისამართი

ქ. თბილისი, ჯიქიას №9
(01.14.05.005.121)

დამკვეთი

| სტადია | თარიღი | განმარტება |
|---|---|---|
| პპ | 2023.02.09 | |

დაკვეთის №

CAD DWG ფაილი 06.filebi.dwg

| | | |
|---|---|---|
| მთ. კონსტრუქტორი: | | ა. კორძაია |
| შესრულა | | ბ. ჩხიკვაძე |
| შეამოწმა | | გ. ვაშაკიძე |

საავტორო უფლებები

ნახაზის დასახელება

გადახურვის ფილის ქვედა შრის არმირება +13.20 ნიშნულზე

კ-6.11

A3

# გადახურვის შილის გეღა შრის არმირება +13.20 ნიშნულგე

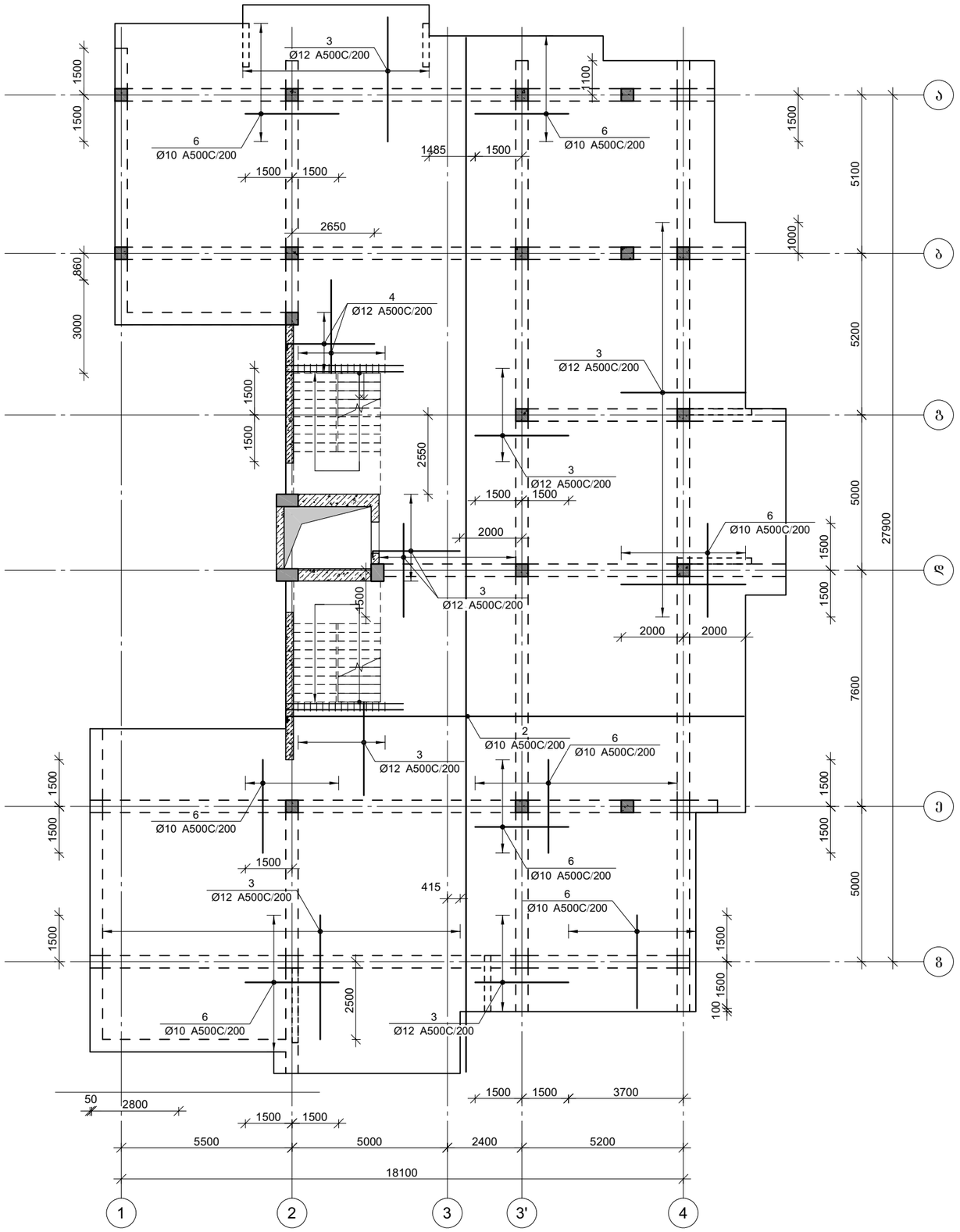


პროექტის დასახელება

მრავალბინიანი საცხოვრებელი სახლი

პროექტის მისამართი

ქ. თბილისი, ჯიქიას №9
(01.14.05.005.121)

დამკვეთი

| სტადია | მარილი | განმარტება |
|---|---|---|
| მპ | 2023.02.09 | |

დაკვეთის №

CAD DWG ფაილი 06.filebi.dwg

მთ. კონსტრუქტორი: ა. კორტავა

შესრულა ბ. ჩხიკვაძე

შეამოწმა გ. ვაშაკიძე

საავტორო უფლებები

ნახაზის დასახელება

გადახურვის შილის გეღა შრის არმირება +13.20 ნიშნულგე

კ-6.12

A3

# გადახურვის ფილის ქვედა შრის არმირება +16.50 ნიშნულზე

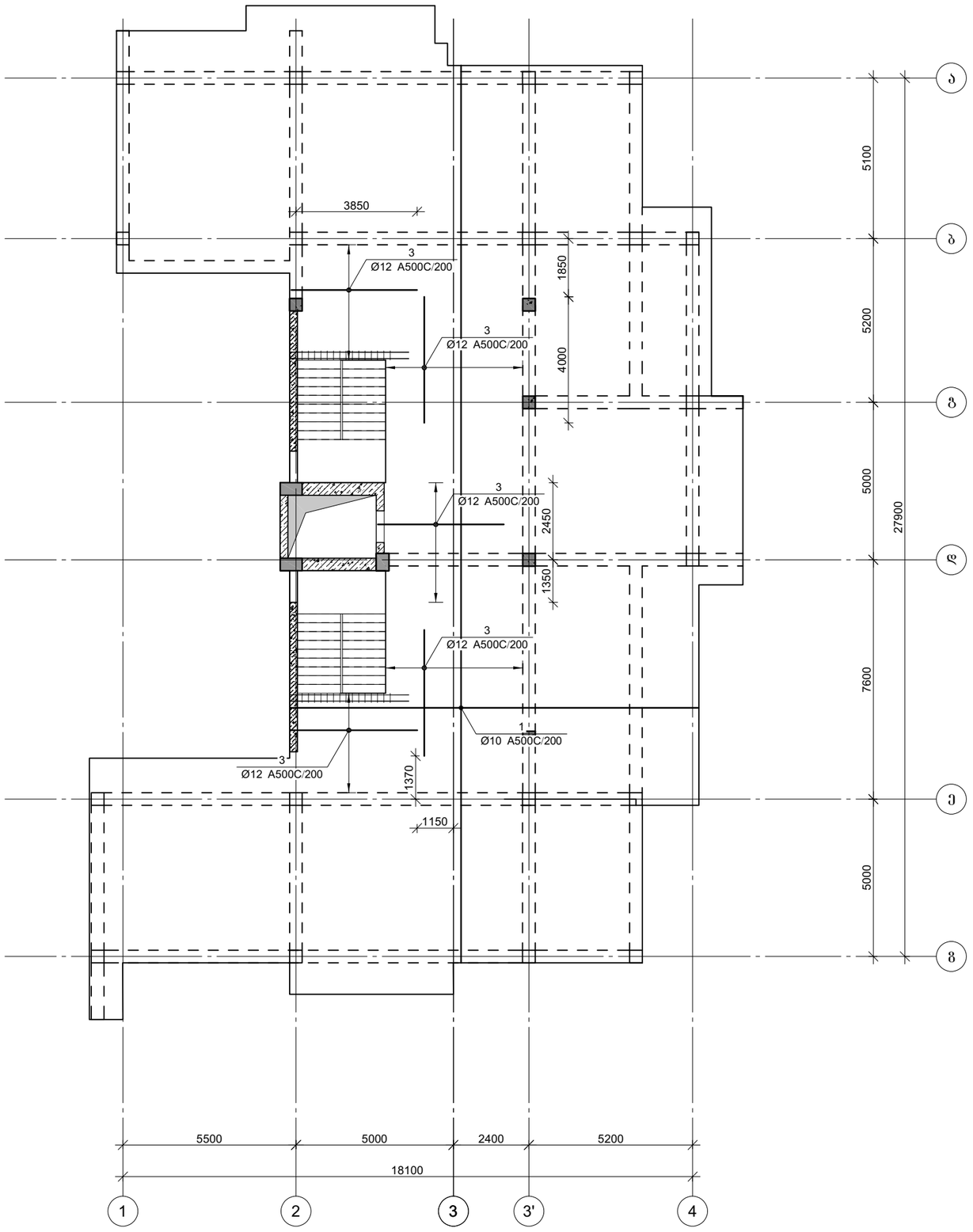


პროექტის დასახელება

მრავალბინიანი საცხოვრებელი სახლი

პროექტის მისამართი

ქ. თბილისი, ჯიქიას №9 (01.14.05.005.121)

დამკვეთი

| სტადია | თარიღი | განმარტება |
|---|---|---|
| მპ | 2023.02.09 | |

დაკვეთის №

CAD DWG ფაილი 06.filebi.dwg

| | | |
|---|---|---|
| მთ. კონსტრუქტორი: | | ა. ჯორბაძე |
| შესრულა | | ბ. ჩხიკვაძე |
| შეამოწმა | | გ. ვაშაკიძე |

საავტორო უფლებები

ნახაზის დასახელება

გადახურვის ფილის ქვედა შრის არმირება +16.50 ნიშნულზე

კ-6.13

A3

# გადახურვის შილის გედა შრის არმირება +16.50 ნიშნულზე

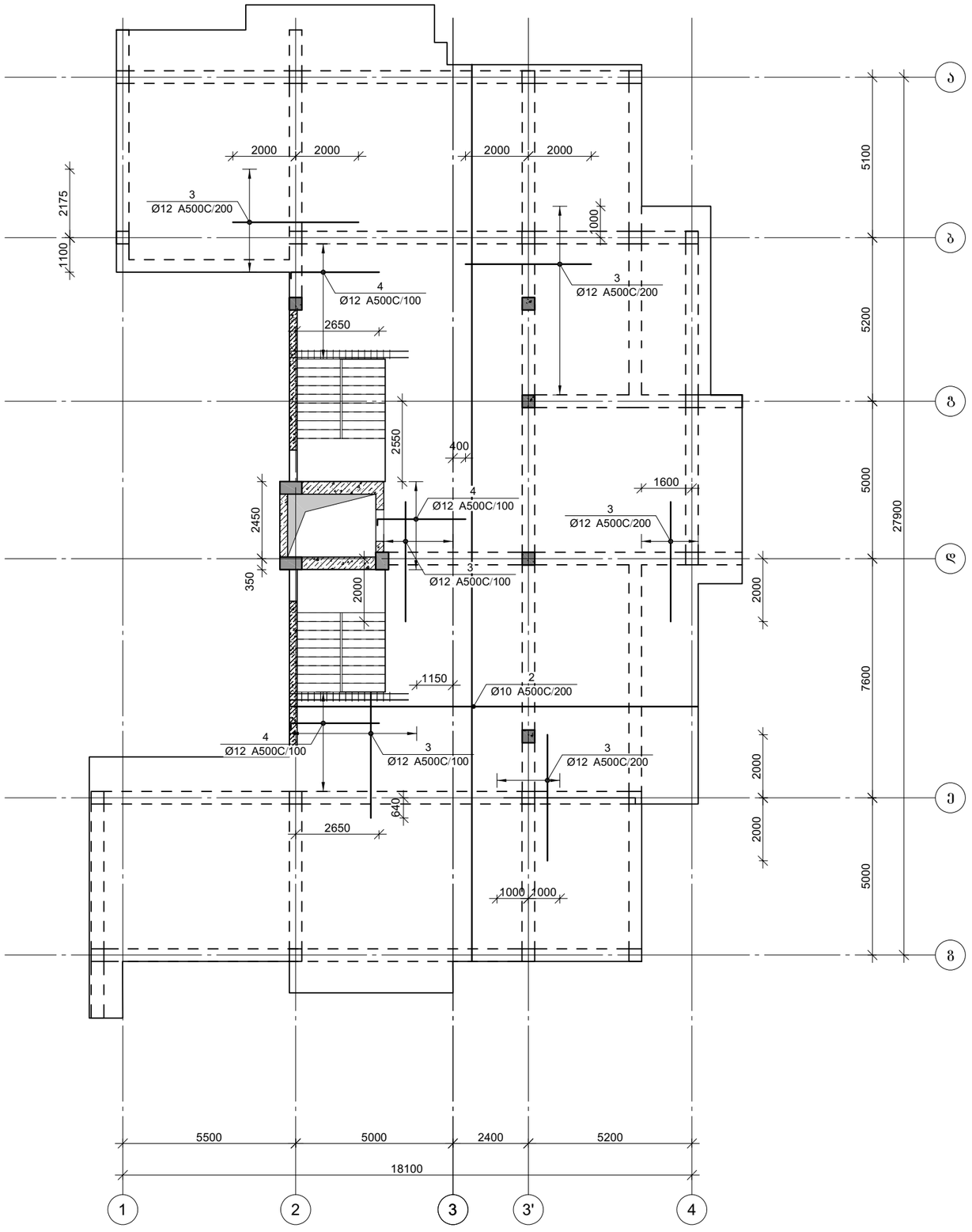


პროექტის დასახელება

მრავალბინიანი საცხოვრებელი სახლი

პროექტის მისამართი

ქ. თბილისი, ჯიქიას №9
(01.14.05.005.121)

დამკვეთი

| სტადია | მარცხი | განმარტება |
|---|---|---|
| მპ | 2023.02.09 | |

დაკვეთის №

CAD DWG ფაილი 06.filebi.dwg

მთ. კონსტრუქტორი: ა. ჯორბაძე

შესრულა ბ. ჩხიკვაძე

შეამოწმა გ. ვაშაკიძე

საავტორო უფლებები

ნახაზის დასახელება

გადახურვის შილის გედა შრის არმირება +16.50 ნიშნულზე

კ-6.14

A3

# გადახურვის ფილის ქვედა შრის არმირება +19.80 ნიშნულზე

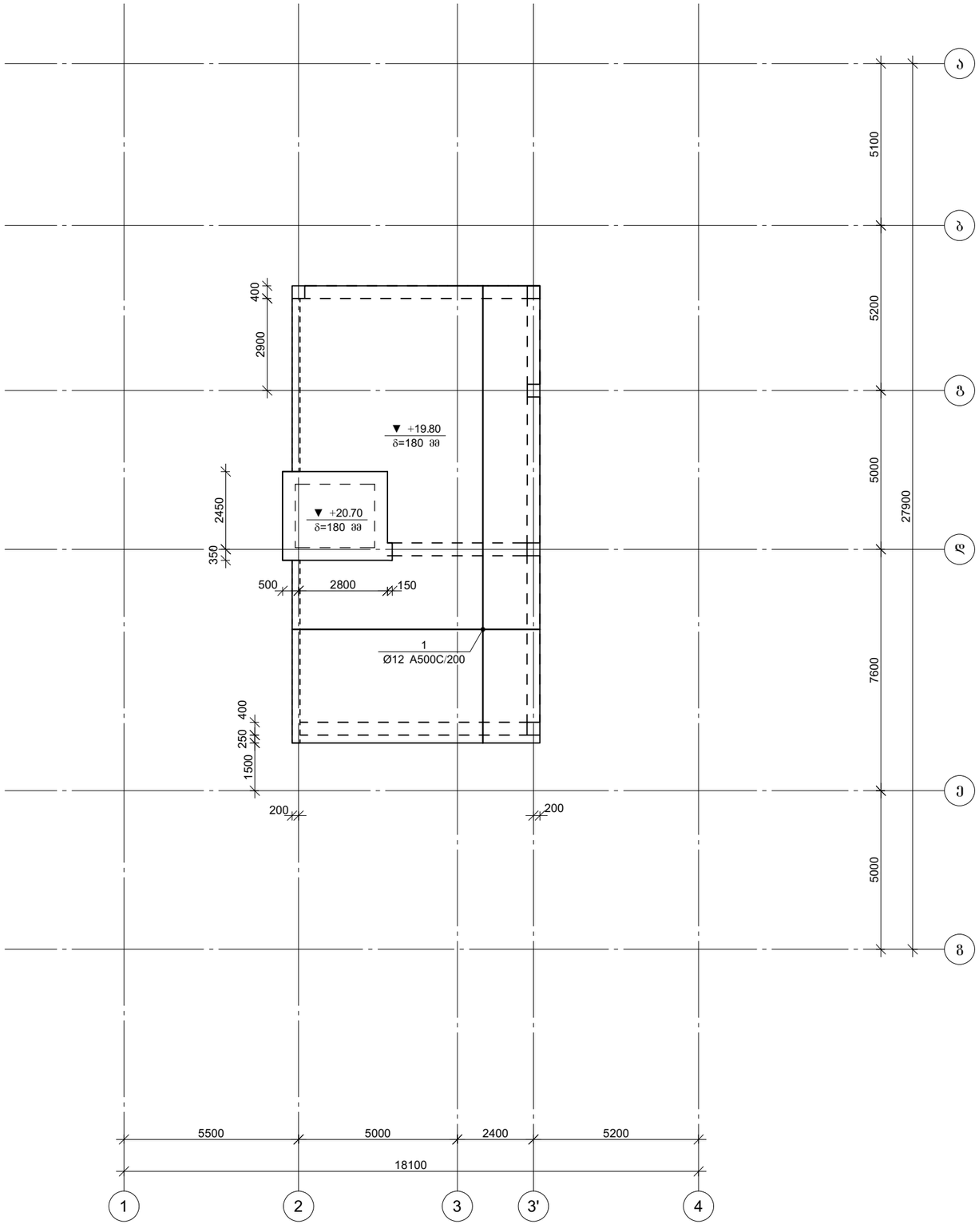


პროექტის დასახელება

მრავალბინიანი საცხოვრებელი სახლი

პროექტის მისამართი

ქ. თბილისი, ჯიქიას №9
(01.14.05.005.121)

დამკვეთი

| სტადია | მარცხი | განმარტება |
|---|---|---|
| მპ | 2023.02.09 | |

დაკვეთის №

CAD DWG ფაილი 06.filebi.dwg

მთ. კონსტრუქტორი: ა. ჟორჟოლიანი

შესრულა ბ. ჩხიკვაძე

შეამოწმა გ. ვაშაკიძე

საავტორო უფლებები

ნახაზის დასახელება

გადახურვის ფილის ქვედა შრის არმირება +19.80 ნიშნულზე

კ-6.15

A3

# გადახურვის ფილის გეგმა შრის არმირება +19.80 ნიშნულზე

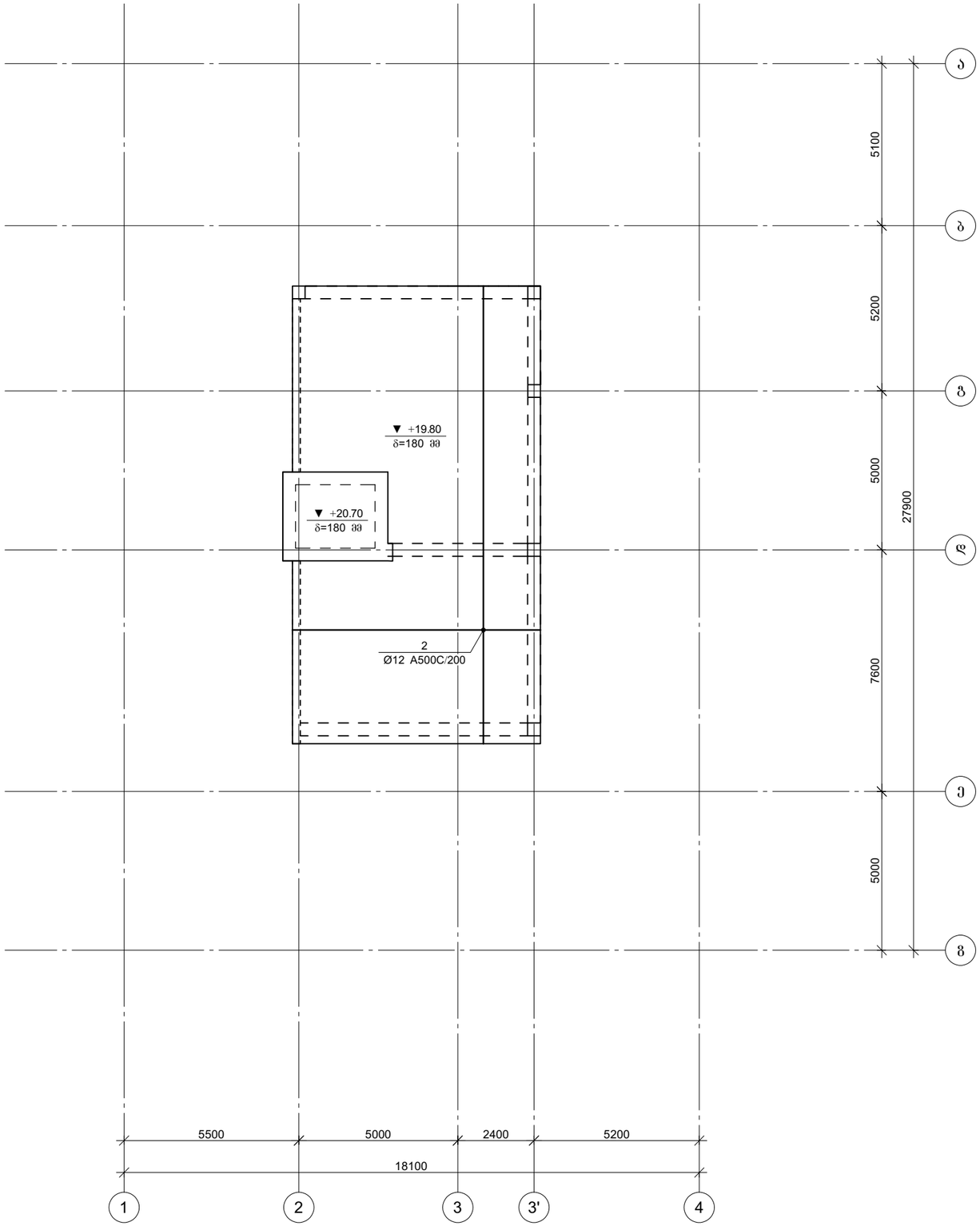


პროექტის დასახელება

მრავალბინიანი საცხოვრებელი სახლი

პროექტის მისამართი

ქ. თბილისი, ჯიქიას №9
(01.14.05.005.121)

დამკვეთი

| სტადია | მარცხი | განმარტება |
|---|---|---|
| მპ | 2023.02.09 | |

დაკვეთის №

CAD DWG ფაილი 06.filebi.dwg

მთ. კონსტრუქტორი: ა. ჟორჟოლიანი

შესრულა ბ. ჩხიკვაძე

შეამოწმა გ. ვაშაკიძე

საავტორო უფლებები

ნახაზის დასახელება

გადახურვის ფილის გეგმა შრის არმირება +19.80 ნიშნულზე

კ-6.16

A3

## ფილის არმირების ფრაგმენტი

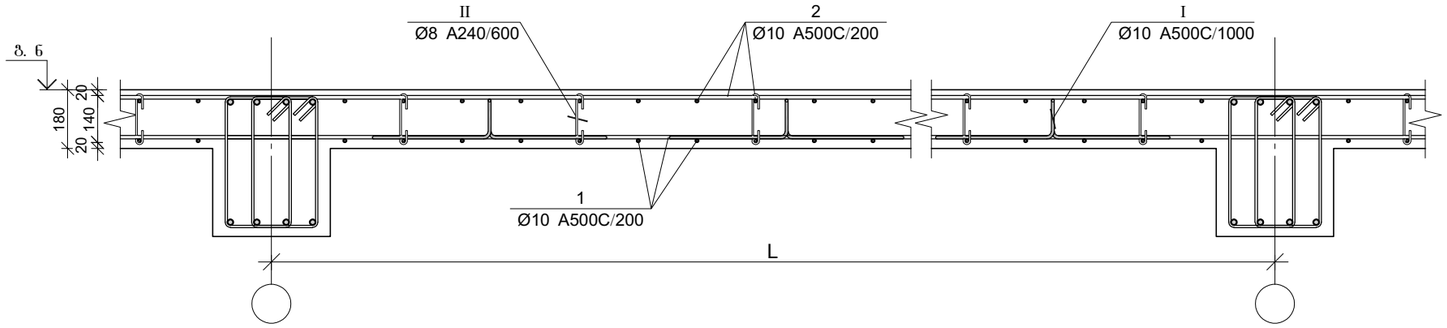


| პოზ. | Ø [მმ.] | ესკიზი [მმ.] | სიგრძე [მმ.] |
|---|---|---|---|
| I | Ø10 | 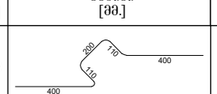 | 1220 |
| II | Ø8 | 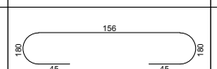 | 250 |
| III | Ø12 | 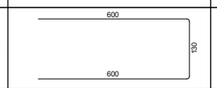 | 1330 |
| IV | Ø8 | 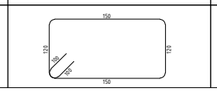 | 740 |

## ფილის არმირების კვეთი რიგელთან

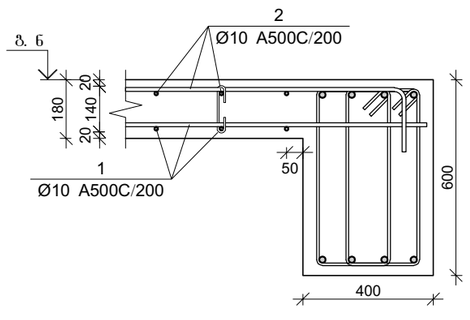


## ფილის არმირების კვეთი კიდესთან

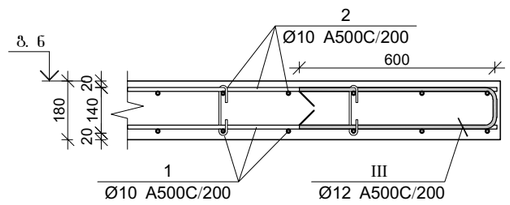


## ჭრილი 1-1

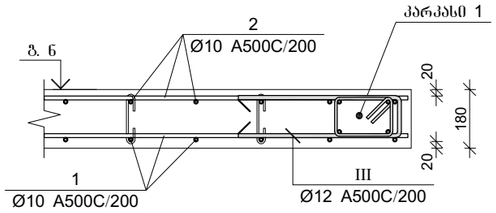


## ფილის არმირების კვეთი კიბესთან

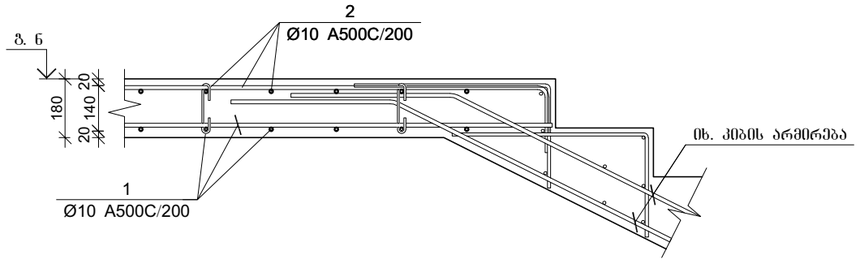


## კარკასი №1

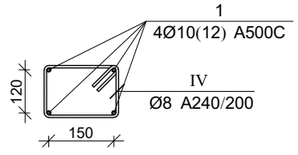


## ფილის არმირების კვეთი კიბესთან

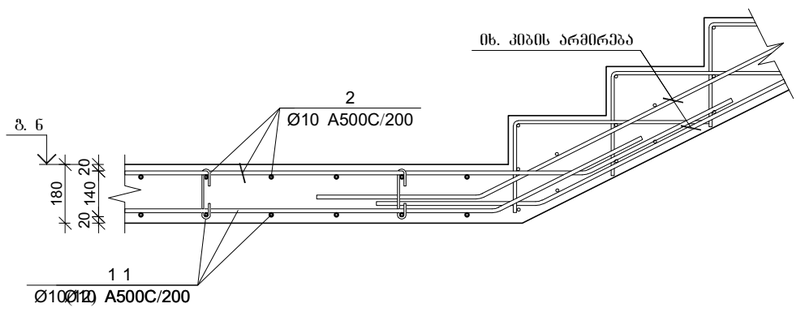


## კვეთი 2-2

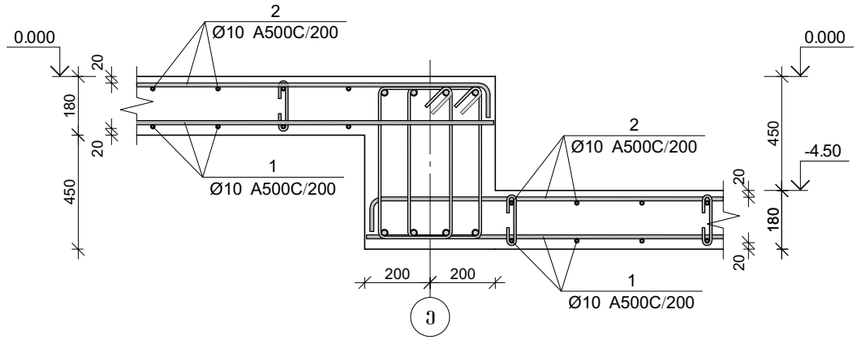


პროექტის დასახელება

მრავალბინიანი საცხოვრებელი სახლი

პროექტის მისამართი

ქ. თბილისი, ჯიქიას №9
(01.14.05.005.121)

დამკვეთი

| სტადია | მარცილი | განმარტება |
|---|---|---|
| მპ | 2023.02.09 | |

დაკვეთის №

CAD DWG ფაილი 06.filebi.dwg

| | | |
|---|---|---|
| მთ. კონსტრუქტორი: | | ა. კორძაია |
| შესრულა | | ბ. ჩხიკვაძე |
| შეამოწმა | | ზ. ვაშაკიძე |

საავტორო უფლებები

ნახაზის დასახელება

ფილის ჭრილები

კ-6.17

A3

მრ6. რ/ბ გაღახურვის ფილის სპეციფიკაცია -3.30 ნიშნულზე

| არმატურის სპეციფიკაცია | | | | | არმატურის ამოკრეფა | | | | | ბეტონი B 25 |
|---|---|---|---|---|---|---|---|---|---|---|
| პოზ. № | Ø | L მმ. | n ცალი | Ln მ. | Ø | ∑ Ln მ. | ბარების ვერტიკ. წონა კგ. | წონა კგ. A240 | წონა კგ. A500C | V; მ³ |
| 1 | 2 | 3 | 4 | 5 | 6 | 7 | 8 | 9 | 10 | 11 |
| 1 | 10 A500C | - | - | 7029.00 | 8 A240 | 483.65 | 0.39 | 190.84 | | 115.02 |
| 2 | 10 A500C | - | - | 7029.00 | 12 A500C | 1822.60 | 0.89 | | 1618.13 | |
| 3 | 12 A500C | 4000 | 365 | 1460.00 | 10 A500C | 14837.58 | 0.62 | | 9147.95 | |
| 4 | 12 A500C | 2000 | 35 | 70.00 | | | | | | |
| I | 10 A500C | 1220 | 639 | 779.58 | | | | | | |
| II | 8 A240 | 250 | 1775 | 443.75 | | | | | | |
| III | 12 A500C | 1330 | 220 | 292.60 | | | | | | |
| IV | 8 A500C | 1330 | 30 | 39.90 | | | ∑ | 190.84 | 10766.08 | 115.02 |
| | | | | | | n= 1 | | 190.84 | 10766.08 | 115.02 |
| | | | | | | 639 | | | 95.26 | კგ/მ³ |

მრ6. რ/ბ გაღახურვის ფილის სპეციფიკაცია 0.00 ნიშნულზე

| არმატურის სპეციფიკაცია | | | | | არმატურის ამოკრეფა | | | | | ბეტონი B 25 |
|---|---|---|---|---|---|---|---|---|---|---|
| პოზ. № | Ø | L მმ. | n ცალი | Ln მ. | Ø | ∑ Ln მ. | ბარების ვერტიკ. წონა კგ. | წონა კგ. A240 | წონა კგ. A500C | V; მ³ |
| 1 | 2 | 3 | 4 | 5 | 6 | 7 | 8 | 9 | 10 | 11 |
| 1 | 10 A500C | - | - | 6285.40 | 8 A240 | 436.71 | 0.39 | 172.32 | | 102.85 |
| 2 | 10 A500C | - | - | 6285.40 | 10 A500C | 13267.91 | 0.62 | | 8180.18 | |
| 3 | 12 A500C | 4000 | 640 | 2560.00 | 12 A500C | 4081.16 | 0.89 | | 3623.32 | |
| 4 | 12 A500C | 2000 | 63 | 1159.40 | | | | | | |
| I | 10 A500C | 1220 | 571 | 697.11 | | | | | | |
| II | 8 A240 | 250 | 1587 | 396.81 | | | | | | |
| III | 12 A500C | 1330 | 272 | 361.76 | | | | | | |
| IV | 8 A500C | 1330 | 30 | 39.90 | | | ∑ | 172.32 | 11803.50 | 102.85 |
| | | | | | | n= 1 | | 172.32 | 11803.50 | 102.85 |
| | | | | | | | | | 116.44 | კგ/მ³ |

მრ6. რ/ბ გაღახურვის ფილის სპეციფიკაცია +3.30 ნიშნულზე

| არმატურის სპეციფიკაცია | | | | | არმატურის ამოკრეფა | | | | | ბეტონი B 25 |
|---|---|---|---|---|---|---|---|---|---|---|
| პოზ. № | Ø | L მმ. | n ცალი | Ln მ. | Ø | ∑ Ln მ. | ბარების ვერტიკ. წონა კგ. | წონა კგ. A240 | წონა კგ. A500C | V; მ³ |
| 1 | 2 | 3 | 4 | 5 | 6 | 7 | 8 | 9 | 10 | 11 |
| 1 | 10 A500C | - | - | 6462.80 | 8 A240 | 459.34 | 0.39 | 181.25 | | 108.72 |
| 2 | 10 A500C | - | - | 6462.80 | 10 A500C | 15328.48 | 0.62 | | 9450.61 | |
| 3 | 12 A500C | 4000 | 135 | 540.00 | 12 A500C | 1336.00 | 0.89 | | 1186.12 | |
| 4 | 12 A500C | 3000 | 88 | 264.00 | | | | | | |
| 5 | 10 A500C | 4000 | 331 | 1324.00 | | | | | | |
| 6 | 10 A500C | 3000 | 114 | 342.00 | | | | | | |
| I | 10 A500C | 1220 | 604 | 736.88 | | | | | | |
| II | 8 A240 | 250 | 1678 | 419.44 | | | | | | |
| III | 12 A500C | 1330 | 400 | 532.00 | | | | | | |
| IV | 8 A500C | 1330 | 30 | 39.90 | | | ∑ | 181.25 | 10636.73 | 108.72 |
| | | | | | | n= 1 | | 181.25 | 10636.73 | 108.72 |
| | | | | | | | | | 99.50 | კგ/მ³ |

მრ6. რ/ბ გაღახურვის ფილის სპეციფიკაცია +6.60 ნიშნულზე

| არმატურის სპეციფიკაცია | | | | | არმატურის ამოკრეფა | | | | | ბეტონი B 25 |
|---|---|---|---|---|---|---|---|---|---|---|
| პოზ. № | Ø | L მმ. | n ცალი | Ln მ. | Ø | ∑ Ln მ. | ბარების ვერტიკ. წონა კგ. | წონა კგ. A240 | წონა კგ. A500C | V; მ³ |
| 1 | 2 | 3 | 4 | 5 | 6 | 7 | 8 | 9 | 10 | 11 |
| 1 | 10 A500C | - | - | 6580.50 | 8 A240 | 466.98 | 0.39 | 184.26 | | 110.70 |
| 2 | 10 A500C | - | - | 6580.50 | 10 A500C | 15337.30 | 0.62 | | 9456.04 | |
| 3 | 12 A500C | 4000 | 91 | 364.00 | 12 A500C | 1555.66 | 0.89 | | 1381.14 | |
| 4 | 12 A500C | 3000 | 219 | 657.00 | | | | | | |
| 5 | 10 A500C | 4000 | 133 | 532.00 | | | | | | |
| 6 | 10 A500C | 3000 | 298 | 894.00 | | | | | | |
| I | 10 A500C | 1220 | 615 | 750.30 | | | | | | |
| II | 8 A240 | 250 | 1708 | 427.08 | | | | | | |
| III | 12 A500C | 1330 | 402 | 534.66 | | | | | | |
| IV | 8 A500C | 1330 | 30 | 39.90 | | | ∑ | 184.26 | 10837.18 | 110.70 |
| | | | | | | n= 1 | | 184.26 | 10837.18 | 110.70 |
| | | | | | | 615 | | | 99.56 | კგ/მ³ |

მრ6. რ/ბ გაღახურვის ფილის სპეციფიკაცია +9.90 ნიშნულზე

| არმატურის სპეციფიკაცია | | | | | არმატურის ამოკრეფა | | | | | ბეტონი B 25 |
|---|---|---|---|---|---|---|---|---|---|---|
| პოზ. № | Ø | L მმ. | n ცალი | Ln მ. | Ø | ∑ Ln მ. | ბარების ვერტიკ. წონა კგ. | წონა კგ. A240 | წონა კგ. A500C | V; მ³ |
| 1 | 2 | 3 | 4 | 5 | 6 | 7 | 8 | 9 | 10 | 11 |
| 1 | 10 A500C | - | - | 6430.70 | 8 A240 | 457.26 | 0.39 | 180.43 | | 108.18 |
| 2 | 10 A500C | - | - | 6430.70 | 10 A500C | 14440.50 | 0.62 | | 8903.13 | |
| 3 | 12 A500C | 4000 | 142 | 568.00 | 12 A500C | 1812.61 | 0.89 | | 1609.26 | |
| 4 | 12 A500C | 3000 | 230 | 690.00 | | | | | | |
| 5 | 10 A500C | 4000 | 48 | 190.00 | | | | | | |
| 6 | 10 A500C | 3000 | 217 | 651.00 | | | | | | |
| I | 10 A500C | 1220 | 605 | 738.10 | | | | | | |
| II | 8 A240 | 250 | 1669 | 417.36 | | | | | | |
| III | 12 A500C | 1330 | 417 | 554.61 | | | | | | |
| IV | 8 A500C | 1330 | 30 | 39.90 | | | ∑ | 180.43 | 10512.40 | 108.18 |
| | | | | | | n= 1 | | 180.43 | 10512.40 | 108.18 |
| | | | | | | 601 | | | 98.84 | კგ/მ³ |

მრ6. რ/ბ გაღახურვის ფილის სპეციფიკაცია +13.20 ნიშნულზე

| არმატურის სპეციფიკაცია | | | | | არმატურის ამოკრეფა | | | | | ბეტონი B 25 |
|---|---|---|---|---|---|---|---|---|---|---|
| პოზ. № | Ø | L მმ. | n ცალი | Ln მ. | Ø | ∑ Ln მ. | ბარების ვერტიკ. წონა კგ. | წონა კგ. A240 | წონა კგ. A500C | V; მ³ |
| 1 | 2 | 3 | 4 | 5 | 6 | 7 | 8 | 9 | 10 | 11 |
| 1 | 10 A500C | - | - | 5980.23 | 8 A240 | 428.03 | 0.39 | 168.89 | | 100.60 |
| 2 | 10 A500C | - | - | 5980.23 | 10 A500C | 13185.32 | 0.62 | | 8129.26 | |
| 3 | 12 A500C | 4000 | 165 | 660.00 | 12 A500C | 1571.14 | 0.89 | | 1394.88 | |
| 4 | 12 A500C | 3000 | 145 | 435.00 | | | | | | |
| 5 | 10 A500C | 4000 | 15 | 60.00 | | | | | | |
| 6 | 10 A500C | 3000 | 161 | 483.00 | | | | | | |
| I | 10 A500C | 1220 | 559 | 681.86 | | | | | | |
| II | 8 A240 | 250 | 1553 | 388.13 | | | | | | |
| III | 12 A500C | 1330 | 358 | 476.14 | | | | | | |
| IV | 8 A500C | 1330 | 30 | 39.90 | | | ∑ | 168.89 | 9524.15 | 100.60 |
| | | | | | | n= 1 | | 168.89 | 9524.15 | 100.60 |
| | | | | | | 558.9 | | | 96.35 | კგ/მ³ |

მრ6. რ/ბ გაღახურვის ფილის სპეციფიკაცია +16.50 ნიშნულზე

| არმატურის სპეციფიკაცია | | | | | არმატურის ამოკრეფა | | | | | ბეტონი B 25 |
|---|---|---|---|---|---|---|---|---|---|---|
| პოზ. № | Ø | L მმ. | n ცალი | Ln მ. | Ø | ∑ Ln მ. | ბარების ვერტიკ. წონა კგ. | წონა კგ. A240 | წონა კგ. A500C | V; მ³ |
| 1 | 2 | 3 | 4 | 5 | 6 | 7 | 8 | 9 | 10 | 11 |
| 1 | 10 A500C | - | - | 4785.00 | 8 A240 | 341.98 | 0.39 | 134.94 | | 78.30 |
| 2 | 10 A500C | - | - | 4785.00 | 10 A500C | 10100.70 | 0.62 | | 6227.48 | |
| 3 | 12 A500C | 4000 | 225 | 900.00 | 12 A500C | 1547.10 | 0.89 | | 1373.54 | |
| 4 | 12 A500C | 3000 | 96 | 288.00 | | | | | | |
| I | 10 A500C | 1220 | 435 | 530.70 | | | | | | |
| II | 8 A240 | 250 | 1208 | 302.08 | | | | | | |
| III | 12 A500C | 1330 | 270 | 359.10 | | | | | | |
| IV | 8 A500C | 1330 | 30 | 39.90 | | | ∑ | 134.94 | 7601.02 | 78.30 |
| | | | | | | n= 1 | | 134.94 | 7601.02 | 78.30 |
| | | | | | | 435 | | | 98.80 | კგ/მ³ |

მრ6. რ/ბ გაღახურვის ფილის სპეციფიკაცია +19.80 და +20.70 ნიშნულზე

| არმატურის სპეციფიკაცია | | | | | არმატურის ამოკრეფა | | | | | ბეტონი B 25 |
|---|---|---|---|---|---|---|---|---|---|---|
| პოზ. № | Ø | L მმ. | n ცალი | Ln მ. | Ø | ∑ Ln მ. | ბარების ვერტიკ. წონა კგ. | წონა კგ. A240 | წონა კგ. A500C | V; მ³ |
| 1 | 2 | 3 | 4 | 5 | 6 | 7 | 8 | 9 | 10 | 11 |
| 1 | 12 A500C | - | - | 1346.40 | 8 A240 | 85.00 | 0.39 | 33.54 | | 22.03 |
| 2 | 12 A500C | - | - | 1346.40 | 10 A500C | 149.33 | 0.62 | | 92.07 | |
| I | 10 A500C | 1220 | 122 | 149.33 | 12 A500C | 2692.80 | 0.89 | | 2390.71 | |
| II | 8 A240 | 250 | 340 | 85.00 | | | | | | |
| | | | | | | | ∑ | 33.54 | 2482.78 | 22.03 |
| | | | | | | n= 1 | | 33.54 | 2482.78 | 22.03 |
| | | | | | | 122.4 | | | 114.21 | კგ/მ³ |

პროექტის დასახელება

მრავალბინიანი საცხოვრებელი სახლი

პროექტის მისამართი

ქ. თბილისი, ჩიქობავას №9 (01.14.05.005.121)

დამკვეთი

| სტადია | მარცლი | განმარტება |
|---|---|---|
| მპ | 2023.02.09 | |

დაკვეთის №

CAD DWG ფაილი 06.filebi.dwg

მთ. კონსტრუქტორი: ა. კორტავა

შესრულა ბ. ჩხიკვაძე

შეამოწმა ზ. ვაშაკიძე

სააგტორო უფლებები

ნახაზის დასახელება

მრ6. რ/ბ გაღახურვის ფილის არმირების სპეციფიკაციები

კ-6.18

A3

## მონ. რ/ბ კიბე №1-ის საყალიბე ჭრილი 1-1

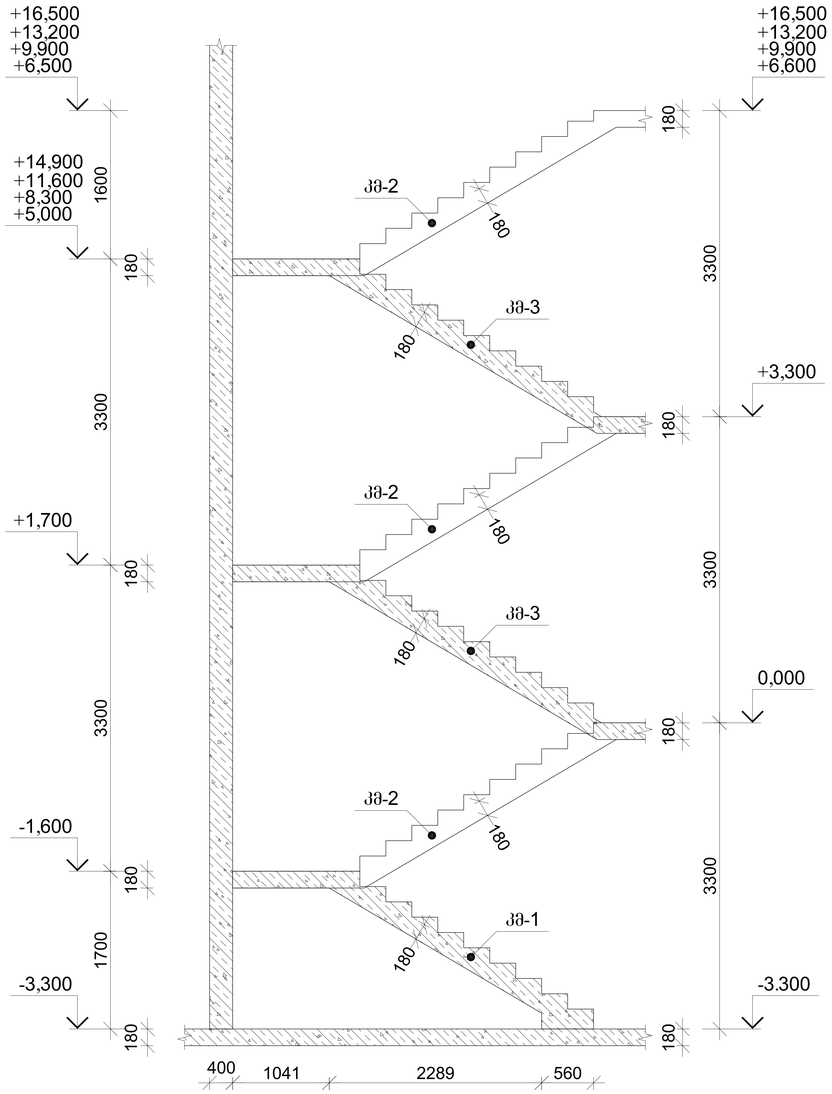


## მონ. რ/ბ კიბე №1-ის საყალიბე გეგმა

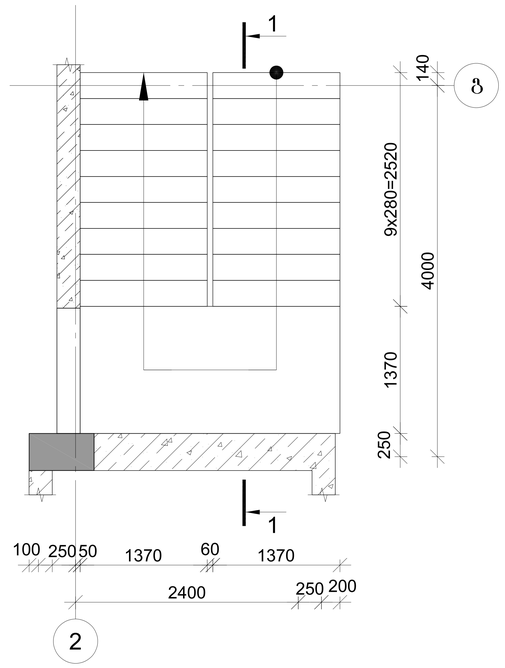


პროექტის დასახელება

მრავალბინიანი საცხოვრებელი სახლი

პროექტის მისამართი

ქ. თბილისი, ჯიქიას №9
(01.14.05.005.121)

დამკვეთი

| | | |
|---|---|---|
| სტადია | ოარილი | განმარტება |
| ვპ | 2023.02.09 | |

დაკვეთის №

CAD DWG ფაილი 07.kibeebi.dwg

| | | |
|---|---|---|
| მთ. კონსტრუქტორი: | | ა. კორტავა |
| შესრულა | | ბ. ჩხიკვაძე |
| შეამოწმა | | გ. ვაშაკიძე |

საავტორო უფლებები

ნახაზის დასახელება

მონ. რ/ბ კიბე №1-ის გეგმა და ჭრილი

კ-7.01

A3

# მონ. რ/ბ კიბე №1-ის კიბის მარშის კმ–1-ის არმირება

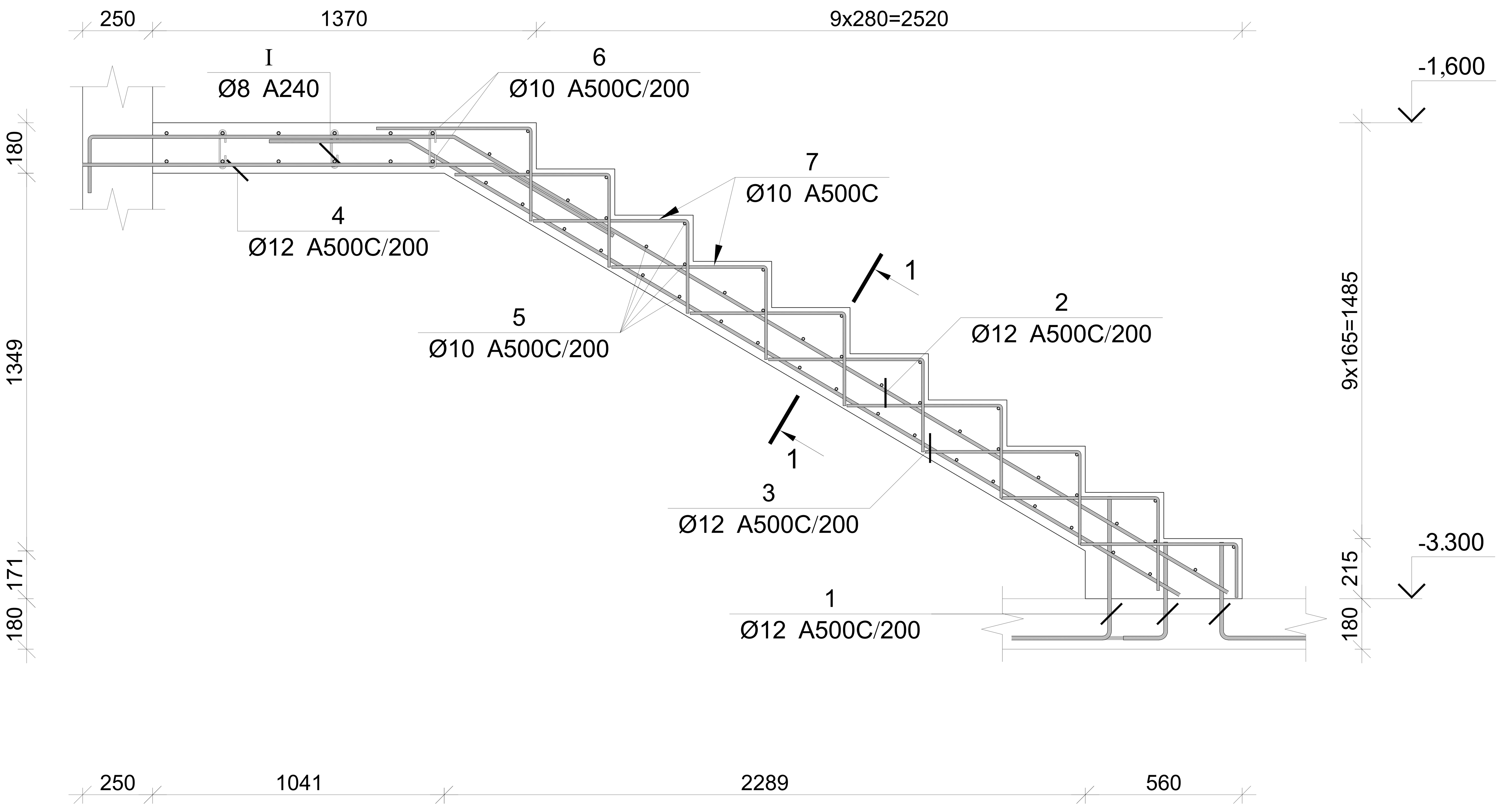


| პოზ. | Ø [მმ.] | ესკიზი [მმ.] | სიგრძე [მმ.] |
|---|---|---|---|
| 1 | Ø12 | 330; 500 | 830 |
| 2 | Ø12 | 1300; 200; 3200 | 4700 |
| 3 | Ø12 | 500; 3200 | 3700 |
| 4 | Ø12 | 1450; 500 | 1950 |
| 5 | Ø10 | 1370 | 1370 |
| 6 | Ø10 | 3250 | 3250 |
| 7 | Ø10 | 600; 300 | 900 |
| I | Ø8 | 140; 180; 75; 75; 180 | 290 |
| II | Ø10 | 600; 120; 600 | 1320 |

### მონ. რ/ბ კიბე №1-ის კიბის მარშის კმ–1-ის სპეციფიკაცია

| არმატურის სპეციფიკაცია | | | | | არმატურის ამოკრეფა | | | | | ბეტონი B 25 |
|---|---|---|---|---|---|---|---|---|---|---|
| პოზ. № | Ø | L მმ. | n ცალი | Ln მ. | Ø | ∑ Ln მ. | ერთეული მეტრის წონა კგ. | წონა კგ. A240 | წონა კგ. A500C | V; მ³ |
| 1 | 2 | 3 | 4 | 5 | 6 | 7 | 8 | 9 | 10 | 11 |
| 1 | 12 A500C | 830 | 27 | 22.41 | 8 A240 | 7.25 | 0.39 | 2.86 | | |
| 2 | 12 A500C | 4700 | 9 | 42.30 | 10 A500C | 155.23 | 0.62 | | 95.71 | 1.83 |
| 3 | 12 A500C | 3700 | 9 | 33.30 | 12 A500C | 115.56 | 0.89 | | 102.60 | |
| 4 | 12 A500C | 1950 | 9 | 17.55 | | | | | | |
| 5 | 10 A500C | 1370 | 47 | 64.39 | | | | | | |
| 6 | 10 A500C | 3250 | 12 | 39.00 | | | | | | |
| 7 | 10 A500C | 900 | 40 | 36.00 | | | | | | |
| I | 8 A240 | 290 | 25 | 7.25 | | | | | | |
| II | 10 A500C | 1320 | 12 | 15.84 | | | ∑ | 2.86 | 198.30 | 1.83 |
| | | | | | | n= 1 | | 2.86 | 198.30 | 1.83 |
| | | | | | | | | | 110.16 | კგ/მ³ |

## კვეთი 1-1

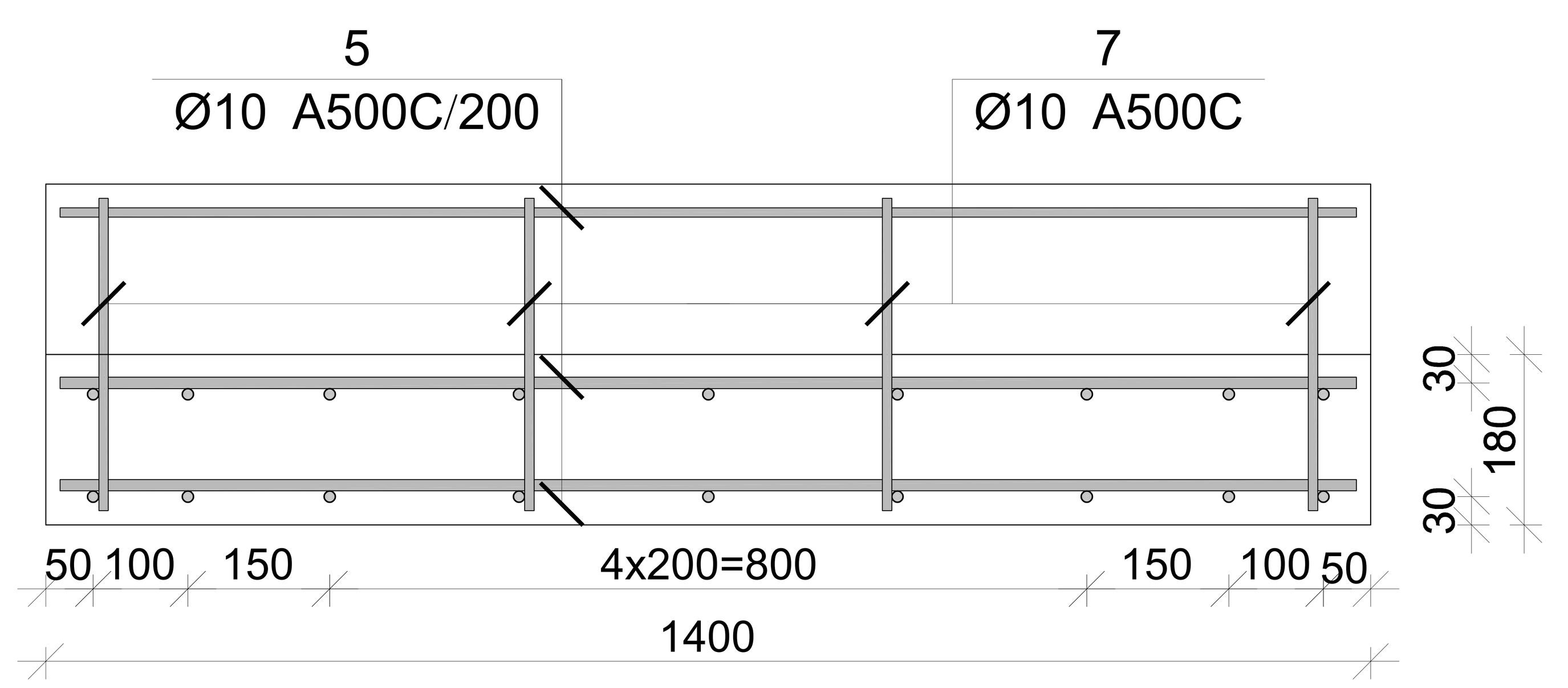


პროექტის დასახელება

მრავალბინიანი საცხოვრებელი სახლი

პროექტის მისამართი

ქ. თბილისი, ჯიქიას №9 (01.14.05.005.121)

დამკვეთი

| სტადია | თარიღი | განმარტება |
|---|---|---|
| მპ | 2023.02.09 | |

დაკვეთის №

CAD DWG ფაილი 07.kibeebi.dwg

მთ. კონსტრუქტორი: ა. კორტავა

შეასრულა გ. ხნიკაძე

შეამოწმა გ. ვაშაკიძე

საავტორო უფლებები

ნახაზის დასახელება

მონ. რ/ბ კიბე №1-ის კიბის მარშის კმ–1-ის არმირება

კ-7.02

A3

# მონ. რ/ბ კიბე №1-ის კიბის მარშის კმ–2-ის არმირება

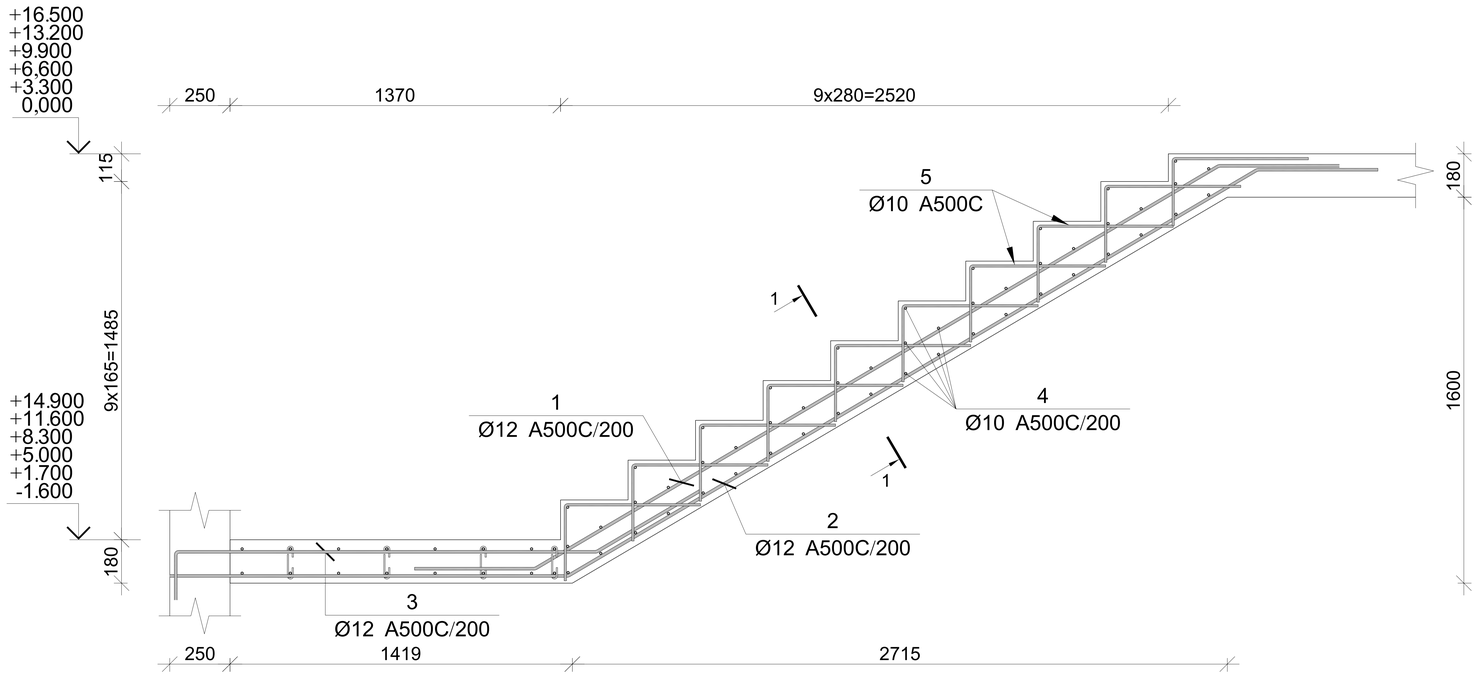


| პოზ. | Ø [მმ.] | ესკიზი [მმ.] | სიგრძე [მმ.] |
|---|---|---|---|
| 1 | Ø12 | 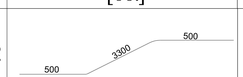  | 4300 |
| 2 | Ø12 |   | 5450 |
| 3 | Ø12 | 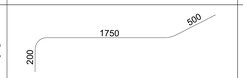  | 2450 |
| 4 | Ø10 |   | 1370 |
| 5 | Ø10 | 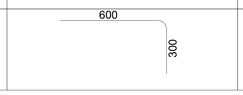  | 900 |

## მონ. რ/ბ კიბე №1-ის კიბის მარშის კმ–2-ის სპეციფიკაცია

| არმატურის სპეციფიკაცია | | | | | არმატურის ამოკრეფა | | | | | ბეტონი B 25 |
|---|---|---|---|---|---|---|---|---|---|---|
| პოზ. № | Ø | L მმ. | n ცალი | Ln მ. | Ø | ∑ Ln მ. | ერთეული მეტრის წონა კგ. | წონა კგ. A240 | წონა კგ. A500C | V; მ³ |
| 1 | 2 | 3 | 4 | 5 | 6 | 7 | 8 | 9 | 10 | 11 |
| 1 | 12 A500C | 4300 | 9 | 38.70 | 10 A500C | 104.50 | 0.62 | | 64.43 | 1.09 |
| 2 | 12 A500C | 5450 | 9 | 49.05 | 12 A500C | 109.80 | 0.89 | | 97.48 | |
| 3 | 12 A500C | 2450 | 9 | 22.05 | | | | | | |
| 4 | 10 A500C | 1370 | 50 | 68.50 | | | | | | |
| 5 | 10 A500C | 900 | 40 | 36.00 | | | | | | |
| | | | | | | ∑ | | | 161.91 | 1.09 |
| | | | | | | n= 6 | | | 971.46 | 6.54 |
| | | | | | | | | | 148.62 | კგ/მ³ |

## კვეთი 1-1

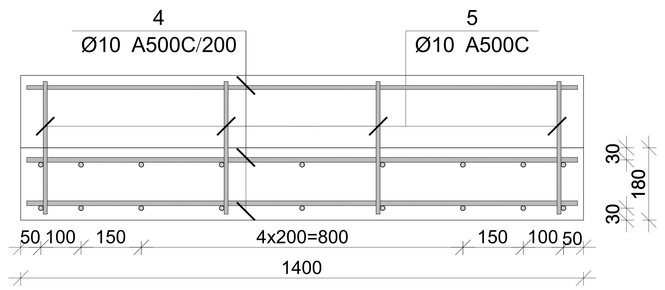


პროექტის დასახელება

მრავალბინიანი საცხოვრებელი სახლი

პროექტის მისამართი

ქ. თბილისი, ჯიქიას №9 (01.14.05.005.121)

დამკვეთი

| სტადია | თარიღი | განმარტება |
|---|---|---|
| მპ | 2023.02.09 | |

დაკვეთის №

CAD DWG ფაილი 07.kibeebi.dwg

| | | |
|---|---|---|
| მთ. კონსტრუქტორი: | | ა. კორტავა |
| შესრულა | | ბ. ჩხიკვაძე |
| შეამოწმა | | გ. ვაშაკიძე |

საავტორო უფლებები

ნახაზის დასახელება

მონ. რ/ბ კიბე №2-ის კიბის მარშის კმ–2-ის არმირება

კ-7.03

A3

# მონ. რ/ბ კიბე №1-ის კიბის მარშის კმ–3-ის არმირება

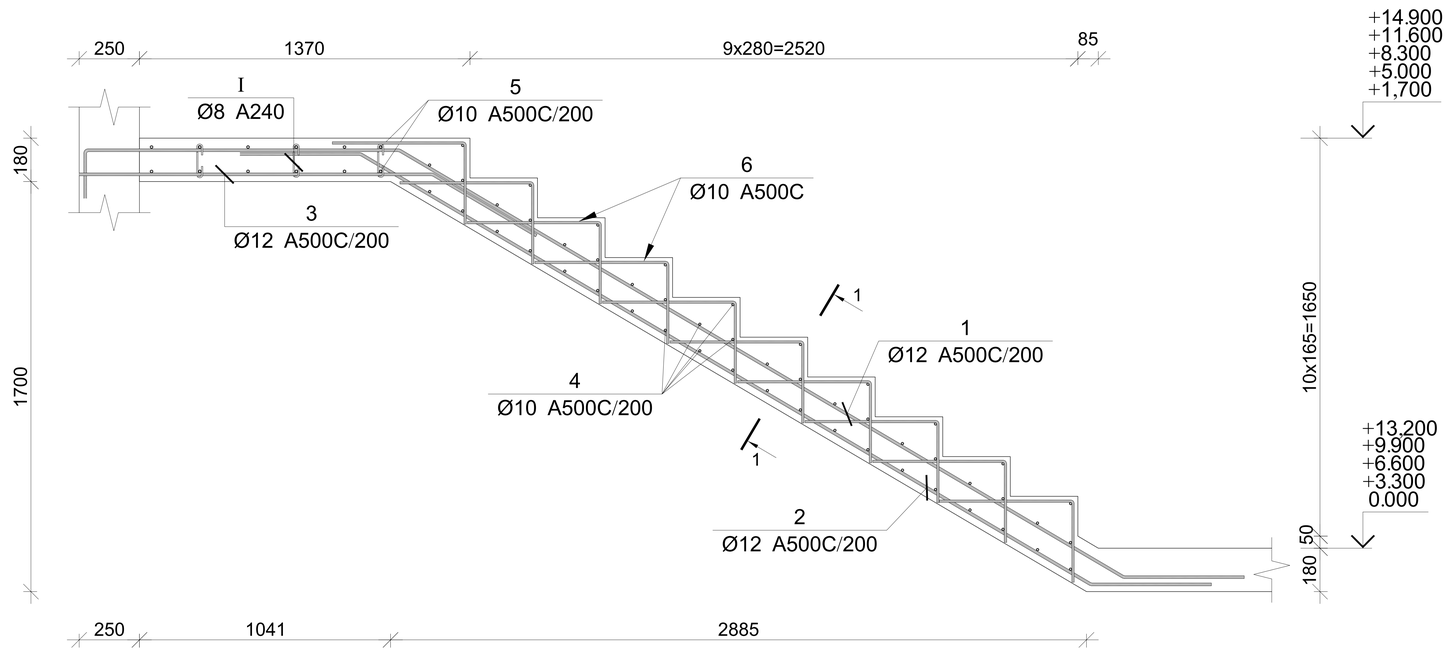


| პოზ. | Ø [მმ.] | ესკიზი [მმ.] | სიგრძე [მმ.] |
|---|---|---|---|
| 1 | Ø12 |   | 5500 |
| 2 | Ø12 |   | 4500 |
| 3 | Ø12 |   | 1950 |
| 4 | Ø10 |   | 1370 |
| 5 | Ø10 | 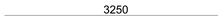  | 3250 |
| 6 | Ø10 | 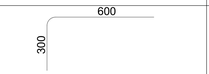  | 900 |
| I | Ø8 | 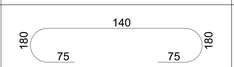  | 290 |
| II | Ø10 | 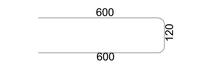  | 1320 |

## მონ. რ/ბ კიბე №1-ის კიბის მარშის კმ–3-ის სპეციფიკაცია

| არმატურის სპეციფიკაცია | | | | | არმატურის ამოკრეფა | | | | | ბეტონი B 25 |
|---|---|---|---|---|---|---|---|---|---|---|
| პოზ. № | Ø | L მმ. | n ცალი | Ln მ. | Ø | ∑ Ln მ. | ზარდვის ფენრის წონა კგ. | წონა კგ. A240 | წონა კგ. A500C | V; მ³ |
| 1 | 2 | 3 | 4 | 5 | 6 | 7 | 8 | 9 | 10 | 11 |
| 1 | 12 A500C | 5500 | 9 | 49.50 | 8 A240 | 7.25 | 0.39 | 2.86 | | 1.84 |
| 2 | 12 A500C | 4500 | 9 | 40.50 | 10 A500C | 159.34 | 0.62 | | 98.24 | |
| 3 | 12 A500C | 1950 | 9 | 17.55 | 12 A500C | 107.55 | 0.89 | | 95.48 | |
| 4 | 10 A500C | 1370 | 50 | 68.50 | | | | | | |
| 5 | 10 A500C | 3250 | 12 | 39.00 | | | | | | |
| 6 | 10 A500C | 900 | 40 | 36.00 | | | | | | |
| I | 8 A240 | 290 | 25 | 7.25 | | | | | | |
| II | 10 A500C | 1320 | 12 | 15.84 | | | ∑ | 2.86 | 193.72 | 1.84 |
| | | | | | | n= 5 | | 14.30 | 968.62 | 9.22 |
| | | | | | | | | | 106.56 | კგ/მ³ |

## კვეთი 1-1

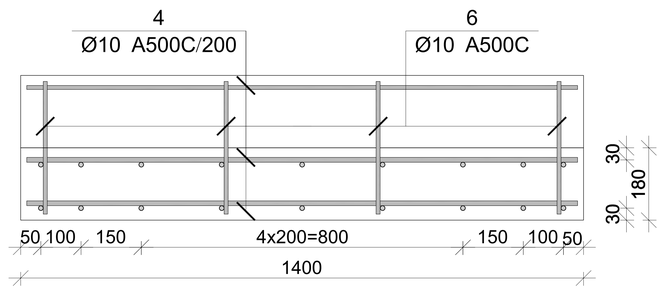


პროექტის დასახელება

მრავალბინიანი საცხოვრებელი სახლი

პროექტის მისამართი

ქ. თბილისი, ჯიქიას №9 (01.14.05.005.121)

დამკვეთი

| სტადია | მარიღი | განმარტება |
|---|---|---|
| მპ | 2023.02.09 | |

დაკვეთის №

CAD DWG ფაილი 07.kibeebi.dwg

მმ. კონსტრუქტორი: ა. კორტავა

შესრულა ბ. ჩხიკვაძე

შეამოწმა გ. ვაშაკიძე

საავტორო უფლებები

ნახაზის დასახელება

მონ. რ/ბ კიბე №1-ის კიბის მარშის კმ–3-ის არმირება

კ-7.04

A3

## მონ. რ/ბ კიბე №2-ის საყალიბე ჭრილი 1-1

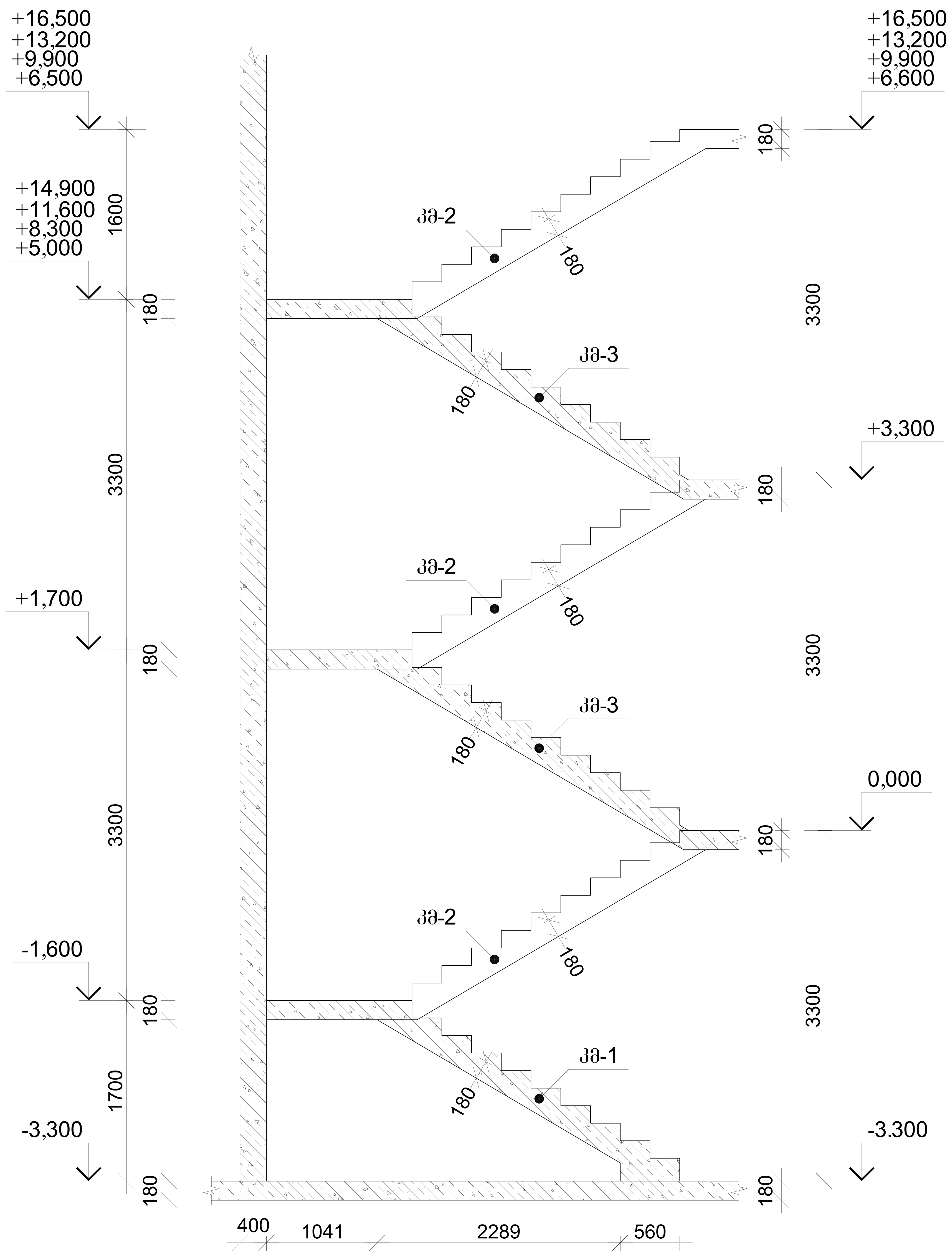


## მონ. რ/ბ კიბე №2-ის საყალიბე გეგმა

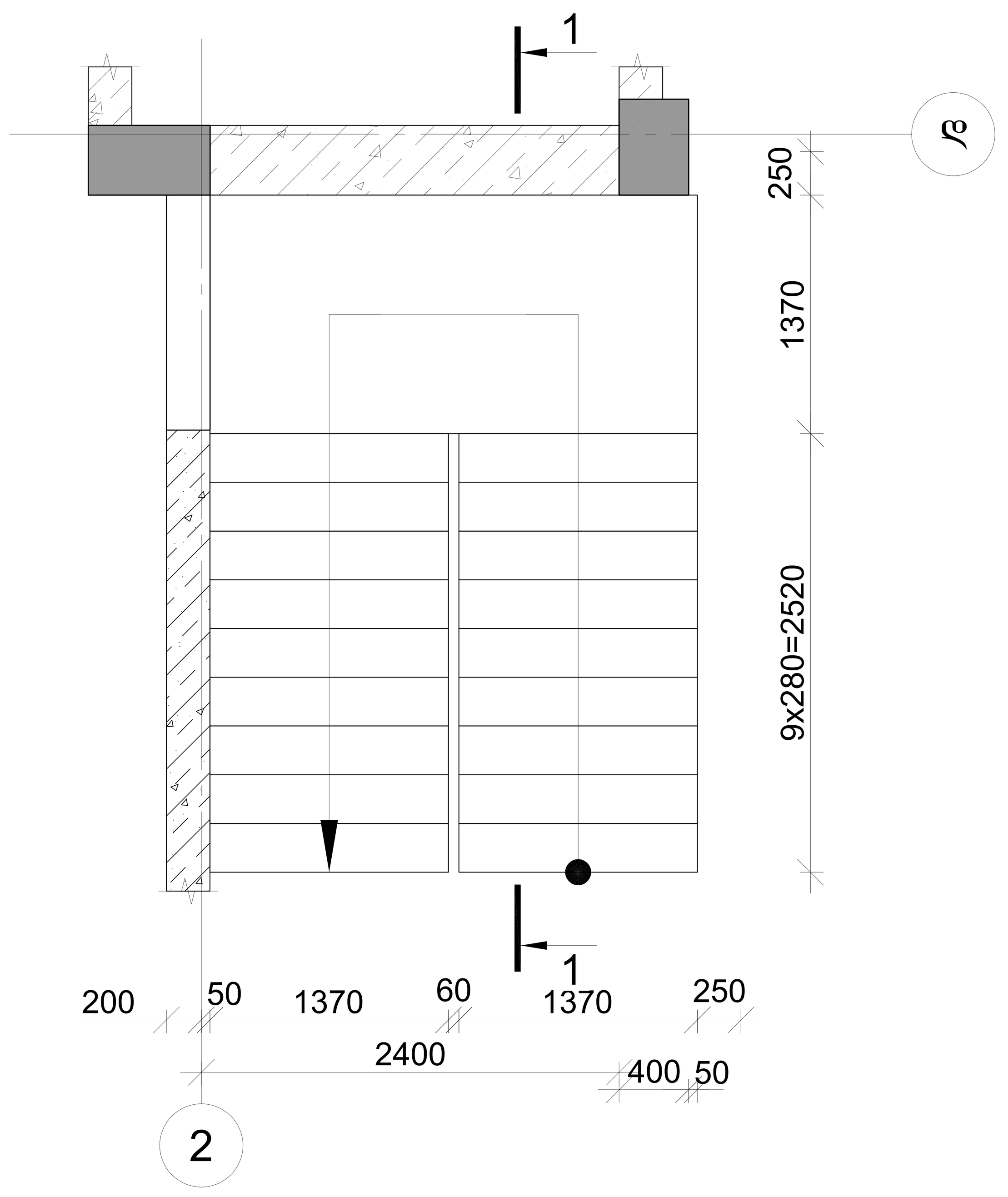


## მონ. რ/ბ კიბე №3-ის საყალიბე გეგმა

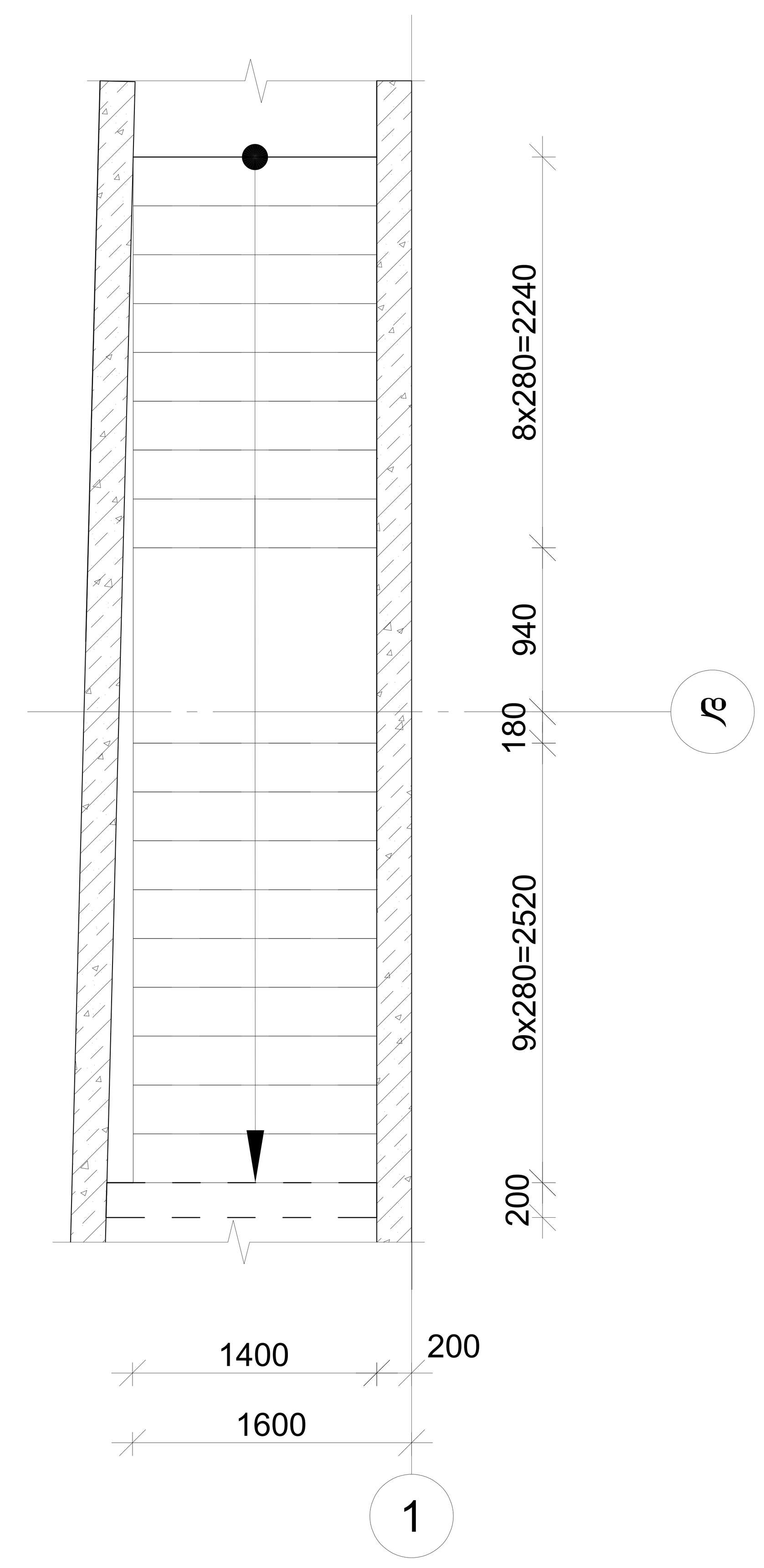


პროექტის დასახელება

მრავალბინიანი საცხოვრებელი სახლი

პროექტის მისამართი

ქ. თბილისი, ჯიქიას №9 (01.14.05.005.121)

დამკვეთი

| სტადია | თარიღი | განმარტება |
|---|---|---|
| მპ | 2023.02.09 | |

დაკვეთის №

CAD DWG ფაილი 07.kibeebi.dwg

მთ. კონსტრუქტორი: ა. კორტავა

შეასრულა ბ. ჩხიკვაძე

შეამოწმა გ. ვაშაკიძე

საავტორო უფლებები

ნახაზის დასახელება

მონ. რ/ბ კიბე №2-ის და №3-ის გეგმა; კიბე №2-ის ჭრილი

კ-7.05

A3

# მონ. რ/ბ კიბე №2-ის კიბის მარშის კმ–1-ის არმირება

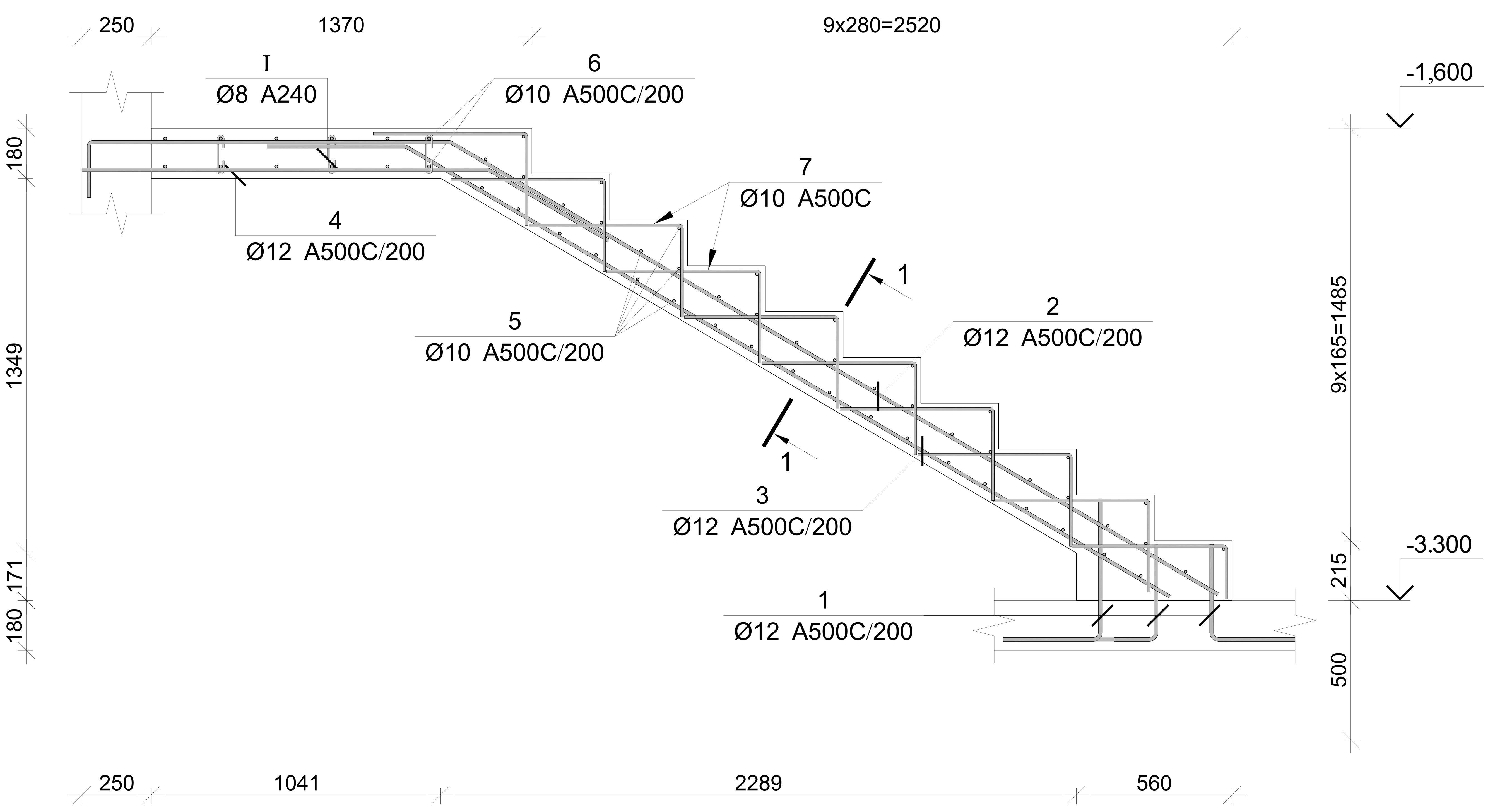


| პოზ. | Ø [მმ.] | ესკიზი [მმ.] | სიგრძე [მმ.] |
|---|---|---|---|
| 1 | Ø12 | 330 / 500 | 830 |
| 2 | Ø12 | 200 / 1300 / 3200 | 4700 |
| 3 | Ø12 | 500 / 3200 | 3700 |
| 4 | Ø12 | 1450 / 500 | 1950 |
| 5 | Ø10 | 1370 | 1370 |
| 6 | Ø10 | 3250 | 3250 |
| 7 | Ø10 | 600 / 300 | 900 |
| I | Ø8 | 180 / 140 / 180 / 75 / 75 | 290 |
| II | Ø10 | 600 / 120 / 600 | 1320 |

მონ. რ/ბ კიბე №2-ის კიბის მარშის კმ–1-ის სპეციფიკაცია

| არმატურის სპეციფიკაცია | | | | | არმატურის ამოკრეფა | | | | | ბეტონი B 25 |
|---|---|---|---|---|---|---|---|---|---|---|
| პოზ. № | Ø | L მმ. | n ცალი | Ln მ. | Ø | ∑ Ln მ. | გრძივი მეტრის წონა კგ. | წონა კგ. A240 | წონა კგ. A500C | V; მ³ |
| 1 | 2 | 3 | 4 | 5 | 6 | 7 | 8 | 9 | 10 | 11 |
| 1 | 12 A500C | 830 | 27 | 22.41 | 8 A240 | 7.25 | 0.39 | 2.86 | | |
| 2 | 12 A500C | 4700 | 9 | 42.30 | 10 A500C | 155.23 | 0.62 | | 95.71 | 1.83 |
| 3 | 12 A500C | 3700 | 9 | 33.30 | 12 A500C | 115.56 | 0.89 | | 102.60 | |
| 4 | 12 A500C | 1950 | 9 | 17.55 | | | | | | |
| 5 | 10 A500C | 1370 | 47 | 64.39 | | | | | | |
| 6 | 10 A500C | 3250 | 12 | 39.00 | | | | | | |
| 7 | 10 A500C | 900 | 40 | 36.00 | | | | | | |
| I | 8 A240 | 290 | 25 | 7.25 | | | | | | |
| II | 10 A500C | 1320 | 12 | 15.84 | | | ∑ | 2.86 | 198.30 | 1.83 |
| | | | | | | n= 1 | | 2.86 | 198.30 | 1.83 |
| | | | | | | | | | 110.16 | კგ/მ³ |

## კვეთი 1-1

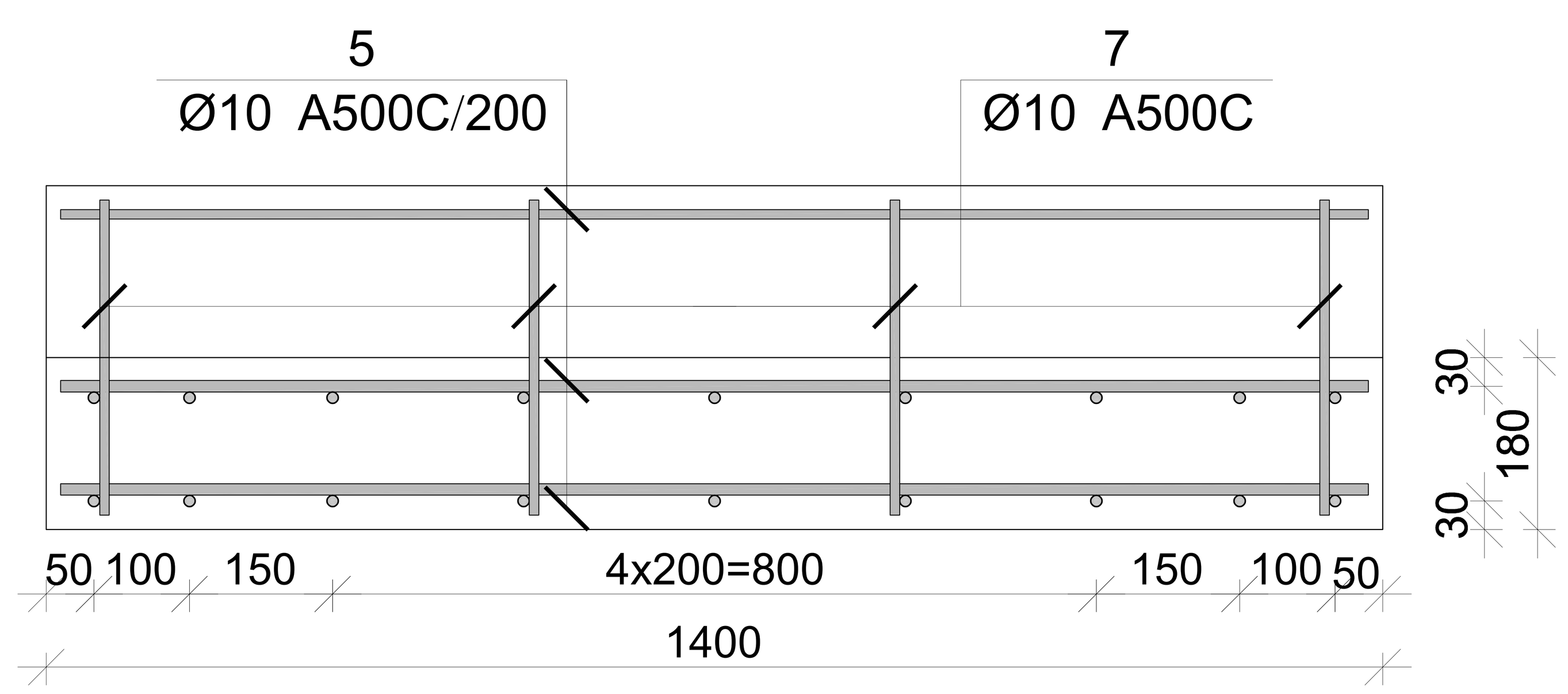


პროექტის დასახელება
მრავალბინიანი საცხოვრებელი სახლი

პროექტის მისამართი
ქ. თბილისი, ჯიქიას №9 (01.14.05.005.121)

დამკვეთი

| სტადია | თარიღი | განმარტება |
|---|---|---|
| მპ | 2023.02.09 | |

დაკვეთის №

CAD DWG ფაილი 07.kibeebi.dwg

მთ. კონსტრუქტორი: ა. კორტავა

შეასრულა ბ. ხნიკაძე

შეამოწმა გ. ვაშაკიძე

საავტორო უფლებები

ნახაზის დასახელება
მონ. რ/ბ კიბე №2-ის კიბის მარშის კმ–1-ის არმირება

კ-7.06

A3

# მონ. რ/ბ კიბე №2-ის კიბის მარშის კმ–2-ის არმირება

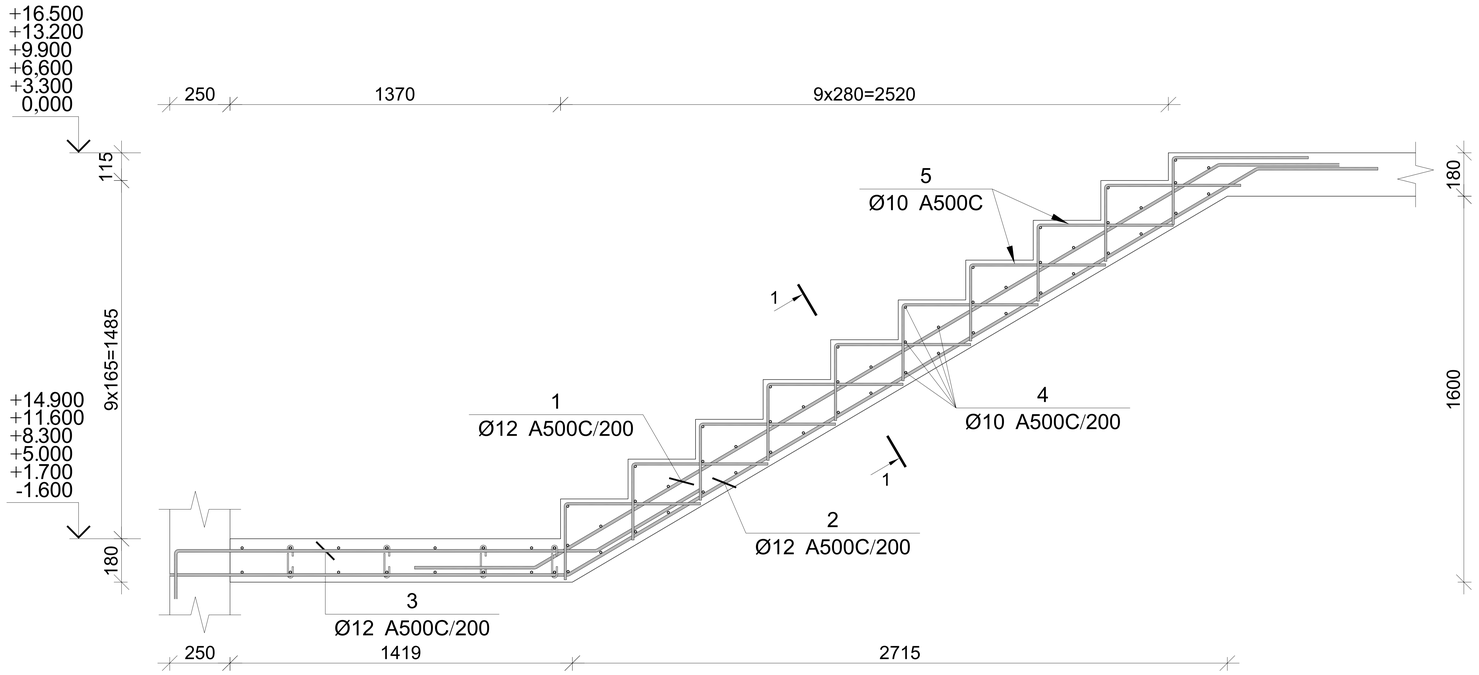


| პოზ. | Ø [მმ.] | ესკიზი [მმ.] | სიგრძე [მმ.] |
|---|---|---|---|
| ① | Ø12 | 500, 3300, 500, 500 | 4300 |
| ② | Ø12 | 1650, 3300, 500 | 5450 |
| ③ | Ø12 | 200, 1750, 500 | 2450 |
| ④ | Ø10 | 1370 | 1370 |
| ⑤ | Ø10 | 600, 300 | 900 |

## მონ. რ/ბ კიბე №2-ის კიბის მარშის კმ–2-ის სპეციფიკაცია

| არმატურის სპეციფიკაცია | | | | | არმატურის ამოკრეფა | | | | | ბეტონი B 25 |
|---|---|---|---|---|---|---|---|---|---|---|
| პოზ. № | Ø | L მმ. | n ცალი | Ln მ. | Ø | ∑ Ln მ. | ერთეული მეტრის წონა კგ. | წონა კგ. A240 | წონა კგ. A500C | V; მ³ |
| 1 | 2 | 3 | 4 | 5 | 6 | 7 | 8 | 9 | 10 | 11 |
| 1 | 12 A500C | 4300 | 9 | 38.70 | 10 A500C | 104.50 | 0.62 | | 64.43 | 1.09 |
| 2 | 12 A500C | 5450 | 9 | 49.05 | 12 A500C | 109.80 | 0.89 | | 97.48 | |
| 3 | 12 A500C | 2450 | 9 | 22.05 | | | | | | |
| 4 | 10 A500C | 1370 | 50 | 68.50 | | | | | | |
| 5 | 10 A500C | 900 | 40 | 36.00 | | | | | | |
| | | | | | | ∑ | | | 161.91 | 1.09 |
| | | | | | | n= 6 | | | 971.46 | 6.54 |
| | | | | | | | | | 148.62 | კგ/მ³ |

## კვეთი 1-1

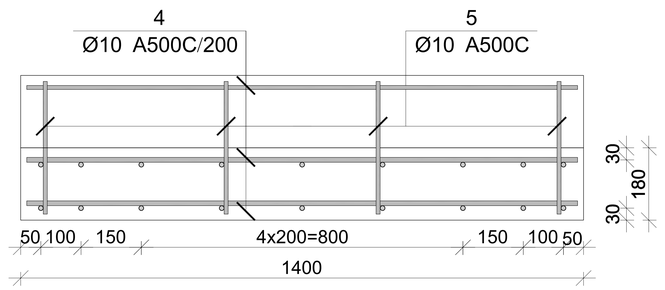


პროექტის დასახელება

მრავალბინიანი საცხოვრებელი სახლი

პროექტის მისამართი

ქ. თბილისი, ჯიქიას №9 (01.14.05.005.121)

დამკვეთი

| სტადია | თარიღი | განმარტება |
|---|---|---|
| მპ | 2023.02.09 | |

დაკვეთის №

CAD DWG ფაილი 07.kibeebi.dwg

| | | |
|---|---|---|
| მთ. კონსტრუქტორი: | | ა. კორტავა |
| შესრულა | | ბ. ჩხიკვაძე |
| შეამოწმა | | გ. ვაშაკიძე |

საავტორო უფლებები

ნახაზის დასახელება

მონ. რ/ბ კიბე №2-ის კიბის მარშის კმ–2-ის არმირება

კ-7.07

A3

# მონ. რ/ბ კიბე №2-ის კიბის მარშის კმ–3-ის არმირება

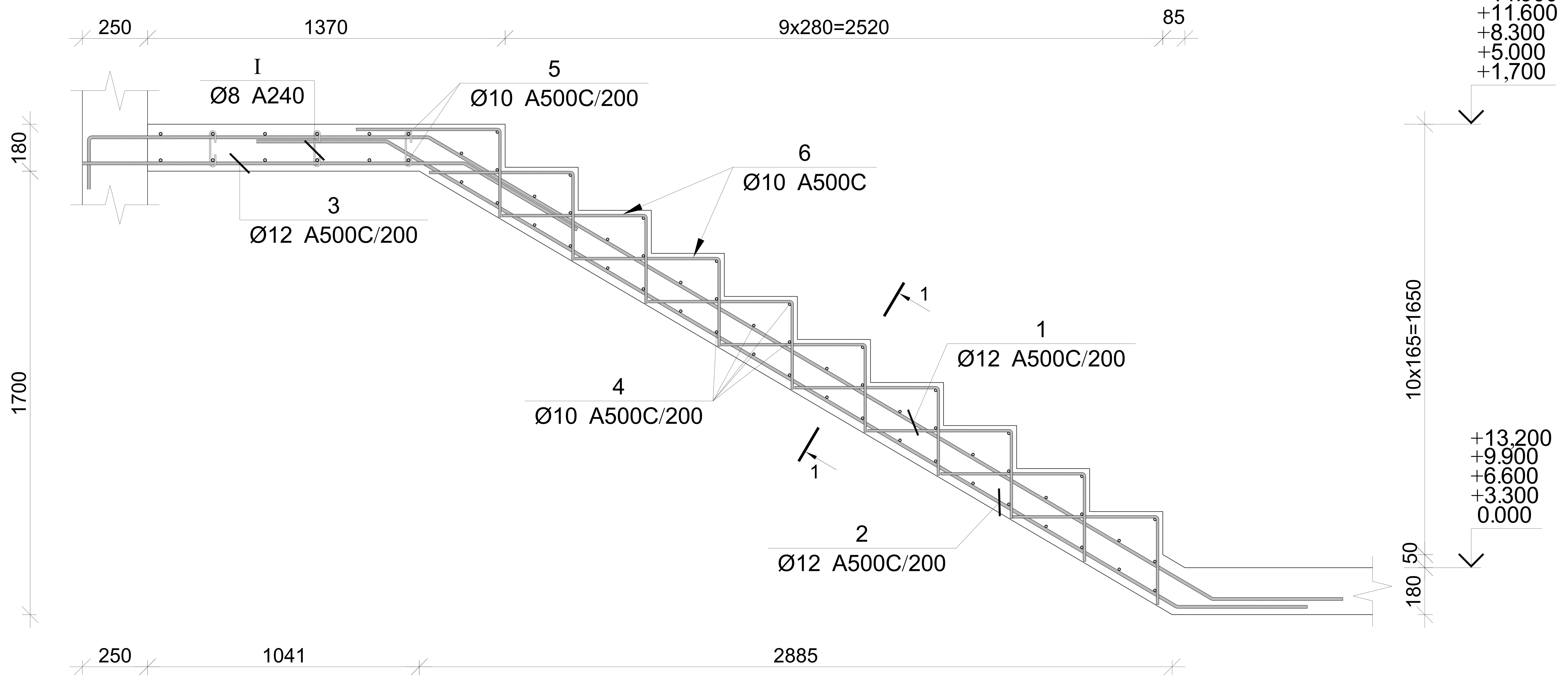


| პოზ. | Ø [მმ.] | ესკიზი [მმ.] | სიგრძე [მმ.] |
|---|---|---|---|
| 1 | Ø12 | 200, 1300, 3500, 500 | 5500 |
| 2 | Ø12 | 500, 3500, 500 | 4500 |
| 3 | Ø12 | 1450, 500 | 1950 |
| 4 | Ø10 | 1370 | 1370 |
| 5 | Ø10 | 3250 | 3250 |
| 6 | Ø10 | 600, 300 | 900 |
| I | Ø8 | 180, 140, 75, 75, 180 | 290 |
| II | Ø10 | 600, 120, 600 | 1320 |

მონ. რ/ბ კიბე №2-ის კიბის მარშის კმ–3-ის სპეციფიკაცია

| არმატურის სპეციფიკაცია | | | | | არმატურის ამოკრეფა | | | | | ბეტონი B 25 |
|---|---|---|---|---|---|---|---|---|---|---|
| პოზ. № | Ø | L მმ. | n ცალი | Ln მ. | Ø | ∑Ln მ. | ერთეული გრძივი წონა კგ. | წონა კგ. A240 | წონა კგ. A500C | V; მ³ |
| 1 | 2 | 3 | 4 | 5 | 6 | 7 | 8 | 9 | 10 | 11 |
| 1 | 12 A500C | 5500 | 9 | 49.50 | 8 A240 | 7.25 | 0.39 | 2.86 | | 1.84 |
| 2 | 12 A500C | 4500 | 9 | 40.50 | 10 A500C | 159.34 | 0.62 | | 98.24 | |
| 3 | 12 A500C | 1950 | 9 | 17.55 | 12 A500C | 107.55 | 0.89 | | 95.48 | |
| 4 | 10 A500C | 1370 | 50 | 68.50 | | | | | | |
| 5 | 10 A500C | 3250 | 12 | 39.00 | | | | | | |
| 6 | 10 A500C | 900 | 40 | 36.00 | | | | | | |
| I | 8 A240 | 290 | 25 | 7.25 | | | | | | |
| II | 10 A500C | 1320 | 12 | 15.84 | | | ∑ | 2.86 | 193.72 | 1.84 |
| | | | | | | n= 5 | | 14.30 | 968.62 | 9.22 |
| | | | | | | | | | 106.56 | კგ/მ³ |

## კვეთი 1-1

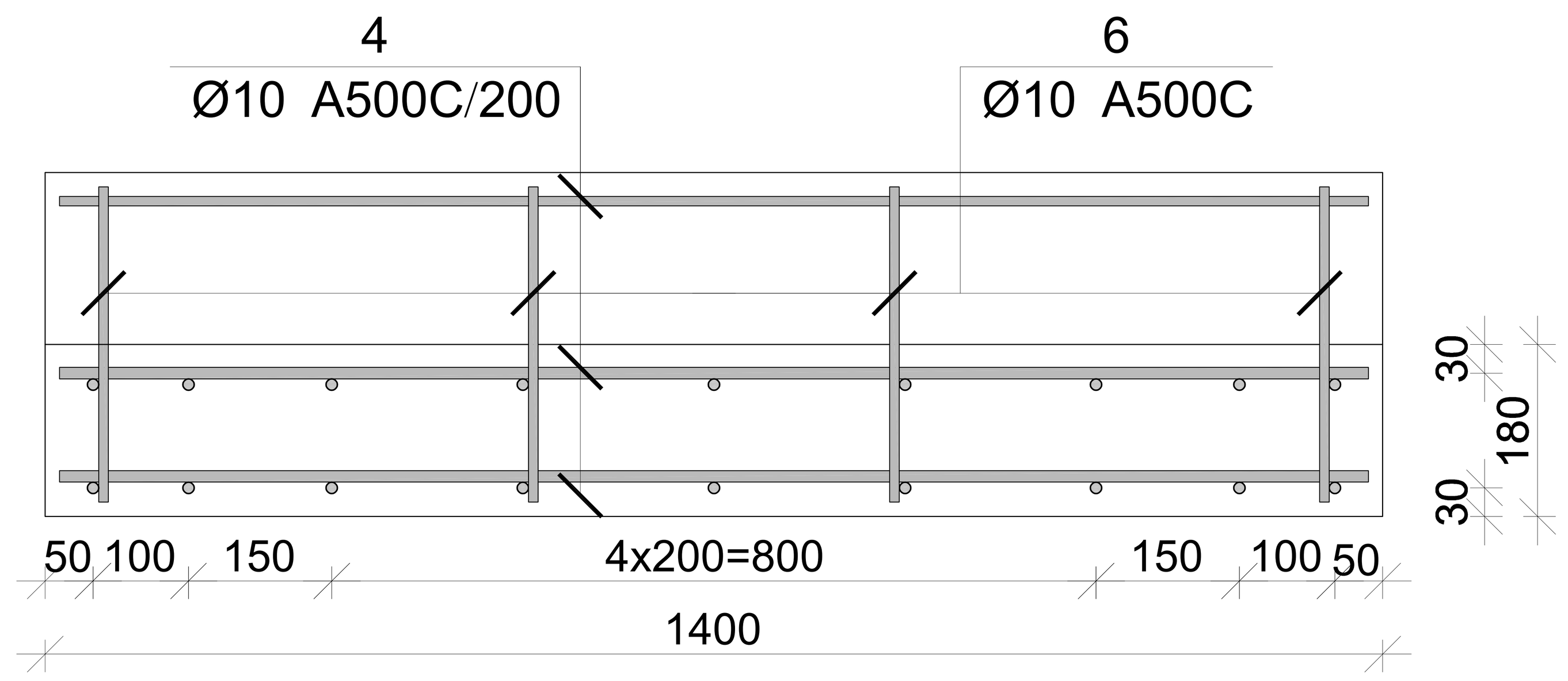


პროექტის დასახელება
მრავალბინიანი საცხოვრებელი სახლი

პროექტის მისამართი
ქ. თბილისი, ჯიქიას №9 (01.14.05.005.121)

დამკვეთი

| სტადია | თარიღი | განმარტება |
|---|---|---|
| მპ | 2023.02.09 | |

დავალების №

CAD DWG ფაილი 07.kibeebi.dwg

მთ. კონსტრუქტორი: ა. კორტავა
შეასრულა ბ. ჩხიკვაძე
შეამოწმა გ. ვაშაკიძე

საავტორო უფლებები

ნახაზის დასახელება
მონ. რ/ბ კიბე №2-ის კიბის მარშის კმ–3-ის არმირება

კ-7.08

A3

# მონ. რ/ბ კიბე №3-ის არმირება

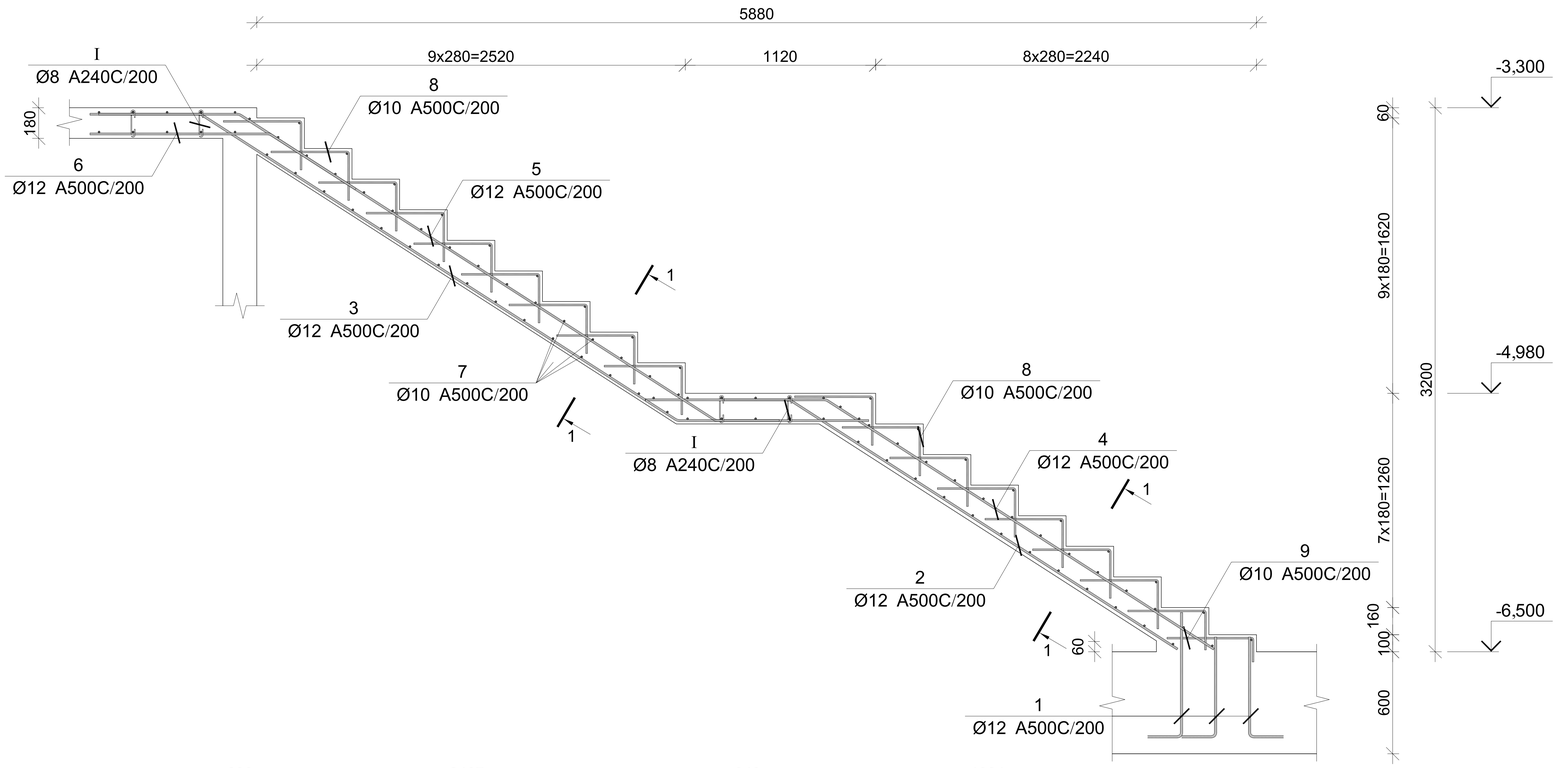


## კვეთი 1-1

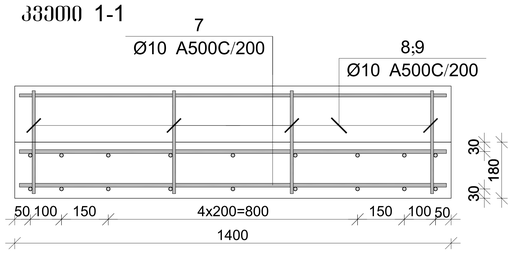


| პოზ. | Ø [მმ.] | ესკიზი [მმ.] | სიგრძე [მმ.] |
|---|---|---|---|
| 1 | Ø12 | 730; 200 | 930 |
| 2 | Ø12 | 850; 2720 | 3570 |
| 3 | Ø12 | 600; 3330; 600 | 4530 |
| 4 | Ø12 | 600; 2720 | 3320 |
| 5 | Ø12 | 900; 3330; 900 | 3510 |
| 6 | Ø12 | 1050; 600 | 1650 |
| 7 | Ø10 | 1350 | 1350 |
| 8 | Ø10 | 460; 285 | 745 |
| 9 | Ø10 | 500; 140 | 640 |
| I | Ø8 | 140; 180; 75; 75; 180 | 290 |

## მონ. რ/ბ კიბე №3-ის სპეციფიკაცია

| არმატურის სპეციფიკაცია | | | | | არმატურის ამოკრეფა | | | | | ბეტონი B 25 |
|---|---|---|---|---|---|---|---|---|---|---|
| პოზ. № | Ø | L მმ. | n ცალი | Ln მ. | Ø | ∑ Ln მ. | ბრაკით მემატება წონა კგ. | წონა კგ. A240 | წონა კგ. A500C | V; მ³ |
| 1 | 2 | 3 | 4 | 5 | 6 | 7 | 8 | 9 | 10 | 11 |
| 1 | 12 A500C | 930 | 27 | 25.11 | 8 A240 | 3.48 | 0.39 | 1.37 | | |
| 2 | 12 A500C | 3570 | 9 | 32.13 | 10 A500C | 184.17 | 0.62 | | 113.55 | 2.35 |
| 3 | 12 A500C | 4530 | 9 | 40.77 | 12 A500C | 174.33 | 0.89 | | 154.77 | |
| 4 | 12 A500C | 3320 | 9 | 29.88 | | | | | | |
| 5 | 12 A500C | 3510 | 9 | 31.59 | | | | | | |
| 6 | 12 A500C | 1650 | 9 | 14.85 | | | | | | |
| 7 | 10 A500C | 1350 | 97 | 130.95 | | | | | | |
| 8 | 10 A500C | 745 | 68 | 50.66 | | | | | | |
| 9 | 10 A500C | 640 | 4 | 2.56 | | | | | | |
| I | 8 A240 | 290 | 12 | 3.48 | | ∑ | | 1.37 | 268.32 | 2.35 |
| | | | | | | n= 1 | | 1.37 | 268.32 | 2.35 |
| | | | | | | | | | 114.76 | კგ/მ³ |

პროექტის დასახელება

მრავალბინიანი საცხოვრებელი სახლი

პროექტის მისამართი

ქ. თბილისი, ჯიქიას №9 (01.14.05.005.121)

დამკვეთი

| სტადია | თარიღი | განმარტება |
|---|---|---|
| მპ | 2023.02.09 | |

დაკვეთის №

CAD DWG ფაილი 07.kibeebi.dwg

| | | |
|---|---|---|
| მთ. კონსტრუქტორი: | | ა. კორტავა |
| შესრულა | | ბ. ჩხიკვაძე |
| შეამოწმა | | გ. ვაშაკიძე |

საავტორო უფლებები

ნახაზის დასახელება

მონ. რ/ბ კიბე №3-ის არმირება

კ-7.09

A3

შ.პ.ს. “დიდგორი-2011” “ ” Ltd
საქართველო, ქ. თბილისი, სოფელი დიღომი, ს/კ 404901111. ტელ.: 551147980
Village Dighomi, Tbilisi, Georgia, I/d: 404901111. Tel.: 551147980

ქ. თბილისი, ქ. ჯიქია №9 ს/კ 01.14.05.005.121
მრავალბინიანი საცხოვრებელი სახლის კონსტრუქციული პროექტი

# საექსპერტო შეფასება
(კორექტირებული)

დირექტორი ნ. სილაგაძე

თბილისი 2024 წელი

ქ. თბილისი, ქ. ჯიქია №9 ს/კ 01.14.05.005.121
მრავალბინიანი საცხოვრებელი სახლის კონსტრუქციული პროექტი

# საექსპერტო შეფასება

## (კორექტირებული)

**ექსპერტიზის მიზანი:** პროექტის კონსტრუქციული ნაწილის შესაბამისობა საქართველოს რესპუბლიკაში მოქმედ სამშენებლო ნორმებთან და სტანდარტებთან.

**საექსპერტოდ წარმოდგენილი მასალები:**

1. არქიტექტურული-სამშენებლო ნაწილი;
2. სამშენებლო მოედნის საინჟინრო-გეოლოგიური გამოკვლევა;
3. პროექტის კონსტრუქციული ნაწილი;
4. შენობის კონსტრუქციული ანგარიში შესრულებული კომპლექსური პროგრამა L S -ის გამოყენებით;

ყველა მასალა წარმოდგენილია ელექტრონულად.

## გაფრთხილება

გაცნობილი ვარ ექსპერტის უფლება-მოვალეობებს, რაც გათვალის-წინებულია საქართველოს სამოქალაქო საპროცესო კოდექსის 168-ე და საქართველოს სისხლის სამართლის საპროცესო კოდექსის 51-ე და 52-ე მუხლებით.

ამასთან, ცრუ ჩვენების, ყალბი დასკვნის სისხლის სამართლის პასუხისმგებლობის შესახებ გაცნობილი ვარ საქართველოს სისხლის სამართლის კოდექსის 370-ე მუხლს.

**ექსპერტი შემსრულებელი:**

ინჟინერ-მშენებელი, კონსტრუქტორი ზაურ სილაგაძე, სპეციალობით მუშაობის უწყვეტი სტაჟი 45 წელი.

## კვლევითი ნაწილი

საპროექტო შენობა ხუთ მალიანია სიმეტრიული ფორმის გაბარიტული ზომებით 32.39X18.5 მ. ძირითადად რვა სართულიანია ერთი არასრული მიწისქვეშა სართულით, სიმაღლით 19.80 მ.

სართულის სიმაღლეებია:

1. I-VIII სართული – 3.3 მ;

საინჟინრო-გეოლოგიური გამოკვლევის თანახმად ტერიტორიაზე გავრცელებულია ძირითადი ქანები, რომლის საანგარიშო მაჩვენებლებია:

- სიმკვრივე 2.38 გ/სმ$^3$;
- დრეკადობის მოდული 22159 კგძ/სმ$^2$;
- სიმტკიცის ზღვარი ერთღერძა კუმშვაზე – 120.5 კგძ/სმ$^2$;

სეისმური დარაიონების რუკის მიხედვით სამშენებლო მოედანი მიეკუთვნება 8 ბალიან სეისმოაქტივობის ზონას MSK64 შკალის მიხედვით, უგანზომილებო კოეფიციენტი $A_0$=0.14.

კონსტრუქციული ანგარიში შესრულებულია კომპლექსური პროგრამა Lira-Sapr 2020-ის გამოყენებით.

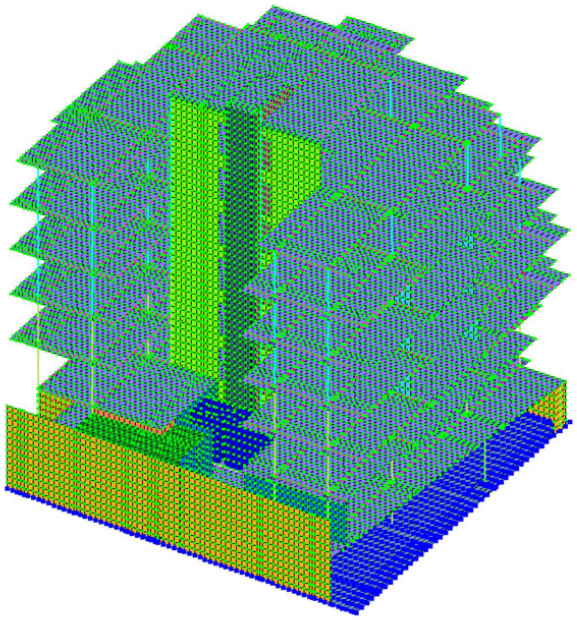

## კონსტრუქციული ელემენტები მიღებულია

**საძირკველი** – ფილის ტიპის სიმაღლით 0.6 მ. ბეტონი B25, არმატურა A500C;

**კოლონები** – მონოლითური რკინაბეტონი განიკვეთით 40X40 და 40X60 სმ. და ბეტონი B25, არმატურა A500C და A240;

**კედლები** – მონოლითური რკინაბეტონი სისქით 40; 25 და 20 სმ. და ბეტონი B25, არმატურა A500C და A240;

**რიგელები** – მონოლითური რკინაბეტონი განიკვეთით 40X50; 60X50; 30X50 და 20X50 სმ. და ბეტონი B25, არმატურა A500C და A240;

**გადახურვის ფილები** – მონოლითური რკინაბეტონი სისქით 18 სმ. ბეტონი B25, არმატურა A500C და A240;

**კიბეები** – -ს ფორმის, მონოლითური რკინაბეტონი სისქით 18 სმ. ბეტონი B25, არმატურა A500C და A240;

**ლითონის ელემენტები**

**სვეტები** – ლითონის მილკვადრატი 200X200X6; ლითონის კლასით s245

**კოჭები** – ორტესებრი კოჭები HEA240; IPE240 და IPE180 ლითონის კლასით s245

**ნივნივები და შემკრავი ლარტყები** – მილკვადრატი 200X100X4 და 150X100X4 ლითონის კლასით s235

**კავშირები** – მილკვადრატი 150X150X4 ლითონის კლასით s235

+16.50 ნიშნულზე დაკორექტირებულია (გაზრდილია) ფილის კონტური, ასევე +16.50 ნიშნულზე დამატებულია სართული რომელიც შესრულებულია ლითონის მზიდი ელემენტებისაგან, რაც თავის მხრივ დაკორექტირებულია და შესაბამისად დაანგარიშებულია სტრუქტურულ ანგარიშში LIRA-Sapr-ის გამოყენებით

მუშა ნახაზები დამუშავებულია დეტალურად. მოიცავს 141 სტანდარტულ (A3) ფურცელს, საყალიბე ნახაზებს, არმირების სქემებს, კვანძებს, მასალის სპეციფიკაციებს და კვანძებს.

მასალების ჯამური სპეციფიკაციები დამუშავებულია კონსტრუქციული ელემენტების სახეობების მიხედვით.

## დასკვნა

პროექტის კონსტრუქციული ნაწილი დამუშავებულია არქიტექტურულ ნაწილთან და კონსტრუქციულ ანგარიშთან სრულ შესაბამისობაში. წარმოდგენილი დოკუმენტაციის ანალიზის საფუძველზე ექსპერტი დადებით შეფასებას აძლევს წარმოდგენილ პროექტს და რეკომენდაციას უწევს დასამტკიცებლად და განსახორციელებლად.

კონსტრუქტორი ზ. სილაგაძე


**გამოყენებული ლიტერატურა**

1. პნ 01.01-09 სეისმომედეგი მშენებლობა;
2. პნ 02.01-08 შენობებისა და ნაგებობების ფუძეები;
3. პნ 03.01-09 ბეტონისა და რკინაბეტონის კონსტრუქციები.

# დიპლომი

Г-I № 182323

ეს დიპლომი მიეცა სილაგაძე
ზაური აპოლონის ძეს
მასზე, რომ იგი 1971 წელს შევიდა
ვ.ი. ლენინის სახ. საქართველოს
პოლიტექნიკურ ინსტიტუტში
და 1976წელს დაამთავრა
ალნიშნული ინსტიტუტის
სრული კურსი სპეციალობით
სამრეწველო და სამოქალაქო
მშენებლობა
სახელმწიფო საგამოცდო კომისიის 1976 წ.
„22“ ივნისის გადაწყვეტილებით
ზ.ა. სილაგაძეს მიენიჭა
ინჟინერ-მშენებლის კვალიფიკაცია.

სახელმწიფო საგამოცდო კომისიის თავმჯდომარე
რექტორი
მდივანი

ქალაქი თბილისი 1980წ. „17“ IV

სარეგისტრაციო № 4993-Сгр

Грузинский яз.

# ДИПЛОМ

Г-I № 182323

Настоящий диплом выдан Силагадзе
Заури Аполлоновичу
в том, что он в 1971 году поступил
в Грузинский политехнический
ин-т им. В.И. Ленина
и в 1976 году окончил полный курс
названного института
по специальности
Промышленное и гражданское
строительство

Решением Государственной экзаменационной
комиссии от „22“ июня 1976 г.
Силагадзе З.А.
присвоена квалификация
инженера-строителя

Председатель Государственной
экзаменационной комиссии
Ректор
Секретарь

м. п.

Город Тбилиси „17“ IV 1980 г.

Регистрационный № 4993-Сгр.

Московская типография Гознака. 1976.

Georgia

IDENTITY CARD

მოქალაქის პირადობის მოწმობა

საქართველო

GEO



სახელი / FIRST NAME

ზაური

ZAUR

გვარი / LAST NAME

სილაგაძე

SILAGADZE

მოქ. / CIT | სქესი / SEX | პირადი No / PERSONAL No

GEO | მმ / M | 01003008527

დაბადების თარიღი / DATE OF BIRTH

20.01.1951

მოქმედების ვადა / DATE OF EXPIRY

14.05.2029

ხელმოწერა / SIGNATURE

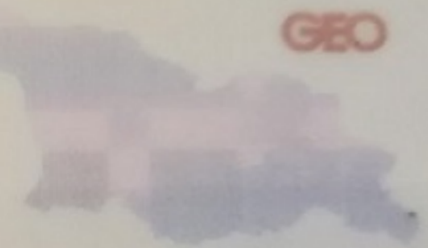

გარების No / CARD No

18IE40012

დაბადების ადგილი / PLACE OF BIRTH

წყალტუბო

TSKALTUBO

გაცემის თარიღი / DATE OF ISSUE

14.05.2019

გამცემი ორგანო / ISSUING AUTHORITY

იუსტიციის სამინისტრო

MINISTRY OF JUSTICE

დამკვეთი: სრს; დამამზადებელი: MB-IDS 2018

სფს-ს რეგისტრაციის No 26-3184





IDGE018IE40012401003008527<<<<
5101201M2905143GE0<<<<<<<<<<<8
SILAGADZE<<ZAUR<<<<<<<<<<<<<<

# ზაურ სილაგაძე
## (საპროექტო სამუშაოების გამოცდილება)

ქ. თბილისი, ვაკე-საბურთალოს რაიონი, სოფ. დიდგორი: (995 51)-14 79 80

**დაბადების თარიღი:** 2 იანვარი, 1951
**ოჯახური მდგომარეობა:** დაოჯახებული

## განათლება:

**1971 – 1976** ***საქართველოს პოლიტექნიკური ინსტიტუტი.***
სამშენებლო ფაკულტეტი
ინჟინერ-მშენებლის სპეციალობა

## სამუშაო გამოცდილება:

**2/08/1976 – 15/02/1992** ***თბილისის ზონალური სამეცნიერო კვლევითი და საპროექტო ინსტიტუტი "თბილზნიეპი"***
ინჟინერ კონსტრუქტორი
უფროსი ინჟინერი
ჯგუფის ხელმძღვანელი
პროექტის მთავარი ინჟინერი
პროექტის მთავარი კონსტრუქტორი

**15/09/1989 – 15/01/1990** ***მივლინება კამბოჯის სახალხო რესპუბლიკაში, საპროექტო და სამშენებლო სამუშაოები***

**10/11/1999 – 24/03/2004** ***შპს "არქგეოზი"-ს მთავარი ინჟინერი***

- კოსტავას ქ. 47-ში აშენებული 16 სართულიანი საცხოვრებელი სახლისა და სასტუმრო ვარაზის მთავარი კონსტრუქტორი და მშენებელი.
- ხორავას ქ. 4-ში 9 სართულიანი საცხოვრებელი სახლის მთავარი კონსტრუქტორი და მშენებელი.

**07/06/2005 – 12/05/2006** ***შპს "გიკსი"-ს მთავარი ინჟინერი***

- სააქციო საზოგადოება "ცოდნის" შენობაზე 1 სართულის დაშენების მთავარი კონსტრუქტორი და მშენებელი.

**10/07/2007 – 01/06/2010** ***შპს "გასნიკკომპანი"-ს მთავარი ინჟინერი***

- საცხოვრებელი სახლი დოლიძის ქუჩა №46-ში და ბალანჩივაძის ქუჩა №41-ში მთავარი კონსტრუქტორი და მშენებელი.

02/01/2007 – 16/07/2010 *შპს "პროექტი 21"*

- სასჯელაღსრულებისა და პრობაციის სამინისტროს დაკვეთით რუსთავის №6, გეგუთის №8 და ქსნის №7 სასჯელაღსრულების დაწესებულების პროექტების მთავარი კონსტრუქტორი.

1/06/2009 – 2011 წ. *შპს "გონი 2009"*
*მთავარი ინჟინერი*
*შ.პ.ს. „გუნსან ტრაფიქ ელექტრიკ ვე ინშაათ მუჰენდისლიკ სანაი თიჯარეთ ლიმიტედ შირქეთი"-ს ქვეკონტრაქტორი*

- იმერეთის რეგიონში შიდასახელმწიფოებრივი მნიშვნელობის საავტომობილო გზებზე დასახლებული პუნქტების გადასახვევებთან ინდივიდუალური პროექტირების საინფორმაციო-საგზაო ნიშნების მოწყობის სამუშაოები.

- კახეთის რეგიონში შიდასახელმწიფოებრივი მნიშვნელობის საავტომობილო გზებზე დასახლებული პუნქტების გადასახვევებთან ინდივიდუალური პროექტირების საინფორმაციო-საგზაო ნიშნების მოწყობის სამუშაოები.

2010-2013 წლები *შპს "ერდო"*
*მიწვეული სპეციალისტი კონტრაქტით,*
*ლაითურის სასჯელაღსრულების პროექტების მთავარი კონსტრუქტორი (მიმდინარეობს მშენებლობა)*
*დოკუმენტაცია გრიფით საიდუმლო.*

2011 წლიდან დღემდე *შპს "დიდგორი-2011"*
*დამფუძნებელი და მთავარი კონსტრუქტორი*
*მრავალსართულიანი საცხოვრებელი სახლების მთავარი კონსტრუქტორი*

2014 წელი *მძლეოსნობის ოლიმპიური კომპლექსის მთავარი კონსტრუქტორი*

2014 წლიდან დღემდე *შპს "ბინექს"*
*მთავარი კონსტრუქტორი*
*მრავალსართულიანი საცხოვრებელი სახლების მთავარი კონსტრუქტორი*

## კომპიუტერი და ენები:

- კომპიუტერული უნარ-ჩვევები: A S , LIRA S (მომხმარებლის დონეზე)
- ენები: ქართული, რუსული (სრულყოფილად).

ქალაქ თბილისის მუნიციპალიტეტის საჯარო სამართლის იურიდიული პირი – ქალაქ თბილისის მუნიციპალიტეტის ტრანსპორტისა და ურბანული განვითარების სააგენტო

წერილის ნომერი: **16-01231812092**
თარიღი: **30/06/2023**

**ადრესატი:** გიორგი სარიშვილი
**პირადი ნომერი:** 01008052060
**მისამართი:** საქართველო, ქალაქი თბილისი, ატენის ქუჩა, N 16, ბინა 48

**ბატონო გიორგი,**

ქალაქ თბილისის მუნიციპალიტეტის სსიპ - ქალაქ თბილისის მუნიციპალიტეტის ტრანსპორტისა და ურბანული განვითარების სააგენტომ განიხილა თქვენი, 2023 წლის 23 ივნისის № 01231741682-16 განცხადება, რომელთან დაკავშირებითაც გაცნობებთ შემდეგს:

დაკმაყოფილდეს 2023 წლის 23 ივნისის № 01231741682-16 განცხადება და შეთანხმდეს ქალაქ თბილისში, ანა პოლიტკოვსკაიას ქუჩა, N 63-ში არსებულ მიწის ნაკვეთზე (საკადასტრო კოდი: 01.14.05.005.121) საგზაო მოძრაობის ორგანიზების სქემა თანდართულ ბმულზე არსებული დანართის შესაბამისად.

წარმოდგენილი საგზაო მოძრაობის ორგანიზების სქემა სააგენტოს მიერ შეთანხმდა იმ პირობით, რომ გზისა და ტროტუარების ნაწილი, რომელიც მდებარეობს საკადასტრო საზღვრებში, დაიტვირთება საჯარო სერვიტუტით, ხოლო სერვიტუტის არეალის განსაზღვრა მოხდება ტროტუარის დასაწყისიდან ტროტუარის დასასრულამდე სამანქანო შესასვლელ-გამოსასვლელი გზის ჩათვლით.

**ასევე გაცნობებთ, რომ საჭიროების შემთხვევაში, სსიპ ტრანსპორტისა და ურბანული განვითარების სააგენტო იტოვებს უფლებამოსილებას, მოითხოვოს სამუშაოების პერიოდში არსებული სიტუაციის საგზაო მოძრაობის ორგანიზების სქემის ალტერნატიული ვარიანტის წარმოდგენა.**

**სამუშაოების მიმდინარეობის პერიოდში, საგზაო მოძრაობის ორგანიზების დროებითი სქემის მიხედვით გათვალისწინებული საგზაო ნიშნები უნდა განთავსდეს მოძრავ დგარზე, რათა არ დაზიანდეს მიმდებარე ტერიტორიაზე არსებული ინფრასტრუქტურა.**

**იმ შემთხვევაში, თუ სამუშაოებისათვის საჭირო დროებითი და არსებული საგზაო ნიშნები ეწინააღმდეგება/ხელს უშლის ერთმანეთს, საჭიროა უკვე არსებული საგზაო ნიშნები შეიფუთოს, ხოლო სამუშაოს დასრულებისთანავე დემონტაჟი უნდა გაუკეთდეს დროებით დამონტაჟებულ საგზაო მოძრაობის ორგანიზების ტექნიკურ საშუალებებს და ქუჩის სავალი ნაწილი (ყველა შეფუთული ნიშნის ჩათვლით) მოყვანილი იქნას პირვანდელ მდგომარეობაში.**

**დამატებით გაცნობებთ, რომ თუ მშენებლობის პერიოდში, საპროექტო ტერიტორიის მიმდებარედ, ხორციელდება სხვა სამშენებლო სამუშაოები და დროებითი საგზაო ნიშნები, რომლებიც განთავსებულია სხვა, ნებართვის მქონე, შემსრულებელი კომპანიის მიერ და კვეთს/ეწინააღმდეგება თქვენს მიერ დასამონტაჟებელ საგზაო ნიშნებს, დროებითი საგზაო ნიშნები დაიტანოთ საჭიროებისამებრ და აუცილებლობის შემთხვევაში, სამუშაოები განახორციელოთ უკვე განთავსებული დროებითი საგზაო ნიშნების გამოყენებით. ხოლო, სხვა შემსრულებლის მიერ, სამუშაოების დასრულებისა და ნიშნების დემონტაჟის შემთხვევაში, უზრუნველყოთ თქვენი საგზაო ნიშნების სრულად მონტაჟი, მოცემული პირობების შესაბამისად.**

საგზაო მოძრაობის ორგანიზების სქემის ცვლილება საჭიროებს შეთანხმებას სააგენტოსთან.

**სსიპ- ტრანსპორტისა და ურბანული განვითარების სააგენტომ გაგიწიათ შუამდგომლობა და საკითხი განსახილველად გადააგზავნა ქალაქ თბილისის მუნიციპალიტეტის მერიის გარემოს დაცვის საქალაქო სამსახურში. გიგზავნით ქალაქ თბილისის მუნიციპალიტეტის მერიის გარემოს დაცვის საქალაქო სამსახურის 2023 წლის 23 ივნისის 01231741158 წერილს, რომელშიც დაფიქსირებულია სამსახურის პოზიცია. (იხ.დანართი).**

საქართველოს ზოგადი ადმინისტრაციული კოდექსის 63-ე მუხლის შესაბამისად ძალადაკარგულად გამოცხადდეს სსიპ - ტრანსპორტისა და ურბანული განვითარების სააგენტოს წერილით N16-01211903815 2023 წლის 9 ივლისს შეთანხმებული საგზაო მოძრაობის ორგანიზების სქემა.

გადაწყვეტილების გასაჩივრება, დაინტერესებული მხარის მიერ, შესაძლებელია ამ გადაწყვეტილების გაცნობიდან ერთი თვის ვადაში ქალაქ თბილისის მუნიციპალიტეტის მერთან (მისამართი: ჟ. შარტავას ქუჩა N7) კანონმდებლობით დადგენილი წესით.

**დანართი: სსიპ - ტრანსპორტისა და ურბანული განვითარების სააგენტოს მიერ შეთანხმებული საგზაო მოძრაობის ორგანიზების სქემები იხილეთ თანდართულ ბმულზე :**

**https://cloud.tbilisi.gov.ge/index.php/s/OxmCPQ4noNfKmTu**

**პატივისცემით,**

ვიქტორ წილოსანი

სააგენტოს უფროსი

გამოყენებულია კვალიფიციური
ელექტრონული ხელმოწერა/
ელექტრონული შტამპი

საქართველოს შინაგან საქმეთა სამინისტროს
საპატრულო პოლიციის დეპარტამენტი

MINISTRY OF INTERNAL AFFAIRS OF GEORGIA
PATROL POLICE DEPARTMENT

MIA 3 23 01880402

01/07/2023

მოქ. ა. თოფურიძეს
ქ. თბილისი ნუცუბიძის ფერდ. III მ/რ, კვ. II,;
თქვენს 2023 წლის 30 ივნისის განცხადებაზე

ასლი: საპატრულო პოლიციის დეპარტამენტის
ქ. თბილისის მთავარი სამმართველოს

შსს საპატრულო პოლიციის დეპარტამენტში განხილულ იქნა თქვენი განცხადება, რომელიც ეხება ქ. თბილისი, ანა პოლიტკოვსკაიას ქ. N 63 ს/კ 01.14.05.005.121-ის მიმდებარედ შესასვლელ–გამოსასვლელი გზის მოწყობის, სამშენებლო დამცავი ღობის განთავსების და არსებული საგზაო/სატრანსპორტო ინფრასტრუქტურის ნაკადების მიმართულების საგზაო მოძრაობის ორგანიზაციის წარმოდგენილი სქემების შეთანხმებას.

ვითვალისწინებთ რა, ქ. თბილისის მუნიციპალიტეტის სსიპ ტრანსპორტის და ურბანული განვითარების სააგენტოს თანხმობას (წერილის ნომერი 30/06/2023 16-01231812092), შსს საპატრულო პოლიციის დეპარტამენტი ითანხმებს (საგზაო მოძრაობის უსაფრთხოების კუთხით) წარმოდგენილ დროებითი და მუდმივი მოძრაობის ორგანიზაციის სქემებს და არ არის წინააღმდეგი განახორციელოთ სამუშაოები შემდეგი პირობების დაცვით:

- ქვეითად მოსიარულეთა უსაფრთხოების მიზნით დამცავი ღობის ფარგლებში მოეწყოს ქუჩის სავალი ნაწილის მხრიდან ქვეითად მოსიარულეთა ბილიკი, ღობე გზის სავალი ნაწილის მხრიდან გადაიხუროს და ღამის საათებში განათდეს;
- სამშენებლო ობიექტზე მისასვლელი გზა (სამუშაოების განხორციელების პროცესში) აღიჭურვოს მოძრაობის რეგულირების ტექნიკური საშუალებებით შეთანხმებული სქემების შესაბამისად, ხოლო მიმდებარე ტერიტორიაზე არსებულ მოძრაოის ორგანიზების ტექნიკურ საშუალებებს გაუკეთდეს დროებით დემონტაჟი ან შეიფუთოს;
- საგზაო მოძრაობის რეგულირებისთვის და ფეხით მოსიარულეთა უსაფრთხო გადაადგილების მიზნით სამუშაოების მწარმოებლის მიერ გამოყოფილ იქნეს სპეც. ტანსაცმლით და ალმით აღჭურვილი საჭირო რაოდენობის თანამშრომელი;
- დაცული იქნას გზის სავალი ნაწილის სისაუფთავე, არ დაუშვათ სამშენებლო მასალისა და ტექნიკის გზის სავალ ნაწილზე განთავსება;

0190, თბილისი, ნოე რამიშვილის ქ. №38
№38, Noe Ramishvili St. 0190, Tbilisi, Georgia
ტელ./Tel.: (+995 032) 2 41 42 42
ფაქსი/Fax: (+995 032) 2 41 85 02
E-mail: patrolinfo@mia.gov.ge

- სამუშაოების დასრულებისთანავე ფეხით მოსიარულეთა ბილიკი მოყვანილ იქნას პირვანდელ მდგომარეობაში, დროებითი მოძრაობის რეგულირების ტექნიკურ საშუალებებს გაუკეთდეს დემონტაჟი და გზის მიერთების ადგილები აღიჭურვოს მოძრაობის რეგულირების ტექნიკური საშუალებებით შეთანხმებული საგზაო მოძრაობის ორგანიზაციის სქემების შესაბამისად;
- სამუშაოების დაწყების შესახებ წინასწარ ეცნობოს ქ. თბილისის მუნიციპალიტეტის მერიის სსიპ ქონების მართვის სააგენტოს და შსს საპატრულო პოლიციის დეპარტამენტის სამორიგეო ნაწილს (241–85–04; 241–85–05).

მეორე ადრესატს: გთხოვთ, უზრუნველყოთ კონტროლის დაწესება წერილში მითითებულ პირობების შესრულებაზე და მოძრაობის რეგულირების ტექნიკური საშუალებების განთავსების მდგომარეობაზე. შეუსრულებლობის შემთხვევაში გაატარეთ ზომები საქართველოს ადმინისტრაციულ სამართალდარღვევათა კოდექსის 134 მუხლით გათვალისწინებული მოთხოვნების შესაბამისად.

საპატრულო პოლიციის დეპარტამენტი /
საორგანიზაციო სამმართველო / საგზაო მოძრაობის
ზედამხედველობის განყოფილება
განყოფილების უფროსი
ბარბაქაძე დავით

ტროტუარი განივი კვეთი

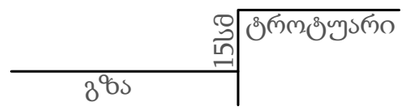


შშმ პანდუსი პირობითი
აღნიშვნა და პარამეტრები

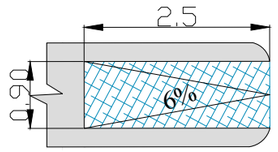


საპროექტო ტერიტორიის
ჩრდილოეთით პერსპექტიული
გზის შუა ღერძად აღებულია
არსებული გზის ღერძი

ტროტუარი

გზა

საპროექტო ტერიტორიის სამხრეთით პერსპექტიული ტროტუარი წარმოდგენილია (16-01211903815) შეთანხმებული სქემის მიხედვით

ქ. თბილისი, პოლიტკოვსკაიას ქუჩის მიმდებარედ, (ს.კ 01.14.05.005.121; ) შენობა-ნაგებობის დასრულებული სამშენებლო სამუშაოების პერიოდში საგზაო მოძრაობის ორგანიზების სქემა.

| შემსრულებელი | ნახაზის დასახელება | თარიღი | 2023 წელი |
|---|---|---|---|
| გიორგი სარიშვილი | საგზაო მოძრაობის ორგანიზების სქემა | მასშტაბი | პირობითი |

## სამშენებლო ღობის კვეთი




პირობითი აღნიშვნები:

სამშენებლო ღობე

სამშენებლო ღობე და დამცავი ქოლგა

შენიშვნა:

1. სამშენებლო ღობე ეწყობა საპროექტო ტერიტორიაზე (არ სცდება საკადასტრო კოდის საზღვრებს).

2.სამშენებლო ტექნიკის მოძრაობის მიმართულებები

3.ქვეითთა მოძრაობის მიმართულება

## საგზაო მოძრაობის ორგანიზაციის ტექნიკური საშუალებები

შუქ. ტ7–5ც

ქ. თბილისი,პოლიტკოვსკაიას ქუჩის მიმდებარედ, (ს.კ 01.14.05.005.121; ) შენობა-ნაგებობის სამშენებლო სამუშაოების წარმოების (დროებითი) საგზაო მოძრაობის ორგანიზების სქემა.

| შემსრულებელი | ნახაზის დასახელება | თარიღი | 2023 წელი |
|---|---|---|---|
| გიორგი სარიშვილი | საგზაო მოძრაობის ორგანიზების დროებითი სქემა | მასშტაბი | პირობითი |

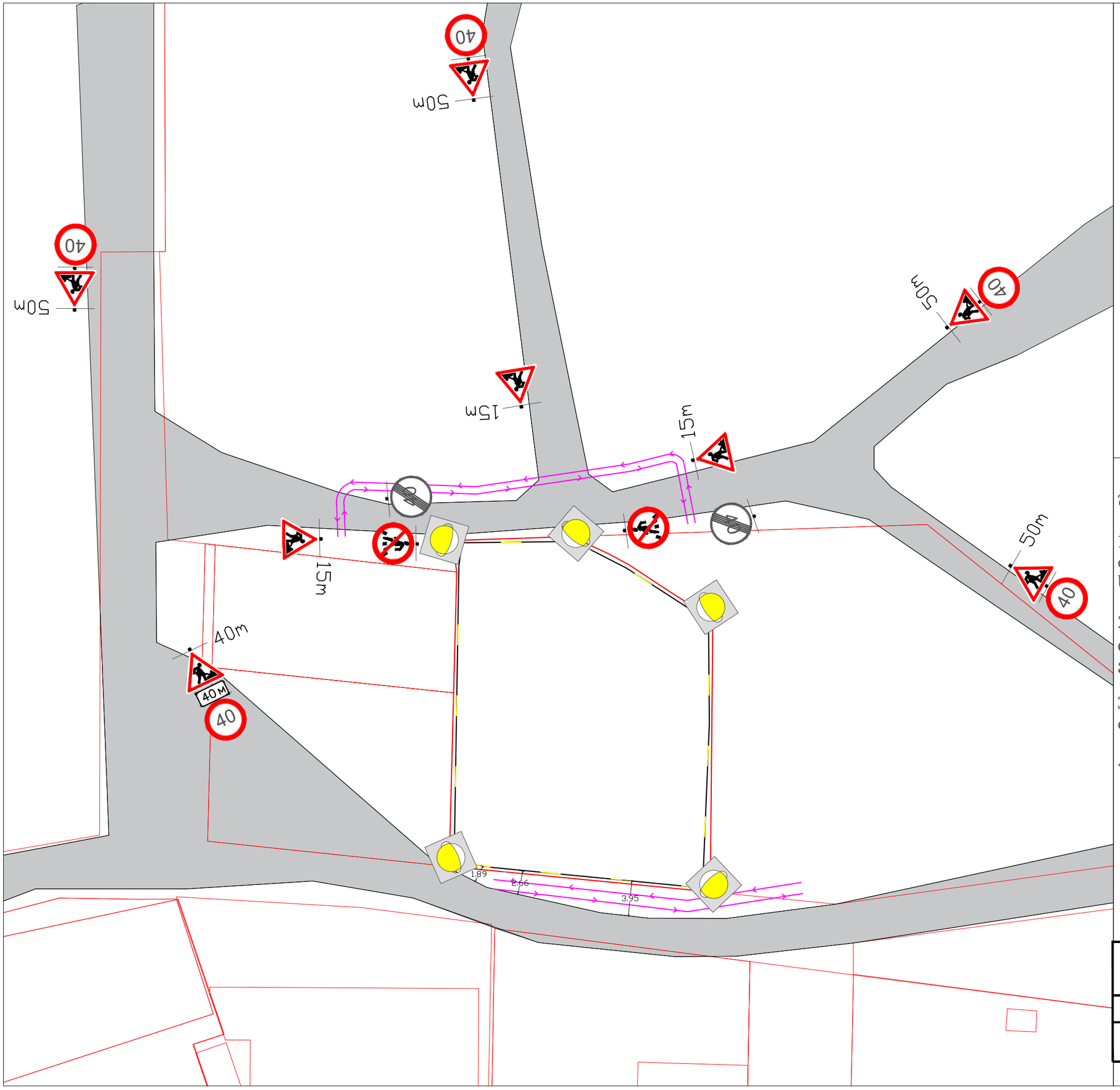


საგზაო მოძრაობის ორგანიზაციის ტექნიკური საშუალებები

1.26 – 8ც

3.25 – 2ც

3.10 –2ც

40 მ 7.1.1 – 1ც

40 3.24 –5ც

შუქ. ტ7–5ც

შენიშვნა:

1.საგზაო მოძრაობის ორგანიზების დროებითი სქემები მორგებულია არსებულ გარემოებას.

2.ღობის მოწყობის სამუშაოები არ ზღუდავს ტროტუარის სიგანეს-ხელს არ უშლის ქვეითთა უსაფრთხო გადაადგილებას.

3.ღობის მონტაჟი-დემონტაჟისთვის დამცავი ლენტის პირობითი აღნიშვნა

4. ქვეითთა მოძრაობის მიმართულება

ქ. თბილისი, პოლიტკოვსკაიას ქუჩის მიმდებარედ, (ს.კ 01.14.05.005.121; ) შენობა-ნაგებობის მშენებლობისთვის ღობის მონტაჟი-დემონტაჟის საგზაო მოძრაობის ორგანიზების (დროებითი) სქემა.

| შემსრულებელი | ნახაზის დასახელება | თარიღი | 2023 წელი |
|---|---|---|---|
| გიორგი სარიშვილი | საგზაო მოძრაობის ორგანიზების დროებითი სქემა | მასშტაბი | პირობითი |

შენიშვნა:

1. საგზაო მოძრაობის ორგანიზების დროებითი სქემა მორგებულია დასრულებული სამუშაოების შედგომ გარემოებას.
2. დამცავი ლენტის პირობითი აღნიშვნა
3. ქვეითთა მოძრაობის მიმართულება

## საგზაო მოძრაობის ორგანიზაციის ტექნიკური საშუალებები

- 1.26 – 5ც
- 3.10 –2ც
- 3.24 –3ც
- 3.25 – 1ც
- შუქ. ტ7–2ც

50m
15m
15m
70m
4.40
4.60

| ქ. თბილისი, პოლიტკოვსკაიას ქუჩის მიმდებარედ, (ს.კ 01.14.05.005.121; ) შენობა-ნაგებობის ნაკვეთზე შესასვლელ-გამოსასვლელის მოწყობის საგზაო მოძრაობის ორგანიზების სქემა. | | | |
|---|---|---|---|
| შემსრულებელი | ნახაზის დასახელება | თარიღი | 2022 წელი |
| გიორგი სარიშვილი | საგზაო მოძრაობის ორგანიზების დროებითი სქემა | მასშტაბი | პირობითი |