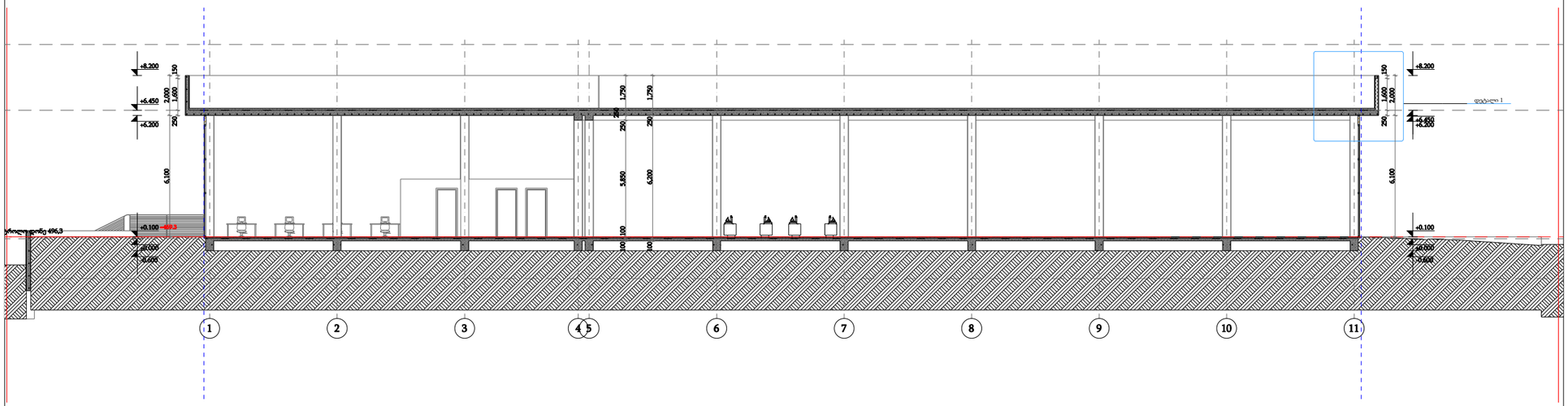

პირობითი ნიშნები

მიწის ნაკვეთის საზღვარი

ბეტონი

ბლოკი

+0.100 მოპირკეთებული ზედაპირის ნიშნული

+0.000 სტრუქტურული ზედაპირის ნიშნული

დამკვეთი	შ.პ.ს. "ნიუ ფორსი"
მისამართი	ნესტან-დარეჯანის ქ 36
პროექტის სახელი	
მაღაზია	

TSOMAIA ARCHITECTS

მასშტაბი	ნახაზის დასახელება	
1:250	ჭრილები ჭრილი 1-1	
სტადია	ფურცლის №	ფურცლები
მ.პ.	A.01.5.1	44

შემსრულებელი	შ.პ.ს. "ჰელიქსი" 404855992	
თანამდებობა	გვარი	ხელმოწერა
დირექტორი	ვ. ცომაია	
მთ.არქიტექტორი	ვ. ცომაია	

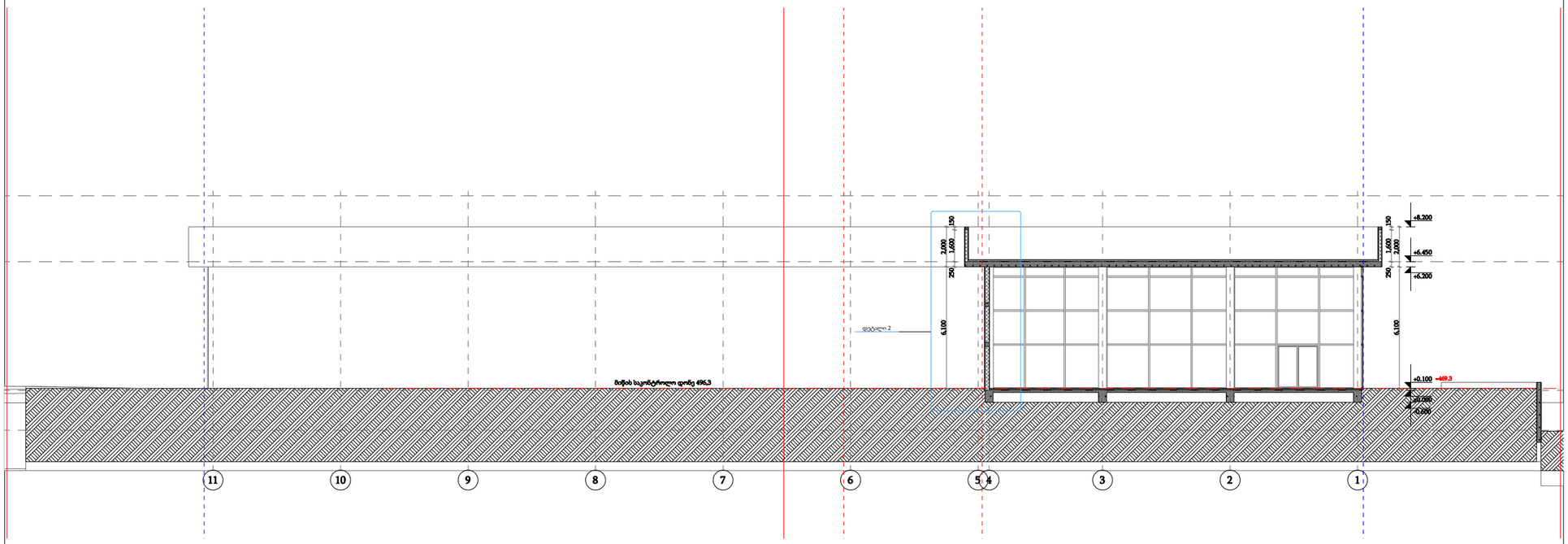

პირობითი ნიშნები

მიწის ნაკვეთის საზღვარი

ბეტონი

ბლოკი

+0.100 მოპირკეთებული ზედაპირის ნიშნული

+0.000 სტრუქტურული ზედაპირის ნიშნული

დამკვეთი	შ.პ.ს. "ნიუ ფორსი"
მისამართი	ნესტან-დარეჯანის ქ 36
პროექტის სახელი	
მაღაზია	

TSOMAIA ARCHITECTS

მასშტაბი	ნახაზის დასახელება	
1:250	ჭრილები ჭრილი 2-2	
სტადია	ფურცლის №	ფურცლები
მ.პ.	A.01.5.2	44

შემსრულებელი	შ.პ.ს. "ჰელიქსი" 404855992	
თანამდებობა	გვარი	ხელმოწერა
დირექტორი	ვ. ცომაია	
მთ.არქიტექტორი	ვ. ცომაია	

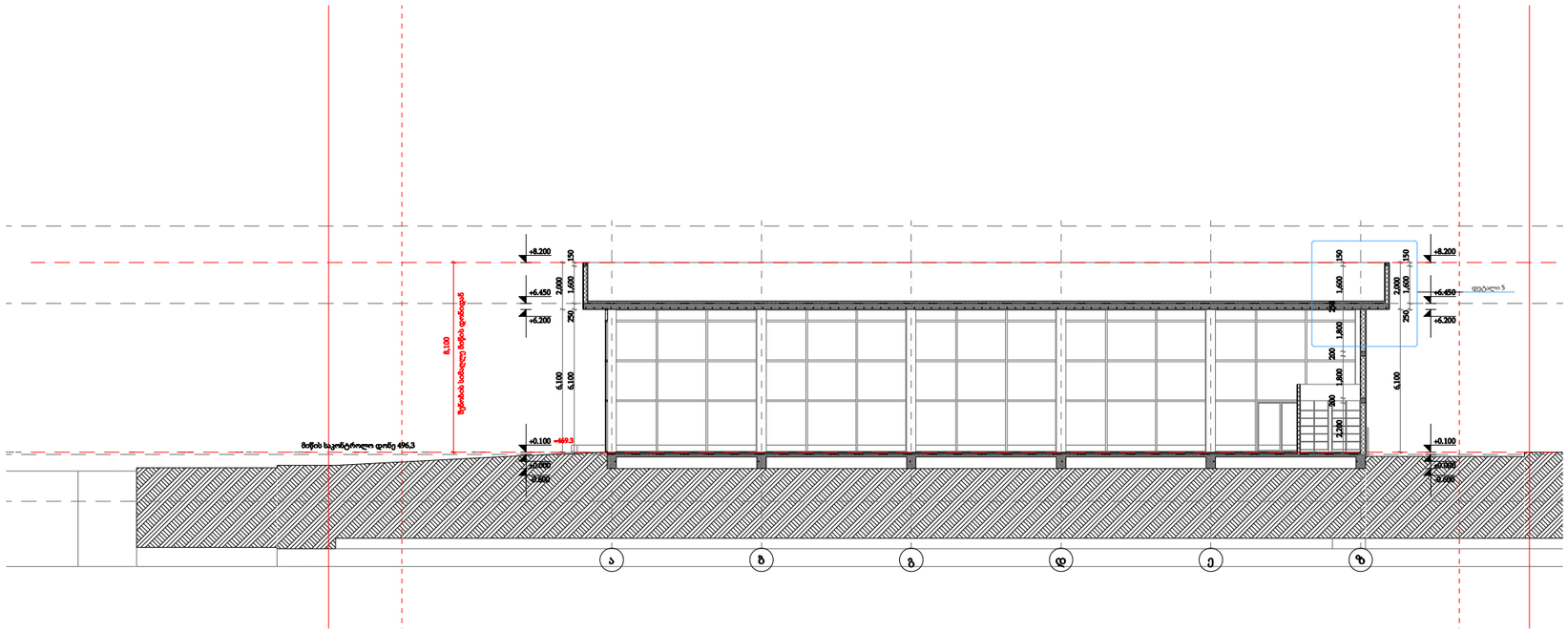

პირობითი ნიშნები

მიწის ნაკვეთის საზღვარი

ბეტონი

ბლოკი

+0.100 მოპირკეთებული ზედაპირის ნიშნული

+0.000 სტრუქტურული ზედაპირის ნიშნული

დამკვეთი	შ.პ.ს. "ნიუ ფორსი"
მისამართი	ნესტან-დარეჯანის ქ 36
პროექტის სახელი	
მაღაზია	

TSOMAIA ARCHITECTS

მასშტაბი	ნახაზის დასახელება	
1:250	ჭრილები ჭრილი 3-3	
სტადია	ფურცლის №	ფურცლები
მ.პ.	A.01.5.3	44

შემსრულებელი	შ.პ.ს. "ჰელიქსი" 404855992	
თანამდებობა	გვარი	ხელმოწერა
დირექტორი	ვ. ცომაია	
მთ.არქიტექტორი	ვ. ცომაია	

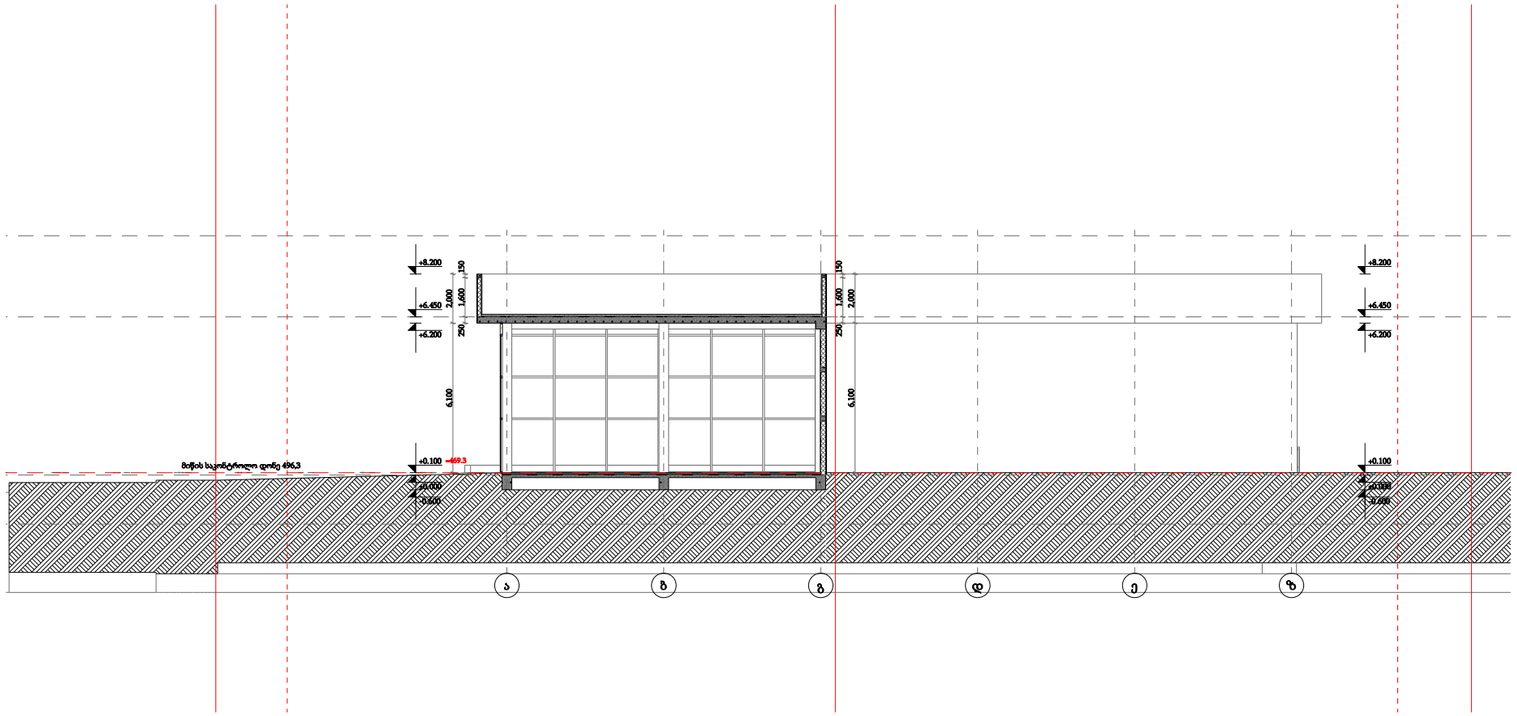

პირობითი ნიშნები

მიწის ნაკვეთის საზღვარი

ბეტონი

ბლოკი

+0.100 მოპირკეთებული ზედაპირის ნიშნული

+0.000 სტრუქტურული ზედაპირის ნიშნული

დამკვეთი	შ.პ.ს. "ნიუ ფორსი"
მისამართი	ნესტან-დარეჯანის ქ 36
პროექტის სახელი	
მაღაზია	

TSOMAIA ARCHITECTS

მასშტაბი	ნახაზის დასახელება	
1:250	ჭრილები ჭრილი 4-4	
სტადია	ფურცლის №	ფურცლები
მ.პ.	A.01.5.4	44

შემსრულებელი	შ.პ.ს. "ჰელიქსი" 404855992	
თანამდებობა	გვარი	ხელმოწერა
დირექტორი	ვ. ცომაია	
მთ.არქიტექტორი	ვ. ცომაია	

დეტალი 1

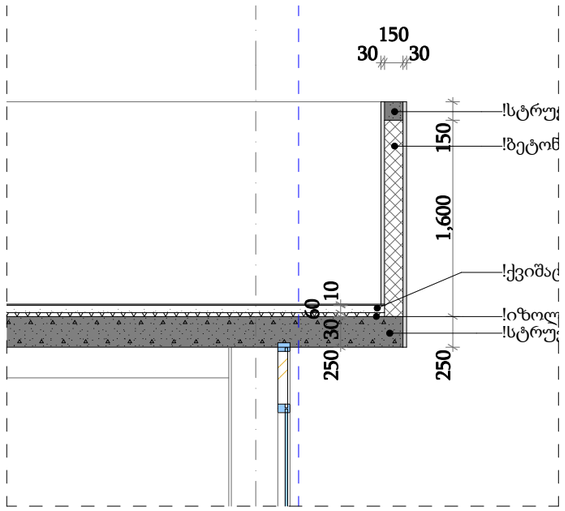

1 Detail 1:50

დეტალი 2

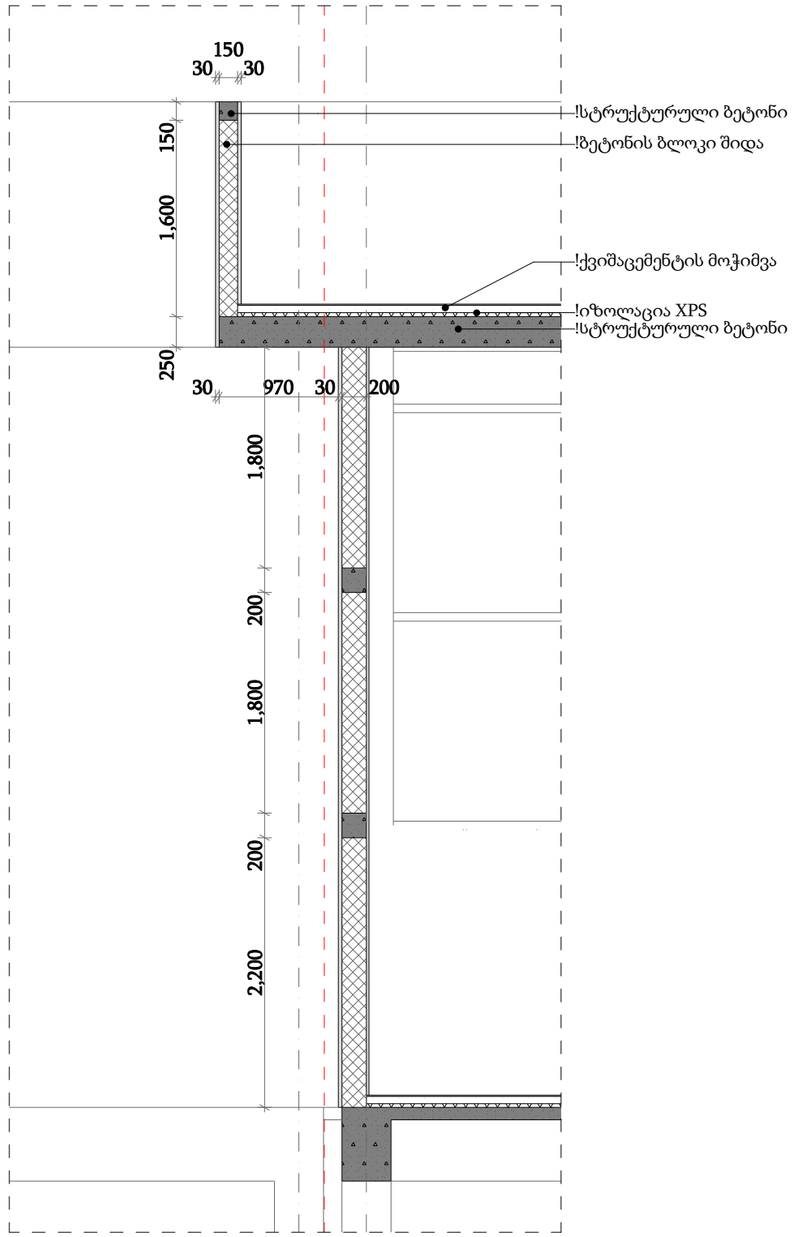

2 Detail 1:50

დამკვეთი	შ.პ.ს. "ნიუ ფორსი"	მასშტაბი	ნახაზის დასახელება
მისამართი	ნესტან-დარეჯანის ქ 36	1:50	დეტალები კედლების დეტალები
პროექტის სახელი		სტადია	ფურცლის № / ფურცლები
მაღაზია		მ.პ.	A.01.6.1 / 44

შემსრულებელი	შ.პ.ს. "ჰელიქსი" 404855992	
თანამდებობა	გვარი	ხელმოწერა
დირექტორი	ვ. ცომაია	
მთ.არქიტექტორი	ვ. ცომაია	

დეტალი 3

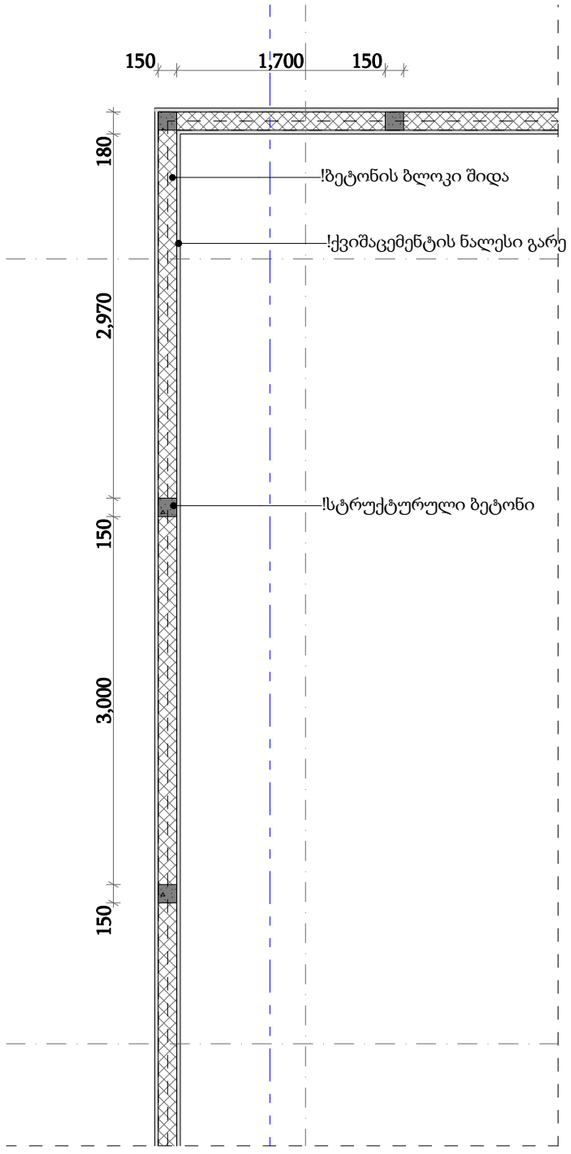

3 Detail 1:50

დეტალი 4

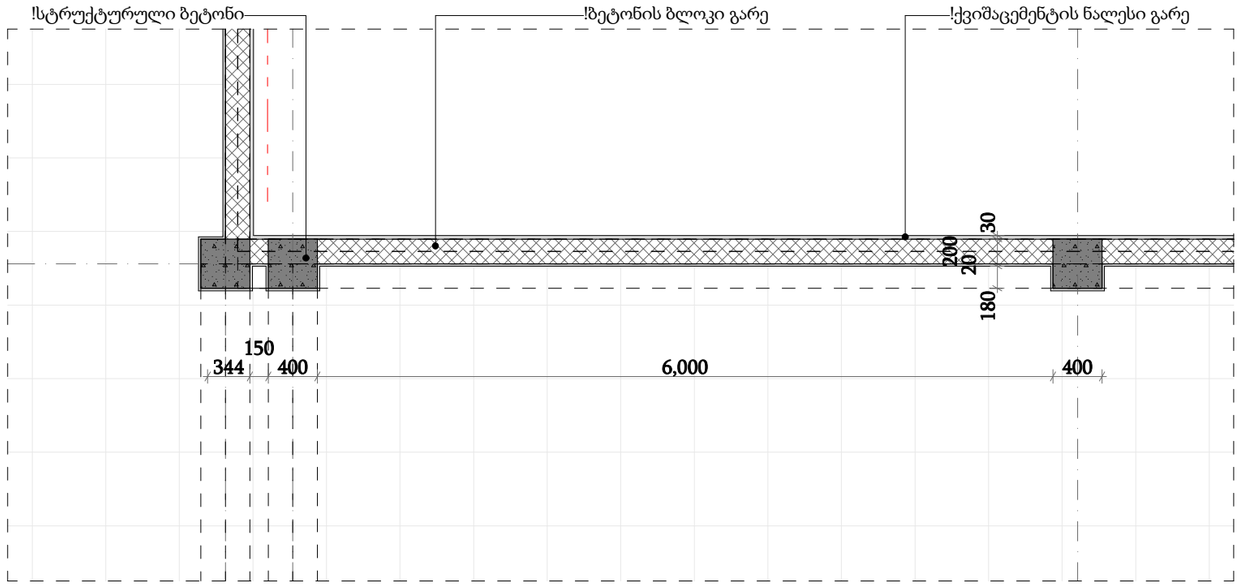

4 Detail 1:50

დამკვეთი	შ.პ.ს. "ნიუ ფორსი"		
მისამართი	ნესტან-დარეჯანის ქ 36		
პროექტის სახელი			
მაღაზია			
მასშტაბი	ნახაზის დასახელება		
1:50	დეტალები კედლების დეტალები		
სტადია	ფურცლის №	ფურცლები	
მ.პ.	A.01.6.2	44	
შემსრულებელი	შ.პ.ს. "ჰელიქსი" 404855992		
თანამდებობა	გვარი	ხელმოწერა	
დირექტორი	ვ. ცომაია		
მთ.არქიტექტორი	ვ. ცომაია		

ვ-3

ჯარი ზღურბლის და მიმხურავის გარეშე

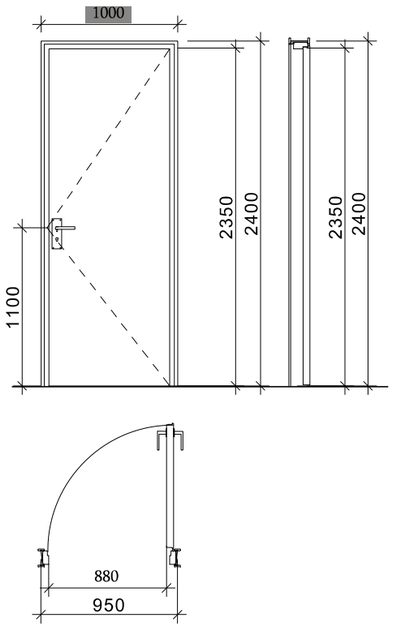

ვ-2;

ჯარი ზღურბლით მიმხურავის გარეშე

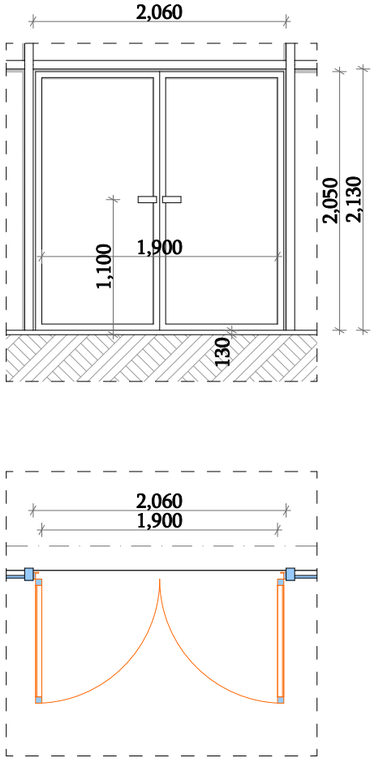

ზღურბლი მ. 1:1



	TSOMAIA ARCHITECTS	დამკვეთი	შ.ჰ.ს. "ნიუ ფორსი"	მასშტაბი	ნახაზის დასახელება		შემსრულებელი	შ.ჰ.ს. "ჰელიქსი" 404855992
		მისამართი	ნესტან-დარეჯანის ქ 36	1:1, 1:50	დეტალები კარის ტიპები		თანამდებობა	გვარი / ხელმოწერა
		პროექტის სახელი		სტადია	ფურცლის №	ფურცლები	დირექტორი	3. ცომაია
		მაღაზია		მ.ჰ.	A.01.6.3	44	მთ.არქიტექტორი	3. ცომაია