შენობა-ნაგებობის უსაფრთხოების წესებთან შესაბამისობის ანალიზი

გამოყენებული წესები - „შენობა-ნაგებობის უსაფრთხოების წესები“

ჩამოთვალეთ შენობის დაკავებულებები და აღწერეთ თითოეული გამოყენება
სწ-2 - მაცივარ-საწყობი (გაყინული საკვები ±0.00 ნიშნულზე)
სწ-2 - საწყობი (-3.45 ნიშნულზე)
სქ - ოფისი (-0.95 და +4.60 ნიშნულებზე)

.

კონსტრუქციის ტიპი:	
განსაზღვრეთ კონსტრუქციის არსებული შენობისთვის: მაგალითი: II-A, II-B, V-A, V-B	
განსაზღვრეთ კონსტრუქციის ტიპი ახალი შენობისთვის: მაგალითი: II-A, II-B, V-A, V-B	II-B
შერეული კონსტრუქციის შემთხვევაში მიუთითეთ ტიპები, რომელიც გამოყენებული იქნება, განსაზღვრეთ ტიპები და მათი მდებარეობა:	

სიმაღლის შეზღუდვები ცხრილი 503 -ის მიხედვით		
დაკავებულობები	დასაშვები სართულიანობა	შემოთავაზებული სართულიანობა
სწ-2	4	2
სქ	4	2
	დასაშვები სიმაღლე	შემოთავაზებული სიმაღლე
შენობის სიმაღლე =	16.8	13.50
მიწის დონის ზემოთ სართულ(ებ)ის რაოდენობა =	2+1 მიწის დონის ქვედა	

ფართობის შეზღუდვები ცხრილი 503 -ის მიხედვით		
დაკავებულობები	დასაშვები ფართობი (სართულზე) მ²	შემოთავაზებული ფართობი (სართულზე) მ²
სწ-2 (-3.45 ნიშ.)	2420	61.6
სწ-2 (±0.00 ნიშ.)	2420	1114.2
სქ (-0.95 ნიშ.)	2140	27.7
სქ (+4.60 ნიშ.)	2140	73.5
შემოთავაზებული ფართობების ჯამი =	1277.0	
სართულების რაოდენობა =	2+1 მიწის დონის ქვედა	
შენობის საერთო ფართობი =	1452.2	

გარე კედლის ცეცხლმედეგობისა და ღიობისადმი მოთხოვნები ცხრილების 602-ის და 705.8 -ის მიხედვით									
გარე კედელი	ხანძარსაწინააღმდეგო მანძილი (მეტრი)	ცეცხლმედეგობის ხარისხი (საათი)		კედლის ღიობების ფართობი (კედლის %)					
		მოთხოვნილი	გათვალისწინებული	დასაშვები			გათვალისწინებული		
				დაცული	დაუცველი საშხეფებით	დაუცველი	დაცული	დაუცველი საშხეფებით	დაუცველი
„1-14“	4.0	0	-	45	45	15	0	0	5
„A-E“	>9.0	0	-	შეუზღუდავი	შეუზღუდავი	შეუზღუდავი	-	-	-
„14-1“	2.6	1	1	25	25	10	0	0	5
„E-A“	>9.0	0	-	შეუზღუდავი	შეუზღუდავი	შეუზღუდავი	-	-	-

ხანძრისაგან დაცვის სისტემებისადმი მოთხოვნები							
დაკავებულობები/სივრცეები/გასასვლელი საშუალებები	ავტოსაშხეფი სისტემა	ალტერნატიული ავტომატური ცეცხლსაქრობი სისტემები	სახანძრო განგაშისა, კვამლაღმომჩენი და ცეცხლაღმომჩენი სისტემები	სახანძრო მილდგარების სისტემები	კვამლის საკონტროლო სისტემები	ხელის ცეცხლმაქრები	საავარიო განგაშის სისტემები
სწ-2	-	-	კი	კი	-	კი	-
		-					
სახანძრო-სამაშველო სამსახურის მიერ გამოსაყენებელი მისაერთებლები				კი			
სახანძრო ტუმბოები და წყლის რეზერვუარი				-			

განიავებისადმი მოთხოვნები		
დაკავებულობები/სივრცეები/გასასვლელი საშუალებები	ბუნებრივი განიავება	მექანიკური განიავება
სწ-2	კი	-
სქ	კი	-

თითოეული სართულიდან გასასვლელი საშუალება										
სართულები	დაკავებულობა და დაკავებულობის დატვირთვის ჯამური მაჩვენებელი	მოთხოვნილი გასასვლელების/გასასვლელთან მისადგომის რაოდენობა	გათვალისწინებ ული გასასვლელების/ გასასვლელთან მისადგომის რაოდენობა და ტიპი	გასასვლელი საშუალებების სიგანე(მეტრი)					
				გზა-კიბეები		დერაფანი,		გასასვლელის გზაკარი	
				მოთხოვნილი	გათვალისწინებული	მოთხოვნილი	გათვალისწინებული	მოთხოვნილი	გათვალისწინებული
(-I)	სწ-2 ს.დ.დ. 3	1	1 გზა-კიბე	0.90	1.10	-	-	-	-
(I)	სწ-2 ს.დ.დ. 28	3	3 გზა-კარი	-	-	-	-	0.82	0.92
(II)	სწ-2 ს.დ.დ. 9	1	1 გზა-კიბე	0.90	1.10	-	-	-	-

წყალსადენი სისტემის ფიქსირებული მოწყობილობების რაოდენობა ცხრილი 1602.1-ის მიხედვით													
სართულები	დაკავებულობა და დაკავებულობის დატვირთვის ჯამური მაჩვენებელი	ფიქსირებული მოწყობილობები(ცალი)											
		უნიტაზი		ტუალეტის ხელსაბანები		აბაზანა/შხაპი		სასმელი წყლის ფანტანი		სამომსახურეო ნიჟარა		სამზარეულოს ნიჟარა	
		მოთხოვნილი	გათვალისწინებული	მოთხოვნილი	გათვალისწინებული	მოთხოვნილი	გათვალისწინებული	მოთხოვნილი	გათვალისწინებული	მოთხოვნილი	გათვალისწინებული	მოთხოვნილი	გათვალისწინებული
-I	სწ-2 ს.დ.დ. 3	0	-	0	-	-	-	0	-	0	-	-	-
I	სქ,სწ-2 ს.დ.დ. 28	1	1	1	1	-	-	1	1	1	1	-	-
II	სქ ს.დ.დ. 9	1	2	1	2	-	-	1	2	1	2	-	-

პირობითი აღნიშვნები

±0,00 — ნიშნული გეგმაზე

საკადასტრო საზღვარი

3 — ჭრილის ხაზი

კედლის ცეცხლმედეგობის ხარისხი 1 საათი

კედლის ცეცხლმედეგობის ხარისხი 2 საათი

გასასვლელამდე სავალი მანძილი

მისაწვდომი სვლაგეზი

კარის თავისუფალი სიგანე

820 / 2160 — 90

ხანძარმედეგობა

კარის თავისუფალი სიმაღლე

ოთახის დანიშნულება

დაკავებულობის ჯგუფი (ქვეჯგუფი)

საწყობი	
სწ-2	46.5
26.3	დ.დ.1

დაკავებულობის დატვირთვის ფაქტორი

დაკავებულობის დატვირთვა

ფართი შიგა კონტურზე

საქმიანი ჯგუფი სქ

სასაწყობე ჯგუფი სწ-2

თავშეყრის ჯგუფი თვ-3

საევაკუაციო გასასვლელი

სასმელი წყლის შადრევანი

სიმბოლოს სახელწოდება	
	ხელის ცეცხლმაქრი
	სახანძრო მილდგარი
	ორმხრივი კავშირის სისტემა
	კვამლზე მორეაგირე მაუწყებელი
	კვამლის ავტომატური აღმომჩენი
	ავტოსაშხეფი
	ალტერნატიული ავტომატური ცეცხლქრობის სისტემა
	სახანძრო განგაშის ღილაკი
	დამკავებელთა შეტყობინების სისტემა (სახანძრო სიგნალიზაცია)
	ავარიული განათება
	საავარიო განათება
	სახანძრო მისაერთებელი
	სახანძრო ჰიდრანტი

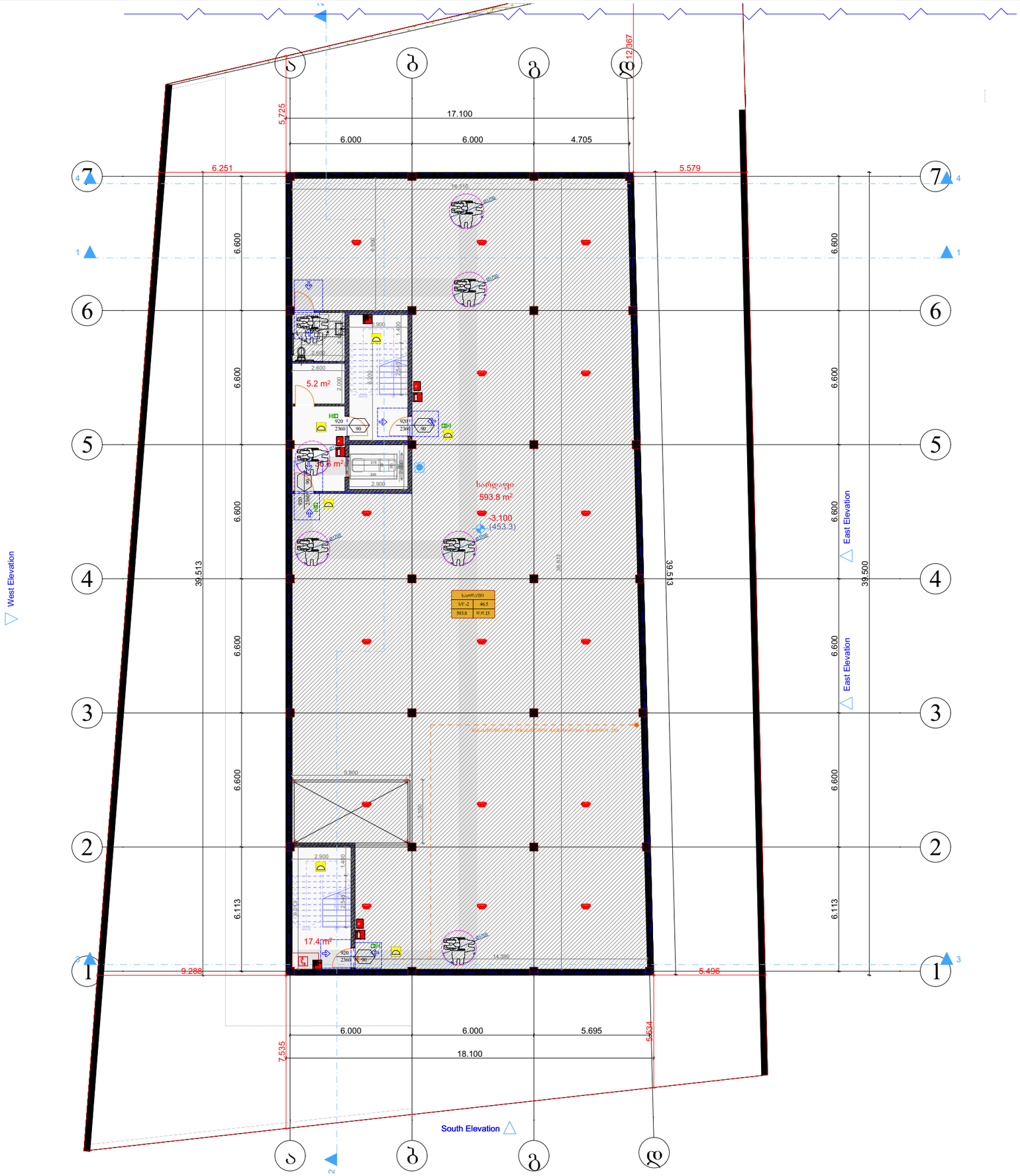

შ.პ.ს. "ბიემჯი პროჯექტ"
L.T.D "BMG PROJECT"
ს/კ 406390640
GEORGIA SURVEY TEAM
BMG
შარტავას ქუჩა №14
598 66 70 70
557 98 08 99
groupbmg@yahoo.com

ობიექტის მისამართი	ქალაქი თბილისი , დიღმის სასწავლო საცდელი , მეურნეობის ტერიტორია
ნახაზის დასახელება	გეგმა -3.10 ნიშნულზე

მიწის საკადასტრო კოდი
01.72.14.006.278

ტექნიკური დირექტორი		ზაზა ბასილაძე
არქიტექტორი		ზაზა ბასილაძე
დაინტერესებული პირი	შპს "ფერმო ფენსი"	
მასშტაბი	მ 1:200	A-3
თარიღი	2024 წ.	ფურცელი

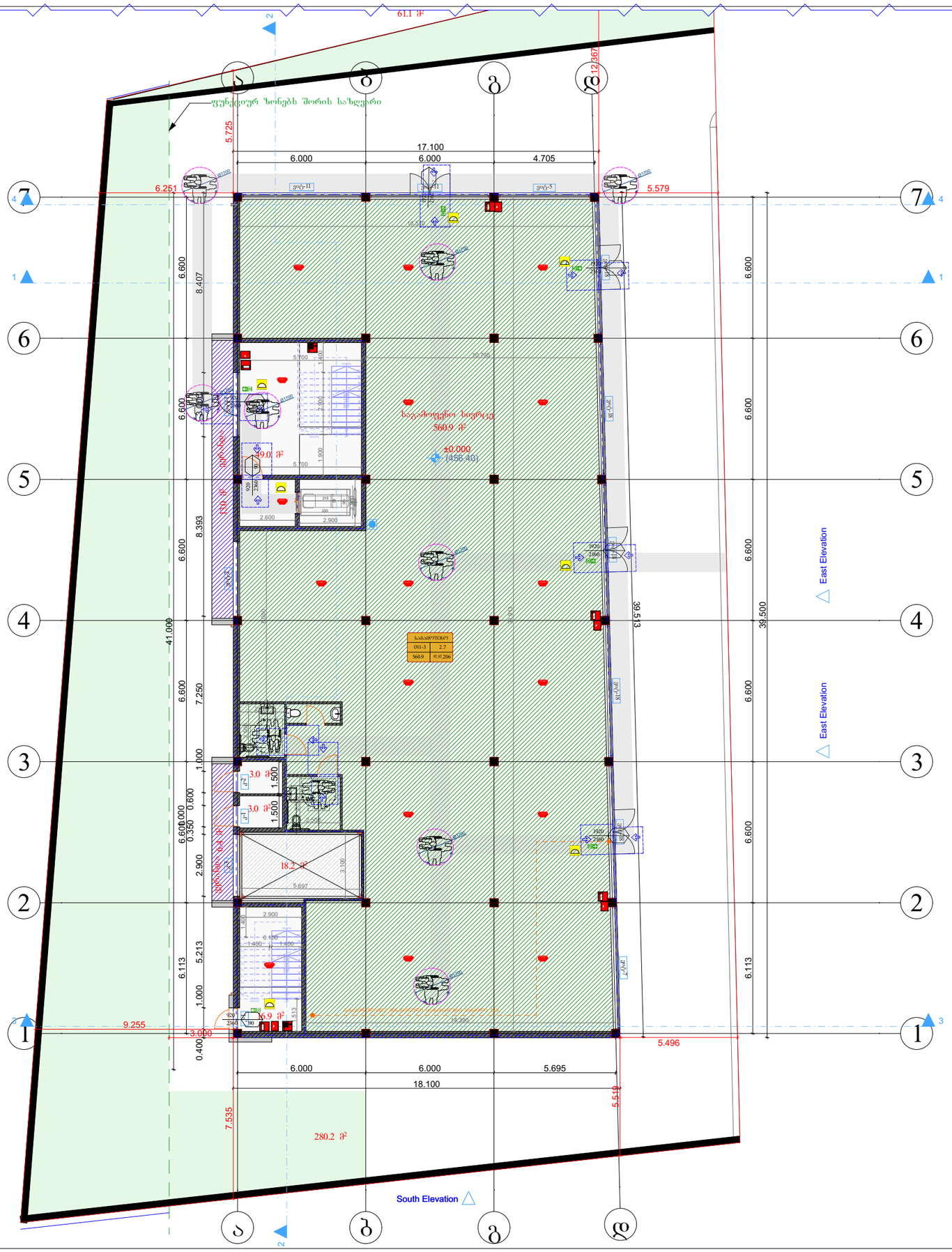

შ.პ.ს. "ბიემჯი პროჯექტ"
L.T.D "BMG PROJECT"
ს/კ 406390640
GEORGIA SURVEY TEAM
BMG
შარტავას ქუჩა №14
598 66 70 70
557 98 08 99
groupbmg@yahoo.com

ობიექტის მისამართი	ქალაქი თბილისი , დიღმის სასწავლო საცდელი , მეურნეობის ტერიტორია
ნახაზის დასახელება	გეგმა +0.00 ნიშნულზე

მიწის საკადასტრო კოდი
01.72.14.006.278

ტექნიკური დირექტორი		ზაზა ბასილაძე
არქიტექტორი		ზაზა ბასილაძე
დაინტერესებული პირი	შპს "ფერმო ფენსი"	
მასშტაბი	მ 1:200	A-3
თარიღი	2024 წ.	ფურცელი

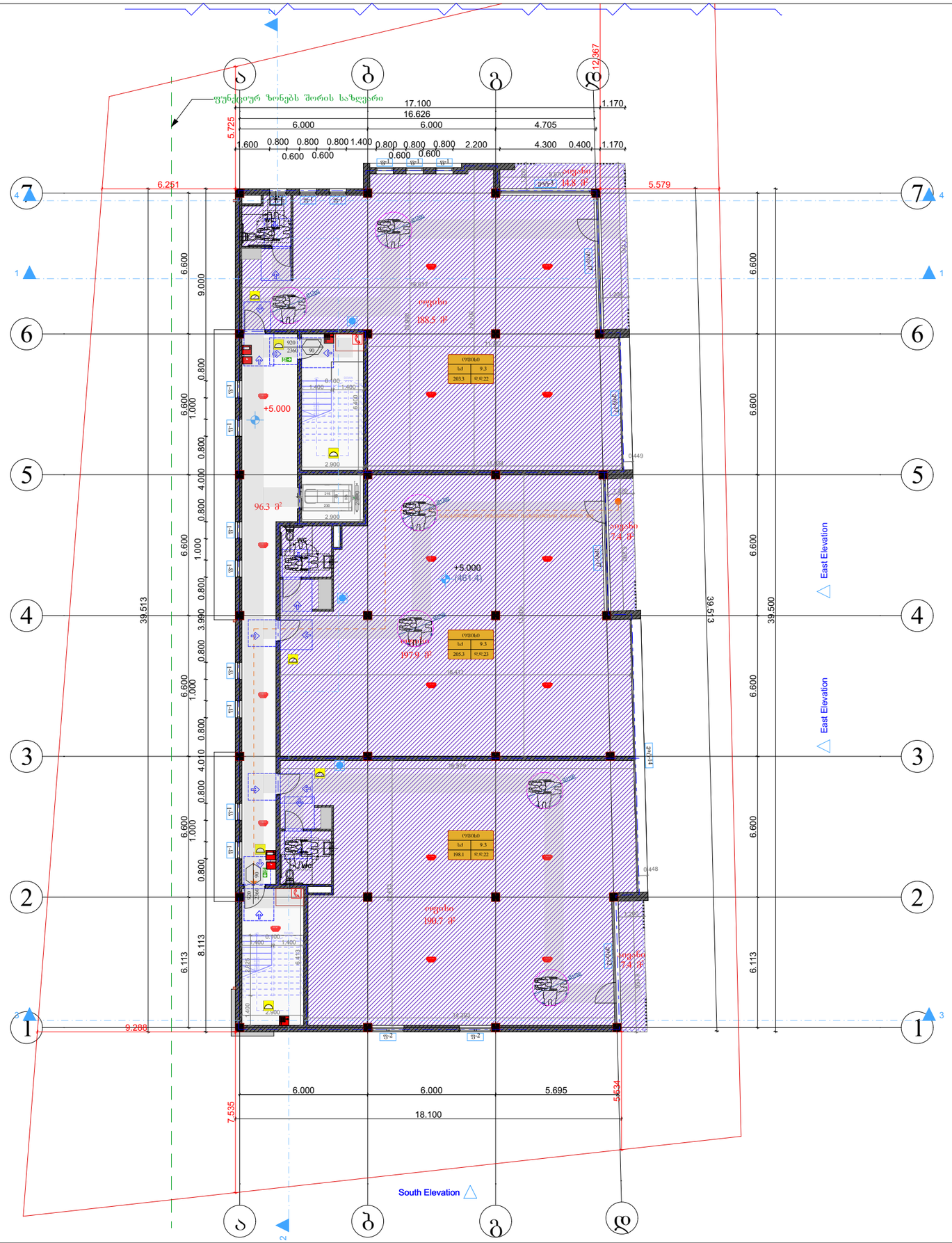

შ.პ.ს. "ბიემჯი პროჯექტ"
L.T.D "BMG PROJECT"
ს/ კ 406390640
შარტავას ქუჩა №14
598 66 70 70
557 98 08 99
groupbmg@yahoo.com

ობიექტის მისამართი	ქალაქი თბილისი , დიღმის სასწავლო საცდელი , მეურნეობის ტერიტორია
ნახაზის დასახელება	ᲑᲔᲭᲛᲐ +5.00 ᲜᲘᲨᲜᲣᲚᲖᲔ

მიწის საკადასტრო კოდი
01.72.14.006.278

ტექნიკური დირექტორი		ზაზა ბასილაძე
არქიტექტორი		ზაზა ბასილაძე
დაინტერესებული პირი	შპს "ფერმო ფენსი"	
მასშტაბი	მ 1:200	A-3
თარიღი	2024 წ.	ფურცელი

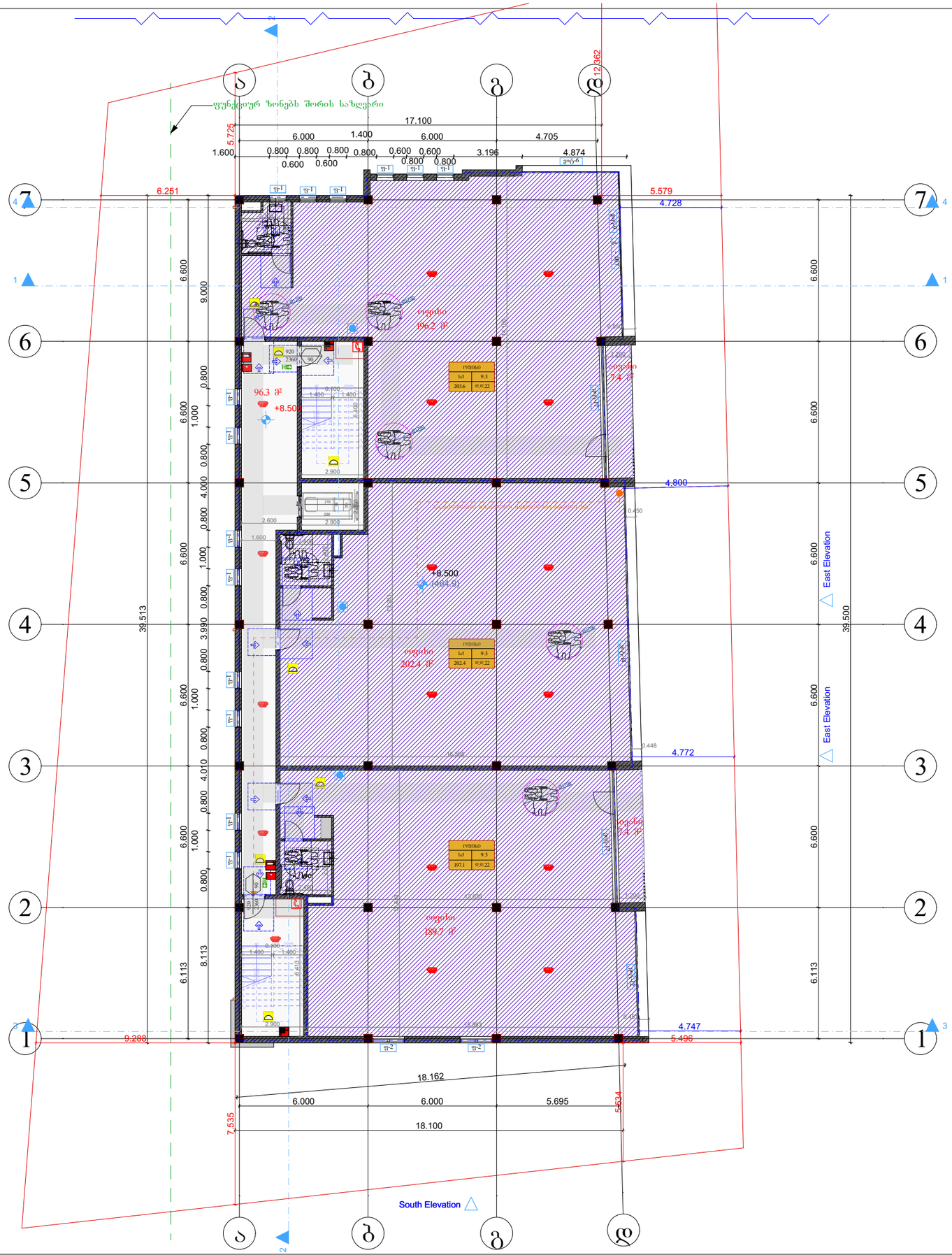

შ.პ.ს. "ბიემჯი პროჯექტ"

L.T.D "BMG PROJECT"

ს/კ 406390640

GEORGIA SURVEY TEAM
BMG

შარტავას ქუჩა №14
598 66 70 70
557 98 08 99
groupbmg@yahoo.com

ობიექტის მისამართი	ქალაქი თბილისი , დიღმის სასწავლო სავდელო , მეურნეობის ტერიტორია
ნახაზის დასახელება	გეგმა +8.50 ნიშნულზე

მიწის საკადასტრო კოდი
01.72.14.006.278

ტექნიკური დირექტორი		ზაზა ბასილაძე
არქიტექტორი		ზაზა ბასილაძე
დაინტერესებული პირი	შპს "ფერმო ფენსი"	
მასშტაბი	მ 1:200	A-3
თარიღი	2024 წ.	ფურცელი

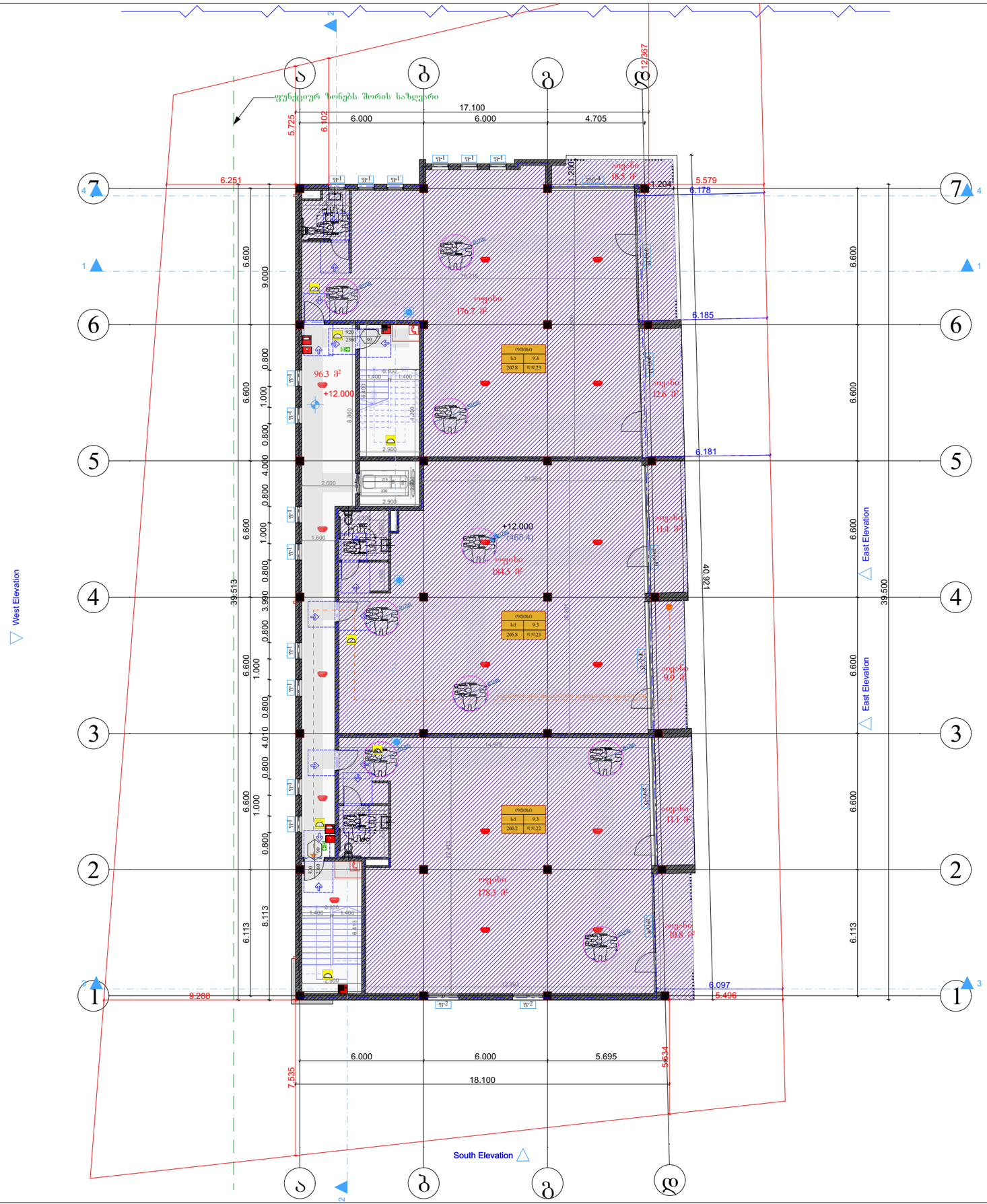

შ.პ.ს. "ბიემჯი პროჯექტს"
L.T.D "BMG PROJECT"
ს/კ 406390640
GEORGIA SURVEY TEAM
BMG
შარტავას ქუჩა №14
598 66 70 70
557 98 08 99
groupbmg@yahoo.com

ობიექტის მისამართი	ქალაქი თბილისი , დიღმის სასწავლო საცდელი , მეურნეობის ტერიტორია
ნახაზის დასახელება	ბეჭმა +12.00 ნიშნულზე

მიწის საკადასტრო კოდი
01.72.14.006.278

ტექნიკური დირექტორი		ზაზა ბასილაძე
არქიტექტორი		ზაზა ბასილაძე
დაინტერესებული პირი	შპს "ფერმო ფენსი"	
მასშტაბი	მ 1:200	A-3
თარიღი	2024 წ.	ფურცელი

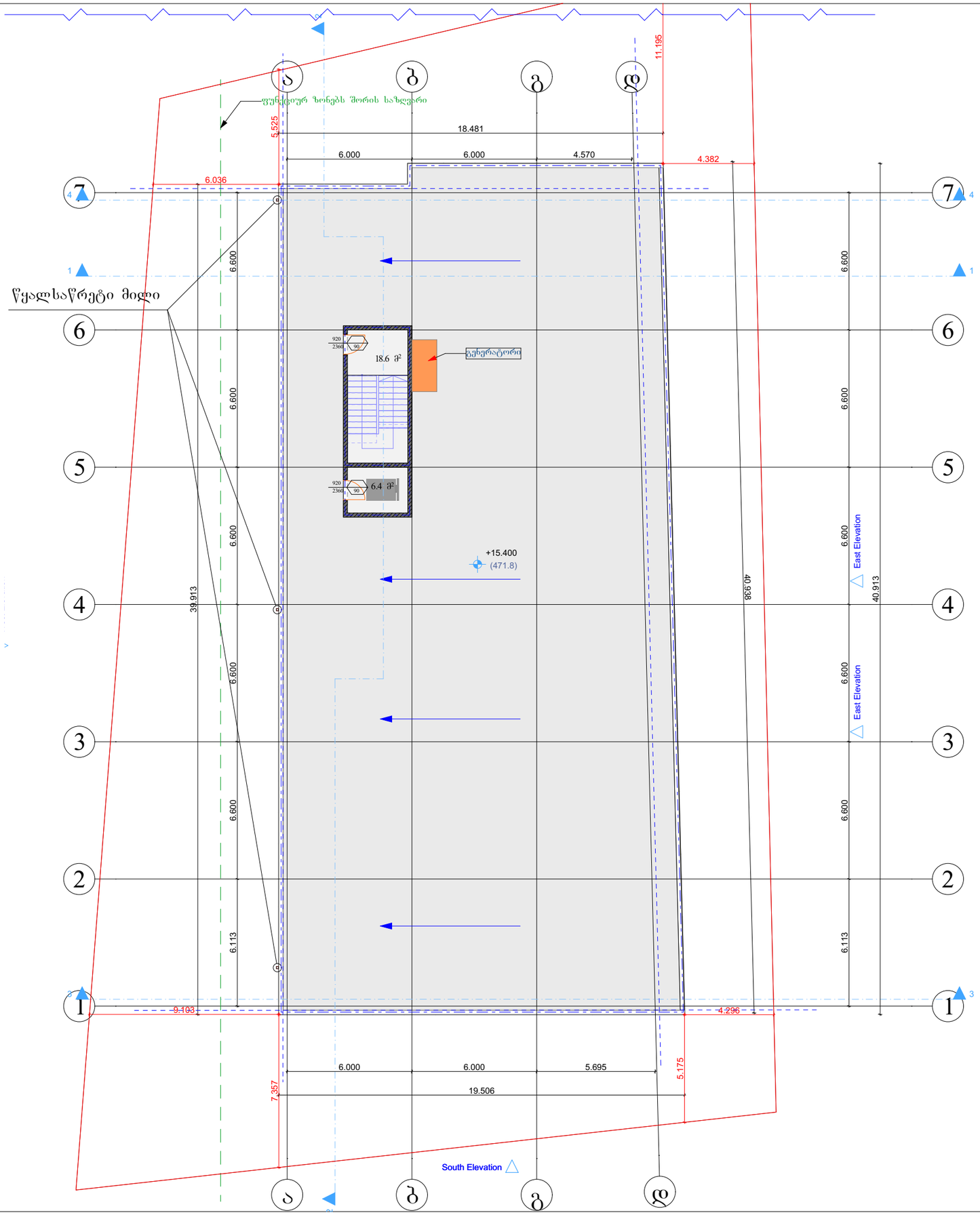

შ.პ.ს. "ბიემჯი პროჯექტ"
L.T.D "BMG PROJECT"
ს/კ 406390640
შარტავას ქუჩა №14
598 66 70 70
557 98 08 99
groupbmg@yahoo.com

ობიექტის მისამართი	ქალაქი თბილისი , დიღმის სასწავლო სავდელი , მეურნეობის ტერიტორია
ნახაზის დასახელება	სამანქანოს გეგმა

მიწის საკადასტრო კოდი
01.72.14.006.278

ტექნიკური დირექტორი		ზაზა ბასილაძე
არქიტექტორი		ზაზა ბასილაძე
დაინტერესებული პირი	შპს "ფერმო ფენსი"	
მასშტაბი	მ 1:200	
თარიღი	2024 წ.	ფურცელი A-3

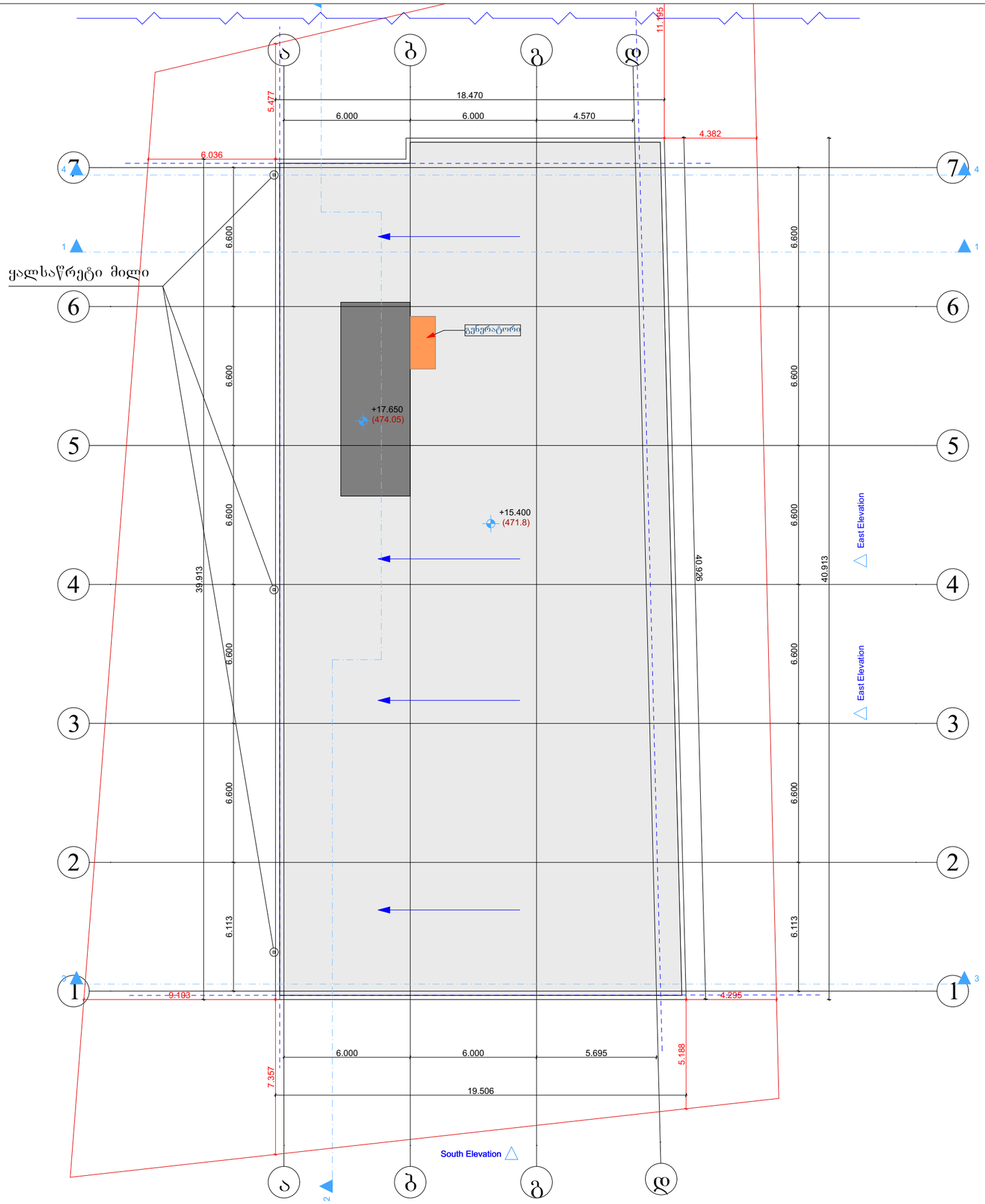

შ.პ.ს. "ბიემჯი პროჯექტ"
L.T.D "BMG PROJECT"
ს/კ 406390640
შარტავას ქუჩა №14
598 66 70 70
557 98 08 99
groupbmg@yahoo.com

ობიექტის მისამართი	ქალაქი თბილისი , დიღმის სასწავლო სავდელი , მეურნეობის ტერიტორია
ნახაზის დასახელება	სახურავის გეგმა

მიწის საკადასტრო კოდი
01.72.14.006.278

ტექნიკური დირექტორი		ზაზა ბასილაძე
არქიტექტორი		ზაზა ბასილაძე
დაინტერესებული პირი	შპს "ფერმო ფენსი"	
მასშტაბი	მ 1:200	
თარიღი	2024 წ.	ფურცელი A-3

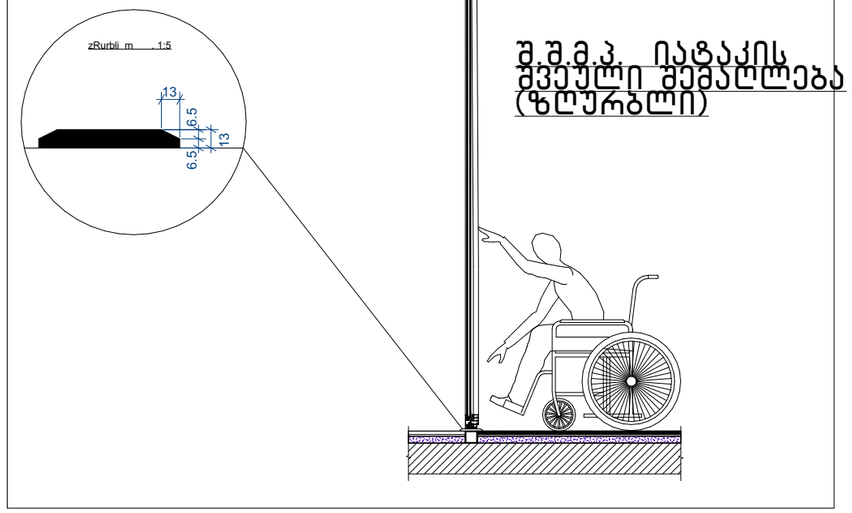

შ.შ.მ.პ. იატაკის შვეული შემაღლება (ზღურბლი)

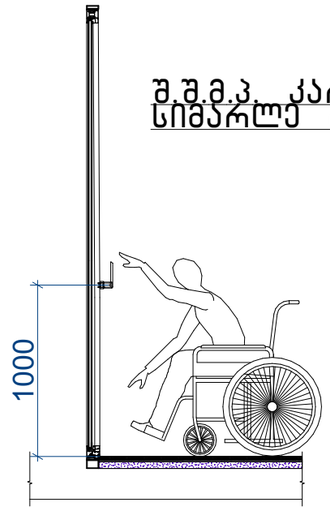

შ.შ.მ.პ. კარის სახელურის სიმაღლე მ. 1:50

დახლის სიმაღლე მ. 1:50

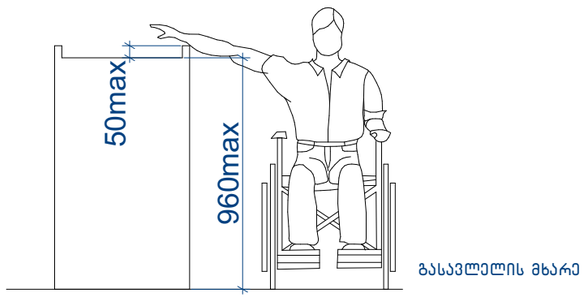

შენიშვნები:

1.იატაკის ზედაპირები მოეწყობა ისე , რომ იქნება მდგრადი , მყარი და არასრიალა .

2.განათების სამართავები ელექტრო გამანაწილებლები ელექტრო ჩამრთველები და დენსართები ტემპერატურის მარეგულირებლები მოწყობილობების სამართავები წყალსადენი სისტემის მოწყობილობების მარეგულირებლები და დამცავი და ორმხრივი საკომუნიკაციო სისტემების სამართავები ა " ტიპის ერთეულში მოეწყობა სტანდარტის ე ქვეთავის შესაბამისად “

3.სინათლის ჩამრთველები ელექტრო ჩამრთველები დენსართები ტემპერატურის მარეგულირებლები ელექტრო გამანაწილებლები და უსაფრთხოების ან შიდასაკომუნიკაციო სისტემების სამართავები ბ " ტიპის ერთეულებში მოეწყობა სტანდარტის 309.2 და 1104.1.1 ქვეთავების მიხედვით

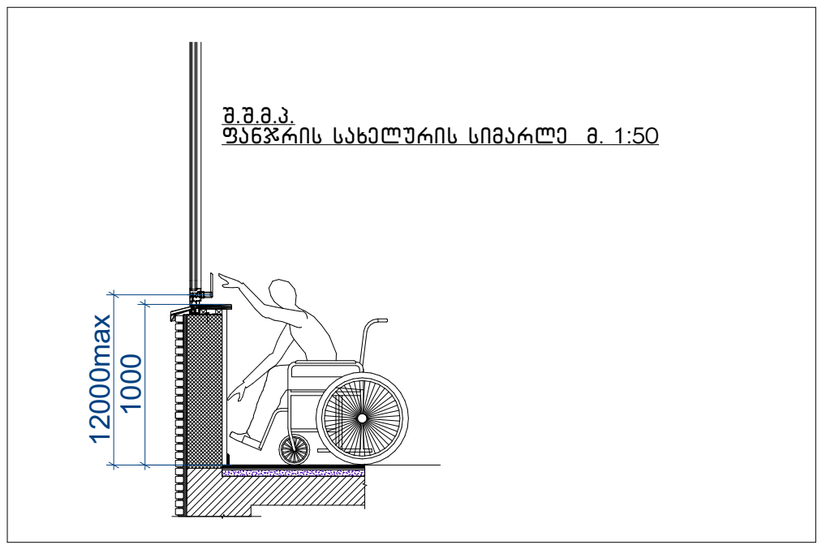

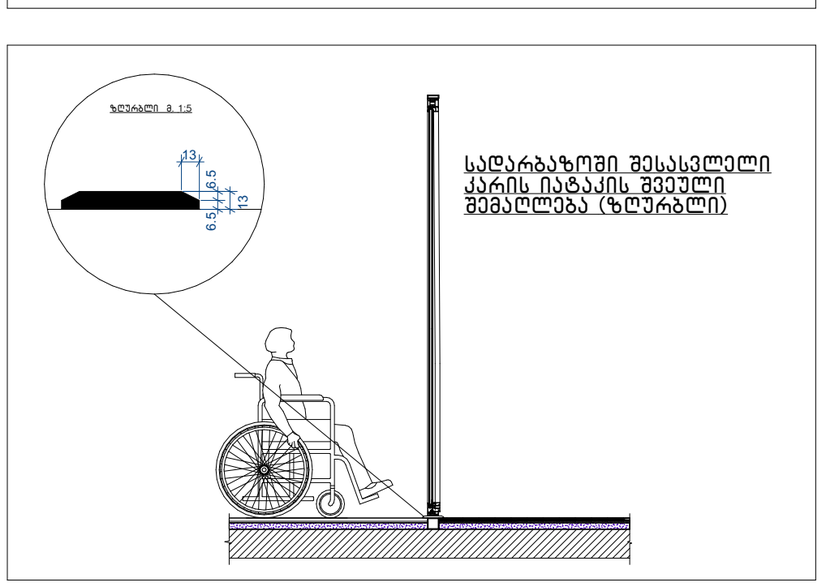

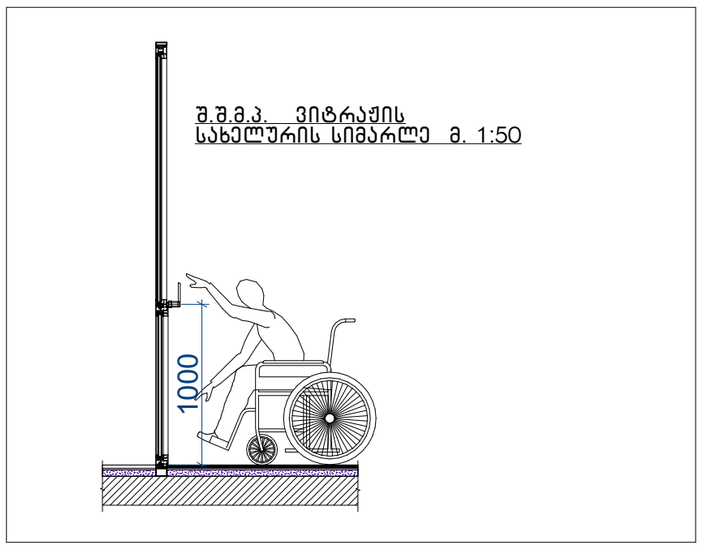

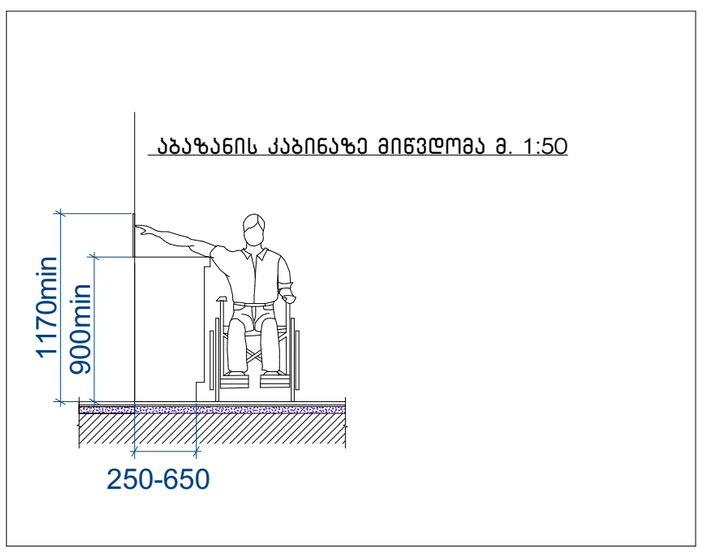

შენიშვნები:

1.იატაკის ზედაპირები მოეწყობა ისე , რომ იქნება მდგრადი , მყარი და არასრიალა .

2.განათების სამართავები ელექტრო გამანაწილებლები ელექტრო ჩამრთველები და დენსართები ტემპერატურის მარეგულირებლები მოწყობილობების სამართავები წყალსადენი სისტემის მოწყობილობების მარეგულირებლები და დამცავი და ორმხრივი საკომუნიკაციო სისტემების სამართავები ა " ტიპის ერთეულში მოეწყობა სტანდარტის ე ქვეთავის შესაბამისად “

3.სინათლის ჩამრთველები ელექტრო ჩამრთველები დენსართები ტემპერატურის მარეგულირებლები ელექტრო გამანაწილებლები და უსაფრთხოების ან შიდასაკომუნიკაციო სისტემების სამართავები ბ " ტიპის ერთეულებში მოეწყობა სტანდარტის 309.2 და 1104.1.1 ქვეთავების მიხედვით

ხელსაბანის ძღებარეობა

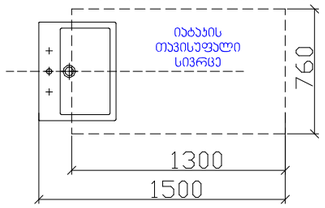

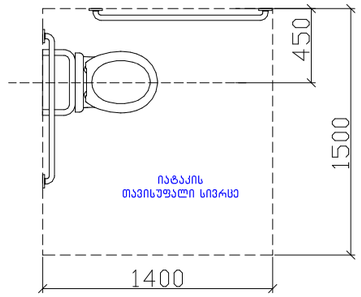

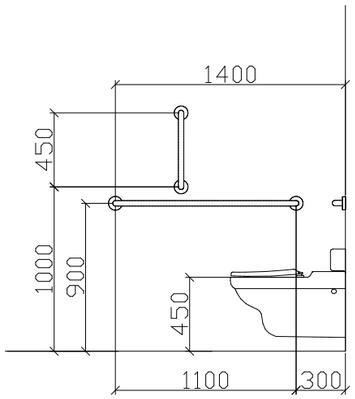

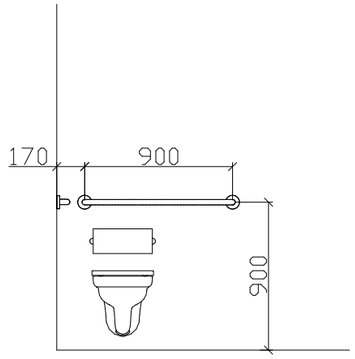

T ფორმის მოსატრიალებელი სივრცე
304.3.2.1 (ა) ვარიანტი 1

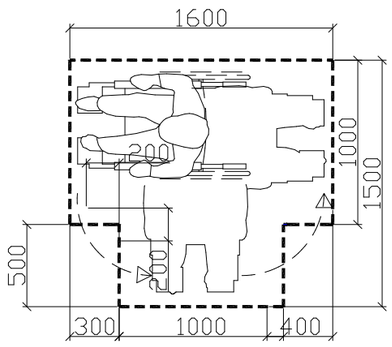

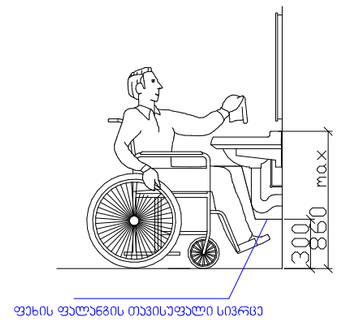

სასწრაფო სამედიცინო დახმარების საერთაშორისო სიმბოლო
(სიცოცხლის ვარსკვლავი) განთავსდება ლიფტის ჩარჩოს ორივე მხარეს

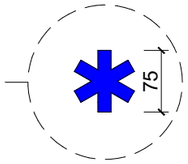

ნიშანი განთავსდება ლიფტის გამოსაძახებელ ღილაკთან

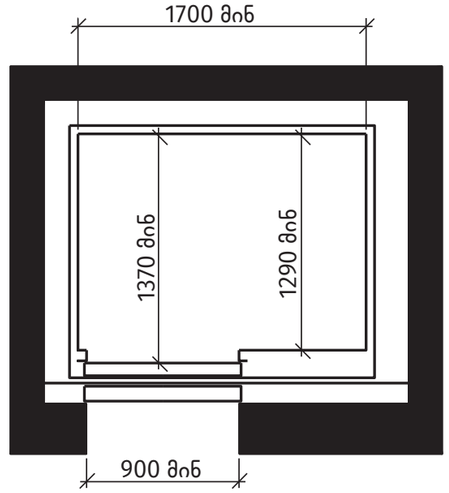

სურ. 407.4.1 (ბ)
კაბინის გაბარიტები - გვერდით მდებარე კარი
(ცენტრიდან მოშორებული კარი)

საპროექტო შენობაში გამოყენებული თავისუფალი სივრცეები კართან მანევრირებისთვის მ 1:50

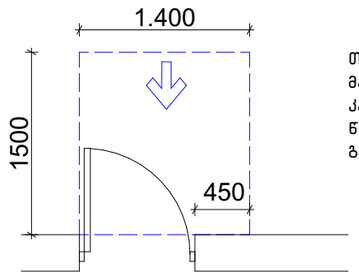

თავისუფალი სივრცე კართან მანევრირებისთვის – ანჯამიანი კარი
წინიდან მისაწვდომი – გამოწევით გაღება

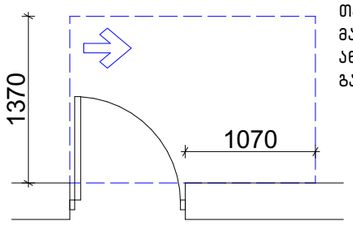

თავისუფალი სივრცე კართან მანევრირებისთვის – ანჯამიანი კარი
ანჯამის მხრიდან მისაწვდომი – გამოწევით გაღება

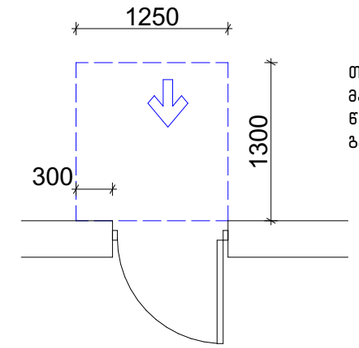

თავისუფალი სივრცე კართან მანევრირებისთვის – ანჯამიანი კარი
წინიდან მისაწვდომი – მიწოლით გაღება

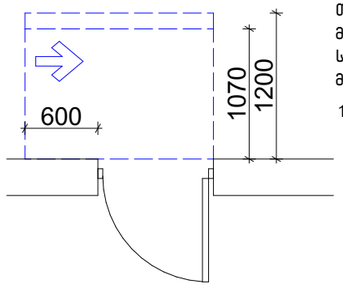

თავისუფალი სივრცე კართან მანევრირებისთვის – ანჯამიანი კარი
საკეტის მხრიდან მისაწვდომი – მიწოლით გაღება

120 მინ. თუ მოწყობილია მიმახურავი

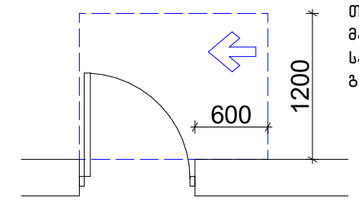

თავისუფალი სივრცე კართან მანევრირებისთვის – ანჯამიანი კარი
საკეტის მხრიდან მისაწვდომი – გამოწევით გაღება

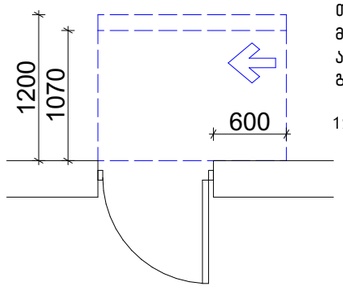

თავისუფალი სივრცე კართან მანევრირებისთვის – ანჯამიანი კარი
ანჯამის მხრიდან მისაწვდომი – მიწოლით გაღება

120 მინ. თუ მოწყობილია მიმახურავი

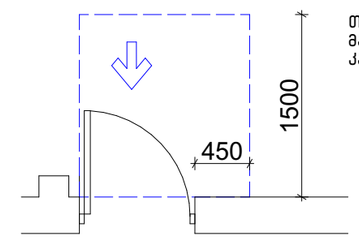

თავისუფალი სივრცე კართან მანევრირებისთვის-ნიშებში მოწყობილი კარი და ჭიშკარი-გამოწევით გაღება

თავშესაფრის ფართი

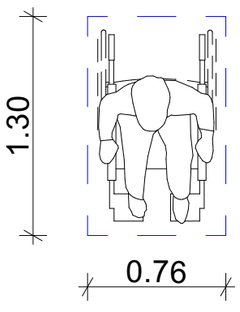

მოსატრიალებელი სივრცეები

ვარიანტი 4

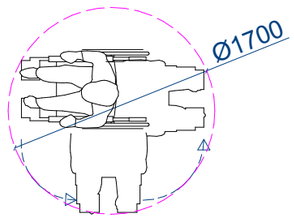

ვარიანტი 1

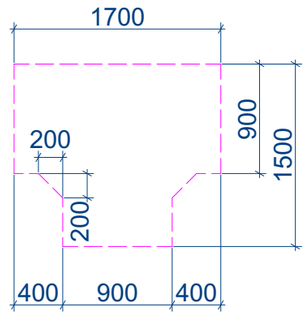

ვარიანტი 2

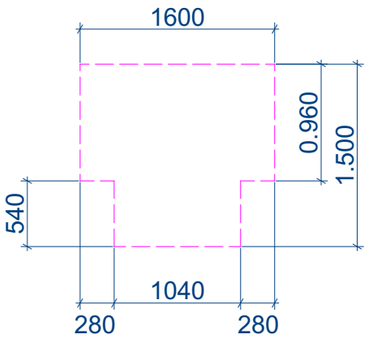

ვარიანტი 3

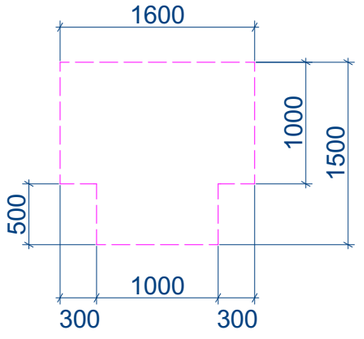

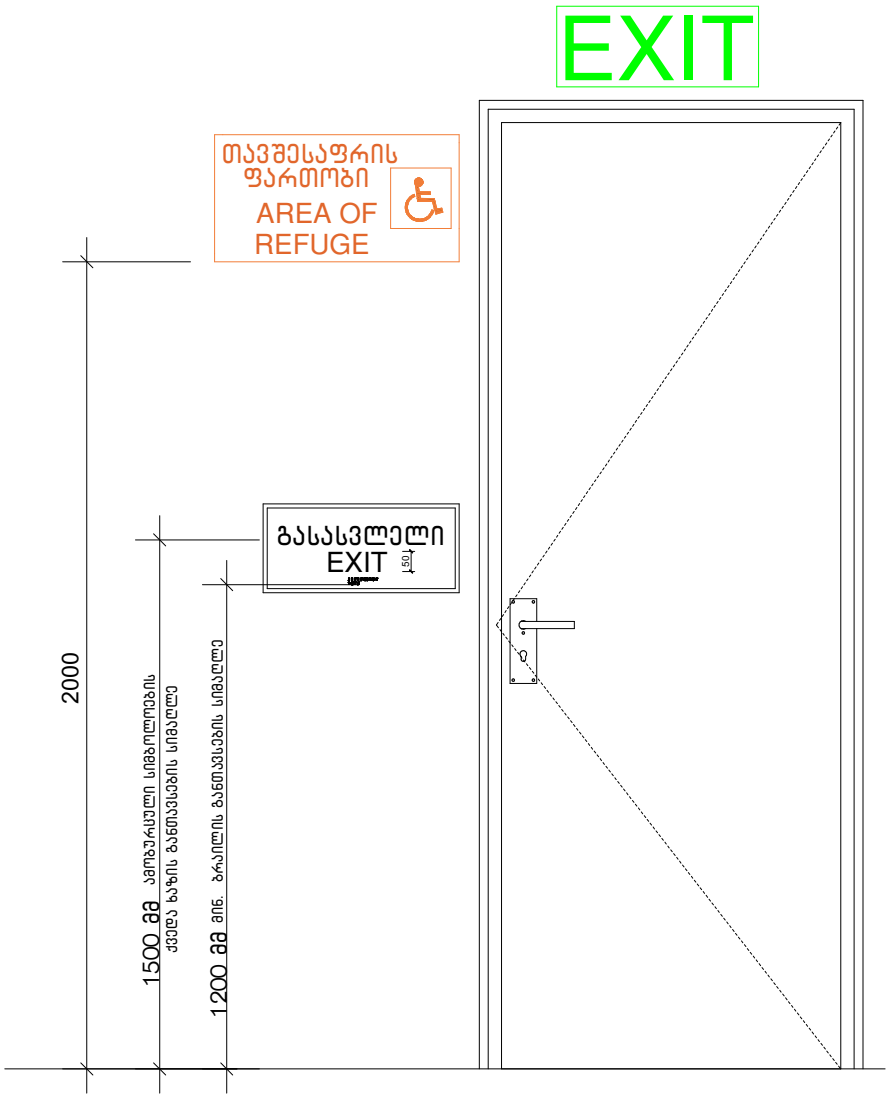

ნიშანი პიქტოგრამებით, ამობურცული ნიშნებით და ბრაილით განთავსდება
მისაწვდომ ტუალეტებთან კარის მომიჯნავედ

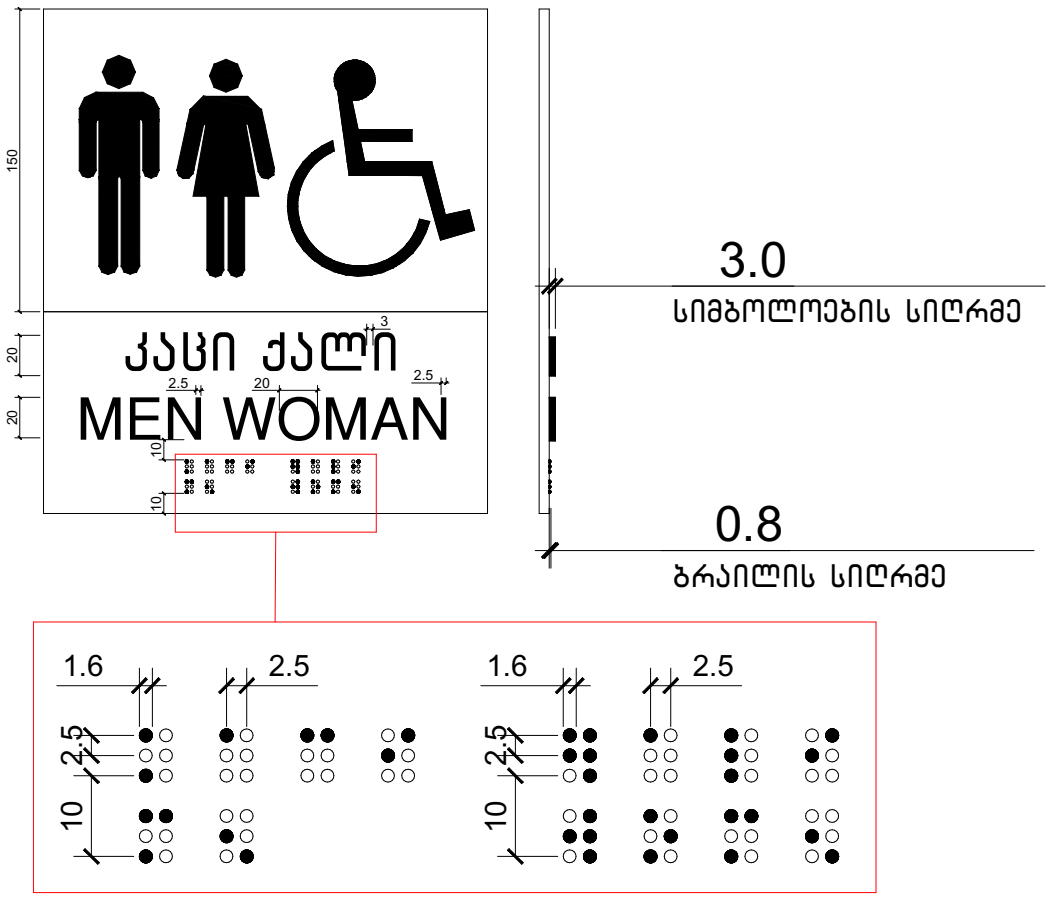

გასასვლელის განათებული ნიშანი

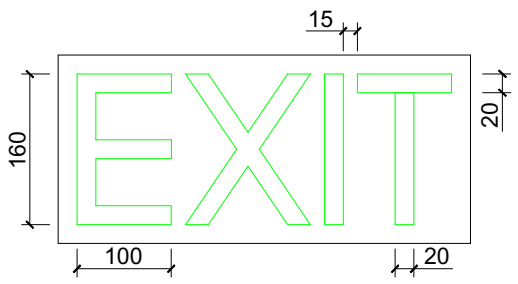

ნიშანი ამობურცული სიმბოლოებით
და ბრაილით გზა-კიბის შესასვლელთან
და გარეთ გამავალ ყველა კართან

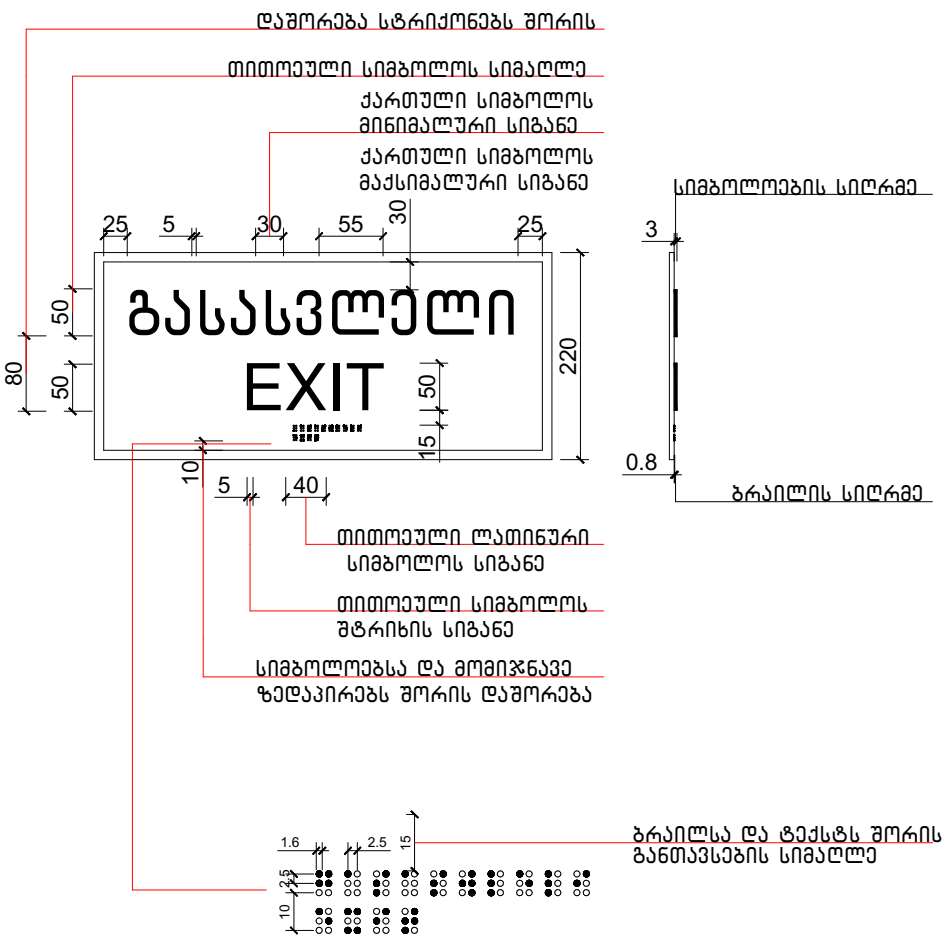

ნიშანი განთავსდება
გზაკიბის საზღვრებში კარის მომიჯნავედ

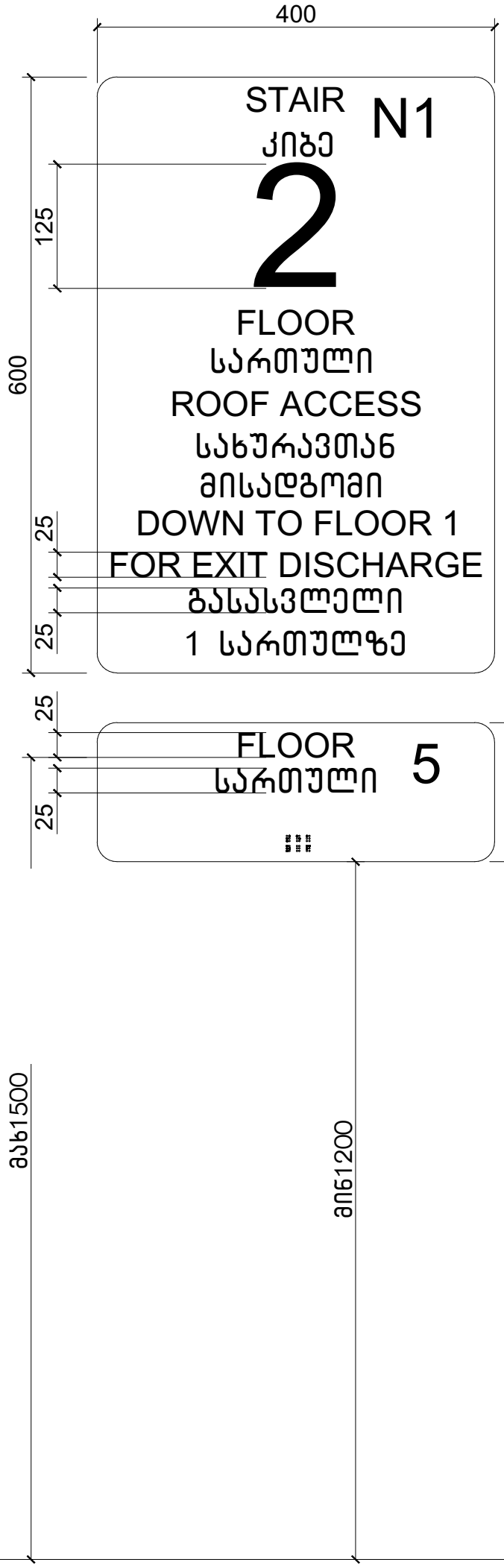

ნიშანი განთავსდება
გზაკიბის საზღვრებში კარის მომიჯნავედ

