შენობა-ნაგებობის უსაფრთხოების წესებთან შესაბამისობის ანალიზი

გამოყენებული წესები - **„შენობა-ნაგებობის უსაფრთხოების წესები“**

ჩამოთვალეთ შენობის დაკავებულებები და აღწერეთ თითოეული გამოყენება
სასაწყობო ჯგუფის ქვეჯგუფი **სწ-2** (მასალების შესანახი სასაწყობო ფართობი 0.00 ნიშნულზე)
სამრეწველო ჯგუფის ქვეჯგუფი **სმ-1** (სტამბა/საამქრო 0.00 ნიშნულზე)

კონსტრუქციის ტიპი:	
განსაზღვრეთ კონსტრუქციის არსებული შენობისთვის: მაგალითი: II-A, II-B, V-A, V-B	
განსაზღვრეთ კონსტრუქციის ტიპი ახალი შენობისთვის: მაგალითი: II-A, II-B, V-A, V-B	II-B
შერეული კონსტრუქციის შემთხვევაში მიუთითეთ ტიპები, რომელიც გამოყენებული იქნება, განსაზღვრეთ ტიპები და მათი მდებარეობა:	

სიმაღლის შეზღუდვები ცხრილი 503 -ის მიხედვით		
დაკავებულობები	**დასაშვები სართულიანობა**	**შემოთავაზებული სართულიანობა**
სასაწყობო ჯგუფის ქვეჯგუფი **სწ-2**	**4**	**1**
სამრეწველო ჯგუფის ქვეჯგუფი **სმ-1**	**2**	**1**
	დასაშვები სიმაღლე	**შემოთავაზებული სიმაღლე**
საერთო სიმაღლე =	**16.80**	**7.25მ.** **(მიწის დონის ნიშნული +0,16 447,76)**
მიწის ზემოთ სართულის რაოდენობა	**1 სართული**	

ფართობის შეზღუდვები ცხრილი 503 -ის მიხედვით		
დაკავებულობები	**დასაშვები ფართობი**	**შემოთავაზებული ფართობი**
სასაწყობო ჯგუფის ქვეჯგუფი **სწ-2**	**2420**	**137.0მ2**
სამრეწველო ჯგუფის ქვეჯგუფი **სმ-1**	**1440**	**1074,0მ2**

იატაკის საერთო ფართობი =	1214.0კვ.მ
იატაკების რაოდენობა =	1
შენობის საერთო ფართობი =	1330,0კვ.მ

გარე კედლის ცეცხლმედეგობისა და ღიობისადმი მოთხოვნები ცხრილების 602-ის და 705.8 -ის მიხედვით									
გარე კედელი (ღერძებში)	ხანძარსაწინააღმდეგო მანძილი (მეტრი)	ცეცხლმედეგობის ხარისხი (საათი)		კედლის ღიობების ფართობი (კედლის %)					
		მოთხოვნილი	გათვალისწინებული	დასაშვები			გათვალისწინებული		
				დაცული	დაუცველი საშხეფებით	დაუცველი	დაცული	დაუცველი საშხეფებით	დაუცველი
“1-5“ ღერძებში	5.82-6.31	0	0	75%	75%	25%	-	-	11,5 %
“5-1“ ღერძებში	9 მეტრზე მეტია	0	0	შეუზღუდავი	შეუზღუდავი	შეუზღუდავი	-	-	4,0%
“ა-ი“ ღერძებში	0,76-3,74	2-0	2-0	დაუშვებელია 45%	დაუშვებელია 45%	დაუშვებელია 15%	-	-	0% 8,2%
“ი-ა“ ღერძებში	9 მეტრზე მეტია	0	0	შეუზღუდავი	შეუზღუდავი	შეუზღუდავი	-	-	9,0%

ხანძრისაგან დაცვის სისტემებისადმი მოთხოვნები							
დაკავებულობები/სივრცეები/გასასვლელი საშუალებები	ავტოსაშხეფი სისტემა	ალტერნატიული ავტომატური ცეცხლსაქრობი სისტემები	სახანძრო განგაშისა, კვამლაღმომჩენი და ცეცხლაღმომჩენი სისტემები	სახანძრო მილდგარების სისტემები	კვამლის საკონტროლო სისტემები	ხელის ცეცხლმაქრები	საავარიო განგაშის სისტემები
სასაწყობო ჯგუფი სწ-2	არა	არა	კი	არა	-	კი	არა

სამრეწველო ჯგუფის ქვეჯგუფი სმ-1	არა	არა	კი	არა		კი	არა
კიბის უჯრედი	--				-		
ლიფტები	--				-		
დერეფანი	არა				-	-	
სახანძრო-სამაშველო სამსახურის მიერ გამოსაყენებელი მისაერთებლები				არა			
სახანძრო ტუმბოები და წყლის რეზერვუარი				არა			

თითოეული სართულიდან გასასვლელი საშუალება									
სართულები	დაკავებულობა და დაკავებულობის დატვირთვის ჯამური მაჩვენებელი	მოთხოვნილი გასასვლელების/გასასვლელთან მისადგომის რაოდენობა	გათვალისწინებული გასასვლელების/ გასასვლელთან მისადგომის რაოდენობა და ტიპი	გასასვლელი საშუალებების სიგანე(მეტრი)					
				გზა-კიბეები		დერაფანი,		გასასვლელის გზა-კარი	
				მოთხოვნილი	გათვალისწინებული	მოთხოვნილი	გათვალისწინებული	მოთხოვნილი	გათვალისწინებული
პირველი სართული	სწ-2 (დ.დ.-5)	1	2 შენობიდან გამოსასვლელი გზა-კარი	--	--	--	--	0,82 (თითო გზა-კარი)	0,82 (თითო გზა-კარი)
პირველი სართული	სმ-1 (დ.დ.-116)	1	3 შენობიდან გამოსასვლელი გზა-კარი	--	--	--	--	0,82 (თითო გზა-კარი)	0,82 (თითო გზა-კარი)

დაკავებულობები/სივრცეები/გასასვლელი საშუალებები	**ბუნებრივი განიავება**	**მექანიკური განიავება**
სასაწყობო ჯგუფი **სწ-2** (0.00 ნიშნულზე)		**კი**
სამრეწველო ჯგუფი **სმ-1** (0.00 ნიშნულზე)	**კი**	
კიბის უჯრედი		--
ლიფტები		--
დერეფანი		--
ვესტიბიული		--

წყალსადენი სისტემის ფიქსირებული მოწყობილობების რაოდენობა ცხრილი 1602.1-ის მიხედვით												
სართულები	**დაკავებულობა და დაკავებულობის დატვირთვის ჯამური მაჩვენებელი**	**ფიქსირებული მოწყობილობები**(ცალი)										
		უნიტაზი		**ტუალეტის ხელსაბანები**		**აბაზანა/შხაპი**		**სასმელი წყლის ფანტანი**		**სამომსახურეო ნიჟარა**		**სამზარეულოს ნიჟარა**
		მოთხოვნილი	გათვალისწინებული	მოთხოვნილი	გათვალისწინებული	მოთხოვნილი	გათვალისწინებული	მოთხოვნილი	გათვალისწინებული	მოთხოვნილი	გათვალისწინებული	მოთხოვნილი	გათვალისწინებული
0.00; **ნიშნული**	**სწ-2** **(დ.დ.-5)** **სმ-1** **(დ.დ.-116)**	**შენობა-ნაგებობის უსაფრთხოების წესები 1602.3.1 და 1602.3.2 ქვეთავების მოთხოვნების შესაბამისად საწარმოს შენობის დამკავებლები იყენებენ გვერძე განთავსებულ შენობაში არსებულ წყალსადენი სისტემის ფიქსირებულ მოწყობილობებს**											

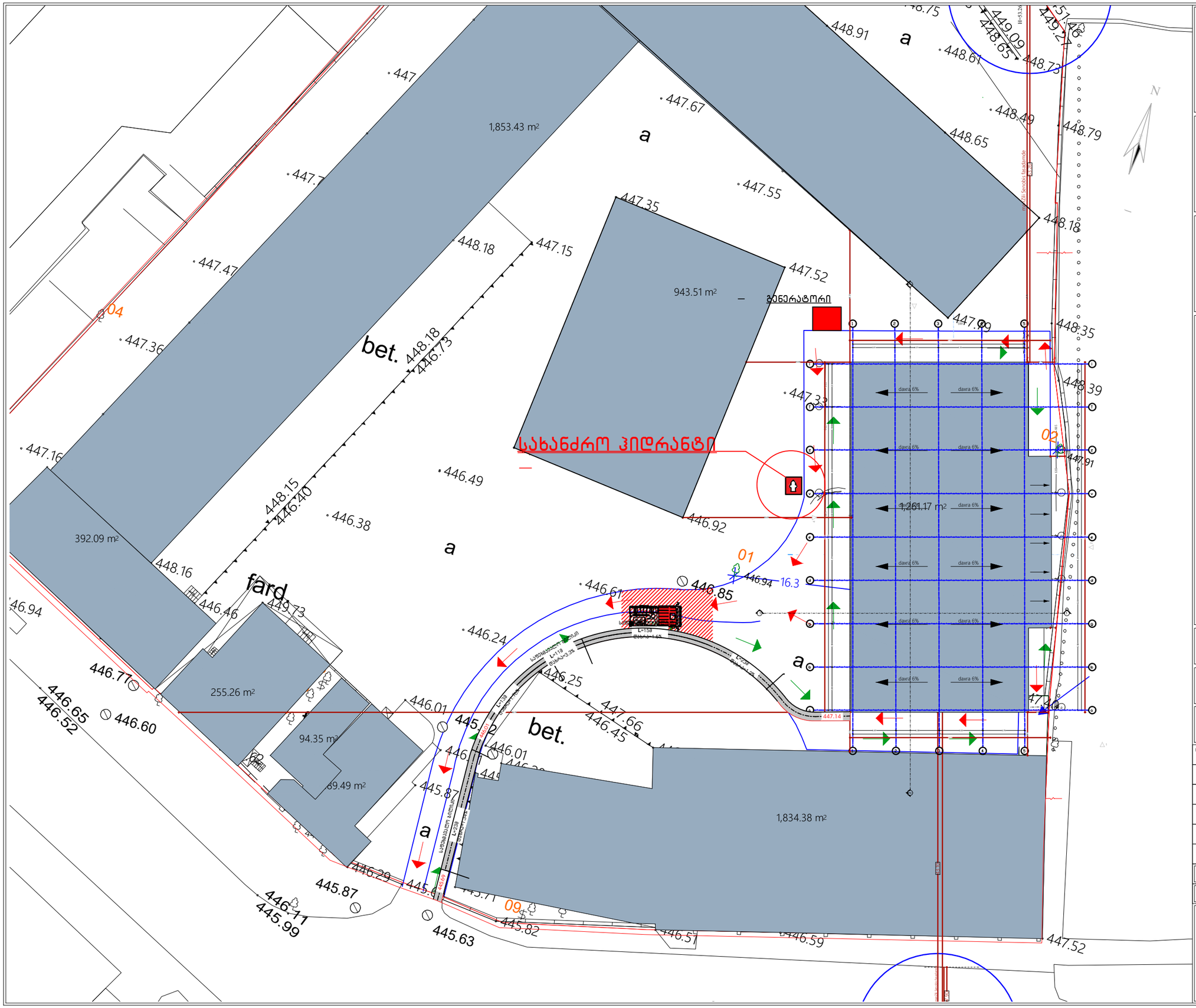

NEWMAX ARCHITECTURAL BUREAU

Sps `niu mac
saqarTvelo, Tbilisi, mgalobliSvili s. 3
orgi #3 s/n 404957579

www.newmax.ge info@newmax.ge
mob / cell phone: +995 557 30 30 30

LTD "NEW MAX"
N3 Office , 3 Mgaloblishvili str,
Tbilisi, Georgia. ID: 404957579

შენიშვნები / Notes

- ზომები მოცემულია სმ-ში
- ტერიტორიის პლანები გოფლდებულია დამკვეთის მიერ
- ასფალტის ფარდი დაფიქსირებულია 100%
- ბინის გარეთ არ შეხვს ასფალტის ფარდი
- მშენებლობის პროცესში ნებისმიერი ცვლილება შეთანხმებული უნდა იყოს არქიტექტორთან

eqsplikacia / Explication

ტექნიკურ-ეკონომიკური მაჩვენებლები / Technical-econimic indicators

პროექტის დასახელება / Project

სასაწყობე შენობა ● Warehouse building

damkveTi / Client

შპს " ავტომობილისტი"
Ltd " Avtomobilisti"

misamarTi / Address

ქ.თბილისი ენუქიძის ქუჩა N48
(ს/კ:01.19.22.003.001)

თანამდებობა Position	სახელი გვარი Name Surname	ხელმოწერა Signature
დირექტორი Director	გიორგი ქირკიტაძე Giorgi Kirkitadze	
პროექტის ავტორი Author	შპს „ნიუ მაქს" LTD "NEW MAX"	s/n 404957579
arqiteqtori Architect	mariam SvangiraZe Mariam Shvangiradze	
არქიტექტორი Architect		
კონსტრუქტორი Constructor		

არქიტექტურული ნაწილი / architecture

ნახაზი Drawing	თარიღი Date of issue	17/10/2023
	მასშტაბი Scale	1:100
	სტადია Stage	proeqti
	ფორმატი Paper size	A3
	ფაილის სახელი File name	
	ფურცელი Pages	

სართულის გეგმა 0.00 ნიშნულზე

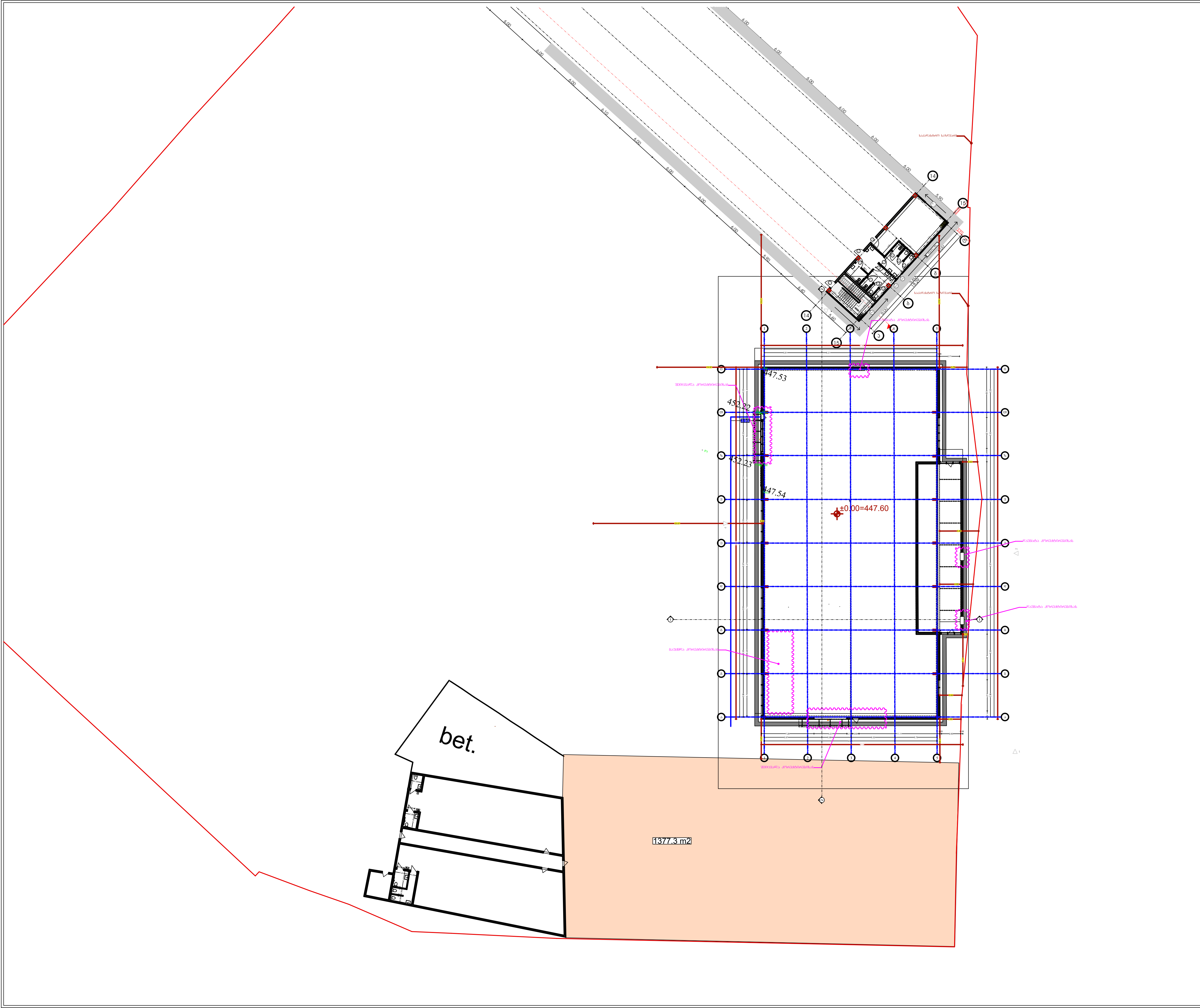

შპს „ნიუ მაქს"
საქართველო, თბილისი, მგალობლიშვილის ქ. 3, ოფისი №3 ს/ნ: 404957579

www.newmax.ge info@newmax.ge
mob / cell phone: +995 557 30 30 30

LTD "NEW MAX"
N3 Office , 3 Mgaloblishvili str, Tbilisi, Georgia. ID: 404957579

შენიშვნები — **Notes**

- ზომები მოცემულია სმ-ში
- ტერიტორიის აზომვები მოწოდებულია დამკვეთის მიერ
- აივნის ფართი დათვლილია 100%
- ბინის ბართში არ შედის აივნის ფართი
- მშენებლობის პროცესში ნებისმიერი ცვლილება შეთანხმებული უნდა იყოს არქიტექტორთან

ექსპლიკაცია — **Explication**

ტექნიკურ-ეკონომიკური მაჩვენებლები — **Technical-econimic indicators**

პროექტის დასახელება — **Project**

სასაწყობე შენობა • Warehouse building

დამკვეთი — **Client**

შპს " ავტომობილისტი"
Ltd " Avtomobilisti"

მისამართი — **Address**

ქ.თბილისი ენუქიძის ქუჩა N48
(ს/კ:01.19.22.003.001)

თანამდებობა Position	სახელი გვარი Name Surname	ხელმოწერა Signature
დირექტორი Director	გიორგი კირკიტაძე Giorgi Kirkitadze	
პროექტის ავტორი Author	შპს „ნიუ მაქს" LTD "NEW MAX"	ს/ნ: 404957579 s/n: 404957579
არქიტექტორი Architect	მარიამ შვანგირაძე Mariam Shvangiradze	
არქიტექტორი Architect		
კონსტრუქტორი Constructor		

არქიტექტურული ნაწილი
architecture

ნახაზი Drawing	თარიღი Date of issue	20/03/2024
სართულის გეგმა 0.00 ნიშნულზე	მასშტაბი Scale	1:500
	სტადია Stage	პროექტი
	ფორმატი Paper size	A3
	ფაილის სახელი File name	
	ფურცელი Pages	

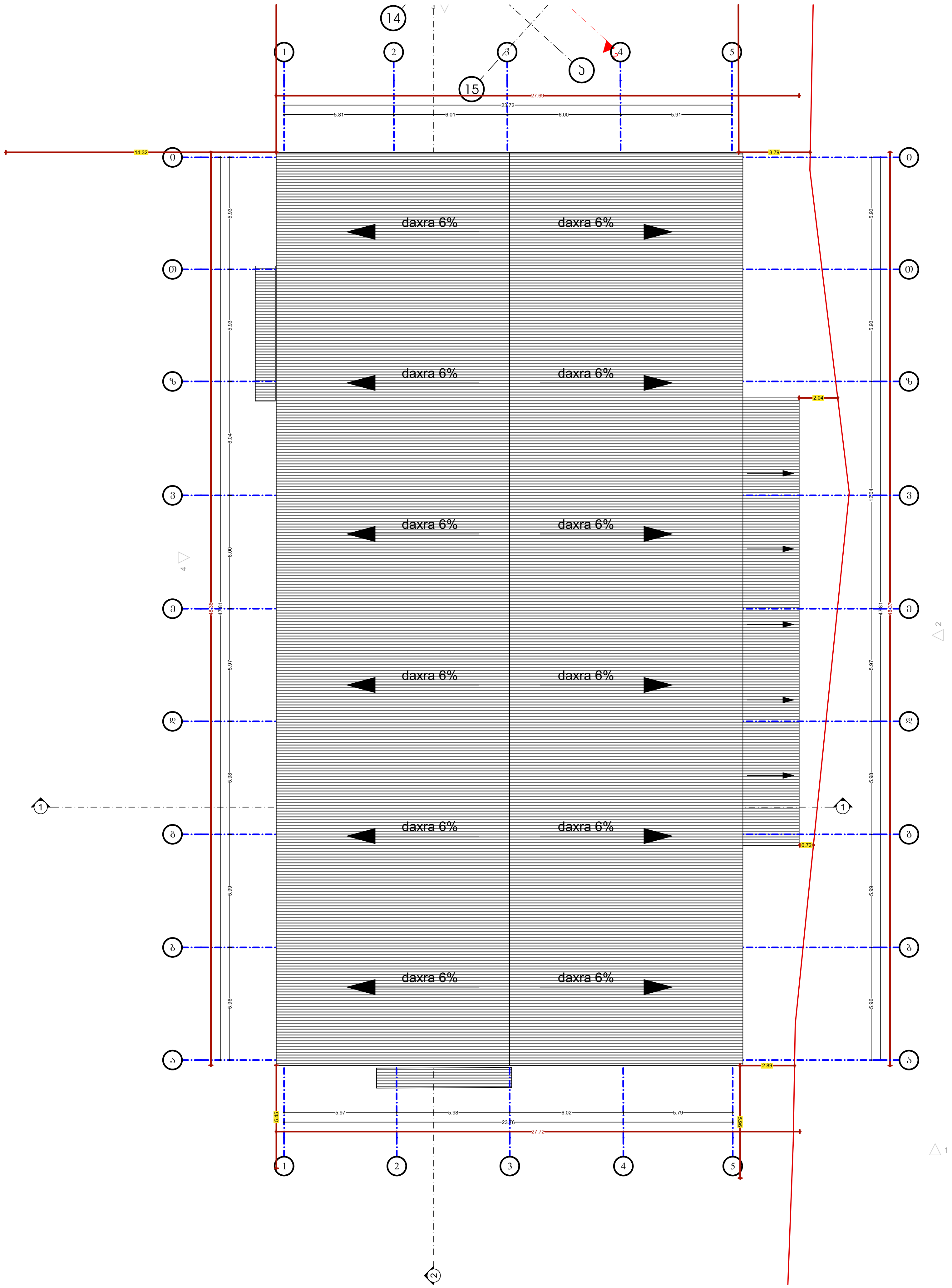

შპს „ნიუ მაქს"
საქართველო, თბილისი, მგალობლიშვილის ქ. 3, ოფისი №3 ს/ნ: 404957579

www.newmax.ge info@newmax.ge
mob / cell phone: +995 557 30 30 30

LTD "NEW MAX"
N3 Office , 3 Mgaloblishvili str, Tbilisi, Georgia. ID: 404957579

შენიშვნები — Notes

- ზომები მოცემულია სმ-ში
- ტერიტორიის აზომვები მოწოდებულია დამკვეთის მიერ
- აივნის ფართი დათვლილია 100%
- ბინის ბართში არ შედის აივნის ფართი
- მშენებლობის პროცესში ნებისმიერი ცვლილება შეთანხმებული უნდა იყოს არქიტექტორთან

ექსპლიკაცია — Explication

ტექნიკურ-ეკონომიკური მაჩვენებლები — Technical-econimic indicators

პროექტის დასახელება — Project

სასაწყობე შენობა • Warehouse building

დამკვეთი — Client

შპს " ავტომობილისტი"
Ltd " Avtomobilisti"

მისამართი — Address

ქ.თბილისი ენუქიძის ქუჩა N48
(ს/კ:01.19.22.003.001)

თანამდებობა Position	სახელი გვარი Name Surname	ხელმოწერა Signature
დირექტორი Director	გიორგი კირკიტაძე Giorgi Kirkitadze	
პროექტის ავტორი Author	შპს „ნიუ მაქს" LTD "NEW MAX"	ს/ნ: 404957579 s/n: 404957579
არქიტექტორი Architect	მარიამ შვანგირაძე Mariam Shvangiradze	
არქიტექტორი Architect		
კონსტრუქტორი Constructor		

არქიტექტურული ნაწილი
architecture

ნახაზი Drawing	თარიღი Date of issue	20/03/2024
სახურავის გეგმა	მასშტაბი Scale	1:250
	სტადია Stage	პროექტი
	ფორმატი Paper size	A3
	ფაილის სახელი File name	
	ფურცელი Pages	

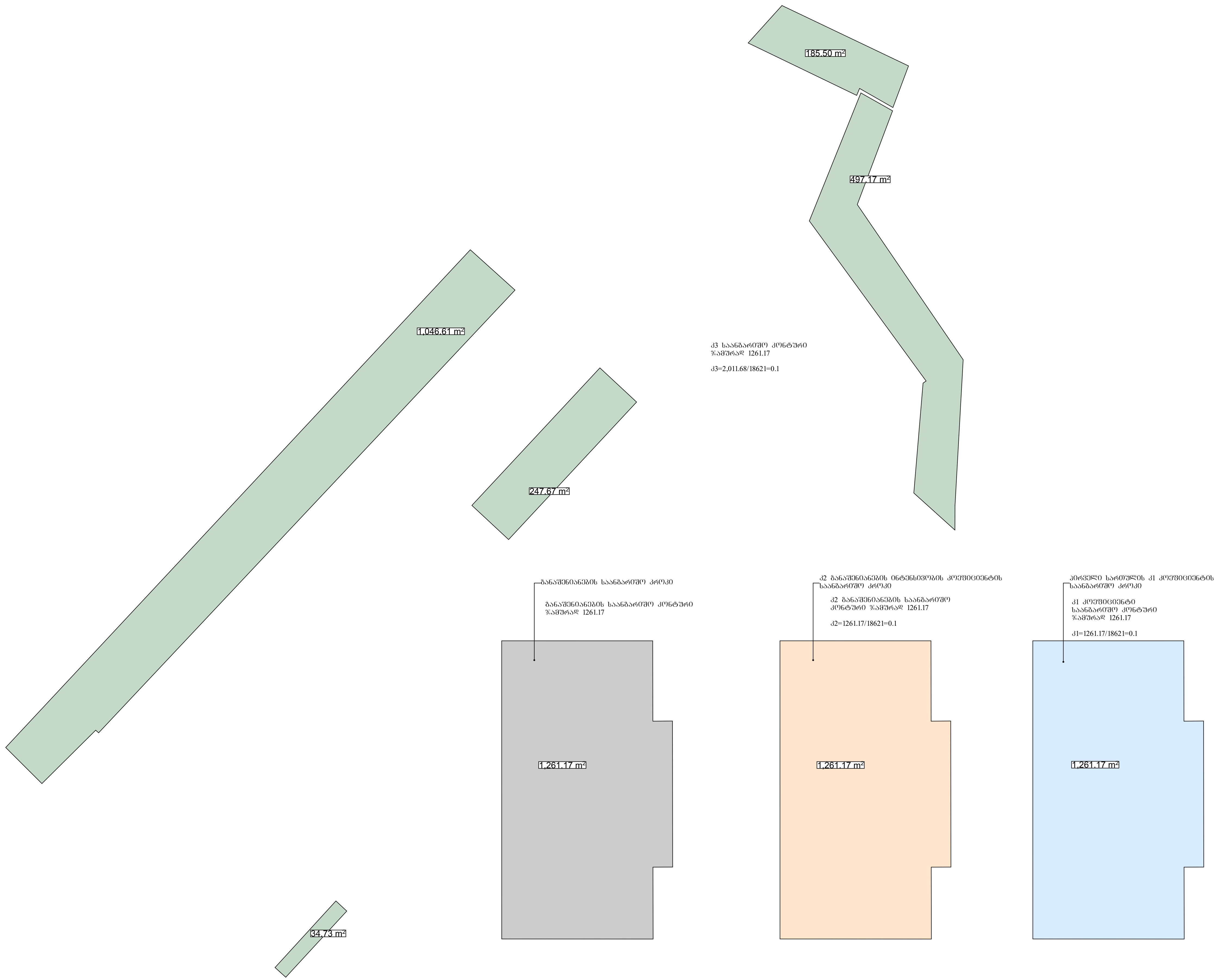

შპს „ნიუ მაქს"
საქართველო, თბილისი, მგალობლიშვილის ქ. 3,
ოფისი №3 ს/ნ: 404957579

www.newmax.ge info@newmax.ge
mob / cell phone: +995 557 30 30 30

LTD "NEW MAX"
N3 Office , 3 Mgaloblishvili str,
Tbilisi, Georgia. ID: 404957579

შენიშვნები — Notes

- ზომები მოცემულია სმ-ში
- ტერიტორიის აზომვები მოწოდებულია დამკვეთის მიერ
- აივნის ფართი დათვლილია 100%
- ბინის ბართში არ შედის აივნის ფართი
- მშენებლობის პროცესში ნებისმიერი ცვლილება შეთანხმებული უნდა იყოს არქიტექტორთან

ექსპლიკაცია — Explication

ტექნიკურ-ეკონომიკური მაჩვენებლები — Technical-economic indicators

პროექტის დასახელება — Project

სასაწყობე შენობა • Warehouse building

დამკვეთი — Client

შპს " ავტომობილისტი"
Ltd " Avtomobilisti"

მისამართი — Address

ქ.თბილისი ენუქიძის ქუჩა N48
(ს/კ:01.19.22.003.001)

თანამდებობა Position	სახელი გვარი Name Surname	ხელმოწერა Signature
დირექტორი Director	გიორგი კირკიტაძე Giorgi Kirkitadze	
პროექტის ავტორი Author	შპს „ნიუ მაქს" LTD "NEW MAX"	ს/ნ: 404957579 s/n: 404957579
არქიტექტორი Architect	მარიამ შვანგირაძე Mariam Shvangiradze	
არქიტექტორი Architect		
კონსტრუქტორი Constructor		

არქიტექტურული ნაწილი
architecture

ნახაზი Drawing	თარიღი Date of issue	20/03/2024
კროკები	მასშტაბი Scale	1:650
	სტადია Stage	პროექტი
	ფორმატი Paper size	A3
	ფაილის სახელი File name	
	ფურცელი Pages	

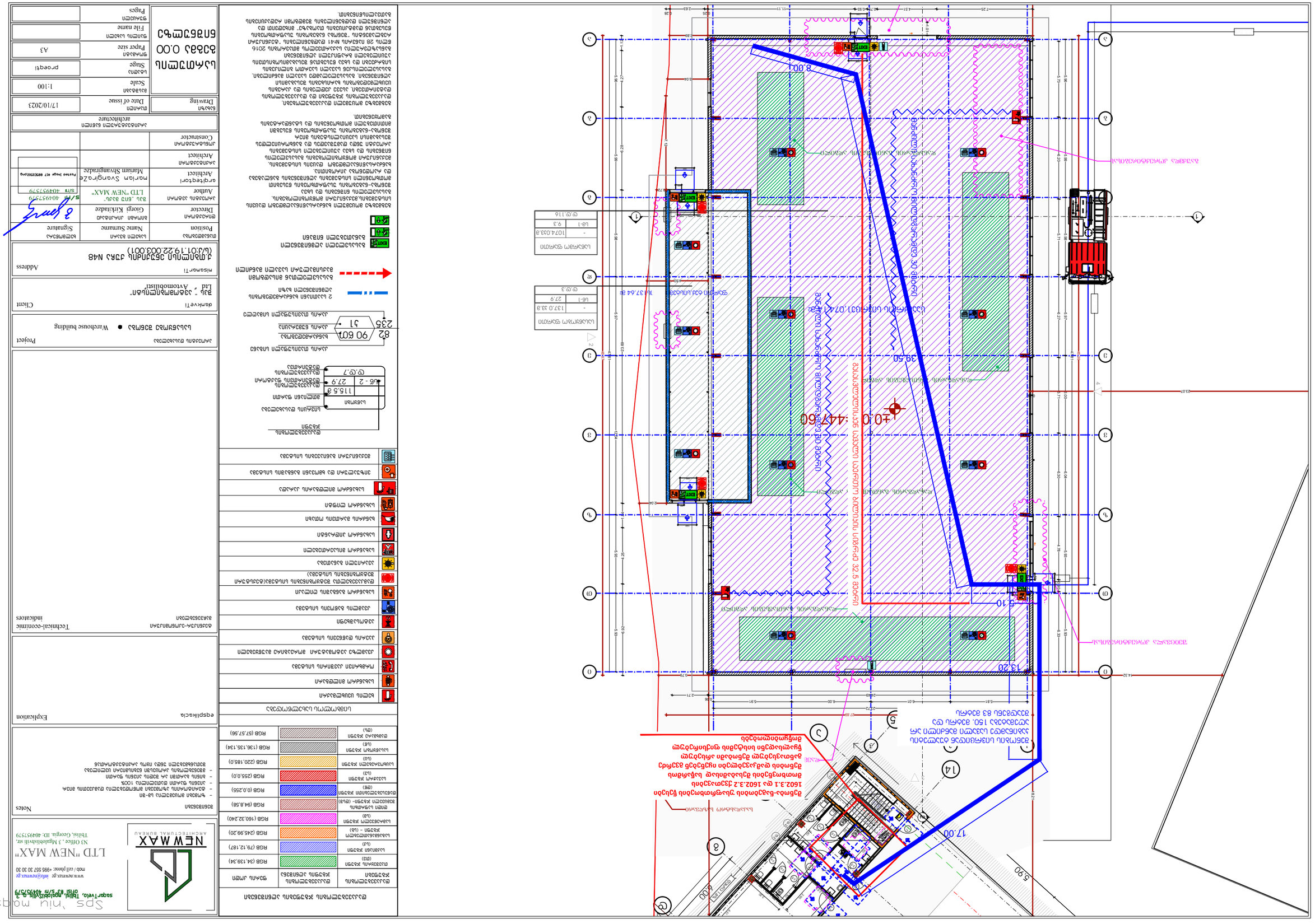
±0.0 :447460
8.001
39.50
17.00
13.20
9.10
5.90
6.00
ელექტრო ტრანსფორმატორის ოთახი
ელექტრო ტრანსფორმატორის ოთახი
ელექტრო ტრანსფორმატორის ოთახი

ჭრილი 1-1

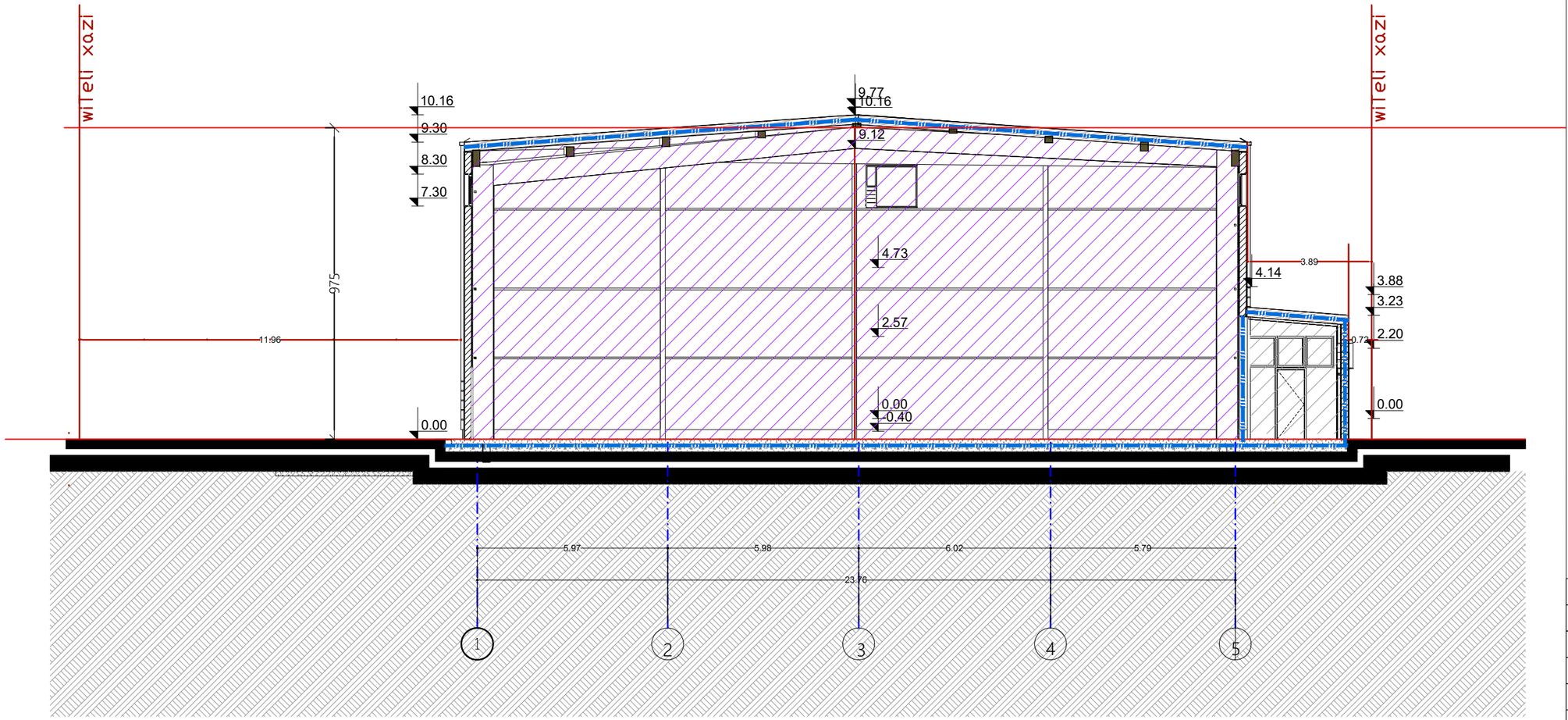

შპს „ნიუ მაქს"
saqarTvelo, Tbilisi, mgaloblishvilis q. 3
ofisi #3 s/N 404957579

www.newmax.ge info@newmax.ge
mob / cell phone: +995 557 30 30 30

LTD "NEW MAX"
N3 Office , 3 Mgaloblishvili str,
Tbilisi, Georgia. ID: 404957579

შენიშვნები — Notes

- ზომები მოცემულია სმ-ში
- ტერიტორიის ახლომდებარე მონოლითებულია დაბეტონის მიერ
- პინის ფარდი დათვლილია 100%
- ბინის ბართში არ შედის პინის ფარდი
- მშენებლობის პროცესში ნებისმიერი ცვლილება შეთანხმებული უნდა იყოს არქიტექტორთან

eqsplikacia — Explication

ტექნიკურ-ეკონომიკური მაჩვენებლები — Technical-econimic indicators

პროექტის დასახელება — Project

სასაწყობე შენობა ● Warehouse building

damkveTi — Client

შპს „ ავტომობილისტი"
Ltd „ Avtomobilisti"

misamarTi — Address

ქ.თბილისი ენუქიძის ქუჩა N48
(ს/კ:01.19.22.003.001)

თანამდებობა Position	სახელი გვარი Name Surname	ხელმოწერა Signature
დირექტორი Director	გიორგი ქირქიტაძე Giorgi Kirkitadze	
პროექტის ავტორი Author	შპს „ნიუ მაქს" LTD "NEW MAX"	s/N 404957579
arqiteqtori Architect	mariam Svangiradze Mariam Shvangiradze	
არქიტექტორი Architect		
კონსტრუქტორი Constructor		

არქიტექტურული ნაწილი
architecture

ნახაზი Drawing	თარიღი Date of issue: 17/10/2023
ჭრილი 1-1	მასშტაბი Scale: 1:100
	სტადია Stage: proeqti
	ფორმატი Paper size: A3
	ფაილის სახელი File name:
	ფურცელი Pages:

საამქრო/სტამბას პროექტი ენუქიძის ქუჩაზე (ს.კ 01.19.22.003.001)

საქართველოს მოქმედი ტექნიკური რეგლამენტის მისაწვდომობის ეროვნული სტანდარტი- საქართველოს მთავრობის 2020 წლის 4 დეკემბრის №732 დადგენილების მოთხოვნების შესაბამისად

08.06.2021

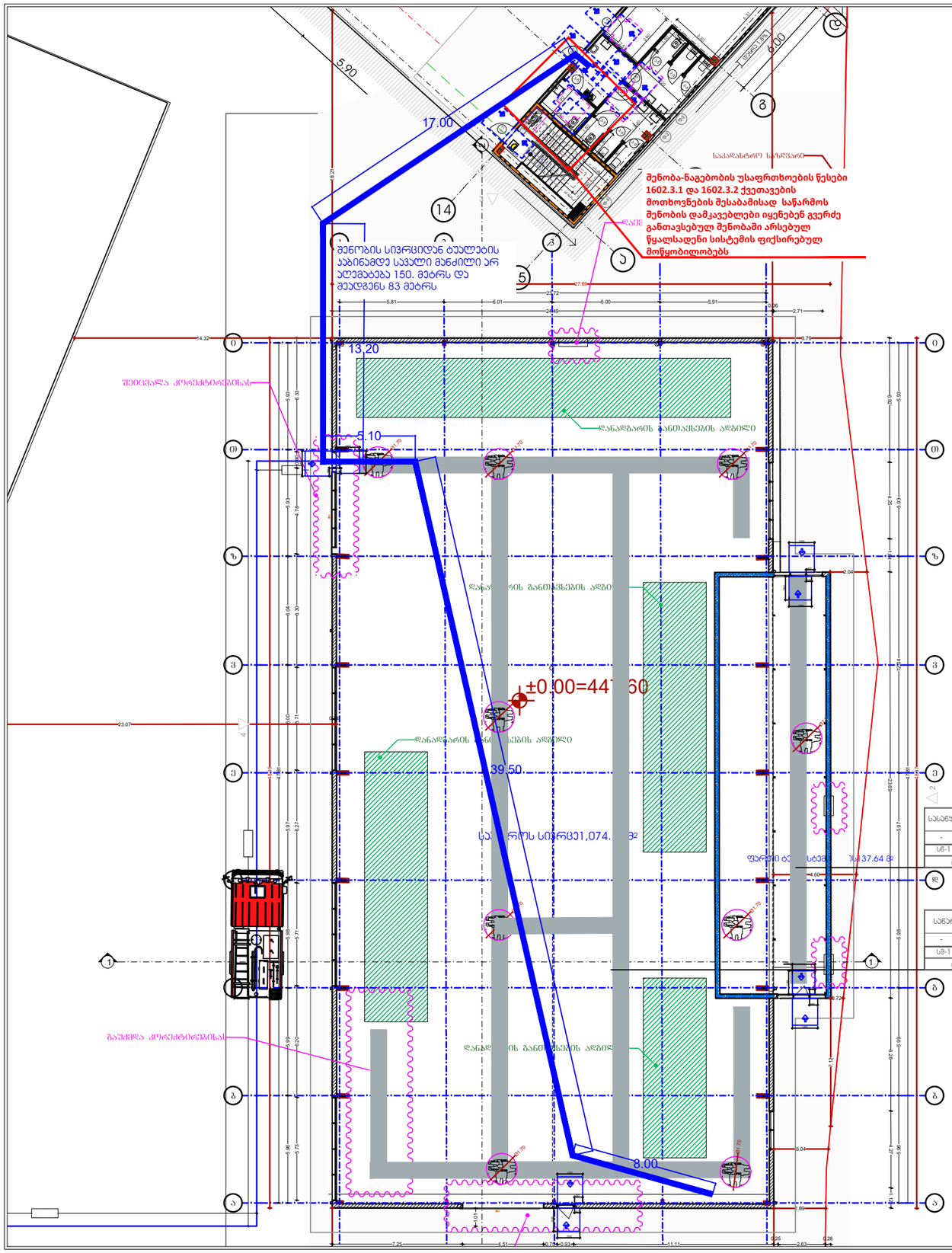

შენიშვნები

მოსატანელები სივრცეები

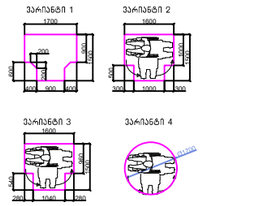

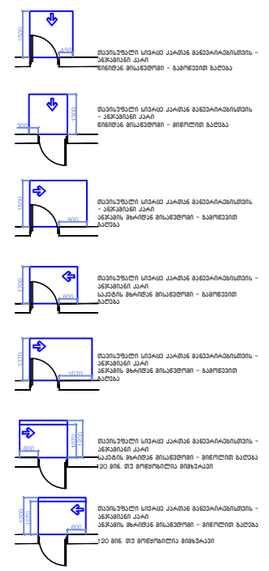

მისაწვდომი სექციები

შენიშვნა

. იატაკის ზედაპირები უნდა იყოს მდგრადი, მყარი, და არასასრიალო და უნდა შეესაბამებოდეს 302-ქვეთავს.
იატაკის ზედაპირებზე ღონის ცვლილება უნდა შეესაბამებოდეს 303-ე ქვეთავს
. ავტომატურად მოძრავი კარი უნდა შეესაბამებოდეს 404.3 ქვეთავის მოთხოვნებს
. სარეკლამო ტოტემებისა და ინფორმაციული ტაბლოს განთავსების ტიპის განსაზღვრისას, ავტომატურად გამორიცხულ იქნას სახის ცვლილება.ტოტემის ინფორმაციული არქიტექტურულ პროექტთან შეუსაბამო, ავტომატურად გამორიცხულ
. წარმოდგენილი შეფასების გაუქმება. ასევე განხილვის არქიტექტურული პროექტის კორექტირება და ახალი სამშენებლო ნებართვის მიღების აუცილებლობას.

NEWMAX ARCHITECTURAL BUREAU

Sps 'niu maqs~
saqarTvelo, Tbilisi, mgaloblishvilis q. 3
orisi #3 s/n 404957579

www.newmax.ge info@newmax.ge
mob / cell phone: +995 557 30 30 30

LTD "NEW MAX"
N3 Office , 3 Mgaloblishvili str,
Tbilisi, Georgia. ID: 404957579

შენიშვნები — Notes

- ზომები მოცემულია სმ-ში
- ტერიტორიის ახომები მოწოდებულია დამკვეთის მიერ
- ასინის ფარდი დათვლილია 100%
- ბინის ბარიერი არ შეღის ასინის ფარდი
- მშენებლობის კომისიაზე ნებისმიერი ცვლილება შეთანხმებული უნდა იყოს არქიტექტორთან

eqspliKacia — Explication

ტექნიკურ-ეკონომიკური მაჩვენებლები — Technical-ecoinimic indicators

პროექტის დასახელება — Project

სასაწყობე შენობა ● Warehouse building

damkveTi — Client

შპს " ავტომობილისტი"
Ltd " Avtomobilisti"

misamarTi — Address

ქ.მგბილიში ენუქიძის ქუჩა N48
(ს/კ:01.19.22.003.001)

თანამდებობა Position	სახელი გვარი Name Surname	ხელმოწერა Signature
დირექტორი Director	გიორგი ქირქიტაძე Giorgi Kirkitadze	
პროექტის ავტორი Author	შპს „ნიუ მაქს" LTD "NEW MAX"	S/N 404957579
arqiteqtori Architect	mariam Svangiradze Mariam Shvangiradze	
არქიტექტორი Architect		
კონსტრუქტორი Constructor		

არქიტექტურული ნაწილი architecture

ნახაზი Drawing	თარიღი Date of issue	17/10/2023
სართულის გეგმა 0.00 ნიშნულზე	მასშტაბი Scale	1:100
	სტადია Stage	proeqti
	ფორმატი Paper size	A3
	ფაილის სახელი File name	
	ფურცელი Pages	

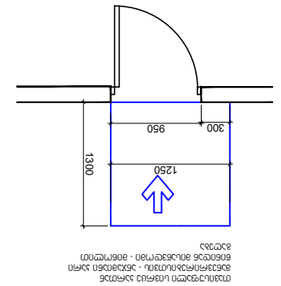

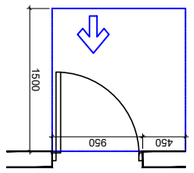

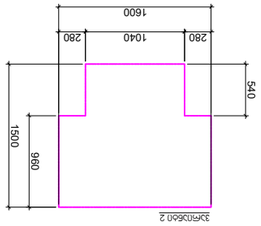

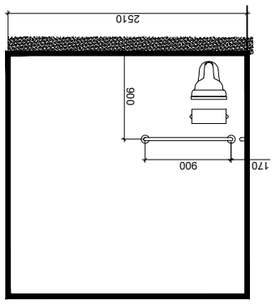

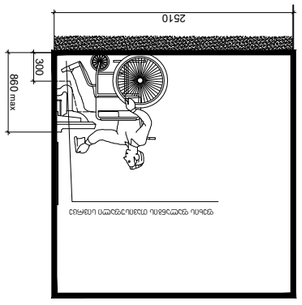

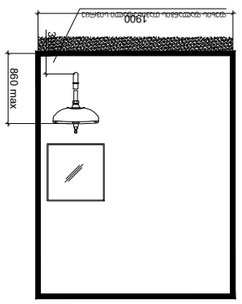

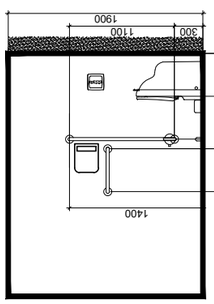

ვერტიკალური ტრანსპორტირების საშუალებების განთავსების სქემა

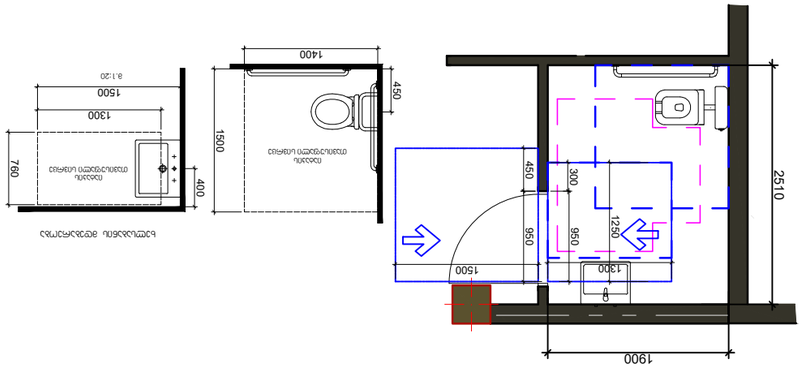

ტუალეტის ადაპტირებული ფართის განლაგების სქემა

ტუალეტის ადაპტირებული ფართის განლაგების სქემა - ვერტიკალური ტრანსპორტირების საშუალებების განთავს

ბრაილის ზომები სურ.703.4.3
ბრაილის გაზომვა

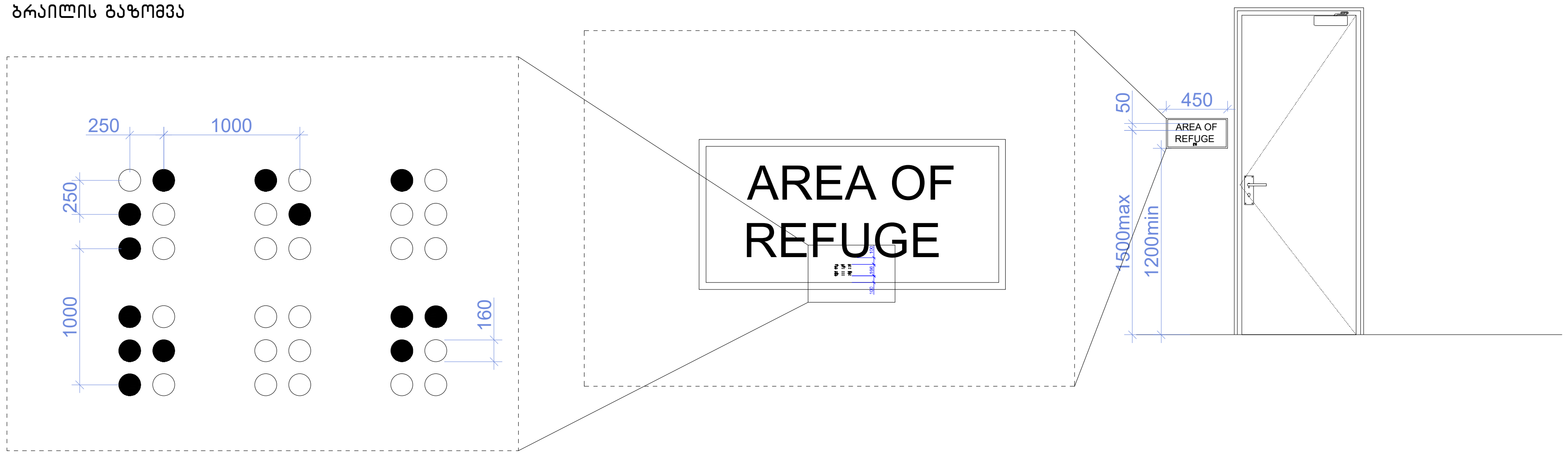

ნიშანი პიქტოგრამებით, ამობურცული ნიშნებით და ბრაილით განთავსდება
მისაწვდომ ტუალეტებთან კარის მომიჯნავედ

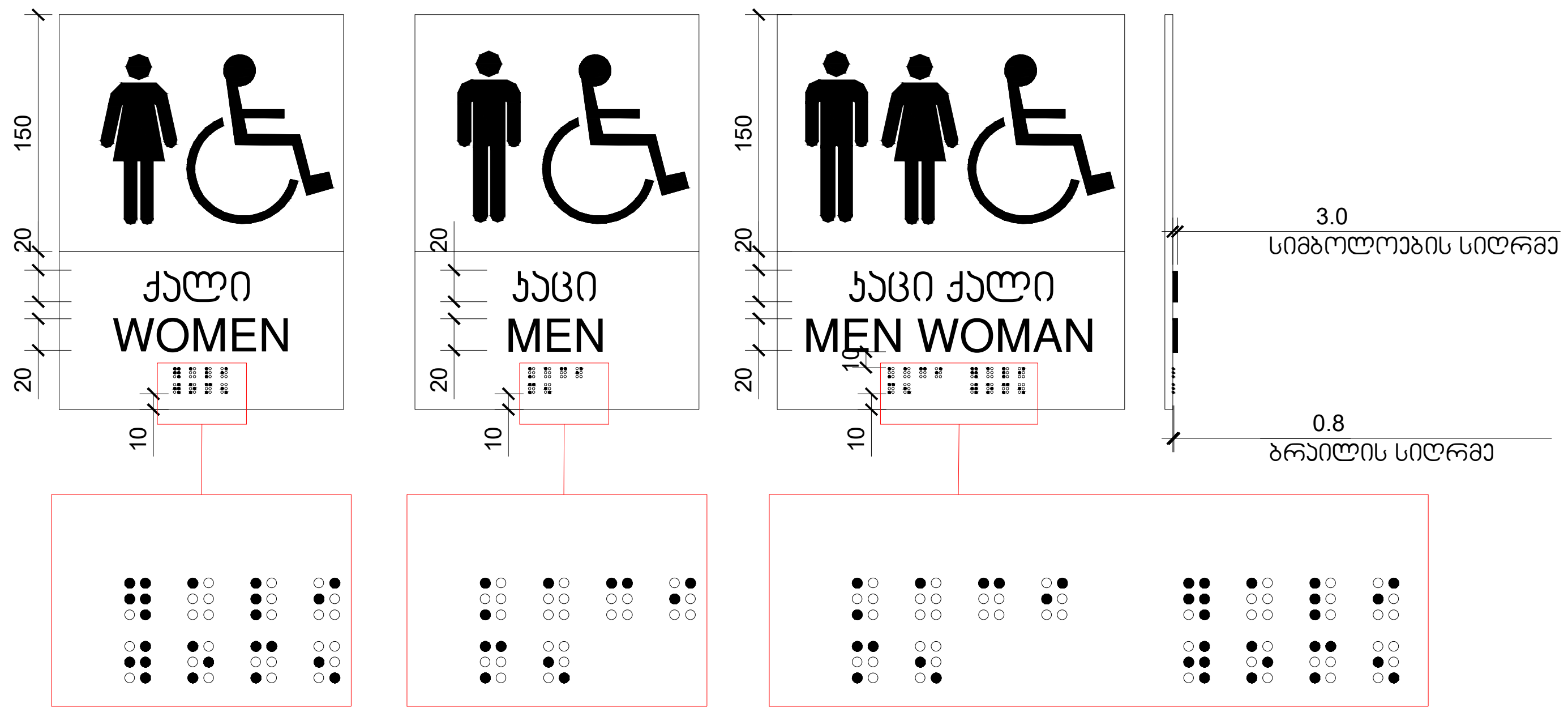

Sps `niu maqs~
saqarTvelo, Tbilisi, mgaloblSvilis q. 3 ofisi #3 s/n 404957579
www.newmax.ge info@newmax.ge
mob / cell phone: +995 557 30 30 30
LTD "NEW MAX"
N3 Office , 3 Mgaloblishvili str, Tbilisi, Georgia. ID: 404957579

შენიშვნები — Notes

- ზომები მოცემულია სმ-ში
- ტერიტორიის აზომვები მოწოდებულია დამკვეთის მიერ
- აივნის ფართი დათვლილია 100%
- ბინის ფართში არ შედის აივნის ფართი
- მშენებლობის პროცესში ნებისმიერი ცვლილება შეთანხმებული უნდა იყოს არქიტექტორთან

eqsplikacia — Explication

ტექნიკურ-ეკონომიკური მაჩვენებლები — Technical-econimic indicators

პროექტის დასახელება — Project
სასაწყობე შენობა • Warehouse building

damkveTi — Client
შპს " ავტომობილისტი"
Ltd " Avtomobilisti"

misamarTi — Address
ქ.თბილისი ენუქიძის ქუჩა N48
(ს/კ:01.19.22.003.001)

თანამდებობა Position	სახელი გვარი Name Surname	ხელმოწერა Signature
დირექტორი Director	გიორგი კირკიტაძე Giorgi Kirkitadze	
პროექტის ავტორი Author	შპს „ნიუ მაქს" LTD "NEW MAX"	s/n: 404957579 s/n 404957579
arqiteqtori Architect	მარიამ შვანგირაძე Mariam Shvangiradze	
არქიტექტორი Architect		
კონსტრუქტორი Constructor		

არქიტექტურული ნაწილი
architecture

ნახაზი Drawing	თარიღი Date of issue	17/10/2023
სართულის გეგმა 0.00 ნიშნულზე	მასშტაბი Scale	1:100
	სტადია Stage	proeqti
	ფორმატი Paper size	A3
	ფაილის სახელი File name	
	ფურცელი Pages	

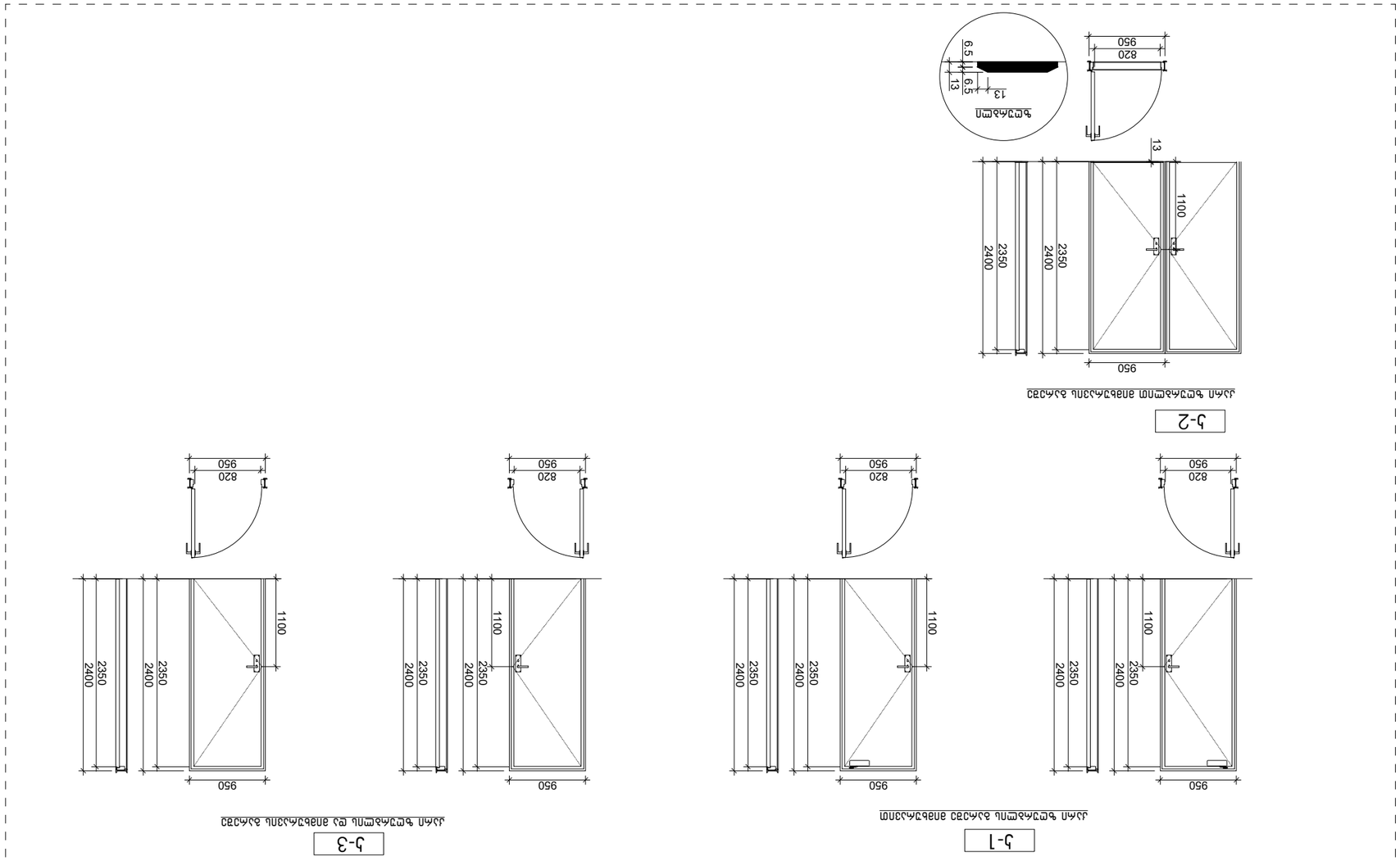

ალმ–ფილტრების ტიპების ცხრილი მ. 1:50

ალმ ფილტრების შერჩევა მოხდა ჰაერის ნაკადის 250 მ3-ის სიჩქარით, რაც უზრუნველყოფს ფილტრების ოპტიმალურ მუშაობას სრული დატვირთვის დროს. ალმ ფილტრების ჩარჩოები დამზადებულია ალუმინის პროფილისგან, რომელიც უზრუნველყოფს ფილტრების სიმტკიცეს და ხანგრძლივ ექსპლუატაციას.

ალმ ფილტრების შერჩევისას გათვალისწინებულია შემდეგი ფაქტორები:

1. ჰაერის ნაკადის მოცულობა და ფილტრის ტიპი;
2. ჰაერში არსებული მტვრის ზომა და კონცენტრაცია;
3. ალმ ფილტრების ექსპლუატაციის ხანგრძლივობა.

ალმ ფილტრების ტიპები

ტიპი	ეფექტურობა	გამოყენების სფერო
G4	90%	წინასწარი გაწმენდა
F7	95%	ზოგადი დანიშნულების ვენტილაცია
F9	98%	ოფისები, საცალო ვაჭრობის ობიექტები
H13	99.95%	საოპერაციო ბლოკები, სტერილური ზონები

ალმ ფილტრების ექსპლუატაციის პროცესში საჭიროა მათი პერიოდული შემოწმება და დროული შეცვლა. ფილტრების ჩანაცვლების სიხშირე დამოკიდებულია ჰაერის დაბინძურების დონეზე და ფილტრების დატვირთვის ხარისხზე. ფილტრების ჩანაცვლების ოპტიმალური პერიოდულობის დადგენა ხდება მანომეტრების საშუალებით, რომლებიც ზომავენ წნევის სხვაობას ფილტრის შესასვლელსა და გამოსასვლელში.

ალმ ფილტრების ჩანაცვლების ოპტიმალური პერიოდულობის დადგენა ხდება მანომეტრების საშუალებით, რომლებიც ზომავენ წნევის სხვაობას ფილტრის შესასვლელსა და გამოსასვლელში.

ალმ ფილტრების ჩანაცვლების ოპტიმალური პერიოდულობის დადგენა ხდება მანომეტრების საშუალებით, რომლებიც ზომავენ წნევის სხვაობას ფილტრის შესასვლელსა და გამოსასვლელში. ფილტრების ჩანაცვლების სიხშირე დამოკიდებულია ფილტრების ტიპზე და ექსპლუატაციის პირობებზე. საშუალოდ ფილტრების ჩანაცვლება ხდება 1.5 წელიწადში ერთხელ. ფილტრების ჩანაცვლების სიხშირე ასევე დამოკიდებულია ჰაერის დაბინძურების დონეზე

მოსატრიალებელი სივრცეები

ვარიანტი 1

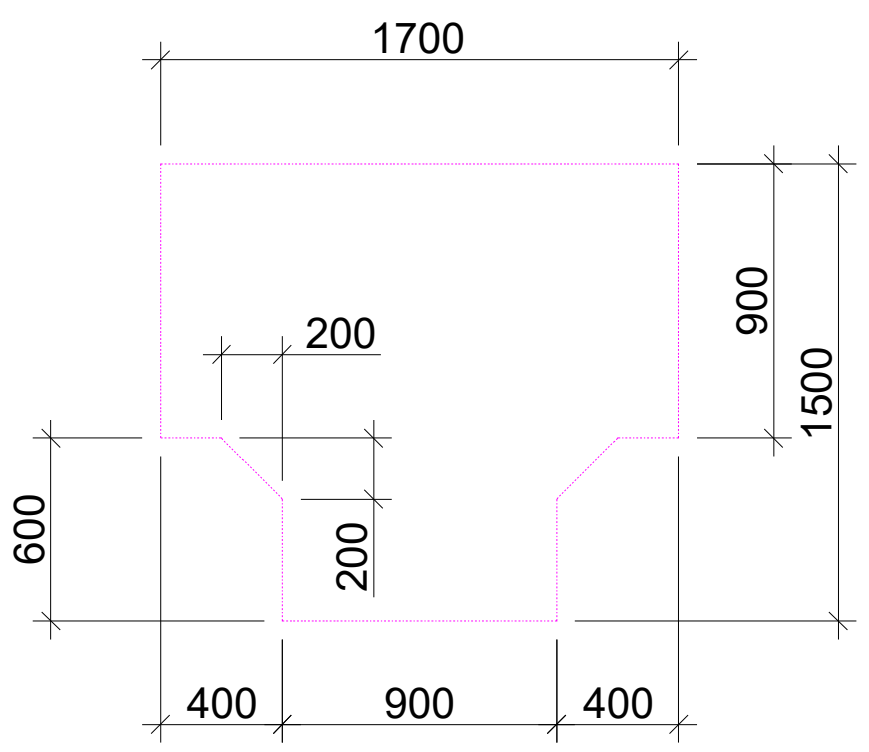

ვარიანტი 2

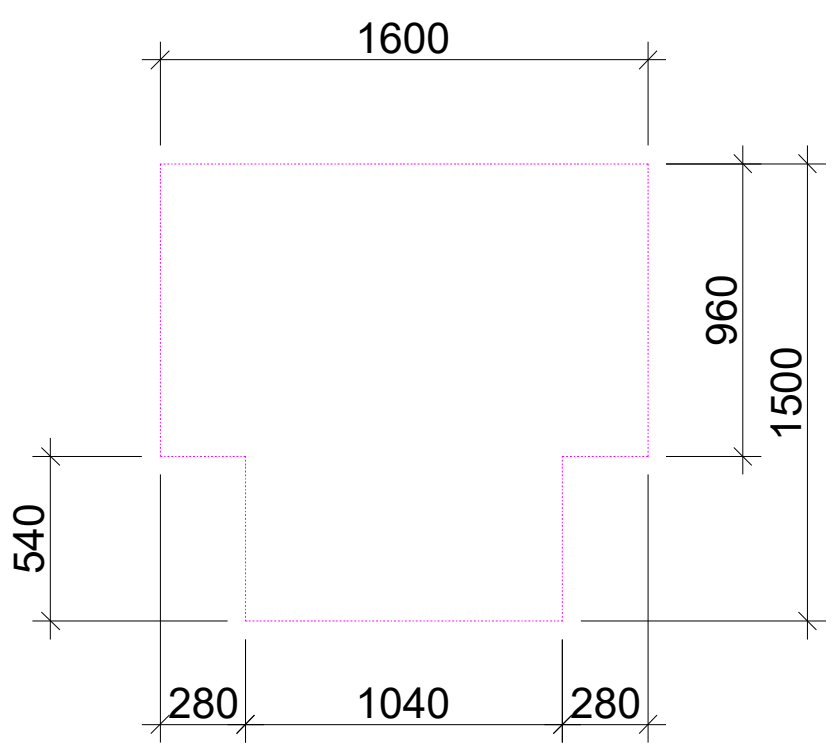

ვარიანტი 3

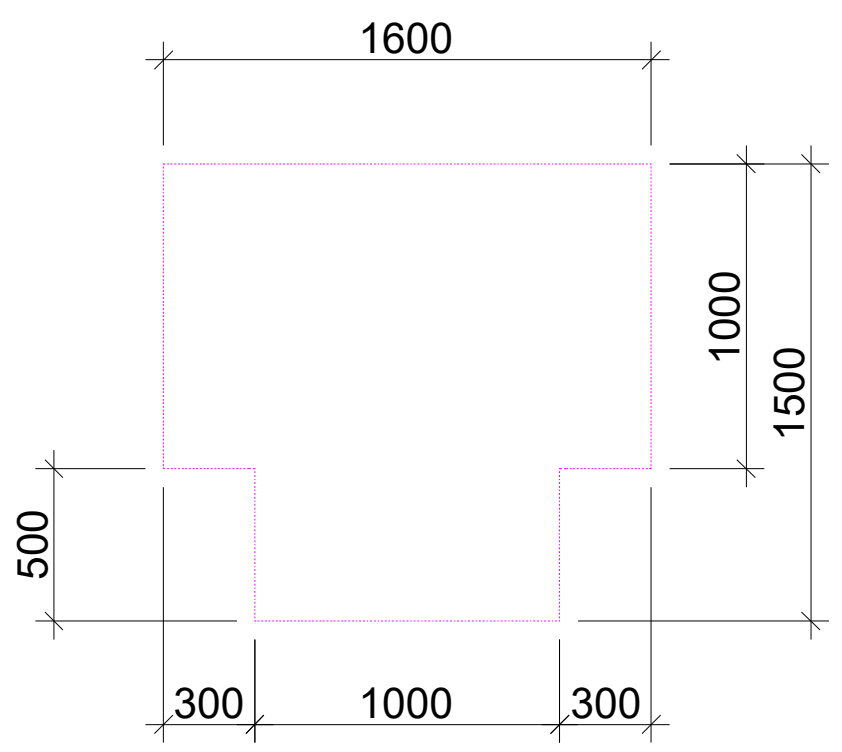

ვარიანტი 4

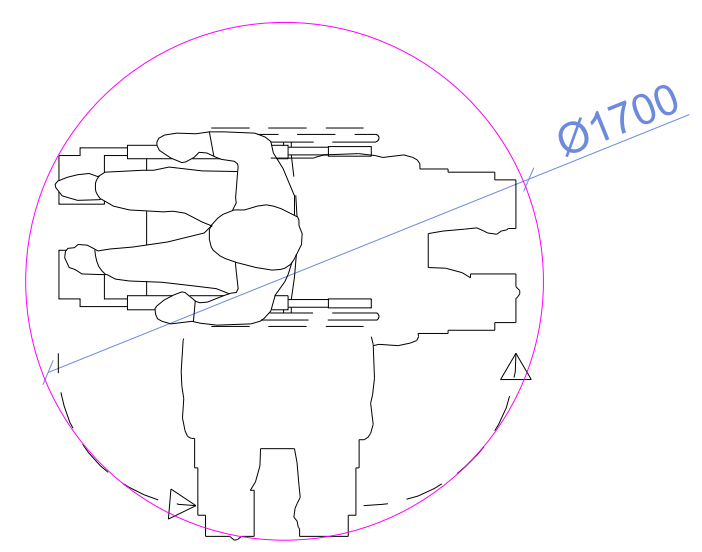

იატაკის თავისუფალი სივრცე

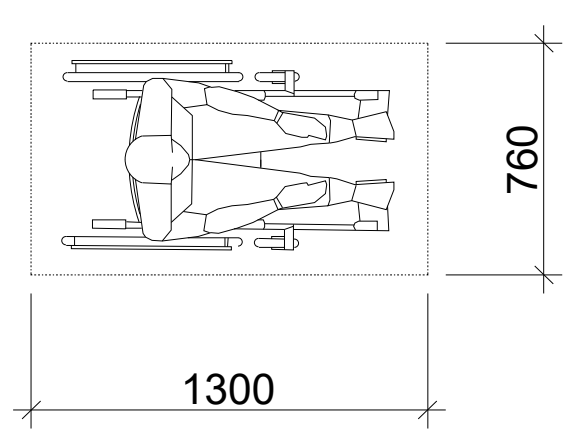

თავისუფალი სივრცე ფეხის ფალანგისთვის

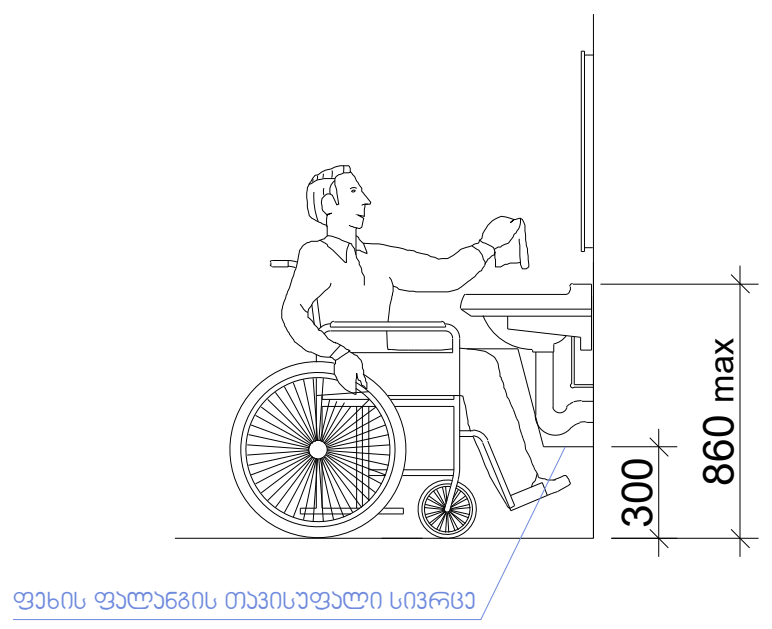

Sps `niu maqs
saqarTvelo, Tbilisi, mgalobliSvilis q. 3, ofisi #3 s/n: 404957579
www.newmax.ge info@newmax.ge
mob / cell phone: +995 557 30 30 30
LTD "NEW MAX"
N3 Office , 3 Mgaloblishvili str, Tbilisi, Georgia. ID: 404957579

შენიშვნები / Notes

- ზომები მოცემულია სმ-ში
- ტერიტორიის აზომვები მოწოდებულია დამკვეთის მიერ
- აივნის ფართი დათვლილია 100%
- ბინის ბართში არ შედის აივნის ფართი
- მშენებლობის პროცესში ნებისმიერი ცვლილება შეთანხმებული უნდა იყოს არქიტექტორთან

eqsplikacia / Explication

ტექნიკურ-ეკონომიკური მაჩვენებლები / Technical-econimic indicators

პროექტის დასახელება / Project
სასაწყობე შენობა ● Warehouse building

damkveTi / Client
შპს " ავტომობილისტი"
Ltd " Avtomobilisti"

misamarTi / Address
ქ.თბილისი ენუქიძის ქუჩა N48
(ს/კ:01.19.22.003.001)

თანამდებობა Position	სახელი გვარი Name Surname	ხელმოწერა Signature
დირექტორი Director	გიორგი კირკიტაძე Giorgi Kirkitadze	
პროექტის ავტორი Author	შპს „ნიუ მაქს" LTD "NEW MAX"	s/n: 404957579 s/n: 404957579
arqiteqtori Architect	mariam SvangiraZe Mariam Shvangiradze	Pasted Image #17 885E0502.png
არქიტექტორი Architect		
კონსტრუქტორი Constructor		

არქიტექტურული ნაწილი
architecture

ნახაზი Drawing	თარიღი Date of issue	17/10/2023
სართულის გეგმა 0.00 ნიშნულზე	მასშტაბი Scale	1:100
	სტადია Stage	proeqti
	ფორმატი Paper size	A3
	ფაილის სახელი File name	
	ფურცელი Pages	

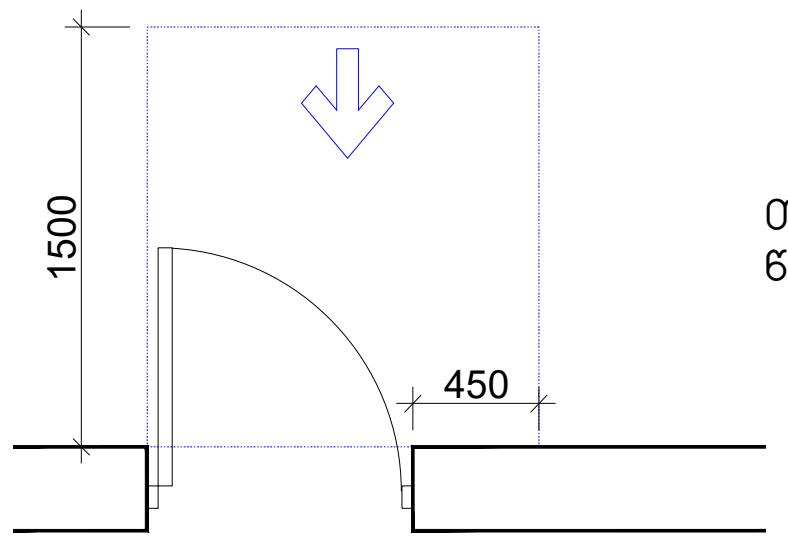

თავისუფალი სივრცე კართან მანევრირებისთვის - ანჯამიანი კარი
წინიდან მისაწვდომი - გამოწევით გაღება

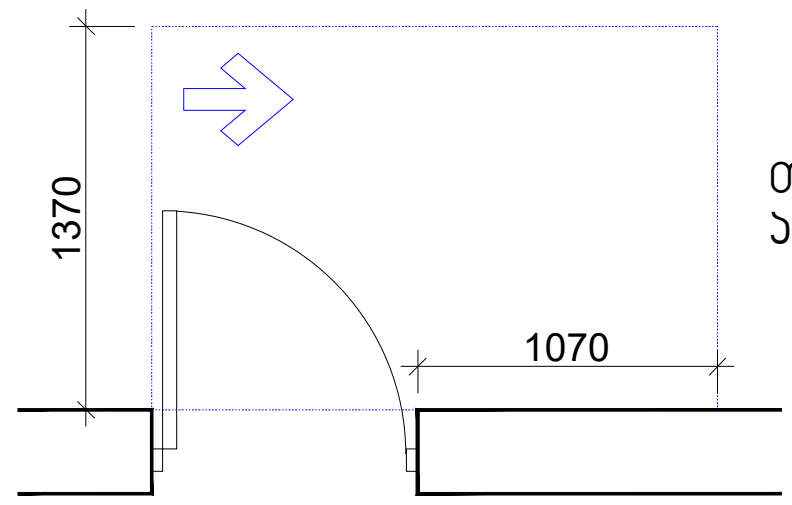

თავისუფალი სივრცე კართან მანევრირებისთვის - ანჯამიანი კარი
ანჯამის მხრიდან მისაწვდომი - გამოწევით გაღება

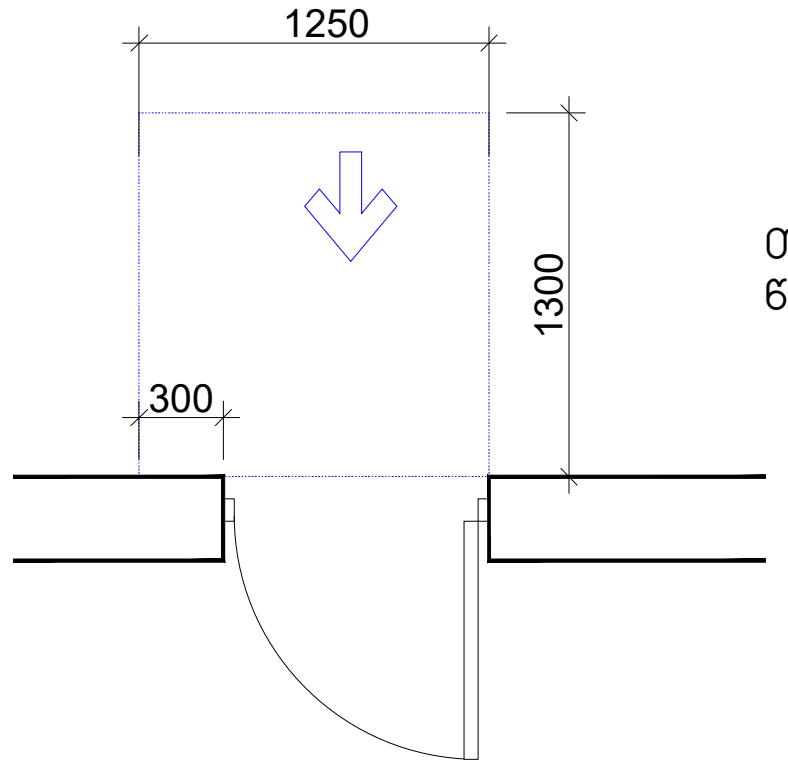

თავისუფალი სივრცე კართან მანევრირებისთვის - ანჯამიანი კარი
წინიდან მისაწვდომი - მიწოლით გაღება

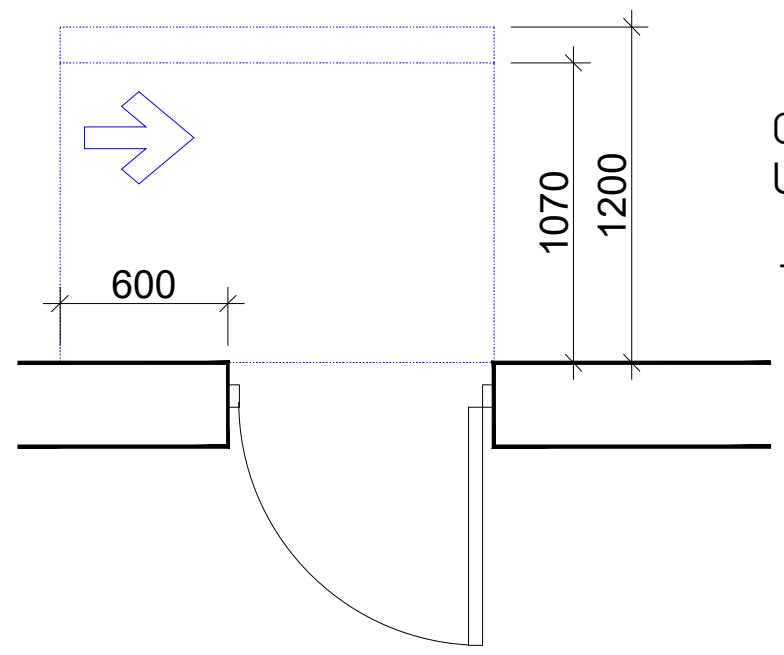

თავისუფალი სივრცე კართან მანევრირებისთვის - ანჯამიანი კარი
საკეტის მხრიდან მისაწვდომი - მიწოლით გაღება

120 მინ. თუ მოწყობილია მიმხურავი

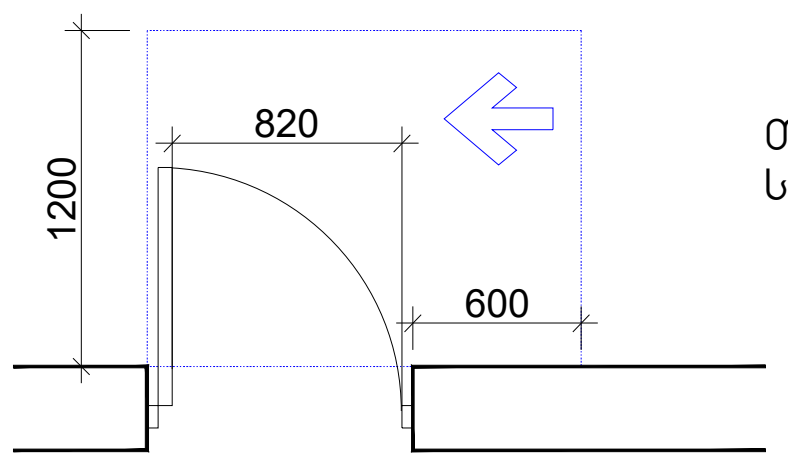

თავისუფალი სივრცე კართან მანევრირებისთვის - ანჯამიანი კარი
საკეტის მხრიდან მისაწვდომი - გამოწევით გაღება

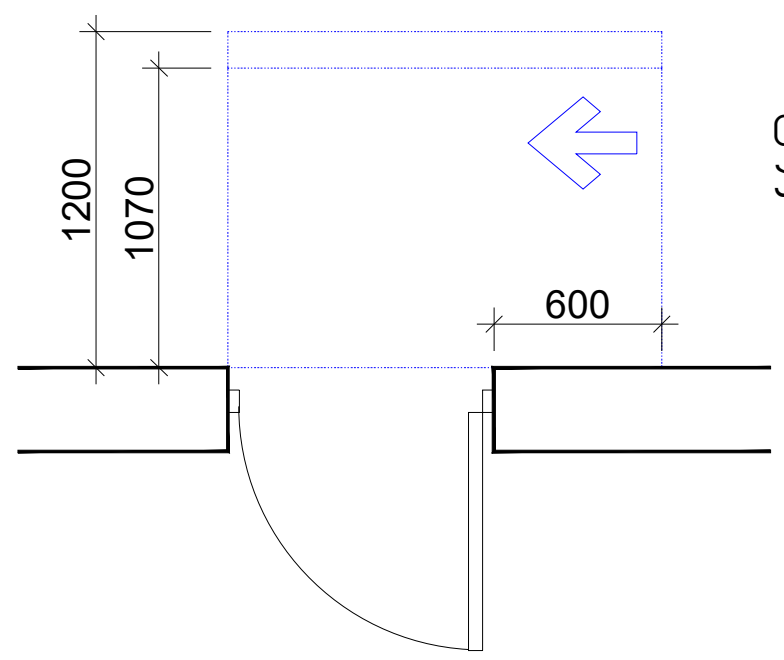

თავისუფალი სივრცე კართან მანევრირებისთვის - ანჯამიანი კარი
ანჯამის მხრიდან მისაწვდომი - მიწოლით გაღება

120 მინ. თუ მოწყობილია მიმხურავი

NEW MAX
ARCHITECTURAL BUREAU

Sps `niu mac
saqarTvelo, Tbilisi, mgalobliSvilis q. 3, ofisi #3 s/n: 404957579

www.newmax.ge info@newmax.ge
mob / cell phone: +995 557 30 30 30

LTD "NEW MAX"
N3 Office , 3 Mgaloblishvili str,
Tbilisi, Georgia. ID: 404957579

შენიშვნები — Notes

- ზომები მოცემულია სმ-ში
- ტერიტორიის აზომვები მოწოდებულია დამკვეთის მიერ
- აივნის ფართი დათვლილია 100%
- ბინის ბართში არ შედის აივნის ფართი
- მშენებლობის პროცესში ნებისმიერი ცვლილება შეთანხმებული უნდა იყოს არქიტექტორთან

eqsplikacia — Explication

ტექნიკურ-ეკონომიკური მაჩვენებლები — Technical-econimic indicators

პროექტის დასახელება — Project
სასაწყობე შენობა ● Warehouse building

damkveTi — Client
შპს " ავტომობილისტი"
Ltd " Avtomobilisti"

misamarTi — Address
ქ.თბილისი ენუქიძის ქუჩა N48
(ს/კ:01.19.22.003.001)

თანამდებობა Position	სახელი გვარი Name Surname	ხელმოწერა Signature
დირექტორი Director	გიორგი კირკიტაძე Giorgi Kirkitadze	
პროექტის ავტორი Author	შპს „ნიუ მაქს" LTD "NEW MAX"	s/n: 404957579 s/n: 404957579
arqiteqtori Architect	mariam SvangiraZe Mariam Shvangiradze	Pasted Image #17 885E0502.png
არქიტექტორი Architect		
კონსტრუქტორი Constructor		

არქიტექტურული ნაწილი
architecture

ნახაზი Drawing	თარიღი Date of issue	17/10/2023
სართულის გეგმა 0.00 ნიშნულზე	მასშტაბი Scale	1:100
	სტადია Stage	proeqti
	ფორმატი Paper size	A3
	ფაილის სახელი File name	
	ფურცელი Pages	