საწყობი

გეგმა:

მისაწვდომობის ეროვნული
სტანდარტების შესაბამის
დოკუმენტაცია

მისამართი:
ქალაქი თბილისი, ქიზიყის ქუჩა, №63
ს.კ.: №01.19.24.007.108

შემსრულებელი:

შპს "ა3 არქიტექტს"
(ს/კ 405286444)
დირექტორი: თ. ცაავა



პირობითი აღნიშვნები

სწ - 2 სასაწყობო - 2

2 საათიანი ცეცხლმედეგობა





გასასვლელთან მისადგომი მაქსიმალური სავალი მანძილი



ავტოსაშხეფი სისტემა



სახანძრო ჰიდრანტი

0 .82 • ჯარის თავისუფალი სიგანე (მინიმუმი)

2 .10 • ჯარის თავისუფალი სიმაღლე (მინიმუმი)



სახანძრო განგაშის ხელით სამართავი პოლოფი



მექანიკური განიავება

დაჯავებულობის ჯგუფი

ფართობი მ

დაჯავებულობის დატვირთვა

დაჯავებულობის დატვიტთვის კოეფიციენტი



ჯვამლის გაწოვა



გასასვლელი



ავტოსაშხეფი (განზაზღვრავს საჭიროებას სათულზე და შენობაში

ზუსტი განთავსება და რაოდენობა

განისაზღვროს საინჟინრო ან სხვა პროექტში



სახანძრო მილდგარი



ხელის ცეცხლმაქრი



შშმპ მისაწვდომობა

საწყობი

ა3 არქიტექტს
ს/კ : 405231663
მის: შ. რუსთაველის გამზ. №37

A3 ARCHITECTS
s/k : 405231663
ADDR: SH. RUSTAVELI AVE. #37

მისამართი:
ქალაქი თბილისი, ქიზიყის ქუჩა, №63
ს.კ: №01.19.24.007.108

თანამდებობა	გვარი	ხელმოწერა
დირექტორი	[illegible]	

პროექტის ავტორები

თანამდებობა	გვარი	ხელმოწერა
არქიტექტორი	ნ. ხარატიშვილი	

დამკვეთი
გვარი
ლ. გაჩეჩილაძე

პირობითი აღნიშვნები

საკადასტრო საზღვარი

ტექნიკურ ეკონომიკური მაჩვენებლები

ნახაზის სახელწოდება

პირებითი აღნიშვნები

მასშტაბი	ფორმატი	თარიღი
1:0.36	ა0	2023 წ.
ფურცელი	ნიშნული	

0 12.5 25 50

სარჩევი

შემადგენლობა:

1. სქემა 1;
2. სქემა 2;
3. სქემა 3;
4. საპროექტო გეგმა;
5. საპროექტო სახურავის გეგმა;

პირობითი აღნიშვნები:

საკადასტრო საზღვარი

საწყობი

ა3 არქიტექტს
ს/კ : 405231663
მის: შ. რუსთაველის გამზ. №37

Urban Planning & Architecture
A3 Architects

A3 ARCHITECTS
s/k : 405231663
ADDR: SH. RUSTAVELI AVE. #37

მისამართი:
ქალაქი თბილისი, ქიზიყის ქუჩა, №63
ს.კ.: №01.19.24.007.108

თანამდებობა	გვარი	ხელმოწერა
დირექტორი	თ. ცაბა	

პროექტის ავტორი

თანამდებობა	გვარი	ხელმოწერა
არქიტექტორი	ნ. ხარატიშვილი	

დამკვეთი
გვარი
ლ. გაჩეჩილაძე

პირობითი აღნიშვნები

საკადასტრო საზღვარი

ტექნიკურ ეკონომიკური მაჩვენებლები

ნახაზის სახელწოდება

სარჩევი

მასშტაბი	ფორმატი	თარიღი
	ა0	2023 წ.
ფურცელი	ნიშნული	

0 12.5 25 50

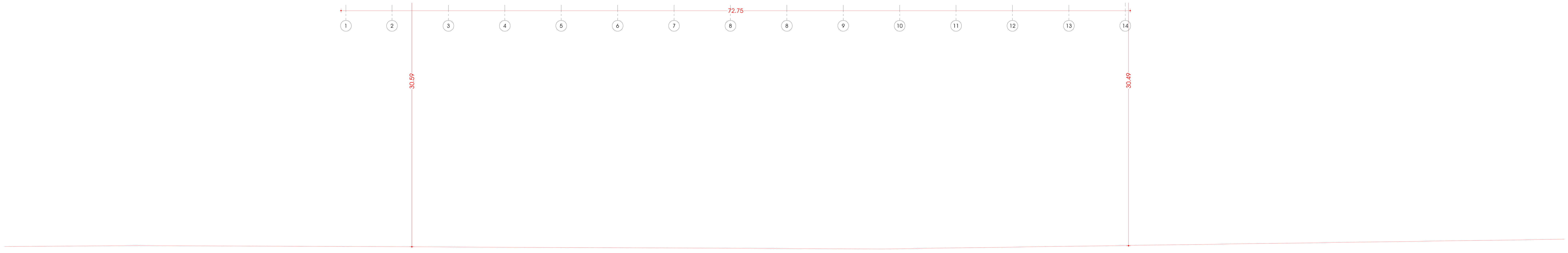

იატაკის თავისუფალი სივრცის ზომა ახალი შენობა ნაგებობისთვის სურ. 305.3.1.	თავისუფალი სივრცე კართან მანევრირებისთვის ანჯამიანი კარი საკეტის მხრიდან მისაწვდომი მიწოლით გაღება სურ. 404.2.3.2 (ბ)	**T** ფორმის მოსატრიალებელი სივრცე სურ. 304.3.2.1 (გ)	ზომა და გადაფარვა	გზა-კარის თავისუფალი სიგანე ანჯამიანი კარი სურ. 404.2.2 (ა)

<u>შენიშვნა:</u>
იატაკის ზედაპირი უნდა იყოს მდგრადი, მყარი და არ სრია. იატაკის თავისუფალ სივრცეში დონის ცვლილება დაუშვებელია

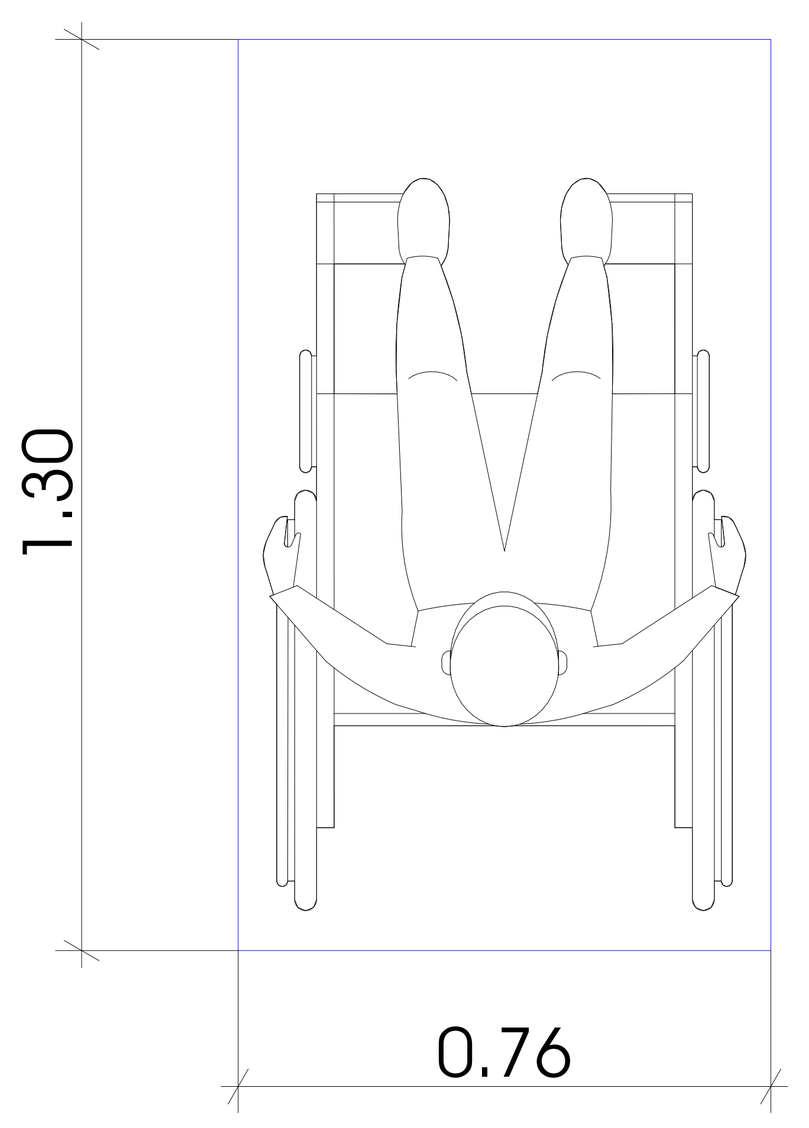

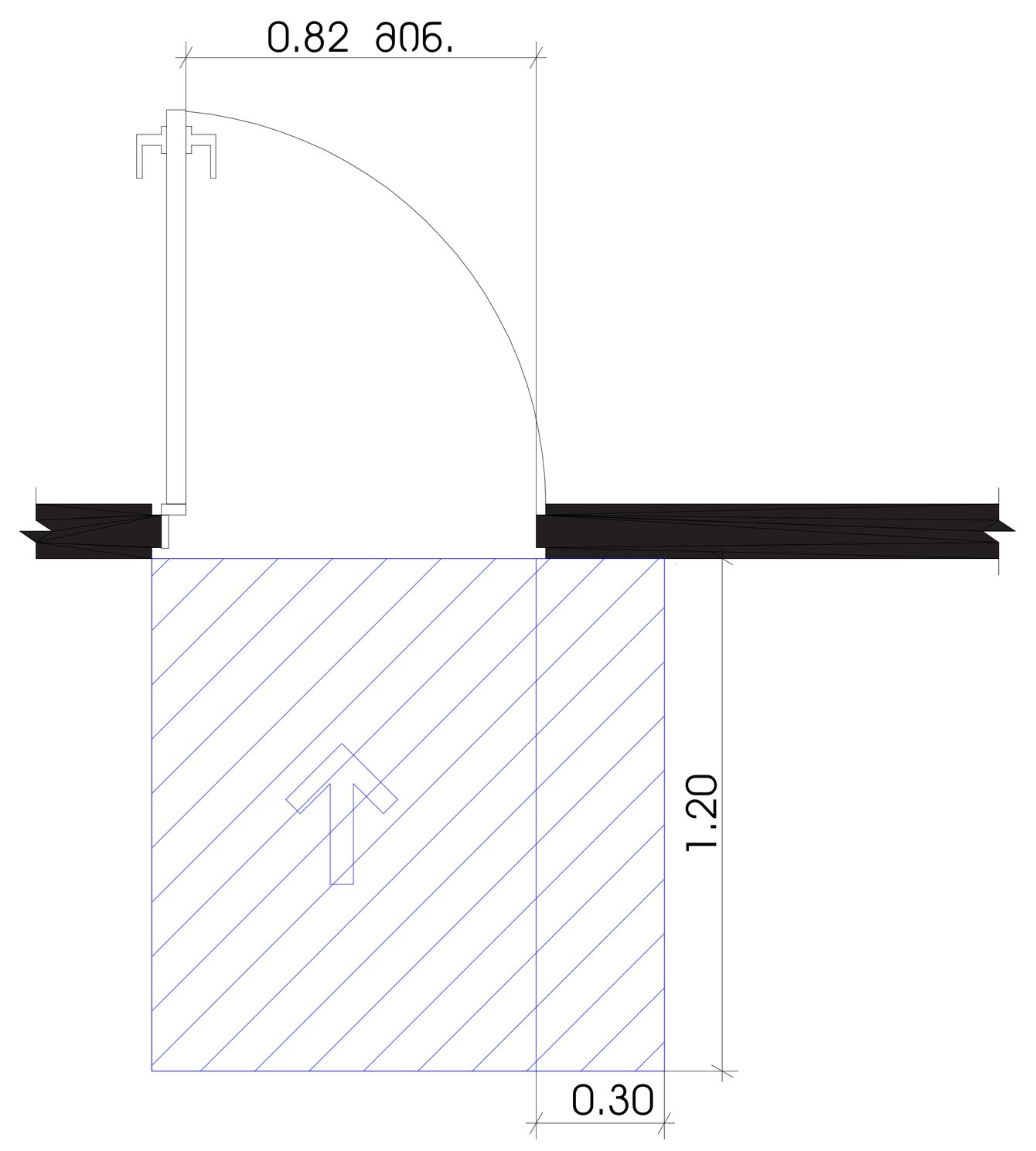

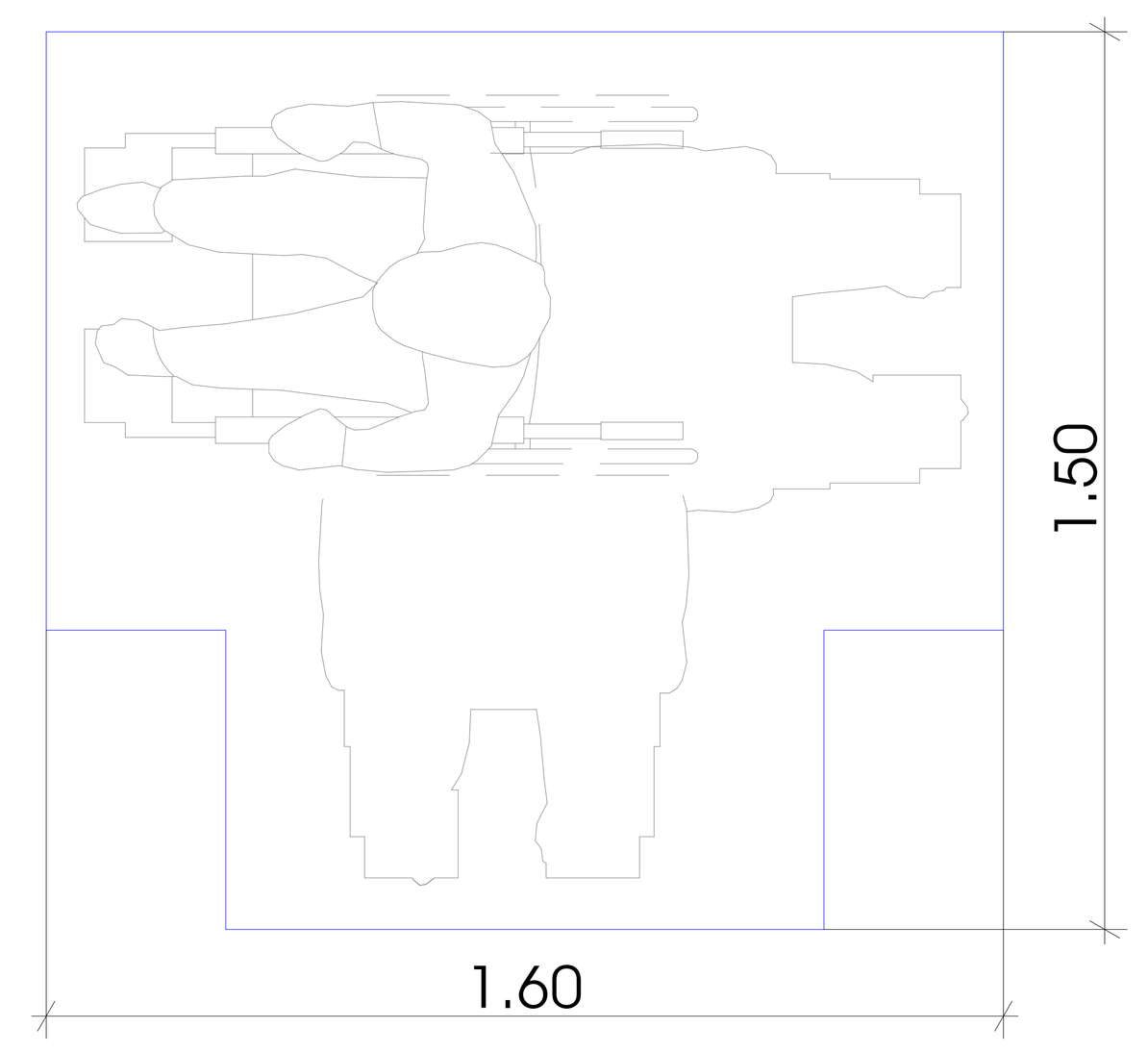

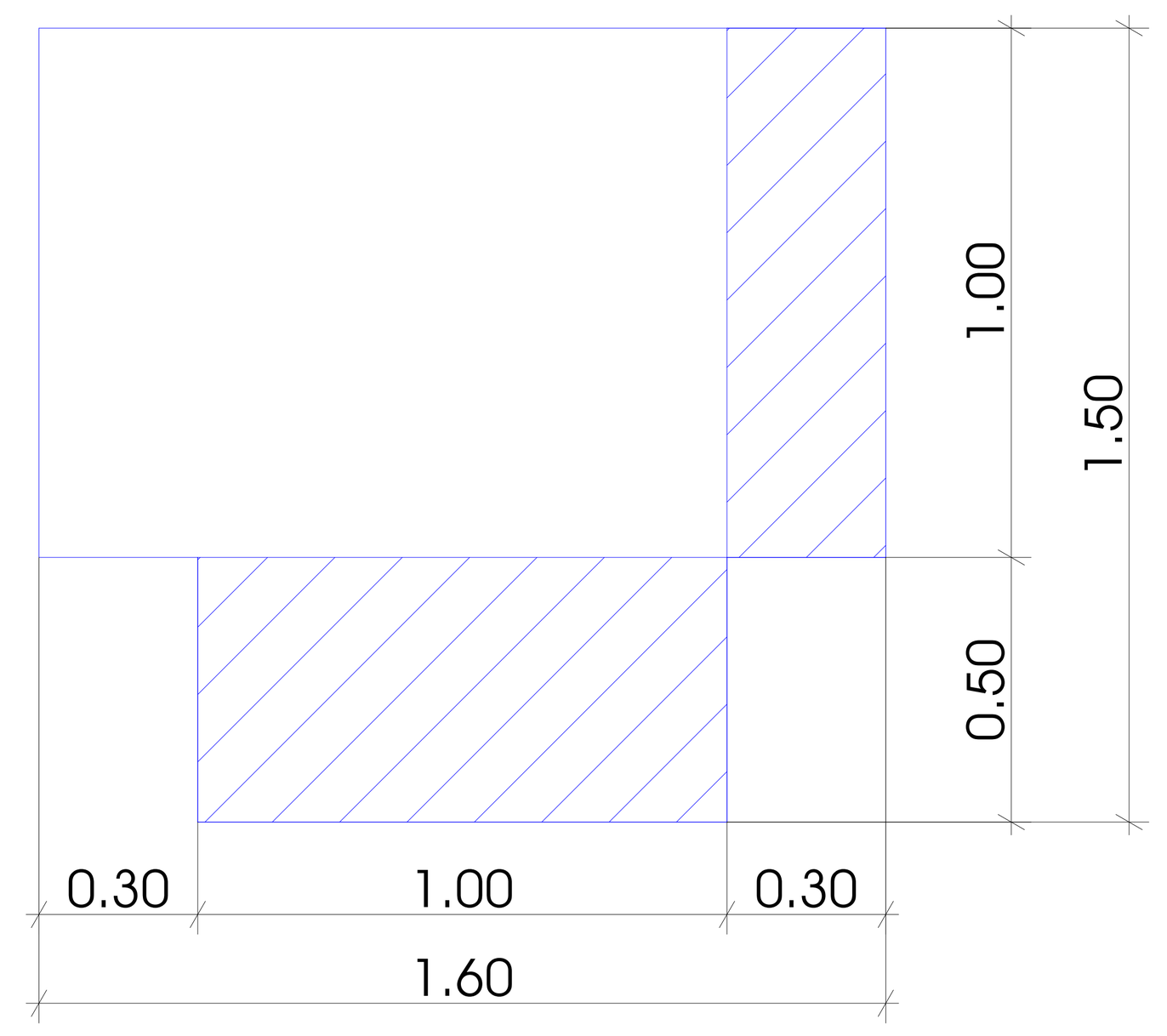

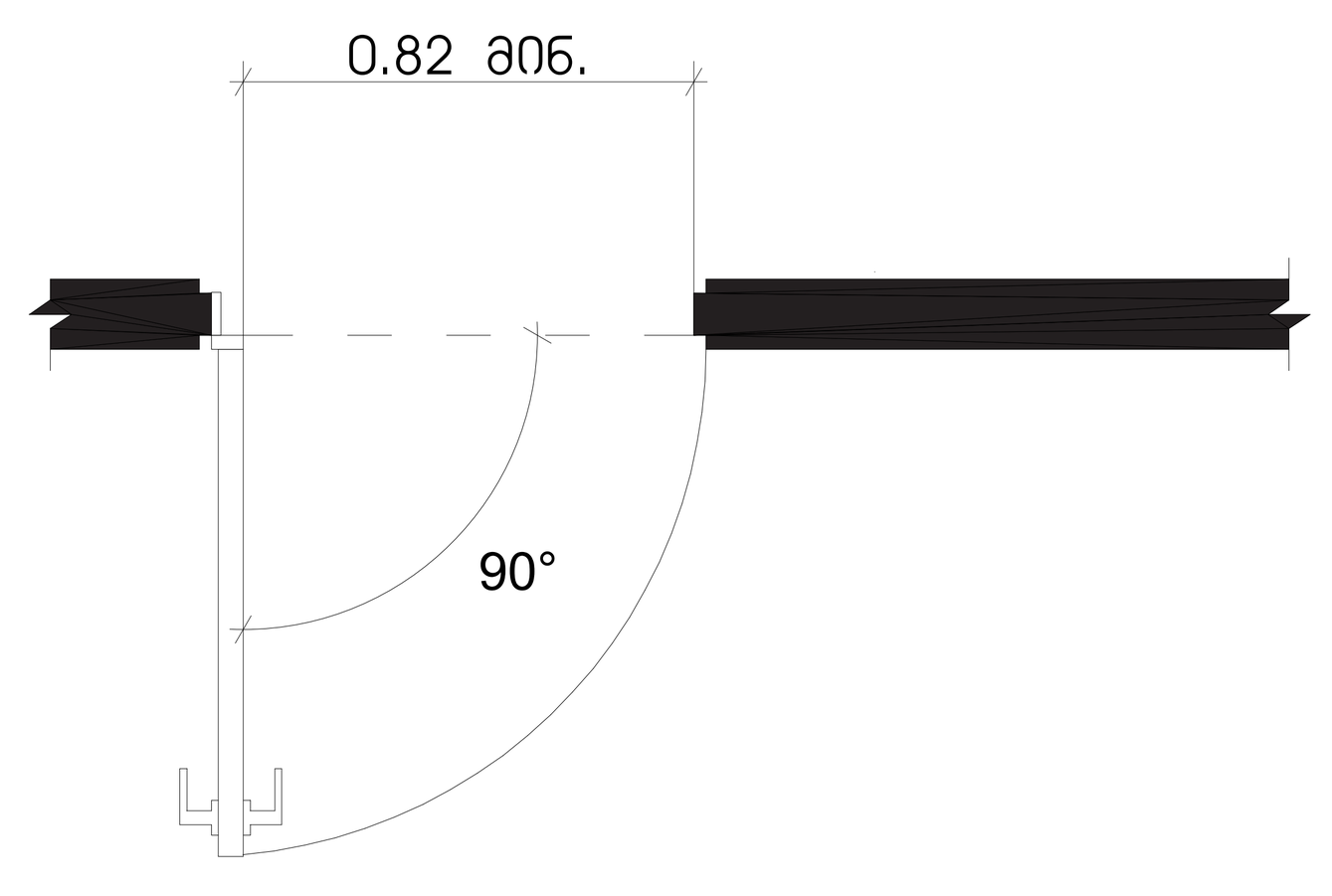

საწყობი

ა3 არქიტექტს
ს/კ : 405231663
მის: შ. რუსთაველის გამზ. №37
Urban Planning & Architecture
A3 Architects
A3 ARCHITECTS
s/k : 405231663
ADDR: SH. RUSTAVELI AVE. #37

მისამართი:
ქალაქი თბილისი, ქიზიყის ქუჩა, №63
ს.კ.: №01.19.24.007.108

თანამდებობა	გვარი	ხელმოწერა
დირექტორი	თ. ცაავა	

შპს ა3 არქიტექტს • A3 ARCHITECTS LLC • 405231663

პროექტის ავტორი

თანამდებობა	გვარი	ხელმოწერა
არქიტექტორი	ნ. ხარატიშვილი	

დამკვეთი
გვარი
ლ. გაჩეჩილაძე

პირობითი აღნიშვნები

საკადასტრო საზღვარი

ტექნიკურ ეკონომიკური მაჩვენებლები

ნახაზის სახელწოდება

სქემა 1, არსებული გეგმა

მასშტაბი	ფორმატი	თარიღი
1:0.38, 1:150	ა0	2023 წ.
ფურცელი	ნიშნული	
1		

0 12.5 25 50

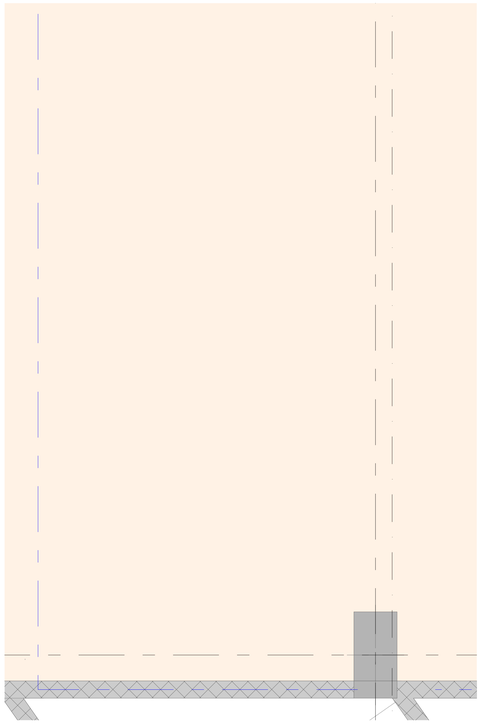

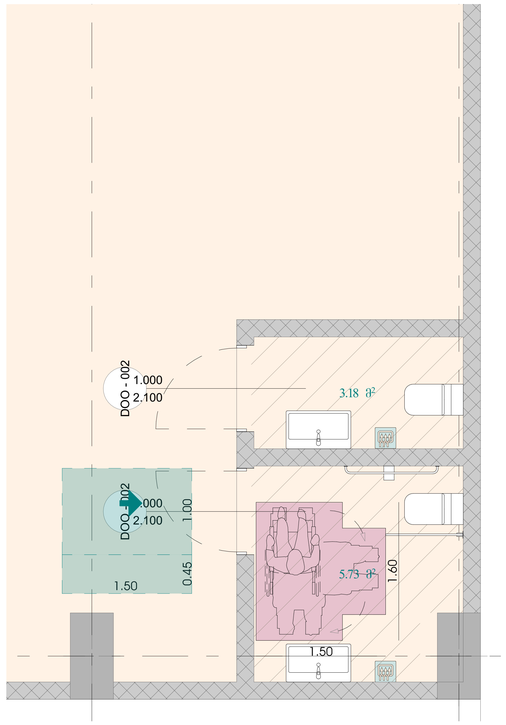

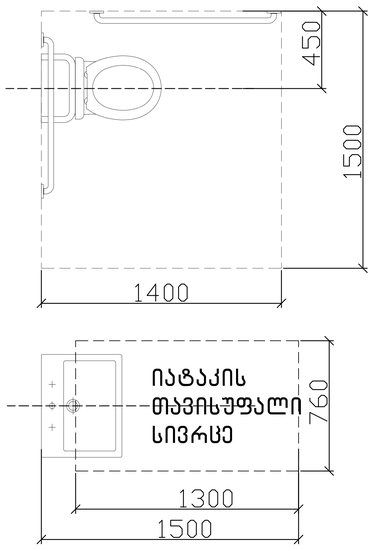

ჭრილი 2

ხელსაბანის მდებარეობა

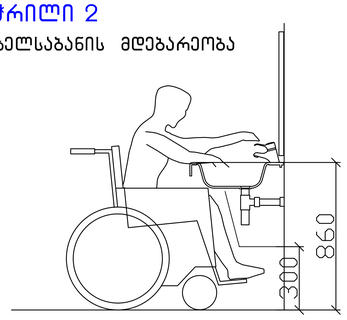

ფეხისფალანგის თავისუფალი სივრცე

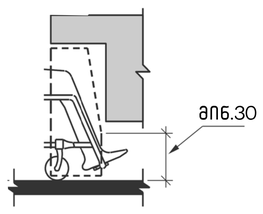

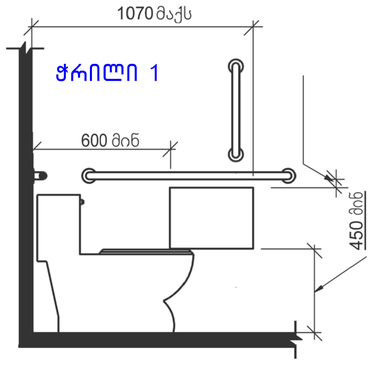

საწყობი

A3 არქიტექტს
ს/ს : 405231663
მის: შ. რუსთაველის გამზ. №37

A3 ARCHITECTS
s/k : 405231663
ADDR: SH. RUSTAVELI AVE. #37

მისამართი:

ქალაქი თბილისი, ქიზიყის ქუჩა, №63

ს.კ: №01.19.24.007.108

თანამდებობა	გვარი	ხელმოწერა
დირექტორი		

პროექტის ავტორები

თანამდებობა	გვარი	ხელმოწერა
არქიტექტორი	ნ. ხარატიშვილი	

დამკვეთი

გვარი

ლ. გაჩეჩილაძე

პირობითი აღნიშვნები

საკადასტრო საზღვარი

ტექნიკურ ეკონომიკური მაჩვენებლები

ნახაზის სახელწოდება

საქმა 2

მასშტაბი	ფორმატი	თარიღი
1:0.34, 1:25.08	ა0	2023 წ.
ფურცელი	ნიშნული	
2		

0 12.5 25 50

მისაწვდომი პანდუსი (ტიპიური) მ.1:20

ფასადი

- პანდუსის სახელურები არ იტრიალებს მათი ბუდეების საზღვრებში სახელურები და ნებისმიერი კედელი
- ან მათ მომიჯნავედ მდებარე სხვა ზედაპირი არ შეიცავს ბასრ ან უხეშ ელემენტებს

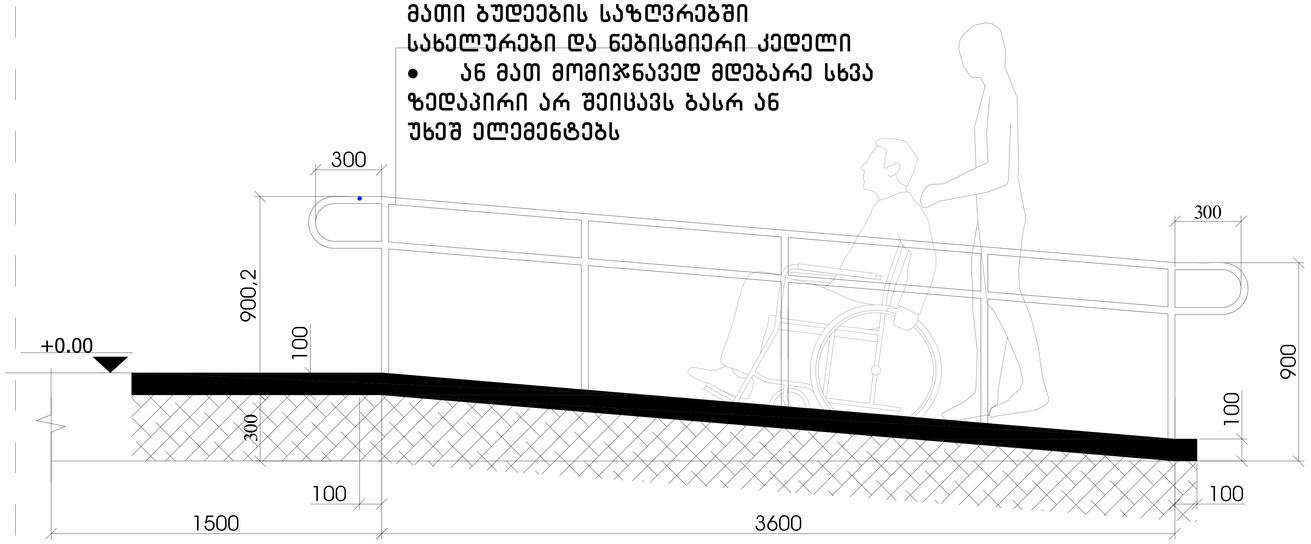

ჭრილი

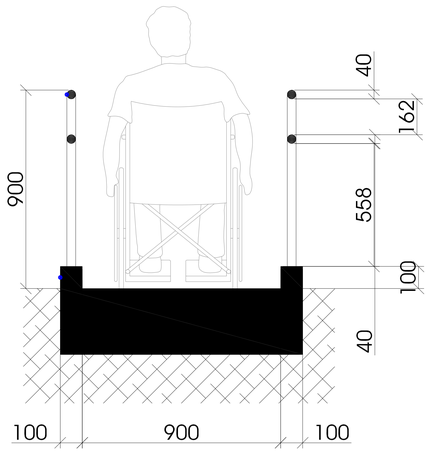

გეგმა

ბაქანი 1500X900 მმ

სახელური ∅40 მმ

ბორდიური 100X100 მმ

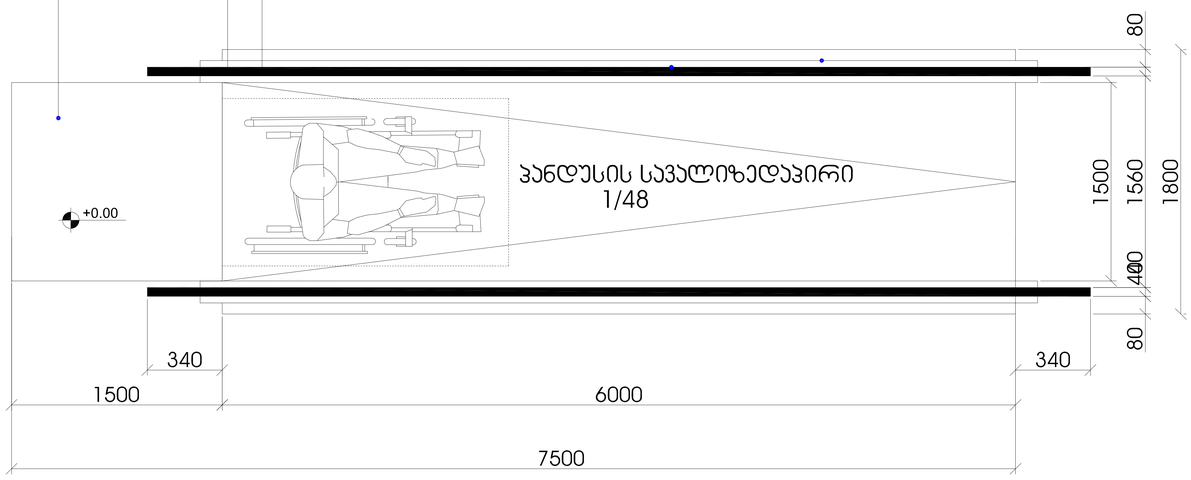

შენიშვნა:

პანდუსის ზედაპირი იქნება მდგრადი, მყარი და არასასრიალა შენობის გარეთ მდებარე პანდუსები ისე დაგეგმარდება, რომ სავალი ზედაპირზე წყალი არ დაგროვდება
პანდუსის განივი კვეთის დახრა არ აღემატება 1/48-ს

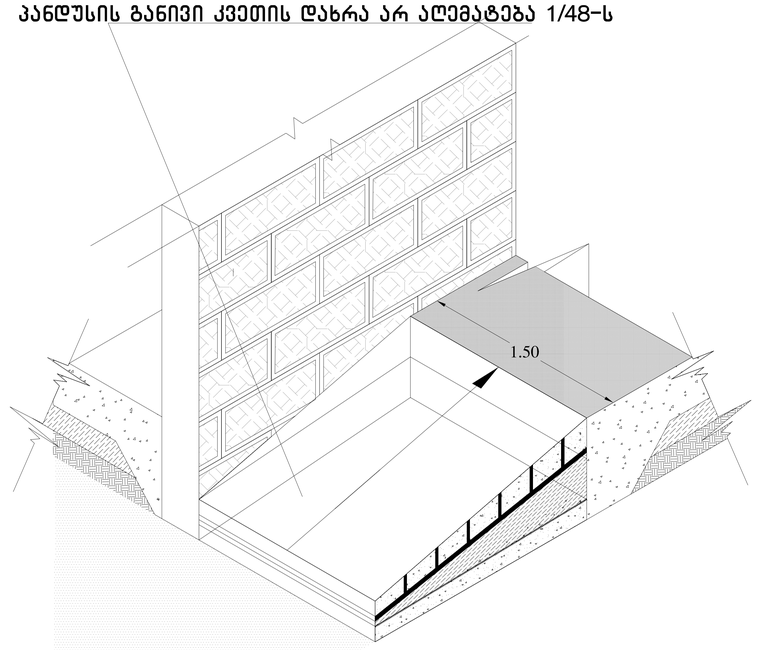

საწყობი

ა3 არქიტექტს
ს/კ : 405231663
მის: შ. რუსთაველის გამზ. №37

A3 ARCHITECTS
s/k : 405231663
ADDR: SH. RUSTAVELI AVE. #37

მისამართი:
ქალაქი თბილისი, ქიზიყის ქუჩა, №63
ს.კ: №01.19.24.007.108

თანამდებობა	გვარი	ხელმოწერა
დირექტორი	[illegible]	

პროექტის ავტორები

თანამდებობა	გვარი	ხელმოწერა
არქიტექტორი	ნ. ხარატიშვილი	

დამკვეთი
გვარი
ლ. გაჩეჩილაძე

პირობითი აღნიშვნები
საკადასტრო საზღვარი

ტექნიკურ ეკონომიკური მაჩვენებლები

ნახაზის სახელწოდება

სქემა 3

მასშტაბი	ფორმატი	თარიღი
1:0.33	ა0	2023 წ.
ფურცელი	ნაშრომი	
3		

0 12.5 25 50

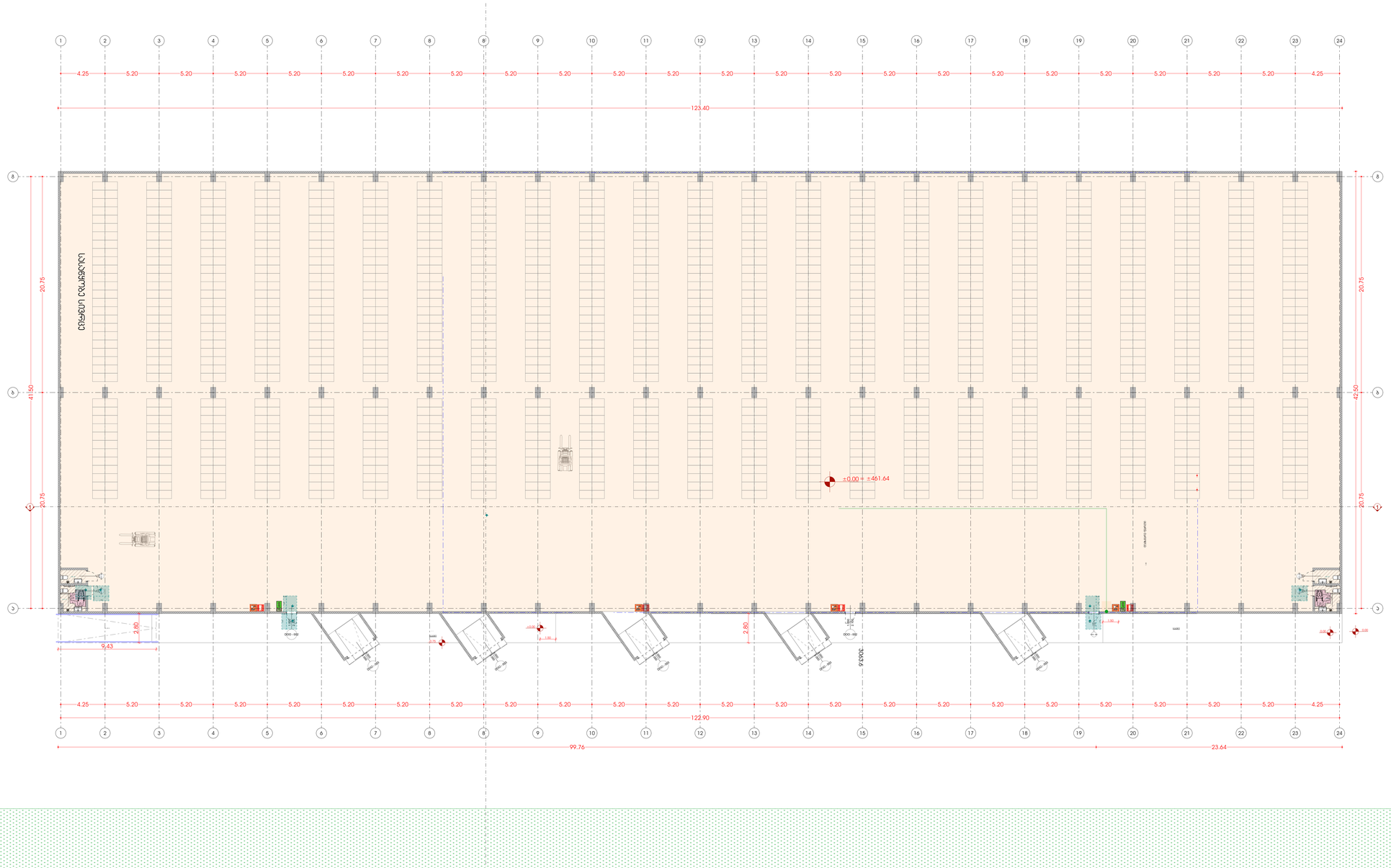

საწყობი

ა3 არქიტექტს
ს/ს : 405231663
მის: შ. რუსთაველის გამზ. №37

A3 ARCHITECTS
s/k : 405231663
ADDR: SH. RUSTAVELI AVE. #37

მისამართი:

ქალაქი თბილისი, ქიზიყის ქუჩა, №63

ს.კ.: №01.19.24.007.108

თანამდებობა	გვარი	ხელმოწერა
დირექტორი	[illegible]	

პროექტის ავტორები

თანამდებობა	გვარი	ხელმოწერა
არქიტექტორი	ნ. ხარატიშვილი	

დამკვეთი

გვარი

ლ. გაჩეჩილაძე

პირობითი აღნიშვნები

საკადასტრო სახღვარი

ტექნიკურ ეკონომიკური მაჩვენებლები

ნახაზის სახელწოდება

საარქიტო გეგმა

მასშტაბი	ფორმატი	თარიღი
1:150	ა0	2023 წ.
ფურცელი	ნიშნული	
4		

0 12.5 25 50

საწყობი

A3 არქიტექტს
ს/ნ : 405231663
მის: შ. რუსთაველის გამზ. №37

A3 ARCHITECTS
s/k : 405231663
ADDR: SH. RUSTAVELI AVE. #37

მისამართი:

ქალაქი თბილისი, ქიზიყის ქუჩა, №63

ს.კ.: №01.19.24.007.108

თანამდებობა	გვარი	ხელმოწერა
დირექტორი	ნ. ხარატიშვილი	

პროექტის ავტორები

თანამდებობა	გვარი	ხელმოწერა
არქიტექტორი	ნ. ხარატიშვილი	

დამკვეთი

გვარი

ლ. გაჩეჩილაძე

პირობითი აღნიშვნები

საკადასტრო საზღვარი

ტექნიკურ ეკონომიკური მაჩვენებლები

ნახაზის სახელწოდება

საპრექტო სახურავის გეგმა

მასშტაბი	ფორმატი	თარიღი
1:150	ა0	2023 წ.
ფურცელი	ნიშნული	
5		

0 12.5 25 50