მის : ქალაქი თბილისი , გურამიშვილის გამზირსა და ხევისუბნის ქ. N2-4 -ის
მიმდებარედ (ნაკვ.16/013) ს/კ 01.12.08.016.049



დამკვეთი : შპს ომან ჯგუფი

არქიტექტორი : დათო ომანაძე

თბილისი 2024 წ

დაბეგმარების საფუძველი და მიზნები :

. პროექტი მიზნად ისახავს მრავალბინიანი შენობის დაბეგმარებას , თანამედროვე გეგმარებითი პრინციპებისა და "შენობა-ნაგებობის უსაფრთხოების წესების " მიხედვით

მიწის ნაკვეთის მდებარეობა აღწერა :

საპროექტო მიწის ნაკვეთი მდებარეობს მისამართი:ქალაქი თბილისი , გურამიშვილის გამზირსა და ხევისუბნის ქ. N2-4 -ისმიმდებარედ (ნაკვ.16/013) ს/კ 01.12.08.016.049 (ფართობი 2955.0 მ2) , მიწის ნაკვეთს საზოგადოებრივი საზღვარი გააჩნია აღმოსავლეთით გზის მხარეს ხოლო დანარჩენ სამ მხარეს კი რეგისტრირებული მიწის ნაკვეთები , ტერიტორია მცირედით რელიეფურია , აბსოლიტური ნიშნული ზღვის დონიდან (460.67-452.31) მერყეობს

პროექტის შინაარსობრივი აღწერა :

განსახილველად წარმოდგენილია 16 სართულიანი მრავალბინიანი საცხოვრებელი შენობის პროექტი,შენობის 0.00 ნიშნული შეესაბამება ტროტუარის ნიშნულს შესაბამისად არ გვჭირდება საფეხური და შშმ პანდუსი შენობის 0.00 ნიშნულზე მოსახვედრად . შენობის პირველი სართული დათმობილია კომერციული ფართისთვის ხოლო შემდები 13 სართული კი ბინებისთვის .შენობას აქვს სარდაფი -2.85 და -6.35 ნიშნულზე სადაც განთავსებულია ავტოსადგომები შენობისის გარე პერიმეტრის კედლები ამოშენდება ბლოკით რომელიც მოპირკეთდება ფასადზე გამოტანილი დეტალის შესაბამისად , აივნებს გაუკეთდება რკინის მოაჯირები , ღიობებში ჩაჯდება მეტალო პლასტმასის პროფილები ყავისფერი

რაც შეეხება პარკირებას , მოქმედი კანონმდებლობის შესაბამისად საცხოვრებელი კ2 კოეფიციენტის საანგარიშო ყოველ 150 კვადრატზე გვესაჭიროება 1 ავტომანქანის გასაჩერებელი ადგილი , ჩვენს შემთხვევაში გვაქვს 67 საპარკინგე ადგილი აქედან 1 შშმ პირისთვის .

პროექტის ძირითადი სტრუქტურული სისტემის აღწერა :

. შენობის სტრუქტურას წარმოადგენს საძირკვლის გაძლიერებული ბეტონის ფილაზე დაფუძნებული სტრუქტურული ჩარჩო , რომელიც შედგება გაძლიერებული ბეტონის სვეტებისგან , კოჭებისგან , სართულშუა გადახურვის ფილებისგან და სახურავის ფილისგან . კიბის უჯრედს გვერდებზე , მთელ სიმაღლეზე უწყვეტად მიუყვება ასევე გაძლიერებული ბეტონის სიხისტის დიაფრაგმები . კიბის სტრუქტურა შედგება გაძლიერებული ბეტონისგან .

დაბეგმარებიშტვის გამოყენებული კანონმდებლობის აღწერა :

მრავალბინიანი შენობა და საპროექტო მიწის ნაკვეთის დაბეგმარებისთვის გამოყენებულია საქართველოს მთავრობის დადგენილება №41 , ტექნიკური რეგლამენტი "შენობა-ნაგებობების უსაფრთხოების წესები "

ფორმატი A-3 | თბილისი 2024წ. | დაკვეთა № | ფაილის სახელი

შენობა ნაგებობის შუნძცია:
მრავალბინიანი საცხოვრებელი სახლი

დაბეგმარების მიზნის აღწერა

ტექ მაჩვენებლები

პირობითი ნიშნები:
- ნაკვეთის საზღვარი
- ჭრილის ხაზი
- არქიტექტურული ნიშნული

დამკვეთი : შპს ომან ჯგუფი

მის : ქალაქი თბილისი , გურამიშვილის გამზირსა და ხევისუბნის ქ. N2-4 -ის მიმდებარედ (ნაკვ.16/013) ს/კ 01.12.08.016.049

თარიღი
კორექტირება

№	კორექტირება	თარიღი
1		
2		
3		
4		
5		
6		

საპროექტო ორგანიზაცია

თანამდებობა	გვარი	ხელმოწერა
არქიტექტორი	დ.ომანაძე	
შესრულა	დ.ომანაძე	

საპროექტო ლოგო	მისამართი
	ქ. თბილისი ცდაღიანის 90

თარაღი	25.01.2024	
სტადია	ფორმატი	ფურცლები
პროექტი	A-3	A-000

№	ფურცლის №	ფაილის დასახელება	მაშტაბი
A-000			
1	A-001	ფურცლების ჩამონათვალი	
2	A-002	პირობითი აღნიშვნები	
3	A-003	დაბეგმარების მიზნის აღწერა	
4	A-004	შენობა ნაგებობების შსაბრთხოების წესებთან შესაბამისობის ანალიზი	
5	A-005		1:500
6	A-006		1:500
A-100 არქიტექტურული გეგმა			
7	A-101	გეგმა -6.35 ნიშნულზე	1:100
8	A-102	გეგმა -2.85 ნიშნულზე	1:100
9	A-103	გეგმა +0,10 ნიშნულზე	1:100
10	A-104	გეგმა +5.40 ნიშნულზე	1:100
11	A-105	გეგმა +8.70 ნიშნულზე	1:100
12	A-106	გეგმა +12.00 ნიშნულზე	1:100
13	A-107	გეგმა +15.30ნიშნულზე	1:100
14	A-108	გეგმა +18.60 ნიშნულზე	1:100
15	A-109	გეგმა +21.90 ნიშნულზე	1:100
16	A-110	გეგმა +25.20 ნიშნულზე	1:100
17	A-111	გეგმა +28.50 ნიშნულზე	1:100
18	A-112	გეგმა +31.80 ნიშნულზე	1:100
20	A-113	გეგმა +35.10 ნიშნულზე	1:100
21	A-111	გეგმა +38.40 ნიშნულზე	1:100
22	A-112	გეგმა +41.70 ნიშნულზე	1:100
23	A-113	გეგმა +45.00 ნიშნულზე	1:100
24	A-113	გეგმა +48.30 ნიშნულზე	1:100
25	A-113	სახურავის გეგმა	1:100

A-200 ჭრილი			
18	A-201	ჭრილი 1-1	1:100
19	A-202	ჭრილი 2-2	1:100
20	A-203	ჭრილი 3-3	1:100
21	A-203	ჭრილი 4-4	1:100
22	A-203	ჭრილი 5-5	1:100
A-300 ფასადები			
21	A-301	ფასადი 1-10 ღერძებში	1:100
22	A-302	ფასადი ბ-ა ღერძებში	1:100
23	A-303	ფასადი 10-1 ღერძებში	1:100
24	A-304	ფასადი ა-ბ ღერძებში	1:100
A-400 ფრაგმენტები			
25	A-401	გზა-კიბე №1 მ 1:50	1:50
26	A-402	გზა-კიბე №2 მ 1:50	1:50
27	A-403	გზა-კიბე №1 ჭრილი 1-1	1:50 /1:10
28	A-404	გზა-კიბე №1 ჭრილი 2-2	1:50 /1:10
29	A-405	ფასადის დეტალები	1:20
30	A-406	კარ ფანჯრის სპეციფიკაცია	
31	A-407		
32	A-408		
A-500 დამატებითი მასალა			
33	A-501	დაკავებულობის და ხანძარსაწინააღმდეგო სისტემის გეგმა -6,45 და -2.85 ნიშნულზე	1:100
34	A-502	დაკავებულობის და ხანძარსაწინააღმდეგო სისტემის გეგმა +0.10 ნიშნულზე	1:100
35	A-503	დაკავებულობის და ხანძარსაწინააღმდეგო სისტემის გეგმა +5.40 ნიშნულზე	1:100
36	A-504	დაკავებულობის და ხანძარსაწინააღმდეგო სისტემის გეგმა +8.70 ნიშნულიდან +45.00 ნიშნულის ჩათვლით	1:100
A-600 სიმაღლის განმსაზღვრელი სქემა			
37	A-601	სიმაღლის განმსაზღვრელი სქემა 1	1:100
38	A-602	სიმაღლის განმსაზღვრელი სქემა 2	1:100
A-700 ვიზუალიზაცია			
39	A-701	ფოტომონტაჟი	
40	A-702	სამგანზომილებიანი გამოსახულება №1	
41	A-703	სამგანზომილებიანი გამოსახულება №2	
42	A-704	სამგანზომილებიანი გამოსახულება №3	

ფორმატი A-3 | თბილისი 2024წ. | ფაილის სახელი
დაკვეთა №

შენობა ნაგებობის დანიშნულება:

მრავალბინიანი საცხოვრებელი სახლი

ფურცლების ჩამონათვალი

ტექ მახვენებლები

პირობითი ნიშნები:

ნაკვეთის საზღვარი
ჭრილის ხაზი
არქიტექტურული ნიშნული

დამკვეთი : შპს ომან ჯგუფი

მის : ქალაქი თბილისი , გურამიშვილის გამზირსა და ხევისუბნის ქ. N2-4 -ის მიმდებარედ (ნაკვ.16/013)
ს/კ 01.12.08.016.049

თარიღი
კორექტირება

№	კორექტირება	თარიღი
1		
2		
3		
4		
5		
6		

საპროექტო ორგანიზაცია

თანამდებობა	გვარი	ხელმოწერა
არქიტექტორი	დ.ომანაძე	
შემსრულა	დ.ომანაძე	

საპროექტო ლოგო	მისამართი
	ქ. თბილისი ცდადიანის 90

თარიღი	25.01.2024	
სტადია	ფორმატი	ფურცლები
პროექტი	A-3	A-000

ფორმატი A-3	თბილისი 2024წ.	ფაილის სახელი
	დაკვეთა №	

შენობა ნაგებობის დანიშნულება:

მრავალბინიანი საცხოვრებელი სახლი

გეგმა -6,35 ნიშნულზე მ 1:100

ტექ მაჩვენებლები

პირობითი ნიშნები:

- ნაკვეთის საზღვარი
- ჭრილის ხაზი
- არქიტექტურული ნიშნული

დამკვეთი : შპს ომან ჯგუფი

მის : ქალაქი თბილისი , გურამიშვილის გამზირსა და ხევისუბნის ქ. N2-4 -ის მიმდებარედ (ნაკვ.16/013)
ს/კ 01.12.08.016.049

თარიღი

კორექტირება

№	კორექტირება	თარიღი
1		
2		
3		
4		
5		
6		

საპროექტო ორგანიზაცია

თანამდებობა	გვარი	ხელმოწერა
არქიტექტორი	დ.ომანაძე	
შემსრულა	დ.ომანაძე	

საპროექტო ლოგო	მისამართი
	ქ. თბილისი ცქალტუბოს 90

თარიღი	25.01.2024	
სტადია	ფორმატი	ფურცლები
პროექტი	A-3	A-000

357,43 m²

79,75 m²

207,37 m²

29,04 m²

38,45 m²

25,78 m²

ავტოსადგომი
1 134,29 m²

ფორმატი A-3	თბილისი 2024წ.		ფაილის სახელი
	დაკვეთა №		

შენობა ნაგებობის დანიშნულება:

მრავალბინიანი საცხოვრებელი სახლი

გეგმა -2,85 ნიშნულზე მ 1:100

ტექ მაჩვენებლები

პირობითი ნიშნები:

- ნაკვეთის საზღვარი
- ჭრილის ხაზი
- არქიტექტურული ნიშნული

დამკვეთი : შპს ომან ჯაფუი

მის : ქალაქი თბილისი , გურამიშვილის გამზირსა და ხევისუბნის ქ. N2-4 -ის მიმდებარედ (ნაკვ.16/013)
ს/კ 01.12.08.016.049

თარიღი	კორექტირება
№	კორექტირება	თარიღი
1		
2		
3		
4		
5		
6		

საპროექტო ორგანიზაცია

თანამდებობა	გვარი	ხელმოწერა
არქიტექტორი	დ.ომანაძე	
შემსრულა	დ.ომანაძე	

საპროექტო ლოგო	მისამართი
	ქ. თბილისი ცოდნიანის 90

თარიღი	25.01.2024	
სტადია	ფორმატი	ფურცლები
პროექტი	A-3	A-000

ფორმატი A-3	თბილისი 2024წ.	ფაილის სახელი
	დაკვეთა №	

შენობა ნაგებობის შუნჭცია:

მრავალბინიანი საცხოვრებელი სახლი

გეგმა 0.00 ნიშნულზე მ 1:100

ტექ მაჩვენებლები

პირობითი ნიშნები:

- ნაკვეთის საზღვარი
- ჭრილის ხაზი
- არქიტექტურული ნიშნული

დამკვეთი : შპს ომან ჯგუფი

მის : ქალაქი თბილისი , გურამიშვილის გამზირსა და ხევისუბნის ქ. N2-4 -ის მიმდებარედ (ნაკვ.16/013)
ს/კ 01.12.08.016.049

თარიღი	კორექტირება
№	
1	
2	
3	
4	
5	
6	

საპროექტო ორგანიზაცია

თანამდებობა	გვარი	ხელმოწერა
არქიტექტორი	დ.ომანაძე	
შეასრულა	დ.ომანაძე	

საპროექტო ლოგო	მისამართი
	ქ. თბილისი ცდაღიანის 90

თარიღი	25.01.2024	
სტადია	ფორმატი	ფურცლების
პროექტი	A-3	A-000

ფორმატი A-3	თებილისი 2024წ.	ფაილის სახელი
	დკვეთა №	

შენობა ნაგებობის დანიშნულება:

მრავალბინიანი საცხოვრებელი სახლი

ბეგმა +5,40 ნიშნულზე მ 1:100

ტექ მაჩვენებლები

პირობითი ნიშნები:

- ნაკვეთის საზღვარი
- ჭრილის ხაზი
- არქიტექტურული ნიშნული

დამკვეთი : შპს ომან ჯგუფი

მის : ქალაქი თბილისი , გურამიშვილის გამზირსა და ხევისუბნის ქ. N2-4 -ის მიმდებარედ (ნაკვ.16/013)
ს/კ 01.12.08.016.049

თარიღი		
კორექტირება		
№	კორექტირება	თარიღი
1		
2		
3		
4		
5		
6		

საპროექტო ორგანიზაცია

თანამდებობა	გვარი	ხელმოწერა
არქიტექტორი	დ.ომანაძე	
შემსრულა	დ.ომანაძე	

საპროექტო ლოგო	მისამართი
	ქ. თბილისი ცქალდიანის 90

თარიღი	25.01.2024	
სტადია	ფორმატი	ფურცლები
პროექტი	A-3	A-000

გათბობა გაბრილების გარე აბრეშატების განთავსების ადგილი

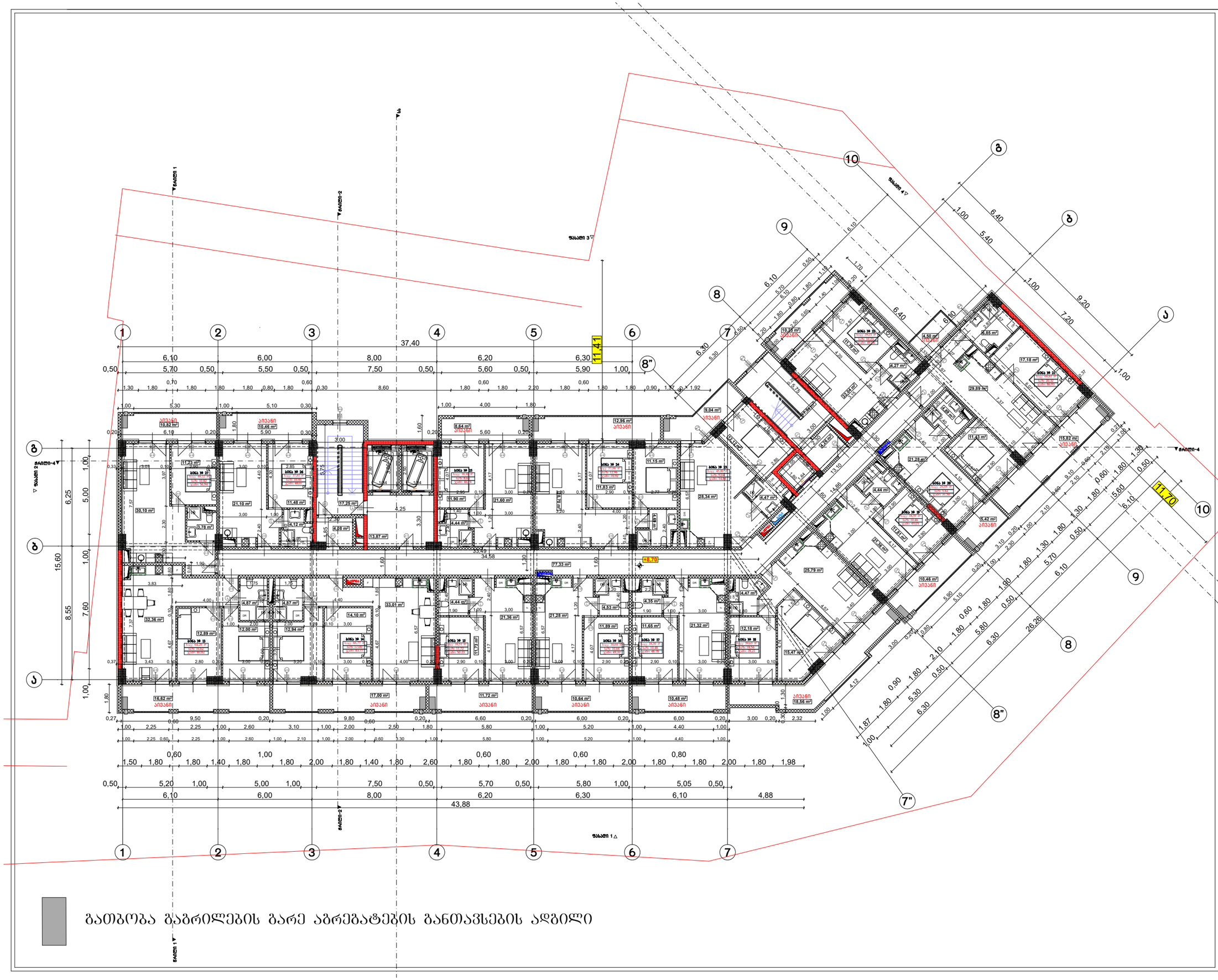
+8.70
11.41
11.70
37.40
43.88
34.58
33.49
ნაკვეთი 1
ნაკვეთი 2
ნაკვეთი 3
ნაკვეთი 4
ფასადი 1
ფასადი 2
ფასადი 3
ფასადი 4
ფასადი 4-ა
ფასადი 2-ბ
ფასადი 4-ბ
ფასადი 4-გ
ფასადი 4-დ
ფასადი 4-ე
ფასადი 4-ვ
ფასადი 4-ზ
ფასადი 4-თ
ფასადი 4-ი
ფასადი 4-კ
ფასადი 4-ლ
ფასადი 4-მ
ფასადი 4-ნ
ფასადი 4-ო
ფასადი 4-პ
ფასადი 4-ჟ
ფასადი 4-რ
ფასადი 4-ს
ფასადი 4-ტ
ფასადი 4-უ
ფასადი 4-ფ
ფასადი 4-ქ
ფასადი 4-ღ
ფასადი 4-ყ
ფასადი 4-შ
ფასადი 4-ჩ
ფასადი 4-ც
ფასადი 4-ძ
ფასადი 4-წ
ფასადი 4-ჭ
ფასადი 4-ხ
ფასადი 4-ჯ
ფასადი 4-ჰ
ფასადი 4-ჱ
ფასადი 4-ჲ
ფასადი 4-ჳ
ფასადი 4-ჴ
ფასადი 4-ჵ
ფასადი 4-ჶ
ფასადი 4-ჷ
ფასადი 4-ჸ
ფასადი 4-ჹ
ფასადი 4-ჺ
ფასადი 4-჻
ფასადი 4-ჼ
ფასადი 4-ჽ
ფასადი 4-ჾ
ფასადი 4-ჿ
ფასადი 4-᐀
ფასადი 4-ᐁ
ფასადი 4-ᐂ
ფასადი 4-ᐃ
ფასადი 4-ᐄ
ფასადი 4-ᐅ
ფასადი 4-ᐆ
ფასადი 4-ᐇ
ფასადი 4-ᐈ
ფასადი 4-ᐉ
ფასადი 4-ᐊ
ფასადი 4-ᐋ
ფასადი 4-ᐌ
ფასადი 4-ᐍ
ფასადი 4-ᐎ
ფასადი 4-ᐏ
ფასადი 4-ᐐ
ფასადი 4-ᐑ
ფასადი 4-ᐒ
ფასადი 4-ᐓ
ფასადი 4-ᐔ
ფასადი 4-ᐕ
ფასადი 4-ᐖ
ფასადი 4-ᐗ
ფასადი 4-ᐘ
ფასადი 4-ᐙ
ფასადი 4-ᐚ
ფასადი 4-ᐛ
ფასადი 4-ᐜ
ფასადი 4-ᐝ
ფასადი 4-ᐞ
ფასადი 4-ᐟ
ფასადი 4-ᐠ
ფასადი 4-ᐡ
ფასადი 4-ᐢ
ფასადი 4-ᐣ
ფასადი 4-ᐤ
ფასადი 4-ᐥ
ფასადი 4-ᐦ
ფასადი 4-ᐧ
ფასადი 4-ᐨ
ფასადი 4-ᐩ
ფასადი 4-ᐪ
ფასადი 4-ᐫ
ფასადი 4-ᐬ
ფასადი 4-ᐭ
ფასადი 4-ᐮ
ფასადი 4-ᐯ
ფასადი 4-ᐰ
ფასადი 4-ᐱ
ფასადი 4-ᐲ
ფასადი 4-ᐳ
ფასადი 4-ᐴ
ფასადი 4-ᐵ
ფასადი 4-ᐶ
ფასადი 4-ᐷ
ფასადი 4-ᐸ
ფასადი 4-ᐹ
ფასადი 4-ᐺ
ფასადი 4-ᐻ
ფასადი 4-ᐼ
ფასადი 4-ᐽ
ფასადი 4-ᐾ
ფასადი 4-ᐿ
ფასადი 4-ᑀ
ფასადი 4-ᑁ
ფასადი 4-ᑂ
ფასადი 4-ᑃ
ფასადი 4-ᑄ
ფასადი 4-ᑅ
ფასადი 4-ᑆ
ფასადი 4-ᑇ
ფასადი 4-ᑈ
ფასადი 4-ᑉ
ფასადი 4-ᑊ
ფასადი 4-ᑋ
ფასადი 4-ᑌ
ფასადი 4-ᑍ
ფასადი 4-ᑎ
ფასადი 4-ᑏ
ფასადი 4-ᑐ
ფასადი 4-ᑑ
ფასადი 4-ᑒ
ფასადი 4-ᑓ
ფასადი 4-ᑔ
ფასადი 4-ᑕ
ფასადი 4-ᑖ
ფასადი 4-ᑗ
ფასადი 4-ᑘ
ფასადი 4-ᑙ
ფასადი 4-ᑚ
ფასადი 4-ᑛ
ფასადი 4-ᑜ
ფასადი 4-ᑝ
ფასადი 4-ᑞ
ფასადი 4-ᑟ
ფასადი 4-ᑠ
ფასადი 4-ᑡ
ფასადი 4-ᑢ
ფასადი 4-ᑣ
ფასადი 4-ᑤ
ფასადი 4-ᑥ
ფასადი 4-ᑦ
ფასადი 4-ᑧ
ფასადი 4-ᑨ
ფასადი 4-ᑩ
ფასადი 4-ᑪ
ფასადი 4-ᑫ
ფასადი 4-ᑬ
ფასადი 4-ᑭ
ფასადი 4-ᑮ
ფასადი 4-ᑯ
ფასადი 4-ᑰ
ფასადი 4-ᑱ
ფასადი 4-ᑲ
ფასადი 4-ᑳ
ფასადი 4-ᑴ
ფასადი 4-ᑵ
ფასადი 4-ᑶ
ფასადი 4-ᑷ
ფასადი 4-ᑸ
ფასადი 4-ᑹ
ფასადი 4-ᑺ
ფასადი 4-ᑻ
ფასადი 4-ᑼ
ფასადი 4-ᑽ
ფასადი 4-ᑾ
ფასადი 4-ᑿ
ფასადი 4-ᒀ
ფასადი 4-ᒁ
ფასადი 4-ᒂ
ფასადი 4-ᒃ
ფასადი 4-ᒄ
ფასადი 4-ᒅ
ფასადი 4-ᒆ
ფასადი 4-ᒇ
ფასადი 4-ᒈ
ფასადი 4-ᒉ
ფასადი 4-ᒊ
ფასადი 4-ᒋ
ფასადი 4-ᒌ
ფასადი 4-ᒍ
ფასადი 4-ᒎ
ფასადი 4-ᒏ
ფასადი 4-ᒐ
ფასადი 4-ᒑ
ფასადი 4-ᒒ
ფასადი 4-ᒓ
ფასადი 4-ᒔ
ფასადი 4-ᒕ
ფასადი 4-ᒖ
ფასადი 4-ᒗ
ფასადი 4-ᒘ
ფასადი 4-ᒙ
ფასადი 4-ᒚ
ფასადი 4-ᒛ
ფასადი 4-ᒜ
ფასადი 4-ᒝ
ფასადი 4-ᒞ
ფასადი 4-ᒟ
ფასადი 4-ᒠ
ფასადი 4-ᒡ
ფასადი 4-ᒢ
ფასადი 4-ᒣ
ფასადი 4-ᒤ
ფასადი 4-ᒥ
ფასადი 4-ᒦ
ფასადი 4-ᒧ
ფასადი 4-ᒨ
ფასადი 4-ᒩ
ფასადი 4-ᒪ
ფასადი 4-ᒫ
ფასადი 4-ᒬ
ფასადი 4-ᒭ
ფასადი 4-ᒮ
ფასადი 4-ᒯ
ფასადი 4-ᒰ
ფასადი 4-ᒱ
ფასადი 4-ᒲ
ფასადი 4-ᒳ
ფასადი 4-ᒴ
ფასადი 4-ᒵ
ფასადი 4-ᒶ
ფასადი 4-ᒷ
ფასადი 4-ᒸ
ფასადი 4-ᒹ
ფასადი 4-ᒺ
ფასადი 4-ᒻ
ფასადი 4-ᒼ
ფასადი 4-ᒽ
ფასადი 4-ᒾ
ფასადი 4-ᒿ
ფასადი 4-ᓀ
ფასადი 4-ᓁ
ფასადი 4-ᓂ
ფასადი 4-ᓃ
ფასადი 4-ᓄ
ფასადი 4-ᓅ
ფასადი 4-ᓆ
ფასადი 4-ᓇ
ფასადი 4-ᓈ
ფასადი 4-ᓉ
ფასადი 4-ᓊ
ფასადი 4-ᓋ
ფასადი 4-ᓌ
ფასადი 4-ᓍ
ფასადი 4-ᓎ
ფასადი 4-ᓏ
ფასადი 4-ᓐ
ფასადი 4-ᓑ
ფასადი 4-ᓒ
ფასადი 4-ᓓ
ფასადი 4-ᓔ
ფასადი 4-ᓕ
ფასადი 4-ᓖ
ფასადი 4-ᓗ
ფასადი 4-ᓘ
ფასადი 4-ᓙ
ფასადი 4-ᓚ
ფასადი 4-ᓛ
ფასადი 4-ᓜ
ფასადი 4-ᓝ
ფასადი 4-ᓞ
ფასადი 4-ᓟ
ფასადი 4-ᓠ
ფასადი 4-ᓡ
ფასადი 4-ᓢ
ფასადი 4-ᓣ
ფასადი 4-ᓤ
ფასადი 4-ᓥ
ფასადი 4-ᓦ
ფასადი 4-ᓧ
ფასადი 4-ᓨ
ფასადი 4-ᓩ
ფასადი 4-ᓪ
ფასადი 4-ᓫ
ფასადი 4-ᓬ
ფასადი 4-ᓭ
ფასადი 4-ᓮ
ფასადი 4-ᓯ
ფასადი 4-ᓰ
ფასადი 4-ᓱ
ფასადი 4-ᓲ
ფასადი 4-ᓳ
ფასადი 4-ᓴ
ფასადი 4-ᓵ
ფასადი 4-ᓶ
ფასადი 4-ᓷ
ფასადი 4-ᓸ
ფასადი 4-ᓹ
ფასადი 4-ᓺ
ფასადი 4-ᓻ
ფასადი 4-ᓼ
ფასადი 4-ᓽ
ფასადი 4-ᓾ
ფასადი 4-ᓿ
ფასადი 4-ᔀ
ფასადი 4-ᔁ
ფასადი 4-ᔂ
ფასადი 4-ᔃ
ფასადი 4-ᔄ
ფასადი 4-ᔅ
ფასადი 4-ᔆ
ფასადი 4-ᔇ
ფასადი 4-ᔈ
ფასადი 4-ᔉ
ფასადი 4-ᔊ
ფასადი 4-ᔋ
ფასადი 4-ᔌ
ფასადი 4-ᔍ
ფასადი 4-ᔎ
ფასადი 4-ᔏ
ფასადი 4-ᔐ
ფასადი 4-ᔑ
ფასადი 4-ᔒ
ფასადი 4-ᔓ
ფასადი 4-ᔔ
ფასადი 4-ᔕ
ფასადი 4-ᔖ
ფასადი 4-ᔗ
ფასადი 4-ᔘ
ფასადი 4-ᔙ
ფასადი 4-ᔚ
ფასადი 4-ᔛ
ფასადი 4-ᔜ
ფასადი 4-ᔝ
ფასადი 4-ᔞ
ფასადი 4-ᔟ
ფასადი 4-ᔠ
ფასადი 4-ᔡ
ფასადი 4-ᔢ
ფასადი 4-ᔣ
ფასადი 4-ᔤ
ფასადი 4-ᔥ
ფასადი 4-ᔦ
ფასადი 4-ᔧ
ფასადი 4-ᔨ
ფასადი 4-ᔩ
ფასადი 4-ᔪ
ფასადი 4-ᔫ
ფასადი 4-ᔬ
ფასადი 4-ᔭ
ფასადი 4-ᔮ
ფასადი 4-ᔯ
ფასადი 4-ᔰ
ფასადი 4-ᔱ
ფასადი 4-ᔲ
ფასადი 4-ᔳ
ფასადი 4-ᔴ
ფასადი 4-ᔵ
ფასადი 4-ᔶ
ფასადი 4-ᔷ
ფასადი 4-ᔸ
ფასადი 4-ᔹ
ფასადი 4-ᔺ
ფასადი 4-ᔻ
ფასადი 4-ᔼ
ფასადი 4-ᔽ
ფასადი 4-ᔾ
ფასადი 4-ᔿ
ფასადი 4-ᕀ
ფასადი 4-ᕁ
ფასადი 4-ᕂ
ფასადი 4-ᕃ
ფასადი 4-ᕄ
ფასადი 4-ᕅ
ფასადი 4-ᕆ
ფასადი 4-ᕇ
ფასადი 4-ᕈ
ფასადი 4-ᕉ
ფასადი 4-ᕊ
ფასადი 4-ᕋ
ფასადი 4-ᕌ
ფასადი 4-ᕍ
ფასადი 4-ᕎ
ფასადი 4-ᕏ
ფასადი 4-ᕐ
ფასადი 4-ᕑ
ფასადი 4-ᕒ
ფასადი 4-ᕓ
ფასადი 4-ᕔ
ფასადი 4-ᕕ
ფასადი 4-ᕖ
ფასადი 4-ᕗ
ფასადი 4-ᕘ
ფასადი 4-ᕙ
ფასადი 4-ᕚ
ფასადი 4-ᕛ
ფასადი 4-ᕜ
ფასადი 4-ᕝ
ფასადი 4-ᕞ
ფასადი 4-ᕟ
ფასადი 4-ᕠ
ფასადი 4-ᕡ
ფასადი 4-ᕢ
ფასადი 4-ᕣ
ფასადი 4-ᕤ
ფასადი 4-ᕥ
ფასადი 4-ᕦ
ფასადი 4-ᕧ
ფასადი 4-ᕨ
ფასადი 4-ᕩ
ფასადი 4-ᕪ
ფასადი 4-ᕫ
ფასადი 4-ᕬ
ფასადი 4-ᕭ
ფასადი 4-ᕮ
ფასადი 4-ᕯ
ფასადი 4-ᕰ
ფასადი 4-ᕱ
ფასადი 4-ᕲ
ფასადი 4-ᕳ
ფასადი 4-ᕴ
ფასადი 4-ᕵ
ფასადი 4-ᕶ
ფასადი 4-ᕷ
ფასადი 4-ᕸ
ფასადი 4-ᕹ
ფასადი 4-ᕺ
ფასადი 4-ᕻ
ფასადი 4-ᕼ
ფასადი 4-ᕽ
ფასადი 4-ᕾ
ფასადი 4-ᕿ
ფასადი 4-ᖀ
ფასადი 4-ᖁ
ფასადი 4-ᖂ
ფასადი 4-ᖃ
ფასადი 4-ᖄ
ფასადი 4-ᖅ
ფასადი 4-ᖆ
ფასადი 4-ᖇ
ფასადი 4-ᖈ
ფასადი 4-ᖉ
ფასადი 4-ᖊ
ფასადი 4-ᖋ
ფასადი 4-ᖌ
ფასადი 4-ᖍ
ფასადი 4-ᖎ
ფასადი 4-ᖏ
ფასადი 4-ᖐ
ფასადი 4-ᖑ
ფასადი 4-ᖒ
ფასადი 4-ᖓ
ფასადი 4-ᖔ
ფასადი 4-ᖕ
ფასადი 4-ᖖ
ფასადი 4-ᖗ
ფასადი 4-ᖘ
ფასადი 4-ᖙ
ფასადი 4-ᖚ
ფასადი 4-ᖛ
ფასადი 4-ᖜ
ფასადი 4-ᖝ
ფასადი 4-ᖞ
ფასადი 4-ᖟ
ფასადი 4-ᖠ
ფასადი 4-ᖡ
ფასადი 4-ᖢ
ფასადი 4-ᖣ
ფასადი 4-ᖤ
ფასადი 4-ᖥ
ფასადი 4-ᖦ
ფასადი 4-ᖧ
ფასადი 4-ᖨ
ფასადი 4-ᖩ
ფასადი 4-ᖪ
ფასადი 4-ᖫ
ფასადი 4-ᖬ
ფასადი 4-ᖭ
ფასადი 4-ᖮ
ფასადი 4-ᖯ
ფასადი 4-ᖰ
ფასადი 4-ᖱ
ფასადი 4-ᖲ
ფასადი 4-ᖳ
ფასადი 4-ᖴ
ფასადი 4-ᖵ
ფასადი 4-ᖶ
ფასადი 4-ᖷ
ფასადი 4-ᖸ
ფასადი 4-ᖹ
ფასადი 4-ᖺ
ფასადი 4-ᖻ
ფასადი 4-ᖼ
ფასადი 4-ᖽ
ფასადი 4-ᖾ
ფასადი 4-ᖿ
ფასადი 4-ᗀ
ფასადი 4-ᗁ
ფასადი 4-ᗂ
ფასადი 4-ᗃ
ფასადი 4-ᗄ
ფასადი 4-ᗅ
ფასადი 4-ᗆ
ფასადი 4-ᗇ
ფასადი 4-ᗈ
ფასადი 4-ᗉ
ფასადი 4-ᗊ
ფასადი 4-ᗋ
ფასადი 4-ᗌ
ფასადი 4-ᗍ
ფასადი 4-ᗎ
ფასადი 4-ᗏ
ფასადი 4-ᗐ
ფასადი 4-ᗑ
ფასადი 4-ᗒ
ფასადი 4-ᗓ
ფასადი 4-ᗔ
ფასადი 4-ᗕ
ფასადი 4-ᗖ
ფასადი 4-ᗗ
ფასადი 4-ᗘ
ფასადი 4-ᗙ
ფასადი 4-ᗚ
ფასადი 4-ᗛ
ფასადი 4-ᗜ
ფასადი 4-ᗝ
ფასადი 4-ᗞ
ფასადი 4-ᗟ
ფასადი 4-ᗠ
ფასადი 4-ᗡ
ფასადი 4-ᗢ
ფასადი 4-ᗣ
ფასადი 4-ᗤ
ფასადი 4-ᗥ
ფასადი 4-ᗦ
ფასადი 4-ᗧ
ფასადი 4-ᗨ
ფასადი 4-ᗩ
ფასადი 4-ᗪ
ფასადი 4-ᗫ
ფასადი 4-ᗬ
ფასადი 4-ᗭ
ფასადი 4-ᗮ
ფასადი 4-ᗯ
ფასადი 4-ᗰ
ფასადი 4-ᗱ
ფასადი 4-ᗲ
ფასადი 4-ᗳ
ფასადი 4-ᗴ
ფასადი 4-ᗵ
ფასადი 4-ᗶ
ფასადი 4-ᗷ
ფასადი 4-ᗸ
ფასადი 4-ᗹ
ფასადი 4-ᗺ
ფასადი 4-ᗻ
ფასადი 4-ᗼ
ფასადი 4-ᗽ
ფასადი 4-ᗾ
ფასადი 4-ᗿ
ფასადი 4-ᘀ
ფასადი 4-ᘁ
ფასადი 4-ᘂ
ფასადი 4-ᘃ
ფასადი 4-ᘄ
ფასადი 4-ᘅ
ფასადი 4-ᘆ
ფასადი 4-ᘇ
ფასადი 4-ᘈ
ფასადი 4-ᘉ
ფასადი 4-ᘊ
ფასადი 4-ᘋ
ფასადი 4-ᘌ
ფასადი 4-ᘍ
ფასადი 4-ᘎ
ფასადი 4-ᘏ
ფასადი 4-ᘐ
ფასადი 4-ᘑ
ფასადი 4-ᘒ
ფასადი 4-ᘓ
ფასადი 4-ᘔ
ფასადი 4-ᘕ
ფასადი 4-ᘖ
ფასადი 4-ᘗ
ფასადი 4-ᘘ
ფასადი 4-ᘙ
ფასადი 4-ᘚ
ფასადი 4-ᘛ
ფასადი 4-ᘜ
ფასადი 4-ᘝ
ფასადი 4-ᘞ
ფასადი 4-ᘟ
ფასადი 4-ᘠ
ფასადი 4-ᘡ
ფასადი 4-ᘢ
ფასადი 4-ᘣ
ფასადი 4-ᘤ
ფასადი 4-ᘥ
ფასადი 4-ᘦ
ფასადი 4-ᘧ
ფასადი 4-ᘨ
ფასადი 4-ᘩ
ფასადი 4-ᘪ
ფასადი 4-ᘫ
ფასადი 4-ᘬ
ფასადი 4-ᘭ
ფასადი 4-ᘮ
ფასადი 4-ᘯ
ფასადი 4-ᘰ
ფასადი 4-ᘱ
ფასადი 4-ᘲ
ფასადი 4-ᘳ
ფასადი 4-ᘴ
ფასადი 4-ᘵ
ფასადი 4-ᘶ
ფასადი 4-ᘷ
ფასადი 4-ᘸ
ფასადი 4-ᘹ
ფასადი 4-ᘺ
ფასადი 4-ᘻ
ფასადი 4-ᘼ
ფასადი 4-ᘽ
ფასადი 4-ᘾ
ფასადი 4-ᘿ
ფასადი 4-ᙀ
ფასადი 4-ᙁ
ფასადი 4-ᙂ
ფასადი 4-ᙃ
ფასადი 4-ᙄ
ფასადი 4-ᙅ
ფასადი 4-ᙆ
ფასადი 4-ᙇ
ფასადი 4-ᙈ
ფასადი 4-ᙉ
ფასადი 4-ᙊ
ფასადი 4-ᙋ
ფასადი 4-ᙌ
ფასადი 4-ᙍ
ფასადი 4-ᙎ
ფასადი 4-ᙏ
ფასადი 4-ᙐ
ფასადი 4-ᙑ
ფასადი 4-ᙒ
ფასადი 4-ᙓ
ფასადი 4-ᙔ
ფასადი 4-ᙕ
ფასადი 4-ᙖ
ფასადი 4-ᙗ
ფასადი 4-ᙘ
ფასადი 4-ᙙ
ფასადი 4-ᙚ
ფასადი 4-ᙛ
ფასადი 4-ᙜ
ფასადი 4-ᙝ
ფასადი 4-ᙞ
ფასადი 4-ᙟ
ფასადი 4-ᙠ
ფასადი 4-ᙡ
ფასადი 4-ᙢ
ფასადი 4-ᙣ
ფასადი 4-ᙤ
ფასადი 4-ᙥ
ფასადი 4-ᙦ
ფასადი 4-ᙧ
ფასადი 4-ᙨ
ფასადი 4-ᙩ
ფასადი 4-ᙪ
ფასადი 4-ᙫ
ფასადი 4-ᙬ
ფასადი 4-᙭
ფასადი 4-᙮
ფასადი 4-ᙯ
ფასადი 4-ᙰ
ფასადი 4-ᙱ
ფასადი 4-ᙲ
ფასადი 4-ᙳ
ფასადი 4-ᙴ
ფასადი 4-ᙵ
ფასადი 4-ᙶ
ფასადი 4-ᙷ
ფასადი 4-ᙸ
ფასადი 4-ᙹ
ფასადი 4-ᙺ
ფასადი 4-ᙻ
ფასადი 4-ᙼ
ფასადი 4-ᙽ
ფასადი 4-ᙾ
ფასადი 4-ᙿ
ფასადი 4- 
ფასადი 4-ᚁ
ფასადი 4-ᚂ
ფასადი 4-ᚃ
ფასადი 4-ᚄ
ფასადი 4-ᚅ
ფასადი 4-ᚆ
ფასადი 4-ᚇ
ფასადი 4-ᚈ
ფასადი 4-ᚉ
ფასადი 4-ᚊ
ფასადი 4-ᚋ
ფასადი 4-ᚌ
ფასადი 4-ᚍ
ფასადი 4-ᚎ
ფასადი 4-ᚏ
ფასადი 4-ᚐ
ფასადი 4-ᚑ
ფასადი 4-ᚒ
ფასადი 4-ᚓ
ფასადი 4-ᚔ
ფასადი 4-ᚕ
ფასადი 4-ᚖ
ფასადი 4-ᚗ
ფასადი 4-ᚘ
ფასადი 4-ᚙ
ფასადი 4-ᚚ
ფასადი 4-᚛
ფასადი 4-᚜
ფასადი 4-᚝
ფასადი 4-᚞
ფასადი 4-᚟
ფასადი 4-ᚠ
ფასადი 4-ᚡ
ფასადი 4-ᚢ
ფასადი 4-ᚣ
ფასადი 4-ᚤ
ფასადი 4-ᚥ
ფასადი 4-ᚦ
ფასადი 4-ᚧ
ფასადი 4-ᚨ
ფასადი 4-ᚩ
ფასადი 4-ᚪ
ფასადი 4-ᚫ
ფასადი 4-ᚬ
ფასადი 4-ᚭ
ფასადი 4-ᚮ
ფასადი 4-ᚯ
ფასადი 4-ᚰ
ფასადი 4-ᚱ
ფასადი 4-ᚲ
ფასადი 4-ᚳ
ფასადი 4-ᚴ
ფასადი 4-ᚵ
ფასადი 4-ᚶ
ფასადი 4-ᚷ
ფასადი 4-ᚸ
ფასადი 4-ᚹ
ფასადი 4-ᚺ
ფასადი 4-ᚻ
ფასადი 4-ᚼ
ფასადი 4-ᚽ
ფასადი 4-ᚾ
ფასადი 4-ᚿ
ფასადი 4-ᛀ
ფასადი 4-ᛁ
ფასადი 4-ᛂ
ფასადი 4-ᛃ
ფასადი 4-ᛄ
ფასადი 4-ᛅ
ფასადი 4-ᛆ
ფასადი 4-ᛇ
ფასადი 4-ᛈ
ფასადი 4-ᛉ
ფასადი 4-ᛊ
ფასადი 4-ᛋ
ფასადი 4-ᛌ
ფასადი 4-ᛍ
ფასადი 4-ᛎ
ფასადი 4-ᛏ
ფასადი 4-ᛐ
ფასადი 4-ᛑ
ფასადი 4-ᛒ
ფასადი 4-ᛓ
ფასადი 4-ᛔ
ფასადი 4-ᛕ
ფასადი 4-ᛖ
ფასადი 4-ᛗ
ფასადი 4-ᛘ
ფასადი 4-ᛙ
ფასადი 4-ᛚ
ფასადი 4-ᛛ
ფასადი 4-ᛜ
ფასადი 4-ᛝ
ფასადი 4-ᛞ
ფასადი 4-ᛟ
ფასადი 4-ᛠ
ფასადი 4-ᛡ
ფასადი 4-ᛢ
ფასადი 4-ᛣ
ფასადი 4-ᛤ
ფასადი 4-ᛥ
ფასადი 4-ᛦ
ფასადი 4-ᛧ
ფასადი 4-ᛨ
ფასადი 4-ᛩ
ფასადი 4-ᛪ
ფასადი 4-᛫
ფასადი 4-᛬
ფასადი 4-᛭
ფასადი 4-ᛮ
ფასადი 4-ᛯ
ფასადი 4-ᛰ
ფასადი 4-ᛱ
ფასადი 4-ᛲ
ფასადი 4-ᛳ
ფასადი 4-ᛴ
ფასადი 4-ᛵ
ფასადი 4-ᛶ
ფასადი 4-ᛷ
ფასადი 4-ᛸ
ფასადი 4-᛹
ფასადი 4-᛺
ფასადი 4-᛻
ფასადი 4-᛼
ფასადი 4-᛽
ფასადი 4-᛾
ფასადი 4-᛿
ფასადი 4-ᜀ
ფასადი 4-ᜁ
ფასადი 4-ᜂ
ფასადი 4-ᜃ
ფასადი 4-ᜄ
ფასადი 4-ᜅ
ფასადი 4-ᜆ
ფასადი 4-ᜇ
ფასადი 4-ᜈ
ფასადი 4-ᜉ
ფასადი 4-ᜊ
ფასადი 4-ᜋ
ფასადი 4-ᜌ
ფასადი 4-ᜍ
ფასადი 4-ᜎ
ფასადი 4-ᜏ
ფასადი 4-ᜐ
ფასადი 4-ᜑ
ფასადი 4-ᜒ
ფასადი 4-ᜓ
ფასადი 4-᜔
ფასადი 4-᜕
ფასადი 4-᜖
ფასადი 4-᜗
ფასადი 4-᜘
ფასადი 4-᜙
ფასადი 4-᜚
ფასადი 4-᜛
ფასადი 4-᜜
ფასადი 4-᜝
ფასადი 4-᜞
ფასადი 4-ᜟ
ფასადი 4-ᜠ
ფასადი 4-ᜡ
ფასადი 4-ᜢ
ფასადი 4-ᜣ
ფასადი 4-ᜤ
ფასადი 4-ᜥ
ფასადი 4-ᜦ
ფასადი 4-ᜧ
ფასადი 4-ᜨ
ფასადი 4-ᜩ
ფასადი 4-ᜪ
ფასადი 4-ᜫ
ფასადი 4-ᜬ
ფასადი 4-ᜭ
ფასადი 4-ᜮ
ფასადი 4-ᜯ
ფასადი 4-ᜰ
ფასადი 4-ᜱ
ფასადი 4-ᜲ
ფასადი 4-ᜳ
ფასადი 4-᜴
ფასადი 4-᜵
ფასადი 4-᜶
ფასადი 4-᜷
ფასადი 4-᜸
ფასადი 4-᜹
ფასადი 4-᜺
ფასადი 4-᜻
ფასადი 4-᜼
ფასადი 4-᜽
ფასადი 4-᜾
ფასადი 4-᜿
ფასადი 4-ᝀ
ფასადი 4-ᝁ
ფასადი 4-ᝂ
ფასადი 4-ᝃ
ფასადი 4-ᝄ
ფასადი 4-ᝅ
ფასადი 4-ᝆ
ფასადი 4-ᝇ
ფასადი 4-ᝈ
ფასადი 4-ᝉ
ფასადი 4-ᝊ
ფასადი 4-ᝋ
ფასადი 4-ᝌ
ფასადი 4-ᝍ
ფასადი 4-ᝎ
ფასადი 4-ᝏ
ფასადი 4-ᝐ
ფასადი 4-ᝑ
ფასადი 4-ᝒ
ფასადი 4-ᝓ
ფასადი 4-᝔
ფასადი 4-᝕
ფასადი 4-᝖
ფასადი 4-᝗
ფასადი 4-᝘
ფასადი 4-᝙
ფასადი 4-᝚
ფასადი 4-᝛
ფასადი 4-᝜
ფასადი 4-᝝
ფასადი 4-᝞
ფასადი 4-᝟
ფასადი 4-ᝠ
ფასადი 4-ᝡ
ფასადი 4-ᝢ
ფასადი 4-ᝣ
ფასადი 4-ᝤ
ფასადი 4-ᝥ
ფასადი 4-ᝦ
ფასადი 4-ᝧ
ფასადი 4-ᝨ
ფასადი 4-ᝩ
ფასადი 4-ᝪ
ფასადი 4-ᝫ
ფასადი 4-ᝬ
ფასადი 4-᝭
ფასადი 4-ᝮ
ფასადი 4-ᝯ
ფასადი 4-ᝰ
ფასადი 4-᝱
ფასადი 4-ᝲ
ფასადი 4-ᝳ
ფასადი 4-᝴
ფასადი 4-᝵
ფასადი 4-᝶
ფასადი 4-᝷
ფასადი 4-᝸
ფასადი 4-᝹
ფასადი 4-᝺
ფასადი 4-᝻
ფასადი 4-᝼
ფასადი 4-᝽
ფასადი 4-᝾
ფასადი 4-᝿
ფასადი 4-ក
ფასადი 4-ខ
ფასადი 4-គ
ფასადი 4-ឃ
ფასადი 4-ង
ფასადი 4-ច
ფასადი 4-ឆ
ფასადი 4-ជ
ფასადი 4-ឈ
ფასადი 4-ញ
ფასადი 4-ដ
ფასადი 4-ឋ
ფასადი 4-ឌ
ფასადი 4-ឍ
ფასადი 4-ណ
ფასადი 4-ត
ფასადი 4-ថ
ფასადი 4-ទ
ფასადი 4-ធ
ფასადი 4-ន
ფასადი 4-ប
ფასადი 4-ផ
ფასადი 4-ព
ფასადი 4-ភ
ფასადი 4-ម
ფასადი 4-យ
ფასადი 4-រ
ფასადი 4-ល
ფასადი 4-វ
ფასადი 4-ශ
ფასადი 4-ෂ
ფასადი 4-ස
ფასადი 4-හ
ფასადი 4-ළ
ფასადი 4-ෆ
ფასადი 4-෇
ფასადი 4-෈
ფასადი 4-෉
ფასადი 4-්
ფასადი 4-ා
ფასადი 4-ැ
ფასადი 4-ෑ
ფასადი 4-ි
ფასადი 4-ී
ფასადი 4-ු
ფასადი 4-ූ
ფასადი 4-ෘ
ფასადი 4-ෙ
ფასადი 4-ේ
ფასადი 4-ෛ
ფასადი 4-ො
ფასადი 4-ෝ
ფასადი 4-ෞ
ფასადი 4-ෟ
ფასადი 4-ෲ
ფასადი 4-ෳ
ფასადი 4-෴
ფასადი 4-฀
ფასადი 4-ก
ფასადი 4-ข
ფასადი 4-ฃ
ფასადი 4-ค
ფასადი 4-ฅ
ფასადი 4-ฆ
ფასადი 4-ง
ფასადი 4-จ
ფასადი 4-ฉ
ფასადი 4-ช
ფასადი 4-ซ
ფასადი 4-ฌ
ფასადი 4-ญ
ფასადი 4-ฎ
ფასადი 4-ฏ
ფასადი 4-ฐ
ფასადი 4-ฑ
ფასადი 4-ฒ
ფასადი 4-ณ
ფასადი 4-ด
ფასადი 4-ต
ფასადი 4-ถ
ფასადი 4-ท
ფასადი 4-ธ
ფასადი 4-น
ფასადი 4-บ
ფასადი 4-ป
ფასადი 4-ผ
ფასადი 4-ฝ
ფასადი 4-พ
ფასადი 4-ฟ
ფასადი 4-ภ
ფასადი 4-ม
ფასადი 4-ย
ფასადი 4-ร
ფასადი 4-ฤ
ფასადი 4-ล
ფასადი 4-ฦ
ფასადი 4-ว
ფასადი 4-ศ
ფასადი 4-ษ
ფასადი 4-ส
ფასადი 4-ห
ფასადი 4-ฬ
ფასადი 4-อ
ფასადი 4-ฮ
ფასადი 4-ฯ
ფასადი 4-ะ
ფასადი 4-ั
ფასადი 4-า
ფასადი 4-ำ
ფასადი 4-ิ
ფასადი 4-ี
ფასადი 4-ึ
ფასადი 4-ื
ფასადი 4-ุ
ფასადი 4-ู
ფასადი 4-ฺ
ფასადი 4-฻
ფასადი 4-฼
ფასადი 4-฽
ფასადი 4-฾
ფასადი 4-฿
ფასადი 4-เ
ფასადი 4-แ
ფასადი 4-โ
ფასადი 4-ใ
ფასადი 4-ไ
ფასადი 4-ๅ
ფასადი 4-ๆ
ფასადი 4-็
ფასადი 4-่
ფასადი 4-้
ფასადი 4-๊
ფასადი 4-๋
ფასადი 4-์
ფასადი 4-ํ
ფასადი 4-๎
ფასადი 4-๏
ფასადი 4-๐
ფასადი 4-๑
ფასადი 4-๒
ფასადი 4-๓
ფასადი 4-๔
ფასადი 4-๕
ფასადი 4-๖
ფასადი 4-๗
ფასადი 4-๘
ფასადი 4-๙
ფასადი 4-๚
ფასადი 4-๛
ფასადი 4-๜
ფასადი 4-๝
ფასადი 4-๞
ფასადი 4-๟
ფასადი 4-๠
ფასადი 4-๡
ფასადი 4-๢
ფასადი 4-๣
ფასადი 4-๤
ფასადი 4-๥
ფასადი 4-๦
ფასადი 4-๧
ფასადი 4-๨
ფასადი 4-๩
ფასადი 4-๪
ფასადი 4-๫
ფასადი 4-๬
ფასადი 4-๭
ფასადი 4-๮
ფასადი 4-๯
ფასადი 4-๰
ფასადი 4-๱
ფასადი 4-๲
ფასადი 4-๳
ფასადი 4-๴
ფასადი 4-๵
ფასადი 4-๶
ფასადი 4-๷
ფასადი 4-๸
ფასადი 4-๹
ფასადი 4-๺
ფასადი 4-๻
ფასადი 4-๼
ფასადი 4-๽
ფასადი 4-๾
ფასადი 4-๿
ფასადი 4-ເ
ფასადი 4-ແ
ფასადი 4-ໂ
ფასადი 4-ໃ
ფასადი 4-ໄ
ფასადი 4-ๅ
ფასადი 4-ๆ
ფასადი 4-็
ფასადი 4-่
ფასადი 4-้
ფასადი 4-๊
ფასადი 4-๋
ფასადი 4-์
ფასადი 4-ໍ
ფასადი 4-ໍ
ფასადი 4-ໍ

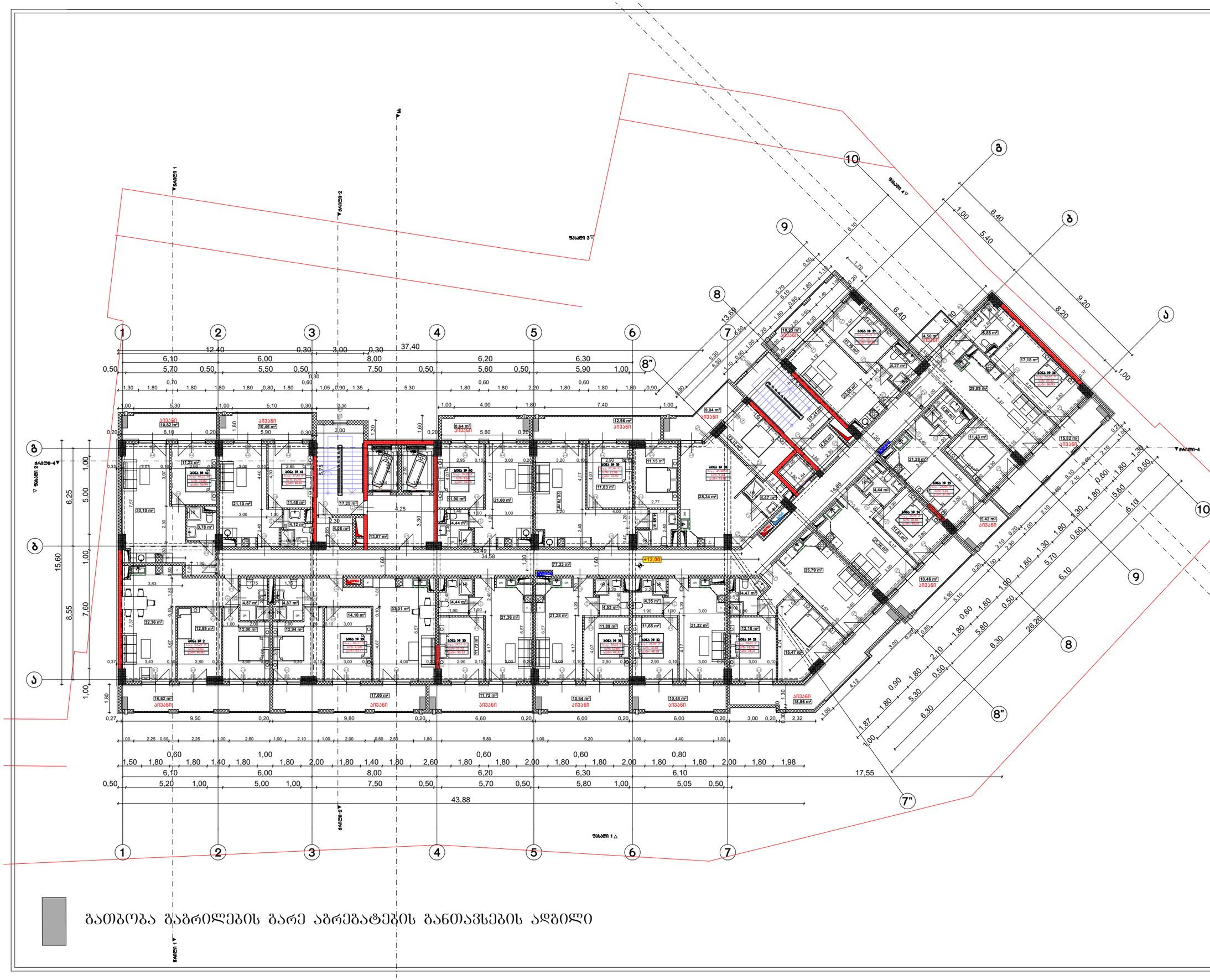

ფორმატი A-3	თბილისი 2024წ.		ფაილის სახელი
	დკვეთა №		

შენობა ნაგებობის დასახელება:

მრავალბინიანი საცხოვრებელი სახლი

გეგმა +12,00 ნიშნულზე მ 1:100

ტექ მაჩვენებლები

პირობითი ნიშნები:

- ნაკვეთის საზღვარი
- ჭრილის ხაზი
- არქიტექტურული ნიშნული

დამკვეთი : შპს ომან ჯგუფი

მის : ქალაქი თბილისი , გურამიშვილის გამზირსა და ხევისუბნის ქ. N2-4 -ის მიმდებარედ (ნაკვ.16/013)
ს/კ 01.12.08.016.049

თარიღი		
კორექტირება		
№	კორექტირება	თარიღი
1		
2		
3		
4		
5		
6		

საპროექტო ორგანიზაცია

თანამდებობა	გვარი	ხელმოწერა
არქიტექტორი	დ.ომანაძე	
შემსრულა	დ.ომანაძე	

საპროექტო ლოგო	მისამართი
	ქ. თბილისი ცქალდიანის 90

თარიღი	25.01.2024	
სტადია	ფორმატი	ფურცლები
პროექტი	A-3	A-000

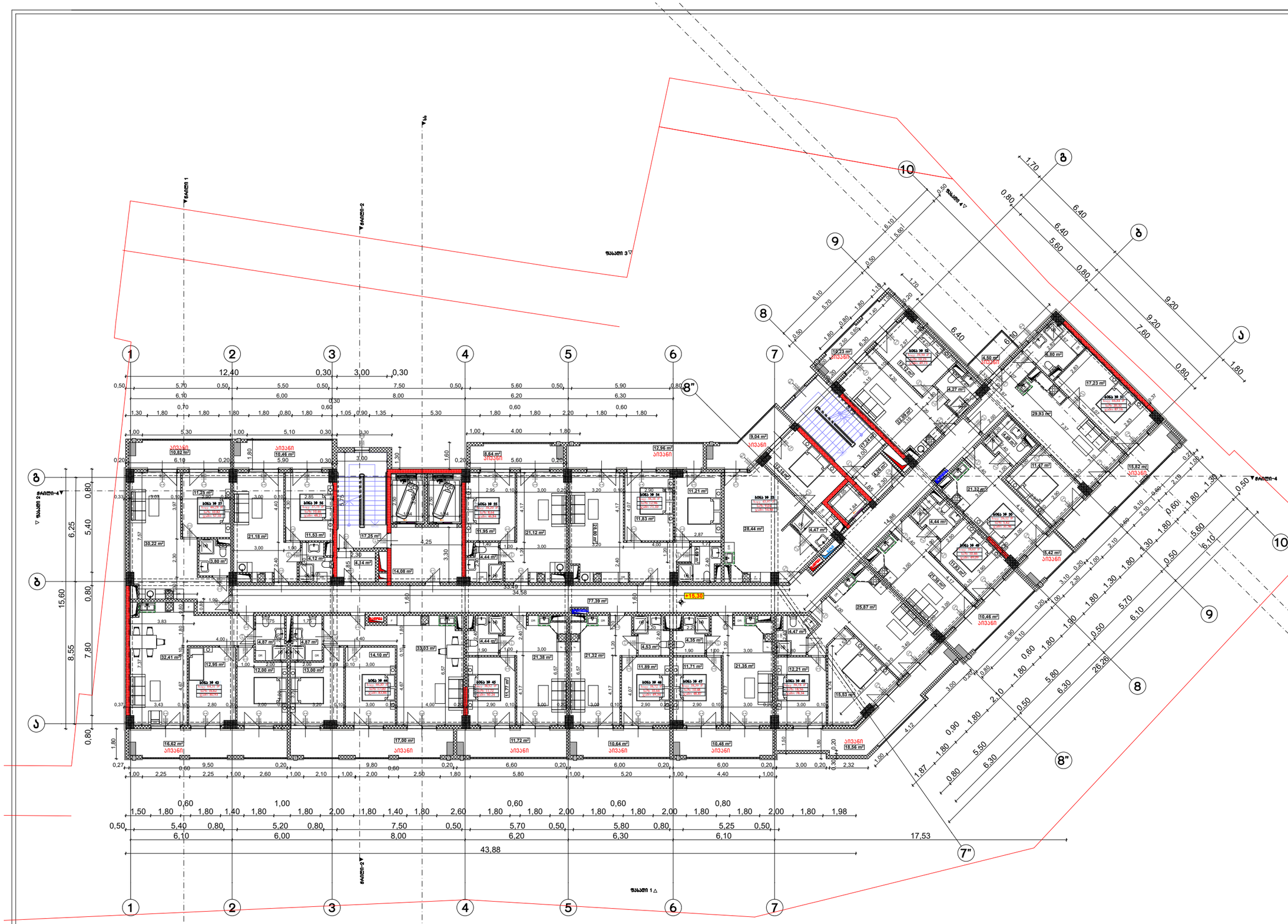

ფორმატი A-3	თბილისი 2024წ.	ფაილის სახელი
	დაკვეთა №	

შენობა ნაგებობის დანიშნულება:

მრავალბინიანი საცხოვრებელი სახლი

გეგმა +15,30 ნიშნულზე მ 1:100

ტექ მაჩვენებლები

პირობითი ნიშნები:

- ნაკვეთის საზღვარი
- ჭრილის ხაზი
- არქიტექტურული ნიშნული

დამკვეთი : შპს ომან ჯაფარი

მის : ქალაქი თბილისი , გურამიშვილის გამზირსა და ხევისუბნის ქ. N2-4 -ის მიმდებარედ (ნაკვ.16/013)
ს/კ 01.12.08.016.049

თარიღი		
კორექტირება		
№	კორექტირება	თარიღი
1		
2		
3		
4		
5		
6		

საპროექტო ორგანიზაცია

თანამდებობა	გვარი	ხელმოწერა
არქიტექტორი	დ.ომანაძე	
შემსრულა	დ.ომანაძე	

საპროექტო ლოგო	მისამართი
	ქ. თბილისი ცდაღიანის 90

თარიღი	25.01.2024	
სტადია	ფორმატი	შეკრებები
პროექტი	A-3	A-000

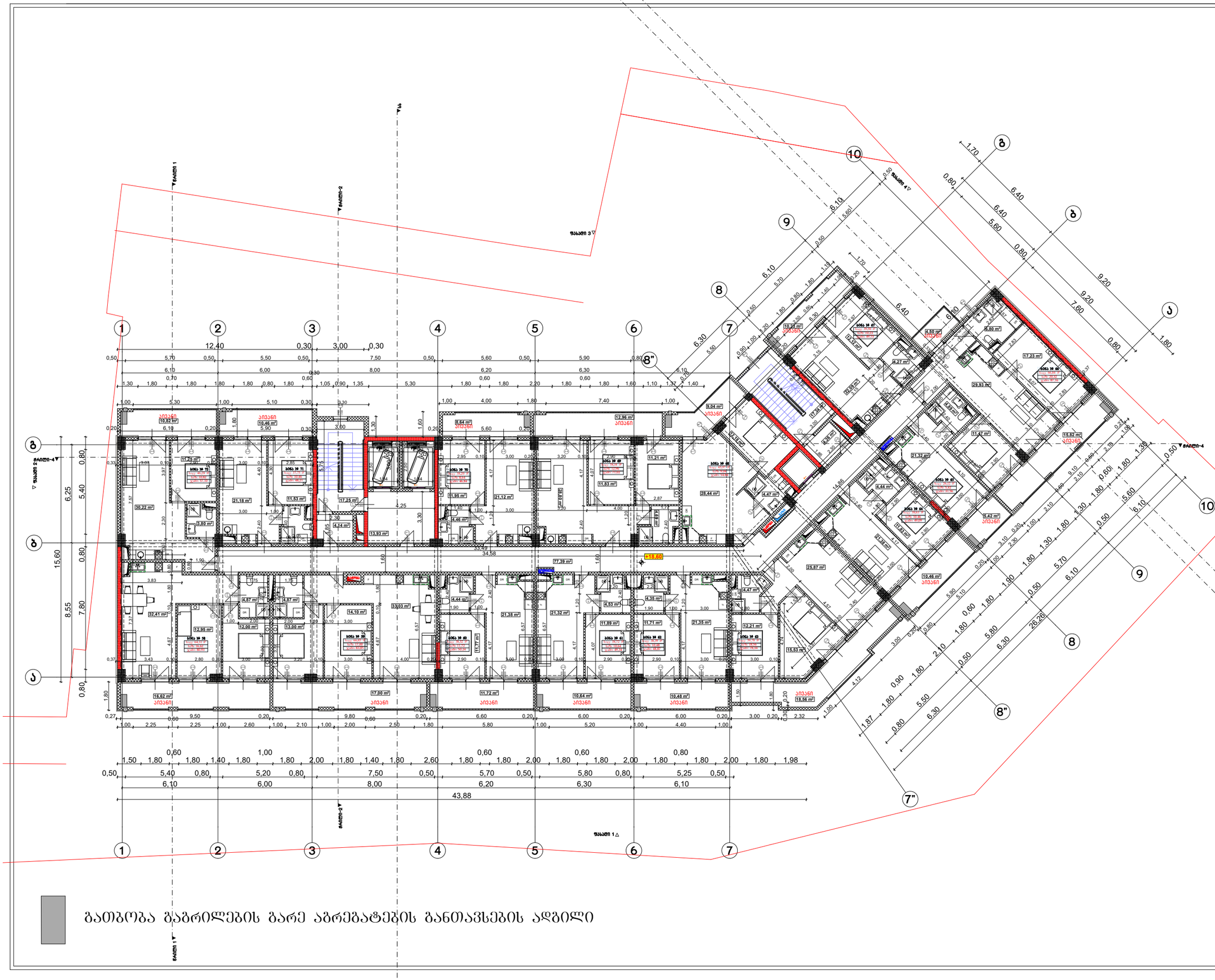

ფორმატი A-3	თბილისი 2024წ.	ფაილის სახელი
	დაკვეთა №	

შენობა ნაგებობის დანიშნულება:

მრავალბინიანი საცხოვრებელი სახლი

გეგმა +18,60 ნიშნულზე მ 1:100

ტექ მაჩვენებლები

პირობითი ნიშნები:

- ნაკვეთის საზღვარი
- ჭრილის ხაზი
- არქიტექტურული ნიშნული

დამკვეთი : შპს ომან ჯგუფი

მის : ქალაქი თბილისი , გურამიშვილის გამზირსა და ხევისუბნის ქ. N2-4 -ის მიმდებარედ (ნაკვ.16/013)
ს/კ 01.12.08.016.049

თარიღი კორექტირება		
№	კორექტირება	თარიღი
1		
2		
3		
4		
5		
6		

საპროექტო ორგანიზაცია

თანამდებობა	გვარი	ხელმოწერა
არქიტექტორი	დ.ომანაძე	
შემსრულა	დ.ომანაძე	

საპროექტო ლოგო	მისამართი
	ქ. თბილისი ცდაღიანის 90

თარიღი	25.01.2024	
სტადია	ფორმატი	ფურცლები
პროექტი	A-3	A-000

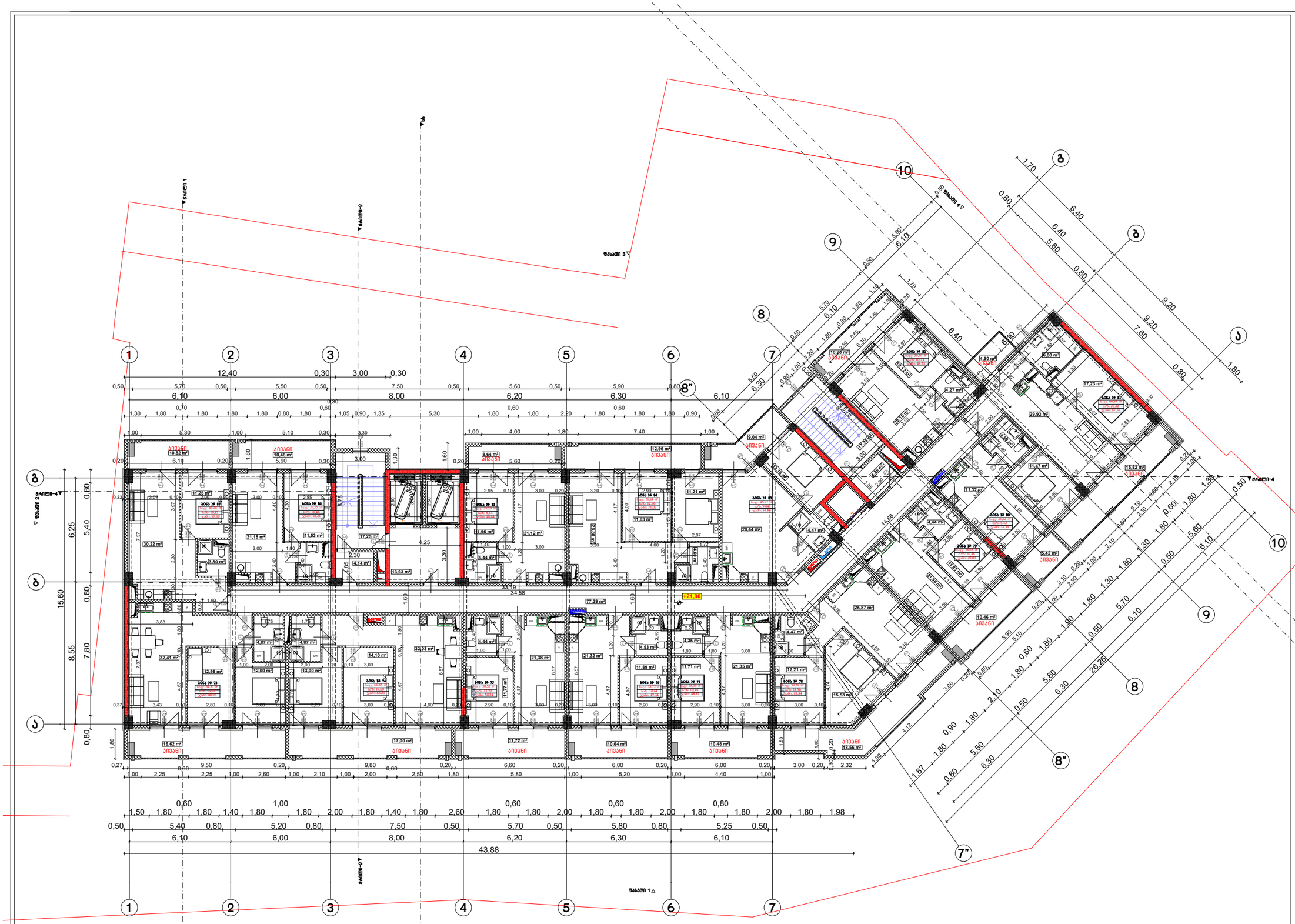

ფორმატი A-3	თბილისი 2024წ.	ფაილის სახელი
	დაკვეთა №	

შენობა ნაგებობის დასახელება:

მრავალბინიანი საცხოვრებელი სახლი

გეგმა +21,90 ნიშნულზე მ 1:100

ტექ მაჩვენებლები

ჰაეროვანი ნიშნები:

- ნაკვეთის საზღვარი
- ჭრილის ხაზი
- არქიტექტურული ნიშნული

დამკვეთი : შპს ომან ჯაფარი

მის : ქალაქი თბილისი , გურამიშვილის გამზირსა და ხევისუბნის ქ. N2-4 -ის მიმდებარედ (ნაკვ.16/013) ს/კ 01.12.08.016.049

თარიღი		
კორექტირება		
№	კორექტირება	თარიღი
1		
2		
3		
4		
5		
6		

საპროექტო ორგანიზაცია

თანამდებობა	გვარი	ხელმოწერა
არქიტექტორი	დ.ომანაძე	
შემსრულა	დ.ომანაძე	

საპროექტო ლოგო	მისამართი
	ქ. თბილისი ცქნდიანის 90

თარიღი	25.01.2024	
სტადია	ფორმატი	ფურცლები
პროექტი	A-3	A-000

ფორმატი A-3	თბილისი 2024წ.	ფაილის სახელი
	დაკვეთა №	

შენობა ნაგებობის დანიშნულება:

მრავალბინიანი საცხოვრებელი სახლი

გეგმა +25,20 ნიშნულზე მ 1:100

ტექ მაჩვენებლები

ჰიდროგეოლოგიური ნიშნები:

- ნაკვეთის საზღვარი
- ჭრილის ხაზი
- არქიტექტურული ნიშნული

დამკვეთი : შპს ომან ჯგუფი

მის : ქალაქი თბილისი , გურამიშვილის გამზირსა და ხევისუბნის ქ. N2-4 -ის მიმდებარედ (ნაკვ.16/013) ს/კ 01.12.08.016.049

თარიღი		
კორექტირება		
№	კორექტირება	თარიღი
1		
2		
3		
4		
5		
6		

საპროექტო ორგანიზაცია

თანამდებობა	გვარი	ხელმოწერა
არქიტექტორი	დ.ომანაძე	
შესრულა	დ.ომანაძე	

საპროექტო ლოგო	მისამართი
	ქ. თბილისი ცდადიანის 90

თარიღი	25.01.2024	
სტადია	ფორმატი	ფურცლები
პროექტი	A-3	A-000

გათბობა გაბრილების გარე აბრეშატეშის განთავსების ადგილი

ფორმატი A-3	თბილისი 2024წ.	ფაილის სახელი
	დაკვეთა №	

შენობა ნაგებობის დასახელება:

მრავალბინიანი საცხოვრებელი სახლი

გეგმა +28,50 ნიშნულზე მ 1:100

ტექ მაჩვენებლები

პირობითი ნიშნები:

- ნაკვეთის საზღვარი
- ჭრილის ხაზი
- არქიტექტურული ნიშნული

დამკვეთი : შპს ომან ჯაფარი

მის : ქალაქი თბილისი , გურამიშვილის გამზირსა და ხევისუბნის ქ. N2-4 -ის მიმდებარედ (ნაკვ.16/013) ს/კ 01.12.08.016.049

თარიღი		
კორექტირება		
№	კორექტირება	თარიღი
1		
2		
3		
4		
5		
6		

საპროექტო ორგანიზაცია

თანამდებობა	გვარი	ხელმოწერა
არქიტექტორი	დ.ომანაძე	
შესრულა	დ.ომანაძე	

საპროექტო ლოგო	მისამართი
	ქ. თბილისი ცქნდიანის 90

თარიღი	25.01.2024	
სტადია	ფორმატი	ფურცლები
პროექტი	A-3	A-000

გათბობა გაბრილების გარე აბრეშატების განთავსების ადგილი

ფორმატი A-3	თბილისი 2024წ.	ფაილის სახელი
	დაკვეთა №	

შენობა ნაგებობის ფუნქცია:

მრავალბინიანი საცხოვრებელი სახლი

ბეჭმა +31,80 ნიშნულზე მ 1:100

ტექ მაჩვენებლები

პიროგითი ნიშნები:

- ნაკვეთის საზღვარი
- ჭრილის ხაზი
- არქიტექტურული ნიშნული

დამკვეთი : შპს ომან ჯაფუი

მის : ქალაქი თბილისი , გურამიშვილის გამზირსა და ხევისუბნის ქ. N2-4 -ის მიმდებარედ (ნაკვ.16/013)
ს/კ 01.12.08.016.049

თარიღი		
კორექტირება		
№	კორექტირება	თარიღი
1		
2		
3		
4		
5		
6		

საპროექტო ორგანიზაცია

თანამდებობა	გვარი	ხელმოწერა
არქიტექტორი	დ.ომანაძე	
შესრულა	დ.ომანაძე	

საპროექტო ლოგო	მისამართი
	ქ. თბილისი ცქნდიანის 90

თარიღი	25.01.2024	
სტადია	ფორმატი	ფურცლები
პროექტი	A-3	A-000

გათბობა გაბრილების გარე აბრეგატების განთავსების ადგილი

ფორმატი A-3	თბილისი 2024წ.		ფაილის სახელი
	დაკვეთა №		

შენობა ნაგებობის დასახელება:

მრავალბინიანი საცხოვრებელი სახლი

გეგმა +35,10 ნიშნულზე მ 1:100

ტექ მაჩვენებლები

პირობითი ნიშნები:

- ნაკვეთის საზღვარი
- ჭრილის ხაზი
- არქიტექტურული ნიშნული

დამკვეთი : შპს ომან ჯაფუი

მის : ქალაქი თბილისი , გურამიშვილის გამზირსა და ხევისუბნის ქ. N2-4 -ის მიმდებარედ (ნაკვ.16/013)
ს/კ 01.12.08.016.049

ცვლილება		
კორექტირება		
№	კორექტირება	თარიღი
1		
2		
3		
4		
5		
6		

საპროექტო ორგანიზაცია

თანამდებობა	გვარი	ხელმოწერა
არქიტექტორი	დ.ომანაძე	
შესრულა	დ.ომანაძე	

საპროექტო ლოგო	მისამართი
	ქ. თბილისი ც.დადიანის 90

თარიღი	25.01.2024	
სტადია	ფორმატი	ფურცლები
პროექტი	A-3	A-000

გათბობა გაბრილების გარე აბრეშატების განთავსების ადგილი

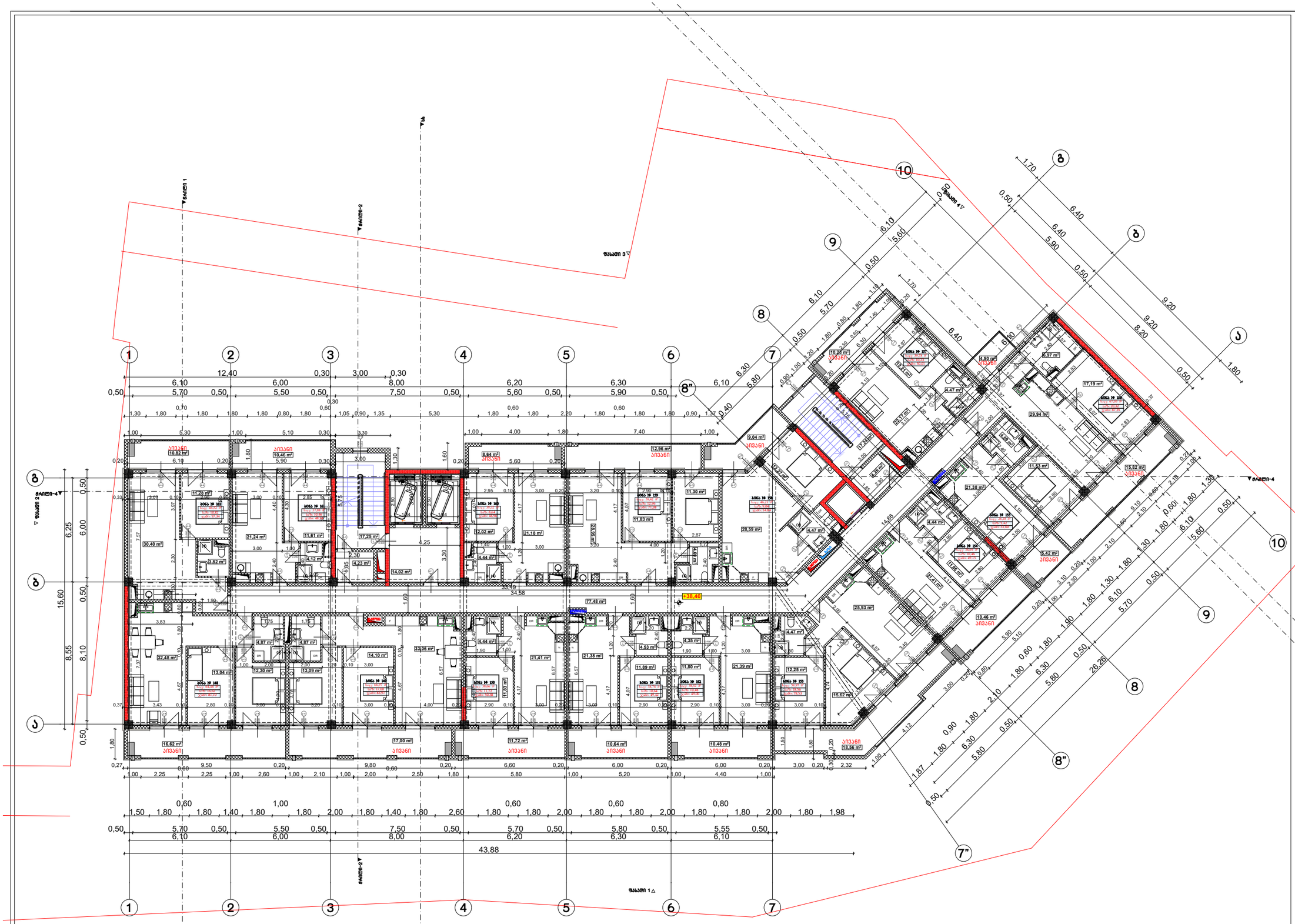

გათბობა გაბრილების გარე აბრეშატების განთავსების ადგილი

ფორმატი A-3	თბილისი 2024წ.	ფაილის სახელი
	დაკვეთა №	

შენობა ნაგებობის ფუნქცია:

მრავალბინიანი საცხოვრებელი სახლი

გეგმა +38,40 ნიშნულზე მ 1:100

ტექ მაჩვენებლები

პირობითი ნიშნები:

- ნაკვეთის საზღვარი
- ჭრილის ხაზი
- არქიტექტურული ნიშნული

დამკვეთი : შპს ომან ჯაფუი

მის : ქალაქი თბილისი , გურამიშვილის გამზირსა და ხევისუბნის ქ. N2-4 -ის მიმდებარედ (ნაკვ.16/013)
ს/კ 01.12.08.016.049

თარიღი		
კორექტირება		
№	კორექტირება	თარიღი
1		
2		
3		
4		
5		
6		

საპროექტო ორგანიზაცია

თანამდებობა	გვარი	ხელმოწერა
არქიტექტორი	დ.ომანაძე	
შესრულა	დ.ომანაძე	

საპროექტო ლოგო	მისამართი
	ქ. თბილისი ცდაღიანის 90

თარიღი	25.01.2024	
სტადია	ფორმატი	ფურცლები
პროექტი	A-3	A-000

ფორმატი A-3	თბილისი 2024წ.	ფაილის სახელი
	დაკვეთა №	

შენობა ნაგებობის ფუნქცია:

მრავალბინიანი საცხოვრებელი სახლი

გეგმა +41,70 ნიშნულზე მ 1:100

ტექ მაჩვენებლები

ჰიდროგეოლოგიური ნიშნები:

- ნაკვეთის საზღვარი
- ჭრილის ხაზი
- არქიტექტურული ნიშნული

დამკვეთი : შპს ომან ჯგუფი

მის : ქალაქი თბილისი , გურამიშვილის გამზირსა და ხევისუბნის ქ. N2-4 -ის მიმდებარედ (ნაკვ.16/013)
ს/კ 01.12.08.016.049

თარიღი		
კორექტირება		
№	კორექტირება	თარიღი
1		
2		
3		
4		
5		
6		

საპროექტო ორგანიზაცია

თანამდებობა	გვარი	ხელმოწერა
არქიტექტორი	დ.ომანაძე	
შესრულა	დ.ომანაძე	

საპროექტო ლოგო	მისამართი
	ქ. თბილისი ცდადიანის 90

თარიღი	25.01.2024	
სტადია	ფორმატი	ფურცლები
პროექტი	A-3	A-000

გათბობა გაბრილების გარე აბრეშატების განთავსების ადგილი

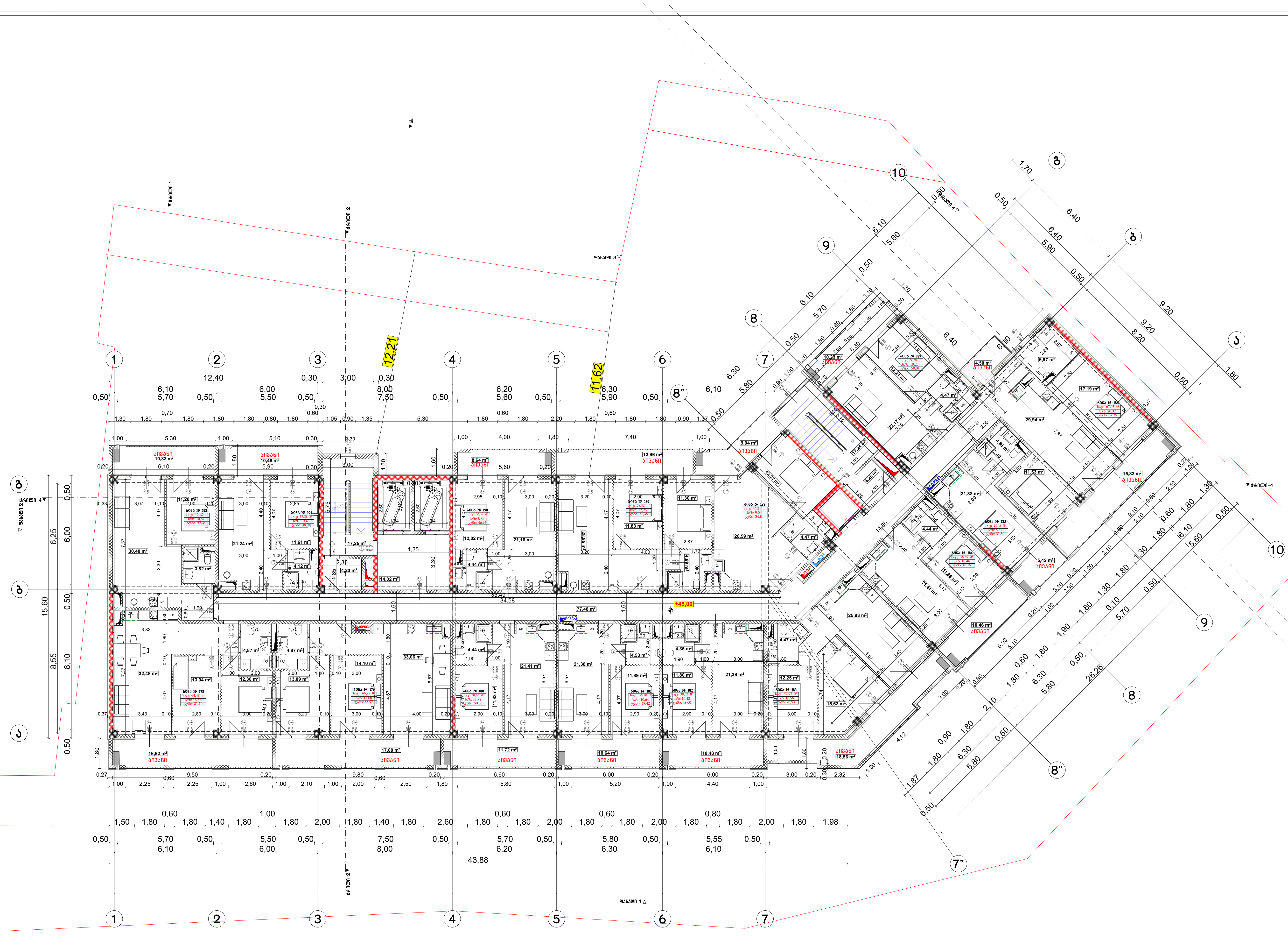

გათბობა გაგრილების გარე აგრეგატების განთავსების ადგილი

ფორმატი A-3	თბილისი 2024წ.	ფაილის სახელი
	დაკვეთა №	

შენობა ნაგებობის ფუნქცია:

მრავალბინიანი საცხოვრებელი სახლი

გეგმა +45,00 ნიშნულზე მ 1:100

ტექ მაჩვენებლები

პირობითი ნიშნები:

- ნაკვეთის საზღვარი
- ჭრილის ხაზი
- არქიტექტურული ნიშნული

დამკვეთი : შპს ომან ჯგუფი

მის : ქალაქი თბილისი , გურამიშვილის გამზირსა და ხევისუბნის ქ. N2-4 -ის მიმდებარედ (ნაკვ.16/013) ს/კ 01.12.08.016.049

თარიღი

კორექტირება

№	კორექტირება	თარიღი
1		
2		
3		
4		
5		
6		

საპროექტო ორგანიზაცია

თანამდებობა	გვარი	ხელმოწერა
არქიტექტორი	დ.ომანაძე	
შეასრულა	დ.ომანაძე	

საპროექტო ლოგო	მისამართი
	ქ. თბილისი ც.დადიანის 90

თარაღი	25.01.2024	
სტადია	ფორმატი	ფურცლები
პროექტი	A-3	A-000

მომიჯნავე შენობას დარღვეული აქ განთავსება შესაბამისად 14-39 დადგენილების 30 მუხლით არს ჩვენ მოგვეთხოვება დაცვა

საფასადე მდებარეობა არის 56 გრადუსით შესაბამისად სიმაღლე ამ ნაწილში შეგვიძლია ვიანგარიშოთ საფასადე ზედაპირიდან მართობულად 14-39 დადგენილების 29 მუხლის გათვალისწინებით

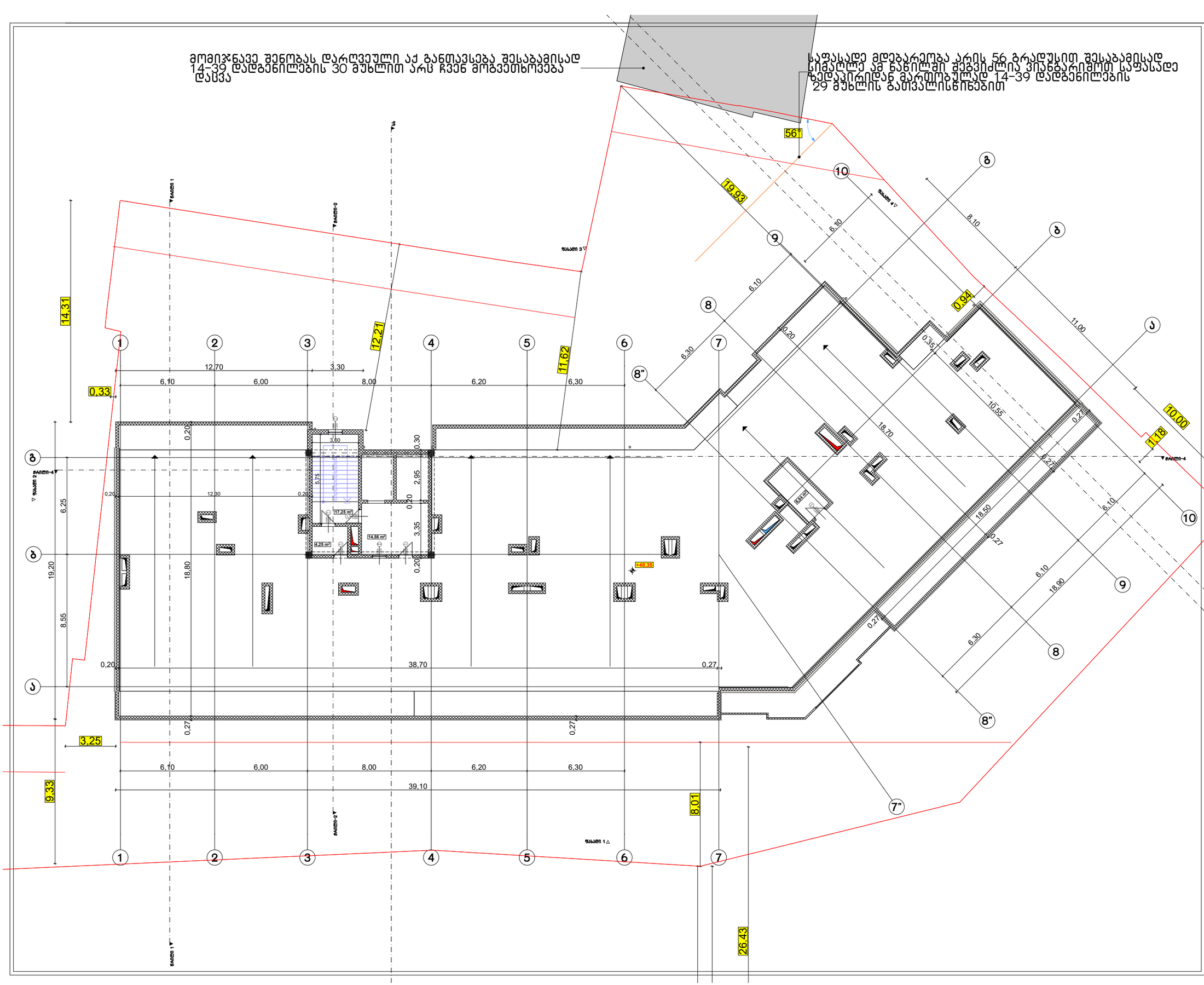

ფორმატი A-3	თბილისი 2024წ.	ფაილის სახელი
	დაკვეთა №	

შენობა ნაგებობის დანიშნულება:

მრავალბინიანი საცხოვრებელი სახლი

გეგმა +48,30 ნიშნულზე მ 1:100

ტექ მაჩვენებლები

პირობითი ნიშნები:

- ნაკვეთის საზღვარი
- ჭრილის ხაზი
- არქიტექტურული ნიშნული

დამკვეთი : შპს ომან ჯგუფი

მის : ქალაქი თბილისი , გურამიშვილის გამზირსა და ხევისუბნის ქ. N2-4 -ის მიმდებარედ (ნაკვ.16/013) ს/კ 01.12.08.016.049

თარიღი	კორექტირება	
№	კორექტირება	თარიღი
1		
2		
3		
4		
5		
6		

საპროექტო ორგანიზაცია

თანამდებობა	გვარი	ხელმოწერა
არქიტექტორი	დ.ომანაძე	
შემსრულა	დ.ომანაძე	

საპროექტო ლოგო	მისამართი
	ქ. თბილისი ც.დადიანის 90

თარიღი	25.01.2024	
სტადია	ფორმატი	ფურცლების
პროექტი	A-3	A-000

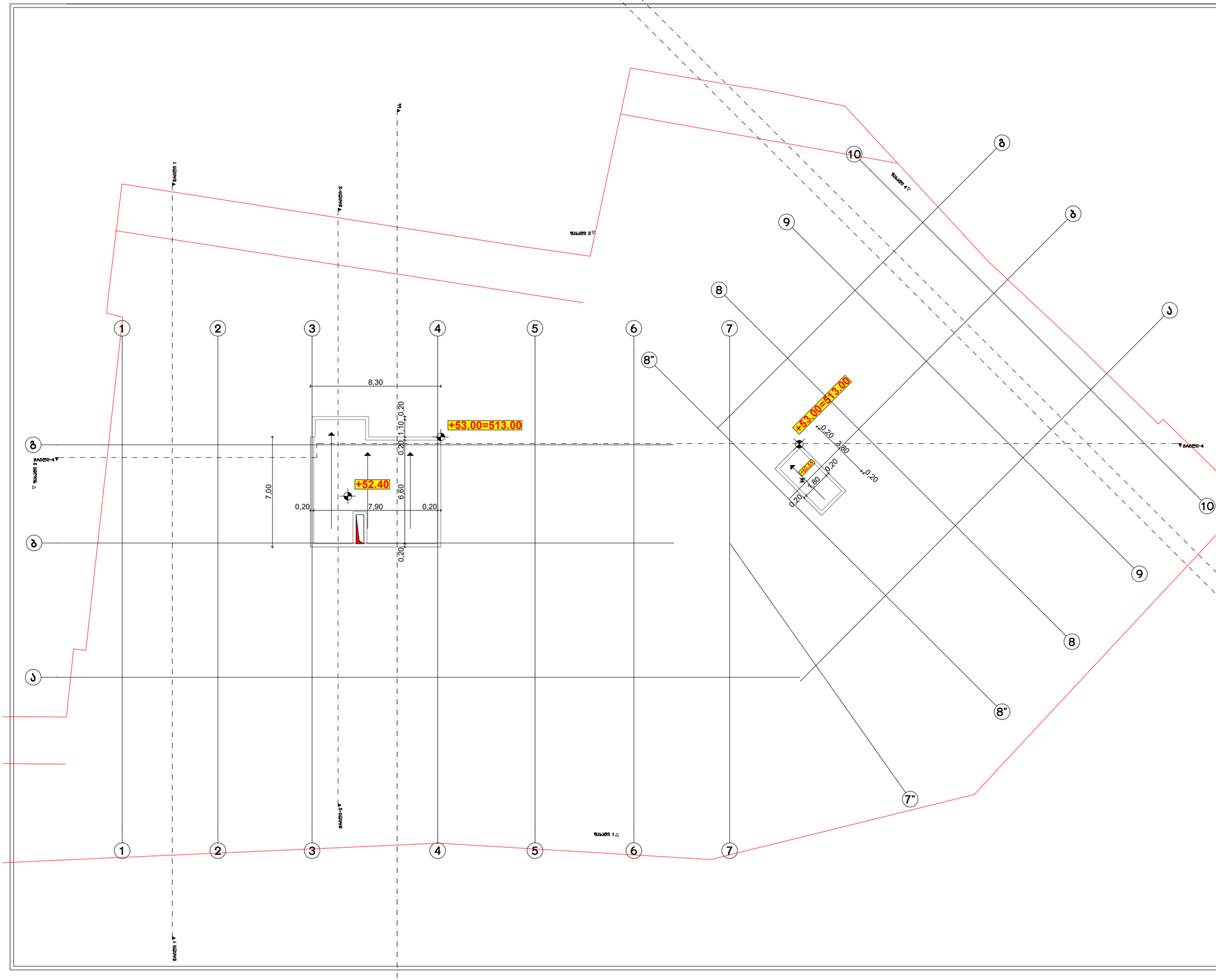

ფორმატი A-3	თბილისი 2024წ.	ფაილის სახელი
	დაკვეთა №	

შენობა ნაგებობის დასახელება:

მრავალბინიანი საცხოვრებელი სახლი

სახურავის გეგმა მ 1:100

ტექ მაჩვენებლები

პირობითი ნიშნები:

ნაკვეთის საზღვარი

ჭრილის ხაზი

არქიტექტურული ნიშნული

დამკვეთი : შპს ომან ჯგუფი

მის : ქალაქი თბილისი , გურამიშვილის გამზირსა და ხევისუბნის ქ. N2-4 -ის მიმდებარედ (ნაკვ.16/013)
ს/კ 01.12.08.016.049

თარიღი		
კორექტირება		
№	კორექტირება	თარიღი
1		
2		
3		
4		
5		
6		

საპროექტო ორგანიზაცია

თანამდებობა	გვარი	ხელმოწერა
არქიტექტორი	დ.ომანაძე	
შემსრულა	დ.ომანაძე	

საპროექტო ლოგო	მისამართი
	ქ. თბილისი ცდაღიანის 90

თარიღი	25.01.2024	
სტადია	ფორმატი	ფურცლები
პროექტი	A-3	A-000

შენობა-ნაგებობის უსაფრთხოების წესებთან შესაბამისობის ანალიზი

გამოყენებული წესები - **„შენობა-ნაგებობის უსაფრთხოების წესები“**

ჩამოთვალეთ შენობის დაკავებულებები და აღწერეთ თითოეული გამოყენება
საცხოვრებელი ჯგუფი სც-2 - საცხოვრებელი ბინები +5.40 - +45.00 ნიშნულებზე;
სავაჭრო ჯგუფი სვ - სავაჭრო-კომერციული ფართები +0.10 ნიშნულზე;
საქმიანი ჯგუფი სქ - საოფისე ფართები +5.40 ნიშნულზე;
მცირე საფრთხის შემცველი სასაწყობო ჯგუფი სწ-2 - შემოზღუდული ავტოსადგომი -2.85 – 6.35 ნიშნულებზე; დასასაწყობებელი ფართი +2.30 ნიშნულზე;
დამხმარე და სახვადასხვა დანიშნულების ჯგუფი დს - ტუმბოსა და ავზის სათავსი -6.35 ნიშნულზე.

კონსტრუქციის ტიპი:	I-A

დასაშვები სიმაღლე მიწის დონის ზემოთ ცხრილი 503-ის მიხედვით:	შეუზღუდავი
საპროექტო შენობის სიმაღლე მიწის დონის ზემოთ:	57.70 მეტრი

შენიშვნა: 1) 202 ქვეთავის მიხედვით, შენობის სიმაღლე განისაზღვრება, როგორც შვეული დაშორება მიწის დონიდან სახურავის ყველაზე მაღალი ზედაპირის საშუალო სიმაღლემდე. შენობის სიმაღლის განსაზღვრისას არ იანგარიშება პარაპეტების სიმაღლე. მიწის დონე ითვლება შენობასა და მიწის ნაკვეთის საზღვარს შორის 1,8 მ-მდე ფარგლებში მოქცეული ფართობის ყველაზე დაბალი ნიშნულების მიხედვით. სადაც მოპირკეთებული ზედაპირის დონე გარე კედლებიდან დამრეცად მიდის, ათვლის დონე განსაზღვრულია შენობასა და მიწის ნაკვეთის საზღვარს შორის მოქცეული ფართობის ყველაზე დაბალი ნიშნულების მიხედვით.

2) მიწის დონე საკონტროლო სიბრტყეა, რომელიც შენობის გარე კედლების გასწვრივ არსებული მიწის დონეების საშუალო დონეა.

სართულიანობის შეზღუდვები ცხრილი 503-ის მიხედვით:		
დაკავებულობის ჯგუფი	**დასაშვები სართულიანობა მიწის დონის ზემოთ**	**შემოთავაზებული სართულიანობა მიწის დონის ზემოთ**
საცხოვრებელი ჯგუფი სც-2	შეუზღუდავი	7 (II-XIV სართულები)
სავაჭრო ჯგუფი სვ	შეუზღუდავი	1 (I სართული)
საქმიანი ჯგუფი	შეუზღუდავი	1[2] (I სართული)
მცირე საფრთხის შემცველი სასაწყობო ჯგუფი სწ-2 [1]	შეუზღუდავი	1 (მიწისპირა სართული) (მიწისქვეშა სართული)
დამხმარე და სხვადასხვა დანიშნულების ჯგუფი დს	შეუზღუდავი	მიწის დონის ქვედა სართული

შენიშვნა: 1) 202 ქვეთავის შესაბამისად, -2.85 ნიშნულზე მდებარე შემოზღუდული ავტოსადგომი მიჩნეულია მიწისპირა სართულად, რადგან მის თავზე მდებარე იატაკის მოპირკეთებული ზედაპირი მიწის მოპირკეთებული დონიდან 3.7 მეტრზე მაღლა მდებარეობს, ხოლო მისი საშუალო ამაღლება მიწის ზედაპირიდან 1.80 მეტრზე მეტია.

ფართობის შეზღუდვები ცხრილი 503-ის მიხედვით:		
დაკავებულობის ჯგუფი	დასაშვები ფართობი (ცალკეულ სართულზე)	შემოთავაზებული ფართობი (ცალკეულ სართულზე)
საცხოვრებელი ჯგუფი სც-2	შეუზღუდავი	არ იზღუდება
სავაჭრო ჯგუფი სვ	შეუზღუდავი	არ იზღუდება
მცირე საფრთხის შემცველი სასაწყობო ჯგუფი სწ-2	შეუზღუდავი	არ იზღუდება
საქმიანი ჯგუფი	შეუზღუდავი	შეუზღუდავი
დამხმარე და სახვადასხვა დანიშნულების ჯგუფი დს	შეუზღუდავი	არ იზღუდება

შენიშვნა: 202 ქვეთავის მიხედვით, შენობის ფართობი განისაზღვრება, როგორც გარე კედლებს (ან გარე კედლებსა და ცეცხლმედეგ კედლებს) შორის მოქცეული ფართობი, გარდა საჰაერო შახტებისა და, სულ მცირე, სამი მხრიდან გარე კედლებით შემოზღუდული ეზოებისა. შენობის ფართობები, რომელთაც არ აკრავს კედლები, ითვლება შენობის ფართობად, თუ ის მოქცეულია სახურავის ან ზედა სართულის თარაზული ნაშვერის საზღვრებში.

გარე კედლის ღიობებისადმი მოთხოვნები ცხრილი 705.8 -ის მიხედვით							
გარე კედელი	ხანძარსაწინააღმდეგო მანძილი (მეტრი)	კედლის ღიობების ფართობი (კედლის %)					
		დასაშვები			გათვალისწინებული		
		დაცული	დაუცველი საშხეფებით	დაუცველი	დაცული	დაუცველი საშხეფებით	დაუცველი
1-10	9<	აუცილებელი არ არის	აუცილებელი არ არის	შეუზღუდავია			არ იზღუდება
10-1	9<	აუცილებელი არ არის	აუცილებელი არ არის	შეუზღუდავია			არ იზღუდება
a-g	1.5>X>1	15%	15%	დაუშვებელია			ღიობების გარეშე
g-b	1>X>0	დაუშვებელია	დაუშვებელია	დაუშვებელია			ღიობების გარეშე
b-a	3>X>1.5	25%	25%	10%			ღიობების გარეშე

შენიშვნა: 202 ქვეთავის შესაბამისად, ხანძარსაწინააღმდეგო მანძილი იზომება შენობის ფასადიდან ქვემოთ ჩამოთვლილთაგან ერთ-ერთამდე: 1. მიწის ნაკვეთის საზღვრის უახლოეს წერტილამდე; 2. ქუჩის, ჩიხის ან საზოგადოებრივი გზის შუახაზამდე; 3. მიწის ერთ ნაკვეთზე მდებარე ორ შენობას შორის წარმოსახვით ხაზამდე.
მანძილი უნდა გაიზომოს კედლის ზედაპირიდან მართი კუთხით.

გარე კედლის ცეცხლმედეგობისადმი მოთხოვნები ცხრილი 602 -ის და 705.8.5 ქვეთავის მიხედვით				
გარე კედელი	ხანძარსაწინააღმდეგო მანძილი (მეტრი)	ცეცხლმედეგობის ხარისხი (საათი)		
		მოთხოვნილი 602 ცხრილით	მოთხოვნილი 705.8 ქვეთავით	გათვალისწინებული
1-10	9<	0	1	1
10-1	9<	0	1	1
a-g -3.65 ნიშნული	1.5>X	2	1	2
a-g -2.85 ნიშნული	1.5>X	2	1	2
a-g +0.10 ნიშნული	1.5>X	2	1	2
a-g +5.40 - +45.00 ნიშნულები	1.5>X	1	1	1
g-a -3.65 ნიშნული	3>X>1	2	1	2
g-a -2.85 ნიშნული	3>X>1	2	1	2
g-a +0.10 ნიშნული	3>X>1	2	1	2
g-a +5.40 - +45.00 ნიშნულები	3>X>1	1	1	1

ხანძრისაგან დაცვის სისტემებისადმი მოთხოვნები							
დაკავებულობები /სივრცეები/ გასასვლელი საშუალებები	ავტო საშხეფი სისტემა	ალტერნატიული ავტომატური ცეცხლსაქრობი სისტემები	სახანძრო განგაშისა, კვამლ და ცეცხლ აღმომჩენი სისტემები	სახანძრო მილ დგარების სისტემები	კვამლის საკონტროლო სისტემები	ხელის ცეცხლ მაქრები	საავარიო განგაშის სისტემები
სც-2 ჯგუფი +5.40 - +45.00 ნიშნულები			კი (სახანძრო განგაშის ხელით სამართავი სისტემა); (დამკავებელთა შეტყობინების სისტემა); (მხედველობითი განგაშის მოწყობილობები); (კვამლზე მორეაგირე მაუწყებელი საძინებლებში)			კი	
სვ ჯგუფი +0.10 ნიშნული			კი (სახანძრო განგაშის ხელით სამართავი სისტემა); (დამკავებელთა შეტყობინების სისტემა); (მხედველობითი განგაშის მოწყობილობები); (კვამლაღმომჩენები)			კი	
სქ ჯგუფი +2.30 - +5.40 ნიშნულები			კი (სახანძრო განგაშის ხელით სამართავი სისტემა); (დამკავებელთა შეტყობინების სისტემა); (მხედველობითი განგაშის მოწყობილობები); (კვამლაღმომჩენები)			კი	

სწ-2 ჯგუფი -2.85 – 6.35 ნიშნულები	კი		კი (სახანძრო განგაშის ხელით სამართავი სისტემა); (დამკავებელთა შეტყობინების სისტემა); (მხედველობითი განგაშის მოწყობილობები);	კი		კი	
დს ჯგუფი	კი		კი (კვამლაღმომჩენები)			კი	
კიბის უჯრედი			კი (სახანძრო განგაშის ხელით სამართავი სისტემის კოლოფი, გასასვლელის გზა-კარებთან)	კი	კი (დაწნევის სისტემა)		
ლიფტი			კი (კვამლაღმომჩენები, თითოეული სართულის დონეზე ლიფტის შესასვლელთან და სამანქანე ოთახში).		კი (დაწნევის სისტემა)		
დერეფანი	კი		კი (სახანძრო განგაშის ხელით სამართავი სისტემის კოლოფი, გასასვლელის გზა-კარებთან) (კვამლაღმომჩენები)	კი	კი	კი	
სახანძრო ტუმბო და ავზი	კი (-6.35 ნიშნულზე)						

განიავებისადმი მოთხოვნები		
დაკავებულობები/სივრცეები/ გასასვლელი საშუალებები	ბუნებრივი განიავება	ხელოვნური განიავება
სც-2 ჯგუფი	კი	კი (ტუალეტის ოთახები)
სწ-2 ჯგუფი	კი	კი
სქ ჯგუფი	კი	კი (ტუალეტის ოთახები)
სვ ჯგუფი	კი	კი
დს ჯგუფი		კი

კიბის უჯრედი	კი	კი
ლიფტი		კი
დერეფანი		კი

თითოეული სართულიდან გასასვლელი საშუალება									
სართულები	დაკავებულობა და დაკავებულობის დატვირთვის ჯამური მაჩვენებელი	მოთხოვნილი გასასვლელების/გასასვლელთან მისადგომის რაოდენობა	გათვალისწინებული გასასვლელების/გასასვლელთან მისადგომის რაოდენობა და ტიპი	გასასვლელი საშუალებების სიგანე(მეტრი)					
				გზა-კიბეები		დერეფანი		გასასვლელის გზა-კარი	
				მოთხოვნილი	გათვალისწინებული	მოთხოვნილი	გათვალისწინებული	მოთხოვნილი	გათვალისწინებული
მიწის დონის ქვედა სართული	დს სწ-2 დ.დ = 63	2	2 (1 გზა-კიბე) (1 გზა-კარი)	1.2	1.2	1.2	1.28 მინ.	0.82	0.82
მიწისპირა სართული	დს დ.დ = 58	2	2 (გზა-კიბე)	1.2	1.7	1.2	-	0.82	0.82
I სართული	სვ სქ დ.დ = 457	2	9 (გზა-კარი)	1.2	-	1.2	1.6 მინ.	0.82	0.82
II სართული	სქ სც-2 დ.დ =66	2	2 (გზა-კიბე)	1.2	1.2	1.2	1.6	0.82	0.82
II – XIV სართულები	სც-2 დ.დ =51	2	2 (გზა-კიბე)	1.2	1.2	1.2	1.6	0.82	0.82

შენიშვნა: 1) სქ ჯგუფის დაკავებულობებს ინდივიდუალურად ემსახურება თითო ტუალეტი. 1602.2 ქვეთავის მე-2 გამონაკლისის მიხედვით, ცალ-ცალკე მოწყობილობები თითოეული სქესისათვის გათვალისწინებულ არაა, რადგან თითოეული ფართის დაკავებულობის საერთო დატვირთვა, როგორც თანამშრომლების, ისე კლიენტების გათვალისწინებით, 15 ან 15-ზე ნაკლებია.

2) 1602.2 ქვეთავის მე-3 გამონაკლისის შესაბამისად, სადაც სვ ჯგუფის დაკავებულობის დატვირთვა 50-ზე ნაკლებია, ცალ-ცალკე მოწყობილობები თითოეული სქესისათვის გათვალისწინებული არაა.

წყალსადენი სისტემის ფიქსირებული მოწყობილობების რაოდენობა ცხრილი 1602.1-ის მიხედვით											
სართულები	საცხოვრებელი ერთეულები/ დაკავებულობის დატვირთვა სართულზე	ფიქსირებული მოწყობილობები (ცალი)									
		უნიტაზი		ტუალეტის ხელსაბანები		აბაზანა/შხაპი		სამზარეულოს/ სამომსახურო ნიჟარა		ავტომატური სარეცხი მანქანის მისაერთებელი	
		მოთხოვნილი	გათვალისწინებული	მოთხოვნილი	გათვალისწინებული	მოთხოვნილი	გათვალისწინებული	მოთხოვნილი	გათვალისწინებული	მოთხოვნილი	გათვალისწინებული
სც-2 ჯგუფი	192 საცხოვრებელი ერთეული	1 (თითო ერთეულზე)	1	1 (თითო ერთეულზე)	1	1 (თითო ერთეულზე)	1	1 (თითო ერთეულზე)	1	1 (თითო ერთეულზე)	1
სქ ჯგუფი [1]	დ.დ. 27	1	3	1	3			1	3		
სვ ჯგუფი [2]	დ.დ. 455	2	7	2	7	-	-	1	5	-	-

Объект	Многоквартирный жилой комплекс с подземной автостоянкой и встроенными помещениями общественного назначения
Адрес	г. Ташкент, Мирзо-Улугбекский район, массив Кашгар, ул. Кашгар, 1
Заказчик	ООО «Кашгар Девелопмент»
Стадия	Рабочий проект
Раздел	АР — Архитектурные решения
Наименование чертежа	Генеральный план. Схема организации движения транспорта и пешеходов. Ведомость элементов благоустройства
Масштаб	1:200
Дата	09.02.2024
Изм. / Кол. уч.	—
Лист	А-3
Листов	А-000

Ведомость элементов благоустройства

№	Наименование	Тип / марка	Ед. изм.	Кол-во
1	Машиноместо для легкового автомобиля	2,5 × 5,3 м	шт.	63
2	Машиноместо для маломобильных групп населения	3,6 × 5,3 м	шт.	4
3	Машиноместо для электромобиля	2,5 × 5,3 м	шт.	2
4	Въезд в подземную автостоянку	ширина 7,0 м	шт.	1
5	Выезд из подземной автостоянки	ширина 7,0 м	шт.	1
6	Пешеходный вход в здание	ширина 2,0 м	шт.	2
7	Эвакуационный выход	ширина 1,2 м	шт.	4
8	Пожарный гидрант	ПГ-250	шт.	3
9	Пожарный водоем	V = 120 м³	шт.	1
10	Пожарный проезд	ширина 6,0 м	м	340
11	Тротуар	ширина 2,0 м	м	210
12	Газон	—	м²	1 850
13	Озеленение	—	м²	1 120
14	Ограждение	высота 1,2 м	м	180
15	Пандус	уклон 10%	шт.	2
16	Лестница наружная	—	шт.	2
17	Контейнерная площадка	—	шт.	1
18	Площадка для отдыха	—	м²	320
19	Площадка для игр детей	—	м²	280
20	Площадка для занятий спортом	—	м²	240
21	Площадка для выгула собак	—	м²	200
22	Площадка для сушки белья	—	м²	120
23	Площадка для мусоросборников	—	м²	60
24	Площадка для парковки велосипедов	—	м²	90
25	Площадка для парковки мотоциклов	—	м²	60
26	Площадка для парковки автомобилей	—	м²	1 200
27	Площадка для парковки автобусов	—	м²	180
28	Площадка для парковки грузовых автомобилей	—	м²	240
29	Площадка для парковки специальных автомобилей	—	м²	120
30	Площадка для парковки инвалидных колясок	—	м²	60
31	Площадка для парковки детских колясок	—	м²	60
32	Площадка для парковки велосипедов	—	м²	90
33	Площадка для парковки мотоциклов	—	м²	60

Экспликация помещений

№	Наименование	Площадь, м²
1	Машиноместо	13,25
2	Машиноместо	13,25
3	Машиноместо	13,25
4	Машиноместо	13,25
5	Машиноместо	13,25
6	Машиноместо	13,25
7	Машиноместо	13,25
8	Машиноместо	13,25
9	Машиноместо	13,25
10	Машиноместо	13,25
11	Машиноместо	13,25
12	Машиноместо	13,25
13	Машиноместо	13,25
14	Машиноместо	13,25
15	Машиноместо	13,25
16	Машиноместо	13,25
17	Машиноместо	13,25
18	Машиноместо	13,25
19	Машиноместо	13,25
20	Машиноместо	13,25
21	Машиноместо	13,25
22	Машиноместо	13,25
23	Машиноместо	13,25
24	Машиноместо	13,25
25	Машиноместо	13,25
26	Машиноместо	13,25
27	Машиноместо	13,25
28	Машиноместо	13,25
29	Машиноместо	13,25
30	Машиноместо	13,25
31	Машиноместо	13,25
32	Машиноместо	13,25
33	Машиноместо	13,25

Ведомость рабочих чертежей основного комплекта

Лист	Наименование	Примечание
А-000	Общие данные. Ведомость рабочих чертежей основного комплекта. Экспликация помещений. Ведомость элементов благоустройства	
А-1	Генеральный план. Схема организации движения транспорта и пешеходов. Ведомость элементов благоустройства	
А-2	Планировка подземной автостоянки. Схема движения автомобилей	
А-3	Планировка подземной автостоянки. Схема движения автомобилей	

Ведомость ссылочных и прилагаемых документов

Обозначение	Наименование	Примечание
ГОСТ 21.101-2020	Основные требования к проектной и рабочей документации	
ГОСТ 21.501-2018	Правила выполнения рабочей документации архитектурных и конструктивных решений	
ГОСТ 21.110-2013	Правила выполнения спецификаций оборудования, изделий и материалов	
ГОСТ 21.204-2020	Условные графические обозначения и изображения элементов генеральных планов и сооружений транспорта	
ГОСТ 21.205-2016	Условные обозначения элементов сооружений для маломобильных групп населения	
ГОСТ 21.206-2013	Правила выполнения схем организации дорожного движения	
ГОСТ 21.207-2013	Правила выполнения чертежей генеральных планов	
ГОСТ 21.208-2013	Правила выполнения чертежей благоустройства территорий	
ГОСТ 21.209-2020	Правила выполнения чертежей инженерных сетей и оборудования	
ГОСТ 21.210-2014	Правила выполнения чертежей электротехнических решений	
ГОСТ 21.211-2014	Правила выполнения чертежей слаботочных систем	
ГОСТ 21.212-2014	Правила выполнения чертежей автоматизации технологических процессов	
ГОСТ 21.213-2014	Правила выполнения чертежей водоснабжения и канализации	
ГОСТ 21.214-2014	Правила выполнения чертежей отопления, вентиляции и кондиционирования	
ГОСТ 21.215-2014	Правила выполнения чертежей газоснабжения	
ГОСТ 21.216-2014	Правила выполнения чертежей тепловых сетей	
ГОСТ 21.217-2014	Правила выполнения чертежей технологических решений	
ГОСТ 21.218-2014	Правила выполнения чертежей конструкций железобетонных	
ГОСТ 21.219-2014	Правила выполнения чертежей конструкций металлических	
ГОСТ 21.220-2014	Правила выполнения чертежей конструкций деревянных	
ГОСТ 21.221-2014	Правила выполнения чертежей конструкций каменных и армокаменных	
ГОСТ 21.222-2014	Правила выполнения чертежей конструкций из пластмасс	
ГОСТ 21.223-2014	Правила выполнения чертежей конструкций из стекла	
ГОСТ 21.224-2014	Правила выполнения чертежей конструкций из керамики	
ГОСТ 21.225-2014	Правила выполнения чертежей конструкций из композитных материалов	
ГОСТ 21.226-2014	Правила выполнения чертежей конструкций из древесины	
ГОСТ 21.227-2014	Правила выполнения чертежей конструкций из бетона	
ГОСТ 21.228-2014	Правила выполнения чертежей конструкций из железобетона	
ГОСТ 21.229-2014	Правила выполнения чертежей конструкций из металла	
ГОСТ 21.230-2014	Правила выполнения чертежей конструкций из пластмасс	
ГОСТ 21.231-2014	Правила выполнения чертежей конструкций из стекла	
ГОСТ 21.232-2014	Правила выполнения чертежей конструкций из керамики	
ГОСТ 21.233-2014	Правила выполнения чертежей конструкций из композитных материалов	
ГОСТ 21.234-2014	Правила выполнения чертежей конструкций из древесины	
ГОСТ 21.235-2014	Правила выполнения чертежей конструкций из бетона	
ГОСТ 21.236-2014	Правила выполнения чертежей конструкций из железобетона	
ГОСТ 21.237-2014	Правила выполнения чертежей конструкций из металла	
ГОСТ 21.238-2014	Правила выполнения чертежей конструкций из пластмасс	
ГОСТ 21.239-2014	Правила выполнения чертежей конструкций из стекла	
ГОСТ 21.240-2014	Правила выполнения чертежей конструкций из керамики	
ГОСТ 21.241-2014	Правила выполнения чертежей конструкций из композитных материалов	
ГОСТ 21.242-2014	Правила выполнения чертежей конструкций из древесины	
ГОСТ 21.243-2014	Правила выполнения чертежей конструкций из бетона	
ГОСТ 21.244-2014	Правила выполнения чертежей конструкций из железобетона	
ГОСТ 21.245-2014	Правила выполнения чертежей конструкций из металла	
ГОСТ 21.246-2014	Правила выполнения чертежей конструкций из пластмасс	
ГОСТ 21.247-2014	Правила выполнения чертежей конструкций из стекла	
ГОСТ 21.248-2014	Правила выполнения чертежей конструкций из керамики	
ГОСТ 21.249-2014	Правила выполнения чертежей конструкций из композитных материалов	
ГОСТ 21.250-2014	Правила выполнения чертежей конструкций из древесины	
ГОСТ 21.251-2014	Правила выполнения чертежей конструкций из бетона	
ГОСТ 21.252-2014	Правила выполнения чертежей конструкций из железобетона	
ГОСТ 21.253-2014	Правила выполнения чертежей конструкций из металла	
ГОСТ 21.254-2014	Правила выполнения чертежей конструкций из пластмасс	
ГОСТ 21.255-2014	Правила выполнения чертежей конструкций из стекла	
ГОСТ 21.256-2014	Правила выполнения чертежей конструкций из керамики	
ГОСТ 21.257-2014	Правила выполнения чертежей конструкций из композитных материалов	
ГОСТ 21.258-2014	Правила выполнения чертежей конструкций из древесины	
ГОСТ 21.259-2014	Правила выполнения чертежей конструкций из бетона	
ГОСТ 21.260-2014	Правила выполнения чертежей конструкций из железобетона	
ГОСТ 21.261-2014	Правила выполнения чертежей конструкций из металла	
ГОСТ 21.262-2014	Правила выполнения чертежей конструкций из пластмасс	
ГОСТ 21.263-2014	Правила выполнения чертежей конструкций из стекла	
ГОСТ 21.264-2014	Правила выполнения чертежей конструкций из керамики	
ГОСТ 21.265-2014	Правила выполнения чертежей конструкций из композитных материалов	
ГОСТ 21.266-2014	Правила выполнения чертежей конструкций из древесины	
ГОСТ 21.267-2014	Правила выполнения чертежей конструкций из бетона	
ГОСТ 21.268-2014	Правила выполнения чертежей конструкций из железобетона	
ГОСТ 21.269-2014	Правила выполнения чертежей конструкций из металла	
ГОСТ 21.270-2014	Правила выполнения чертежей конструкций из пластмасс	
ГОСТ 21.271-2014	Правила выполнения чертежей конструкций из стекла	
ГОСТ 21.272-2014	Правила выполнения чертежей конструкций из керамики	
ГОСТ 21.273-2014	Правила выполнения чертежей конструкций из композитных материалов	
ГОСТ 21.274-2014	Правила выполнения чертежей конструкций из древесины	
ГОСТ 21.275-2014	Правила выполнения чертежей конструкций из бетона	
ГОСТ 21.276-2014	Правила выполнения чертежей конструкций из железобетона	
ГОСТ 21.277-2014	Правила выполнения чертежей конструкций из металла	
ГОСТ 21.278-2014	Правила выполнения чертежей конструкций из пластмасс	
ГОСТ 21.279-2014	Правила выполнения чертежей конструкций из стекла	
ГОСТ 21.280-2014	Правила выполнения чертежей конструкций из керамики	
ГОСТ 21.281-2014	Правила выполнения чертежей конструкций из композитных материалов	
ГОСТ 21.282-2014	Правила выполнения чертежей конструкций из древесины	
ГОСТ 21.283-2014	Правила выполнения чертежей конструкций из бетона	
ГОСТ 21.284-2014	Правила выполнения чертежей конструкций из железобетона	
ГОСТ 21.285-2014	Правила выполнения чертежей конструкций из металла	
ГОСТ 21.286-2014	Правила выполнения чертежей конструкций из пластмасс	
ГОСТ 21.287-2014	Правила выполнения чертежей конструкций из стекла	
ГОСТ 21.288-2014	Правила выполнения чертежей конструкций из керамики	
ГОСТ 21.289-2014	Правила выполнения чертежей конструкций из композитных материалов	
ГОСТ 21.290-2014	Правила выполнения чертежей конструкций из древесины	
ГОСТ 21.291-2014	Правила выполнения чертежей конструкций из бетона	
ГОСТ 21.292-2014	Правила выполнения чертежей конструкций из железобетона	
ГОСТ 21.293-2014	Правила выполнения чертежей конструкций из металла	
ГОСТ 21.294-2014	Правила выполнения чертежей конструкций из пластмасс	
ГОСТ 21.295-2014	Правила выполнения чертежей конструкций из стекла	
ГОСТ 21.296-2014	Правила выполнения чертежей конструкций из керамики	
ГОСТ 21.297-2014	Правила выполнения чертежей конструкций из композитных материалов	
ГОСТ 21.298-2014	Правила выполнения чертежей конструкций из древесины	
ГОСТ 21.299-2014	Правила выполнения чертежей конструкций из бетона	
ГОСТ 21.300-2014	Правила выполнения чертежей конструкций из железобетона	
ГОСТ 21.301-2014	Правила выполнения чертежей конструкций из металла	
ГОСТ 21.302-2014	Правила выполнения чертежей конструкций из пластмасс	
ГОСТ 21.303-2014	Правила выполнения чертежей конструкций из стекла	
ГОСТ 21.304-2014	Правила выполнения чертежей конструкций из керамики	
ГОСТ 21.305-2014	Правила выполнения чертежей конструкций из композитных материалов	
ГОСТ 21.306-2014	Правила выполнения чертежей конструкций из древесины	
ГОСТ 21.307-2014	Правила выполнения чертежей конструкций из бетона	
ГОСТ 21.308-2014	Правила выполнения чертежей конструкций из железобетона	
ГОСТ 21.309-2014	Правила выполнения чертежей конструкций из металла	
ГОСТ 21.310-2014	Правила выполнения чертежей конструкций из пластмасс	
ГОСТ 21.311-2014	Правила выполнения чертежей конструкций из стекла	
ГОСТ 21.312-2014	Правила выполнения чертежей конструкций из керамики	
ГОСТ 21.313-2014	Правила выполнения чертежей конструкций из композитных материалов	
ГОСТ 21.314-2014	Правила выполнения чертежей конструкций из древесины	
ГОСТ 21.315-2014	Правила выполнения чертежей конструкций из бетона	
ГОСТ 21.316-2014	Правила выполнения чертежей конструкций из железобетона	
ГОСТ 21.317-2014	Правила выполнения чертежей конструкций из металла	
ГОСТ 21.318-2014	Правила выполнения чертежей конструкций из пластмасс	
ГОСТ 21.319-2014	Правила выполнения чертежей конструкций из стекла	
ГОСТ 21.320-2014	Правила выполнения чертежей конструкций из керамики	
ГОСТ 21.321-2014	Правила выполнения чертежей конструкций из композитных материалов	
ГОСТ 21.322-2014	Правила выполнения чертежей конструкций из древесины	
ГОСТ 21.323-2014	Правила выполнения чертежей конструкций из бетона	
ГОСТ 21.324-2014	Правила выполнения чертежей конструкций из железобетона	
ГОСТ 21.325-2014	Правила выполнения чертежей конструкций из металла	
ГОСТ 21.326-2014	Правила выполнения чертежей конструкций из пластмасс	
ГОСТ 21.327-2014	Правила выполнения чертежей конструкций из стекла	
ГОСТ 21.328-2014	Правила выполнения чертежей конструкций из керамики	
ГОСТ 21.329-2014	Правила выполнения чертежей конструкций из композитных материалов	
ГОСТ 21.330-2014	Правила выполнения чертежей конструкций из древесины	
ГОСТ 21.331-2014	Правила выполнения чертежей конструкций из бетона	
ГОСТ 21.332-2014	Правила выполнения чертежей конструкций из железобетона	
ГОСТ 21.333-2014	Правила выполнения чертежей конструкций из металла	
ГОСТ 21.334-2014	Правила выполнения чертежей конструкций из пластмасс	
ГОСТ 21.335-2014	Правила выполнения чертежей конструкций из стекла	
ГОСТ 21.336-2014	Правила выполнения чертежей конструкций из керамики	
ГОСТ 21.337-2014	Правила выполнения чертежей конструкций из композитных материалов	
ГОСТ 21.338-2014	Правила выполнения чертежей конструкций из древесины	
ГОСТ 21.339-2014	Правила выполнения чертежей конструкций из бетона	
ГОСТ 21.340-2014	Правила выполнения чертежей конструкций из железобетона	
ГОСТ 21.341-2014	Правила выполнения чертежей конструкций из металла	
ГОСТ 21.342-2014	Правила выполнения чертежей конструкций из пластмасс	
ГОСТ 21.343-2014	Правила выполнения чертежей конструкций из стекла	
ГОСТ 21.344-2014	Правила выполнения чертежей конструкций из керамики	
ГОСТ 21.345-2014	Правила выполнения чертежей конструкций из композитных материалов	
ГОСТ 21.346-2014	Правила выполнения чертежей конструкций из древесины	
ГОСТ 21.347-2014	Правила выполнения чертежей конструкций из бетона	
ГОСТ 21.348-2014	Правила выполнения чертежей конструкций из железобетона	
ГОСТ 21.349-2014	Правила выполнения чертежей конструкций из металла	
ГОСТ 21.350-2014	Правила выполнения чертежей конструкций из пластмасс	
ГОСТ 21.351-2014	Правила выполнения чертежей конструкций из стекла	
ГОСТ 21.352-2014	Правила выполнения чертежей конструкций из керамики	
ГОСТ 21.353-2014	Правила выполнения чертежей конструкций из композитных материалов	
ГОСТ 21.354-2014	Правила выполнения чертежей конструкций из древесины	
ГОСТ 21.355-2014	Правила выполнения чертежей конструкций из бетона	
ГОСТ 21.356-2014	Правила выполнения чертежей конструкций из железобетона	
ГОСТ 21.357-2014	Правила выполнения чертежей конструкций из металла	
ГОСТ 21.358-2014	Правила выполнения чертежей конструкций из пластмасс	
ГОСТ 21.359-2014	Правила выполнения чертежей конструкций из стекла	
ГОСТ 21.360-2014	Правила выполнения чертежей конструкций из керамики	
ГОСТ 21.361-2014	Правила выполнения чертежей конструкций из композитных материалов	
ГОСТ 21.362-2014	Правила выполнения чертежей конструкций из древесины	
ГОСТ 21.363-2014	Правила выполнения чертежей конструкций из бетона	
ГОСТ 21.364-2014	Правила выполнения чертежей конструкций из железобетона	
ГОСТ 21.365-2014	Правила выполнения чертежей конструкций из металла	
ГОСТ 21.366-2014	Правила выполнения чертежей конструкций из пластмасс	
ГОСТ 21.367-2014	Правила выполнения чертежей конструкций из стекла	
ГОСТ 21.368-2014	Правила выполнения чертежей конструкций из керамики	
ГОСТ 21.369-2014	Правила выполнения чертежей конструкций из композитных материалов	
ГОСТ 21.370-2014	Правила выполнения чертежей конструкций из древесины	
ГОСТ 21.371-2014	Правила выполнения чертежей конструкций из бетона	
ГОСТ 21.372-2014	Правила выполнения чертежей конструкций из железобетона	
ГОСТ 21.373-2014	Правила выполнения чертежей конструкций из металла	
ГОСТ 21.374-2014	Правила выполнения чертежей конструкций из пластмасс	
ГОСТ 21.375-2014	Правила выполнения чертежей конструкций из стекла	
ГОСТ 21.376-2014	Правила выполнения чертежей конструкций из керамики	
ГОСТ 21.377-2014	Правила выполнения чертежей конструкций из композитных материалов	
ГОСТ 21.378-2014	Правила выполнения чертежей конструкций из древесины	
ГОСТ 21.379-2014	Правила выполнения чертежей конструкций из бетона	
ГОСТ 21.380-2014	Правила выполнения чертежей конструкций из железобетона	
ГОСТ 21.381-2014	Правила выполнения чертежей конструкций из металла	
ГОСТ 21.382-2014	Правила выполнения чертежей конструкций из пластмасс	
ГОСТ 21.383-2014	Правила выполнения чертежей конструкций из стекла	
ГОСТ 21.384-2014	Правила выполнения чертежей конструкций из керамики	
ГОСТ 21.385-2014	Правила выполнения чертежей конструкций из композитных материалов	
ГОСТ 21.386-2014	Правила выполнения чертежей конструкций из древесины	
ГОСТ 21.387-2014	Правила выполнения чертежей конструкций из бетона	
ГОСТ 21.388-2014	Правила выполнения чертежей конструкций из железобетона	
ГОСТ 21.389-2014	Правила выполнения чертежей конструкций из металла	
ГОСТ 21.390-2014	Правила выполнения чертежей конструкций из пластмасс	
ГОСТ 21.391-2014	Правила выполнения чертежей конструкций из стекла	
ГОСТ 21.392-2014	Правила выполнения чертежей конструкций из керамики	
ГОСТ 21.393-2014	Правила выполнения чертежей конструкций из композитных материалов	
ГОСТ 21.394-2014	Правила выполнения чертежей конструкций из древесины	
ГОСТ 21.395-2014	Правила выполнения чертежей конструкций из бетона	
ГОСТ 21.396-2014	Правила выполнения чертежей конструкций из железобетона	
ГОСТ 21.397-2014	Правила выполнения чертежей конструкций из металла	
ГОСТ 21.398-2014	Правила выполнения чертежей конструкций из пластмасс	
ГОСТ 21.399-2014	Правила выполнения чертежей конструкций из стекла	
ГОСТ 21.400-2014	Правила выполнения чертежей конструкций из керамики	
ГОСТ 21.401-2014	Правила выполнения чертежей конструкций из композитных материалов	
ГОСТ 21.402-2014	Правила выполнения чертежей конструкций из древесины	
ГОСТ 21.403-2014	Правила выполнения чертежей конструкций из бетона	
ГОСТ 21.404-2014	Правила выполнения чертежей конструкций из железобетона	
ГОСТ 21.405-2014	Правила выполнения чертежей конструкций из металла	
ГОСТ 21.406-2014	Правила выполнения чертежей конструкций из пластмасс	
ГОСТ 21.407-2014	Правила выполнения чертежей конструкций из стекла	
ГОСТ 21.408-2014	Правила выполнения чертежей конструкций из керамики	
ГОСТ 21.409-2014	Правила выполнения чертежей конструкций из композитных материалов	
ГОСТ 21.410-2014	Правила выполнения чертежей конструкций из древесины	
ГОСТ 21.411-2014	Правила выполнения чертежей конструкций из бетона	
ГОСТ 21.412-2014	Правила выполнения чертежей конструкций из железобетона	
ГОСТ 21.413-2014	Правила выполнения чертежей конструкций из металла	
ГОСТ 21.414-2014	Правила выполнения чертежей конструкций из пластмасс	
ГОСТ 21.415-2014	Правила выполнения чертежей конструкций из стекла	
ГОСТ 21.416-2014	Правила выполнения чертежей конструкций из керамики	
ГОСТ 21.417-2014	Правила выполнения чертежей конструкций из композитных материалов	
ГОСТ 21.418-2014	Правила выполнения чертежей конструкций из древесины	
ГОСТ 21.419-2014	Правила выполнения чертежей конструкций из бетона	
ГОСТ 21.420-2014	Правила выполнения чертежей конструкций из железобетона	
ГОСТ 21.421-2014	Правила выполнения чертежей конструкций из металла	
ГОСТ 21.422-2014	Правила выполнения чертежей конструкций из пластмасс	
ГОСТ 21.423-2014	Правила выполнения чертежей конструкций из стекла	
ГОСТ 21.424-2014	Правила выполнения чертежей конструкций из керамики	
ГОСТ 21.425-2014	Правила выполнения чертежей конструкций из композитных материалов	
ГОСТ 21.426-2014	Правила выполнения чертежей конструкций из древесины	
ГОСТ 21.427-2014	Правила выполнения чертежей конструкций из бетона	
ГОСТ 21.428-2014	Правила выполнения чертежей конструкций из железобетона	
ГОСТ 21.429-2014	Правила выполнения чертежей конструкций из металла	
ГОСТ 21.430-2014	Правила выполнения чертежей конструкций из пластмасс	
ГОСТ 21.431-2014	Правила выполнения чертежей конструкций из стекла	
ГОСТ 21.432-2014	Правила выполнения чертежей конструкций из керамики	
ГОСТ 21.433-2014	Правила выполнения чертежей конструкций из композитных материалов	
ГОСТ 21.434-2014	Правила выполнения чертежей конструкций из древесины	
ГОСТ 21.435-2014	Правила выполнения чертежей конструкций из бетона	
ГОСТ 21.436-2014	Правила выполнения чертежей конструкций из железобетона	
ГОСТ 21.437-2014	Правила выполнения чертежей конструкций из металла	
ГОСТ 21.438-2014	Правила выполнения чертежей конструкций из пластмасс	
ГОСТ 21.439-2014	Правила выполнения чертежей конструкций из стекла	
ГОСТ 21.440-2014	Правила выполнения чертежей конструкций из керамики	
ГОСТ 21.441-2014	Правила выполнения чертежей конструкций из композитных материалов	
ГОСТ 21.442-2014	Правила выполнения чертежей конструкций из древесины	
ГОСТ 21.443-2014	Правила выполнения чертежей конструкций из бетона	
ГОСТ 21.444-2014	Правила выполнения чертежей конструкций из железобетона	
ГОСТ 21.445-2014	Правила выполнения чертежей конструкций из металла	
ГОСТ 21.446-2014	Правила выполнения чертежей конструкций из пластмасс	
ГОСТ 21.447-2014	Правила выполнения чертежей конструкций из стекла	
ГОСТ 21.448-2014	Правила выполнения чертежей конструкций из керамики	
ГОСТ 21.449-2014	Правила выполнения чертежей конструкций из композитных материалов	
ГОСТ 21.450-2014	Правила выполнения чертежей конструкций из древесины	
ГОСТ 21.451-2014	Правила выполнения чертежей конструкций из бетона	
ГОСТ 21.452-2014	Правила выполнения чертежей конструкций из железобетона	
ГОСТ 21.453-2014	Правила выполнения чертежей конструкций из металла	
ГОСТ 21.454-2014	Правила выполнения чертежей конструкций из пластмасс	
ГОСТ 21.455-2014	Правила выполнения чертежей конструкций из стекла	
ГОСТ 21.456-2014	Правила выполнения чертежей конструкций из керамики	
ГОСТ 21.457-2014	Правила выполнения чертежей конструкций из композитных материалов	
ГОСТ 21.458-2014	Правила выполнения чертежей конструкций из древесины	
ГОСТ 21.459-2014	Правила выполнения чертежей конструкций из бетона	
ГОСТ 21.460-2014	Правила выполнения чертежей конструкций из железобетона	
ГОСТ 21.461-2014	Правила выполнения чертежей конструкций из металла	
ГОСТ 21.462-2014	Правила выполнения чертежей конструкций из пластмасс	
ГОСТ 21.463-2014	Правила выполнения чертежей конструкций из стекла	
ГОСТ 21.464-2014	Правила выполнения чертежей конструкций из керамики	
ГОСТ 21.465-2014	Правила выполнения чертежей конструкций из композитных материалов	
ГОСТ 21.466-2014	Правила выполнения чертежей конструкций из древесины	
ГОСТ 21.467-2014	Правила выполнения чертежей конструкций из бетона	
ГОСТ 21.468-2014	Правила выполнения чертежей конструкций из железобетона	
ГОСТ 21.469-2014	Правила выполнения чертежей конструкций из металла	
ГОСТ 21.470-2014	Правила выполнения чертежей конструкций из пластмасс	
ГОСТ 21.471-2014	Правила выполнения чертежей конструкций из стекла	
ГОСТ 21.472-2014	Правила выполнения чертежей конструкций из керамики	
ГОСТ 21.473-2014	Правила выполнения чертежей конструкций из композитных материалов	
ГОСТ 21.474-2014	Правила выполнения чертежей конструкций из древесины	
ГОСТ 21.475-2014	Правила выполнения чертежей конструкций из бетона	
ГОСТ 21.476-2014	Правила выполнения чертежей конструкций из железобетона	
ГОСТ 21.477-2014	Правила выполнения чертежей конструкций из металла	
ГОСТ 21.478-2014	Правила выполнения чертежей конструкций из пластмасс	
ГОСТ 21.479-2014	Правила выполнения чертежей конструкций из стекла	
ГОСТ 21.480-2014	Правила выполнения чертежей конструкций из керамики	
ГОСТ 21.481-2014	Правила выполнения чертежей конструкций из композитных материалов	
ГОСТ 21.482-2014	Правила выполнения чертежей конструкций из древесины	
ГОСТ 21.483-2014	Правила выполнения чертежей конструкций из бетона	
ГОСТ 21.484-2014	Правила выполнения чертежей конструкций из железобетона	
ГОСТ 21.485-2014	Правила выполнения чертежей конструкций из металла	
ГОСТ 21.486-2014	Правила выполнения чертежей конструкций из пластмасс	
ГОСТ 21.487-2014	Правила выполнения чертежей конструкций из стекла	
ГОСТ 21.488-2014	Правила выполнения чертежей конструкций из керамики	
ГОСТ 21.489-2014	Правила выполнения чертежей конструкций из композитных материалов	
ГОСТ 21.490-2014	Правила выполнения чертежей конструкций из древесины	
ГОСТ 21.491-2014	Правила выполнения чертежей конструкций из бетона	
ГОСТ 21.492-2014	Правила выполнения чертежей конструкций из железобетона	
ГОСТ 21.493-2014	Правила выполнения чертежей конструкций из металла	
ГОСТ 21.494-2014	Правила выполнения чертежей конструкций из пластмасс	
ГОСТ 21.495-2014	Правила выполнения чертежей конструкций из стекла	
ГОСТ 21.496-2014	Правила выполнения чертежей конструкций из керамики	
ГОСТ 21.497-2014	Правила выполнения чертежей конструкций из композитных материалов	
ГОСТ 21.498-2014	Правила выполнения чертежей конструкций из древесины	
ГОСТ 21.499-2014	Правила выполнения чертежей конструкций из бетона	
ГОСТ 21.500-2014	Правила выполнения чертежей конструкций из железобетона	
ГОСТ 21.501-2014	Правила выполнения чертежей конструкций из металла	
ГОСТ 21.502-2014	Правила выполнения чертежей конструкций из пластмасс	
ГОСТ 21.503-2014	Правила выполнения чертежей конструкций из стекла	
ГОСТ 21.504-2014	Правила выполнения чертежей конструкций из керамики	
ГОСТ 21.505-2014	Правила выполнения чертежей конструкций из композитных материалов	
ГОСТ 21.506-2014	Правила выполнения чертежей конструкций из древесины	
ГОСТ 21.507-2014	Правила выполнения чертежей конструкций из бетона	
ГОСТ 21.508-2014	Правила выполнения чертежей конструкций из железобетона	
ГОСТ 21.509-2014	Правила выполнения чертежей конструкций из металла	
ГОСТ 21.510-2014	Правила выполнения чертежей конструкций из пластмасс	
ГОСТ 21.511-2014	Правила выполнения чертежей конструкций из стекла	
ГОСТ 21.512-2014	Правила выполнения чертежей конструкций из керамики	
ГОСТ 21.513-2014	Правила выполнения чертежей конструкций из композитных материалов	
ГОСТ 21.514-2014	Правила выполнения чертежей конструкций из древесины	
ГОСТ 21.515-2014	Правила выполнения чертежей конструкций из бетона	
ГОСТ 21.516-2014	Правила выполнения чертежей конструкций из железобетона	
ГОСТ 21.517-2014	Правила выполнения чертежей конструкций из металла	
ГОСТ 21.518-2014	Правила выполнения чертежей конструкций из пластмасс	
ГОСТ 21.519-2014	Правила выполнения чертежей конструкций из стекла	
ГОСТ 21.520-2014	Правила выполнения чертежей конструкций из керамики	
ГОСТ 21.521-2014	Правила выполнения чертежей конструкций из композитных материалов	
ГОСТ 21.522-2014	Правила выполнения чертежей конструкций из древесины	
ГОСТ 21.523-2014	Правила выполнения чертежей конструкций из бетона	
ГОСТ 21.524-2014	Правила выполнения чертежей конструкций из железобетона	
ГОСТ 21.525-2014	Правила выполнения чертежей конструкций из металла	
ГОСТ 21.526-2014	Правила выполнения чертежей конструкций из пластмасс	
ГОСТ 21.527-2014	Правила выполнения чертежей конструкций из стекла	
ГОСТ 21.528-2014	Правила выполнения чертежей конструкций из керамики	
ГОСТ 21.529-2014	Правила выполнения чертежей конструкций из композитных материалов	
ГОСТ 21.530-2014	Правила выполнения чертежей конструкций из древесины	
ГОСТ 21.531-2014	Правила выполнения чертежей конструкций из бетона	
ГОСТ 21.532-2014	Правила выполнения чертежей конструкций из железобетона	
ГОСТ 21.533-2014	Правила выполнения чертежей конструкций из металла	
ГОСТ 21.534-2014	Правила выполнения чертежей конструкций из пластмасс	
ГОСТ 21.535-2014	Правила выполнения чертежей конструкций из стекла	
ГОСТ 21.536-2014	Правила выполнения чертежей конструкций из керамики	
ГОСТ 21.537-2014	Правила выполнения чертежей конструкций из композитных материалов	
ГОСТ 21.538-2014	Правила выполнения чертежей конструкций из древесины	
ГОСТ 21.539-2014	Правила выполнения чертежей конструкций из бетона	
ГОСТ 21.540-2014	Правила выполнения чертежей конструкций из железобетона	
ГОСТ 21.541-2014	Правила выполнения чертежей конструкций из металла	
ГОСТ 21.542-2014	Правила выполнения чертежей конструкций из пластмасс	
ГОСТ 21.543-2014	Правила выполнения чертежей конструкций из стекла	
ГОСТ 21.544-2014	Правила выполнения чертежей конструкций из керамики	
ГОСТ 21.545-2014	Правила выполнения чертежей конструкций из композитных материалов	
ГОСТ 21.546-2014	Правила выполнения чертежей конструкций из древесины	
ГОСТ 21.547-2014	Правила выполнения чертежей конструкций из бетона	
ГОСТ 21.548-2014	Правила выполнения чертежей конструкций из железобетона	
ГОСТ 21.549-2014	Правила выполнения чертежей конструкций из металла	
ГОСТ 21.550-2014	Правила выполнения чертежей конструкций из пластмасс	
ГОСТ 21.551-2014	Правила выполнения чертежей конструкций из стекла	
ГОСТ 21.552-2014	Правила выполнения чертежей конструкций из керамики	
ГОСТ 21.553-2014	Правила выполнения чертежей конструкций из композитных материалов	
ГОСТ 21.554-2014	Правила выполнения чертежей конструкций из древесины	
ГОСТ 21.555-2014	Правила выполнения чертежей конструкций из бетона	

Обект:	Изграждане на автомивъчна площадка за 58 броя леки автомобили, ситуационна схема, ограждане и подпорна стена
Адрес:	УПИ XXIII-1, кв. 16, м. „Ливадите“, гр. Ихтиман, общ. Ихтиман, обл. Софийска
Възложител:	„Ихтиман Ауто Сервиз“ ЕООД
Проектант:	Инж. Мария Стоянова Колева, ИКАТ-2 10794
Фаза:	Работен проект
Мащаб:	1:200
Дата:	09.02.2024 г.
Лист №:	А-3
Общ брой листове:	А-000

Легенда	
Граница на имота	
Сграда за автомивка	
Навес	
Бетонова площадка	
Асфалтова настилка	
Тротоарна настилка	
Зелени площи	
Ограда	
Подпорна стена	
Паркоместа	
Посока на движение	
Пожарен кран	
Водомерна шахта	
Ревизионна шахта	
Дъждовна канализация	
Битова канализация	
Водопровод	
Електрическо табло	
Осветително тяло	
Видеонаблюдение	
Пожарогасителен апарат	
Аварийно осветление	
Аварийно стълбище	
Аварийно стълбище с евакуационен изход	
Аварийно стълбище с евакуационен изход и посока	
Аварийно стълбище с евакуационен изход и посока	
Аварийно стълбище с евакуационен изход и посока

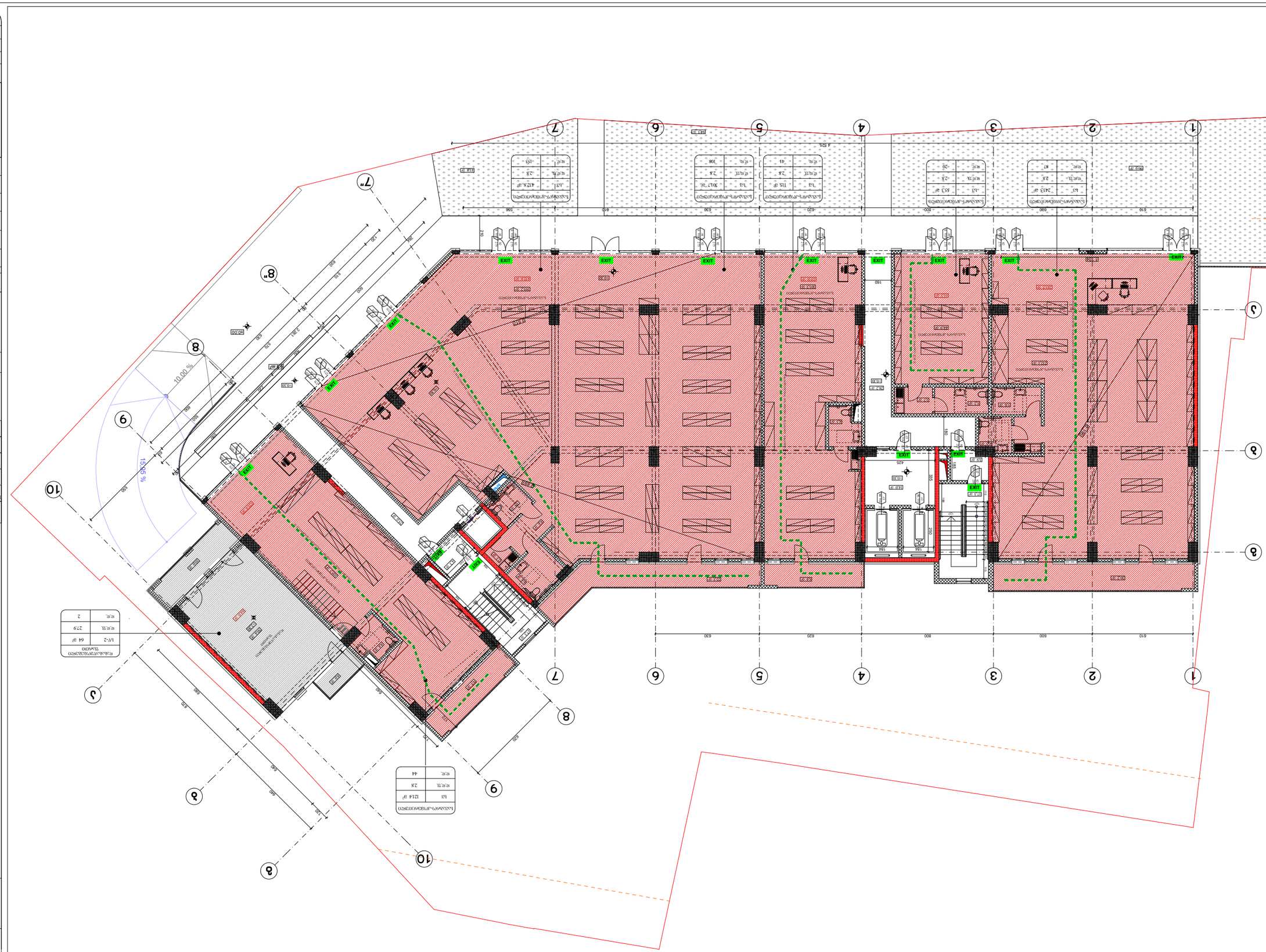
1
2
3
4
5
6
7
8
9
10
7"
8"
10.00 %
15.16 %
EXIT
EXIT
EXIT

ვარიანტი А-3	თებერვალი 2024 წ.	
	ფურცლების №:	ფურცლის ზომა

ობიექტის დასახელება და მისამართი:

ბინათმშენებლობის პროექტი
ვაკის პარკის მიმდებარედ

ფასადების ფერადოვანი გადაწყვეტა და ბინების ტიპების +5,40 ნიშნულის დონის გეგმა

ფასადის ფერადოვანი გადაწყვეტა (ფერადი)

ბინების ტიპების ნუმერაცია

ბინების ტიპების ნუმერაციის მიმართულება

ფასადის ფერადოვანი გადაწყვეტა (ფერადი)

ფასადის ფერადოვანი გადაწყვეტა (ტიპი)	ფერადოვანი გადაწყვეტის ნომერი
ბინების ტიპების ნუმერაციის მიმართულება	
ბინების ტიპების ნუმერაცია	

ფასადების ფერადოვანი გადაწყვეტა - 66

ფერადოვანი გადაწყვეტის ნომერი "3" შესაბამება:

ქ.თბილისი, ბინათმშენებლობის პროექტი ვაკის პარკის მიმდებარედ
და ბინების ტიპების ნუმერაციის პროექტი
(ნაკვ. 16/013)
ს/კ 01.12.08.016.049

ბინების ტიპების (ფასადების ფერადოვანი გადაწყვეტის) ცხრილი

ფასადის ფერადოვანი გადაწყვეტის ნომერი	ფასადის ფერადოვანი გადაწყვეტის დასახელება	ფერადოვანი გადაწყვეტის ნომერი

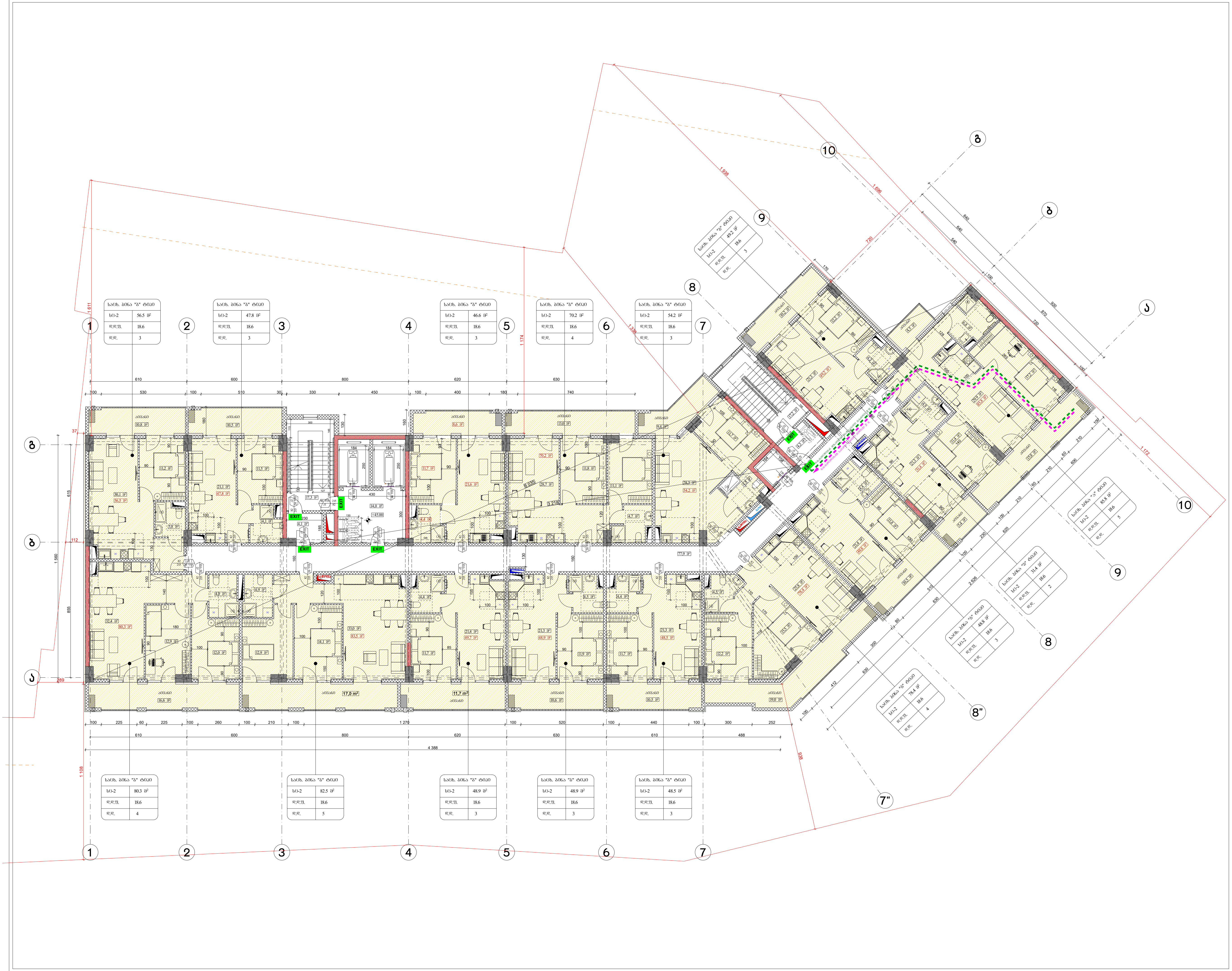

ფორმატი A-3	თბილისი 2024 წ. დაკვეთა №	ფაილის სახელი

შენობა ნაგებობის ფუნქცია:

მრავალბინიანი საცხოვრებელი სახლი

დაკავებულობის და გასასვლელი საშუალებების გეგმა +8.70 ნიშნულზე

საკადასტრო საზღვარი

346 — ხანძარსაწინააღმდეგო მანძილი

90 / 235 — 0 ᲬᲗ / კ2
კარის თავისუფალი სიგანე (სმ)
ხანძარმედეგობა
კარის ნუმერაცია
კარის თავისუფალი სიმაღლე (სმ)

დაკავებულობის ჯგუფი

საცხ. ბინა "ბ" ტიპი	
სც-2	57.3 მ²
დ.დ.ფ	18.6
დ.დ.	3

სივრცის დასახელება
მთლიანი ფართი
დაკავებულობის დატვირთვის ფაქტორი
დაკავებულობის დატვირთვა

გასასვლელთან მისადგომი მაქსიმალური სავალი მანძილი

გასასვლელისკენ სავალი საერთო ბილიკი

EXIT — გასასვლელის აღმნიშვნელი განათებული ნიშანი

დაკავებულობის ჯგუფების აღნიშვნები

დაკავებულობის ჯგუფები	დაკავებულობის ჯგუფის აღნიშვნა	ფერის კოდი
საცხოვრებელი ჯგუფი (სც)		RGB (220,185,0)
სასაწყობო ჯგუფი (სწ)		RGB (136,135,134)
დამხმარე ჯგუფი (დს)		RGB (57,57,56)
სავაჭრო ჯგუფი (სვ)		RGB (255,0,0)
საქმიანი ჯგუფი (სქ)		RGB (79,12,187)

დაკავებულობის დატვირთვა სართულზე - 51

დამკვეთი: შპს "ომან ჯგუფი"

ქ.თბილისი, გურამიშვილის გამზირსა და ხევისუბნის ქ.№2-4-ის მიმდებარედ (ნაკვ. 16/013) ს/კ 01.12.08.016.049

საპროექტო ორგანიზაცია

თანამდებობა	გვარი	ხელმოწერა
დირექტორი		
არქიტექტორი	დ.ომანაძე	
შეასრულა	დ.ომანაძე	

საპროექტო ლოგო	მისამართი

თარიღი	09.02.2024	მ 1:200
სტადია	ფორმატი	ფურცლები
პროექტი	A-3	A-000



ფუნქციური ზონა	საერთო
	საერთო სარგებლობის ფართი
	ტექნიკური ფართი
	ევაკუაციის მიმართულება
	ევაკუაციის მიმართულება
	ევაკუაციის მიმართულება

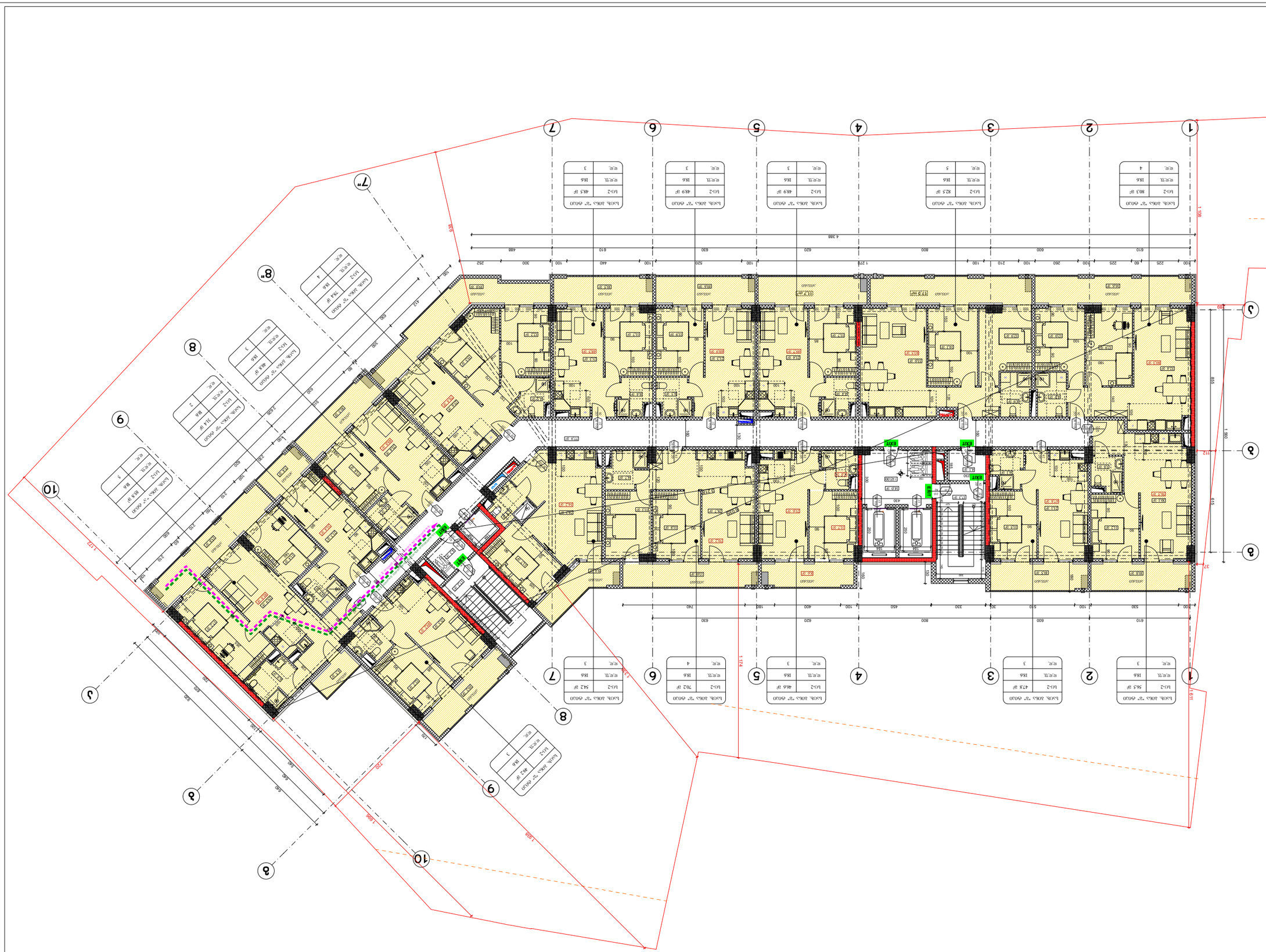

ფასადის ტიპი	ფასადის ტიპი
ფილტრი	ფილტრი
ფილტრის ტიპი	ფილტრის ტიპი
ფილტრის ფართობი	ფილტრის ფართობი
ფილტრის ტიპი	ფილტრის ტიპი
ფილტრის ფართობი	ფილტრის ფართობი
ფილტრის ტიპი	ფილტრის ტიპი
ფილტრის ფართობი	ფილტრის ფართობი
ფილტრის ტიპი	ფილტრის ტიპი
ფილტრის ფართობი	ფილტრის ფართობი

ფილტრის ტიპი	ფილტრის ტიპი
ფილტრის ფართობი	ფილტრის ფართობ

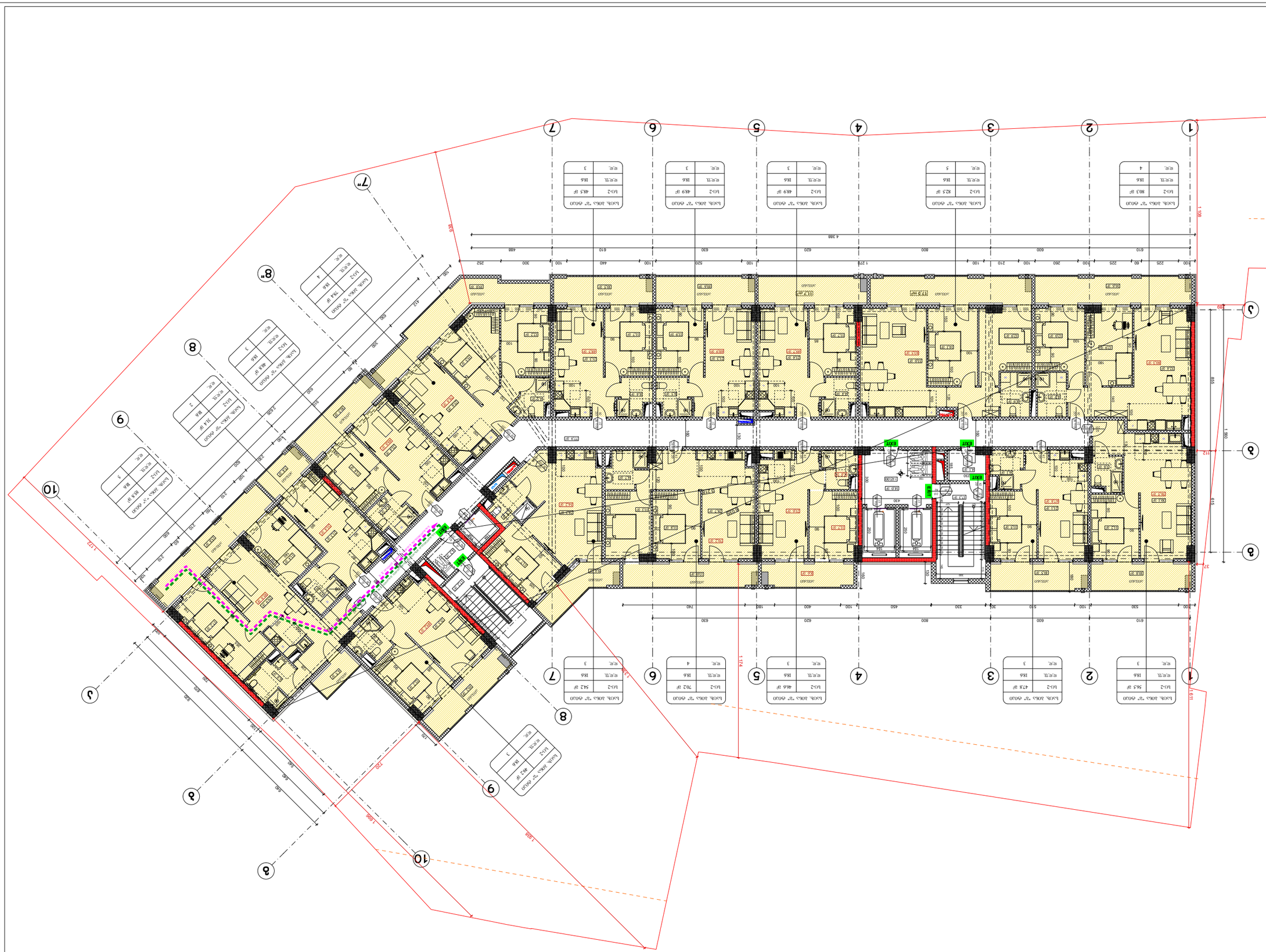
1
2
3
4
5
6
7
8
9
10
EXIT
1 168
1 174
1 828
1 611
1 720
1 680
1 720
1 680
1 720
1 680

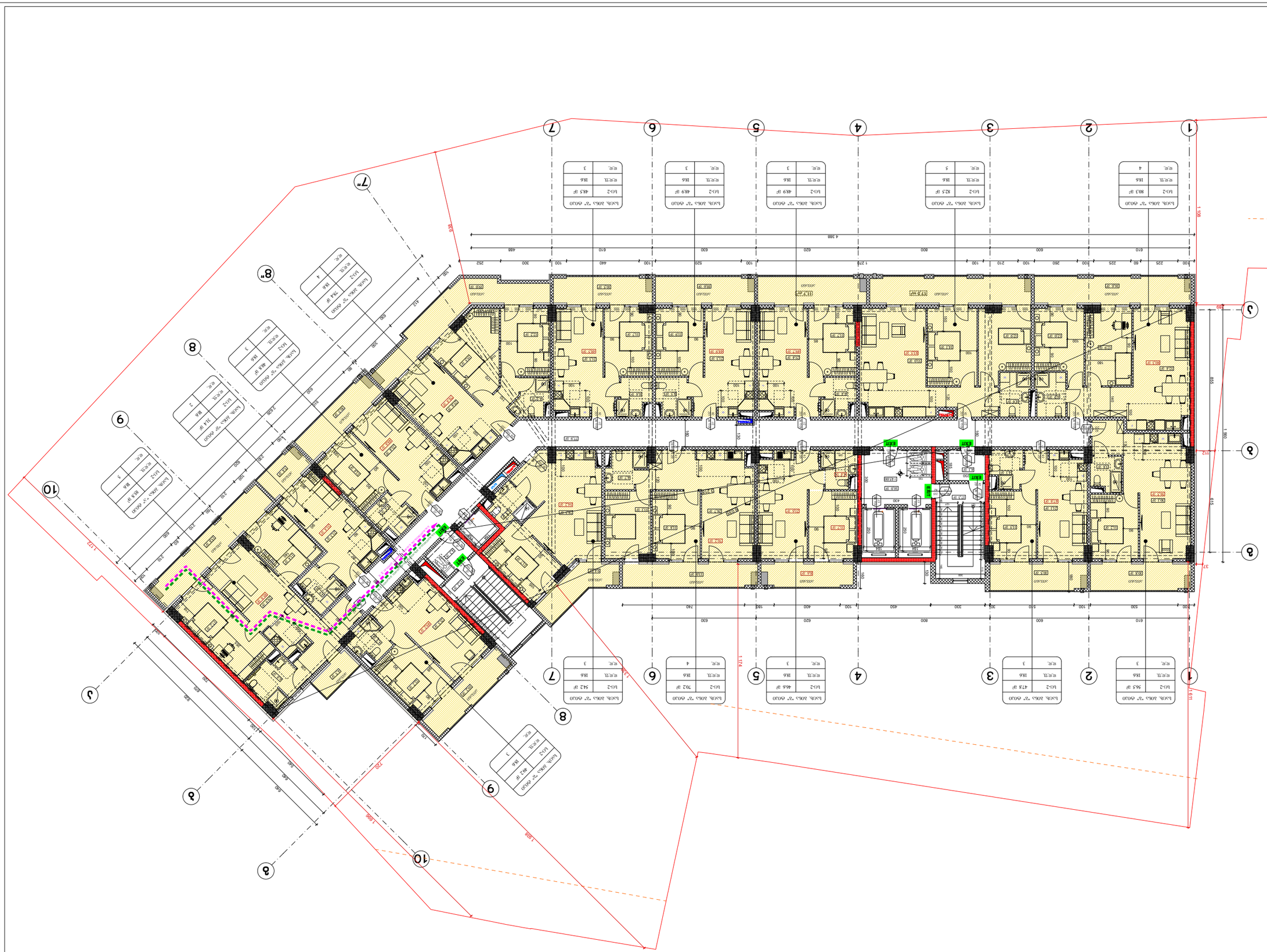
1
2
3
4
5
6
7
8
9
10
1 148
915
856
1 611
1 174
1 828
1 720
1 720
1 828
EXIT
EXIT
EXIT



ფუნქციური ზონირების გეგმა	
ფასადების ნახაზები	
ფასადების ნახაზები	
ფასადების ნახაზები

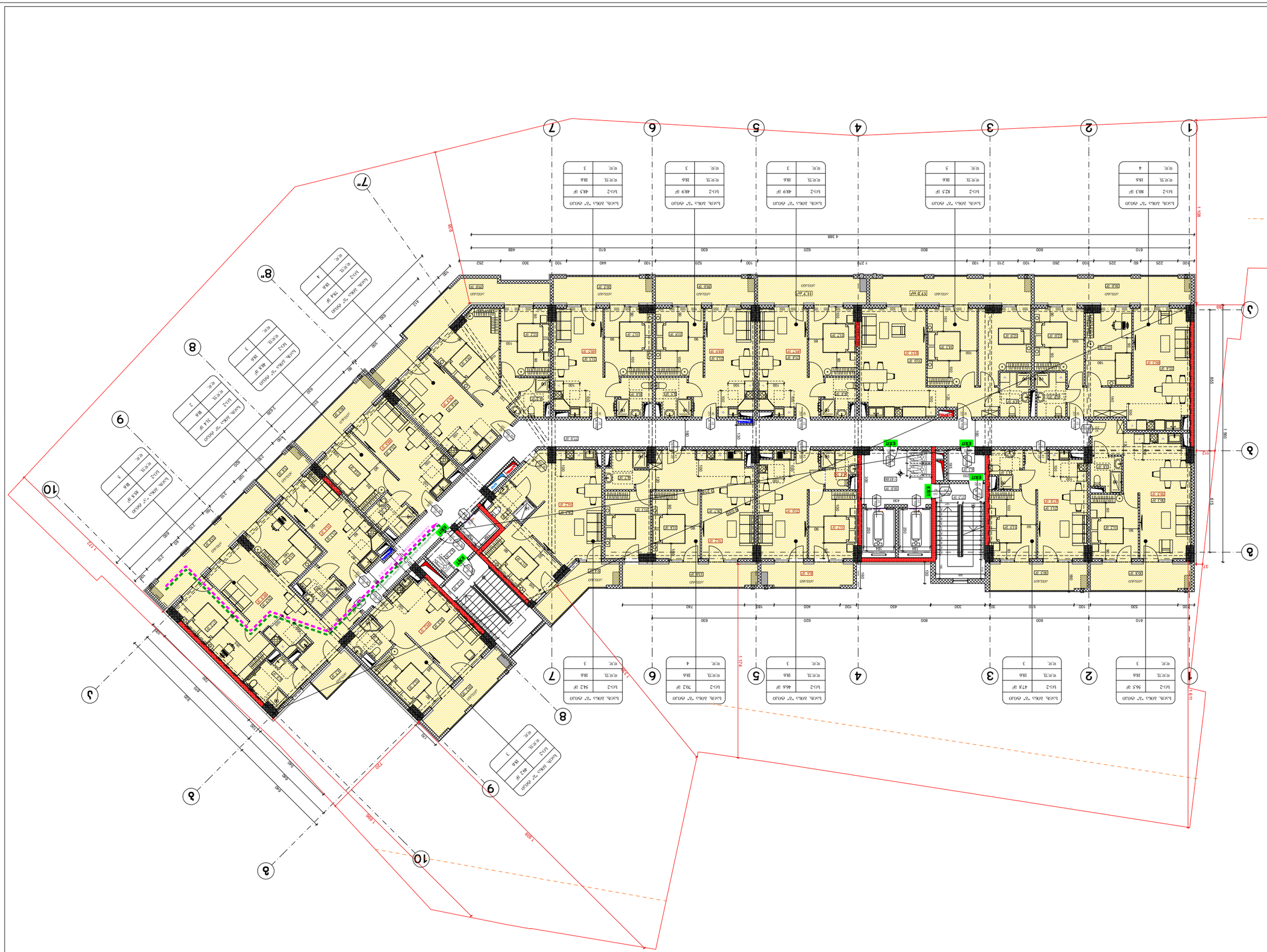
1
2
3
4
5
6
7
8
9
10
EXIT
1 168
1 174
1 828
1 611
1 720
1 915
1 856
1 712
1 909
1 720
1 720
1 720

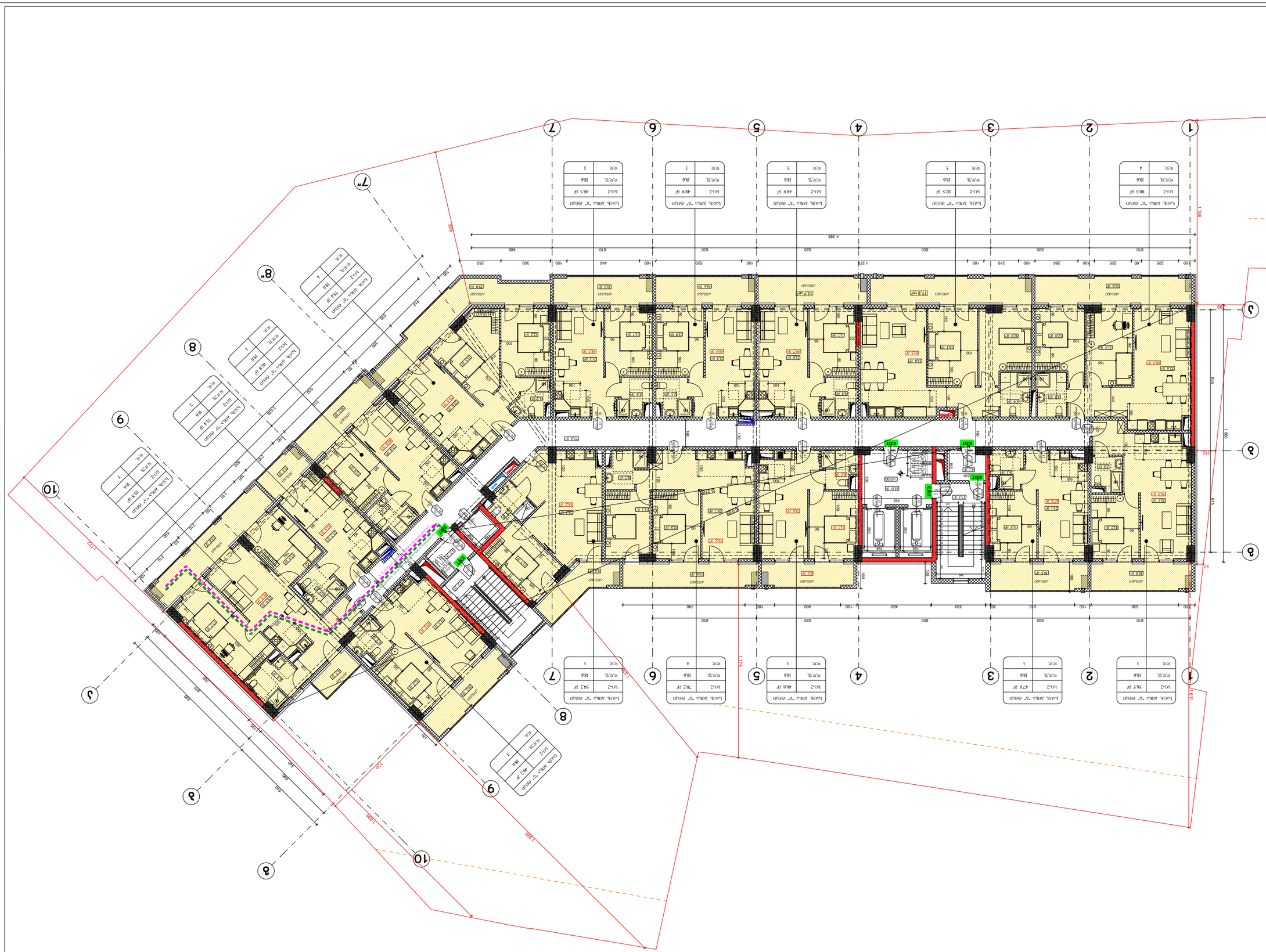
1
2
3
4
5
6
7
8
9
10
EXIT
1 168
1 174
1 828
1 720
1 611
856
915
1 980
1 720
1 828
1 720
1 611
1 980
1 168
1 174
4 388
4 388

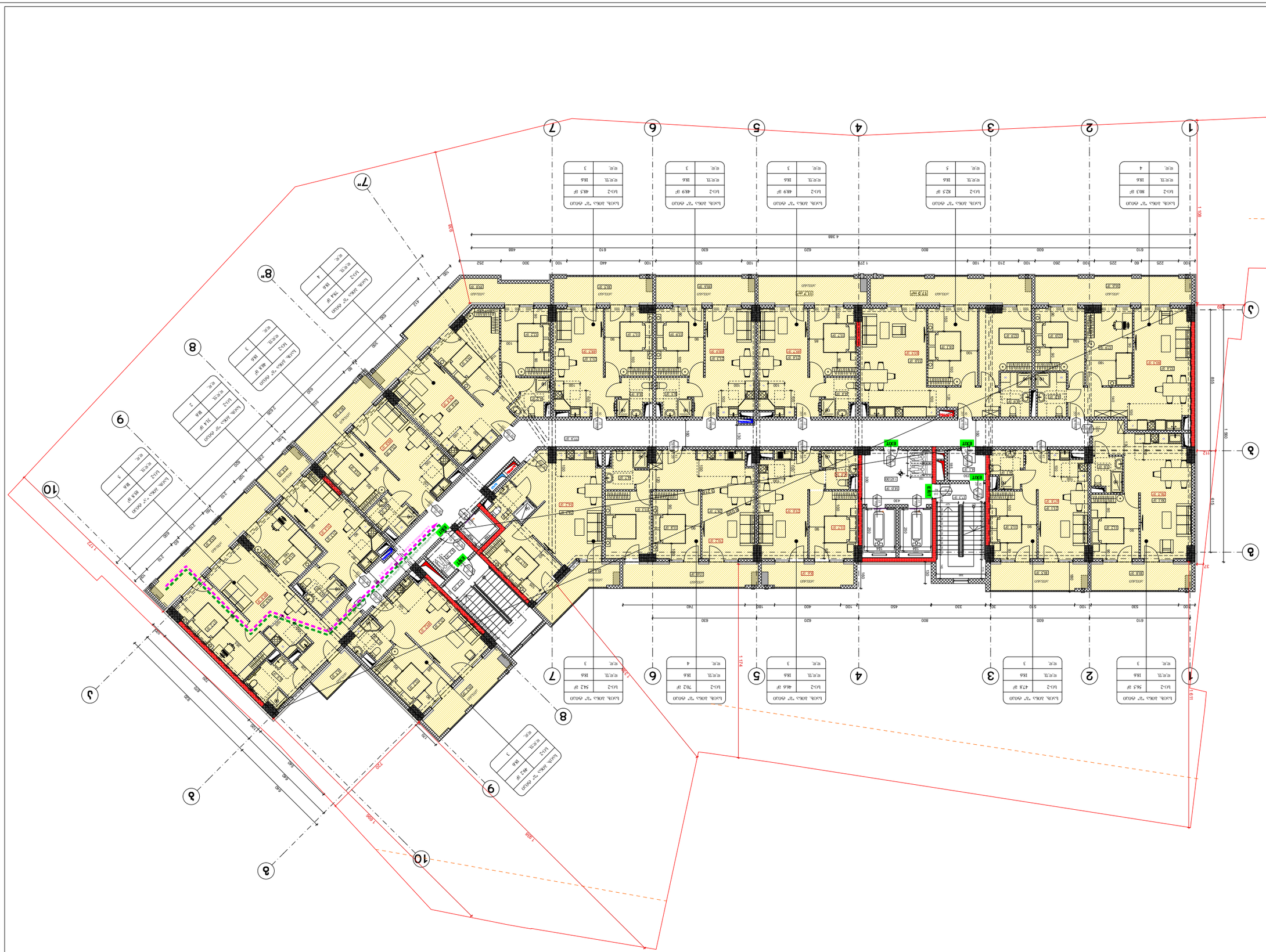

Ведомость рабочих чертежей основного комплекта - 21

Обозначение	Наименование	Примечание
АР	Архитектурные решения	
Лист 1	Общие данные. Ведомость рабочих чертежей основного комплекта. Ведомость ссылочных и прилагаемых документов. Экспликация помещений. Спецификация заполнения проемов. Экспликация полов. Ведомость отделки помещений. Ведомость элементов благоустройства. Ведомость малых архитектурных форм. Ведомость технических решений. Ведомость перемычек. Ведомость перекрытий. Ведомость покрытий. Ведомость лестниц. Ведомость ограждений. Ведомость спецификаций. Ведомость деталей. Ведомость деталей. Ведомость деталей

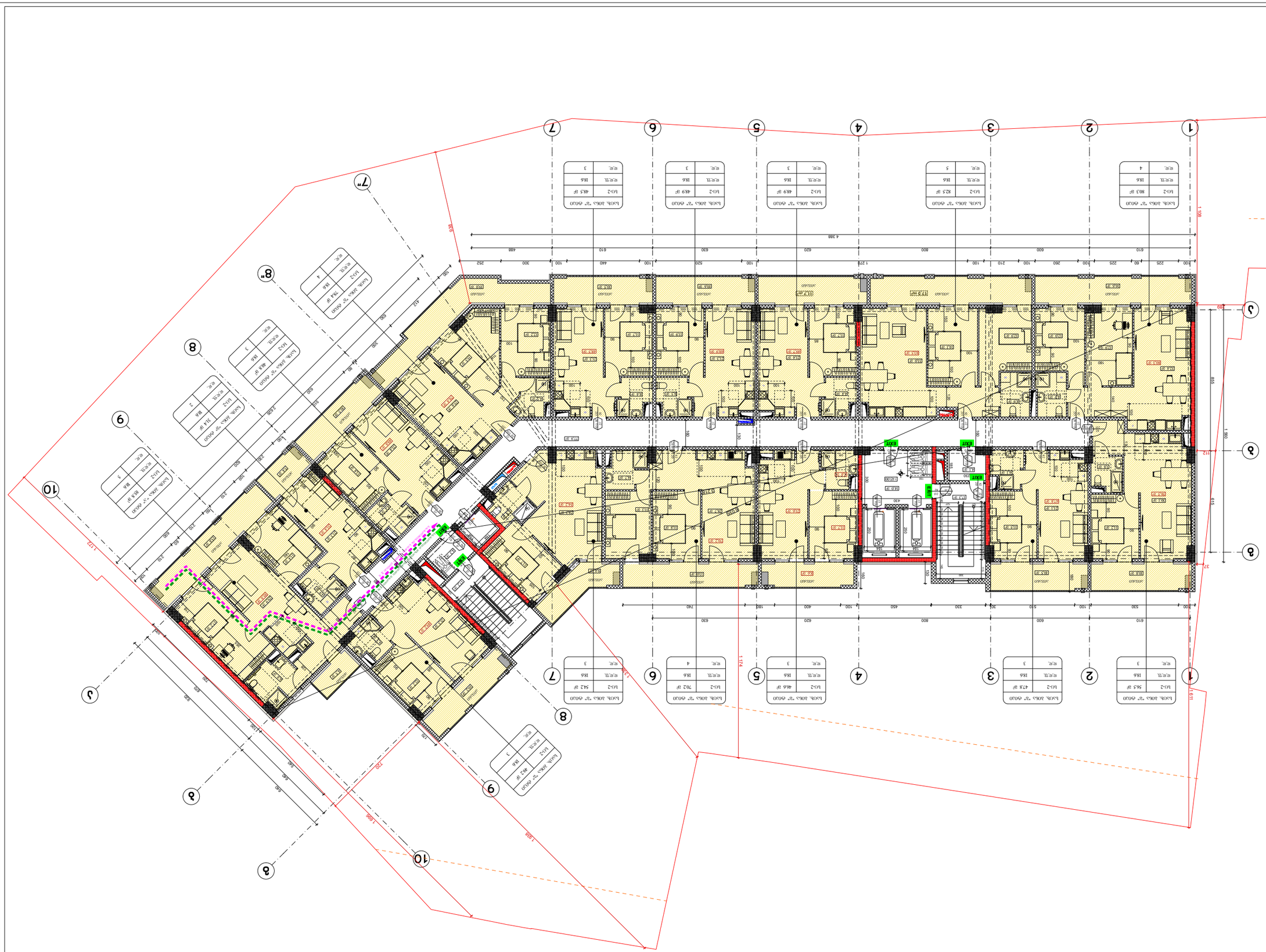
1
2
3
4
5
6
7
8
9
10
EXIT
1 168
1 611
1 174
1 828
1 720
1 720
1 828
1 174
1 611
1 168
4 388
4 388
1 728
1 728
1 720
1 720
1 828
1 828
1 174
1 174
1 611
1 611
1 168



ფუნქციური ზონა	საერთო სარგებლობის
ფართი	346 მ²
ფუნქციური ზონის დასახელება	საერთო სარგებლობის

ფუნქციური ზონა	საერთო სარგებლობის
ფართი	57.3 მ²
ფუნქციური ზონის დასახელება	საერთო სარგებლობის

ფუნქციური ზონა	საერთო სარგებლობის
ფართი	18.6 მ²
ფუნქციური ზონის დასახელება	საერთო სარგებლობის

ფუნქციური ზონა	საერთო სარგებლობის
ფართი	3 მ²
ფუნქციური ზონის დასახელება	საერთო სარგებლობის

ფუნქციური ზონა	საერთო სარგებლობის
ფართი	46.6 მ²
ფუნქციური ზონის დასახელება	საერთო სარგებლობის

ფუნქციური ზონა	საერთო სარგებლობის
ფართი	78.2 მ²
ფუნქციური ზონის დასახელება	საერთო სარგებლობის

ფუნქციური ზონა	საერთო სარგებლობის
ფართი	54.2 მ²
ფუნქციური ზონის დასახელება	საერთო სარგებლობის

ფუნქციური ზონა	საერთო სარგებლობის
ფართი	99.2 მ²
ფუნქციური ზონის დასახელება	საერთო სარგებლობის

ფუნქციური ზონა	საერთო სარგებლობის
ფართი	78.4 მ²
ფუნქციური ზონის დასახელება	საერთო სარგებლობის

ფუნქციური ზონა	საერთო სარგებლობის
ფართი	48.9 მ²
ფუნქციური ზონის დასახელება	საერთო სარგებლობის

ფუნქციური ზონა	საერთო სარგებლობის
ფართი	31.4 მ²
ფუნქციური ზონის დასახელება	საერთო სარგებლობის

ფუნქციური ზონა	საერთო სარგებლობის
ფართი	82.8 მ²
ფუნქციური ზონის დასახელება	საერთო სარგებლობის

ფუნქციური ზონა	საერთო სარგებლობის
ფართი	80.3 მ²
ფუნქციური ზონის დასახელება	საერთო სარგებლობის

ფუნქციური ზონა	საერთო სარგებლობის
ფართი	82.5 მ²
ფუნქციური ზონის დასახელება	საერთო სარგებლობის

ფუნქციური ზონა	საერთო სარგებლობის
ფართი	48.5 მ²
ფუნქციური ზონის დასახელება	საერთო სარგებლობის

ფუნქციური ზონა	საერთო სარგებლობის
ფართი	48.9 მ²
ფუნქციური ზონის დასახელება	საერთო სარგებლობის

ფუნქციური ზონა	საერთო სარგებლობის
ფართი	47.8 მ²
ფუნქციური ზონის დასახელება	საერთო სარგებლობის

ფუნქციური ზონა	საერთო სარგებლობის
ფართი	56.5



ფუნქციური ზონა	საერთო სარგებლობის
ფართი	346
ფუნქციური ზონის დასახელება	საერთო სარგებლობის ფართები

ფუნქციური ზონის და განაშენიანების სტრუქტურული ერთეულის ფარგლებში +45.00 ნიშნულის ზემოთ მდებარე ფართების ექსპლიკაცია

საერთო სარგებლობის ფართები			
1	56.5 მ²	3	186
2	803 მ²	4	186
3	47.8 მ²	3	186
4	82.5 მ²	5	186
5	48.9 მ²	3	186
6	48.9 მ²	3	186
7	78.2 მ²	4	186
8	54.2 მ²	3	186
9	48.5 მ²	3	186
10	99.2 მ²	3	186
11	78.4 მ²	4	186
12	48.8 მ²	3	186
13	31.4 მ²	2	186
14	85.8 მ²	3	186

საერთო სარგებლობის ფართები			
1	57.3 მ²	3	186
2	82.5 მ²	5	186
3	46.6 მ²	3	186
4	78.2 მ²	4	186
5	54.2 მ²	3	186
6	99.2 მ²	3	186
7	78.4 მ²	4	186
8	48.8 მ²	3	186
9	85.8 მ²	3	186
10	31.4 მ²	2	186

ფუნქციური ზონის ფართების ექსპლიკაცია

ფუნქციური ზონის დასახელება	ფუნქციური ზონის ფართი	ფერი	
საერთო სარგებლობის ფართები		RGB (220 185 0)	
სატექნიკო ფართები		RGB (136 135 134)	
ფიზიკური აქტივობა		RGB (67 57 56)	
საკვები		RGB (255 0 0)	
საცხოვრებელი		RGB (78 12 187)	

ფუნქციური ზონის ფუნქციური ელემენტების ექსპლიკაცია - 51

ფუნქციონალური ზონების, ფუნქციური ელემენტების და ფართების ექსპლიკაცია შედგენილია "ტექნიკური რეგლამენტის - ქალაქ თბილისის ტერიტორიაზე სამშენებლო საქმიანობის განხორციელების ტექნიკური რეგლამენტის დამტკიცების შესახებ" საქართველოს მთავრობის 2014 წლის 24 დეკემბრის №-ის 01.12.08.016.049 დადგენილების მოთხოვნების შესაბამისად.

ობიექტის დასახელება	ნაგებობა	ხელშეკრულების ნომერი	
ფუნქციური ზონა			
ობიექტის მისამართი	ფუნქციური ელემენტი		
საპროექტო ფართი	090.02.2024	მ 1:200	
სტადია	A-3	ფურცლების რაოდენობა	A-000

ფურცლის A-3	ცვლილება 2024 წ.
ფურცლის №	ფურცლის სახელი

ქ.ქუთაისი, ნაგვიანევის ქუჩა №10:
მრავალსართულიანი საცხოვრებელი კომპლექსი
საცხოვრებელი ბლოკი

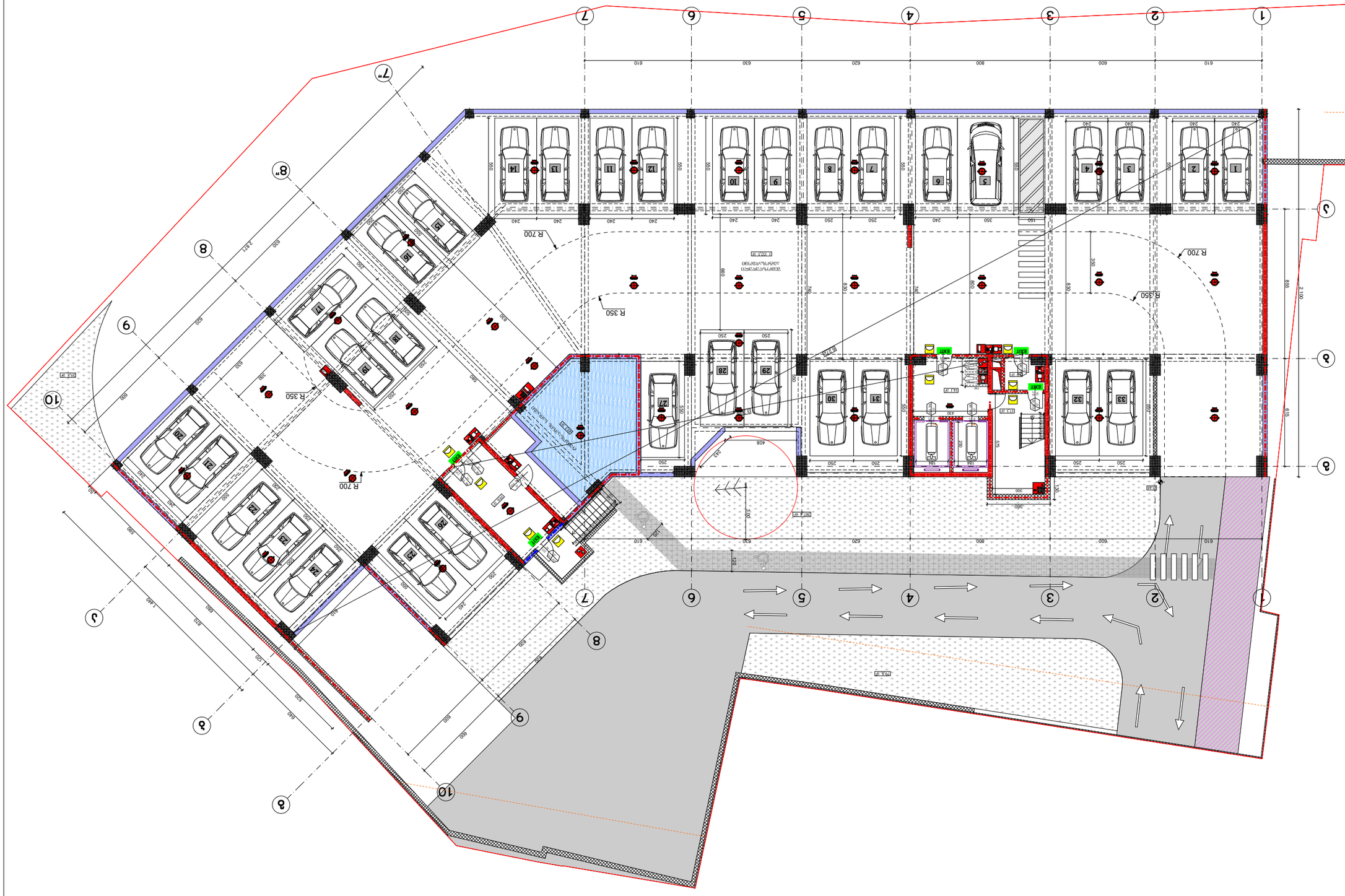

Գործ. ազդ. պահ.	Ա-3
Փոխտնօրեն	
Գլխ. ճարտ.	
Նախագիծ	
Գլխ. տեխնոլոգ	
Նախագծ.	
Ճարտ.	
Կոնստր.	
Էլեկտր.	
Ջեռ.	
Ներքին ջրամատ.	
Արտաքին ջրամատ.	
Ներքին կոյուղի	
Արտաքին կոյուղի	
Ավտոմատ.	
Նախագծի փոխարինում	

Ա-000

Գործ.	09.02.2024
Փոխ.	

1:200

Ընդհանուր տեսակ	
Գլխ. ինժեներ	
Գլխ. ճարտարապետ	
Գլխ. նախագծող	
Կատարող	

Փոխ.	Ձևաչափ	Քանակ

Ընդհանուր նկարագրություն	Ա-3	0
Գլխ. հատակագիծ	Ա-3	0
Հատակագծեր		
Ճակատներ		
Կտրվածքներ		
Հանգույցներ	



Գործ. ՆԱՏ "ՀԱՅՏՆԻՔ"	
ՀՀ, ԲՅՈՒՐԱՎԱՆ ՔԱՂԱՔԻ ԱԽՔ2-4-ՈՒ ՀՈՒՆԱՐՅԱՆ ՓՈՂՈՑ ԹԻՎ 16/013) Ա/Հ 01.12.08.0164.049	
ԲՆԱԿԱՎԱՅՐԻ ՄԱՍՆԱՇԵՆՔԻ ԱՐՏԱՔԻՆ ՑԱՆՑԵՐԻ ՀԱՏԱԿԱԳԾԱՅԻՆ ՊԼԱՆ	
ՄԱՍՆԱԳԻՏԱԿԱՆ ՄԱՍԵՐ	ՀԱՏՎԱԾ
ԱՇԽԱՏԱՆՔԱՅԻՆ ՆԱԽԱԳԻԾ	
ՀԱՍԱՐԱԿԱԿԱՆ ՊԱՇՏՈՆՅԱ	Ա.ՄԱՐՏԻՐՈՍՅԱՆ
ԳԼԽԱՎՈՐ ՃԱՐՏԱՐԱՊԵՏ	Ա.ՄԱՐՏԻՐՈՍՅԱՆ
ԳԼԽԱՎՈՐ ՆԱԽԱԳԻԾ	Ա.ՄԱՐՏԻՐՈՍՅԱՆ
ՀԱՍԱՐԱԿԱԿԱՆ ՊԱՇՏՈՆՅԱ

ფორმატი A-3 | თარიღი 2024 წ. | ფურცლის სახელი

ფურცლის ნომერი | ფურცლების №

შენობა ნაგებობის დეტალური:

მოკავშირებული მეთოდით სამედიცინო საწარმოო ფართის

სანიტარიის ოთახის ფართის გადიდება +0.10 ნიშნულზე

სანიტარიის ოთახის ფართის გადიდება +0.10 ნიშნულზე

- სანიტარიის ოთახის საზღვარი
- 346 სანიტარიის ოთახის ფართის მანიშნებელი
- 90 / 235 — 0.04 % — 42 — სანიტარიის ოთახის ფართის დახრილობის მანიშნებელი (%)
  - 90 — სანიტარიის ოთახის ფართის სიგრძე (სმ)
  - 235 — სანიტარიის ოთახის ფართის სიგანე (სმ)
  - 42 — სანიტარიის ოთახის ფართის დახრილობის სიდიდე (სმ)

EXIT — სანიტარიის ოთახის ფართის დახრილობის მიმართულება

2 სანიტარიის ოთახის ფართის დახრილობის სიდიდე 2.5%

1 სანიტარიის ოთახის ფართის დახრილობის სიდიდე 2.5%

სიმბოლური აღნიშვნები

- ხელის დაბანის ადგილი
- ავზიანი ჩამრეცხი
- ასანთრატორიანი ტუალეტის ქვაბი
- ასანთრატორის მოწყობილობა ტუალეტის ქვაბისთვის
- ტუალეტის ქაღალდის ჭიქებიანი მოწყობილობა
- ფეხებით ამოქმედებადი ონკანი
- სანიტარიის ოთახის საკიდები
- სანიტარიის ოთახის ფართის ფილები

ფარანდული ფილების ფარდობითი სანიტარიის ოთახის ფართის - 352

ფარანდული: შპს "ტიპის პროექტი"

ქ.თბილისი, ბერძნიშვილის გამზირის და ს. ხიდისთავის ქუჩის მიმდებარედ (ნაკვ. 16:013) ს/კ 01.12.08.016.049

საპროექტო ორგანიზაციის

მთავარი ინჟინერი	ბერდიაშვილი
დიზაინერი	
არქიტექტორი	ფ.ტყებუჩავა
შესაბამისი	ფ.ტყებუჩავა
საკონსულტაციო ორგანო	მთავარი ორგანო

შპს "ბაზა ფარმა ტექნოლოგიები"

მასშტაბი	09.02.2024	1:200
ფურცელი	ფორმატი A-3	ფურცლების რაოდენობა A-000

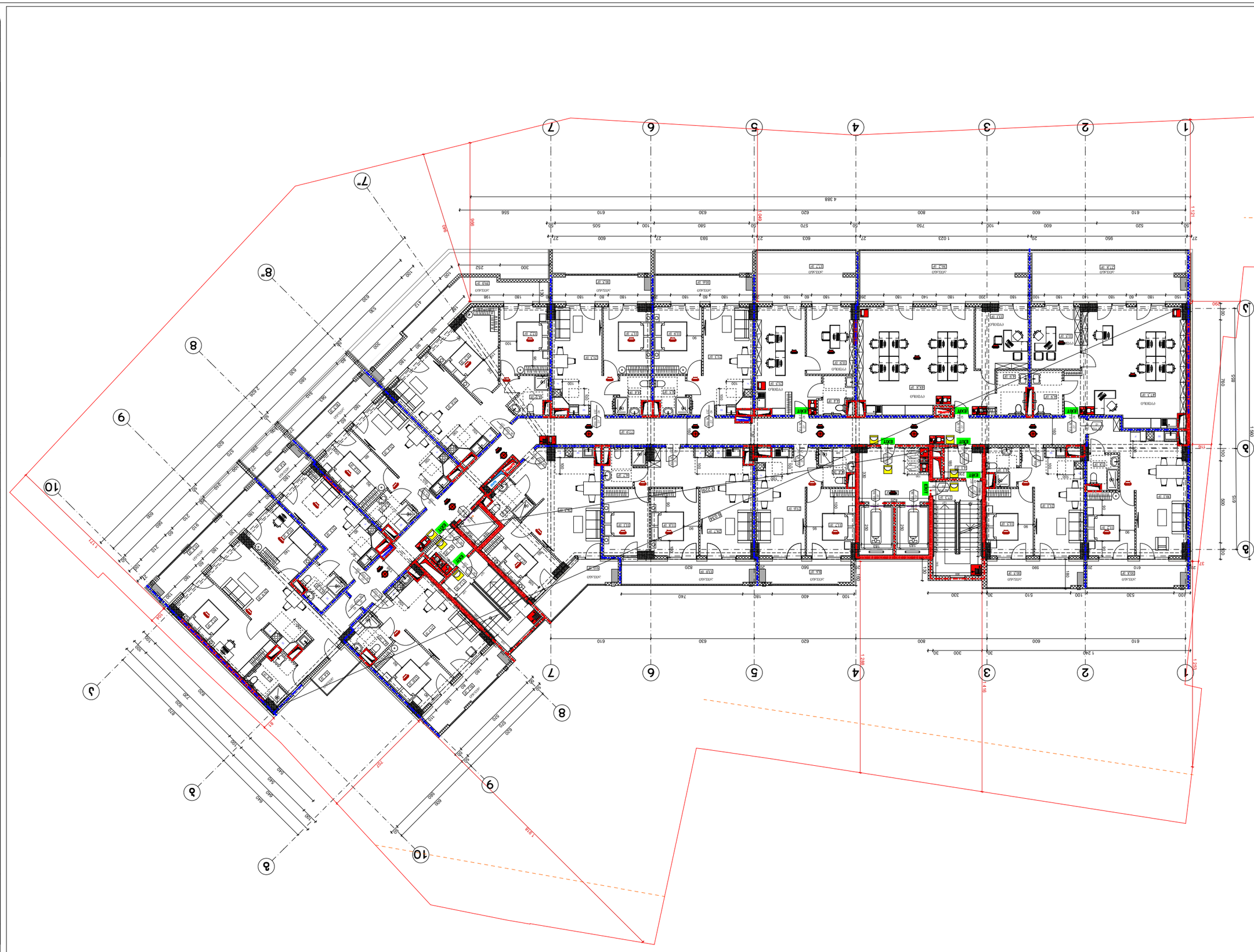

Архитектурно-планировочное решение	А-3
Экспликация помещений. Ведомость отделки помещений	А-000
Ведомость элементов благоустройства	
Ведомость малых архитектурных форм	
Ведомость ограждений	
Ведомость покрытий	
Ведомость конструкций	
Ведомость проемов	
Ведомость перемычек	
Ведомость перекрытий	
Ведомость полов	
Ведомость отделки	
Ведомость наружной отделки	
Ведомость внутренней отделки	
Ведомость элементов крылец и пандусов	
Ведомость спецификаций	
Ведомость рабочих чертежей основного комплекта	
Ведомость ссылочных и прилагаемых документов	
Ведомость изменений	
Ведомость изменений	
Ведомость изменений

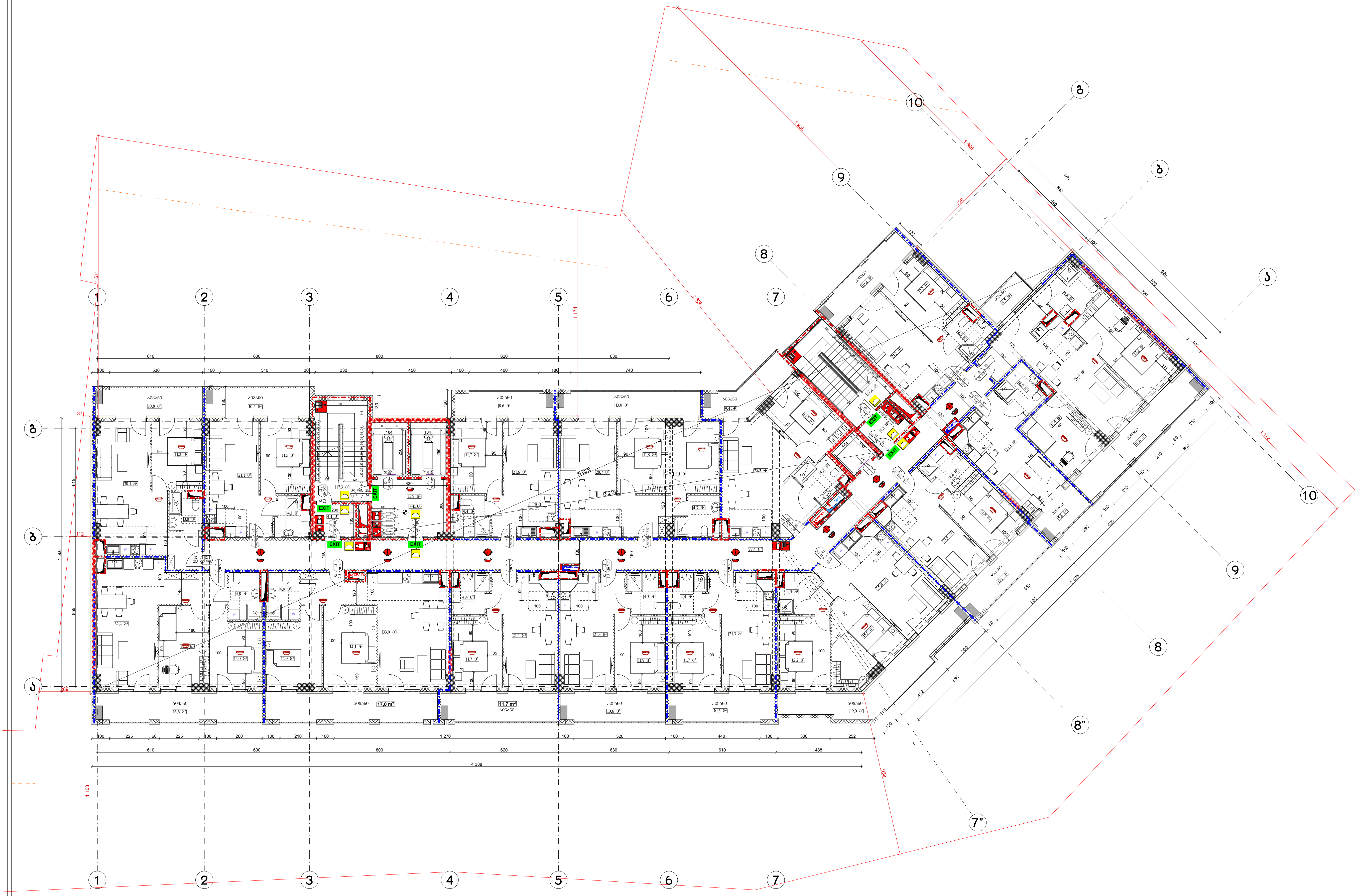

ფორმატი A-3	თბილისი 2024 წ. / დაკვეთა №	ფაილის სახელი

შენობა ნაგებობის ფუნქცია:

მრავალბინიანი საცხოვრებელი სახლი

ხანძარსაწინააღმდეგო გეგმა +8,70 ნიშნულზე

საკადასტრო საზღვარი

346 ხანძარსაწინააღმდეგო მანძილი

კარის თავისუფალი სიგანე (სმ)

ხანძარმედეგობა

კარის ნუმერაცია

კარის თავისუფალი სიმაღლე (სმ)

90 | 0 წთ | 235 | კ2

EXIT — გასასვლელის აღმნიშვნელი განათებული ნიშანი

2 საათიანი ცეცხლმედეგობის აღმნიშვნელი ხაზი

1 საათიანი ცეცხლმედეგობის აღმნიშვნელი ხაზი

სიმბოლოს სახელწოდება

	ხელის ცეცხლმაქრი
	ავტოსაშხეფი
	კვამლადმომჩენი
	კვამლზე მორეაგირე მაუწყებელი
	ორმხრივი კავშირის სისტემა
	დამკავებელთა შეტყობინების სისტემა
	სახანძრო განგაშის ღილაკი
	საავარიო განათება
	სახანძრო მილდგარი

დაკავებულობის დატვირთვა სართულზე - 51

დამკვეთი: შპს "ომან ჯგუფი"

ქ.თბილისი, გურამიშვილის გამზირსა და ხევისუბნის ქ.№2-4-ის მიმდებარედ (ნაკვ. 16/013) ს/კ 01.12.08.016.049

საპროექტო ორგანიზაცია

თანამდებობა	გვარი	ხელმოწერა
დირექტორი		
არქიტექტორი	დ.ომანაძე	
შეასრულა	დ.ომანაძე	

საპროექტო ლოგო	მისამართი

თარიღი	09.02.2024	მ 1:200
სტადია	ფორმატი	ფურცლები
პროექტი	A-3	A-000

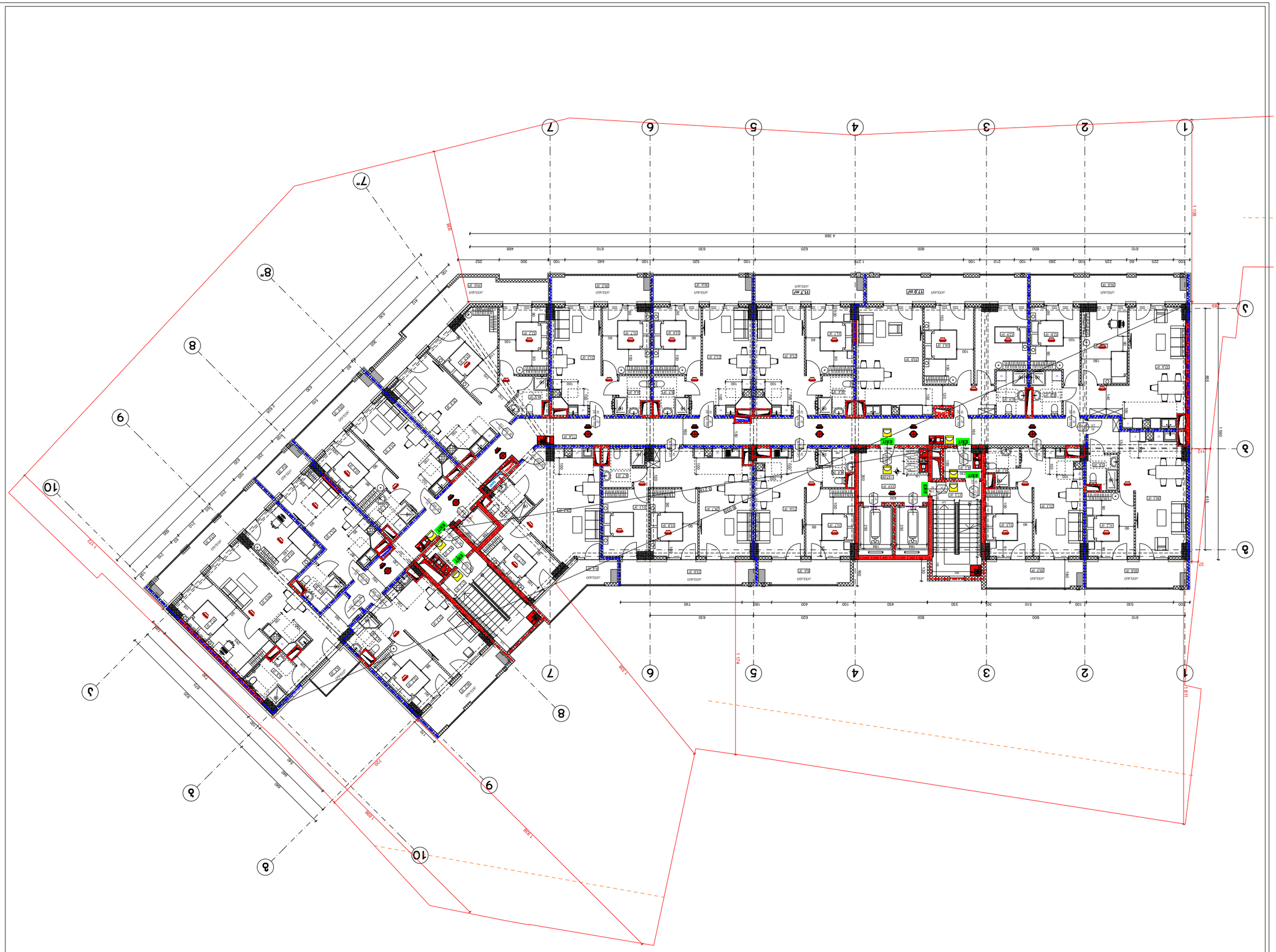

Изм. Кол.уч.	Лист № док.
Разраб.	Дата 09.02.2024
Н.контр.	
ГИП	

Стадия: А-3

Лист 1 Листов 2

Многоквартирный жилой дом с встроенными помещениями и подземной автостоянкой

Планировочная отметка +12,00 Балтийской системы высот

План этажа с 2 по 21 (на отм. +12,00 Балтийской системы высот)

Условные обозначения:

- Граница земельного участка
- Граница зоны с особыми условиями использования территории
- Граница зоны ограничения застройки
- Граница зоны ограничения застройки (1 линия)
- Граница зоны ограничения застройки (2 линия)

Экспликация помещений

Обозначение	Этаж	Площадь, м²
Квартира		
Общая площадь квартиры		
Жилая площадь квартиры		
Площадь квартиры с учетом коэффициента		

Ведомость рабочих чертежей основного комплекта

Лист	Наименование
А-000	Общие данные
А-1	План этажа с 2 по 21 (на отм. +12,00 Балтийской системы высот)
А-2	План этажа с 22 по 23 (на отм. +12,00 Балтийской системы высот)
А-3	План этажа с 24 по 25 (на отм. +12,00 Балтийской системы высот)

Согласовано

Инв. № подл. | Подпись и дата | Взам. инв. №

Инв. № подл. | Подпись и дата | Взам. инв. №

Изм. Кол.уч. Лист № док. Подпись Дата

Стадия: А-3 Лист 1 Листов 2

Многоквартирный жилой дом с встроенными помещениями и подземной автостоянкой

Планировочная отметка +12,00 Балтийской системы высот

План этажа с 2 по 21 (на отм. +12,00 Балтийской системы высот)

Условные обозначения:

- Граница земельного участка
- Граница зоны с особыми условиями использования территории
- Граница зоны ограничения застройки
- Граница зоны ограничения застройки (1 линия)
- Граница зоны ограничения застройки (2 линия)

Ведомость рабочих чертежей основного комплекта

Лист	Наименование
А-000	Общие данные
А-3	План этажа с 2 по 21 (на отм. +12,00 Балтийской системы высот)

Экспликация помещений

Обозначение	Этаж	Площадь, м²
Квартира		
Общая площадь квартиры		
Жилая площадь квартиры		
Площадь квартиры с учетом коэффициента		

Согласовано

Инв. № подл. | Подпись и дата | Взам. инв. №

Инв. № подл. | Подпись и дата | Взам. инв. №

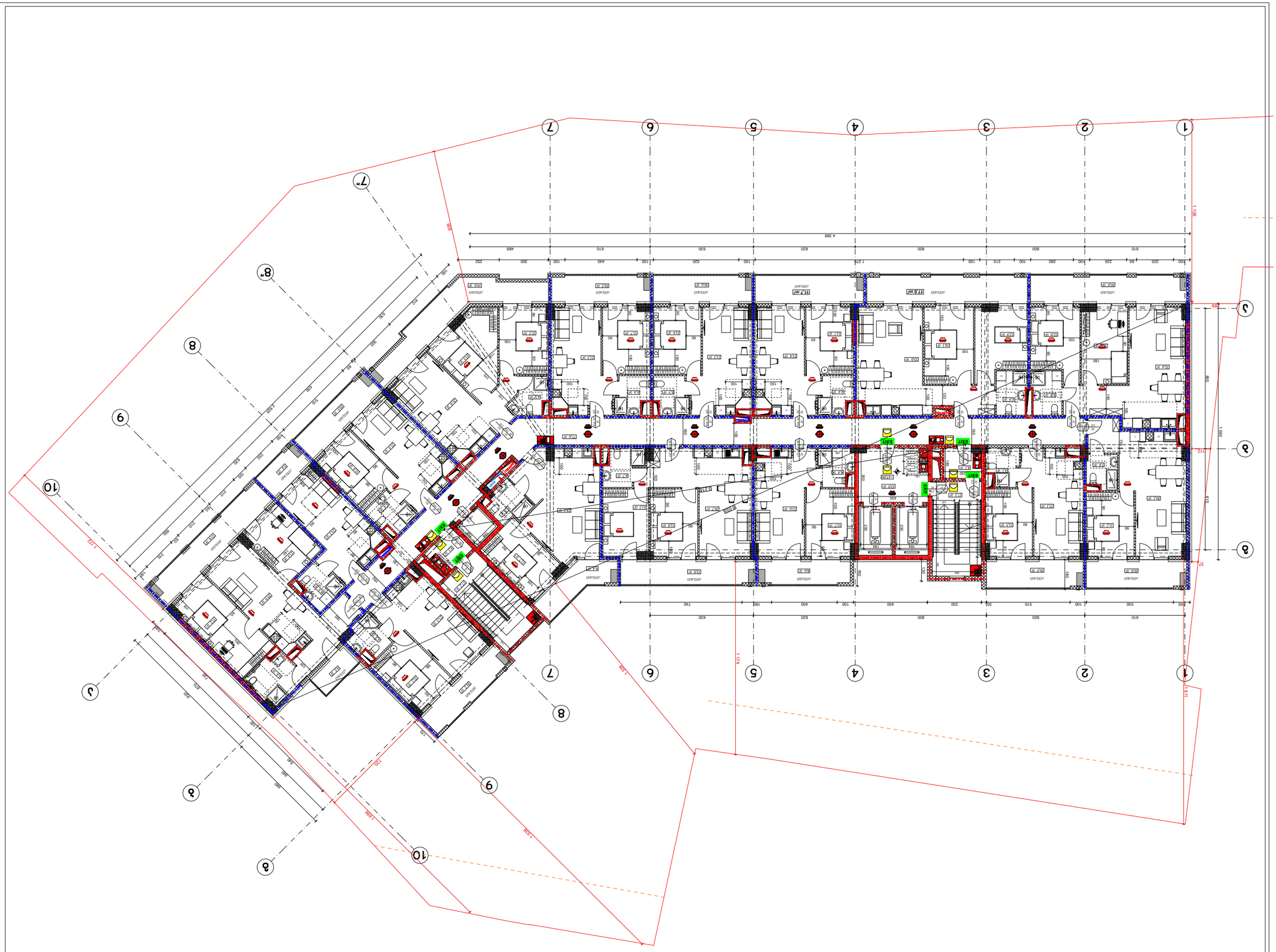

Изм. Кол.уч. Лист № док. Подп. Дата	
Разработал Исаева	Стадия Лист Листов
Н.контр. Ефимова	Р 1
ГИП Ефимова	

Планировочная организация земельного участка

**Благоустройство территории. Ведомость малых архитектурных форм. Ведомость элементов озеленения. Ведомость покрытий. Ведомость ограждений. Ведомость освещения. Ведомость оборудования детских площадок и площадок для отдыха. Ведомость оборудования спортивных площадок. Ведомость оборудования площадок для выгула собак. Ведомость оборудования площадок для хозяйственных целей. Ведомость оборудования площадок для мусоросборников. Ведомость оборудования площадок для стоянки автомобилей. Ведомость оборудования площадок для сушки белья. Ведомость оборудования площадок для чистки ковров. Ведомость оборудования площадок для мойки автомобилей. Ведомость оборудования площадок для ремонта автомобилей. Ведомость оборудования площадок для автозаправочных станций. Ведомость оборудования площадок для автомобильных газозаправочных станций. Ведомость оборудования площадок для автомобильных электрозаправочных станций. Ведомость оборудования площадок для автомобильных водородных заправочных станций. Ведомость оборудования площадок для автомобильных биотопливных заправочных станций. Ведомость оборудования площадок для автомобильных биогазовых заправочных станций. Ведомость оборудования площадок для автомобильных биодизельных заправочных станций. Ведомость оборудования площадок для автомобильных биоэтанольных заправочных станций. Ведомость оборудования площадок для автомобильных биометанольных заправочных станций. Ведомость оборудования площадок для автомобильных биобутанольных заправочных станций. Ведомость оборудования площадок для автомобильных биопропанольных заправочных станций. Ведомость оборудования площадок для автомобильных биобутанольных заправочных станций. Ведомость оборудования площадок для автомобильных биопентанольных заправочных станций. Ведомость оборудования площадок для автомобильных биогексанольных заправочных станций. Ведомость оборудования площадок для автомобильных биогептанольных заправочных станций. Ведомость оборудования площадок для автомобильных биооктанольных заправочных станций. Ведомость оборудования площадок для автомобильных биононанольных заправочных станций. Ведомость оборудования площадок для автомобильных биодеканольных заправочных станций. Ведомость оборудования площадок для автомобильных биоундеканольных заправочных станций. Ведомость оборудования площадок для автомобильных биододеканольных заправочных станций. Ведомость оборудования площадок для автомобильных биотридеканольных заправочных станций. Ведомость оборудования площадок для автомобильных биотетрадеканольных заправочных станций. Ведомость оборудования площадок для автомобильных биопентадеканольных заправочных станций. Ведомость оборудования площадок для автомобильных биогексадеканольных заправочных станций. Ведомость оборудования площадок для автомобильных биогептадеканольных заправочных станций. Ведомость оборудования площадок для автомобильных биооктадеканольных заправочных станций. Ведомость оборудования площадок для автомобильных биононадеканольных заправочных станций. Ведомость оборудования площадок для автомобильных биоэйкозанольных заправочных станций. Ведомость оборудования площадок для автомобильных биогенэйкозанольных заправочных станций. Ведомость оборудования площадок для автомобильных биотетракозанольных заправочных станций. Ведомость оборудования площадок для автомобильных биопентакозанольных заправочных станций. Ведомость оборудования площадок для автомобильных биогексакозанольных заправочных станций. Ведомость оборудования площадок для автомобильных биогептакозанольных заправочных станций. Ведомость оборудования площадок для автомобильных биооктакозанольных заправочных станций. Ведомость оборудования площадок для автомобильных биононакозанольных заправочных станций. Ведомость оборудования площадок для автомобильных биотриаконтанольных заправочных станций. Ведомость оборудования площадок для автомобильных биогентриаконтанольных заправочных станций. Ведомость оборудования площадок для автомобильных биотетраконтанольных заправочных станций. Ведомость оборудования площадок для автомобильных биопентаконтанольных заправочных станций. Ведомость оборудования площадок для автомобильных биогексаконтанольных заправочных станций. Ведомость оборудования площадок для автомобильных биогептаконтанольных заправочных станций. Ведомость оборудования площадок для автомобильных биооктаконтанольных заправочных станций. Ведомость оборудования площадок для автомобильных биононаконтанольных заправочных станций. Ведомость оборудования площадок для автомобильных биогектанольных заправочных станций. Ведомость оборудования площадок для автомобильных биогенгектанольных заправочных станций. Ведомость оборудования площадок для автомобильных биотетрагектанольных заправочных станций. Ведомость оборудования площадок для автомобильных биопентагектанольных заправочных станций. Ведомость оборудования площадок для автомобильных биогексагектанольных заправочных станций. Ведомость оборудования площадок для автомобильных биогептагектанольных заправочных станций. Ведомость оборудования площадок для автомобильных биооктагектанольных заправочных станций. Ведомость оборудования площадок для автомобильных биононагектанольных заправочных станций. Ведомость оборудования площадок для автомобильных биокилиантанольных заправочных станций. Ведомость оборудования площадок для автомобильных биогенкилиантанольных заправочных станций. Ведомость оборудования площадок для автомобильных биотетракилиантанольных заправочных станций. Ведомость оборудования площадок для автомобильных биопентакилиантанольных заправочных станций. Ведомость оборудования площадок для автомобильных биогексакилиантанольных заправочных станций. Ведомость оборудования площадок для автомобильных биогептакилиантанольных заправочных станций. Ведомость оборудования площадок для автомобильных биооктакилиантанольных заправочных станций. Ведомость оборудования площадок для автомобильных биононакилиантанольных заправочных станций. Ведомость оборудования площадок для автомобильных биодекалитанольных заправочных станций. Ведомость оборудования площадок для автомобильных биогендекалитанольных заправочных станций. Ведомость оборудования площадок для автомобильных биотетрадекалитанольных заправочных станций. Ведомость оборудования площадок для автомобильных биопентадекалитанольных заправочных станций. Ведомость оборудования площадок для автомобильных биогексадекалитанольных заправочных станций. Ведомость оборудования площадок для автомобильных биогептадекалитанольных заправочных станций. Ведомость оборудования площадок для автомобильных биооктадекалитанольных заправочных станций. Ведомость оборудования площадок для автомобильных биононадекалитанольных заправочных станций. Ведомость оборудования площадок для автомобильных биоэйкозалитанольных заправочных станций. Ведомость оборудования площадок для автомобильных биогенэйкозалитанольных заправочных станций. Ведомость оборудования площадок для автомобильных биотетракозалитанольных заправочных станций. Ведомость оборудования площадок для автомобильных биопентакозалитанольных заправочных станций. Ведомость оборудования площадок для автомобильных биогексакозалитанольных заправочных станций. Ведомость оборудования площадок для автомобильных биогептакозалитанольных заправочных станций. Ведомость оборудования площадок для автомобильных биооктакозалитанольных заправочных станций. Ведомость оборудования площадок для автомобильных биононакозалитанольных заправочных станций. Ведомость оборудования площадок для автомобильных биотриаконталитанольных заправочных станций. Ведомость оборудования площадок для автомобильных биогентриаконталитанольных заправочных станций. Ведомость оборудования площадок для автомобильных биотетраконталитанольных заправочных станций. Ведомость оборудования площадок для автомобильных биопентаконталитанольных заправочных станций. Ведомость оборудования площадок для автомобильных биогексаконталитанольных заправочных станций. Ведомость оборудования площадок для автомобильных биогептаконталитанольных заправочных станций. Ведомость оборудования площадок для автомобильных биооктаконталитанольных заправочных станций. Ведомость оборудования площадок для автомобильных биононаконталитанольных заправочных станций. Ведомость оборудования площадок для автомобильных биогектолитанольных заправочных станций. Ведомость оборудования площадок для автомобильных биогенгектолитанольных заправочных станций. Ведомость оборудования площадок для автомобильных биотетрагектолитанольных заправочных станций. Ведомость оборудования площадок для автомобильных биопентагектолитанольных заправочных станций. Ведомость оборудования площадок для автомобильных биогексагектолитанольных заправочных станций. Ведомость оборудования площадок для автомобильных биогептагектолитанольных заправочных станций. Ведомость оборудования площадок для автомобильных биооктагектолитанольных заправочных станций. Ведомость оборудования площадок для автомобильных биононагектолитанольных заправочных станций. Ведомость оборудования площадок для автомобильных биокилиантолитанольных заправочных станций. Ведомость оборудования площадок для автомобильных биогенкилиантолитанольных заправочных станций. Ведомость оборудования площадок для автомобильных биотетракилиантолитанольных заправочных станций. Ведомость оборудования площадок для автомобильных биопентакилиантолитанольных заправочных станций. Ведомость оборудования площадок для автомобильных биогексакилиантолитанольных заправочных станций. Ведомость оборудования площадок для автомобильных биогептакилиантолитанольных заправочных станций. Ведомость оборудования площадок для автомобильных биооктакилиантолитанольных заправочных станций. Ведомость оборудования площадок для автомобильных биононакилиантолитанольных заправочных станций. Ведомость оборудования площадок для автомобильных биодекалитолитанольных заправочных станций. Ведомость оборудования площадок для автомобильных биогендекалитолитанольных заправочных станций. Ведомость оборудования площадок для автомобильных биотетрадекалитолитанольных заправочных станций. Ведомость оборудования площадок для автомобильных биопентадекалитолитанольных заправочных станций. Ведомость оборудования площадок для автомобильных биогексадекалитолитанольных заправочных станций. Ведомость оборудования площадок для автомобильных биогептадекалитолитанольных заправочных станций. Ведомость оборудования площадок для автомобильных биооктадекалитолитанольных заправочных станций. Ведомость оборудования площадок для автомобильных биононадекалитолитанольных заправочных станций. Ведомость оборудования площадок для автомобильных биоэйкозалитолитанольных заправочных станций. Ведомость оборудования площадок для автомобильных биогенэйкозалитолитанольных заправочных станций. Ведомость оборудования площадок для автомобильных биотетракозалитолитанольных заправочных станций. Ведомость оборудования площадок для автомобильных биопентакозалитолитанольных заправочных станций. Ведомость оборудования площадок для автомобильных биогексакозалитолитанольных заправочных станций. Ведомость оборудования площадок для автомобильных биогептакозалитолитанольных заправочных станций. Ведомость оборудования площадок для автомобильных биооктакозалитолитанольных заправочных станций. Ведомость оборудования площадок для автомобильных биононакозалитолитанольных заправочных станций. Ведомость оборудования площадок для автомобильных биотриаконталитолитанольных заправочных станций. Ведомость оборудования площадок для автомобильных биогентриаконталитолитанольных заправочных станций. Ведомость оборудования площадок для автомобильных биотетраконталитолитанольных заправочных станций. Ведомость оборудования площадок для автомобильных биопентаконталитолитанольных заправочных станций. Ведомость оборудования площадок для автомобильных биогексаконталитолитанольных заправочных станций. Ведомость оборудования площадок для автомобильных биогептаконталитолитанольных заправочных станций. Ведомость оборудования площадок для автомобильных биооктаконталитолитанольных заправочных станций. Ведомость оборудования площадок для автомобильных биононаконталитолитанольных заправочных станций. Ведомость оборудования площадок для автомобильных биогектанольных заправочных станций. Ведомость оборудования площадок для автомобильных биогенгектанольных заправочных станций. Ведомость оборудования площадок для автомобильных биотетрагектанольных заправочных станций. Ведомость оборудования площадок для автомобильных биопентагектанольных заправочных станций. Ведомость оборудования площадок для автомобильных биогексагектанольных заправочных станций. Ведомость оборудования площадок для автомобильных биогептагектанольных заправочных станций. Ведомость оборудования площадок для автомобильных биооктагектанольных заправочных станций. Ведомость оборудования площадок для автомобильных биононагектанольных заправочных станций. Ведомость оборудования площадок для автомобильных биокилиантанольных заправочных станций. Ведомость оборудования площадок для автомобильных биогенкилиантанольных заправочных станций. Ведомость оборудования площадок для автомобильных биотетракилиантанольных заправочных станций. Ведомость оборудования площадок для автомобильных биопентакилиантанольных заправочных станций. Ведомость оборудования площадок для автомобильных биогексакилиантанольных заправочных станций. Ведомость оборудования площадок для автомобильных биогептакилиантанольных заправочных станций. Ведомость оборудования площадок для автомобильных биооктакилиантанольных заправочных станций. Ведомость оборудования площадок для автомобильных биононакилиантанольных заправочных станций. Ведомость оборудования площадок для автомобильных биодекалитанольных заправочных станций. Ведомость оборудования площадок для автомобильных биогендекалитанольных заправочных станций. Ведомость оборудования площадок для автомобильных биотетрадекалитанольных заправочных станций. Ведомость оборудования площадок для автомобильных биопентадекалитанольных заправочных станций. Ведомость оборудования площадок для автомобильных биогексадекалитанольных заправочных станций. Ведомость оборудования площадок для автомобильных биогептадекалитанольных заправочных станций. Ведомость оборудования площадок для автомобильных биооктадекалитанольных заправочных станций. Ведомость оборудования площадок для автомобильных биононадекалитанольных заправочных станций. Ведомость оборудования площадок для автомобильных биоэйкозанольных заправочных станций. Ведомость оборудования площадок для автомобильных биогенэйкозанольных заправочных станций. Ведомость оборудования площадок для автомобильных биотетракозанольных заправочных станций. Ведомость оборудования площадок для автомобильных биопентакозанольных заправочных станций. Ведомость оборудования площадок для автомобильных биогексакозанольных заправочных станций. Ведомость оборудования площадок для автомобильных биогептакозанольных заправочных станций. Ведомость оборудования площадок для автомобильных биооктакозанольных заправочных станций. Ведомость оборудования площадок для автомобильных биононакозанольных заправочных станций. Ведомость оборудования площадок для автомобильных биотриаконтанольных заправочных станций. Ведомость оборудования площадок для автомобильных биогентриаконтанольных заправочных станций. Ведомость оборудования площадок для автомобильных биотетраконтанольных заправочных станций. Ведомость оборудования площадок для автомобильных биопентаконтанольных заправочных станций. Ведомость оборудования площадок для автомобильных биогексаконтанольных заправочных станций. Ведомость оборудования площадок для автомобильных биогептаконтанольных заправочных станций. Ведомость оборудования площадок для автомобильных биооктаконтанольных заправочных станций. Ведомость оборудования площадок для автомобильных биононаконт

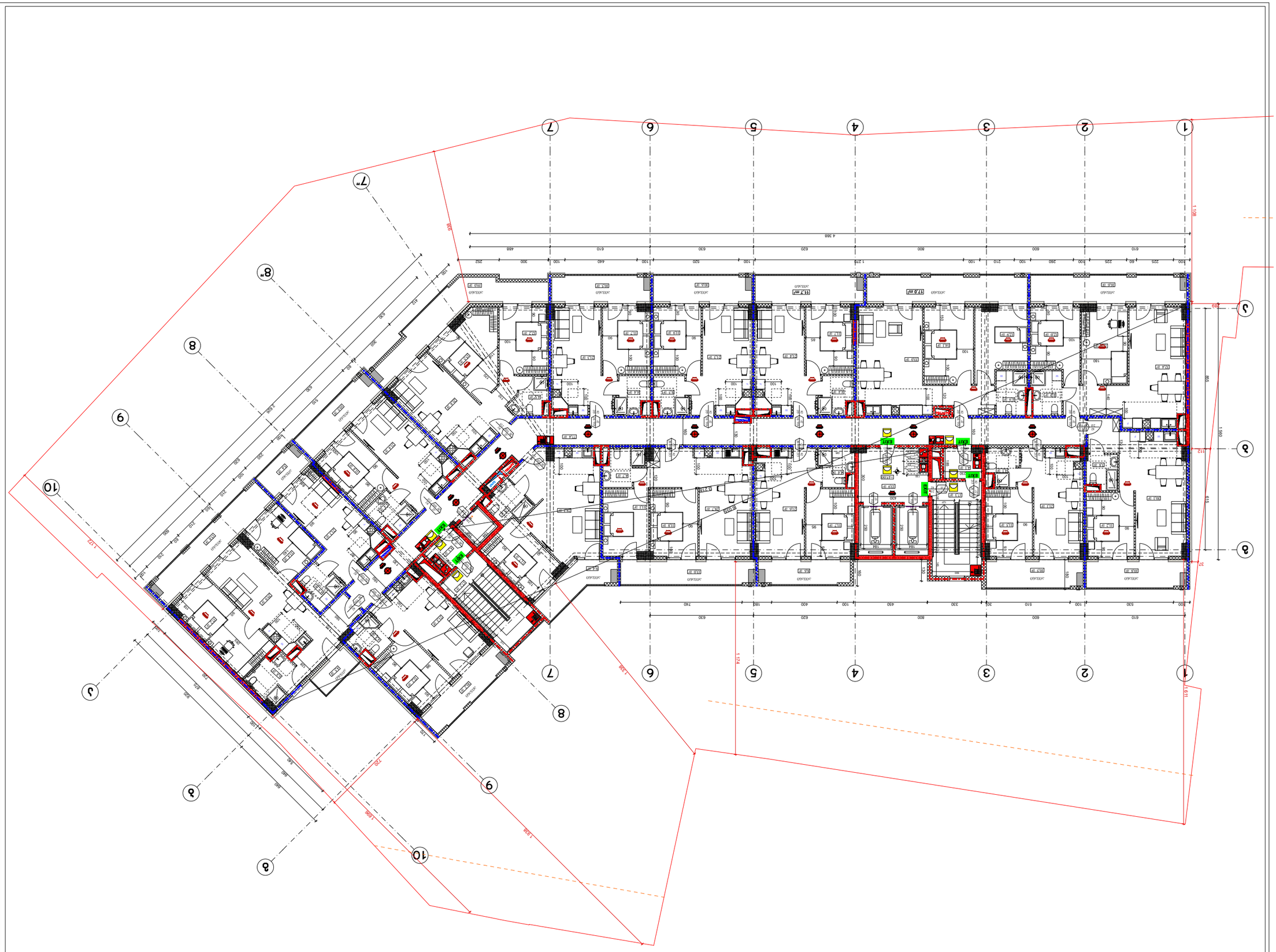

Главный архитектор проекта	Ольховский А.Ю.
Начальник отдела	Ольховский А.Ю.
Разработал	Ольховский А.Ю.
Н.контроль	Ольховский А.Ю.

Стадия	Лист	Листов
Р	А-3	

Заказчик: Администрация Ольховского муниципального округа Ольховской области

Многоквартирный жилой дом на 18,60 квартир с встроенными помещениями общественного назначения

Ольховский муниципальный округ, р.п. Ольховка, ул. Ольховая, д.№2-4-ОЛ, земельный участок №5 (6.ЗУ.16/013)

Ш.3 01.12.08.016.049

Планировочная организация земельного участка

Экспликация помещений

Наименование	Этаж	Площадь
Квартира однокомнатная	1	38,6 м²
Квартира однокомнатная	2	38,6 м²
Квартира однокомнатная	3	38,6 м²
Квартира однокомнатная	4	38,6 м²
Квартира однокомнатная	5	38,6 м²
Квартира однокомнатная	6	38,6 м²
Квартира однокомнатная	7	38,6 м²
Квартира однокомнатная	8	38,6 м²
Квартира однокомнатная	9	38,6 м²
Квартира однокомнатная	10	38,6 м²
Квартира однокомнатная	11	38,6 м²
Квартира однокомнатная	12	38,6 м²
Квартира однокомнатная	13	38,6 м²
Квартира однокомнатная	14	38,6 м²
Квартира однокомнатная	15	38,6 м²
Квартира однокомнатная	16	38,6 м²
Квартира однокомнатная	17	38,6 м²
Квартира однокомнатная	18	38,6 м²

Условные обозначения

- Граница земельного участка
- Граница зоны с особыми условиями использования территории
- Проектируемый многоквартирный жилой дом
- Проектируемый объект общественного назначения
- Проектируемый объект общественного назначения
- Проектируемый объект общественного назначения

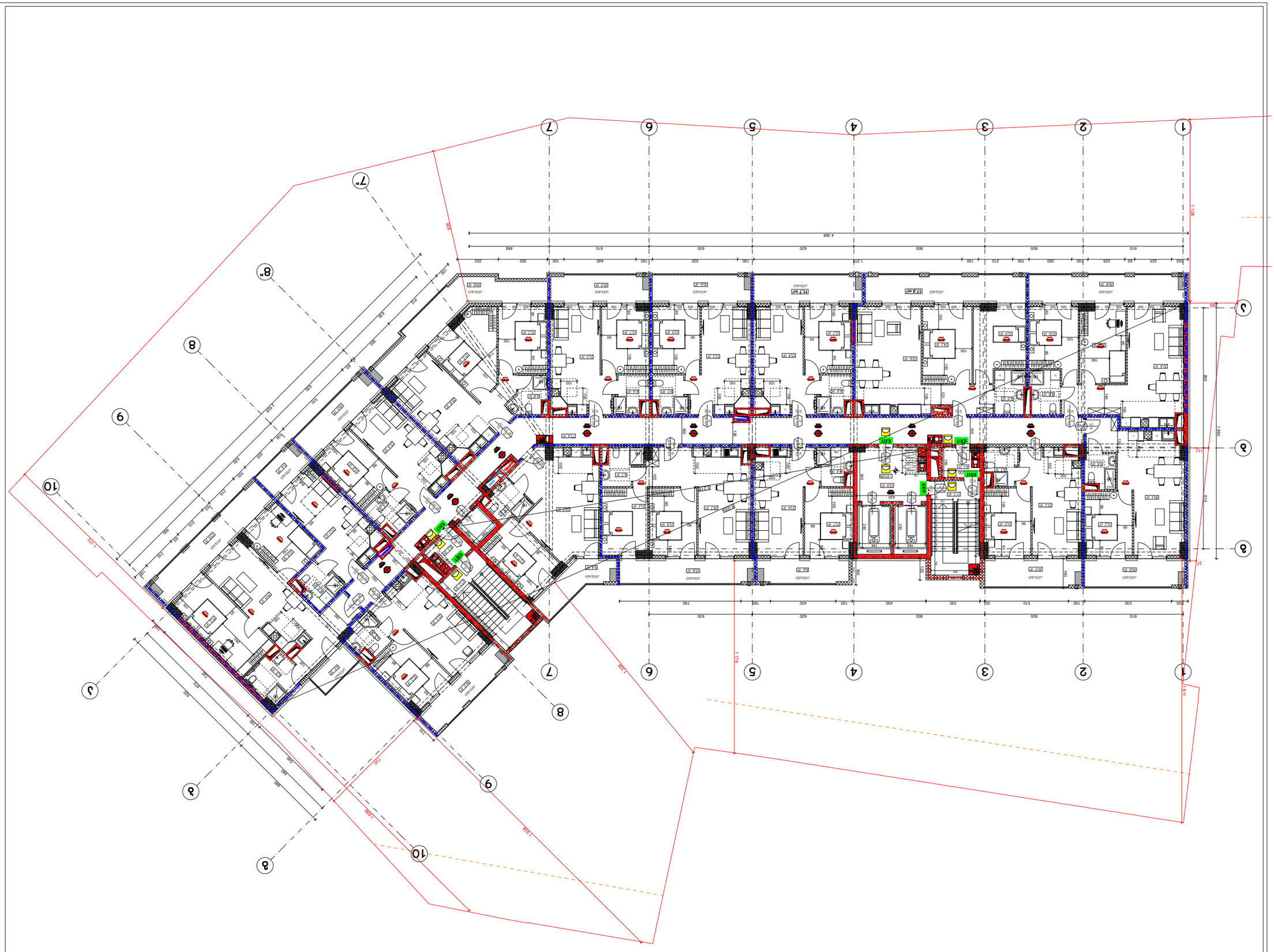

Գլխավոր ճարտարապետ	Ա.Ա.Ղազարյան
Գլխավոր նախագծող	Ա.Ա.Ղազարյան
Նախագծող	Ա.Ա.Ղազարյան
Նախագծող	Ա.Ա.Ղազարյան

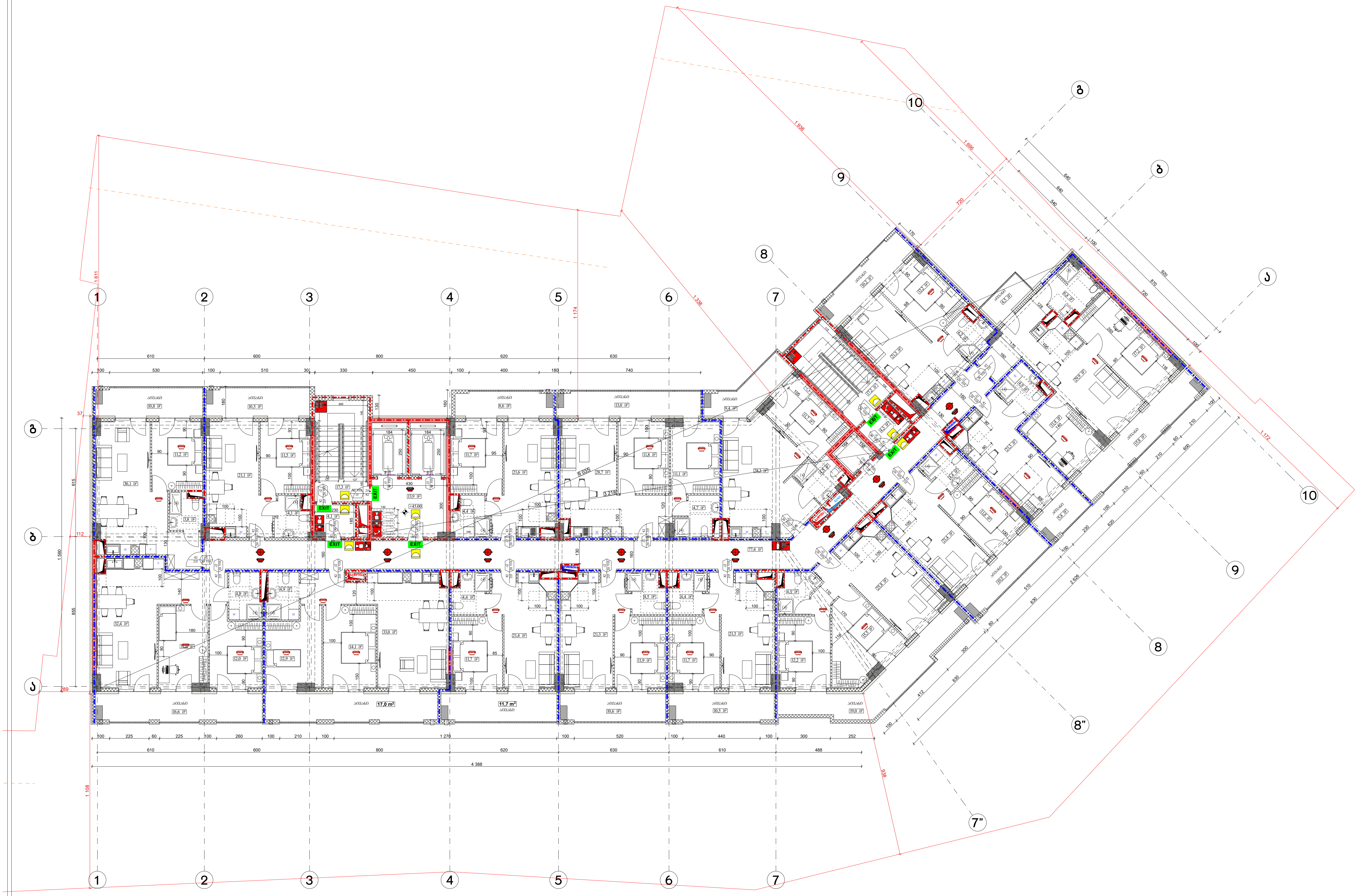

ფორმატი A-3	თბილისი 2024 წ. / დაკვეთა №	ფაილის სახელი

შენობა ნაგებობის ფუნქცია:

მრავალბინიანი საცხოვრებელი სახლი

ხანძარსაწინააღმდეგო გეგმა +25,20 ნიშნულზე

საკადასტრო საზღვარი

346 ხანძარსაწინააღმდეგო მანძილი

კარის თავისუფალი სიგანე (სმ)
ხანძარმედეგობა
კარის ნუმერაცია
კარის თავისუფალი სიმაღლე (სმ)

90 | 0 ᲬᲗ
235 | კ2

EXIT გასასვლელის აღმნიშვნელი განათებული ნიშანი

2 საათიანი ცეცხლმედეგობის აღმნიშვნელი ხაზი

1 საათიანი ცეცხლმედეგობის აღმნიშვნელი ხაზი

სიმბოლოს სახელწოდება

	ხელის ცეცხლმაქრი
	ავტოსაუხეფი
	კვამლადმომჩენი
	კვამლზე მორეაგირე მაუწყებელი
	ორმხრივი კავშირის სისტემა
	დამკავებელთა შეტყობინების სისტემა
	სახანძრო განგაშის ღილაკი
	საავარიო განათება
	სახანძრო მილდგარი

დაკავებულობის დატვირთვა სართულზე - 51

დამკვეთი: შპს "ომან ჯგუფი"

ქ.თბილისი, გურამიშვილის გამზირსა და ხევისუბნის ქ.№2-4-ის მიმდებარედ (ნაკვ. 16/013)
ს/კ 01.12.08.016.049

საპროექტო ორგანიზაცია

თანამდებობა	გვარი	ხელმოწერა
დირექტორი		
არქიტექტორი	დ.ომანაძე	
შეასრულა	დ.ომანაძე	

საპროექტო ლოგო	მისამართი

თარიღი	09.02.2024	მ 1:200
სტადია	ფორმატი	ფურცლები
პროექტი	A-3	A-000

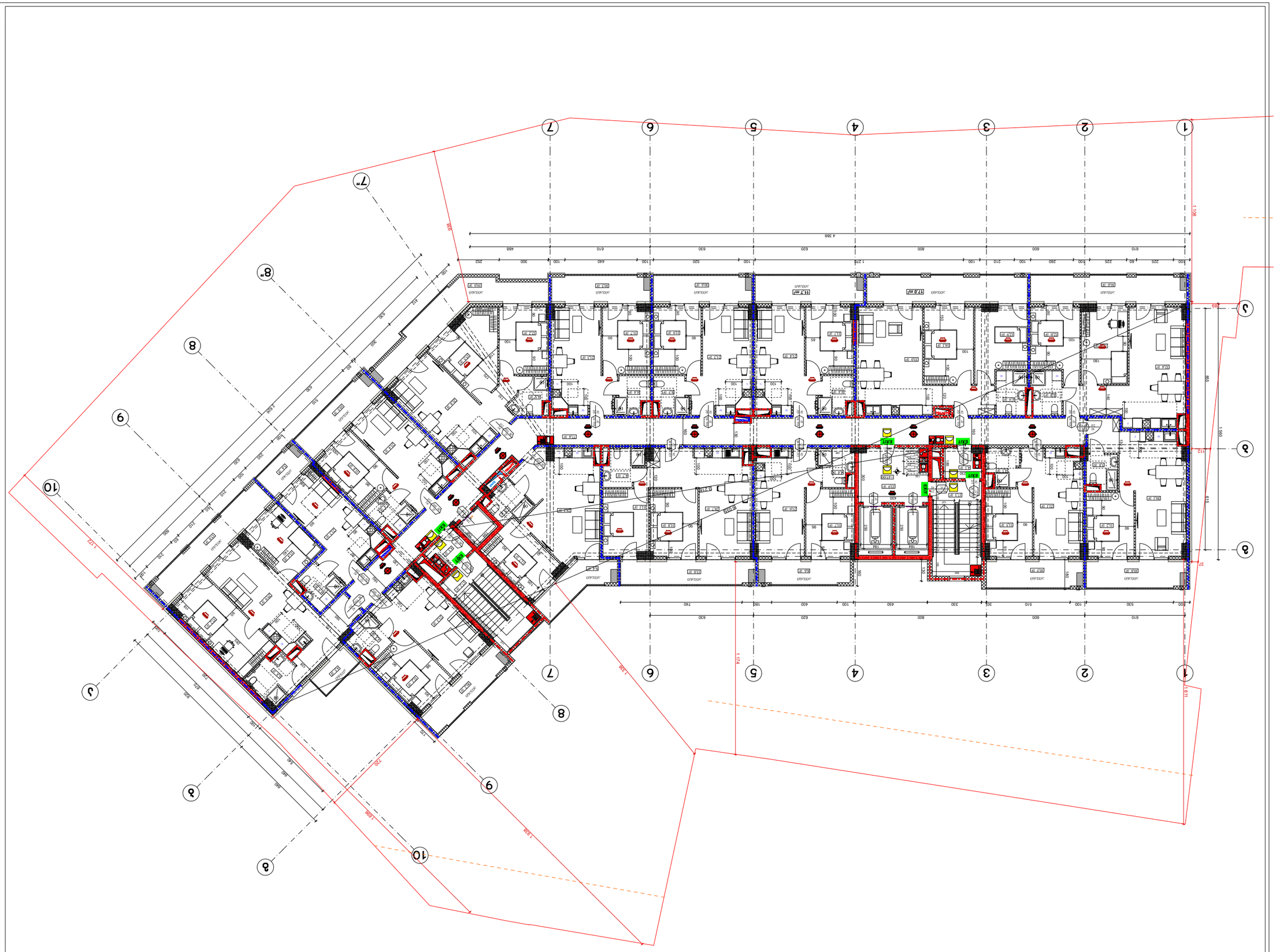

Главный архитектор проекта	Зотьева Ю.Ю.
Разработал	Кузнецова Е.Ю.
Н. контроль	Кузнецова Е.Ю.
ГИП	Зотьева Ю.Ю.

Многоквартирный дом №2-4-ОЛ
Жилой комплекс «Ольховый»
Ленинградская область, Всеволожский район, Свердловское городское поселение, г.п. Свердловский, ул. Ольховая, участок №2-4-ОЛ

Стадия: Р | Лист: 1 | Листов: 1

Планировочная организация земельного участка. Ситуационный план. Схема движения пожарных машин

ООО «Архитектурное бюро «Зотьева»
г. Санкт-Петербург, ул. Ольховая, д. 2, лит. А, пом. 1-Н, оф. 1

Масштаб 1:200

Дата 09.02.2024

Инв. № подл.

Взам. инв. №

Подпись и дата

Инв. № подл.

Изм. Кол.уч. Лист № док. Подпись Дата

Схема движения пожарных машин

Проезд пожарных машин (на)

Ширина проезда 90

Уклон 0 УКЛ

Длина участка 235 12

Длина участка подъезда пожарных машин (на)

Выход непосредственно наружу

Выход через тамбур

Выход через вестибюль

Выход через лестничную клетку

Выход через коридор

Выход через холл

Выход через галерею

Выход через балкон

Выход через лоджию

Выход через переход в соседнюю секцию

Выход через переход в соседний пожарный отсек

Выход через переход в соседнее здание

Выход через переход в соседнюю часть здания

Выход через переход в соседнюю часть здания, отделенную противопожарной стеной

Выход через переход в соседнюю часть здания, отделенную противопожарной перегородкой

Выход через переход в соседнюю часть здания, отделенную противопожарной дверью

Выход через переход в соседнюю часть здания, отделенную противопожарным окном

Выход через переход в соседнюю часть здания, отделенную противопожарным люком

Выход через переход в соседнюю часть здания, отделенную противопожарным клапаном

Выход через переход в соседнюю часть здания, отделенную противопожарным шлюзом

Выход через переход в соседнюю часть здания, отделенную противопожарным тамбуром

Выход через переход в соседнюю часть здания, отделенную противопожарным вестибюлем

Выход через переход в соседнюю часть здания, отделенную противопожарным коридором

Выход через переход в соседнюю часть здания, отделенную противопожарным холлом

Выход через переход в соседнюю часть здания, отделенную противопожарной галереей

Выход через переход в соседнюю часть здания, отделенную противопожарным балконом

Выход через переход в соседнюю часть здания, отделенную противопожарной лоджией

Выход через переход в соседнюю часть здания, отделенную противопожарным переходом

Выход через переход в соседнюю часть здания, отделенную противопожарным переходом в соседнюю секцию

Выход через переход в соседнюю часть здания, отделенную противопожарным переходом в соседний пожарный отсек

Выход через переход в соседнюю часть здания, отделенную противопожарным переходом в соседнее здание

Выход через переход в соседнюю часть здания, отделенную противопожарным переходом в соседнюю часть здания

Выход через переход в соседнюю часть здания, отделенную противопожарным переходом в соседнюю часть здания, отделенную противопожарной стеной

Выход через переход в соседнюю часть здания, отделенную противопожарным переходом в соседнюю часть здания, отделенную противопожарной перегородкой

Выход через переход в соседнюю часть здания, отделенную противопожарным переходом в соседнюю часть здания, отделенную противопожарной дверью

Выход через переход в соседнюю часть здания, отделенную противопожарным переходом в соседнюю часть здания, отделенную противопожарным окном

Выход через переход в соседнюю часть здания, отделенную противопожарным переходом в соседнюю часть здания, отделенную противопожарным люком

Выход через переход в соседнюю часть здания, отделенную противопожарным переходом в соседнюю часть здания, отделенную противопожарным клапаном

Выход через переход в соседнюю часть здания, отделенную противопожарным переходом в соседнюю часть здания, отделенную противопожарным шлюзом

Выход через переход в соседнюю часть здания, отделенную противопожарным переходом в соседнюю часть здания, отделенную противопожарным тамбуром

Выход через переход в соседнюю часть здания, отделенную противопожарным переходом в соседнюю часть здания, отделенную противопожарным вестибюлем

Выход через переход в соседнюю часть здания, отделенную противопожарным переходом в соседнюю часть здания, отделенную противопожарным коридором

Выход через переход в соседнюю часть здания, отделенную противопожарным переходом в соседнюю часть здания, отделенную противопожарным холлом

Выход через переход в соседнюю часть здания, отделенную противопожарным переходом в соседнюю часть здания, отделенную противопожарной галереей

Выход через переход в соседнюю часть здания, отделенную противопожарным переходом в соседнюю часть здания, отделенную противопожарным балконом

Выход через переход в соседнюю часть здания, отделенную противопожарным переходом в соседнюю часть здания, отделенную противопожарной лоджией

Выход через переход в соседнюю часть здания, отделенную противопожарным переходом в соседнюю часть здания, отделенную противопожарным переходом

EXIT

Выход эвакуационный

Выход эвакуационный с пандуса

Выход эвакуационный с лестницы 2 типа

Выход эвакуационный с лестницы 1 типа

Граница земельного участка

Здание, сооружение

Проезд, тротуар

Пешеходная дорожка

Площадка для стоянки автомобилей

Площадка для сбора твердых коммунальных отходов

Площадка для отдыха взрослого населения

Площадка для игр детей дошкольного возраста

Площадка для занятий физкультурой

Площадка для выгула собак

Площадка для хозяйственных целей

Площадка для озеленения

Площадка для прочих целей

Площадка для временного хранения автотранспорта

Площадка для временного хранения автотранспорта, отделенная противопожарной стеной

Площадка для временного хранения автотранспорта, отделенная противопожарной перегородкой

Площадка для временного хранения автотранспорта, отделенная противопожарной дверью

Площадка для временного хранения автотранспорта, отделенная противопожарным окном

Площадка для временного хранения автотранспорта, отделенная противопожарным люком

Площадка для временного хранения автотранспорта, отделенная противопожарным клапаном

Площадка для временного хранения автотранспорта, отделенная противопожарным шлюзом

Площадка для временного хранения автотранспорта, отделенная противопожарным тамбуром

Площадка для временного хранения автотранспорта, отделенная противопожарным вестибюлем

Площадка для временного хранения автотранспорта, отделенная противопожарным коридором

Площадка для временного хранения автотранспорта, отделенная противопожарным холлом

Площадка для временного хранения автотранспорта, отделенная противопожарной галереей

Площадка для временного хранения автотранспорта, отделенная противопожарным балконом

Площадка для временного хранения автотранспорта, отделенная противопожарной лоджией

Площадка для временного хранения автотранспорта, отделенная противопожарным переходом

Площадка для временного хранения автотранспорта, отделенная противопожарным переходом в соседнюю секцию

Площадка для временного хранения автотранспорта, отделенная противопожарным переходом в соседний пожарный отсек

Площадка для временного хранения автотранспорта, отделенная противопожарным переходом в соседнее здание

Площадка для временного хранения автотранспорта, отделенная противопожарным переходом в соседнюю часть здания

Площадка для временного хранения автотранспорта, отделенная противопожарным переходом в соседнюю часть здания, отделенную противопожарной стеной

Площадка для временного хранения автотранспорта, отделенная противопожарным переходом в соседнюю часть здания, отделенную противопожарной перегородкой

Площадка для временного хранения автотранспорта, отделенная противопожарным переходом в соседнюю часть здания, отделенную противопожарной дверью

Площадка для временного хранения автотранспорта, отделенная противопожарным переходом в соседнюю часть здания, отделенную противопожарным окном

Площадка для временного хранения автотранспорта, отделенная противопожарным переходом в соседнюю часть здания, отделенную противопожарным люком

Площадка для временного хранения автотранспорта, отделенная противопожарным переходом в соседнюю часть здания, отделенную противопожарным клапаном

Площадка для временного хранения автотранспорта, отделенная противопожарным переходом в соседнюю часть здания, отделенную противопожарным шлюзом

Площадка для временного хранения автотранспорта, отделенная противопожарным переходом в соседнюю часть здания, отделенную противопожарным тамбуром

Площадка для временного хранения автотранспорта, отделенная противопожарным переходом в соседнюю часть здания, отделенную противопожарным вестибюлем

Площадка для временного хранения автотранспорта, отделенная противопожарным переходом в соседнюю часть здания, отделенную противопожарным коридором

Площадка для временного хранения автотранспорта, отделенная противопожарным переходом в соседнюю часть здания, отделенную противопожарным холлом

Площадка для временного хранения автотранспорта, отделенная противопожарным переходом в соседнюю часть здания, отделенную противопожарной галереей

Площадка для временного хранения автотранспорта, отделенная противопожарным переходом в соседнюю часть здания, отделенную противопожарным балконом

Площадка для временного хранения автотранспорта, отделенная противопожарным переходом в соседнюю часть здания, отделенную противопожарной лоджией

Площадка для временного хранения автотранспорта, отделенная противопожарным переходом в соседнюю часть здания, отделенную противопожарным переходом

Площадка для временного хранения автотранспорта, отделенная противопожарным переходом в соседнюю часть здания, отделенную противопожарным переходом в соседнюю секцию

Площадка для временного хранения автотранспорта, отделенная противопожарным переходом в соседнюю часть здания, отделенную противопожарным переходом в соседний пожарный отсек

Площадка для временного хранения автотранспорта, отделенная противопожарным переходом в соседнюю часть здания, отделенную противопожарным переходом в соседнее здание

Площадка для временного хранения автотранспорта, отделенная противопожарным переходом в соседнюю часть здания, отделенную противопожарным переходом в соседнюю часть здания

Площадка для временного хранения автотранспорта, отделенная противопожарным переходом в соседнюю часть здания, отделенную противопожарным переходом в соседнюю часть здания, отделенную противопожарной стеной

Площадка для временного хранения автотранспорта, отделенная противопожарным переходом в соседнюю часть здания, отделенную противопожарным переходом в соседнюю часть здания, отделенную противопожарной перегородкой

Площадка для временного хранения автотранспорта, отделенная противопожарным переходом в соседнюю часть здания, отделенную противопожарным переходом в соседнюю часть здания, отделенную противопожарной дверью

Площадка для временного хранения автотранспорта, отделенная противопожарным переходом в соседнюю часть здания, отделенную противопожарным переходом в соседнюю часть здания, отделенную противопожарным окном

Площадка для временного хранения автотранспорта, отделенная противопожарным переходом в соседнюю часть здания, отделенную противопожарным переходом в соседнюю часть здания, отделенную противопожарным люком

Площадка для временного хранения автотранспорта, отделенная противопожарным переходом в соседнюю часть здания, отделенную противопожарным переходом в соседнюю часть здания, отделенную противопожарным клапаном

Площадка для временного хранения автотранспорта, отделенная противопожарным переходом в соседнюю часть здания, отделенную противопожарным переходом в соседнюю часть здания, отделенную противопожарным шлюзом

Площадка для временного хранения автотранспорта, отделенная противопожарным переходом в соседнюю часть здания, отделенную противопожарным переходом в соседнюю часть здания, отделенную противопожарным тамбуром

Площадка для временного хранения автотранспорта, отделенная противопожарным переходом в соседнюю часть здания, отделенную противопожарным переходом в соседнюю часть здания, отделенную противопожарным вестибюлем

Площадка для временного хранения автотранспорта, отделенная противопожарным переходом в соседнюю часть здания, отделенную противопожарным переходом в соседнюю часть здания, отделенную противопожарным коридором

Площадка для временного хранения автотранспорта, отделенная противопожарным переходом в соседнюю часть здания, отделенную противопожарным переходом в соседнюю часть здания, отделенную противопожарным холлом

Площадка для временного хранения автотранспорта, отделенная противопожарным переходом в соседнюю часть здания, отделенную противопожарным переходом в соседнюю часть здания, отделенную противопожарной галереей

Площадка для временного хранения автотранспорта, отделенная противопожарным переходом в соседнюю часть здания, отделенную противопожарным переходом в соседнюю часть здания, отделенную противопожарным балконом

Площадка для временного хранения автотранспорта, отделенная противопожарным переходом в соседнюю часть здания, отделенную противопожарным переходом в соседнюю часть здания, отделенную противопожарной лоджией

Площадка для временного хранения автотранспорта, отделенная противопожарным переходом в соседнюю часть здания, отделенную противопожарным переходом в соседнюю часть здания, отделенную противопожарным переходом

Площадка для временного хранения автотранспорта, отделенная противопожарным переходом в соседнюю часть здания, отделенную противопожарным переходом в соседнюю часть здания, отделенную противопожарным переходом в соседнюю секцию

Площадка для временного хранения автотранспорта, отделенная противопожарным переходом в соседнюю часть здания, отделенную противопожарным переходом в соседнюю часть здания, отделенную противопожарным переходом в соседний пожарный отсек

Площадка для временного хранения автотранспорта, отделенная противопожарным переходом в соседнюю часть здания, отделенную противопожарным переходом в соседнюю часть здания, отделенную противопожарным переходом в соседнее здание

Площадка для временного хранения автотранспорта, отделенная противопожарным переходом в соседнюю часть здания, отделенную противопожарным переходом в соседнюю часть здания, отделенную противопожарным переходом в соседнюю часть здания

Площадка для временного хранения автотранспорта, отделенная противопожарным переходом в соседнюю часть здания, отделенную противопожарным переходом в соседнюю часть здания, отделенную противопожарным переходом в соседнюю часть здания, отделенную противопожарной стеной

Площадка для временного хранения автотранспорта, отделенная противопожарным переходом в соседнюю часть здания, отделенную противопожарным переходом в соседнюю часть здания, отделенную противопожарным переходом в соседнюю часть здания, отделенную противопожарной перегородкой

Площадка для временного хранения автотранспорта, отделенная противопожарным переходом в соседнюю часть здания, отделенную противопожарным переходом в соседнюю часть здания, отделенную противопожарным переходом в соседнюю часть здания, отделенную противопожарной дверью

Площадка для временного хранения автотранспорта, отделенная противопожарным переходом в соседнюю часть здания, отделенную противопожарным переходом в соседнюю часть здания, отделенную противопожарным переходом в соседнюю часть здания, отделенную противопожарным окном

Площадка для временного хранения автотранспорта, отделенная противопожарным переходом в соседнюю часть здания, отделенную противопожарным переходом в соседнюю часть здания, отделенную противопожарным переходом в соседнюю часть здания, отделенную противопожарным люком

Площадка для временного хранения автотранспорта, отделенная противопожарным переходом в соседнюю часть здания, отделенную противопожарным переходом в соседнюю часть здания, отделенную противопожарным переходом в соседнюю часть здания, отделенную противопожарным клапаном

Площадка для временного хранения автотранспорта, отделенная противопожарным переходом в соседнюю часть здания, отделенную противопожарным переходом в соседнюю часть здания, отделенную противопожарным переходом в соседнюю часть здания, отделенную противопожарным шлюзом

Площадка для временного хранения автотранспорта, отделенная противопожарным переходом в соседнюю часть здания, отделенную противопожарным переходом в соседнюю часть здания, отделенную противопожарным переходом в соседнюю часть здания, отделенную противопожарным тамбуром

Площадка для временного хранения автотранспорта, отделенная противопожарным переходом в соседнюю часть здания, отделенную противопожарным переходом в соседнюю часть здания, отделенную противопожарным переходом в соседнюю часть здания, отделенную противопожарным вестибюлем

Площадка для временного хранения автотранспорта, отделенная противопожарным переходом в соседнюю часть здания, отделенную противопожарным переходом в соседнюю часть здания, отделенную противопожарным переходом в соседнюю часть здания, отделенную противопожарным коридором

Площадка для временного хранения автотранспорта, отделенная противопожарным переходом в соседнюю часть здания, отделенную противопожарным переходом в соседнюю часть здания, отделенную противопожарным переходом в соседнюю часть здания, отделенную противопожарным холлом

Площадка для временного хранения автотранспорта, отделенная противопожарным переходом в соседнюю часть здания, отделенную противопожарным переходом в соседнюю часть здания, отделенную противопожарным переходом в соседнюю часть здания, отделенную противопожарной галереей

Площадка для временного хранения автотранспорта, отделенная противопожарным переходом в соседнюю часть здания, отделенную противопожарным переходом в соседнюю часть здания, отделенную противопожарным переходом в соседнюю часть здания, отделенную противопожарным балконом

Площадка для временного хранения автотранспорта, отделенная противопожарным переходом в соседнюю часть здания, отделенную противопожарным переходом в соседнюю часть здания, отделенную противопожарным переходом в соседнюю часть здания, отделенную противопожарной лоджией

Площадка для временного хранения автотранспорта, отделенная противопожарным переходом в соседнюю часть здания, отделенную противопожарным переходом в соседнюю часть здания, отделенную противопожарным переходом в соседнюю часть здания, отделенную противопожарным переходом

Площадка для временного хранения автотранспорта, отделенная противопожарным переходом в соседнюю часть здания, отделенную противопожарным переходом в соседнюю часть здания, отделенную противопожарным переходом в соседнюю часть здания, отделенную противопожарным переходом в соседнюю секцию

Площадка для временного хранения автотранспорта, отделенная противопожарным переходом в соседнюю часть здания, отделенную противопожарным переходом в соседнюю часть здания, отделенную противопожарным переходом в соседнюю часть здания, отделенную противопожарным переходом в соседний пожарный отсек

Площадка для временного хранения автотранспорта, отделенная противопожарным переходом в соседнюю часть здания, отделенную противопожарным переходом в соседнюю часть здания, отделенную противопожарным переходом в соседнюю часть здания, отделенную противопожарным переходом в соседнее здание

Площадка для временного хранения автотранспорта, отделенная противопожарным переходом в соседнюю часть здания, отделенную противопожарным переходом в соседнюю часть здания, отделенную противопожарным переходом в соседнюю часть здания, отделенную противопожарным переходом в соседнюю часть здания

Площадка для временного хранения автотранспорта, отделенная противопожарным переходом в соседнюю часть здания, отделенную противопожарным переходом в соседнюю часть здания, отделенную противопожарным переходом в соседнюю часть здания, отделенную противопожарным переходом в соседнюю часть здания, отделенную противопожарной стеной

Площадка для временного хранения автотранспорта, отделенная противопожарным переходом в соседнюю часть здания, отделенную противопожарным переходом в соседнюю часть здания, отделенную противопожарным переходом в соседнюю часть здания, отделенную противопожарным переходом в соседнюю часть здания, отделенную противопожарной перегородкой

Площадка для временного хранения автотранспорта, отделенная противопожарным переходом в соседнюю часть здания, отделенную противопожарным переходом в соседнюю часть здания, отделенную противопожарным переходом в соседнюю часть здания, отделенную противопожарным переходом в соседнюю часть здания, отделенную противопожарной дверью

Площадка для временного хранения автотранспорта, отделенная противопожарным переходом в соседнюю часть здания, отделенную противопожарным переходом в соседнюю часть здания, отделенную противопожарным переходом в соседнюю часть здания, отделенную противопожарным переходом в соседнюю часть здания, отделенную противопожарным окном

Площадка для временного хранения автотранспорта, отделенная противопожарным переходом в соседнюю часть здания, отделенную противопожарным переходом в соседнюю часть здания, отделенную противопожарным переходом в соседнюю часть здания, отделенную противопожарным переходом в соседнюю часть здания, отделенную противопожарным люком

Площадка для временного хранения автотранспорта, отделенная противопожарным переходом в соседнюю часть здания, отделенную противопожарным переходом в соседнюю часть здания, отделенную противопожарным переходом в соседнюю часть здания, отделенную противопожарным переходом в соседнюю часть здания, отделенную противопожарным клапаном

Площадка для временного хранения автотранспорта, отделенная противопожарным переходом в соседнюю часть здания, отделенную противопожарным переходом в соседнюю часть здания, отделенную противопожарным переходом в соседнюю часть здания, отделенную противопожарным переходом в соседнюю часть здания, отделенную противопожарным шлюзом

Площадка для временного хранения автотранспорта, отделенная противопожарным переходом в соседнюю часть здания, отделенную противопожарным переходом в соседнюю часть здания, отделенную противопожарным переходом в соседнюю часть здания, отделенную противопожарным переходом в соседнюю часть здания, отделенную противопожарным тамбуром

Площадка для временного хранения автотранспорта, отделенная противопожарным переходом в соседнюю часть здания, отделенную противопожарным переходом в соседнюю часть здания, отделенную противопожарным переходом в соседнюю часть здания, отделенную противопожарным переходом в соседнюю часть здания, отделенную противопожарным вестибюлем

Площадка для временного хранения автотранспорта, отделенная противопожарным переходом в соседнюю часть здания, отделенную противопожарным переходом в соседнюю часть здания, отделенную противопожарным переходом в соседнюю часть здания, отделенную противопожарным переходом в соседнюю часть здания, отделенную противопожарным коридором

Площадка для временного хранения автотранспорта, отделенная противопожарным переходом в соседнюю часть здания, отделенную противопожарным переходом в соседнюю часть здания, отделенную противопожарным переходом в соседнюю часть здания, отделенную противопожарным переходом в соседнюю часть здания, отделенную противопожарным холлом

Площадка для временного хранения автотранспорта, отделенная противопожарным переходом в соседнюю часть здания, отделенную противопожарным переходом в соседнюю часть здания, отделенную противопожарным переходом в соседнюю часть здания, отделенную противопожарным переходом в соседнюю часть здания, отделенную противопожарной галереей

Площадка для временного хранения автотранспорта, отделенная противопожарным переходом в соседнюю часть здания, отделенную противопожарным переходом в соседнюю часть здания, отделенную противопожарным переходом в соседнюю часть здания, отделенную противопожарным переходом в соседнюю часть здания, отделенную противопожарным балконом

Площадка для временного хранения автотранспорта, отделенная противопожарным переходом в соседнюю часть здания, отделенную противопожарным переходом в соседнюю часть здания, отделенную противопожарным переходом в соседнюю часть здания, отделенную противопожарным переходом в соседнюю часть здания, отделенную противопожарной лоджией

Площадка для временного хранения автотранспорта, отделенная противопожарным переходом в соседнюю часть здания, отделенную противопожарным переходом в соседнюю часть здания, отделенную противопожарным переходом в соседнюю часть здания, отделенную противопожарным переходом в соседнюю часть здания, отделенную противопожарным переходом

Площадка для временного хранения автотранспорта, отделенная противопожарным переходом в соседнюю часть здания, отделенную противопожарным переходом в соседнюю часть здания, отделенную противопожарным переходом в соседнюю часть здания, отделенную противопожарным переходом в соседнюю часть здания, отделенную противопожарным переходом в соседнюю секцию

Площадка для временного хранения автотранспорта, отделенная противопожарным переходом в соседнюю часть здания, отделенную

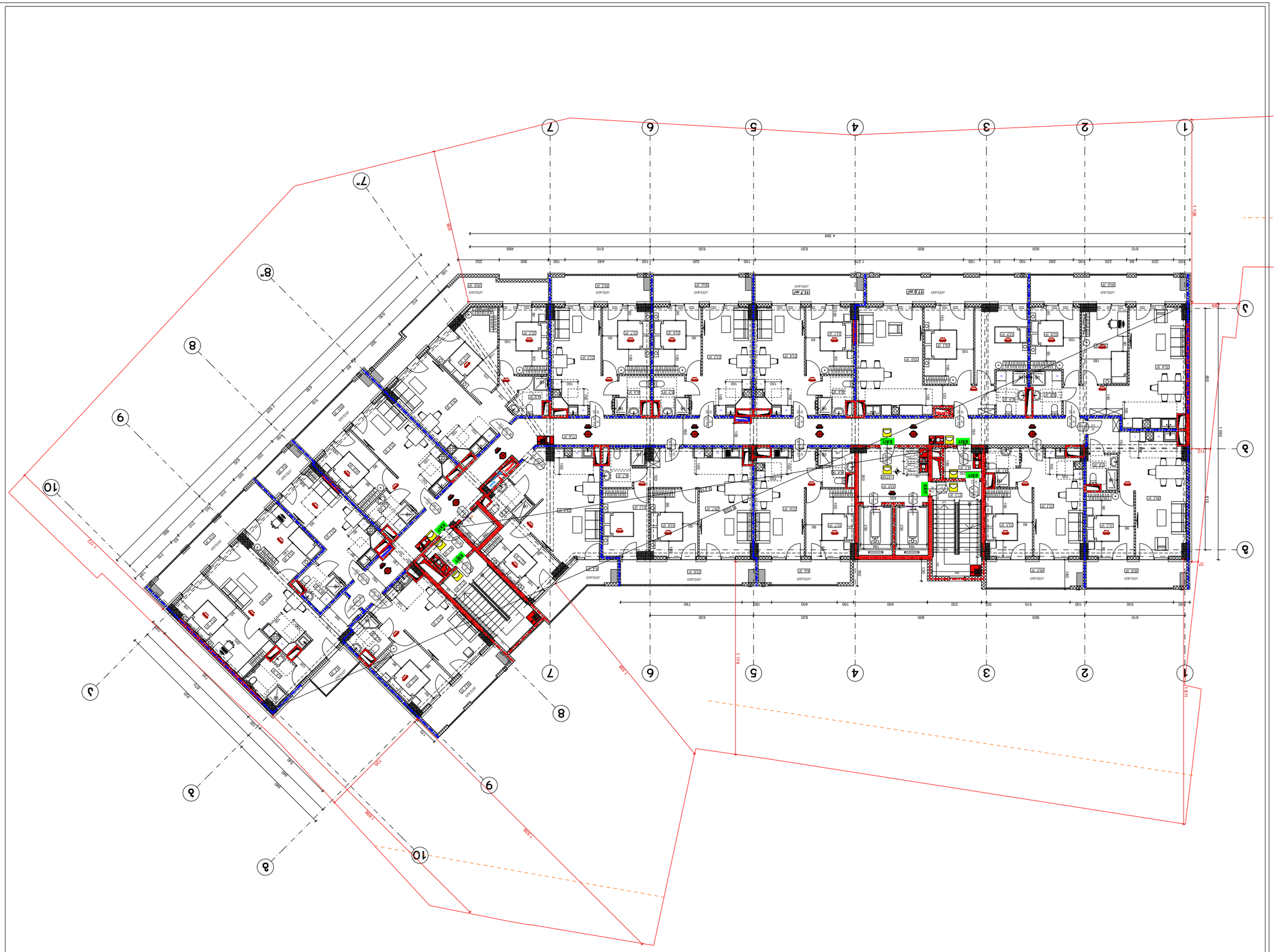

Главный архитектор проекта	Ахмедов Р.Р.
Начальник отдела	Ахмедов Р.Р.
Главный специалист	Ахмедов Р.Р.
Ведущий специалист	Ахмедов Р.Р.
Специалист	Ахмедов Р.Р.
Специалист	Ахмедов Р.Р.

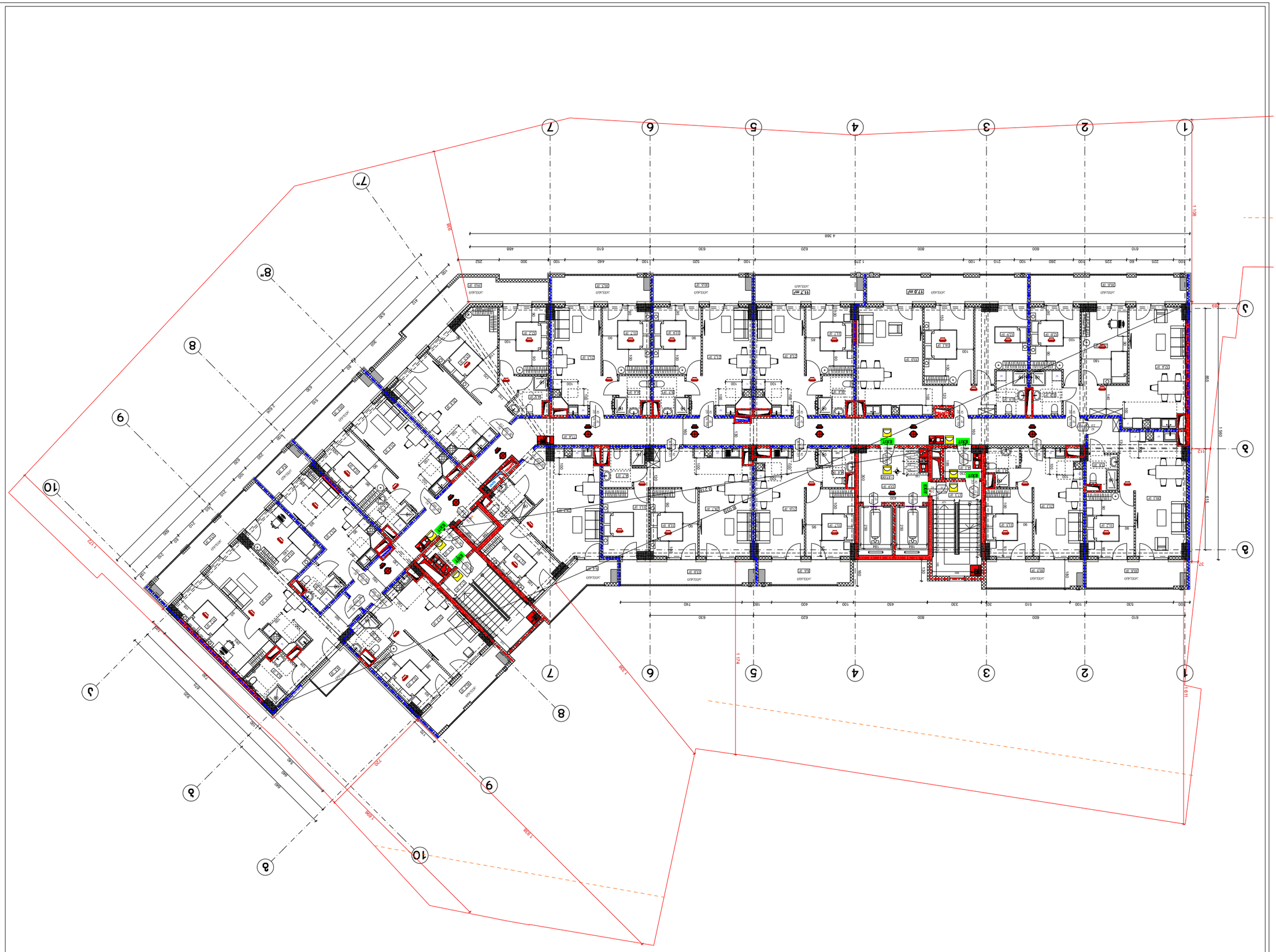

Изм. Кол.уч. Лист № док. Подп. Дата	
Разработал Исполнитель	Стадия Лист Листов
Н.контр. ГИП	Р 3
	ООО "Проектная организация"

Планировочная организация земельного участка - 21

Жилой дом "Звездный" 2 этап

г.Домодедово, территория Западная промзона мкр.№2-4-ой Домодедовского района Московской области (Б.изм. 16/013)

Ш/з 01.12.08.016.049

Планировочная организация земельного участка

Согласовано		
Гип		
Нач.отд.		
Нач.сект.		
Разработал		

Инв.№ подл.	Подп. и дата	Взам.инв.№

Экспликация зданий и сооружений

№	Наименование	Этажность	Кол-во	Площадь застройки, м2	Общая площадь, м2	Строительный объем, м3	Примечание
1	Жилой дом	17	1	1	1	1	
2	Жилой дом	17	1	1	1	1	
3	Жилой дом	17	1	1	1	1	
4	Жилой дом	17	1	1	1	1	
5	Жилой дом	17	1	1	1	1	
6	Жилой дом	17	1	1	1	1	
7	Жилой дом	17	1	1	1	1	
8	Жилой дом	17	1	1	1	1	
9	Жилой дом	17	1	1	1	1	
10	Жилой дом	17	1	1	1	1	

Ведомость элементов благоустройства

	Граница земельного участка
	Граница зоны благоустройства
	Граница зоны ограничения движения автотранспорта
	Граница зоны ограничения движения автотранспорта
	Граница зоны ограничения движения автотранспорта
	Граница зоны ограничения движения автотранспорта
	Граница зоны ограничения движения автотранспорта
	Граница зоны ограничения движения автотранспорта
	Граница зоны ограничения движения автотранспорта
	Граница зоны ограничения движения автотранспорта
	Граница зоны ограничения движения автотранспорта

Условные обозначения

	Проектируемое здание
	Существующее здание
	Проектируемый тротуар
	Проектируемый проезд
	Проектируемый газон
	Проектируемый бортовой камень
	Проектируемый пандус
	Проектируемый пандус (на 2 стороны)
	Проектируемый бортовой камень (на 2 стороны)
	Проектируемый пандус (на 2 стороны)
	Проектируемый бортовой камень
	Проектируемый пандус

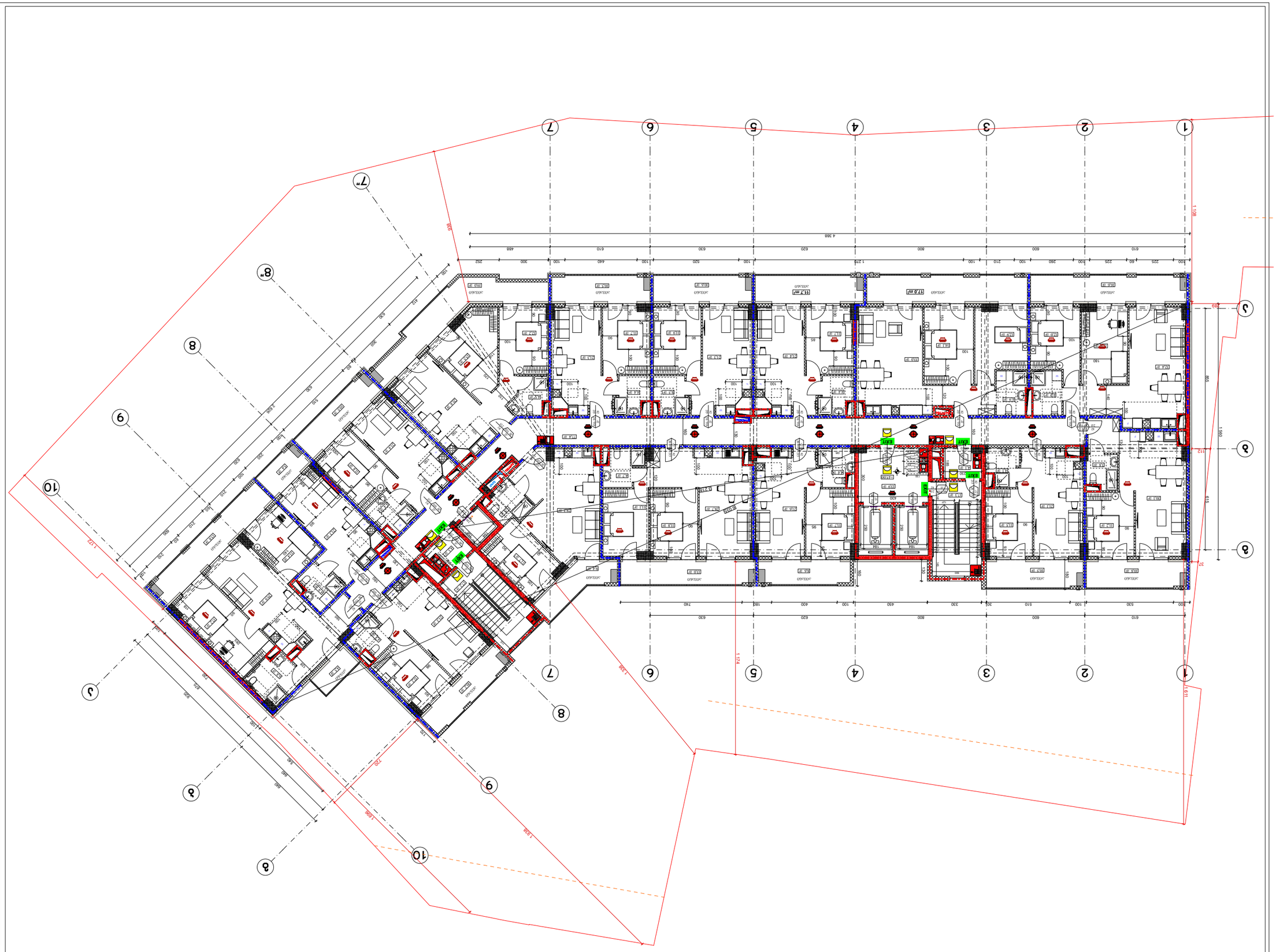

Ограждение строительной площадки	
Временное ограждение	
Временное ограждение строительной площадки	
Временное ограждение строительной площадки с воротами	
Временное ограждение строительной площадки с калиткой	
Временное ограждение строительной площадки с воротами и калиткой	
Временное ограждение строительной площадки с воротами и калиткой с электроприводом	
Временное ограждение строительной площадки с воротами и калиткой с электроприводом и системой контроля доступа	
Временное ограждение строительной площадки с воротами и калиткой с электроприводом и системой контроля доступа и видеонаблюдения	
Временное ограждение строительной площадки с воротами и калиткой с электроприводом и системой контроля доступа и видеонаблюдения и освещения	
Временное ограждение строительной площадки с воротами и калиткой с электроприводом и системой контроля доступа и видеонаблюдения и освещения и охраной	

Временное ограждение строительной площадки - 2

Временное ограждение строительной площадки с воротами и калиткой с электроприводом и системой контроля доступа и видеонаблюдения и освещения и охраной

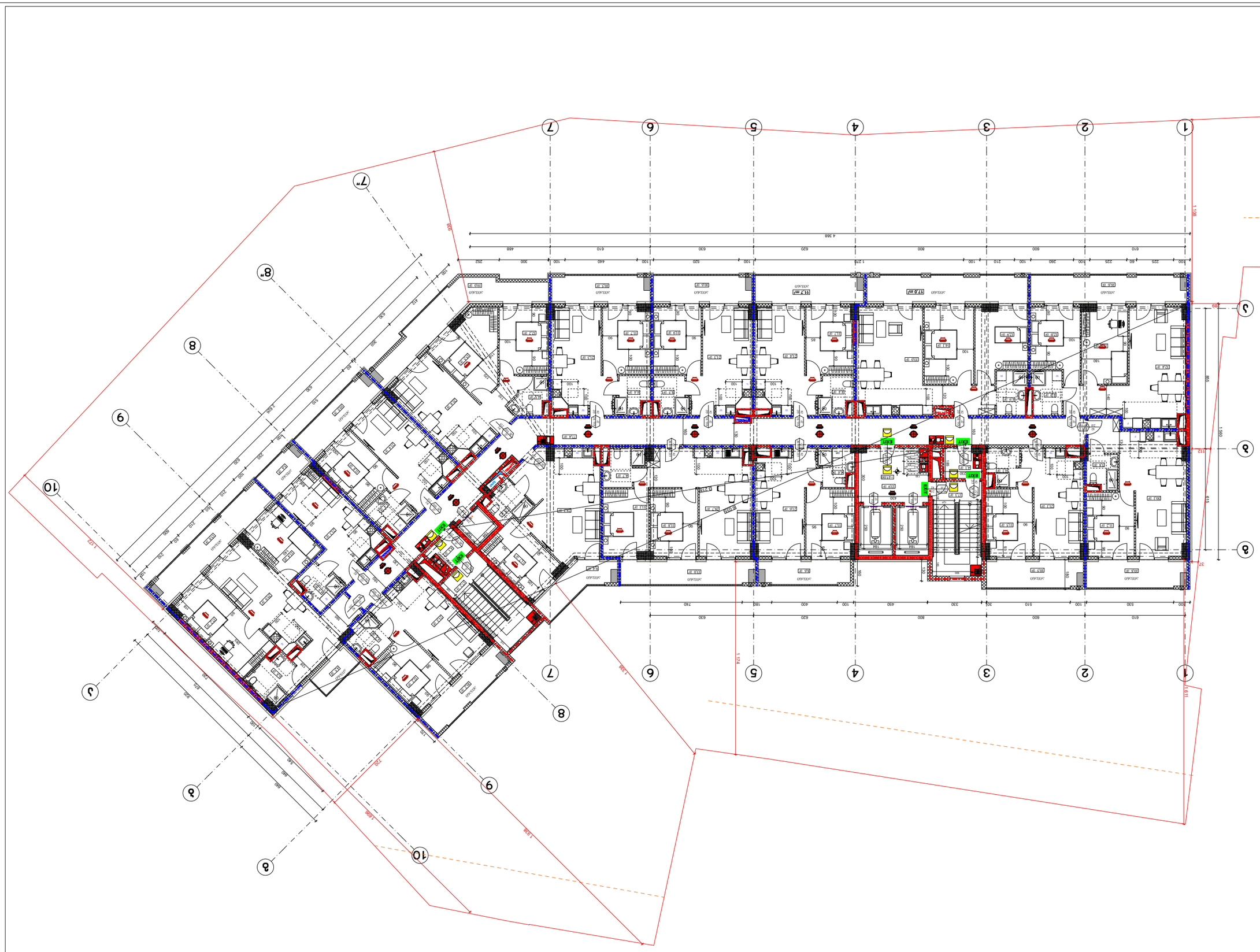

Проектная документация	Стадия
	П
	Лист
	1
	Листов
	1

Генеральный директор
Главный инженер проекта

Начальник отдела

Разработал

Н. контроль

Изм. Кол.уч. Лист № док. Подп. Дата

Жилой комплекс
по ул. Ленина, 60 в г. Ростов-на-Дону

План 1 этажа

Схема расположения элементов систем пожарной сигнализации, системы оповещения и управления эвакуацией людей при пожаре, системы противодымной вентиляции

Масштаб 1:200

Изм.	Кол.уч.	Лист № док.	Подп.	Дата
Разработал				
Н. контроль				
Начальник отдела				
Главный инженер проекта				
Генеральный директор				

Жилой комплекс
по ул. Ленина, 60 в г. Ростов-на-Дону

План 1 этажа

Схема расположения элементов систем пожарной сигнализации, системы оповещения и управления эвакуацией людей при пожаре, системы противодымной вентиляции

Масштаб 1:200

Проектная документация | Стадия: П | Лист 1 | Листов 1

Генеральный директор

Главный инженер проекта

Начальник отдела

Разработал

Н. контроль

Изм. Кол.уч. Лист № док. Подп. Дата

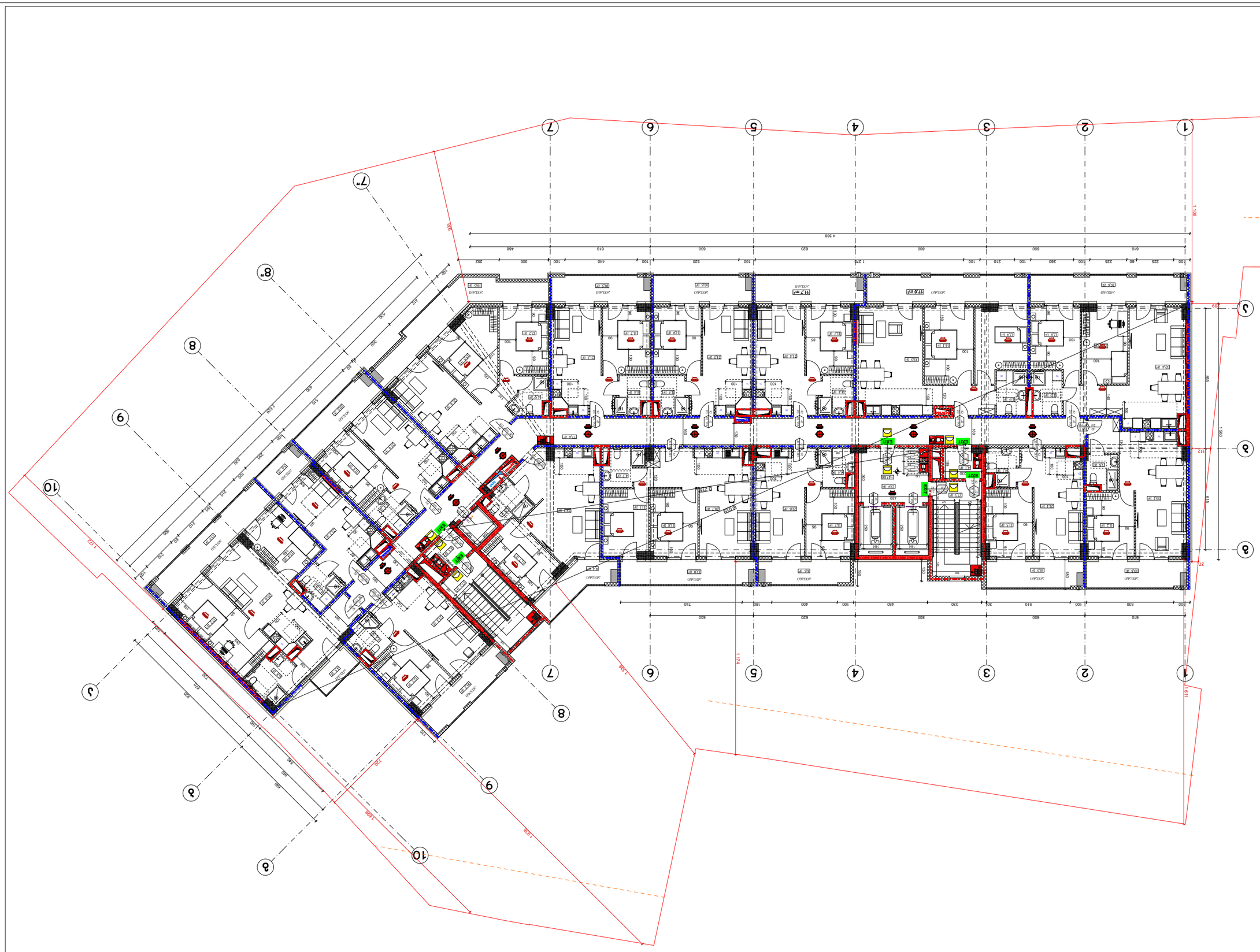

ფურცელი A-3	ფურცლების ჯამური რაოდენობა 21
მასშტაბი 1:200	ფურცლის №

პროექტის ავტორი: ნინო ბერიძე

ბინათმშენებლობა
ბინების ექსპლუატაციაში მიღება

ბინების ექსპლუატაციაში მიღების აქტის №45.00 დანართი №1

ექსპლიკაცია

	ბინების ექსპლუატაციაში მიღების აქტის ნომერი
	ბინების ექსპლუატაციაში მიღების აქტის თარიღი
	ბინის ნომერი
	ბინის ფართობი
	ბინის სართული
	ბინის ოთახების რაოდენობა
	ბინის ფართობი საერთო სარგებლობის ფართის გარეშე
	ბინის ფართობი საერთო სარგებლობის ფართის ჩათვლით
	ბინის ფართობი საერთო სარგებლობის ფართის ჩათვლით და აივნის ფართის გარეშე
	ბინის ფართობი საერთო სარგებლობის ფართის ჩათვლით და აივნის ფართის ჩათვლით

ექსპლიკაცია შეიცავს ბინების ჩამონათვალს №1 - 21

ფასადების: ვერტიკალური "ცივი ფასადი"

ალუმინის ტიპის ბინაში შემავალი ბინის ფანჯრების ფასადის ნაწილის ტექნიკური მახასიათებლები
ფ.პ 01.12.08.016.049
(ნახ. 16/013)

ბინის ფანჯრების ფასადის ნაწილის ტექნიკური მახასიათებლები

ფანჯრების ფასადის ნაწილის ტიპი	ბინის №	ნახვრეტების რაოდენობა
ფანჯრების ფასადის ნაწილის ზომა	ფ.მ/ბინა	
ფანჯრების ფასადის ნაწილის ფართობი	ფ.მ/ბინა	

ბინის ფანჯრების ფასადის ნაწილის ტიპი	ბინის №

1	09.02.2024

ნახაზის დასახელება	ნახაზის №
ფასადი 7"-8"	A-000


1
2
3
4
5
6
7
8
9
10
R 700
R 350
2100
895
615
350
610
620
630
800
600
240
250
500
1 ПЛАН 1 ЭТ
ЗЕМЯНО ПРЕМОСТЕНО
ЗАСЕЛЕНИЕ ПРИ ЗЕМЯНО ПРЕМОСТЕНО
ПЛАН ПОКРИВ
ПЛАН ПОКРИВ
ПЛАН ПОКРИВ

ფორმატი A-3	01/01/2024 წ.		
	ფურცლების №	ფურცლების სახელი	

შპს "ქალაქის განვითარების ფონდი"

მრავალბინიანი საცხოვრებლის მშენებლობა

ნაკვეთის მისამართი: ქ. ბათუმი, ზ. ჭავჭავაძის ქუჩა

მიწის ნაკვეთის საკადასტრო კოდი: 05.36.01.012.

ნაკვეთის ფართობი: 0.2074 ჰა

ნაკვეთის ფართობი: 2074.00 მ²

**მიწის

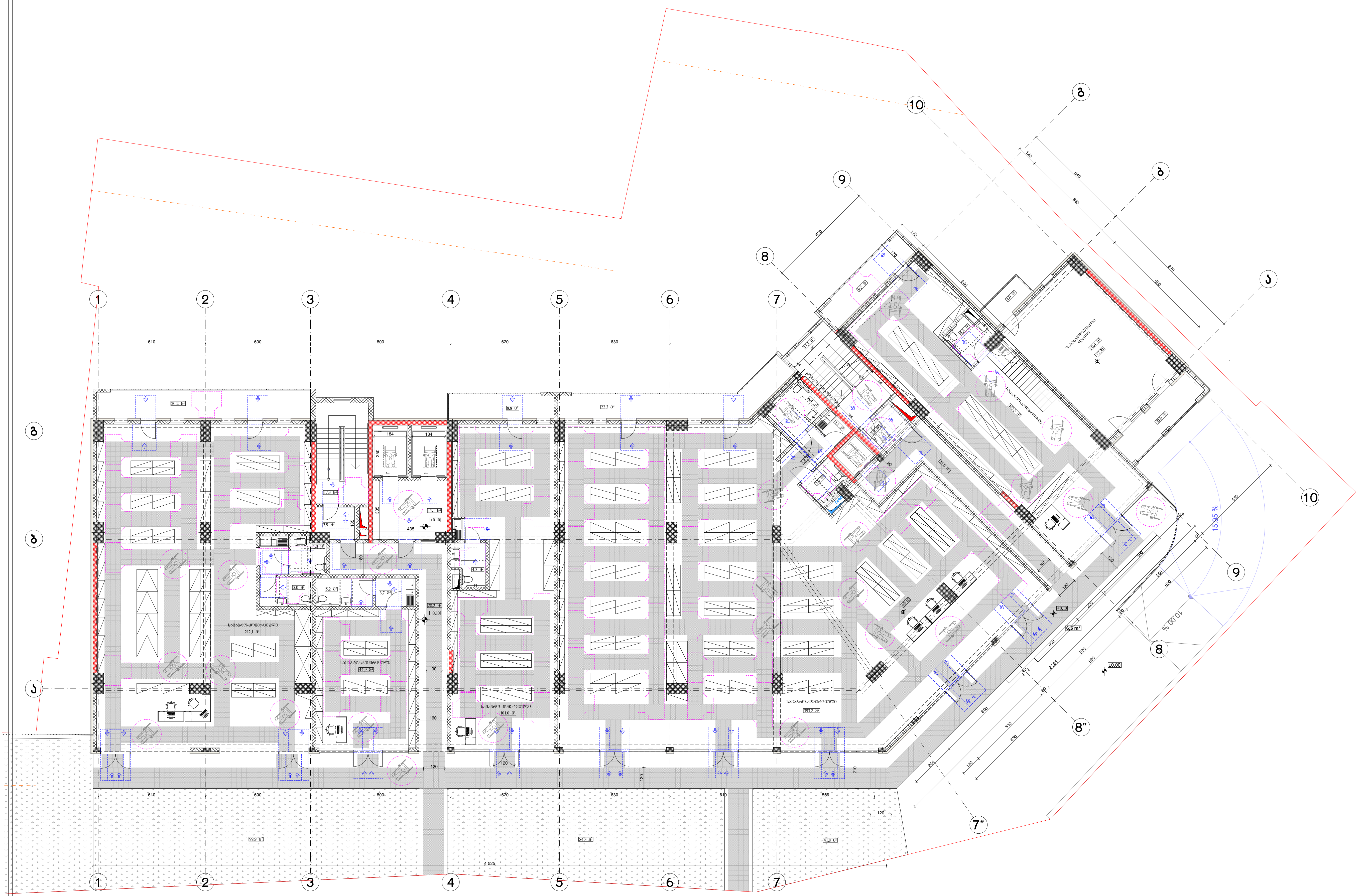

ფორმატი A-3	თბილისი 2024 წ.	ფაილის სახელი
	დაკვეთა №	

შენობა ნაგებობის ფუნქცია:

მრავალბინიანი საცხოვრებელი სახლი

მისაწვდომობის გეგმა +0.10 ნიშნულზე

პირობითი ნიშნები:

მისაწვდომი სვლაგეზი

მოსატრიალებელი სივრცეები:

ვარიანტი 1

ვარიანტი 2

ვარიანტი 3

ვარიანტი 4

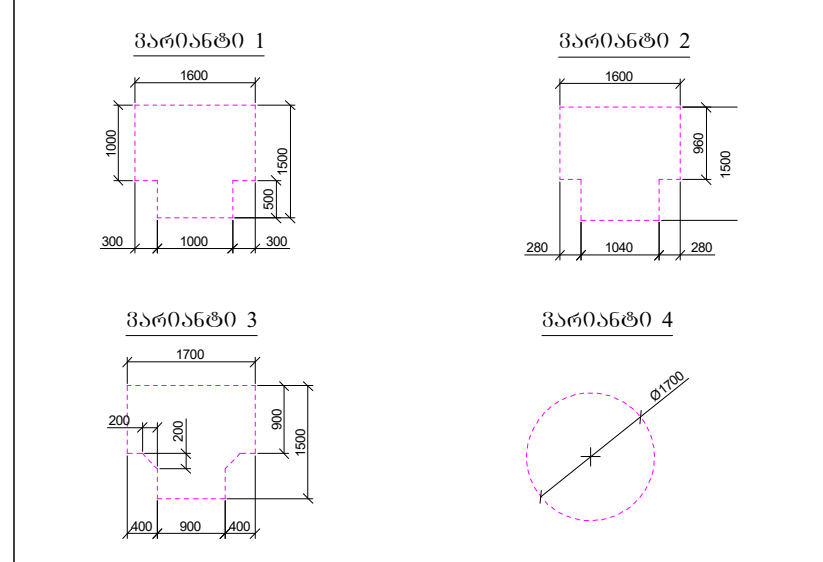

კარის წინ თავისუფალი სივრცე:

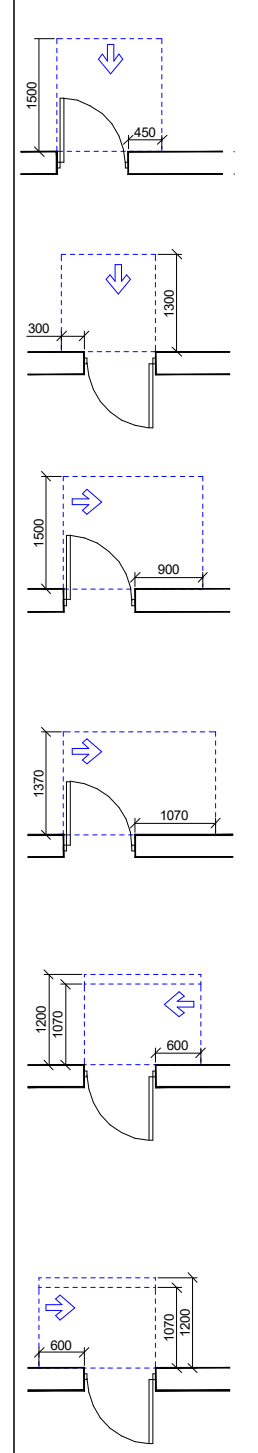

თავისუფალი სივრცე კართან მანევრირებისთვის
- ანჯამიანი კარი
წინიდან მისაწვდომი - გამოწევით გაღება

თავისუფალი სივრცე კართან მანევრირებისთვის
- ანჯამიანი კარი
წინიდან მისაწვდომი - მიწოლით გაღება

თავისუფალი სივრცე კართან მანევრირებისთვის
- ანჯამიანი კარი
ანჯამის მხრიდან მისაწვდომი - გამოწევით გაღება

თავისუფალი სივრცე კართან მანევრირებისთვის
- ანჯამიანი კარი
ანჯამის მხრიდან მისაწვდომი - გამოწევით გაღება

თავისუფალი სივრცე კართან მანევრირებისთვის
- ანჯამიანი კარი
ანჯამის მხრიდან მისაწვდომი - მიწოლით გაღება
120 მმ. თუ მოწყობილია მიმხურავი

თავისუფალი სივრცე კართან მანევრირებისთვის
- ანჯამიანი კარი
საკეტის მხრიდან მისაწვდომი - მიწოლით გაღება
120 მმ. თუ მოწყობილია მიმხურავი

დამკვეთი: შპს "ომან ჯგუფი"

ქ.თბილისი, გურამიშვილის გამზირსა და ხევისუბნის ქ.№2-4-ის მიმდებარედ (ნაკვ. 16/013) ს/კ 01.12.08.016.049

შპს "გამა დეველოპმენტი"

თარიღი	09.02.2024	მ 1:200
სტადია	ფორმატი	ფურცლები
პროექტი	A-3	A-000

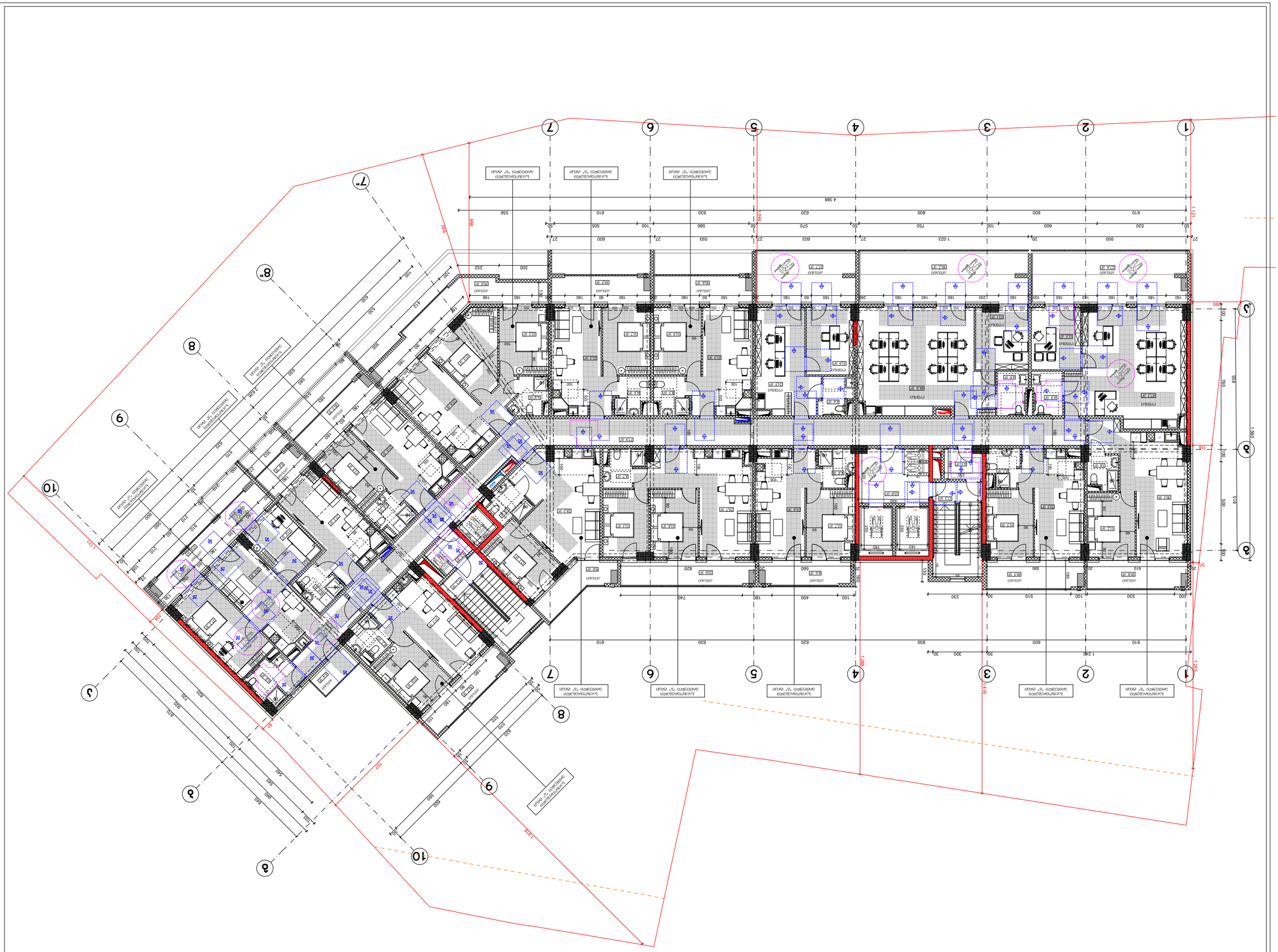

Обект:	А-3	Фаза:
Адрес на обекта:	№ разделна	Работен проект
гр. София, район „Младост“, ул. „Околовръстен път“ №260, УПИ I-4, кв. 309 по плана на „Младост 3“		
Възложител:		
„Столична общинска администрация“		
Проектанти:		
Арх. Ивайло Стоянов Ангелов - рег. № 01.12.0816.049		
Инж

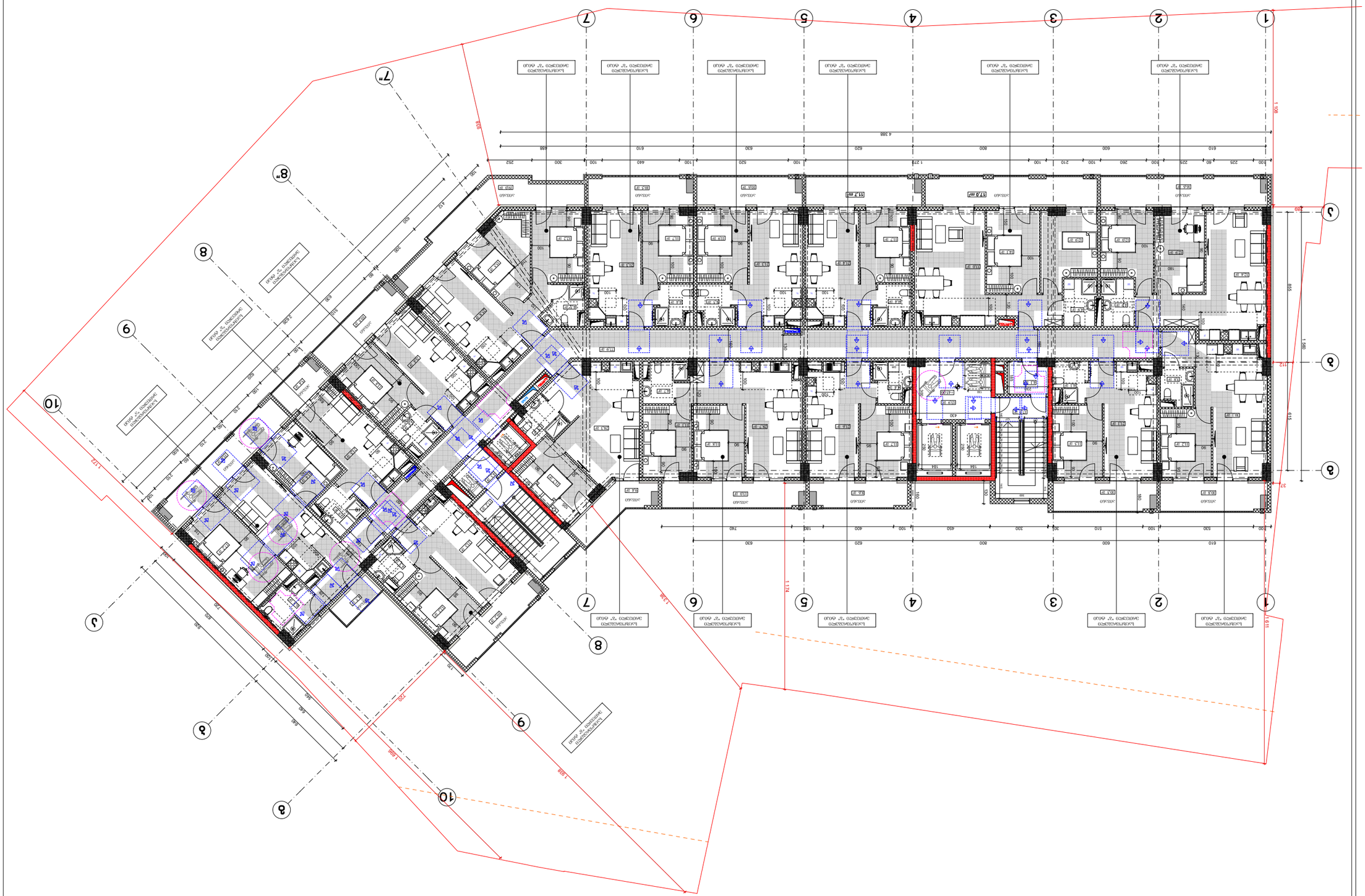

ՀԱՏԱԿԱԳԾԻ ԱՆՎԱՆՈՒՄԸ	Ա-3	ՇԻՆԱՐԱՐԱԿԱՆ
ՀԱՏԱԿԱԳԾԻ ՀԱՄԱՐԸ		ՇԻՆԱՐԱՐԱԿԱՆ ԱՇԽԱՏԱՆՔՆԵՐ
ՀԱՏԱԿԱԳԾԻ ՆՇԱՆԱԿՈՒԹՅՈՒՆԸ		ՇԻՆԱՐԱՐԱԿԱՆ ԱՇԽԱՏԱՆՔՆԵՐ
ՀԱՏԱԿԱԳԾԻ ՀԱՄԱՐԸ	ԱՐԱՐՈՂ	ՇԻՆԱՐԱՐԱԿԱՆ ԱՇԽԱՏԱՆՔՆԵՐ
ՀԱՏԱԿԱԳԾԻ ԱՆՎԱՆՈՒՄԸ	ՀԱՍՏԱՏՈՂ	ՇԻՆԱՐԱՐԱԿԱՆ ԱՇԽԱՏԱՆՔՆԵՐ

ՀԱՍՏԱՏՈՂ՝ ՀՀ, ք. ԵՐԵՎԱՆ, ՇԱՀՈՒՄՅԱՆ ՓՈՂՈՑ, 1/1 ՇԵՆՔ

ՀՀ, ԵՐԵՎԱՆ ՔԱՂԱՔԱՊԵՏԱՐԱՆԻ ԱՇԽԱՏԱԿԱԶՄԻ ԿԱՊԱԼԱՆԻ ՀԱՄԱՅՆՔԻ ՇԱՀՈՒՄՅԱՆ ՓՈՂՈՑ, 1/1 ՇԵՆՔ ՀԱՍՑԵՈՒՄ ԱՇԽԱՏԱՆՔՆԵՐԻ ԿԱՏԱՐՄԱՆ ՀԱՄԱՐ ՇԻՆԱՐԱՐԱԿԱՆ ԱՇԽԱՏԱՆՔՆԵՐԻ ՆԱԽԱԳԾԱՅԻՆ ՓԱԹԵԹ

ՀԱՏԱԿԱԳԾԻ ՀԱՄԱՐԸ	ԱՐԱՐՈՂ	ՇԻՆԱՐԱՐԱԿԱՆ ԱՇԽԱՏԱՆՔՆԵՐ
ՀԱՏԱԿԱԳԾԻ ՆՇԱՆԱԿՈՒԹՅՈՒՆԸ		ՇԻՆԱՐԱՐԱԿԱՆ ԱՇԽԱՏԱՆՔՆԵՐ
ՀԱՏԱԿԱԳԾԻ ԱՆՎԱՆՈՒՄԸ	ՀԱՍՏԱՏՈՂ	ՇԻՆԱՐԱՐԱԿԱՆ ԱՇԽԱՏԱՆՔՆԵՐ

ՄԱՍՇՏԱԲ	1:200	
ԱՄՍԱԹԻՎ	09.02.2024	
ԱՇԽԱՏԱԿԱԶՄԻ ՂԵԿԱՎԱՐ	ՀԱՅԿ ՄԱՆՈՒԿՅԱՆ	
ԳԼԽԱՎՈՐ ՃԱՐՏԱՐԱՊԵՏ	ԱՐԱՐՈՂ	
ՀԱՏԱԿԱԳԾԻ ԱՆՎԱՆՈՒՄԸ	Ա-000	

ՀՀ, ԵՐԵՎԱՆ ՔԱՂԱՔԱՊԵՏԱՐԱՆԻ ԱՇԽԱՏԱԿԱԶՄԻ ԿԱՊԱԼԱՆԻ ՀԱՄԱՅՆՔԻ ՇԱՀՈՒՄՅԱՆ ՓՈՂՈՑ, 1/1 ՇԵՆՔ

ՀԱՍՑԵՈՒՄ ԱՇԽԱՏԱՆՔՆԵՐԻ ԿԱՏԱՐՄԱՆ ՀԱՄԱՐ ՇԻՆԱՐԱՐԱԿԱՆ ԱՇԽԱՏԱՆՔՆԵՐԻ ՆԱԽԱԳԾԱՅԻՆ ՓԱԹԵԹ

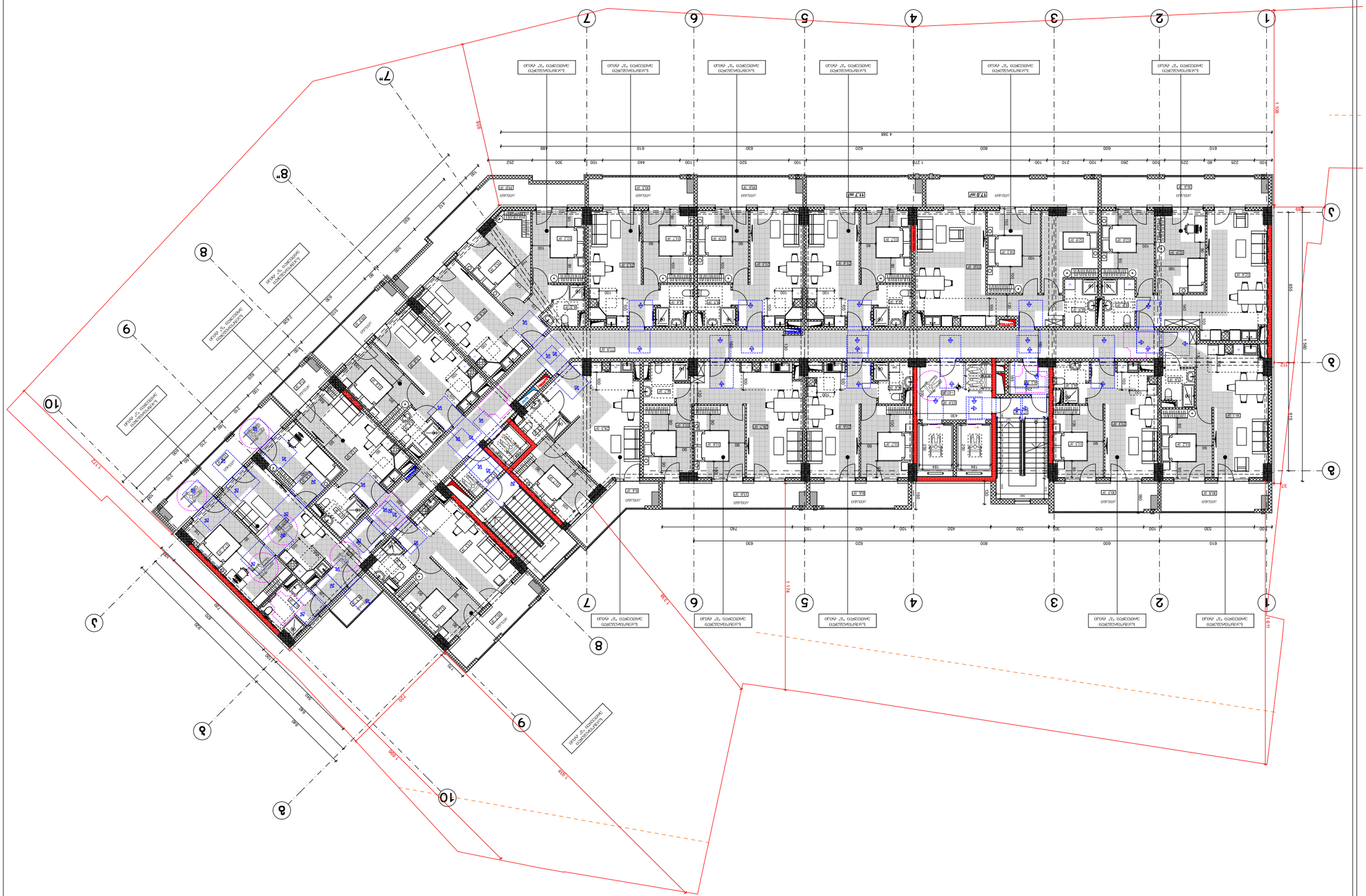

Проектная организация	
Главный архитектор проекта	
Главный инженер проекта	
Начальник отдела	
Разработал	
Проверил	
Н. контроль	
ГИП	

Стадия: Рабочая документация

Многоквартирный жилой дом с встроенными помещениями общественного назначения и подземной автостоянкой

Генеральный план. Благоустройство территории. Разбивочный план

Экспликация площадей участка +12,00

Масштаб 1:200

Изм. Кол.уч. Лист № док. Подпись Дата

Взам. инв. №

Подпись и дата

Инв. № подл.

Стадия	Лист	Листов
Р	1	1

ООО "Архитектурная мастерская "Новый город"

Экспликация площадей участка

№	Наименование	Площадь, м²
1	Площадь участка в границах благоустройства	6 000
2	Площадь застройки	1 200
3	Площадь твердых покрытий	2 400
4	Площадь озеленения	2 400

Ведомость малых архитектурных форм

Поз.	Наименование	Кол.	Примечание
1	Скамья парковая	4	
2	Урна для мусора	2	
3	Велопарковка	1	на 10 м/м

Ведомость покрытий

Поз.	Наименование	Площадь, м²
1	Тротуарная плитка серая	1 200
2	Асфальтобетонное покрытие	1 200
3	Газонная решетка	400
4	Резиновое покрытие детской площадки	200

Ведомость ограждений

Поз.	Наименование	Длина, м
1	Ограждение металлическое h=1,2 м	120
2	Ограждение металлическое h=1,8 м	80

Ведомость элементов озеленения

Поз.	Наименование	Кол.
1	Дерево лиственное	12
2	Кустарник декоративный	40
3	Газон обыкновенный	1 200 м²

Ведомость освещения

Поз.	Наименование	Кол.
1	Светильник уличный на опоре h=4,0 м	8
2	Светильник настенный	12

Ведомость инженерных сетей

Поз.	Наименование	Длина, м
1	Сеть водопровода	180
2	Сеть канализации	160
3	Сеть электроснабжения	220
4	Сеть связи	200

Ведомость прочих работ

Поз.	Наименование	Кол.
1	Демонтаж существующего ограждения	50 м
2	Вырубка деревьев	3 шт.
3	Снятие плодородного слоя	300 м³

Ведомость временных зданий и сооружений

Поз.	Наименование	Кол.
1	Бытовка строительная	1
2	Туалет биотуалет	1
3	Ограждение временное	100 м

Ведомость материалов

Поз.	Наименование	Ед. изм.	Кол.
1	Щебень фракции 20–40	м³	120
2	Песок строительный	м³	80
3	Цемент М400	т	25
4	Арматура А500С	т	4

Ведомость бетонных работ

Поз.	Наименование	Объем, м³
1	Фундамент ленточный	60
2	Отмостка	15
3	Подготовка под плитку	20

Ведомость земляных работ

Поз.	Наименование	Объем, м³
1	Разработка грунта	500
2	Обратная засыпка	350
3	Вывоз грунта	150

Ведомость дорожных знаков

Поз.	Наименование	Кол.
1	Знак 5.19.1 «Пешеходный переход»	2
2	Знак 3.24 «Ограничение скорости 20»	1

Ведомость разметки

Поз.	Наименование	Длина, м
1	Разметка 1.14.1 «Зебра»	12
2	Разметка 1.5 «Сплошная линия»	30

Ведомость ремонтных работ

Поз.	Наименование	Площадь, м²
1	Ремонт асфальтобетонного покрытия	100
2	Ремонт тротуарной плитки	50

Ведомость демонтажных работ

Поз.	Наименование	Кол.
1	Демонтаж бордюрного камня	40 м
2	Демонтаж асфальтобетонного покрытия	100 м²

Ведомость восстановления благоустройства

Поз.	Наименование	Площадь, м²
1	Восстановление газона	200
2	Восстановление тротуарной плитки	50

Ведомость восстановления асфальтобетонного покрытия

Поз.	Наименование	Площадь, м²
1	Восстановление асфальтобетонного покрытия	100

Ведомость восстановления бордюрного камня

Поз.	Наименование	Длина, м
1	Восстановление бордюрного камня	40

Ведомость восстановления газона

Поз.	Наименование	Площадь, м²
1	Восстановление газона	200

Ведомость восстановления тротуарной плитки

Поз.	Наименование	Площадь, м²
1

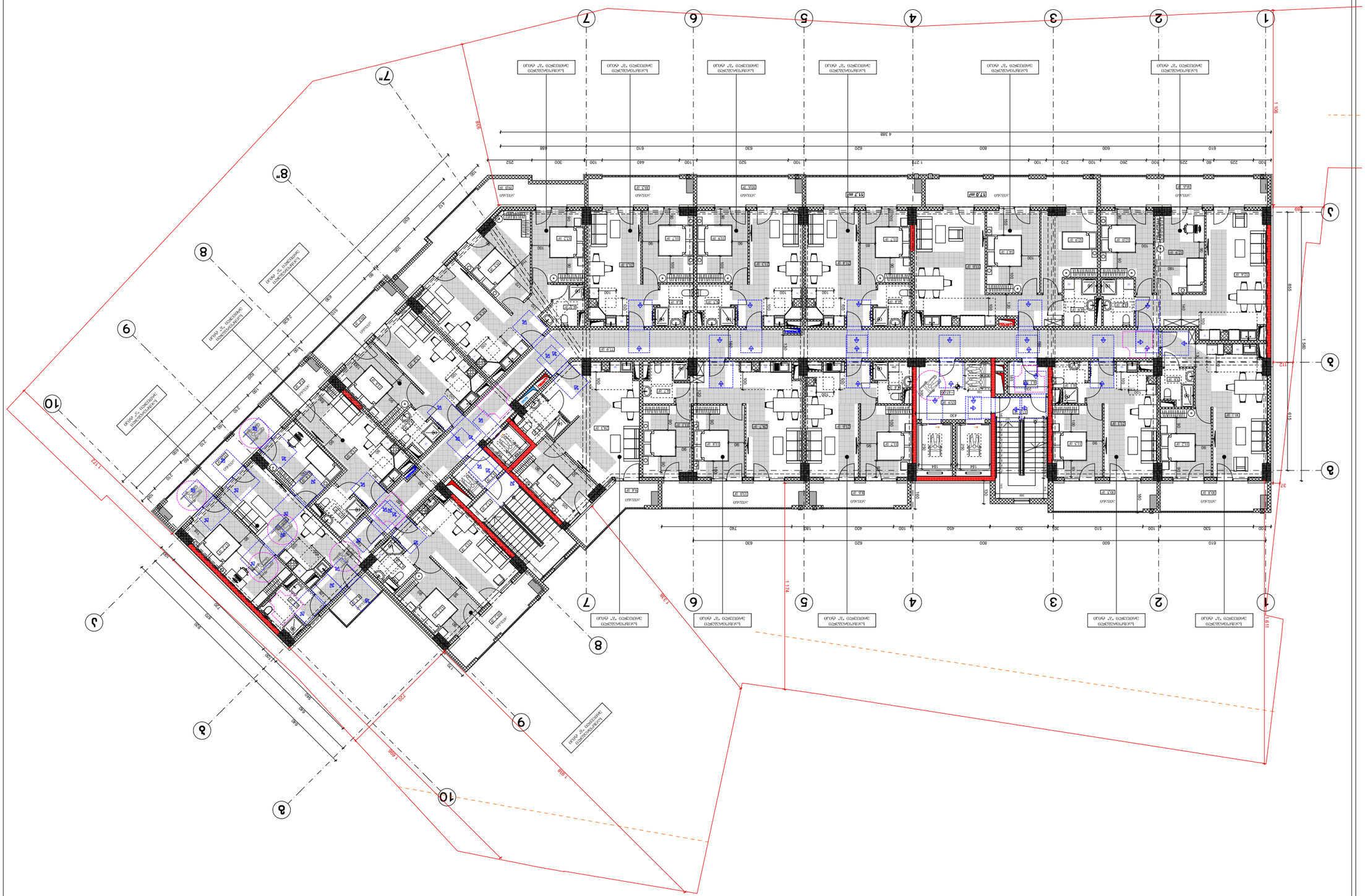
1
2
3
4
5
6
7
8
9
10
1 100
1 960
1 174
1 720
1 808
1 619
1 720
1 808
1 174
1 619
1 960
1 100
915
915
915

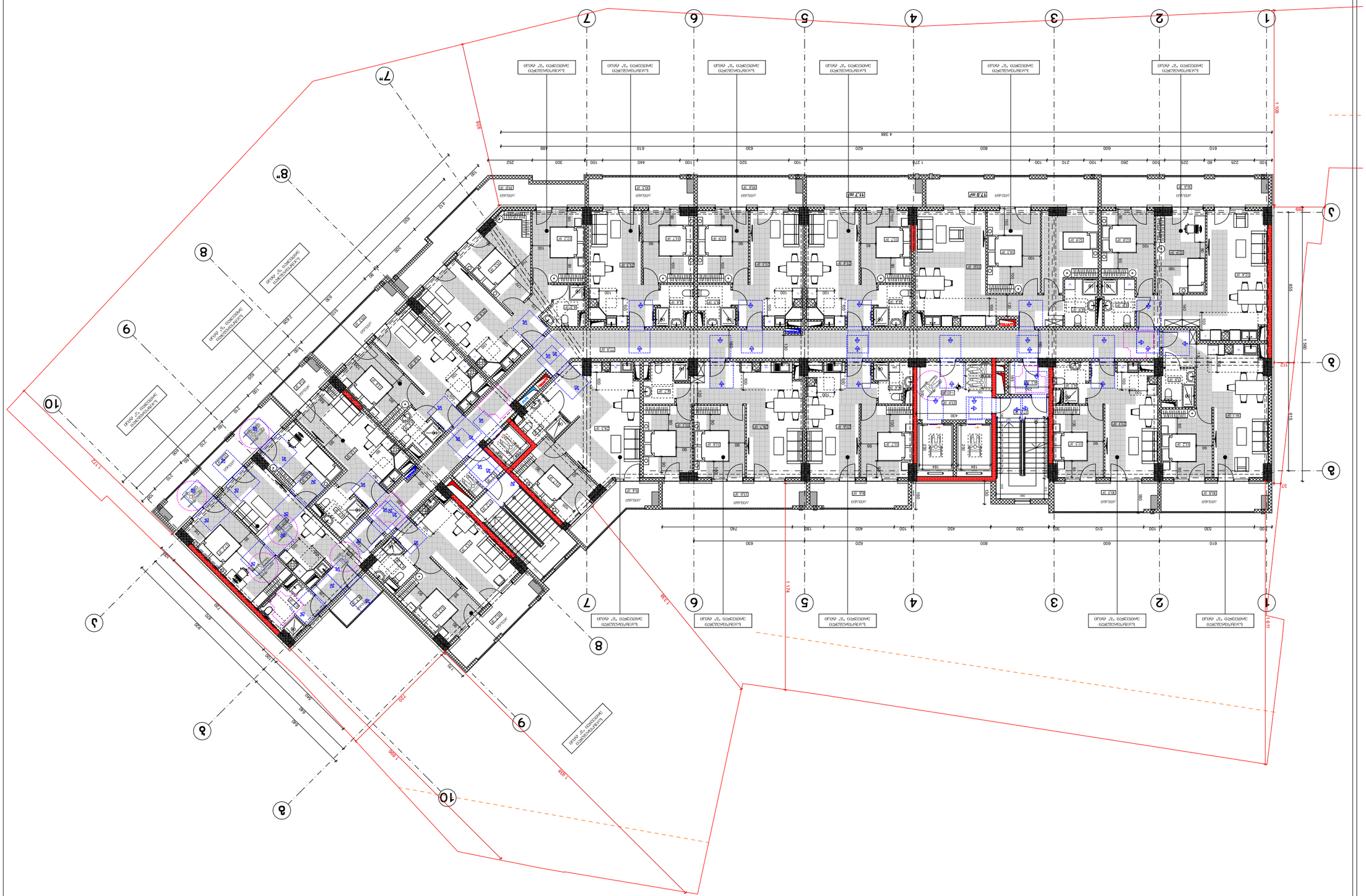

Գլխավոր ճարտարապետ՝	Ա. Ղազարյան
Գլխավոր նախագծող՝	Ա. Ղազարյան
Նախագծող՝	Ա. Ղազարյան
Նախագծող՝	Ա. Ղազարյան

ფორმატი A-3	თბილისი 2024 წ.	ფაილის სახელი
	დაკვეთა №	

შენობა ნაგებობის ფუნქცია:

მრავალბინიანი საცხოვრებელი სახლი

მისაწვდომობის გეგმა +21,90 ნიშნულზე

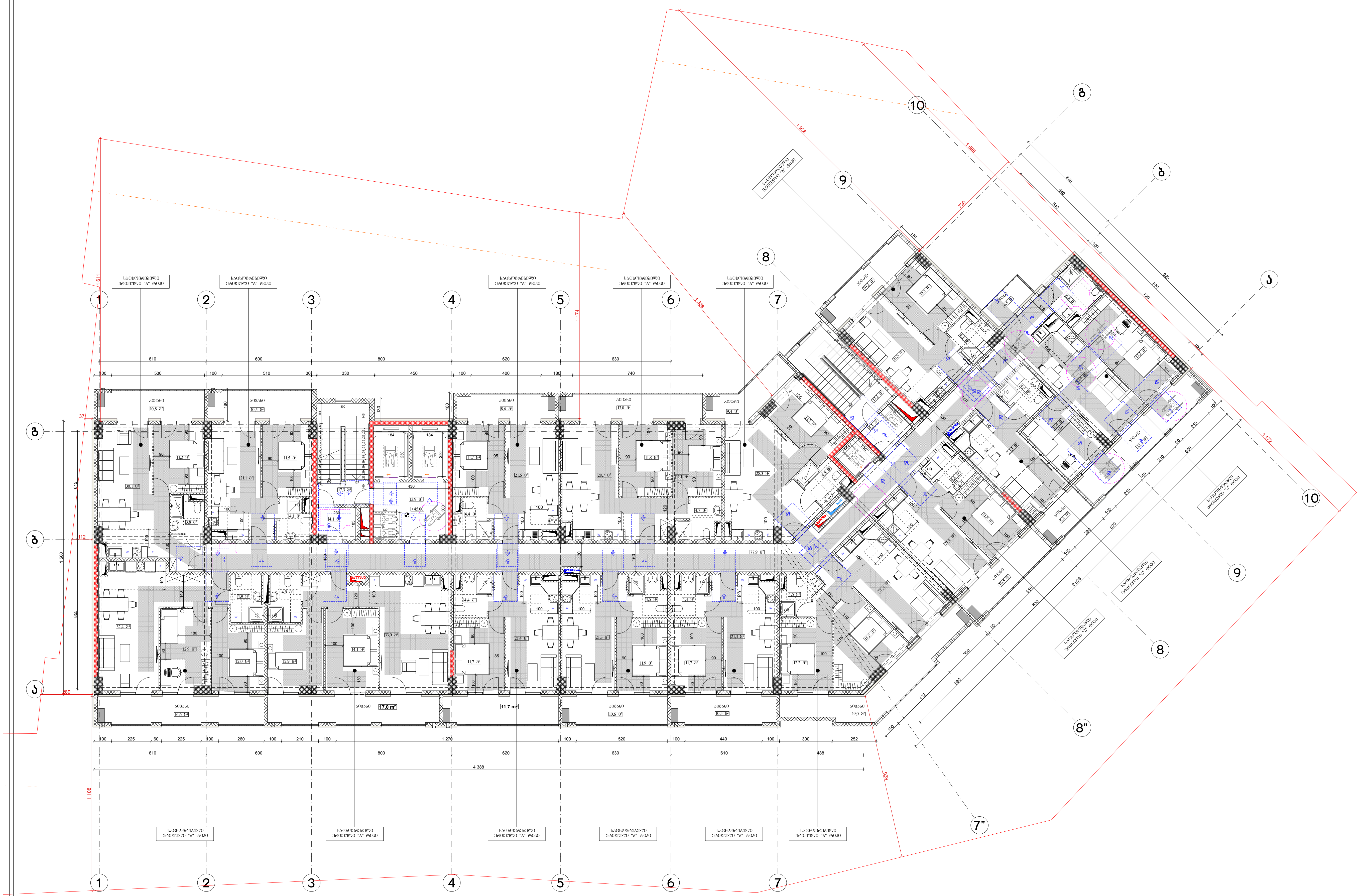

პირობითი ნიშნები:

მისაწვდომი სვლაგეზი

მოსატრიალებელი სივრცეები:

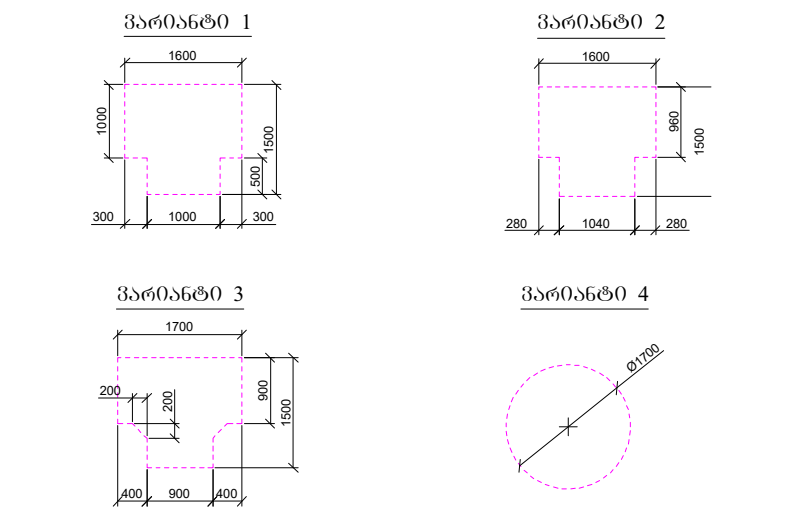

კარის წინ თავისუფალი სივრცე:

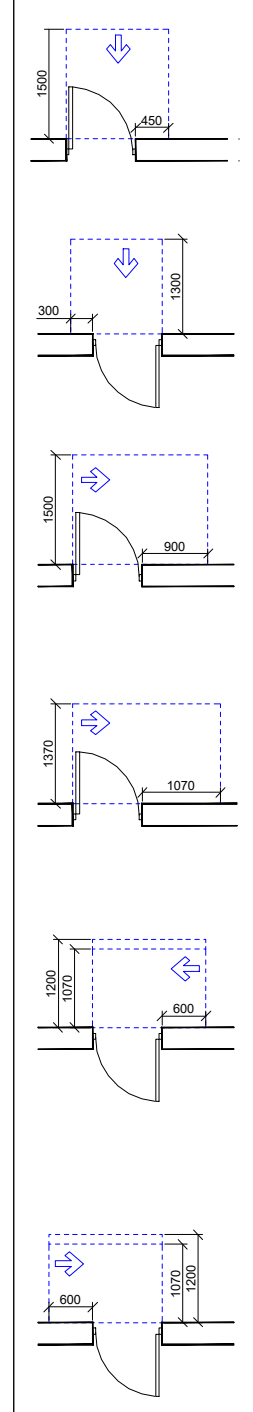

თავისუფალი სივრცე კართან მანევრირებისთვის
- ანჯამიანი კარი
წინიდან მისაწვდომი - გამოწევით გაღება

თავისუფალი სივრცე კართან მანევრირებისთვის
- ანჯამიანი კარი
წინიდან მისაწვდომი - მიწოლით გაღება

თავისუფალი სივრცე კართან მანევრირებისთვის
- ანჯამიანი კარი
ანჯამის მხრიდან მისაწვდომი - გამოწევით გაღება

თავისუფალი სივრცე კართან მანევრირებისთვის
- ანჯამიანი კარი
ანჯამის მხრიდან მისაწვდომი - გამოწევით გაღება

თავისუფალი სივრცე კართან მანევრირებისთვის
- ანჯამიანი კარი
ანჯამის მხრიდან მისაწვდომი - მიწოლით გაღება
120 მინ. თუ მოწყობილია მიმხურავი

თავისუფალი სივრცე კართან მანევრირებისთვის
- ანჯამიანი კარი
საკეტის მხრიდან მისაწვდომი - მიწოლით გაღება
120 მინ. თუ მოწყობილია მიმხურავი

დამკვეთი: შპს "ომან ჯგუფი"

ქ.თბილისი, გურამიშვილის გამზირსა და ხევისუბნის ქ.№2-4-ის მიმდებარედ (ნაკვ. 16/013)
ს/კ 01.12.08.016.049

თანამდებობა	გვარი	ხელმოწერა
დირექტორი		
არქიტექტორი	დ.ომანაძე	
შეასრულა	დ.ომანაძე	

		მ 1:200
თარიღი	09.02.2024	
სტადია	ფორმატი	ფურცლები
პროექტი	A-3	A-000

Стадия	Лист	Листов
Р	1	

Жилой комплекс «Ривьера»
Многоквартирный жилой дом №2-4-ОК
Ленинградская область, Всеволожский район, Муринское сельское поселение, д. Новое Девяткино, участок 16/013 (63.38)

Ситуационный план

Ситуационный план М 1:500

Экспликация помещений

Номер помещения	Наименование	Площадь, м²
1	Тамбур	3,8
2	Коридор	4,2
3	Санузел	2,1
4	Комната	18,5
5	Кухня-ниша	6,4
6	Коридор	5,7
7	Комната	22,3
8	Санузел	3,6
9	Кухня-ниша	7,1
10	Коридор	4,8
11	Комната	19,6
12	Санузел	2,4
13	Кухня-ниша	6,8
14	Коридор	5,2
15	Комната	21,0
16	Санузел	3,6
17	Кухня-ниша	7,4
18	Коридор	4,6
19	Комната	17,9
20	Санузел	2,4
21	Кухня-ниша	6,2
22	Коридор	5,0
23	Комната	20,4
24	Санузел	3,6
25	Кухня-ниша	7,0
26	Коридор	4,4
27	Комната	18,2
28	Санузел	2,4
29	Кухня-ниша	6,6
30	Коридор	5,1
31	Комната	19,8
32	Санузел	2,4
33	Кухня-ниша	6,9
34	Коридор	4,9
35	Комната	21,5
36	Санузел	3,6
37	Кухня-ниша	7,2
38	Коридор	4,7
39	Комната	18,8
40	Санузел	2,4
41	Кухня-ниша	6,5
42	Коридор	5,0
43	Комната	20,1
44	Санузел	3,6
45	Кухня-ниша	7,0
46	Коридор	4,5
47	Комната	17,6
48	Санузел	2,4
49	Кухня-ниша	6,3
50	Коридор	5,2
51	Комната	22,0
52	Санузел	3,6
53	Кухня-ниша	7,3
54	Коридор	4,8
55	Комната	19,4
56	Санузел	2,4
57	Кухня-ниша	6,7
58	Коридор	5,1
59	Комната	20,6
60	Санузел	3,6
61	Кухня-ниша	7,1
62	Коридор	4,6
63	Комната	18,0
64	Санузел	2,4
65	Кухня-ниша	6,4
66	Коридор	5,0
67	Комната	19,2
68	Санузел	2,4
69	Кухня-ниша	6,6
70	Коридор	4,7
71	Комната	17,8
72	Санузел	2,4
73	Кухня-ниша	6,2
74	Коридор	5,3
75	Комната	21,4
76	Санузел	3,6
77	Кухня-ниша	7,0
78	Коридор	4,9
79	Комната	18,6
80	Санузел	2,4
81	Кухня-ниша	6,5
82	Коридор	5,1
83	Комната	20,3
84	Санузел	3,6
85	Кухня-ниша	7,2
86	Коридор	4,8
87	Комната	19,0
88	Санузел	2,4
89	Кухня-ниша	6,8
90	Коридор	5,0
91	Комната	20,8
92	Санузел	3,6
93	Кухня-ниша	7,1
94	Коридор	4,6
95	Комната	17,5
96	Санузел	2,4
97	Кухня-ниша	6,3
98	Коридор	5,2
99	Комната	22,1
100	Санузел	3,6
101	Кухня-ниша	7,4
102	Коридор	4,8
103	Комната	19,5
104	Санузел	2,4
105	Кухня-ниша	6,7
106	Коридор	5,1
107	Комната	20,7
108	Санузел	3,6
109	Кухня-ниша	7,2
110	Коридор	4,7
111	Комната	18,9
112	Санузел	2,4
113	Кухня-ниша	6,6
114	Коридор	5,0
115	Комната	21,2
116	Санузел	3,6
117	Кухня-ниша	7,3
118	Коридор	4,9
119	Комната	18,4
120	Санузел	2,4
121	Кухня-ниша	6,4
122	Коридор	5,2
123	Комната	22,4
124	Санузел	3,6
125	Кухня-ниша	7,5
126	Коридор	4,8
127	Комната	19,7
128	Санузел	2,4
129	Кухня-ниша	6,9
130	Коридор	5,1
131	Комната	20,9
132	Санузел	3,6
133	Кухня-ниша	7,2
134	Коридор	4,7
135	Комната	19,1
136	Санузел	2,4
137	Кухня-ниша	6,7
138	Коридор	5,0
139	Комната	21,6
140	Санузел	3,6
141	Кухня-ниша	7,4
142	Коридор	4,9
143	Комната	18,7
144	Санузел	2,4
145	Кухня-ниша	6,6
146	Коридор	5,1
147	Комната	20,5
148	Санузел	3,6
149	Кухня-ниша	7,1
150	Коридор	4,8
151	Комната	19,3
152	Санузел	2,4
153	Кухня-ниша	6,8
154	Коридор	5,0
155	Комната	21,1
156	Санузел	3,6
157	Кухня-ниша	7,3
158	Коридор	4,7
159	Комната	18,6
160	Санузел	2,4
161	Кухня-ниша	6,5
162	Коридор	5,2
163	Комната	22,2
164	Санузел	3,6
165	Кухня-ниша	7,6
166	Коридор	4,8
167	Комната	19,9
168	Санузел	2,4
169	Кухня-ниша	6,9
170	Коридор	5,1
171	Комната	21,0
172	Санузел	3,6
173	Кухня-ниша	7,2
174	Коридор	4,7
175	Комната	19,2
176	Санузел	2,4
177	Кухня-ниша	6,7
178	Коридор	5,0
179	Комната	21,7
180	Санузел	3,6
181	Кухня-ниша	7,4
182	Коридор	4,9
183	Комната	18,8
184	Санузел	2,4
185	Кухня-ниша	6,6
186	Коридор	5,1
187	Комната	20,6
188	Санузел	3,6
189	Кухня-ниша	7,1
190	Коридор	4,8
191	Комната	19,4
192	Санузел	2,4
193	Кухня-ниша	6,8
194	Коридор	5,0
195	Комната	21,3
196	Санузел	3,6
197	Кухня-ниша	7,3
198	Коридор	4,7
199	Комната	18,7
200	Санузел	2,4
201	Кухня-ниша	6,5
202	Коридор	5,2
203	Комната	22,5
204	Санузел	3,6
205	Кухня-ниша	7,6
206	Коридор	4,8
207	Комната	19,8
208	Санузел	2,4
209	Кухня-ниша	6,9
210	Коридор	5,1
211	Комната	21,0
212	Санузел	3,6
213	Кухня-ниша	7,2
214	Коридор	4,7
215	Комната	19,1
216	Санузел	2,4
217	Кухня-ниша	6,7
218	Коридор	5,0
219	Комната	21,6
220	Санузел	3,6
221	Кухня-ниша	7,4
222	Коридор	4,9
223	Комната	18,7
224	Санузел	2,4
225	Кухня-ниша	6,6
226	Коридор	5,1
227	Комната	20,5
228	Санузел	3,6
229	Кухня-ниша	7,1
230	Коридор	4,8
231	Комната	19,3
232	Санузел	2,4
233	Кухня-ниша	6,8
234	Коридор	5,0
235	Комната	21,1
236	Санузел	3,6
237	Кухня-ниша	7,3
238	Коридор	4,7
239	Комната	18,6
240	Санузел	2,4
241	Кухня-ниша	6,5
242	Коридор	5,2
243	Комната	22,2
244	Санузел	3,6
245	Кухня-ниша	7,6
246	Коридор	4,8
247	Комната	19,9
248	Санузел	2,4
249	Кухня-ниша	6,9
250	Коридор	5,1
251	Комната	21,0
252	Санузел	3,6
253	Кухня-ниша	7,2
254	Коридор	4,7
255	Комната	19,2
256	Санузел	2,4
257	Кухня-ниша	6,7
258	Коридор	5,0
259	Комната	21,7
260	Санузел	3,6
261	Кухня-ниша	7,4
262	Коридор	4,9
263	Комната	18,8
264	Санузел	2,4
265	Кухня-ниша	6,6
266	Коридор	5,1
267	Комната	20,6
268	Санузел	3,6
269	Кухня-ниша	7,1
270	Коридор	4,8
271	Комната	19,4
272	Санузел	2,4
273	Кухня-ниша	6,8
274	Коридор	5,0
275	Комната	21,3
276	Санузел	3,6
277	Кухня-ниша	7,3
278	Коридор	4,7
279	Комната	18,7
280	Санузел	2,4
281	Кухня-ниша	6,5
282	Коридор	5,2
283	Комната	22,5
284	Санузел	3,6
285	Кухня-ниша	7,6
286	Коридор	4,8
287	Комната	19,8
288	Санузел	2,4
289	Кухня-ниша	6,9
290	Коридор	5,1
291	Комната	21,0
292	Санузел	3,6
293	Кухня-ниша	7,2
294	Коридор	4,7
295	Комната	19,1
296	Санузел	2,4
297	Кухня-ниша	6,7
298	Коридор	5,0
299	Комната	21,6
300	Санузел	3,6
301	Кухня-ниша	7,4
302	Коридор	4,9
303	Комната	18,7
304	Санузел	2,4
305	Кухня-ниша	6,6
306	Коридор	5,1
307	Комната	20,5
308	Санузел	3,6
309	Кухня-ниша	7,1
310	Коридор	4,8
311	Комната	19,3
312	Санузел	2,4
313	Кухня-ниша	6,8
314	Коридор	5,0
315	Комната	21,1
316	Санузел	3,6
317	Кухня-ниша	7,3
318	Коридор	4,7
319	Комната	18,6
320	Санузел	2,4
321	Кухня-ниша	6,5
322	Коридор	5,2
323	Комната	22,2
324	Санузел	3,6
325	Кухня-ниша	7,6
326	Коридор	4,8
327	Комната	19,9
328	Санузел	2,4
329	Кухня-ниша	6,9
330	Коридор	5,1
331	Комната	21,0
332	Санузел	3,6
333	Кухня-ниша	7,2
334	Коридор	4,7
335	Комната	19,2
336	Санузел	2,4
337	Кухня-ниша	6,7
338	Коридор	5,0
339	Комната	21,7
340	Санузел	3,6
341	Кухня-ниша	7,4
342	Коридор	4,9
343	Комната	18,8
344	Санузел	2,4
345	Кухня-ниша	6,6
346	Коридор	5,1
347	Комната	20,6
348	Санузел	3,6
349	Кухня-ниша	7,1
350	Коридор	4,8
351	Комната	19,4
352	Санузел	2,4
353	Кухня-ниша	6,8
354	Коридор	5,0
355	Комната	21,3
356	Санузел	3,6
357	Кухня-ниша	7,3
358	Коридор	4,7
359	Комната	18,7
360	Санузел	2,4
361	Кухня-ниша	6,5
362	Коридор	5,2
363	Комната	22,5
364	Санузел	3,6
365	Кухня-ниша	7,6
366	Коридор	4,8
367	Комната	19,8
368	Санузел	2,4
369	Кухня-ниша	6,9
370	Коридор	5,1
371	Комната	21,0
372	Санузел	3,6
373	Кухня-ниша	7,2
374	Коридор	4,7
375	Комната	19,1
376	Санузел	2,4
377	Кухня-ниша	6,7
378	Коридор	5,0
379	Комната	21,6
380	Санузел	3,6
381	Кухня-ниша	7,4
382	Коридор	4,9
383	Комната	18,7
384	Санузел	2,4
385	Кухня-ниша	6,6
386	Коридор	5,1
387	Комната	20,5
388	Санузел	3,6
389	Кухня-ниша	7,1
390	Коридор	4,8
391	Комната	19,3
392	Санузел	2,4
393	Кухня-ниша	6,8
394	Коридор	5,0
395	Комната	21,1
396	Санузел	3,6
397	Кухня-ниша	7,3
398	Коридор	4,7
399	Комната	18,6
400	Санузел	2,4
401	Кухня-ниша	6,5
402	Коридор	5,2
403	Комната	22,2
404	Санузел	3,6
405	Кухня-ниша	7,6
406	Коридор	4,8
407	Комната	19,9
408	Санузел	2,4
409	Кухня-ниша	6,9
410	Коридор	5,1
411	Комната	21,0
412	Санузел	3,6
413	Кухня-ниша	7,2
414	Коридор	4,7
415	Комната	19,2
416	Санузел	2,4
417	Кухня-ниша	6,7
418	Коридор	5,0
419	Комната	21,7
420	Санузел	3,6
421	Кухня-ниша	7,4
422	Коридор	4,9
423	Комната	18,8
424	Санузел	2,4
425	Кухня-ниша	6,6
426	Коридор	5,1
427	Комната	20,6
428	Санузел	3,6
429	Кухня-ниша	7,1
430	Коридор	4,8
431	Комната	19,4
432	Санузел	2,4
433	Кухня-ниша	6,8
434	Коридор	5,0
435	Комната	21,3
436	Санузел	3,6
437	Кухня-ниша	7,3
438	Коридор	4,7
439	Комната	18,7
440	Санузел	2,4
441	Кухня-ниша	6,5
442	Коридор	5,2
443	Комната	22,5
444	Санузел	3,6
445	Кухня-ниша	7,6
446	Коридор	4,8
447	Комната	19,8
448	Санузел	2,4
449	Кухня-ниша	6,9
450	Коридор	5,1
451	Комната	21,0
452	Санузел	3,6
453	Кухня-ниша	7,2
454	Коридор	4,7
455	Комната	19,1
456	Санузел	2,4
457	Кухня-ниша	6,7
458	Коридор	5,0
459	Комната	21,6
460	Санузел	3,6
461	Кухня-ниша	7,4
462	Коридор	4,9
463	Комната	18,7
464	Санузел	2,4
465	Кухня-ниша	6,6
466	Коридор	5,1
467	Комната	20,5
468	Санузел	3,6
469	Кухня-ниша	7,1
470	Коридор	4,8
471	Комната	19,3
472	Санузел	2,4
473	Кухня-ниша	6,8
474	Коридор	5,0
475	Комната	21,1
476	Санузел	3,6
477	Кухня-ниша	7,3
478	Коридор	4,7
479	Комната	18,6
480	Санузел	2,4
481	Кухня-ниша	6,5
482	Коридор	5,2
483	Комната	22,2
484	Санузел	3,6
485	Кухня-ниша	7,6
486	Коридор	4,8
487	Комната	19,9
488	Санузел	2,4
489	Кухня-ниша	6,9
490	Коридор	5,1
491	Комната	21,0
492	Санузел	3,6
493	Кухня-ниша	7,2
494	Коридор	4,7
495	Комната	19,2
496	Санузел	2,4
497	Кухня-ниша	6,7
498	Коридор	5,0
499	Комната	21,7
500	Санузел	3,6
501	Кухня-ниша	7,4
502	Коридор	4,9
503	Комната	18,8
504	Санузел	2,4
505	Кухня-ниша	6,6
506	Коридор	5,1
507	Комната	20,6
508	Санузел	3,6
509	Кухня-ниша	7,1
510	Коридор	4,8
511	Комната	19,4
512	Санузел	2,4
513	Кухня-ниша	6,8
514	Коридор	5,0
515	Комната	21,3
516	Санузел	3,6
517	Кухня-ниша	7,3
518	Коридор	4,7
519	Комната	18,7
520	Санузел	2,4
521	Кухня-ниша	6,5
522	Коридор	5,2
523	Комната	22,5
524	Санузел	3,6
525	Кухня-ниша	7,6
526	Коридор	4,8
527	Комната	19,8
528	Санузел	2,4
529	Кухня-ниша	6,9
530	Коридор	5,1
531	Комната	21,0
532	Санузел	3,6
533	Кухня-ниша	7,2
534	Коридор	4,7
535	Комната	19,1
536	Санузел	2,4
537	Кухня-ниша	6,7
538	Коридор	5,0
539	Комната	21,6
540	Санузел	3,6
541	Кухня-ниша	7,4
542	Коридор	4,9
543	Комната	18,7
544	Санузел	2,4
545	Кухня-ниша	6,6
546	Коридор	5,1
547	Комната	20,5
548	Санузел	3,6
549	Кухня-ниша	7,1
550	Коридор	4,8
551	Комната	19,3
552	Санузел	2,4
553	Кухня-ниша	6,8
554	Коридор	5,0
555	Комната	21,1
556	Санузел	3,6
557	Кухня-ниша	7,3
558	Коридор	4,7
559	Комната	18,6
560	Санузел	2,4
561	Кухня-ниша	6,5
562	Коридор	5,2
563	Комната	22,2
564	Санузел	3,6
565	Кухня-ниша	7,6
566	Коридор	4,8
567	Комната	19,9
568	Санузел	2,4
569	Кухня-ниша	6,9
570	Коридор	5,1
571	Комната	21,0
572	Санузел	3,6
573	Кухня-ниша	7,2
574	Коридор	4,7
575	Комната	19,2
576	Санузел	2,4
577	Кухня-ниша	6,7
578	Коридор	5,0
579	Комната	21,7
580	Санузел	3,6
581	Кухня-ниша	7,4
582	Коридор	4,9
583	Комната	18,8
584	Санузел	2,4
585	Кухня-ниша	6,6
586	Коридор	5,1
587	Комната	20,6
588	Санузел	3,6
589	Кухня-ниша	7,1
590	Коридор	4,8
591	Комната	19,4
592	Санузел	2,4
593	Кухня-ниша	6,8
594	Коридор	5,0
595	Комната	21,3
596	Санузел	3,6
597	Кухня-ниша	7,3
598	Коридор	4,7
599	Комната	18,7
600	Санузел	2,4
601	Кухня-ниша	6,5
602	Коридор	5,2
603	Комната	22,5
604	Санузел	3,6
605	Кухня-ниша	7,6
606	Коридор	4,8
607	Комната	19,8
608	Санузел	2,4
609	Кухня-ниша	6,9
610	Коридор	5,1
611	Комната	21,0
612	Санузел	3,6
613	Кухня-ниша	7,2
614	Коридор	4,7
615	Комната	19,2
616	Санузел	2,4
617	Кухня-ниша	6,7
618	Коридор	5,0
619	Комната	21,7
620	Санузел	3,6
621	Кухня-ниша	7,4
622	Коридор	4,9
623	Комната	18,7
624	Санузел	2,4
625	Кухня-ниша	6,6
626	Коридор	5,1
627	Комната	20,5
628	Санузел	3,6
629	Кухня-ниша	7,1
630	Коридор	4,8
631	Комната	19,3
632	Санузел	2,4
633	Кухня-ниша	6,8
634	Коридор	5,0
635	Комната	21,1
636	Санузел	3,6
637	Кухня-ниша	7,3
638	Коридор	4,7
639	Комната	18,6
640	Санузел	2,4
641	Кухня-ниша	6,5
642	Коридор	5,2
643	Комната	22,2
644	Санузел	3,6
645	Кухня-ниша	7,6
646	Коридор	4,8
647	Комната	19,9
648	Санузел	2,4
649	Кухня-ниша	6,9
650	Коридор	5,1
651	Комната	21,0
652	Санузел	3,6
653	Кухня-ниша	7,2
654	Коридор	4,7
655	Комната	19,2
656	Санузел	2,4
657	Кухня-ниша	6,7
658	Коридор	5,0
659	Комната	21,7
660	Санузел	3,6
661	Кухня-ниша	7,4
662	Коридор	4,9
663	Комната	18,8
664	Санузел	2,4
665	Кухня-ниша	6,6
666	Коридор	5,1
667	Комната	20,6
668	Санузел	3,6
669	Кухня-ниша	7,1
670	Коридор	4,8
671	Комната	19,4
672	Санузел	2,4
673	Кухня-ниша	6,8
674	Коридор	5,0
675	Комната	21,3
676	Санузел	3,6
677	Кухня-ниша	7,3
678	Коридор	4,7
679	Комната	18,7
680	Санузел	2,4
681	Кухня-ниша	6,5
682	Коридор	5,2
683	Комната	22,5
684	Санузел	3,6
685	Кухня-ниша	7,6
686	Коридор	4,8
687	Комната	19,8
688	Санузел	2,4
689	Кухня-ниша	6,9
690	Коридор	5,1
691	Комната	21,0
692	Санузел	3,6
693	Кухня-ниша	7,2
694	Коридор	4,7
695	Комната	19,2
696	Санузел	2,4
697	Кухня-ниша	6,7
698	Коридор	5,0
699	Комната	21,7
700	Санузел	3,6
701	Кухня-ниша	7,4
702	Коридор	4,9
703	Комната	18,7
704	Санузел	2,4
705	Кухня-ниша	6,6
706	Коридор	5,1
707	Комната	20,5
708	Санузел	3,6
709	Кухня-ниша	7,1
710	Коридор	4,8
711	Комната	19,3
712	Санузел	2,4
713	Кухня-ниша	6,8
714	Коридор	5,0
715	Комната	21,1
716	Санузел	3,6
717	Кухня-ниша	7,3
718	Коридор	4,7
719	Комната	18,6
720	Санузел	2,4
721	Кухня-ниша	6,5
722	Коридор	5,2
723	Комната	22,2
724	Санузел	3,6
725	Кухня-ниша	7,6
726	Коридор	4,8
727	Комната	19,9
728	Санузел	2,4
729	Кухня-ниша	6,9
730	Коридор	5,1
731	Комната	21,0
732	Санузел	3,6
733	Кухня-ниша	7,2
734	Коридор	4,7
735	Комната	19,2
736	Санузел	2,4
737	Кухня-ниша	6,7
738	Коридор	5,0
739	Комната	21,7
740	Санузел	3,6
741	Кухня-ниша	7,4
742	Коридор	4,9
743	Комната	18,7
744	Санузел	2,4
745	Кухня-ниша	6,6
746	Коридор	5,1
747	Комната	20,5
748	Санузел	3,6
749	Кухня-ниша	7,1
750	Коридор	4,8
751	Комната	19,3
752	Санузел	2,4
753	Кухня-ниша	6,8
754	Коридор	5,0
755	Комната	21,1
756	Санузел	3,6
757	Кухня-ниша	7,3
758	Коридор	4,7
759	Комната	18,6
760	Санузел	2,4
761	Кухня-ниша	6,5
762	Коридор	5,2
763	Комната	22,5
764	Санузел	3,6
765	Кухня-ниша	7,6
766	Коридор	4,8
767	Комната	19,8
768	Санузел	2,4
769	Кухня-ниша	6,9
770	Коридор	5,1
771	Комната	21,0
772	Санузел	3,6
773	Кухня-ниша	7,2
774	Коридор	4,7
775	Комната	19,2
776	Санузел	2,4
777	Кухня-ниша	6,7
778	Коридор	5,0
779	Комната	21,7
780	Санузел	3,6
781	Кухня-ниша	7,4
782	Коридор	4,9
783	Комната	18,7
784	Санузел	2,4
785	Кухня-ниша	6,6
786	Коридор	5,1
787	Комната	20,5
788	Санузел	3,6
789	Кухня-ниша	7,1
790	Коридор	4,8
791	Комната	19,3
792	Санузел	2,4
793	Кухня-ниша	6,8
794	Коридор	5,0
795	Комната	21,1
796	Санузел	3,6
797	Кухня-ниша	7,3
798	Коридор	4,7
799	Комната	18,6
800	Санузел	2,4
801	Кухня-ниша	6,5
802	Коридор	5,2
803	Комната	22,2
804	Санузел	3,6
805	Кухня-ниша	7,6
806	Коридор	4,8
807	Комната	19,9
808	Санузел	2,4
809	Кухня-ниша	6,9
810	Коридор	5,1
811	Комната	21,0
812	Санузел	3,6
813	Кухня-ниша	7,2
814	Коридор	4,7
815	Комната	19,2
816	Санузел	2,4
817	Кухня-ниша	6,7
818	Коридор	5,0
819	Комната	21,7
820	Санузел	3,6
821	Кухня-ниша	7,4
822	Коридор	4,9
823	Комната	18,7
824	Санузел	2,4
825	Кухня-ниша	6,6
826	Коридор	5,1
827	Комната	20,5
828	Санузел	3,6
829	Кухня-ниша	7,1
830	Коридор	4,8
831	Комната	19,3
832	Санузел	2,4
833	Кухня-ниша	6,8
834	Коридор	5,0
835	Комната	21,1
836	Санузел	3,6
837	Кухня-ниша	7,3
838	Коридор	4,7
839	Комната	18,6
840	Санузел	2,4
841	Кухня-ниша	6,5
842	Коридор	5,2
843	Комната	22,5
844	Санузел	3,6
845	Кухня-ниша	7,6
846	Коридор	4,8
847	Комната	19,8
848	Санузел	2,4
849	Кухня-ниша	6,9
850	Коридор	5,1
851	Комната	21,0
852	Санузел	3,6
853	Кухня-ниша	7,2
854	Коридор	4,7
855	Комната	19,2
856	Санузел	2,4
857	Кухня-ниша	6,7
858	Коридор	5,0
859	Комната	21,7
860	Санузел	3,6
861	Кухня-ниша	7,4
862	Коридор	4,9
863	Комната	18,7
864	Санузел	2,4
865	Кухня-ниша	6,6
866	Коридор	5,1
867	Комната	20,5
868	Санузел	3,6
869	Кухня-ниша	7,1
870	Коридор	4,8
871	Комната	19,3
872	Санузел	2,4
873	Кухня-ниша	6,8
874	Коридор	5,0
875	Комната	21,1
876	Санузел	3,6
877	Кухня-ниша	7,3
878	Коридор	4,7
879	Комната	18,6
880	Санузел	2,4
881	Кухня-ниша	6,5
882	Коридор	5,2
883	Комната	22,2
884	Санузел	3,6
885	Кухня-ниша	7,6
886	Коридор	4,8
887	Комната	19,9
888	Санузел	2,4
889	Кухня-ниша	6,9
890	Коридор	5,1
891	Комната	21,0
892

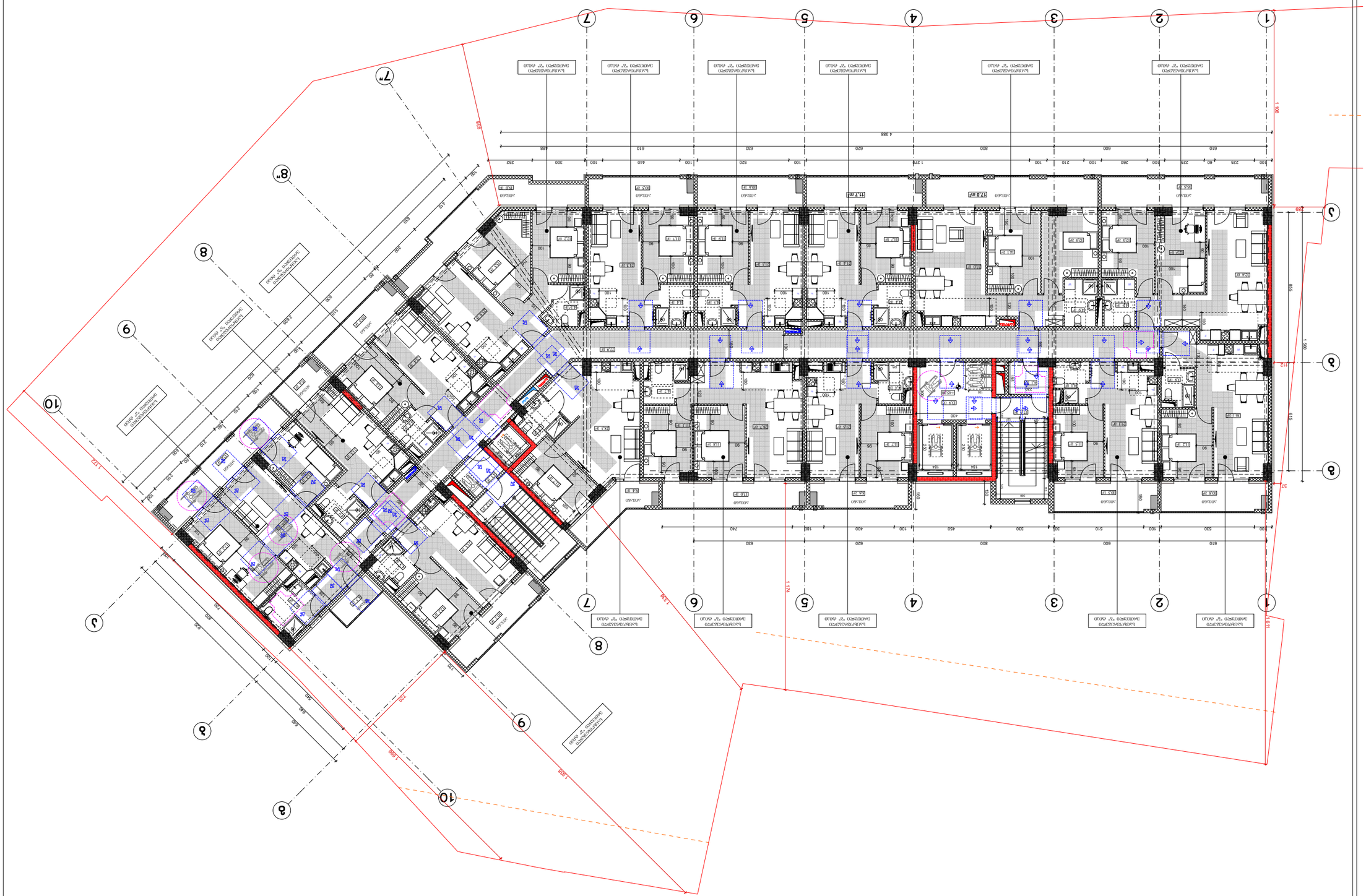
1
2
3
4
5
6
7
8
9
10
1 100
1 960
1 174
1 619
1 720
1 808
1 938
1 720
1 808
1 174
1 619
1 960
1 100
4 388
4 388

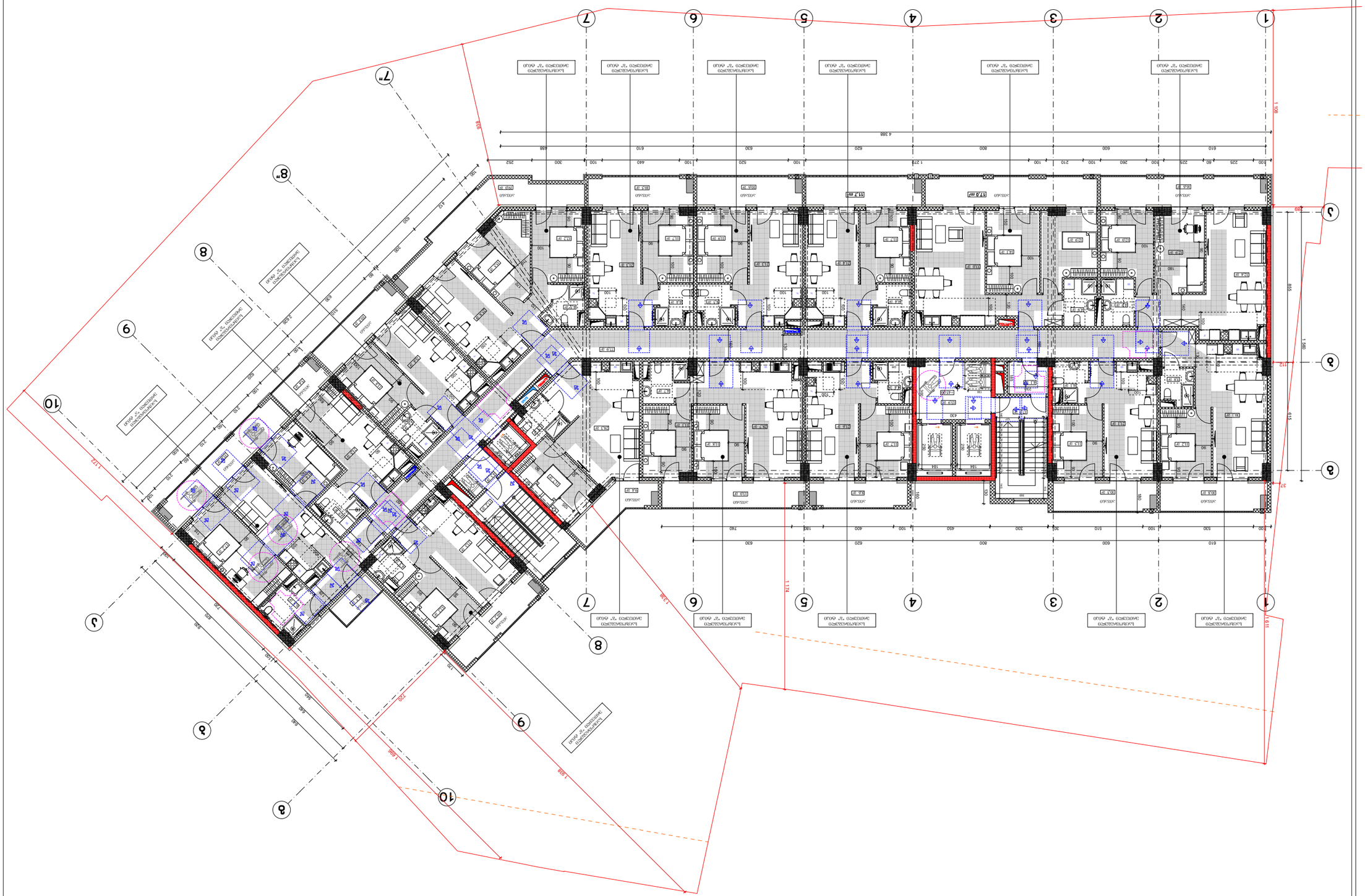

Архитектурно планировочное решение		
Конструктивные решения		
Технологические решения		
Сети инженерно-технического обеспечения		
Проект организации строительства		
Мероприятия по охране окружающей среды		
Мероприятия по обеспечению пожарной безопасности		
Мероприятия по обеспечению доступа инвалидов		
Мероприятия по обеспечению соблюдения требований энергетической эффективности и требований оснащенности зданий, строений и сооружений приборами учета используемых энергетических ресурсов		
Требования к обеспечению безопасной эксплуатации объектов капитального строительства		
Перечень мероприятий по гражданской обороне, мероприятий по предупреждению чрезвычайных ситуаций природного и техногенного характера		
Смета на строительство объектов капитального строительства		
Иная документация в случаях, предусмотренных федеральными законами		

Примечание: Таб. "Экспликация помещений"

Дополнительные сведения, требования к строительству, реконструкции объекта капитального строительства, необходимые для подготовки раздела "Перечень мероприятий по гражданской обороне, мероприятий по предупреждению чрезвычайных ситуаций природного и техногенного характера" проектной документации

Перечень мероприятий по гражданской обороне, мероприятий по предупреждению чрезвычайных ситуаций природного и техногенного характера

Дополнительные сведения, требования к строительству, реконструкции объекта капитального строительства, необходимые для подготовки раздела "Мероприятия по обеспечению доступа инвалидов" проектной документации

Мероприятия по обеспечению доступа инвалидов

Дополнительные сведения, требования к строительству, реконструкции объекта капитального строительства, необходимые для подготовки раздела "Мероприятия по обеспечению соблюдения требований энергетической эффективности и требований оснащенности зданий, строений и сооружений приборами учета используемых энергетических ресурсов" проектной документации

Мероприятия по обеспечению соблюдения требований энергетической эффективности и требований оснащенности зданий, строений и сооружений приборами учета используемых энергетических ресурсов

Дополнительные сведения, требования к строительству, реконструкции объекта капитального строительства, необходимые для подготовки раздела "Мероприятия по обеспечению пожарной безопасности" проектной документации

Мероприятия по обеспечению пожарной безопасности

Дополнительные сведения, требования к строительству, реконструкции объекта капитального строительства, необходимые для подготовки раздела "Мероприятия по охране окружающей среды" проектной документации

Мероприятия по охране окружающей среды

Дополнительные сведения, требования к строительству, реконструкции объекта капитального строительства, необходимые для подготовки раздела "Проект организации строительства" проектной документации

Проект организации строительства

Дополнительные сведения, требования к строительству, реконструкции объекта капитального строительства, необходимые для подготовки раздела "Сведения о сетях инженерно-технического обеспечения" проектной документации

Сведения о сетях инженерно-технического обеспечения

Дополнительные сведения, требования к строительству, реконструкции объекта капитального строительства, необходимые для подготовки раздела "Технологические решения" проектной документации

Технологические решения

Дополнительные сведения, требования к строительству, реконструкции объекта капитального строительства, необходимые для подготовки раздела "Конструктивные решения" проектной документации

Конструктивные решения

Дополнительные сведения, требования к строительству, реконструкции объекта капитального строительства, необходимые для подготовки раздела "Архитектурно планировочное решение" проектной документации

Архитектурно планировочное решение

Дополнительные сведения, требования к строительству, реконструкции объекта капитального строительства, необходимые для подготовки раздела "Архитектурные решения" проектной документации

Архитектурные решения

Дополнительные сведения, требования к строительству, реконструкции объекта капитального строительства, необходимые для подготовки раздела "Схема планировочной организации земельного участка" проектной документации

Схема планировочной организации земельного участка

Дополнительные сведения, требования к строительству, реконструкции объекта капитального строительства, необходимые для подготовки раздела "Пояснительная записка" проектной документации

Пояснительная записка

Дополнительные сведения, требования к строительству, реконструкции объекта капитального строительства, необходимые для подготовки раздела "Общие данные по проекту" проектной документации

Общие данные по проекту

Дополнительные сведения, требования к строительству, реконструкции объекта капитального строительства, необходимые для подготовки раздела "Состав проектной документации" проектной документации

Состав проектной документации

Дополнительные сведения, требования к строительству, реконструкции объекта капитального строительства, необходимые для подготовки раздела "Общая часть" проектной документации

Общая часть

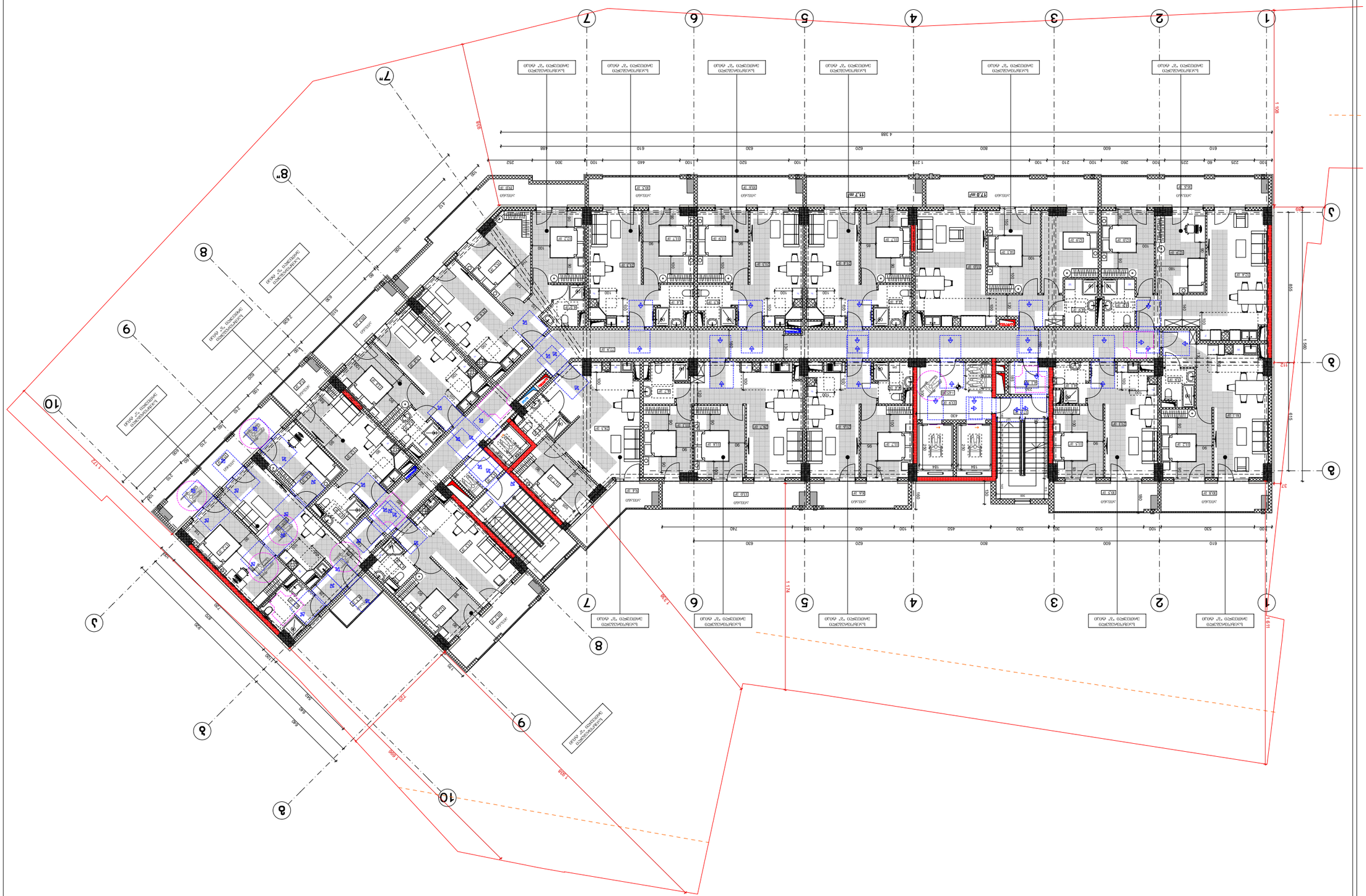
1
2
3
4
5
6
7
8
9
10
1 100
1 960
1 174
1 538
1 819
1 720
1 808
1 174
1 538
1 819
1 720
1 808
915
915
615
615
37
37
1 100
1 960

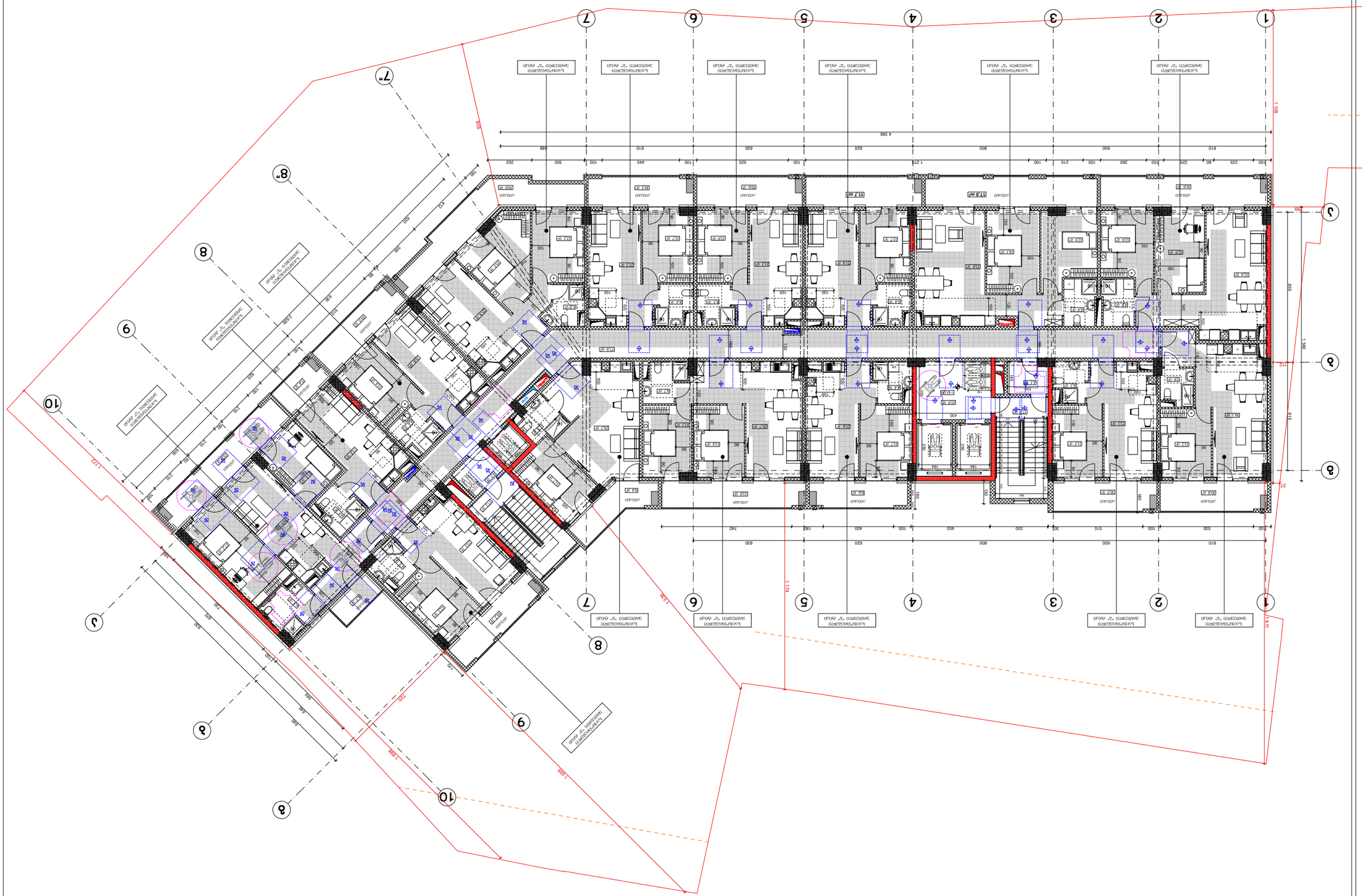

Проектная документация	
Раздел проектной документации	
Наименование объекта капитального строительства	
Многоквартирный жилой дом с нежилыми помещениями, расположенный по адресу: г. Москва, ул. Ивана Бабушкина, вл. 2-4, ЗАО, ЗАО, ЗАО

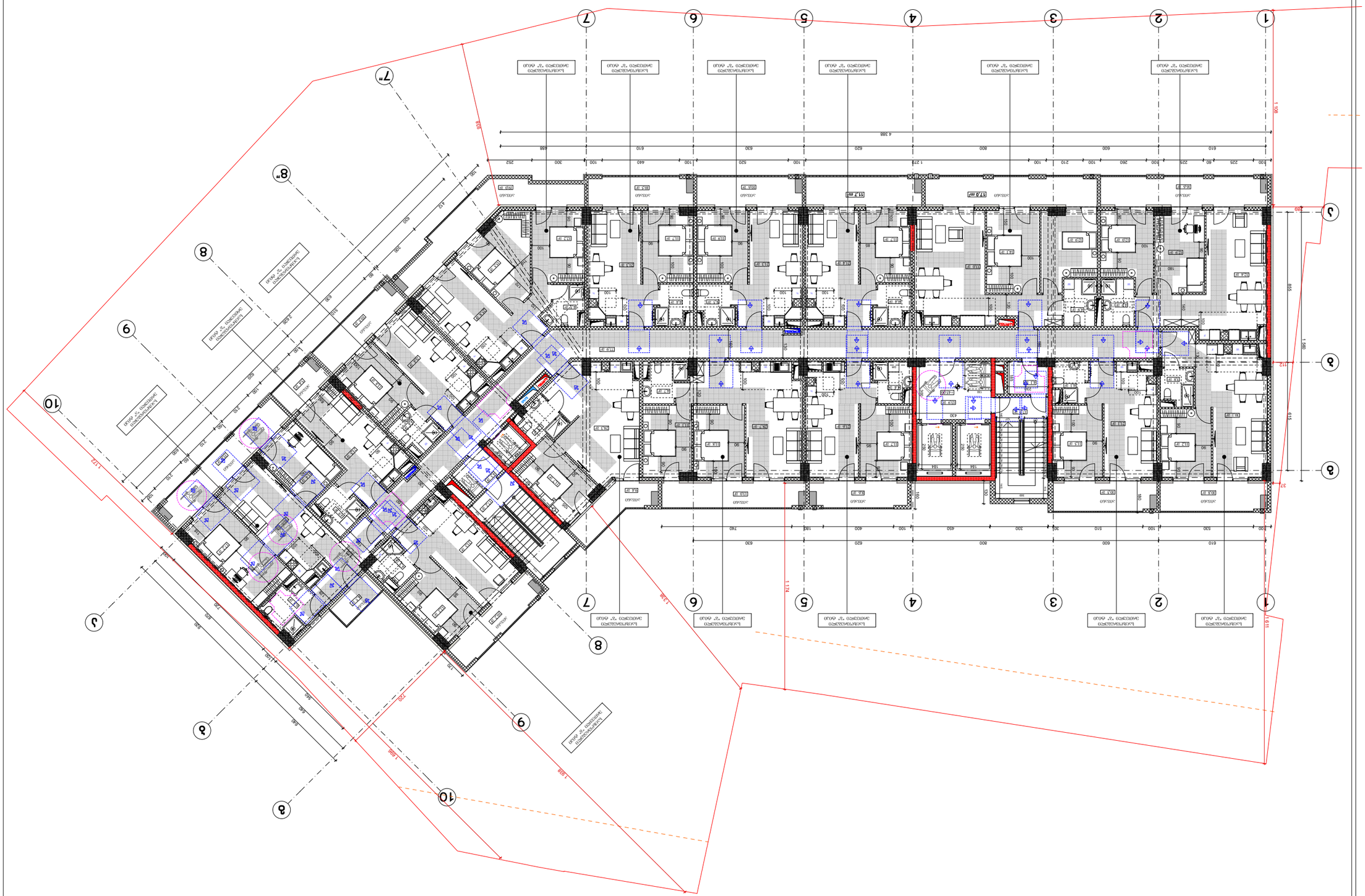

Проектная организация	ООО «Архитектурное бюро «Проект»
Главный архитектор проекта	Иванов И.И.
Главный инженер проекта	Петров П.П.
Начальник отдела	Сидоров С.С.
Разработал	Кузнецов К.К.
Заказчик	Администрация г. Н.
Объект	Многоквартирный жилой дом по ул. Примерной, 12
Стадия	Рабочая документация
Лист	А-3
Листов	1
Масштаб	1:200
Дата	09.02.2024
Инв. № подл.	
Взам. инв. №	
Подпись и дата	
Инв. № дубл.	

Экспликация помещений

№	Наименование	Площадь, м²
1	Тамбур	4,2
2	Коридор	12,8
3	Лестничная клетка	18,5
4	Квартира 1	42,6
5	Квартира 2	38,4
6	Квартира 3	55,1
7	Квартира 4	61,0
8	Квартира 5	47,3
9	Квартира 6	52,7
10	Квартира 7	44,9

Ведомость рабочих чертежей основного комплекта

Лист	Наименование	Примечание
А-000	Общие данные	
А-1	План 1-го этажа	
А-2	План типового этажа	
А-3	План кровли	
А-4	Фасад 1–10	
А-5	Разрез 1–1	
А-6	Разрез 2–2	
А-7	Узлы	
А-8	Экспликация помещений	
А-9	Ведомость отделки	
А-10	Ведомость заполнений проемов	
А-11	Спецификация элементов	
А-12	Схема расположения	
А-13	Схема вертикальной планировки	
А-14	Ведомость рабочих чертежей	
А-15	Пояснительная записка	

Ведомость отделки помещений

№	Наименование	Пол	Стены	Потолок	Примечание
1	Тамбур	Керамогранит	Краска	Краска	
2	Коридор	Керамогранит	Краска	Краска	
3	Лестничная клетка	Керамогранит	Краска	Краска	
4	Квартира 1	Ламинат	Обои	Краска	
5	Квартира 2	Ламинат	Обои	Краска	
6	Квартира 3	Ламинат	Обои	Краска	
7	Квартира 4	Ламинат	Обои	Краска	
8	Квартира 5	Ламинат	Обои	Краска	
9	Квартира 6	Ламинат	Обои	Краска	
10	Квартира 7	Ламинат	Обои	Краска	

Ведомость заполнений проемов

Марка	Наименование	Кол.	Примечание
ОК-1	Окно ПВХ 1200×1400	12	
ОК-2	Окно ПВХ 1500×1400	8	
ОК-3	Окно ПВХ 600×1400	6	
ОК-4	Окно ПВХ 1200×600	4	
ДВ-1	Дверь входная 900×2100	1	
ДВ-2	Дверь межкомнатная 800×2100	14	
ДВ-3	Дверь межкомнатная 700×2100	10	
ДВ-4	Дверь санузел 600×2100	7	

Спецификация элементов

Поз.	Наименование	Ед. изм.	Кол.	Примечание
1	Кирпич керамический рядовой	шт.	12 480	
2	Раствор кладочный М100	м³	38,5	
3	Утеплитель минераловатный 150 мм	м²	1 240	
4	Гидроизоляция рулонная	м²	1 240	
5	Стяжка цементная 50 мм	м²	1 240	
6	Ламинат 33 класс	м²	1 116	
7	Обои виниловые	м²	3 720	
8	Краска водоэмульсионная	м²	2 480	
9	Плитка керамическая	м²	186	
10	Унитаз-компакт	шт.	7	
11	Раковина фарфоровая	шт.	7	
12	Ванна чугунная 1500 мм	шт.	4	
13	Душевая кабина 900×900	шт.	3	
14	Смеситель для ванны	шт.	7	
15	Смеситель для раковины	шт.	7	
16	Труба ПП 110 мм	м	86	
17	Труба ПП 50 мм	м	142	
18	Труба ПП 32 мм	м	210	
19	Труба ПП 20 мм	м	318	
20	Кабель ВВГнг 3×2,5	м	1 540	
21	Кабель ВВГнг 3×1,5	м	2 310	
22	Розетка двойная	шт.	42	
23	Выключатель одноклавишный	шт.	28	
24	Светильник потолочный	шт.	24	
25	Пожарный извещатель дымовой	шт.	10	
26	Звонок дверной	шт.	1	
27	Почтовый ящик	шт.	10	
28	Мусоропровод	м	18	
29	Лифт пассажирский 400 кг	шт.	1	
30	Лифт грузовой 1000 кг	шт.	1	
31	Пандус металлический	м	6	
32	Поручень металлический	м	12	
33	Ограждение кровли	м	96	
34	Люк кровельный	шт.	2	
35	Вентиляционная шахта	шт.	4	
36	Дефлектор	шт.	4	
37	Молниеприемник	шт.	2	
38	Заземление	м	24	
39	Знак пожарной безопасности	шт.	6	
40	Огнетушитель ОП-4	шт.	2	
41	Пожарный кран	шт.	2	
42	Рукав пожарный 20 м	шт.	2	
43	Ствол пожарный	шт.	2	
44	Шкаф пожарный	шт.	2	
45	Клапан дымоудаления	шт.	2	
46	Воздуховод 500×300	м	18	
47	Решетка вентиляционная	шт.	6	
48	Вентилятор крышный	шт.	2	
49	Щит этажный	шт.	1	
50	Автомат защиты	шт.	12	
51	УЗО 30 мА	шт.	6	
52	Счетчик электроэнергии	шт.	7	
53	Счетчик воды ХВС	шт.	7	
54	Счетчик воды ГВС	шт.	7	
55	Теплосчетчик	шт.	1	
56	Терморегулятор	шт.	7	
57	Радиатор отопления	шт.	28	
58	Полотенцесушитель	шт.	7	
59	Кран шаровый	шт.	14	
60	Вентиль запорный	шт.	14	
61	Фильтр грубой очистки	шт.	2	
62	Манометр	шт.	2	
63	Термометр	шт.	2	
64	Гильза защитная	шт.	2	
65	Изоляция трубопроводов	м	120	
66	Герметик силиконовый	шт.	24	
67	Монтажная пена	шт.	18	
68	Крепежный комплект	компл.	1	

Условные обозначения

Обозначение	Наименование
	Граница земельного участка
	Здание проектируемое
	Здание существующее
	Дорога асфальтобетонная
	Тротуар
	Газон
	Деревья
	Кустарники
	Ограждение
	Ворота
	Калитка
	Пожарный гидрант
	Колодец смотровой
	Колодец дождеприемный
	Водопровод
	Канализация
	Теплосеть
	Электрокабель
	Связь
	Газопровод
	Опора освещения
	Светильник
	Трансформаторная подстанция
	Направление движения транспорта
	Пешеходный переход
	Остановка общественного транспорта
	Площадка для мусорных контейнеров
	Площадка для отдыха
	Площадка для игр детей
	Площадка для занятий спортом
	Парковка автомобилей
	Пожарный проезд
	Въезд
	Выезд
	Разворотная площадка
	Тротуар
	Газон
	Деревья
	Кустарники
	Ограждение
	Ворота
	Калитка
	Пожарный гидрант
	Колодец смотровой
	Колодец дождеприемный
	Водопровод
	Канализация
	Теплосеть
	Электрокабель
	Связь
	Газопровод
	Опора освещения
	Светильник
	Трансформаторная подстанция
	Направление движения транспорта
	Пешеходный переход
	Остановка общественного транспорта
	Площадка для мусорных контейнеров
	Площадка для отдыха
	Площадка для игр детей
	Площадка для занятий спортом
	Парковка автомобилей
	Пожарный проезд
	Въезд
	Выезд
	Разворотная площадка

Примечания

1. Все размеры даны в миллиметрах, если не указано иное.
2. Отметки даны в метрах относительно условного нуля.
3. Перед началом работ проверить все размеры на месте.
4. Не допускается изменение конструкций без согласования с автором проекта.
5. Все материалы должны иметь сертификаты качества.
6. Работы выполнять в соответствии с требованиями СНиП и ГОСТ.
7. Скрытые работы оформлять актами освидетельствования.
8. Электромонтажные работы выполнять квалифицированными специалистами.
9. Сварные швы зачистить и покрасить антикоррозионной краской.
10. Уклон кровли принять 2,5 % в сторону водосточных воронок.
11. Вентиляционные каналы выполнить из керамического кирпича.
12. Толщина наружных стен принята 510 мм.
13. Перегородки между квартирами — 250 мм.
14. Перегородки санузлов — 120 мм.
15. Перемычки над проемами принять по серии 1.038.1-1.
16. Гидроизоляцию фундаментов выполнить обмазочной битумной.
17. Отмостку шириной 1000 мм устроить по всему периметру здания.
18. Ограждение кровли высотой 1200 мм.
19. Пожарные краны установить на высоте 1350 мм от пола.
20. Огнетушители разместить в шкафах.
21. Эвакуационное освещение подключить к аварийному источнику.
22. Все двери открываются по направлению выхода.
23. Ширина эвакуационных путей не менее 1200 мм.
24. Высота эвакуационных путей не менее 2100 мм.
25. Пандус выполнить с уклоном не более 8 %.
26. Поручни пандуса установить на высоте 900 мм.
27. Лифт принять грузоподъемностью 1000 кг.
28. Мусоропровод оборудовать клапанами на каждом этаже.
29. Вентиляцию санузлов выполнить вытяжную.
30. Воздухообмен принять по расчету.
31. Теплосчетчик установить в тепловом пункте.
32. Радиаторы принять алюминиевые.
33. Терморегуляторы установить на всех радиаторах.
34. Полотенцесушители подключить к системе ГВС.
35. Трубопроводы изолировать.
36. Все работы выполнять в соответствии с ППР.
37. Строительный мусор вывозить на полигон.
38. Ограждение стройплощадки высотой 2000 мм.
39. Временное освещение выполнить переносными светильниками.
40. Пожарный проезд шириной 4200 мм.
41. Разворотная площадка 15×15 м.
42. Площадки для мусорных контейнеров на 4 контейнера.
43. Площадка для отдыха 120 м².
44. Площадка для игр детей 150 м².
45. Площадка для занятий спортом 200 м².
46. Парковка на 20 машиномест.
47. Въезд и выезд с ул. Примерной.
48. Тротуар шириной 1500 мм.
49. Газон по периметру участка.
50. Деревья посадить по проекту.
51. Кустарники посадить по проекту.
52. Ограждение участка сетчатое высотой 1800 мм.
53. Ворота откатные шириной 4000 мм.
54. Калитка шириной 1000 мм.
55. Пожарный гидрант установить на расстоянии 2,5 м от края проезжей части.
56. Колодцы смотровые принять по типовому проекту.
57. Дождеприемники принять решетчатые.
58. Водопровод проложить на глубине 2,5 м.
59. Канализация самотечная.
60. Теплосеть подземная в канале.
61. Электрокабель проложить в земле.
62. Связь проложить в земле.
63. Газопровод проложить подземно.
64. Опоры освещения установить по периметру.
65. Светильники принять светодиодные.
66. Трансформаторная подстанция существующая.
67. Направление движения транспорта показано стрелками.
68. Пешеходный переход нанести разметкой.
69. Остановка общественного транспорта у въезда.
70. Площадка для мусорных контейнеров с ограждением.
71. Площадка для отдыха с малыми архитектурными формами.
72. Площадка для игр детей с резиновым покрытием.
73. Площадка для занятий спортом с покрытием.
74. Парковка автомобилей разметить.
75. Пожарный проезд не занимать.
76. Въезд и выезд оборудовать шлагбаумом.
77. Разворотная площадка с твердым покрытием.
78. Тротуар с бордюрным камнем.
79. Газон засеять травой.
80. Деревья посадить весной.
81. Кустарники посадить весной.
82. Ограждение участка установить после благоустройства.
83. Ворота открываются автоматически.
84. Калитка открывается наружу.
85. Пожарный гидрант обозначить указателем.
86. Колодцы смотровые с чугунными люками.
87. Дождеприемники с решетками.
88. Водопровод испытать на давление.
89. Канализация испытать на герметичность.
90. Теплосеть изолировать.
91. Электрокабель проложить в траншее.
92. Связь проложить в траншее.
93. Газопровод проложить в траншее.
94. Опоры освещения установить на фундаменте.
95. Светильники установить на высоте 6 м.
96. Трансформаторная подстанция существующая.
97. Направление движения транспорта показано стрелками.
98. Пешеходный переход нанести разметкой.
99. Остановка общественного транспорта у въезда.
100. Площадка для мусорных контейнеров с ограждением.
101. Площадка для отдыха с малыми архитектурными формами.
102. Площадка для игр детей с резиновым покрытием.
103. Площадка для занятий спортом с покрытием.
104. Парковка автомобилей разметить.
105. Пожарный проезд не занимать.
106. Въезд и выезд оборудовать шлагбаумом.
107. Разворотная площадка с твердым покрытием.
108. Тротуар с бордюрным камнем.
109. Газон засеять травой.
110. Деревья посадить весной.
111. Кустарники посадить весной.
112. Ограждение участка установить после благоустройства.
113. Ворота открываются автоматически.
114. Калитка открывается наружу.
115. Пожарный гидрант обозначить указателем.
116. Колодцы смотровые с чугунными люками.
117. Дождеприемники с решетками.
118. Водопровод испытать на давление.
119. Канализация испытать на герметичность.
120. Теплосеть изолировать.

Узел 1

Узел 2

Узел 3

Узел 4

Узел 5

Узел 6

Узел 7

Узел 8

Узел 9

Узел 10

Узел 11

Узел 12

Узел 13

Узел 14

Узел 15

Узел 16

Узел 17

Узел 18

Узел 19

Узел 20

Узел 21

Узел 22

Узел 23

Узел 24

Узел 25

Узел 26

Узел 27

Узел 28

Узел 29

Узел 30

Узел 31

Узел 32

Узел 33

Узел 34

Узел 35

Узел 36

Узел 37

Узел 38

Узел 39

Узел 40

Узел 41

Узел 42

Узел 43

Узел 44

Узел 45

Узел 46

Узел 47

Узел 48

Узел 49

Узел 50

Узел 51

Узел 52

Узел 53

Узел 54

Узел 55

Узел 56

Узел 57

Узел 58

Узел 59

Узел 60

Узел 61

Узел 62

Узел 63

Узел 64

Узел 65

Узел 66

Узел 67

Узел 68

Узел 69

Узел 70

Узел 71

Узел 72

Узел 73

Узел 74

Узел 75

Узел 76

Узел 77

Узел 78

Узел 79

Узел 80

Узел 81

Узел 82

Узел 83

Узел 84

Узел 85

Узел 86

Узел 87

Узел 88

Узел 89

Узел 90

Узел 91

Узел 92

Узел 93

Узел 94

Узел 95

Узел 96

Узел 97

Узел 98

Узел 99

Узел 100

Узел 101

Узел 102

Узел 103

Узел 104

Узел 105

Узел 106

Узел 107

Узел 108

Узел 109

Узел 110

Узел 111

Узел 112

Узел 113

Узел 114

Узел 115

Узел 116

Узел 117

Узел 118

Узел 119

Узел 120

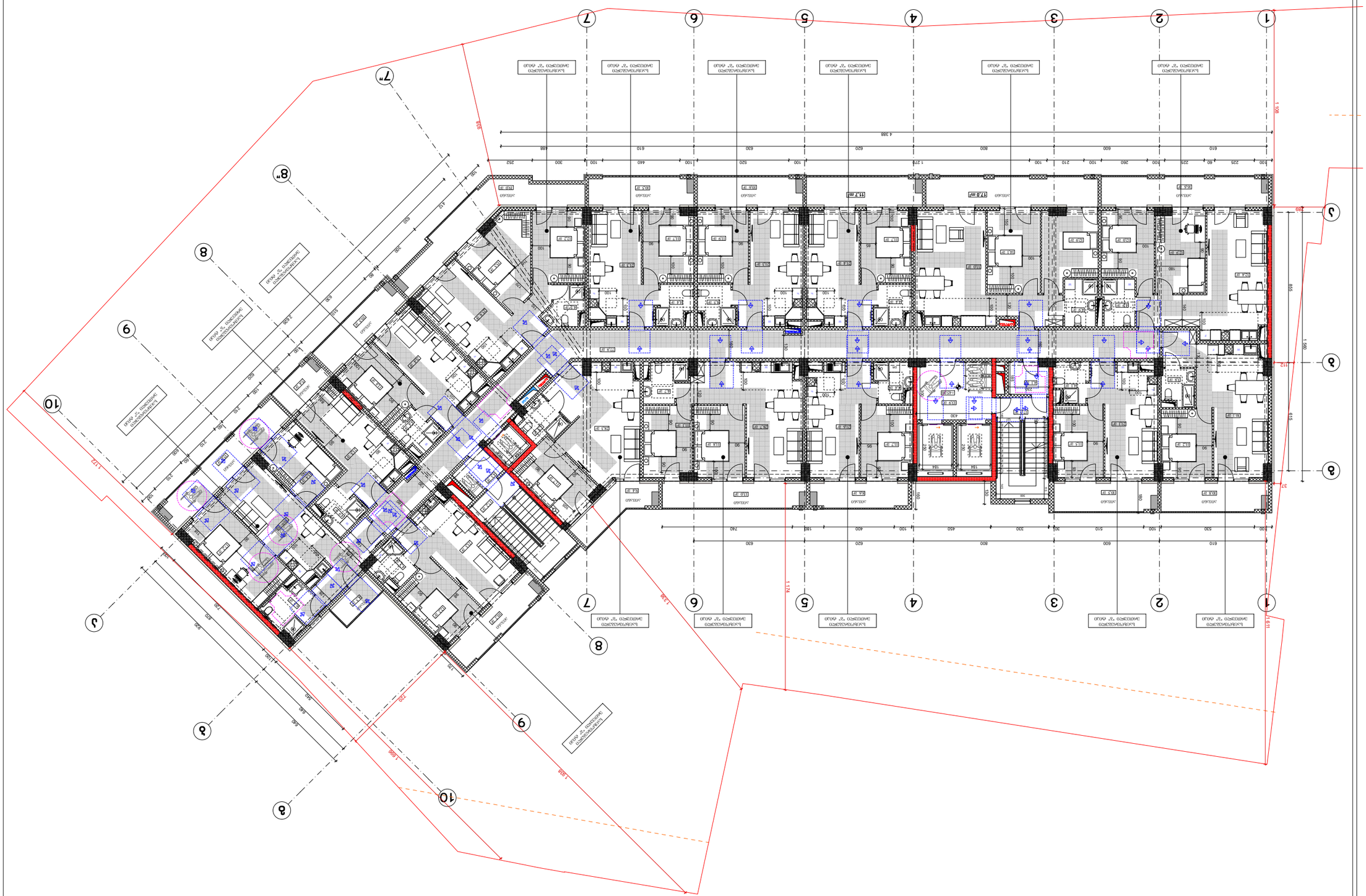
1
2
3
4
5
6
7
8
9
10
1 100
1 960
1 174
1 919
1 720
1 808
1 778
1 720
1 808
1 778
1 720
1 808
1 778

ნიშანი პიქტოგრამებით, ამობურცული ნიშნებით და ბრაილით
განთავსდება
მისაწვდომ ტუალეტებთან კარის მომიჯნავედ

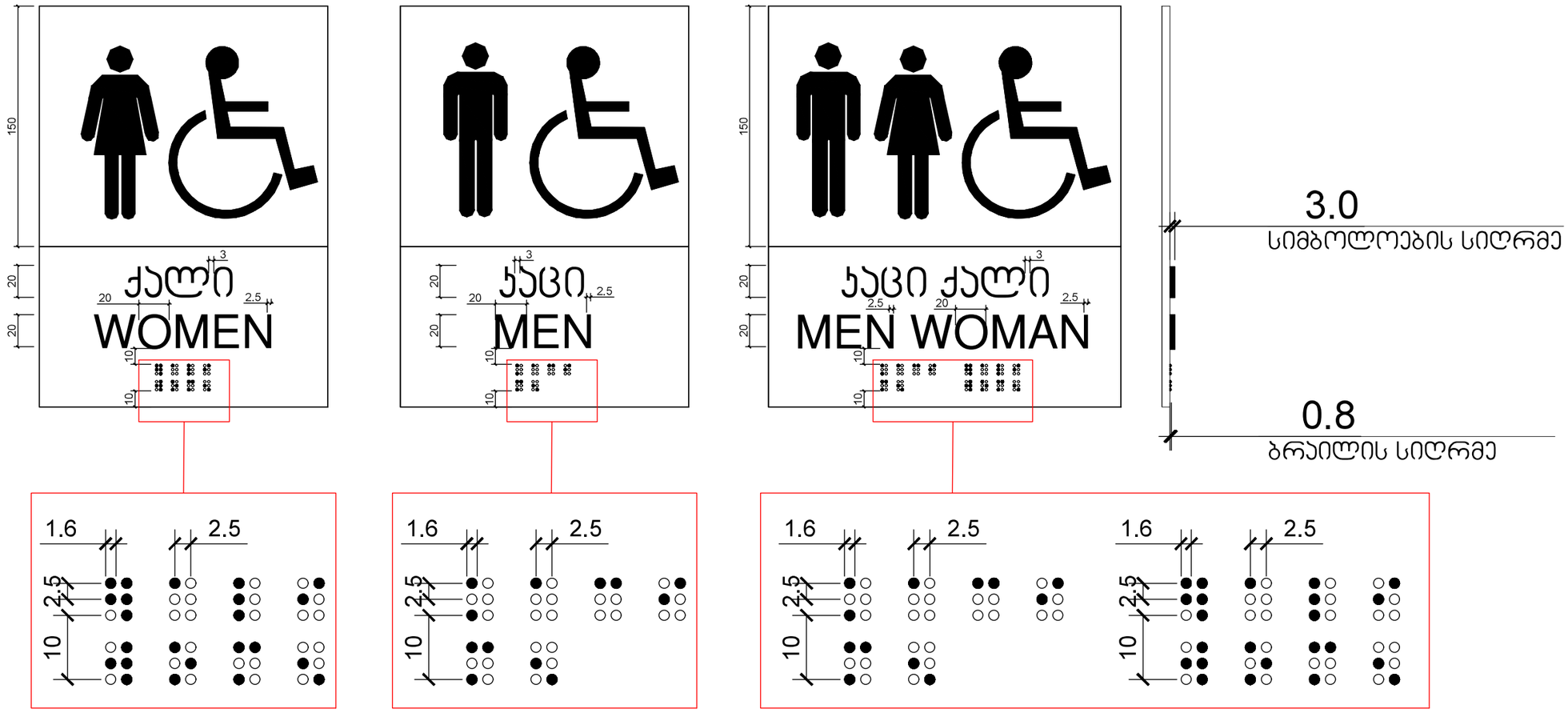

გასასვლელის განათებული ნიშანი

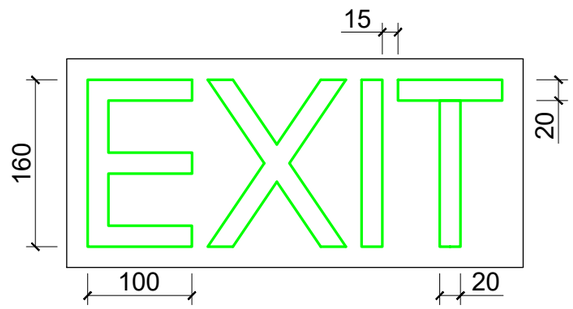

განათებული ნიშანი თავშესაფრის ფართობთან მიმავალ ჯართან

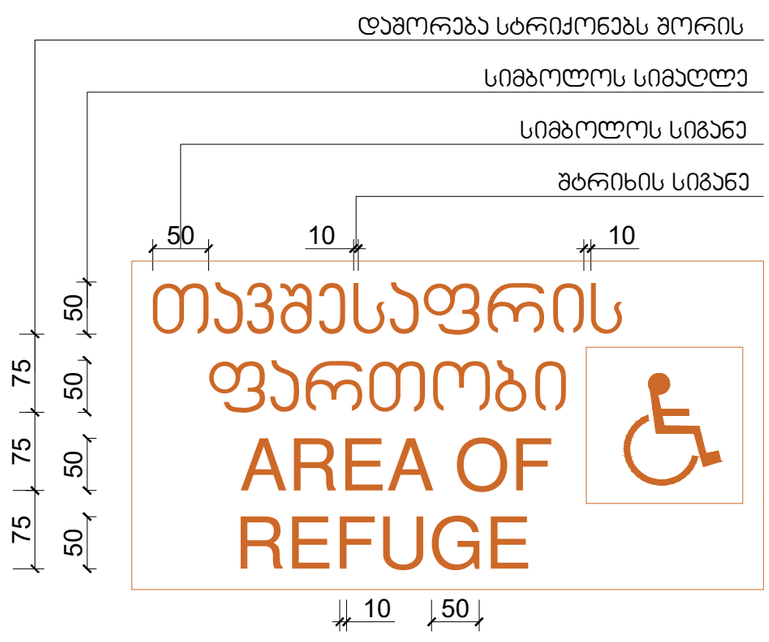

ნიშანი ამობურცული სიმბოლოებით და ბრაილით გზა-ჯიბის შესასვლელთან და გარეთ გამავალ ყველა ჯართან

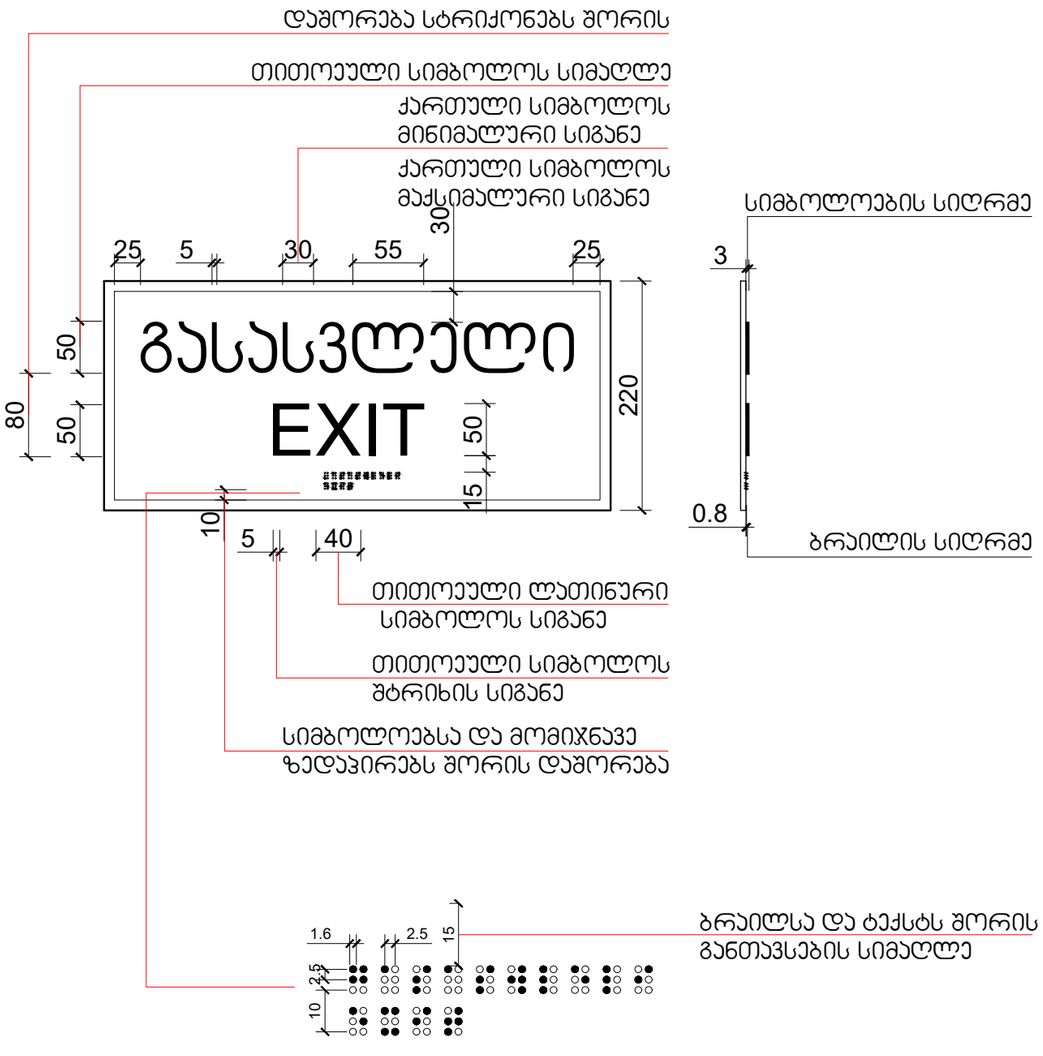

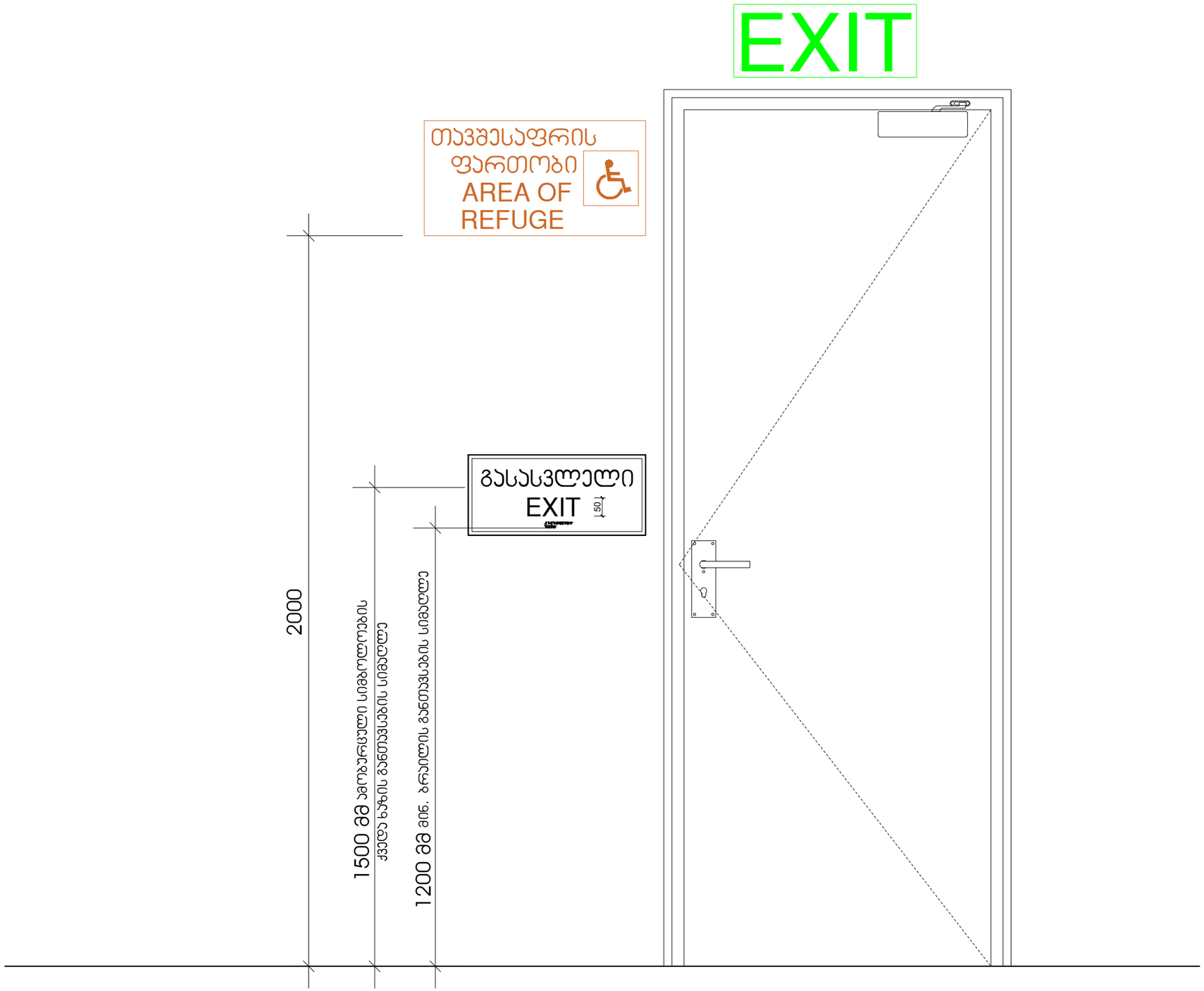
EXIT
თავშესაფრის
ფართობი
AREA OF
REFUGE
გასასვლელი
EXIT
150
2000
1500 მმ ამოზარდული სიმაღლეების
ქვედა ნაწილის განთავსების სიმაღლე
1200 მმ მინ. ბრაილის განთავსების სიმაღლე

ნიშანი განთავსდება
გზა-კიბის საზღვრებში კარის მომიჯნავედ

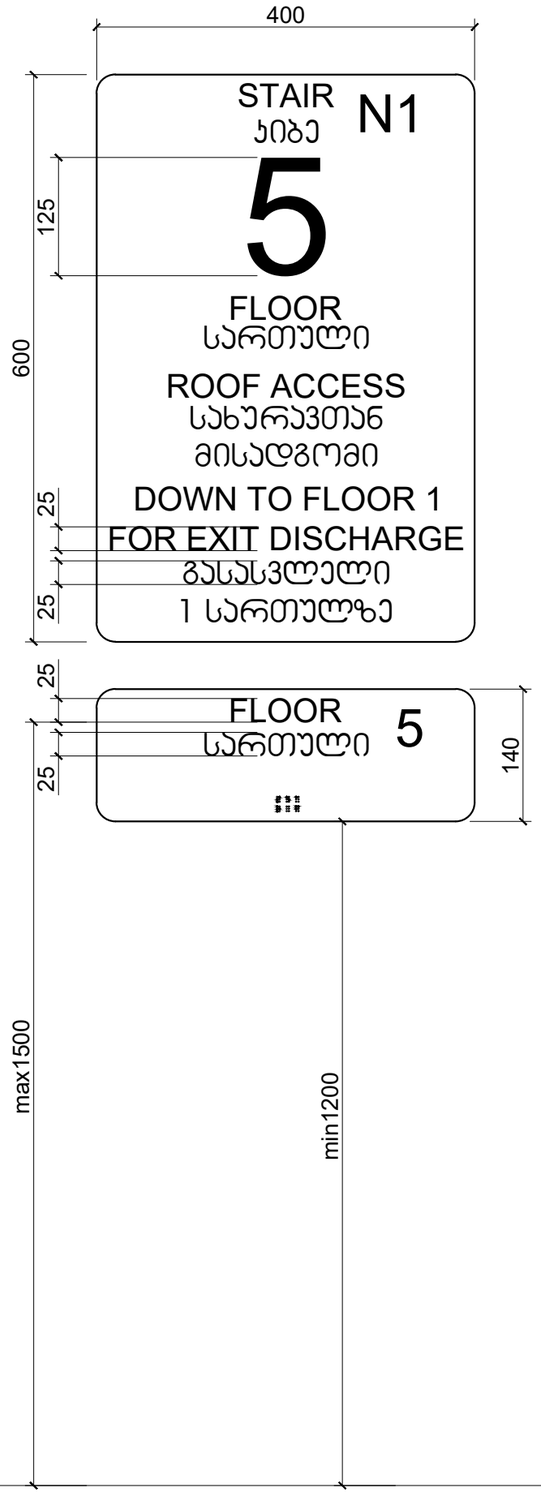

ნიშანი განთავსდება
გზა-კიბის საზღვრებში კარის მომიჯნავედ

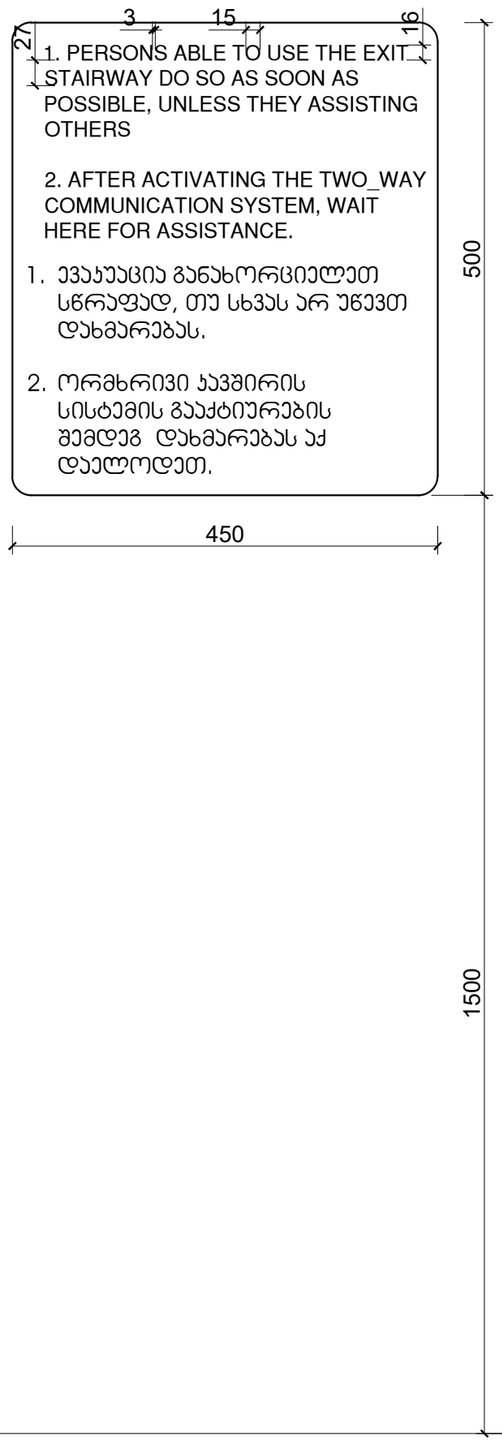

ნიშანი განთავსდება
გარე მისაწვდომ ავტოსადგომთან

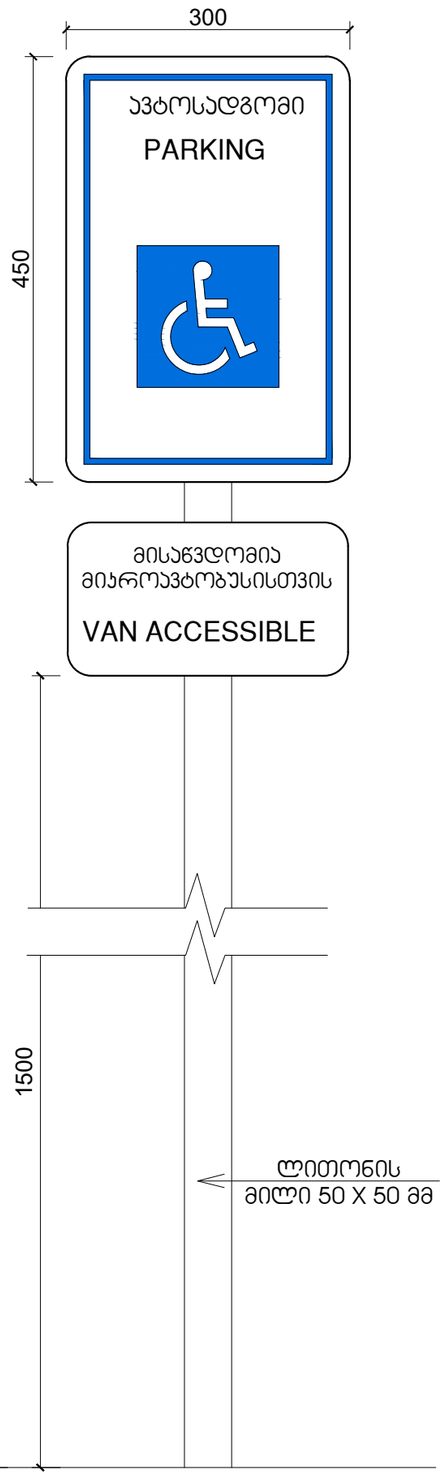

ნიშანი განთავსდება
შიგა მისაწვდომ ავტოსადგომთან

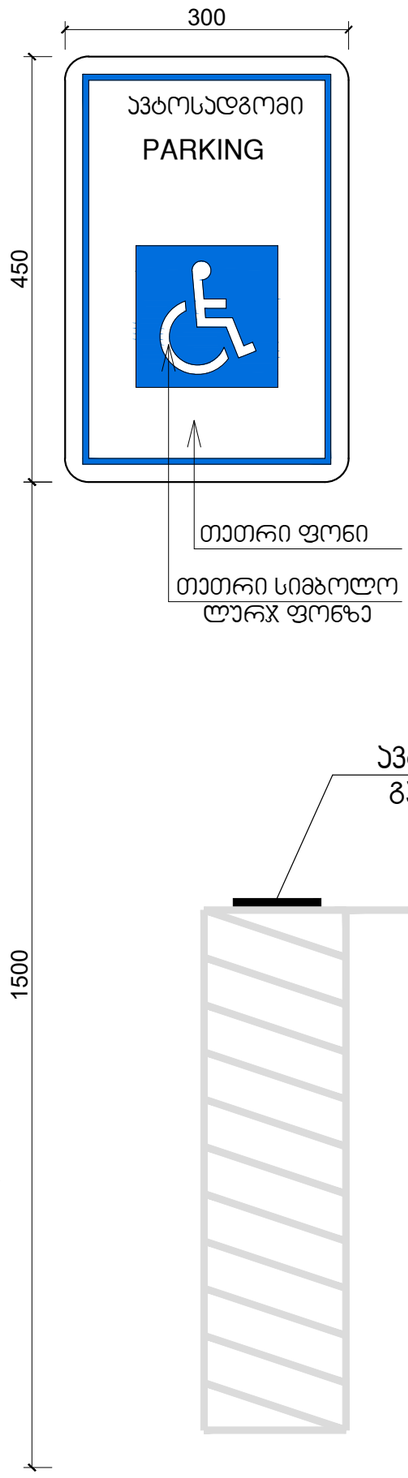

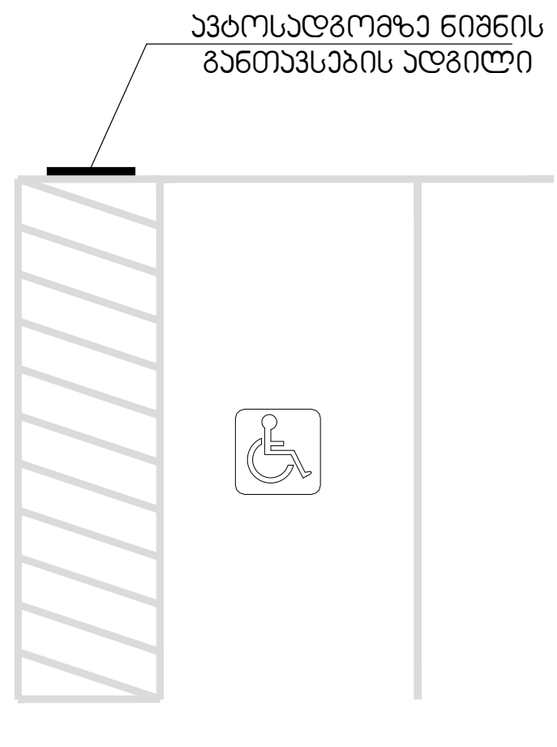

მისაწვდომი ტუალეტი საოფისე სივრცეში

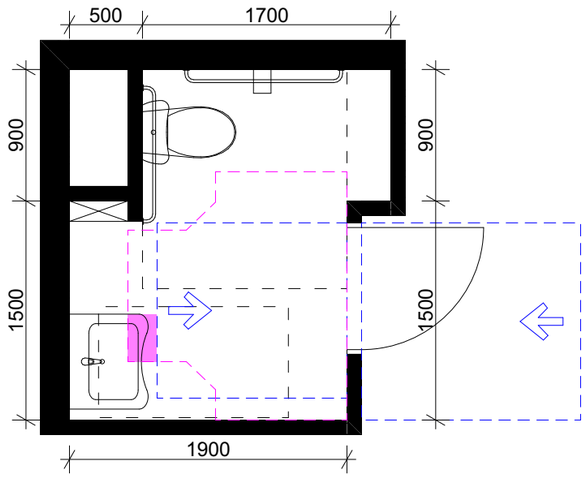

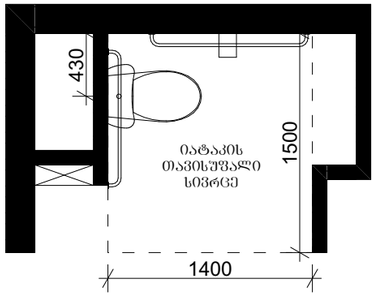

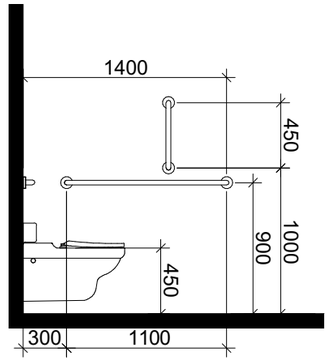

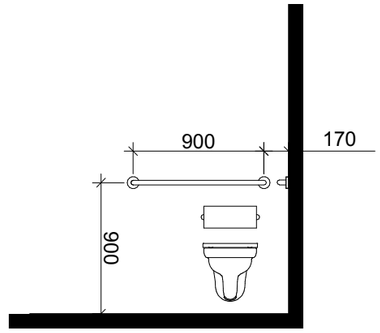

ხელსაბანის მდებარეობა

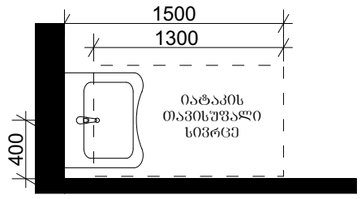

თავისუფალი სივრცე ფეხის ფალანგისათვის

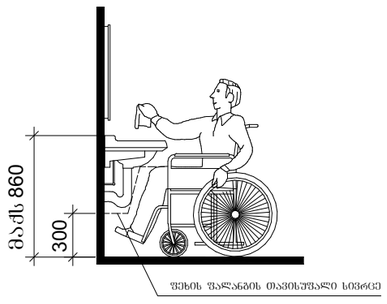

T-ფორმის მოსატრიალებელი სივრცე ვარიანტი 3

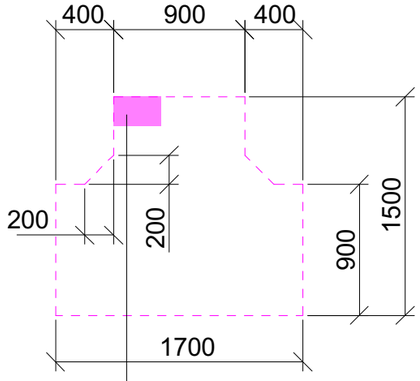

304.3.2.2 ქვეთავით დასაშვები გადაფარვა

თავისუფალი სივრცე კართან მანევრირებისთვის

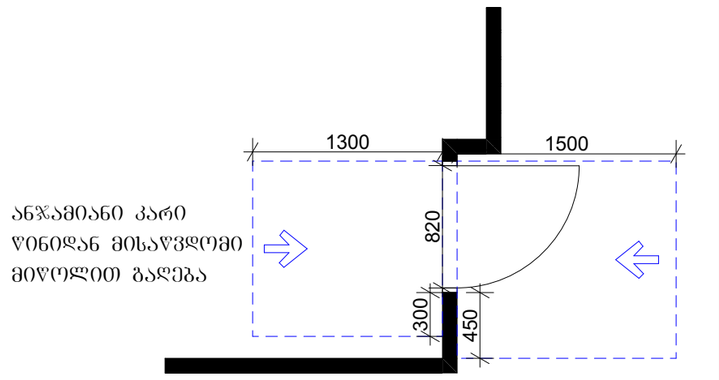

მისაწვდომი ტუალეტი საოფისე სივრცეში

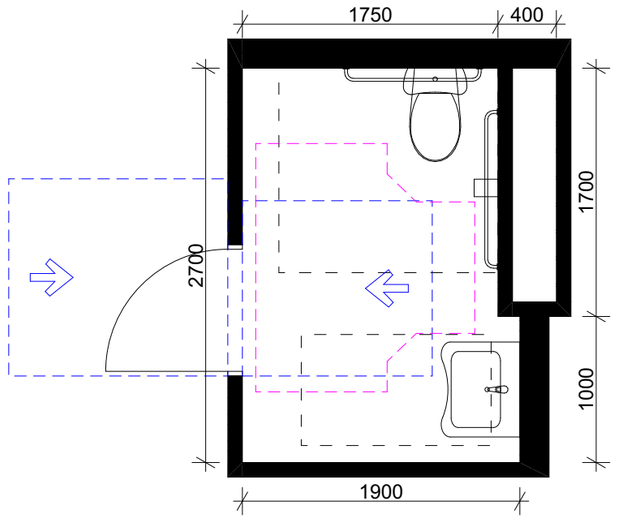

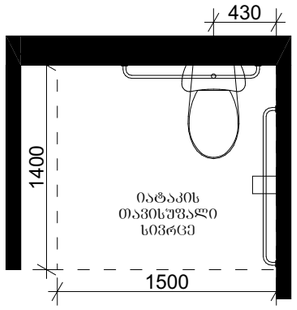

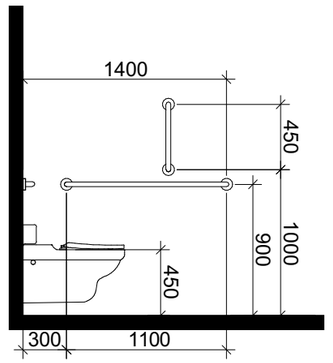

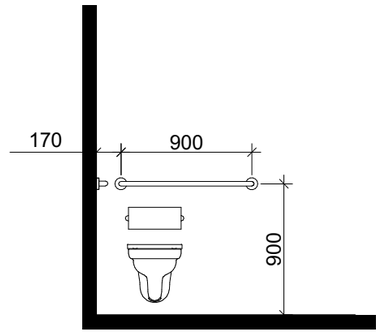

ხელსაბანის მდებარეობა

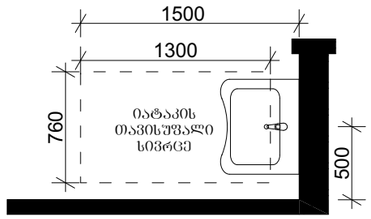

თავისუფალი სივრცე ფეხის ფალანგისათვის

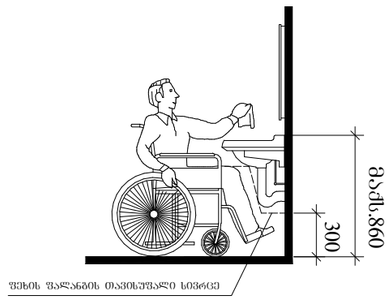

T-ფორმის მოსატრიალებელი სივრცე ვარიანტი 3

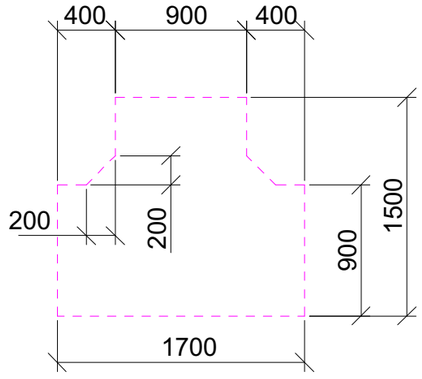

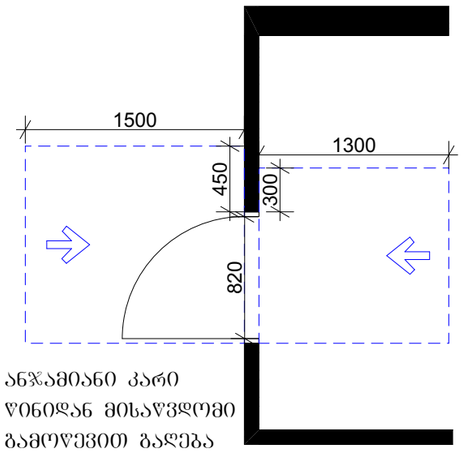

ანჯამიანი კარი
ღიობიდან მისაწვდომი
გამოწევით გაღება

ანჯამიანი კარი
ღიობიდან მისაწვდომი
მიწოლით გაღება

მისაწვდომი ტუალეტი სავაჭრო სივრცეში

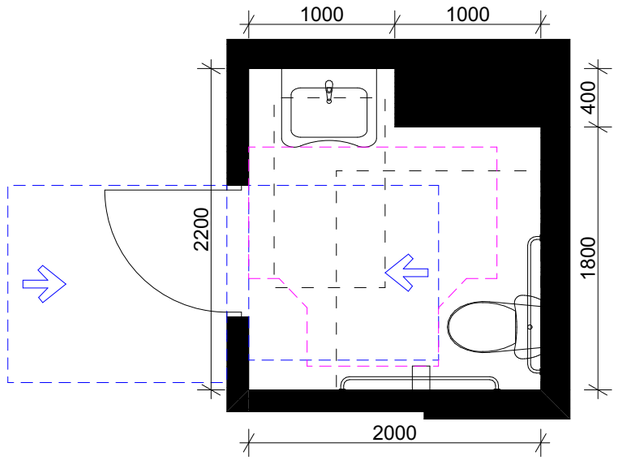

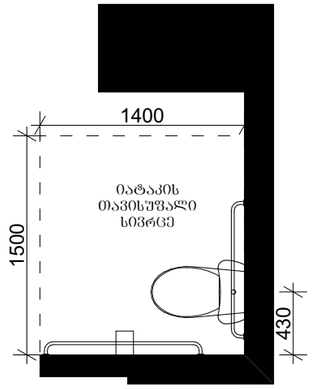

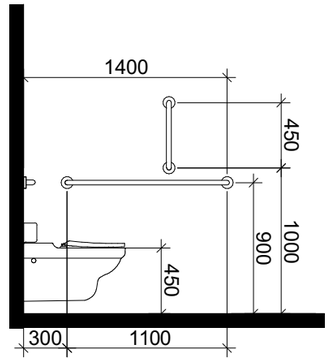

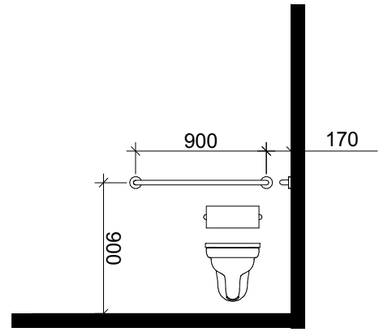

ხელსაბანის მდებარეობა

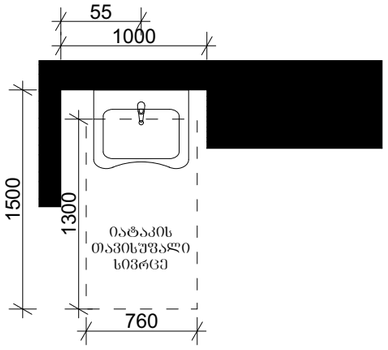

თავისუფალი სივრცე ფეხის ფალანგისათვის

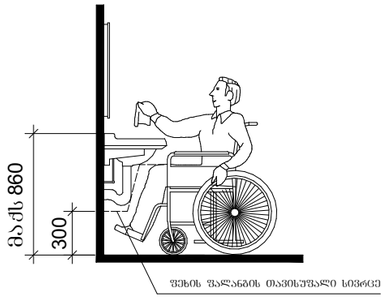

T-ფორმის მოსატრიალებელი სივრცე ვარიანტი 3

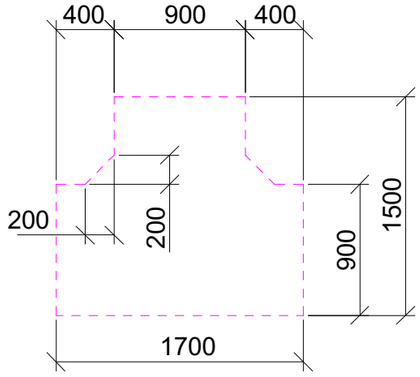

თავისუფალი სივრცე კართან მანევრირებისთვის

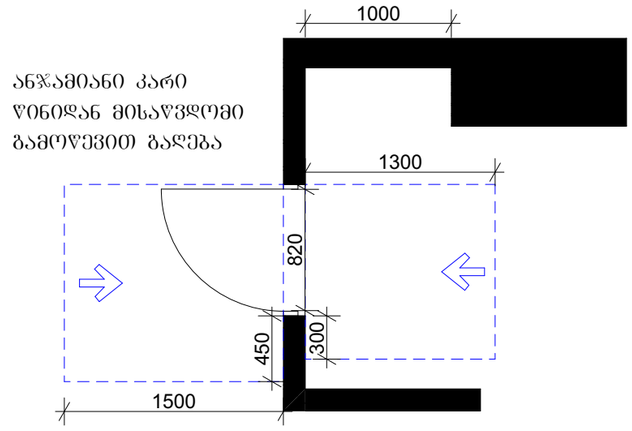

მისაწვდომი ტუალეტი სავაჭრო სივრცეში

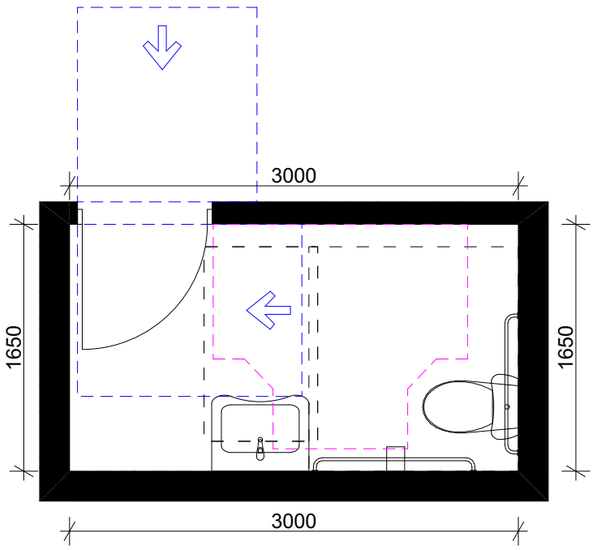

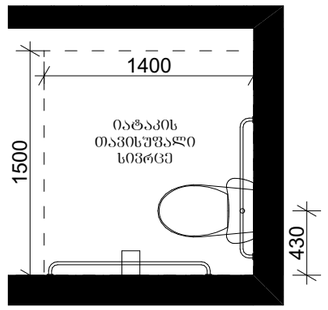

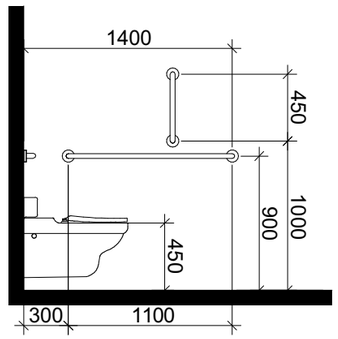

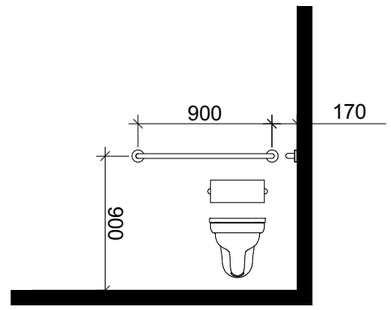

ხელსაბანის მდებარეობა

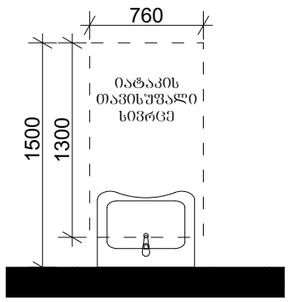

თავისუფალი სივრცე ფეხის ფალანგისათვის

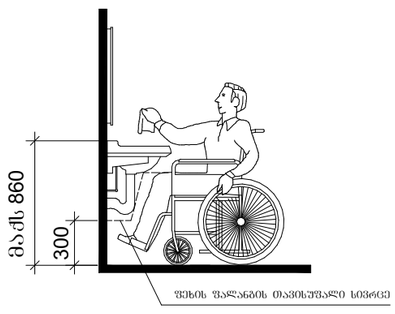

T-ფორმის მოსატრიალებელი სივრცე ვარიანტი 3

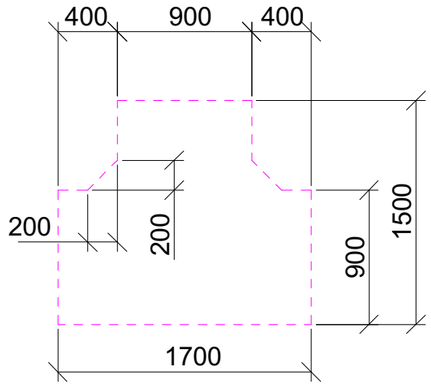

თავისუფალი სივრცე კართან მანევრირებისთვის

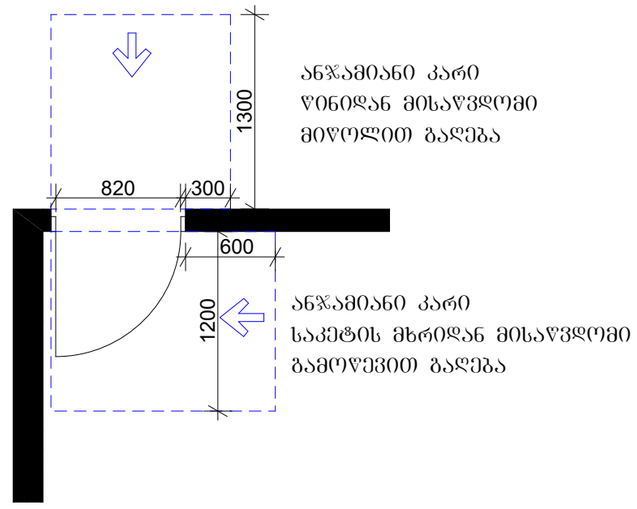

მისაწვდომი ტუალეტი "ა" ტიპის ერთეულში

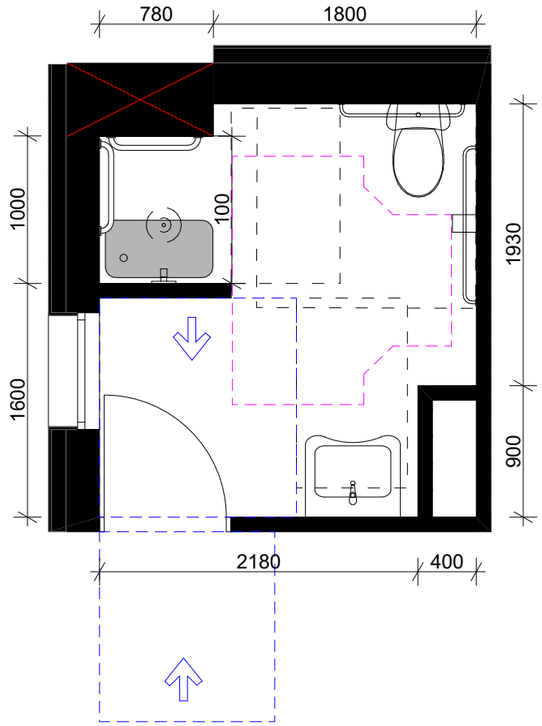

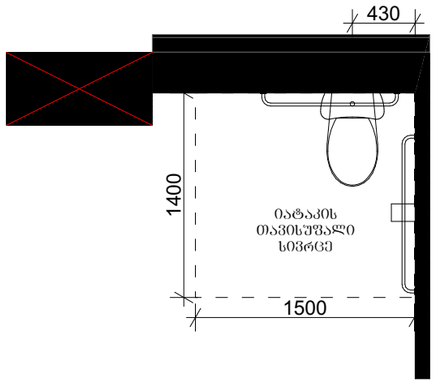

უნიტაზის ხელმოსაჭიდი ძელების (საჭიროების შემთხვევაში) მდებარეობა

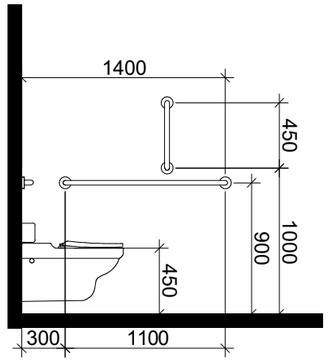

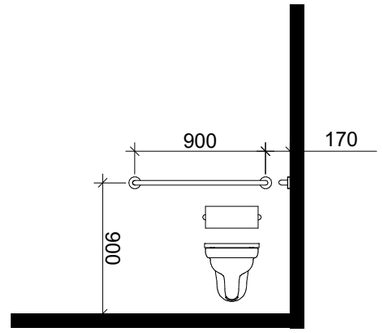

ხელსაბანის მდებარეობა

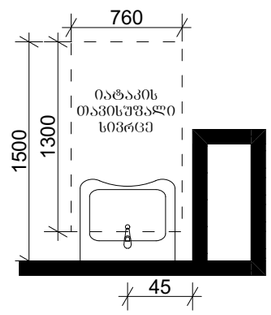

თავისუფალი სივრცე ფეხის ფალანგისათვის

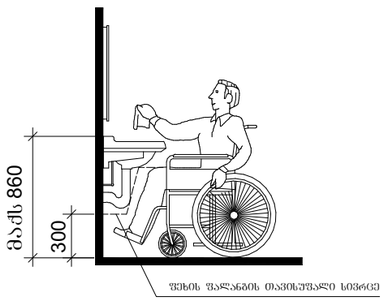

სტანდარტული შესაბორებლის არმქონე საშხაპე

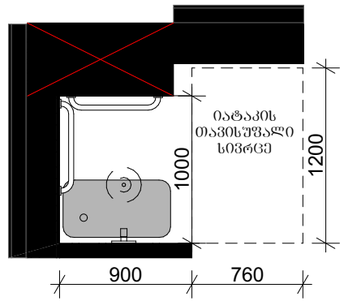

ხელმოსაჭიდი ძელების მდებარეობა

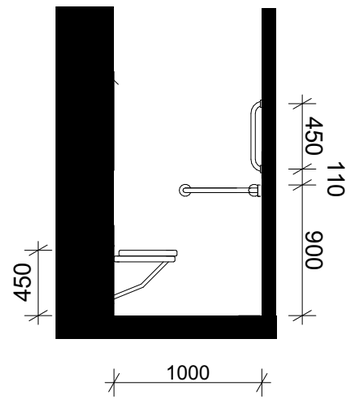

მისაწვდომი ტუალეტი "ა" ტიპის ერთეულში

თავისუფალი სივრცე კართან მანევრირებისათვის

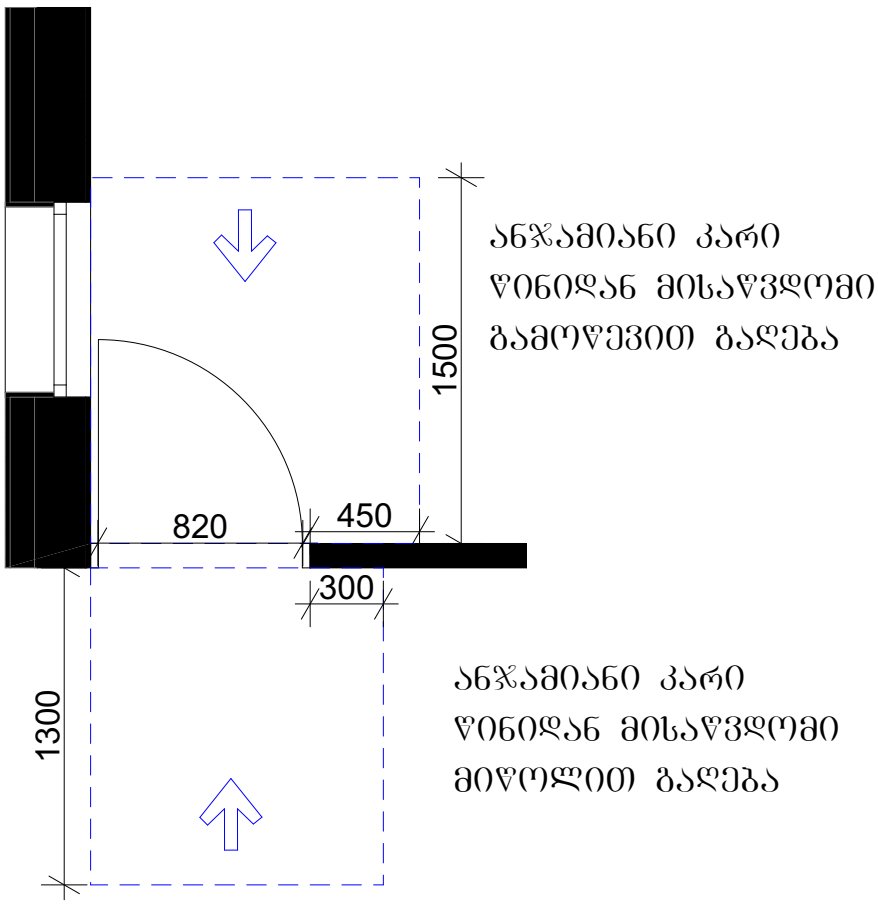

T-ფორმის მოსატრიალებელი

სივრცე ვარიანტი 3

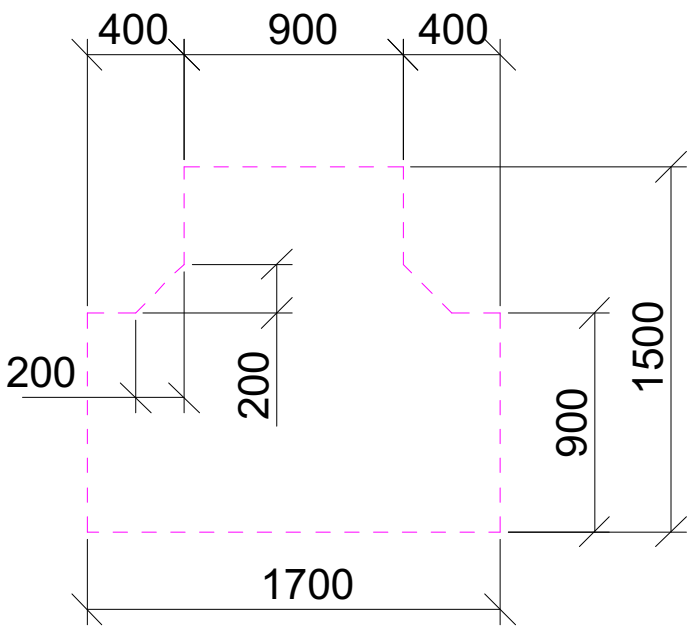

მისაღვდომი სვლაგეზის ზედაპირის ფრაგმენტი

